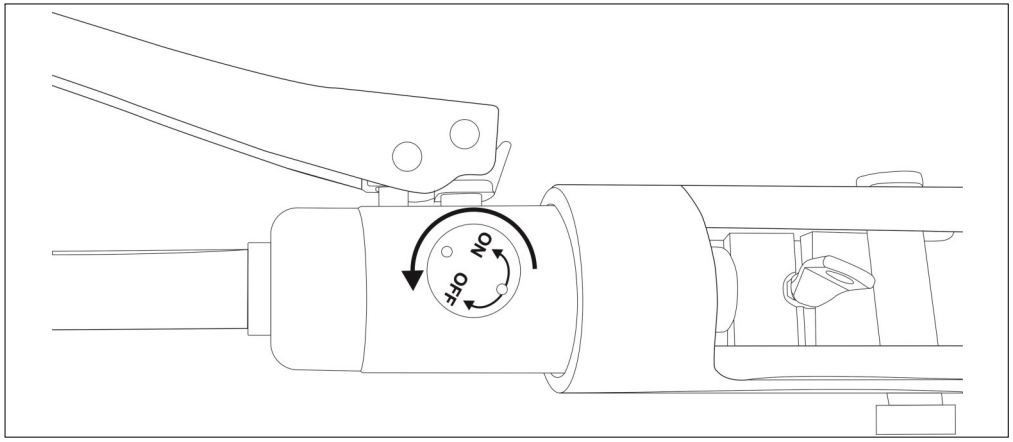

Deklaracja zgodności nr:	1/126BH1
Dla partii:	12300001-12509999
Niniejsza Deklaracja Zgodności WE/UE wydana zostaje na wyłączną odpowiedzialność producenta:	Dedra-Exim Sp. z o.o. ul. 3 Maja 8, 05-800 Pruszków, PL
Nr katalogowy:	1268H1
Opis:	Praska hydrauliczna ręczna do zaciskania końcówek
Wymieniony powyżej przedmiot niniejszej Deklaracji Zgodności WE/ UE jest zgodny z odnośnymi wymaganiami unijnego prawodawstwa harmonizacyjnego:	2006/42/WE
Zastosowane normy	EN ISO 12100:2010
Osoba upoważniona do sporządzenia deklaracji zgodności: Dyrektor Techniczny	Mgr inż. Waldemar Łabudzki
Pruszków, 2023-01-01	23

Instrukcja oryginalna

DEDRA-EXIM SP. Z O.O.

ul. 3 Maja 8
05-800 Pruszków, PL

Tel.: 22 73 83 777
Faks: 22 73 83 779
E-mail: info@dedra.pl

1268H1

Praska hydrauliczna ręczna do zaciskania końcówek

Nacisk [T]	Wysuw tłoka [mm]	Zakres zaciskania [mm^2]	Szczęki
9	18	16-300	16, 25, 35, 50, 70, 95, 120, 150, 185, 240, 300

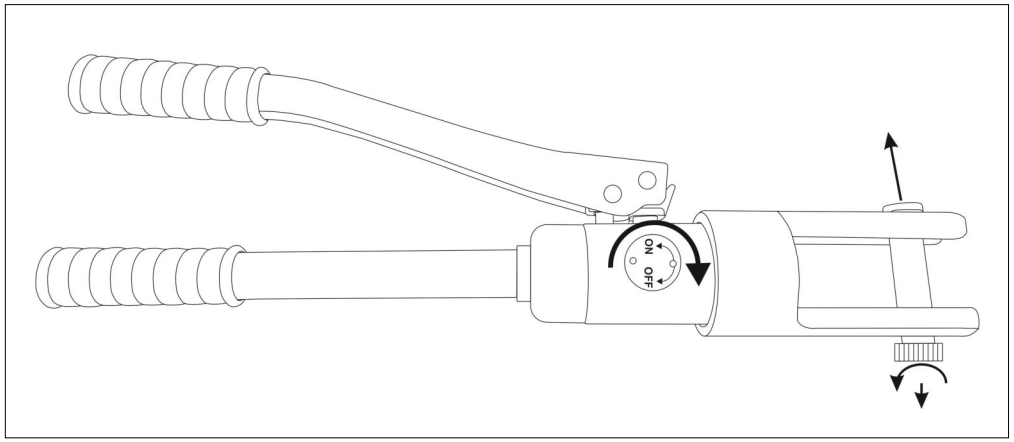

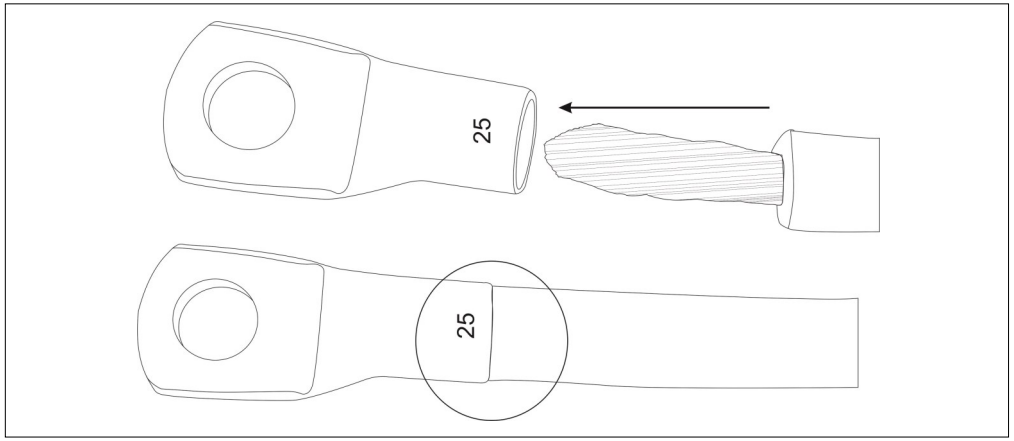

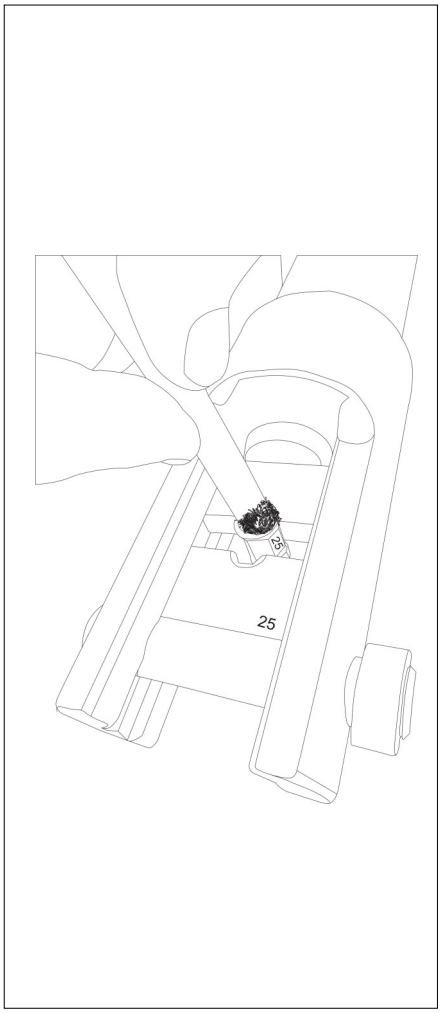
25
25

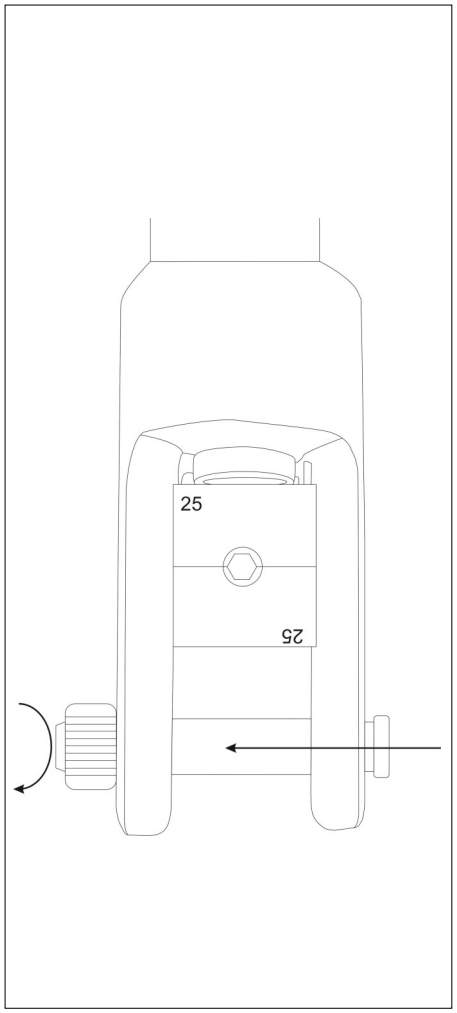
25
25

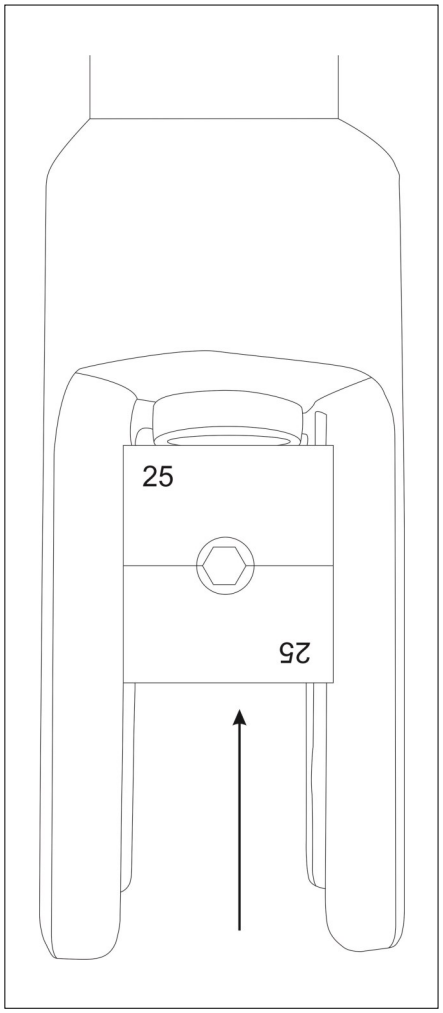
25
25

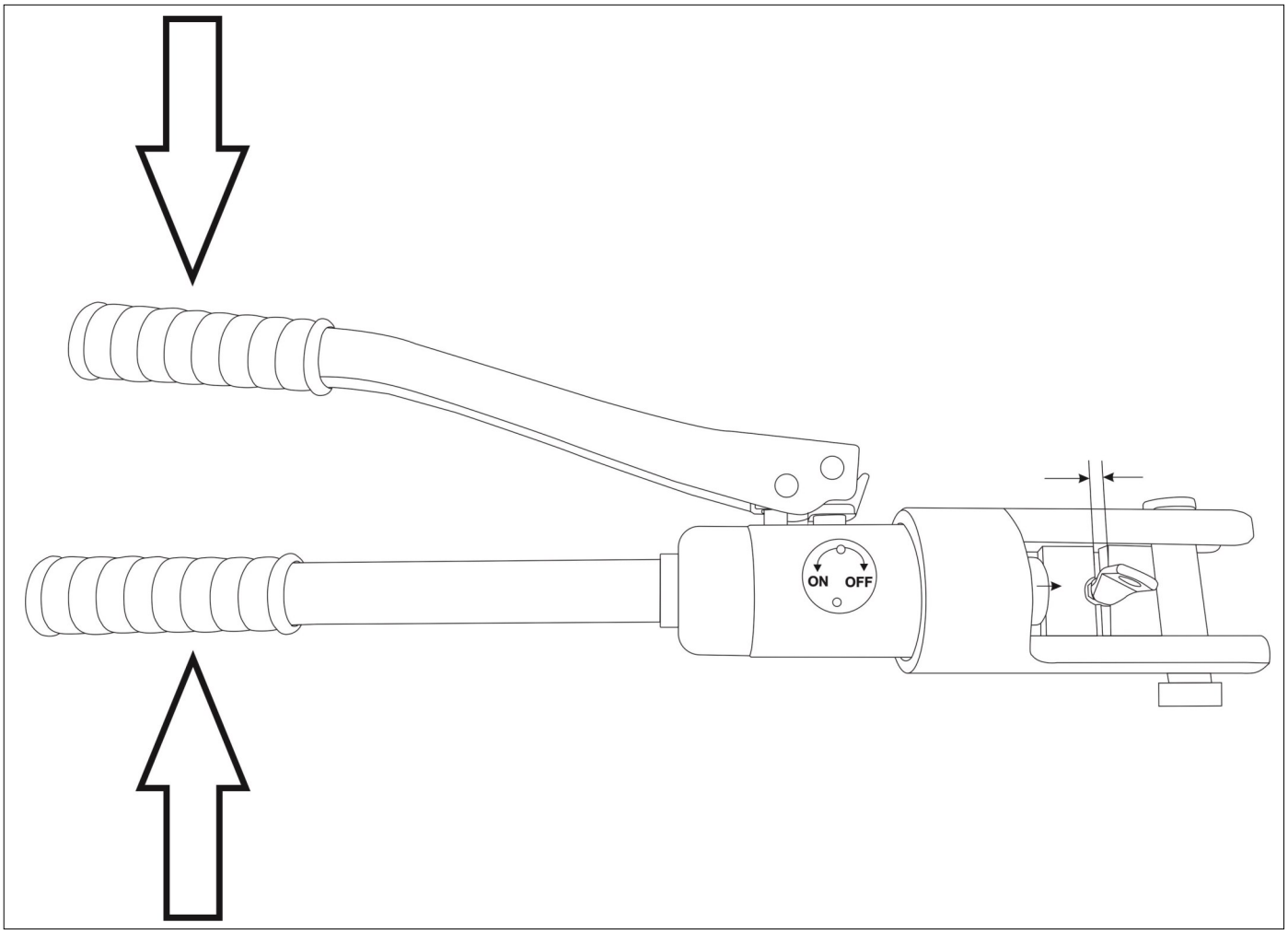
ON
OFF