11Z010

Instrukcja ważna dla urządzeń wyprodukowanych po: / Návod pro zařízení vyrobená po: / Návod pre obsluhu zariadení vyrobených po: / Instrukcija – įrenginiai, kurie buvo pagaminti nuo: / Lietošanas instrukcija ierīcēm izgatavotiem pēc: / Útmutató a után gyártott készülékekhez: / Manualul de utilizare pentru aparate fabricate după: / Navodila veljajo za naprave, proizvedene po:/ Upute vrijede za uređaje proizvedene nakon:/ Ръководството е валидно за устройства, произведени след/ Посібник дійсний для пристроїв, виготовлених після:: **01.04.2024**

PL **Zszywacz tapicerski akumulatorowy**
Instrukcja obsługi z kartą gwarancyjną

CZ **Čalounická sešívačka**
Návod k obsluze se záručním listem

SK **Čalúnnická sponkovačka**
Užívateľská príručka so záručným listom

LT **Baldų segiklis**
Naudojimo instrukcija su Garantiniu lapu

LV **Tapsētāja ātršuvējs**
Lietošanas instrukcija ar garantijas talonu

HU **Kárpit tűzőgép**
Használati Utasítás Garanciajeggyel

RO **Capsator pentru tăpițerie**
Instrucțiuni de utilizare și certificat de garanție

SL **Tapetniški spenjalnik**
Navodila za uporabo z garancijskim listom

HR **Klamerice za tapeciranje**
Upute za uporabu s jamstvenim listom

BG **Тапицерски такер**
Ръководство за употреба с гаранционна карта

UA **Степлер для оббивки меблів**
Інструкція з експлуатації з гарантійним талоном

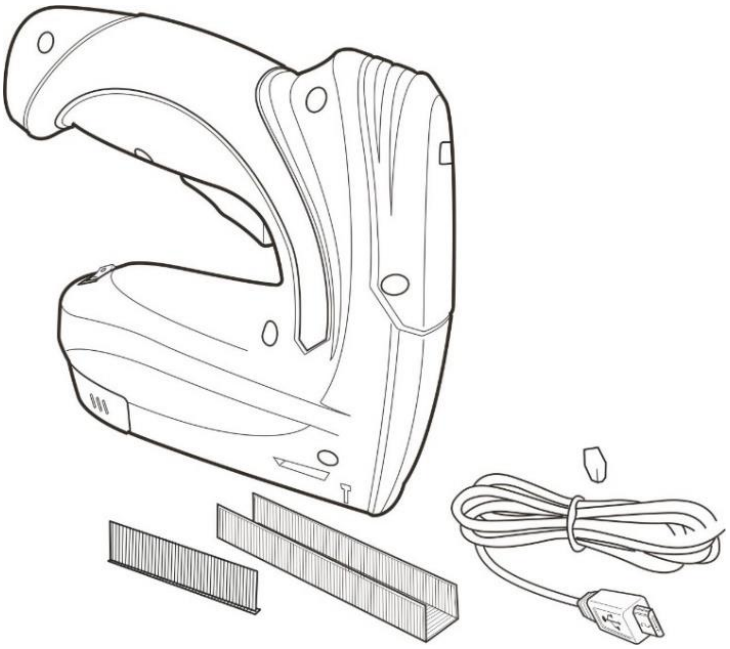

PL Wszelkie prawa zastrzeżone. Niniejsze opracowanie jest chronione prawem autorskim. Kopiowanie lub rozpowszechnianie Instrukji Obsługi we fragmentach albo w całości bez zgody Dedra Exim zabronione Dedra Exim zastrzega sobie prawo do wprowadzania zmian konstrukcyjno-technicznych oraz kompletacyjnych bez uprzedniego powiadamiania. Zmiany te nie mogą stanowić podstawy do reklamowania produktu. Instrukcja obsługi dostępna na stronie www.dedra.pl

CZ Všechna práva vyhrazena. Toto zpracování je chráněno autorským právem. Kopírování nebo šíření Návodu k obsluze v částech nebo vcelku bez souhlasu společnosti Dedra Exim je zakázáno. Dedra Exim si vyhrazuje právo zavádět konstrukční a technické a komplementační změny bez dřívějšího oznámení. Tyto změny nemohou být základem pro reklamování výrobku. Návod k obsluze dostupný na stránkách www.dedra.pl

SK Všetky práva vyhradené. Tieto materiály sú chránené autorskými právami. Kopírovanie prípadne šírenie častí, prípadne celého návodu na obsluhu je bez súhlasu spoločnosti Dedra Exim zakázané. Dedra Exim si vyhradzuje právo na vykonávanie konštrukčno-technických zmien, a zmien doplnkového príslušenstva, bez predchádzajúceho upozornenia. Tieto zmeny nemôžu byť dôvodom na reklamáciu výrobku. Užívateľská príručka je dostupná na webovej stránke www.dedra.pl

LT Visos teisės saugomos. Šis kūrinys yra saugomas autorinių teisių įstatymų. Eksploatavimo instrukcijos arba jos fragmentų kopijavimas ir platinimas be „Dedra Exim“ sutikimo draudžiamas. „Dedra Exim“ pasilieka sau teisę įvesti konstrukcijos, techninius arba komplektacijos pokyčius be išankstinio įspėjimo. Šie pokyčiai negali būti skundo dėl produkto pagrindu. Naudojimo instrukcija yra prieinama svetainėje: www.dedra.pl

LV Visas tiesības pasargātas. Šis izdevums ir sargāts ar autortiesību. Lietošanas Instrukcijas kopēšana vai izplatīšana pilnīgi vai fragmentos bez Dedra Exim firmas piekrišanas ir aizliegta. Firma Dedra Exim atstāj sev tiesību veikt konstrukcijas-tehnikas izmaiņu, kā arī komplektācijas izmaiņu bez iepriekšēja paziņojuma. Šīs izmaiņas nevar būt par pamatu produkta reklamēšanai. Lietošanas instrukcija pieejama mājaslapā www.dedra.pl

HU Minden jog fenntartva. A jelen kiadvány szerzői jogokkal védve. A Használati Utasítás másolása vagy terjesztése egészében vagy részleteiben a Dedra Exim írásos engedélye nélkül tilos A Dedra Exim fenntartja magának a szerkezeti-műszaki, valamint komplettálási változtatások előzetes bejelentés nélküli bevezetésének jogát. Ezek a változások nem szolgálhatnak alapjául a termék reklamációjának. A használati utasítás a weboldalon elérhető www.dedra.pl.

RO Toate drepturile rezervate. Această redactare este protejată prin legea dreptului de autor. Este interzisă copierea, reproducerea în orice fel sau multiplicarea și distribuirea parțială sau în totalitate a Manualului de utilizare fără permisiunea firmei Dedra Exim Firma Dedra Exim își rezervă dreptul de a face modificări tehnice și constructive sau de completare a dispozitivului fără o notificare prealabilă. Aceste modificări nu pot constitui temei pentru reclamarea produsului. Instrucţiunea de deservire accesibilă pe pagina www.dedra.pl

SL Vse pravice pridržane. Ta navodila so zaščitena na podlagi predpisov o avtorskih pravicah. Prepovedano je kopiranje ali razširjanje teh navodil za uporabo po delih ali v celoti brez soglasja Dedra Exim. Dedra Exim si pridržuje pravico do uvajanja konstrukcijsko-tehničnih in kompletacijskih sprememb brez predhodnega obvestila. Te spremembe ne morejo biti podlaga za prijavo reklamacije. Navodila za uporabo so na voljo na strani www.dedra.pl

HR Sva prava su rezervirana. Ovo djelo je zaštićeno autorskim pravom. Zabranjeno je kopiranje ili distribucija Uputa za uporabu u dijelovima ili u cijelosti bez pristanka Dedra Exima Dedra Exim zadržava pravo uvođenja promjena konstrukcijskih, tehničkih i završnih bez prethodne obavijesti. Ove promjene ne mogu predstavljati osnovu za reklamiranje proizvoda. Upute za uporabu dostupne su na web stranici www.dedra.pl

BG Всички права запазени. Това произведение е защитено с авторски права. Копирането или разпространението на ръководството за потребителя на части или изцяло без разрешението на Dedra Exim е забранено Dedra Exim си запазва правото да прави промени в дизайна, техниката и окомплектовката без предварително уведомление. Тези промени не могат да бъдат основание за рекламиране на продукта. Ръководството за потребителя е на разположение на адрес www.dedra.pl

UA Всі права захищені. Ця робота захищена авторським правом. Копіювання або розповсюдження Посібника користувача повністю або частково без дозволу Dedra Exim заборонено Dedra Exim залишає за собою право вносити зміни в конструкцію, технічні характеристики та комплектацію без попереднього повідомлення. Ці зміни не можуть бути підставою для реклами продукту. Посібник користувача доступний на сайті www.dedra.pl

Kontakt / Kontaktai / Kontakts / Elérhetőség / Contact / Contacto / Contact / Contact / Kontakt: Dedra Exim Sp. z o.o., ul. 3 Maja 8, 05-800 Pruszków
Tel. +48 22 73 83 777 wew. 129, 165, fax +48 22 73 83 779
serwis@dedra.com.pl www.dedra.pl

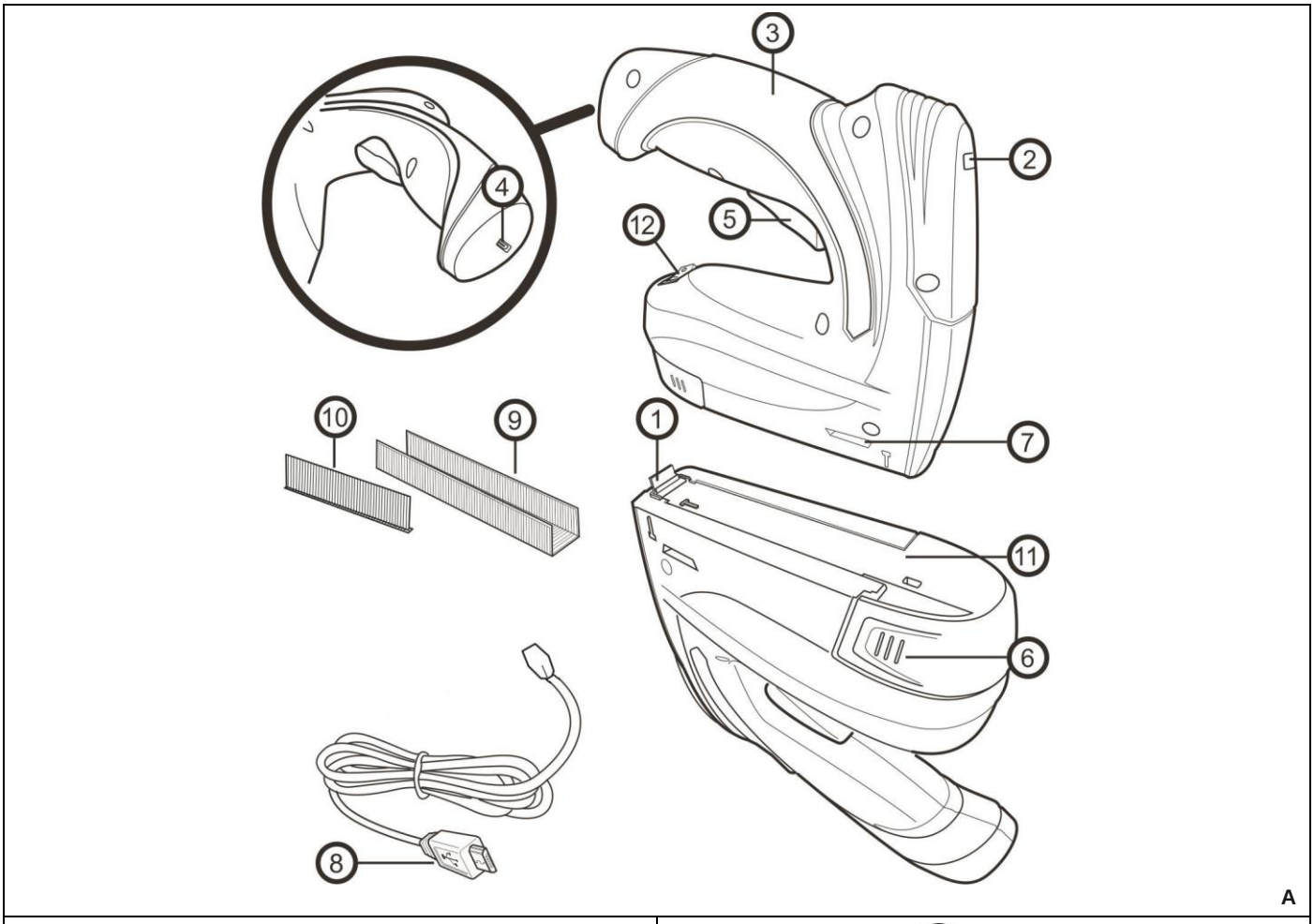

A

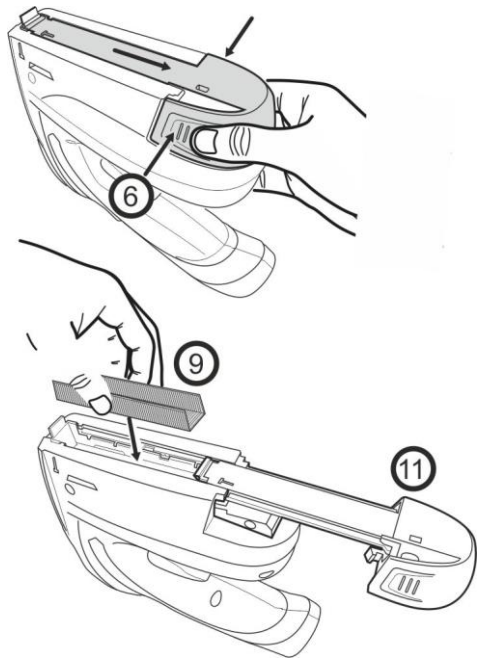

B

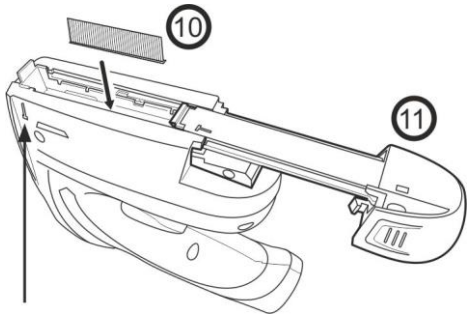

C

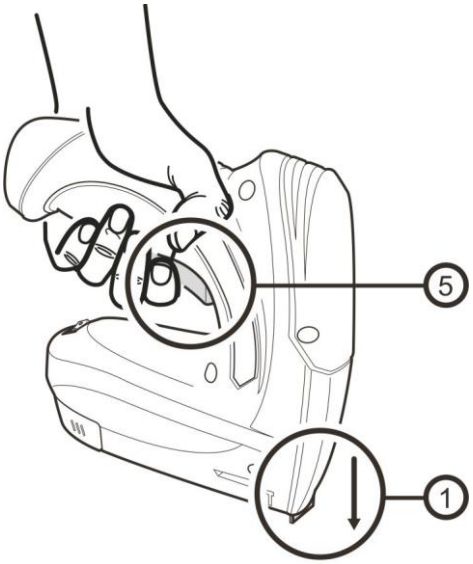

D

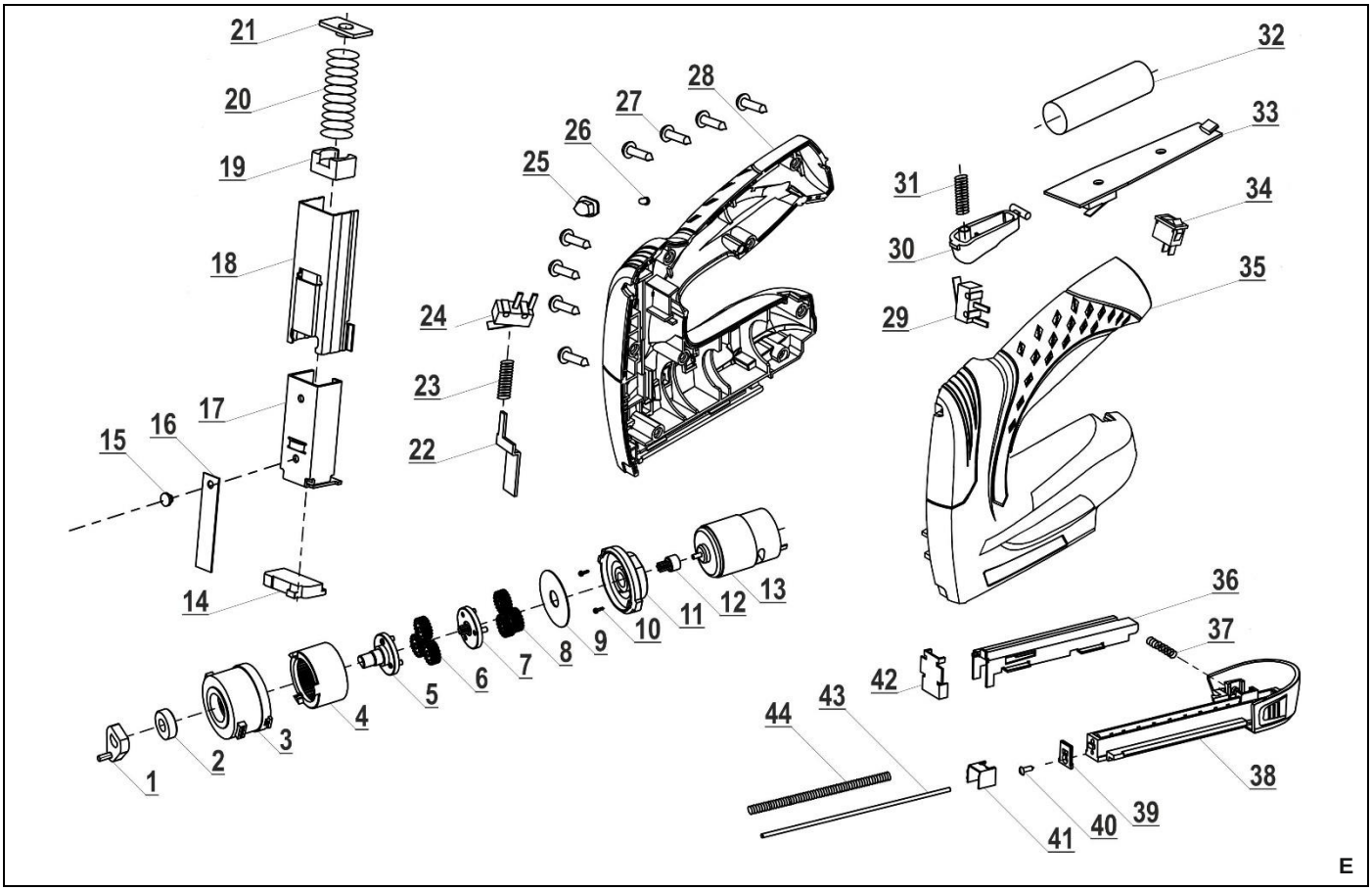

Opis piktogramów / Popis použitých piktogramů / Opis používaných piktogramov / Panaudotų piktogramų aprašymas / Lietoto piktogrammu apraksts / Az alkalmazott piktogramok magyarázata / Descrierea pictogramelor / Opis piktogramov / Opis piktograma / Описание на пиктограмите / Опис піктограм

	**Nakaz: przeczytaj instrukcję obsługi** / Příkaz: přečtěte návod k obsluze / Príkaz: oboznámte sa s užívateľskou príručkou / Privaloma: perskaitykite aptarnavimo instrukciją / Norādījums: rūpīgi iepazīstieties ar lietotāja rokasgrāmatā sniegto informāciju / Utasítás: olvassa el az útmutatót / Obligatoriu: citiţi manualul de utilizare / Ukaz: preberi navodila za uporabo / Nalog: pročitajte upute za uporabu / Заповедта: прочетете ръководството за употреба / Заборона: прочитайте інструкцію з експлуатації
	**Nakaz: używać ochronników słuchu** / Používejte ochranu sluchu / Používajte chrániče sluchu / Privaloma: naudoti apsauginius akinius / Lietojiet dzirdes aizsardzības līdzekļus / Utasítás: használjon fülvédőt / Trebuie să folosi-ţi aparate pentru protecţia auzului / Obvezno: uporabljajte ščitnike za ušesa / Obavezno: koristite zaštitu za sluh / Нареждане: използвайте протектори за уши / Обов'язково: використовуйте захисні навушники
	**Nakaz: stosować okulary ochronne** / Příkaz: používejte ochranné brýle / Príkaz: používajte ochranné okuliare / Privaloma: naudoti apsauginius akinius / Norādījums: nēsājiet aizsargacenes / Utasítás: viseljen védőszemüveget / Obligatoriu: folosiţi ochelari de protecţie / Odredba: uporabljajte zaščito za oči / Zahtjev: koristiti zaštitne naočale / Задължително: използвайте средства за защита на очите / Рецепт: використовуйте захисні окуляри
	**Nakaz: stosować rękawice ochronne /** Příkaz: používejte ochranné rukavice / Príkaz: používajte ochranné rukavice / Privaloma: naudoti apsauginius akinius / Pieprasījums: lietot aizsardzības cimdus / Utasítás: használjon védőkesztyűt / Obligatoriu: purtaţi manuşi de protecţie / Zahteva: uporabljajte zaščitne rokavice / Naredba: koristite zaštitne naočale / Предписание: използвайте защитни ръкавици / Рецепт: використовуйте захисні рукавички

PL Spis treści

1. Zdjęcia i rysunki
2. Opis urządzenia
3. Przeznaczenie urządzenia
4. Ograniczenie użycia
5. Dane techniczne
6. Przygotowanie do pracy
7. Włączanie i użytkowanie urządzenia
8. Bieżące czynności obsługowe
9. Samodzielne usuwanie usterek
10. Części zamienne i akcesoria
11. Kompletacja urządzenia, uwagi końcowe
12. Informacja dla użytkowników o pozbywaniu się urządzeń elektrycznych i elektronicznych
13. Karta gwarancyjna

Ogólne warunki bezpieczeństwa zostały dołączone jako oddzielna broszura.
Deklaracja Zgodności WE dołączona jest do urządzenia jako oddzielny dokument. W przypadku braku Deklaracji Zgodności WE prosimy o kontakt z Serwisem Dedra-Exim Sp. z o.o.

⚠ UWAGA Podczas pracy urządzeniem zaleca się zawsze przestrzegać podstawowych zasad bezpieczeństwa pracy, w celu uniknięcia wybuchu pożaru, porażenia prądem elektrycznym lub obrażenia mechanicznego.

Przed przystąpieniem do eksploatacji urządzenia prosimy o zapoznanie się z treścią Instrukcji obsługi. Prosimy o zachowanie Instrukcji obsługi, instrukcji bezpieczeństwa pracy i deklaracji zgodności. Rygorystyczne przestrzeganie wskazówek i zaleceń zawartych w Instrukcji obsługi wpłynie na przedłużenie żywotności Państwa urządzenia.

⚠ UWAGA Podczas pracy należy bezwzględnie przestrzegać wskazówek zawartych w instrukcji bezpieczeństwa pracy.

W razie przekazania urządzenia innej osobie, proszę wręczyć jej również instrukcję obsługi, instrukcje bezpieczeństwa pracy i deklarację zgodności. Firma Dedra-Exim nie odpowiada za wypadki powstałe w wyniku nieprzestrzegania wskazówek bezpieczeństwa pracy. Należy przeczytać uważnie wszystkie instrukcje bezpieczeństwa i instrukcję obsługi. Niestosowanie się do ostrzeżeń i instrukcji może skutkować porażeniem prądem, pożarem i/lub poważnymi obrażeniami.

2. Opis urządzenia

Rys. 1. Głowica zszywająca, 2. Wskaźnik kontroli naładowania akumulatora, 3. Rękojeść, 4. Gniazdo złącza ładowania, 5. Spust, 6. Przycisk zwalniania magazynka, 7. Okienko wskaźnika napełnienia, 8. Złącze wtykowe ładowarki, 9. Zszywki, 10. Gwoździe, 11. Magazynki, 12. Przełącznik zasilania

3. Przeznaczenie urządzenia

Zszywacz przeznaczony jest do wbijania gwoździ i zszywek. Stosować do materiałów miękkich (np. drewno sosnowe, drewno świerkowe, płyta OSB itp.) Zszywacz można stosować w pracach wykończeniowych. Zasilanie akumulatorowe pozwala na dużą mobilność urządzenia i możliwość pracy w miejscach, gdzie nie ma zasilania sieciowego.
Dopuszcza się wykorzystanie urządzenia w pracach remontowo-budowlanych, warsztatach naprawczych, pracach amatorskich przy równoczesnym przestrzeganiu warunków użytkowania i dopuszczalnych warunkach pracy, zawartych w instrukcji obsługi.

4. Ograniczenia użycia

Nie stosować zszywacza do wbijania zszywek i gwoździ w twarde materiały (twarde drewno, laminaty itp.)
Samowolne zmiany w budowie mechanicznej i elektrycznej, wszelkie modyfikacje, czynności obsługowe nie opisane w Instrukcji Obsługi będą traktowane za bezprawne i powodują natychmiastową utratę Praw Gwarancyjnych. Użytkowanie niezgodne z przeznaczeniem bądź niezgodnie z Instrukcją Obsługi spowoduje natychmiastową utratę Praw Gwarancyjnych a Deklaracja Zgodności traci ważność.

Dopuszczalne warunki pracy:

Stosować tylko wewnątrz pomieszczeń. Zakres temperatur ładowania akumulatorów 10 - 30°C. Nie wystawiać na temperaturę pow. 40°C.

5. Dane techniczne

Typ maszyny	Gwoździarka/zszywacz akumulatorowa
Model	11Z010
Napięcie pracy [V]	3,7 d.c.
Pojemność akumulatora [Ah]	1,5
Akumulator	Litowo-jonowy
Wydajność [uderzen/min]	30
Końcówki robocze	Zszywki 4-10 mm, gwoździe 10 mm
Poziom drgań ah [m/s2]	11,211
Niepewność pomiaru kd [m/s2]	1,5
Emisja hałasu:	
Poziom LpA [dB(A)]	80,92
Poziom LwA [dB(A)]	91,92
Niepewność KpA, KwA [dB(A)]	3

Informacja na temat drgań i hałasu.
Wartość łączona drgań a_h oraz niepewność pomiaru określono zgodnie z normą EN 60745-2-16 i podano powyżej w tabeli
Emisja hałasu została określona zgodnie z EN 60745-2-16, wartości podano powyżej w tabeli.

UWAGA **Hałas może spowodować uszkodzenie słuchu, podczas pracy zawsze należy używać środków ochrony słuchu!**

Deklarowana wartość drgań została zmierzona zgodnie ze standardową metodą badania i może być wykorzystana do porównania jednego urządzenia z drugim. Podany powyżej poziom drgań może być również wykorzystywany do wstępnej oceny narażenia na drgania.
Poziom drgań podczas rzeczywistego użytkowania elektronarzędzia może się różnić od zadeklarowanych wartości w zależności od sposobu użycia narzędzi roboczych, w szczególności od rodzaju obrabianego przedmiotu oraz od konieczności określenia środków mających na celu ochronę operatora. Aby dokładnie oszacować narażenia w rzeczywistych warunkach użytkowania, należy wziąć pod uwagę wszystkie części cyklu operacyjnego, obejmujące także okresy, gdy urządzenie jest wyłączone lub gdy jest ono włączone, ale nie jest używane do pracy.

6. Przygotowanie do pracy

UWAGA **Wszystkie czynności należy przeprowadzać przy urządzeniu odłączonym od źródła zasilania.**

Ładowanie akumulatora urządzenia

Zszywacz wyposażony jest w akumulator wielokrotnego ładowania. Do urządzenia dołączony jest przewód USB. W celu naładowania akumulatora podłączyć przewód do gniazda ładowania (rys. A, 4) i, wykorzystując ładowarkę np. do telefonu lub gniazdo USB o napięciu 5 V (np. w komputerze) podłączyć przewód do zasilania.
Podczas ładowania wskaźnik naładowania akumulatora (rys. A, 2) będzie świecił na czerwono. Pełne naładowanie akumulatora będzie sygnalizowane zielonym światłem. Po naładowaniu baterii odłączyć ładowarkę od zasilania i przewód USB od urządzenia
Pierwsze ładowanie akumulatora trwa ok. 1-2 godziny.
Jeżeli urządzenie nie będzie uzytkowane przez dłuższy czas, nie ładować akumulatora do końca.

Wkładanie zszywek

UWAGA **Należy trzymać ręce z dala od spustu i zachować szczególną ostrożność, aby uniemożliwić przypadkowe naciśnięcie spustu.**

Trzymać urządzenie do góry nogami, pamiętając, aby trzymać ręce z dala od spustu.
Ścisnąć obie strony przycisku zwalniania magazynku (rys. B, 6) na końcu magazynku (rys. B, 11) i wysunąć go do końca. Umieścić zszywki (rys. B, 9) w prowadnicy kanału magazynka, a następnie zamknąć magazynek.
Nie wkładać jednocześnie gwoździ i zszywek.

Wkładanie gwoździ

UWAGA **Należy trzymać ręce z dala od spustu i zachować szczególną ostrożność, aby uniemożliwić przypadkowe naciśnięcie spustu.**

Trzymać urządzenie do góry nogami, pamiętając, aby trzymać ręce z dala od spustu.
Ścisnąć obie strony przycisku zwalniania magazynku (rys. B, 6) na końcu magazynku (rys. B, 11) i przesunąć go do końca. Umieścić gwoździe (rys. C, 10) w bocznej szynie kanału magazynka, zwracając uwagę na znacznik gwoździa na pokrywie magazynka. Zamknąć magazynek.

7. Włączanie i użytkowanie urządzenia

UWAGA **Włącznik zszywacza posiada włącznik z mechanizmem zabezpieczającym przed przypadkowym włączeniem. Urządzenie nie będzie wbijać zszywek i gwoździ, jeżeli głowica zszywacza i przycisk włącznika nie są jednocześnie wciśnięte.**

Trzymając urządzenie, ustawić w żądanej pozycji i mocno nacisnąć w dół, aby głowica (rys. D, 1) została wciśnięta. Urządzenie jest teraz aktywne. Nacinąć przełącznik zasilania (rys. A, 12) do pozycji "I" (Wł.).
Trzymając głowicę dociśniętą do materiału, nacisnąć przycisk spustu (rys. D, 5), aby wbić zszywkę lub gwóźdź. Zwolnić spust (rys. D, 5) po wbiciu w materiał zszywki lub gwoździa. Unieść urządzenie nad powierzchnię materiału zwolniając tym samym głowicę zszywacza (1).
Wykorzystując wskaźnik napełnienia mgazynka (rys. A, 7) można kontrolować ilośc zszywek/gwoździ i w miarę potrzeby uzupełniać magazynek.
Po zakończeniu pracy zawsze wyłączyć urządzenie przyciskiem zasilania (poz. „O" rys. A, 12).

8. Bieżące czynności obsługowe

UWAGA **Wszystkie czynności obsługowe takie jak wymiana magazynku, usunięcie zablokowanego gwoździa/zszywki należy przeprowadzać przy odłączonej baterii.**

Urządzenie przechowywać w miejscu niedostępnym dla dzieci, w miarę możliwości w oryginalnym opakowaniu.
Jeżeli urządzenie przez dłuższy czas nie będzie użytkowane, w celu podtrzymania żywotności akumulatora raz w miesiącu podładować akumulator przez ok. 30-45 minut.

9. Samodzielne usuwanie usterek

UWAGA **Przed przystąpieniem do samodzielnego usuwania usterek należy odłączyć urządzenie od zasilania i upewnić się, że nie działa.**

PROBLEM	PRZYCZYNA	ROZWIĄZANIE
Zszywacz nie działa	Uszkodzony włącznik	Przekazać urządzenie do serwisu
	Rozładowany akumulator	Naładować akumulator
Zszywacz działa z trudem	Rozładowany akumulator	Naładować akumulator
Zszywki nie wylatują z głowicy	Pusty magazynek	Uzupełnić magazynek (zszywkami lub gwoździami)

10. Części zamienne i akcesoria

Części zamienne i akcesoria nie stanowią kompletacji urządzenia, możliwe jest ich dokupienie.
W celu zakupu części zamiennych i akcesoriów należy skontaktować się z Serwisem Dedra-Exim. Dane kontaktowe znajdują się na stronie 1 instrukcji. Przy zamawianiu części zamiennych prosimy podać numer PARTII umieszczony na tabliczce znamionowej oraz numer części z rysunku złożeniowego. W okresie gwarancyjnym naprawy dokonywane są na zasadach podanych w Karcie Gwarancyjnej. Reklamowany produkt prosimy przekazać do naprawy w miejscu zakupu (sprzedawca zobowiązany jest przyjąć reklamowany produkt), lub przesłać do Serwisu Centralnego DEDRA - EXIM. Prosimy uprzejmie dołączyć kartę gwarancyjną wystawioną przez Importera. Bez tego dokumentu naprawa będzie traktowana jako pogwarancyjna. Po okresie gwarancyjnym naprawy wykonuje Serwis Centralny. Uszkodzony produkt należy przesłać do Serwisu (koszty wysyłki pokrywa użytkownik).

11. Kompletacja urządzenia

Kompletacja: Zszywacz 11Z010 – 1 sztuka, przewód USB – 1 szt. zszywki – 400 szt., Gwoździe – 100 szt.

12. Informacja dla użytkowników o pozbywaniu się zużytych urządzeń elektrycznych i elektronicznych (dotyczy użytkowników domowych)



Przedstawiony symbol umieszczony na produktach lub dołączonej do nich dokumentacji informuje, że niesprawnych urządzeń elektrycznych lub elektronicznych nie można wyrzucać razem z odpadami bytowymi.
Prawidłowe postępowanie w razie konieczności utylizacji, powtórnego użycia lub odzysku podzespołów polega na przekazaniu urządzenia do wyspecjalizowanego punktu zbiórki, gdzie będzie przyjęte bezpłatnie. Informacji o lokalizacji miejsc zbiórki zużytego sprzętu udzielają władze lokalne np. na swoich stronach internetowych.
Prawidłowa utylizacja urządzenia umożliwia zachowanie cennych zasobów i uniknięcie negatywnego wpływu na zdrowie i środowisko, wynikające z możliwości obecności w sprzęcie niebezpiecznych: substancji, mieszanin oraz części składowych.
Nieprawidłowa utylizacja odpadów zagrożona jest karami przewidzianymi w odpowiednich przepisach lokalnych.
Użytkownicy w krajach Unii Europejskiej: W razie konieczności pozbycia się urządzeń elektrycznych lub elektronicznych, prosimy skontaktować się z najbliższym punktem sprzedaży lub z dostawcą, którzy udzielą dodatkowych informacji.
Pozbywanie się odpadów w krajach poza Unią Europejską: Taki symbol dotyczy tylko krajów Unii Europejskiej. W razie potrzeby pozbycia się niniejszego produktu prosimy skontaktować się z lokalnymi władzami lub ze sprzedawcą celem uzyskania informacji o prawidłowym sposobie postępowania.



Zgodnie z dyrektywą 2006/66/WE w sprawie baterii i akumulatorów oraz zużytych baterii i akumulatorów uszkodzone lub zużyte akumulatory/baterie należy zbierać osobno i doprowadzić do ponownego przetworzenia zgodnego z zasadami ochrony środowiska.

13. Wykaz części do rysunku złożeniowego

LP	Nazwa części	LP	Nazwa części
1	Blok stalowy	23	Sprężyna

2	Łożysko	24	Przełącznik
3	Obudowa przekładni	25	Osłona diody sygnalizacyjnej
4	Pierścień przekładni	26	LED
5	Wrzeciono	27	Wkręt
6	Przekładnia planetarna	28	Obudowa część prawa
7	Klatka przekładni	29	Włącznik
8	Przekładnia planetarna	30	Przycisk włącznika
9	Dyfuzor	31	Sprężyna
10	Wkręt	32	Bateria litowo-jonowa 3.6 V
11	Korpus przekładni	33	Płytka PCB
12	Koło zębate	34	Gniazdo ładowania
13	Silnik	35	Obudowa część lewa
14	Podkładka tłumiąca	36	Zasobnik część góna
15	Nit	37	Sprężyna
16	Bijak	38	Zasobnik część dolna
17	Blok przesuwny	39	Osłona
18	Spust przesuwny	40	Wkręt
19	Podkładka sprężynowa	41	Popychacz gwoździ
20	Sprężyna	42	Blokada zszywek
21	Blokada sprężyny	43	Drut prowadzący
22	Zderzak	44	Sprężyna

PL Karta gwarancyjna

na

……

(nazwa produktu)

Nr katalogowy: …… nr partii: .....

(zwane dalej Produktem)

Data zakupu Produktu: .....

Pieczęć sprzedawcy

Data i podpis sprzedawcy: .....

Oświadczenie Użytkownika:

Potwierdzam, że zostałem poinformowany o warunkach gwarancji oraz skutkach nieprzestrzegania wytycznych zawartych w Instrukcji obsługi i karcie gwarancyjnej. Warunki niniejszej gwarancji są mi znane, co potwierdzam własnoręcznym podpisem:

....

Data i miejsce Podpis Użytkownika

I. Odpowiedzialność za Produkt

1. Gwarant – Dedra Exim Sp. z o.o. z siedzibą w Pruszkowie, adres: ul. 3 Maja 8, 05-800 Pruszków, KRS 0000062517, Sąd Rejonowy dla m.st. Warszawy w Warszawie, XIV Wydział Gospodarczy Krajowego Rejestru Sądowego, NIP 527-020-49-33, kapitał zakładowy: 100 980.00 zł.
2. Na warunkach określonych w niniejszej karcie gwarancyjnej Gwarant udziela gwarancji na Produkt, pochodzący z dystrybucji Gwaranta.
3. Odpowiedzialność z tytułu gwarancji obejmuje tylko wady powstałe z przyczyn tkwiących w Produkcie w momencie jego wydania Użytkownikowi.
4. Z tytułu gwarancji Użytkownik, uzyskuje prawo do bezpłatnej naprawy Produktu, o ile wada ujawniła się w okresie gwarancji. Sposób naprawy Produktu (metoda wykonania naprawy) zależy od decyzji Gwaranta. W przypadku stwierdzenia przez Gwaranta braku możliwości naprawy Gwarant zastrzega sobie prawo wymiany wadliwego elementu albo całego Produktu na wolny od wad, obniżenia ceny Produktu lub odstąpienia od umowy.
5. W stosunku do Użytkownika, który nie jest konsumentem w rozumieniu ustawy z dnia 23 kwietnia 1964 r. Kodeks cywilny, odpowiedzialność odszkodowawcza Gwaranta za szkody wynikające z niniejszej gwarancji i/lub w związku z jej zawarciem i wykonywaniem, bez względu na tytuł prawny, jest ograniczona maksymalnie do wysokości wartości wadliwego Produktu.

II. Okres gwarancji

Elementy Produktu	Czas trwania ochrony gwarancyjnej
11Z010	36 miesiące, licząc od daty zakupu Produktu uwidocznionej w niniejszej karcie gwarancyjnej

III. Warunki skorzystania z gwarancji

1. Przedstawienie przez Użytkownika wypełnionej karty gwarancyjnej Produktu oraz uprawdopodobnienie przez Użytkownika okoliczności zakupu Produktu, np. poprzez przedstawienie paragonu, faktury, itd. W celu sprawnego przeprowadzenia reklamacji zaleca się aby Użytkownik przekazał wraz z Produktem do reklamacji wszystkie elementy określone w „Kompletacji urządzenia" zawartej w Instrukcji obsługi.
2. Stosowanie się przez Użytkownika do zaleceń zawartych w Instrukcji obsługi i karcie gwarancyjnej.
3. Gwarancja obejmuje tylko obszar Rzeczypospolitej Polskiej i UE.
4. Gwarancja nie obejmuje wad Produktu powstałych w szczególności na skutek:
a. Nieprzestrzegania przez Użytkownika warunków określonych w Instrukcji obsługi, w szczególności w zakresie prawidłowej eksploatacji, konserwacji i czyszczenia;
b. Zastosowania przez Użytkownika środków czyszczących lub konserwujących niezgodnych z Instrukcją obsługi;
c. Nieodpowiedniego przechowywania i transportu Produktu przez Użytkownika;
d. Samowolnych zmian i/lub przeróbek Produktu przez Użytkownika, które nie były uzgadniane z Gwarantem;
e. Zastosowania przez Użytkownika w Produkcie materiałów eksploatacyjnych niezgodnych z Instrukcją obsługi.
5. Użytkownik, który nie jest konsumentem w rozumieniu ustawy z dnia 23 kwietnia 1964 r. Kodeks cywilny, traci gwarancję na Produkt, w którym:
- numery seryjne, oznaczenia dat i tabliczki znamionowe zostały usunięte, zmienione lub uszkodzone przez Użytkownika;
- plomby zostały uszkodzone przez Użytkownika lub noszą ślady manipulacji Użytkownika.
6. Uwaga! Czynności związane z codzienną obsługą Produktu, wynikające m.in. z Instrukcji obsługi Użytkownik wykonuje we własnym zakresie i na swój koszt.

IV. Procedura reklamacyjna

1. W przypadku stwierdzenia nieprawidłowej pracy Produktu, przed dokonaniem zgłoszenia reklamacyjnego należy upewnić się czy wszystkie czynności określone w szczególności w Instrukcji obsługi zostały wykonane w sposób prawidłowy.
2. Zgłoszenie reklamacji zaleca się dokonać niezwłocznie, najlepiej w terminie 7 dni od daty zauważenia wady Produktu. Użytkownik, który nie jest konsumentem w rozumieniu ustawy z dnia 23 kwietnia 1964 r. Kodeks cywilny traci uprawienia wynikające z niniejszej gwarancji w przypadku niezgłoszenia reklamacji w terminie 7 dni.
3. Zgłoszenie reklamacji można dokonać m.in. w punkcie zakupu Produktu, w serwisie gwarancyjnym lub pisemnie na adres: Dedra Exim Sp. z o.o., ul. 3 Maja 8, 05-800 Pruszków.
4. Użytkownik może złożyć reklamację przy wykorzystaniu formularza dostępnego na stronie internetowej www.dedra.pl. („Formularz zgłoszenia reklamacji z tytułu gwarancji").
5. Adresy serwisów gwarancyjnych dla poszczególnych krajów dostępne są na stronie www.dedra.pl. W przypadku braku serwisu gwarancyjnego dla danego kraju zgłoszenia reklamacyjne z tytułu gwarancji zaleca się kierować na adres: Dedra Exim Sp. z o.o. ul. 3 Maja 8, 05-800 Pruszków (Polska).
6. Mając na uwadze bezpieczeństwo Użytkownika zakazuje się korzystania z wadliwego Produktu.
7. Uwaga! Korzystanie z wadliwego Produktu jest niebezpieczne dla zdrowia i życia Użytkownika.
8. Wykonanie obowiązków wynikających z gwarancji nastąpi w terminie 14 dni roboczych, licząc od dnia dostarczenia reklamowanego Produktu przez Użytkownika.
9. Przed dostarczeniem wadliwego Produktu do reklamacji zaleca się jego oczyszczenie. Reklamowany Produkt zaleca się dokładnie zabezpieczyć przed uszkodzeniami w transporcie (zaleca się dostarczyć reklamowany Produkt w oryginalnym opakowaniu).
10. Okres gwarancji ulega przedłużeniu o czas, w ciągu którego wskutek wady Produktu objętego gwarancją Użytkownik nie mógł z niego korzystać.
Gwarancja nie wyłącza, nie ogranicza, ani nie zawiesza uprawnień Użytkownika wynikających z przepisów o rękojmi za wady rzeczy sprzedanej.
Zgodnie z art. 13 ust. 1 i ust. 2 rozporządzenia Parlamentu Europejskiego i Rady (UE) 2016/679 z dnia 27 kwietnia 2016 r. w sprawie ochrony osób fizycznych w związku z przetwarzaniem danych osobowych i w sprawie swobodnego przepływu takich danych oraz uchylenia dyrektywy 95/46/WE (dalej: „RODO") informujemy

1. Administratorem Twoich danych osobowych podanych w formularzu jest DEDRA-EXIM sp. z o.o. z siedzibą w Pruszkowie , ul. 3 Maja 8, 05-800 Pruszków (dalej: „Administrator").
2. Twoje dane będą przetwarzane wyłącznie w celu przeprowadzenia procedury gwarancyjnej urządzenia zgodnie art. 6 ust. 1 lit. b ogólnego rozporządzenie o ochronie danych (dalej: „RODO") Podanie danych jest dobrowolne, ale konieczne do przeprowadzenia procedury gwarancyjnej.
3. Twoje dane będą przetwarzane przez okres rozpatrywania przeprowadzenia procedury gwarancyjnej oraz w celach archiwizacyjnych w razie konieczności obrony przed ewentualnymi roszczeniami wobec Administratora nie dłużej niż do momentu ich przedawnienia.
4. Twoje dane mogą być ujawniane wyłącznie podmiotom przetwarzającym dane na rzecz administratora na podstawie pisemnej umowy powierzenia przetwarzania danych osobowych świadczącym m.in. usługi serwisu technicznego, hostingu lub obsługi strony internetowej, obsługi IT, firmie kurierskiej. Dostawcy Administratora zobowiązani są do zapewnienia zabezpieczenia danych i spełnienia wymogów obowiązującego prawa związanego z ochroną danych osobowych i nie mogą wykorzystywać powierzonych danych osobowych do innych celów niż te, które są określone w umowie z Administratorem.
5. Twoje dane nie będą przetwarzane w sposób zautomatyzowany w tym również w formie profilowania oraz nie będą przekazywane do państwa trzeciego/organizacji międzynarodowej.
6. Posiadasz prawo dostępu do treści swoich danych oraz prawo ich sprostowania, usunięcia, ograniczenia przetwarzania, prawo do przenoszenia danych, prawo wniesienia sprzeciwu, w dowolnym momencie.
7. We wszelkich sprawach związanych z przetwarzaniem Twoich danych osobowych przez Administratora możesz skontaktować się pod adresem e-mail: daneosobowe@dedra.pl;
8. Masz prawo wniesienia skargi do wniesienia skargi do organu właściwego do spraw ochrony danych osobowych;

CZ Obsah

1. Fotografie a výkresy
2. Popis zařízení
3. Účel zařízení
4. Omezení použití
5. Technické údaje
6. Příprava na práci
7. Zapnutí a používání zařízení
8. Průběžná údržba
9. Nezávislé odstraňování závad
10. Náhradní díly a příslušenství

11. Ukončení jednotky, závěrečné poznámky
12. Informace pro uživatele o likvidaci elektrických a elektronických zařízení
13. Záruční list

Obecné bezpečnostní podmínky jsou součástí samostatné brožury.
ES prohlášení o shodě je přiloženo k zařízení jako samostatný dokument. V případě, že ES prohlášení o shodě chybí, obraťte se na servis společnosti Dedra-Exim Sp. z o.o.

Překlad původních pokynů

⚠ POZOR **Při práci se spotřebičem je vhodné vždy dodržovat základní pravidla bezpečnosti práce, aby nedošlo k požáru, úrazu elektrickým proudem nebo mechanickému zranění.**

Před použitím přístroje si přečtěte obsah návodu k obsluze. Návod k obsluze, bezpečnostní pokyny k obsluze a prohlášení o shodě si uschovejte. Přísné dodržování pokynů a doporučení uvedených v návodu k obsluze prodlouží životnost spotřebiče.

⚠ POZOR **Při práci je nutné dodržovat pokyny uvedené v bezpečnostní příručce.**

Pokud přístroj předáváte další osobě, předejte jí také návod k obsluze, pokyny k bezpečnosti práce a prohlášení o shodě. Společnost Dedra-Exim nenese odpovědnost za nehody způsobené nedodržením bezpečnostních pokynů pro práci. Pečlivě si přečtěte všechny bezpečnostní pokyny a návod k obsluze. Nedodržení výstrah a pokynů může mít za následek úraz elektrickým proudem, požár a/nebo vážné zranění.

2. Popis zařízení

Obr. 1. sešívací hlava, 2. indikátor kontroly nabití baterie, 3. rukojeť, 4. zásuvka nabíjecího konektoru, 5. spoušť, 6. tlačítko pro uvolnění zásobníku, 7. okénko indikátoru naplnění, 8. konektor nabíječky, 9. sponky, 10. hřebíky, 11. zásobníky, 12. vypínač.

3. Účel zařízení

Sešívačka je určena k zatloukání hřebíků a sponek. Používá se pro měkké materiály (např. borové dřevo, smrkové dřevo, OSB desky atd.) Sešívačku lze použít při dokončovacích pracích. Dobíjecí zdroj umožňuje vysokou mobilitu přístroje a jeho použití v místech, kde není k dispozici elektrická síť.
Přístroj je přípustné používat při renovačních a stavebních pracích, v opravárenských dílnách, při amatérské práci, při dodržení podmínek použití a přípustných pracovních podmínek uvedených v návodu k obsluze.

4. Omezení použití

Nepoužívejte sponkovačku k zatloukání sponek a hřebíků do tvrdých materiálů (tvrdé dřevo, laminát apod.).
Neoprávněné změny mechanické a elektrické konstrukce, jakékoliv úpravy a údržba, které nejsou popsány v návodu k obsluze, budou považovány za nezákonné a budou mít za následek okamžitou ztrátu záručních práv. Jakékoli neoprávněné změny mechanické a elektrické konstrukce, úpravy jakéhokoli druhu a operace nepopsané v návodu k obsluze budou považovány za nezákonné a povedou k okamžité ztrátě záručních práv a neplatnosti prohlášení o shodě.

Přípustné pracovní podmínky:

Používejte pouze v interiéru. Teplotní rozsah nabíjení baterie 10 - 30 °C.
Nevystavujte teplotám nad 40 °C.

5. Technické údaje

Typ stroje	Akumulátorová hřebíkovačka/sešívačka
Model	11Z010
Provozní napětí [V]	3,7 d.c.
Kapacita baterie [Ah]	1,5
Baterie	Lithium-iontové
Výkon [zdvihy/min]	30
Pracovní tipy	Sponky 4-10 mm, hřebíky 10 mm
Úroveň vibrací a_h [m/s]^2	11,211
Nejistota měření kd [m/s]^2	1,5
Emise hluku:	
Úroveň L_{pA} [dB(A)]	80,92
Úroveň L_{wA} [dB(A)]	91,92
Nejistota K_{pA} , K_{wA} [dB(A)].	3

Informace o vibracích a hluku.
Kombinovaná hodnota vibrací a_h a nejistota měření byly stanoveny podle normy EN 60745-2-16 a jsou uvedeny výše v tabulce.
Emise hluku byly stanoveny podle normy EN 60745-2-16, hodnoty jsou uvedeny výše v tabulce.

⚠ POZOR **Hluk může způsobit poškození sluchu, při práci vždy používejte ochranu sluchu!**

Deklarovaná hodnota vibrací byla změřena podle standardní zkušební metody a lze ji použít k porovnání jednoho zařízení s jiným. Uvedenou úroveň vibrací lze také použít pro předběžné posouzení expozice vibracím.
Úroveň vibrací při skutečném používání elektrického nářadí se může lišit od deklarovaných hodnot v závislosti na použití pracovního nářadí, zejména na typu obrobku, a na potřebě určit opatření na ochranu obsluhy. Aby bylo možné přesně odhadnout expozice za skutečných podmínek používání, je třeba vzít v úvahu všechny části pracovního cyklu, včetně období, kdy je stroj vypnutý nebo kdy je zapnutý, ale nepoužívá se k práci.

6. Příprava na práci

⚠ POZOR **Všechny operace provádějte s přístrojem odpojeným od zdroje napájení.**

Nabíjení zařízení

Sešívačka je vybavena dobíjecí baterií. Se zařízením je dodáván kabel USB. Chcete-li baterii nabít, připojte kabel k nabíjecí zásuvce (obr. A, 4) a pomocí nabíječky např. pro telefon nebo zásuvky USB 5 V (např. v počítači) připojte kabel k napájení.
Během nabíjení se indikátor nabití baterie (obr. A, 2) rozsvítí červeně. Plně nabitý akumulátor bude indikován zeleným světlem. Po nabití baterie odpojte nabíječku od zdroje napájení a kabel USB od zařízení.
Translated with www.DeepL.com/Translator (free version).
První nabití baterie trvá přibližně 1-2 hodiny.
Pokud zařízení nebudete delší dobu používat, nenabíjejte baterii až do konce.

Zavedení sponky

⚠ POZOR **Držte ruce dál od spouště a dbejte zvýšené opatrnosti, aby nedošlo k náhodnému stisknutí spouště.**

Držte přístroj vzhůru nohama a dbejte na to, abyste se rukama nepřibližovali ke spoušti.
Stiskněte obě strany uvolňovacího tlačítka zásobníku (obr. B, 6) na konci zásobníku (obr. B, 11) a zcela jej vysuňte. Vložte sponky (obr. B, 9) do vodicího kanálu zásobníku a poté zásobník zavřete.
Nevkládejte hřebíky a svorky současně.

Zavádění nehtů

⚠ POZOR **Držte ruce dál od spouště a dbejte zvýšené opatrnosti, aby nedošlo k náhodnému stisknutí spouště.**

Držte přístroj vzhůru nohama a dbejte na to, abyste se rukama nepřibližovali ke spoušti.
Stiskněte obě strany uvolňovacího tlačítka zásobníku (obr. B, 6) na konci zásobníku (obr. B, 11) a zatlačte jej až dolů. Vložte hřebíky (obr. C, 10) do boční lišty kanálu zásobníku a věnujte pozornost značce hřebíků na krytu zásobníku. Zavřete zásobník.

7. Zapnutí a používání zařízení

⚠ POZOR **Sešívačka má vypínač s bezpečnostním mechanismem, který zabraňuje náhodnému spuštění.**
Přístroj nezapojí sponky a hřebíky, pokud není současně stisknuta sešívací hlava a tlačítko spínače.

Držte zařízení v požadované poloze a pevně jej stiskněte tak, aby byla hlavice (obr. D, 1) stisknutá. Zařízení je nyní aktivní. Stiskněte vypínač (obr. A, 12) do polohy "I" (zapnuto).
Sešívací hlava (1) je nyní stisknutá, stiskněte spouštěcí tlačítko (obr. D, 5), abyste zatloukli sponku nebo hřebík. Po zapíchnutí sponky nebo hřebíku do materiálu uvolněte spoušť (obr. D, 5). Zvedněte zařízení nad povrch materiálu uvolněte hlavu sponkovačky (1).
Pomocí měrky pro naplnění zásobníku (obr. A, 7) lze kontrolovat množství sponek/hřebíků a podle potřeby zásobník doplňovat.
Po skončení práce přístroj vždy vypněte tlačítkem napájení (obr. A, 12).

8. Průběžná údržba

⚠ POZOR **Veškeré servisní práce, jako je výměna zásobníku, odstranění zablokovaného hřebíku/sponky, je nutné provádět s odpojeným akumulátorem.**

Přístroj uchovávejte mimo dosah dětí, pokud možno v původním obalu.
Pokud přístroj nebudete delší dobu používat, nabíjejte baterii jednou za měsíc po dobu přibližně 30-45 minut, abyste udrželi její životnost.

9. Nezávislé odstraňování závad

⚠ POZOR **Než se pokusíte sami odstranit závadu, odpojte přístroj od napájení a ujistěte se, že není v provozu.**

PROBLÉM	PŘÍČINA	ŘEŠENÍ
Sešívačka nefunguje	Vadný spínač	Proveďte servis jednotky
	Vybitá baterie	Nabíjení baterie
Sešívačka pracuje s obtížemi	Vybitá baterie	Nabíjení baterie
Sponky z hlavy nevylétávají	Prázdný zásobník	Doplňte zásobník (sponkami nebo hřebíky).

10. Náhradní díly a příslušenství

Náhradní díly a příslušenství nejsou součástí jednotky, lze je dokoupit.
Pro nákup náhradních dílů a příslušenství se obraťte na servis společnosti Dedra-Exim. Kontaktní údaje naleznete na straně 1 příručky. Při objednávání náhradních dílů uvádějte číslo DÍLU na výrobním štítku a číslo dílu z montážního výkresu. Během záruční doby se opravy provádějí podle pravidel uvedených v záručním listu. Reklamovaný výrobek předejte k opravě v místě nákupu (prodejce je povinen reklamovaný výrobek převzít) nebo jej zašlete na adresu centrálního servisu DEDRA - EXIM. K reklamaci laskavě přiložte záruční list vystavený dovozcem. Bez tohoto dokladu bude oprava považována za pozáruční. Po uplynutí záruční doby provádí opravy Centrální servis. Vadný výrobek je třeba zaslat do servisu (náklady na dopravu hradí uživatel).

11. Dokončení vybavení

Sada: 1. Sešívačka 11Z010 - 1 kus, Kabel USB - 1 ks. Sponky - 400 ks, hřebíky - 100 ks.

12. Informace pro uživatele o likvidaci odpadních elektrických a elektronických zařízení (platí pro domácí uživatele)



Symbol uvedený na výrobcích nebo v průvodní dokumentaci označuje, že vadné elektrické nebo elektronické zařízení nesmí být likvidováno společně s domovním odpadem. Pokud potřebujete zlikvidovat, znovu použít nebo využít součástky, je správné je odnést na specializované sběrné místo,

kde je přijmou zdarma. Informace o umístění sběrných míst pro použitá zařízení poskytují místní orgány, např. na svých internetových stránkách.
Správnou likvidáciou zariadenia je možné šetriť cenné zdroje a zabrániť negatívnym vplyvom na zdravie a životné prostredie v dôsledku možnej prítomnosti nebezpečných látok, zmesí a komponentov v zariadení.
Za nesprávnou likvidaci odpadu hrozí sankce podle příslušných místních předpisů.
Uživatelé v zemích EU: Pokud potřebujete zlikvidovat elektrické nebo elektronické zařízení, obraťte se na nejbližší prodejní místo nebo na svého dodavatele, který vám poskytne další informace.
Likvidace v zemích mimo Evropskou unii: Tento symbol se vztahuje pouze na země Evropské unie. Pokud si přejete tento výrobek zlikvidovat, obraťte se na místní úřady nebo prodejce, aby vám sdělil správný způsob likvidace.



V souladu se směrnicí 2006/66/ES o bateriích a akumulátorech a odpadních bateriích a akumulátorech je třeba vadné nebo použité baterie/akumulátory sbírat odděleně a odevzdat k ekologické recyklaci.

CZ Záruční list

pro

……

Katalogové číslo: …… Sériové číslo:.....

(dále jen v**ýrobek**)

Datum zakoupení výrobku: .....

Razítko prodávajícího……

Datum a podpis prodávajícího: .....

Prohlášení uživatele:

PotwiPotvrzuji, že jsem byl seznámen se záručními podmínkami a důsledky nedodržování pokynů uvedených v návodu k obsluze a záručním listu. Se záručními podmínkami souhlasím, což potvrzuji vlastnoručním podpisem:

....

datum a místo podpis uživatele

I. Odpovědnost za výrobek

1. Ručitel – DEDRA EXIM Sp. z o.o. se sídlem v Pruszkowie, adresa: ul. 3 Maja 8, 05-800 Pruszków, KRS 0000062517, Obvodní soud pro hl. město Varšavu ve Varšavě, XIV. Hospodářský odbor Celostátního soudního rejstříku, DIČ 527-020-49-33, Základní kapitál: 100 980.00 zl.
2. Podle podmínek stanovených v tomto záručním listu ručitel poskytuje záruku na výrobek, pocházející z distribuce ručitele.
3. Záruční odpovědnost za vady se týká pouze vad vzniklých z příčin tkvících ve výrobku v okamžiku jeho vydání uživateli.
4. Uživatel má nárok na bezplatnou záruční opravu výrobku, pokud vada byla zjištěná v záruční době. Provedení opravy výrobku (způsob opravy) závisí na rozhodnutí ručitele. Pokud ručitel nemůže provést opravu, vyhrazuje si právo na výměnu vadné součásti nebo celého výrobku za bezvadný, snížení ceny výrobku nebo odstoupení od smlouvy.
5. Vůči uživateli, který není spotřebitelem ve smyslu zákona ze dne 23. dubna 1964 občanský zákoník, je odpovědnost Ručitele za škody vyplývající z této záruky a/nebo v souvislosti s jejím uzavřením a plněním, bez ohledu na právní titul, omezena maximálně do výše hodnoty vadného výrobku.

II. Záruční doba

Součásti výrobku, na které se vztahuje záruka	Doba trvání záruční ochrany
11Z010	36 měsíců, počítáno od data nákupu výrobku uvedeného v tomto záručním listu

III. Podmínky uplatňování záruky

1. Przedstawienie przez Użytkownika wypełnionej karty gwarancyjnej Produktu 1. Předložení vyplněného záručního listu pro výrobek a doložení okolností nákupu výrobku, např. předložením paragonu, faktury atd. Pro správné vyřízení reklamace se doporučuje, abyste společně s výrobkem předali všechny součásti stanovené v kapitole „Kompletace“ výrobku uvedené v návodu k obsluze.
2. Dodržování pokynů uvedených v návodu k obsluze a záručním listu.
3. Záruka platí pouze na území Polska a EU.
4. Záruka se nevztahuje na vady výrobku vzniklé zejména v následku:
a. Nedodržování podmínek stanovených v návodu k obsluze, zejména v rozsahu správného provozování, údržby a čištění;
b. Používání čisticích nebo ošetřovacích prostředků v rozporu s návodem k obsluze;
c. Nevhodného skladování a přepravování výrobku;
d. Svépomocných změn a/nebo úpravy výrobku, které nebyly dohodnuty s ručitelem;
e. Používání ve výrobku provozních materiálů v rozporu s návodem k obsluze.
5. Uživatel, který není spotřebitelem ve smyslu zákona ze dne 23. dubna 1964 občanský zákoník, ztratí záruku na výrobek, na kterém:
- odstranil, změnil nebo poškodil sériová čísla, označení údajů a výkonové štítky;
- ucpávky byly poškozeny uživatelem nebo nesly stopy manipulace uživatele.
6. Upozornění! Činnosti spojené s každodenní obsluhou výrobku, vyplývající mj. z návodu k obsluze, provádí uživatel ve vlastní režii a na své náklady.

IV. Postup při reklamaci

1. V případě zjištění nesprávného provozu výrobku se před nahlášením reklamace ujistěte, že jste provedli správně všechny činnosti podrobně popsané v návodu k obsluze.
2. Reklamaci nahlaste ihned, nejlépe do 7 dnů od data zjištění vady výrobku. Uživatel, který není spotřebitelem ve smyslu zákona ze dne 23. dubna 1964 občanský zákoník, ztratí nárok na uplatnění záruky v případě nenahlášení reklamace do 7 dnů.
3. Reklamaci můžete nahlásit mj. v místě zakoupení výrobku, v záručním servisu nebo písemně na adresu: DEDRA EXIM Sp. z o.o., ul. 3 Maja 8, 05-800 Pruszków.
4. Reklamaci můžete nahlásit prostřednictvím formuláře dostupného na stránkách www.dedra.pl. („Formulář pro nahlášení reklamace“).
5. Adresy záručních servisů v jednotlivých státech jsou dostupné na stránkách www.dedra.pl. Pokud v daném státě není uveden servis, reklamační formulář zašlete na adresu: DEDRA EXIM Sp. z o.o., ul. 3 Maja 8, 05-800 Pruszków (Polska).
6. Z bezpečnostních důvodů je zakázáno používat vadný výrobek.
7. Upozornění!!! Používání vadného výrobku ohrožuje zdraví a život uživatele.
8. Povinnosti vyplývající ze záruky budou splněny do 14 pracovních dnů, počítáno ode dne doručení reklamovaného výrobku.
9. Vadný výrobek před odevzdáním do servisu vyčistěte. Reklamovaný výrobek důkladně zabezpečte proti poškození při přepravě (doporučuje se předat reklamovaný výrobek v originálním obalu).
10. Záruční doba se prodlužuje o dobu, během níž uživatel z důvodu vady výrobku, na kterou se vztahuje záruka, nemohl výrobek používat.
Záruka nevylučuje, neomezuje ani nepozastavuje nároky uživatele vyplývající z ručení za vady prodané věci.
V souladu s čl. 13 odst. 1 a 2 nařízení Evropského parlamentu a Rady (EU) 2016/679 ze dne 27. dubna 2016 o ochraně fyzických osob v souvislosti se zpracováním osobních údajů a o volném pohybu těchto údajů a o zrušení směrnice 95/46/ES Vás informujeme, že:

1. Správcem vašich osobních údajů uvedených ve formuláři je DEDRA-EXIM sp. z o.o. se sídlem v Pruszkowie, ul. 3 Maja 8, 05-800 Pruszków (dále jen: „Správce“).
2. Vaše údaje budou zpracovávány pouze pro účely provedení reklamačního řízení zařízení podle čl. 6 odst. 1 písm. b) obecného nařízení o ochraně osobních údajů (dále jen: „GDPR“) Poskytnutí údajů je dobrovolné, ale nezbytné k provedení reklamačního řízení.
3. Vaše údaje budou zpracovávány po dobu posouzení provedení reklamačního řízení a pro účely archivace v případě potřeby obrany proti eventuálním nárokům vůči Správci, nejdéle však do okamžiku jejich promlčení.
4. Vaše údaje mohou být zpřístupněny pouze subjektům, které zpracovávají údaje pro Správce na základě písemné smlouvy o pověření zpracováním osobních údajů, poskytujícím mj. technický servis, hosting nebo údržbu webových stránek, IT servis, kurýrní služby. Dodavatelé Správce jsou povinni zajistit ochranu údajů a splnit požadavky platného zákona souvisejícího s ochranou osobních údajů a nesmí využívat svěřené osobní údaje pro jiné účely než ty, které jsou uvedeny ve smlouvě se Správcem.
5. Vaše údaje nebudou zpracovávány automatizovaným způsobem, včetně profilování, a nebudou předávány do třetí země / mezinárodní organizaci.
6. Máte právo na přístup ke svým údajům a právo na jejich opravu, výmaz, omezení zpracování, právo na přenositelnost údajů, právo kdykoli vznést námitku.
7. Ve všech záležitostech souvisejících se zpracováním vašich osobních údajů Správcem nás můžete kontaktovat na e-mailové adrese: daneosobowe@dedra.pl.
8. Máte právo podat stížnost u úřadu příslušného pro ochranu osobních údajů.

SK Obsah

1. Fotografie a výkresy
2. Popis zariadenia
3. Účel zariadenia
4. Obmedzenie používania
5. Technické údaje
6. Príprava na prácu
7. Zapnutie a používanie zariadenia
8. Priebežná údržba
9. Nezávislé odstraňovanie nedostatkov
10. Náhradné diely a príslušenstvo
11. Ukončenie jednotky, záverečné poznámky
12. Informácie pre používateľov o likvidácii elektrických a elektronických zariadení
13. Záručný list

Všeobecné bezpečnostné podmienky sú uvedené v samostatnej brožúre.
ES vyhlásenie o zhode je priložené k zariadeniu ako samostatný dokument. V prípade chýbajúceho ES vyhlásenia o zhode kontaktujte servis spoločnosti Dedra-Exim Sp. z o.o.

Preklad pôvodných pokynov

⚠ POZOR **Pri práci so spotrebičom sa odporúča vždy dodržiavať základné pravidlá bezpečnosti práce, aby nedošlo k požiaru, úrazu elektrickým prúdom alebo mechanickému poraneniu.**

Pred použitím prístroja si prečítajte obsah návodu na obsluhu. Návod na obsluhu, bezpečnostné pokyny na obsluhu a vyhlásenie o zhode si uschovajte. Prísne dodržiavanie pokynov a odporúčaní uvedených v návode na obsluhu predĺži životnosť vášho spotrebiča.

⚠ POZOR **Pri práci je nevyhnutné dodržiavať pokyny uvedené v bezpečnostnej príručke.**

Ak prístroj odovzdáte inej osobe, odovzdajte jej aj návod na obsluhu, pokyny týkajúce sa bezpečnosti pri práci a vyhlásenie o zhode. Spoločnosť Dedra-Exim nezodpovedá za nehody spôsobené nedodržaním bezpečnostných pokynov pre prácu. Pozorne si prečítajte všetky bezpečnostné pokyny a návod na obsluhu. Nedodržanie upozornení a pokynov môže mať za následok úraz elektrickým prúdom, požiar a/alebo vážne zranenie.

2. Popis zariadenia

Obr. 1. sponkovacia hlava, 2. indikátor kontroly nabitia batérie, 3. rukoväť, 4. zásuvka nabíjacieho konektora, 5. spúšť, 6. tlačidlo uvoľnenia zásobníka, 7. okienko indikátora naplnenia, 8. konektor nabíjačky, 9. sponky, 10. klince, 11. zásobníky, 12. vypínač

3. Účel zariadenia

Sponkovačka je určená na zatĺkanie klincov a sponiek. Používa sa na mäkké materiály (napr. borovicové drevo, smrekové drevo, OSB dosky atď.) Sponkovačku možno použiť pri dokončovacích prácach. Dobíjací zdroj umožňuje vysokú mobilitu prístroja a jeho použitie v oblastiach, kde nie je k dispozícii elektrická sieť.
Prístroj je prípustné používať pri renovačných a stavebných prácach, v opravárenských dielňach, pri amatérskych prácach, pri dodržaní podmienok používania a prípustných prevádzkových podmienok uvedených v návode na obsluhu.

4. Obmedzenia používania

Zošívačku nepoužívajte na zatĺkanie sponiek a klincov do tvrdých materiálov (tvrdé drevo, lamináty atď.).
Neoprávnené zmeny mechanickej a elektrickej konštrukcie, akékoľvek úpravy, údržbové práce, ktoré nie sú opísané v návode na obsluhu, sa budú považovať za nezákonné a budú mať za následok okamžitú stratu záručných práv. Akékoľvek neoprávnené zmeny mechanickej a elektrickej konštrukcie, úpravy akéhokoľvek druhu a operácie, ktoré nie sú opísané v návode na obsluhu, sa budú považovať za nezákonné a budú viesť k okamžitej strate záručných práv a neplatnosti vyhlásenia o zhode.

Prípustné pracovné podmienky:

Používajte len v interiéri. Rozsah teploty nabíjania batérie 10 - 30 °C.
Nevystavujte teplotám nad 40 °C.

5. Technické údaje

Typ stroja	Akumulátorová klincovačka/sešívačka
Model	11Z010
Prevádzkové napätie [V]	3,7 d.c.
Kapacita batérie [Ah]	1,5
Batéria	Lítium-iónové
Výkon [zdvihy/min]	30
Pracovné tipy	Sponky 4-10 mm, klince 10 mm
Úroveň vibrácií a_h [m/s]^2	11,211
Neistota merania kd [m/s]^2	1,5
Emisie hluku:	
Úroveň L_{pA} [dB(A)]	80,92
Úroveň L_{wA} [dB(A)]	91,92
Neistota K_{pA} , K_{wA} [dB(A)]	3

Informácie o vibráciách a hluku.
Kombinovaná hodnota vibrácií a_h a neistota merania boli stanovené v súlade s normou EN 60745-2-16 a sú uvedené vyššie v tabuľke
Emisie hluku boli stanovené v súlade s normou EN 60745-2-16, hodnoty sú uvedené vyššie v tabuľke.

⚠ POZOR **Hluk môže spôsobiť poškodenie sluchu, pri práci vždy používajte ochranu sluchu!**

Deklarovaná hodnota vibrácií bola nameraná podľa štandardnej skúšobnej metódy a môže sa použiť na porovnanie jedného zariadenia s iným. Uvedená úroveň vibrácií sa môže použiť aj na predbežné posúdenie vystavenia vibráciám.
Úroveň vibrácií počas skutočného používania elektrického náradia sa môže líšiť od deklarovaných hodnôt v závislosti od používania pracovného náradia, najmä od typu obrobku, a od potreby určiť opatrenia na ochranu obsluhy. Na presný odhad expozície v skutočných podmienkach používania sa musia zohľadniť všetky časti pracovného cyklu vrátane období, keď je stroj vypnutý alebo keď je zapnutý, ale nepoužíva sa na prácu.

6. Príprava na prácu

⚠ POZOR **Všetky operácie by sa mali vykonávať s prístrojom odpojeným od zdroja napájania.**

Nabíjanie zariadenia

Zošívačka je vybavená dobíjacím akumulátorom. K zariadeniu sa dodáva USB kábel. Ak chcete batériu nabiť, pripojte kábel k nabíjacej zásuvke (obr. A, 4) a pomocou nabíjačky napr. pre telefón alebo 5 V USB zásuvky (napr. na počítači) pripojte kábel k zdroju napájania.
Počas nabíjania sa indikátor nabíjania batérie (obr. A, 2) rozsvieti na červeno. Plne nabitý akumulátor bude indikovaný zeleným svetlom. Po nabití batérie odpojte nabíjačku od zdroja napájania a kábel USB od zariadenia.
Prvé nabitie batérie trvá približne 1-2 hodiny.
Ak zariadenie nebudete dlhší čas používať, nenabíjajte batériu až do konca.

Vloženie sponky

⚠ POZOR **Ruky držte ďalej od spúšte a dbajte na zvýšenú opatrnosť, aby ste náhodne nestlačili spúšť.**

Držte zariadenie hore nohami a dbajte na to, aby ste mali ruky mimo spúšte.
Stlačte obe strany uvoľňovacieho tlačidla zásobníka (obr. B, 6) na konci zásobníka (obr. B, 11) a úplne ho vysuňte. Vložte sponky (obr. B, 9) do vodiaceho kanála zásobníka a potom zásobník zatvorte.
Nezasúvajte klince a svorky súčasne.

Zavádzanie nechtov

⚠ POZOR **Ruky držte ďalej od spúšte a dbajte na zvýšenú opatrnosť, aby ste náhodne nestlačili spúšť.**

Držte zariadenie hore nohami a dbajte na to, aby ste mali ruky mimo spúšte.
Stlačte obe strany uvoľňovacieho tlačidla zásobníka (obr. B, 6) na konci zásobníka (obr. B, 11) a zatlačte ho úplne nadol. Umiestnite klince (obr. C, 10) do bočnej lišty kanála zásobníka, pričom dávajte pozor na značku klincov na kryte zásobníka. Zatvorte zásobník.

7. Zapnutie a používanie zariadenia

⚠ POZOR **Zošívačka má vypínač s bezpečnostným mechanizmom, ktorý zabraňuje náhodnej aktivácii.**
Prístroj nezapichne sponky a klince, ak nie je súčasne stlačená hlava zošívačky a tlačidlo spínača.

Držte prístroj v požadovanej polohe a pevne ho stlačte tak, aby sa stlačila hlava (obr. D, 1). Zariadenie je teraz aktívne. Stlačte vypínač napájania (obr. A, 12) do polohy "ON".
Hlava sponkovačky (1) je teraz stlačená, stlačte tlačidlo spúšte (obr. D, 5), aby ste zatlačili sponku alebo klinec. Po zatlčení sponky alebo klinca do materiálu uvoľnite spúšť (obr. D, 5). Zdvihnite zariadenie nad povrch materiálu uvoľnite hlavu sponkovačky (1).
Pomocou meradla na plnenie zásobníka (obr. A, 7) môžete sledovať množstvo sponiek/ihličiek a podľa potreby zásobník doplniť.
Po skončení práce zariadenie vždy vypnite pomocou tlačidla napájania (obr. A, 12).

8. Priebežná údržba

⚠ POZOR **Všetky servisné práce, ako je výmena zásobníka, odstránenie zablokovaného klinca/sponky, sa musia vykonávať s odpojeným akumulátorom.**

Prístroj uchovávajte mimo dosahu detí, pokiaľ možno v pôvodnom obale.
Ak sa zariadenie nebude dlhší čas používať, raz za mesiac nabíjajte batériu približne 30-45 minút, aby ste zachovali jej životnosť.

9. Nezávislé odstraňovanie nedostatkov

⚠ POZOR **Predtým, ako sa pokúsite sami odstrániť poruchu, odpojte zariadenie od napájania a uistite sa, že nie je v prevádzke.**

PROBLÉM	PRÍČINA	RIEŠENIE
Nefungujúca zošívačka	Chybný spínač	Dajte zariadenie do servisu
	Vybitá batéria	Nabíjanie batérie
Zošívačka pracuje s ťažkosťami	Vybitá batéria	Nabíjanie batérie
Sponky nevyletia z hlavy	Prázdny zásobník	Doplňte časopis (sponkami alebo klincami)

10. Náhradné diely a príslušenstvo

Náhradné diely a príslušenstvo nie sú kompletné, je možné ich dokúpiť.
Ak chcete zakúpiť náhradné diely a príslušenstvo, obráťte sa na servis spoločnosti Dedra-Exim. Kontaktné údaje nájdete na strane 1 príručky. Pri objednávaní náhradných dielov uveďte číslo ČASTI na výrobnom štítku a číslo dielu z montážneho výkresu. Počas záručnej doby sa opravy vykonávajú podľa pravidiel uvedených v záručnom liste. Reklamovaný výrobok odovzdajte na opravu v mieste nákupu (predajca je povinný reklamovaný výrobok prevziať) alebo ho zašlite na adresu centrálneho servisu DEDRA - EXIM. K reklamácii láskavo priložte záručný list vystavený dovozcom. Bez tohto dokladu bude oprava považovaná za pozáručnú. Po uplynutí záručnej doby vykonáva opravy centrálny servis. Poškodený výrobok je potrebné zaslať do servisu (náklady na dopravu hradí používateľ).

11. Dokončenie zariadenia

Sada: 1. zošívačka 11Z010 - 1 kus, Kábel USB - 1 ks.

12. Informácie pre používateľov o likvidácii odpadu z elektrických a elektronických zariadení (platí pre domácich používateľov)



Symbol uvedený na výrobkoch alebo v sprievodnej dokumentácii označuje, že chybné elektrické alebo elektronické zariadenia sa nesmú likvidovať spolu s domovým odpadom. Ak potrebujete zlikvidovať, opätovne použiť alebo zhodnotiť komponenty, správne je odovzdať ich na špecializovanom zbernom mieste, kde ich prijmú bezplatne. Informácie o umiestnení zberných miest pre použité zariadenia poskytujú miestne orgány, napr. na svojich webových stránkach.
Správnou likvidáciou zariadenia je možné šetriť cenné zdroje a zabrániť negatívnym vplyvom na zdravie a životné prostredie v dôsledku možnej prítomnosti nebezpečných látok, zmesí a komponentov v zariadení.
Za nesprávnu likvidáciu odpadu hrozia sankcie podľa príslušných miestnych predpisov.
Používatelia v krajinách EÚ: Ak potrebujete zlikvidovať elektrické alebo elektronické zariadenie, obráťte sa na najbližšie predajné miesto alebo na svojho dodávateľa, ktorý vám poskytne ďalšie informácie.
Likvidácia v krajinách mimo Európskej únie: Tento symbol sa vzťahuje len na krajiny Európskej únie. Ak chcete tento výrobok zlikvidovať, obráťte sa na miestne úrady alebo predajcu, ktorý vám poskytne informácie o správnom spôsobe likvidácie.



V súlade so smernicou 2006/66/ES o batériách a akumulátoroch a použitých batériách a akumulátoroch sa poškodené alebo použité batérie/akumulátory musia zbierať oddelene a odovzdať na recykláciu, ktorá je z hľadiska životného prostredia vyhovujúca.

SK Záručný list

na

.....

Katalógové č :…… Číslo šarže: .....

(ďalej len Výrobok)

Dátum nákupu výrobku: .....

Pečiatka predajcu

Dátum a podpis predajcu: .....

Vyhlásenie Užívateľa:

Potvrdzujem, že som bol oboznámený so záručnými podmienkami, ako aj s následkami nedodržiavania pokynov a odporúčaní, ktoré sú uvedené v užívateľskej príručke a v záručnom liste. Záručné podmienky sú mi známe, čo potvrdzujem vlastnoručným podpisom:

....

dátum a miesto podpis Užívateľa

I. Zodpovednosť za Výrobok

1. Ručiteľ - spoločnosť „DEDRA EXIM sp. z o.o." sídliaca v meste: Pruszków, na adrese: ul. 3 Maja 8, 05-800 Pruszków, Poľsko, zapísaná do obchodného registra pod číslom KRS 0000062517 vedenom oblastným súdom pre hlavné mesto Varšava vo Varšave, 14. ekonomické oddelenie Štátneho súdneho registra, IČ DPH: PL 5270204933, základné imanie: 100 980,00 PLN.
2. Podľa podmienok stanovených týmto záručným listom Ručiteľ udeľuje záruku na Výrobok, pochádzajúci z distribúcie Ručiteľa.
3. Zodpovednosť na základe záruky sa vzťahuje iba na chyby, ktoré vznikli následkom príčin nachádzajúcich sa vo Výrobku v momente jeho vydania Užívateľovi.
4. Na základe záruky Užívateľ získava právo na bezplatnú opravu výrobku, ak sa chyba objaví počas trvania záručnej lehoty. Spôsob opravy Výrobku (metóda vykonania opravy) závisí od rozhodnutia Ručiteľa. V prípade, ak Ručiteľ uzná, že Výrobok sa nedá opraviť, Ručiteľ si vyhradzuje právo vymeniť chybný prvok alebo celý Výrobok na výrobok bez chýb, právo na zníženie ceny Výrobku alebo právo na odstúpenie od dohody.
5. Voči Užívateľovi, ktorý nie je konzumentom v zmysle zákona z 23. apríla 1964 Občiansky zákonník, zodpovednosť Ručiteľa za škody vyplývajúce z tejto záruky a/alebo ktoré súvisia s jej uzatvorením a realizáciou, bez ohľadu na právny základ, je obmedzená maximálne do výšky hodnoty chybného Výrobku.

II. Záručná lehota

Prvky Výrobku na ktoré sa vzťahuje záruka	Trvanie záručnej ochrany
11Z010	36 mesiacov od dňa nákupu Výrobku, ktorý je uvedený v tomto záručnom liste

III. Podmienky využitia záruky

1. Užívateľ je povinný predstaviť vyplnený Záručný list výrobku, ako aj náležitý doklad o nákupe Výrobku, napr. predstavením pokladničného bloku, faktúry ap. Aby reklamačný proces prebiehal efektívne odporúčame, aby Užívateľ spolu s reklamovaným výrobkom doručil všetky prvky vymenované v kapitole užívateľskej príručky výrobku „Diely a časti".
2. Užívateľ je povinný dodržiavať pokyny a odporúčania uvedené v užívateľskej príručke a v záručnom liste.
3.Záruka platí iba na území Poľskej republiky a členských štátov EÚ.
4. Záruka sa nevzťahuje na chyby, ktoré vznikli (predovšetkým) následkom:
a. Nedodržania podmienok určených v užívateľskej príručke, predovšetkým podmienok správneho používania, prevádzky, údržby a čistenia
b. Použitia na čistenie alebo na údržbu nevhodných prípravkov, nezhodne s užívateľskou príručkou;
c. Nevhodného uchovávania a prepravy výrobku;
d. Vykonania neautorizovaných zmien a/alebo iných zásahov do výrobku, na ktoré výrobca nevyjadril súhlas;
e. Použitím vo výrobku/s výrobkom nevhodných prevádzkových materiálov, nezhodne s užívateľskou príručkou.
5. Užívateľ, ktorý nie je konzumentom v zmysle zákona z 23. apríla 1964 Občiansky zákonník, stráca záručné práva na výrobok, v ktorom:
- sériové čísla, označenia dátumov a výrobné štítky boli odstránené, zmenené alebo poškodené;
- boli poškodené plomby alebo sú na nich viditeľné stopy manipulácie.
6. Pozor! Činnosti súvisiace s každodennou obsluhou výrobku, vyplývajúce medzi iným z užívateľskej príručky, Užívateľ vykonáva vlastnými silami a na vlastné náklady.

IV. Reklamačná procedúra

1. V prípade, ak Užívateľ objaví, že Výrobok nefunguje správne, ešte pred zložením reklamácie je povinný uistiť sa, či boli náležite vykonané všetky stanovené činnosti, predovšetkým tie uvedené v užívateľskej príručke.
2. Reklamácia musí byť podaná bezodkladne, najlepšie v priebehu 7 dní od dňa, v ktorom sa prejavila (objavila) chyba Výrobku. Užívateľ, ktorý nie je konzumentom v zmysle zákona z 23. apríla 1964 Občiansky zákonník, stráca práva vyplývajúce z tejto záruky v prípade, ak reklamáciu nepodá v priebehu 7 dní od dňa, v ktorom sa prejavila (objavila) chyba Výrobku.
3. Reklamáciu môžete podať medzi inými na mieste, v ktorom ste výrobok kúpili, v záručnom servise alebo poštou na adresu: DEDRA EXIM sp. z o.o., ul. 3 Maja 8, 05-800 Pruszków, Poľsko.
4. Užívateľ môže podať reklamáciu prostredníctvom formulára, ktorý je dostupný na webovej stránke www.dedra.pl. („Formulár podania reklamácie na základe udelenej záruky").
5. Adresy záručných servisov v jednotlivých štátoch sú zverejnené na webovej stránke www.dedra.pl. V prípade, ak v danom štáte sa nenachádza záručný servis, odporúčame reklamovaný výrobok doručiť na adresu: DEDRA EXIM sp. z o.o. ul. 3 Maja 8, 05-800 Pruszków, Poľsko.
6. Vzhľadom na bezpečnosť Užívateľa, nefunkčný (chybný) výrobok sa v žiadnom prípade nesmie používať.
7. Pozor!!! Používanie nefunkčného (chybného) výrobku je nebezpečné pre zdravie a život Užívateľov.
8. Povinnosti vyplývajúce z udelenej záruke budú vyplnené v lehote 14 pracovných dní počítajúc od dňa doručenia reklamovaného Výrobku Užívateľom.
9. Pred zaslaním reklamácie odporúčame reklamovaný Výrobok náležite očistiť. Odporúčame reklamovaný Výrobok dôkladne zabezpečiť pre prípadným poškodeniami počas prepravy (reklamovaný Výrobok odporúčame doručiť v originálnom obale).
10. Záručná lehota sa predlžuje o čas, počas ktorého Užívateľ následkom chyby (nefunkčnosti) výrobku, na ktorú sa vzťahovala záruka, nemohol Výrobok používať. Záruka nevylučuje, neobmedzuje a ani nepozastavuje právo Užívateľa (kupujúceho) na základe príslušných predpisov o ručení za chyby predanej veci.

V súlade s článkom 13 ods. 1 a 2 nariadenia Európskeho parlamentu a Rady (EÚ) 2016/679 z 27. apríla 2016 o ochrane fyzických osôb pri spracúvaní osobných údajov a o voľnom pohybe takýchto údajov, ktorým sa zrušuje smernica 95/46/ES, vás informujeme

1. Správcom vašich osobných údajov, ktoré ste uviedli vo formulári, je spoločnosť „DEDRA-EXIM Sp. z o.o." so sídlom v meste Pruszków na adrese: ul. 3 Maja 8, 05-800 Pruszków, Poľsko (ďalej len: „Správca").
2. Vaše osobné údaje budú spracúvané výhradne s cieľom realizácie záručnej procedúry zariadenia, a to v súlade s článkom 6 ods. 1 písmeno b) všeobecného nariadenia o ochrane údajov (ďalej len: „GDPR"). Uvedenie osobných údajov je dobrovoľné, avšak nevyhnutné na realizáciu záručnej procedúry.
3. Vaše osobné údaje budú spracúvané počas posudzovania a realizácie záručnej procedúry, ako aj na archívne účely v prípade potreby obhajoby pred prípadnými nárokmi a požiadavkami voči Správcovi, avšak nie dlhšie až do momentu premlčania týchto nárokov a požiadaviek.
4. Vaše údaje môžu byť zverejnené výhradne len tým subjektom, ktoré spracúvajú tieto údaje v mene a pre Správcu, a to na základe písomnej dohody o zverení spracúvania osobných údajov, tzn. firmy, ktoré okrem iného poskytujú technický servis, hostingové služby alebo služby obsluhy webových stránok, IT obsluhy, ako aj kuriérskym firmám. Dodávatelia Správcu sú povinní zaručiť zabezpečenie údajov a splniť požiadavky platnej legislatívy ohľadne ochrany osobných údajov, a zverené osobnú údaje nesmú byť používané na iné účely než tie, ktoré stanovuje dohoda uzatvorená so Správcom.
5. Vaše údaje nebudú spracúvané automatickým spôsobom, vrátane rôznych foriem profilovania, ani nebudú odovzdané do tretieho štátu/medzinárodnej organizácii.
6. Máte právo na prístup k vašim osobným údajom, ako aj právo na ich opravenie, doplnenie, odstránenie, obmedzenie spracúvania, prenesenie údajov, podanie námietky, a to v ľubovoľnej chvíli.
7. Vo všetkých záležitostiach, ktoré súvisia so spracúvaním vašich osobných údajov Správcom, môžete sa na Správcu obrátiť písomne na e-mailovú adresu: daneosobowe@dedra.pl.
8. Máte právo podať sťažnosť príslušnému dozornému orgánu, ktorý zodpovedá za dohľad nad ochranou osobných údajov;

LT Turinys

1. Nuotraukos ir brėžiniai
2. Įrenginio aprašymas
3. Prietaiso paskirtis
4. Naudojimo apribojimai
5. Techniniai duomenys
6. Pasiruošimas darbui
7. Prietaiso įjungimas ir naudojimas
8. Nuolatinė priežiūra
9. Savarankiškas defektų šalinimas
10. Atsarginės dalys ir priedai
11. Skyriaus užbaigimas, baigiamosios pastabos
12. Informacija naudotojams apie elektros ir elektroninės įrangos šalinimą
13. Garantinė kortelė

Bendrosios saugos sąlygos pateikiamos atskiroje brošiūroje.
EB atitikties deklaracija pridedama prie prietaiso kaip atskiras dokumentas. Jei trūksta EB atitikties deklaracijos, kreipkitės į "Dedra-Exim Sp. z o.o." tarnybą.

Originalių instrukcijų vertimas

⚠ DEMESIO **Dirbant su prietaisu, patartina visada laikytis pagrindinių darbo saugos taisyklių, kad būtų išvengta gaisro, elektros smūgio ar mechaninių sužalojimų.**

Prieš pradėdami naudoti įrenginį, perskaitykite naudojimo instrukcijos turinį. Išsaugokite naudojimo instrukciją, naudojimo saugos instrukciją ir atitikties deklaraciją. Griežtai laikydamiesi Eksploatavimo instrukcijoje pateiktų nurodymų ir rekomendacijų, prailginsite prietaiso eksploatavimo laiką.

⚠ DEMESIO **Dirbant būtina laikytis saugos vadove pateiktų nurodymų.**

Jei prietaisą perduodate kitam asmeniui, taip pat perduokite jam naudojimo instrukciją, darbo saugos instrukciją ir atitikties deklaraciją. Dedra-Exim neatsako už nelaimingus atsitikimus, įvykusius dėl darbo saugos instrukcijų nesilaikymo. Atidžiai perskaitykite visas saugos ir naudojimo instrukcijas. Nesilaikant įspėjimų ir instrukcijų, gali ištikti elektros smūgis, gaisras ir (arba) sunkus sužalojimas.

2. Įrenginio aprašymas

1 pav. 1 Sąvaržėlių galvutė, 2 Akumuliatoriaus įkrovos indikatorius, 3 Rankena, 4 Įkrovimo jungties lizdas, 5 Spragtukas, 6 Žurnalo išleidimo mygtukas, 7 Užpildymo indikatoriaus langelis, 8 Įkroviklio kištukinė jungtis, 9 Sąvaržėlės, 10 Vinys, 11 Žurnalas, 12 Maitinimo jungiklis

3. Prietaiso paskirtis

Segiklis skirtas vinims ir sąvaržoms įkalti. Naudokite minkštoms medžiagoms (pvz., pušies medienai, eglės medienai, OSB ir kt.). Dėl įkraunamo maitinimo šaltinio įrenginys yra labai mobilus ir gali būti naudojamas ten, kur nėra elektros tinklo.
Prietaisą leidžiama naudoti renovacijos ir statybos darbams, remonto dirbtuvėse, mėgėjiškoje veikloje, laikantis naudojimo instrukcijoje nurodytų naudojimo sąlygų ir leistinų eksploatavimo sąlygų.

4. Naudojimo apribojimai

Nenaudokite sąvaržėlių ir vinių į kietas medžiagas (kietą medieną, laminatą ir pan.).
Neteisėti mechaninės ir elektrinės konstrukcijos pakeitimai, bet kokie pakeitimai, techninės priežiūros darbai, neaprašyti naudojimo instrukcijoje, bus laikomi neteisėtais ir dėl to bus nedelsiant prarastos garantijos teisės. Bet kokie neleistini mechaninės ir elektrinės konstrukcijos pakeitimai, bet kokie modifikavimai ir eksploatavimo instrukcijoje neaprašytos priežiūros operacijos bus laikomi neteisėtais ir dėl to bus nedelsiant prarastos garantinės teisės bei panaikinta atitikties deklaracija.

Leistinos darbo sąlygos:

Naudokite tik patalpose. Akumuliatoriaus įkrovimo temperatūros diapazonas 10-30 °C. Nelaikykite aukštesnėje nei 40°C temperatūroje.

5. Techniniai duomenys

Mašinos tipas	Akumuliatorinis vinių pjovimo įrenginys / segiklis
Modelis	11Z010
Darbinė įtampa [V]	3,7 s.c.
Akumuliatoriaus talpa [Ah]	1,5
Akumuliatorius	Ličio jonų
Našumas [smūgiai/min]	30
Darbo patarimai	Sąvaržos 4-10 mm, vinys 10 mm
Vibracijos lygis a_h [m/s]^2	11,211
Matavimo neapibrėžtis kd [m/s]^2	1,5
Triukšmo skleidimas:	
L lygis L_{pA} [dB(A)]	80,92
L lygis L_{wA} [dB(A)]	91,92
Neapibrėžtumas K_{pA} , K_{wA} [dB(A)]	3

Informacija apie vibraciją ir triukšmą.
Bendra vibracijų vertė a_h ir matavimo neapibrėžtis buvo nustatyta pagal standartą EN 60745-2-16 ir pateikta pirmiau esančioje lentelėje.
Triukšmo emisija buvo nustatyta pagal standartą EN 60745-2-16, vertės pateiktos lentelėje.

DĖMESIO **Triukšmas gali pakenkti klausai, todėl dirbdami visada dėvėkite klausos apsaugos priemones!**

Deklaruojama vibracijos vertė buvo išmatuota pagal standartinį bandymo metodą ir gali būti naudojama vienai įrangai palyginti su kita. Nurodytą vibracijos lygį taip pat galima naudoti preliminariam vibracijos poveikio įvertinimui.
Vibracijos lygis faktiškai naudojant elektrinį įrankį gali skirtis nuo deklaruojamų verčių, priklausomai nuo darbo įrankių naudojimo, ypač nuo apdirbamo ruošinio tipo, ir poreikio nustatyti operatoriaus apsaugos priemones. Norint tiksliai įvertinti poveikį faktinėmis naudojimo sąlygomis, reikia atsižvelgti į visas darbo ciklo dalis, įskaitant laikotarpius, kai mašina išjungta arba kai ji įjungta, bet nenaudojama darbui.

6. Pasiruošimas darbui

DĖMESIO **Visas operacijas reikia atlikti atjungus įrenginį nuo maitinimo šaltinio.**

Prietaiso įkrovimas

Segiklis turi įkraunamą akumuliatorių. Kartu su prietaisu pateikiamas USB laidas. Norėdami įkrauti akumuliatorių, prijunkite kabelį prie įkrovimo lizdo (A pav., 4) ir, naudodami įkroviklį, pvz., telefono, arba 5 V USB lizdą (pvz., kompiuteryje), prijunkite kabelį prie maitinimo šaltinio.
Įkrovimo metu akumuliatoriaus įkrovimo indikatorius (A pav., 2) šviečia raudonai. Visiškai įkrautą akumuliatorių rodys žalia lemputė. Kai akumuliatorius bus įkrautas, atjunkite įkroviklį nuo maitinimo šaltinio ir USB kabelį nuo prietaiso.
Pirmą kartą akumuliatorius įkraunamas maždaug per 1-2 valandas.
Jei prietaisas nebus naudojamas ilgą laiką, neįkraukite akumuliatoriaus iki galo.

Sąvaržėlės įterpimas

DĖMESIO **Laikykite rankas atokiau nuo nuleistuko ir būkite itin atsargūs, kad netyčia nepaspaustumėte nuleistuko.**

Laikykite prietaisą apverstą žemyn ir stenkitės, kad rankos nebūtų ant gaiduko.
Paspauskite abi žurnalo atleidimo mygtuko (B pav., 6), esančio žurnalo gale (B pav., 11), puses ir iki galo jį išstumkite. Įdėkite sąvaržėles (B pav., 9) į žurnalo kanalo kreipiančiąją ir uždarykite žurnalą.
Vienu metu nedėkite vinių ir sąvaržų.

Vinių įkišimas

DĖMESIO **Laikykite rankas atokiau nuo nuleistuko ir būkite itin atsargūs, kad netyčia nepaspaustumėte nuleistuko.**

Laikykite prietaisą apverstą žemyn ir stenkitės, kad rankos nebūtų ant gaiduko.
Paspauskite abi žurnalo atleidimo mygtuko (B pav., 6), esančio žurnalo gale (B pav., 11), puses ir nuspauskite jį iki galo. Įdėkite vinis (C pav., 10) į žurnalo kanalo šoninį bėgelį, atkreipdami dėmesį į vinių žymeklį ant žurnalo dangtelio. Uždarykite žurnalą.

7. Prietaiso įjungimas ir naudojimas

DĖMESIO **Segiklis turi įjungimo ir išjungimo jungiklį su apsauginiu mechanizmu, kad būtų išvengta atsitiktinio įjungimo.**

Prietaisas neįsegs sąvaržėlių ir vinių, jei sąvaržėlių galvutė ir jungiklio mygtukas bus nuspausti ne vienu metu.

Laikykite prietaisą norimoje padėtyje ir stipriai paspauskite žemyn, kad galvutė (D pav., 1) būtų nuspausta. Dabar prietaisas yra aktyvus. Paspauskite maitinimo jungiklį (A pav., 12) į padėtį "I" (įjungta).
Dabar sąvaržėlės galvutė (1) yra nuspausta, paspauskite gaiduko mygtuką (D pav., 5), kad įkaltumėte sąvaržėlę arba vinį. Įstūmę sąvaržą ar vinį į medžiagą, atleiskite gaiduką (D pav., 5). Pakėlę prietaisą virš medžiagos paviršiaus atleiskite sąvaržėlės galvutę (1).
Naudodami matuoklį žurnalui užpildyti (A pav., 7), galite stebėti sąvaržėlių ir (arba) vinių kiekį ir, jei reikia, papildyti žurnalą.
Baigę darbą, visada išjunkite įrenginį maitinimo mygtuku (A pav., 12).

8. Nuolatinė priežiūra

DĖMESIO **Visus priežiūros darbus, pavyzdžiui, keičiant dėtuvę, šalinant užsikirtusius vinis ir (arba) sąvaržas, reikia atlikti atjungus akumuliatorių.**

Laikykite prietaisą vaikams nepasiekiamoje vietoje, jei įmanoma, originalioje pakuotėje.
Jei įrenginys nebus naudojamas ilgesnį laiką, kartą per mėnesį maždaug 30-45 minutes įkraukite akumuliatorių, kad jis veiktų ilgiau.

9. Savarankiškas defektų šalinimas

DĖMESIO **Prieš bandydami savarankiškai šalinti gedimus, atjunkite įrenginį nuo maitinimo šaltinio ir įsitikinkite, kad jis neveikia.**

PROBLEMA	PRIEŽASTIS	SPRENDIMAS
Neveikia segiklis	Sugedęs jungiklis	Atlikite įrenginio techninę priežiūrą
	Iškrautas akumuliatorius	Įkraukite akumuliatorių
Segiklis veikia sunkiai	Iškrautas akumuliatorius	Įkraukite akumuliatorių
Sąvaržėlės neišskrenda iš galvos	Tuščias žurnalas	papildykite žurnalą (sąvaržėlėmis arba vinimis)

10. Atsarginės dalys ir priedai

Atsarginės dalys ir priedai nėra įrenginio komplektacija, juos galima įsigyti.
Norėdami įsigyti atsarginių dalių ir priedų, kreipkitės į "Dedra-Exim" aptarnavimo tarnybą. Kontaktinę informaciją rasite vadovo 1 puslapyje. Užsakydami atsargines dalis, nurodykite pavadinimo plokštelėje esantį DALIES numerį ir surinkimo brėžinyje esantį dalies numerį. Garantiniu laikotarpiu remontas atliekamas pagal taisykles, nurodytas Garantinėje kortelėje. Pretenziją dėl gaminio remonto perduokite pirkimo vietoje (pardavėjas privalo priimti pretenziją dėl gaminio) arba atsiųskite ją į DEDRA - EXIM centrinę tarnybą. Maloniai prašome pridėti importuotojo išduotą garantijos kortelę. Be šio dokumento remontas bus laikomas pogarantiniu. Pasibaigus garantiniam laikotarpiui, remontą atlieka centrinė tarnyba. Sugedusį gaminį reikia siųsti į tarnybą (siuntimo išlaidas apmoka naudotojas).

11. įrangos komplektavimas

Rinkinys: 1. Segiklis 11Z010 - 1 vnt., USB laidas - 1 vnt. Sąvaržos - 400 vnt., vinys - 100 vnt.

12. Informacija naudotojams apie elektros ir elektroninės įrangos atliekų šalinimą (taikoma buitiniams naudotojams)

Ant gaminių arba pridedamuose dokumentuose nurodytas simbolis rodo, kad sugedusios elektros ar elektroninės įrangos negalima išmesti kartu su buitinėmis atliekomis. Jei norite atsikratyti, pakartotinai panaudoti ar utilizuoti komponentus, teisinga juos nuvežti į specializuotą surinkimo punktą, kur jie bus priimti nemokamai. Informaciją apie naudotos įrangos surinkimo vietas teikia vietos valdžios institucijos, pvz., savo interneto svetainėse.
Teisingas produkto utilizavimas padeda išsaugoti gamtos išteklius ir išvengti neigiamų padarinių žmonių sveikatai ir aplinkai, galinčių atsirasti dėl produkte esančių potencialiai pavojingų medžiagų, mišinių ir sudedamųjų dalių.
Už netinkamą atliekų šalinimą gresia baudos pagal atitinkamus vietos teisės aktus.
ES šalių naudotojai: Jei norite išmesti elektros ar elektroninę įrangą, kreipkitės į artimiausią prekybos vietą arba tiekėją, kuris jums suteiks daugiau informacijos.
šalinimas ne Europos Sąjungos šalyse: Šis simbolis taikomas tik Europos Sąjungos šalims. Jei norite išmesti šį gaminį, kreipkitės į vietos valdžios institucijas arba pardavėją dėl tinkamo šalinimo būdo.

Li-Ion

Pagal Direktyvą 2006/66/EB dėl baterijų ir akumuliatorių bei baterijų ir akumuliatorių atliekų, sugedusias arba panaudotas baterijas ir (arba) akumuliatorius reikia surinkti atskirai ir atiduoti perdirbti aplinkai nekenksmingu būdu.

LT Garantinis lapas

na

……

Katalogo Nr: …… Partijos numeris: .....

(toliau – Produktas)

Produkto pirkimo data: .....

Pardavėjo antspaudas

Pardavėjo parašas ir data: .....

Vartotojo pareiškimas:

Patvirtinu, kad buvau informuotas apie garantijos sąlygas ir taisyklių, išvardytų Naudojimo instrukcijoje ir Garantiniame lape, nepaisymo pasekmes. Šios garantijos sąlygos yra man žinomos, ką patvirtinu savo parašu:

....

data ir vieta vartotojo parašas

I. Atsakomybė už Produktą:

1. Garantijos suteikėjas – „DEDRA EXIM“ Sp. z o.o. su būstine adresu: ul. 3 Maja 8, 05-800 Pruškuvas, KRS 0000062517, Varšuvos apylinkės teismas, Valstybinio teismo registro XIV ūkinis skyrius, Mokesčiu mokėtojo kodas 527-020-49-33, Įstatinis kapitalas: 100 980,00 PLN.
2. Šiame garantiniame lape nurodytomis sąlygomis Garantijos suteikėjas suteikia garantiją Produktui iš Garantijos suteikėjo asortimento.
3. Garantijos pagrindu atsakomybė yra priimama tik už defektus, esančius Produkte jo išdavimo Vartotojui metu.
4. Garantijos pagrindu Vartotojas gauna teisę nemokamai suremontuoti Produktą, jei defektas buvo aptiktas garantijos galiojimo metu. Apie Produkto remonto būdą (remonto atlikimo metodą) sprendžia Garantijos suteikėjas. Jei Garantijos suteikėjas nusprėstų, kad remontas yra neįmanomas, Garantijos suteikėjas pasilieka sau teisę pakeisti elementą su defektu arba visą Produktą kitu, veikiančiu teisingai, sumažinti Produkto kainą arba anuliuotu sutartį.
5. Vartotojo, kuris pagal 1964 m. balandžio 23 d. Civilinį kodeksą nėra laikomas vartotoju, atveju Garantijos suteikėjo atsakomybė dėl kompensacijos, susijusi su šia garantija ir (arba) jos sudarymu ir vykdymu, nepriklausomai nuo formos, yra apribota iki maksimaliai Produkto su defektu vertės.

II. Garantijos laikotarpis

Produkto elementai, kuriems veikia garantija	Garantinės apsaugos trukmė
11Z010	36 mėnesiai, skaičiuojant nuo Produkto pirkimo datos, nurodytos šiame Garantiniame lape

III. Naudojimosi garantija sąlygos

1. Vartotojas privalo patiekti užpildytą Produkto Garantinį lapą ir Produkto pirkimą patvirtinantį dokumentą (pvz. kasos čekis, sąskaita-faktūra ir pan.). Tam, kad pretenzijos nagrinėjimo procesas vyktų sklandžiai, rekomenduojama, kad Vartotojas kartu su Produktu perduotų visus elementus, nurodytus „Komplektacijos sąraše“, esančiame Naudojimo instrukcijoje.
2. Vartotojas privalo laikytis Naudojimo instrukcijoje ir Garantiniame lape nurodytų rekomendacijų.
3. Garantija galioja tik Lenkijos Respublikos ir ES teritorijoje.
4. Garantija neapima Produkto defektų, atsiradusių dėl to, kad:
a. Vartotojas nesilaikė sąlygų, nurodytų Naudojimo instrukcijoje, ypač susijusių su teisingu naudojimu, priežiūra ir valymu;
b. Vartotojas naudojo priežiūros ar valymo priemones, neatitinkančias sąlygas nurodytas Naudojimo instrukcijoje;
c. Vartotojas netinkamai sandėliavo ir transportavo Produktą;
d. Vartotojas savarankiškai keitė ir (arba) modifikavo Produktą, negavęs Garantijos suteikėjo sutikimo;
e. Vartotojas naudojo Produkte eksploatacines medžiagas, neatitinkančias Naudojimo instrukcijos sąlygų
5. Vartotojas, kuris pagal 1964 m. balandžio 23 d. Civilinį kodeksą nėra laikomas vartotoju, praranda garantiją Produktui, jei:
- Vartotojas pašalino, pakeitė arba sugadino serijos numerius, datas ir informacines lenteles;
- Vartotojas pažeidė plombas arba ant jų matosi Vartotojo veiksmų pėdsakai.
6. Dėmesio! Veiksmus, susijusius su kasdieniu Produkto aptarnavimu, nurodytu pvz. Naudojimo instrukcijoje, Vartotojas atlieka pats ir savo sąskaita.

IV. Pretenzijos pateikimo procedūra:

1.Pastebėjus, kad Produktas veikia neteisingai, prieš pateikiant pretenziją, reikia įsitikinti, kad visi veiksmai, aprašyti Naudojimo instrukcijoje, buvo atlikti teisingai.
2. Pretenziją rekomenduojama pateikti nedelsiant, geriausiai per 7 dienas nuo Produkto defekto aptikimo. Vartotojas, kuris pagal 1964 m. balandžio 23 d. Civilinį kodeksą nėra laikomas vartotoju, praranda garantiją Produktui, jei nepateikia pretenzijos per 7 dienas.
3. Pretenziją galima pateikti pvz. Produkto pirkimo punkte, garantiniame servise arba raštu adresu: „DEDRA EXIM“ Sp. z o. o., ul. 3 Maja 8, 05-800 Pruškuvas.
4. Vartotojas gali pateikti pretenziją, pasinaudodamas blanku, kuris yra internetinėje svetainėje: www.dedra.pl (Pretenzijos garantiniame laikotarpyje pateikimo forma).
5. Garantinių servisų atskirose šalyse adresai yra nurodyti svetainėje: www.dedra.pl. Jei konkrečioje šalyje nebūtų garantinio serviso, pretenzijas dėl garantijos rekomenduojama siųsti adresu: „DEDRA EXIM“ Sp. z o. o., ul. 3 Maja 8, 05-800 Pruškuvas, Lenkija.
6. Mąjac Dėl Vartotojo saugumo draudžiama naudoti Produktą su defektais.
7. Dėmesio!!! Produkto su defektais naudojimas kelia pavojų Vartotojo sveikatai ir gyvybei.
8. Veiksmai, susiję su garantija, bus atlikti per 14 darbo dienų skaičiuojant nuo Produkto, dėl kurio yra pateikiama pretenzija, pristatymo dienos.
9. Prieš pristatant Produktą, dėl kurio yra pateikiama pretenzija, rekomenduojama jį nuvalyti. Produktą, dėl kurio yra pateikiama pretenzija, reikia kruopščiai supakuoti, kad jis būtų apsaugotas nuo pažeidimų transporto metu – rekomenduojama pristatyti produktą originalioje pakuotėje.
10. Garantijos laikotarpis yra pratęsiamas tiek, kiek Vartotojas negalėjo juo naudotis dėl garantijos apimto defekto.
Gwarancja Ši garantija neriboja, neišskiria bei nesustabdo Vartotojo teisių dėl parduotos prekės neatitikimo arba prekės defekto.
Vadovaudamiesi 2016 m. balandžio 27 d. Europos Parlamento ir Tarybos reglamento (ES) 2016/679 dėl fizinių asmenų apsaugos tvarkant asmens duomenis ir dėl laisvo tokių duomenų judėjimo ir kuriuo panaikinama Direktyva 95/46/EB 13 straipsnio 1 ir 2 dalimis, informuojame, kad

1. Formoje pateiktų jūsų asmens duomenų valdytojas yra DEDRA-EXIM sp. z o.o., kurios registruota buveinė yra Pruszkowe, 3 Maja g. 8, 05-800 Pruszkow (toliau: "Administratorius").
2. Jūsų duomenys bus tvarkomi tik siekiant atlikti prietaiso garantijos procedūrą pagal Bendrojo duomenų apsaugos reglamento 6 straipsnio 1 dalies b punktą (toliau: „BDAR“) Duomenys teikiami savanoriškai, tačiau jie būtini garantijos procedūrai
3. Jūsų duomenys bus tvarkomi garantijos procedūros vykdymo nagrinėjimo laikotarpiu ir archyvavimo tikslais, jei prireiktų apsiginti nuo galimų pretenzijų Administratoriui, bet ne ilgiau nei iki tol, kol joms įvyks senaties terminas.
4. Jūsų duomenys gali būti atskleisti tik tiems subjektams, kurie tvarko duomenis duomenų administratoriaus vardu pagal rašytinę asmens duomenų tvarkymo pavedimo sutartį, teikiančią: technines paslaugas, hosting'o ar interneto svetainės priežiūros paslaugas, IT paslaugas, kurjerių paslaugas. Administratoriaus tiekėjai privalo užtikrinti duomenų saugumą ir laikytis galiojančių teisės aktų reikalavimų, susijusių su asmens duomenų apsauga, ir negali naudoti patikėtų asmens duomenų kitais nei sutartyje su Administratoriumi nurodytais tikslais.
5. Jūsų duomenys nebus tvarkomi automatizuotomis priemonėmis, įskaitant profiliavimą, ir nebus perduodami trečiajai šaliai / tarptautinei organizacijai.
6. Bet kuriuo metu turite teisę susipažinti su savo duomenų turiniu ir teisę ištaisyti, ištrinti, apriboti duomenų tvarkymą, teisę į duomenų perkeliamumą, teisę prieštarauti bet kuriuo metu.
7. Visais klausimais, susijusiais su administratoriaus atliekamu jūsų asmens duomenų tvarkymu, galite kreiptis šiuo el. pašto adresu: daneosobowe@dedra.pl.;
8. Turite teisę pateikti skundą tinkamai duomenų apsaugos institucijai;

LV Saturs

1. Fotogrāfijas un zīmējumi
2. Ierīces apraksts
3. Ierīces mērķis
4. Lietošanas ierobežojumi
5. Tehniskie dati
6. Sagatavošanās darbam
7. Ierīces ieslēgšana un lietošana
8. Pastāvīga apkope
9. Neatkarīga defektu novēršana
10. Rezerves daļas un piederumi
11. Nodaļas pabeigšana, nobeiguma piezīmes
12. Informācija lietotājiem par elektrisko un elektronisko iekārtu izņīcināšanu
13. Garantijas karte

Vispārīgie drošības nosacījumi ir iekļauti atsevišķā brošūrā.
EK atbilstības deklarācija ir pievienota ierīcei kā atsevišķs dokuments. Ja nav EK atbilstības deklarācijas, lūdzu, sazinieties ar Dedra-Exim Sp. z o.o. servisu.

Oriģinālo instrukciju tulkojums

⚠UZMANĪBU **Strādājot ar ierīci, ieteicams vienmēr ievērot darba drošības pamatnoteikumus, lai izvairītos no ugunsgrēka, elektrošoka vai mehāniskiem ievainojumiem.**

Pirms ierīces lietošanas izlasiet lietošanas instrukcijas saturu. Saglabājiet lietošanas instrukciju, ekspluatācijas drošības instrukciju un atbilstības deklarāciju. Stingra lietošanas instrukcijā sniegto norādījumu un ieteikumu ievērošana paildzinās ierīces kalpošanas laiku.

⚠UZMANĪBU **Strādājot ir svarīgi ievērot drošības rokasgrāmatā sniegtos norādījumus.**

Ja ierīci nododat citai personai, nododiet tai arī lietošanas instrukciju, darba drošības instrukciju un atbilstības deklarāciju. Dedra-Exim neuzņemas atbildību par nelaimes gadījumiem, kas radušies darba drošības instrukciju neievērošanas dēļ. Rūpīgi izlasiet visas drošības instrukcijas un lietošanas instrukcijas. Brīdinājumu un instrukciju neievērošana var izraisīt elektriskās strāvas triecienu, ugunsgrēku un/vai smagas traumas.

2. Ierīces apraksts

1. attēls Skavas galviņa, 2 Akumulatora uzlādes indikators, 3 Rokturis, 4 Uzlādes savienotāja kontaktligzda, 5 Spriednis, 6 Žurnāla atbrīvošanas poga, 7 Uzpildes indikatora logs, 8 Lādētāja kontaktdakšas savienotājs, 9 Skavas, 10 Naglas, 11 Žurnāls, 12. Barošanas slēdzis

3. Ierīces mērķis

Skavotājs ir paredzēts naglu un skavu iedzīšanai. Izmantojiet mīkstiem materiāliem (piemēram, priedes koksnei, egles koksnei, OSB u. c.) Skavotājs var tikt izmantots apdares darbos. Ar uzlādējamo barošanas avotu ierīce ir ļoti mobila, un to var izmantot vietās, kur nav pieejams elektrotīkls.
Ierīci ir atļauts izmantot renovācijas un celtniecības darbos, remontdarbnīcās, amatieru darbos, ievērojot lietošanas instrukcijā ietvertos lietošanas nosacījumus un pieļaujamos ekspluatācijas apstākļus.

4 Lietošanas ierobežojumi

Neizmantojiet skavotāju, lai iedzītu skavas un naglas cietos materiālos (cietkoksne, laminēts utt.).
Neatļautas izmaiņas mehāniskajā un elektriskajā konstrukcijā, jebkādas modifikācijas, apkopes darbības, kas nav aprakstītas lietošanas instrukcijā, tiks uzskatītas par nelikumīgām, un to rezultātā nekavējoties tiks zaudētas garantijas tiesības. Jebkādas neatļautas izmaiņas mehāniskajā un elektriskajā konstrukcijā, jebkāda veida modifikācijas un ekspluatācijas instrukcijā neaprakstītas darbības tiks uzskatītas par nelikumīgām un novedīs pie tūlītējas garantijas tiesību zaudēšanas un atbilstības deklarācijas anulēšanas.

Pieļaujamie darba apstākļi:

Izmantojiet tikai telpās. Akumulatora uzlādes temperatūras diapazons 10 - 30°C. Nepakļaujiet akumulatoru temperatūrai virs 40°C.

UZMANĪBU

5. Tehniskie dati

Mašīnas tips	Akumulatora naglošanas ierīce/ skavotājs
Modelis	11Z010
Darba spriegums [V]	3,7 d.c.
Akumulatora jauda [Ah]	1,5
Akumulators	Litija jonu
Veiktspēja [gājieni/min]	30
Darba padomi	Skavas 4-10 mm, naglas 10 mm
Vibrācijas līmenis a_h [m/s]^2	11,211
Mērījumu nenoteiktība kd [m/s]^2	1,5
Trokšņa emisijas:	
L līmenis L_{pA} [dB(A)]	80,92
L līmenis L_{wA} [dB(A)]	91,92
Nenoteiktība K_{pA} , K_{wA} [dB(A)]	3

Informācija par vibrāciju un troksni.
Kombinētā vibrāciju vērtība a_h un mērījumu nenoteiktība tika noteikta saskaņā ar EN 60745-2-16 un ir norādīta tabulā.
Trokšņa emisijas tika noteiktas saskaņā ar EN 60745-2-16, vērtības ir norādītas tabulā.

UZMANĪBU **Troksnis var izraisīt dzirdes bojājumus, darba laikā vienmēr lietojiet dzirdes aizsardzības līdzekļus!**

Deklarētā vibrācijas vērtība ir izmērīta saskaņā ar standarta testa metodi, un to var izmantot, lai salīdzinātu vienu iekārtu ar citu. Iepriekš norādīto vibrācijas līmeni var izmantot arī vibrācijas iedarbības sākotnējam novērtējumam.
Vibrācijas līmenis, faktiski lietojot elektroinstrumentu, var atšķirties no deklarētajām vērtībām atkarībā no darba rīku lietošanas, jo īpaši no apstrādājamās detaļas veida, un ir nepieciešams noteikt pasākumus operatora aizsardzībai. Lai precīzi novērtētu iedarbību faktiskās lietošanas apstākļos, jāņem vērā visas darba cikla daļas, tostarp periodi, kad iekārta ir izslēgta vai kad tā ir ieslēgta, bet netiek izmantota darbam.

6. Sagatavošanās darbam

UZMANĪBU **Visas darbības jāveic, atvienojot ierīci no strāvas avota.**

Ierīces uzlāde

Skavotājs ir aprīkots ar uzlādējamu akumulatoru. Ierīcei ir pievienots USB kabelis. Lai uzlādētu akumulatoru, pievienojiet kabeli uzlādes ligzdai (A attēls, 4) un, izmantojot lādētāju, piemēram, tālruņa lādētāju vai 5 V USB ligzdu (piemēram, datorā), pievienojiet kabeli strāvas avotam.
Uzlādes laikā akumulatora uzlādes indikators (A attēls, 2. punkts) iedegas sarkanā krāsā. Pilnībā uzlādēta akumulatora uzlādes indikators būs zaļa gaisma. Kad akumulators ir uzlādēts, atvienojiet lādētāju no barošanas avota un USB kabeli no ierīces.
Pirmā akumulatora uzlāde ilgst aptuveni 1-2 stundas.
Ja ierīce netiks lietota ilgu laiku, akumulatoru līdz galam neuzlādējiet.

Skavu ievietošana

UZMANĪBU **Turiet rokas tālāk no sprūda un esiet īpaši uzmanīgi, lai netīšām nesaspiestu sprūdu.**

Ierīci turiet otrādi, pārliecinoties, ka rokas atrodas tālāk no sprūda.
Nospiediet abas žurnāla atbrīvošanas pogas (B attēls, 6) puses (B attēls, 11) un pilnībā izmetiet žurnālu. Ievietojiet skavas (B attēls, 9) žurnāla kanāla vadotnē un pēc tam aizveriet žurnālu.
Neievietojiet naglas un skavas vienlaicīgi.

Nagu ievietošana

UZMANĪBU **Turiet rokas tālāk no sprūda un esiet īpaši uzmanīgi, lai netīšām nesaspiestu sprūdu.**

Ierīci turiet otrādi, pārliecinoties, ka rokas atrodas tālāk no sprūda.
Saspiediet abas žurnāla atbrīvošanas pogas (B attēls, 6. punkts) puses (B attēls, 11. punkts) un nospiediet to līdz galam uz leju. Ievietojiet naglas (C attēls, 10. punkts) žurnāla kanāla sānu sliedē, pievēršot uzmanību naglu marķējumam uz žurnāla vāka. Aizveriet žurnālu.

7. Ierīces ieslēgšana un lietošana

UZMANĪBU **Skavotājs ir aprīkots ar ieslēgšanas/izslēgšanas slēdzi ar drošības mehānismu, lai novērstu nejaušu ieslēgšanos. Ierīce neievada skavas un naglas, ja skavotājs un slēdža poga nav nospiesti vienlaicīgi.**

Turiet ierīci vēlamajā pozīcijā un stingri nospiediet, lai galviņa (D attēls, 1) būtu nospiesta. Ierīce tagad ir aktīva. Nospiediet strāvas slēdzi (A attēls, 12. punkts) pozīcijā "I" (ieslēgts).
Tagad skavas galviņa (1) ir nospiesta, nospiediet sprūda pogu (D, 5. attēls), lai iespraustu skavu vai naglu. Pēc skavas vai naglas iespiešanas materiālā atlaidiet sprūda pogu (D, 5. attēls). Paceliet ierīci virs materiāla virsmas, atbrīvojot skavas galviņu (1).
Izmantojot magazīnas piepildīšanas mērierīci (A attēls, 7. punkts), var kontrolēt skavu/ naglu daudzumu un, ja nepieciešams, papildināt magazīnu.
Pabeidzot darbu, vienmēr izslēdziet ierīci, izmantojot ieslēgšanas pogu (A, 12. attēls).

8. Pastāvīga apkope

UZMANĪBU **Visi apkopes darbi, piemēram, magazīnas nomaiņa, aizsērējušu naglu/karošu noņemšana, jāveic, atvienojot akumulatoru.**

Ierīci glabājiet bērniem nepieejamā vietā, ja iespējams, oriģinālajā iepakojumā.

Ja ierīce netiks lietota ilgāku laiku, akumulatoru uzlādējiet reizi mēnesī aptuveni 30-45 minūtes, lai saglabātu akumulatora darbības laiku.

9. Neatkarīga defektu novēršana

Atvienojiet ierīci no strāvas padeves un pārliecinieties, ka tā nedarbojas, pirms mēģināt novērst traucējumus.

PROBLĒMA	**CAUSE**	**RISINĀJUMS**
Skavotājs nedarbojas	Bojāts slēdzis	Veikt ierīces apkopi
	Izlādēts akumulators	Uzlādējiet akumulatoru
Skavotājs darbojas ar grūtībām	Izlādēts akumulators	Uzlādējiet akumulatoru
Skavas neizlido no galvas	Tukšs žurnāls	Papildiniet žurnālu (ar skavām vai nagliņām).

10. Rezerves daļas un piederumi

Rezerves daļas un piederumi nav ierīces komplektācija, tos var iegādāties.
Lai iegādātos rezerves daļas un piederumus, sazinieties ar Dedra-Exim servisa dienestu. Kontaktinformācija atrodama rokasgrāmatas 1. lappusē. Pasūtot rezerves daļas, lūdzu, norādiet UZMANĪBU numuru, kas norādīts uz plāksnītes, un daļas numuru no montāžas rasējuma. Garantijas laikā remonts tiek veikts saskaņā ar noteikumiem, kas norādīti garantijas kartē. Lūdzu, nododiet reklamēto izstrādājumu remontam tā iegādes vietā (pārdevējam ir pienākums pieņemt reklamēto izstrādājumu) vai nosūtiet to uz DEDRA - EXIM centrālo dienestu. Lūdzu, pievienojiet importētāja izsniegto garantijas karti. Bez šī dokumenta remonts tiks uzskatīts par pēcgarantijas remontu. Pēc garantijas termiņa beigām remontu veic centrālais dienests. Bojātais izstrādājums jānosūta dienestam (transportēšanas izdevumus sedz lietotājs).

11. Aprīkojuma komplektācija

Komplektā: 1. Skavotājs 11Z010 - 1 gab., USB kabelis - 1 gab. Skavas - 400 gab., naglas - 100 gab.

12. Informācija lietotājiem par elektrisko un elektronisko iekārtu atkritumu apglabāšanu (attiecas uz sadzīves lietotājiem)

Simbols, kas redzams uz izstrādājumiem vai pievienotajā dokumentācijā, norāda, ka bojātas elektriskās vai elektroniskās iekārtas nedrīkst izmest kopā ar sadzīves atkritumiem. Ja vēlaties atbrīvoties no sastāvdaļām, atkārtoti izmantot vai reģenerēt, pareizi ir nogādāt tās specializētā savākšanas punktā, kur tās tiks pieņemtas bez maksas. Informāciju par lietotu iekārtu savākšanas punktu atrašanās vietu sniedz vietējās iestādes, piemēram, savās tīmekļa vietnēs.
Pareiza produkta utilizācija palīdz saglabāt dabas resursus un izvairīties no negatīvas ietekmes uz cilvēku veselību un vidi, kas var rasties produkta sastāvā esošo potenciāli bīstamo vielu, maisījumu un sastāvdaļu dēļ.
Par nepareizu atkritumu apglabāšanu draud sodi saskaņā ar attiecīgajiem vietējiem noteikumiem.
Lietotāji ES valstīs: Ja nepieciešams atbrīvoties no elektriskām vai elektroniskām iekārtām, sazinieties ar tuvāko tirdzniecības vietu vai savu piegādātāju, kas jums sniegs papildu informāciju.
apglabāšana valstīs ārpus Eiropas Savienības: Šis simbols attiecas tikai uz Eiropas Savienības valstīm. Ja vēlaties šo izstrādājumu izmest, sazinieties ar vietējām iestādēm vai izplatītāju, lai noskaidrotu pareizo utilizācijas metodi.

Li-Ion

Saskaņā ar Direktīvu 2006/66/EK par baterijām un akumulatoriem un bateriju un akumulatoru atkritumiem bojātas vai izlietotas baterijas/akumulatori ir jāsavāc atsevišķi un jānodod videi nekaitīgai pārstrādei.

LV Garantijas talons

uz

……..

Kataloga Nr: ……. Partijas numurs:.....

(turpmāk saukts **Produkts**)

Produkta iegādes datums: .....

Pārdevēja zīmogs

Datums un pārdevēja paraksts: .....

Lietotāja apliecinājums:

Ar šo apliecinu, ka saņēmu informāciju par garantijas nosacījumiem, kā arī par Lietošanas instrukcijas un Garantijas talona norādījumu neievērošanas sekām. Garantijas nosacījumi ir man zināmi, ko apliecinu ar savu rokraksta parakstu:

....

datums un vieta Lietotāja paraksts

I. Atbildība par Produktu

1. 3 Maja 8, 05-800 Pruszków, Polija, reģistrācijas numurs KRS 0000062517, Varšavas Rajona Tiesa Varšavā, Valsts tiesas reģistra XIV. Saimnieciskā nodaļa, NMR kods (NIP) 527-020-49-33, Pamatkapitāls: 100 980,00 PLN.
2. Saskaņā ar noteikumiem, minētiem šajā Garantijas talonā, Garants piešķir garantiju Produktam, kuru izplata Garants.
3. Garantijas atbildība apņem tikai defektus, izraisītu pēc iemesliem, esošiem Produkta Lietotājam nodošanas laikā.

4. Sakarā ar garantiju Lietotājam ir tiesības prasīt bezmaksas uzlabot Produktu, ja defekts tiks konstatēts garantijas laikā. Produkta uzlabošanas veids (remonta izdarīšanas metode) ir atkarīgs no Garanta uzskata. Gadījumā, kad Garants konstatēs, ka remonts nav iespējams, Garantam ir tiesības mainīt bojātu elementu vai visu Produktu uz brīvu no defektiem, samazināt Produkta cenu vai atteikties no līguma.
5. Attiecībā uz Lietotājam, kas nav patērētājs 1964. gada 23. aprīļa Likuma "Civillikums" izpratnē, Garanta kompensācijas atbildība par zaudējumiem, savienotiem ar garantiju un/vai sakarā ar noslēgšanu un izpildīšanu, neatkarīgi no tiesiskām attiecībām, ir ierobežota tikai līdz nekvalitatīva Produkta vērtībai.

II. Garantijas laiks

Produkta elementi, apņemti ar garantiju	Garantijas aizsardzības laiks
11Z010	36 mēneši, skaitot no Produkta iegādes datuma norādīta Garantijas talonā

III. Garantijas lietošanas nosacījumi

1. Aizpildīts Lietotāja Produkta Garantijas talons ar Lietotāja dokumentu, apliecinošu Produkta iegādi, piem. kases kvīts, faktūrrēķins utt. Efektīvas reklamācijas realizācijai ieteicams, lai Lietotājs nodotu kopā ar reklamētu Produktu visus elementus, minētus Produkta "Komplektācija" Lietošanas instrukcijas daļā.
2. Lietošanas Instrukcijas un Garantijas talona norādījumu ievērošana.
3. Garantija ir derīga tikai Polijas Republikas un ES teritorijā.
4. Garantija neapņem Produkta defektus, ierosinātus, starp citiem, sekojošos gadījumos:
a. Lietotājs neievēro Lietošanas instrukcijas noteikumus, sevišķi pareizas ekspluatācijas, konservācijas un tīrīšanas jomā;
b. Lietotājs lieto tīrīšanas vai konservācijas līdzekļus, kas neatbilst Lietošanas Instrukcijas norādījumiem;
c. Lietotājs neattiecīgi glabā un transportē Produktu;
d. Lietotājs patstāvīgi izdara Produkta izmaiņas un/var pārveidojumus, bez saskaņošanas ar Garantu;
e. Lietotājs lieto Produktā ekspluatācijas materiālus, kas neatbilst Lietošanas Instrukcijas norādījumiem.
5. Lietotājs, kas nav patērētājs 1964. gada 23. aprīļa Likuma "Civillikums" izpratnē, zaudē garantijas tiesības attiecībā uz Produktam, kurā, Lietotāja darbības rezultātā:
- tika likvidēti, mainīti vai bojāti sērijas numuri, datu apzīmējumi vai nominālas tabuliņas;
- tika bojātas vai mainītas plombas.
6. Uzmanību! Darbību, savienotu ar Produkta ikdienas apkalpošanu, ja izriet no Lietošanas instrukcijas, Lietotājs veic patstāvīgi un pēc savām izmaksām.

IV. Reklamācijas procedūra

1. Produkta nepareizas darbības konstatēšanas gadījumā, pirms reklamācijas paziņošanas, Lietotājam ir pienākums pārbaudīt, vai visa darbība, tostarp aprakstīta Lietošanas instrukcija, tika pareizi veikta.
2. Reklamācijas paziņojumu ieteicams sniegt nekavējoties, vislabāk 7 dienu laikā no Produkta defekta konstatēšanas dienas. Lietotājs, kas nav patērētājs 1964. gada 23. aprīļa Likuma "Civillikums" izpratnē, zaudē garantijas tiesības attiecībā uz Produktam, ja nesniegs reklamācijas paziņojumu 7 dienu laikā.
3. Reklamācijas paziņojums var būt sniegts, starp citiem, Produkta iegādes vietā, garantijas servisā vai rakstiski uz adresi: DEDRA EXIM sp. z o.o., ul. 3 Maja 8, 05-800 Pruszków, Polija.
4. Lietotājs var arī sniegt reklamācijas paziņojumu, izmantojot formulāru, pieejamu mājaslapā www.dedra.pl. („Reklamācijas paziņošanas formulārs garantijas ietvaros").
5. Servisu adreses atsevišķām valstīm atrodas mājaslapā www.dedra.pl. Gadījumā, kad attiecīgajā valstī nav garantijas servisa, reklamācijas paziņojumi jābūt sniegti uz adresi: DEDRA EXIM sp. z o.o., ul. 3 Maja 8, 05-800 Pruszków (Polija).
6. Ņemot vērā Lietotāja drošību, bojāta Produkta lietošana ir aizliegta.
7. Uzmanību!!! Bojāta Produkta lietošana ir bīstama Lietotāja veselībai un dzīvei.
8. Garantijas pienākums tiks izpildīts 14 darba dienu laikā, skaitot no dienas, kad Lietotājs piegādās bojātu Produktu
9. Pirms bojāta Produkta nodošanas reklamācijai ieteicam to notīrīt. Rekomendējam rūpīgi pasargāt reklamētu Produktu no bojājumiem transportēšanas laikā (ieteicama Produkta piegāde oriģinālā iepakojumā).
10. Garantijas laiks tiek pagarināts uz laiku, kurā, sakarā ar Produkta defektu,, apņemtu ar garantiju, Lietotājs nevarēja to lietot. Garantija neizslēdz, neierobežo un neaptur Lietotāja tiesību, kas izriet no atbildības par pārdota produkta neatbilstību likumam.
Saskaņā ar Eiropas Parlamenta un Padomes 2016. gada 27. aprīļa Regulas (ES) 2016/679 par fizisku personu aizsardzību attiecībā uz personas datu apstrādi un šādu datu brīvu apriti un ar ko atceļ Direktīvu 95/46/EK 13. panta 1. un 2. punktu, informējam jūs, ka.
1. Jūsu veidlapā norādītu personas datu pārzinis ir DEDRA-EXIM sp. z o.o., ar juridisko adresi Pruškovā, ul. 3 Maja 8, 05-800 Pruszków (tālāk: "Pārzinis").
2. Jūsu dati tiks apstrādāti tikai, lai veiktu ierīces garantijas procedūru saskaņā ar Vispārīgo datu aizsardzības noteikumu (turpmāk tekstā: "VDAR") 6. panta 1. daļas b. burtu. Datu sniegšana ir brīvprātīga, bet nepieciešama garantijas procedūras veikšanai.
3. Jūsu dati tiks apstrādāti garantijas procedūras izskatīšanas laikā un arhivēšanas nolūkos gadījumā, ja būs nepieciešams aizstāvēties pret jebkādām pretenzijām pret Pārzini, ne ilgāk kā līdz to termiņa beigām.
4. Jūsu datus drīkst izpaust tikai personām, kuras apstrādā datus pārzinim, pamatojoties uz rakstisku līgumu par personas datu apstrādes uzticēšanu, cita starpā subjektiem, kas nodrošina: tehniskā dienesta pakalpojumus, hostingu vai vietnes apkopi, IT pakalpojumus, kurjeru pakalpojumus. Pārziņa piegādātājiem ir pienākums nodrošināt datu drošību un ievērot piemērojamo likumu prasības, kas saistītas ar personas datu aizsardzību, un viņi nedrīkst izmantot uzticētos personas datus citiem mērķiem, nevis tiem, kas noteikti līgumā ar Pārzini.
5. Jūsu dati netiks apstrādāti automatizēti, tostarp profilēšanas veidā, un tie netiks pārsūtīti uz trešo valsti / starptautisku organizāciju.
6. Jums ir tiesības jebkurā laikā piekļūt saviem datiem un labot, dzēst, ierobežot apstrādi, tiesības pārsūtīt datus, tiesības iesniegt iebildumus, jebkurā brīdī.
7. Visos jautājumos, kas saistīti ar jūsu personas datu apstrādi, ko veic Pārzinis, varat sazināties ar šo e-pasta adresi: daneosobowe@dedra.pl.
8. Jums ir tiesības iesniegt sūdzību iestādei, kas ir atbildīga par personas datu aizsardzību.

HU Tartalomjegyzék

1. Fényképek és rajzok
2. A készülék leírása
3. A készülék célja
4. A használat korlátozása
5. Műszaki adatok
6. Felkészülés a munkára
7. A készülék bekapcsolása és használata
8. Folyamatos karbantartás
9. A hibák független kijavítása
10. Pótalkatrészek és tartozékok
11. Az egység befejezése, záró megjegyzések
12. A felhasználóknak szóló tájékoztatás az elektromos és elektronikus berendezések ártalmatlanításáról
13. Garanciakártya

Az általános biztonsági feltételeket külön brosúra tartalmazza.
Az EK-megfelelőségi nyilatkozatot külön dokumentumként csatolták a készülékhez. Az EK-megfelelőségi nyilatkozat hiánya esetén kérjük, forduljon a Dedra-Exim Sp. z o.o. szervizéhez.

Az eredeti utasítások fordítása

⚠ FIGYELEM **A készülékkel végzett munka során a tűz, az áramütés és a mechanikai sérülések elkerülése érdekében mindig tartsa be a munkavédelem alapvető szabályait.**

Kérjük, a készülék üzemeltetése előtt olvassa el a kezelési útmutató tartalmát. Kérjük, őrizze meg a kezelési útmutatót, a biztonsági kezelési utasításokat és a megfelelőségi nyilatkozatot. A Használati utasításban foglalt utasítások és ajánlások szigorú betartása meghosszabbítja a készülék élettartamát.

⚠ FIGYELEM **A munkavégzés során feltétlenül be kell tartani a biztonsági kézikönyv utasításait.**

Ha a készüléket más személynek adja át, kérjük, adja át a kezelési útmutatót, a munkavédelmi utasításokat és a megfelelőségi nyilatkozatot is ennek a személynek. A Dedra-Exim nem vállal felelősséget a munkavédelmi utasítások be nem tartása miatt bekövetkező balesetekért. Olvassa el figyelmesen az összes biztonsági utasítást és kezelési útmutatót. A figyelmeztetések és utasítások figyelmen kívül hagyása áramütést, tüzet és/vagy súlyos sérülést okozhat.

2 A készülék leírása

Ábra 1 Tűzőfej, 2 Akkumulátor töltöttségjelző, 3 Fogantyú, 4 Töltőcsatlakozó aljzat, 5 Kioldó, 6 Tárkioldó gomb, 7 Töltésjelző ablak, 8 Töltőcsatlakozó, 9 Tűzőkapocs, 10 Szögek, 11 Tár, 12 Tápkapcsoló

3. a készülék célja

A tűzőgépet szögek és kapcsok beverésére tervezték. Puha anyagokhoz használható (pl. fenyőfa, lucfenyőfa, OSB stb.) A tűzőgép befejező munkákhoz használható. Az újratölthető tápegység lehetővé teszi a készülék nagyfokú mobilitását, és olyan területeken is használható, ahol nincs hálózati áramellátás.
A készülék használata felújítási és építési munkáknál, javítóműhelyekben, amatőr munkáknál megengedett, a használati utasításban szereplő használati feltételek és megengedett működési feltételek betartása mellett.

4. Felhasználási korlátozások

Ne használja a tűzőgépet kemény anyagokba (keményfa, laminált lemezek stb.) való tűzéshez és szögek beveréséhez.
A mechanikai és elektromos szerkezeten végzett, nem engedélyezett változtatások, bármilyen módosítás, a kezelési útmutatóban nem leírt karbantartási műveletek jogellenesnek minősülnek, és a jótállási jogok azonnali elvesztését vonják maguk után. A mechanikus és elektromos szerkezeten végzett bármilyen jogosulatlan módosítás, bármilyen változtatás, a kezelési útmutatóban le nem írt műveletek jogellenesnek minősülnek, és a jótállási jogok azonnali elvesztéséhez és a megfelelőségi nyilatkozat érvénytelenségéhez vezetnek.

Megengedett munkakörülmények:

Csak beltérben használható. Az akkumulátor töltési hőmérséklettartománya 10 - 30°C. Ne tegye ki 40°C feletti hőmérsékletnek.

5. Műszaki adatok

Gép típusa	Akkumulátoros szegezőgép / tűzőgép
Modell	11Z010
Üzemi feszültség [V]	3,7 d.c.
Az akkumulátor kapacitása [Ah]	1,5
Akkumulátor	Lítium-ion
Teljesítmény [lökés/perc]	30
Munka tippek	Tűzőkapcsok 4-10 mm, szögek 10 mm
Rezgésszint a_h [m/s]^2	11,211
Mérési bizonytalanság kd [m/s]^2	1,5
Zajkibocsátás:	
Szint L_{pA} [dB(A)]	80,92
Szint L_{wA} [dB(A)]	91,92
Bizonytalanság K_{pA} , K_{wA} [dB(A)]	3

Tájékoztatás a rezgésekről és a zajról.

A rezgések a_h kombinált értékét és a mérési bizonytalanságot az EN 60745-2-16 szabvány szerint határozták meg, és a fenti táblázatban szerepelnek.
A zajkibocsátást az EN 60745-2-16 szabvány szerint határoztuk meg, az értékeket a fenti táblázat tartalmazza.

⚠ FIGYELEM **A zaj halláskárosodást okozhat, munka közben mindig viseljen hallásvédőt!**

A megadott rezgésértéket szabványos vizsgálati módszerrel mérték, és felhasználható egy berendezés egy másik berendezéssel való összehasonlítására.
A fent megadott rezgésszint a rezgésexpozíció előzetes értékelésére is használható.
Az elektromos szerszám tényleges használata során a rezgésszint eltérhet a megadott értékektől, a munkaeszközök használatától, különösen a munkadarab típusától függően, és a kezelő védelmét szolgáló intézkedések meghatározásának szükségességétől függően. A tényleges használati körülmények közötti expozíció pontos becsléséhez a működési ciklus minden részét figyelembe kell venni, beleértve azokat az időszakokat is, amikor a gép ki van kapcsolva, vagy amikor be van kapcsolva, de nem használják munkára.

6. Felkészülés a munkára

⚠ FIGYELEM **Minden műveletet úgy kell elvégezni, hogy a készüléket le kell választani az áramforrásról.**

A készülék töltése

A tűzőgép újratölthető akkumulátorral van felszerelve. A készülékhez egy USB-kábel is tartozik. Az akkumulátor töltéséhez csatlakoztassa a kábelt a töltőaljzathoz (A. ábra, 4), és egy pl. telefonhoz való töltővel vagy egy 5 V-os USB-csatlakozóval (pl. számítógépen) csatlakoztassa a kábelt a tápegységhez.
Töltés közben az akkumulátor töltöttségi jelzője (A. ábra, 2) pirosan világít. A teljesen feltöltött akkumulátort zöld fény jelzi. Ha az akkumulátor feltöltődött, válassza le a töltőt a tápegységről és az USB-kábelt a készülékről.
Az akkumulátor első feltöltése körülbelül 1-2 órát vesz igénybe.
Ha a készüléket hosszabb ideig nem használja, ne töltse az akkumulátort a végéig.

Tű behelyezése

⚠ FIGYELEM **Tartsa távol a kezét a ravasztól, és fokozottan ügyeljen arra, hogy véletlenül se nyomja meg a ravaszt.**

Tartsa a készüléket fejjel lefelé, ügyelve arra, hogy keze ne érjen a kioldóhoz.
Nyomja meg a tár végén lévő tárkioldó gomb (B ábra, 6) mindkét oldalát (B ábra, 11), és dobja ki teljesen. Helyezze a kapcsokat (B ábra, 9. ábra) a tárcsatorna vezetőjébe, majd zárja be a tárat.
Ne szúrjon be egyszerre szögeket és kapcsokat.

Szög behelyezése

⚠ FIGYELEM **Tartsa távol a kezét a ravasztól, és fokozottan ügyeljen arra, hogy véletlenül se nyomja meg a ravaszt.**

Tartsa a készüléket fejjel lefelé, ügyelve arra, hogy keze ne érjen a kioldóhoz.
Nyomja meg a tár kioldó gombjának (B ábra, 6) mindkét oldalát a tár végén (B ábra, 11), és nyomja le egészen a tár végéig. Helyezze a szögeket (C ábra, 10) a tárcsatorna oldalsó sínjébe, ügyelve a tárfedélen lévő szögjelölésre. Zárja be a tárat.

7. A készülék bekapcsolása és használata

⚠ FIGYELEM **A tűzőgép biztonsági mechanizmussal ellátott be-/kikapcsolóval rendelkezik, amely megakadályozza a véletlen aktiválást.**
A készülék nem hajtja be a kapcsokat és szögeket, ha a tűzőfej és a kapcsológomb nem egyidejűleg van lenyomva.

Tartsa a készüléket a kívánt pozícióban, és nyomja le erősen, hogy a fej (D ábra, 1) lenyomódjon. A készülék most már aktív. Nyomja a hálózati kapcsolót (A, 12. ábra) az "I" (On) állásba.
A tűzőfej (1) most le van nyomva, nyomja meg a kioldógombot (D ábra, 5) a tűzőkapocs vagy szög behajtásához. Engedje el a kioldógombot (D. ábra, 5), miután a kapcsot vagy szöget az anyagba ütötte. Emelje a készüléket az anyag felülete fölé, engedje ki a kapcsfejet (1).
A tár töltéséhez használt mérőeszközzel (A. ábra, 7.) ellenőrizhető a kapcsok/szögek mennyisége, és szükség esetén a tár újratölthető.
A munka befejeztével mindig kapcsolja ki a készüléket a bekapcsológomb segítségével (A, 12. ábra).

8. Folyamatos karbantartás

⚠ FIGYELEM **Minden szervizmunkát, mint például a tár cseréje, eltömődött szög/kapocs eltávolítása, az akkumulátor lecsatlakoztatásával kell elvégezni.**

Tartsa a készüléket gyermekek elől elzárva, lehetőleg eredeti csomagolásában.
Ha a készüléket hosszabb ideig nem használja, havonta egyszer töltse fel az akkumulátort körülbelül 30-45 percig az akkumulátor élettartamának fenntartása érdekében.

9. A hibák független kijavítása

⚠ FIGYELEM **Húzza ki a készüléket a tápegységből, és győződjön meg róla, hogy az nem üzemel, mielőtt saját maga próbál hibaelhárítást végezni.**

PROBLÉMA	CAUSE	MEGOLDÁS
Tűzőgép nem működik	Hibás kapcsoló	Szervizeltesse a készüléket
	Lemerült akkumulátor	Töltse fel az akkumulátort
A tűzőgép nehezen működik	Lemerült akkumulátor	Töltse fel az akkumulátort
A kapcsok nem repülnek ki a fejből	Üres tár	Töltse fel a magazint (kapcsokkal vagy szögekkel)

10. Pótalkatrészek és tartozékok

A pótalkatrészek és tartozékok nem teszik teljessé a készüléket, ezek megvásárolhatók.
Pótalkatrészek és tartozékok beszerzéséhez forduljon a Dedra-Exim szervizhez. Az elérhetőségek a kézikönyv 1. oldalán találhatók. A pótalkatrészek rendelésekor kérjük, adja meg a névtáblán szereplő CÉLSZÁMOT és a szerelési rajzon szereplő alkatrészszámot. A garanciális időszak alatt a javításokat a garanciajegyen feltüntetett szabályok szerint végzik. Kérjük, hogy a reklamált terméket javításra adja át a vásárlás helyén (az eladó köteles a reklamált terméket átvenni), vagy küldje el a DEDRA - EXIM Központi Szervizbe. Kérjük, csatolja az importőr által kiállított garanciajegyet. E dokumentum nélkül a javítás garancián túli javításnak minősül. A garanciális időszak után a javításokat a Központi Szerviz végzi. A meghibásodott terméket a szervizbe kell küldeni (a szállítási költséget a felhasználó viseli).

11. A berendezések befejezése

Készlet: 1. Tűzőgép 11Z010 - 1 db, USB kabelis - 1 gab. Tűzőkapcsok - 400 db, szögek - 100 db.

12. Tájékoztatás a felhasználók számára az elektromos és elektronikus berendezések hulladékának ártalmatlanításáról (háztartási felhasználókra vonatkozik)

A termékeken vagy a kísérő dokumentáción feltüntetett szimbólum azt jelzi, hogy a hibás elektromos vagy elektronikus berendezéseket nem szabad a háztartási hulladékkal együtt ártalmatlanítani. Ha az alkatrészeket meg kell semmisíteni, újra kell használni vagy hasznosítani kell, a helyes megoldás az, ha elviszi őket egy erre szakosodott gyűjtőhelyre, ahol ingyenesen átveszik őket. A használt berendezések gyűjtőhelyeiről a helyi hatóságok adnak tájékoztatást, például a honlapjukon.
A berendezés megfelelő ártalmatlanítása lehetővé teszi az értékes erőforrások megőrzését és az egészségre és környezetre gyakorolt azon negatív hatások elkerülését, amelyek a készülékben lévő veszélyes anyagok, keverékek és összetevők esetleges jelenlétéből adódnak.
A helytelen hulladékártalmatlanítás a vonatkozó helyi előírások szerint büntetés veszélyével jár.
Az uniós országok felhasználói: Ha elektromos vagy elektronikus berendezéseket kell ártalmatlanítania, kérjük, forduljon a legközelebbi értékesítési ponthoz vagy a szállítójához, akik további tájékoztatást tudnak adni.
Az Európai Unión kívüli országokban történő ártalmatlanítás: Ez a szimbólum csak az Európai Unió országaira vonatkozik. Ha a terméket el kívánja dobni, kérjük, forduljon a helyi hatóságokhoz vagy a kereskedőhöz a helyes ártalmatlanítási módszerrel kapcsolatban.

Li-Ion

Az elemekről és akkumulátorokról, valamint a hulladékelemekről és -akkumulátorokról szóló 2006/66/EK irányelvvel összhangban a hibás vagy használt elemeket/akkumulátorokat külön kell gyűjteni, és környezetbarát újrahasznosításra kell vinni.

HU Garanciajegy

.....

Katalógusszám: ..... Gyártási tétel száma: .....

(a továbbiakban: **Termék**)

A termék vásárlásának dátuma: .....

Az eladó pecsétje

Dátum és az eladó aláírása: .....

A felhasználó nyilatkozata:

Igazolom, hogy tájékoztatásra kerültem a garanciális feltételekről, valamint a Kezelési útmutatóban és a Garanciajegyben leírt utasítások be nem tartásából eredő következményekről. A jelen garanciális feltételekkel megismerkedtem, amit aláírásommal igazolok:

....

kelt és helye a Felhasználó aláírása

I. A termékért felelős

1. **Kezes** - DEDRA EXIM sp. z o.o., székhelye Pruszków, címe: ul. 3 Maja 8, 05-800 Pruszków, KRS 0000062517, Varsó fővárosi Körzeti Bíróság Varsóban; az Országos Bírósági Nyilvántartás XIII Gazdasági Osztálya, adószáma: 527-020-49-33, törzstőke: 100 980.00 zł.
2. A jelen Garanciajegyben meghatározott feltételekkel a Kezes garanciát nyújt a Kezes forgalmazásából származó Termékre.
3. A garanciából eredő felelősség kizárólagosan a Termékben a Felhasználónak való átadás pillanatában rejlő hibákra vonatkozik.
4. A garancia címén a Felhasználó jogosult a Termék díjmentes megjavítására, amennyiben a hiba a garanciális időszak során kelentkezik. A Termék megjavításának módja (a javítás módszere) a Kezes döntésétől függ. Amennyiben a Kezes megállapítása szerint ni lehetőség a megjavításra, a Kezes fenntartja magának a jogot a hibás alkatrész vagy az egész Termék hibátlanra cseréléséhez, a Termék árának csökkentéséhez, vagy a szerződéstől történő elálláshoz.
5. Azzal a Felhasználóval szemben, amelyik nem számít fogyasztónak az 1964 április 23-i, a Polgári Törvénykönyvről szóló törvény szerint, a Kezes jelen garanciából eredő és/vagy a garancia megkötésével és teljesítésével kapcsolatos kártérítési felelőssége, a jogi címtől függetlenül, a hibás Termék értékének összegére korlátozódik.

II. Garanciális időszak:

A garanciával rendelkező alkatrészek	A garanciális védelem időtartama
11Z010	36 hónap, a Termék vásárlásának napjától számítva a jelen Garanciajegyen megjelölve

III. A garancia alkalmazásának feltételei

1. A Felhasználó felmutatja a Termék kitöltött Garanciajegyét és valószínűsíti a Termék vásárlásának körülményeit, pl. felmutatva a pénztár blokkot, számlát, stb. A reklamáció hatékony lebonyolításának érdekében ajánlott, hogy a Felhasználó a reklamált Termékkel együtt adja át a Kezelési útmutatóban leírt készlet tartalmát.
2. A Felhasználó betartja a Kezelési útmutatóban és a Garanciajegyen feltüntetett utasításokat.
3. A garancia csak a Magyar Köztársaság és az EU területén érvényes.
4. A garancia nem terjed ki a Termék következő okokból keletkező meghibásodásaira:
a. A Felhasználó nem tartotta be a Kezelési útmutatóban meghatározott, különösen a megfelelő használatra, karbantartásra és tisztításra vonatkozó feltételeket; A Felhasználó a Kezelési útmutatónak nem megfelelő tisztító és karbantartó szereket alkalmazott;
b. A Felhasználó nem megfelelő módon tárolja és szállítja a Terméket;
c. A Felhasználó önállóan, a Kezessel való egyeztetés nélkül módosította és/vagy átalakította a Terméket;
d. A Felhasználó a Kezelési útmutatónak nem megfelelő üzemeltetési anyagokat használt a Termékhez.
5. Az a Felhasználó, amelyik nem számít fogyasztónak az 1964 április 23-i, a Polgári Törvénykönyvről szóló törvény szerint, elveszíti a jelen garanciából eredő jogait, ha a Terméken:
- a szériaszámok, dátum jelölések és a típuscímkék a Felhasználó által eltávolításra, kicserélésre vagy megrongálásra kerültek
- a plombák a Felhasználó által megrongálásra kerültek, vagy a Felhasználó beavatkozásának nyomait viselik.
6. Figyelem! A Termék mindennapos kezelésével kapcsolatos, többek között a Kezelési útmutatóból eredő műveleteket a Felhasználó saját hatáskörébe és saját költségére végzi el

IV. Reklamációs eljárás

1. A Termék helytelen működésének észrevételekor, a reklamáció bejelentése előtt ellenőrizze, hogy a Kezelési útmutatóban meghatározott valamennyi művelet a megfelelő módon került végrehajtásra.
2. Ajánlott a reklamációt haladéktalanul bejelenteni, a legjobb a Termék hibája észrevételétől számított 7 napon belül. Az a Felhasználó, amelyik nem számít fogyasztónak az 1964 április 23-i, a Polgári Törvénykönyvről szóló törvény szerint, elveszíti a jelen garanciából eredő jogait, ha nem jelenti be 7 napon belül a reklamációt.
3. A reklamációs bejelentés megtehető a Termék vásárlásának helyén, a garanciális szervizben, vagy írásban az alábbi címen: DEDRA EXIM sp. z o.o., ul. 3 Maja 8, 05-800 Pruszków.
4. A Felhasználó a reklamációt a www.dedra.pl weboldalon található űrlap segítségével jelentheti be. („Garanciális reklamáció bejelentési űrlap”).
5. Az egyes országok szerviz címei a www.dedra.pl weboldalon elérhetőek. Amennyiben az adott országban nincs garanciális szervíz, a reklamációs bejelentést ajánljuk a következő címre küldeni: DEDRA-EXIM Sp. z o.o., ul. 3 Maja 8, 05-800 Pruszków (Lengyelország).
6. A Felhasználó biztonságára való tekintettel a hibás Termék használata tilos.
7. Figyelem!!! A hibás Termék veszélyes a Felhasználó egészségére és életére.
8. A garanciából eredő kötelezettségek ellátására a reklamált Terméknek a Felhasználó általi leadásának napjától számított 14 munkanapon belül kerül sor.
9. A terméket reklamációra küldése előtt ajánlott megtisztítani. Ajánlott a reklamált terméket gondosan bebiztosítani a szállítási károk elkerülése érdekében (ajánlott a reklamált Terméket az eredeti csomagolásban elküldeni).
10. A garanciális időszak meghosszabbításra kerül azzal az idővel, mely alatt a Felhasználó a Termék meghibásodásából eredően nem tudta az használni.
A garancia nem zárja ki, nem korlátozza és nem függeszti fel a Felhasználó eladott termékek hibáira vonatkozó kezességi szabályokból eredő jogait.
A természetes személyeknek a személyes adatok kezelése tekintetében történő védelméről és az ilyen adatok szabad áramlásáról, valamint a 95/46/EK irányelv hatályon kívül helyezéséről szóló, 2016. április 27-i (EU) 2016/679 európai parlamenti és tanácsi rendelet 13. cikkének (1) és (2) bekezdésével összhangban tájékoztatjuk Önt, hogy

1. Az űrlapon megadott személyes adatainak Adminisztrátora a Pruszków-i székhelyű DEDRA-EXIM sp. z o.o. ul. 3 Maja 8, 05-800 Pruszków (továbbiakban: „Adminisztrátor”).
2. Az Ön adatait kizárólag a készülékre vonatkozó garanciális eljárás lefolytatása céljából dolgozzuk fel az általános adatvédelmi rendelet (a továbbiakban: "GDPR") 6. cikke (1) bekezdésének b) pontjával összhangban Az adatszolgáltatás önkéntes, de a garanciális eljárás lefolytatásához szükséges.
3. Az Ön adatait a garanciális eljárás lefolytatásának megfontolásának időtartama alatt, valamint archiválási céllal kezeljük, amennyiben az Adminisztrátorral szembeni esetleges követelésekkel szemben szükséges védekezni, de legfeljebb azok elévüléséig.
4. Az Ön adatai csak olyan szervezetek számára adható ki, amelyek az Adminisztrátor nevében, a személyes adatok feldolgozására vonatkozó írásbeli megbízási szerződés alapján adatokat kezelnek, és többek között technikai szolgáltatást, tárhelyszolgáltatást vagy weboldal-karbantartást, informatikai-, futárszolgáltatást nyújtanak. Az Adatkezelő beszállítói kötelesek gondoskodni az adatbiztonságról és megfelelni a személyes adatok védelmére vonatkozó hatályos jogszabályok követelményeinek, és nem használhatják fel a rájuk bízott személyes adatokat az Adatkezelővel kötött szerződésben meghatározott céloktól eltérő célokra.
5. Az Ön adatait nem dolgozzuk fel automatizált módon, beleértve a profilalkotást, és nem továbbítjuk harmadik országba/nemzetközi szervezetnek.
6. Ön bármikor jogosult az adatai tartalmához történő hozzáféréshez, valamint annak helyesbítéshez, törléshez, az adatkezelés korlátozásához, az adathordozhatósághoz és a kifogásoláshoz való joghoz.
7. Az Ön személyes adatainak az Adatkezelő általi feldolgozásával kapcsolatos minden kérdésben az alábbi e-mail címen veheti fel a kapcsolatot: daneosobowe@dedra.pl;
8. Önnek jogában áll van panaszt benyújtani az illetékes adatvédelmi hatóságnál;

RO Cuprins

1. Fotografii și desene
2. Descrierea dispozitivului
3. Scopul dispozitivului
4. Limitarea utilizării
5. Date tehnice
6. Pregătirea pentru muncă
7. Pornirea și utilizarea dispozitivului
8. Întreținere permanentă
9. Remedierea independentă a defectelor
10. Piese de schimb și accesorii
11. Încheierea unității, observații finale
12. Informații pentru utilizatori cu privire la eliminarea echipamentelor electrice și electronice
13. Card de garanție

Condițiile generale de siguranță sunt incluse într-o broșură separată.
Declarația de conformitate CE este atașată dispozitivului ca document separat. În cazul lipsei Declarației de conformitate CE, vă rugăm să contactați serviciul Dedra-Exim Sp. z o.o..

Traducerea instrucțiunilor originale

ATENȚIE **Atunci când lucrați cu aparatul, este recomandabil să respectați întotdeauna regulile de bază ale siguranței la locul de muncă pentru a evita incendiile, șocurile electrice sau rănile mecanice.**

Vă rugăm să citiți conținutul instrucțiunilor de utilizare înainte de a utiliza aparatul. Vă rugăm să păstrați instrucțiunile de utilizare, instrucțiunile de siguranță în exploatare și declarația de conformitate. Respectarea cu strictețe a instrucțiunilor și recomandărilor din Instrucțiunile de utilizare va prelungi durata de viață a aparatului dumneavoastră.

ATENȚIE **În timpul lucrului, este esențial să urmați instrucțiunile din manualul de siguranță.**

Dacă transmiteți dispozitivul unei alte persoane, vă rugăm să îi înmânați și instrucțiunile de utilizare, instrucțiunile de siguranță la locul de muncă și declarația de conformitate. Dedra-Exim nu este responsabilă pentru accidentele cauzate de nerespectarea instrucțiunilor de siguranță la locul de muncă. Citiți cu atenție toate instrucțiunile de siguranță și instrucțiunile de utilizare. Nerespectarea avertismentelor și instrucțiunilor poate duce la șocuri electrice, incendii și/sau răniri grave.

2. Descrierea dispozitivului

Fig. 1 Capul capului de capse, 2 Indicatorul de încărcare a bateriei, 3 Mâner, 4 Priza conectorului de încărcare, 5 Declanșator, 6 Butonul de eliberare a încărcătorului, 7 Fereastra indicatoare de umplere, 8 Conectorul fișei încărcătorului, 9 Capse, 10 Cuie, 11 Magazin, 12 Comutator de alimentare

3. Scopul dispozitivului

Capsatorul este conceput pentru a înfige cuie și capse. Se utilizează pentru materiale moi (de exemplu, lemn de pin, lemn de molid, OSB etc.) Capsatorul poate fi utilizat la lucrări de finisare. Alimentarea cu energie reîncărcabilă permite ca unitatea să fie foarte mobilă și poate fi utilizată în zone în care nu există rețea de alimentare cu energie electrică.
Este permisă utilizarea aparatului în lucrări de renovare și de construcție, ateliere de reparații, lucrări de amatori, cu respectarea condițiilor de utilizare și a condițiilor de funcționare admise cuprinse în instrucțiunile de utilizare.

4 Limitări privind utilizarea

Nu utilizați capsatorul pentru a înfige capse și cuie în materiale dure (lemn dur, laminate etc.).
Schimbările neautorizate ale construcției mecanice și electrice, orice modificări, operațiuni de întreținere care nu sunt descrise în instrucțiunile de utilizare vor fi considerate ilegale și vor duce la pierderea imediată a drepturilor de garanție. Orice modificări neautorizate ale structurii mecanice și electrice, modificări de orice fel și operațiuni de întreținere care nu sunt descrise în instrucțiunile de utilizare vor fi considerate ilegale și vor duce la pierderea imediată a drepturilor de garanție și la nulitatea Declarației de conformitate.

Condiții de lucru permise:

Se utilizează numai în interior. Intervalul de temperatură de încărcare a bateriei: 10 - 30°C. Nu expuneți la temperaturi de peste 40°C.

5. Date tehnice

Tipul de mașină	Mașină de bătut cuie fără fir / capsator
Model	11Z010
Tensiunea de funcționare [V]	3,7 d.c.
Capacitatea bateriei [Ah]	1,5
Baterie	Litiu-ion
Performanță [curse/min]	30
Sfaturi de lucru	Capse 4-10 mm, cuie 10 mm
Nivelul de vibrații a_h [m/s]^2	11,211
Incertitudinea de măsurare kd [m/s]^2	1,5

⚠ ATENȚIE

Emisii de zgomot:	
Nivel L_{pA} [dB(A)]	80,92
Nivel L_{wA} [dB(A)]	91,92
Incertitudine K_{pA} , K_{wA} [dB(A)]	3

Informații privind vibrațiile și zgomotul.

Valoarea combinată a vibrațiilor a_h și incertitudinea de măsurare au fost determinate în conformitate cu EN 60745-2-16 și sunt prezentate în tabelul de mai sus.
Emisiile de zgomot au fost determinate în conformitate cu EN 60745-2-16, iar valorile sunt prezentate mai sus în tabel.

⚠ ATENȚIE **Zgomotul poate provoca deteriorarea auzului, purtați întotdeauna protecție auditivă atunci când lucrați!**

Valoarea declarată a vibrațiilor a fost măsurată în conformitate cu o metodă de testare standard și poate fi utilizată pentru a compara un echipament cu altul. Nivelul de vibrații declarat mai sus poate fi, de asemenea, utilizat pentru o evaluare preliminară a expunerii la vibrații.
Nivelul de vibrații în timpul utilizării efective a sculei electrice poate fi diferit de valorile declarate, în funcție de utilizarea sculelor de lucru, în special de tipul de piesă de prelucrat, și de necesitatea de a identifica măsuri de protecție a operatorului. Pentru a estima cu exactitate expunerile în condiții reale de utilizare, trebuie luate în considerare toate părțile ciclului de funcționare, inclusiv perioadele în care mașina este oprită sau când este pornită, dar nu este utilizată pentru lucru.

6. Pregătirea pentru muncă

⚠ ATENȚIE **Toate operațiunile trebuie efectuate cu unitatea deconectată de la sursa de alimentare.**

Încărcarea dispozitivului

Capsatorul este echipat cu o baterie reîncărcabilă. Un cablu USB este furnizat împreună cu dispozitivul. Pentru a încărca bateria, conectați cablul la priza de încărcare (fig. A, 4) și, folosind un încărcător, de exemplu pentru telefon sau o priză USB de 5 V (de exemplu, pe un computer), conectați cablul la sursa de alimentare.
În timpul încărcării, indicatorul de încărcare a bateriei (fig. A, 2) se va aprinde în roșu. O baterie complet încărcată va fi indicată de o lumină verde. După ce bateria este încărcată, deconectați încărcătorul de la sursa de alimentare și cablul USB de la dispozitiv.
Prima încărcare a bateriei durează aproximativ 1-2 ore.
Dacă dispozitivul nu va fi utilizat pentru o perioadă lungă de timp, nu încărcați bateria până la capăt.

Inserarea capsei

⚠ ATENȚIE **Țineți-vă mâinile departe de trăgaci și aveți grijă deosebită pentru a preveni apăsarea accidentală a trăgaciului.**

Țineți dispozitivul cu capul în jos, asigurându-vă că nu vă apropiați mâinile de trăgaci.
Strângeți ambele părți ale butonului de eliberare a încărcătorului (fig. B, 6) de la capătul încărcătorului (fig. B, 11) și ejectați-l complet. Așezați capsele (fig. B, 9) în ghidajul canalului magaziei și apoi închideți magazia.
Nu introduceți cuie și capse în același timp.

Inserția cuiului

⚠ ATENȚIE **Țineți-vă mâinile departe de trăgaci și aveți grijă deosebită pentru a preveni apăsarea accidentală a trăgaciului.**

Țineți dispozitivul cu capul în jos, asigurându-vă că nu vă apropiați mâinile de trăgaci.
Strângeți ambele părți ale butonului de eliberare a încărcătorului (fig. B, 6) de la capătul încărcătorului (fig. B, 11) și împingeți-l până la capăt. Așezați cuiele (fig. C, 10) în șina laterală a canalului magaziei, acordând atenție la marcajul pentru cuie de pe capacul magaziei. Închideți magazia.

7. Pornirea și utilizarea dispozitivului

⚠ ATENȚIE **Capsatorul are un comutator pornit/oprit cu un mecanism de siguranță pentru a preveni activarea accidentală.**
Aparatul nu va conduce capse și cuie dacă capul capsatorului și butonul de comutare nu sunt apăsate în același timp.

Țineți dispozitivul în poziția dorită și apăsați ferm în jos, astfel încât capul (fig. D, 1) să fie apăsat. Dispozitivul este acum activ. Apăsați comutatorul de alimentare (fig. A, 12) în poziția "I" (On).
Capul capului de capse (1) este acum apăsat, apăsați butonul de declanșare (fig. D, 5) pentru a introduce capsa sau cuiul. Eliberați trăgaciul (fig. D, 5) după ce ați înfipt capsa sau cuiul în material. Ridicați dispozitivul deasupra suprafeței materialului eliberați capul de capse (1).
Utilizând instrumentul de măsurare pentru umplerea magaziei (Fig. A, 7), se poate monitoriza cantitatea de capse/unghiuri și se poate umple din nou magazia, dacă este necesar.
După ce ați terminat lucrul, opriți întotdeauna aparatul cu ajutorul butonului de alimentare (Fig. A, 12).

8. întreținere permanentă

⚠ ATENȚIE **Toate operațiunile de întreținere, cum ar fi schimbarea încărcătorului, îndepărtarea unui cui/unui capsă blocat(ă), trebuie efectuate cu bateria deconectată.**

Păstrați aparatul în ambalajul original, dacă este posibil, departe de accesul copiilor.
Dacă unitatea nu va fi utilizată pentru o perioadă lungă de timp, încărcați bateria o dată pe lună timp de aproximativ 30-45 de minute pentru a menține durata de viață a bateriei.

9. Remedierea independentă a defectelor

Deconectați unitatea de la sursa de alimentare și asigurați-vă că nu este în funcțiune înainte de a încerca să o depanați dumneavoastră.

PROBLEMĂ	CAUZĂ	SOLUȚIE
Capsatorul nu funcționează	Întrerupător defect	Efectuați o revizie a aparatului
	Baterie descărcată	Încărcați bateria
Capsatorul funcționează cu dificultate	Baterie descărcată	Încărcați bateria
Capsele nu zboară din cap	Magazin gol	Reaprovizionați revista (cu capse sau cuie)

10. Piese de schimb și accesorii

Piesele de schimb și accesoriile nu completează unitatea, acestea pot fi achiziționate.
Pentru a achiziționa piese de schimb și accesorii, vă rugăm să contactați serviciul Dedra-Exim Service. Datele de contact se găsesc la pagina 1 a manualului. Atunci când comandați piese de schimb, vă rugăm să menționați numărul PARTEA de pe plăcuța de identificare și numărul piesei din schița de asamblare. În timpul perioadei de garanție, reparațiile se efectuează în conformitate cu regulile menționate în Cardul de garanție. Vă rugăm să predați produsul revendicat pentru reparații la locul de achiziție (vânzătorul este obligat să accepte produsul revendicat), sau să îl trimiteți la DEDRA - Serviciul Central EXIM. Vă rugăm să anexați cardul de garanție emis de importator. În lipsa acestui document, reparația va fi tratată ca fiind post-garanție. După perioada de garanție, reparațiile sunt efectuate de către Serviciul Central. Produsul defect trebuie trimis la Serviciul (costurile de transport sunt suportate de utilizator).

11. Completarea echipamentelor

Set: 1. Capsator 11Z010 - 1 bucată, Cablu USB - 1 buc. Capse - 400 de bucăți, cuie - 100 de bucăți.

12. Informații pentru utilizatori privind eliminarea deșeurilor de echipamente electrice și electronice (aplicabile utilizatorilor casnici)



Simbolul afișat pe produse sau pe documentația care le însoțește indică faptul că echipamentele electrice sau electronice defecte nu trebuie eliminate împreună cu deșeurile menajere. În cazul în care trebuie să eliminați, să reutilizați sau să recuperați componente, trebuie să le duceți la un punct de colectare specializat, unde vor fi acceptate gratuit. Autoritățile locale furnizează informații privind locația punctelor de colectare a echipamentelor uzate, de exemplu pe site-urile lor web.
Eliminarea corespunzătoare a dispozitivului permite conservarea resurselor valoroase și evitarea impactului negativ asupra sănătății și mediului, care rezultă din posibilitatea prezenței substanțelor, amestecurilor și componentelor periculoase în echipament.
Eliminarea incorectă a deșeurilor riscă sancțiuni în conformitate cu reglementările locale relevante.
Utilizatorii din țările UE: Dacă trebuie să vă debarasați de echipamente electrice sau electronice, vă rugăm să contactați cel mai apropiat punct de vânzare sau furnizorul dumneavoastră, care vă va putea oferi informații suplimentare.
Eliminarea în țări din afara Uniunii Europene: Acest simbol se aplică numai în țările din Uniunea Europeană. În cazul în care doriți să aruncați acest produs, vă rugăm să contactați autoritățile locale sau dealerul pentru a afla metoda corectă de eliminare.



În conformitate cu Directiva 2006/66/CE privind bateriile și acumulatorii și deșeurile de baterii și acumulatori, bateriile/acumulatorii defecți sau uzați trebuie colectați separat și duși la un loc de reciclare compatibil cu mediul înconjurător.

RO Certificat de garanţie

pentru

……

Nr. de katalog: …… Număr de lot: .....

(denumit în continuare Produs)

Data de cumpărare a produsului: .....

Ştampila vânzătorului

Data şi semnătura vânzătorului: .....

Declaraţia Utilizatorului:

Confirm, că am fost informat în ceea ce priveşte condiţiile de garanţie şi efectele nerespectării orientărilor cuprinse în manualul de utilizare şi în Certificatul de garanţie. Condiţiile prezentei garanţiei îmi sunt cunoscute ce afirm cu semnătura mea de mână:

....

Data şi locul semnătura Utilizatorului

I. Responsabilitatea pentru produs

1. **Garant** - DEDRA EXIM sp. z o.o. cu sediul în Pruszkowie, adresa: ul. 3 Maja 8, 05-800 Pruszków, KRS 0000062517, Sąd Rejonowy dla m.st. Warszawy w

Warszawie, XIV Wydział Gospodarczy Krajowego Rejestru Sądowego,[Judecătoria Raională pentru o.c. Varşovia în Varşovia, Departamentul al XIV–a Economic al Registrului Naţional Juridic] NIP [CIF] 527-020-49-33, Kapitał zakładowy [capital social]: 100 980.00 zł..
2. în condiţiile menţionate în prezentul Certificat de garanţie Garantul acordă garanţie la produsul derivat din distribuţia Garantului.
3. Responsabilitatea cu titlu de garanţie cuprinde numai defectele care sau ivit din cauze datorate Produsului în momentul livrării acestuia Utilizatorului.
4. Cu titlu de garanţie, Utilizatorul, obţine dreptul la repararea gratis a Produsului, dacă defecţiunea s-a ivit în perioada de garanţie. Modul de reparare a Produsului (metoda de executare a reparării) depinde de decizia Garantului. Dacă Garantul constată că Produsul nu poate fi reparat, Garantul îşi rezervă dreptul de a schimba piesa defectă sau total Produsul cu altul fără defecte sau de a micşora preţul Produsului ori de a se retrage de la Contract.
5. Faţă de Utilizatorul, care conform cu legea din data de 23 aprilie 1964 din Codul Civil, nu este un consumator, răspunderea Garantului pentru dauna rezultate din prezenta garanţie şi/ sau în legătură cu încheierea şi executarea acesteia, indiferent de dreptul legal, este limitată maxim până la valoarea Produsului defect..

II. Perioada de garanţie

Componentele Produsului acoperite de garanţie	Durata de protecţie a garanţiei
11Z010	36 luni, de la data cumpărării Produsului, înscrisă în prezentul Certificat de garanţie

III. Condiţiile de utilizare a garanţiei

1 Prezentarea de către Utilizator a Certificatul completat de garanţie a Produsului şi dovedirea împrejurărilor de cumpărare a Produsului de ex. prin prezentarea chitanţei, facturei, etc. Pentru a efectua în mod eficient reclamaţia, se recomandă că Utilizatorul să trimite împreună cu Produsul reclamat, toate componetele menţionate la “Completarea” Produsului în manualul de utilizare.
2. Respectarea de către Utilizator a recomandările din Manualul de utilizare şi din Certficatul de garanţie.
3. Garanţia acoperă numai teritoriul Republicii Polonă şi UE.
4. Garanţia nu acoperă defecţiunile Produsului apărute în special din cauza:
a. Nerespectării de către Utilizator a condiţiilor indicate în Manualul de utilizare, în special în domeniul de utilizare, întreţinere şi curăţare corectă.
b. Utilizarea de către Utilizator a unor produse de curăţare sau substanţe de conservare care sunt neadecvate cu Manualul de utilizare;
c. Depozitare necorespunzătoare şi transportul necorespunzător al Produsului de către Utilizator;
d. Modificări şi/sau reconstrucţii arbitrare a Produsului de către Utilizator;
e. Utilizarea în Produs de către Utilizator a unor materiale consumabile neconforme cu manualul de utilizare
5. Utilizatorul care conform nu legea din data de 23 aprilie 1964 din Codul Civil nu este un consumator, pierde garanţia pentru Produsul, în care:
- numerele de serie, marcarea datelor şi plăcuţele cu datele technice au fost îndepărtate de către Utilizator;
- sigiliile existente au fost deteriorate de Utilizator sau au urme rămase din manipularea de către utilizator la acestea.
6. **Atenţie!** Operaţiile legate cu utilizarea de fiecare zii, descrise în manualul de utilizare, Utilizatorul execută singur pe costul său.

IV. Procedura de reclamaţie

1. Dacă se constată că Produsul nu funcţionează corect, Înainte de a depune reclamaţia trebuie să Vă asiguraţi dacă toate operaţiunile descrise în manualul de utilizare au fost executate corect.
2. Sesizaţi imediat reclamaţia, cel mai bine în termen de 7 zile de la data la care aţi observant defectul produsului. Utilizatorul care conform cu legea din data de 23 aprilie 1964 din Codul Civil nu este un consumator, pierde garanţia pentru Produs dacă reclamaţia nu depune în termen de până de 7 zile.
3. Sesizarea reclamaţiei se face de ex. la. la punctul de cumpărare a Produsului, la service-ul de garanţie sau se poate trimite în scris pe adresa: DEDRA EXIM sp. z o.o., ul. 3 Maja 8, 05-800 Pruszków.
4. Utilizatorul poate să depună reclamaţia prin formularul accesibil pe pagina de internet www.dedra.pl. (“Formular pentru sesizarea reclamaţiei cu titlu de garanţie”).
5. Adresele service-urilor de garanţie din fiecare stat sunt accesibile pe pagina www.dedra.pl. Dacă service-ul lipseşte în statul adecvat, trimiteţi sesizările de reclamaţie cu titlu de garanţie pe adresa: DEDRA EXIM sp. z o.o. ul. 3 Maja 8, 05-800 Pruszków (Polonia).
6. Luând în considerare siguranţa Utilizatorului se interzice utilizarea Produsului defect.
7. Atenţie!!! Utilizarea Produsului defect este periculos pentru sănătatea şi viaţa Utilizatorului.
8. Executarea obligaţiilor rezultate din garanţie va avea loc în termen de 14 zile lucrătoare, calculate de la data furnizării de către Utilizator a Produsului reclamat.
9 Înainte de furnizare a Produsului reclamat se recomandă curăţirea acestuia. Se recomandă de a se asigura bine Produsul împotriva distrugerii în timpul transportului (se recomandă să trimiteţi produsul reclamat în ambalajul original).
10. Perioada de garanţie va fi prelungită cu durata în care, din cauza defectului Produsului acoperit de garanţie Utilizatorul nu l-a putut să-l utilizeze,
Garanţia nu opreşte, nu limitează nu suspendează drepturile Utilizatorului rezultate din dispoziţiile privind garanţia pentru vicile produsului vândut.
În conformitate cu articolul 13 alineatele (1) și (2) din Regulamentul (UE) 2016/679 al Parlamentului European și al Consiliului din 27 aprilie 2016 privind protecția persoanelor fizice în ceea ce privește prelucrarea datelor cu caracter personal și privind libera circulație a acestor date și de abrogare a Directivei 95/46/CE, vă informăm.
1. Administratorul datelor Dumneavoastră cu caracter personal furnizate în formular este DEDRA-EXIM sp. z o. o. cu sediul social în Pruszków, ul. 3 Maja 8, 05-800 Pruszków (în continuare: „Administrator”).
2. Datele dumneavoastră vor fi prelucrate numai în scopul derulării procedurii de garanție a dispozitivului în conformitate cu art. 6 alin.1 lit. b din regulamentul general privind protecția datelor (în continuare: „GDPR”). Furnizarea datelor este voluntară, dar necesară pentru derularea procedurii de garanție.
3. Datele dumneavoastră vor fi prelucrate pe perioada de luare în considerare a procedurii de garanție și în scopuri de arhivare în cazul în care este nevoie de apărare împotriva oricăror pretenții împotriva Administratorului, nu mai mult decât până la expirarea acestora.
4. Datele dumneavoastră pot fi dezvăluite numai entităților care prelucrează date pentru administrator pe baza unui contract scris de încredințare a prelucrării datelor cu caracter personal care oferă, printre altele, service tehnic, hosting sau intreținere site, service IT, firmă de curierat. Furnizorii Administratorului sunt obligați să asigure securitatea datelor și să îndeplinească cerințele legii aplicabile referitoare la protecția datelor cu caracter personal și nu pot folosi datele cu caracter personal încredințate în alte scopuri decât cele specificate în contractul cu Administratorul.
5. Datele dumneavoastră nu vor fi prelucrate în mod automatizat, inclusiv sub formă de profilare, și nu vor fi transferate către o țară terță/organizație internațională.
6. Aveți dreptul de a accesa datele dumneavoastră și dreptul de a rectifica, șterge, limita prelucrarea, dreptul de a transfera date, dreptul de a vă opune în orice moment.
7. În toate aspectele legate de prelucrarea datelor dumneavoastră cu caracter personal de către Administrator, ne puteți contacta la următoarea adresă de e-mail: daneosobowe@dedra.pl.;
8. Aveți dreptul de a depune o plângere la autoritatea competentă pentru protecția datelor cu caracter personal;

SI Vsebina

1. Fotografije in risbe
2. Opis naprave
3. Namen naprave
4. Omejitev uporabe
5. Tehnični podatki
6. Priprava na delo
7. Vklop in uporaba naprave
8. Tekoče vzdrževanje
9. Neodvisno odpravljanje napak
10. Rezervni deli in dodatki
11. Zaključek enote, zaključne pripombe
12. Informacije za uporabnike o odstranjevanju električne in elektronske opreme
13. Garancijski list

Splošni varnostni pogoji so vključeni v ločeni brošuri.
Izjava ES o skladnosti je priložena napravi kot ločen dokument. Če izjave ES o skladnosti ni, se obrnite na službo podjetja Dedra-Exim Sp. z o.o.

Prevod izvirnih navodil

⚠ POZOR **Pri delu z napravo je priporočljivo vedno upoštevati osnovna pravila varnosti pri delu, da bi se izognili požaru, električnemu udaru ali mehanskim poškodbam.**

Pred uporabo naprave preberite vsebino navodil za uporabo. Shranite navodila za uporabo, varnostna navodila za uporabo in izjavo o skladnosti. Dosledno upoštevanje navodil in priporočil iz navodil za uporabo bo podaljšalo življenjsko dobo naprave.

⚠ POZOR **Pri delu je treba upoštevati navodila iz varnostnega priročnika.**

Če napravo posredujete drugi osebi, ji izročite tudi navodila za uporabo, navodila za varnost pri delu in izjavo o skladnosti. Družba Dedra-Exim ni odgovorna za nesreče, ki so posledica neupoštevanja varnostnih navodil za delo. Pozorno preberite vsa varnostna navodila in navodila za uporabo. Neupoštevanje opozoril in navodil lahko povzroči električni udar, požar in/ali hude telesne poškodbe.

2. Opis naprave

Slika 1 Glava sponke, 2 Indikator napolnjenosti baterije, 3 Ročaj, 4 Vtičnica priključka za polnjenje, 5 Sprožilnik, 6 Gumb za sprostitev nabiralnika, 7 Okence indikatorja napolnjenosti, 8 Vtični priključek polnilnika, 9 Sponke, 10 Žeblji, 11 Nabiralnik, 12 Stikalo za napajanje

3. Namen naprave

Sponkalnik je zasnovan za zabijanje žebljev in sponk. Uporablja se za mehke materiale (npr. borov les, smrekov les, OSB plošče itd.) Sponko lahko uporabljate pri zaključnih delih. Napajanje z akumulatorjem omogoča, da je naprava zelo mobilna in se lahko uporablja na območjih, kjer ni napajanja iz električnega omrežja.
Napravo je dovoljeno uporabljati pri obnovitvenih in gradbenih delih, v delavnicah za popravila, pri ljubiteljskih delih, pri čemer je treba upoštevati pogoje uporabe in dovoljene pogoje delovanja, ki so navedeni v navodilih za uporabo.

4. Omejitve uporabe

Ne uporabljajte sponkarice za zabijanje sponk in žebljev v trde materiale (trd les, laminati itd.).
Nedovoljene spremembe mehanske in električne konstrukcije, kakršne koli spremembe, vzdrževalna dela, ki niso opisana v navodilih za uporabo, se štejejo za nezakonite in imajo za posledico takojšnjo izgubo garancijskih pravic. Vse nedovoljene spremembe mehanske in električne konstrukcije, kakršne koli spremembe in postopki vzdrževanja, ki niso opisani v navodilih za uporabo, bodo obravnavani kot nezakoniti in bodo povzročili takojšnjo izgubo garancijskih pravic ter ničnost izjave o skladnosti.

Dovoljeni delovni pogoji:

Uporabljajte samo v zaprtih prostorih. Temperaturno območje polnjenja baterije 10-30 °C. Ne izpostavljajte temperaturam nad 40 °C.

5. Tehnični podatki

Vrsta stroja	Akumulatorski žebljalnik/rezkar
Model	11Z010
Delovna napetost [V]	3,7 d.c.
Kapaciteta baterije [Ah]	1,5
Baterija	Litij-ionski
Izvedba [hodi/min]	30
Nasveti za delo	Sponke 4-10 mm, žeblji 10 mm
Raven vibracij a_h [m/s]^2	11,211
Merilna negotovost kd [m/s]^2	1,5
Emisije hrupa:	
Raven L_{pA} [dB(A)]	80,92
Raven L_{wA} [dB(A)]	91,92
Negotovost K_{pA} , K_{wA} [dB(A)]	3

Informacije o vibracijah in hrupu.

Skupna vrednost vibracij a_h in merilna negotovost sta bili določeni v skladu s standardom EN 60745-2-16 in sta navedeni zgoraj v tabeli
Emisije hrupa so bile določene v skladu s standardom EN 60745-2-16, vrednosti so navedene zgoraj v tabeli.

POZOR **Hrup lahko povzroči poškodbe sluha, zato pri delu vedno uporabljajte zaščito sluha!**

Navedena vrednost vibracij je bila izmerjena v skladu s standardno preskusno metodo in se lahko uporablja za primerjavo enega kosa opreme z drugim. Zgoraj navedena raven vibracij se lahko uporablja tudi za predhodno oceno izpostavljenosti vibracijam.
Raven vibracij med dejansko uporabo električnega orodja se lahko razlikuje od deklariranih vrednosti, odvisno od uporabe delovnega orodja, zlasti vrste obdelovanca, in potrebe po določitvi ukrepov za zaščito upravljavca. Za natančno oceno izpostavljenosti v dejanskih pogojih uporabe je treba upoštevati vse dele delovnega cikla, vključno z obdobji, ko je stroj izklopljen ali ko je vklopljen, vendar se ne uporablja za delo.

6. Priprava na delo

POZOR **Vse postopke je treba izvajati, ko je enota izključena iz vira napajanja.**

Polnjenje naprave

Stapler je opremljen z akumulatorsko baterijo. Napravi je priložen kabel USB. Če želite napolniti baterijo, kabel priključite na vtičnico za polnjenje (slika A, 4) in ga s pomočjo polnilnika, npr. za telefon, ali vtičnice USB 5 V (npr. v računalniku) priključite na napajanje.
Med polnjenjem bo indikator polnjenja baterije (slika A, 2) svetil rdeče. Popolnoma napolnjena baterija bo označena z zeleno lučko. Po polnjenju baterije odklopite polnilnik od napajalnika in kabel USB od naprave.
Prvo polnjenje baterije traja približno 1-2 uri.
Če naprave ne boste uporabljali dlje časa, baterije ne napolnite do konca.

Vstavljanje sponk

POZOR **Roke držite stran od sprožilca in še posebej pazite, da ga ne pritisnete po pomoti.**

Napravo držite obrnjeno navzdol in pazite, da se roke ne približajo sprožilcu.
Stisnite obe strani gumba za sprostitev nabojnika (slika B, 6) na koncu nabojnika (slika B, 11) in ga popolnoma izvlecite. Sponke (slika B, 9) vstavite v vodilo kanala revije in nato zaprite revijo.
Ne vstavljajte žebljev in sponk hkrati.

Vstavljanje nohtov

POZOR **Roke držite stran od sprožilca in še posebej pazite, da ga ne pritisnete po pomoti.**

Napravo držite obrnjeno navzdol in pazite, da se roke ne približajo sprožilcu.
Stisnite obe strani gumba za sprostitev nabojnika (slika B, 6) na koncu nabojnika (slika B, 11) in ga potisnite do konca navzdol. Žeblje (slika C, 10) vstavite v stransko tirnico kanala za magazin, pri čemer bodite pozorni na oznako za žeblje na pokrovu magazina. Zaprite revijo.

7. Vklop in uporaba naprave

POZOR **Steznik ima stikalo za vklop/izklop z varnostnim mehanizmom, ki preprečuje nenamerno aktiviranje.**
Naprava ne bo pognala sponk in žebljev, če ne pritisnete glave sponkarice in stikala hkrati.

Držite napravo v želenem položaju in jo močno pritisnite navzdol, tako da je glava (slika D, 1) pritisnjena. Naprava je zdaj aktivna. Pritisnite stikalo za napajanje (slika A, 12) v položaj "I" (vklopljeno).
Glava sponke (1) je zdaj pritisnjena, pritisnite sprožilec (slika D, 5), da zapičite sponko ali žebelj. Ko zapičite sponko ali žebelj v material, sprostite sprožilec (slika D, 5). Dvignite napravo nad površino materiala in sprostite glavo sponke (1).
Z merilnikom za polnjenje zalogovnika (slika A, 7) lahko spremljate količino sponk/igel in po potrebi ponovno napolnite zalogovnik.
Po končanem delu napravo vedno izklopite z gumbom za vklop (slika A, 12).

8. Tekoče vzdrževanje

POZOR **Vse servisne posege, kot so menjava nabojnika, odstranjevanje zamašenega žeblja/sklepa, je treba opraviti z odklopljeno baterijo.**

Napravo hranite izven dosega otrok, po možnosti v originalni embalaži.
Če enote ne boste uporabljali dlje časa, baterijo enkrat mesečno polnite približno 30-45 minut, da ohranite njeno življenjsko dobo.

9. Neodvisno odpravljanje napak

POZOR **Preden poskušate sami odpraviti težave, odklopite enoto iz električnega omrežja in se prepričajte, da ne deluje.**

PROBLEM	VZROK	REŠITEV
Stapler ne deluje	Okvarjeno stikalo	Napravo dajte servisirati
	Izpraznjena baterija	Polnjenje baterije
Sešivalnik deluje s težavami	Izpraznjena baterija	Polnjenje baterije
Sponke ne letijo iz glave	Prazna revija	Dopolnite revijo (s sponkami ali žeblji).

10. Rezervni deli in dodatki

Rezervni deli in dodatna oprema niso sestavni del enote, lahko jih kupite.
Za nakup nadomestnih delov in dodatne opreme se obrnite na servisno službo družbe Dedra-Exim. Kontaktne podatke najdete na strani 1 priročnika. Pri naročanju rezervnih delov navedite številko DELA na napisni ploščici in številko dela s sestavne risbe. V garancijskem obdobju se popravila izvajajo v skladu s pravili, navedenimi v garancijskem listu. Reklamiran izdelek oddajte v popravilo na mestu nakupa (prodajalec je dolžan sprejeti reklamiran izdelek) ali ga pošljite v centralno službo DEDRA - EXIM. Priložite garancijsko kartico, ki jo je izdal uvoznik. Brez tega dokumenta bo popravilo obravnavano kot pozgarancijsko. Po poteku garancijskega obdobja popravila izvaja osrednja služba. Okvarjeni izdelek je treba poslati servisu (stroške pošiljanja krije uporabnik).

11. Dokončanje opreme

Komplet: 1. Stapler 11Z010 - 1 kos, Kabel USB - 1 kos. Sponke - 400 kosov, žeblji - 100 kosov.

12. Informacije za uporabnike o odstranjevanju odpadne električne in elektronske opreme (velja za domače uporabnike)

Simbol, ki je prikazan na izdelkih ali spremljajoči dokumentaciji, označuje, da se okvarjene električne ali elektronske opreme ne sme odlagati med gospodinjske odpadke. Če želite sestavne dele zavreči, ponovno uporabiti ali predelati, jih je treba odpeljati na specializirano zbirno mesto, kjer jih bodo sprejeli brezplačno. Informacije o lokacijah zbirnih mest za rabljeno opremo zagotavljajo lokalni organi, npr. na svojih spletnih straneh.
S pravilnim odstranjevanjem naprave lahko ohranimo dragocene vire ter se izognemo negativnim vplivom na zdravje in okolje zaradi morebitne prisotnosti nevarnih: snovi, zmesi in sestavnih delov v opremi.
Zaradi nepravilnega odlaganja odpadkov vam grozijo kazni v skladu z ustreznimi lokalnimi predpisi.
Uporabniki v državah EU: Če želite odstraniti električno ali elektronsko opremo, se obrnite na najbližje prodajno mesto ali na dobavitelja, ki vam bo zagotovil dodatne informacije.
Odstranjevanje v državah zunaj Evropske unije: Ta simbol velja samo za države Evropske unije. Če želite ta izdelek zavreči, se obrnite na lokalne organe ali prodajalca, da vam pojasnijo pravilen način odstranjevanja.

Li-Ion V skladu z Direktivo 2006/66/ES o baterijah in akumulatorjih ter odpadnih baterijah in akumulatorjih je treba okvarjene ali izrabljene baterije/akumulatorje zbirati ločeno in jih oddati v okolju prijazno predelavo.

SI Garancijski list

za

……..

Kataloška št.: …….. št. partije:.....

(v nadaljevanju Proizvod)

Datum nakupa Proizvoda: .....

Žig prodajalca

Datum in podpis prodajalca: .....

Izjava uporabnika:

Potrjujem, da sem bil seznanjen s pogoji garancije in posledicami neupoštevanja navodil v navodilih za uporabo in garancijskem listu. Znani so mi pogoji te garancije, kar potrjujem z lastnoročnim podpisom:

....

Datum in kraj Podpis uporabnika

I. Odgovornost za Proizvod

1. Garant - Dedra Exim Sp. z o.o. s sedežem v Pruškovu, naslov: ul. 3 Maja 8, 05-800 Pruszków, Poljska, št. KRS (vpisa v državni sodni register Poljske) 0000062517, vpis izvršilo Okrajno sodišče za gl. mesto Varšavo v Varšavi, njegov 14. gospodarski oddelek Državnega sodnega registra *(KRS – Krajowy Rejestr Sądowy)*, davčna številka 527-020-49-33, osnovni kapital: 100.980,00 PLN.
2. Garant pod pogoji, določenimi v tem garancijskem listu, podeljuje garancijo za Proizvod, ki ga je dobavil.
3. Odgovornost iz naslova garancije zajema samo napake, izhajače iz razlogov, prisotnoh v samem Proizvodu v času njegove izdaje uporabniku.
4. Garancija daje Uporabniku pravico do brezplačne odprave napake na Proizvodu, če se napako odkrije v garancijskem obdobju. Način odprave napake na Proizvodu (metoda odprave napake) je odvisen od odločitve Garanta. Garant si za primer svoje ugotovitve, da popravila ni možno izvesti, pridržuje pravico do zamenjave

okvarjenega elementa ali celotnega Proizvoda z brezhibnim, znižanja cene Proizvoda ali odstopa od pogodbe.
5. V odnosu do Uporabnika, ki ni potrošnik v smislu poljskega Civilnega zakonika *(Kodeks Cywilny)* z dne 23. aprila 1964., je odškodninska odgovornost Garanta za škodo, ki izhaja iz te garancije in/ali je v zvezi z njeno sklenitvijo in izvajanjem, ne glede na pravni naslov, omejena do vrednosti brezhibnega Proizvoda, ki je okvarjen.

II. Garancijsko obdobje

Elementi Proizvoda	Trajanje garancijske zaščite
11Z010	36 mesecev od dneva nakupa Proizvoda, navedenega v tem garancijskem listu

III. Garancijski pogoji

1. Predložitev izpolnjenega garancijskega lista Proizvoda s strani Uporabnika ter dokazila okoliščin nakupa Proizvoda s strani Uporabnika, npr. v obliki blagajniškega potrdila, računa ipd. V cilju pravilne izvedbe reklamacijskega postopka se priporoča, naj Uporabnik skupaj s Proizvodom, ki ga reklamira, predloži vse elemente, navedene v „Kompletacija naprave" v navodilih za uporabo.
2. Ravnanje Uporabnika skladno s priporočili v navodilih za uporabo in garancijskem listu.
3. Garancija zajema samo ozemlje Republike Poljske in EU.
4. Garancija ne zajema okvar Proizvoda, nastalih še zlasti zaradi:
a. Uporabnikovega neupoštevanja pogojev, določenih v Navodilih za uporabo, še zlasti glede pravilne uporabe, vzdrževanja in čiščenja;
b. Uporabnikove uporabe čistilnih ali vzdrževalnih sredstev, neskladnih z navodili za uporabo;
c. Uporabnikovega neustreznega skladiščenja in prevoza Proizvoda;
d. Uporabnikovih nepooblaščenih sprememb in/ali modifikacij Proizvoda brez dogovora z Garantom;
e. Uporabnikove uporabe potrošnega materiala v Proizvodu, neskladnega z navodili za uporabo.
5. Uporabnik, ki ni potrošnik v smislu poljskega Civilnega zakonika z dne 23. aprila 1964., izgubi garancijo za Proizvod, na katerem:
- je Uporabnik odstranil, spremenil ali poškodoval serijske številke, datumske oznake in nazivne tablice;
- je Uporabnik poškodoval plombe ali so na njih vidni znaki poseganja vanje s strani Uporabnika.
6. Pozor! Opravila, povezana z vsakodnevno uporabo Proizvoda, ki so med drugim navedena v navodilih za uporabo, izvaja Uporabnik sam in na lastne stroške.

IV. Reklamacijski postopek

1. V primeru ugotovitve nepravilnega delovanja Proizvoda se je treba pred prijavo reklamacije prepričati, da so bila pravilno opravljena vsa opravila, še zlasti tista, navedena v navodilih za uporabo.
2. Priporoča se reklamacijo prijaviti takoj, najbolje v 7 dneh od dneva opazitve napake na Proizvodu. Uporabnik, ki ni potrošnik v smislu poljskega Civilnega zakonika z dne 23.4.1964, izgubi pravice, izhajajoče iz te garancije, če reklamacije ne prijavi v 7 dneh.
3. Reklamacijo se lahko prijavi, med drugim, na mestu nakupa Proizvoda, v garancijskem servisu ali pisno s pismom, poslanim na naslov: Dedra Exim Sp. z o.o., ul. 3 Maja 8, 05-800 Pruszków, Poljska.
4. Uporabnik lahko prijavi reklamacijo z uporabo obrazca, ki je na voljo na spletni strani www.dedra.pl. ("Obrazec za prijavo reklamacije na podlagi garancije").
5. Naslovi garancijskih servisov za posamezne države so na voljo na www.dedra.pl. V primeru, da za dano državo ne bi bilo navedenega garancijskega servisa, se priporoča poslati reklamacijo na podlaghi garancije na ta naslov: Dedra Exim Sp. z o.o., ul. 3 Maja 8, 05-800 Pruszków (Poljska).
6. V cilju varnosti Uporabnika se prepoveduje uporabo okvarjenega Proizvoda.
7. Pozor! Uporaba okvarjenega Proizvoda je nevarna za zdravje in življenje Uporabnika.
8. Obveznosti iz garancije bodo izpolnjene v 14 delovnih dneh od dneva dostave reklamiranega Proizvoda.
9. Priporoča se pred dostavo okvarjenega Proizvoda le-tega očistiti. Priporoča se reklamirani Proizvod skrbno zaščititi pred poškodbami pri transportu (najbolje je reklamirani Proizvod dostaviti v originalni embalaži).
10. Garancijsko obdobje se podaljša za čas, v katerem Uporabnik Proizvoda, za katerega velja garancija, zaradi njegove okvare ni mogel uporabljati.
Garancija ne izključuje, ne omejuje in začasno ne odpravlja pravic Uporabnika, izhajajočih iz predpisov o poroštvu za napake na prodani stvari.

V skladu s členom 13(1) in (2) Uredbe (EU) 2016/679 Evropskega parlamenta in Sveta z dne 27. aprila 2016 o varstvu posameznikov pri obdelavi osebnih podatkov in o prostem pretoku takih podatkov ter o razveljavitvi Direktive 95/46/ES (v nadaljnjem besedilu: RODO) vas obveščamo

1. Skrbnik vaših osebnih podatkov, podanih v obrazcu, je DEDRA-EXIM sp z o.o. s sedežem v Pruškovu [Pruszków], ul. 3 Maja 8, 05-800 Pruszków, Poljska (v nadaljevanju: "Skrbnik").
2. Vaši podatki bodo obdelovani le za namene izvedbe garancijskega postopka zanapravo v skladu s črko b prvega odst. 6. člena Splošne uredbe o varstvu podatkov EU (v nadaljevanju: »SUVP«). Dajanje podatkov je prostovoljno, a nujno potrebno za izvedbo garancijskega postopka.
3. Vaše podatke bomo obdelovali skozi čas potekanja garancijskega postopka in za namene arhiviranja za primer morebitne potrebe obrambe pred zahtevki do Skrbnika, vendar najdlje do izteka roka njihovega zastaranja.
4. Vaše podatke se sme razkriti samo subjektom, ki obdelujejo podatke za Skrbnika na podlagi pisne pogodbe o zaupanju osebnih podatkov v obdelavo in sicer, med drugim, subjektom, ki izvajajo storitve tehničnega servisa, storitve gostovanja ter vzdrževanja spletnega mesta, IT storitve, izvajalcem kurirskih storitev ipd.. Skrbnikovi dobavitelji so dolžni zagotavljati varnost podatkov ter izpolnjevati zahteve obvezujočih predpisov prava v zvezi z varstvom osebnih podatkov ter ne smejo uporabljati zaupanih jim osebnih podatkov za namene, ki niso določeni v pogodbi s Skrbnikom.
5. Vaši podatki ne bodo obdelovani na avtomatiziran način, v tem na način profiliranja, in ne bodo posredovani v tretjo državo/mednarodni organizaciji.
6. Imate v vsakem trenutku pravico dostopa do svojih podatkov ter pravico do popravka, izbrisa, omejitve obdelave le-teh, pravico do prenosa podatkov na drug subjekt, pravico do ugovora zoper njihovo obdelavo.
7. V vseh zadevah v zvezi z obdelavo vaših osebnih podatkov s strani Skrbnika nas lahko kontaktirate s sporočilom na ta e-poštni naslov: daneosobowe@dedra.pl ;
8. Imate pravico vložiti pritožbo pri organu, ki je v dani državi pristojen za varstvo osebnih podatkov;

HR Sadržaj

1. Fotografije i crteži
2. Opis uređaja
3. Namjena uređaja
4. Ograničenje uporabe
5. Tehnički podaci
6. Priprema za rad
7. Uključivanje i korištenje uređaja
8. Aktivnosti tekućeg održavanja
9. Samostalno rješavanje problema
10. Rezervni dijelovi i pribor
11. Dovršenje uređaja, završne napomene
12. Obavijesti za korisnike o zbrinjavanju električnih i elektroničkih uređaja
13. Jamstveni list

Opći sigurnosni uvjeti uključeni su kao posebna knjižica.
EC izjava o sukladnosti priložena je uz uređaj kao zaseban dokument. U nedostatku EC izjave o sukladnosti, molimo kontaktirajte Dedra-Exim Sp. z o. o.

Prijevod originalnog priručnika

NAPOMENA **Prilikom rada s uređajem preporuča se uvijek pridržavati se osnovnih sigurnosnih pravila kako biste izbjegli požar, strujni udar ili mehaničke ozljede.**

Prije uporabe uređaja, pročitajte korisnički priručnik. Molimo čuvajte Upute za rad, Sigurnosne upute i Izjavu o sukladnosti. Strogo pridržavanje uputa i preporuka sadržanih u korisničkom priručniku produljit će životni vijek vašeg uređaja.

NAPOMENA **Tijekom rada nužno je pridržavati se uputa sadržanih u uputama za zaštitu na radu.**

Ako uređaj dajete nekome drugome, molimo da mu date upute za uporabu, sigurnosne upute i izjavu o sukladnosti. Tvrtka Dedra-Exim ne snosi odgovornost za nezgode nastale uslijed nepridržavanja uputa o zaštiti na radu. Pažljivo pročitajte sve sigurnosne upute i upute za rad. Nepoštivanje upozorenja i uputa može dovesti do strujnog udara, požara i/ili ozbiljne ozljede.

2. Opis uređaja

Slika 1. Glava za spajanje, 2. Indikator napunjenosti baterije, 3. Ručka, 4. Utičnica priključka za punjenje, 5. Okidač, 6. Gumb za otpuštanje spremnika, 7. Prozor indikatora punjenja, 8. Utični priključak punjača, 9. Spajalice, 10. Čavli, 11. Spremnici, 12. Prekidač napajanja

3. Namjena uređaja

Klamerica je namijenjena za zabijanje čavala i spajalica. Koristite za mekane materijale (npr. borovo drvo, smrekovo drvo, OSB ploče itd.) Klamerica se može koristiti u završnim radovima. Baterijska snaga omogućuje uređaju visoku mobilnost i rad na mjestima gdje nema mrežnog napajanja.
Dopušteno je koristiti uređaj u renovacijskim i građevinskim radovima, popravnim radionicama, amaterskim radovima, uz poštivanje uvjeta uporabe i dopuštenih uvjeta rada sadržanih u uputama za uporabu.

4. Ograničenja korištenja

Ne koristite klamericu za zabijanje spajalica ili čavala u tvrde materijale (tvrdo drvo, laminati, itd.)
Neovlaštene promjene u mehaničkoj i električnoj strukturi, bilo kakve izmjene, aktivnosti održavanja koje nisu opisane u Uputama za uporabu smatrat će se nezakonitim i rezultirat će trenutnim gubitkom prava na jamstvo. Korištenje koje nije u skladu s namjeravanom uporabom ili nije u skladu s korisničkim priručnikom rezultirat će trenutačnim gubitkom prava na jamstvo i Izjava o sukladnosti postaje nevažeća.

Dopušteni radni uvjeti:

Koristite samo u zatvorenom prostoru. Raspon temperature punjenja baterije 10 - 30°C. Ne izlagati temperaturama iznad 40°C.

5. Tehnički podaci

Vrsta stroja	Bežični uređaj za zabijanje čavala/klamerica
Model	11Z010
Radni napon [V]	3,7 d.c.
Kapacitet baterije [Ah]	1,5
Baterija	Li-ion
Kapacitet [otkucaja/min]	30
Radni nastavci	Spajalice 4-10 mm, čavli 10 mm
Razina vibracija Ah [m/s2]	11.211
Mjerna nesigurnost kd [m/s2]	1.5
Emisija buke:	z
Razina LpA [dB(A)]	80,92
Razina LwA [dB(A)]	91,92
Nesigurnost KpA, KwA [dB(A)]	3

Informacije o vibracijama i buci.

Kombinirana vrijednost vibracije, Ah, i mjerna nesigurnost određene su u skladu s EN 60745-2-16 i dane su u gornjoj tablici
Emisija buke određena je u skladu s EN 60745-2-16, vrijednosti su dane u gornjoj tablici.

Buka može oštetiti vaš sluh, uvijek koristite zaštitu za sluh tijekom rada!

Deklarirana vrijednost vibracija izmjerena je u skladu sa standardnom metodom ispitivanja i može se koristiti za usporedbu jednog uređaja s drugim. Gore navedena razina vibracija također se može koristiti za preliminarnu procjenu izloženosti vibracijama.
Razina vibracija tijekom stvarne uporabe električnog alata može se razlikovati od deklariranih vrijednosti ovisno o tome kako se koriste pomoćni alati, posebno o vrsti obratka koji se obrađuje i potrebi da se identificiraju mjere za zaštitu operatera. Za točnu procjenu izloženosti u stvarnim uvjetima uporabe moraju se uzeti u obzir svi dijelovi radnog ciklusa, uključujući razdoblja kada je oprema isključena ili kada je uključena, ali se ne koristi za rad.

6. Priprema za rad

⚠NAPOMENA **Sve radnje treba provoditi s uređajem isključenim iz izvora napajanja.**

Punjenje uređaja

Klamerica je opremljena punjivom baterijom. Uz uređaj dolazi USB kabel. Za punjenje baterije priključite kabel u utičnicu za punjenje (slika A, 4) i pomoću punjača, npr. za telefon ili 5 V USB utičnicu (npr. u računalu), spojite kabel na napajanje. Tijekom punjenja, indikator napunjenosti baterije (sl. A, 2) će svijetliti crveno. Potpuno napunjena baterija bit će označena zelenim svjetlom. Nakon punjenja baterije isključite punjač iz struje i USB kabel iz uređaja.
Prvo punjenje baterije traje cca 1-2 sata.
Ako se uređaj neće koristiti dulje vrijeme, ne punite bateriju do kraja.

Umetanje spajalica

⚠NAPOMENA **Držite ruke podalje od okidača i budite izuzetno oprezni kako biste spriječili slučajno povlačenje okidača.**

Držite uređaj naopako, pazeći da ruke držite podalje od okidača.
Stisnite obje strane gumba za otpuštanje spremnika (sl. B, 6) na kraju spremnika (sl. B, 11) i izvucite ga do kraja. Umetnite spajalice (sl. B, 9) u vodilicu kanala spremnika, zatim zatvorite spremnik.
Nemojte umetati čavle i spajalice u isto vrijeme.

Umetanje čavala

⚠NAPOMENA **Držite ruke podalje od okidača i budite izuzetno oprezni kako biste spriječili slučajno povlačenje okidača.**

Držite uređaj naopako, pazeći da ruke držite podalje od okidača.
Stisnite obje strane gumba za otpuštanje spremnika (sl. B, 6) na kraju spremnika (sl. B, 11) i gurnite ga do kraja. Postavite čavle (sl. C, 10) u bočnu ogradu kanala spremnika, pazeći na oznaku čavla na poklopcu spremnika. Zatvorite časopis.

7. Uključivanje i korištenje uređaja

⚠NAPOMENA **Prekidač spajalice ima prekidač sa sigurnosnim mehanizmom protiv slučajnog aktiviranja.**
Stroj neće zabijati spajalice ili čavle ako glava spajalice i gumb za okidanje nisu pritisnuti istovremeno.

Držeći uređaj, postavite ga u željeni položaj i čvrsto pritisnite tako da glava (sl. D, 1) bude pritisnuta. Uređaj je sada aktivan. Pritisnite prekidač napajanja (sl. A, 12) u položaj "I" (uključeno).
Glava klamerice (1) sada je pritisnuta, pritisnite okidač (sl. D, 5) da biste zabili klamericu ili čavao. Otpustite okidač (sl. D, 5) nakon što ste zabili klamericu ili čavao u materijal. Podignite uređaj iznad površine materijala i otpustite glavu spajalice (1). Pomoću indikatora punjenja spremnika (sl. A, 7) možete kontrolirati broj spajalica/čavlića i po potrebi ponovno napuniti spremnik.
Nakon uporabe uvijek isključite uređaj tipkom za napajanje (sl. A, 12).

8. Aktivnosti tekućeg održavanja

⚠NAPOMENA **Sve servisne radnje, kao što je promjena spremnika, uklanjanje zaglavljenog čavla/klamerice, trebaju se izvoditi s odspojenom baterijom.**

Uređaj čuvajte izvan dohvata djece, po mogućnosti u originalnom pakiranju.
Ako se uređaj neće koristiti dulje vrijeme, kako biste održali trajanje baterije, punite bateriju jednom mjesečno oko 30-45 minuta.

9. Samostalno rješavanje problema

⚠NAPOMENA **Prije nego što sami pokušate otkloniti kvar, isključite uređaj iz napajanja i uvjerite se da ne radi.**

PROBLEM	UZROK	RJEŠENJE
Klamerica ne radi	Neispravan prekidač	Dajte uređaj na servis
Klamerica ne radi	Ispražnjena baterija	Napunite bateriju
Klamerica ima poteškoća s radom	Baterija je ispražnjena	Ponovno napunite bateriju
Spajalice ne izlaze iz glave.	Ispraznite spremnik	Ponovno napunite spremnik (klamericama ili čavlima)

10. Rezervni dijelovi i pribor

Rezervni dijelovi i pribor ne upotpunjuju uređaj, moguće ih je kupiti.
Za kupnju rezervnih dijelova i pribora obratite se Dedra-Exim servisu. Podaci za kontakt nalaze se na 1. stranici priručnika. Prilikom naručivanja rezervnih dijelova molimo navedite LOT broj na pločici s tehničkim podacima i broj dijela s crteža sklopa. Tijekom jamstvenog roka popravci se obavljaju prema uvjetima navedenim u Jamstvenom listu. Proizvod vratite na popravak na mjesto kupnje (prodavatelj je dužan prihvatiti reklamirani proizvod), ili ga pošaljite u DEDRA - EXIM Centralni servis. Molimo priložite jamstveni list koji je izdao Uvoznik. Bez ovog dokumenta, popravak će se smatrati postjamstvenim. Nakon isteka jamstvenog roka popravke obavlja Centralni servis. Oštećeni proizvod potrebno je poslati Servisu (troškove dostave snosi korisnik).

11. Završetak uređaja

Sastavljanje: 1. Klamerica 11Z010 - 1 kom, USB kabel - 1 kom. spajalice – 400 kom., čavli – 100 kom.

12. Informacije za korisnike o zbrinjavanju otpadne električne i elektroničke opreme (odnosi se na kućne korisnike)



Ovaj simbol postavljen na proizvode ili popratnu dokumentaciju obavještava da se neispravni električni ili elektronički uređaji ne smiju odlagati s kućnim otpadom. Ispravan postupak u slučaju potrebe za zbrinjavanjem, ponovnom uporabom ili oporabom komponenti sastoji se od prijenosa uređaja na specijalizirano sabirno mjesto, gdje će biti besplatno prihvaćen. Informacije o lokacijama sabirnih točaka otpadne opreme pružaju lokalne vlasti, npr. na svojim web stranicama.
Pravilno zbrinjavanje uređaja omogućuje očuvanje dragocjenih resursa i izbjegavanje negativnog utjecaja na zdravlje i okoliš, do kojeg dolazi zbog mogućnosti da uređaji sadrže opasne tvari, smjese i sastavne dijelove.
Nepravilno odlaganje otpada podliježe kaznama predviđenim relevantnim lokalnim propisima.
Korisnici u zemljama Europske unije: Ako trebate odložiti električnu ili elektroničku opremu, obratite se najbližem prodavaču ili dobavljaču za dodatne informacije.
Odlaganje u zemljama izvan Europske unije: Ovaj simbol vrijedi samo za zemlje Europske unije. Ako trebate zbrinuti ovaj proizvod, obratite se lokalnim vlastima ili trgovcu radi pravilnog zbrinjavanja.



U skladu s Direktivom 2006/66/EZ o baterijama i akumulatorima te otpadnim baterijama i akumulatorima, oštećene ili iskorištene baterije/baterije moraju se skupljati odvojeno i reciklirati na ekološki prihvatljiv način.

HR Jamstveni list

na

…….

Kataloški broj: ……..br. partije:.....

(u daljnjem tekstu Proizvod)

Datum nabavke Proizvoda: .....

Pečat prodavača

Datum i potpis prodavača: .....

Izjava Korisnika:

Potvrđujem da sam upoznat s uvjetima jamstva i posljedicama nepoštivanja smjernica sadržanih u Uputama za upotrebu i jamstvenom listu. Upoznat sam s uvjetima ovog jamstva, što potvrđujem svojim potpisom:

....

Datum i mjesto Potpis Korisnika

I. Odgovornost za Proizvod

1. Jamac - Dedra Exim Sp. z o.o. sa sjedištem u Pruszkówu, adresa: ul. 3 Maja 8, 05-800 Pruszków, KRS 0000062517, Općinski sud za glavni grad Varšavu u Varšavi, XIV Gospodarski odjel Državnog sudskog registra, PIB 527-020-49-33, osnovni kapital: 100 980.00 PLN.
2. Pod uvjetima navedenim u ovom jamstvenom listu, Jamac daje jamstvo za Proizvod koji dolazi iz Jamčeve distribucije.
3. Odgovornost iz jamstva pokriva samo nedostatke koji proizlaze iz razloga koji su u Proizvodu u trenutku njegove predaje Korisniku.
4. Pod jamstvom, Korisnik stječe pravo na besplatan popravak Proizvoda, ako se kvar otkrije tijekom jamstvenog roka. Način popravka Proizvoda (metoda popravka) ovisi o odluci Jamca. Ako Jamac utvrdi da ga je nemoguće popraviti, Jamac zadržava pravo zamijeniti neispravan element ili cijeli Proizvod ispravnim, smanjiti cijenu Proizvoda ili odstupiti od ugovora.
5. U odnosu na Korisnika koji nije potrošač u smislu Zakona od 23. travnja 1964. Građanski zakonik, odgovornost Jamca za štetu koja proizlazi iz ovog jamstva i/ili u vezi s njegovim sklapanjem i izvršenjem, bez obzira na pravni naslov, ograničena je na maksimalnu vrijednost neispravnog Proizvoda.

II. Jamstveni rok

Elementi Proizvoda	Jamstveni rok
11Z010	36 mjeseca od datuma kupnje Proizvoda prikazanog u ovom jamstvenom listu

III. Uvjeti korištenja jamstva

1. Predočenje od strane korisnika popunjenog jamstvenog lista Proizvoda i potvrđivanje od strane Korisnika okolnosti kupnje Proizvoda, npr. predočenjem računa, fakture itd. Kako bi učinkovito riješili reklamaciju preporuča se da Korisnik dostavi sve elemente navedene u "Kompletu uređaja" zajedno s Proizvodom za reklamaciju koja se nalazi u Uputama za upotrebu.
2. Poštovanje od strane korisnika preporuka sadržanih u Uputama za uporabu i jamstvenom listu.
3. Jamstvo vrijedi isključivo na području Republike Poljske i EU.
4. Jamstvo ne obuhvaća kvarove Proizvoda nastale posebno kao rezultat:
a. Nepoštivanja od strane Korisnika uvjeta navedenih u Uputama za uporabu, posebno u pogledu pravilnog korištenja, održavanja i čišćenja;

b. Korištenja od strane Korisnika sredstava za čišćenje ili održavanje koja nisu u skladu s Uputama za uporabu;
c. Nepravilnog skladištenja i transporta Proizvoda od strane Korisnika;
d. Neovlaštene izmjene i/ili modifikacije Proizvoda od strane Korisnika koje nisu dogovorene s Jamcem;
e. Korištenja od strane Korisnika potrošnog materijala u Proizvodu koji nije u skladu s Uputama za uporabu.
5. Korisnik koji nije potrošač u smislu zakona od 23. travnja 1964. Građanski zakonik gubi jamstvo na Proizvod u kojem:
- je Korisnik je uklonio, promijenio ili oštetio serijske brojeve, oznake datuma i natpisne pločice;
- pečati su oštećeni od strane Korisnika ili pokazuju znakove manipulacije od strane Korisnika.
6. Pozor! Radnje povezane sa svakodnevnim radom Proizvoda, koje proizlaze, između ostalog iz Upute za uporabu Korisnik je dužan provoditi samostalno i o svom trošku.

IV. Procedura reklamacije

1. U slučaju utvrđivanja neispravnog rada Proizvoda, prije podnošenja reklamacije, provjerite jesu li sve radnje navedene posebno u Uputama za uporabu, izvršene ispravno.
2. Preporučujemo podnošenje reklamacije odmah, najbolje u roku od 7 dana od dana uočavanja kvara Proizvoda. Korisnik koji nije potrošač u smislu zakona od 23. travnja 1964. Građanski zakonik gubi prava koja proizlaze iz ovog jamstva ako se reklamacija ne podnese u roku od 7 dana.
3. Reklamacija se može podnijeti, između ostalog, na mjestu kupnje Proizvoda, u jamstvenom servisu ili pismeno na sljedeću adresu: Dedra Exim Sp. z o.o., ul. 3 Maja 8, 05-800 Pruszków.
4. Korisnik može podnijeti reklamaciju putem obrasca dostupnog na web stranici www.dedra.pl. ("Obrazac za reklamaciju").
5. Adrese jamstvenih servisa za pojedine zemlje dostupne su na web stranici www.dedra.pl. U slučaju nedostatka jamstvenog servisa za određenu zemlju, preporuča se slanje reklamacija na sljedeću adresu: Dedra Exim Sp. z o.o. ul. 3 Maja 8, 05-800 Pruszków (Poljska).
6. S obzirom na sigurnost Korisnika, zabranjeno je koristiti neispravan proizvod.
7. Pozor! Korištenje neispravnog Proizvoda opasno je za zdravlje i život Korisnika.
8. Izvršenje obveza koje proizlaze iz jamstva održat će se u roku od 14 radnih dana od dana isporuke Proizvoda koji korisnik reklamira.
9. Prije dostave neispravnog Proizvoda na reklamaciju, preporuča se čišćenje. Preporuča se da se reklamirani Proizvod pažljivo zaštiti od oštećenja tijekom transporta (preporuča se isporuka reklamiranog Proizvoda u originalnom pakiranju).
10. Jamstveni rok se produljuje za vrijeme tijekom kojeg ga Korisnik nije mogao koristiti zbog kvara na Proizvodu obuhvaćenom jamstvom.
Jamstvo ne isključuje, ograničava ili suspendira prava Korisnika koja proizlaze iz odredbi o jamstvu za nedostatke na prodanom artiklu.
Prema čl. 13 sek. 1 i sljed. 2. Uredbe (EU) 2016/679 Europskog parlamenta i Vijeća od 27. travnja 2016. o zaštiti fizičkih osoba u vezi s obradom osobnih podataka i slobodnom kretanju takvih podataka te stavljanju izvan snage Direktive 95/46. /EC, obavještavamo vas

1. Administrator Vaših osobnih podataka navedenih u formularu je DEDRA-EXIM sp. z o. o. sa sjedištem u Pruszkówu, ul. 3 Maja 8, 05-800 Pruszków (u daljnjem tekstu: "Administrator").
2. Vaši podaci će se obrađivati isključivo u svrhu provedbe jamstvenog postupka uređaja sukladno čl. 6 st. 1 slovo. b opće uredbe o zaštiti podataka (u daljnjem tekstu: "GDPR") Davanje podataka je dobrovoljno, ali nužno za provedbu jamstvenog postupka.
3. Vaši podaci će se obrađivati za vrijeme trajanja jamstvenog postupka te za potrebe arhiviranja u slučaju potrebe obrane od bilo kakvih potraživanja prema Administratoru, najduže do isteka istih.
4. Vaši podaci mogu se priopćiti samo subjektima koji obrađuju podatke za administratora na temelju pisanog ugovora o povjeravanju obrade osobnih podataka koji između ostalog daje: tehnička služba, održavanje hostinga ili web stranica, IT služba, kurirska tvrtka. Dobavljači Administratora dužni su osigurati sigurnost podataka i ispunjavati uvjete važećih zakona vezanih uz zaštitu osobnih podataka te ne smiju koristiti povjerene osobne podatke u druge svrhe osim onih navedenih u ugovoru s Administratorom.
5. Vaši podaci neće se obrađivati na automatizirani način, uključujući u obliku profiliranja, i neće se prenositi u treću zemlju/međunarodnu organizaciju.
6. Imate pravo pristupa svojim podacima te pravo na ispravak, brisanje, ograničenje obrade, pravo na prijenos podataka, pravo na prigovor u bilo kojem trenutku.
7. Za sva pitanja vezana uz obradu Vaših osobnih podataka od strane Administratora, možete nas kontaktirati na sljedeću e-mail adresu: daneosobowe@dedra.pl.;
8. Imate pravo podnijeti pritužbu tijelu nadležnom za zaštitu osobnih podataka

BG Съдържание

1. Снимки и чертежи
2. Описание на устройството
3. Предназначение на устройството
4. Ограничение на използването
5. Технически данни
6. Подготовка за работа
7. Включване и използване на устройството
8. Текуща поддръжка
9. Самостоятелно отстраняване на дефекти
10. Резервни части и принадлежности
11. Завършване на урока, заключителни бележки
12. Информация за потребителите относно изхвърлянето на електрическо и електронно оборудване
13. Гаранционна карта

Общите условия за безопасност са включени в отделна брошура.

ЕО декларацията за съответствие е приложена към устройството като отделен документ. В случай на липса на ЕО декларация за съответствие, моля, свържете се със сервиза на Dedra-Exim Sp. z o.o.

Когато работите с уреда, е препоръчително винаги да спазвате основните правила за безопасност на труда, за да избегнете пожар, токов удар или механично нараняване.

Моля, прочетете съдържанието на инструкциите за експлоатация, преди да започнете работа с устройството. Моля, запазете Инструкцията за експлоатация, Инструкцията за безопасност при работа и Декларацията за съответствие. Стриктното спазване на указанията и препоръките в Инструкцията за експлоатация ще удължи експлоатационния живот на вашия уред.

По време на работа е важно да се спазват инструкциите в ръководството за безопасност.

Ако предавате устройството на друго лице, моля, дайте му също така инструкциите за експлоатация, инструкциите за безопасност на труда и декларацията за съответствие. Dedra-Exim не носи отговорност за злополуки, причинени от неспазване на инструкциите за безопасност на труда. Прочетете внимателно всички инструкции за безопасност и инструкции за работа. Неспазването на предупрежденията и инструкциите може да доведе до токов удар, пожар и/или сериозни наранявания.

2. Описание на устройството

Фиг. 1 Глава за телчета, 2 Индикатор за зареждане на батерията, 3 Дръжка, 4 Конектор за зареждане, 5 Тригер, 6 Бутон за освобождаване на пълнителя, 7 Прозорче за индикация на запълването, 8 Щепсел за зарядно устройство, 9 телчета, 10 пирони, 11 пълнител, 12 Превключвател за захранване

3. Предназначение на устройството

Скобаджията е предназначен за забиване на пирони и скоби. Използвайте за меки материали (напр. борова дървесина, смърчова дървесина, OSB и др.) Скобарят може да се използва при довършителни работи. Акумулаторното захранване позволява на уреда да бъде много мобилен и да се използва на места, където няма електрическа мрежа.
Допустимо е устройството да се използва при ремонтни и строителни дейности, ремонтни работилници, любителска работа, като се спазват условията за използване и допустимите условия на работа, съдържащи се в инструкциите за експлоатация.

4. Ограничения на използването

Не използвайте телбода за забиване на скоби и пирони в твърди материали (твърда дървесина, ламинати и др.).
Неразрешените промени в механичната и електрическата конструкция, всякакви модификации, операции по поддръжката, които не са описани в инструкциите за експлоатация, ще се считат за незаконни и ще доведат до незабавна загуба на гаранционни права. Всякакви неразрешени промени в механичната и електрическата конструкция, модификации от всякакъв вид и операции по поддръжката, които не са описани в ръководството за експлоатация, ще се считат за незаконни и ще доведат до незабавна загуба на гаранционните права и до нищожност на декларацията за съответствие.

Допустими условия на труд:

Използвайте само на закрито. Температурен диапазон на зареждане на батерията 10 - 30°C. Не излагайте на температури над 40°C.

5. Технически данни

Тип машина	Акумулаторен гвоздей / телбод
Модел	11Z010
Работно напрежение [V]	3.7 d.c.
Капацитет на батерията [Ah]	1,5
Батерия	Литиево-йонни
Производителност [удари/мин]	30
Работни съвети	Скоби 4-10 mm, пирони 10 mm
Ниво на вибрации a_h [m/s]^2	11,211
Неопределеност на измерването kd [m/s^2]	1,5
Емисии на шум:	
Ниво L_{pA} [dB(A)]	80,92
Ниво L_{wA} [dB(A)]	91,92
Несигурност K_{pA} , K_{wA} [dB(A)]	3

Информация за вибрациите и шума.

Комбинираната стойност на вибрациите a_h и неопределеността на измерването са определени в съответствие с EN 60745-2-16 и са дадени по-горе в таблицата
Емисиите на шум са определени в съответствие с EN 60745-2-16, като стойностите са дадени по-горе в таблицата.

Шумът може да причини увреждане на слуха, винаги носете защита на слуха, когато работите!

Декларираната стойност на вибрациите е измерена в съответствие със стандартен метод за изпитване и може да се използва за сравняване на едно оборудване с друго. Посоченото по-горе ниво на вибрациите може да се използва и за предварителна оценка на експозицията на вибрации.
Нивото на вибрациите по време на действителната употреба на електроинструмента може да се различава от обявените стойности в зависимост от употребата на работните инструменти, по-специално от вида на обработвания детайл, и от необходимостта да се определят мерки за защита на оператора. За да се направи точна оценка на експозицията при

действителните условия на използване, трябва да се вземат предвид всички части на работния цикъл, включително периодите, когато машината е изключена или когато е включена, но не се използва за работа.

6. Подготовка за работа

ВНИМАНИЕ **Всички операции трябва да се извършват, когато устройството е изключено от източника на захранване.**

Зареждане на устройството

Скобаджията е оборудвана с акумулаторна батерия. В комплекта на устройството е включен USB кабел. За да заредите батерията, свържете кабела към гнездото за зареждане (фиг. А, 4) и с помощта на зарядно устройство, напр. за телефон, или USB гнездо 5 V (напр. на компютър) свържете кабела към захранването.
По време на зареждането индикаторът за зареждане на батерията (фиг. А, 2) ще свети в червено. Напълно заредената батерия ще бъде индикирана със зелена светлина. След като батерията е заредена, изключете зарядното устройство от захранването и USB кабела от устройството..
Първото зареждане на батерията отнема около 1-2 часа.
Ако устройството няма да бъде използвано за дълъг период от време, не зареждайте батерията докрай.

Поставяне на скоби

ВНИМАНИЕ **Дръжте ръцете си далеч от спусъка и внимавайте да не го натиснете случайно.**

Дръжте устройството с главата надолу, като внимавате ръцете ви да не са в близост до спусъка.
Натиснете двете страни на бутона за освобождаване на пълнителя (фиг. В, 6) в края на пълнителя (фиг. В, 11) и го извадете напълно. Поставете телчетата (фиг. Б, 9) във водача на канала на списанието и след това затворете списанието.
Не поставяйте едновременно пирони и скоби.

Поставяне на ноктите

ВНИМАНИЕ **Дръжте ръцете си далеч от спусъка и внимавайте да не го натиснете случайно.**

Дръжте устройството с главата надолу, като внимавате ръцете ви да не са в близост до спусъка.
Натиснете двете страни на бутона за освобождаване на пълнителя (фиг. В, 6) в края на пълнителя (фиг. В, 11) и го натиснете докрай. Поставете пироните (фиг. В, 10) в страничната релса на канала на магазина, като обърнете внимание на маркера за пирони върху капака на магазина. Затворете магазина.

7. Включване и използване на устройството

ВНИМАНИЕ **Скобаджията има превключвател за включване/изключване с предпазен механизъм, който предотвратява случайно активиране.**
Устройството няма да забие скоби и пирони, ако главата на телбода и бутонът за превключване не са натиснати едновременно.

Задръжте устройството в желаната позиция и натиснете силно надолу, така че главата (фиг. Г, 1) да бъде натисната. Устройството вече е активно. Натиснете превключвателя на захранването (фиг. А, 12) в положение "I" (Вкл.).
Главата за скоби (1) е натисната, натиснете бутона за задействане (фиг. D, 5), за да забиете скобата или пирона. Освободете спусъка (фиг. D, 5) след като забиете скобата или пирона в материала. Повдигнете устройството над повърхността на материала, като освободите главата на скобата (1).
С помощта на манометъра за пълнене на пълнителя (фиг. А, 7) може да се следи количеството на скобите/пироните и при необходимост пълнителят да се зарежда отново.
След приключване на работата винаги изключвайте уреда с помощта на бутона за захранване (фиг. А, 13).

8. Текуща поддръжка

ВНИМАНИЕ **Всички сервизни дейности, като например смяна на пълнителя, отстраняване на запушен пирон/клепка, трябва да се извършват при изключен акумулатор.**

Съхранявайте устройството на място, недостъпно за деца, по възможност в оригиналната му опаковка.
Ако устройството няма да се използва за продължителен период от време, зареждайте батерията веднъж месечно за около 30-45 минути, за да поддържате живота на батерията.

9. Самостоятелно отстраняване на дефекти

ВНИМАНИЕ **Изключете устройството от електрическата мрежа и се уверете, че то не работи, преди да се опитате да отстраните сами неизправностите.**

ПРОБЛЕМ	ПРИЧИНА	РЕШЕНИЕ
Не работи телбод	Дефектен превключвател	Поръчайте сервизно обслужване на устройството
	Разредена батерия	Зареждане на батерията
Съшивателят работи трудно	Разредена батерия	Зареждане на батерията
Скобите не излитат от главата	Празен магазин	Попълнете списанието (с телчета или пирони)

10. Резервни части и принадлежности

Резервните части и аксесоарите не са в комплект с устройството, те могат да бъдат закупени.
За закупуване на резервни части и аксесоари се обърнете към сервиза на Dedra-Exim. Данните за контакт можете да намерите на страница 1 от ръководството. Когато поръчвате резервни части, моля, цитирайте номера на ЧАСТТА от табелката с имената и номера на частта от монтажния чертеж. По време на гаранционния период ремонтите се извършват в съответствие с правилата, посочени в гаранционната карта. Моля, предайте рекламирания продукт за ремонт на мястото на покупката (продавачът е длъжен да приеме рекламирания продукт) или го изпратете в централния сервиз на DEDRA - EXIM. Моля, приложете гаранционната карта, издадена от вносителя. Без този документ ремонтът ще се разглежда като следгаранционен. След изтичане на гаранционния срок ремонтите се извършват от Централния сервиз. Дефектният продукт трябва да бъде изпратен в сервиза (транспортните разходи се поемат от потребителя).

11. завършване на оборудването

Комплект: 1. телбод 11Z010 - 1 брой, USB кабел - 1 бр. Скоби - 400 бр., гвоздеи - 100 бр.

12. информация за потребителите относно изхвърлянето на отпадъци от електрическо и електронно оборудване (приложимо за домашни потребители)



Символът, изобразен върху продуктите или придружаващата ги документация, указва, че дефектното електрическо или електронно оборудване не трябва да се изхвърля заедно с битовите отпадъци. Ако трябва да изхвърлите, да използвате повторно или да възстановите компоненти, е правилно да ги занесете в специализиран пункт за събиране, където ще бъдат приети безплатно. Информация за местоположението на пунктовете за събиране на употребявано оборудване се предоставя от местните власти, например на техните уебсайтове.
Правилното рециклиране на устройствата ви позволи да спестите ценни ресурси и да избегнете отрицателни въздействия върху здравето и околната среда в резултат на възможното наличие на: опасни вещества, смеси и компоненти в оборудването.
Неправилното изхвърляне на отпадъци е свързано с риск от санкции съгласно съответните местни разпоредби.
Потребители в страни от ЕС: Ако трябва да изхвърлите електрическо или електронно оборудване, моля, свържете се с най-близкия пункт за продажба или с вашия доставчик, който ще ви предостави допълнителна информация.
Изхвърляне в страни извън Европейския съюз: Този символ се отнася само за страните от Европейския съюз. Ако желаете да изхвърлите този продукт, моля, свържете се с местните власти или с търговеца за правилния начин на изхвърляне.



В съответствие с Директива 2006/66/ЕО относно батерии и акумулатори и отпадъци от батерии и акумулатори, дефектните или използвани батерии/акумулатори трябва да се събират разделно и да се предават за рециклиране по екологосъобразен начин.

BG Гаранционна карта

на

.....

Номер на поръчката: ..... Номер на партидата: .....

(наричан по-долу "Продуктът")

Дата на закупуване на продукта: .....

Печат на дилъра

Дата и подпис на продавача: .....

Изявление на потребителя:

Потвърждавам, че съм информиран за условията на гаранцията и последиците от неспазването на указанията в инструкцията за експлоатация и гаранционната карта. Запознат съм с условията на тази гаранция, което потвърждавам със саморъчния си подпис:

....

Дата и място Подпис на потребителя

I. Отговорност за продукта

1. Гарант - "„Dedra-Exim"" Sp. z o.o. със седалище в Прушков, адрес: гр: ул. 3 Maja 8, 05-800 Pruszków, KRS 0000062517, Окръжен съд на град Варшава във Варшава, XIV икономическо отделение на Националния съдебен регистър, NIP 527-020-49-33, акционерен капитал: 100 980,00 ЛВ.
2. При условията, изложени в настоящия гаранционен сертификат, гарантът предоставя гаранция за продукта, който произхожда от дистрибуцията на гаранта.
3. Отговорността по гаранцията покрива само дефекти, произтичащи от причини, присъщи на Продукта в момента на предоставянето му на Потребителя.
4. По силата на гаранцията Потребителят получава право на безплатен ремонт на Продукта, ако дефектът се е появил по време на гаранционния период. Методът на ремонт на Продукта (метод на ремонт) е по преценка на Гаранта. Ако Гарантът установи, че поправката не е възможна, той си запазва правото да замени дефектния елемент или целия Продукт с такъв без дефекти, да намали цената на Продукта или да се откаже от договора.
5. По отношение на потребител, който не е потребител по смисъла на Закона от 23 април 1964 г. Гражданския кодекс, отговорността на Гаранта за вреди, произтичащи от тази гаранция и/или във връзка с нейното сключване и

изпълнение, независимо от правния титул, е ограничена до максималния размер на стойността на дефектния Продукт..

II. Гаранционен период

Компоненти на продукта	Продължителност на гаранционната защита
11Z010	36 месеца от датата на закупуване на Продукта, както е посочено в тази гаранционна карта

III. Условия за упражняване на гаранцията

1. Потребителят трябва да представи попълнената гаранционна карта на Продукта и да докаже обстоятелствата на закупуване на Продукта от Потребителя, напр. чрез представяне на касова бележка, фактура и др. За целите на ефективната обработка на жалби се препоръчва Потребителят да представи заедно с Продукта всички елементи, определени в "Комплектоване на устройството", включени в Ръководството за потребителя, за целите на рекламацията.
2. Потребителят трябва да спазва инструкциите в ръководството за потребителя и гаранционната карта.
3. Гаранцията обхваща само територията на Република Полша и ЕС.
4. Гаранцията не покрива дефекти на Продукта, произтичащи по-специално от:
a. Неспазване от страна на Потребителя на условията, посочени в Ръководството за потребителя, по-специално по отношение на правилната експлоатация, поддръжка и почистване;
b. Използването от страна на потребителя на продукти за почистване или поддръжка, несъответстващи на инструкциите за експлоатация;
c. Неподходящо съхранение и транспортиране на Продукта от страна на Потребителя;
d. Неразрешени промени и/или модификации на Продукта от страна на Потребителя, които не са били съгласувани с Гаранта;
e. Използване от страна на Потребителя на консумативи в Продукта, които не съответстват на Ръководството за потребителя.
5. Потребителят, който не е потребител по смисъла на Закона от 23 април 1964 г. - Граждански кодекс, губи гаранцията за Продукта. Гражданския кодекс, губи гаранцията за Продукта, в който:
- серийните номера, обозначенията за дата и табелките с имената са били отстранени, променени или повредени от Потребителя;
- пломбите са били повредени от потребителя или имат следи от манипулация от страна на потребителя.
6. Внимание: Потребителят извършва дейностите, свързани с ежедневната експлоатация на Продукта, произтичащи, наред с другото, от Ръководството за потребителя, самостоятелно и за своя сметка.

IV. Процедура за подаване на жалби

1. В случай на дефектно функциониране на Продукта, преди да подадете жалба, трябва да се уверите, че всички операции, посочени по-специално в Ръководството за потребителя, са извършени правилно.
2. Препоръчително е да подадете жалба незабавно, за предпочитане в рамките на 7 дни от забелязването на дефект в Продукта. Потребител, който не е потребител по смисъла на Закона от 23 април 1964 г. Гражданския кодекс, губи правата, произтичащи от тази гаранция, ако жалбата не бъде подадена в срок от 7 дни. 3.
3. Уведомяването за жалба може да се извърши, inter alia, на мястото на закупуване на Продукта, в гаранционното обслужване или писмено на адреса: „Dedra-Exim" Sp. z o.o., ul. 3 Maja 8, 05-800 Pruszków.
4. Потребителят може да подаде жалба, като използва формуляра, достъпен на адрес www.dedra.pl. ("Формуляр за гаранционна претенция").
5. адресите на гаранционното обслужване за отделните страни са достъпни на www.dedra.pl. Ако в дадена страна няма гаранционно обслужване, препоръчваме да отправяте гаранционни претенции към: „Dedra-Exim" Sp. z o.o. ul. 3 Maja 8, 05-800 Pruszków (Полша).
6. като се има предвид безопасността на Потребителя, използването на дефектния Продукт е забранено.
7 Внимание: Използването на дефектен продукт е опасно за здравето и живота на потребителя.
8. Изпълнението на задълженията по гаранцията се извършва в рамките на 14 работни дни от датата на доставка на дефектния Продукт от Потребителя.
9. Преди дефектният Продукт да бъде предаден за рекламация, се препоръчва той да бъде почистен. Препоръчва се продуктът, предмет на рекламация, да бъде внимателно защитен от повреди по време на транспортиране (препоръчва се продуктът, предмет на рекламация, да се достави в оригиналната му опаковка).
Гаранционният срок се удължава с времето, през което Потребителят не е могъл да използва Продукта, обхванат от гаранцията, поради дефект.
Гаранцията не изключва, ограничава или спира правата на потребителя, произтичащи от разпоредбите на гаранцията за дефекти на продадената вещ.
V skladu s členom 13(1) in (2) Uredbe (EU) 2016/679 Evropskega parlamenta in Sveta z dne 27. aprila 2016 o varstvu posameznikov pri obdelavi osebnih podatkov in o prostem pretoku takih podatkov ter o razveljavitvi Direktive 95/46/ES (v nadaljnjem besedilu: RODO) vas obveščamo

1. Администраторът на Вашите лични данни, посочени във формуляра е DEDRA-EXIM sp. z o.o. със седалище в Прушков, на ул. 3 Maja 8, 05-800 Прушков (по-нататък: „Администратор").
2. Вашите лични данни ще се обработват изключително с цел провеждане на гаранционната процедура на устройството съгласно ст. 6 ал. 1 буква "б" от Общия регламент за защита на личните данни (по-нататък: „ОРЗД") Посочване на данните е доброволно, но е необходимо за провеждане на гаранционната процедура.
3. Вашите лични данни ще се обработват през срока на разглеждането на провеждане на гаранционната процедура и за архивни цели при необходимост от защита от евентуалните претенции към Администратора не по-дълго отколкото до датата на давността им.
4. Вашите лични данни могат да се обявяват изключително на операторите, обработващи данните в полза на Администратора въз основа на писмен договор за възлагане на обработването на личните данни, предоставящи, м.др. услуги по технически сервиз, хостинг или обслужване на уеб-сайта, по IT обслужване, на куриерска служба. Доставчиците на Администратора са задължени да осигурят защита на личните данни и да отговарят на изискванията на действащото законодателство, свързано със защита на личните данни и не могат да използват доверените им лични данни за целите, различни от определените в договор с Администратора.
5. Вашите данни няма да бъдат обработвани по автоматизиран начин, в това число във формата на профилиране, и няма да се предоставят в трета страна/международна организация.
6. Имате право на достъп до съдържанието на личните си данни и право всеки момент да ги коригирате, изтриете, ограничите обработването им, право да прехвърляте данните, право да подадете възражение.
7. По всякакви въпроси, свързани с обработването на Вашите лични данни от Администратора можете да се свържете на електронен адрес: daneosobowe@dedra.pl.;
8. Имате право да подадете жалба до органа, компетентен относно въпросите за защита на личните данни;

UA Зміст

1. фотографії та малюнки
2 Опис пристрою
3. призначення пристрою
4 Обмеження використання
5 Технічні дані
6. підготовка до роботи
7 Увімкнення та використання пристрою
8. поточне обслуговування
9. самостійне усунення дефектів
10. запасні частини та аксесуари
11. завершення розділу, заключні зауваження
12. інформація для користувачів щодо утилізації електричного та електронного обладнання
13 Гарантійний талон

Загальні умови безпеки викладені в окремій брошурі.
Декларація відповідності ЄС додається до пристрою як окремий документ. У разі відсутності Декларації відповідності ЄС, будь ласка, зверніться до сервісного центру Dedra-Exim Sp. z o.o.

⚠ Струнко **Під час роботи з приладом рекомендується завжди дотримуватися основних правил техніки безпеки, щоб уникнути пожежі, ураження електричним струмом або механічних травм.**

Перед початком роботи з пристроєм уважно прочитайте зміст інструкції з експлуатації. Зберігайте інструкцію з експлуатації, інструкцію з безпеки експлуатації та декларацію про відповідність. Суворе дотримання вказівок і рекомендацій, викладених в інструкції з експлуатації, продовжить термін служби приладу.

⚠ Струнко **Під час роботи необхідно дотримуватися інструкцій, наведених у посібнику з техніки безпеки.**

Якщо ви передаєте пристрій іншій особі, будь ласка, передайте їй також інструкцію з експлуатації, інструкцію з охорони праці та декларацію про відповідність. Компанія Dedra-Exim не несе відповідальності за нещасні випадки, спричинені недотриманням інструкцій з техніки безпеки під час роботи. Уважно прочитайте всі інструкції з техніки безпеки та інструкції з експлуатації. Недотримання попереджень та інструкцій може призвести до ураження електричним струмом, пожежі та/або серйозних травм.

2 Опис пристрою

Рис. 1 Степлерна головка, 2 Індикатор заряду акумулятора, 3 Рукоятка, 4 Гніздо зарядного пристрою, 5 Спусковий гачок, 6 Кнопка звільнення магазину, 7 Вікно індикатора заповнення, 8 Гніздо зарядного пристрою, 9 Скоби, 10 Цвяхи, 11 Магазин, 12 Вимикач живлення

3. призначення пристрою

Степлер призначений для забивання цвяхів і скоб. Використовується для м'яких матеріалів (наприклад, сосна, ялина, OSB та ін.) Степлер можна використовувати в оздоблювальних роботах. Акумуляторне джерело живлення робить пристрій дуже мобільним і дозволяє використовувати його в місцях, де немає доступу до електромережі.
Допускається використання пристрою в ремонтно-будівельних роботах, ремонтних майстернях, аматорських роботах, при дотриманні умов використання і допустимих умов праці, викладених в інструкції з експлуатації.

4 Обмеження у використанні

Не використовуйте степлер для забивання скоб і цвяхів у тверді матеріали (тверда деревина, ламінат тощо).
Несанкціоновані зміни механічної та електричної конструкції, будь-які модифікації, операції з технічного обслуговування, не описані в інструкції з експлуатації, вважатимуться незаконними і призведуть до негайної втрати гарантійних прав. Будь-які несанкціоновані зміни механічної та електричної конструкції, будь-які модифікації та операції, не описані в інструкції з експлуатації, вважатимуться незаконними і призведуть до негайної втрати гарантійних прав та анулювання Декларації про відповідність.

Допустимі умови праці:

Використовувати тільки в приміщенні. Температурний діапазон зарядки акумулятора 10 - 30°C. Не піддавати впливу температури вище 40°C.

5 Технічні дані

Тип машини	Акумуляторний цвяходер/степлер
Модель	11Z010
Робоча напруга [В]	3.7 d.c.
Ємність акумулятора [Ач]	1,5
Батарея	Літій-іонний
Продуктивність [штрихів/хв]	30
Робочі поради	Скоби 4-10 mm, цвяхи 10 mm
Рівень вібрації a_h [м/с]^2	11,211
Невизначеність вимірювання kd [м/с^2]	1,5
Викиди шуму:	
Рівень L_{pA} [дБ(А)]	80,92
Рівень L_{wA} [дБ(А)]	91,92
Невизначеність K_{pA} , K_{wA} [дБ(А)]	3

Інформація про вібрації та шум.
Комбіноване значення вібрацій a_h і невизначеність вимірювання були визначені відповідно до EN 60745-2-16 і наведені вище в таблиці
Рівень шуму був визначений відповідно до EN 60745-2-16, значення наведені вище в таблиці.

Струнко **Шум може призвести до пошкодження слуху, завжди використовуйте засоби захисту органів слуху під час роботи!**

Заявлене значення вібрації було виміряно відповідно до стандартного методу випробувань і може використовуватися для порівняння одного обладнання з іншим. Зазначений вище рівень вібрації також може бути використаний для попередньої оцінки впливу вібрації.
Рівень вібрації під час фактичного використання електроінструменту може відрізнятися від заявлених значень, залежно від використання робочих інструментів, зокрема типу заготовки, і необхідності визначення заходів для захисту оператора. Для точної оцінки впливу в реальних умовах використання необхідно враховувати всі частини робочого циклу, включаючи періоди, коли машина вимкнена або коли вона увімкнена, але не використовується для роботи.

6. підготовка до роботи

Струнко **Всі операції слід виконувати, відключивши пристрій від джерела живлення.**

Заряджання пристрою

Степлер оснащений акумуляторною батареєю. У комплекті з пристроєм поставляється USB-кабель. Щоб зарядити акумулятор, підключіть кабель до зарядного гнізда (рис. A, 4) і за допомогою зарядного пристрою, наприклад, для телефону або USB-роз'єму 5 В (наприклад, на комп'ютері) підключіть кабель до джерела живлення.
Під час заряджання індикатор заряду акумулятора (рис. A, 2) буде світитися червоним кольором. Повністю заряджений акумулятор буде позначений зеленим світлом. Після заряджання акумулятора від'єднайте зарядний пристрій від джерела живлення та USB-кабель від пристрою.
Перша зарядка акумулятора займає приблизно 1-2 години.
Якщо пристрій не буде використовуватися протягом тривалого періоду часу, не заряджайте акумулятор до кінця.

Вставлення скоби

Струнко **Тримайте руки подалі від спускового гачка і будьте особливо обережні, щоб уникнути випадкового натискання на нього.**

Тримайте пристрій догори дном, намагаючись тримати руки подалі від спускового гачка.
Стисніть з обох боків кнопку від'єднання магазина (мал. B, 6) на кінці магазина (мал. B, 11) і повністю витягніть його. Вставте скоби (мал. B, 9) в направляючу каналу магазина і закрийте магазин.
Не вставляйте цвяхи та скоби одночасно.

Вставлення цвяхів

Струнко **Тримайте руки подалі від спускового гачка і будьте особливо обережні, щоб уникнути випадкового натискання на нього.**

Тримайте пристрій догори дном, намагаючись тримати руки подалі від спускового гачка.
Стисніть з обох боків кнопку від'єднання магазина (мал. B, 6) на кінці магазина (мал. B, 11) і натисніть її до упору вниз. Вставте цвяхи (мал. C, 10) у бічну направляючу каналу магазина, звертаючи увагу на маркер цвяхів на кришці магазина. Закрийте магазин.

7 Увімкнення та використання пристрою

Струнко **Степлер має вимикач із захисним механізмом для запобігання випадкової активації.**
Пристрій не буде забивати скоби та цвяхи, якщо не натиснути одночасно на головку степлера та кнопку перемикача.

Тримайте пристрій у потрібному положенні і сильно натисніть на нього так, щоб головка (рис. D, 1) була притиснута. Тепер пристрій активний. Переведіть вимикач живлення (мал. A, 12) в положення "I" (Увімкнено).
Тепер головка скоби (1) натиснута, натисніть кнопку спускового механізму (мал. D, 5), щоб завести скобу або цвях. Відпустіть спусковий гачок (рис. D, 5) після забивання скоби або цвяха в матеріал. Підніміть пристрій над поверхнею матеріалу, щоб звільнити головку скоби (1).
За допомогою індикатора заповнення магазину (рис. A, 7) можна контролювати кількість скоб/цвяхів і за необхідності поповнювати магазин.
Після закінчення роботи завжди вимикайте пристрій за допомогою кнопки живлення (рис. A, 12).

8. поточне обслуговування

Струнко **Будь-яке обслуговування, наприклад, заміна магазину, видалення заблокованого цвяха/скоби, повинно проводитися при відключеному акумуляторі.**

Зберігайте пристрій у недоступному для дітей місці, якщо можливо, в оригінальній упаковці.
Якщо пристрій не буде використовуватися протягом тривалого періоду часу, заряджайте акумулятор раз на місяць протягом приблизно 30-45 хвилин, щоб підтримувати термін служби акумулятора.

9. самостійне усунення дефектів

Струнко **Перш ніж намагатися самостійно усунути несправність, відключіть пристрій від мережі та переконайтеся, що він не працює.**

ПРОБЛЕМА	ПРИЧИНА	РІШЕННЯ
Не працює степлер	Несправний вимикач	Віддайте пристрій на технічне обслуговування
	Розряджений акумулятор	Заряджайте акумулятор
Степлер працює зі складнощами	Розряджений акумулятор	Заряджайте акумулятор
Скріпки не вилітають з голови	Порожній журнал	Поповнити журнал (за допомогою скріпок або цвяхів)

10. запасні частини та аксесуари

Запасні частини та аксесуари не входять до комплекту пристрою, їх можна придбати додатково.
Для придбання запасних частин та аксесуарів, будь ласка, звертайтеся до сервісного центру "Дедра-Ексім". Контактні дані можна знайти на сторінці 1 цього посібника. При замовленні запасних частин, будь ласка, вказуйте номер деталі на заводській табличці та номер деталі зі складального креслення. Протягом гарантійного терміну ремонт здійснюється згідно з правилами, викладеними в гарантійному талоні. Будь ласка, передайте заявлений виріб для ремонту за місцем придбання (продавець зобов'язаний прийняти заявлений виріб), або надішліть його до Центрального сервісного центру "ДЕДРА - ЕКСІМ". Будь ласка, додайте гарантійний талон, виданий імпортером. Без цього документа ремонт буде розглядатися як післягарантійний. Після закінчення гарантійного терміну ремонт здійснюється Центральним сервісом. Несправний виріб повинен бути надісланий до Сервісу (витрати на пересилку покриваються користувачем).

11. комплектація обладнання

Комплект: 1. степлер 11Z010 - 1 штука, USB-кабель - 1 шт. Скоби - 400 шт, Цвяхи - 100 шт.

12. інформація для користувачів щодо утилізації відпрацьованого електричного та електронного обладнання (для побутових користувачів)



Символ, зображений на виробах або супровідній документації, вказує на те, що несправне електричне або електронне обладнання не можна утилізувати разом з побутовими відходами. Якщо вам потрібно утилізувати, повторно використати або відновити компоненти, найкраще віднести їх до спеціалізованого пункту збору, де вони будуть прийняті безкоштовно. Інформацію про місцезнаходження пунктів збору відпрацьованого обладнання надають місцеві органи влади, наприклад, на їхніх веб-сайтах.
Правильна утилізація пристрою, допомагає зберегти цінні ресурси та уникнути негативного впливу на здоров'я та навколишнє середовище внаслідок можливої присутності в обладнаннінебезпечних речовин: речовини, суміші та компоненти.
Неправильна утилізація відходів загрожує штрафними санкціями згідно з відповідними місцевими нормами.
Користувачі в країнах ЄС: Якщо вам потрібно утилізувати електричне або електронне обладнання, зверніться до найближчої точки продажу або до вашого постачальника, який надасть вам додаткову інформацію.
Утилізація в країнах за межами Європейського Союзу: Цей символ стосується лише країн Європейського Союзу. Якщо ви хочете утилізувати цей виріб, зверніться до місцевих органів влади або дилера для отримання інформації про правильний спосіб утилізації.



Відповідно до Директиви 2006/66/ЄС про батарейки та акумулятори і відпрацьовані батарейки та акумулятори, дефектні або використані батарейки/акумулятори повинні збиратися окремо і передаватися на екологічно сумісну переробку.

UA Гарантійний талон

на

.....

(назва продукту)

Номер замовлення: ..... Номер лоту: .....

(далі - Продукт)

Дата придбання продукту: .....

Печатка дилера

Дата та підпис продавця: .....

Заява користувача:

Я підтверджую, що ознайомлений з умовами гарантійних зобов'язань та наслідками недотримання вказівок, викладених в інструкції з експлуатації та гарантійному талоні. Я ознайомлений з умовами цієї гарантії, що підтверджую власним підписом:

.....

Дата і місцеПідпис користувача

I. Відповідальність за Продукт

1. Поручитель - Dedra Exim Sp. Z o.o. З місцезнаходженням у м. Прушкув, адреса: вул. 3 Мая 8, 05-800 Прушкув, KRS 0000062517, Окружний суд міста Варшави у Варшаві, XIV Економічний відділ Національного судового реєстру, NIP 527-020-49-33, статутний капітал: 100 980,00 ЗЛОТИХ.
2. Відповідно до умов, викладених у цьому гарантійному талоні, Гарант надає гарантію на Виріб, починаючи з дистрибуції Гаранта.
3. Відповідальність за гарантією поширюється лише на дефекти, що виникли з причин, притаманних Продукту на момент його доставки Користувачеві.
4. Користувач має право на безкоштовний ремонт Продукту в рамках гарантії, якщо дефект став очевидним протягом гарантійного періоду. Спосіб ремонту Товару (метод ремонту) визначається на розсуд Гаранта. Якщо Гарант виявить, що ремонт неможливий, він залишає за собою право замінити дефектний елемент або весь Продукт на бездефектний, знизити ціну Продукту або відмовитися від договору.
5. По відношенню до Користувача, який не є споживачем у розумінні Цивільного кодексу від 23 квітня 1964 року, відповідальність Гаранта за збитки, що випливають з цієї гарантії та/або у зв'язку з її укладенням та виконанням, незалежно від правового титулу, обмежується максимум вартістю дефектного Продукту.

II. Гарантійний термін

Компоненти продукту	Тривалість гарантійного захисту
11Z010	36 місяців з дати придбання Продукту, як зазначено в цьому гарантійному талоні

III. Умови, за яких можна скористатися гарантією

1. Користувач повинен пред'явити заповнений гарантійний талон Продукту та підтвердити обставини придбання Продукту Користувачем, наприклад, пред'явивши чек, рахунок-фактуру тощо. З метою ефективного розгляду рекламації рекомендується, щоб Користувач надав разом з Виробом всі компоненти, зазначені в розділі "Комплектація пристрою", що міститься в Посібнику користувача.
2. Що користувач дотримується інструкцій, наведених в інструкції з експлуатації та гарантійному талоні.
3. Гарантія поширюється лише на територію Республіки Польща та ЄС.
4. Гарантія не поширюється на дефекти Продукту, що виникають, зокрема, внаслідок:

A. Недотримання Користувачем умов, викладених в Інструкції з експлуатації, зокрема щодо правильної експлуатації, технічного обслуговування та очищення;

B. Використання Користувачем засобів для чищення або догляду, які не відповідають вимогам Інструкції з експлуатації;

C. Неналежне зберігання та транспортування Продукту Користувачем;

D. Несанкціоновані зміни та/або модифікації Продукту Користувачем, які не були узгоджені з Гарантом;

E. Використання Користувачем у Виробі витратних матеріалів, які не відповідають вимогам Інструкції з експлуатації.

5. Користувач, який не є споживачем у розумінні Цивільного кодексу від 23 квітня 1964 року, втрачає гарантію на Продукт, в якому:

A. Серійні номери, позначення дати та паспортні таблички були видалені, змінені або пошкоджені користувачем;

B. Пломби були пошкоджені користувачем або мають ознаки втручання користувача.

Увага: Користувач зобов'язаний самостійно і за власний рахунок виконувати дії, пов'язані з повсякденною експлуатацією Виробу, що випливають, зокрема, з Інструкції з експлуатації, самостійно і за власний рахунок.

IV. Процедура подання скарги

1. Якщо Ви виявите, що Виріб працює неправильно, перед тим, як пред'явити претензію, Ви повинні переконатися, що всі кроки, зазначені в Інструкції з експлуатації, були виконані правильно, перш ніж пред'являти претензію.
2. Рекомендується пред'явити претензію негайно, бажано протягом 7 днів з моменту виявлення дефекту в Товарі. Користувач, який не є споживачем у розумінні Цивільного кодексу від 23 квітня 1964 року, втрачає права, що випливають з цієї гарантії, якщо він не подасть скаргу протягом 7 днів.
3. Повідомлення про рекламацію можна подати, зокрема, в місці придбання Продукту, в гарантійному сервісному центрі або в письмовій формі на вказану адресу: Dedra Exim Sp. Z o.o., ul. 3 Maja 8, 05-800 Pruszków.
4. Користувач може подати скаргу, використовуючи форму, доступну на веб-сайті www.dedra.pl. ("Заява про гарантійні зобов'язання").
5. Адреси гарантійного обслуговування для окремих країн можна знайти на сайті www.dedra.pl. Якщо гарантійне обслуговування для певної країни не передбачено, рекомендується надсилати гарантійні претензії туди: Dedra Exim Sp. Z o.o. Ul. 3 Maja 8, 05-800 Pruszków (Польща).
6. З метою безпеки Користувача використання дефектного Продукту заборонено.
7. Попередження: Використання несправного Виробу є небезпечним для здоров'я та життя Користувача.
8. Виконання зобов'язань за гарантією відбудеться протягом 14 робочих днів, рахуючи від дати доставки Користувачем заявленого Продукту.
9. Перед тим, як відправити дефектний Виріб на рекламацію, рекомендується його почистити. Виріб, що підлягає рекламації, рекомендується ретельно захищати від пошкоджень під час транспортування (рекомендується доставляти виріб, що підлягає рекламації, в оригінальній упаковці).
10. Гарантійний термін продовжується на час, протягом якого Користувач не міг використовувати Продукт, на який поширюється гарантія, через дефект.

Гарантія не виключає, не обмежує і не призупиняє права Користувача, передбачені положеннями про гарантійні зобов'язання щодо дефектів проданих товарів.

Відповідно до статті 13(1) та (2) Регламенту (ЄС) 2016/679 Європейського Парламенту та Ради від 27 квітня 2016 року про захист фізичних осіб у зв'язку з обробкою персональних даних і про вільний рух таких даних та про скасування Директиви 95/46/ЄС (далі: "RODO"), повідомляємо Вам наступне

1. Контролером ваших персональних даних, вказаних у формі, є компанія DEDRA-EXIM sp. z o.o., зареєстрована за адресою: вул. 3 Мая, 8, 05- 800, Прушкув (далі: «Контролер»).
2. Ваші дані будуть оброблятися виключно з метою виконання гарантійної процедури для пристрою згідно з літ. b п. 1. ст. 6 Загального регламенту захисту даних (далі: «ЗРЗД») Надання даних є добровільним, але необхідним для виконання гарантійної процедури.
3. Ваші дані будуть оброблятися протягом періоду виконання гарантійної процедури та з метою архівування на випадок необхідності захисту від можливих претензій до Контролера, але не довше закінчення терміну позовної давності.
4. Ваші дані можуть бути розкриті тільки суб'єктам, які обробляють дані від імені Контролера, на підставі письмового договору про доручення на обробку персональних даних, що передбачає, зокрема, технічне обслуговування, хостинг або обслуговування веб-сайту, IT-сервіс, кур'єрську компанію. Постачальники Контролера зобов'язані забезпечувати безпеку даних і дотримуватися вимог чинного законодавства щодо захисту персональних даних і не можуть використовувати довірені їм персональні дані в цілях, відмінних від зазначених у договорі з Контролером.
5. Ваші персональні дані не будуть оброблятися автоматизовано, зокрема, не будуть профілюватися, а також не будуть передаватися у треті країни/міжнародні організації.
6. Ви маєте право на доступ до своїх персональних даних та право на їхнє виправлення, видалення, обмеження обробки, право на передачу даних, право на відмову від обробки, у будь-який момент;
7. З усіх питань, пов'язаних з обробкою Контролером ваших персональних даних, ви можете звернутися до Контролера за адресою e-mail: daneosobowe@dedra.pl.;
8. Ви маєте право подати скаргу до відповідного наглядового органу із захисту персональних даних.

Dedra Exim Sp. z o.o.
ul. 3 Maja 8, 05-800 Pruszków
Tel. +48 22 73 83 777, fax +48 22 73 83 779
www.dedra.pl, serwis@dedra.pl

Adnotacje o dokonanych naprawach / Záznamy o provedených opravách / Záznamy o vykonaných opravách / Pastabos apie atliktą remontą / Piezīmes par veikto remontu / Feljegyzések az elvégzett javításokról / Menţiuni cu privire la reparaţiile efectuate / Vermerke über ausgeführte reparaturen / Opombe o opravljenih popravilih / Bilješke o izvršenim popravcima / Отбелязване на извършените ремонти / Відмітка про проведені ремонти

Data zgłoszenia do naprawy / Datum nahlášení k opravě / Dátum odovzdania do opravy / Atidavimo remontui data / Produkta nodošanas remontā datums / A javításra történő bejelentés dátuma / Data predării la reparaţie / Datum der Anmeldung zur Reparatur / Datum prijave za popravilo / Datum zahtjeva za popravak / Дата на заявката за ремонт / Дата подання заявки на ремонт	Data wykonania naprawy / Datum provedení opravy / Dátum vykonania opravy / Remonto data / Remonta datums / A javítás dátuma / Data efectuării reparaţiei / Datum der Ausführung der Reparatur / Datum izvršitve popravila / Datum popravka / Дата на ремонта / Дата ремонту	Zakres naprawy, opis czynności naprawczych / Rozsah opravy, popis úkonů / Rozsah opravy, opis vykonaných opravných činností / Remonto apimtis, remonto darbų aprašymas / Remonta apjoms, remontdarbu apraksts / A javítás tartalma, a javítási műveletek leírása / Domeniul de reparaţie, descrierea operaţiilor de reparaţie / Umfang der Reparatur , Beschreibung der Tätigkeiten / Obseg popravila, opis izvršenih opravil v okviru popravila / Opseg popravka, opis popravka / Обхват на ремонта, описание на ремонтните дейности / Обсяг ремонту, опис ремонтних робіт	Podpis wykonującego naprawę / Podpis opraváře / Podpis osoby vykonávajúcej opravu / Remontą atliekančio asmens parašas / Remonta veicēja paraksts / A javítást végző aláírása / Semnătura persoanei care a efectuat reparaţia / Unterschrift der die Reparatur ausführenden Person / Podpis osebe, ki je izvršila popravilo / Potpis osobe koja izvodi popravak / Подпис на ремонтиращия / Підпис ремонтника