○ 1139 ○ 1146 ● 1149

○ 1140, 1145 ○ 1147 ○ 1150

DEDRA

PL **Maszyna do cięcia glazury**
Instrukcja obsługi z kartą gwarancyjną

CZ **Řezačka na dlažbu**
Návod k obsluze se záručním listem

SK **Rezačka na obklady a dlažby**
Užívateľská príručka a záručný list

LT **Plytelių pjaustyklė**
Naudojimo instrukcija su garantiniu lapu

LV **Flīžu griezējs**
Lietošanas instrukcija ar garantijas talonu

HU **Csempevágó**
Használati Utasítás Garanciajeggyel

FR **Machine à couper le carrelage**
Mode d'emploi avec le bulletin de garantie

ESP **Máquina cortadora de azulejos**
Manual de Instrucciones con la carta de garantía

ROM **Maşina pentru tăiat plăci ceramice**
Instrucţiunea de utilizare cu certificatul de garanţie

NL **Tegelsnijmachine**
Gebruiksaanwijzing met garantiekaart

DE **Fliesenschneidemaschine**
Bedienungsanleitung mit Garantiekarte



Model 1139, 1140

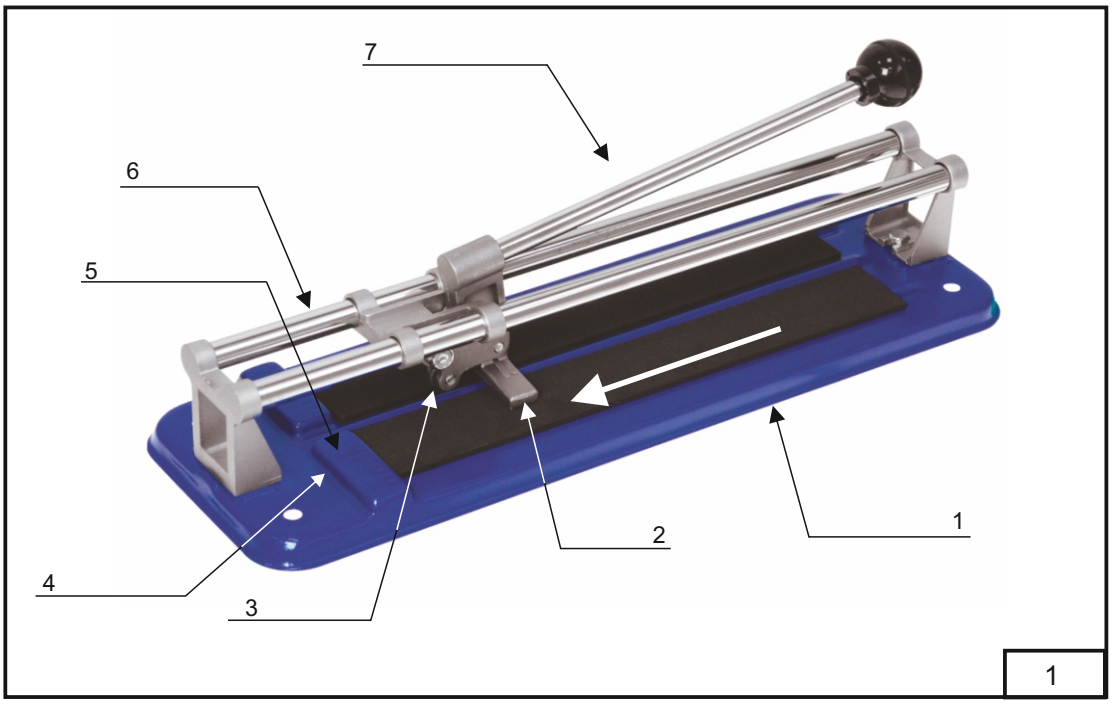

1

Model 1145, 1146, 1147

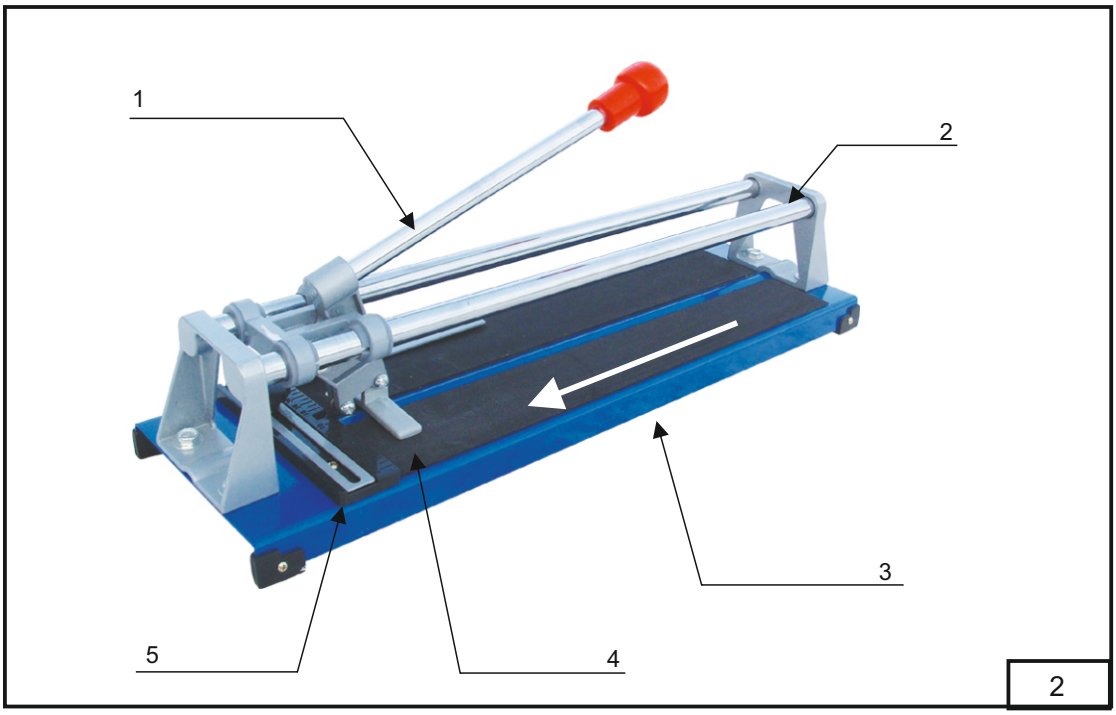

2

Model 1149, 1150

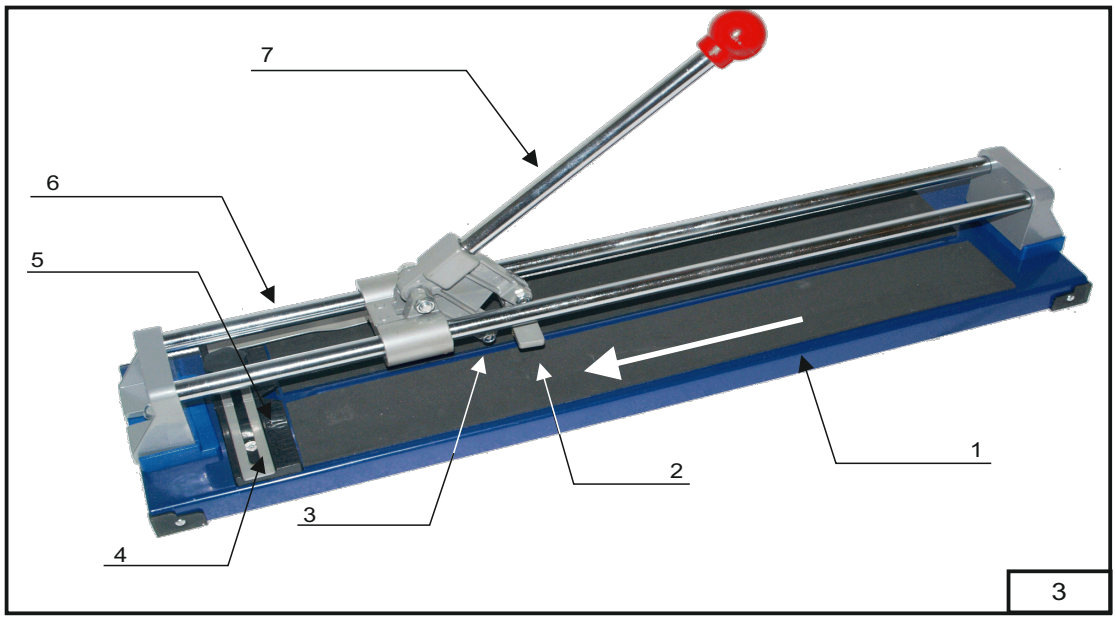

3

Opis fotografii:

Fot 1:1.stół roboczy, 2. łamacz, 3. kółko tnące, 4.przetłoczenie, 5. listwa oporowa, 6. prowadnica
Fot 2: 1. dźwignia łamacza, 2. prowadnica, 3. stół roboczy, 4. łamacz, 5. przymiar
Fot 3: 1.stół roboczy, 2. łamacz, 3. kółko tnące, 4.przymiar, 5. listwa oporowa, 6. prowadnica, 7. dźwignia łamacza

Dane Techniczne

Model	**1139**	**1140**	**1145**	**1146**	**1147**	**1149**	**1150**
Maksymalna długość płytki:	300[mm]	400[mm]	400[mm]	500[mm]	600[mm]	500[mm]	600[mm]
Maksymalna grubość płytki:	10[mm]	10[mm]	10[mm]	10[mm]	10[mm]	10[mm]	10[mm]
Model kółka zamiennego:	DED0031	DED0031	DED0031	DED0031	DED0031	DED0021	DED0021
Średnica zewnętrzna kółka:	15[mm]	15[mm]	15[mm]	15[mm]	15[mm]	22[mm]	22[mm]
Grubość kółka:	1,5 [mm]	1,5[mm]	1,5[mm]	1,5[mm]	1,5[mm]	2,0[mm]	2,0[mm]

Użytkowanie maszyny do glazury

Celem prawidłowego posługiwania się ręczną maszyną przed wykonaniem cięcia należy dokładnie odmierzyć odcinaną szerokość i zaznaczyć linię cięcia na płytce np. za pomocą ołówka.
Następnie należy płytkę przyłożyć do listwy oporowej/przetłoczenia w taki sposób, żeby na całej
długości płytka szczelnie przylegała do listwy oporowej/przetłoczeń. Prawidłowy kierunek cięcia odbywa się w kierunku listwy oporowej/przetłoczeń (patrz strzałka fot.1,2,3). Gwarancją prawidłowego przełamania nadciętego materiału ceramicznego
(po wykonaniu rysy na płytce) jest ustawienie łamacza w odległości ~1-3cm od listwy oporowej/przetłoczenia. Następnie należy wywrzeć delikatny nacisk na rękojeść zamocowaną
do wózka, dźwignię łamacza (fot. 1).

DEDRA EXIM Sp. z o.o.
05-800 Pruszków ul. 3 Maja 8
tel: (+48 / 22) 73-83-777
fax: (+48 / 22) 73-83-779
http: //www . dedra .pl
e-mail: info@dedra.pl

Karta Gwarancyjna

Pieczęć sprzedawcy

Data i podpis .....

Nr katalogowy: .....

Nazwa: .....

Numer partii: .....

Gwarancja na sprzedany towar nie wyłącza, nie ogranicza ani nie zawiesza uprawnień kupującego wynikających z przepisów o rękojmi za wady rzeczy sprzedanej.

WARUNKI GWARANCJI

1. Gwarantujemy sprawne działanie produktu, zgodnie z warunkami techniczno - użytkowymi opisanymi w Instrukcji Obsługi. Udzielamy gwarancji na okres 24 miesięcy licząc od daty zakupu uwidocznionej w niniejszym dokumencie. Gwarancja obowiązuje na całym terenie Rzeczypospolitej Polskiej i UE. Adresy serwisów dla poszczególnych krajów dostępne są na stronie www.dedra.pl. W przypadku braku serwisu dla danego kraju zobowiązania gwaranta realizuje serwis centralny. Reklamacja winna być zgłoszona pisemnie w okresie trwania gwarancji.

2. Gwarantowi przysługuje uprawnienie do wyboru sposobu zaspokojenia uznanych roszczeń gwarancyjnych (nieodpłatna naprawa, wymiana produktu na nowy lub odstąpienie od umowy).

3. Gwarancja obejmuje wyłącznie uszkodzenia powstałe w okresie obowiązywania gwarancji, które wyniknęły z przyczyn tkwiących w sprzedanym produkcie lub nieprawidłowości spowodowanych złą technologią wykonania.

4. Wady ujawnione w okresie gwarancyjnym będą usunięte przez DEDRA-EXIM w terminie nie dłuższym niż 14 dni roboczych od dnia dostarczenia do serwisu. Czas naprawy może się przedłużyć w wypadku konieczności sprowadzenia części niezbędnych do naprawy, o czym użytkownik zostanie powiadomiony.

5. Reklamowany produkt winien być dostarczony do punktu sprzedaży. Warunkiem rozpatrzenia reklamacji jest :
- przedstawienie prawidłowo wypełnionej Karty Gwarancyjnej,
- przedstawienie dokumentu potwierdzającego fakt dokonania zakupu wraz z datą sprzedaży (np. paragon, faktura VAT)
- dostarczenie pełnej kompletacji zgodnie z punktem „kompletacja" w instrukcji obsługi.

6. Gwarancja nie obejmuje wad powstałych w wyniku:
- użytkowania niezgodnego z przeznaczeniem i zaleceniami Instrukcji Obsługi,
- przeciążenia urządzenia, prowadzącego do uszkodzenia silnika, elementów przekładni mechanicznej lub innych elementów urządzenia,
- dokonywania napraw przez osoby nieupoważnione,
- dokonywania modyfikacji w konstrukcji,
- uszkodzeń mechanicznych, fizycznych, chemicznych, spowodowanych siłami i czynnikami zewnętrznymi,zanieczyszczeniem mikrośrodowiska
- uszkodzeń będących następstwem: montażu niewłaściwych części lub osprzętu, stosowania niewłaściwych smarów, olejów, środków konserwujących

7. Gwarancji nie podlegają części ulegające naturalnemu zużyciu w czasie eksploatacji takie jak: bezpieczniki termiczne, szczotki elektrografitowe, linki napędowe, paski klinowe, uchwyty narzędziowe, końcówki robocze elektronarzędzi (piły tarczowe, wiertła, frezy, itp.).

8. Tabliczka znamionowa urządzenia powinna być czytelna. Reklamowany egzemplarz należy dokładnie zabezpieczyć przed uszkodzeniami w transporcie. Na ile to możliwe dostarczyć w oryginalnym opakowaniu.

Oświadczenie Nabywcy

Warunki gwarancji są mi znane, co potwierdzam własnoręcznym podpisem:

..... data i miejsce

..... podpis konsumenta

DEDR A EXIM Sp. z o.o.
05-80 0 Prusz ków ul. 3 Maja 8
tel: (+ 48 / 2 2) 73-83-777
fax: (+ 48 / 2 2) 73-83-779
http: / /www . dedra .pl
e-mai l: info@ dedra.pl

1162-070 / 1162-090

ADNOTACJE O DOKONANYCH NAPRAWACH

L.P.	Data zgłoszenia do naprawy	Data wykonania naprawy	Zakres naprawy , opis czynności naprawczych	Podpis wykonującego naprawę

Popis fotografii:

Fot. 1: 1. pracovní stůl, 2. drtič, 3. řezný kotouč, 4. protlačení, 5. zastavovací lišta, 6. vodítko
Fot. 2: 1. páka drtiče, 2. vodítko, 3. pracovní stůl, 4. drtič, 5. měrka
Fot. 3: 1. pracovní stůl, 2. drtič, 3. řezný kotouč, 4. měrka, 5. zastavovací lišta, 6. vodítko, 7. páka drtiče

Technické údaje

Model	**1139**	**1140**	**1145**	**1146**	**1147**	**1149**	**1150**
Maximální délka desky:	300[mm]	400[mm]	400[mm]	500[mm]	600[mm]	500[mm]	600[mm]
Maximální tloušťla desky:	10[mm]	10[mm]	10[mm]	10[mm]	10[mm]	10[mm]	10[mm]
Model výměnného kotouče:	DED0031	DED0031	DED0031	DED0031	DED0031	DED0021	DED0021
Vnější půměr kotouče:	15[mm]	15[mm]	15[mm]	15[mm]	15[mm]	22[mm]	22[mm]
Tloušťka kotouče:	1,5 [mm]	1,5[mm]	1,5[mm]	1,5[mm]	1,5[mm]	2,0[mm]	2,0[mm]

Používání řezačky na dlažbu

Pro správné použití ruční řezačky před provedením řezu důkladně změřte odřezávanou šířku a označte linii řezu na dlažbě např. pomocí tužky. Následně celou desku přiložte k zastavovací liště/protlačení takovým způsobem, aby po celé délce deska těsně přiléhala k zastavovací liště/protlačení.
Správný směr řezu je směrem k zastavovací liště/protlačení (viz šipka fot. 1, 2, 3). Jistotou správného prolomení nadřezaného keramického materiálu (po provedení rýhy na desce) je nastavení drtiče ve vzdálenosti ~1–3 cm od zastavovací lišty/protlačení. Následně jemně přitlačte rukojeť připevněnou k vozíku, páku drtiče (fot. 1).

DEDRA EXIM Sp. z o.o.
05-800 Pruszków ul. 3 Maja 8
tel: (+48 / 22) 73-83-777
fax: (+48 / 22) 73-83-779
http: //www . dedra .pl
e-mail: info@dedra.pl

Záruční list

Razítko prodejce

Datum a podpis .....

Katalogové č.:

Název:

.....

Číslo partie: .....

Záruka na prodané zboží nevylučuje, neomezuje ani nepozastavuje práva kupujícího vyplývající z předpisů o ručení za vady prodané věci.

ZÁRUČNÍ PODMÍNKY

1. Garantujeme řádnou funkci výrobku v souladu s technicko-užitkovými podmínkami popsanými v návodu k použití. Poskytujeme záruku na dobu 24 měsíců od data nákupu obsaženého ve stávajícím dokumentu. Záruka je platná na celém území Polské republiky a EU. Adresy servisů pro jednotlivé státy jsou dostupné na stránkách www.dedra.pl. Není-li v daném státě dostupný servis, roli ručitele realizuje centrální servis. Reklamace musí být nahlášena písemně v době trvání záruční doby.
2. Ručitel má právo na volbu způsobu uspokojení uznaných záručních nároků (bezplatná oprava, výměna výrobku za nový nebo odstoupení od smlouvy).
3. Záruka se vztahuje výhradně na závady vzniklé v době platnosti záruky, jež vyplývají z příčin tkvících v prodávaném výrobku nebo chybách způsobených špatnou technologií zhotovení.
4. Vady zjištěné v záruční době budou odstraněny firmou DEDRA-EXIM v termínu nepřekračujícím 14 pracovních dní od data doručení zařízení do servisu. Doba opravy se může prodloužit v případě nutnosti obstarání náhradních dílů nezbytných k opravě, o čemž bude uživatel informován.
5. Reklamovaný výrobek musí být dodán do prodejního místa. Podmínkou řešení reklamace je:
- předložení řádně vyplněného Záručního listu,
- předložení dokladu potvrzujícího skutečnost provedení nákupu, včetně data prodeje (např. účtenka, faktura).
- dodávka plné kompletace v souladu s bodem „kompletace“ v návodu k použití.
6. Záruka se nevztahuje na vady vzniklé v důsledku:
- používání v rozporu s určením a pokyny obsaženými v návodu k použití,
- přetížení zařízení, které způsobí poškození motoru, prvků mechanického převodu nebo jiných prvků zařízení,
- provádění oprav neoprávněnými osobami,
- provádění úprav konstrukce,
- mechanického, fyzického, chemického poškození způsobeného silou nebo vnějšími faktory, znečištěním mikroprostředí
- poškození v důsledku: montáže nevhodných částí nebo příslušenství, použití nesprávných maziv, olejů, konzervačních prostředků.
7. Záruka se nevztahuje na díly podléhající běžnému opotřebení během provozu, jako: tepelné pojistky, elektrografitové kartáče, poháněcí lanka, klínové řemeny, nástrojové úchyty, pracovní koncovky elektrických nástrojů (kotoučové pily, vrtáky, frézy, atd.).
8. Výrobní štítek zařízení musí být čitelný. Reklamovaný exemplář je nutné důkladně zajistit proti poškození při přepravě. Pokud je to možné, dodat v originálním obalu.

Prohlášení kupujícího

Seznámil jsem se s podmínkami záruky, což potvrzuji vlastnoručním podpisem:

....

datum a místo podpis spotřebitele

DEDRA EXIM Sp. z o.o.
05-800 Pruszków ul. 3 Maja 8
tel: (+48 / 22) 73-83-777
fax: (+48 / 22) 73-83-779
http: //www . dedra .pl
e-mail: info@dedra.pl

ZÁZNAMY O PROVEDENÝCH OPRAVÁCH

L.P.	Datum nahlášení k opravě	Datum provedení opravy	Rozsah opravy, popis úkonů	Podpis opraváře

Opis fotografií:

Fot. 1:1. pracovný stôl, 2. lámač, 3. rezacie koliesko, 4. profilovanie, 5. oporná lišta, 6. vodidlo
Fot. 2: 1. páka lámača, 2. vodidlo, 3. pracovný stôl, 4. lámač, 5. mierka
Fot. 3: 1. pracovný stôl, 2. lámač, 3. rezacie koliesko, 4. mierka, 5. oporná lišta, 6. vodidlo, 7. páka lámača

Technické parametre

Model	**1139**	**1140**	**1145**	**1146**	**1147**	**1149**	**1150**
Maximálna dĺžka dlaždice:	300[mm]	400[mm]	400[mm]	500[mm]	600[mm]	500[mm]	600[mm]
Maximálna hrúbka dlaždice:	10[mm]	10[mm]	10[mm]	10[mm]	10[mm]	10[mm]	10[mm]
Model náhradného kolieska:	DED0031	DED0031	DED0031	DED0031	DED0031	DED0021	DED0021
Vonkajší priemer kolieska:	15[mm]	15[mm]	15[mm]	15[mm]	15[mm]	22[mm]	22[mm]
Hrúbka kolieska:	1,5 [mm]	1,5[mm]	1,5[mm]	1,5[mm]	1,5[mm]	2,0[mm]	2,0[mm]

Používanie rezačky na obklady a dlažby

Aby ste dlaždicu odrezali pomocou stroja (rezačky) na obklady a dlažby správne, najprv presne odmerajte šírku rezania a zaznačte líniu rezu na dlaždici, napr. pomocou ceruzky.
Následne dlaždicu priložte k opornej lište/profilovaniu takým spôsobom, aby dlaždica po celej dĺžke dôkladne priliehala k opornej lište/profilovaniu. Správny smer rezania je smerom k opornej lište/profilovaniu (pozri šípka fot. 1, 2, 3). Aby bol narezaný (s vytvorenou ryhou) keramický materiál správne zlomený, lámač nastavte vo vzdialenosti ~1-3 cm od opornej lišty/profilovania. Následne jemne zatlačte na rukoväť páky lámača, ktorá je upevnená k vozíku (fot. 1).

DEDRA EXIM Sp. z o.o.
05-800 Pruszków ul. 3 Maja 8
tel: (+48 / 22) 73-83-777
fax: (+48 / 22) 73-83-779
http: //www . dedra .pl
e-mail: info@dedra.pl

Záručný list

Pečiatka predajcu

Dátum a podpis .....

Katalógové č.:

Názov:

.....

Číslo partie: .....

Záruka na predaný tovar nevylučuje, neobmedzuje ani nepozastavuje práva kupujúceho vyplývajúce z predpisov o ručení za chyby predanej veci.

ZÁRUČNÉ PODMIENKY

1. Garantujeme riadnu funkciu výrobku v súlade s technicko-úžitkovými podmienkami opísanými v návode na použitie. Poskytujeme záruku na 24 mesiacov od dátumu nákupu nachádzajúceho sa v súčasnom dokumente. Záruka je platná na celom území Poľskej republiky a EÚ. Adresy servisov pre jednotlivé štáty sú dostupné na stránkach www.dedra.pl. Ak nie je v danom štáte dostupný servis, rolu ručiteľa realizuje centrálny servis. Reklamácie musia byť nahlásené písomne v čase trvania záručnej lehoty.
2. Ručiteľ má právo na voľbu spôsobu uspokojenia uznaných záručných nárokov (bezplatná oprava, výmena výrobku za nový alebo odstúpenie od zmluvy).
3. Záruka sa vzťahuje výhradne na chyby vzniknuté v čase platnosti záruky, ktoré vyplývajú z príčin spočívajúcich v predávanom výrobku alebo chybách spôsobených nesprávnou technológiou zhotovenia.
4. Chyby zistené v záručnej lehote budú odstránené firmou DEDRA EXIM v termíne neprekračujúcom 14 pracovných dní od dátumu doručenia zariadenia do servisu. Čas opravy sa môže predĺžiť v prípade nutnosti obstarania náhradných dielov nevyhnutných na opravu, o čom bude používateľ informovaný.
5. Reklamovaný výrobok musí byť dodaný do predajného miesta. Podmienkou riešenia reklamácie je:
   - predloženie riadne vyplneného Záručného listu,
   - predloženie dokladu potvrdzujúceho skutočnosť vykonania nákupu vrátane dátumu predaja, (napr. účtenka, faktúra),
   - dodávka plnej kompletizácie v súlade s bodom „kompletizácia“ v návode na použitie.
6. Záruka sa nevzťahuje na chyby vzniknuté v dôsledku:
   - používania v rozpore s určením a pokynmi nachádzajúcimi sa v návode na použitie,
   - preťaženia zariadenia, ktoré spôsobí poškodenie motora, prvkov mechanického prevodu alebo iných prvkov zariadenia,
   - vykonávania opráv neoprávnenými osobami,
   - vykonávania úprav konštrukcie,
   - mechanického, fyzického, chemického poškodenia spôsobeného silou alebo vonkajšími faktormi, znečistením mikroprostredia,
   - poškodenia v dôsledku: montáže nevhodných častí alebo príslušenstva, použitia nesprávnych mazív, olejov, konzervačných prostriedkov.
7. Záruka sa nevzťahuje na diely podliehajúce bežnému opotrebeniu počas prevádzky: tepelné poistky, elektrografitové kefky, poháňacie lanká, klinové remene, nástrojové úchytky, pracovné koncovky elektrických nástrojov (kotúčové píly, vrtáky, frézy atď.).
8. Výrobný štítok zariadenia musí byť čitateľný. Reklamovaný exemplár je nutné dôkladne zaistiť proti poškodeniu pri preprave. Pokiaľ je to možné, dodať v originálnom obale.

Vyhlásenie kupujúceho

Oboznámil som sa s podmienkami záruky, čo potvrdzujem vlastnoručným podpisom:

....

dátum a miesto podpis spotrebiteľa

DEDRA EXIM Sp. z o.o.
05-800 Pruszków ul. 3 Maja 8
tel: (+48 / 22) 73-83-777
fax: (+48 / 22) 73-83-779
http: //www . dedra .pl
e-mail: info@dedra.pl

ZÁZNAMY O VYKONANÝCH OPRAVÁCH

Por. č.	Dátum odovzdania do opravy	Dátum vykonania opravy	Rozsah opravy, opis vykonaných opravných činností	Podpis osoby vykonávajúcej opravu

Nuotraukų aprašymas:

Nuotr. 1: 1. darbastalis, 2. laužimo elementas, 3. pjovimo ratukas, 4. griovelis, 5. atraminis profilis, 6. kreipiančioji
Nuotr. 2: 1. laužimo elemento rankena, 2. kreipiančioji, 3. darbastalis, 4. laužimo elementas, 5. liniuotė
Nuotr. 3: 1. darbastalis, 2. laužimo elementas, 3. pjovimo ratukas, 4. liniuotė, 5. atraminė liniuotė, 6. kreipiančioji, 7. laužimo elemento rankena

Techniniai duomenys

Modelis	**1139**	**1140**	**1145**	**1146**	**1147**	**1149**	**1150**
Maksimalus plytelės storis:	300[mm]	400[mm]	400[mm]	500[mm]	600[mm]	500[mm]	600[mm]
Maksimalus plytelės storis:	10[mm]	10[mm]	10[mm]	10[mm]	10[mm]	10[mm]	10[mm]
Keičiamo ratuko modelis:	DED0031	DED0031	DED0031	DED0031	DED0031	DED0021	DED0021
Išorinis ratuko skersmuo:	15[mm]	15[mm]	15[mm]	15[mm]	15[mm]	22[mm]	22[mm]
Ratuko storis:	1,5 [mm]	1,5[mm]	1,5[mm]	1,5[mm]	1,5[mm]	2,0[mm]	2,0[mm]

Plytelių pjaustyklės naudojimas

Tam, kad rankinės staklės būtų teisingai naudojamos, prieš pradedant pjovimą, būtina tiksliai pamatuoti nupjaunama plotį ir pieštuku pažymėti pjovimo vietą ant plytelės. Po to reikia pridėti plytelę prie atraminės liniuotės taip, kad plytelė visu ilgiu ją liestų.
Teisinga pjovimo kryptis yra atraminės liniuotės/griovelio link (žiūr. nuotr. 1,2,3). Tam, kad įpjauta plytelė garantuotai teisingai lūžtų (po to, kai bus atliktas įpjovimas), reikia nustatyti laužimo elementą ~1-3 cm nuo atraminės liniuotės/griovelio. Po to reikia atsargiai paspausti laužimo elemento rankeną, pritvirtintą prie slankiklio (nuotr. 1).

DEDRA EXIM Sp. z o.o.
05-800 Pruszków ul. 3 Maja 8
tel: (+48 / 22) 73-83-777
fax: (+48 / 22) 73-83-779
http: //www . dedra .pl
el. paštas : info@dedra.pl

GARANTINIS LAPAS

Pardavėjo antspaudas

Data ir parašas .....

Katalogo Nr

Pavadinimas:

Partijos numeris: .....

Parduotoms prekėms suteikta garantija nepanaikina, neapriboja bei laikinai nesustabdo Pirkėjo teisių, numatytų teisės aktuose dėl parduoto daikto trūkumų.

GARANTIJOS SĄLYGOS

1. Garantuojame tinkamą produkto veikimą laikantis Naudojimo instrukcijoje nurodytų techninių ir naudojimo sąlygų. Garantiją suteikiame 24 mėnesių laikotarpiui nuo produkto pirkimo datos, nurodytos šiame dokumente. Garantija taikoma visoje Lenkijos Respublikos ir ES teritorijoje. Atskirose šalyse esančių aptarnavimo punktų adresai nurodyti tinklapyje www.dedra.pl
Jei atitinkamoje šalyje nėra aptarnavimo punkto, garantijos teikėjo pareigas turi atlikti centrinis aptarnavimo punktas. Skundai dėl kokybės turi būti pateikti raštu iki garantinio laikotarpio pabaigos.
2. Garantijos teikėjas turi teisę pasirinkti per garantinio laikotarpio terminą pateiktų pagrįstų garantinių reikalavimų patenkinimo būdą (nemokamas remontas, produkto pakeitimas nauju ar sutarties atsisakymas).
3. Garantija taikoma tik per garantinį laikotarpį atsiradusiems gedimams, kilusiems dėl parduoto produkto medžiagų trūkumų ar dėl gamybos broko atsiradusių defektų.

4. Per garantinį laikotarpį nustatytus defektus „DEDRA-EXIM“ pašalins ne vėliau kaip per 14 darbo dienų, skaičiuojant nuo pristatymo į aptarnavimo punktą dienos. Remonto trukmė gali būti ilgesnė, jei reikia užsakyti remontui būtinas dalis, apie tai turi būti pranešta vartotojui.

5. Produktą privaloma pristatyti į pardavimo punktą. Skundas bus nagrinėjamas tik tuo atveju, jei:
- pateikiamas teisingai užpildytas Garantinis lapas,
- pateikiamas pirkimo faktą patvirtinantis dokumentas su nurodyta pardavimo data (pvz. kasos kvitas, PVM sąskaita faktūra),
- pristatomas visiškai sukomplektuotas produktas kaip nurodyta Naudojimo instrukcijos skyriuje „Komplektavimas“.

6. Garantija netaikoma, jeigu gedimas atsirado dėl:
- naudojimo ne pagal paskirtį ir naudojimo instrukcijos nurodymų nesilaikymo,
- leistinų prietaiso apkrovų viršijimo, dėl kurių buvo pažeistas variklis, mechaninės pavaros dalys bei kitos prietaiso dalys,
- neturinčių įgaliojimų asmenų atlikto taisymo,
- konstrukcijos keitimo,
- išorinių veiksnių ir jėgų ar aplinkos užterštumo sukeltų mechaninių, fizinių bei cheminių pažeidimų,
- netinkamų dalių ar įrangos įrengimo, netinkamų tepalų, alyvų, priežiūros priemonių naudojimo.

7. Garantija netaikoma natūraliai eksploatavimo metu susidėvinčioms dalims: terminiams saugikliams, grafitiniams elektriniams šepetėliams, pavarų lynams, trapeciniams diržas, įrankių rankenoms, elektros įrankių darbiniams antgaliams (diskiniai pjūklai, grąžtai, frezos ir pan.).
8. Prietaiso gamintojo identifikacinė plokštelė turi būti įskaitoma. Skunde dėl kokybės nurodytą prekę būtina apsaugoti nuo pažeidimų pervežant. Jeigu įmanoma, pristatyti originalioje pakuotėje.

PIRKĖJO PAREIŠKIMAS

Su garantijos sąlygomis susipažinau ir patvirtinu tai savo parašu:

..... data ir vieta

..... pirkėjo parašas

DEDRA EXIM Sp. z o.o.
05-800 Pruszków ul. 3 Maja 8
tel: (+48 / 22) 73-83-777
fax: (+48 / 22) 73-83-779
http: //www . dedra .pl
e-mail: info@dedra.pl

PASTABOS APIE ATLIKTĄ REMONTĄ

Eil. Nr.	Atidavimo remontui data	Remonto data	Remonto apimtis, remonto darbų aprašymas	Remontą atliekančio asmens parašas

Fotoattēla apraksts:

Fot. 1: 1. darba galds, 2. lauzītājs, 3. griešanas riņķis, 4. štancēšana, 5. bāzes līste, 6. vadīkla
Fot. 2: 1. lauzītāja svira, 2. vadīkla, 3. darba galds, 4. lauzītājs, 5. mērs
Fot. 3: 1. darba galds, 2. lauzītājs, 3. griešanas riņķis, 4. mērs, 5. bāzes līste, 6. vadīkla, 7. lauzītāja svira

Tehniskās informācijas

Modelis	**1139**	**1140**	**1145**	**1146**	**1147**	**1149**	**1150**
Maksimālais flīzes garums:	300[mm]	400[mm]	400[mm]	500[mm]	600[mm]	500[mm]	600[mm]
Maksimālais flīzes biezums:	10[mm]	10[mm]	10[mm]	10[mm]	10[mm]	10[mm]	10[mm]
Rezerves riņķa modelis:	DED0031	DED0031	DED0031	DED0031	DED0031	DED0021	DED0021
Riņķa ārējais diametrs:	15[mm]	15[mm]	15[mm]	15[mm]	15[mm]	22[mm]	22[mm]
Riņķa biezums:	1,5 [mm]	1,5[mm]	1,5[mm]	1,5[mm]	1,5[mm]	2,0[mm]	2,0[mm]

Flīžu griezēja lietošana

Lai pareizi izmantotu rokas flīžu griezēju, pirms griešanas precīzi atmērīt griezto garumu, un atzīmēt griešanas līniju uz flīzes, piem., ar zīmuli.
Pēc tam flīzi pieskārt pie bāzes līstes / štancēšanas, lai visā garumā flīze tieši piekļautos.
Pareizs griešanas virziens ir bāzes līstes / štancēšanas virzienā (sk. rādītāju uz fot. 1., 2., 3.). Aizgriezta keramikas materiāla pareizo salaušanu (pēc flīzes apzīmēšanas) garantē lauzītāja uzstādīšana ~1-3 cm attālumā no bāzes līstes / štancēšanas. Pēc tam delikāti piespiest rokturi uz ratiņiem, lauzītāja svīru (fot. 1).

DEDRA EXIM Sp. z o.o.
05-800 Pruszków ul. 3 Maja 8
tel: (+48 / 22) 73-83-777
fax: (+48 / 22) 73-83-779
http: //www . dedra .pl
e-mail: info@dedra.pl

Garantijas Talons

Pārdevēja zīmogs

Datums un paraksts .....

Kataloga Nr:

Nosaukums:

Partijas numurs: .....

Iegādātajām precēm piešķirtā garantija neatceļ, neierobežo un uz laiku neaptur Pircēja tiesības, ko nosaka tiesību akti par iegādāto preču defektiem.

Garantijas nosacījumi

1. Garantējam, ka produkts darbosies atbilstoši Lietošanas instrukcijā aprakstītajiem tehniskajiem un ekspluatācijas nosacījumiem. Garantija ir spēkā 24 mēnešus no šajā dokumentā norādītā produkta iegādes datuma. Garantija ir spēkā visā Latvijas Republikas un ES teritorijā. Katrā valstī esošo apkalpošanas centru adreses pieejamas mājas lapā www.dedra.pl.
Ja attiecīgajā valstī nav apkalpošanas centra, garantijas sniedzēja pienākumus uzņemas centrālais apkalpošanas serviss. Pretenzijas par kvalitāti jāiesniedz rakstveidā līdz garantijas termiņa beigām.
2. Garantijas sniedzējam ir tiesības izvēlēties garantijas periodā iesniegto pamatoto garantijas prasību apmierināšanas veidu (bezmaksas remonts, produkta nomaiņa pret jaunu vai atteikšanās no līguma).
3. Garantija ir spēkā tikai bojājumiem, kas parādījušies garantijas periodā un radušies pārdotā produkta materiālu defektu vai ražošanas brāķa dēļ.
4. Garantijas periodā konstatētos defektus DEDRA-EXIM novērš ne vēlāk kā 14 darba dienu laikā no dienas, kad ierīce nogādāta apkalpošanas centrā. Remonts var aizņemt ilgāku laiku, ja nepieciešams pasūtīt rezerves daļas, par ko tiek paziņots lietotājam
5. Produkts jānogādā tirdzniecības centrā. Pretenzija tiks izskatīta tikai, ja:
- iesniegts pareizi aizpildīts Garantijas talons;
- iesniegts pirkumu apliecinošs dokuments, kurā norādīts iegādes datums (piem., kases čeks, PVN rēķins),
- nodots pilnībā nokomplektēts produkts kā norādīts Lietošanas instrukcijas sadaļā „Komplektācija”.
6. Garantija nav spēkā, ja bojājums radies:
- izmantojot ierīci tam neparedzētam mērķim vai neatbilstoši lietošanas instrukcijai;
- pārsniedzot pieļaujamās slodzes, kā dēļ bojāts motors, mehāniskās piedziņas vai citas ierīces daļas;
- nepilnvarotām personām veicot remontu vai
- izmainot ierīces konstrukciju;
- ārēju faktoru un iedarbības vai vides piesārņojuma rezultātā, izraisot mehāniskus, fiziskus vai ķīmiskus bojājumus;
- nepiemērotu detaļu vai nepareizas aprīkojuma uzstādīšanas, neatbilstošu smērvielu, eļļu vai citu apkopes materiālu izmantošanas dēļ.
7. Garantija netiek piemērota daļām, kas ekspluatācijas laikā dabiski nolietojas: termiskajiem drošinātājiem, elektriskajām grafīta birstītēm, piedziņas trosēm, trapecveida siksnām, instrumentu rokturiem, elektroierīču darba uzgaļiem (ripzāģiem, urbjiem, frēzēm un tml.).
8. Ierīces ražotāja identifikācijas plāksnītei jābūt salasāmai. Pretenzijā par kvalitāti norādītajai precei jābūt pasargātai no bojājumiem transportējot. Ja iespējams, nodot oriģinālajā iepakojumā.

Pircēja Apliecinājums

Ar garantijas nosacījumiem iepazinos un to apliecinu ar savu parakstu:

..... datums un vieta

..... pircēja paraksts

DEDRA EXIM Sp. z o.o.
05-800 Pruszków ul. 3 Maja 8
tel: (+48 / 22) 73-83-777
fax: (+48 / 22) 73-83-779
http: //www . dedra .pl
e-mail: info@dedra.pl

PIEZĪMES PAR VEIKTO REMONTU

Nr. p.k.	Produkta nodošanas remontā datums	Remonta datums	Remonta apjoms, remontdarbu apraksts	Remonta veicēja paraksts

A képek leírása:

1 kép: 1.munkaasztal, 2. törő, 3. csempevágókerék, 4.mélyedés, 5. támasztóléc, 6. vezetőrúd
2. kép: 1. törő karja, 2. vezetőrúd, 3. munkaasztal, 4. törő, 5. mérce
3. kép: 1.munkaasztal, 2. törő, 3. csempevágókerék, 4.mérce, 5. támasztóléc, 6. vezetőrúd, 7. törő karja

Műszaki adatok

Modell	**1139**	**1140**	**1145**	**1146**	**1147**	**1149**	**1150**
Maximális lap hosszúság:	300[mm]	400[mm]	400[mm]	500[mm]	600[mm]	500[mm]	600[mm]
Maximális lap vastagság:	10[mm]	10[mm]	10[mm]	10[mm]	10[mm]	10[mm]	10[mm]
Csere vágókerék modell:	DED0031	DED0031	DED0031	DED0031	DED0031	DED0021	DED0021
Vágókerék külső átmérő:	15[mm]	15[mm]	15[mm]	15[mm]	15[mm]	22[mm]	22[mm]
Vágókerék vastagsága:	1,5 [mm]	1,5[mm]	1,5[mm]	1,5[mm]	1,5[mm]	2,0[mm]	2,0[mm]

A csempevágó használata

A kézi csempevágó helyes használata érdekében a vágás előtt pontos mérje meg a levágandó szélességet és jelölje be a lapon a vágás vonalát, pl. ceruza segítségével.
Ezután a lapot illessze a támaszléchez oly módon, hogy a lap a teljes hosszán szorosan illeszkedjen a támasztóléchez/mélyedéshez.
A megfelelő vágási irány a támasztóléc/mélyedés irányába mutat (lásd a nyilat az 1,2,3. képen). A megvágott kerámia anyag helyes eltörésének garanciája (a lap megkarcolása után): állítsa a törőt a támasztóléctől/mélyedéstől ~1-3cm távolságra. Ezután enyhén nyomja le a zsámolyhoz rögzített kart, a törő kart (1. kép).

DEDRA EXIM Sp. z o.o.
05-800 Pruszków ul. 3 Maja 8
tel: (+48 / 22) 73-83-777
fax: (+48 / 22) 73-83-779
http: //www . dedra .pl
e-mail: info@dedra.pl

Garanciajegy

Az eladó pecsétje

Dátum és áláírás .....

Katalógusszám:

Név:

Szériaszám: .....

Az értékesített termékre vonatkozó garancia nem zárja ki, nem korlátozza és nem függeszti fel a vevő eladott termékek hibáira vonatkozó kezességi szabályokból eredő jogait..

Garanciális feltételek

1. Garantáljuk a termék megfelelő működését, a Használati Utasításban leírt műszaki-felhasználói feltételek szerint. A jelen dokumentumban látható vásárlási dátumtól számított 24 hónapos garanciát vállalunk. A garancia a Magyar Köztársaság és az EU egész területén érvényes. Az országok szolgáltatásai a www.dedra.pl. weboldalon elérhetőek. Amennyiben az adott országban nincs szerviz, a garanciavállaló kötelezettségeit a központi szerviz teljesíti. A reklamációt a garancia ideje alatt írásban kell bejelenteni.
2. A garanciavállaló jogosult az elismert reklamációs igény kielégítésének módját megválasztani (térítésmentes javítás, a termék új termékre cserélése vagy a szerződés felbontása).
3. A garancia kizárólagosan a garancia érvényességi ideje alatt keletkezett, az értékesített termékben rejlő okokból fakadó sérülésekre, vagy a rossz gyártási technológiából helytelenségekre vonatkozik.
4. A garanciális időszakban feltárt hibákat a DEDRA-EXIM a szervizbe szállítás napjától számított 14 munkanapnál nem hosszabb határidővel javítja. A javítás ideje a javításához szükséges alkatrészek beszerzéséhez szükséges idővel meghosszabbodhat, amiről a felhasználó tájékoztatásra kerül.
5. A reklamált terméket el kell juttatni az értékesítés helyére. A reklamáció elbírálásának feltételei:
-a megfelelően kitöltött Garanciajegy
- a vásárlás tényét igazoló és az értékesítés időpontját tartalmazó dokumentum (pl. nyugta, ÁFÁS számla) bemutatása
-a használati utasításban szereplő "komplettálás" pont szerinti teljes komplett leszállítása
6. A garancia nem terjed ki a következő okokból keletkező meghibásodásokra:
- a rendeltetésnek és a Használati Utasításnak nem megfelelő használat
- a berendezés túlterhelése, ami a motor és a mechanikus váltómű sérüléséhez vezetnek,
- nem arra feljogosított személy általi javítás,
- a szerkezet módosítása,
- külső erők és tényezők, mikrokörnyezeti szennyeződés által eredményezett mechanikai, fizikai, vegyi sérülések,
-nem megfelelő alkatrészek vagy egysége beszerelése, nem megfelelő kenőanyag, olaj, konzerválószer alkalmazása.
7.Nem képezik garancia tárgyát az üzemeltetés során természetes módon elhasználódó alkatrészek: hőbiztosíték, elektrografikus kefék, meghajtó szíjak, ékszíjak, szerszám markolatok, forrasztócsúcsok, villamos szerszámok munkavégző szerszáma (korongfűrész, fúró, köszörű, stb.).
8. A berendezés adattáblájának olvashatónak kell lennie. A reklamált berendezést gondosan le kell védeni a szállítási sérülésekkel szemben. Lehetőség szerint eredeti csomagolásban kell leszállítani.

A Vevő Nyilatkozata

A garanciális feltételekkel megismerkedtem, amit aláírásommal igazolok:

....
a kiállítás dátuma és helye a vevő konsumenta

DEDRA EXIM Sp. z o.o.
05-800 Pruszków ul. 3 Maja 8
tel: (+48 / 22) 73-83-777
fax: (+48 / 22) 73-83-779
http: //www . dedra .pl
e-mail: info@dedra.pl

FELJEGYZÉSEK AZ ELVÉGZETT JAVÍTÁSOKRÓL

SRSZ.	A javításra történő bejelentés dátuma	A javítás dátuma	A javítás tartalma, a javítási műveletek leírása	A javítást végző aláírása

Description des photos:

Photo 1:1.table de travail, 2. briseur, 3. molette, 4.refoulement, 5. barre d'arrêt, 6. guidage

Photo 2: 1.levier de briseur, 2. guidage, 3. table de travail, 4. briseur, 5. calibre

Photo 3: 1.table de travail, 2. briseur, 3. molette, 4.calibre, 5. barre d'arrêt, 6. guidage, 7. levier de briseur

Caractéristiques techniques

Modèle	**1139**	**1140**	**1145**	**1146**	**1147**	**1149**	**1150**
Longueur maximale du carreau :	300[mm]	400[mm]	400[mm]	500[mm]	600[mm]	500[mm]	600[mm]
Epaisseur maximale du carreau :	10[mm]	10[mm]	10[mm]	10[mm]	10[mm]	10[mm]	10[mm]
Modèle de la molette changeable:	DED0031	DED0031	DED0031	DED0031	DED0031	DED0021	DED0021
Diamètre extérieure de la molette:	15[mm]	15[mm]	15[mm]	15[mm]	15[mm]	22[mm]	22[mm]
Epaisseur de la molette:	1,5 [mm]	1,5[mm]	1,5[mm]	1,5[mm]	1,5[mm]	2,0[mm]	2,0[mm]

Utilisation de la machine à carrealage

Pour se servir correctement de la machine manuelle, avant de couper, il faut mesurer précisement la largeur à découper et marquer la ligne de coupe sur le carreau à l'aide par exemple d'un crayon.
Ensuite, il faut apposer le carreau à la barre d'arrêt/refoulement de manière à ce que le carreau de toute sa longueur adhère précisement à la barre d'arrêt/refoulement.
Le sens correct de coupe c'est le sens de la barre d'arrêt/refoulement (voir la flèche photo 1,2,3). Le positionnement du briseur à la distance de ~1-3cm de la barre d'arrêt/refoulement est la garantie de briser correctement le matériau céramique entaillé (après avoir fait la rayure sur le carreau). Puis il faut exercer une légère pression sur le chariot, le levier de briseur (photo 1).

DEDRA EXIM Sp. z o.o.
05-800 Pruszków ul. 3 Maja 8
tel: (+48 / 22) 73-83-777
fax: (+48 / 22) 73-83-779
http: //www . dedra .pl
e-mail: info@dedra.pl

Bulletin de Garantie

Cachet vendeur

Date et signature .....

No catalogue:

Nom:

Numéro de série: .....

La garantie pour la marchandise vendue n'exlut pas, ne limite pas ni ne suspend pas les droits de consommateur résultant de la caution.

CONDITIONS DE GARANTIE

1. Nous garantissons le fonctionnement fiable du produit conforme aux conditions techniques et d'utilisation décrites dans le Mode d'Emploi.
Nous garantissons la marchandise pour 24 mois à compter de la date de l'achat inscrite dans le document présent. La garantie est valable sur tout le territoire de la République de Pologne et UE.
Les adresses de services des pays particuliers sont disponibles sur la page www.dedra.pl. A défaut de service dans le pays donné, les obligations du garant sont réalisées par le service central. La réclamation devrait être déposée à l'écrit pendant la période de garantie
2. Le garant a le droit de choisir le moyen de satisafaire ses prétentions de garantie reconnues (réparation gratuite, échange du produit contre un produit nouveau ou désistement au contrat).
3. La garantie comprend seulement les détériorations survenues pendant la durée de validitié de la garantie dont les causes résultent de l'objet vendu ou des irrégularitiés provoquées par une mauvaise technologie de réalisation
4. Les défauts détectés pendant la période de garantie seront éliminés par DEDRA-EXIM, dans le délai convenu avec le client mais pas plus long que 14 jours ouvrables à compter de la date de livrer le produit au service. La durée de réclamation peut être prolongée dans le cas de nécessité d'apporter les pièces indispensables à la réparation de ce que le consommateur sera renseigné.
5. Le produit réclamé devrait être livré dans le point de vente. Les conditions d'examiner la réclamation sont suivantes :
-présentation du Bulletin de Garantie dûment rempli
-présentation de la pièce de caisse avec la date de vente la même date se trouvant
- livraison de l'appareil complet conformément au point „complétation” du Mode d'emploi.
6. La garantie ne comprend pas les défauts à la suite de
- l'utilisation non conforme à l'application et les conseils du Mode d'Emploi
- la surcharge de l'appareil ayant pour l'effet la détérioration du moteur ou des éléments de la transmission mécanique sau alte elemente ale aparatului
-les réparations faites par les personnes non autorisées
-les modifications de constructions
-les détériorations à la suite du montage des pièces ou des accessoires impropres, de l'application des huiles ou des conservateurs inconvenants
-les détériorations à la suite du montage des pièces ou des accessoires impropres, de l'application des huiles ou des conservateurs inconvenants
7. La garantie ne comprend pas les pièces qui s'usent de façon naturelle pendant l'exploitation fusibles thermiques, brosses électro-graphite, courroies trapézoïdales, porte-outils , accumulateurs, équipements terminaux des appareils électriques (scies circulaires, forets, fraises etc).
8. La plaque signalétique de l'appareil devrait être lisible. L'appareil réclamé doit être bien protégé contre les détériorations au cours du transport. Si c'est possible, livrer dans l'emballage original

Déclaration de l'Acheteur

Les conditions de garantie me sont connues ce que j'approuve par la signature de ma propre main:

....
date et lieu signature du consommateur

DEDRA EXIM Sp. z o.o.
05-800 Pruszków ul. 3 Maja 8
tel: (+48 / 22) 73-83-777
fax: (+48 / 22) 73-83-779
http: //www . dedra .pl
e-mail: info@dedra.pl

ANNOTATIONS DES REPARTIONS REALISEES

Date de la déclartion de réparation	Date de la réalisation de réparation	Etendue de réparation (définition des causes)	Signature de la personne faisant la réparation

Descripción de la fotografía:

Foto 1: 1. mesa de trabajo, 2. separador, 3. rulina, 4. apriete, 5. tope lateral, 6. guía

Foto 2: 1. palanca del separador, 2. guía, 3. mesa de trabajo, 4. apriete, 5. regla

Foto 3: 1. mesa de trabajo, 2. separador, 3. rulina, 4. apriete, 5. tope lateral, 6. guía, 7. palanca del separador

Datos Técnicos

Modelo	1139	1140	1145	1146	1147	1149	1150
El espesor máximo de la placa:	300[mm]	400[mm]	400[mm]	500[mm]	600[mm]	500[mm]	600[mm]
El espesor máximo de la placa:	10[mm]	10[mm]	10[mm]	10[mm]	10[mm]	10[mm]	10[mm]
Modelo de rulina intercambiable:	DED0031	DED0031	DED0031	DED0031	DED0031	DED0021	DED0021
Diámetro exterior del rulina:	15[mm]	15[mm]	15[mm]	15[mm]	15[mm]	22[mm]	22[mm]
Espesor de rulina:	1,5 [mm]	1,5[mm]	1,5[mm]	1,5[mm]	1,5[mm]	2,0[mm]	2,0[mm]

Uso de la máquina cortadora de azulejos

Para el correcto uso de la máquina manual antes de realizar el corte hay que medir con exactitud el ancho del corte y marcarlo sobre la placa por ej. con el lápiz.

Luego colocar la placa contra el tope lateral/apriete de tal manera que la placa
se ajuste bien al tope lateral.

La dirección correcta de corte es hacia el tope lateral (ver la flecha foto 1,2,3). Para garantizar la correcta separación del material cerámico (luego de hacer la raya sobre la placa) hay que poner el separador en una distancia de ~1-3cm desde la barra de tope. A continuación, ejercer una ligera presión sobre la empuñadura montada
sobre un carro/corredor (foto 1).

DEDRA EXIM Sp. z o.o.
05-800 Pruszków ul. 3 Maja 8
tel: (+48 / 22) 73-83-777
fax: (+48 / 22) 73-83-779
http: //www . dedra .pl
e-mail: info@dedra.pl

Carta de garantía

Sello del vendedor

Fecha y firma .....

Nº de catalogo:

Nombre:

Número de lote: .....

La garantía del producto vendido no excluye, no limita y no suspende los derechos del comprador que surgen de las disposiciones de la garantía por defectos en los productos vendidos

CONDICIONES DE GARANTÍA

1. Garantizamos el buen funcionamiento del producto, conforme con las condiciones técnicas - de utilidad que están descritas en el Manual de Instrucciones. torgamos la garantía para el periodo de 24 meses contando desde la fecha de compra que figura en este documento. Garantía es válida en todo el territorio de la República de Polonia y la UE.
Las direcciones de servicio para cada país están disponibles en la página www.dedra.pl. En caso de ausencia del servicio en un país las obligaciones del garante son realizadas por el servicio central. El reclamo debe ser presentado por escrito durante la duración de garantía.
2. El garante tiene el derecho a elegir la forma de cumplir con los reconocidos reclamos de garantía (la reparación gratuita, el cambio el producto por nuevo o retirarse del contrato).
3. La garantía cubre los daños causados durante el periodo de garantía,que son el resultado de causas inherentes a los productos vendidos o irregularidades causadas por una mala tecnología de fabricación.
4. Los defectosrevelados en el periodo de garantía serán retirados por DEDRA-EXIM en el plazo no superior a los 14 días hábiles a partir del día de la entrega al servicio. o El tiempo de reparación puede prolongar se en caso de ser necesario conseguir las piezas imprescindibles para la reparación, de lo que se le notificará al usuario .
5. EL producto reclamado debes ser entregado al punto de venta. La condición para considerar el reclamo es :
- presentación de la Carta de Garantía debidamente llenada,
- presentación del documento que confirma el hecho de realizar la compra junto con la fecha de venta (por ej. recibo, factura)
- entregar el kit completo de acuerdo al punto „completación” en el Manual de Instrucciones.
6. La garantía no cubre los defectos resultantes de:
- el uso indebido a lo previsto y lo que indica el Manual de Instrucciones
- la sobrecarga del equipo, que conduce a daños en el motor, en los componentes de transmisión mecánica u otras partes del equipo
- realizar los arreglos por las personas no autorizadas,
- hacer modificaciones en la estructura,
- daños mecánicos, físicos, químicos, causados por las fuerzas y factores externas, contaminación del micro ambiente,
- daños resultantes de: montar las piezas indebidas o accesorios , el uso indebido de lubricantes, aceites, conservantes
7. La garantía no cubre las piezas y componentes adicionales sometidos a un desgaste natural fusibles térmicos, escobillas de elctrografito, cuerdas de propulsión, correas, portaherramientas, accesorios de herramientas eléctricas (discos de corte, brocas, fresas, etc.).
8. Placa de identificación debe ser legible. El ejemplar reclamado debe ser bien protegido de daños durante el transporte. En la medida de lo posible entregar en su envase original.

Declaración del Comprador

Conozco las condiciones de garantía, lo que confirmo con mi propia firma:

..... Fecha y lugar

..... la firma del consumidor

DEDRA EXIM Sp. z o.o.
05-800 Pruszków ul. 3 Maja 8
tel: (+48 / 22) 73-83-777
fax: (+48 / 22) 73-83-779
http: //www . dedra .pl
e-mail: info@dedra.pl

DEDRA

ANOTACIONES DE LAS REPARACIONES REALIZADAS

Fecha de presentación a la reparación	Fecha de realización de la reparación	Alcance de la reparación, descripción de las actividades de reparación	Firma de la persona que realizó la reparación

Descrierea fotografiei:

Fot 1:1.masa de lucru, 2. rupător, 3. rotiţă tăietoare, 4.împingere, 5. bară de reţinere, 6. sistem de ghidare

Fot 2: 1. levierul rupătorului, 2. sistemul de ghidare, 3. masa de lucru , 4. rupător, 5. măsurător

Fot 3: 1. masa de lucru, 2 rupător, 3. rotiţă tăietoare, 4. măsurător, 5. bară de reţinere, 6. sistem de ghidare, 7. levierul rupătorului

Date Tehnice

Modelul	**1139**	**1140**	**1145**	**1146**	**1147**	**1149**	**1150**
Lungimea maximă a plăcii:	300[mm]	400[mm]	400[mm]	500[mm]	600[mm]	500[mm]	600[mm]
Grosimea maximă a plăcii:	10[mm]	10[mm]	10[mm]	10[mm]	10[mm]	10[mm]	10[mm]
Modelul rotiţei de schimb:	DED0031	DED0031	DED0031	DED0031	DED0031	DED0021	DED0021
Diametrul exterior a rotiţei:	15[mm]	15[mm]	15[mm]	15[mm]	15[mm]	22[mm]	22[mm]
Grosimea rotiţei:	1,5 [mm]	1,5[mm]	1,5[mm]	1,5[mm]	1,5[mm]	2,0[mm]	2,0[mm]

Utilizarea maşinii pentru faianţă

Pentru a utiliza corect maşina manuală, înainte de a tăia, trebuie exact să măsuraţi lăţimea de tăiat şi să marcaţi pe placă linia de tăiat de ex. cu ajutorul unui creion.

Apoi trebuie să apropiaţi placa de bara de reţinere/împingere în aşa mod ca pe toată lungimea să se potrivească bine cu bara de reţinere/împingere.

Direcţia corectă de tăiere este în direcţia bării de reţinere/împingere (vezi săgeata fot.1,2,3). Garanţia de corectă rupere a materiarului ceramic tăiat.

(de ex. după executarea fisuri pe placă) trebuie să ajustaţi rupărătorului la o distanţă de ~1-3cm de la bara de reţinere/împingere. Apoi trebuie uşor să apăsaţi pe mânerul fixat pe cărucior, levierul rupătorului (fot. 1).

DEDRA EXIM Sp. z o.o.
05-800 Pruszków ul. 3 Maja 8
tel: (+48 / 22) 73-83-777
fax: (+48 / 22) 73-83-779
http: //www . dedra .pl
e-mail: info@dedra.pl

Certificat de garanție

Ștampila vânzătorului

Data și semnătura .....

Nr catalog:

Denumire:

Număr serie: .....

Garanția mărfii vândute nu exclude, nu limitează și nu suspendă drepturile cumpărătorului rezultate din neconformitatea mărfii cu contractul pentru marfa vândută.

CONDIȚII DE GARANȚIE

1. Garantăm buna funcționare a produsului, în condițiile tehnice de exploatare normale, conform indicațiilor cuprinse în Manualul de utilizare.
Perioada de garanție este de 24 de luni cu începere de la data cumpărării produsului menționată în acest certificat. Garanția este valabilă pe tot teritoriul Republici Polone și în UE.Adresele unităților de service pentru fiecare țară din Europa sunt disponibile pe site-ul web www.dedra.pl. În lipsa unui centru service în țara dvs, obligația de reparație a produsului va fi realizată de o unitate de service centrală. Reclamația trebuie efectuată în scris pe perioada de garanție.
2. Vânzătorul are dreptul de a alege modul de a satisface remedierea defecțiunilor și revendicările confirmate în perioada de garanție (repararea gratuită, înlocuirea produsului cu unul nou sau restituirea contravalorii produsului).
3. Garanția se acordă numai pentru defecțiunile survenite în timpul perioadei de garanție, care au rezultat din vânzarea produsului cu defecțiuni (vicii) din fabricație sau în urma unor defecțiuni survenite în urma aplicării unui proces tehnologic neperformant la fabricarea acestuia.
4. Defecțiunile survenite în perioada de garanție vor fi remediate de DEDRA-EXIM în termenul maxim de 14 zile lucrătoare de la data livrării produsului unității de service. Perioada de remediere a unei defecțiuni poate fi prelungită în cazul necesității procurării pieselor de schimb necesare reparațiilor, motiv despre care utilizatorul va fi anunțat.
5. Produsul defect trebuie să fie livrat la punctul de vânzare. Garanția se acordă dacă sunt asigurate următoarele condiții:- prezentarea Certificatului de garanție completat corespunzător,
- prezentarea unui document care confirmă faptul cumpărării produsului și data vânzării (ex. bon fiscal, sau factura fiscală VAT)
- furnizarea documentației complete conform rubricii „completarea” din manualul de utilizare
6. Nu se acordă garanţie pentru defecţiuni apărute în urma:
- utilizării echipamentului într-un mod neconform cu destinaţia acestuia și a indicațiilor din Manualul de utilizare,
- suprasolicitarea aparatului, poate cauza deteriorarea motorului, componentelor mecanice ale sistemului de transmisie sau a altor elemente ale aparatului
- efectuarea reparațiilor de către persoane neautorizate
- efectuarea de modificări în construcția aparatului
- deteriorări rezultate din: montarea necorespunzătoare a pieselor sau a accesoriilor, folosirea de lubrifianți, uleiuri sau conservanți necorespunzători
- deteriorări rezultate din: montarea necorespunzătoare a pieselor sau a accesoriilor, folosirea de lubrifianți, uleiuri sau conservanți necorespunzători
7. Nu se acordă garanție pieselor de schimb și componentelor consumabile care pot ceda din cauza uzurii naturale în timpul exploatării, cum ar fi: siguranțe termice, perii electrografitice, cablu/tijă transmisie pentru șlefuitor telescopic (cap pătrat), curele trapezoidale de transmisie, suporturi pentru unelte, capete (duze) de lucru ale aparatelor electrice (pânze circulare, burghie, freze, etc.).
8. Plăcuța cu date tehnice aplicată pe aparat, trebuie să fie lizibilă. Produsul reclamat, trebuie să fie bine protejat împotriva deteriorării în timpul transportului. Dacă e posibil livrați-l în ambalajul original.

Declarația Cumpărătorului

Am luat la cunoștință de aceste Condiții de garanție, ceea ce confirm cu propria semnătu

..... data și localitatea

..... și la punctele de vânzare

DEDRA EXIM Sp. z o.o.
05-800 Pruszków ul. 3 Maja 8
tel: (+48 / 22) 73-83-777
fax: (+48 / 22) 73-83-779
http: //www . dedra .pl
e-mail: info@dedra.pl

MENȚIUNI CU PRIVIRE LA REPARAȚIILE EFECTUATE

No.	Data predării la reparație	Data efectuării reparației	Domeniul de reparație, descrierea operațiilor de reparație	Semnătura persoanei care a efectuat reparația

Beschrijving van de afbeeldingen:

Afb. 1:1.werktafel, 2. breker, 3. snijwiel, 4.eindlat, 5. aanslaglat, 6. geleider

Afb. 2: 1. brekerhendel, 2. geleider, 3. werktafel, 4. breker, 5. meter

Afb. 3: 1.werktafel, 2. breker, 3. snijwiel, 4.meter, 5. aanslaglat, 6. geleider 7. brekerhendel

Technische Gegevens

Model	**1139**	**1140**	**1145**	**1146**	**1147**	**1149**	**1150**
Maximale lengte van de tegel:	300[mm]	400[mm]	400[mm]	500[mm]	600[mm]	500[mm]	600[mm]
Maximale dikte van de tegel:	10[mm]	10[mm]	10[mm]	10[mm]	10[mm]	10[mm]	10[mm]
Model vervangingswiel:	DED0031	DED0031	DED0031	DED0031	DED0031	DED0021	DED0021
Buitendiameter van het wiel:	15[mm]	15[mm]	15[mm]	15[mm]	15[mm]	22[mm]	22[mm]
Wieldikte:	1,5 [mm]	1,5[mm]	1,5[mm]	1,5[mm]	1,5[mm]	2,0[mm]	2,0[mm]

Gebruik van de tegelsnijmachine

Om met behulp van de tegelsnijmachine de tegels correct te snijden dient de afgesneden lengte correct te worden gemeten en op de tegel bv. met behulp van een potlood gemarkeerd.

Plaats daarna de tegel zo tegen de aanslaglat/eindlat dat zijn gehele lengte de aanslaglat/eindlatten aanraakt.

De correcte snijrichting is in de richting van de aanslaglat/eindlatten (zie pijl afb.1,2,3). Het correcte breken van gegroefd keramisch materiaal (na krassen op de tegel) wordt gegarandeerd door de afstelling van de breekcomponent op een afstand van 1-3 cm ~ van de aanslaglat/eindlat. Druk daarna zacht op het handvat op het karretje met het brekerhendel (afb. 1).

DEDRA EXIM Sp. z o.o.
05-800 Pruszków ul. 3 Maja 8
tel: (+48 / 22) 73-83-777
fax: (+48 / 22) 73-83-779
http: //www . dedra .pl
e-mail: info@dedra.pl

Garantiekaart

Stempel van de verkoper

Datum en handtekening .....

Catalogusnummer:

Benaming:

Partijnummer: .....

De garantie voor het verkochte product sluit de rechten van de koper niet uit die voortvloeien uit de bepalingen van de waarborg op verkochte producten en beperkt ze niet.

GARANTIEVOORWAARDEN

1. We garanderen dat het product goed functioneert, in overeenstemming met de technische en gebruiksvoorwaarden als beschreven in de Gebruiksaanwijzing. We geven garantie voor de periode van 24 maanden te rekenen vanaf de aankoopdatum als weergegeven op dit document. De garantie is geldig op het gebied van de Republiek Polen en de EU. De service-adressen voor de afzonderlijke landen zijn te vinden op de website www.dedra.pl. Bij gebreke aan de servicediensten voor bepaald land, worden de verplichtingen van de garant door de centrale servicediensten gerealiseerd. De klacht dient schriftelijk binnen de garantieperiode te worden ingediend.
2. Aan de garant komt het recht toe om de manier te kiezen om aan de goedgekeurde claims te voldoen (onbetaalde reparatie, vervang van het product door een nieuwe of afstaan van de overeenkomst).
3. De garantie omvat uitsluitend de beschadigingen ontstaan in de geldigheidsperiode van de garantie die voortvloeien uit oorzaken in het verkochte product of technologische fouten bij het uitvoeren ervan.
4. Gebreken geopenbaard in de garantieperiode zullen door DEDRA-EXIM worden verwijderd niet later dan binnen 14 werkdagen vanaf de leveringsdatum aan de servicediensten. De reparatietijd kan verlengd worden indien het noodzakelijk wordt om onderdelen noodzakelijk voor de reparatie te halen waarover de gebruiker mededeling ontvangt.
5. Het gereclameerde product dient aan het verkooppunt te worden geleverd. De voorwaarde voor het behandelen van de klacht is:
– het voorleggen van de correct ingevulde Garantiekaart,
– het voorleggen van het document dat de aankoop bevestigt met de verkoopdatum (bv. een bon of BTW-factuur)
– het leveren van de volledige voltooiing in overeenstemming met punt "voltooiing" in de Gebruiksaanwijzing.
6. Gwarancja nie obejmuje wad powstałych w wyniku:6. Onder de garantie vallen geen gebreken ontstaan ingevolge van:
– afwijkend gebruik en gebruik niet volgens de aanwijzingen van de Gebruiksaanwijzing,
- overbelasting van het toestel die leidt tot beschadiging van de motor, elementen van de mechanische overbrenging of andere elementen van het toestel,
– reparaties doorgevoerd door onbevoegde personen,
– aanpassingen aan de constructie,
– mechanische, fysieke, chemische beschadigingen, beschadigingen veroorzaakt door externe krachten en factoren, door de verontreiniging van het micromilieu
– beschadigingen ontstaan ingevolge van: de montage van onjuiste onderdelen of apparatuur, het gebruik van onjuiste smeerstoffen, oliën, conserveringsmiddelen.
7. Onder de garantie vallen geen onderdelen en extra componenten die tijdens gebruik natuurlijk verbruikt worden: thermische zekeringen, elektrische grafiet borstels, aandrijvingslijnen, V-snaren, gereedschapsgrepen, eindstukken van elektrische apparatuur (schijfzagen, boren, freesmessen, e.d.).
8. De typeplaat van het apparaat dient leesbaar te zijn. Het gereclameerde exemplaar dient nauwkeurig te worden beveiligd tegen beschadigingen tijdens het vervoer. Voor zover mogelijk in de originele verpakking leveren.

Verklaring van de Koper

Ik ken de garantievoorwaarden wat ik met mijn handtekening bevestig:

..... datum en plaats

..... handtekening gebruiker

DEDRA EXIM Sp. z o.o.
05-800 Pruszków ul. 3 Maja 8
Tel: (+48 / 22) 73-83-777
Fax: (+48 / 22) 73-83-779
http: //www . dedra .pl
E-mail: info@dedra.pl
serwis@dedra.pl

DEDRA

Aantekeningen over uigevoerde reparaties

Datum voor het opgeven voor de reparatie	Uitvoeringsdatum van de reparatie	De reikwijdte van reparatie, een beschrijving van toegepaste reparatie-activiteiten	Handtekening van de uitvoerende persoon

Beschreibung der Abbildung:

Abbildung 1:1.Arbeitstisch, 2. Brechvorrichtung, 3. Schneiderädchen, 4. Durchdrückung,
5. Anschlagleiste, 6. Führungsschiene

Abbildung 2: 1. Brechvorrichtungsarm, 2. Führungsschiene, 3. Arbeitstisch, 4. Brechvorrichtung,
5. Messskala

Abbildung 3: 1.Arbeitstisch, 2. Brechvorrichtung, 3. Schneiderädchen, 4.Messskala, 5. Anschlagleiste,
6. Führungsschiene, 7. Brechvorrichtungsarm

Technische Daten

Modell	**1139**	**1140**	**1145**	**1146**	**1147**	**1149**	**1150**
Maximale Plattenlänge:	300[mm]	400[mm]	400[mm]	500[mm]	600[mm]	500[mm]	600[mm]
Maximale Plattenstärke:	10[mm]	10[mm]	10[mm]	10[mm]	10[mm]	10[mm]	10[mm]
Modell des Ersatzrädchens:	DED0031	DED0031	DED0031	DED0031	DED0031	DED0021	DED0021
Außendurchmesser des Rädchen:	15[mm]	15[mm]	15[mm]	15[mm]	15[mm]	22[mm]	22[mm]
Radstärke:	1,5 [mm]	1,5[mm]	1,5[mm]	1,5[mm]	1,5[mm]	2,0[mm]	2,0[mm]

Benutzung der Fliesenschneidemaschine

Um die Handfliesenschneidemaschine richtig zu benutzen, muss man vor der Ausführung des Schnittes die abzuschneidende Breite ausmessen und die Schneidelinie auf der Platte z.B. mit Hilfe eines Bleistiftes markieren.
Dann die Platte so an die Anschlagleiste/ Durchdrückung anlegen, dass die Platte auf der Gesamtlänge dicht an die Anschlagleiste/Durchdrückung anliegt.
Die richtige Schnittrichtung verläuft in Richtung der Anschlagleiste /Durchdrückung (s. Pfeil Abbildung1, 2, 3). Der richtige Abbruch des angeschnittenen Materials (nach dem Anritzen der Platte) ist durch die Einstellung der Brechvorrichtung in einem Abstand von ~1-3cm ab der Anschlagleiste /Durchdrückung gewährleistet. Dann ist ein leichter Druck auf den auf dem Wagen befestigten Griff, den Brechvorrichtungsarm (Abbildung 1) auszuüben.

DEDRA EXIM Sp. z o.o.
05-800 Pruszków ul. 3 Maja 8
tel: (+48 / 22) 73-83-777
fax: (+48 / 22) 73-83-779
http: //www . dedra .pl
e-mail: info@dedra.pl

Garantiekarte

Stempel des Verkäufers

Datum und Unterschrift .....

Katalognummer:

Name:

Seriennummer: .....

Die sich aus der Mängelhaftung ergebenden Rechte des Käufers werden von dieser Garantie weder ausgeschlossen, noch eingeschränkt oder eingestellt.

GARANTIEBEDINGUNGEN

1. Wir garantieren ordnungsgemäßes Funktionieren des Produktes, gemäß den in der Bedienungsanleitung beschriebenen technischen und Verwendungsbedingungen. Auf das Gerät gewähren wir 24 Monate Garantie, gerechnet ab dem Kaufdatum auf dem vorliegenden Dokument. Die Garantie gilt im ganzen Gebiet der Bundesrepublik Deutschland und der EU. Die Adressen der Servicestellen in jeweiligen Ländern sind auf der Seite www.dedra.pl zugänglich. Im Falle, wenn im jeweiligen Land keine Servicestelle vorhanden ist, werden die Garantieverpflichtungen von der Zentralservicestelle erfüllt. Eine Reklamation ist schriftlich während der Dauer der Garantiezeit zu melden.
2. Dem Garanten steht das Recht zur Wahl der Art und Weise der Befriedigung der Garantieansprüche (unentgeltliche Reparierung, Austausch des Produkts gegen ein neues oder Rücktritt vom Vertrag) zu.
3. Die Garantie umfasst ausschließlich Beschädigungen, die während der Garantiezeit entstanden und auf Ursachen, die im verkauften Produkt liegen, oder die durch schlechte Herstellungstechnologie entstandenen Unrichtigkeiten zurückzuführen sind.
4. Die innerhalb der Garantiezeit entdeckten Mängel werden von DEDRA-EXIM nicht später als innerhalb von 14 Werktagen ab Lieferung zur Servicestelle behoben werden. Die Reparaturzeit kann verlängert werden, im Falle wenn die zur Durchführung der Reparatur notwendigen Teile bestellt werden müssen, wovon der Kunde benachrichtigt wird.
5. Das beanstandete Produkt ist an die Verkaufsstelle zu liefern. Die Voraussetzung für die Garantieannahme ist das Vorlegen von
   - der korrekt ausgefüllten Garantiekarte,
- eines Belegs, der den Einkauf bestätigt und Einkaufsdatum enthält (z.B. Kassenbeleg, Rechnung),
- Lieferung des kompletten Geräts gemäß dem Punkt „Komplettierung“ in der Bedienungsanleitung.
6. Die Garantie umfasst keine Mängel, die auf folgendes zurückzuführen sind:
- zweckwidrige Verwendung oder Verwendung zuwider der Betriebsanleitung,
- Überlastung des Geräts, die zur Beschädigung des Motors, der Elemente der mechanischen Übertragungseinrichtung oder sonstigen Elementen des Geräts führt,
- Vornahme der Reparaturen durch unbefugte Personen,
- dokonywania modyfikacji w konstrukcji,
- mechanische, physische, chemische Beschädigungen oder solche, die durch äußere Einwirkungen und Faktoren oder Verschmutzung der Mikroumwelt verursacht wurden
- Beschädigungen, die infolge der Montage von falschen Teilen oder Zubehör, Verwendung von falschen Schmierstoffen, Ölen oder Wartungsmitteln entstanden sind.
7. Die Garantie umfasst nicht die üblichen Verschleißteile wie: thermische Sicherungen, elektrographische Bürsten, Antriebsleinen, Keilriemen, Werkzeughalter, Akkus, arbeitende Elemente von Elektrogeräten (Kreissägen, Bohrer, Fräsen usw.)
8.Das Typenschild des Gerätes muss lesbar sein. Das beanstandete Produkt ist vor Transportschäden zu schützen. Soweit möglich, in Originalverpackung liefern.

Erklärung des Käufers

Die Bedingungen der Garantie sind mir bekannt, was ich mit meiner eigenhändigen Unterschrift bestätige:

..... Datum und Ort

..... Unterschrift des Käufers

DEDRA EXIM Sp. z o.o.
05-800 Pruszków ul. 3 Maja 8
Tel: (+48 / 22) 73-83-777
Fax: (+48 / 22) 73-83-779
http: //www . dedra .pl
E-mail: info@dedra.pl
serwis@dedra.pl

VERMERKE ÜBER AUSGEFÜHRTE REPARATUREN

Lfd. Nr.	Datum der Anmeldung zur Reparatur	Datum der Ausführung der Reparatur	Umfang der Reparatur , Beschreibung der Tätigkeiten	Unterschrift der die Reparatur ausführenden Person