DED7065

Instrukcja ważna dla urządzeń wyprodukowanych po: / Instruction manual valid for devices manufactured after: / Návod pro zařízení vyrobená po: / Návod pre obsluhu zariadení vyrobených po: / Instrukcija – įrenginiai, kurie buvo pagaminti nuo: / Lietošanas instrukcija ierīcēm izgatavotiem pēc: / Útmutató a után gyártott készülékekhez: / Manualul de utilizare pentru aparate fabricate după: / Bedienungsanleitung für Geräte, hergestellt wurden die nach dem: / Ръководството е валидно за устройства, произведени след: **01.04.2020**

PL **Pilarka ukosowa**
Instrukcja obsługi z kartą gwarancyjną

EN **Cordless miter saw**
Instruction manual with guarantee card

CZ **Pokosová pila**
Návod k obsluze se záručním listem

SK **Pokosová píla**
Užívateľská príručka so záručným listom

LT **Skersinio pjovimo pjūklas**
Naudojimo instrukcija su Garantiniu lapu

LV **Šķērszāģis**
Lietošanas instrukcija ar garantijas talonu

HU **Gérvágó fűrész**
Használati Utasítás Garanciajeggyel

RO **Ferăstrău pentru tăiere oblică**
Instrucțiuni de utilizare și certificat de garanție

DE **Gehrungssäge**
Bedienungsanleitung mit Garantiekarte

BG **Скосен трион**
Инструкции за експлоатация с гаранционна карта

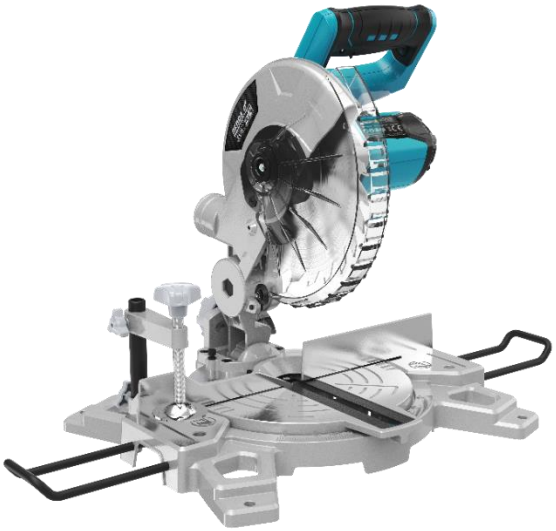

PL Wszelkie prawa zastrzeżone. Niniejsze opracowanie jest chronione prawem autorskim. Kopiowanie lub rozpowszechnianie Instrukji Obsługi we fragmentach albo w całości bez zgody Dedra Exim zabronione Dedra Exim zastrzega sobie prawo do wprowadzania zmian konstrukcyjno-technicznych oraz kompletacyjnych bez uprzedniego powiadamiania. Zmiany te nie mogą stanowić podstawy do reklamowania produktu. Instrukcja obsługi dostępna na stronie www.dedra.pl

EN All rights reserved. This publication is protected by copyright. Copying or distribution of the User Manual in parts or in full without Dedra Exim's permission is prohibited Dedra Exim reserves the right to make design, technical and completion changes without prior notice. These changes may not constitute grounds for advertising the product. User manual available at www.dedra.pl

CZ Všechna práva vyhrazena. Toto zpracování je chráněno autorským právem. Kopírování nebo šíření Návodu k obsluze v částech nebo vcelku bez souhlasu společnosti Dedra Exim je zakázáno. Dedra Exim si vyhrazuje právo zavádět konstrukční a technické a komplementační změny bez dřívějšího oznámení. Tyto změny nemohou být základem pro reklamování výrobku. Návod k obsluze dostupný na stránkách www.dedra.pl

SK Všetky práva vyhradené. Tieto materiály sú chránené autorskými právami. Kopírovanie prípadne šírenie častí, prípadne celého návodu na obsluhu je bez súhlasu spoločnosti Dedra Exim zakázané. Dedra Exim si vyhradzuje právo na vykonávanie konštrukčno-technických zmien, a zmien doplnkového príslušenstva, bez predchádzajúceho upozornenia. Tieto zmeny nemôžu byť dôvodom na reklamáciu výrobku. Užívateľská príručka je dostupná na webovej stránke www.dedra.pl

LT Visos teisės saugomos. Šis kūrinys yra saugomas autorinių teisių įstatymų. Eksploatavimo instrukcijos arba jos fragmentų kopijavimas ir platinimas be „Dedra Exim“ sutikimo draudžiamas. „Dedra Exim“ pasilieka sau teisę įvesti konstrukcijos, techninius arba komplektacijos pokyčius be išankstinio įspėjimo. Šie pokyčiai negali būti skundo dėl produkto pagrindu. Naudojimo instrukcija yra prieinama svetainėje: www.dedra.pl

LV Visas tiesības pasargātas. Šis izdevums ir sargāts ar autortiesību. Lietošanas Instrukcijas kopēšana vai izplatīšana pilnīgi vai fragmentos bez Dedra Exim firmas piekrišanas ir aizliegta. Firma Dedra Exim atstāj sev tiesību veikt konstrukcijas-tehnikas izmaiņu, kā arī komplektācijas izmaiņu bez iepriekšēja paziņojuma. Šīs izmaiņas nevar būt par pamatu produkta reklamēšanai. Lietošanas instrukcija pieejama mājaslapā www.dedra.pl

HU Minden jog fenntartva. A jelen kiadvány szerzői jogokkal védve. A Használati Utasítás másolása vagy terjesztése egészében vagy részleteiben a Dedra Exim írásos engedélye nélkül tilos A Dedra Exim fenntartja magának a szerkezeti-műszaki, valamint komplettálási változtatások előzetes bejelentés nélküli bevezetésének jogát. Ezek a változások nem szolgálhatnak alapjául a termék reklamációjának. A használati utasítás a weboldalon elérhető www.dedra.pl.

RO Toate drepturile rezervate. Această redactare este protejată prin legea dreptului de autor. Este interzisă copierea, reproducerea în orice fel sau multiplicarea și distribuirea parțială sau în totalitate a Manualului de utilizare fără permisiunea firmei Dedra Exim Firma Dedra Exim își rezervă dreptul de a face modificări tehnice și constructive sau de completare a dispozitivului fără o notificare prealabilă. Aceste modificări nu pot constitui temei pentru reclamarea produsului. Instrucţiunea de deservire accesibilă pe pagina www.dedra.pl

DE Alle Rechte vorbehalten. Die vorliegende Bedienungsanleitung wird durch das Urheber-recht geschützt. Kein Teil dieser Bedienungs-anleitung darf ohne schriftliche Einwilligung von Dedra Exim vervielfältigt oder verbreitet werden.Dedra Exim behält sich das Recht vor, Konstruktions- und technische Änderungen sowie Änderungen in der Zusammensetzung vorzunehmen, ohne vorher darüber zu informieren. Diese Änderungen können kein Grund zur Reklamation des Produkts bilden. Die Bedienungsanleitung ist auf der Internetseite www.dedra.pl zugänglich.

BG Всички права запазени. Тази работа е защитена с авторски права. Копирането или разпространението на ръководството за потребителя на части или изцяло без разрешението на Dedra Exim е забранено Dedra Exim си запазва правото да прави промени в дизайна, техниката и окомплектовката без предварително уведомление. Тези промени не могат да бъдат основание за рекламиране на продукта. Ръководството за потребителя е достъпно на адрес www.dedra.pl

Kontakt
Contact / Kontaktai / Kontakts / Elérhetőség / Contact / Kontakt / Свържете се с
Dedra Exim Sp. z o.o., ul. 3 Maja 8, 05-800 Pruszków
Tel. +48 22 73 83 777 wew. 129, 165, fax +48 22 73 83 779
serwis@dedra.pl www.dedra.pl

22 PAP

INSTRUKCJA ORYGINALNA

1. Zdjęcia i rysunki

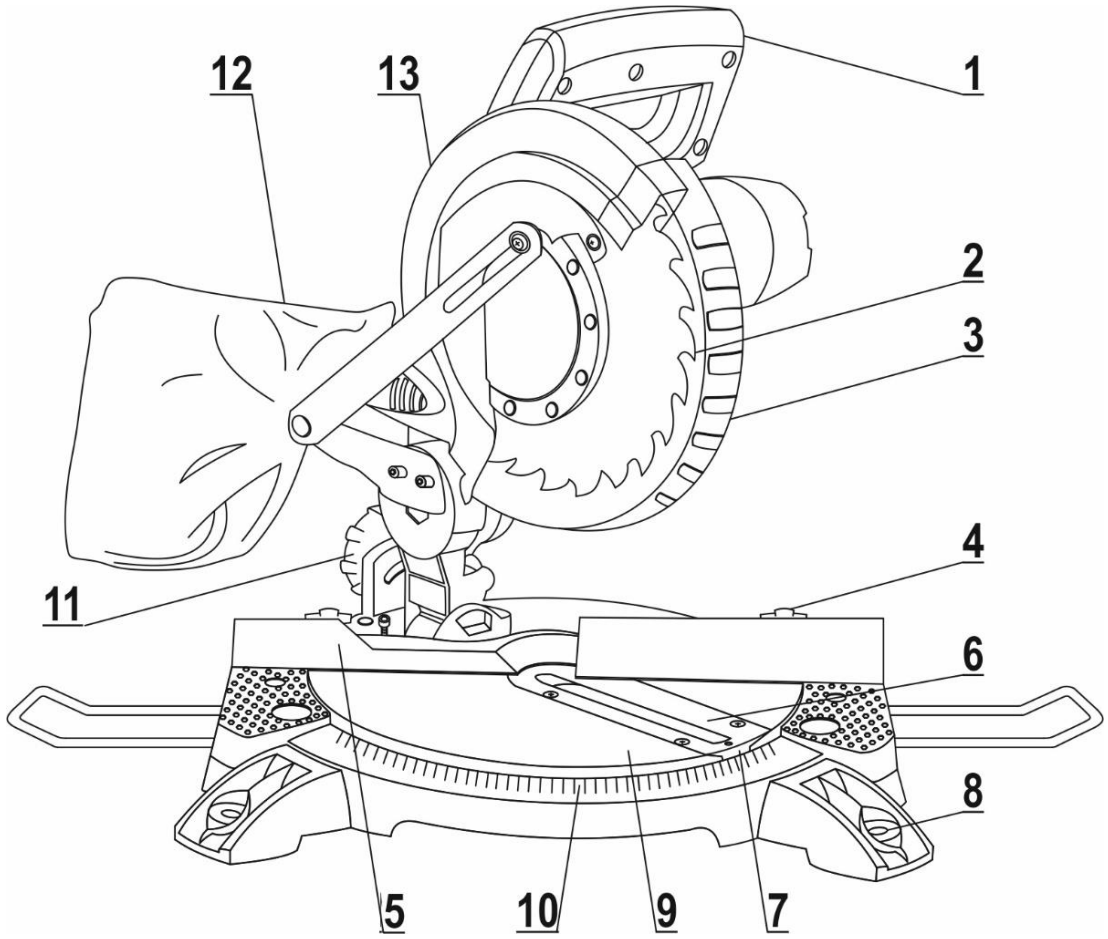

A

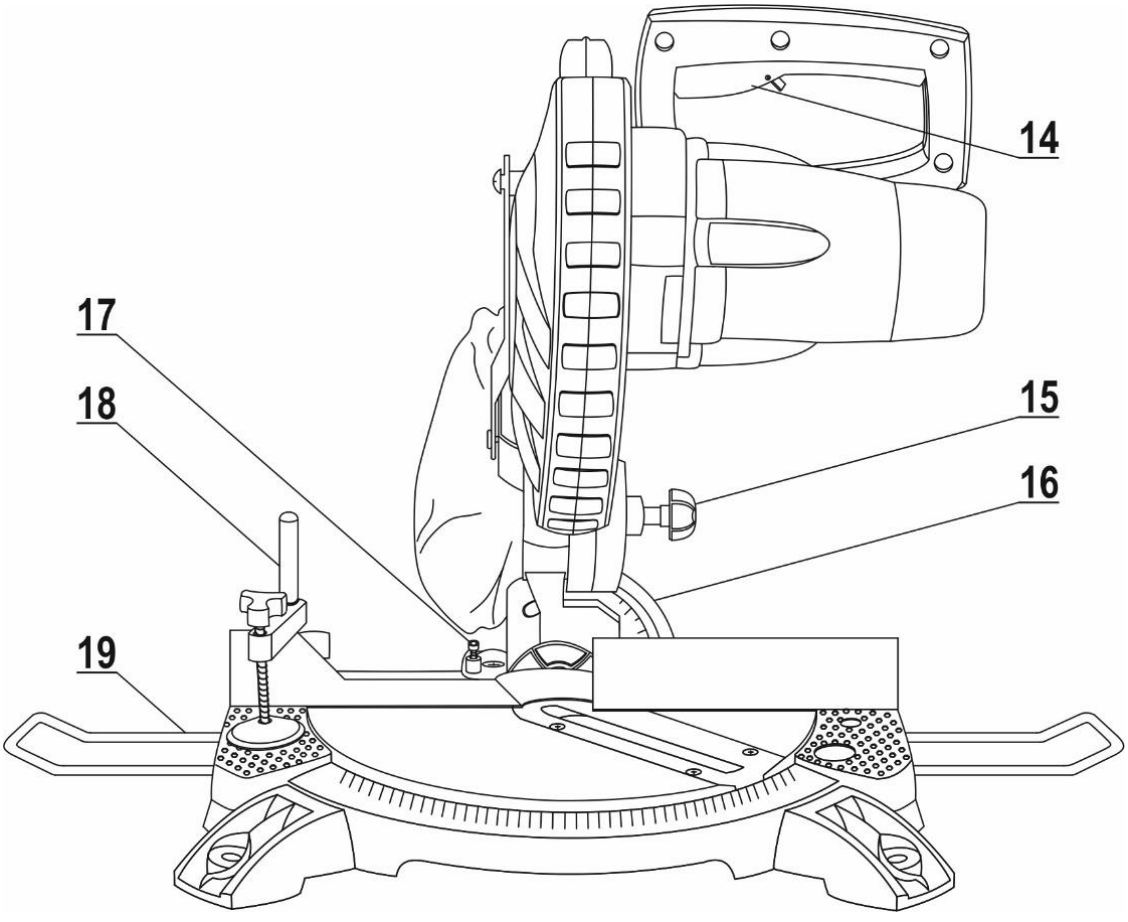

B

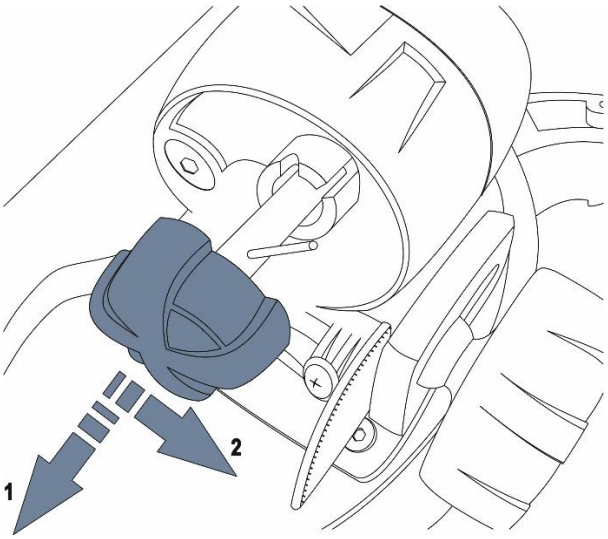

C

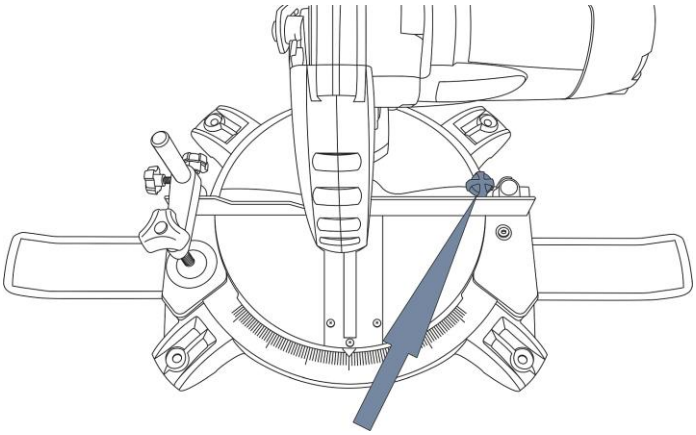

D

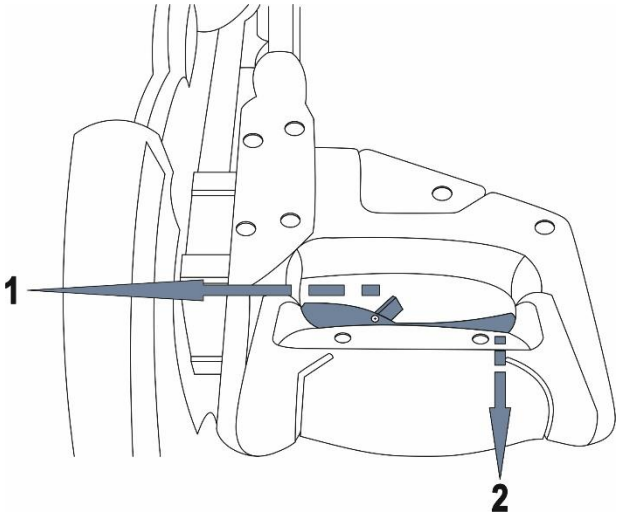

E

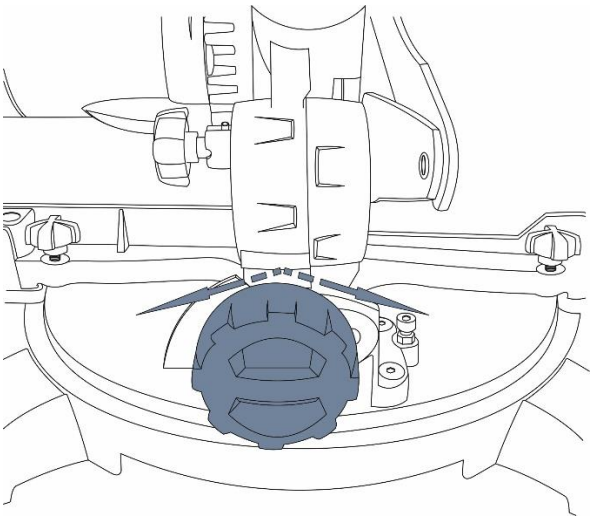

F

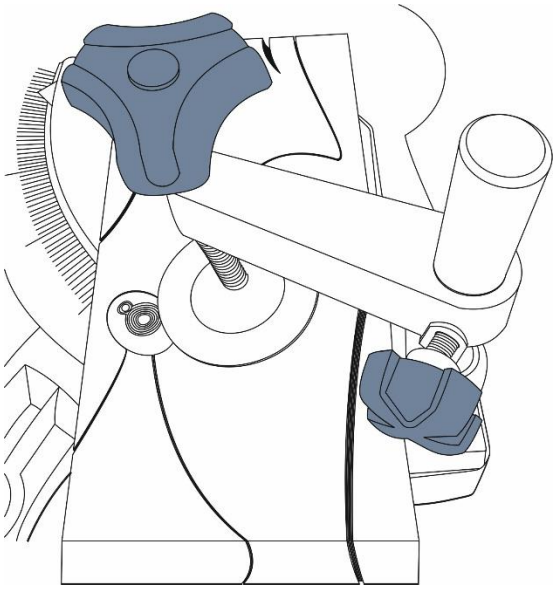

G

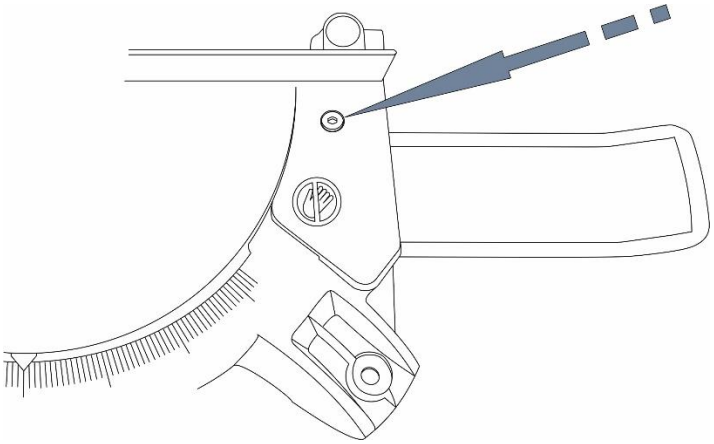

H

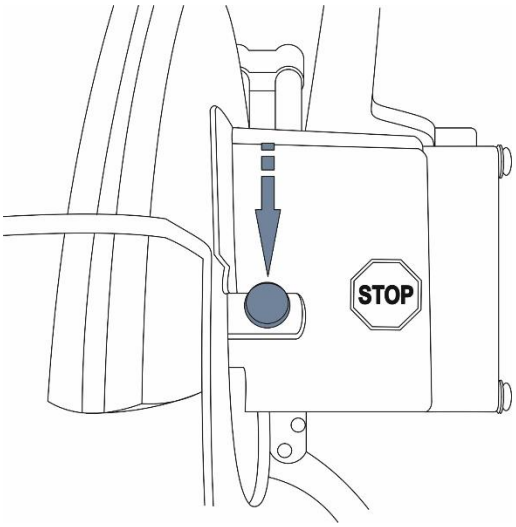

I

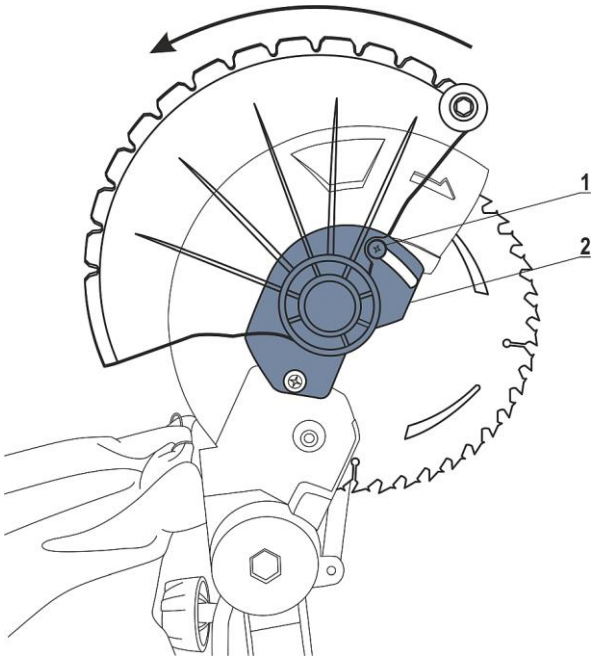

J

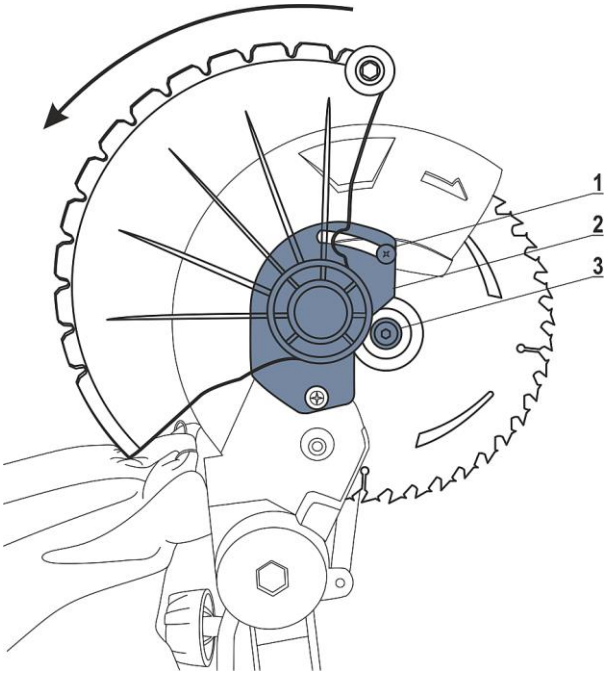

K

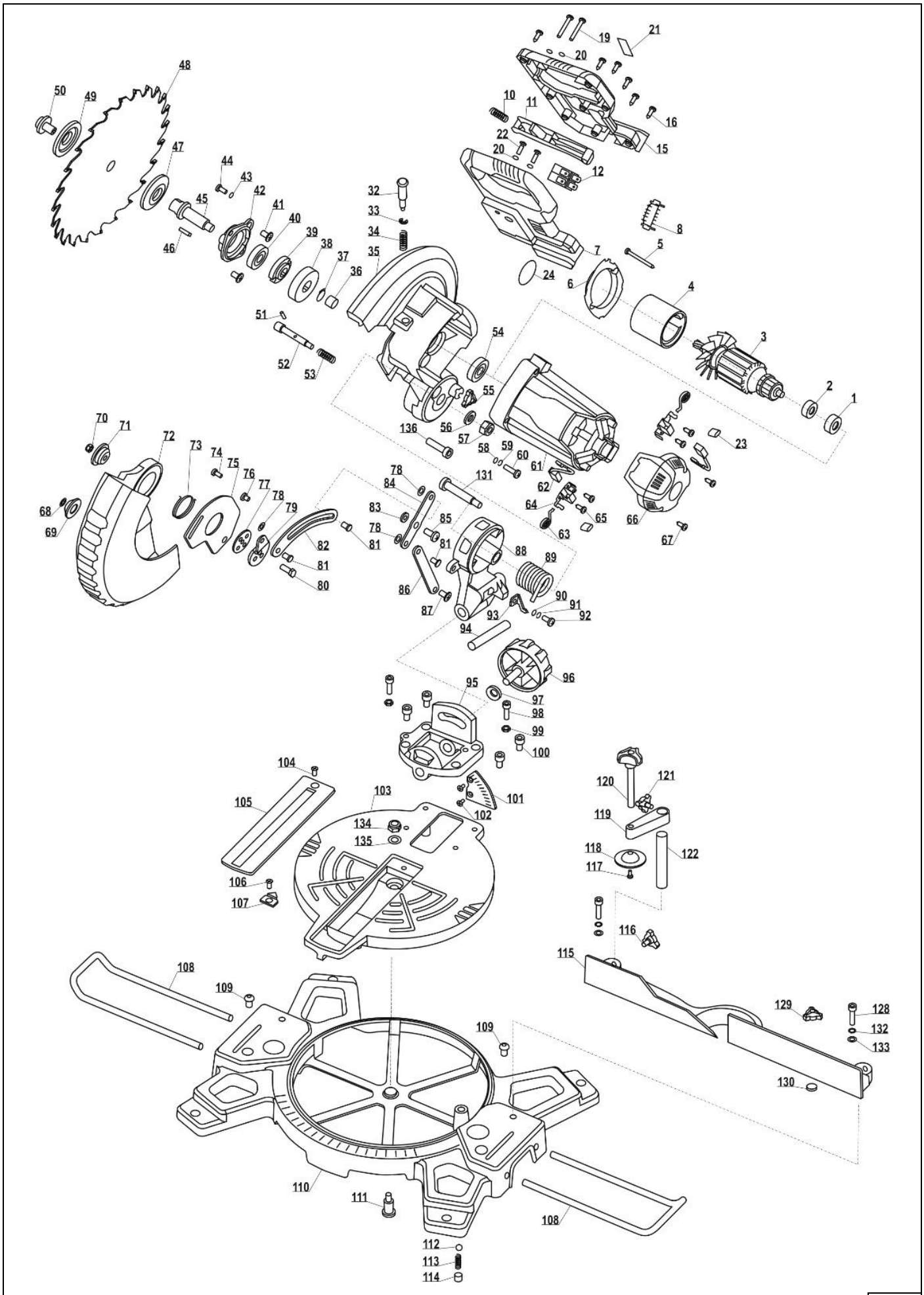
1
2
3
4
5
6
7
8
10
11
12
15
16
19
20
21
22
23
24
32
33
34
35
36
37
38
39
40
41
42
43
44
45
46
47
48
49
50
51
52
53
54
55
56
57
58
59
60
61
62
63
64
65
66
67
68
69
70
71
72
73
74
75
76
77
78
79
80
81
82
83
84
85
86
87
88
89
90
91
92
93
94
95
96
97
98
99
100
101
102
103
104
105
106
107
108
109
110
111
112
113
114
115
116
117
118
119
120
121
122
128
129
130
131
132
133
134
135
136

L

Opis piktogramów / Description of pictograms / Popis použitých piktogramů / Opis používaných piktogramov / Panaudotų piktogramų aprašymas / Lietoto piktogrammu apraksts / Az alkalmazott piktogramok magyarázata / Descrierea pictogramelor / Beschreibung der verwendeten Piktogramme / Описание на пиктограмите



Nakaz: przeczytaj instrukcję obsługi / Warrant: read the instruction manual /Příkaz: přečtěte návod k obsluze / Príkaz: oboznámte sa s užívateľskou príručkou / Privaloma: perskaitykite aptarnavimo instrukciją / Norādījums: rūpīgi iepazīstieties ar lietotāja rokasgrāmatā sniegto informāciju / Utasítás: olvassa el az útmutatót / Obilgatoriu: citiți manualul de utilizare / Gebot: die Bedienungsanleitung lesen / Задължително: прочетете ръководството за употреба



Nakaz: stosować okulary ochronne/ Order: use safety goggles/ Příkaz: používejte ochranné brýle/ Príkaz: používajte ochranné okuliare/ Privaloma: naudoti apsauginius akinius/ Norādījums: nēsājiet aizsargacenes/ Utasítás: viseljen védőszemüveget/ / Obligatoriu: folosiţi ochelari de protecţie/ Gebot: schutzbrille tragen / Задължително: Носете предпазни очила



Nakaz: stosować środki ochrony dróg oddechowych/ Warrant: use respiratory protection/příkaz: používejte prostředky pro ochranu dýchacích cest/ Príkaz: používajte ochranné prostriedky na ochranu dýchacích ciest/ Privaloma: naudoti kvėpavimo takų apsaugos priemones/ Pieprasījums: izmantot elpceļu attiecīgu aizsardzību/ Utasítás: használjon légúti védelmi felszerelést/ Obligatoriu: utilizaţi echipament de protecţie a căilor respiratorii/ Gebot: atemschutzgeräte benutzen / Задължително: Използвайте дихателна защита



Używać ochronników słuchu / Use ear protection / Používejte ochranu sluchu/ Používajte chrániče sluchu/ Privaloma: naudoti apsauginius akinius/ Lietojiet dzirdes aizsardzības līdzekļus/ Utasítás: használjon fülvédőt/ Trebuie să folosi-ţi aparate pentru protecţia auzului/ Der gehörschutz ist zu benutzen / Носете защита на ушите



Ostrzeżenie: Ryzyko powstania urazów/ Warning: Risk of injury/Upozornění: Nebezpečí vzniku úrazů/ Varovanie: Riziko nehody a úrazu/ Įspėjimas: Susižeidimo rizika/ Brīdinājums: Ievainojuma risks / Figyelmeztetés: Sérülés veszély/ Avertisment: Riscul unei accidentări/ Warnung: Verletzungsgefahr / Предупреждение: Риск от нараняване



Informacja: Średnica otworu montażowego/ Information: mounting hole diameter/ Informace: Průměr montážního otvoru / Informácia: Priemer montážneho otvoru / Informacija: Montažinės angos skersmuo / Informācija: Montāžas cauruma diametrs / Információ: Szerelő nyílás átmérője / Informaţie: Diametrul orificiului de montare / Information: Durchmesser der Montageöffnung / Информация: Диаметър на монтажния отвор



Informacja: Średnica tarczy/ Information: disc diameter/Informace: Průměr kotouče/ Informácia: Priemer kotúča / Informacija: Disko skersmuo / Informācija: Diska diametrs / Információ: Korong átmérője / Informaţie: Diametrul discului / Information: Durchmesser / Информация: Диаметър на диска

PL Spis treści

1. Zdjęcia i rysunki
2. Opis urządzenia
3. Przeznaczenie urządzenia
4. Ograniczenie użycia
5. Dane techniczne
6. Przygotowanie do pracy
7. Włączanie urządzenia
8. Użytkowanie urządzenia
9. Bieżące czynności obsługowe
10. Części zamienne i akcesoria
11. Samodzielne usuwanie usterek
12. Kompletacja urządzenia
13. Informacja dla użytkowników o pozbywaniu się urządzeń elektrycznych i elektronicznych
14. Wykaz części do rysunku złożeniowego
15. Karta gwarancyjna

Deklaracja zgodności została dołączona do instrukcji jako oddzielny dokument. W przypadku braku deklaracji zgodności należy się skontaktować z Dedra Exim Sp. z o.o.
Ogólne przepisy bezpieczeństwa zostały dołączone do instrukcji jako oddzielna broszura.

OSTRZEŻENIE. Przeczytać wszystkie ostrzeżenia oznaczone symbolem ⚠ i wszystkie instrukcje. Nieprzestrzeganie podanych niżej ostrzeżeń i wskazówek dotyczących bezpieczeństwa może być przyczyną porażenia prądem elektrycznym, pożaru lub poważnych obrażeń.

UWAGA **Urządzenie z linii SAS+ALL zostało zaprojektowane do pracy tylko z ładowarkami i akumulatorami linii SAS+ALL.**
Akumulator Li-Ion i ładowarka nie stanowią wyposażenia zakupionego urządzenia i należy nabyć je oddzielnie. Stosowanie akumulatorów i ładowarek innych niż dedykowanych do urządzenia jest zabronione.

UWAGA **Zachować wszystkie ostrzeżenia i instrukcje do przyszłego użytku.**

2. Opis urządzenia

Rys. A: 1. Rękojeść, 2. Tarcza, 3. Ruchoma osłona tarczy, 4. Blokada stołu obrotowego, 5. Listwa oporowa, 6. Wkładka, 7. Wskaźnik 8. Otwory do mocowania ukośnicy do stołu, 9. Stół obrotowy, 10. Skala kątowa, stołu obrotowego, 11. Pokrętło blokujące ustawienia ukosowania cięcia, 12. Worek na urobek, 13. Górna osłona tarczy tnacej.
Rys. B: 14. Przycisk włącznika, 15. Blokada transportowa, 16. Skala pochylenia pilarki, 17. Śruba mocująca przegub, 18. Docisk, 19. Wspornik boczny.

3. Przeznaczenie urządzenia

Pilarka ukosowa przeznaczona jest do cięcia wszelkiego typu drewna, materiałów drewnopodobnych (sklejka, płyta MDF, płyta wiórowa) oraz tworzyw sztucznych. Urządzenie pozwala na wykonanie podstawowych operacji cięcia takich jak: piłowanie prostopadłe z ukosem i pochyleniem głowicy.
Urządzenie należy wykorzystywać wyłącznie z odpowiednimi tarczami tnącymi, z zębami z nakładkami z węglików spiekanych. Dopuszcza się wykorzystanie urządzenia w pracach remontowo-budowlanych, warsztatach naprawczych, w pracach amatorskich przy równoczesnym przestrzeganiu warunków użytkowania i dopuszczalnych warunków pracy, zawartych w instrukcji obsługi.

4. Ograniczenia użycia

Urządzenie może być użytkowane tylko zgodnie zamieszczonymi poniżej „Dopuszczalnymi warunkami pracy". Niedopuszczalne jest cięcie materiałów szkodliwych dla zdrowia oraz innych materiałów niewymienionych w punkcie „Przeznaczenie urządzenia". Samowolne zmiany w budowie mechanicznej i elektrycznej, wszelkie modyfikacje, czynności obsługowe nieopisane w instrukcji obsługi będą traktowane jako bezprawne i powodują natychmiastową utratę praw gwarancyjnych, a deklaracja zgodności traci ważność.
Użytkowanie niezgodne z przeznaczeniem, bądź niezgodnie z instrukcją obsługi spowoduje natychmiastową utratę praw gwarancyjnych.

Dopuszczalne warunki pracy
Tryb pracy S1
Urządzenie może być użytkowana tylko w pomieszczeniach zamkniętych, o sprawnie działającej wentylacji.

5. Dane techniczne

Model	**DED7065**
Zasilanie [V]	18 D.C.
Prędkość obrotowa na biegu jałowym [obr/min]	3300
Masa [kg]	
Piła tarczowa zębata [mm]	210
Średnica otworu piły tarczowej [mm]	30
Maksymalne wymiary przecinanego materiału:[mm]	
0° x 0°	55 x 120
0° x 45°	55 x 83
45° x 0°	30 x 120
45° x 45°	30 x 83
Zakres obrotu głowicy roboczej (w poziomie)	0 - 45°
Zakres odchyleń głowicy roboczej (w pionie)	-45° - 45°
Emisja hałasu	
Poziom ciśnienia dźwięku L_{pA} [dB(A)]	100
Niepewność pomiaru (K_{pA}) [dB(A)]	3
Poziom mocy dźwięku L_{WA} [dB(A)]	104
Niepewność pomiaru (K_{WA}) [dB(A)]	3
Stopień ochrony przed dostępem bezpośrednim	IPX0

Informacja na temat hałasu
Emisja hałasu została określona zgodnie z EN 62841-1 wartości podano powyżej w tabeli.

UWAGA **Hałas może spowodować uszkodzenie słuchu, podczas pracy zawsze należy używać środków ochrony słuchu!**

Deklarowana łączna wartość hałasu została zmierzona zgodnie ze standardową metodą badania i może być wykorzystana do porównania jednego urządzenia z drugim. Podany poziom hałasu może być również wykorzystywany do wstępnej oceny narażenia na hałas.
Poziom hałasu podczas rzeczywistego użytkowania urządzenia może się różnić od zadeklarowanych wartości, w zależności od sposobu użycia narzędzi roboczych, w szczególności od rodzaju obrabianego przedmiotu oraz od konieczności określenia środków mających na celu ochronę operatora. Aby dokładnie oszacować narażenia w rzeczywistych warunkach użytkowania, należy wziąć pod uwagę wszystkie części cyklu operacyjnego, obejmujące także okresy, gdy urządzenie jest wyłączone lub gdy jest ono włączone, ale nie jest używane do pracy.

6. Przygotowanie do pracy

UWAGA **Urządzenie stanowi część linii SAS+ALL, dlatego, aby z niego skorzystać, należy skompletować zestaw,**

składający się z urządzenia, akumulatora i ładowarki. Stosowanie innych akumulatorów i ładowarek jest zabronione.

⚠ UWAGA Wszystkie czynności przygotowawcze przeprowadzać przy urządzeniu odłączonym od źródła zasilania.

Przed uruchomieniem urządzenia zapoznaj się rysunkami dołączonymi do instrukcji, sprawdź czy wszystkie elementy wyposażenia zostały dołączone do urządzenia. Dokonaj oględzin pod katem ewentualnych uszkodzeń. W przypadku stwierdzenia braku któregoś elementu lub widocznych uszkodzeń, skontaktuj się ze sprzedawcą i nie używaj urządzenia.

⚠ UWAGA Używanie niekompletnego lub niesprawnego urządzenia stanowi zagrożenie dla użytkownika.

Montaż stacjonarny

Urządzenie ustaw na płaskiej, równej powierzchni, w miejscu dobrze oświetlonym. Przymocuj urządzenie do powierzchni roboczej za pomocą śrub poprzez otwory montażowe znajdujące się w podstawie urządzenia.(Rys. A, 8)

Odprowadzanie pyłu

Przed uruchomieniem urządzenia zamontuj na króćcu odprowadzania pyłu, dołączony do zestawu worek. Aby opróżnić worek na pył, zdejmij go z króćca odprowadzenia pyłu**.**

Alternatywnie można również podłączyć pilarkę do odkurzacza przemysłowego, wykorzystując króciec odprowadzania pyłu.

Ramię głowicy

Ramię głowicy do celów transportowych, znajduje się w pozycji zablokowanej, aby odblokować ramię głowicy:

- Naciśnij rękojeść (Rys. A, 1) do dołu.
- Odciągnij rygiel blokady (Rys. B, 15) głowicy do siebie. (Rys. C, 1)
- Obróć rygiel blokujacy o 90 stopni (Rys. C, 2)
- Przytrzymaj rękojeść w miarę jak podnosi się ona do swego położenia górnego.
- Aby zablokować ramię głowicy w dolnym położeniu:
- Naciśnij rękojeść (Rys. A, 1) aż znajdzie się w położeniu dolnym i przytrzymaj.
- Odciągnij rygiel i obróć o 90 stopni.

Montaż elementów docisku

Docisk (Rys. G) stosujemy w celu unieruchomienia obrabianego materiału, można go zamocować z dowolnej strony. Aby zamontować elementy docisku:

- Wsuń trzpień docisku w otwór w listwie oporowej.
- Dokręć śrubą.
- Umieść materiał tak aby opierał się o listwę oporową,
- Dostosuj pozycję ramienia zacisku śrubowego do obrabianego materiału.
- Dokręć pokrętło blokady ramienia docisku pionowego,
- Sprawdzić czy materiał jest stabilnie zamontowany.
- Dokręć śrubą aby zablokować obrabiany materiał.

Zwracaj szczególną uwagę, aby podczas wykonywania cięcia prostopadłego zacisk montować z lewej strony głowicy. Natomiast podczas wykonywania cięcia z pochyleniem głowicy, montuj zacisk z prawej strony.

⚠ UWAGA Nie pracuj urządzeniem jeśli obrabiany materiał nie został unieruchomiony

Regulacja wsporników bocznych

- Poluzuj śrubę (Rys. H) włóż i przesuń wspornik maksymalnie na zewnątrz. (Wspornika nie należy wysuwać całkowicie z podstawy.)
- Dokręć śrubę (Rys. H) aby zablokować wspornik w danej pozycji.

Regulacja kąta obrotu

- Poluzuj śrubę blokującą znajdującą się listwie . (Rys. D)
- Przytrzymaj dłonią podstawę urządzenia a drugą dłonią obróć głowicę tak aby wskaźnik ustawił się na skali kątowej w żądanym położeniu.
- Dokręć śrubę blokującą.

Regulacja kąta ukosu

- Poluzuj pokrętło blokady ukosu (Rys. A, 11; Rys. F)
- Przesuń głowicę w lewo, aż wskaźnik ustawi się na żądanym kącie na skali ukosu.
- Dokręć pokrętło blokady ukosu.

7. Włączanie urządzenia

⚠ UWAGA Przed uruchomieniem urządzenia bezwzględnie wykonać czynności opisane w rozdziale „Przygotowanie do pracy”.

⚠ UWAGA Naładowany akumulator wsuwamy w prowadnicę w rękojeści aż zadziała zatrzask uchwytu. Urządzenie jest gotowe do pracy

Urządzenie, posiada przycisk blokady włącznika, zabezpieczający przed przypadkowym uruchomieniem.

Włączenie

- Wciśnij przycisk blokady włącznika.(Rys. E, 1)
- Wciśnij przycisk włącznika.(Rys.E, 2)

Wyłączenie

- Zwolnij nacisk na przycisk włącznika.
- Po całkowitym zatrzymaniu piły tarczowej możesz podnieść głowicę.

8. Użytkowanie urządzenia

⚠ UWAGA Nie trzymają rąk, ani innych części ciała w płaszczyźnie cięcia podczas pracy. Nie przebywaj w płaszczyźnie cięcia podczas pracy.

⚠ UWAGA Stosuj dodatkowe podpory zawsze kiedy zachodzi taka potrzeba ze względu na wymiary obrabianego materiału.

Cięcie prostopadłe

Cięcie prostopadłe wykonujemy w poprzek słoi materiału obrabianego, przy ustawieniu kąta obrotu stołu ustawionego w pozycji 0 stopni.

- Ustaw głowicę uchylną w pozycji górnej.
- Ustaw kąt 0 stopni na skali ukosu.
- Zamocuj obrabiany materiał do stołu, zablokuj zaciskiem śrubowym
- Włącz urządzenie i poczekaj aż osiągnie maksymalne obroty.
- Obniż głowicę do zagłębienia tarczy w materiale.
- Wykonaj cięcie.
- Wyłącz urządzenie po zakończeniu cięcia, zaczekaj aż tarcza zatrzyma się.

Cięcie prostopadłe z ukosem (-45 ÷ +45 stopni)

- Poluzuj pokrętło blokady obrotu stołu. (Rys. D)
- Obróć stół obrotowy, aż wskaźnik ustawi się na równo z żądanym kątem na skali kątowej.
- Dokręć pokrętło obrotu stołu.
- Zamocuj obrabiany materiał do stołu, zablokuj zaciskiem śrubowym.
- Włącz urządzenie i poczekaj aż osiągnie maksymalne obroty.
- Obniż głowicę do zagłębienia tarczy w materiale.
- Wykonaj cięcie.
- Wyłącz urządzenie po zakończeniu cięcia, zaczekaj aż tarcza zatrzyma się.

Cięcie prostopadłe z pochyleniem głowicy (0-45 stopni)

Urządzenie może być używane do cięcia z pochyleniem płaszczyzny w zakresie kątowym (0-45 stopni) w stosunku do płaszczyzny stołu roboczego z lewej strony.

- Poluzuj pokrętło blokady ukosu. (Rys. A, 11; Rys. F)
- Obróć głowicę w lewo, aż wskaźnik ustawi się na zadanym kącie na skali ukosu.
- Dokręć pokrętło blokady ukosu.
- Zamocuj obrabiany materiał do stołu, dociągnij zaciskiem śrubowym.
- Włącz urządzenie i odczekaj aż osiągnie maksymalne obroty.
- Obniż głowicę aż do zagłębienia tarczy w materiale.
- Wykonaj cięcie.
- Wyłącz urządzenie po zakończeniu cięcia, zaczekaj aż tarcza zatrzyma się.

9. Bieżące czynności obsługowe

⚠ UWAGA Wszystkie czynności obsługowe przeprowadzać przy urządzeniu odłączonym od źródła zasilania.

Przed każdym uruchomieniem urządzenia weryfikuj stan techniczny piły tarczowej. Sprawdzaj czy na powierzchni nie ma rys świadczących o pęknięciu piły tarczowej. Sprawdzaj czy nie ma ubytków skrawających płytek węglikowych. Regularnie czyść suchą ściereczką komorę piły tarczowej, drożność kanału wyrzutnika wiórów. Regularnie oczyszczaj wloty powietrza otworów wentylacyjnych za pomocą sprężonego powietrza. Regularnie sprawdzaj ruchomą osłonę tarczy. Pamiętaj, że osłona musi się zawsze swobodnie poruszać i samoczynnie zamykać. Usuwaj pył i wióry za pomocą sprężonego powietrza lub pędzelka.

⚠ UWAGA Do czyszczenia urządzenia nie używaj żrących detergentów, rozpuszczalników ze względu na potencjalnie szkodliwe działanie na powierzchnie urządzenia.

W przypadku użytkowania worka na wióry nie dopuszczaj do jego przepełnienia.

Wymiana piły tarczowej

Podczas wymiany piły tarczowej używaj rękawic ochronnych. Przy kontakcie z piłą tarczową istnieje niebezpieczeństwo zranienia.

Stosuj piły tarczowe, których maksymalna dopuszczalna prędkość obrotowa jest wyższa od prędkości obrotowej maszyny bez obciążenia.

Podczas montażu zwracaj uwagę na to, aby kierunek cięcia zębów (kierunek strzałki na tarczy) zgadzał się z kierunkiem strzałki na osłonie urządzenia.

Stosuj piły tarczowe rekomendowane przez producenta.

Nigdy nie wciskaj przycisku blokady wrzeciona kiedy wrzeciono się kręci.

Aby wymienić tarczę:

- Odsuń ruchomą osłonę tarczy i trzymaj w pozycji otwartej Rys. J).
- Poluzuj śrubę (Rys. J, 1) blokującą osłonę środka tarczy (Rys. J, 2).
- Obróć osłonę środka tarczy (Rys. K, 2).
- Zablokuj wrzeciono za pomocą przycisku blokady (Rys. I).
- Kluczem ampulowym 6 mm odkręć śrubę mocującą tarczę (Rys. K, 3) – uwaga: śruba mocowania tarczy jest lewoskrętna.
- Zdejmij pierścień dociskowy.
- Wymień piłę tarczową.

Montaż piły tarczowej przeprowadź w kolejności odwrotnej.

Wymiana szczotek elektrografitowych

Kontroluj stan szczotek elektrografitowych, w przypadku stwierdzenia, że są krótsze niż 5 mm należy je wymienić na nowe.

- Odkręć dwa wkręty mocujące pokrywę do obudowy silnika.
- Wyjmij zużyte szczotki.
- Usuń ewentualny pył węglowy, za pomocą sprężonego powietrza.
- Włóż nowe szczotki (szczotki powinny się swobodnie przesuwać w szczotkotrzymaczu).
- Zamontuj pokrywę do obudowy.

10. Części zamienne i akcesoria

Zalecane piły tarczowe

Dopuszczalne jest stosowanie pił do drewna o innej liczbie zębów. W przypadku stosowania pił o większej liczbie zębów należy stosować proporcjonalnie mniejsze posuwy robocze.

Dobór liczby zębów piły tarczowej do ciętego materiału:

10-24 – Drewno grubre (twarde lub miękkie), płyta wiórowa.
Cięcie wzdłużne (wzdłuż włókien drewna)

18-40 – Drewno cienkie, płyta wórowa wraz z pokryciem laminowanym lub bez, pokrycia drewniane. Cięcie precyzyjne, szybkie, wzdłuż lub w poprzek włókien drewna.

30-80 – Do pokryć i wykończenia płyty, plansze z drewna zwykłego lub szlachetnego (1 lub 2-stronne), cienkie płyty, plastik, pleksiglas. Cięcie bardzo precyzyjne, powierzchnia cięcia bez wyłupań.

80-120 – Drewno twarde, płyty z tworzyw sztucznych. Cięcie bardzo precyzyjne.

DEDRA poleca stosowanie pił tarczowych z węglikami spiekanymi o numerach katalogowych:
H21024 - średnica 210 mm, otwór 30 mm, liczba zębów 24,
H21040 - średnica 210 mm, otwór 30 mm, liczba zębów 40,
H21042 - średnica 210 mm, otwór 30 mm, liczba zębów 42,
H21060 - średnica 210 mm, otwór 30 mm, liczba zębów 60,

Urządzenie z linii SAS+ALL można wyposażyć w każdy akumulator i ładowarkę z linii SAS+ALL oraz każde narzędzie (końcówkę roboczą) z gwintem M14 o średnicy maksymalnie 120 mm. Prosimy uprzejmie stosować się do zaleceń producenta końcówek roboczych.
W celu zakupu części zamiennych i akcesoriów należy skontaktować się z Serwisem Dedra Exim. Dane kontaktowe znajdują się na 1. stronie instrukcji.
Przy zamawianiu części zamiennych prosimy podać numer partii umieszczony na tabliczce znamionowej oraz numer części z rysunku złożeniowego.
W okresie gwarancyjnym naprawy dokonywane są na zasadach podanych w karcie gwarancyjnej. Reklamowany produkt prosimy przekazać do naprawy w miejscu zakupu (sprzedawca zobowiązany jest przyjąć reklamowany produkt), przesłać do serwisu centralnego Dedra Exim lub przesłać do serwisu najbliższego względem miejsca zamieszkania (lista serwisów na stronie www.dedra.pl). Prosimy uprzejmie dołączyć wypełnioną kartę gwarancyjną. Po okresie gwarancyjnym naprawy wykonuje serwis centralny. Uszkodzony produkt należy przesłać do serwisu (koszty wysyłki pokrywa użytkownik).

11. Samodzielne usuwanie usterek

UWAGA **Przed przystąpieniem do samodzielnego usuwania usterek odłączyć urządzenie od zasilania.**

Problem	Przyczyna	Rozwiązanie
Maszyna nie działa	Akumulator jest źle podłączony	Zamocować poprawnie akumulator
	Rozładowany akumulator	Naładować akumulator
	Zużyte szczotki silnika	Przekazać do serwisu
	Uszkodzony włącznik	Przekazać do serwisu
Silnik przegrzewa się	Zapchane otwory wentylacyjne	Oczyścić otwory wentylacyjne
Maszyna rusza z trudem	Komora piły tarczowej wypełniona jest trocinami, na skutek niedrożności układu odbierającego trociny	Oczyścić kanał wyrzutnika trocin, Opróżnić worek zbierający urobek
Maszyna nie rusza	Zatarte łożyska silnika	Przekazać do serwisu
Maszyna po dłuższym okresie użytkowania traci moc, w czasie cięcia czuć zapach palonego drewna	Tępa piła tarczowa	Wymienić piłę tarczową na nową.

12. Kompletacja urządzenia

1. Pilarka ukosowa – 1 szt., 2. Tarczowa piła do drewna – 1 szt.., 3. Worek na urobek– 1 szt, 4. Klucz – 1 szt.

13. Informacja dla użytkowników o pozbywaniu się urządzeń elektrycznych i elektronicznych

(dotyczy gospodarstw domowych)



Przedstawiony symbol umieszczony na produktach lub dołączonej do nich dokumentacji informuje, że niesprawnych urządzeń elektrycznych lub elektronicznych nie można wyrzucać razem z odpadami bytowymi. Prawidłowe postępowanie w razie konieczności utylizacji, powtórnego użycia lub odzysku podzespołów polega na przekazaniu urządzenia do wyspecjalizowanego punktu zbiórki, gdzie będzie przyjęte bezpłatnie. Informacji o lokalizacji miejsc zbiórki zużytego sprzętu udzielają władze lokalne np. na swoich stronach internetowych.
Prawidłowa utylizacja urządzenia umożliwia zachowanie cennych zasobów i uniknięcie negatywnego wpływu na zdrowie i środowisko, wynikające z możliwości obecności w sprzęcie niebezpiecznych: substancji, mieszanin oraz części składowych.
Nieprawidłowa utylizacja odpadów zagrożona jest karami przewidzianymi w odpowiednich przepisach lokalnych.
Użytkownicy w krajach Unii Europejskiej: W razie konieczności pozbycia się urządzeń elektrycznych lub elektronicznych, prosimy skontaktować się z najbliższym punktem sprzedaży lub z dostawcą, którzy udzielą dodatkowych informacji.
Pozbywanie się odpadów w krajach poza Unią Europejską: Taki symbol dotyczy tylko krajów Unii Europejskiej. W razie potrzeby pozbycia się niniejszego produktu prosimy skontaktować się z lokalnymi władzami lub ze sprzedawcą celem uzyskania informacji o prawidłowym sposobie postępowania.

14. Wykaz części do rysunku złożeniowego

DED7065 (Rys. L)

LP	Nazwa części	LP	Nazwa części
1	Osłona gumowa łożyska	73	Sprężyna
2	Łożysko	74	Wkręt
3	Wirnik	75	Płytka osłony tarczy
4	Stojan	76	Wkręt
5	Śruba	77	Płytka centrująca
6	Przegroda wentylatora	78	Duża podkładka
7	Rękojeść część dolna	79	Wspornik wodzika
8	Styki akumulatora	80	Sworzeń
10	Sprężyna spustu	81	Nit
11	Przycisk blokady	82	Wodzik C
12	Włącznik	83	Podkładka
15	Rękojeść	84	Wodzik B
16	Śruba	85	Wkręt
19	Śruba	86	Wodzik A
20	Podkładka sprężynująca	87	Wkręt
21	Oznakowanie urządzenia	88	Korpus pochylenia
22	Śruba	89	Sprężyna
23	Docisk	90	Podkładka
24	O-ring	91	Podkładka sprężynująca
32	Trzpień blokady wrzeciona	92	Śruba
33	Sprężyna trzpienia blokady wrzeciona	93	Wskaźnik cięcia ukosowego
34	Zacisk	94	Trzpień cięcia ukosowego
35	Osłona	95	Wspornik pochylenia
36	Oslona tylna	96	Pokrętło regulacji ukosowania
37	O-ring	97	Podkładka
38	Koło zębate	98	Śruba
39	Płytka blokady wrzeciona	99	Nakrętka
40	Łożysko	100	Śruba
41	Wkręt	101	Płytka ze skalą do ukosowania
42	Korpus przekładni	102	Wkręt wpuszczany
43	Podkładka sprężynująca	103	Stół obrotowy
44	Śruba	104	Wkręt wpuszczany
45	Wrzeciono	105	Wkładka w stole
46	Klin	106	Wkręt wpuszczany
47	Pierścień oporowy	107	Wskaźnik
48	Nóż	108	Podpórka
49	Pierścień dociskowy	109	Śruba
50	Śruba mocująca tarczę	110	Podstawa
51	Trzpień	111	Pokrętło radełka
52	Sworzeń blokady	112	Zapadka
53	Sprężyna blokady	113	Sprężyna
54	Łożysko	114	Wkręt
55	Pokrywa trzpienia blokady	115	Prowadnica
56	Podkładka	116	Pokrętło
57	Nakrętka zabezpieczająca	117	Śruba
58	Podkładka	118	Pierścień samozaciskowy
59	Podkładka sprężynująca	119	Ramię głowicy
60	Śruba	120	Pokrętło blokady materiału
61	Obudowa silnika	121	Pokrętło
62	Szczotka elektrografitowa	122	Wspornik
63	Sprężyna szczotki	128	Śruba
64	Szczotkotrzymacz	129	Pokrętło
65	Śruba	130	Stoper
66	Osłona tylna silnika	131	Wał przegubu
67	Śruba	132	Podkładka sprężynująca
68	Podkładka uzębiona	133	Podkładka
69	Kółko osłony tarczy	134	Nakrętka zabezpieczająca
70	Nakrętka zabezpieczająca	135	Podkładka
71	Płytka ochronna osłony tarczy	136	Śruba
72	Osłona ruchoma		

Karta gwarancyjna
na
Pilarka ukosowa

Nr katalogowy: DED7065 nr partii: .....

(zwane dalej Produktem)

Data zakupu Produktu: .....

Pieczęć sprzedawcy

Data i podpis sprzedawcy: .....

Oświadczenie Użytkownika:
Potwierdzam, że zostałem poinformowany o warunkach gwarancji oraz skutkach nieprzestrzegania wytycznych zawartych w Instrukcji obsługi i karcie gwarancyjnej. Warunki niniejszej gwarancji są mi znane, co potwierdzam własnoręcznym podpisem:

....

Data i miejsce Podpis Użytkownika

I. Odpowiedzialność za Produkt

1. Gwarant – Dedra Exim Sp. z o.o. z siedzibą w Pruszkowie, adres: ul. 3 Maja 8, 05-800 Pruszków, KRS 0000062517, Sąd Rejonowy dla m.st. Warszawy w Warszawie, XIV Wydział Gospodarczy Krajowego Rejestru Sądowego, NIP 527-020-49-33, kapitał zakładowy: 100 980.00 zł.
2. Na warunkach określonych w niniejszej karcie gwarancyjnej Gwarant udziela gwarancji na Produkt, pochodzący z dystrybucji Gwaranta.
3. Odpowiedzialność z tytułu gwarancji obejmuje tylko wady powstałe z przyczyn tkwiących w Produkcie w momencie jego wydania Użytkownikowi.
4. Z tytułu gwarancji Użytkownik, uzyskuje prawo do bezpłatnej naprawy Produktu, o ile wada ujawniła się w okresie gwarancji. Sposób naprawy Produktu (metoda wykonania naprawy) zależy od decyzji Gwaranta. W przypadku stwierdzenia przez Gwaranta braku możliwości naprawy Gwarant zastrzega sobie prawo wymiany wadliwego elementu albo całego Produktu na wolny od wad, obniżenia ceny Produktu lub odstąpienia od umowy.
5. W stosunku do Użytkownika, który nie jest konsumentem w rozumieniu ustawy z dnia 23 kwietnia 1964r. Kodeks cywilny, odpowiedzialność odszkodowawcza Gwaranta za szkody wynikające z niniejszej gwarancji i/lub w związku z jej zawarciem i wykonywaniem, bez względu na tytuł prawny, jest ograniczona maksymalnie do wysokości wartości wadliwego Produktu.

II. Okres gwarancji

Elementy Produktu	Czas trwania ochrony gwarancyjnej
Pilarka ukosowa	36 miesiecy, licząc od daty zakupu Produktu uwidocznionej w niniejszej karcie gwarancyjnej
Tarczowa piła do drewna, worek na urobek, klucz	Bez gwarancji

III. Warunki skorzystania z gwarancji

1. Przedstawienie przez Użytkownika wypełnionej karty gwarancyjnej Produktu oraz uprawdopodobnienie przez Użytkownika okoliczności zakupu Produktu, np. poprzez przedstawienie paragonu, faktury, itd. W celu sprawnego przeprowadzenia reklamacji zaleca się aby Użytkownik przekazał wraz z Produktem do reklamacji wszystkie elementy określone w „Kompletacji urządzenia" zawartej w Instrukcji obsługi.
2. Stosowanie się przez Użytkownika do zaleceń zawartych w Instrukcji obsługi i karcie gwarancyjnej.
3. Gwarancja obejmuje tylko obszar Rzeczypospolitej Polskiej i UE.
4. Gwarancja nie obejmuje wad Produktu powstałych w szczególności na skutek:
a. Nieprzestrzegania przez Użytkownika warunków określonych w Instrukcji obsługi, w szczególności w zakresie prawidłowej eksploatacji, konserwacji i czyszczenia;
b. Zastosowania przez Użytkownika środków czyszczących lub konserwujących niezgodnych z Instrukcją obsługi;
c. Nieodpowiedniego przechowywania i transportu Produktu przez Użytkownika;
d. Samowolnych zmian i/lub przeróbek Produktu przez Użytkownika, które nie były uzgadniane z Gwarantem;
e. Zastosowania przez Użytkownika w Produkcie materiałów eksploatacyjnych niezgodnych z Instrukcją obsługi.
5. Użytkownik, który nie jest konsumentem w rozumieniu ustawy z dnia 23 kwietnia 1964r. Kodeks cywilny, traci gwarancję na Produkt, w którym:
- numery seryjne, oznaczenia dat i tabliczki znamionowe zostały usunięte, zmienione lub uszkodzone przez Użytkownika;
- plomby zostały uszkodzone przez Użytkownika lub noszą ślady manipulacji Użytkownika.
6. Uwaga! Czynności związane z codzienną obsługą Produktu, wynikające m.in. z Instrukcji obsługi Użytkownik wykonuje we własnym zakresie i na swój koszt.

IV. Procedura reklamacyjna

1. W przypadku stwierdzenia nieprawidłowej pracy Produktu, przed dokonaniem zgłoszenia reklamacyjnego należy upewnić się czy wszystkie czynności określone w szczególności w Instrukcji obsługi zostały wykonane w sposób prawidłowy.
2. Zgłoszenie reklamacji zaleca się dokonać niezwłocznie, najlepiej w terminie 7 dni od daty zauważenia wady Produktu. Użytkownik, który nie jest konsumentem w rozumieniu ustawy z dnia 23 kwietnia 1964r. Kodeks cywilny traci uprawienia wynikające z niniejszej gwarancji w przypadku niezgłoszenia reklamacji w terminie 7 dni.
3. Zgłoszenie reklamacji można dokonać m.in. w punkcie zakupu Produktu, w serwisie gwarancyjnym lub pisemnie na adres: Dedra Exim Sp. z o.o., ul. 3 Maja 8, 05-800 Pruszków.
4. Użytkownik może złożyć reklamację przy wykorzystaniu formularza dostępnego na stronie internetowej www.dedra.pl. („Formularz zgłoszenia reklamacji z tytułu gwarancji").
5. Adresy serwisów gwarancyjnych dla poszczególnych krajów dostępne są na stronie www.dedra.pl. W przypadku braku serwisu gwarancyjnego dla danego kraju zgłoszenia reklamacyjne z tytułu gwarancji zaleca się kierować na adres: Dedra Exim Sp. z o.o. ul. 3 Maja 8, 05-800 Pruszków (Polska).
6. Mając na uwadze bezpieczeństwo Użytkownika zakazuje się korzystania z wadliwego Produktu.
7. Uwaga! Korzystanie z wadliwego Produktu jest niebezpieczne dla zdrowia i życia Użytkownika.
8. Wykonanie obowiązków wynikających z gwarancji nastąpi w terminie 14 dni roboczych, licząc od dnia dostarczenia reklamowanego Produktu przez Użytkownika.
9. Przed dostarczeniem wadliwego Produktu do reklamacji zaleca się jego oczyszczenie. Reklamowany Produkt zaleca się dokładnie zabezpieczyć przed uszkodzeniami w transporcie (zaleca się dostarczyć reklamowany Produkt w oryginalnym opakowaniu).
10. Okres gwarancji ulega przedłużeniu o czas, w ciągu którego wskutek wady Produktu objętego gwarancją Użytkownik nie mógł z niego korzystać.
Gwarancja nie wyłącza, nie ogranicza, ani nie zawiesza uprawnień Użytkownika wynikających z przepisów o rękojmi za wady rzeczy sprzedanej.

Zgodnie z art. 13 ust. 1 i ust. 2 rozporządzenia Parlamentu Europejskiego i Rady (UE) 2016/679 z dnia 27 kwietnia 2016 r. w sprawie ochrony osób fizycznych w związku z przetwarzaniem danych osobowych i w sprawie swobodnego przepływu takich danych oraz uchylenia dyrektywy 95/46/WE (dalej: „RODO") informujemy

1. Administratorem Twoich danych osobowych podanych w formularzu jest DEDRA-EXIM sp. z o.o. z siedzibą w Pruszkowie , ul. 3 Maja 8, 05-800 Pruszków (dalej: „Administrator").
2. Twoje dane będą przetwarzane wyłącznie w celu przeprowadzenia procedury gwarancyjnej urządzenia zgodnie art. 6 ust. 1 lit. b ogólnego rozporządzenie o ochronie danych (dalej: „RODO") Podanie danych jest dobrowolne, ale konieczne do przeprowadzenia procedury gwarancyjnej.
3. Twoje dane będą przetwarzane przez okres rozpatrywania przeprowadzenia procedury gwarancyjnej oraz w celach archiwizacyjnych w razie konieczności obrony przed ewentualnymi roszczeniami wobec Administratora nie dłużej niż do momentu ich przedawnienia.
4. Twoje dane mogą być ujawniane wyłącznie podmiotom przetwarzającym dane na rzecz administratora na podstawie pisemnej umowy powierzenia przetwarzania danych osobowych świadczącym m.in. usługi serwisu technicznego, hostingu lub obsługi strony internetowej, obsługi IT, firmie kurierskiej. Dostawcy Administratora zobowiązani są do zapewnienia zabezpieczenia danych i spełnienia wymogów obowiązującego prawa związanego z ochroną danych osobowych i nie mogą wykorzystywać powierzonych danych osobowych do innych celów niż te, które są określone w umowie z Administratorem.
5. Twoje dane nie będą przetwarzane w sposób zautomatyzowany w tym również w formie profilowania oraz nie będą przekazywane do państwa trzeciego/organizacji międzynarodowej.
6. Posiadasz prawo dostępu do treści swoich danych oraz prawo ich sprostowania, usunięcia, ograniczenia przetwarzania, prawo do przenoszenia danych, prawo wniesienia sprzeciwu, w dowolnym momencie.
7. We wszelkich sprawach związanych z przetwarzaniem Twoich danych osobowych przez Administratora możesz skontaktować się pod adresem e-mail: daneosobowe@dedra.pl;
8. Masz prawo wniesienia skargi do wniesienia skargi do organu właściwego do spraw ochrony danych osobowych;

EN Table of contents

1. Photos and drawings
2. Description of the device
3. Purpose of the device
4. Restriction on use
5. Technical data
6. Preparation for work
7. Turning on the device
8. Use of the device
9. Ongoing maintenance
10. Spare parts and accessories
11. Troubleshooting on its own
12. Completion of the device
13. Information for users on disposal of electrical and electronic equipment
14. Warranty card

The Declaration of Conformity is attached to the manual as a separate document. In the absence of a declaration of conformity, please contact Dedra Exim Ltd.
General safety regulations are included in the manual as a separate booklet.

WARNING. Read all warnings marked with the symbol and all instructions. Failure to observe the following warnings and safety instructions could result in electric shock, fire or serious injury.

WARNING **The SAS+ALL line device is designed to work only with SAS+ALL line chargers and batteries.**

Li-Ion battery and charger are not included in the purchased device and must be purchased separately. The use of batteries and chargers other than those dedicated to the device is prohibited.

WARNING **Retain all warnings and instructions for future use.**

2. Description of the device

Fig. A: 1. handle, 2. blade, 3. movable blade guard, 4. rotary table lock, 5. stop bar, 6. insert, 7. pointer 8. holes for attaching the bevel to the table, 9. rotary table, 10. angle scale, rotary table, 11. locking knob for bevel cutting setting, 12. spoil bag, 13. upper cutting blade guard.
Fig. B: 14. switch button, 15. transport lock, 16. saw tilt scale, 17. joint mounting screw, 18. clamp, 19. side support.

3. Purpose of the device

The bevel saw is designed for cutting all types of wood, wood-like materials (plywood, MDF, particleboard) and plastics. The device allows you to perform basic cutting operations such as perpendicular sawing with bevel and head tilt.
The device should be used only with suitable cutting discs, with carbide-tipped teeth. It is permissible to use the device in repair and construction work, repair workshops, in amateur work, while observing the conditions of use and permissible working conditions contained in the instruction manual.

4. Restrictions on use

The device may be used only in accordance with the "Permissible working conditions" below. It is unacceptable to cut materials harmful to health and other materials not listed in the section "Intended use of the device". Unauthorized changes to the mechanical and electrical structure, any modifications, maintenance activities not described in the operating instructions will be treated as illegal and cause immediate loss of warranty rights, and the declaration of conformity becomes invalid.
Use not in accordance with the intended use, or not in accordance with the operating instructions will result in immediate loss of warranty rights.

Acceptable working conditions
Operating mode S1
The device can only be used indoors, with efficient ventilation.

5. Technical data

Model	DED7065
Power supply [V].	18 D.C.
Idle speed [rpm].	3300
Weight [kg].	
Gear saw [mm].	210
Saw blade bore diameter [mm].	30
Maximum dimensions of the material to be cut:[mm].	
0° x 0°	55 x 120
0° x 45°	55 x 83
45° x 0°	30 x 120
45° x 45°	30 x 83
Working head rotation range (horizontal)	0 - 45°
Working head deflection range (vertical)	-45° - 45°
Noise emissions	
Sound pressure level L_{pA} [dB(A)].	100
Measurement uncertainty (K_{pA}) [dB(A)].	3
Sound power level L_{WA} [dB(A)].	104
Measurement uncertainty (K_{WA}) [dB(A)].	3
Degree of protection against direct access	IPX0

Information on noise

Noise emissions were determined in accordance with EN 62841-1 values are given above in the table.

WARNING **Noise can cause hearing damage, always use hearing protection when working!**

The declared total noise value was measured in accordance with a standard test method and can be used to compare one device with another. The stated noise level can also be used for preliminary assessment of noise exposure.
Noise levels during actual use of the device may differ from the declared values, depending on how the working tools are used, particularly on the type of workpiece being machined, and the need to determine measures to protect the operator. In order to accurately estimate exposures under actual operating conditions, all parts of the operating cycle must be taken into account, including periods when the device is turned off or when it is turned on but not being used for work.

6. Preparation for work

WARNING **The device is part of the SAS+ALL line, so in order to use it, you need to complete a set, consisting of the device, battery and charger. The use of other batteries and chargers is prohibited.**

WARNING **Carry out all preparatory activities with the device disconnected from the power source.**

Before starting the device, read the drawings attached to the manual, check that all the equipment has been attached to the device. Perform a visual inspection for possible damage. If you find any element missing or visibly damaged, contact your dealer and do not use the device.

WARNING **Using an incomplete or inoperative device is a danger to the user.**

Stationary installation

Place the device on a flat, level surface in a well-lit area. Attach the device to the work surface with screws through the mounting holes located in the base of the device.(Fig. A, 8)

Dust removal

Before starting the machine, install the supplied dust bag on the dust discharge spigot. To empty the dust bag, remove it from the dust discharge spigot**.**
Alternatively, you can also connect the saw to an industrial vacuum cleaner using the dust discharge port.

Head arm

The head arm for transportation purposes, is in the locked position to unlock the head arm:

- Press the handle (Fig. A, 1) downward.
- Pull the locking bolt (Fig. B, 15) of the head towards you. (Fig. C, 1)
- Rotate the locking bolt 90 degrees (Fig. C, 2)
- Hold the handle as it rises to its top position.
- To lock the head arm in the lower position:
- Press the handle (Fig. A, 1) until it is in the down position and hold.
- Pull back the bolt and rotate it 90 degrees.

Assembly of the clamping elements

The clamp (Fig. G) is used to immobilize the workpiece, it can be mounted on either side. To mount the clamping elements:

- Slide the pressure pin into the hole in the stop bar.
- Tighten with a screw.
- Place the material so that it rests against the stop bar,
- Adjust the position of the screw clamp arm to suit the workpiece.
- Tighten the vertical pressure arm lock knob,
- Check that the material is stably mounted.
- Tighten the screw to lock the workpiece.

Pay special attention to mount the clamp on the left side of the head when making a perpendicular cut. On the other hand, when making a cut with an inclined head, mount the clamp on the right side.

WARNING **Do not work with the device if the workpiece has not been immobilized**

Adjustment of side supports

- Loosen the screw (Fig. H) insert and move the bracket as far out as possible. (The bracket should not be moved completely out of the base).
- Tighten the screw (Fig. H) to lock the bracket in position.

Rotation angle adjustment

- Loosen the locking screw located on the strip . (Fig. D)
- Hold the base of the device with your hand and with the other hand rotate the head so that the pointer sets on the angle scale in the desired position.
- Tighten the locking screw.

Bevel angle adjustment

- Loosen the bevel lock knob (Fig. A, 11; Fig. F)
- Move the head to the left until the pointer is at the desired angle on the bevel scale.
- Tighten the bevel lock knob.

7. Turning on the device

WARNING **Before starting the device, absolutely follow the steps described in the section "Preparing for operation".**

WARNING **Slide the charged battery into the guide in the handle until the handle latch engages. The device is ready to work**

The device, has a switch lock button to prevent accidental activation.

Enable

- Press the switch lock button.(Fig. E, 1)
- Press the switch button.(Fig.E, 2)

Shutdown

- Release the pressure on the switch button.
- When the circular saw is completely stopped, you can lift the head.

8. Use of the device

WARNING **Do not keep your hands or other body parts in the cutting plane while working. Do not stay in the cutting plane while working.**

WARNING **Use additional supports whenever necessary due to the dimensions of the workpiece.**

Perpendicular cut

Perpendicular cutting is performed across the grain of the workpiece material, with the table rotation angle set at 0 degrees.

- Set the tilt head to the top position.
- Set the angle of 0 degrees on the bevel scale.
- Attach workpiece to table, lock with screw clamp
- Turn on the device and wait until it reaches maximum speed.
- Lower the head to plunge the disc into the material.
- Make the cut.
- Turn off the device after cutting, wait for the blade to stop.

Perpendicular cutting with bevel (-45 ÷ +45 degrees)

- Loosen the table rotation lock knob. (Fig. D)
- Rotate the turntable until the pointer is flush with the desired angle on the angle scale.
- Tighten the table rotation knob.
- Fix the workpiece to the table, lock with a screw clamp.
- Turn on the device and wait until it reaches maximum speed.
- Lower the head to plunge the disc into the material.
- Make the cut.
- Turn off the device after cutting, wait for the blade to stop.

Perpendicular cutting with head tilt (0-45 degrees)

The device can be used for cutting with a plane tilt in an angular range (0-45 degrees) with respect to the plane of the working table on the left side.

- Loosen the bevel lock knob. (Fig. A, 11; Fig. F)
- Turn the head counterclockwise until the pointer is at the desired angle on the bevel scale.
- Tighten the bevel lock knob.
- Fix the workpiece to the table, tighten with the screw clamp.
- Turn on the device and wait until it reaches maximum speed.
- Lower the head until the disc is recessed into the material.
- Make the cut.
- Turn off the device after cutting, wait for the blade to stop.

9. Ongoing maintenance

WARNING **Perform all maintenance operations with the device disconnected from the power source.**

Verify the condition of the circular saw before each start-up. Check for surface cracks indicating that the circular saw is broken. Check for carbide insert cutting cavities. Regularly clean the circular saw chamber with a dry cloth, the patency of the chip ejector channel. Regularly clean the air inlets of the air vents with compressed air. Regularly check the movable blade guard. Remember that the shield must always move freely and close by itself. Remove dust and chips with compressed air or a brush.

WARNING **Do not use caustic detergents, solvents to clean the device due to the potentially harmful effects on the surfaces of the device.**

When using a chip bag, do not allow it to overflow.

Replacing the circular saw

Use protective gloves when replacing the circular saw. There is a danger of injury when coming into contact with the circular saw.
Use circular saws whose maximum permissible speed is higher than the machine's no-load speed.
When assembling, make sure that the direction of tooth cutting (the direction of the arrow on the disc) agrees with the direction of the arrow on the device cover.
Use circular saws recommended by the manufacturer.
Never press the spindle lock button when the spindle is spinning.

To replace the disc:

- Push back the movable shield cover and hold it in the open position Fig. J).
- Loosen the screw (Fig. J, 1) locking the shield center cover (Fig. J, 2).

- Rotate the shield center cover (Fig. K, 2).
- Lock the spindle with the lock button (Fig. I).
- Using a 6 mm ampoule wrench, loosen the disc mounting screw (Fig. K, 3) - note: the disc mounting screw is left-handed.
- Remove the pressure ring.
- Replace the circular saw.

Install the circular saw in reverse order.

Replacement of electrographite brushes

Inspect the condition of electrographite brushes, if found to be shorter than 5 mm, they should be replaced with new ones.

- Remove the two screws securing the cover to the engine housing.
- Remove the used brushes.
- Remove any coal dust, using compressed air.
- Insert new brushes (brushes should slide freely in the brush holder).
- Mount the cover to the housing.

10. Spare parts and accessories

Recommended circular saws

It is permissible to use wood saws with a different number of teeth. When using saws with a higher number of teeth, proportionally smaller working feeds should be used.

Selecting the number of teeth of a circular saw for the material being cut:

10-24 - Thick wood (hard or soft), particle board.
Slitting (along the grain of the wood)
18-40 - Thin wood, chipboard with or without laminated covering, wood coverings. Precision cutting, fast cutting, along or across wood fibers.
30-80 - For board coverings and finishes, plain or precious wood boards (1 or 2 sides), thin boards, plastic, Plexiglas. Cutting very precise, cutting surface without chipping.
80-120 - Hardwood, plastic boards. Very precise cutting.

DEDRA recommends using carbide-tipped circular saws with part numbers:

H21024 - diameter 210 mm, bore 30 mm, number of teeth 24,
H21040 - diameter 210 mm, bore 30 mm, number of teeth 40,
H21042 - diameter 210 mm, bore 30 mm, number of teeth 42,
H21060 - diameter 210 mm, bore 30 mm, number of teeth 60,

The SAS+ALL line device can be equipped with any battery and charger from the SAS+ALL line and any tool (working tip) with M14 thread with a maximum diameter of 120 mm. Please kindly follow the recommendations of the work tip manufacturer. To purchase spare parts and accessories, contact Dedra Exim Service. Contact information is on the 1st page of the manual.
When ordering replacement parts, please quote the lot number on the nameplate and the part number from the assembly drawing.
During the warranty period, repairs are carried out under the terms of the warranty card. Please hand over the claimed product for repair at the place of purchase (the seller is obliged to accept the claimed product), send it to the Dedra Exim central service center or send it to the service center closest to your place of residence (list of service centers at www.dedra.pl). Kindly include the completed warranty card. After the warranty period, repairs are performed by the central service. Send the defective product to the service center (shipping costs are paid by the user).

11. Troubleshooting on its own

WARNING **Unplug the device from the power supply before troubleshooting it yourself.**

Problem	Cause	Solution
The machine is not working	The battery is badly connected	Attach the battery correctly
	Discharged battery	Charge the battery
	Worn motor brushes	Submit to service
	Defective switch	Submit to service
The engine is overheating	Clogged vents	Clean the vents
The machine starts with difficulty	The chamber of the circular saw blade is filled with sawdust, as a result of the obstruction of the sawdust collection system	Clean the sawdust ejector channel, Empty the spoil collection bag
The machine does not start	Seized engine bearings	Submit to service
The machine after prolonged use loses power, when cutting you can smell burnt wood	Blunt circular saw	Replace the circular saw with a new one.

12. Completion of the device

1. mitre saw- 1 piece, 2. circular wood saw- 1 piece, 3. spoil bag- 1 piece, 4. wrench- 1 piece.

13. Information for users on disposal of electrical and electronic equipment

(applies to households)



The symbol shown on the products or accompanying documentation informs that faulty electrical or electronic equipment must not be disposed of with household waste. The correct course of action when disposal, reuse or recovery of components is to take the device to a specialized collection point, where it will be accepted free of charge. Information on the location of collection sites for waste equipment is provided by local authorities, e.g. on their websites.

Proper disposal of the device allows you to conserve valuable resources and avoid negative health and environmental impacts resulting from the possibility of hazardous: substances, mixtures and components in the equipment.
Improper disposal of waste is subject to penalties under relevant local regulations.
Users in European Union countries: If you need to dispose of electrical or electronic equipment, please contact your nearest retailer or supplier, who will provide additional information.
Disposal of waste in countries outside the European Union: This symbol applies only to countries within the European Union. If you need to dispose of this product, please contact your local authorities or your dealer for proper disposal.

Warranty card
at
Bevel saw

Part No.: DED7065 Lot No.: .....

(hereinafter referred to as the Product)

Product Purchase Date: .....

Dealer stamp

Date and signature of vendor: .....

User Statement:

I confirm that I have been informed of the terms of the warranty and the consequences of failure to comply with the guidelines contained in the Owner's Manual and the warranty card. The terms of this warranty are known to me, which I confirm with my signature:

....

Date and Place Signature of User

I. Product Liability

1. Guarantor - Dedra Exim Sp. z o.o. with its seat in Pruszkow, address: ul. 3 Maja 8, 05-800 Pruszków, KRS 0000062517, District Court for the City of Warsaw in Warsaw, XIV Economic Department of the National Court Register, NIP 527-020-49-33, share capital: PLN 100,980.00.
2. Under the terms of this warranty card, the Guarantor guarantees the Product, originating from the Guarantor's distribution.
3. Liability under the warranty shall cover only defects arising from causes inherent in the Product at the time of its release to the User.
4. By virtue of the warranty, the User, obtains the right to repair the Product free of charge, if the defect became apparent during the warranty period. The method of repairing the Product (the method of performing the repair) is at the discretion of the Guarantor. If the Guarantor finds that repair is not possible, the Guarantor reserves the right to replace the defective element or the entire Product with a defect-free one, reduce the price of the Product or withdraw from the contract.
5. In relation to the User who is not a consumer within the meaning of the Act of April 23, 1964. Civil Code, the Guarantor's liability for damages resulting from this guarantee and/or in connection with its conclusion and execution, regardless of the legal title, is limited to a maximum of the value of the defective Product.

II. Warranty period

Product Elements	Duration of warranty protection
Bevel saw	36 months, starting from the date of purchase of the Product shown on this warranty card
Wood saw blade, spoil bag, wrench	No guarantee

III. Conditions for taking advantage of the guarantee

The User should present the completed warranty card for the Product and the User should substantiate the circumstances of purchase of the Product, e.g. by presenting the receipt, invoice, etc. In order to carry out the claim efficiently, the User is advised to submit with the Product for claim all the elements specified in the "Completion of the device" included in the User's Manual.
2. compliance by the User with the recommendations contained in the User's Manual and the warranty card.
3. The warranty covers only the territory of the Republic of Poland and the EU.
4. The warranty does not cover Product defects arising in particular from:
a. Failure by the User to comply with the conditions set forth in the User's Manual, particularly with regard to proper operation, maintenance and cleaning;
b. Use of cleaning or maintenance products by the User that do not comply with the User's Manual;
c. Inadequate storage and transportation of the Product by the User;
d. Unauthorized changes and/or alterations to the Product by the User, which were not agreed upon with the Guarantor;
e. User's use of consumables in the Product that do not comply with the User's Manual.
5. A user who is not a consumer within the meaning of the Act of April 23, 1964. Civil Code, loses the warranty on the Product in which:
- serial numbers, date markings and nameplates have been removed, altered or damaged by the User;
- seals have been damaged by the User or bear signs of tampering by the User.
6. Note: Activities related to the daily operation of the Product, resulting, among other things, from the User's Manual, shall be performed by the User on his/her own and at his/her own expense.

IV. Complaint procedure

1. In the event that the Product is found not to be working properly, make sure that all the operations specified in particular in the User's Manual have been performed correctly before making a claim.
2. It is recommended to make a complaint immediately, preferably within 7 days from the date of noticing a defect in the Product. The User, who is not a consumer within the meaning of the Act of April 23, 1964. Civil Code, loses his/her rights under this warranty if he/she fails to report a complaint within 7 days.
3. Claims may be filed, among others, at the point of purchase of the Product, at the warranty service or in writing to the address: Dedra Exim Sp. z o.o., ul. 3 Maja 8, 05-800 Pruszków.
4. The user may file a complaint using the form available on the website www.dedra.pl. ("Warranty Claim Form").
5. Addresses of warranty services for specific countries are available at www.dedra.pl. In the absence of a warranty service for a particular country, warranty claims are recommended to be addressed to: Dedra Exim Sp. z o.o. ul. 3 Maja 8, 05-800 Pruszków (Poland).
6. With a view to the safety of the User, it is prohibited to use a defective Product.
7. Caution: using a defective Product is dangerous to the health and life of the User.
8. The fulfillment of obligations under the warranty will be carried out within 14 working days from the date of delivery of the claimed Product by the User.
9. Before delivering the defective Product for complaint, it is recommended to clean it. The Product under complaint is recommended to be carefully protected against damage in transit (it is recommended to deliver the Product under complaint in its original packaging).
10. The warranty period shall be extended by the time during which, due to a defect in the Product covered by the warranty, the User could not use it.

The warranty does not exclude, limit or suspend the User's rights under the warranty provisions for defects of the sold thing.

Pursuant to Article 13 (1) and (2) of Regulation (EU) 2016/679 of the European Parliament and of the Council of April 27, 2016 on the protection of natural persons with regard to the processing of personal data and on the free movement of such data and repealing Directive 95/46/EC (hereinafter: "RODO"), we inform you of the following

1. The administrator of your personal data provided in the form is DEDRA-EXIM sp. z o.o. with its registered office in Pruszkow , 3 Maja Street 8, 05-800 Pruszkow (hereinafter: "Administrator").
2. Your data will be processed solely for the purpose of carrying out the warranty procedure for the device in accordance with Article 6(1)(b) of the General Data Protection Regulation (hereinafter: "GDPR") Provision of data is voluntary, but necessary to carry out the warranty procedure.
3. Your data will be processed for the period of consideration of the execution of the warranty procedure and for archiving purposes in case of the need to defend against possible claims against the Administrator no longer than until their statute of limitations.
4. Your data may be disclosed only to entities processing data for the Administrator on the basis of a written contract of entrustment of personal data processing providing, among others, technical service, hosting or website maintenance, IT service, courier company. The Administrator's suppliers are obliged to ensure data security and meet the requirements of the applicable law related to personal data protection and may not use the entrusted personal data for purposes other than those specified in the contract with the Administrator.
5. Your data will not be processed by automated means including profiling and will not be transferred to a third country/international organization.
6. You have the right to access the content of your data and the right to rectify, delete, limit processing, the right to data portability, the right to object, at any time.
7. For all matters related to the processing of your personal data by the Administrator, you can contact at the following email address: daneosobowe@dedra.pl;
8. You have the right to lodge a complaint with the data protection authority;

CZ Obsah

1. Fotografie a obrázky
2. Popis zařízení
3. Určení zařízení
4. Omezení použití
5. Technické údaje
6. Příprava k práci
7. Zapnutí zařízení
8. Používání zařízení
9. Běžné servisní činnosti
10. Náhradní díly a příslušenství
11. Svépomocné odstraňování poruch
12. Kompletace zařízení
13. Informace pro uživatele o likvidaci elektrických a elektronických zařízení
14. Záruční list

Překlad originálního návodu

Prohlášení o shodě bylo přiloženo k příručce jako samostatný dokument. Pokud prohlášení o shodě chybí, kontaktujte firmu Dedra Exim Sp. z o.o.
Obecné bezpečnostní předpisy byly přiloženy k příručce jako samostatná brožura.

VAROVÁNÍ. Přečtěte si všechna upozornění označená ⚠ symbolem a všechny pokyny. Nedodržení níže uvedených upozornění a bezpečnostních pokynů může vést k úrazu elektrickým proudem, požáru nebo vážným zraněním.

POZOR Uložte všechna upozornění a pokyny pro pozdější použití.

Zařízení řady SAS+ALL bylo navrženo pro práci pouze s nabíječkami a bateriemi SAS + ALL.

Li-Ion baterie a nabíječka nejsou součástí zakoupeného zařízení a musí být zakoupeny samostatně. Používání jiných baterií a nabíječek než vyhrazených pro zařízení je zakázáno.

POZOR Uschovejte si všechna varování a pokyny pro budoucí použití.

2. Popis zařízení

Obr. A: 1. Rukojeť, 2. Kotouč, 3. Pohyblivý kryt kotouče, 4. Pojistka otočného stolu, 5. Odporová lišta, 6. Vložka, 7. Indikátor, 8. Otvory pro připevnění uhlopříčky ke stolu, 9. Otočný stůl, 10. Úhlová stupnice otočného stolu, 11. Knoflík zajišťující nastavení úkosování 12. Pytel na prach, 13. Horní kryt řezného kotouče.
Obr. B: 14. Spínací tlačítko, 15. Přepravní pojistka, 16. Stupnice naklonění pily, 17. Upevňovací šroub kloubu, 18. Doraz, 19. Boční držák.

3. Určení nástroje

Pokosová pila je určena pro řezání všech druhů dřeva, dřevitých materiálů (překližka, MDF, dřevotříska) a plastů. Zařízení umožňuje provádět základní obráběcí operace, jako je kolmé řezy s úkosem a sklonem hlavy.
Zařízení používejte pouze s vhodnými řeznými kotouči a zuby se špičkami z tvrdokovu. Můžete je používat při renovačních a stavebních pracích, v opravárenských dílnách, při hobby pracích s dodržením podmínek použití a přípustných provozních podmínek uvedených v návodu k obsluze.

4. Omezení použití

Zařízení používejte pouze v souladu s níže uvedenými „Přípustnými provozními podmínkami“. Neřezejte zdraví škodlivé materiály a jiné materiály neuvedené v části „Určení zařízení“. Neoprávněné změny v mechanické a elektrické struktuře, jakékoli úpravy, servisní činnosti, které nejsou popsány v návodu k obsluze, budou považovány za nezákonné a budou mít za následek okamžitou ztrátu záručních práv a prohlášení o shodě ztratí platnost.
Používání v rozporu s určením nebo v rozporu s návodem k obsluze způsobí okamžitou ztrátu záručních nároků.

Přípustné provozní podmínky
Provozní režim S1
Zařízení používejte pouze v uzavřených prostorách se správně fungující ventilací.

5. Technické údaje

Model	**DED7065**
Napájení [V]	18 D.C.
Otáčky volnoběhu [ot/min]	3300
Hmotnost [kg]	
Ozubený pilový kotouč [mm]/	210
Průměr otvoru pilového kotouče [mm]	30
Maximální rozměry řezaného materiálu: [mm]	
0° x 0°	55 x 120
0° x 45°	55 x 83
45° x 0°	30 x 120
45° x 45°	30 x 83
Rozsah natočení pracovní hlavy (horizontální)	0 - 45°
Rozsah natočení pracovní hlavy	-45° - 45°
Emise hluku	
Hladina akustického tlaku L_{pA} [dB(A)]	100
Nejistota měření (K_{pA}) [dB(A)]	3
Hladina akustického výkonu L_{WA} [dB(A)]	104
Nejistota měření (K_{WA}) [dB(A)]	3
Stupeň ochrany proti přímému přístupu	IPX0

Emise hluku byla stanovena podle EN 62841-1, hodnoty jsou uvedené v tabulce výše.

POZOR Hluk může poškodit sluch, při práci vždy používejte ochranu sluchu!

Deklarovaná celková hodnota hluku byla změřena v souladu se standardní zkušební metodou a může být použita pro porovnání jednoho zařízení s druhým. Uvedená hladina hluku se může také používat pro počáteční posouzení expozice hluku.
Hladina hluku při skutečném používání zařízení se může lišit od deklarovaných hodnot v závislosti na způsobu použití pracovních nástrojů, zejména na druhu obráběného předmětu a na nutnosti stanovit prostředky pro ochranu operátora. Aby bylo možné přesně odhadnout expozici za reálných podmínek používání, je třeba zvážit všechny části provozního cyklu, zahrnující také doby, kdy je zařízení vypnuto nebo když je zapnuto, ale se nepoužívá pro práci.

6. Příprava k práci

POZOR Zařízení je součástí řady SAS+ALL, abyste jej mohli používat, zkompletujte sadu sestávající ze zařízení, baterie a nabíječky. Používání jiných baterií a nabíječek je zakázáno.

POZOR Všechny přípravné práce provádějte se zařízením odpojeným od zdroje napájení.

Před spuštěním zařízení se seznamte s výkresy přiloženými k návodu a zkontrolujte, zda jsou k zařízení připojeny všechny součásti. Vizuálně zkontrolujte možné poškození. Pokud najdete nějaké chybějící součásti nebo viditelné poškození, kontaktujte svého prodejce a zařízení nepoužívejte.

POZOR Používání neúplného nebo vadného zařízení může ohrozit uživatele.

Stacionární montáž

Zařízení položte na plochý, rovný povrch, na dobře osvětleném místě. Připevněte zařízení k pracovní ploše pomocí šroubů přes montážní otvory v základně zařízení (obr. A, 8).

Odsávání prachu
Před spuštěním zařízení namontujte na odsávací přípojku sáček, který je přiložen v sadě. Chcete-li vysypat prachový sáček, sejměte jej z odsávací přípojky.
Eventuálně pilu můžete také připojit k průmyslovému vysavači pomocí odsávací přípojky.

Rameno hlavy
Během přepravy je rameno hlavy v zajištěné poloze. Chcete-li rameno hlavy odjistit:
- Stiskněte rukojeť (obr. A, 1) směrem dolů.
- Vytáhněte blokovací kolík (obr. B, 15) hlavy směrem k sobě (obr. C, 1).
- Otočte blokovací kolík o 90 stupňů (obr. C, 2).
- Přidržte rukojeť, dokud se nezvedne do horní polohy.
- Chcete-li zajistit rameno hlavy ve spodní poloze:
- Stiskněte rukojeť (obr. A, 1), dokud nebude ve spodní poloze, a přidržte ji.
- Vytáhněte kolík a otočte jej o 90 stupňů.

Montáž prvků dorazu
Doraz (obr. G) můžete používat pro uchycení obráběného materiálu, můžete jej připevnit na libovolné straně. Chcete-li namontovat prvky dorazu:
- Zasuňte dorazový trn do otvoru v nárazové liště.
- Utáhněte šroubem.
- Umístěte materiál tak, aby se opíral o nárazovou lištu.
- Přizpůsobte polohu ramene šroubové svorky obráběnému materiálu.
- Utáhněte zajišťovací knoflík ramene podélného dorazu.
- Zkontrolujte, zda je materiál bezpečně upevněn.
- Dotažením šroubu zajistěte obráběný materiál.

Při kolmém řezu věnujte zvláštní pozornost připevnění svorky na levé straně hlavy. Při řezu se sklonem hlavy namontujte svorku na pravé straně.

⚠ POZOR **Nepracujte se zařízením, dokud obráběný materiál nebyl zafixován.**

Seřízení bočních držáků
Povolte šroub (obr. H), zasuňte a posuňte držák tak daleko, jak je to možné (držák nesmí být zcela vysunut ze základny).
Utáhněte šroub (obr. H) a zajistěte držák v dané poloze.

Seřízení úhlu natočení
Povolte zajišťovací šroub na liště. (obr. D)
Základnu zařízení přidržte rukou a druhou rukou otočte hlavu tak, aby se indikátor na stupnici nastavil do požadované polohy.
Utáhněte zajišťovací šroub.

Seřízení úhlu úkosu
- Uvolněte zajišťovací knoflík úkosu (obr. A, 11; obr. F)
- Posuňte hlavu vlevo, dokud nebude indikátor na stupnici úkosu v požadovaném úhlu.
- Utáhněte zajišťovací knoflík úkosu.

7. Zapnutí zařízení

⚠ POZOR **Před spuštěním zařízení vždy proveďte činnosti popsané v části „Příprava k práci“.**

⚠ POZOR **Nabitou baterii zasuňte do vodítka v rukojeti, dokud nezapadne západka rukojeti. Zařízení je připraveno k práci.**

Zařízení má blokovací tlačítko spínače, které chrání proti náhodnému spuštění.

Zapnutí
- Stiskněte blokovací tlačítko spínače (obr. E, 1)
- Stiskněte tlačítko spínače (obr. E, 2)

Vypnutí
- Uvolněte tlačítko spínače.
- Když se kotoučová pila úplně zastaví, můžete zvednout hlavu.

8. Používání zařízení

⚠ POZOR **Při práci nemějte ruce ani jiné části těla v rovině řezu. Při práci nestůjte v rovině řezu.**

⚠ POZOR **Vždy, když je to nutné, používejte další podpěry kvůli rozměrům obráběného materiálu.**

Kolmý řez
Kolmý řez proveďte napříč letokruhy obráběného materiálu s úhlem natočení stolu nastaveným na 0 stupňů.
- Sklápěcí hlavu nastavte do horní polohy.
- Na stupnici úkosu nastavte úhel 0 °.
- Obráběný materiál připevněte ke stolu a zajistěte šroubovou svorkou.
- Zapněte zařízení a počkejte, dokud nedosáhne maximálních otáček.
- Sklopte hlavu k místu zařezání kotouče do materiálu.
- Proveďte řez.
- Po provedení řezu zařízení vypněte, počkejte, až se kotouč zastaví.

Kolmý řez s úkosem (−45 ÷ +45 °)
- Uvolněte zajišťovací knoflík natočení stolu. (obr. D)
- Otáčejte otočný stůl, dokud indikátor na úhlové stupnici nebude ve stejné rovině s požadovaným úhlem.
- Utáhněte knoflík natočení stolu.
- Připevněte obráběný materiál ke stolu, zajistěte šroubovou svorkou.
- Zapněte zařízení a počkejte, dokud nedosáhne maximálních otáček.
- Sklopte hlavu k místu zařezání kotouče do materiálu.
- Proveďte řez.
- Po provedení řezu zařízení vypněte, počkejte, až se kotouč zastaví.

Kolmý řez se sklonem hlavy (0–45 °)
Zařízení můžete používat pro řezání s nakloněnou rovinou v úhlovém rozsahu (0–45 stupňů) vzhledem k rovině pracovního stolu z levé strany.
- Uvolněte zajišťovací knoflík úkosu. (obr. A, 11; obr. F)
- Otáčejte hlavu doleva, dokud indikátor na stupnici úkosu nebude v požadovaném úhlu.
- Utáhněte zajišťovací knoflík úkosu.
- Připevněte obráběný materiál ke stolu, utáhněte šroubovou svorku.
- Zapněte zařízení a počkejte, dokud nedosáhne maximálních otáček.
- Sklopte hlavu k místu zařezání kotouče do materiálu.
- Proveďte řez.
- Po provedení řezu zařízení vypněte, počkejte, až se kotouč zastaví.

9. Běžné servisní činnosti

⚠ POZOR **Všechny servisní činnosti provádějte na zařízení odpojeném od zdroje napájení.**

Před každým spuštěním zařízení zkontrolujte technický stav pilového kotouče. Zkontrolujte, zda na povrchu nejsou trhliny naznačující prasknutí pilového kotouče. Kontrolujte, zda řezné destičky z karbidu nejsou roztřepené. Pravidelně čistěte suchým hadříkem pouzdro pilového kotouče, kanál odsavače třísek. Pravidelně čistěte vstupní větrací otvory stlačeným vzduchem. Pravidelně kontrolujte pohyblivý kryt kotouče. Pamatujte, že se kryt musí vždy volně pohybovat a samočinně zavírat. Prach a třísky odstraňujte stlačeným vzduchem nebo štětcem.

⚠ POZOR **K čištění zařízení nepoužívejte leptavé čisticí prostředky nebo rozpouštědla, protože mohou poškodit povrch zařízení.**

Nepřeplňujte pytlík na třísky.

Výměna pilového kotouče
Při výměně pilového kotouče používejte ochranné rukavice. Při kontaktu s pilovým kotoučem se můžete poranit.
Používejte pilové kotouče, jejichž maximální přípustná rychlost je vyšší než rychlost otáčení zařízení bez zatížení.
Při montáži se ujistěte, že směr řezání zubů (směr šipky na kotouči) odpovídá směru šipky na krytu zařízení.
Používejte pilové kotouče doporučené výrobcem.
Nikdy nestlačujte blokovací tlačítko vřetena, když se vřeteno otáčí.

Chcete-li vyměnit kotouč:
- Odsuňte pohyblivý kryt kotouče a držte jej v otevřené poloze (obr. J).
- Uvolněte šroub (obr. J, 1) zajišťující kryt středu kotouče (obr. J, 2).
- Otočte kryt středu kotouče (obr. K, 2).
- Zajistěte vřeteno blokovacím tlačítkem (obr. I).
- Pomocí imbusového klíče 6 mm vyšroubujte šroub upevňující kotouč (obr. K, 3) – upozornění: šroub upevňující kotouče je levotočivý.
- Sejměte tlakový kroužek.
- Vyměňte pilový kotouč.

Montáž pilového kotouče proveďte v opačném pořadí.

Výměna elektrografitových kartáčů
Zkontrolujte stav elektrografitových kartáčů, pokud jsou kratší než 5 mm, vyměňte je za nové.
- Vyšroubujte dva šrouby upevňující kryt ke skříni motoru.
- Vyjměte opotřebené kartáče.
- Odstraňte eventuální uhelný prach stlačeným vzduchem.
- Vložte nové kartáče (kartáče se musí volně pohybovat v držáku kartáčů).
- Namontujte kryt na skříň.

10. Náhradní díly a příslušenství

Doporučené pilové kotouče
Mohou se používat kotouče na dřevo s různým počtem zubů. Pokud používáte kotouče s větším počtem zubů, měli byste použít úměrně menší pracovní posuvy.

Výběr počtu zubů pilového kotouče podle řezaného materiálu:
10-24 – Hrubé dřevo (tvrdé nebo měkké), dřevotříska.
Podélné řezání (podél vláken dřeva)
18-40 – Tenké dřevo, dřevotříska s laminovaným povrchem nebo bez něj, dřevěné nátěry. Přesné řezání, rychlé, podél nebo napříč vlákny dřeva.
30-80 – Pro povrchy a povrchové úpravy desek, plochy z obyčejného nebo drahého dřeva (jedno- nebo oboustranné), tenké desky, plasty, plexisklo. Velmi přesné řezání, řezaný povrch bez třísek.
80-120– Tvrdé dřevo, plastové desky. Velmi přesné řezání.

DEDRA doporučuje používání karbidových pilových kotoučů s následujícími katalogovými čísly:
H21024 – průměr 210 mm, otvor 30 mm, počet zubů 24,
H21040 – průměr 210 mm, otvor 30 mm, počet zubů 40,
H21042 – průměr 210 mm, otvor 30 mm, počet zubů 42,
H21060 – průměr 210 mm, otvor 30 mm, počet zubů 60,
Zařízení řady SAS+ALL můžete vybavit každou baterií a nabíječkou řady SAS+ALL a každým nářadím (pracovní nástavec) se závitem M14 s maximálním průměrem 120 mm.
Dodržujte doporučení výrobce pracovních nástavců.
Chcete-li zakoupit náhradní díly a příslušenství, kontaktujte servis Dedra Exim. Kontaktní údaje jsou uvedeny na první straně příručky.
Při objednávání náhradních dílů uveďte sériové číslo zařízení uvedené na výkonovém štítku a číslo dílu z technickém výkresu.
V záruční době se opravy provádějí podle zásad uvedených v záručním listu. Reklamovaný výrobek odevzdejte k opravě v místě zakoupení (prodejce je povinen převzít reklamovaný výrobek) nebo zašlete do centrálního servisu Dedra Exim nebo do servisu, který se nachází nejblíže k místu bydliště (seznam servisů na stránkách www.dedra.pl). Přiložte vyplněný záruční list. Opravy po záruční době provádí centrální servis. Poškozený výrobek zašlete do servisu (náklady na zaslání hradí uživatel).

11. Samostatné odstranění závad

⚠ POZOR **Před zahájením odstraňování závad odpojte nástroj od napájení.**

Problém	Příčina	Řešení

Zařízení nefunguje/	Baterie není správně připojena	Připojte baterii správně
	Vybitá baterie	Nabijte baterii
	Opotřebené kartáče motoru/	Odevzdejte do servisu
	Poškozený spínač/	Odevzdejte do servisu
Motor se přehřívá/	Ucpané větrací otvory/	Vyčistěte větrací otvory
Zařízení se těžce rozbíhá/	Komora kotoučové pily je plná pilin v následku neprůchodnosti systému odsávání pilin/	Vyčistěte kanál odsavače pilin, vysypejte sáček na třísky
Zařízení se nerozběhne/	Zadřená ložiska motoru/	Odevzdejte do servisu
Zařízení při delším použití ztrácí výkon, při řezání je cítit zápach spáleného dřeva/	Tupý pilový kotouč/	Vyměňte pilový kotouč za nový

12. Kompletace zařízení

1. Pokosová pila – 1 ks, 2. Pilový kotouč na dřevo – 1 ks, 3. Pytlík na třísky– 1 ks, 4. Klíč – 1 ks

13. Informace pro uživatele o likvidaci elektrických a elektronických zařízení

(platí pro domácnosti)



Symbol uvedený na výrobcích nebo v průvodní dokumentaci označuje, že vadné elektrické nebo elektronické zařízení nesmí být likvidováno společně s domovním odpadem. Pokud potřebujete zlikvidovat, znovu použít nebo využít součástky, je správné je odnést na specializované sběrné místo, kde je přijmou zdarma. Informace o umístění sběrných míst pro použitá zařízení poskytují místní orgány, např. na svých internetových stránkách.
Správnou likvidáciou zariadenia je možné šetriť cenné zdroje a zabrániť negatívnym vplyvom na zdravie a životné prostredie v dôsledku možnej prítomnosti nebezpečných látok, zmesí a komponentov v zariadení
Za nesprávnou likvidaci odpadu hrozí sankce podle příslušných místních předpisů.
Uživatelé v zemích EU: Pokud potřebujete zlikvidovat elektrické nebo elektronické zařízení, obraťte se na nejbližší prodejní místo nebo na svého dodavatele, který vám poskytne další informace.
Likvidace v zemích mimo Evropskou unii: Tento symbol se vztahuje pouze na země Evropské unie. Pokud si přejete tento výrobek zlikvidovat, obraťte se na místní úřady nebo prodejce, aby vám sdělil správný způsob likvidace.

Záruční list

pro

Pokosová pila

Katalogové číslo: DED7065 Sériové číslo:.....

(dále jen v**ýrobek**)

Datum zakoupení výrobku: .....

Razítko prodávajícího……

Datum a podpis prodávajícího: .....

Prohlášení uživatele:

PotwiPotvrzuji, že jsem byl seznámen se záručními podmínkami a důsledky nedodržování pokynů uvedených v návodu k obsluze a záručním listu. Se záručními podmínkami souhlasím, což potvrzuji vlastnoručním podpisem:

....

datum a místo podpis uživatele

I. Odpovědnost za výrobek

1. Ručitel – DEDRA EXIM Sp. z o.o. se sídlem v Pruszkowie, adresa: ul. 3 Maja 8, 05-800 Pruszków, KRS 0000062517, Obvodní soud pro hl. město Varšavu ve Varšavě, XIV. Hospodářský odbor Celostátního soudního rejstříku, DIČ 527-020-49-33, Základní kapitál: 100 980.00 zl.
2. Podle podmínek stanovených v tomto záručním listu ručitel poskytuje záruku na výrobek, pocházející z distribuce ručitele.
3. Záruční odpovědnost za vady se týká pouze vad vzniklých z příčin tkvících ve výrobku v okamžiku jeho vydání uživateli.
4. Uživatel má nárok na bezplatnou záruční opravu výrobku, pokud vada byla zjištěná v záruční době. Provedení opravy výrobku (způsob opravy) závisí na rozhodnutí ručitele. Pokud ručitel nemůže provést opravu, vyhrazuje si právo na výměnu vadné součásti nebo celého výrobku za bezvadný, snížení ceny výrobku nebo odstoupení od smlouvy.
5. Vůči uživateli, který není spotřebitelem ve smyslu zákona ze dne 23. dubna 1964 občanský zákoník, je odpovědnost Ručitele za škody vyplývající z této záruky a/nebo v souvislosti s jejím uzavřením a plněním, bez ohledu na právní titul, omezena maximálně do výše hodnoty vadného výrobku.

II. Záruční doba

Součásti výrobku, na které se vztahuje záruka	Doba trvání záruční ochrany
Pokosová pila	36 měsíců, počítáno od data nákupu výrobku uvedeného v tomto záručním listu
Kotoučová pila na dřevo, skládací taška, klíč	bez záruky

III. Podmínky uplatňování záruky

1. Przedstawienie przez Użytkownika wypełnionej karty gwarancyjnej Produktu 1. Předložení vyplněného záručního listu pro výrobek a doložení okolností nákupu výrobku, např. předložením paragonu, faktury atd. Pro správné vyřízení reklamace se doporučuje, abyste společně s výrobkem předali všechny součásti stanovené v kapitole „Kompletace“ výrobku uvedené v návodu k obsluze.
2. Dodržování pokynů uvedených v návodu k obsluze a záručním listu.
3. Záruka platí pouze na území Polska a EU.
4. Záruka se nevztahuje na vady výrobku vzniklé zejména v následku:
a. Nedodržování podmínek stanovených v návodu k obsluze, zejména v rozsahu správného provozování, údržby a čištění;
b. Používání čisticích nebo ošetřovacích prostředků v rozporu s návodem k obsluze;
c. Nevhodného skladování a přepravování výrobku;
d. Svépomocných změn a/nebo úpravy výrobku, které nebyly dohodnuty s ručitelem;
e. Používání ve výrobku provozních materiálů v rozporu s návodem k obsluze.
5. Uživatel, který není spotřebitelem ve smyslu zákona ze dne 23. dubna 1964 občanský zákoník, ztratí záruku na výrobek, na kterém:
- odstranil, změnil nebo poškodil sériová čísla, označení údajů a výkonové štítky;
- ucpávky byly poškozeny uživatelem nebo nesly stopy manipulace uživatele.
6. Upozornění! Činnosti spojené s každodenní obsluhou výrobku, vyplývající mj. z návodu k obsluze, provádí uživatel ve vlastní režii a na své náklady.

IV. Postup při reklamaci

1. V případě zjištění nesprávného provozu výrobku se před nahlášením reklamace ujistěte, že jste provedli správně všechny činnosti podrobně popsané v návodu k obsluze.
2. Reklamaci nahlaste ihned, nejlépe do 7 dnů od data zjištění vady výrobku. Uživatel, který není spotřebitelem ve smyslu zákona ze dne 23. dubna 1964 občanský zákoník, ztratí nárok na uplatnění záruky v případě nenahlášení reklamace do 7 dnů.
3. Reklamaci můžete nahlásit mj. v místě zakoupení výrobku, v záručním servisu nebo písemně na adresu: DEDRA EXIM Sp. z o.o., ul. 3 Maja 8, 05-800 Pruszków.
4. Reklamaci můžete nahlásit prostřednictvím formuláře dostupného na stránkách www.dedra.pl. („Formulář pro nahlášení reklamace“).
5. Adresy záručních servisů v jednotlivých státech jsou dostupné na stránkách www.dedra.pl. Pokud v daném státě není uveden servis, reklamační formulář zašlete na adresu: DEDRA EXIM Sp. z o.o., ul. 3 Maja 8, 05-800 Pruszków (Polska).
6. Z bezpečnostních důvodů je zakázáno používat vadný výrobek.
7. Upozornění!!! Používání vadného výrobku ohrožuje zdraví a život uživatele.
8. Povinnosti vyplývající ze záruky budou splněny do 14 pracovních dnů, počítáno ode dne doručení reklamovaného výrobku.
9. Vadný výrobek před odevzdáním do servisu vyčistěte. Reklamovaný výrobek důkladně zabezpečte proti poškození při přepravě (doporučuje se předat reklamovaný výrobek v originálním obalu).
10. Záruční doba se prodlužuje o dobu, během níž uživatel z důvodu vady výrobku, na kterou se vztahuje záruka, nemohl výrobek používat.
Záruka nevylučuje, neomezuje ani nepozastavuje nároky uživatele vyplývající z ručení za vady prodané věci.

V souladu s čl. 13 odst. 1 a 2 nařízení Evropského parlamentu a Rady (EU) 2016/679 ze dne 27. dubna 2016 o ochraně fyzických osob v souvislosti se zpracováním osobních údajů a o volném pohybu těchto údajů a o zrušení směrnice 95/46/ES Vás informujeme, že:

1. Správcem vašich osobních údajů uvedených ve formuláři je DEDRA-EXIM sp. z o.o. se sídlem v Pruszkowie, ul. 3 Maja 8, 05-800 Pruszków (dále jen: „Správce“).
2. Vaše údaje budou zpracovávány pouze pro účely provedení reklamačního řízení zařízení podle čl. 6 odst. 1 písm. b) obecného nařízení o ochraně osobních údajů (dále jen: „GDPR“) Poskytnutí údajů je dobrovolné, ale nezbytné k provedení reklamačního řízení.
3. Vaše údaje budou zpracovávány po dobu posouzení provedení reklamačního řízení a pro účely archivace v případě potřeby obrany proti eventuálním nárokům vůči Správci, nejdéle však do okamžiku jejich promlčení.
4. Vaše údaje mohou být zpřístupněny pouze subjektům, které zpracovávají údaje pro Správce na základě písemné smlouvy o pověření zpracováním osobních údajů, poskytujícím mj. technický servis, hosting nebo údržbu webových stránek, IT servis, kurýrní služby. Dodavatelé Správce jsou povinni zajistit ochranu údajů a splnit požadavky platného zákona souvisejícího s ochranou osobních údajů a nesmí využívat svěřené osobní údaje pro jiné účely než ty, které jsou uvedeny ve smlouvě se Správcem.
5. Vaše údaje nebudou zpracovávány automatizovaným způsobem, včetně profilování, a nebudou předávány do třetí země / mezinárodní organizaci.
6. Máte právo na přístup ke svým údajům a právo na jejich opravu, výmaz, omezení zpracování, právo na přenositelnost údajů, právo kdykoli vznést námitku.
7. Ve všech záležitostech souvisejících se zpracováním vašich osobních údajů Správcem nás můžete kontaktovat na e-mailové adrese: daneosobowe@dedra.pl.
8. Máte právo podat stížnost u úřadu příslušného pro ochranu osobních údajů.

SK **Obsah**

1. Obrázky a nákresy
2. Popis zariadenia
3. Zamýšľané použitie zariadenia
4. Obmedzenie používania
5. Technické údaje
6. Príprava na prácu/používanie
7. Spúšťanie zariadenia
8. Používanie zariadenia
9. Priebežné obslužné činnosti
10. Náhradné diely, doplnky a príslušenstvo
11. Samostatné odstraňovanie porúch a problémov
12. Diely a časti zariadenia
13. Informácie pre používateľov o likvidovaní elektrických a elektronických zariadení
14. Záručný list

Preklad originálneho návodu

Vyhlásenie o zhode je pripojené k príručke ako osobitný dokument. V prípade, ak vyhlásenie o zhode chýba, obráťte sa na spoločnosť „Dedra Exim Sp. z o.o.“
Všeobecné bezpečnostné predpisy sú pripojené k príručke ako osobitná brožúra.

VAROVANIE. **Oboznámte sa so všetkými výstrahami a varovaniami, ktoré sa označené ⚠ symbolom, ako aj so všetkými pokynmi a odporúčaniami.** Nedodržiavanie nižšie uvedených bezpečnostných pokynov a odporúčaní môže viesť k zásahu el. prúdom, požiaru alebo k vážnemu úrazu či nehode.

⚠ POZOR Zariadenie zo série SAS+ALL je navrhnuté a vyrobené na používanie iba s nabíjačkami a akumulátormi série SAS+ALL.

Li-Ion akumulátor a nabíjačka nie sú súčasťou súpravy kúpeného zariadenia, ale sa kupujú osobitne. Používanie iných akumulátorov a nabíjačiek, než sú určené pre toto zariadenie, je zakázané.

⚠ POZOR Zachovávajte všetky výstrahy, pokyny, odporúčania a príručku uchovajte pre prípadnú potrebu v budúcnosti.

2. Popis zariadenia

Obr. A: 1. Rukoväť, 2. Kotúč; 3. Pohyblivý kryt kotúča, 4. Blokáda otočného stola, 5. Dorazová lišta, 6. Vložka, 7. Ukazovateľ, 8. Otvory na upevnenie pokosu k stolu, 9. Otočný stôl, 10. Uhlomer otočného stola, 11. Blokovacie koliesko nastavenia pokosu, 12. Vrece na piliny, 13. Vrchný kryt rezacieho kotúča.
Obr. B: 14. Tlačidlo zapínača, 15. Prepravná blokáda, 16. Mierka sklonu píly, 17. Upevňovacia skrutka kĺbu, 18. Prítlak, 19. Bočná vzpera.

3. Zamýšľané použitie zariadenia

Pokosová píla je určená na pílenie všetkých druhov dreva, materiálov na báze dreva (drevotrieska, MDF dosky, drevovláknité dosky ap.), ako aj rôznych plastov. Zariadenie umožňuje vykonávať základné činnosti pílenia, ako je kolmé a šikmé pílenie, pílenie so sklonom hlavy.
Zariadenie používajte výhradne iba s vhodnými reznými kotúčmi, so zubmi s reznými hranami so spekaného karbidu. Zariadenie je určené na používanie pri rekonštrukčno-stavebných prácach, v dielňach a v servisoch, pri amatérskych w prácach, pričom musia byť dodržané podmienky používania a prípustné prevádzkové podmienky, ktoré sú uvedené v používateľskej príručke.

4. Obmedzenie používania

Zariadenie sa môže používať iba v súlade pokynmi, ktoré sú uvedené v „Povolených prevádzkových podmienkach“. Zariadenie sa v žiadnom prípade nesmie používať na pílenie materiálov, ktoré sú škodlivé pre ľudského zdravie, ako aj všetkých iných materiálov, ktoré nie sú uvedené v bode „Zamýšľané použitie zariadenia“. Neautorizované zásahy a zmeny mechanickej konštrukcie a elektrických prvkov zariadenia, ako aj nedodržiavanie pokynov uvedených v používateľskej príručke, sú protiprávne a znamenajú okamžitú stratu Záručných práv a Vyhlásenie o zhode prestáva platiť.
V prípade použitia zariadenia v rozpore z jeho určením, alebo s pokynmi uvedenými v používateľskej príručke, záruka udelená na zariadenie prestáva automaticky platiť.

Prípustné pracovné podmienky
Režim práce S1
Zariadenie sa môže používať iba v uzavretých miestnostiach s príslušne fungujúcim vetraním.

5. Technické údaje

Model	**DED7065**
Napájanie [V]	18 D.C.
Uhlová rýchlosť na voľnobehu [ot/min.]	3300
Hmotnosť [kg]	
Ozubený pílový kotúč [mm]/	210
Priemer otvoru pílového kotúča [mm]	30
Maximálne rozmery píleného materiálu [mm]	
0° x 0°	55 x 120
0° x 45°	55 x 83
45° x 0°	30 x 120
45° x 45°	30 x 83
Rozpätie otočenia pracovnej hlavy (horizontálne)	0 - 45°
Rozpätie otočenia pracovnej hlavy	-45° - 45°
Hlučnosť	
Úroveň akustického tlaku L_{pA} [dB(A)]	100
Odchýlka (nepresnosť) merania (k_{pA} [dB(A)]	3
Úroveň akustického výkonu L_{WA} [dB(A)]	104
Odchýlka (nepresnosť) merania (K_{WA}) [dB(A)]	3
Trieda ochrany pred priamym prístupom	IPX0

Informácie o hluku
Emisia hluku bola určená podľa normy EN 62841-1, hodnoty sú uvedené vo vyššie uvedenej tabuľke.

⚠ POZOR Hluk môže spôsobiť poškodenie sluchu, počas práce vždy používajte náležitú ochranu sluchu!

Deklarovaná sumárna úroveň hluku bola nameraná štandardnou skúšobnou metódou a môže sa používať na vzájomné porovnávanie jedného náradia s iným. Uvedená úroveň hluku sa tiež môže používať na vstupné hodnotenie expozície na hluk.
Úroveň hluku sa pri skutočnom používaní zariadenia môže líšiť od vyhlasovaných hodnôt, v závislosti od spôsobu používania pracovných nástrojov, predovšetkým od typu obrábaného predmetu ako aj od nevyhnutnosti určenia prostriedkov, ktoré majú vplyv na ochranu operátora. Na presné hodnotenie vystavenia v skutočných podmienkach používania, musia sa zohľadniť všetky časti operačného cyklu, zahrňujúc aj čas, keď je zariadenie vypnuté, alebo keď je zapnuté, ale sa nepoužíva.

6. Príprava na prácu/používanie

⚠ POZOR Zariadenie patrí do série výrobkov SAS+ALL, preto, aby ste ho mohli používať, musíte doplniť súpravu (komplet), ktorá sa skladá zo zariadenia, akumulátora a nabíjačky. Používanie iných akumulátorov a nabíjačiek je zakázané.
Všetky činnosti súvisiace s prípravou zariadenia na používanie vykonávajte iba vtedy, keď je zariadenie odpojené od napájania.
Pred tým, ako zariadenie spustíte, oboznámte sa s výkresmi a obrázkami, ktoré sú uvedené v príručke, skontrolujte, či sú všetky prvky zariadenia pripojené k zariadeniu. Vykonajte vizuálnu kontrolu ohľadne prípadných poškodení. V prípade, ak objavíte akúkoľvek nezrovnalosť, chýbajúci diel alebo viditeľné poškodenie, obráťte sa na predajcu a zariadenie nepoužívajte.
Používanie nekompletného alebo pokazeného zariadenia ohrozuje používateľa.

Trvalé upevnenie

Položte zariadenie na plochom rovnom povrchu, na dobre osvetlenom mieste. Upevnite zariadenie k pracovnému povrchu s použitím skrutiek, ktoré preveďte cez montážne otvory, ktoré sú v podstavci zariadenia (obr. A, 8).

Odvádzanie pilín

Pred spustením zariadenia na výstupnom hrdle pilín upevnite vrecko dodané spolu so zariadením. Keď chcete vrecko na piliny vyprázdniť, zložte ho z výstupného hrdla pilín.
Pílu môžete alternatívne pripojiť k priemyselnému vysávaču, použite výstupného hrdlo pilín.

Rameno hlavy

Rameno hlavy, používané počas prepravy, je v zablokovanej polohe. Keď ho chcete odblokovať, postupujte nasledovne:
Stlačte rukoväť (obr. A, 1) dole.
- Potiahnite závoru blokády (br. B, 15) hlavy k sebe. (obr. C, 1)
- Otočte závoru o 90 stupňov (obr. C, 2)
- Rukoväť pri zdvíhaní do hornej polohy náležite pridržiavajte.
- Postup zablokovania ramena hlavy v dolnej polohe:
- Stlačte rukoväť (obr. A, 1) až kým nebude v dolnej polohe, a potom ju podržte.
- Potiahnite závoru a otočte o 90 stupňov.

Montáž dielov prítlaku

Prítlak (obr. G) sa používa na zafixovanie obrábaného materiálu, a môže byť upevnený na ľubovoľnej strane. Postup upevnenia dielov prítlaku:
Zasuňte čap prítlaku do otvoru v dorazovej lište.
Dotiahnite skrutkou.
Umiestnite materiál tak, aby sa opieral o dorazovú lištu.
Prispôsobte polohu ramena skrutkovej svorky k obrábanému materiálu.
Dotiahnite blokovacie koliesko ramena vertikálneho prítlaku.
Skontrolujte, či je materiál stabilne upevnený.
Dotiahnite skrutkou tak, aby ste náležite zablokovali obrábaný materiál.
Dávajte predovšetkým pozor, aby ste pri vykonávaní kolmého pílenia upevnili svorku na ľavej strane hlavy. Avšak pri vykonávaní pílenia so sklonom hlavy, svorku upevnite na pravej strane.
Zariadenie nepoužívajte, keď nie je obrábaný materiál náležite upevnený

Nastavenie bočných vzpier

Povoľte skrutku (obr. H), vložte vzperu a presuňte ju maximálne vonku. (Vzperu z podstavca úplne nevysúvajte.)
Dotiahnite skrutku (obr. H) tak, aby ste zablokovali vzperu v danej polohe.

Nastavenie uhla otáčania

Povoľte blokovaciu skrutku, ktorá je na lište. (obr. D)
Jednou rukou podržte podstavec zariadenia a druhou rukou otočte hlavu tak, aby sa ukazovateľ nastavil na uhlomere na požadovanej polohe.
Dotiahnite blokovaciu skrutku.

Nastavenie uhla pokosu

- Povoľte blokovacie koliesko pokosu (obr. A, 11; obr. F)
- Presuňte hlavu doľava, kým sa ukazovateľ nenastaví na požadovanom uhle na uhlomere pokosu.
- Dotiahnite blokovacie koliesko pokosu.

7. Spúšťanie zariadenia

⚠ POZOR Predtým, než zariadenie spustíte, bezpodmienečne vykonajte činnosti, ktoré sú opísané v kapitole „Príprava na prácu/používanie“.

⚠ POZOR Nabitý akumulátor vsuňte do vodidla v rukoväti, kým sa akumulátor nezablokuje (počuť charakteristický zvuk). Zariadenie je pripravené na použitie.

Zariadenie má blokovacie tlačidlo zapínača, ktoré chráni zapínač pred náhodným stlačením a spustením zariadenia.

Zapnutie
- Stlačte blokovacie tlačidlo zapínača (obr. E, 1)
- Stlačte tlačidlo zapínača (obr. E, 2)

Vypnutie
- Pustite tlačidlo zapínača.
- Hlavu môžete zdvihnúť, až keď sa kotúčová píla úplne zastaví.

8. Používanie zariadenia

⚠ POZOR **Pri práci nedržte ruky ani iné časti tela v rovine pílenia. Pri práci nestojte v rovine pílenia.**

Vždy používajte dodatočné podpery, keď je to potrebné vzhľadom na rozmery obrábaného materiálu.

Kolmé pílenie

Kolmé pílenie vykonávajte kolmo na kresbu obrábaného materiálu, pričom uhol otočenia stola nastavte na polohe 0 stupňov.
- Nastavte výkyvnú hlavu v hornej polohe.
- Nastavte uhol 0 stupňov na uhlomere pokosu.
- Upevnite obrábaný materiál k stolu, zablokuj skrutkovou svorkou
- Zapnite zariadenie a počkajte, kým nedosiahne menovité otáčky.
- Znížte hlavu a zahĺbte kotúč v materiáli.
- Vykonajte rez.
- Vypnite zariadenie po skončení pílenia, počkajte, kým sa kotúč úplne nezastaví.

Kolmé pílenie s pokosom (-45 ÷ +45 stupňov)
- Povoľte blokovacie koliesko otáčania stola. (obr. D)
- Otočte otočný stôl tak, aby ukazovateľ na uhlomere presne ukazoval požadovaný uhol.
- Dotiahnite koliesko otáčania stola.
- Upevnite obrábaný materiál k stolu, zablokuj skrutkovou svorkou.
- Zapnite zariadenie a počkajte, kým nedosiahne menovité otáčky.
- Znížte hlavu a zahĺbte kotúč v materiáli.
- Vykonajte rez.
- Vypnite zariadenie po skončení pílenia, počkajte, kým sa kotúč úplne nezastaví.

Kolmé pílenie so sklonom hlavy (0 – 45 stupňov)

Zariadenie sa môže používať na pílenie s vychýlenou rovinou v rozpätí 0 až 45 stupňov voči rovine pracovného stola z ľavej strany.
- Povoľte blokovacie koliesko pokosu. (obr. A, 11; obr. F)
- Otočte hlavu doľava, kým sa ukazovateľ nenastaví na požadovanom uhle na uhlomere pokosu.
- Dotiahnite blokovacie koliesko pokosu.
- Upevnite obrábaný materiál k stolu, dotiahnite skrutkovou svorkou.
- Zapnite zariadenie a počkajte, kým nedosiahne menovité otáčky.
- Znížte hlavu a zahĺbte kotúč v materiáli.
- Vykonajte rez.
- Vypnite zariadenie po skončení pílenia, počkajte, kým sa kotúč úplne nezastaví.

9. Priebežné obslužné činnosti

⚠ POZOR **Všetky činnosti súvisiace s obsluhou zariadenia vykonávajte iba vtedy, keď je zariadenie odpojené od napájania.**

Vždy pred každým spustením skontrolujte jeho technický stav kotúčovej píly. Skontroluje či na povrchu nie sú žiadne ryhy, ktoré by mohli signalizovali, že je kotúč prasknutý. Skontroluje, či spekané rezné doštičky nie sú vylámané. Pravidelne čistite suchou handričkou komoru kotúčovej píly a kanál vyhadzovača pilín. Pravidelne čistite stlačeným vzduchom ventilačné prieduchy. Pravidelne kontrolujte pohyblivý kryt kotúča. Nezabúdajte, že kryt sa musí vždy slobodne pohybovať a samočinne zatvárať. Odstraňujte prach a piliny stlačeným vzduchom alebo štetcom.

⚠ POZOR **Na čistenie zariadenia nepoužívajte agresívne prípravky či rozpúšťadlá, vzhľadom na potenciálne negatívny vplyv na povrch zariadenia.**

Keď používate vrece na piliny, zabráňte, aby sa preplnilo.

Výmena pílového kotúča

Pri výmene pílového kotúča používajte vhodné ochranné rukavice. Pri kontakte s pílovým kotúčom existuje nebezpečenstvo úrazu.

Používajte pílové kotúče, ktorých maximálna povolená uhlová rýchlosť je vyššia alebo sa rovná uhlovej rýchlosti zariadenia bez záťaže.

Pri montáži dávajte pozor na to, aby smer pílenia zubov (smer šípky na kotúči) sa zhodoval so smerom šípky na kryte zariadenia.

Používajte pílové kotúče odporúčané výrobcom.

Nikdy nestláčajte blokovacie tlačidlo vretena, keď sa vreteno krúti.

Postup výmeny kotúča:
- Odsuňte pohyblivý kryt kotúča a podržte v otvorenej polohe (obr. J).
- Povoľte blokovaciu skrutku (obr. J, 1) krytu stredu kotúča (obr. J, 2).

Otočte kryt stredu kotúča (obr. K, 2).
- Zablokujte vreteno blokovacím tlačidlom (obr. I).
- Odskrutkujte 6 mm inbusovým kľúčom upevňovaciu skrutku kotúča (obr. K, 3) – pozor: upevňovacia skrutka kotúča je ľavostranná.

Zložte prítlačný krúžok.

Vymeňte pílový kotúč.

Pri montáži kotúčovej píly postupujte adekvátne, v opačnom poradí.

Výmena uhlíkových kief

Kontrolujte stav uhlíkových kief. Ak sa počas kontroly preukáže, že sú kratšie ako 5 mm, vymeňte ich na nové.
- Odskrutkujte dve upevňovacie skrutky veka plášťa motora.
- Vytiahnite opotrebované kefky.
- Odstráňte stlačeným vzduchom prípadný uhlíkový prach.
- Vložte nové kefy (kefy sa musia slobodne presúvať v zberačoch).
- Namontujte veko k plášťu.

10. Náhradné diely, doplnky a príslušenstvo

Odporúčané pílové kotúče

Môžu sa používať píly na drevo s iným počtom zubov. V prípade používania píl s väčším počtom zubov, musia sa používať proporcionálne menšie pracovné zdvihy.

Výber počtu zubov pílového kotúča k danému materiálu:

10-24 – Hrubé drevo (tvrdé alebo mäkké), drevotrieska.

Pozdĺžne pílenie (pozdĺž kresby dreva)

18-40 – Tenké drevo, drevotrieska spolu s laminovanou vrstvou alebo bez, s drevenou vrstvou. Precízny rez, rýchly, pozdĺž alebo naprieč letokruhmi dreva.

⚠ POZOR

30-80 – Povrchové vrstvy dosiek, dosky z obyčajného a z ušľachtilého dreva (1- alebo 2-stranne), tenké dosky, plast, plexisklo. Veľmi precízny rez, povrch rezu bez odlupovania.

80-120 – Tvrdé drevo, plastové dosky. Veľmi precízny rez.

DEDRA odporúča používanie pílových kotúčov s karbidovými reznými doštičkami s katalógovými číslami:

H21024 – priemer 210 mm, otvor 30 mm, počet zubov 24,
H21040 – priemer 210 mm, otvor 30 mm, počet zubov 40,
H21042 – priemer 210 mm, otvor 30 mm, počet zubov 42,
H21060 – priemer 210 mm, otvor 30 mm, počet zubov 60,

Zariadenie zo série SAS+ALL sa môže používať s každým akumulátorom a nabíjačkou zo série SAS+ALL, a s každým nástrojom (pracovnou koncovkou) so závitom M14 s max. priemerom 120 mm. Dodržujte pokyny a odporúčania výrobcu používaných pracovných koncoviek.

Keď chcete kúpiť náhradné diely alebo príslušenstvo, obráťte sa na servis Dedra Exim. Kontaktné údaje sú uvedené na 1. strane príručky.

Pri objednávaní náhradných dielov vždy uveďte číslo šarže/série, ktoré je uvedené na výrobnom štítku, ako aj číslo dielu, ktoré je uvedené na schematickom nákrese zariadenia.

Počas trvania záručnej lehoty sú prípadné opravy vykonávané podľa zásad uvedených v záručnom liste. Reklamovaný výrobok odovzdajte na opravu v mieste nákupu (predajca je povinný prijať reklamovaný výrobok), alebo ho zašlite do centrálneho servisu Dedra Exim alebo do servisu, ktorý je najbližšie pri mieste nákupu (zoznam servisov nájdete na webovom sídle www.dedra.pl). Pripojte vyplnený záručný list. Prosíme, nezabudnite na to. Po skončení záručnej lehoty opravy vykonáva centrálny servis. Poškodený výrobok pošlite do servisu (náklady na zásielku hradí používateľ).

11. Samostatné odstraňovanie porúch

⚠ POZOR **Pred začatím samostatného odstránenia porúch, odpojte zariadenie od zdroja napájania.**

Problém	Príčina	Riešenie
Stroj nefunguje/	Akumulátor je zle pripojený	Správne vložte akumulátor
	Vybitý akumulátor	Nabite akumulátor
	Opotrebované uhlíkové kefy motora/	Odovzdajte do servisu
	Poškodený zapínač/	Odovzdajte do servisu
Motor sa prehrieva/	Upchané ventilačné otvory/	Očistite ventilačné otvory
Stroj sa ledva hýbe/	Komora kotúčovej píly je zapchatá pilinami, pretože systém na odsávanie pilín je upchatý/	Vyčistite kanál vyhadzovača pilín, Vyprázdnite vrece na piliny
Stroj sa nehýbe/	Zadreté ložiská motora/	Odovzdajte do servisu
Stroj po dlhšom čase používania stráca výkon, počas pílenia cítiť zápach zhoreného dreva/	Pílový kotúč je tupý/	Vymeňte pílový kotúč na nový.

12. Diely a časti zariadenia

1. Pokosová píla – 1 ks, 2. Pílový kotúč na drevo – 1 ks. 3. Vrece na piliny – 1 ks; 4. Kľúč – 1 ks.

13. Informácie pre užívateľov k likvidácii elektrických alebo elektronických zariadení

(platí pre domácnosti)



Symbol uvedený na výrobkoch alebo v sprievodnej dokumentácii označuje, že chybné elektrické alebo elektronické zariadenia sa nesmú likvidovať spolu s domovým odpadom. Ak potrebujete zlikvidovať, opätovne použiť alebo zhodnotiť komponenty, správne je odovzdať ich na špecializovanom zbernom mieste, kde ich prijmú bezplatne. Informácie o umiestnení zberných miest pre použité zariadenia poskytujú miestne orgány, napr. na svojich webových stránkach.

Správnou likvidáciou zariadenia je možné šetriť cenné zdroje a zabrániť negatívnym vplyvom na zdravie a životné prostredie v dôsledku možnej prítomnosti nebezpečných látok, zmesí a komponentov v zariadení.

Za nesprávnu likvidáciu odpadu hrozia sankcie podľa príslušných miestnych predpisov.

Používatelia v krajinách EÚ: Ak potrebujete zlikvidovať elektrické alebo elektronické zariadenie, obráťte sa na najbližšie predajné miesto alebo na svojho dodávateľa, ktorý vám poskytne ďalšie informácie.

Likvidácia v krajinách mimo Európskej únie: Tento symbol sa vzťahuje len na krajiny Európskej únie. Ak chcete tento výrobok zlikvidovať, obráťte sa na miestne úrady alebo predajcu, ktorý vám poskytne informácie o správnom spôsobe likvidácie.

Záručný list

na

Pokosová píla

Katalógové č :DED7065 Číslo šarže: .....

(ďalej len Výrobok)

Dátum nákupu výrobku: .....

Pečiatka predajcu

Dátum a podpis predajcu: .....

Vyhlásenie Užívateľa:

Potvrdzujem, že som bol oboznámený so záručnými podmienkami, ako aj s následkami nedodržiavania pokynov a odporúčaní, ktoré sú uvedené v užívateľskej príručke a v záručnom liste. Záručné podmienky sú mi známe, čo potvrdzujem vlastnoručným podpisom:

....

dátum a miesto podpis Užívateľa

I. Zodpovednosť za Výrobok

1. Ručiteľ - spoločnosť „DEDRA EXIM sp. z o.o." sídliaca v meste: Pruszków, na adrese: ul. 3 Maja 8, 05-800 Pruszków, Poľsko, zapísaná do obchodného registra pod číslom KRS 0000062517 vedenom oblastným súdom pre hlavné mesto Varšava vo Varšave, 14. ekonomické oddelenie Štátneho súdneho registra, IČ DPH: PL 5270204933, základné imanie: 100 980,00 PLN.
2. Podľa podmienok stanovených týmto záručným listom Ručiteľ udeľuje záruku na Výrobok, pochádzajúci z distribúcie Ručiteľa.
3. Zodpovednosť na základe záruky sa vzťahuje iba na chyby, ktoré vznikli následkom príčin nachádzajúcich sa vo Výrobku v momente jeho vydania Užívateľovi.
4. Na základe záruky Užívateľ získava právo na bezplatnú opravu výrobku, ak sa chyba objaví počas trvania záručnej lehoty. Spôsob opravy Výrobku (metóda vykonania opravy) závisí od rozhodnutia Ručiteľa. V prípade, ak Ručiteľ uzná, že Výrobok sa nedá opraviť, Ručiteľ si vyhradzuje právo vymeniť chybný prvok alebo celý Výrobok na výrobok bez chýb, právo na zníženie ceny Výrobku alebo právo na odstúpenie od dohody.
5. Voči Užívateľovi, ktorý nie je konzumentom v zmysle zákona z 23. apríla 1964 Občiansky zákonník, zodpovednosť Ručiteľa za škody vyplývajúce z tejto záruky a/alebo ktoré súvisia s jej uzatvorením a realizáciou, bez ohľadu na právny základ, je obmedzená maximálne do výšky hodnoty chybného Výrobku.

II. Záručná lehota

Prvky Výrobku na ktoré sa vzťahuje záruka	Trvanie záručnej ochrany
Pokosová píla	36 mesiacov od dňa nákupu Výrobku, ktorý je uvedený v tomto záručnom liste
Kotúčová píla na drevo, skládka, kľúč	bez záruky

III. Podmienky využitia záruky

1. Užívateľ je povinný predstaviť vyplnený Záručný list výrobku, ako aj náležitý doklad o nákupe Výrobku, napr. predstavením pokladničného bloku, faktúry ap. Aby reklamačný proces prebiehal efektívne odporúčame, aby Užívateľ spolu s reklamovaným výrobkom doručil všetky prvky vymenované v kapitole užívateľskej príručky výrobku „Diely a časti".
2. Užívateľ je povinný dodržiavať pokyny a odporúčania uvedené v užívateľskej príručke a v záručnom liste.
3.Záruka platí iba na území Poľskej republiky a členských štátov EÚ.
4. Záruka sa nevzťahuje na chyby, ktoré vznikli (predovšetkým) následkom:
a. Nedodržania podmienok určených v užívateľskej príručke, predovšetkým podmienok správneho používania, prevádzky, údržby a čistenia
b. Použitia na čistenie alebo na údržbu nevhodných prípravkov, nezhodne s užívateľskou príručkou;
c. Nevhodného uchovávania a prepravy výrobku;
d. Vykonania neautorizovaných zmien a/alebo iných zásahov do výrobku, na ktoré výrobca nevyjadril súhlas;
e. Použitím vo výrobku/s výrobkom nevhodných prevádzkových materiálov, nezhodne s užívateľskou príručkou.
5. Užívateľ, ktorý nie je konzumentom v zmysle zákona z 23. apríla 1964 Občiansky zákonník, stráca záručné práva na výrobok, v ktorom:
- sériové čísla, označenia dátumov a výrobné štítky boli odstránené, zmenené alebo poškodené;
- boli poškodené plomby alebo sú na nich viditeľné stopy manipulácie.
6. Pozor! Činnosti súvisiace s každodennou obsluhou výrobku, vyplývajúce medzi iným z užívateľskej príručky, Užívateľ vykonáva vlastnými silami a na vlastné náklady.

IV. Reklamačná procedúra

1. V prípade, ak Užívateľ objaví, že Výrobok nefunguje správne, ešte pred zložením reklamácie je povinný uistiť sa, či boli náležite vykonané všetky stanovené činnosti, predovšetkým tie uvedené v užívateľskej príručke.
2. Reklamácia musí byť podaná bezodkladne, najlepšie v priebehu 7 dní od dňa, v ktorom sa prejavila (objavila) chyba Výrobku. Užívateľ, ktorý nie je konzumentom v zmysle zákona z 23. apríla 1964 Občiansky zákonník, stráca práva vyplývajúce z tejto záruky v prípade, ak reklamáciu nepodá v priebehu 7 dní od dňa, v ktorom sa prejavila (objavila) chyba Výrobku.
3. Reklamáciu môžete podať medzi inými na mieste, v ktorom ste výrobok kúpili, v záručnom servise alebo poštou na adresu: DEDRA EXIM sp. z o.o., ul. 3 Maja 8, 05-800 Pruszków, Poľsko.
4. Užívateľ môže podať reklamáciu prostredníctvom formulára, ktorý je dostupný na webovej stránke www.dedra.pl. („Formulár podania reklamácie na základe udelenej záruky").
5. Adresy záručných servisov v jednotlivých štátoch sú zverejnené na webovej stránke www.dedra.pl. V prípade, ak v danom štáte sa nenachádza záručný servis, odporúčame reklamovaný výrobok doručiť na adresu: DEDRA EXIM sp. z o.o. ul. 3 Maja 8, 05-800 Pruszków, Poľsko.
6. Vzhľadom na bezpečnosť Užívateľa, nefunkčný (chybný) výrobok sa v žiadnom prípade nesmie používať.
7. Pozor!!! Používanie nefunkčného (chybného) výrobku je nebezpečné pre zdravie a život Užívateľov.
8. Povinnosti vyplývajúce z udelenej záruke budú vyplnené v lehote 14 pracovných dní počítajúc od dňa doručenia reklamovaného Výrobku Užívateľom.
9. Pred zaslaním reklamácie odporúčame reklamovaný Výrobok náležite očistiť. Odporúčame reklamovaný Výrobok dôkladne zabezpečiť pre prípadným poškodeniami počas prepravy (reklamovaný Výrobok odporúčame doručiť v originálnom obale).
10. Záručná lehota sa predlžuje o čas, počas ktorého Užívateľ následkom chyby (nefunkčnosti) výrobku, na ktorú sa vzťahovala záruka, nemohol Výrobok používať. Záruka nevylučuje, neobmedzuje a ani nepozastavuje právo Užívateľa (kupujúceho) na základe príslušných predpisov o ručení za chyby predanej veci.

V súlade s článkom 13 ods. 1 a 2 nariadenia Európskeho parlamentu a Rady (EÚ) 2016/679 z 27. apríla 2016 o ochrane fyzických osôb pri spracúvaní osobných údajov a o voľnom pohybe takýchto údajov, ktorým sa zrušuje smernica 95/46/ES, vás informujeme

1. Správcom vašich osobných údajov, ktoré ste uviedli vo formulári, je spoločnosť „DEDRA-EXIM Sp. z o.o." so sídlom v meste Pruszków na adrese: ul. 3 Maja 8, 05-800 Pruszków, Poľsko (ďalej len: „Správca").
2. Vaše osobné údaje budú spracúvané výhradne s cieľom realizácie záručnej procedúry zariadenia, a to v súlade s článkom 6 ods. 1 písmeno b) všeobecného nariadenia o ochrane údajov (ďalej len: „GDPR"). Uvedenie osobných údajov je dobrovoľné, avšak nevyhnutné na realizáciu záručnej procedúry.
3. Vaše osobné údaje budú spracúvané počas posudzovania a realizácie záručnej procedúry, ako aj na archívne účely v prípade potreby obhajoby pred prípadnými nárokmi a požiadavkami voči Správcovi, avšak nie dlhšie až do momentu premlčania týchto nárokov a požiadaviek.
4. Vaše údaje môžu byť zverejnené výhradne len tým subjektom, ktoré spracúvajú tieto údaje v mene a pre Správcu, a to na základe písomnej dohody o zverení spracúvania osobných údajov, tzn. firmy, ktoré okrem iného poskytujú technický servis, hostingové služby alebo služby obsluhy webových stránok, IT obsluhy, ako aj kuriérskym firmám. Dodávatelia Správcu sú povinní zaručiť zabezpečenie údajov a splniť požiadavky platnej legislatívy ohľadne ochrany osobných údajov, a zverené osobnú údaje nesmú byť používané na iné účely než tie, ktoré stanovuje dohoda uzatvorená so Správcom.
5. Vaše údaje nebudú spracúvané automatickým spôsobom, vrátane rôznych foriem profilovania, ani nebudú odovzdané do tretieho štátu/medzinárodnej organizácii.
6. Máte právo na prístup k vašim osobným údajom, ako aj právo na ich opravenie, doplnenie, odstránenie, obmedzenie spracúvania, prenesenie údajov, podanie námietky, a to v ľubovoľnej chvíli.
7. Vo všetkých záležitostiach, ktoré súvisia so spracúvaním vašich osobných údajov Správcom, môžete sa na Správcu obrátiť písomne na e-mailovú adresu: daneosobowe@dedra.pl.
8. Máte právo podať sťažnosť príslušnému dozornému orgánu, ktorý zodpovedá za dohľad nad ochranou osobných údajov

LT Turinys

1. Nuotraukos ir paveikslėliai
2. Prietaiso aprašas
3. Prietaiso paskirtis
4. Naudojimo apribojimai
5. Techniniai duomenys
6. Paruošimas darbui
7. Prietaiso įjungimas
8. Prietaiso naudojimas
9. Einamieji naudojimo veiksmai
10. Atsarginės dalys ir reikmenys
11. Savarankiškas defektų pašalinimas
12. Prietaiso elementai
13. Informacija naudotojams apie elektros ir elektronikos prietaisų pašalinimą
14. Garantijos lapas

Atitikties deklaracija buvo pridėta prie instrukcijos kaip atskiras dokumentas. Atveju, kai nebus atitikties deklaracijos reikia susisiekti su Dedra Exim Sp. z o.o.
Bendrosios saugumo taisyklės buvo pridėtos prie instrukcijos kaip atskira brošiūra.

Originalios instrukcijos vertima

ĮSPĖJIMAS Perskaityti visus įspėjimus pažymėtus simboliu ir visas instrukcijas. Žemiau pateiktų įspėjimų ir saugos nurodymų nesilaikymas, gali būti elektros srovės smūgio, gaisro ar sunkių sužalojimų priežastimi.

DEMESIO Prietaisas iš SAS+ALL linijos buvo suprojektuota darbui tik su krovikliais ir akumuliatoriais iš SAS+ALL linijos.

Li-Ion akumuliatorius ir kroviklis nėra įgyto prietaiso įranga ir reikia juos įsigyti atskirai. Skirtingų negu tam prietaisui nurodytų akumuliatorių ir kroviklių naudojimas yra draudžiamas.

DEMESIO

Išsaugoti visus įspėjimus ir instrukcijas ateičiai.

2. Prietaiso aprašas

A pieš. 1. Rankena, 2. Skydas, 3. Judantis skydo gaubtas, 4. Sukamojo stalo blokada, 5. Atraminė juosta, 6. Įdėklas, 7. Rodiklis 8. Stalo pjaustytuvo tvirtinimo angos, 9. Sukamasis stalas, 10. Sukamojo stalo kampų skalė, 11. Rankena blokuojanti pjovimo formavimo nustatymus, 12. Atliekų krepšys, 13. Pjovimo disko viršutinis gaubtas.
B pieš. 14. Jungiklio mygtukas, 15. Transportavimo blokada, 16. Pjūklo pakreipimo skalė, 17. Šarnyro tvirtinimo varžtas, 18. Gnybtas, 19. Šoninė gembė.

3. Prietaiso paskirtis

Skersinio pjovimo staklės, skirtos visų rūšių medienos, medieną primenančių medžiagų (fanera, MDF, medžio drožlių plokštės) ir plastiko pjovimui. Prietaisas atlieka pagrindines pjovimo operacijas, tokias kaip statmenas pjovimas nuožulniai ir su galvutės pakreipimu.
Prietaisą reikia naudoti tik su tinkamais pjovimo diskais ir dantimis su volframo karbido antdėklu. Prietaisą leidžiama naudoti atliekant remonto ir statybos darbus remonto dirbtuvėse, mėgėjų darbus laikantis naudojimo instrukcijoje nurodytų naudojimo sąlygų ir leistinų eksploatavimo sąlygų.

4. Naudojimo apribojimai

Prietaisas gali būti naudojamas vien tik pagal pateiktas "Priimtinas darbo sąlygas". Draudžiama pjauti sveikatai saugias medžiagas, o taip pat kitas medžiagas, nenurodytas „Prietaiso paskirtis“ punkte. Savaiminiai pakeitimai mechaninei ir elektros statyboje, visi modifikavimai, naudojimo veiksmai, neaprašyti instrukcijoje bus traktuojami kaip neteisėti ir privedantys prie staigaus garantijos teisės praradimo, o atitikties garantija praras galiojimą.
Naudojimas ne pagal naudojimo instrukcijos nuorodas ir paskirtį prives prie staigaus garantijos teisės praradimo

Priimtinos darbo sąlygos
Darbo pobūdis S1
Prietaisas gali būti naudojamas vien tik uždarose patalpose kur tinkamai veikiant ventiliacijai.

5. Techniniai duomenys

Modelis	**DED7065**
Maitinimas [V]	18 D.C.
Tuščiosios eigos greitis [aps./min]	3300
Masė [kg]	
Diskinis pjūklas [mm]/	210
Diskinio pjūklo angos skersmuo [mm]	30
Pjaunamos medžiagos maksimalūs matmenys:[mm]	
0° x 0°	55 x 120
0° x 45°	55 x 83
45° x 0°	30 x 120
45° x 45°	30 x 83
Darbinės galvutės apsisukimų skaičius (horizotaliai)	0 - 45°
Darbinės galvutės apsisukimų skaičius	-45° - 45°
Triukšmo sklidimas	
Garso slėgio lygis L_{pA} [dB(A)]	100
Matavimo neapibrėžtis (K_{pA}) [dB(A)]	3
Garso galios lygis L_{WA} [dB(A)]	104
Matavimo neapibrėžtis (K_{WA}) [dB(A)]	3
Apsaugos nuo tiesioginės prieigos lygis	IPX0

Informacija apie triukšmą
Triukšmo sklidimas buvo nustatytas pagal EN 62841-1 vertę pateikiamą aukščiau lentelėje.

DĖMESIO **Triukšmas gali privesti prie klausos pažeidimo, darbo metu visada reikia naudoti klausos apsaugos priemones!**

DĖMESIO Deklaruojama bendra triukšmo vertė buvo sumatuota pagal standartinį matavimo metodą ir gali būti panaudojama vieno su kitu įtaisu palyginimui. Pateiktas triukšmo lygis gali būti panaudojimas pirminei triukšmo grėsmės vertinimui.
Triukšmo lygis realaus prietaiso naudojimo metu, gali skirtis nuo deklaruojamų verčių, priklausomai nuo darbinių įrankių panaudojimo būdo, ypatingai nuo naudojamo įrankio rūšies, o taip pat nuo priemonių, saugančių operatorių nustatymo būtinumo. Kad tiksliai nustatyti grėsmę realiose naudojimo sąlygose, reikia atsižvelgti į visas operacinio ciklo dalis, į kurias taip pat įeina laikotarpiai, kuomet prietaisas yra išjungtas arba įjungtas, bet nėra naudojamas darbui.

6. Paruošimas darbui

DĖMESIO **Prietaisas yra SAS+ALL linijos dalimi, todėl, kad juo naudotis, reikia sukomplektuoti rinkinį, susidedantį iš prietaiso, akumuliatoriaus ir kroviklio. Draudžiama naudoti kitus akumuliatorius ir kroviklius.**

DĖMESIO **Visus paruošiamuosius veiksmus reikia atlikti esant atjungtam nuo maitinimo šaltinio prietaisui.**

Prieš prietaiso paleidimą susipažinkite su piešiniais esančiais instrukcijoje, patikrinkite ar visi įrangos elementai yra pridėti prie prietaiso. Atlikite peržiūrą eventualių pažeidimų atveju. Kurio nors elemento trūkumo ar matomų pažeidimų patvirtinimo atveju, susiekite su pardavėju ir nenaudokite prietaiso.

DĖMESIO **Naudojant nepilną arba sugedusį prietaisą, kyla grėsmė vartotojui.**

Montavimas vietoje
Prietaisą pastatykite ant plokščio, lygaus paviršiaus, gerai apšviestoje vietoje. Prietaisą pritvirtinkite prie darbinio paviršiaus su varžtais per montavimo angas, esančias prietaiso pagrinde (A, 8 pieš.)

Dulkių pašalinimas
Prieš prietaiso paleidimą sumontuokite ant dulkių pašalinimo antgalio, esantį rinkinyje krepšį. Kad ištuštinti dulkių krepšį, nuimkite jį nuo dulkių pašalinimo antgalio.
Taip pat galima prijungti pjūklą prie pramonino dulkių siurblio, panaudojant dulkių pašalinimo antgalį.

Galvutės rėmas
Galvutės rėmas transportavimo tikslams, yra užblokuotoje pozicijoje, kad atblokuoti galvutės rėmą:
Paspauskite rankeną (A,1 pieš.) į apačią.
- Patraukite galvutės blokados elementą (B,15 pieš.) į save. (Pieš. C, 1)
- Pasukite blokavimo elementą 90 laipsnių (C, 2 pieš.)
- Prilaikykite rankeną kai ji grįžta į savo viršutinę padėtį.
- Kad užblokuoti galvutės rėmą apatinėje padėtyje:
- Paspauskite rankeną (A, 1 pieš.) kol atsiras apatinėje padėtyje ir prilaikykite.
- Patraukite elementą ir apsukite 90 laipsnių.

Prispaudimo elementų montavimas
Prispaudimą (G pieš.) taikome, kad stabilizuoti apdorojamą medžiagą, galima jį pritvirtinti laisvai pasirinktoje pusėje. Kad sumontuoti prispaudimo elementą:
Įspauskite prispaudimo strypą į angą, esančia atraminėje juostoje.
Prisukite varžtu.
Patalpinkite medžiagą tokiu būdu, kad atsiremtų į atraminę juostą.
Pritaikykite varžto prispaudimo rėmo prie apdorojamos medžiagos poziciją.
Prisukite vertikalaus prispaudimo rėmo blokados rankeną.
Patikrinkite, ar medžiaga yra patikimai pritvirtinta.
Prisukite varžtu, kad užblokuoti apdorojamą medžiagą.
Atkreipkite ypatingą dėmesį, kad statmeno pjovimo metu prispaudimą montuoti galvutės kairėje pusėje. Tačiau pjovimo esant galvutės pasvirimui metu, montuokite prispaudimą dešinėje pusėje.

DĖMESIO **Negalima dirbti su prietaisu, jeigu apdorojama medžiaga nebuvo stabilizuota**

Šoninių atramų reguliavimas
Pasukite varžtą (H pieš.) įdėkite ir perstumkite gembę maksimaliai į išorę. (Gembės negalima visiškai ištraukti iš pagrindo.)
Prisukite varžtą (H pieš.), kad užblokuoti gembę nustatytoje pozicijoje.

Sukimosi kampo reguliavimas
Pasukite blokavimo varžtą esantį juostoje. (D pieš.)
Prilaikykite ranka prietaiso pagrindą, o kita ranka apsukite galvutę tokiu būdu, kad rodiklis nusistatytų kampo skalėje nustatytoje padėtyje.
Prisukite blokavimo varžtą.

Pakreipimo kampo reguliavimas
- Pasukite pakreipimo blokados rankeną (A, 11 pieš.; F pieš.)
- Pastumkite galvutę į kairę, kol rodiklis nusistatys numatytame kampe pakreipimo skalėje.
- Prisukite pakreipimo blokados rankeną.

7. Prietaiso įjungimas

DĖMESIO **Prieš prietaiso įjungimą būtinai atlikite veiksmus, aprašytus „Paruošimas darbui“ skyriuje.**

Įkrautą akumuliatorių reikia įstumti į kreipiančiąsias rankenoje tol kol suveiks laikiklio sklendė. Prietaisas yra paruoštas darbui
Prietaisas turi jungiklio blokavimo mygtuką, apsaugantį nuo atsitiktinio įjungimo.
Įjungimas
- Paspauskite jungiklį blokados mygtuką (A, 1 pieš.).
- Paspauskite jungiklio mygtuką .(A, 2 pieš.)

Išjungimas
- Atleiskite jungiklio mygtuką.
- Po visiško diskinio pjūklo sulaikymo galite pakelti galvutę.

8. Prietaiso naudojimas

Nelaikykite rankų, ar kitų kūno dalių pjovimo vietoje darbo metu. Negalima būti pjovimo vietoje darbo metu.
Naudokite papildomas atramas visada, kada yra toks poreikis dėl apdorojamos medžiagos matmenų.

Skersinis pjovimas
Skersinį pjovimą atliekame apdorojamos medžiagos skersai plaušų, nustatant stalo sukimosi kampą nustatyto 0 laipsnių pozicijoje.
- Pakreipimo galvutę nustatykite viršutinėje padėtyje.
- Nustatykite 0 laipsnių kampą pakreipimo skalėje.
- Pritvirtinkite apdorojamą medžiagą prie stalo, užblokuokite varžtiniu gnybtu
- Įjunkite prietaisą ir palaukite, kol jis pasieks maksimalų greitį.
- Nuleiskite galvutę, kad diskas patektų į medžiagą.
- Pjaukite.
- Užbaigus pjovimą išjunkite prietaisą, palaukite, kol diskas sustos.

Skersinis pjovimas nuožulniai (-45 ÷ +45 laipsnių)
- Pasukite stalo sukimosi blokados rankeną. (D pieš.)
- Pasukite sukimosi stalą, kol rodiklis nusistatys lygiai su nustatytu kampu kampų skalėje.
- Prisukite stalo sukimosi rankeną.
- Pritvirtinkite apdorojamą medžiagą prie stalo, užblokuokite varžtiniu gnybtu.
- Įjunkite prietaisą ir palaukite, kol jis pasieks maksimalų greitį.
- Nuleiskite galvutę, kad diskas panirtų medžiagoje.
- Pjaukite.
- Užbaigus pjovimą išjunkite prietaisą, palaukite, kol diskas sustos.

Skersinis pjovimas su galvutės pakreipimu (0-45 laipsnių)
Prietaisas gali būti naudojamas pjovimui kur plokštumos pakreipimas kampo atžvilgiu yra (0-45 laipsnių) atsižvelgiant į darbinio stalo kairėje pusėje plokštumą.
- Pasukite pakreipimo blokados rankeną. (A, 11 pieš.; F pieš.)

- Pasukite galvutę į kairę, kol rodiklis nusistatys numatytame kampe pakreipimo skalėje.
- Prisukite pakreipimo blokados rankeną.
- Pritvirtinkite apdorojamą medžiagą prie stalo, prisukite varžtiniu gnybtu.
- Įjunkite prietaisą ir palaukite, kol jis pasieks maksimalų greitį.
- Nuleiskite galvutę, kol diskas panirs medžiagoje.
- Atlikite pjovimą.
- Užbaigus pjovimą išjunkite prietaisą, palaukite, kol diskas sustos.

9. Einamieji naudojimo veiksmai

⚠ DEMESIO Naudojimo veiksmus atlikite esant atjungtam nuo maitinimo šaltinio prietaisui.

Prieš kiekvieną paleidimą patikrinkite diskinio pjūklo techninį stovį. Patikrinkite ar ant paviršiaus nėra įbrėžimų, reiškiančių diskinio pjūklo įtrūkimą. Patikrinkite, ar nėra intarpų pjaunančių karbido plyteles. Reguliariai valykite šlapiu skudurėliu diskinio pjūklo kamerą, pjuvenų išmetimo kanalo pralaidumą. Reguliariai valykite oro įvedimo ventiliacines angas su suspaustu oru. Reguliariai patikrinkite judantį disko gaubtą. Nepamirškite, kad gaubtas visada turi laisvai judėti ir savaime užsidaryti. Pašalinkite dulkes ir pjuvenas suspaustu oru arba šepetėliu.

⚠ DEMESIO Prietaiso valymui nenaudokite ėdančių priemonių, tirpiklių dėl potencialaus kenksmingo poveikio prietaiso paviršiui.

Pjuvenų krepšio naudojimo atveju neprileiskite prie jo perpildymo.

Diskinio pjūklo pakeitimas

Diskinio pjūklo pakeitimo metu reikia dėvėti apsaugines pirštines. Sąlyčio su diskiniu pjūklu atveju gresia sužalojimo pavojus.
Naudokite diskinius pjūklus, kurių maksimalus leistinas sukimosi greitis yra didesnis negu mašinos be apkrovos sukimosi greitis.
Montavimo metu atkreipkite dėmesį į tai, kad dantų pjovimo kryptis (strėlių kryptis ant disko) atitiktų su strėlių kryptimi, esančių ant prietaiso gaubto.
Naudokite gamintojo rekomenduojamus diskinius pjūklus.
Niekada nespauskite verpsto blokados kuomet verpstas sukasi.

Kad pakeisti diską:

- Atitraukite judantį disko gaubtą ir laikykite atviroje pozicijoje J pieš.).
- Pasukite varžtą (J,1 pieš.) blokuojančią disko vidaus gaubtą (J,2 pieš.).
- Apsukite disko vidaus gaubtą (K, 2 pieš.).
- Užblokuokite verpstą su blokados mygtuko pagalba (I pieš.).
- Šešiakampiu raktu 6 mm atsukite varžtą tvirtinantį diską (K, 3 pieš.) - pastaba: disko tvirtinimo varžtas yra kairysis.

Nuimkite prispaudimo žiedą.
Pakeiskite diskinį pjūklą.
Diskinio pjūklo montavimą atlikite atvirkštine tvarka.

Anglies grafito šepečių pakeitimas

Tikrinkite anglies grafito šepečių stovį, jeigu bus patvirtinta, kad yra trumpesnės negu 5 mm reikia juos pakeisti naujais.

- Atsukite du tvirtinančius prie variklio korpuso dangtį gaubtus.
- Išimkite sunaudotus šepetėlius.
- Pašalinkite eventualias anglies dulkes suspaustu oru.
- Įdėkite naujus šepetėlius (šepetėliai turėtų laisvai judėti šepetėlių laikymo įrangoje).
- Montuokite dangtį prie korpuso.

10. Atsarginės dalys ir reikmenys

Rekomenduojami diskiniai pjūklai

Galima naudoti medienos pjūklus su skirtingu dantų kiekiu. Naudojant pjūklus su didesniu dantų kiekiu reikia naudoti proporcingai mažesnes darbines pastūmas.

Diskinio pjūklo dantų prie pjaunamos medžiagos parinkimas:

10-24 - Stora mediena (kieta arba minkšta), drožlių plokštė.
Skersinis pjovimas (išilgai medienos skaidulų)
18-40 - Plona mediena, drožlių plokštė su laminato danga arba be, medienos dangos. Tikslus, greitas, išilgai arba skersai medienos skaidulų pjovimas.
30-80 Plokštės apdailai ir dangai, lentos iš paprastos ar brangios medienos (1 arba 2 pusės) plonos plokštės, plastikas, organinis stiklas. Labai tikslus pjovimas, pjovimo paviršius be išlupimų.
80-120 - Kieta mediena, plokštės iš plastmasės. Labai tikslus pjovimas.

DEDRA rekomenduoja naudoti diskinius pjūklus su sukepintu karbidu, kurių numeris kataloge:

H21024 - skersmuo 210 mm, anga 30 mm, dantų kiekis 24,
H21040 - skersmuo 210 mm, anga 30 mm, dantų kiekis 40,
H21042 - skersmuo 210 mm, anga 30 mm, dantų kiekis 42,
H21060 - skersmuo 210 mm, anga 30 mm, dantų kiekis 60,
Prietaise iš SAS + ALL linijos galima montuoti akumuliatorių ir kroviklį iš SAS + ALL linijos, o taip pat kiekvieną įrankį (darbinį antgalį) su M14 sriegiu, kurio didžiausias skersmuo yra 120 mm. Prašome laikytis darbinio antgalio gamintojo rekomendacijų. Kad pirkti atsargines dalis ir aksesuarus reikia susisiekti su Dedra Exim servisu. Kontaktiniai duomenys duomenys yra 1 instrukcijos puslapyje.
Atsarginių dalių užsakymo metu prašome pateikti serijos numerį, patalpintą vardinėje lentelėje, o taip pat elemento numerį iš montavimo priešinio.
Garantinio laikotarpio galiojimo metu taisymai yra atliekami pagal taisykles pateikiamas garantijos lape. Produktą su defektais pateikite taisyti pirkimo vietoje (pardavėjas privalo priimti produktą su defektais), nusiųskite į „Dedra Exim“ centrinį servisą arba siųskite į servisą, artimiausią jūsų gyvenamosios vietos (servisų sąrašas www.dedra.pl). Maloniai prašome pridėti garantinę kortelę. Pasibaigus garantijos laikotarpiui taisymus atlieka centrinis servisas. Pažeistą produktą reikia siųsti į servisą (siuntimo išlaidas padengia vartotojas).

11. Savarankiškas defektų pašalinimas

⚠ DEMESIO Prieš pradedant savarankišką defektų pašalinimą, reikia išjungti prietaisą iš elektros maitinimo.

Problema	Priežastis	Sprendimai
Mašina neveikia/	Akumuliatorius yra blogai prijungtas	Taisyklingai pritvirtinti akumuliatorių
	Išsikrovęs akumuliatorius	Pakrauti akumuliatorių
	Sudėvėti variklio šepečiai/	Atiduoti į servisą
	Pažeistas jungiklis/	Atiduoti į servisą
Perkaista variklis/	Užkimštos ventiliacijos angos/	Išvalyti ventiliacijos angas
Mašina sunkiai užsiveda/	Diskinio pjūklo kamera užpildyta pjuvenomis dėl kanalo ištraukiančio pjuvenas nepralaidumo/	Išvalyti pjuvenų išmetimo kanalą, Ištuštinti krepšį su atliekomis
Mašina neužsiveda/	Sugedę variklio guoliai/	Atiduoti į servisą
Mašina po ilgesnio nenaudojimo laiko prarandą galią, pjovimo metu sklinda sudegusios medienos kvapas/	Atšipęs diskinis pjūklas/	Pakeisti diskinį pjūklą į naują.

12. Prietaiso elementai

1. Skersinio pjovimo staklės - 1 vnt., 2 Diskinis pjūklas medienai - 1 vnt., 3 Atliekų krepšys - 1 vnt., 4. Raktas - 1 vnt.

13. Informacija naudotojams apie sunaudotos įrangos utilizavimą

(taikoma namų ūkiams)



Ant gaminių arba pridedamuose dokumentuose nurodytas simbolis rodo, kad sugedusios elektros ar elektroninės įrangos negalima išmesti kartu su buitinėmis atliekomis. Jei norite atsikratyti, pakartotinai panaudoti ar utilizuoti komponentus, teisinga juos nuvežti į specializuotą surinkimo punktą, kur jie bus priimti nemokamai. Informaciją apie naudotos įrangos surinkimo vietas teikia vietos valdžios institucijos, pvz., savo interneto svetainėse.
Teisingas produkto utilizavimas padeda išsaugoti gamtos išteklius ir išvengti neigiamų padarinių žmonių sveikatai ir aplinkai, galinčių atsirasti dėl produkte esančių potencialiai pavojingų medžiagų, mišinių ir sudedamųjų dalių.
Už netinkamą atliekų šalinimą gresia baudos pagal atitinkamus vietos teisės aktus.
ES šalių naudotojai: Jei norite išmesti elektros ar elektroninę įrangą, kreipkitės į artimiausią prekybos vietą arba tiekėją, kuris jums suteiks daugiau informacijos.
šalinimas ne Europos Sąjungos šalyse: Šis simbolis taikomas tik Europos Sąjungos šalims. Jei norite išmesti šį gaminį, kreipkitės į vietos valdžios institucijas arba pardavėją dėl tinkamo šalinimo būdo.
.

Garantinis lapas

na

Skersinio pjovimo staklės

Katalogo Nr: DED7065 Partijos numeris: .....

(toliau – Produktas)

Produkto pirkimo data: .....

Pardavėjo antspaudas

Pardavėjo parašas ir data: .....

Vartotojo pareiškimas:

Patvirtinu, kad buvau informuotas apie garantijos sąlygas ir taisyklių, išvardytų Naudojimo instrukcijoje ir Garantiniame lape, nepaisymo pasekmes. Šios garantijos sąlygos yra man žinomos, ką patvirtinu savo parašu:

....

data ir vieta vartotojo parašas

I. Atsakomybė už Produktą:

1. Garantijos suteikėjas – „DEDRA EXIM“ Sp. z o.o. su būstine adresu: ul. 3 Maja 8, 05-800 Pruškuvas, KRS 0000062517, Varšuvos apylinkės teismas, Valstybinio teismo registro XIV ūkinis skyrius, Mokesčiu mokėtojo kodas 527-020-49-33, Įstatinis kapitalas: 100 980,00 PLN.
2. Šiame garantiniame lape nurodytomis sąlygomis Garantijos suteikėjas suteikia garantiją Produktui iš Garantijos suteikėjo asortimento.
3. Garantijos pagrindu atsakomybė yra priimama tik už defektus, esančius Produkte jo išdavimo Vartotojui metu.
4. Garantijos pagrindu Vartotojas gauna teisę nemokamai suremontuoti Produktą, jei defektas buvo aptiktas garantijos galiojimo metu. Apie Produkto remonto būdą (remonto atlikimo metodą) sprendžia Garantijos suteikėjas. Jei Garantijos suteikėjas nusprėstų, kad remontas yra neįmanomas, Garantijos suteikėjas pasilieka sau teisę pakeisti elementą su defektu arba visą Produktą kitu, veikiančiu teisingai, sumažinti Produkto kainą arba anuliuotu sutartį.

5. Vartotojo, kuris pagal 1964 m. balandžio 23 d. Civilinį kodeksą nėra laikomas vartotoju, atveju Garantijos suteikėjo atsakomybė dėl kompensacijos, susijusi su šia garantija ir (arba) jos sudarymu ir vykdymu, nepriklausomai nuo formos, yra apribota iki maksimaliai Produkto su defektu vertės.

II. Garantijos laikotarpis

Produkto elementai, kuriems veikia garantija	Garantinės apsaugos trukmė
Skersinio pjovimo staklės	36 mėnesiai, skaičiuojant nuo Produkto pirkimo datos, nurodytos šiame Garantiniame lape
Diskinis pjūklas medienai, maišas, raktas	be garantijos

III. Naudojimosi garantija sąlygos

1. Vartotojas privalo patiekti užpildytą Produkto Garantinį lapą ir Produkto pirkimą patvirtinantį dokumentą (pvz. kasos čekis, sąskaita-faktūra ir pan.). Tam, kad pretenzijos nagrinėjimo procesas vyktų sklandžiai, rekomenduojama, kad Vartotojas kartu su Produktu perduotų visus elementus, nurodytus „Komplektacijos sąraše“, esančiame Naudojimo instrukcijoje.
2. Vartotojas privalo laikytis Naudojimo instrukcijoje ir Garantiniame lape nurodytų rekomendacijų..
3. Garantija galioja tik Lenkijos Respublikos ir ES teritorijoje.
4. Garantija neapima Produkto defektų, atsiradusių dėl to, kad:
a. Vartotojas nesilaikė sąlygų, nurodytų Naudojimo instrukcijoje, ypač susijusių su teisingu naudojimu, priežiūra ir valymu;
b. Vartotojas naudojo priežiūros ar valymo priemones, neatitinkančias sąlygas nurodytas Naudojimo instrukcijoje;
c. Vartotojas netinkamai sandėliavo ir transportavo Produktą;
d. Vartotojas savarankiškai keitė ir (arba) modifikavo Produktą, negavęs Garantijos suteikėjo sutikimo;
e. Vartotojas naudojo Produkte eksploatacines medžiagas, neatitinkančias Naudojimo instrukcijos sąlygų
5. Vartotojas, kuris pagal 1964 m. balandžio 23 d. Civilinį kodeksą nėra laikomas vartotoju, praranda garantiją Produktui, jei:
- Vartotojas pašalino, pakeitė arba sugadino serijos numerius, datas ir informacines lenteles;
- Vartotojas pažeidė plombas arba ant jų matosi Vartotojo veiksmų pėdsakai.
6. Dėmesio! Veiksmus, susijusius su kasdieniu Produkto aptarnavimu, nurodytu pvz. Naudojimo instrukcijoje, Vartotojas atlieka pats ir savo sąskaita.

IV. Pretenzijos pateikimo procedūra:

1.Pastebėjus, kad Produktas veikia neteisingai, prieš pateikiant pretenziją, reikia įsitikinti, kad visi veiksmai, aprašyti Naudojimo instrukcijoje, buvo atlikti teisingai.
2. Pretenziją rekomenduojama pateikti nedelsiant, geriausiai per 7 dienas nuo Produkto defekto aptikimo. Vartotojas, kuris pagal 1964 m. balandžio 23 d. Civilinį kodeksą nėra laikomas vartotoju, praranda garantiją Produktui, jei nepateikia pretenzijos per 7 dienas.
3. Pretenziją galima pateikti pvz. Produkto pirkimo punkte, garantiniame servise arba raštu adresu: „DEDRA EXIM“ Sp. z o. o., ul. 3 Maja 8, 05-800 Pruškuvas.
4. Vartotojas gali pateikti pretenziją, pasinaudodamas blanku, kuris yra internetinėje svetainėje: www.dedra.pl (Pretenzijos garantiniame laikotarpyje pateikimo forma).
5. Garantinių servisų atskirose šalyse adresai yra nurodyti svetainėje: www.dedra.pl. Jei konkrečioje šalyje nebūtų garantinio serviso, pretenzijas dėl garantijos rekomenduojama siųsti adresu: „DEDRA EXIM“ Sp. z o. o., ul. 3 Maja 8, 05-800 Pruškuvas, Lenkija.
6. Mąjąc Dėl Vartotojo saugumo draudžiama naudoti Produktą su defektais.
7. Dėmesio!!! Produkto su defektais naudojimas kelia pavojų Vartotojo sveikatai ir gyvybei.
8. Veiksmai, susiję su garantija, bus atlikti per 14 darbo dienų skaičiuojant nuo Produkto, dėl kurio yra pateikiama pretenzija, pristatymo dienos.
9. Prieš pristatant Produktą, dėl kurio yra pateikiama pretenzija, rekomenduojama jį nuvalyti. Produktą, dėl kurio yra pateikiama pretenzija, reikia kruopščiai supakuoti, kad jis būtų apsaugotas nuo pažeidimų transporto metu – rekomenduojama pristatyti produktą originalioje pakuotėje.
10. Garantijos laikotarpis yra pratęsiamas tiek, kiek Vartotojas negalėjo juo naudotis dėl garantijos apimto defekto.
Gwarancja Ši garantija neriboja, neišskiria bei nesustabdo Vartotojo teisių dėl parduotos prekės neatitikimo arba prekės defekto.

Vadovaudamiesi 2016 m. balandžio 27 d. Europos Parlamento ir Tarybos reglamento (ES) 2016/679 dėl fizinių asmenų apsaugos tvarkant asmens duomenis ir dėl laisvo tokių duomenų judėjimo ir kuriuo panaikinama Direktyva 95/46/EB 13 straipsnio 1 ir 2 dalimis, informuojame, kad

1. Formoje pateiktų jūsų asmens duomenų valdytojas yra DEDRA-EXIM sp. z o.o., kurios registruota buveinė yra Pruszkowe, 3 Maja g. 8, 05-800 Pruszkow (toliau: "Administratorius").
2. Jūsų duomenys bus tvarkomi tik siekiant atlikti prietaiso garantijos procedūrą pagal Bendrojo duomenų apsaugos reglamento 6 straipsnio 1 dalies b punktą (toliau: „BDAR“) Duomenys teikiami savanoriškai, tačiau jie būtini garantijos procedūrai
3. Jūsų duomenys bus tvarkomi garantijos procedūros vykdymo nagrinėjimo laikotarpiu ir archyvavimo tikslais, jei prireiktų apsiginti nuo galimų pretenzijų Administratoriui, bet ne ilgiau nei iki tol, kol joms įvyks senaties terminas.
4. Jūsų duomenys gali būti atskleisti tik tiems subjektams, kurie tvarko duomenis duomenų administratoriaus vardu pagal rašytinę asmens duomenų tvarkymo pavedimo sutartį, teikiančią: technines paslaugas, hosting‘o ar interneto svetainės priežiūros paslaugas, IT paslaugas, kurjerių paslaugas. Administratoriaus tiekėjai privalo užtikrinti duomenų saugumą ir laikytis galiojančių teisės aktų reikalavimų, susijusių su asmens duomenų apsauga, ir negali naudoti patikėtų asmens duomenų kitais nei sutartyje su Administratoriumi nurodytais tikslais.
5. Jūsų duomenys nebus tvarkomi automatizuotomis priemonėmis, įskaitant profiliavimą, ir nebus perduodami trečiajai šaliai / tarptautinei organizacijai.
6. Bet kuriuo metu turite teisę susipažinti su savo duomenų turiniu ir teisę ištaisyti, ištrinti, apriboti duomenų tvarkymą, teisę į duomenų perkeliamumą, teisę prieštarauti bet kuriuo metu.
7. Visais klausimais, susijusiais su administratoriaus atliekamu jūsų asmens duomenų tvarkymu, galite kreiptis šiuo el. pašto adresu: daneosobowe@dedra.pl.;
8. Turite teisę pateikti skundą tinkamai duomenų apsaugos institucijai;

LV Satura rādītājs

1. Fotoattēli un raksti
2. Ierīces apraksts
3. Ierīces norīkošana
4. Lietošanas ierobežojums
5. Tehniskie parametri
6. Darba sagatavošana
7. Ierīces ieslēgšana
8. Ierīces lietošana
9. Kārtējas apkalpošanas rīcība
10. Rezerves daļas un piederumi
11. Defekta paša novēršana
12. Ierīces komplektācija
13. Informācija lietotājiem par nolietotas elektriskas un elektroniskas ierīces atkratīšanu
14. Garantijas talons

Oriģinālās instrukcijas tulkojum

Atbilstības deklarācija ir pievienota ierīcei kā atsevišķs dokuments. Atbilstības deklarācijas trūkuma gadījumā lūdzam kontaktēties ar firmu DedraExim Sp. z o.o. Vispārējie drošības noteikumiem tika pievienoti instrukcijai kā atsevišķa brošūra.

BRĪDINĀJUMS. Izlasiet visus brīdinājumus, kas apzīmēti ar simbolu, un visas instrukcijas. Minētu drošības brīdinājumu un norādījumu neievērošana var izraisīt elektrības triecienu, ugunsgrēku vai nopietnu ievainojumu.

UZMANĪBU SAS+ALL līnijas ierīce tika projektēta darbam tikai ar lādēšanas adapteriem un akumulatoriem no līnijas SAS+ALL.
Akumulators Li-Ion un lādēšanas adapters nav ierīces komplektā, jābūt iegādāti atsevišķi. Citu, nekā ierīcei paredzēti, akumulatoru un lādēšanas adapteru lietošana izraisīs garantijas tiesību pazaudēšanu.

UZMANĪBU Saglabāt visus brīdinājumus un instrukciju turpmākai lietošanai.

2. Ierīces apraksts

Zīm. A: 1. Rokturis, 2. Disks, 3. Diska kustams aizsegs, 4. Grozāmā galda blokāde, 5. Atbalsta līste, 6. Ieliktnis, 7. Rādītājs, 8. Caurumi atgāžņa piestiprināšanai pie galda, 9. Grozāmais galds, 10. Grozāmā galda leņķa mērogs, 11. Slīpas griešanas iestādījuma bloķēšanas kloķis, 12. Maiss izstrādes materiālam, 13. Griešanas diska augšējais segums.
Zīm. B: 14. Ieslēdzēja poga, 15. Transporta blokāde, 16. Griezēja slīpuma skala, 17. Šarnīra stiprinoša skrūve, 18. Piespiedējs, 19. Sānu atbalsts.

3. Ierīces norīkošana

Slīps zāģis ir paredzēts visu veidu koku, kokam līdzīgu (finieris, MDF plātne, skaidu plātnes) materiālu un plastmasas griešanai. Ierīce ļauj veikt pamata griešanas darbības, piemēram, perpendikulāra zāģēšana ar slīpi un galviņas noliekumu.
Ierīci drīkst izmantot tikai ar piemērotiem griešanas diskiem, ar karbīda galiņiem. Pieļaujam aprīkojuma izmantošanu remonta-būvniecības darbos, remonta rūpnīcās, amatieru darbos, ja vienlaicīgi būs ievēroti lietošanas nosacījumi un pieļaujami darba apstākļi, noteikti lietošanas instrukcijā.

4. Lietošanas ierobežojums

Ierīce var būt lietota tikai saskaņā ar turpmāk minētiem „Pieļaujamiem darba nosacījumiem”. Ar ierīci nedrīkst griezt kaitīgu materiālu un citu materiālu, kas nav minēts sadaļā “Ierīces norīkošana”. Visas patstāvīgas izmaiņas mehāniskā un elektriskā konstrukcijā, jebkuras modifikācijas, rīcība, kas nav aprakstītā lietošanas instrukcijā, būs uzskatāmi kā nelikumīgi un var ierosināt garantijas tiesību tūlītēju pazaudēšanu, un atbilstības deklarācija pazaudēs savu spēku.
Nepiemērota lietošana vai lietošana neatbilstoši lietošanas instrukcijai var ierosināt garantijas tiesību tūlītēju pazaudēšanu.

Pieļaujami darba apstākļi
Darba režīms S1
Ierīci var lietot tikai slēgtās telpās, ar pareizi strādājošu ventilāciju.

5. Tehniskie parametri

Modelis	**DED7065**
Elektroapgāde [V]	18 D.C.
Griezes ātrums brīvgaitā [apgr./min.]	3300
Svars [kg]	
Zobains ripzāģis [mm]/	210
Ripzāģa cauruma diametrs [mm]	30
Grieztā materiāla maksimālie izmēri: [mm]	
0° x 0°	55 x 120
0° x 45°	55 x 83
45° x 0°	30 x 120
45° x 45°	30 x 83
Darba galviņas pagrieziena diapazons (horizontāli)	0 - 45°
Darba galviņas pagrieziena diapazons	-45° - 45°
Trokšņa līmenis	
Skaņas spiediena līmenis L_{pA} [dB(A)]	100

Mērījuma nedrošums (K_{pA}) [dB(A)]	3
Skaņas jaudas līmenis L_{WA} [dB(A)]	104
Mērījuma nedrošums (K_{WA}) [dB(A)]	3
Aizsardzība no tiešas pieejas	IPX0

Informācija par trokšņa

Trokšņa emisija noteikta saskaņā ar EN 62841-1, lieluma vērtības ir uzrādītas tabulā.

UZMANĪBU **Troksnis var izraisīt dzirdes bojāšanu, darba laikā lietot dzirdes aizsardzības līdzekļus!**

Deklarēts kopējais trokšņa lielums tika izmērīts saskaņā ar standartu pētniecības metodi un var būt izmantots, lai salīdzinātu vienu instrumentu ar otru. Iepriekšminēts trokšņa līmenis var būt arī izmantots iepriekšējai vibrāciju un trokšņa pakļaušanas novērtēšanai.

Trokšņa līmenis reālās lietošanas laikā var atšķirties no deklarētām vērtībām atkarīgi no darbarīku lietošanas apstākļiem, sevišķi no apstrādāta materiāla veida un no nepieciešamības noteikt operatora aizsardzības līdzekļus. Lai sīki noteiktu draudus reālos lietošanas apstākļos, jāievēro visas operācijas cikla daļas, kas apņem arī periodus, kad ierīce ir izslēgta, vai kad ir ieslēgta, bet nav lietota darbam.

6. Darba sagatavošana

UZMANĪBU **Ierīce ir SAS+ALL līnijas daļa, tāpēc, lai to lietotu, nepieciešama ir pilna komplekta salikšana, kas sastāv no ierīces, akumulatora un lādēšanas adaptera. Citu akumulatoru un lādēšanas adapteru lietošana ir aizliegta.**

UZMANĪBU **Visa gatavošanas darbība var būt veikta, kad ierīce ir atslēgta no barošanas avota.**

Pirms ierīces palaišanas izlasiet instrukcijām pievienotos rasējumus, pārbaudiet, vai ierīcei ir pievienoti visi aprīkojuma elementi. Vizuāli pārbaudiet, vai nav nekādu bojājumu. Ja atrodat trūkstošus elementus vai redzamus bojājumus, sazinieties ar pārdevēju un nelietojiet ierīci.

UZMANĪBU **Nepilnīgas vai bojātas ierīces izmantošana rada draudus lietotājam.**

Stacionārā montāža

Ierīci uzstādiet uz plakanas, gludas virsmas, labi apgaismotā vietā. Piestipriniet ierīci pie galda virsmas, izmantojot skrūves, caur stiprināšanas caurumiem ierīces pamatnē (Zīm. A, 8.).

Putekļu izvadīšana

Pirms ierīces iedarbināšanas putekļu izvades īscaurulē ievietojiet komplektā iekļauto putekļu maisu. Lai iztukšotu putekļu maisu, noņemiet to no putekļu izvades īscaurules.

Alternatīvi, jūs varat arī savienot ierīci ar rūpniecisko putekļusūcēju, izmantojot putekļu nosūkšanas īscauruli.

Galviņas rokturis

Galviņas rokturis transportēšanai atrodas nobloķētā pozīcijā, lai atbloķētu galviņas rokturi:

UZMANĪBU Nospiediet rokturi (Zīm. A, 1.) uz leju.

- Pavelciet galviņas bloķēšanas aizbīdni (Zīm. B, 15.) pret sevi. (Zīm. C, 1.)
- Pagrieziet bloķēšanas aizbīdni par 90 grādiem (Zīm. C, 2.)
- Turiet rokturi, kad tas paceļas augšējā stāvoklī.
- Lai nobloķētu galviņās rokturi apakšējā pozīcijā:
- Nospiediet rokturi (Zīm. A, 1.), līdz tas atrodas apakšējā pozīcijā, un paturiet.
- Pavelciet aizbīdni un pagrieziet to par 90 grādiem.

UZMANĪBU ### Piespiedēja elementu montāža

Piespiedēju (Zīm. G) izmanto apstrādātā materiāla paturēšanai, to var uzstādīt no jebkuras puses. Lai uzstādītu piespiedēja elementus:

Ievietojiet piespiedēja tapu atbalsta līstes caurumā.

Pieskrūvējiet ar skrūvi.

Novietojiet materiālu tā, lai tas balstītos uz pamatnes līstes,

Pielāgojiet piespiedēja skrūves plecu apstrādātam materiālam.

Pieskrūvējiet vertikālā piespiedēja pleca blokādes kloķi,

Pārbaudiet, vai materiāls ir droši nostiprināts.

Pieskrūvējiet skrūvi, lai nofiksētu apstrādātu materiālu.

Pievērsiet īpašu uzmanību, lai, veicot perpendikulāru griešanu, piespiedēju montētu galviņas kreisajā pusē. Tomēr, griežot ar noliektu galviņu, piespiedēju uzstādiet labajā pusē.

Nestrādājiet ar ierīci, kad apstrādāts materiāls nav attiecīgi piestiprināts

UZMANĪBU ### Sānu atbalstu pielāgošana

Atslābiniet skrūvi (Zīm. H), ievietojiet un pārbīdiet atbalstu pēc iespējas maksimāli ārpusē. (Atbalstu nevajadzētu pilnībā izstiept no pamatnes.)

Pieskrūvējiet skrūvi (Zīm. H), lai nofiksētu atbalstu attiecīgajā pozīcijā.

Apgrieziena leņķa regulēšana

Atslābiniet bloķēšanas skrūvi līstē. (Zīm. D)

Ar roku turiet ierīces pamatni un ar otru roku pagrieziet galviņu tā, lai rādītājs iestatītos leņķa skalā vēlamajā pozīcijā.

Pieskrūvējiet ar bloķēšanas skrūvi.

Slīpuma leņķa regulēšana

- Atslābiniet slīpuma blokādes kloķi (Zīm. A, 11.; Zīm. F)
- Pārvietojiet galviņu pa kreisi, līdz rādītājs būtu vēlamajā leņķī uz slīpuma mēroga.
- Pieskrūvējiet slīpuma blokādes kloķi.

7. Ierīces ieslēgšana

UZMANĪBU **Pirms ierīces iedarbināšanas obligāti veikt darbību, aprakstītu "Darba sagatavošana" nodaļā.**

UZMANĪBU **Uzlādētu akumulatoru novietojiet roktura vadīklā līdz sprosta noslēgšanai. Ierīce ir gatava darbam**

Ierīcei ir slēdža bloķēšanas poga, kas novērš nejaušu iedarbināšanu.

Ieslēgšana

- Piespiediet slēdža bloķēšanas pogu (Zīm. E, 1.).
- Nospiediet slēdža pogu (Zīm. E, 2.)

Izslēgšana

- Atbrīvojiet slēdža pogu.
- Pēc ripzāģa pilnīgas apstāšanas jūs varat pacelt galviņu.

8. Ierīces lietošana

UZMANĪBU **Darba laikā neturēt rokas vai citas ķermeņa daļas griešanas plaknē. Darba laikā nedrīkst atrasties ripzāģa griešanas plaknē.**

UZMANĪBU **Izmantojiet papildu balstus vienmēr, kad ir nepieciešami sakarā ar apstrādājamā materiāla izmēru.**

Perpendikulāra griešana

Perpendikulāru griešanu veicam apstrādāta materiāla slāņu šķērsām, noteicot galda leņķi uz 0 grādiem.

- Uzstādiet noliekamu galviņu augšējā pozīcijā.
- Slīpuma skalā iestatiet leņķi uz 0 grādiem.
- Piestipriniet apstrādātu materiālu pie galda, nofiksējiet ar skrūves skavu
- Ieslēdziet ierīci un gaidiet, līdz tā sasniedz maksimālo ātrumu.
- Nolaidiet galviņu, lai disks iedziļinātos materiālā.
- Veiciet griešanu.
- Pēc griešanas izslēdziet ierīci, pagaidiet līdz diska apstāšanai.

Perpendikulāra griešana ar slīpi (-45 ÷ +45 grādi)

- Atslābiniet galda pagrieziena blokādes kloķi. (Zīm. D)
- Pagrieziet galdu, līdz rādītājs atbilst vēlamajam leņķim leņķa skalā.
- Pieskrūvējiet galda pagrieziena kloķi.
- Piestipriniet apstrādātu materiālu pie galda, nofiksējiet ar skrūves skavu.
- Ieslēdziet ierīci un gaidiet, līdz tā sasniedz maksimālo ātrumu.
- Nolaidiet galviņu, lai disks iedziļinātos materiālā.
- Veiciet griešanu.
- Pēc griešanas izslēdziet ierīci, pagaidiet līdz diska apstāšanai.

Perpendikulāra griešana ar noliektu galviņu (0-45 grādi)

Ierīce var būt lietota griešanai ar plaknes noliekšanu leņķa diapazonā (0-45 grādi) attiecīgi darba galdam no kreisās puses.

- Atslābiniet slīpuma blokādes kloķi. (Zīm. A, 11.; Zīm. F)
- Pagrieziet galviņu pa kreisi, līdz rādītājs būtu vēlamajā leņķī uz slīpuma skalas.
- Pieskrūvējiet slīpuma blokādes kloķi.
- Piestipriniet apstrādātu materiālu pie galda, nofiksējiet ar skrūves skavu.
- Ieslēdziet ierīci un gaidiet, līdz tā sasniedz maksimālo ātrumu.
- Nolaidiet galviņu, lai disks iedziļinātos materiālā.
- Veiciet griešanu.
- Pēc griešanas izslēdziet ierīci, pagaidiet līdz diska apstāšanai.

9. Kārtējas apkalpošanas rīcība

Visa apkopes darbība var būt veikta, kad ierīce ir atslēgta no barošanas avota.

Pirms katras palaišanas pārbaudiet ripzāģa tehnisko stāvokli. Pārbaudiet, vai uz virsmas nav skrambu, kas var nozīmēt ripzāģa bojāšanu. Pārbaudiet, vai griešanas karbīda plāksnītes ir visas. Regulāri ar sausu drānu notīriet ripzāģa kameru, skaidu izsviedēja kanāla caurlaidību. Regulāri tīriet ventilācijas atveru gaisa ieplūdes caurumus ar saspiestu gaisu. Regulāri pārbaudiet kustamo diska pārsegu. Atcerieties, ka pārsegs vienmēr ir brīvi jāpārvietojas un jāaizveras automātiski. Putekļus un skaidas notīriet ar saspiestu gaisu vai otiņu.

Ierīces tīrīšanai nelietojiet kodīgus mazgāšanas līdzekļus vai šķīdinātājus, jo tie potenciāli var kaitēt ierīces virsmām.

Izmantojot skaidu maisu, neļaujiet tai pārpildīties.

Ripzāģa izmēri

Ripzāģa mainīšanas laikā lietojiet aizsardzības cimdus. Kontakts ar ripzāģa asmeni var izraisīt bīstamu ievainojumu.

Izmantojiet ripzāģus, kuru maksimālais pieļaujamais rotācijas ātrums ir lielāks par ierīce ātrumu bez slodzes.

Montāžas laikā pārliecinieties, vai zobu griešanas virziens (bultiņas virziens uz diska) sakrīt ar bultiņas virzienu uz ierīces pārsega.

Izmantojiet ražotāja ieteiktos ripzāģu asmeņus.

Nekad nespiediet vārpstas bloķēšanas pogu, kamēr vārpsta griežas.

Lai nomainītu disku:

- Pārvietojiet kustamo diska pārsegu un turiet to vaļā pozīcijā (Zīm. J).
- Atskrūvējiet skrūvi (Zīm. J, 1.), kas bloķē diska centra pārsegu (Zīm. J, 2.).
- Pagrieziet diska centra pārsegu (Zīm. K, 2.).
- Nobloķējiet vārpstu ar bloķēšanas pogu (Zīm. I).
- Izmantojot sešstūru atslēgu 6 mm, atskrūvējiet diska stiprināšanas skrūvi (Zīm. K, 3.) - piezīme: diska stiprināšanas skrūve ir kreisās puses skrūve.
- Noņemiet piespiedēja gredzenu.
- Nomainiet ripzāģi.

Jauna ripzāģa montāžu veikt pretējā kārtībā.

Elektrografīta suku mainīšana

Kontrolējiet elektrografīta suku stāvokli, un gadījumā, ja ir konstatēts suku garums zemākais par 5 mm, to jāmaina uz jaunu.

- Atskrūvējiet divas skrūves, kas piestiprina vāku pie motora korpusa.
- Noņemiet izmantotās sukas.
- Ar saspiestu gaisu notīriet iespējamus oglekļa putekļus.
- Ievietojiet jaunas sukas (sukām brīvi jāpārvietojas sukas turētājā).
- Piestipriniet vāku pie korpusa.

10. Rezerves daļas un piederumi

Ieteicami ripzāģi

Drīkst lietot ripzāģu koksnes griešanai ar citu zobu daudzumu. Gadījumā, kad ir lietoti zāģi ar augstāku zobu daudzumu, jābūt lietota proporcionāli mazāka darba pārvietošana.

Ripzāģu zobu izvēle attiecīgi grieztam materiālam:

10-24 – Biezs kokmateriāls (cietu vai maigu), ēveļskaidu plāksne.

Gareniskā griešana (gar koksnes šķiedrām)

18-40 – Plāns kokmateriāls, ēveļskaidu plāksne ar laminēto apsegu vai bez, kokmateriāla segumi. Precīzā griešana, ātra, gar vai šķērsām koksnes šķiedrām.
30-80 – Plāksnes segumiem un apdarēm, tabulas no parastas vai vērtīgas koksnes (1- vai 2-pusējas), plakanas plāksnes, plastmasa, pleksistikls. Ļoti precīzā griešana, griešanas virsma bez atšķelšanām.
80-120 – Cieta koksne, plastmasas plāksnes. Ļoti precīzā griešana.

DEDRA iesaka izmantot karbīda ripzāģu asmeņus ar šādiem kataloga numuriem:

H21024 - diametrs 210 mm, caurums 30 mm, zobu skaits 24,
H21040 - diametrs 210 mm, caurums 30 mm, zobu skaits 40,
H21042 - diametrs 210 mm, caurums 30 mm, zobu skaits 42,
H21060 - diametrs 210 mm, caurums 30 mm, zobu skaits 60,
SAS+ALL līnijas lerīce var būt apgādāta ar jebkuru akumulatoru un lādēšanas adapteru no SAS+ALL līnijas, kā arī ar katru darbarīku (darba uzgali) ar M14 vītni un diametru maksimāli 120 mm. Laipni lūdzam ievērot darba uzgaļu ražotāja rekomendāciju.
Rezerves daļu un aksesuāru iegādei lūdzam kontaktēties ar Dedra Exim servisu. Kontaktinformācija atrodas instrukcijas 1. lapā.
Rezerves daļu pasūtīšanas gadījumā lūdzam norādīt partijas numuru, kas atrodas uz tabuliņas, un montāžas zīmējuma daļas numuru.
Garantijas laikā remonti ir veikti saskaņā ar noteikumiem, aprakstītiem garantijas talonā. Reklamēto produktu lūdzam nodot remontam pirkšanas vietā (pārdevējam ir pienākums pieņemt reklamēto produktu), nosūtīt Dedra Exim centrālam servisam vai servisam, kurš atrodas vistuvāk dzīvesvietai vietai (servisu sarakstu skatīt www.dedra.pl vietnē). Laipni lūdzam pievienot aizpildīti garantijas talonu. Pēc garantijas laika remontu veic centrāls serviss. Bojātu produktu nosūtīt servisam (sūtījumu apmaksā lietotājs).

11. Patstāvīga avāriju novēršana

UZMANĪBU **Pirms patstāvīgas avāriju novēršanas sākšanas, atslēdziet ierīci no barošanas avota.**

Problēma	Cēlonis	Risinājums
Mašīna nestrādā/	Akumulators ir nepareizi pieslēgts	Uzstādīt pareizi akumulatoru
	Izlādēts akumulators	Uzlādēt akumulatoru
	Nolietotas dzinēja sukas/	Nodot servisam
	Bojāts ieslēdzējs/	Nodot servisam
Dzinējs pārkarsēs/	Noslēgti ventilācijas caurumi/	Notīrīt ventilācijas caurumu
Ierīce strādā ar traucējumu/	Ripzāģa kamera ir pilnā ar skaidām pēc skaidu noņemšanas sistēmas aizspundēšanas/	Notīrīt ēveļskaidu izsviedēja kanālu, Iztukšot izstrādes savākšanas maisu
Mašīna nesāk darbu/	Noberzti dzinēja gultni/	Nodot servisam
Ierīce pēc lietošanas ilgāku laiku zaudē savu jaudu, griešanas laikā var sajust dedzināta kokmateriāla smaržu /	Neass ripzāģis/	Mainīt ripzāģu uz jaunu.

12. Ierīces komplektācija

1. Slīpuma griezējs – 1 gab., 2. Ripzāģis koksnes griešanai – 1 gab., 3. Atkritumu maiss – 1 gab., 4. Atslēga – 1 gab.

13. Informācija lietotājiem par nolietotas elektroierīces utilizāciju

(attiecas uz mājsaimniecībām)



Simbols, kas redzams uz izstrādājumiem vai pievienotajā dokumentācijā, norāda, ka bojātas elektriskās vai elektroniskās iekārtas nedrīkst izmest kopā ar sadzīves atkritumiem. Ja vēlaties atbrīvoties no sastāvdaļām, atkārtoti izmantot vai reģenerēt, pareizi ir nogādāt tās specializētā savākšanas punktā, kur tās tiks pieņemtas bez maksas. Informāciju par lietotu iekārtu savākšanas punktu atrašanās vietu sniedz vietējās iestādes, piemēram, savās tīmekļa vietnēs.
Pareiza produkta utilizācija palīdz saglabāt dabas resursus un izvairīties no negatīvas ietekmes uz cilvēku veselību un vidi, kas var rasties produkta sastāvā esošo potenciāli bīstamo vielu, maisījumu un sastāvdaļu dēļ.
Par nepareizu atkritumu apglabāšanu draud sodi saskaņā ar attiecīgajiem vietējiem noteikumiem.
Lietotāji ES valstīs: Ja nepieciešams atbrīvoties no elektriskām vai elektroniskām iekārtām, sazinieties ar tuvāko tirdzniecības vietu vai savu piegādātāju, kas jums sniegs papildu informāciju.
apglabāšana valstīs ārpus Eiropas Savienības: Šis simbols attiecas tikai uz Eiropas Savienības valstīm. Ja vēlaties šo izstrādājumu izmest, sazinieties ar vietējām iestādēm vai izplatītāju, lai noskaidrotu pareizo utilizācijas metodi.

Garantijas talons
uz
Slīpa griešanas ierīce

Kataloga Nr: DED7065 Partijas numurs:.....

(turpmāk saukts **Produkts**)

Produkta iegādes datums: .....

Pārdevēja zīmogs

Datums un pārdevēja paraksts: .....

Lietotāja apliecinājums:

Ar šo apliecinu, ka saņēmu informāciju par garantijas nosacījumiem, kā arī par Lietošanas instrukcijas un Garantijas talona norādījumu neievērošanas sekām. Garantijas nosacījumi ir man zināmi, ko apliecinu ar savu rokraksta parakstu:

....

datums un vieta Lietotāja paraksts

I. Atbildība par Produktu

1. 3 Maja 8, 05-800 Pruszków, Polija, reģistrācijas numurs KRS 0000062517, Varšavas Rajona Tiesa Varšavā, Valsts tiesas reģistra XIV. Saimnieciskā nodaļa, NMR kods (NIP) 527-020-49-33, Pamatkapitāls: 100 980,00 PLN.
2. Saskaņā ar noteikumiem, minētiem šajā Garantijas talonā, Garants piešķir garantiju Produktam, kuru izplata Garants.
3. Garantijas atbildība apņem tikai defektus, izraisītu pēc iemesliem, esošiem Produkta Lietotājam nodošanas laikā.
4. Sakarā ar garantiju Lietotājam ir tiesības prasīt bezmaksas uzlabot Produktu, ja defekts tiks konstatēts garantijas laikā. Produkta uzlabošanas veids (remonta izdarīšanas metode) ir atkarīgs no Garanta uzskata. Gadījumā, kad Garants konstatēs, ka remonts nav iespējams, Garantam ir tiesības mainīt bojātu elementu vai visu Produktu uz brīvu no defektiem, samazināt Produkta cenu vai atteikties no līguma.
5. Attiecībā uz Lietotājam, kas nav patērētājs 1964. gada 23. aprīļa Likuma "Civillikums" izpratnē, Garanta kompensācijas atbildība par zaudējumiem, savienotiem ar garantiju un/vai sakarā ar noslēgšanu un izpildīšanu, neatkarīgi no tiesiskām attiecībām, ir ierobežota tikai līdz nekvalitatīva Produkta vērtībai.

II. Garantijas laiks

Produkta elementi, apņemti ar garantiju	Garantijas aizsardzības laiks
Slīpa griešanas ierīce	36 mēneši, skaitot no Produkta iegādes datuma norādīta Garantijas talonā
Ripzāģis kokam, soma, atslēga	bez garantijas

III. Garantijas lietošanas nosacījumi

1. Aizpildīts Lietotāja Produkta Garantijas talons ar Lietotāja dokumentu, apliecinošu Produkta iegādi, piem. kases kvīts, faktūrrēķins utt. Efektīvas reklamācijas realizācijai ieteicams, lai Lietotājs nodotu kopā ar reklamētu Produktu visus elementus, minētus Produkta "Komplektācija" Lietošanas instrukcijas daļā.
2. Lietošanas Instrukcijas un Garantijas talona norādījumu ievērošana.
3. Garantija ir derīga tikai Polijas Republikas un ES teritorijā.
4. Garantija neapņem Produkta defektus, ierosinātus, starp citiem, sekojošos gadījumos:
a. Lietotājs neievēro Lietošanas instrukcijas noteikumus, sevišķi pareizas ekspluatācijas, konservācijas un tīrīšanas jomā;
b. Lietotājs lieto tīrīšanas vai konservācijas līdzekļus, kas neatbilst Lietošanas Instrukcijas norādījumiem;
c. Lietotājs neattiecīgi glabā un transportē Produktu;
d. Lietotājs patstāvīgi izdara Produkta izmaiņas un/var pārveidojumus, bez saskaņošanas ar Garantu;
e. Lietotājs lieto Produktā ekspluatācijas materiālus, kas neatbilst Lietošanas Instrukcijas norādījumiem.
5. Lietotājs, kas nav patērētājs 1964. gada 23. aprīļa Likuma "Civillikums" izpratnē, zaudē garantijas tiesības attiecībā uz Produktam, kurā, Lietotāja darbības rezultātā:
- tika likvidēti, mainīti vai bojāti sērijas numuri, datu apzīmējumi vai nominālas tabuliņas;
- tika bojātas vai mainītas plombas.
6. Uzmanību! Darbību, savienotu ar Produkta ikdienas apkalpošanu, ja izriet no Lietošanas instrukcijas, Lietotājs veic patstāvīgi un pēc savām izmaksām.

IV. Reklamācijas procedūra

1. Produkta nepareizas darbības konstatēšanas gadījumā, pirms reklamācijas paziņošanas, Lietotājam ir pienākums pārbaudīt, vai visa darbība, tostarp aprakstīta Lietošanas instrukcija, tika pareizi veikta.
2. Reklamācijas paziņojumu ieteicams sniegt nekavējoties, vislabāk 7 dienu laikā no Produkta defekta konstatēšanas dienas. Lietotājs, kas nav patērētājs 1964. gada 23. aprīļa Likuma "Civillikums" izpratnē, zaudē garantijas tiesības attiecībā uz Produktam, ja nesniegs reklamācijas paziņojumu 7 dienu laikā.
3. Reklamācijas paziņojums var būt sniegts, starp citiem, Produkta iegādes vietā, garantijas servisā vai rakstiski uz adresi: DEDRA EXIM sp. z o.o., ul. 3 Maja 8, 05-800 Pruszków, Polija.
4. Lietotājs var arī sniegt reklamācijas paziņojumu, izmantojot formulāru, pieejamu mājaslapā www.dedra.pl. („Reklamācijas paziņošanas formulārs garantijas ietvaros").
5. Servisu adreses atsevišķām valstīm atrodas mājaslapā www.dedra.pl. Gadījumā, kad attiecīgajā valstī nav garantijas servisa, reklamācijas paziņojumi jābūt sniegti uz adresi: DEDRA EXIM sp. z o.o., ul. 3 Maja 8, 05-800 Pruszków (Polija).
6. Ņemot vērā Lietotāja drošību, bojāta Produkta lietošana ir aizliegta.
7. Uzmanību!!! Bojāta Produkta lietošana ir bīstama Lietotāja veselībai un dzīvei.
8. Garantijas pienākums tiks izpildīts 14 darba dienu laikā, skaitot no dienas, kad Lietotājs piegādās bojātu Produktu
9. Pirms bojāta Produkta nodošanas reklamācijai ieteicam to notīrīt.
Rekomendējam rūpīgi pasargāt reklamētu Produktu no bojājumiem

transportēšanas laikā (ieteicama Produkta piegāde oriģinālā iepakojumā).
10. Garantijas laiks tiek pagarināts uz laiku, kurā, sakarā ar Produkta defektu,, apņemtu ar garantiju, Lietotājs nevarēja to lietot. Garantija neizslēdz, neierobežo un neaptur Lietotāja tiesību, kas izriet no atbildības par pārdota produkta neatbilstību likumam.

Saskaņā ar Eiropas Parlamenta un Padomes 2016. gada 27. aprīļa Regulas (ES) 2016/679 par fizisku personu aizsardzību attiecībā uz personas datu apstrādi un šādu datu brīvu apriti un ar ko atceļ Direktīvu 95/46/EK 13. panta 1. un 2. punktu, informējam jūs, ka.

1. Jūsu veidlapā norādītu personas datu pārzinis ir DEDRA-EXIM sp. z o.o., ar juridisko adresi Pruškovā, ul. 3 Maja 8, 05-800 Pruszków (tālāk: "Pārzinis").
2. Jūsu dati tiks apstrādāti tikai, lai veiktu ierīces garantijas procedūru saskaņā ar Vispārīgo datu aizsardzības noteikumu (turpmāk tekstā: "VDAR") 6. panta 1. daļas b. burtu. Datu sniegšana ir brīvprātīga, bet nepieciešama garantijas procedūras veikšanai.
3. Jūsu dati tiks apstrādāti garantijas procedūras izskatīšanas laikā un arhivēšanas nolūkos gadījumā, ja būs nepieciešams aizstāvēties pret jebkādām pretenzijām pret Pārzini, ne ilgāk kā līdz to termiņa beigām.
4. Jūsu datus drīkst izpaust tikai personām, kuras apstrādā datus pārzinim, pamatojoties uz rakstisku līgumu par personas datu apstrādes uzticēšanu, cita starpā subjektiem, kas nodrošina: tehniskā dienesta pakalpojumus, hostingu vai vietnes apkopi, IT pakalpojumus, kurjeru pakalpojumus. Pārziņa piegādātājiem ir pienākums nodrošināt datu drošību un ievērot piemērojamo likumu prasības, kas saistītas ar personas datu aizsardzību, un viņi nedrīkst izmantot uzticētos personas datus citiem mērķiem, nevis tiem, kas noteikti līgumā ar Pārzini.
5. Jūsu dati netiks apstrādāti automatizēti, tostarp profilēšanas veidā, un tie netiks pārsūtīti uz trešo valsti / starptautisku organizāciju.
6. Jums ir tiesības jebkurā laikā piekļūt saviem datiem un labot, dzēst, ierobežot apstrādi, tiesības pārsūtīt datus, tiesības iesniegt iebildumus, jebkurā brīdī.
7. Visos jautājumos, kas saistīti ar jūsu personas datu apstrādi, ko veic Pārzinis, varat sazināties ar šo e-pasta adresi: daneosobowe@dedra.pl.
8. Jums ir tiesības iesniegt sūdzību iestādei, kas ir atbildīga par personas datu aizsardzību.

HU Tartalomjegyzék

1.Képek és ábrák
2. A készülék leírása
3. A készülék rendeltetése
4. Használati korlátozások
5. Műszaki adatok
6. Felkészülés a munkára
7. A berendezés bekapcsolása
8. A berendezés használata
9. Folyó karbantartási tevékenységek
10. Pótalkatrészek és tartozékok
11. Önálló hibaelhárítás
12. A készülék készlete
13. Információ a felhasználóknak az elektromos és elektronikus készülékek ártalmatlanításáról
14. Jótállási jegy

Az eredeti utasítás fordítása

A Megfelelőségi Nyilatkozat csatolva lett az utasításokhoz, mint különálló dokumentum. A megfelelőségi nyilatkozat hiánya esetén vegye fel a kapcsolatot a Dedra-Exim Sp. z o.o. céggel.
Az általános biztonsági feltételek az utasításokhoz lettek csatolva különálló brosúraként.

FIGYELMEZTETÉS. Olvassa el az összes szimbólummal jelölt figyelmeztetést és az összes utasítást. Az alább felsorolt, a biztonságot érintő figyelmeztetések és útmutatások figyelmen kívül hagyása áramütést, tüzet vagy súlyos sérüléseket okozhatnak.

FIGYELEM Az SAS+ALL szériához tartozó készülék az SAS+ALL szériájú töltőkkel és akkumulátorokkal történő üzemeltetéshez lett tervezve.
A Li-Ion akkumulátor és a töltő nem felszereltsége a megvásárolt készüléknek és külön kell azokat megvásárolni. Tilos a más készülékekhez ajánlott töltők és akkumulátorok használata.

FIGYELEM Őrizze meg az összes utasítást és figyelmeztetést a későbbi felhasználáshoz.

2. A készülék leírása

A Ábra: 1. Markolat, 2. Tárcsa, 3. Mozgatható tárcsaburkolat, 4. A fogatható asztal retesze, 5. Vezetőléc, 6. Betét, 7. Jelző 8. Nyílások a gérvágó asztalhoz rögzítéséhez, 9. Forgatható asztal, 10. A forgatható asztal szögskálája, 11. Rögzítő forgatógomb a ferde vágás beállításához, 12. Porzsák, 13. A vágótárcsa felső burkolata.
B Ábra: 14. Bekapcsoló nyomógomb, 15. Szállítási reteszelés, 16. A fűrész dőlésskálája, 17. Csukló rögzítőcsavar, 18. Szorító, 19. Oldalsó konzol.

3. A készülék rendeltetése

A gérvágó fűrészt bármilyen fa, faszerű anyagok (rétegelt lemez, MDF, forgácslap) és műanyagok vágására tervezték. A készülék lehetővé teszi az alapvető vágási műveleteket, például a merőleges fűrészelést gérben és a fej megdöntését.
A készüléket csak megfelelő vágótárcsákkal, volfrámkarbid-hegyű fogakkal szabad használni. A készüléket építés-felújítási munkákban, amatőr munkákban, lehet használni, miközben egyidejűleg megfelelnek a használati utasításban szereplő üzemeltetési feltételeknek és a megengedett üzemi körülményeknek.

4. Használati korlátozások

A készülék kizárólag a lentebb található „Megengedett üzemi körülményeknek" megfelelően üzemeltethető. Nem megengedett az egészségre ártalmas anyagok és „A készülék rendeltetésszerű használata" szakaszban nem említett anyagok vágása. A felhasználó általi bármilyen változtatás a mechanikai és elektromos felépítésben, a használati utasításban nem szereplő karbantartási műveletek szabályellenesnek minősülnek és a Garanciális Jogok azonnali elvesztését eredményezi és a megfelelőségi nyilatkozat az érvényességét veszti.
Nem rendeltetésszerű vagy a használati utasításnak nem megfelelő használat a garanciális jogok azonnali elvesztését eredményezi.

Megengedett működési feltételek
S1 Üzemmód
A berendezést csak zárt helyiségekben szabad használni hatékonyan működő szellőzéssel.

5. Műszaki adatok

Modell	**DED7065**
Tápfeszültség: [V]	18 D.C.
Fordulatszám alapjáraton [ford./perc]	3300
Tömeg [kg]	
Fogazott körfűrész [mm] /	210
A fűrésztárcsa nyílásának átmérője [mm]	30
A vágott anyag maximális méretei: [mm]	
0° x 0°	55 x 120
0° x 45°	55 x 83
45° x 0°	30 x 120
45° x 45°	30 x 83
Munkafej forgatási tartománya (vízszintes)	0 - 45°
Munkafej forgatási tartománya	-45° - 45°
Zajkibocsátás	
Hangnyomás szint L_{pA} [dB(A)]	100
Mérési bizonytalanság (K_{pA}) [dB(A)]	3
Hangteljesítmény L_{WA} [dB(A)]	104
Mérési bizonytalanság (K_{WA}) [dB(A)]	3
Közvetlen hozzáférés elleni védelmi fokozat	IPX0

A zajra vonatkozó információk
A zajkibocsájtás az EN 62841-1 szabvány szerint lett meghatározva, az értékek a fenti táblázatban lettek megadva.

FIGYELEM A zaj hallászkárosodást okozhat, a munkavégzés során mindig használjon hallásvédelmi eszközöket!
A deklarált teljes zajérték értékszabványos vizsgálati módszerrel lett meghatározva és így ez felhasználható az egyik eszköz a másikkal történő összehasonlítására. A megadott zajszint használható az eszköz előzetes zajkibocsájtási értékelésére is.
A berendezés valós használata alatti zajkibocsájtási szintje eltérhet a deklaráltaktól, függően a munkaeszköz használatának módjától, különösen a megmunkálandó munkadarab fajtájától valamint az operátor védelmét szolgáló eszközök meghatározásának szükségszerűségétől. Hogy pontosan meg tudjuk határozni a szerszámot valós körülmények között, figyelembe kell venni a használati ciklus minden részét, beleértve, azokat a szakaszokat is, amikor a készülék ki van kapcsolva, vagy ha az be van kapcsolva, de nem történik vele munkavégzés.

6. Felkészülés a munkára

FIGYELEM A készülék része az SAS+ALL szériának, ezért a használatához ki kell egészíteni a készletet, ami a készülékből, az akkumulátorból és a töltőből áll. Tilos akkumulátorok és töltők használata.

FIGYELEM Minden előkészítési tevékenységet, a tápforrásról lecsatlakoztatott berendezésen végezzen.
A berendezés indítása előtt ismerje meg az utasításokhoz mellékelt ábrákat, ellenőrizze, hogy az összes felszereléselemet rögzítették-e az eszközhöz. Szemrevételezéssel ellenőrizze a lehetséges sérüléseket. Ha hiányzó elemeket vagy látható sérüléseket talál, vegye fel a kapcsolatot a forgalmazóval, és ne használja a berendezést.

FIGYELEM A nem teljes vagy hibás eszköz használata veszélyt jelent a felhasználóra.

Helyhez kötött összeszerelés
Helyezze a berendezést sima, egyenletes felületre, jól megvilágított helyre. Rögzítse az eszközt a munkafelületre csavarokkal az eszköz alján lévő rögzítő nyílásokon keresztül (A. ábra, 8)

Porelvezetés
A gép üzembe helyezése előtt szerelje fel a készletben található porzsákot a porelvezető csonkra. A porzsák kiürítéséhez vegye le azt a porelvezető csonkról.
Alternatív megoldásként a fűrészt ipari porszívóhoz is csatlakoztathatja, a porelvezető csonkot használva.

A fej karja
A fej karja a szállítási célokhoz, zárt helyzetben található, a fej karjának kinyitásához:

- Nyomja meg a markolatot (A ábra, 1) lefelé.
- Húzza ki a fej zárreteszét (B ábra, 15) maga felé. (C ábra, 1)
- Forgassa el a zárreteszt 90 fokkal (C ábra, 2)
- Tartsa a markolatot, míg az felemelkedik a saját felső helyzetébe.
- A fej karjának alsó helyzetben való blokkolásához:
- Nyomja meg a markolatot (A ábra, 1) amíg az alsó helyzetbe nem kerül és tartsa meg azt.
- Húzza ki a zárreteszt és forgassa el 90 fokkal.

A szorítóelemek felszerelése
A szorítót (G ábra) a megmunkálandó anyag rögzítéséhez használják, ami bármely oldalról rögzíthető. A szorítóelemek felszereléséhez:

- Csúsztassa be a csapot a vezetőlécen levő nyílásba.
- Szorítsa meg a csavarral.
- Helyezze az anyagot úgy, hogy az a vezetőlécen támaszkodjon,
- Állítsa be a csavaros szorítókar helyzetét a megmunkálandó anyaghoz.

- Húzza meg a függőleges nyomókar rögzítő gombját
- Ellenőrizze, hogy az anyag stabilan van-e felszerelve.
- Húzza meg a csavart, a munkadarab rögzítéséhez.

Fordítson különös figyelmet arra, hogy a merőleges vágás során a bilincs a fej baloldalán kerüljön felszerelésre. Míg a ferde fejjel történő vágás során szerelje a bilincset a jobb oldalra.

Ne használja a berendezést, ha a munkadarab még nem lett rögzítve

Az oldalsó konzolok beállítása

- Lazítsa meg a csavart (J ábra) tegye be és tolja ki maximálisan a konzolt kívülre. (A konzolt ne húzza ki teljesen a talpazatból.)
- Húzza meg a csavart (H ábra H) a konzol adott pozícióban történő rögzítéséhez.

A forgásszög beállítása

- Lazítsa meg a burkolat vezetőlécen található rögzítőcsavart. (D ábra)
- Tartsa meg kézzel az eszköz alját, a másik kezével forgassa el a fejet úgy, hogy a mutató a szög skálán a kívánt helyzetbe álljon.
- Szorítsa meg a rögzítőcsavart

A dőlésszög beállítása

- Lazítsa meg a dőlésszög rögzítő gombját (A ábra, 11; F ábra)
- Mozgassa a fejet balra, amíg a dőlésszög mutatója be nem áll megfelelő szögbe.
- Húzza meg a dőlésszög rögzítő gombját.

7. A berendezés bekapcsolása

FIGYELEM **A berendezés üzembehelyezése előtt végezze el a „Felkészülés a munkára" fejezetben leírtakat.**

A feltöltött akkumulátort csúsztassa be a markolat vezetősínébe, egészen a fogantyúretesz működéséig. A berendezés munkára kész

FIGYELEM Az eszköz rendelkezik egy kapcsolóreteszelő gombbal a véletlen elindítás megakadályozására.

BEKAPCSOLÁS

- Nyomja meg a kapcsoló reteszének gombját (E ábra, 1)
- Nyomja meg a kapcsoló gombját. (E ábra, 2)

Kikapcsolás

- Engedje el a kapcsoló nyomógombját.
- A fűrésztárcsa teljes megállása után emelheti fel a fejet.

8. A berendezés használata

FIGYELEM **Működés közben ne tartsa a kezeit vagy más testrészét a vágás síkjában. Ne tartózkodjon a vágás síkjában működés közben.**

FIGYELEM **Használjon további támaszokat mindig, amikor az szükséges a megmunkálandó anyag méretei miatt.**

Derékszögű vágás

A merőleges vágást a megmunkálandó anyagon keresztben végezzük, a z asztal elforgatás szögének 0 fokra állítása mellett.

- Állítsa a dönthető fejet felső helyzetbe.
- Állítsa a szöget 0 fokra a ferdedöntés skáláján.
- Rögzítse a megmunkálandó anyagot az asztalhoz, rögzítse csavaros szorítóval
- Kapcsolja be a berendezést és várja meg, míg eléri a maximális fordulatot.
- Engedje le a vágófejet a tárcsa az anyagba mélyedéséhez.
- Végezze el a vágást.
- A vágás után kapcsolja ki a berendezést, várja meg, míg a tárcsa megáll.

Derékszögű vágás ferdén (-45 ÷ +45 fok)

- Lazítsa meg az asztalforgatás rögzítő gombját. (D ábra)
- Forgassa el a forgóasztalt, amíg a mutató a szögskálán a kívánt szöghöz nem igazodik.
- Húzza meg az asztalforgatás rögzítő gombját.
- Rögzítse a megmunkálandó anyagot az asztalhoz, rögzítse csavaros szorítóval.
- Kapcsolja be a berendezést és várja meg, míg eléri a maximális fordulatot.
- Engedje le a vágófejet a tárcsa az anyagba mélyedéséhez.
- Végezze el a vágást.
- A vágás után kapcsolja ki a berendezést, várja meg, míg a tárcsa megáll.

Merőleges vágás a fej megdöntésével (0-45 fok)

A berendezés használható ferde síkban történő vágáshoz (0-45 fok) szögtartományban, baloldalról a munkaasztal síkjához viszonyítva

- Lazítsa meg a dőlésszög rögzítő gombját. (A ábra 11; F ábra)
- Fordítsa el a fejet balra, míg a mutató a kívánt szögbe ne kerül a dőlés skálán.
- Húzza meg a dőlésszög rögzítő gombját.
- Rögzítse a megmunkálandó anyagot az asztalhoz, húzza meg a csavaros szorítóval.
- Kapcsolja be a berendezést és várja meg, míg eléri a maximális fordulatot.
- Engedje le a vágófejet egészen a tárcsa az anyagba mélyedéséhez.
- Végezze el a vágást.
- A vágás után kapcsolja ki a berendezést, várja meg, míg a tárcsa megáll.

9. Folyó karbantartási tevékenységek

FIGYELEM **Minden karbantartási tevékenységet, a tápforrásról lecsatlakoztatott berendezésen végezzen.**

A berendezés minden indítása előtt ellenőrizze a fűrésztárcsa állapotát. Ellenőrizze, hogy a felületén nincs-e a tárcsa törésére mutató repedés. Ellenőrizze, hogy a keményfém betéteknek nincsenek-e hiányosságai. Rendszeresen, száraz kendővel tisztítsa meg a körfűrész kamráját, forgácseltávolító csatorna átjárhatóságát. Tisztítsa rendszeresen a szellőzőnyílások levegőbemenetét, sűrített levegő segítségével. Rendszeresen ellenőrizze a tárcsamozgó burkolatát. Ne feledje, hogy a fedélnek mindig szabadon kell mozognia és automatikusan bezáródnia. Távolítsa el a port és a forgácsot sűrített levegővel vagy ecsettel.

FIGYELEM **Ne használjon maró hatású tisztítószereket vagy oldószereket a készülék tisztításához, mivel azok az eszköz felületére potenciálisan károsak.**

A forgácszsák használata esetén ne engedje, hogy az túltöltődjön.

A fűrésztárcsa cseréje

A fűrésztárcsa cseréje során használjon munkavédelmi kesztyűt. A fűrésztárcsával való érintkezés esetén fennáll a sérülés veszélye.

Olyan fűrésztárcsát használjon, amelynek legnagyobb megengedett fordulatszáma meghaladja a terhelés nélküli gép fordulatszámát.

Az összeszerelés során ügyeljen arra, hogy a fogak vágási iránya (a lemezen lévő nyíl iránya) megegyezzen a berendezés burkolatán levő nyíl irányával.

A gyártó által ajánlott fűtéstárcsát használjon.

Soha ne nyomja meg az orsózár gombját, amíg az orsó forog.

A tárcsa cseréjéhez:

- Tolja hátra a tárcsa mozgatható burkolatát és tartsa nyitott pozícióban (J ábra).
- Lazítsa meg a csavart (J ábra, 1) ami blokkolja a tárcsa közepének burkolatát (J ábra, 2).
- Forgassa el a tárcsa közepének burkolatát (K ábra 2).
- Rögzítse az orsót a reteszelő gombbal (I ábra).
- 6 mm-es imbuszkulccsal csavarja ki a tárcsa rögzítőcsavarját (K ábra, 3) – figyelem: a tárcsa rögzítőcsavarja balmenetes.
- Vegye le a szorítógyűrűt.
- Cserélje ki a fűrésztárcsát.

A fűrésztárcsa beszerelését végezze fordított sorrendben.

A szénkefék cseréje

Ellenőrizze a szénkefék állapotát, ha megállapításra kerül, hogy rövidebbek , mint 5 mm feltétlen ki kell cserélni azokat újakra.

- Csavarja ki a motorház fedelét rögzítő két csavart.
- Cserélje ki a használt szénkeféket.
- Távolítsa el a szénport, sűrített levegő segítségével.
- Helyezze be az új szénkeféket (a szénkeféknek szabadon kell mozogniuk a szénkefetartóban).
- Szerelje vissza a fedelet a házra.

10. Pótalkatrészek és tartozékok

Ajánlott fűrésztárcsák

Megengedett az, hogy eltérő fogszámú fűrészek használata fához. Nagyobb fogszámú fűrész használata esetén alkalmazzon arányosan kisebb előtolást.

A fűrésztárcsa fogszámának kiválasztása a vágandó anyaghoz:

10-24 – Vaskos fa (kemény vagy puha), forgácslemez.
Hosszanti vágás (a fa szála mentén)
18-40 – Vékony fa, forgácslemez laminált borítással, vagy anélkül, faburkolatok. Gyors, precíz vágás, hosszant vagy keresztben.
30-80 – Lemezek burkolásához és befejezéséhez, normál vagy nemesfa táblák (1 vagy 2 oldalas), vékony lemezek, műanyag, plexiüveg. Nagyon precíz vágások, vágási felületek sérülések nélkül.
80-120 – Keményfa, műanyaglemezek. Nagyon precíz vágás.

A DEDRA cementált karbid tárcsák használatát ajánlja a következő katalógus számokkal:

H21024 - átmérő 210 mm, nyílás 30 mm, fogszám 24,
H21040 - átmérő 210 mm, nyílás 30 mm, fogszám 40,
H21042 - átmérő 210 mm, nyílás 30 mm, fogszám 42,
H21060 - átmérő 210 mm, nyílás 30 mm, fogszám 60,

Az SAS+ALL széria eszköze felszerelhető az SAS+ALL széria minden akkumulátorával és töltőjével. valamint minden M14 menetű 120mm maximális átmérőjű szerszámmal (megmunkáló véggel). Kérjük, kövesse a gyártó megmunkáló vég ajánlásait.

Cserealkatrészek és tartozékok vásárlása céljából lépje kapcsolatba a Dedra-Exim Szervizével. A kapcsolati adatok az utasítás 1. oldalán találhatóak.

A pótalkatrészek megrendelése során kérjük, adják meg az gép adattábláján található szériaszámot, valamint az alkatrész számát az összeállítási rajzról.

A garanciális időszakban a javításokat a Garanciajegyen feltüntetett szabályok alapján végezzük. A reklamált terméket, kérjük, adják át javításra a vásárlás helyén (az eladó köteles átvenni a hibás terméket), vagy küldje el a DEDRA - EXIM központi szervizébe, vagy a lakóhelyéhez legközelebb eső szervizbe (a szervizek listája megtalálható a www.dedra.pl weboldalakon). Kérjük, csatolja a kitöltött garanciajegyet. A garancia időn túli javításokat a központi szerviz végzi. A meghibásodott terméket küldje el a szervizbe (a szállítás költségét a felhasználó fedezi).

11. Önhibaelhárítás

FIGYELEM **Az önjavítás megkísérlése előtt húzza ki a készüléket az áramforrásról.**

Probléma	Ok	Megoldás
A gép nem működik	Az akkumulátor rosszul van csatlakoztatva	Rögzítse megfelelően az akkumulátort
	Lemerült akkumulátor	Töltse fel az akkumulátort
	elhasználódott motor szénkefék/	Adja át a szerviznek
	Sérült kapcsoló/	Adja át a szerviznek
A motor túlmelegszik/	Eltömődött szellőzőnyílások	Tisztítsa meg a szellőzőnyílásokat
A gép nehezen mozog	A fűrésztárcsa kamrája tele van fűrészporral, a fűrészpor elvezető	Tisztítsa meg a fűrészpor eltávolító csatornát, ürítse ki a porgyűjtő zsákot.

	rendszer eltömődése miatt.	
A gép nem mozdul	Beszorult motorcsapágyak	Adja át a szerviznek
A gép hosszabb használat után elveszíti a teljesítményét, a vágás során az égett fa szagát lehet érezni/	Tompa fűrésztárcsa	Cserélje ki a fűrésztárcsát újra

12. A készülék készlete

1. Gérvágó fűrész – 1 db., 2. Fűrésztárcsa fához – 1 db., 3. Porzsák – 1 db, 4. Kulcs – 1 db.

13. Információ a felhasználóknak az elektromos éselektronikus berendezések hulladékkezeléséről

(a háztartásokat érinti)



A termékeken vagy a kísérő dokumentáción feltüntetett szimbólum azt jelzi, hogy a hibás elektromos vagy elektronikus berendezéseket nem szabad a háztartási hulladékkal együtt ártalmatlanítani. Ha az alkatrészeket meg kell semmisíteni, újra kell használni vagy hasznosítani kell, a helyes megoldás az, ha elviszi őket egy erre szakosodott gyűjtőhelyre, ahol ingyenesen átveszik őket. A használt berendezések gyűjtőhelyeiről a helyi hatóságok adnak tájékoztatást, például a honlapjukon.
A berendezés megfelelő ártalmatlanítása lehetővé teszi az értékes erőforrások megőrzését és az egészségre és környezetre gyakorolt azon negatív hatások elkerülését, amelyek a készülékben lévő veszélyes anyagok, keverékek és összetevők esetleges jelenlétéből adódnak.
A helytelen hulladékártalmatlanítás a vonatkozó helyi előírások szerint büntetés veszélyével jár.
Az uniós országok felhasználói: Ha elektromos vagy elektronikus berendezéseket kell ártalmatlanítania, kérjük, forduljon a legközelebbi értékesítési ponthoz vagy a szállítójához, akik további tájékoztatást tudnak adni.
Az Európai Unión kívüli országokban történő ártalmatlanítás: Ez a szimbólum csak az Európai Unió országaira vonatkozik. Ha a terméket el kívánja dobni, kérjük, forduljon a helyi hatóságokhoz vagy a kereskedőhöz a helyes ártalmatlanítási módszerrel kapcsolatban.
t.

Garanciajegy

Gérvágó fűrészre

Katalógusszám: DED7065 Gyártási tétel száma: .....

(a továbbiakban: **Termék**)

A termék vásárlásának dátuma: .....

Az eladó pecsétje

Dátum és az eladó aláírása: .....

A felhasználó nyilatkozata:

Igazolom, hogy tájékoztatásra kerültem a garanciális feltételekről, valamint a Kezelési útmutatóban és a Garanciajegyben leírt utasítások be nem tartásából eredő következményekről. A jelen garanciális feltételekkel megismerkedtem, amit aláírásommal igazolok:

....

kelt és helye a Felhasználó aláírása

I. A termékért felelős

1. **Kezes** - DEDRA EXIM sp. z o.o., székhelye Pruszków, címe: ul. 3 Maja 8, 05-800 Pruszków, KRS 0000062517, Varsó fővárosi Körzeti Bíróság Varsóban; az Országos Bírósági Nyilvántartás XIII Gazdasági Osztálya, adószáma: 527-020-49-33, törzstőke: 100 980.00 zł.
2. A jelen Garanciajegyben meghatározott feltételekkel a Kezes garanciát nyújt a Kezes forgalmazásából származó Termékre.
3. A garanciából eredő felelősség kizárólagosan a Termékben a Felhasználónak való átadás pillanatában rejlő hibákra vonatkozik.
4. A garancia címén a Felhasználó jogosult a Termék díjmentes megjavítására, amennyiben a hiba a garanciális időszak során kelentkezik. A Termék megjavításának módja (a javítás módszere) a Kezes döntésétől függ. Amennyiben a Kezes megállapítása szerint ni lehetőség a megjavításra, a Kezes fenntartja magának a jogot a hibás alkatrész vagy az egész Termék hibátlanra cseréléséhez, a Termék árának csökkentéséhez, vagy a szerződéstől történő elálláshoz.
5. Azzal a Felhasználóval szemben, amelyik nem számít fogyasztónak az 1964 április 23-i, a Polgári Törvénykönyvről szóló törvény szerint, a Kezes jelen garanciából eredő és/vagy a garancia megkötésével és teljesítésével kapcsolatos kártérítési felelőssége, a jogi címtől függetlenül, a hibás Termék értékének összegére korlátozódik.

II. Garanciális időszak:

A garanciával rendelkező alkatrészek	A garanciális védelem időtartama
Gérvágó fűrészre	36 hónap, a Termék vásárlásának napjától számítva a jelen Garanciajegyen megjelölve
Körfűrész fa, próbazsák, kulcs	garancia nélkül

III. A garancia alkalmazásának feltételei

1. A Felhasználó felmutatja a Termék kitöltött Garanciajegyét és valószínűsíti a Termék vásárlásának körülményeit, pl. felmutatva a pénztár blokkot, számlát, stb. A reklamáció hatékony lebonyolításának érdekében ajánlott, hogy a Felhasználó a reklamált Termékkel együtt adja át a Kezelési útmutatóban leírt készlet tartalmát.
2. A Felhasználó betartja a Kezelési útmutatóban és a Garanciajegyen feltüntetett utasításokat.
3. A garancia csak a Magyar Köztársaság és az EU területén érvényes.
4. A garancia nem terjed ki a Termék következő okokból keletkező meghibásodásaira:

a A Felhasználó nem tartotta be a Kezelési útmutatóban meghatározott, különösen a megfelelő használatra, karbantartásra és tisztításra vonatkozó feltételeket; A Felhasználó a Kezelési útmutatónak nem megfelelő tisztító és karbantartó szereket alkalmazott;
b. A Felhasználó nem megfelelő módon tárolja és szállítja a Terméket;
c. A Felhasználó önállóan, a Kezessel való egyeztetés nélkül módosította és/vagy átalakította a Terméket;
d. A Felhasználó a Kezelési útmutatónak nem megfelelő üzemeltetési anyagokat használt a Termékhez.
5. Az a Felhasználó, amelyik nem számít fogyasztónak az 1964 április 23-i, a Polgári Törvénykönyvről szóló törvény szerint, elveszíti a jelen garanciából eredő jogait, ha a Terméken:
- a szériaszámok, dátum jelölések és a típuscímkék a Felhasználó által eltávolításra, kicserélésre vagy megrongálásra kerültek
- a plombák a Felhasználó által megrongálásra kerültek, vagy a Felhasználó beavatkozásának nyomait viselik.
6. Figyelem! A Termék mindennapos kezelésével kapcsolatos, többek között a Kezelési útmutatóból eredő műveleteket a Felhasználó saját hatáskörébe és saját költségére végzi el

IV. Reklamációs eljárás

1. A Termék helytelen működésének észrevételekor, a reklamáció bejelentése előtt ellenőrizze, hogy a Kezelési útmutatóban meghatározott valamennyi művelet a megfelelő módon került végrehajtásra.
2. Ajánlott a reklamációt haladéktalanul bejelenteni, a legjobb a Termék hibája észrevételétől számított 7 napon belül. Az a Felhasználó, amelyik nem számít fogyasztónak az 1964 április 23-i, a Polgári Törvénykönyvről szóló törvény szerint, elveszíti a jelen garanciából eredő jogait, ha nem jelenti be 7 napon belül a reklamációt.
3. A reklamációs bejelentés megtehető a Termék vásárlásának helyén, a garanciális szervizben, vagy írásban az alábbi címen: DEDRA EXIM sp. z o.o., ul. 3 Maja 8, 05-800 Pruszków.
4. A Felhasználó a reklamációt a www.dedra.pl weboldalon található űrlap segítségével jelentheti be. („Garanciális reklamáció bejelentési űrlap”).
5. Az egyes országok szerviz címei a www.dedra.pl weboldalon elérhetőek. Amennyiben az adott országban nincs garanciális szervíz, a reklamációs bejelentést ajánljuk a következő címre küldeni: DEDRA-EXIM Sp. z o.o., ul. 3 Maja 8, 05-800 Pruszków (Lengyelország).
6. A Felhasználó biztonságára való tekintettel a hibás Termék használata tilos.
7. Figyelem!!! A hibás Termék veszélyes a Felhasználó egészségére és életére.
8. A garanciából eredő kötelezettségek ellátására a reklamált Terméknek a Felhasználó általi leadásának napjától számított 14 munkanapon belül kerül sor.
9. A terméket reklamációra küldése előtt ajánlott megtisztítani. Ajánlott a reklamált terméket gondosan bebiztosítani a szállítási károk elkerülése érdekében (ajánlott a reklamált Terméket az eredeti csomagolásban elküldeni).
10. A garanciális időszak meghosszabbításra kerül azzal az idővel, mely alatt a Felhasználó a Termék meghibásodásából eredően nem tudta az használni.

A garancia nem zárja ki, nem korlátozza és nem függeszti fel a Felhasználó eladott termékek hibáira vonatkozó kezességi szabályokból eredő jogait.

A természetes személyeknek a személyes adatok kezelése tekintetében történő védelméről és az ilyen adatok szabad áramlásáról, valamint a 95/46/EK irányelv hatályon kívül helyezéséről szóló, 2016. április 27-i (EU) 2016/679 európai parlamenti és tanácsi rendelet 13. cikkének (1) és (2) bekezdésével összhangban tájékoztatjuk Önt, hogy

1. Az űrlapon megadott személyes adatainak Adminisztrátora a Pruszków-i székhelyű DEDRA-EXIM sp. z o.o. ul. 3 Maja 8, 05-800 Pruszków (továbbiakban: „Adminisztrátor”).
2. Az Ön adatait kizárólag a készülékre vonatkozó garanciális eljárás lefolytatása céljából dolgozzuk fel az általános adatvédelmi rendelet (a továbbiakban: "GDPR") 6. cikke (1) bekezdésének b) pontjával összhangban Az adatszolgáltatás önkéntes, de a garanciális eljárás lefolytatásához szükséges.
3. Az Ön adatait a garanciális eljárás lefolytatásának megfontolásának időtartama alatt, valamint archiválási céllal kezeljük, amennyiben az Adminisztrátorral szembeni esetleges követelésekkel szemben szükséges védekezni, de legfeljebb azok elévüléséig.
4. Az Ön adatai csak olyan szervezetek számára adható ki, amelyek az Adminisztrátor nevében, a személyes adatok feldolgozására vonatkozó írásbeli megbízási szerződés alapján adatokat kezelnek, és többek között technikai szolgáltatást, tárhelyszolgáltatást vagy weboldal-karbantartást, informatikai-, futárszolgáltatást nyújtanak. Az Adatkezelő beszállítói kötelesek gondoskodni az adatbiztonságról és megfelelni a személyes adatok védelmére vonatkozó hatályos jogszabályok követelményeinek, és nem használhatják fel a rájuk bízott személyes adatokat az Adatkezelővel kötött szerződésben meghatározott céloktól eltérő célokra.
5. Az Ön adatait nem dolgozzuk fel automatizált módon, beleértve a profilalkotást, és nem továbbítjuk harmadik országba/nemzetközi szervezetnek.
6. Ön bármikor jogosult az adatai tartalmához történő hozzáféréshez, valamint annak helyesbítéshez, törléshez, az adatkezelés korlátozásához, az adathordozhatósághoz és a kifogásoláshoz való joghoz.

7. Az Ön személyes adatainak az Adatkezelő általi feldolgozásával kapcsolatos minden kérdésben az alábbi e-mail címen veheti fel a kapcsolatot: daneosobowe@dedra.pl;
8. Önnek jogában áll van panaszt benyújtani az illetékes adatvédelmi hatóságnál;

RO **Cuprinsul**

1.Poze și scheme a părților componente
2. Descrierea aparatului
3. Destinațile uneltei
4. Restricții de utilizare
5. Date tehnice
6. Pregătire pentru funcționare
7. Pornirea uneltei
8. Utilizarea uneltei
9. Operațiuni curente de întreținere
10. Piese de schimb și accesorii
11. Înlăturarea defectelor de către utilizator
12. Completarea uneltei
13.Informații pentru utilizatori despre înlăturarea dispozitivelor electrice și electronice
14.Certificat de garanție

Traducerea instrucțiunii originale

Declarația de conformitate este atașată la manual ca document separat. În lipsa unei declarații de conformitate, Vă rugăm să contactați DedraExim Sp. z o.o.
Reglementările generale de siguranță sunt atașate la manual ca o broșură separată

AVERTISMENT. **Citiți toate avertismentele marcate cu simbolul și toate instrucțiunile.** Nerespectarea avertismentelor și instrucțiunilor de siguranță menționate mai jos poate cauza electrocutări, incendii sau leziuni grave.

ATENȚIE **Unealta din linia SAS + ALL a fost proiectată să funcționeze numai cu încărcătoare și baterii SAS + ALL.**
Bateria și încărcătorul Li-Ion nu sunt incluse în unealta achiziționată și trebuie achiziționate separat. Este interzisă utilizarea altor baterii și încărcătoare, decât cele dedicate pentru unealtă.

ATENȚIE **Păstrați toate avertismentele și instrucțiunile pentru utilizarea viitoare.**

2. Descrierea aparatului

Rys. A: 1. Mâner, 2. Disc, 3. Apărătoarea mobilă a discului, 4. Blocajul mesei rotativă, 5. Bara de rezistență, 6. Inserție, 7. Indicator 8. Orificii de montare a uneltei pe banc de lucru, 9. Masa rotativă, 10. Scala unghiulară a masei rotativă, 11. Buton rotativ de blocare a reglării înclinării tăierii, 12. Sac pentru deşeuri, 13. Apărătoarea superioară a discului pentru tăiat.
Fig. B: 14. Butonul comutatorului, 15. Blocajul pentru transport, 16. Scala de înclinare a fierăstrăului, 17. Şurubul de fixare a articulației, 18 Clemă de prindere, 19. Suport lateral

3. Destinațile uneltei

Fierăstrăul pentru tăieri înclinate este conceput pentru debitarea tuturor tipurilor de lemn, materiale similare (placaj, placă MDF, plăci aglomerate) și materiale plastice. Unealta permite să efectuați operațiuni de tăiere de bază, cum ar fi tăierea perpendiculară cu înclinare și înclinarea capului.
Unealta va fi utilizată doar cu discuri de tăiere adecvate și dinți cu vârfuri din carbură de tungsten. Unealta poate fi utilizată în lucrări de renovare și construcție, ateliere de reparații, în lucrări de amatori respectând condițiile de utilizare și condițiile de operare permise conținute în manualul de utilizare.

4. Restricții de utilizare

Unealta poate fi utilizată numai în conformitate cu „Condițiile de operare permise" enumerate mai jos. Este inacceptabil să tăiați materiale dăunătoare sănătății și alte materiale care nu sunt menționate în secțiunea „Destinarea aparatului". Modificări neautorizate ale construcției mecanice și electrice, orice alte modificări, operațiuni de întreținere care nu sunt descrise în manualul de utilizare vor fi considerate ilegale și vor duce la pierderea imediată a drepturilor de garanție, iar declarația de conformitate nu va mai fi valabilă.
Utilizarea contrară destinări sau neconformă cu manualul de utilizare va duce la pierderea imediată a garanției.

Condiții permise de funcționare
Modul de funcționare S1
Unealta poate fi utilizată doar în încăperi închise, cu ventilația eficientă

5. Date tehnice

Model	**DED7065**
Alimentare [V]	18 D.C.
Viteza motorului în regim inactiv {rot/min]	3300
Greutatea [kg]	
Pânză circulară cu dinți [mm]	210
Diametrul orificiului pânzei circulară [mm]	30
Dimensiunile maxime ale materialului tăiat [mm]	
0° x 0°	55 x 120
0° x 45°	55 x 83
45° x 0°	30 x 120
45° x 45°	30 x 83
Interval de rotație a capului de lucru (orizontal)	0 - 45°
Interval de rotație a capului de lucru	-45° - 45°
Emisie de zgomot	
Nivelul presiunii acustice L_{pA} [dB(A)]	100
Incertitudinile de măsurare (K_{pA}) [dB(A)]	3
Nivelul de putere acustică L_{WA} [dB(A)]	104
Incertitudinile de măsurare (K_{pA}) [dB(A)]	3
Grad de protecție împotriva accesului direct	IPX0

Informații despre zgomot
Emisia de zgomot a fost determinată conform EN 62841-1, valorile sunt indicate mai sus în tabelă.

ATENȚIE **Zgomotul Vă poate deteriora auzul, atunci când lucrați purtați întotdeauna protecție auditivă!**
Valoarea totală a zgomotului a fost măsurată conform metodei standard de testare și poate fi utilizată pentru a compara un aparat cu altul. Nivelul indicat de zgomot poate fi de asemenea utilizat și pentru evaluarea inițială a expunerii la zgomot.
Nivelul de zgomot în timpul utilizării efective a uneltei poate diferi de valorile declarate, în funcție de modul în care sunt utilizate sculele de lucru, în special de tipul materialului de prelucrare și de necesitatea specificării măsurilor de protecție a operatorului. Pentru a estima cu exactitate expunerea în condiții reale de utilizare, trebuie luate în considerare toate etapele ciclului de funcționare, inclusiv perioadele când unealta este oprită sau când este pornită, dar nu este utilizată.

6. Pregătire pentru funcționare

ATENȚIE **Unealta face parte din linia SAS + ALL, deci pentru a o utiliza, trebuie să completați setul format din unealtă, baterie și încărcător. Utilizarea altor baterii și încărcătoare este interzisă.**

ATENȚIE **Toate operațiunile pregătitoare se vor efectua cu unealta deconectată de la sursa de alimentare.**
Înainte de a porni unealta, luați cunoștință de desenele atașate la manualul de utilizare, verificați dacă toate elementele al echipamentului au fost atașate la unealtă. Verificați vizual dacă există posibile defecte. Dacă găsiți lipsuri de elemente sau defecte vizibile, contactați-vă cu vânzătorul și nu folosiți unealta.

ATENȚIE **Utilizarea unei unelte incompletă sau defectă reprezintă o amenințare pentru utilizator.**

Montarea staționară
Aşezați unealta pe o suprafață plană, uniformă, într-un loc bine luminat. Fixați unealta pe suprafață de lucru cu ajutorul șuruburilor prin orificiile de montare situate pe baza uneltei. (Fig. A, 8)

Aspirarea prafului
Înainte de a porni unealta, montați pe ștuțul de aspirare a prafului sacul ataşat la set. Pentru a goli sacul de praf, scoateți-l de pe stuțul de aspirare a prafului.
De asemenea, puteți conecta fierăstrăul la un aspirator industrial folosind stuțul de aspirare a prafului.

Brațul capului
În timpul transportului brațul capului este în poziția de blocare, pentru a debloca brațul capului:
- Apăsați mânerul (Fig. A, 1) spre jos.
- Trageți opritorul (Fig. B, 15) capului spre Dvs. (Fig. C, 1)
- Rotiți șurubul opritorului la 90 de grade (Fig. C, 2)
- Țineți mânerul în timp ce acesta se ridică în poziția sa de sus.
- Pentru a bloca brațul capului în poziția de jos.
- Apăsați mânerul (Fig. A, 1) până când va fi în poziția de jos și țineți-l.
- Trageți înapoi opritorul și rotiți-l la 90 de grade.

Montarea elementelor de presare
Presarea (fig. G) este utilizată pentru imobilizarea materialului prelucrat, acesta poate fi fixat din ambele părți. Pentru montarea elementelor de presare:
- Introduceți tija de presare în orificiul din bara de oprire.
- Strângeți cu șurubul.
- Așezați materialul astfel încât să se sprijine pe bara de oprire,
- Reglați poziția brațului de presare cu șurub cu materialul de prelucrat.
- Strângeți butonul de blocare a brațului de presare verticală,
- Verificați dacă materialul este montat sigur.
- Strângeți șurubul pentru a bloca materialul de prelucrare.

Fiți foarte atent ca să montați clema pe partea stângă a capului atunci când efectuați o tăiere perpendiculară. Atunci când efectuați o tăiere cu capul înclinat, montați clema pe partea dreaptă.

ATENȚIE **Nu lucrați cu unealta dacă materialul nu a fost blocat**

Reglarea suporturilor laterale
- Slăbiți șurubul (fig. H), introduceți și deplasați suportul cât mai departe posibil spre exterior. (Suportul nu trebuie extins complet din bază)
- Strângeți șurubul (fig. H) pentru a bloca suportul în poziția corespunzătoare.

Reglarea unghiului de rotație
- Slăbiți șurubul de blocare de pe bară. (Fig. D)
- Țineți cu mâna baza uneltei și cu cealaltă mână întoarceți capul astfel încât indicatorul să se poziționeze pe scala unghiului în poziția dorită.
- Strângeți șurubul de blocare.

Reglarea unghiului de înclinare
- Slăbiți butonul rotativ de blocare a înclinării (fig. A, 11; fig. F)
- Deplasați capul spre stânga până când indicatorul se setează în unghiul dorit pe scala de înclinare
- Strângeți butonul rotativ de blocare a înclinării.

7. Pornirea uneltei

ATENȚIE **Înainte de a porni unealta, efectuați întotdeauna operațiunile descrise în capitolul „Pregătirea pentru lucru".**

ATENȚIE **Glisați bateria încărcată în ghidajul din mâner până când va acționea închinzătorul mânerului. Unealta este gata pentru lucru**.
Unealta are un buton de blocare a comutatorului pentru a preveni pornirea accidentală

Pornire
- Apăsați butonul de blocare a comutatorului (Fig. E, 1)
- Apăsați butonul comutatorului (Fig. E, 2)

Oprire
- Eliberați presarea pe butonul comutatorului.
- Când pânza circulară este complet oprită, puteți ridica capul.

8. Utilizarea uneltei

ATENȚIE **Nu țineți mâinile sau alte părți ale corpului în planul de tăiere în timpul lucrului. Nu stați în planul de tăiere în timpul lucrului.**

ATENȚIE **Folosiți reazeme suplimentare ori de câte ori este necesar, din cauza dimensiunilor materialului prelucrat.**

Tăiere perpendiculară

Tăierea perpendiculară se face de a lungul inelelor anuale ale materialului, cu setarea unghiului de rotație al mesei setată în poziția 0 grade.
- Setați capul de înclinare în poziția de sus.
- Setați unghiul 0 grade pe scala de înclinare.
- Fixați materialul de prelucrat pe masă, blocați-l cu o clemă cu șurub.
- Porniți unealta și așteptați până când atinge viteza maximă.
- Coborâți capul până la adâncitura discului în material.
- Efectuați tăierea.
- Opriți unealta după terminarea tăierii, așteptați până când discul se opreşte.

Tăiere perpendiculară cu înclinare (-45 ÷ +45 grade)
- Slăbiți butonul de blocare a rotației mesei. (Fig. D)
- Rotiți masa rotativă până când indicatorul se aliniază cu unghiul dorit pe scala unghiulară.
- Strângeți butonul de rotație a mesei.
- Fixați materialul de prelucrat pe masă, blocați-l cu o clemă cu șurub.
- Porniți unealta și așteptați până când atinge viteza maximă.
- Coborâți capul până la adâncitura discului în material.
- Efectuați tăierea.
- Opriți mașina după terminarea tăierii, așteptați până discul se opreşte.

Tăiere perpendiculară cu înclinarea capului 0 ÷ -45 grade)

Unealta poate fi utilizată pentru tăierea cu înclinarea suprafeței la intervalul unghiular (0-45 grade) față de suprafața mesei de lucru din partea stângă.
- Slăbiți butonul de blocare a înclinări. (Fig. A, 11; Fig. F)
- Rotiți capul spre stânga până când indicatorul se setează la unghiul dorit pe scala de înclinare.
- Strângeți butonul de blocare a înclinări.
- Fixați materialul de prelucrat pe masă, strângeți-l cu o clemă cu șurub.
- Porniți unealta și așteptați până când atinge turația maximă.
- Coborâți capul până când discul intră în material
- Efectuați tăierea.
- Opriți unealta după terminarea tăierii, așteptați până când discul se opreşte.

9. Operațiuni curente de întreținere

ATENȚIE **Efectuați toate operațiile de întreținere cu unealta deconectată de la sursa de alimentare.**

Verificați starea pânzei circulară înainte de fiecare pornire. Verificați dacă pe suprafață nu sunt zgârieturi care indică crăparea pânzei circulară. Verificați dacă sunt pierderi de aşchiere a plățile de carbură. Curățați regulat cu o cârpă uscată camera pânzei circulară, canalului de evacuare a rumeguşului. Curățați cu regularitate cu aer comprimat intrările de aer ale orificiilor de ventilație. Verificați în mod regulat apărătoarea discului mobil. Țineți minte că apărătoarea trebuie să se miște întotdeauna liber și să se închide automat. Îndepărtați praful și rumeguşul cu aer comprimat sau cu o perie.

Pentru a curăța unealta nu folosiți detergenți sau solvenți corozivi deoarece pot distruge suprafețele uneltei.

Când utilizați sacul pentru rumeguş, nu lăsați-l să se umple prea mult.

Înlocuirea pânzei circulară

Purtați mănuși de protecție atunci când înlocuiți pânza circulară. La contactul cu pânza circulară există riscul de rănire.

Folosiți pânze circulare a căror viteză maximă de turație admisă este mai mare decât viteza uneltei fără sarcină.

Când montați, fiți atent ca direcția de tăiere a dinților (direcția săgeții pe disc) să se potrivească cu direcția săgeții de pe apărătoarea uneltei.

Folosiți pânze circulare recomandate de producător.

Nu apăsați niciodată butonul de blocare a arborului când arborul se roteşte.

Pentru a înlocui discul:
- Îndepărtați apărătoarea discului și mențineți-o în poziția deschisă Fig. J).
- Slăbiți șurubul (Fig. J, 1) de blocare a apărătoarei centrală al discului (Fig. J, 2).
- Rotiți apărătoarea centrală al discului (Fig. K, 2).
- Blocați arborul cu butonul de blocare (Fig. I).
- Deșurubați șurubul care fixează discul (fig. K, 3) cu o cheie Allen de 6 mm atenție: șurubul care fixează discul este cu filet invers.
- Scoateți inelul de presare.
- Înlocuiți pânza circulară.

Montați pânza circulară în ordine inversă.

Înlocuirea periilor electrografite

Verificați starea periilor electrografite, dacă acestea sunt mai scurte de 5 mm, trebuie înlocuite.
- Deşurubați cele două șuruburi care fixează capacul pe carcasa motorului.
- Scoateți periile uzate
- Îndepărtați eventualul praf de carbon cu aer comprimat.
- Introduceți perii noi (periile trebuie să se miște liber în portperie).
- Montați capacul pe carcasă.

10. Piese de schimb și accesorii

Pânze circulare recomandate

Este permisă utilizarea de pânze pentru lemn cu un număr diferit de dinți. Atunci când folosiți pânză cu un număr mai mare de dinți, trebuie să folosiți avansuri de lucru proporțional mai mici.

Alegerea numărului de dinți la pânza circulară în funcție de materialul tăiat:

10-24 - Lemn gros (tare sau moale), placă aglomerată.
Tăierea longitudinală (de-a lungul fibrelor de lemn)

18-40 - Lemn subțire, placă aglomerată cu sau fără acoperire laminată, acoperiri din lemn. Tăiere precisă, rapidă, de-a lungul fibrelor de lemn sau transversal.

30-80 - Pentru acoperirea și finisarea plăcilor, plănși din lemn obișnuit sau prețios (pe 1 sau 2 fețe), scânduri subțiri, plastic, plexiglas. Tăiere foarte precisă, tăiere a suprafeței fără aşchieri.

80-120 - Lemn tare, plăci de plastic. Tăiere foarte precisă

DEDRA recomandă utilizarea de pânze circulare cu carbid cimentat cu numere de catalog

H21024 - diametru 210 mm, orificiu 30 mm, număr de dinți 24,
H21040 - diametru 210 mm, orificiu 30 mm, număr dinți 40,
H21042 - diametru 210 mm, orificiu 30 mm, număr de dinți 42,
H21060 - diametru 210 mm, orificiu 30 mm, număr de dinți 60,

Unealta din linia SAS + ALL poate fi echipată cu orice baterie și încărcător din linia SAS + ALL și cu orice sculă (vârf de lucru) cu filet M14 cu diametrul maxim de 120 mm. Vă rugăm să urmați recomandările producătorului de vârfuri de lucru.

Pentru a achiziționa piese de schimb și accesorii, contactați DedraExim Service. Datele de contact se găsesc la pagina 1 a manualului.

Când comandați piese de schimb, vă rugăm să indicați numărul lotului de pe placa de identificare și numărul piesei din desenul de asamblare.

În perioada de garanție, reparațiile sunt efectuate în condițiile specificate în certificatul de garanție. Vă rugăm să trimiteți produsul reclamat pentru reparații la locul de cumpărare (vânzătorul este obligat să primească produsul reclamat), să trimiteți la serviciul central DedraExim sau să trimiteți la serviciul cel mai apropiat de locul dvs. de reședință (lista serviciilor pe site-ul www.dedra.pl). Vă rugăm să atașați certificatul de garanție completat. După perioada de garanție, reparațiile sunt efectuate de serviciul central. Produsul deteriorat trebuie trimis la service (costurile de transport sunt suportate de utilizator).

11. Eliminarea individuală a defecțiunilor

ATENȚIE **Înainte de a trece la eliminarea individuală a defecțiunilor, deconectați dispozitivul de alimentare.**

Problema	Cauza	Rezolvare
Unealta nu funcționează/	Bateria nu este conectată corect	Fixați bateria corect
	Baterie descărcată	Încărcați bateria
	Perii de motor uzate /	Trimiteți la service
	Comutator deteriorat /	Trimiteți la service
Motorul se încălzeşte/	Înfundate orificiile de ventilație	Curățați orificiile de ventilație
/Unealta porneşte cu greutate	Camera pânzei circulară este umplută cu rumeguş datorită înfundări sistemului de colectare a rumeguşului	Curățați canalul de evacuare a rumeguşului, Goliți sacul de colectare a rumeguşului
Mașina nu pornește /	Rulmenți motorului gripate/	Transmiteți la service
Mașina pierde puterea după o perioadă lungă de utilizare, în timpul tăieri puteți simți miros de lemn ars /	Pânza circulară tocită	Înlocuiți pânza circulară cu una nouă.

12. Completarea uneltei

1. Ferăstrăul pentru tăieri înclinate – 1 buc., 2. Pânză circulară – 1 buc.., 3. Sac pentru deşeuri– 1 buc., 4. Cheie – 1 buc.

13. Informația pentru utilizatori privind eliminarea utilajelor uzate

(privește gospodăriile)



Simbolul afișat pe produse sau pe documentația care le însoțește indică faptul că echipamentele electrice sau electronice defecte nu trebuie eliminate împreună cu deșeurile menajere. În cazul în care trebuie să eliminați, să reutilizați sau să recuperați componente, trebuie să le duceți la un punct de colectare specializat, unde vor fi acceptate gratuit. Autoritățile locale furnizează informații privind locația punctelor de colectare a echipamentelor uzate, de exemplu pe site-urile lor web.

Eliminarea corespunzătoare a dispozitivului permite conservarea resurselor valoroase și evitarea impactului negativ asupra sănătății și mediului, care rezultă din posibilitatea prezenței substanțelor, amestecurilor și componentelor periculoase în echipament.

Eliminarea incorectă a deșeurilor riscă sancțiuni în conformitate cu reglementările locale relevante.

Utilizatorii din țările UE: Dacă trebuie să vă debarasați de echipamente electrice sau electronice, vă rugăm să contactați cel mai apropiat punct de vânzare sau furnizorul dumneavoastră, care vă va putea oferi informații suplimentare.

Eliminarea în țări din afara Uniunii Europene: Acest simbol se aplică numai în țările din Uniunea Europeană. În cazul în care doriți să aruncați acest produs, vă rugăm să contactați autoritățile locale sau dealerul pentru a afla metoda corectă de eliminare.

Certificat de garanţie
pentru
Fierăstrău pentru tăiere înclinată

Nr. de katalog: DED7065 Număr de lot: .....

(denumit în continuare Produs)

Data de cumpărare a produsului: .....

Ştampila vânzătorului

Data şi semnătura vânzătorului: .....

Declaraţia Utilizatorului:

Confirm, că am fost informat în ceea ce priveşte condiţiile de garanţie şi efectele nerespectării orientăriilor cuprinse în manualul de utilizare şi în Certificatul de garanţie. Condiţiile prezentei garanţiei îmi sunt cunoscute ce afirm cu semnătura mea de mână:

....

Data şi locul semnătura Utilizatorului

Garanția este acordată în conformitate cu prevederile OG 21/1992 și OG 140/2021, cu modificările ulterioare, pe baza cardului de garanție și a dovezii originale de cumpărare. Perioada de reparație nu poate depăși 15 zile calendaristice de la data la care consumatorul a predat reclamația vânzătorului.

I. Responsabilitatea pentru produs

1. **Garant** - DEDRA EXIM sp. z o.o. cu sediul în Pruszkowie, adresa: ul. 3 Maja 8, 05-800 Pruszków, KRS 0000062517, Sąd Rejonowy dla m.st. Warszawy w Warszawie, XIV Wydział Gospodarczy Krajowego Rejestru Sądowego,[Judecătoria Raională pentru o.c. Varşovia în Varşovia, Departamentul al XIV–a Economic al Registrului Naţional Juridic] NIP [CIF] 527-020-49-33, Kapitał zakładowy [capital social]: 100 980.00 zł..
2. în condiţiile menţionate în prezentul Certificat de garanţie Garantul acordă garanţie la produsul derivat din distribuţia Garantului.
3. Responsabilitatea cu titlu de garanţie cuprinde numai defectele care sau ivit din cauze datorate Produsului în momentul livrării acestuia Utilizatorului.
4. Cu titlu de garanţie, Utilizatorul, obţine dreptul la repararea gratis a Produsului, dacă defecţiunea s-a ivit în perioada de garanţie. Modul de reparare a Produsului (metoda de executare a reparării) depinde de decizia Garantului. Dacă Garantul constată că Produsul nu poate fi reparat, Garantul îşi rezervă dreptul de a schimba piesa defectă sau total Produsul cu altul fără defecte sau de a micşora preţul Produsului ori de a se retrage de la Contract.
5. Faţă de Utilizatorul, care conform cu legea din data de 23 aprilie 1964 din Codul Civil, nu este un consumator, răspunderea Garantului pentru dauna rezultate din prezenta garanţie şi/ sau în legătură cu încheierea şi executarea acesteia, indiferent de dreptul legal, este limitată maxim până la valoarea Produsului defect..

II. Perioada de garanţie

Componentele Produsului acoperite de garanţie	Durata de protecţie a garanţiei
Fierăstrăul pentru tăiere înclinată	36 luni, de la data cumpărării Produsului, înscrisă în prezentul Certificat de garanţie
Fierăstrău circular pentru lemn, pungă cu cheie	fara garantie

III. Condiţiile de utilizare a garanţiei

1 Prezentarea de către Utilizator a Certificatul completat de garanţie a Produsului şi dovedirea împrejurărilor de cumpărare a Produsului de ex. prin prezentarea chitanţei, facturei, etc. Pentru a efectua în mod eficient reclamaţia, se recomandă că Utilizatorul să trimite împreună cu Produsul reclamat, toate componetele menţionate la “Completarea” Produsului în manualul de utilizare.
2. Respectarea de către Utilizator a recomandările din Manualul de utilizare şi din Certficatul de garanţie.
3. Garanţia acoperă numai teritoriul Republicii Polonă şi UE.
4. Garanţia nu acoperă defecţiunile Produsului apărute în special din cauza:
a. Nerespectării de către Utilizator a condiţiilor indicate în Manualul de utilizare, în special în domeniul de utilizare, întreţinere şi curăţare corectă.
b. Utilizarea de către Utilizator a unor produse de curăţare sau substanţe de conservare care sunt neadecvate cu Manualul de utilizare;
c. Depozitare necorespunzătoare şi transportul necorespunzător al Produsului de către Utilizator;
d. Modificări şi/sau reconstrucţii arbitrare a Produsului de către Utilizator;
e. Utilizarea în Produs de către Utilizator a unor materiale consumabile neconforme cu manualul de utilizare
5. Utilizatorul care conform nu legea din data de 23 aprilie 1964 din Codul Civil nu este un consumator, pierde garanţia pentru Produsul, în care:
- numerele de serie, marcarea datelor şi plăcuţele cu datele technice au fost îndepărtate de către Utilizator;
- sigiliile existente au fost deteriorate de Utilizator sau au urme rămase din manipularea de către utilizator la acestea.
6. **Atenţie!** Operaţiile legate cu utilizarea de fiecare zii, descrise în manualul de utilizare, Utilizatorul execută singur pe costul său.

IV. Procedura de reclamaţie

1. Dacă se constată că Produsul nu funcţionează corect, Înainte de a depune reclamaţia trebuie să Vă asiguraţi dacă toate operaţiunile descrise în manualul de utilizare au fost executate corect.
2. Sesizaţi imediat reclamaţia, cel mai bine în termen de 7 zile de la data la care aţi observant defectul produsului. Utilizatorul care conform cu legea din data de 23 aprilie 1964 din Codul Civil nu este un consumator, pierde garanţia pentru Produs dacă reclamaţia nu depune în termen de până de 7 zile.
3. Sesizarea reclamaţiei se face de ex. la. la punctul de cumpărare a Produsului, la service-ul de garanţie sau se poate trimite în scris pe adresa: DEDRA EXIM sp. z o.o., ul. 3 Maja 8, 05-800 Pruszków.
4. Utilizatorul poate să depună reclamaţia prin formularul accesibil pe pagina de internet www.dedra.pl. (“Formular pentru sesizarea reclamaţiei cu titlu de garanţie”).
5. Adresele service-urilor de garanţie din fiecare stat sunt accesibile pe pagina www.dedra.pl. Dacă service-ul lipseşte în statul adecvat, trimiteţi sesizările de reclamaţie cu titlu de garanţie pe adresa: DEDRA EXIM sp. z o.o. ul. 3 Maja 8, 05-800 Pruszków (Polonia).
6. Luând în considerare siguranţa Utilizatorului se interzice utilizarea Produsului defect.
7. Atenţie!!! Utilizarea Produsului defect este periculos pentru sănătatea şi viaţa Utilizatorului.
8. Executarea obligaţiilor rezultate din garanţie va avea loc în termen de 14 zile lucrătoare, calculate de la data furnizării de către Utilizator a Produsului reclamat.
9 Înainte de furnizare a Produsului reclamat se recomandă curăţirea acestuia. Se recomandă de a se asigura bine Produsul împotriva distrugerii în timpul transportului (se recomandă să trimiteţi produsul reclamat în ambalajul original).
10. Perioada de garanţie va fi prelungită cu durata în care, din cauza defectului Produsului acoperit de garanţie Utilizatorul nu l-a putut să-l utilizeze,
Garanţia nu opreşte, nu limitează nu suspendează drepturile Utilizatorului rezultate din dispoziţiile privind garanţia pentru vicile produsului vândut..

În conformitate cu articolul 13 alineatele (1) și (2) din Regulamentul (UE) 2016/679 al Parlamentului European și al Consiliului din 27 aprilie 2016 privind protecția persoanelor fizice în ceea ce privește prelucrarea datelor cu caracter personal și privind libera circulație a acestor date și de abrogare a Directivei 95/46/CE, vă informăm.

1. Administratorul datelor Dumneavoastră cu caracter personal furnizate în formular este DEDRA-EXIM sp. z o. o. cu sediul social în Pruszków, ul. 3 Maja 8, 05-800 Pruszków (în continuare: „Administrator”).
2. Datele dumneavoastră vor fi prelucrate numai în scopul derulării procedurii de garanție a dispozitivului în conformitate cu art. 6 alin.1 lit. b din regulamentul general privind protecția datelor (în continuare: „GDPR”). Furnizarea datelor este voluntară, dar necesară pentru derularea procedurii de garanție.
3. Datele dumneavoastră vor fi prelucrate pe perioada de luare în considerare a procedurii de garanție și în scopuri de arhivare în cazul în care este nevoie de apărare împotriva oricăror pretenții împotriva Administratorului, nu mai mult decât până la expirarea acestora.
4. Datele dumneavoastră pot fi dezvăluite numai entităților care prelucrează date pentru administrator pe baza unui contract scris de încredințare a prelucrării datelor cu caracter personal care oferă, printre altele, service tehnic, hosting sau intreținere site, service IT, firmă de curierat. Furnizorii Administratorului sunt obligați să asigure securitatea datelor și să îndeplinească cerințele legii aplicabile referitoare la protecția datelor cu caracter personal și nu pot folosi datele cu caracter personal încredințate în alte scopuri decât cele specificate în contractul cu Administratorul.
5. Datele dumneavoastră nu vor fi prelucrate în mod automatizat, inclusiv sub formă de profilare, și nu vor fi transferate către o țară terță/organizație internațională.
6. Aveți dreptul de a accesa datele dumneavoastră și dreptul de a rectifica, șterge, limita prelucrarea, dreptul de a transfera date, dreptul de a vă opune în orice moment.
7. În toate aspectele legate de prelucrarea datelor dumneavoastră cu caracter personal de către Administrator, ne puteți contacta la următoarea adresă de e-mail: daneosobowe@dedra.pl.;
8. Aveți dreptul de a depune o plângere la autoritatea competentă pentru protecția datelor cu caracter personal;

DE Inhaltsverzeichnis

1. Bilder und Zeichnungen
2. Beschreibung des Geräts
3. Bestimmungsgemäße Verwendung des Geräts
4. Beschränkung der Verwendung
5. Technische Daten
6. Vorbereitung auf die Arbeit
7. Einschalten des Geräts
8. Verwendung des Geräts
9. Laufende Wartungsarbeiten
10. Ersatzteile und Zubehör
11. Selbstständige Fehlerbehebung
12. Komplettierung des Geräts
13. Informationen für Benutzer über die Entsorgung von elektrischen und elektronischen Geräten
14. Garantiekarte

Die Konformitätserklärung ist der Bedienungsanleitung als separates Dokument beigefügt. Im Falle einer fehlenden Konformitätserklärung wenden Sie sich bitte an Dedra Exim Sp. z o.o.

Allgemeine Sicherheitsvorschriften wurden der Bedienungsanleitung als separate Broschüre beigefügt.

Übersetzung der Originalanleitung

WARNUNG. **Alle mit versehenen Warnungen und alle Hinweise gründlich lesen.** Bei Nichtbeachten der folgenden Warnungen und Sicherheitshinweise kann es zum elektrischen Schlag, einem Brand oder ernsthaften Verletzungen kommen.

Alle Warnungen und Hinweise für den künftigen Gebrauch aufbewahren.

ACHTUNG **Das Gerät der SAS+ALL-Linie ist nur für den Betrieb mit Ladegeräten und Akkus der SAS+ALL-Linie vorgesehen.**

Der Lithium-Ionen-Akkumulator und das Ladegerät sind nicht im Lieferumfang enthalten und müssen separat erworben werden. Die Verwendung von anderen als den für das Gerät angegebenen Akkus und Ladegeräten ist verboten.

ACHTUNG **Bewahren Sie alle Warnungen und Anweisungen für den zukünftigen Gebrauch auf.**

2. Beschreibung des Geräts

Abb. A: 1. Handgriff, 2. Sägeblatt, 3. Beweglicher Sägeblattschutz, 4. Blockade des Drehtisches, 5. Anschlagleiste, 6. Tischeinsatz, 7. Anzeiger, 8. Bohrungen zur Befestigung der Gehrungssäge am Tisch, 9. Drehtisch, 10. Winkelskala des Drehtisches, 11. Feststellgriff für Einstellung des Schnittwinkels, 12. Staubbeutel, 13. Oberer Sägeblattschutz.
Abb. B: 14 Einschalter, 15. Transportsicherung, 16. Neigungsskala der Säge, 17. Feststellschraube des Gelenks, 18. Niederhalter, 19. Seitliche Halterung

3. Bestimmungsgemäße Verwendung des Geräts

Die Gehrungssäge ist für das Schneiden aller Arten von Holz, holzähnlichen Materialien (Sperrholz, MDF-Platte, Spanplatten) und Kunststoffen bestimmt. Die Vorrichtung ermöglicht die Durchführung von Grundschnitten wie: vertikales Sägen mit Fase und Kopfneigung.
Verwenden Sie das Gerät nur mit geeigneten Sägeblättern, mit Zähnen mit Hartmetallplatten. Es ist erlaubt, das Gerät bei Reparatur- und Bauarbeiten, in Reparaturwerkstätten, bei Hobbyarbeiten unter Beachtung der in der Bedienungsanleitung enthaltenen Einsatzbedingungen und der zulässigen Arbeitsbedingungen zu verwenden.

4. Beschränkung der Verwendung

Das Gerät darf nur gemäß den nachstehenden „Zulässigen Arbeitsbedingungen" verwendet werden. Es ist nicht erlaubt, gesundheitsschädliche Materialien oder andere Materialien zu schneiden, die nicht unter „Bestimmungsgemäße Verwendung des Geräts" aufgeführt sind. Jede eigenmächtige Veränderung des mechanischen und elektrischen Aufbaus, jede Modifikation oder Bedienung, die nicht in der Bedienungsanleitung beschrieben ist, gilt als unzulässig und führt zum sofortigen Verlust der Gewährleistungsrechte, und die Konformitätserklärung verliert ihre Gültigkeit.
Die nicht bestimmungsgemäße Verwendung oder die Verwendung in Abweichung von der Bedienungsanleitung führt zum sofortigen Verlust der Gewährleistungsrechte.

Zulässige Arbeitsbedingungen
Betriebsart S1
Das Gerät darf nur in geschlossenen Räumen mit effizienter Belüftung verwendet werden.

5. Technische Daten

Model	**DED7065**
Stromversorgung [V]	18 D.C.
Leerlaufdrehzahl [U/min]	3300
Gewicht [kg]	
Kreissäge [mm]/	210
Bohrungsdurchmesser der Kreissäge [mm]	30
Maximale Abmessungen des zu schneidenden Materials:[mm]	
0° x 0°	55 x 120
0° x 45°	55 x 83
45° x 0°	30 x 120
45° x 45°	30 x 83
Drehbereich des Arbeitskopfes (horizontal)	0 - 45°
Drehbereich des Arbeitskopfes	-45° - 45°
Lärmemissionen	
Schalldruckpegel L_{pA} [dB(A)]	100
Messunsicherheit (K_{pA}) [dB(A)]	3
Schallleistungspegel L_{WA} [dB(A)]	104
Messunsicherheit (K_{WA}) [dB(A)]	3
Schutzart gegen direkten Zugang	IPX0

Informationen über Lärm
Die Lärmemission wurde gemäß EN 62841-1 bestimmt, die Werte sind in der oben genannten Tabelle angegeben.

ACHTUNG **Lärm kann Ihr Gehör schädigen, verwenden Sie bei der Arbeit immer einen Gehörschutz!**

Der deklarierte Gesamtwert des Lärms wurde nach dem Standard-Prüfverfahren gemessen und kann verwendet werden, um ein Gerät mit einem anderen zu vergleichen. Der angegebene Lärmpegel kann auch für eine erste Beurteilung der Lärmbelastung verwendet werden.
Der Lärmpegel während der tatsächlichen Verwendung des Geräts kann von den angegebenen Werten abweichen, je nachdem, wie die Arbeitswerkzeuge verwendet werden, insbesondere die Art des Werkstücks und die Notwendigkeit, Maßnahmen zum Schutz des Bedieners festzulegen. Zur genauen Abschätzung der Risiken unter den tatsächlichen Verwendungsbedingungen müssen alle Teile des Betriebszyklus berücksichtigt werden, einschließlich der Zeiträume, in denen das Gerät ausgeschaltet ist, oder wenn es eingeschaltet, aber nicht für die Arbeit verwendet wird.

6. Vorbereitung auf die Arbeit

ACHTUNG **Das Gerät ist Teil der SAS+ALL-Linie. Um es zu verwenden, benötigen Sie also einen Satz, bestehend aus Gerät, Akku und Ladegerät. Die Verwendung anderer Akkus und Ladegeräte ist verboten.**

ACHTUNG **Alle Vorbereitungsarbeiten müssen bei von der Stromversorgung getrenntem Gerät durchgeführt werden.**

Bevor Sie das Gerät in Betrieb nehmen, lesen Sie die der Bedienungsanleitung beigefügten Zeichnungen und überprüfen Sie, ob die gesamte Ausrüstung im Gerät enthalten ist. Führen Sie eine Sichtprüfung auf mögliche Schäden durch. Wenn Sie feststellen, dass eine Komponente fehlt oder sichtbar beschädigt ist, wenden Sie sich an Ihren Händler und verwenden Sie das Gerät nicht.

ACHTUNG **Die Verwendung eines unvollständigen oder fehlerhaften Geräts stellt eine Gefahr für den Benutzer dar.**

Stationäre Montage

Stellen Sie das Gerät auf eine flache, ebene Oberfläche an einem gut beleuchteten Ort. Befestigen Sie das Gerät auf der Arbeitsfläche mit Schrauben durch die Montagelöcher im Gestell des Geräts (Abb. A, 8).

Staubabsaugung

Montieren Sie vor der Inbetriebnahme des Geräts den mitgelieferten Beutel am Absauganschluß. Um den Staubbeutel zu entleeren, nehmen Sie ihn aus dem Absauganschluß heraus.
Alternativ können Sie die Säge über den Staubabsaugstutzen an einen Industriestaubsauger anschließen.

Arm des Kopfes

Der Arm des Kopfes für Transportzwecke befindet sich in der verriegelten Position, um den Arm des Kopfes zu entriegeln:

- Drücken Sie den Handgriff (Abb. A, 1) nach unten.
- Ziehen Sie den Verriegelungsbolzen (Abb. B, 15) des Kopfes zu sich heran. (Abb. C, 1)
- Drehen Sie den Verriegelungsbolzen um 90 Grad (Abb. C, 2)
- Halten Sie den Handgriff fest, während er in seine obere Position aufsteigt.
- Zum Verriegeln des Arms des Kopfes in der unteren Position:
- Drücken Sie den Handgriff (Abb. A, 1), bis er sich in der unteren Position befindet und halten Sie ihn fest.
- Ziehen Sie den Bolzen zurück und drehen Sie ihn um 90 Grad.

Montage des Niederhalters

Der Niederhalter (Abb. G) dient zur Fixierung des Werkstücks, es kann von jeder Seite montiert werden. Zur Montage des Niederhalters:

- Schieben Sie den Stift des Niederhalters in die Bohrung der Anschlagleiste.
- Ziehen Sie mit einer Schraube fest.
- Platzieren Sie das Material so, dass es an der Anschlagleiste anliegt,
- Stellen Sie die Position der Schraubklemme auf das Werkstück ein.
- Ziehen Sie den Feststellgriff des vertikalen Niederhalters fest,
- Prüfen Sie, ob das Material stabil ist.
- Ziehen Sie die Schraube fest, um das Material zu blockieren.

Achten Sie besonders darauf, dass die Schraubklemme auf der linken Seite des Kopfes montiert ist, wenn Sie einen senkrechten Schnitt durchführen. Wenn Sie einen Schrägschnitt machen, montieren Sie die Schraubklemme auf der rechten Seite.

ACHTUNG **Das Gerät darf nicht in Betrieb genommen werden, wenn das Werkstück nicht fixiert wurde.**

Einstellung der seitlichen Halterungen

- Lösen Sie die Schraube (Abb. H) und schieben Sie die Halterung so weit wie möglich heraus. (Die Halterung sollte nicht vollständig aus dem Gestell herausgezogen werden).
- Ziehen Sie die Schraube (Abb. H) an, um die Halterung in ihrer Position zu blockieren.

Einstellung des Drehwinkels

- Lösen Sie die Feststellschraube der Leiste. (Abb. D)
- Halten Sie das Gestell des Geräts mit der Hand und drehen Sie den Kopf mit der anderen Hand, so dass sich der Anzeiger auf einer Winkelskala in der gewünschten Position befindet.
- Ziehen Sie die Feststellschraube fest.

Einstellung des Neigungswinkels

- Lösen Sie den Feststellgriff des Neigungswinkels (Abb. A, 11; Abb. F)
- Bewegen Sie den Kopf nach links, bis sich der Anzeiger im gewünschten Winkel auf der Neigungsskala befindet.
- Ziehen Sie den Feststellgriff des Neigungswinkels fest.

7. Einschalten des Geräts

ACHTUNG **Vor der Inbetriebnahme des Geräts sind unbedingt die im Kapitel „Vorbereitung auf die Arbeit" beschriebenen Schritte zu befolgen.**

ACHTUNG **Schieben Sie einen geladenen Akku in die Führung im Griff, bis die Griffverriegelung einrastet. Das Gerät ist betriebsbereit**

Das Gerät verfügt über eine Blockade des Einschalters, um ein versehentliches Einschalten zu verhindern.

Einschalten

- Drücken Sie die Blockade des Einschalters (Abb. E, 1).
- Drücken Sie den Einschalter (Abb. E, 2)

Ausschalten
- Lassen Sie den Einschalter los.
- Wenn die Kreissäge vollständig gestoppt ist, können Sie den Kopf anheben.

8. Verwendung des Geräts

⚠ ACHTUNG **Halten sie während der Arbeit nicht die Hände oder andere Körperteile in der Schnittebene. Bleiben Sie während der Arbeit nicht in der Schnittebene.**

⚠ ACHTUNG **Verwenden Sie zusätzliche Stützen, wenn dies aufgrund der Abmessungen des Werkstücks erforderlich ist.**

Senkrechter Schnitt

Senkrechter Schnitt wird quer zu Jahresringen des Werkstücks durchgeführt, wobei der Drehwinkel des Tisches auf 0 Grad eingestellt ist.
- Stellen Sie den Schwenkkopf in die obere Position.
- Stellen Sie den Winkel von 0 Grad auf der Neigungsskala ein.
- Fixieren Sie das Werkstück auf dem Tisch, blockieren Sie es mit einer Schraubklemme.
- Schalten Sie das Gerät ein und warten Sie, bis es seine Höchstgeschwindigkeit erreicht hat.
- Senken Sie den Kopf bis zur Vertiefung des Sägeblatts im Material ab.
- Machen Sie den Schnitt.
- Schalten Sie das Gerät aus, wenn der Schnitt beendet ist, und warten Sie, bis das Sägeblatt anhält.

Senkrechter Schnitt mit Neigungswinkel (-45 ÷ +45 Grad)
- Lösen Sie den Feststellgriff des Drehtisches. (Abb. D)
- Drehen Sie den Drehtisch, bis der Anzeiger mit dem gewünschten Winkel auf der Winkelskala übereinstimmt.
- Ziehen Sie den Feststellgriff des Drehtisches fest.
- Befestigen Sie das Werkstück auf dem Tisch, blockieren Sie es mit einer Schraubklemme.
- Schalten Sie das Gerät ein und warten Sie, bis es seine Höchstgeschwindigkeit erreicht hat.
- Senken Sie den Kopf bis zur Vertiefung des Sägeblatts im Material ab.
- Machen Sie den Schnitt.
- Schalten Sie das Gerät aus, wenn der Schnitt beendet ist, und warten Sie, bis das Sägeblatt anhält.

Senkrechter Schnitt mit Neigungswinkel des Kopfes (0-45 Grad)

Das Gerät kann zum Schneiden in einem Neigungswinkel (0-45 Grad) gegenüber der Fläche des Arbeitstisches auf der linken Seite verwendet werden.
- Lösen Sie den Feststellgriff des Neigungswinkels (Abb. A, 11; Abb. F)
- Bewegen Sie den Kopf nach links, bis sich der Anzeiger im gewünschten Winkel auf der Neigungsskala befindet.
- Ziehen Sie den Feststellgriff des Neigungswinkels fest.
- Befestigen Sie das Werkstück auf dem Tisch, ziehen Sie es mit einer Schraubklemme fest.
- Schalten Sie das Gerät ein und warten Sie, bis es seine Höchstgeschwindigkeit erreicht hat.
- Senken Sie den Kopf bis zur Vertiefung des Sägeblatts im Material ab.
- Machen Sie den Schnitt.
- Schalten Sie das Gerät aus, wenn der Schnitt beendet ist, und warten Sie, bis das Sägeblatt anhält.

9. Laufende Wartungsarbeiten

⚠ ACHTUNG **Führen Sie alle Wartungsarbeiten bei von der Stromversorgung getrenntem Gerät durch.**

Überprüfen Sie den Zustand der Kreissäge vor jeder Inbetriebnahme des Geräts. Überprüfen Sie, ob Kratzer auf der Oberfläche vorhanden sind, die auf einen Bruch der Kreissäge hinweisen. Überprüfen Sie die Hartmetallplatten auf Risse. Reinigen Sie regelmäßig die Kammer der Kreissäge mit einem trockenen Tuch, die Durchlässigkeit des Kanals für Spanauswurf. Reinigen Sie die Lufteinlässe der Entlüftungsöffnungen regelmäßig mit Druckluft. Überprüfen Sie regelmäßig den beweglichen Sägeblattschutz. Denken Sie daran, dass sich der Schutz immer frei bewegen und automatisch schließen muss. Entfernen Sie Staub und Späne mit Druckluft oder einem Pinsel.

⚠ ACHTUNG **Verwenden Sie keine ätzenden Reinigungs- oder Lösungsmittel, um das Gerät zu reinigen, da diese möglicherweise schädliche Auswirkungen auf die Oberflächen haben.**

Bei der Verwendung des Spänesackes darf der Sack nicht überfüllt werden.

Ersetzen der Kreissäge

Tragen Sie beim Ersetzen der Kreissäge Schutzhandschuhe. Es besteht Verletzungsgefahr, wenn Sie mit der Kreissäge in Berührung kommen.
Verwenden Sie Kreissägen, deren maximal zulässige Drehzahl höher als die Drehzahl des Geräts ohne Belastung ist.
Achten Sie bei der Installation darauf, dass die Schnittrichtung der Zähne (Pfeilrichtung auf dem Sägeblatt) mit der Pfeilrichtung auf dem Schutz des Geräts übereinstimmt.
Verwenden Sie die vom Hersteller empfohlenen Kreissägen.
Drücken Sie niemals die Blockade der Spindel, während sich die Spindel dreht.

Zum Ersetzen des Sägeblatts:
- Bewegen Sie den beweglichen Sägeblattschutz nach hinten und halten Sie ihn in der offenen Position (Abb. J).
- Lösen Sie die Schraube (Abb. J, 1), die den Schutz der Mitte von Sägeblatt (Abb. J, 2) blockiert.
- Drehen Sie den Schutz der Mitte von Sägeblatt (Abb. K, 2).
- Blockieren Sie die Spindel mit dem Verriegelungsknopf (Abb. I).
- Schrauben Sie die Befestigungsschraube des Sägeblatts mit einem 6-mm-Innensechskantschlüssel ab (Abb. K, 3) - Hinweis: Die Befestigungsschraube des Sägeblatts ist linksdrehend.
- Entfernen Sie den Klemmring.
- Ersetzen Sie die Kreissäge.

Montieren Sie die Kreissäge in umgekehrter Reihenfolge.

Ersetzen von Elektrographit-Bürsten

Überprüfen Sie den Zustand der Elektrographit-Bürsten; wenn sich herausstellt, dass sie kürzer als 5 mm sind, ersetzen Sie sie durch neue.
- Schrauben Sie die zwei Befestigungsschrauben ab, mit denen die Abdeckung am Motorgehäuse befestigt ist.
- Entfernen Sie die abgenutzten Bürsten.
- Entfernen Sie eventuellen Kohlenstaub mit Druckluft.
- Setzen Sie neue Bürsten ein (die Bürsten sollten sich im Bürstenhalter frei bewegen können).
- Bringen Sie die Abdeckung am Gehäuse an.

10. Ersatzteile und Zubehör

Empfohlene Kreissägen

Sägen für Holz mit einer unterschiedlichen Anzahl von Zähnen sind erlaubt. Bei der Verwendung von Sägen mit einer größeren Anzahl von Zähnen sollten proportional kleinere Arbeitsvorschübe verwendet werden.

Auswahl der Anzahl der Zähne von Kreissäge für das zu schneidende Material:

10-24 - Dickes Holz (hart oder weich), Spanplatten.
Längsschneiden (entlang von Holzfasern)
18-40 - Dünnes Holz, Spanplatten mit oder ohne Laminatbeschichtung, Holzbeläge. Präzises, schnelles, Längs- oder Querschneiden von Holzfasern.
30-80 - Zur Verkleidung und Endbearbeitung von Platten, Brettern aus gewöhnlichem oder edlem Holz (1 oder 2 Seiten), dünnen Platten, Kunststoff, Plexiglas. Sehr präziser Schnitt, Schnittfläche ohne Spaltung.
80-120 - Hartholz, Kunststoffplatten. Hochpräzises Schneiden.

DEDRA empfiehlt die Verwendung von hartmetallbestückten Sägeblättern mit Katalognummern:

H21024 - Durchmesser 210 mm, Loch 30 mm, Anzahl der Zähne 24,
H21040 - Durchmesser 210 mm, Loch 30 mm, Anzahl der Zähne 40,
H21042 - Durchmesser 210 mm, Loch 30 mm, Anzahl der Zähne 42,
H21060 - Durchmesser 210 mm, Loch 30 mm, Anzahl der Zähne 60,
Ein Gerät der SAS+ALL-Linie kann mit jedem Akku und Ladegerät der SAS+ALL-Linie und jedem Werkzeug (Arbeitsaufsatz) mit einem M14-Gewinde von maximal 120 mm Durchmesser ausgestattet werden. Bitte beachten Sie die Empfehlungen des Herstellers der Arbeitsaufsätze.
Für den Kauf von Ersatzteilen und Zubehör wenden Sie sich bitte an den Service von Dedra Exim. Die Kontaktdaten finden Sie auf Seite 1 der Bedienungsanleitung. Bei der Bestellung von Ersatzteilen geben Sie bitte die Chargennummer auf dem Typenschild und die Teilenummer aus der Montagezeichnung an.
Während der Garantiezeit werden die Reparaturen gemäß den Bedingungen der Garantiekarte durchgeführt. Bitte geben Sie das Produkt am Ort des Einkaufs zur Reparatur ab (der Verkäufer ist verpflichtet, das reklamierte Produkt anzunehmen), senden Sie es an die Dedra Exim-Zentrale oder senden Sie es an den Ihrem Wohnort nächstgelegenen Service (Liste der Services finden Sie unter www.dedra.pl). Bitte legen Sie die ausgefüllte Garantiekarte bei. Nach Ablauf der Garantiezeit wird die Reparatur durch das Servicezentrum durchgeführt. Das defekte Produkt sollte an einen Service geschickt werden (die Versandkosten werden vom Benutzer getragen).

11. Störungen selbst beseitigen

⚠ ACHTUNG **Zuerst Stecker des Gerätes ziehen, erst dann Störungen selbst beseitigen**

Problem	Ursache	Lösung
Maschine funktioniert nicht	Akku ist nicht richtig angeschlossen	Den Akku korrekt befestigen
	Akku entladen	Den Akku aufladen
	Abgenutzte Motorbürsten/	An den Service übergeben
	Einschalter gebrochen/	An den Service übergeben
Motor überhitzt/	Verstopfte Lüftungsöffnungen	Lüftungsöffnungen reinigen
Die Maschine läuft kaum an/	Die Kammer der Kreissäge ist aufgrund der Verstopfung des Aufnahmesystems mit Sägespänen gefüllt/	Reinigen Sie den Auswurfkanal für Sägespäne, Entleeren Sie den Staubbeutel
Maschine läuft nicht an/	Festfressen der Motorlager	An den Service übergeben
Die Maschine verliert nach längerem Gebrauch ihre Leistung und riecht beim Schneiden nach verbranntem Holz /	Stumpfe Kreissäge/	Ersetzen Sie die Kreissäge durch eine neue.

12. Komplettierung des Geräts

1. Gehrungssäge - 1 Stück, 2. Kreissäge für Holz - 1 Stück, 3. Staubbeutel- 1 Stück, 4. Schlüssel - 1 Stück.

13. Nutzerinformationen über die abgabe von gebrauchten elektro- und elektronik-altgeräten

(betrifft Haushalte)



Das auf den Produkten oder in den Begleitunterlagen abgebildete Symbol weist darauf hin, dass defekte elektrische oder elektronische Geräte nicht mit dem Hausmüll entsorgt werden dürfen. Wenn Sie Bauteile entsorgen, wiederverwenden oder verwerten möchten, bringen Sie diese bitte zu einer

speziellen Sammelstelle, wo sie kostenlos angenommen werden. Informationen über die Standorte von Sammelstellen für Altgeräte finden Sie bei den örtlichen Behörden, z. B. auf deren Websites.
Durch die korrekte Entsorgung des Geräts schonen Sie wertvolle Ressourcen und vermeiden negative Auswirkungen auf die Gesundheit und die Umwelt, die sich aus dem möglichen Vorhandensein von gefährlichen Stoffen, Gemischen und Bestandteilen in dem Gerät ergeben.
Bei unsachgemäßer Entsorgung drohen Strafen nach den jeweiligen örtlichen Vorschriften.
Benutzer in EU-Ländern: Wenn Sie elektrische oder elektronische Geräte entsorgen müssen, wenden Sie sich bitte an die nächstgelegene Verkaufsstelle oder Ihren Lieferanten, der Ihnen weitere Informationen geben kann.
Entsorgung in Ländern außerhalb der Europäischen Union: Dieses Symbol gilt nur für Länder innerhalb der Europäischen Union. Sollten Sie dieses Produkt entsorgen wollen, wenden Sie sich bitte an Ihre örtlichen Behörden oder Ihren Händler, um die richtige Entsorgungsmethode zu erfahren

Garantiekarte

für

Gehrungssäge

Katalognummer: DED7065 Lotnummer: .....

(im Weiteren **Produkt** genannt)

Kaufdatum des Produkts: .....

Stempel des Verkäufers

Datum und Unterschrift des Verkäufers: .....

Erklärung des Benutzers:

Ich bestätige, dass ich über die Bedingungen der Garantie sowie Folgen der Nichtbeachtung von den in der Bedienungsanleitung und Garantiekarte enthaltenen Anweisungen informiert wurde. Die Bedingungen dieser Garantie sind mir bekannt, was ich mit meiner eigenhändigen Unterschrift bestätige:

....

Datum und Ort Unterschrift des Käufers

I. Haftung für das Produkt

1. **Garant** - DEDRA EXIM sp. z o.o. mit Sitz in Pruszków, Adresse: ul. 3 Maja 8, 05-800 Pruszków, Reg.-Nr. KRS 0000062517, Amtsgericht für Warschau, XIV Wirtschaftsabteilung des Nationalen Gerichtsregisters, Steuernummer 527-020-49-33, Stammkapital: 100 980.00 zł.
2. Zu den in dieser Garantiekarte bestimmten Bedingungen erteilt der Garant hiermit Garantie für das Produkt, das vom Vertrieb des Garants stammt.
3. Die Garantiehaftung umfasst nur Mängel, deren Entstehung auf die im Produkt zum Zeitpunkt seiner Aushändigung dem Benutzer enthaltenen Fehler zurückzuführen ist.
4. Im Rahmen der Garantie gewinnt der Benutzer das Recht zur kostenlosen Reparatur des Produkts, soweit der Mangel innerhalb der Garantiezeit offenbart wurde. Die Art und Weise, auf die das Produkt repariert wird (Methode der Reparatur) wird vom Garanten bestimmt. Falls der Garant feststellt, dass die Reparatur nicht möglich ist, behält sich der Garant das Recht vor, das mangelhafte Element oder das ganze Produkt gegen ein freies von Mängeln zu tauschen, den Preis des Produkts zu mindern oder vom Vertrag abzutreten.
5. Gegenüber einem Benutzer, der kein Verbraucher im Sinne des Gesetzes vom 23. April 1964 Zivilgesetzbuch ist, ist die Schadensersatzhaftung des Garanten für die sich aus dieser Garantie ergebenden und/oder im Zusammenhang mit ihrer Erteilung und Ausübung stehenden Schäden, ohne Rücksicht auf den Rechtstitel, maximal auf den Wert des mangelhaften Produkts begrenzt.

II. Garantiezeit

Elemente des Produkts, die mit der Garantie umfasst sind	Dauer des Garantieschutzes
Gehrungssäge	36 Monate ab dem Kaufdatum des Produkts das auf dieser Garantiekarte angegeben ist
Kreissäge für Holz, Müllsack, Schlüssel	ohne Garantie

III. Bedingungen der Inanspruchnahme der Garantie

1. Vorlegung der ausgefüllten Garantiekarte vom Benutzer sowie Glaubhaftmachung der Kaufumstände vom Benutzer, z.B. durch Vorlegung eines Kassenbelegs, einer Rechnung, usw. Damit die Reklamation reibungslos durchgeführt werden kann, wird es empfohlen, dass der Benutzer alle in dem "Lieferumfang" genannten Elemente, der in der Bedienungsanleitung beschrieben wurde, zusammen mit dem Produkt zur Reklamation abgibt.
2. Beachtung der in der Bedienungsanleitung und Garantiekarte enthaltenen Anweisungen vom Benutzer.
3. Die Garantie umfasst nur das Gebiet der Republik Polen und der EU.
4. Die Garantie umfasst nicht die Mängel des Produkts, die infolge von folgenden Ursachen entstanden sind:
a. Nichtbeachtung der in der Bedienungsanleitung bestimmten Bedingungen vom Benutzer, insbesondere in Bezug auf richtige Nutzung, Wartung und Reinigung;
b. Verwendung von Reinigungs- oder Wartungsmitteln vom Benutzer, die im Widerspruch zu der Bedienungsanleitung stehen;
c. Unrichtige Aufbewahrung und unrichtiger Transport des Produkts vom Benutzer;
d Eigenmächtige Veränderungen und/oder Umbauten am Produkt vom Benutzer, die mit dem Garant nicht abgestimmt wurden;
e. Verwendung von Betriebsmaterialien und Ersatzteilen vom Benutzer, die im Widerspruch zu der Bedienungsanleitung stehen.
5 Der Benutzer, der kein Verbraucher im Sinne des Gesetzes vom 23. April 1964 Zivilgesetzbuch ist, verliert Garantieansprüche für das Produkt, an dem:
- Seriennummer, Datumsangaben und Typenschilder vom Benutzer entfernt, verändert oder beschädigt wurden;
- Plomben vom Benutzer beschädigt wurden oder Spuren des Hantierens an ihnen tragen.
6. **Achtung!** Die mit täglicher Bedienung des Produkts verbundenen Tätigkeiten, die sich u.a. aus der Bedienungsanleitung ergeben, sind vom Benutzer auf eigene Rechnung und eigene Kosten auszuführen.

IV. Reklamationsverfahren

1. Falls unrichtige Arbeit des Produkts festgestellt wird, soll man sich vor der Anmeldung der Reklamation vergewissern, dass alle insbesondere in der Bedienungsanleitung bestimmten Bedientätigkeiten richtig ausgeführt wurden.
2. Die Reklamation soll man unverzüglich, am besten innerhalb von 7 Tagen ab Feststellung des Mangels am Produkt anmelden. Der Benutzer, der kein Verbraucher im Sinne des Gesetzes vom 23. April 1964 Zivilgesetzbuch ist, verliert Garantieansprüche für das Produkt, im Falle, wenn die Reklamation nicht innerhalb von 7 Tagen angemeldet wird.
3. Die Reklamation kann u.a. am Verkaufsort, an dem das Produkt gekauft wurde, beim Garantieservice oder schriftlich auf folgende Adresse angemeldet werden: DEDRA EXIM sp. z o.o., ul. 3 Maja 8, 05-800 Pruszków.
4. Der Benutzer kann die Reklamation unter Verwendung des Formulars anmelden, das auf der Internet www.dedra.pl zugänglich ist. ("Formular zur Anmeldung der Reklamation aufgrund der Garantie").
5. Die Adressen von Garantieservice-Stellen für jeweilige Länder sind auf der Internetseite www.dedra.pl zugänglich. Im Falle, wenn keine Garantieservice-Stelle im jeweiligen Land vorhanden ist, soll man die Reklamationsanmeldung aufgrund der Garantie an folgende Adresse richten: DEDRA EXIM sp. z o.o. ul. 3 Maja 8, 05-800 Pruszków (Polska).
6. Im Hinblick auf die Sicherheit des Benutzers ist die Nutzung eines mangelhaften Produkts untersagt..
7. Achtung!!! Nutzung eines mangelhaften Produkts gefährdet der Gesundheit und dem Leben des Benutzers.
8. Erfüllung der sich aus der Garantie ergebenden Pflichten erfolgt innerhalb von 14 Werktagen ab der Rückgabe des beanstandeten Produkts vom Benutzer.
9. Vor der Rückgabe des mangelhaften Produkts zur Reklamation soll man es reinigen. Das beanstandete Produkt soll sorgfältig vor möglichen Beschädigungen während des Transports abgesichert werden (es wird empfohlen das beanstandete Produkt in Originalverpackung zu bringen).
10. Die Garantiezeit wird um die Zeit verlängert, in der der Benutzer das mit der Garantie umfasste Produkt infolge des Mangels nicht benutzen konnte.
Die sich aus den Vorschriften über die Gewährleistung für Mängel von verkauften Sachen ergebenden Rechte des Benutzers werden von dieser Garantie weder ausgeschlossen noch eingeschränkt oder eingestellt

BG **Съдържание**

1. Снимки и чертежи
2. Описание на устройството
3. Предназначение на устройството
4. Ограничение на използването
5. Технически данни
6. Подготовка за работа
7. Включване на устройството
8. Използване на устройството
9. Текуща поддръжка
10. Резервни части и принадлежности
11. Самостоятелно отстраняване на неизправности
12. Завършване на оборудването
13. Информация за потребителите относно изхвърлянето на електрическо и електронно оборудване
14. Гаранционна карта

Декларацията за съответствие е приложена към ръководството като отделен документ. При липса на декларация за съответствие, моля, свържете се с Dedra Exim Sp. z o.o.
Общите правила за безопасност са включени в ръководството като отделна книжка.

ПРЕДУПРЕЖДЕНИЕ. Прочетете всички предупреждения, обозначени със символа, и всички инструкции. Неспазването на следните предупреждения и инструкции за безопасност може да доведе до токов удар, пожар или сериозно нараняване.

ВНИМАНИЕ **Линията SAS+ALL е проектирана да работи само със зарядни устройства и батерии от линията SAS+ALL.**
Литиево-йонната батерия и зарядното устройство не са включени в закупеното оборудване и трябва да се закупят отделно. Използването на батерии и зарядни устройства, различни от тези, предназначени за устройството, е забранено.

ВНИМАНИЕ **Запазете всички предупреждения и инструкции за бъдеща употреба.**

2. Описание на устройството

Фиг. А: 1. дръжка, 2. острие, 3. подвижен предпазител на острието, 4. заключване на въртящата се маса, 5. ограничителна шина, 6. вложка, 7. показалец 8. отвори за закрепване на наклонения трион към масата, 9. въртяща се маса, 10. скала за ъглите, въртяща се маса, 11. копче за заключване на настройката на скосяването, 12. торба за събиране, 13. горен предпазител на острието.
Фиг. Б: 14. бутон за превключване, 15. транспортна ключалка, 16. скала за наклона на триона, 17. винт за фиксиране на оста, 18. скоба, 19. странична опора.

3. Предназначение на устройството

Трионът за рязане под ъгъл е предназначен за рязане на всички видове дърво, дървоподобни материали (шперплат, MDF, ПДЧ) и пластмаси. Машината позволява извършването на основни операции по рязане, като например: перпендикулярно рязане със скосена и наклонена глава.

Машината може да се използва само с подходящи режещи дискове с твърдосплавни зъби. Използването на машината е разрешено при ремонтни и строителни дейности, ремонтни работилници и любителски работи при спазване на условията за използване и допустимите условия на работа, посочени в инструкцията за експлоатация.

4. Ограничения на използването

Уредът може да се използва само в съответствие с "Разрешените условия на работа", посочени по-долу. Не е допустимо да се режат вредни за здравето материали или други материали, които не са изброени в "Предназначение на уреда". Неразрешените промени в механичната и електрическата конструкция, всякакви модификации, операции по поддръжката, които не са описани в инструкциите за експлоатация, ще бъдат третирани като незаконни и ще доведат до незабавна загуба на гаранционни права, а декларацията за съответствие ще стане невалидна.

Неправилното използване или използването в противоречие с инструкциите за експлоатация ще доведе до незабавна загуба на гаранционните права.

Допустими условия на труд

Режим на работа S1

Уредът може да се използва само в затворени помещения с ефективна вентилация.

5. Технически данни

Модел	**DED7065**
Захранване [V]	18 D.C.
Скорост на празен ход [об/мин].	3300
Тегло [kg]	
Зъбен трион [mm]	210
Диаметър на отвора на циркулярния диск [mm].	30
Максимални размери на рязания материал: [mm].	
0° x 0°	55 x 120
0° x 45°	55 x 83
45° x 0°	30 x 120
45° x 45°	30 x 83
Обхват на въртене на работната глава (хоризонтално)	0 - 45°
Диапазон на отклонение на работната глава (вертикално)	-45° - 45°
Емисии на шум	
Ниво на звуково налягане L_{pA} [dB(A)]	100
Неопределеност на измерването (K_{pA}) [dB(A)].	3
Ниво на звукова мощност L_{WA} [dB(A)]	104
Неопределеност на измерването (K_{WA}) [dB(A)].	3
Степен на защита срещу директен достъп	IPX0

Информация за шума

Емисиите на шум са определени в съответствие с EN 62841-1 Стойностите са дадени в таблицата по-горе.

ВНИМАНИЕ **Шумът може да причини увреждане на слуха, винаги носете защита на слуха, когато работите!**

Декларираната стойност на общия шум е измерена съгласно стандартен метод за изпитване и може да се използва за сравняване на един уред с друг. Обявената стойност на шума може да се използва и за предварителна оценка на експозицията на шум.

Нивата на шума по време на действителното използване на оборудването могат да се различават от обявените стойности в зависимост от използването на работните инструменти, по-специално от вида на обработвания детайл и необходимостта от определяне на мерки за защита на оператора. За да се направи точна оценка на експозициите при действителните условия на използване, трябва да се вземат предвид всички части на работния цикъл, включително периодите, когато машината е изключена или когато е включена, но не се използва за работа.

6. Подготовка за работа

ВНИМАНИЕ **Устройството е част от линията SAS+ALL, поради което, за да се използва, трябва да се комплектова комплект, състоящ се от устройството, батерия и зарядно устройство. Използването на други батерии и зарядни устройства е забранено.**

ВНИМАНИЕ **Извършвайте всички подготвителни работи при изключен от електрическата мрежа модул.**

Преди да стартирате уреда, запознайте се с чертежите, приложени към ръководството, и проверете дали цялото оборудване е доставено заедно с уреда. Визуално проверете уреда за евентуални повреди. Ако откриете липсващи или видимо повредени части, свържете се с вашия търговец и не използвайте уреда.

ВНИМАНИЕ **Използването на непълно или повредено устройство представлява опасност за потребителя.**

Стационарна инсталация

Поставете устройството на плоска и равна повърхност на добре осветено място. Закрепете устройството към работната повърхност с винтове през монтажните отвори в основата на устройството (фиг. A, 8).

Прахоулавяне

Преди да стартирате машината, поставете доставената торбичка за прах върху отвора за изхвърляне на прах. За да изпразните торбичката за прах, извадете я от отвора за изхвърляне на прах**.**

Алтернативно трионът може да се свърже и към промишлена прахосмукачка чрез порта за прахоулавяне.

Рамо на главата

За целите на транспортирането рамото на главата е в заключено положение, за да отключите рамото на главата:

- Натиснете дръжката (фиг. A, 1) надолу.
- Издърпайте фиксиращия болт (фиг. B, 15) на главата към себе си. (Фиг. B, 1)
- Завъртете фиксиращия болт на 90 градуса (фиг. B, 2)
- Дръжте дръжката, докато тя се издига до горното си положение.
- Заключване на рамото на главата в долно положение:
- Натиснете дръжката (фиг. A, 1), докато тя се постави в долно положение, и задръжте.
- Издърпайте обратно болта и го завъртете на 90 градуса.

Монтаж на затягащите елементи

Скобата (фиг. Ж) се използва за обездвижване на обработвания детайл и може да се монтира от двете страни. Монтиране на стягащите елементи:

- Вкарайте щифта за натиск в отвора на ограничителната щанга.
- Затегнете с винт.
- Поставете материала така, че да опира в ограничителната планка,
- Настройте позицията на рамото на винтовата скоба според обработвания материал.
- Затегнете фиксиращото копче на вертикалното рамо за натиск,
- Проверете дали материалът е здраво монтиран.
- Затегнете винта, за да фиксирате детайла.

Обърнете специално внимание да монтирате скобата от лявата страна на главата, когато правите перпендикулярен разрез. От друга страна, когато режете с наклонена глава, монтирайте скобата от дясната страна.

ВНИМАНИЕ **Не работете с машината, ако детайлът не е фиксиран.**

Регулиране на страничните опори

- Разхлабете винта (фиг. 3) и преместете скобата колкото е възможно по-навън. (Конзолата не трябва да се издърпва напълно от основата).
- Затегнете винта (фиг. 3), за да фиксирате скобата в позиция.

Регулиране на ъгъла на завъртане

- Разхлабете фиксиращия винт, разположен на ламелата. (Фиг. D)
- Дръжте основата на уреда с една ръка, а с другата завъртете главата, така че показалецът да се премести в желаната позиция на скалата за ъглите.
- Затегнете фиксиращия винт.

Регулиране на ъгъла на скосяване

- Разхлабете копчето за блокиране на скосяването (фиг. A, 11; фиг. E).
- Преместете главата наляво, докато индикаторът се намира на желания ъгъл върху скалата за скосяване.
- Затегнете копчето за блокиране на скосяването.

7. Включване на устройството

ВНИМАНИЕ **Преди да стартирате устройството, е необходимо да извършите стъпките, описани в раздела "Подготовка за работа".**

ВНИМАНИЕ **Заредената батерия се плъзга във водача на дръжката, докато ключалката на дръжката се застопори. Устройството е готово за употреба**

Устройството има бутон за заключване на превключвателя за включване/изключване, за да се предотврати случайно активиране.

Включване

- Натиснете бутона за заключване на превключвателя (фиг. E, 1)
- Натиснете бутона за превключване (фиг. E, 2)

Изключване

- Отпуснете натиска върху бутона на превключвателя.
- След като циркулярният трион спре напълно, можете да вдигнете главата.

8. Използване на устройството

ВНИМАНИЕ **По време на работа не дръжте ръце или други части на тялото в равнината на рязане. Не оставайте в равнината на рязане по време на работа.**

ВНИМАНИЕ **Използвайте допълнителни опори, когато това е необходимо поради размерите на обработвания детайл.**

Перпендикулярен разрез

Перпендикулярното рязане се извършва напречно на зърното на детайла, като ъгълът на завъртане на масата е 0 градуса.

- Преместете главата за накланяне в горно положение.
- Задайте ъгъла на 0 градуса по скалата за скосяване.
- Фиксирайте детайла **към** масата, застопорете го с винтова скоба
- Включете уреда и изчакайте, докато достигне максимална скорост.
- Спуснете главата, за да вдълбаете диска в материала.
- Направете прорез.
- Изключете машината, когато приключите с рязането, и изчакайте, докато дискът спре.

Перпендикулярно рязане със скосяване (-45 ÷ +45 градуса)

- Разхлабете копчето за блокиране на въртенето на масата. (Фиг. D)
- Завъртете въртящата се маса, докато показалецът се изравни с желания ъгъл върху скалата за ъглите.
- Затегнете копчето за завъртане на масата.
- Фиксирайте детайла към масата, като го застопорите с винтовата скоба.
- Включете уреда и изчакайте, докато достигне максимална скорост.
- Спуснете главата, за да потопите диска в материала.
- Направете прорез.
- Изключете машината, когато приключите с рязането, и изчакайте, докато дискът спре.

Перпендикулярно рязане с наклон на главата (0-45 градуса)
Машината може да се използва за рязане с наклонена равнина в ъглов диапазон (0-45 градуса) спрямо равнината на работната маса от лявата страна.

- Разхлабете копчето за блокиране на скосяването. (Фиг. A, 11; Фиг. F)
- Завъртете главата наляво, докато индикаторът се намира на желания ъгъл на скалата за скосяване.
- Затегнете копчето за блокиране на скосяването.
- Фиксирайте детайла към масата, затегнете го с винтовата скоба.
- Включете уреда и изчакайте, докато достигне максимална скорост.
- Спускайте главата, докато дискът се впие в материала.
- Направете прорез.
- Изключете машината, когато приключите с рязането, и изчакайте, докато дискът спре.

9. Текуща поддръжка

ВНИМАНИЕ **Извършвайте всички операции по поддръжката, когато устройството е изключено от електрическото захранване.**

Проверявайте състоянието на циркулярния трион преди всяко пускане в експлоатация. Проверете дали няма повърхностни пукнатини по циркулярния диск. Проверете за износване на твърдосплавните режещи пластини. Редовно почиствайте камерата на циркулярния диск и канала за изхвърляне на стружките със суха кърпа. Редовно почиствайте със сгъстен въздух входящите отвори за въздух на вентилационните отвори. Редовно проверявайте подвижния предпазител на ножа. Не забравяйте, че предпазителят трябва винаги да се движи свободно и да се затваря автоматично. Отстранявайте праха и стружките със сгъстен въздух или с четка.

ВНИМАНИЕ **Не използвайте разяждащи детергенти или разтворители за почистване на устройството поради потенциално вредното им въздействие върху повърхностите на устройството.**

Когато използвате торбичката за чипс, не позволявайте тя да прелее.

Смяна на циркулярния трион

Използвайте защитни ръкавици при подмяната на циркулярния трион. Съществува опасност от нараняване при контакт с циркулярния трион.
Използвайте циркулярни триони, чиято максимална допустима скорост е по-висока от скоростта на машината на празен ход.
По време на монтажа се уверете, че посоката на рязане на зъбите (посоката на стрелката върху диска) съвпада с посоката на стрелката върху предпазителя на уреда.
Използвайте циркуляри, препоръчани от производителя.
Никога не натискайте бутона за блокиране на шпиндела, когато той се върти.

За да смените диска:

- Избутайте назад подвижния предпазител на диска и го задръжте в отворено положение Фиг. J).
- Разхлабете винта (фиг. J, 1), който фиксира централния капак на диска (фиг. J, 2).
- Завъртете централния капак на диска (фиг. K, 2).
- Заключете шпиндела с бутона за заключване (фиг. I).
- С помощта на 6-милиметров гаечен ключ отвийте винта за монтиране на диска (фиг. K, 3) - забележка: винтът за монтиране на диска е ляв.
- Свалете пръстена за налягане.
- Сменете циркулярния трион.

Сглобете циркулярния трион в обратен ред.

Смяна на електрографитни четки

Проверете състоянието на електрографитните четки, ако се установи, че са по-къси от 5 mm, те трябва да се заменят с нови.

- Отстранете двата винта, които закрепват капака към корпуса на двигателя.
- Отстранете използваните четки.
- Отстранете въглеродния прах с помощта на сгъстен въздух.
- Поставете нови четки (четките трябва да се плъзгат свободно в държача за четки).
- Монтирайте капака към корпуса.

10. Резервни части и принадлежности

Препоръчани циркулярни триони

Допустимо е да се използват триони за дърво с различен брой зъби. При използване на триони с по-голям брой зъби трябва да се използват пропорционално по-ниски работни скорости на подаване.

Избор на броя на зъбите на циркулярния диск за материала, който ще се реже:

10-24 - Дебела дървесина (твърда или мека), ПДЧ.
Разрязване (по дължината на дървесината)
18-40 - Тънка дървесина, ПДЧ със или без ламинирано покритие, дървени покрития. Прецизно рязане, бързо, по протежение на дървесните влакна или през тях.
30-80 - За покрития и облицовки на дъски, дъски от обикновена или благородна дървесина (едностранно или двустранно), тънки дъски, пластмаса, плексиглас. Много прецизно рязане, режеща повърхност без начупване.
80-120 - Твърда дървесина, пластмасови листове. Високопрецизно рязане.

DEDRA препоръчва използването на циркулярни триони с твърдосплавни накрайници с номера на частите:

H21024 - диаметър 210 mm, отвор 30 mm, брой зъби 24,
H21040 - диаметър 210 mm, отвор 30 mm, брой зъби 40,
H21042 - диаметър 210 mm, отвор 30 mm, брой зъби 42,
H21060 - диаметър 210 mm, отвор 30 mm, брой зъби 60,

Гамата SAS+ALL може да се оборудва с всяка батерия и зарядно устройство от гамата SAS+ALL и всеки инструмент (работен накрайник) с резба M14 с максимален диаметър 120 mm. Моля, спазвайте препоръките на производителя на бита.
За закупуване на резервни части и аксесоари се свържете с Dedra Exim Service. Данните за контакт можете да намерите на страница 1 от ръководството.
Когато поръчвате резервни части, посочете номера на партидата от табелката с имената и номера на частта от монтажния чертеж.
По време на гаранционния период ремонтите се извършват в съответствие с условията, посочени в гаранционната карта. Моля, предайте дефектния продукт за ремонт на мястото на покупката (продавачът е длъжен да приеме дефектния продукт), изпратете го в централния сервизен център на Dedra Exim или го изпратете в сервизния център, който е най-близо до вашето местоживеене (списък на сервизните центрове на www.dedra.pl). Моля, приложете попълнената гаранционна карта. След изтичане на гаранционния срок ремонтите се извършват от централния сервиз. Изпратете дефектния продукт до сервизния център (транспортните разходи се заплащат от потребителя).

11. Самостоятелно отстраняване на неизправности

ВНИМАНИЕ **Изключете устройството от електрическата мрежа, преди да започнете самостоятелно да отстранявате неизправности.**

Проблем	Причина	Решение
Машината не работи	Батерията е неправилно свързана	Поставете правилно батерията
	Разредена батерия	Зареждане на батерията
	Износени четки на двигателя	Прехвърляне към служба
	Дефектен превключвател	Прехвърляне към служба
Двигателят прегрява	Запушени въздушни отвори	Почистете вентилационните отвори
Машината се стартира трудно	Камерата за стърготини е пълна със стърготини поради препятствие в системата за събиране на стърготини	Почистете канала за изхвърляне на стърготини, Изпразване на торбата за събиране на отпадъци
Машината не се стартира	Запушени лагери на двигателя	Прехвърляне към служба
Машината губи мощност след продължителна употреба, миризма на горящо дърво при рязане	Тъп циркулярен трион	Заменете циркулярния трион с нов.

12. Завършване на оборудването

1. наклонен трион - 1 бр., 2. циркуляр за дърво - 1 бр., 3. торба за отпадъци - 1 бр., 4. гаечен ключ - 1 бр.

13. Информация за потребителите относно изхвърлянето на електрическо и електронно оборудване

(засяга домакинствата)



Символът, изобразен върху продуктите или придружаващата ги документация, указва, че дефектното електрическо или електронно оборудване не трябва да се изхвърля заедно с битовите отпадъци. Ако трябва да изхвърлите, да използвате повторно или да възстановите компоненти, е правилно да ги занесете в специализиран пункт за събиране, където ще бъдат приети безплатно. Информация за местоположението на пунктовете за събиране на употребявано оборудване се предоставя от местните власти, например на техните уебсайтове.
Правилното рециклиране на устройствата ви позволи да спестите ценни ресурси и да избегнете отрицателни въздействия върху здравето и околната среда в резултат на възможното наличие на: опасни вещества, смеси и компоненти в оборудването.
Неправилното изхвърляне на отпадъци е свързано с риск от санкции съгласно съответните местни разпоредби.
Потребители в страни от ЕС: Ако трябва да изхвърлите електрическо или електронно оборудване, моля, свържете се с най-близкия пункт за продажба или с вашия доставчик, който ще ви предостави допълнителна информация.
Изхвърляне в страни извън Европейския съюз: Този символ се отнася само за страните от Европейския съюз. Ако желаете да изхвърлите този продукт, моля, свържете се с местните власти или с търговеца за правилния начин на изхвърляне.

Гаранционна карта
на
Дъговиден трион

Номер на поръчката: DED7065 Номер на партидата: .....

(наричан по-долу "Продуктът")

Дата на закупуване на продукта: .....

Печат на дилъра

Дата и подпис на продавача: .....

Изявление на потребителя:

Потвърждавам, че съм информиран за условията на гаранцията и последствията от неспазването на указанията в инструкцията за експлоатация и гаранционната карта. Запознат съм с условията на тази гаранция, което потвърждавам със саморъчния си подпис:

....

Дата и място Подпис на потребителя

I. Отговорност за продукта

(1) Гарант - Dedra Exim Sp. z o.o. със седалище в Прушков, адрес: гр: 3 Maja 8, 05-800 Pruszków, KRS 0000062517, Окръжен съд за столицата Варшава във Варшава, XIV икономическо отделение на Националния съдебен регистър, NIP 527-020-49-33, акционерен капитал: 100 980,00 PLN.

2 Съгласно условията на тази гаранционна карта Гарантът гарантира Продукта, произхождащ от дистрибуцията на Гаранта.

(3) Отговорността по гаранцията покрива само дефекти, възникнали по причини, присъщи на Продукта в момента на предоставянето му на Потребителя.

(4) По силата на гаранцията Потребителят има право на безплатен ремонт на Продукта, при условие че дефектът се е проявил по време на гаранционния период. Методът на ремонт на Продукта (методът на ремонт) е по преценка на Гаранта. Ако Гарантът установи, че ремонтът не е възможен, той си запазва правото да замени дефектния елемент или целия Продукт с бездефектен, да намали цената на Продукта или да се откаже от договора.

По отношение на потребител, който не е потребител по смисъла на Закона от 23 април 1964 г. Граждански кодекс, отговорността на Гаранта за вреди, произтичащи от тази гаранция и/или във връзка с нейното сключване и изпълнение, независимо от правния титул, е ограничена до максималната стойност на дефектния Продукт.

II. Гаранционен период

Компоненти на продукта	Продължителност на гаранционната защита
Даговиден трион	36 месеца от датата на закупуване на Продукта, както е посочено в тази гаранционна карта
Циркулярен трион за дърво, торба за отпадъци, гаечен ключ	Няма гаранция

III. Условия за ползване на гаранцията

Потребителят трябва да представи попълнената гаранционна карта на Продукта и да докаже обстоятелствата на закупуване на Продукта от Потребителя, напр. чрез представяне на касова бележка, фактура и др. За целите на ефективното разглеждане на жалби се препоръчва Потребителят да представи заедно с Продукта всички компоненти, посочени в "Комплектоване на устройството", съдържащо се в Ръководството за потребителя.

2. потребителят да спазва препоръките, съдържащи се в инструкциите за експлоатация и гаранционната карта.

Гаранцията обхваща само територията на Република Полша и ЕС.

Гаранцията не покрива дефекти на Продукта, произтичащи по-специално от:

a. Неспазване от страна на потребителя на условията, посочени в инструкциите за експлоатация, по-специално по отношение на правилната експлоатация, поддръжка и почистване;

b. Използване на продукти за почистване или поддръжка от страна на потребителя, които не съответстват на инструкциите за експлоатация;

c. Неподходящо съхранение и транспортиране на Продукта от страна на Потребителя;

d. Неразрешени промени и/или модификации на Продукта от страна на Потребителя, които не са били съгласувани с Гаранта;

e. Използването от страна на Потребителя в Продукта на консумативи, които не съответстват на Инструкцията за експлоатация.

(5) Потребител, който не е потребител по смисъла на Закона от 23 април 1964 г. Граждански кодекс, губи гаранцията за Продукта, в който:

- серийните номера, обозначенията за дата и табелките с номинални стойности са били отстранени, променени или повредени от потребителя;
- пломбите са били повредени от потребителя или имат следи от манипулация от страна на потребителя.

Внимание: Потребителят трябва да извършва дейностите, свързани с ежедневната експлоатация на Продукта, произтичащи, наред с другото, от Инструкциите за употреба, сам и за своя сметка.

IV. Процедура за подаване на жалби

(1) В случай, че се установи, че Продуктът работи неправилно, трябва да се уверите, че всички стъпки, посочени в инструкциите за експлоатация, са извършени правилно, преди да предявите рекламация.

(2) Препоръчително е да подадете жалба незабавно, за предпочитане в рамките на 7 дни от забелязването на дефект в Продукта. Потребител, който не е потребител по смисъла на Закона от 23 април 1964 г. Граждански кодекс, губи правата, произтичащи от тази гаранция, ако рекламацията не бъде направена в рамките на 7 дни.

(3) Рекламации могат да бъдат предявени, inter alia, в мястото на закупуване на Продукта, в гаранционното обслужване или в писмена форма на адреса: Dedra Exim Sp. z o.o., ul. 3 Maja 8, 05-800 Pruszków.

(4) Потребителят може да подаде жалба, като използва формуляра, достъпен на уебсайта www.dedra.pl. ("Формуляр за гаранционна рекламация").

5. адресите на гаранционното обслужване за отделните страни са достъпни на адрес www.dedra.pl. Ако няма гаранционен сервиз за дадена държава, препоръчваме да отправяте гаранционни претенции на адрес: Dedra Exim Sp. z o.o. ul. 3 Maja 8, 05-800 Pruszków (Полша).

6 С оглед на безопасността на Потребителя е забранено използването на дефектен Продукт.

7 Внимание: Използването на дефектен Продукт е опасно за здравето и живота на Потребителя.

8 Изпълнението на задълженията по гаранцията ще се осъществи в рамките на 14 работни дни, считано от датата на доставка на декларирания Продукт от Потребителя.

9. преди да предадете дефектния Продукт за рекламация, се препоръчва да го почистите. Препоръчва се Продуктът за рекламация да бъде внимателно защитен от повреди по време на транспортиране (препоръчва се Продуктът за рекламация да се достави в оригиналната му опаковка).

(10) Гаранционният срок се удължава с времето, през което Потребителят не е могъл да използва Продукта, обхванат от гаранцията, поради дефект.

Гаранцията не изключва, не ограничава и не спира правата на Потребителя, произтичащи от гаранционните разпоредби, за дефекти на продадените стоки.

В съответствие с член 13, параграфи 1 и 2 от Регламент (ЕС) 2016/679 на Европейския парламент и на Съвета от 27 април 2016 г. относно защитата на физическите лица във връзка с обработването на лични данни и относно свободното движение на такива данни и за отмяна на Директива 95/46/ЕО ("ОРЗД"), с настоящото Ви информираме, че

1. Администраторът на Вашите лични данни, посочени във формуляра е DEDRA-EXIM sp. z o.o. със седалище в Прушков, на ул. 3 Maja 8, 05-800 Прушков (по-нататък: „Администратор").
2. Вашите лични данни ще се обработват изключително с цел провеждане на гаранционната процедура на устройството съгласно ст. 6 ал. 1 буква "б" от Общия регламент за защита на личните данни (по-нататък: „ОРЗД") Посочване на данните е доброволно, но е необходимо за провеждане на гаранционната процедура.
3. Вашите лични данни ще се обработват през срока на разглеждането на провеждане на гаранционната процедура и за архивни цели при необходимост от защита от евентуалните претенции към Администратора не по-дълго отколкото до датата на давността им.
4. Вашите лични данни могат да се обявяват изключително на операторите, обработващи данните в полза на Администратора въз основа на писмен договор за възлагане на обработването на личните данни, предоставящи, м.др. услуги по технически сервиз, хостинг или обслужване на уеб-сайта, по IT обслужване, на куриерска служба. Доставчиците на Администратора са задължени да осигурят защита на личните данни и да отговарят на изискванията на действащото законодателство, свързано със защита на личните данни и не могат да използват доверените им лични данни за целите, различни от определените в договор с Администратора.
5. Вашите данни няма да бъдат обработвани по автоматизиран начин, в това число във формата на профилиране, и няма да се предоставят в трета страна/международна организация.
6. Имате право на достъп до съдържанието на личните си данни и право всеки момент да ги коригирате, изтриете, ограничите обработването им, право да прехвърляте данните, право да подадете възражение.
7. По всякакви въпроси, свързани с обработването на Вашите лични данни от Администратора можете да се свържете на електронен адрес: daneosobowe@dedra.pl.;
8. Имате право да подадете жалба до органа, компетентен относно въпросите за защита на личните данни;

Dedra Exim Sp. z o.o.
ul. 3 Maja 8, 05-800 Pruszków
Tel. +48 22 73 83 777, fax +48 22 73 83 779
www.dedra.pl, serwis@dedra.pl

Adnotacje o dokonanych naprawach / Annotations of repairs made / Záznamy o provedených opravách / Záznamy o vykonaných opravách / Pastabos apie atliktą remontą / Piezīmes par veikto remontu / Feljegyzések az elvégzett javításokról / Menţiuni cu privire la reparaţiile efectuate / Vermerke über ausgeführte reparaturen / Отбелязване на извършените ремонти

Data zgłoszenia do naprawy / Date of request for repair /Datum nahlášení k opravě / Dátum odovzdania do opravy / Atidavimo remontui data / Produkta nodošanas remontā datums / A javításra történő bejelentés dátuma / Data predării la reparaţie / Datum der Anmeldung zur Reparatur / Дата на заявката за ремонт	Data wykonania naprawy / Date of repair / Datum provedení opravy / Dátum vykonania opravy / Remonto data / Remonta datums / A javítás dátuma / Data efectuării reparaţiei / Datum der Ausführung der Reparatur / Дата на ремонта	Zakres naprawy, opis czynności naprawczych / Scope of repair, description of repair activities / Rozsah opravy, popis úkonů / Rozsah opravy, opis vykonaných opravných činností / Remonto apimtis, remonto darbų aprašymas / Remonta apjoms, remontdarbu apraksts / A javítás tartalma, a javítási műveletek leírása / Domeniul de reparaţie, descrierea operaţiilor de reparaţie / Umfang der Reparatur , Beschreibung der Tätigkeiten / Обхват на ремонта, описание на ремонтните дейности	Podpis wykonującego naprawę / Signature of the repairer / Podpis opraváře / Podpis osoby vykonávajúcej opravu / Remontą atliekančio asmens parašas / Remonta veicēja paraksts / A javítást végző aláírása / Semnătura persoanei care a efectuat reparaţia / Unterschrift der die Reparatur ausführenden Person / Подпис на ремонтиращия