N1030

PL Stół składany / CZ Skládací stůl / SK Rozkladací stôl / LT Sulankstomas stalas / LV Salokāms galds / HU Összecsukható asztal / RO Masă extensibilă / SI Zložljiva miza / HR Sklopivi stol / BG Розкладний стіл / UA Сгъваема маса

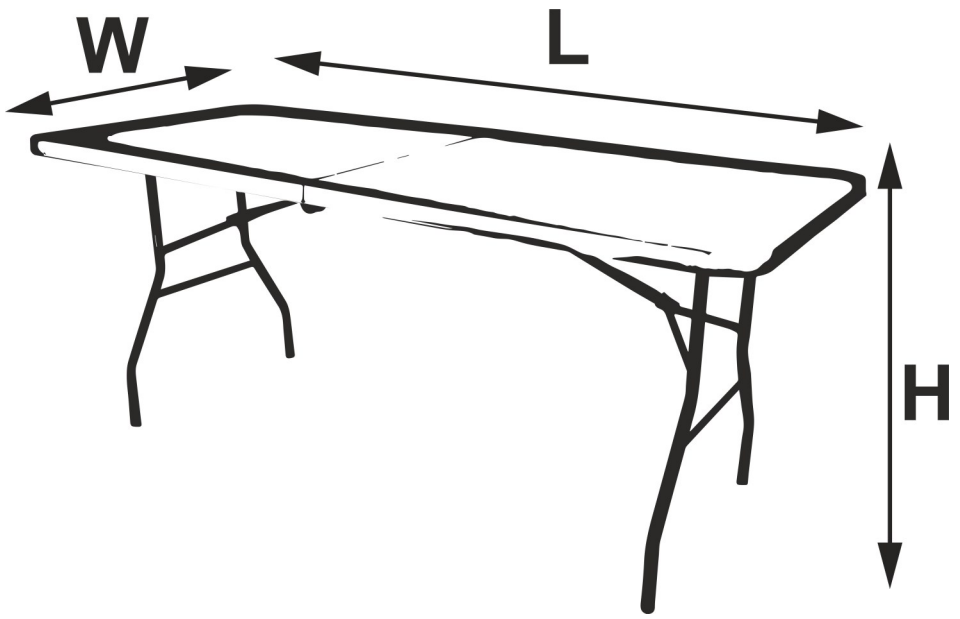

Model	L [cm]	W [cm]	H [cm]	Udźwig / Kapacita / Kapacita / Talpa / Jauda / Kapacitás/ Capacitate / Zmogljivost / Pun kapacitet / Капацитет / Ємність [kg]
N1030	180	74	74	100*

PL
1. Połóż stół na płaskiej, równej powierzchni (rys. 1)
2. Rozłóż połówki blatu (rys .2)
3. Wyprostuj nogi stołu (rys. 3) Naciśnij od spodu pręty nośne tak, aby stalowy pierścień automatycznie opuścił się na pręty.
4. Ostrożnie obróć stół i postaw go na nogach. Stół jest gotowy do użytkowania.
5. W celu złożenia stołu postępuj w odwrotnej kolejności.

Uwaga: Zachowaj ostrożność przy składaniu i rozkładaniu stołu.

CZ
1. Položte stůl na rovný a rovný povrch (obr. 1).
2. Rozložte poloviny desky stolu (obr. 2).
3. Narovnejte nohy stolu (obr .3) Stiskněte zespodu opěrné tyče tak, aby se ocelový prstenec automaticky spustil na tyče.
4. Opatrně stůl otočte a postavte jej na nohy. Stůl je nyní připraven k použití.
5. Chcete-li stůl sestavit, postupujte v opačném pořadí.

Poznámka: Při skládání a rozkládání stolu buďte opatrní.

SK
1. Položte stůl na rovný a rovný povrch (obr. 1).
2. Rozložte poloviny desky stolu (obr. 2).
3. Narovnejte nohy stolu (obr .3) Stiskněte zespodu opěrné tyče tak, aby se ocelový prstenec automaticky spustil na tyče.
4. Opatrně stůl otočte a postavte jej na nohy. Stůl je nyní připraven k použití.
5. Chcete-li stůl sestavit, postupujte v opačném pořadí.

Poznámka: Při skládání a rozkládání stolu buďte opatrní.

LT
1. Padėkite stalą ant lygaus, lygaus paviršiaus (1 pav.)
2. Išskleiskite stalo viršaus puses (2 pav.)
3. Ištiesinkite stalo kojas (3 pav.) Paspauskite atraminius strypus iš apačios, kad plieninis žiedas automatiškai nusileistų ant strypų.
4. Atsargiai pasukite stalą ir pastatykite jį ant kojų. Dabar stalas paruoštas naudojimui.
5. Norėdami surinkti stalą, elkitės atvirkštine tvarka.

Pastaba: būkite atsargūs sulankstydami ir išskleisdami stalą.

LV
1. Novietojiet galdu uz līdzenas, līdzenas virsmas (1. attēls).
2. Izlociet galda virsmas puses (2. attēls).
3. Iztaisnojiet galda kājas (3. attēls) Piespiediet atbalsta stieņus no apakšas, lai tērauda gredzens automātiski nolaistos uz stieņiem.
4. Uzmanīgi pagrieziet galdu un novietojiet to uz kājām. Tagad galds ir gatavs lietošanai.
5. Lai samontētu galdu, rīkojieties pretējā secībā.

Piezīme: esiet uzmanīgi, salokot un izkārtojot galdu.

HU
1. Fektesse az asztalt sík, vízszintes felületre (1. ábra).
2. Hajtsa ki az asztallap felét (2. ábra).
3. Egyenesítse ki az asztal lábait (3. ábra) Nyomja meg alulról a támasztórudakat, hogy az acélgyűrű automatikusan leereszkedjen a rudakra.
4. Óvatosan fordítsa el az asztalt, és helyezze a lábaira. Az asztal most már használatra kész.
5. Az asztal összeszereléséhez a fordított sorrendben járjon el.

Megjegyzés: Legyen óvatos az asztal össze- és széthajtásakor.

RO
1. Așezați masa pe o suprafață plană și nivelată (fig. 1)
2. Desfășurați jumătățile de masă (fig. 2)
3. Îndreptați picioarele mesei (fig .3) Apăsați barele de susținere de jos, astfel încât inelul de oțel să se coboare automat pe bare.
4. Întoarceți cu grijă masa și așezați-o pe picioarele sale. Masa este acum gata de utilizare.
5. Pentru a asambla masa, procedați în ordine inversă.
Notă: Aveți grijă când pliați și desfășurați masa.

SI
1. Postavite mizo na ravno in vodoravno površino (slika 1).
2. Razložite zgornji polovici mize (slika 2).
3. Poravnajte noge mize (slika 3) Od spodaj pritisnite na podporne palice, da se jekleni obroč samodejno spusti na palice.
4. Previdno obrnite mizo in jo postavite na noge. Miza je zdaj pripravljena za uporabo.
5. Če želite mizo sestaviti, postopajte v obratnem vrstnem redu.
Opomba: Pri zlaganju in razlaganju mize bodite previdni.

HR
1. Položite stol na ravnu, ravnu površinu (sl. 1)
2. Otklopite polovice gornje ploče stola (sl. 2)
3. Ispravite noge stola (sl.3) Pritisnite potporne šipke s donje strane tako da se čelični prsten automatski spusti na šipke.
4. Pažljivo okrenite stol i postavite ga na noge. Stol je sada spreman za upotrebu.
5. Za sastavljanje stola postupite obrnutim redoslijedom.
Napomena: Budite oprezni prilikom sklapanja i rasklapanja stola.

BG
1. Поставете масата върху плоска и равна повърхност (фиг. 1)
2. Разгънете половинките на плота на масата (фиг. 2)
3. Изправете краката на масата (фиг. 3) Натиснете опорните пръти отдолу, така че стоманеният пръстен автоматично да се спусне върху прътите.
4. Внимателно завъртете масата и я поставете върху краката ѝ. Масата вече е готова за употреба.
5. За да сглобите масата, процедирайте в обратен ред.
Забележка: Внимавайте, когато сгъвате и разгъвате масата.

UA
1. Покладіть стіл на плоску, рівну поверхню (мал. 1)
2. Розкладіть половинки стільниці (рис.2)
3. Випряміть ніжки столу (рис.3) Натисніть на опорні планки знизу так, щоб сталеве кільце автоматично опустилося на планки.
4. Обережно поверніть стіл і поставте його на ніжки. Тепер стіл готовий до використання.
5. Щоб зібрати стіл, дійте у зворотному порядку.
Примітка: Будьте обережні при складанні та розкладанні столу.

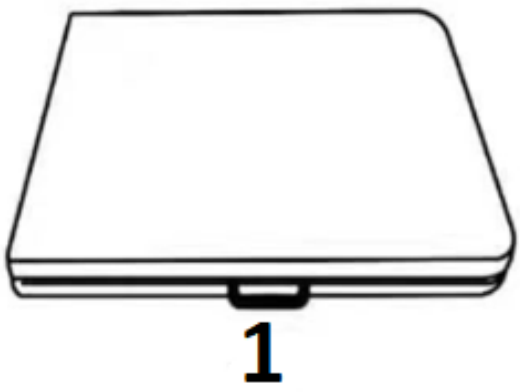

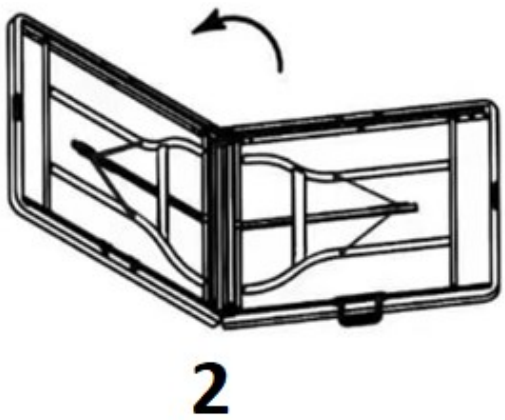



Dedra-Exim Sp. z o.o.

ul. 3 Maja 8 05-800 Pruszków

Tel.: 22 73 83 777 Faks: 22 73 83 779 E-mail: info@dedra.pl

Wyprodukowano w Chinach

* maksymalny udźwig przy równomiernym rozłożeniu obciążenia / maximální nosnost s rovnoměrným rozložením zatížení / maximálna nosnosť s rovnomerným rozložením zaťaženia / maksimali apkrova su tolygiu apkrovos pasiskirstymu / maksimālā kravnesība ar vienmērīgu slodzes sadalījumu / maximális teherbírás egyenletes teherelosztással / capacitate maximă de încărcare cu distribuție uniformă a sarcinii / največja nosilnost z enakomerno porazdelitvijo obremenitve / maksimalni kapacitet dizanja s ravnomjernom raspodjelom opterećenja / максимален капацитет на натоварване с равномерно разпределение на товара / максимальна вантажопідйомність з рівномірним розподілом навантаження