MC0906

PL **Multilaser 2D**
Instrukcja obsługi z kartą gwarancyjną

CZ **Multičárový laser 2D**
Návod k obsluze se záručním listem

SK **Multilíniový laser 2D**
Užívateľská príručka so záručným listom

LT **Multilazeris 2D**
Naudojimo instrukcija su Garantiniu lapu

LV **Multilāzers 2D**
Lietošanas instrukcija ar garantijas talonu

HU **Multilaser 2D**
Használati Utasítás Garanciajeggyel

RO **Laser multi 2D**
Instrucțiuni de utilizare și certificat de garanție

DE **Multilaser 2D**
Bedienungsanleitung mit Garantiekarte

SI **Multilaser 2D**
Navodila za uporabo z garancijskim listom

HR **Multilaser 2D**
Upute za uporabu s jamstvenim listom

BG **2D мултилазер**
Ръководство за потребителя с гаранционна карта

FR **Multilaser 2D**
Manuel d'instruction avec carte de garantie



PL Wszelkie prawa zastrzeżone. Niniejsze opracowanie jest chronione prawem autorskim. Kopiowanie lub rozpowszechnianie Instrukji Obsługi we fragmentach albo w całości bez zgody Dedra Exim zabronione Dedra Exim zastrzega sobie prawo do wprowadzania zmian konstrukcyjno-technicznych oraz kompletacyjnych bez uprzedniego powiadamiania. Zmiany te nie mogą stanowić podstawy do reklamowania produktu. Instrukcja obsługi dostępna na stronie www.dedra.pl

CZ Všechna práva vyhrazena. Toto zpracování je chráněno autorským právem. Kopírování nebo šíření Návodu k obsluze v částech nebo vcelku bez souhlasu společnosti Dedra Exim je zakázáno. Dedra Exim si vyhrazuje právo zavádět konstrukční a technické a komplementační změny bez dřívějšího oznámení. Tyto změny nemohou být základem pro reklamování výrobku. Návod k obsluze dostupný na stránkách www.dedra.pl

SK Všetky práva vyhradené. Tieto materiály sú chránené autorskými právami. Kopírovanie prípadne šírenie častí, prípadne celého návodu na obsluhu je bez súhlasu spoločnosti Dedra Exim zakázané. Dedra Exim si vyhradzuje právo na vykonávanie konštrukčno-technických zmien, a zmien doplnkového príslušenstva, bez predchádzajúceho upozornenia. Tieto zmeny nemôžu byť dôvodom na reklamáciu výrobku. Užívateľská príručka je dostupná na webovej stránke www.dedra.pl

LT Visos teisės saugomos. Šis kūrinys yra saugomas autorinių teisių įstatymų. Eksploatavimo instrukcijos arba jos fragmentų kopijavimas ir platinimas be „Dedra Exim“ sutikimo draudžiamas. „Dedra Exim“ pasilieka sau teisę įvesti konstrukcijos, techninius arba komplektacijos pokyčius be išankstinio įspėjimo. Šie pokyčiai negali būti skundo dėl produkto pagrindu. Naudojimo instrukcija yra prieinama svetainėje: www.dedra.pl

LV Visas tiesības pasargātas. Šis izdevums ir sargāts ar autortiesību. Lietošanas Instrukcijas kopēšana vai izplatīšana pilnīgi vai fragmentos bez Dedra Exim firmas piekrišanas ir aizliegta. Firma Dedra Exim atstāj sev tiesību veikt konstrukcijas-tehnikas izmaiņu, kā arī komplektācijas izmaiņu bez iepriekšēja paziņojuma. Šīs izmaiņas nevar būt par pamatu produkta reklamēšanai. Lietošanas instrukcija pieejama mājaslapā www.dedra.pl

HU Minden jog fenntartva. A jelen kiadvány szerzői jogokkal védve. A Használati Utasítás másolása vagy terjesztése egészében vagy részleteiben a Dedra Exim írásos engedélye nélkül tilos A Dedra Exim fenntartja magának a szerkezeti-műszaki, valamint komplettálási változtatások előzetes bejelentés nélküli bevezetésének jogát. Ezek a változások nem szolgálhatnak alapjául a termék reklamációjának. A használati utasítás a weboldalon elérhető www.dedra.pl.

RO Toate drepturile rezervate. Această redactare este protejată prin legea dreptului de autor. Este interzisă copierea, reproducerea în orice fel sau multiplicarea și distribuirea parțială sau în totalitate a Manualului de utilizare fără permisiunea firmei Dedra Exim Firma Dedra Exim își rezervă dreptul de a face modificări tehnice și constructive sau de completare a dispozitivului fără o notificare prealabilă. Aceste modificări nu pot constitui temei pentru reclamarea produsului. Instrucţiunea de deservire accesibilă pe pagina www.dedra.pl

DE Alle Rechte vorbehalten. Die vorliegende Bedienungsanleitung wird durch das Urheber-recht geschützt. Kein Teil dieser Bedienungs-anleitung darf ohne schriftliche Einwilligung von Dedra Exim vervielfältigt oder verbreitet werden.Dedra Exim behält sich das Recht vor, Konstruktions- und technische Änderungen sowie Änderungen in der Zusammensetzung vorzunehmen, ohne vorher darüber zu informieren. Diese Änderungen können kein Grund zur Reklamation des Produkts bilden. Die Bedienungsanleitung ist auf der Internetseite www.dedra.pl zugänglich.

SI Vse pravice pridržane. Ta navodila so zaščitena na podlagi predpisov o avtorskih pravicah. Prepovedano je kopiranje ali razširjanje teh navodil za uporabo po delih ali v celoti brez soglasja Dedra Exim. Dedra Exim si pridržuje pravico do uvajanja konstrukcijsko-tehničnih in kompletacijskih sprememb brez predhodnega obvestila. Te spremembe ne morejo biti podlaga za prijavo reklamacije. Navodila za uporabo so na voljo na strani www.dedra.pl

HR Sva prava su rezervirana. Ovo djelo je zaštićeno autorskim pravom. Zabranjeno je kopiranje ili distribucija Uputa za uporabu u dijelovima ili u cijelosti bez pristanka Dedra Exima Dedra Exim zadržava pravo uvođenja promjena konstrukcijskih, tehničkih i završnih bez prethodne obavijesti. Ove promjene ne mogu predstavljati osnovu za reklamiranje proizvoda. Upute za uporabu dostupne su na web stranici www.dedra.pl

BG Всички права запазени. Това произведение е защитено с авторски права. Копирането или разпространението на ръководството за потребителя на части или изцяло без разрешението на Dedra Exim е забранено Dedra Exim си запазва правото да прави промени в дизайна, техниката и окомплектовката без предварително уведомление. Тези промени не могат да бъдат основание за рекламиране на продукта. Ръководството за потребителя е на разположение на адрес www.dedra.pl

FR Tous droits réservés. Ce travail est protégé par le droit d'auteur. La copie ou la distribution du manuel de l'utilisateur, en partie ou en totalité, sans l'autorisation de Dedra Exim est interdite. Dedra Exim se réserve le droit d'apporter des modifications à la conception, à la technique et à l'achèvement sans avis préalable. Ces modifications ne peuvent constituer un motif de publicité pour le produit. Le manuel de l'utilisateur est disponible à l'adresse suivante : www.dedra.pl

Kontakt / Kontaktai / Kontakts / Elérhetőség / Contact / Contacto / Contact / Contact / Kontakt / Kontakt / Kontakt/ Свържете се с/ Контакти:
Dedra Exim Sp. z o.o., ul. 3 Maja 8, 05-800 Pruszków, Tel. +48 22 73 83 777 wew. 129, 170, fax +48 22 73 83 779
serwis@dedra.com.pl www.dedra.pl

MC0906.151225.V4

1. Zdjęcia i rysunki

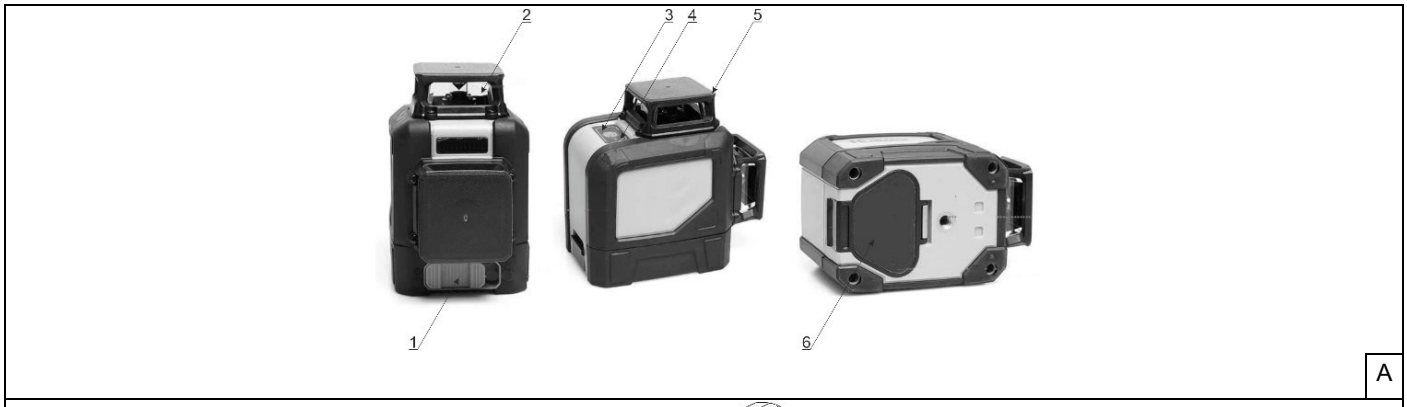

A

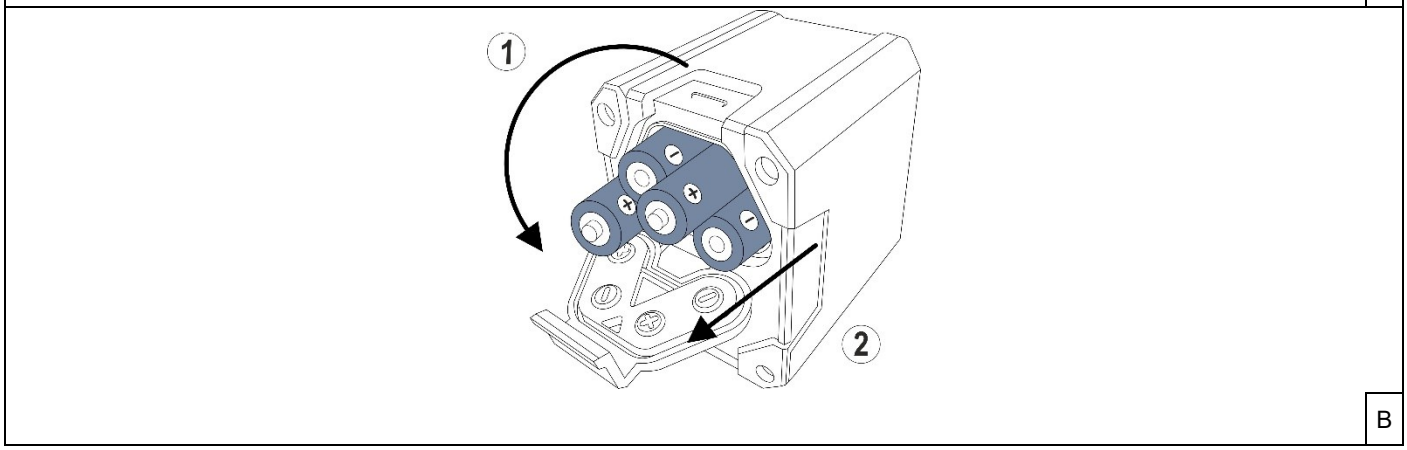

B

Opis piktogramów / Popis použitých piktogramů / Opis používaných piktogramov / Panaudotų piktogramų aprašymas / Lietoto piktogrammu apraksts / Az alkalmazott piktogramok magyarázata / Descrierea pictogramelor / Beschreibung der verwendeten Piktogramme / Opis piktogramov / Opis piktograma / Описание на пиктограмите / Description des pictogrammes



Nakaz: przeczytaj instrukcję obsługi / Příkaz: přečtěte návod k obsluze / Príkaz: oboznámte sa s užívateľskou príručkou / Privaloma: perskaitykite aptarnavimo instrukciją / Norādījums: rūpīgi iepazīstieties ar lietotāja rokasgrāmatā sniegto informāciju / Utasítás: olvassa el az útmutatót / Obligatoriu: citiți manualul de utilizare / Gebot: die Bedienungsanleitung lesen / Ukaz: preberi navodila za uporabo / Nalog: pročitajte upute za uporabu / Заповедта: прочетете ръководството за употреба / Obligatoire : lire le mode d'emploi

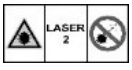

Klasa lasera. Nie patrzeć w wiązkę lasera / Laserová třída. Nedívejte se do laserového paprsku / Laserová trieda. Nepozerajte sa do laserového lúča / Lazerio klasė Nežiūrėti į lazerio spindulį / Lāzera klase Nedrīkst skatīt uz lāzera staru / Lézerosztály. Ne nézzen a lézernyalábba / Clasa laser. Nu priviți fasciculul laser / Laserklasse. Nicht in den Laserstrahl blicken / Razred laserja. Ne gledati v laserski žarek / Klasa lasera. Ne gledajte u lasersku zraku / Лазерен клас. Не гледайте в лазерния лъч / Classe laser. Ne pas regarder dans le faisceau laser



Wylot wiązki lasera / Laserová clona /Laserová clona / Lazerio spindulio išėjimo anga / Lāzera stara izvads / A lézernyaláb kimenete / Diafragma laser / Austritt des Laserstrahls / Izhod laserskega žarka / Izlaz laserske zrake / Изход за лазерен лъч / Sortie du faisceau laser

PL Spis treści

1. Zdjęcia i rysunki
2. Opis urządzenia
3. Przeznaczenie urządzenia
4. Ograniczenie użycia
5. Dane techniczne
6. Przygotowanie do pracy
7. Włączanie urządzenia
8. Użytkowanie urządzenia
9. Bieżące czynności obsługowe
10. Części zamienne i akcesoria
11. Kompletacja urządzenia
12. Informacja dla użytkowników o pozbywaniu się urządzeń elektrycznych i elektronicznych
13. Bezpieczeństwo pracy
14. Karta gwarancyjna

Deklaracja zgodności znajduje się w siedzibie Dedra Exim Sp. z o.o.

OSTRZEŻENIE. Przeczytać wszystkie ostrzeżenia oznaczone symbolem i wszystkie instrukcje.

Nieprzestrzeganie podanych niżej ostrzeżeń i wskazówek dotyczących bezpieczeństwa może być przyczyną porażenia prądem elektrycznym, pożaru lub poważnych obrażeń.

Zachować wszystkie ostrzeżenia i instrukcje do przyszłego użytku.

2. Opis urządzenia

Rys. A: 1.Blokada trybu pracy; 2. Źródła wiązek lasera; 3. Włącznik, 4. Sygnalizacja pracy z detektorem, 5. Źródła wiązek lasera; 6. Zatrzask pokrywy baterii

3. Przeznaczenie urządzenia

Urządzenie służy do wyznaczania linii poziomych i pionowych w pomieszczeniach zamkniętych, jak i na zewnątrz. Urządzenie posiada system niwelacji, który w automatyczny sposób ustawia wiązki lasera, by dokładnie wyznaczyć poziom i pion.

Poziomnica może być stosowana z detektorem wiązki, co pozwala na zwiększenie zakresu pracy. Zalecamy stosowanie detektora Dedra MC0919.
Dopuszcza się wykorzystanie urządzenia w pracach remontowo-budowlanych, warsztatach naprawczych, w pracach amatorskich przy równoczesnym przestrzeganiu warunków użytkowania i dopuszczalnych warunków pracy, zawartych w instrukcji obsługi.

4. Ograniczenia użycia

UWAGA Urządzenie może być użytkowane tylko zgodnie zamieszczonymi poniżej „Dopuszczalnymi warunkami pracy”.

UWAGA Samowolne zmiany w budowie mechanicznej i elektrycznej, wszelkie modyfikacje, czynności obsługowe nieopisane w instrukcji obsługi będą traktowane jako bezprawne i powodują natychmiastową utratę praw gwarancyjnych, a deklaracja zgodności traci ważność.

Użytkowanie niezgodne z przeznaczeniem, bądź niezgodnie z instrukcją obsługi spowoduje natychmiastową utratę praw gwarancyjnych.

Nie kierować wiązki lasera w kierunku ludzi i zwierząt. Nie spoglądać w wiązkę lasera. Korzystanie z elementów sterujących, regulowanie lub wykonywanie procedur innych niż opisane w instrukcji może spowodować narażenie na niebezpieczne promieniowanie.

Dopuszczalne warunki pracy
Temperatura pracy -10 - 50 [°C]

5. Dane techniczne

Model	MC0906
Zasilanie [V]	6 d.c.
Klasa wiązki lasera	2
Moc wiązki lasera [mW]	<1
Długość fali [nm]	524
Kolor wiązki lasera	zielony
Dokładność [mm/m]	3/10
Dokładność niwelacji [°]	4

Zakres pracy [m]	30
Zakres pracy z detektorem [m]	50
Tryby pracy	pion, poziom, krzyżowy
Czas pracy 1 wiązka/2 wiązki [h]	8/4
Temperatura pracy [°C]	-10 - 50
Mocowanie statywu ["]	¼
Stopień ochrony	IP54
Masa [kg]	0,32

6. Przygotowanie do pracy

⚠ UWAGA Wszystkie czynności przygotowawcze przeprowadzać przy urządzeniu odłączonym od źródła zasilania.

Instalacja i ładowanie akumulatora

Urządzenie MC0906 zasilane jest czterema bateriami typu AA 1,5V. Nie dopuszcza się stosowania innego rodzaju baterii. Nie stosować baterii wielokrotnego ładowania.
W celu instalacji akumulatorów należy delikatnie podważyć zatrzask pokrywy (rys. B.1), a następnie otworzyć pokrywę gniazda. Akumulatory należy włożyć zgodnie z oznakowaniem biegunów na pokrywie gniazda. Następnie należy zamknąć pokrywę do momentu usłyszenia kliknięcia i zablokowania pokrywy gniazda.

7. Włączanie urządzenia

⚠ UWAGA Przed uruchomieniem urządzenia bezwzględnie wykonać czynności opisane w rozdziale „Przygotowanie do pracy".

Przed uruchomieniem urządzenia bezwzględnie wykonać czynności opisane w rozdziale „Przygotowanie do pracy".

W celu włączenia urządzenia należy przytrzymać przycisk włącznika (rys. A.3) przez 2 sekundy. Spowoduje to włączenie urządzenia i wyświetlenie wiązek laserowych. W celu wyłączenia poziomicy należy przesunąć blokadę trybu pracy do pozycji zamkniętej kłódki (rys. A.1), a następnie przytrzymać wciśnięty włącznik (rys. A.3) przez 2 sekundy.

8. Użytkowanie urządzenia

Urządzenie MC0906 posiada kilka trybów pracy:
– emisja jednej poziomej i jednej pionowej płaszczyzny laserowej (krzyż),
– emisja poziomej płaszczyzny laserowej,
– emisja pionowej płaszczyzny laserowej,
Po włączeniu urządzenie każdorazowo uruchamia się w trybie emisji jednej poziomej i jednej pionowej płaszczyzny laserowej. W celu zmiany trybu należy nacisnąć przycisk włącznika (rys. A.3).
Wszystkie tryby działają z aktywnym jak i zablokowanym systemem automatycznej niwelacji.

Praca w trybie automatycznej niwelacji błędów ustawienia

Urządzenie posiada automatyczny tryb niwelacji błędów ustawienia w zakresie do 4°. W celu uaktywnienia trybu automatycznej niwelacji, należy ustawić poziomicę na płaskiej, równej powierzchni, a następnie przesunąć blokadę trybu pracy (rys. A.1) w pozycję otwartej kłódki. Auto niwelacja zostaje zakończona, gdy linie przestają się poruszać.
W przypadku gdy auto niwelacja jest niemożliwa (na przykład gdy nierówności podłoża są większe niż 4°), a wiązka laserowa miga z dużą częstością, należy ustawić urządzenie na równej powierzchni.

Tryb blokady mechanizmu niwelacji / wyznaczanie skosów

W przypadku konieczności zablokowania mechanizmu niwelacji należy przesunąć blokadę trybu pracy (rys. A.1) w pozycję zamkniętej kłódki. Spowoduje to zatrzymanie wahadła mechanizmu w bezpiecznej pozycji.
Włączenie tego trybu sygnalizują wiązki laserowe, które migają z małą częstością. Tryb ten może posłużyć do wyznaczania skosów, gdyż wiązki nie są niwelowane.

Praca z detektorem

Urządzenie MC0906 przystosowane jest do pracy z zewnętrznym detektorem. W trybie pracy dedykowanym dla detektorów, wiązka lasera miga z wysoką częstotliwością, jednak jest słabiej widzialna gołym okiem. W celu włączenia trybu pracy z detektorem, należy przesunąć blokadę trybu pracy (rys. A.1) w pozycję otwartej kłódki, a następnie przytrzymać przez 3 sekundy przycisk włącznika (rys. A.3). Dioda trybu pracy z detektorem zaświeci się. W celu wyłączenia trybu pracy z detektorem, należy przytrzymać przez 3 sekundy przycisk włącznika (rys. A.3).
Praca z okularami i tablicą celowniczą (uwaga: okulary nie stanowią części kompletacji poziomnicy MC0906).
Okulary nie są okularami ochronnymi i nie wolno używać ich jako okularów ochronnych. Okulary nie chronią przed promieniowaniem laserowym. Okulary utrudniają rozpoznawanie kolorów i nie chronią przed promieniowaniem UV.
Okulary poprzez odfiltrowanie światła otoczenia znacznie polepszają widoczność zielonych linii lasera. Tam, gdzie widoczność linii jest utrudniona, zaleca się stosowanie okularów.
Tablica celownicza znacznie poprawia widoczność wiązki. Tablica składa się odblaskowego pola w części centranej oraz przezroczystego pola na zewnątrz. Odblaskowe pole ma za zadanie poprawienie widoczności, a przezroczysta część pozwala przepuścić wiązkę na rzucaną powierzchnie.

9. Bieżące czynności obsługowe

⚠ UWAGA Wszystkie czynności obsługowe przeprowadzać przy urządzeniu odłączonym od źródła zasilania.

Mocowanie za pomocą uchwytu / statywu

W zestawie z poziomicą znajduje się uniwersalny uchwyt magnetyczny z gwintem 1/4". Uchwyt posiada dwa silne magnesy pozwalające na zamontowanie poziomicy na powierzchniach pionowych rur lub innych materiałów magnetycznych.
W celu zamocowania poziomicy w uchwycie lub statywie należy wkręcić w gwint 1/4" znajdujący się w dolnej części urządzenia śrubę mocującą. Należy pamiętać, o wstępnej korekcji ustawienia uchwytu / statywu by pochylenie poziomicy było mniejsze niż 4°.

Transport / przechowywanie

W celu transportowania urządzenia każdorazowo należy przesunąć blokadę trybu pracy (rys. A.1) w pozycję zamkniętej kłódki. Spowoduje to zatrzymanie wahadła mechanizmu w bezpiecznej pozycji. Następnie należy wyłączyć urządzenie za pomocą włącznika (rys. A.3).
Urządzenie należy przechowywać w oryginalnym etui, z dala od wilgoci, w temperaturze -20°C do 70°C.
W przypadku gdy urządzenie nie będzie używane przez czas dłuższy niż 30 dni, zaleca się przechowywanie urządzenia z wyjętymi bateriami.

Czyszczenie i konserwacja

Każdorazowo po zakończonej pracy skontrolować stan urządzenia. Wyczyścić miękką, wilgotną tkaniną. Nie stosować detergentów i rozpuszczalników.

10. Części zamienne i akcesoria

Akcesoria dostępne w sprzedaży:
- statywy: MC0910, MC0911, MC0915

W celu zakupu części zamiennych i akcesoriów należy skontaktować się z Serwisem Dedra Exim. Dane kontaktowe znajdują się na 1. stronie instrukcji.
Przy zamawianiu części zamiennych prosimy podać numer partii umieszczony na tabliczce znamionowej oraz opisać uszkodzoną część, dodatkowo podając orientacyjny termin zakupu urządzenia.
W okresie gwarancyjnym naprawy dokonywane są na zasadach podanych w karcie gwarancyjnej. Reklamowany produkt prosimy przekazać do naprawy w miejscu zakupu (sprzedawca zobowiązany jest przyjąć reklamowany produkt), przesłać do serwisu centralnego Dedra Exim lub przesłać do serwisu najbliższego względem miejsca zamieszkania (lista serwisów na stronie www.dedra.pl). Prosimy uprzejmie dołączyć wypełnioną kartę gwarancyjną. Po okresie gwarancyjnym naprawy wykonuje serwis centralny. Uszkodzony produkt należy przesłać do serwisu (koszty wysyłki pokrywa użytkownik).

11. Kompletacja urządzenia

1.poziomnica laserowa – 1 szt., 2. magnetyczny obrotowy uchwyt – 1 szt., 3. tablica celownicza zielona – 1 szt.

12. Informacja dla użytkowników o pozbywaniu się urządzeń elektrycznych i elektronicznych (dotyczy gospodarstw domowych)



Przedstawiony symbol umieszczony na produktach lub dołączonej do nich dokumentacji informuje, że niesprawnych urządzeń elektrycznych lub elektronicznych nie można wyrzucać razem z odpadami bytowymi. Prawidłowe postępowanie w razie konieczności utylizacji, powtórnego użycia lub odzysku podzespołów polega na przekazaniu urządzenia do wyspecjalizowanego punktu zbiórki, gdzie będzie przyjęte bezpłatnie. Informacji o lokalizacji miejsc zbiórki zużytego sprzętu udzielają władze lokalne np. na swoich stronach internetowych.
Prawidłowa utylizacja urządzenia umożliwia zachowanie cennych zasobów i uniknięcie negatywnego wpływu na zdrowie i środowisko, wynikające z możliwości obecności w sprzęcie niebezpiecznych: substancji, mieszanin oraz części składowych.
Nieprawidłowa utylizacja odpadów zagrożona jest karami przewidzianymi w odpowiednich przepisach lokalnych.
Użytkownicy w krajach Unii Europejskiej: W razie konieczności pozbycia się urządzeń elektrycznych lub elektronicznych, prosimy skontaktować się z najbliższym punktem sprzedaży lub z dostawcą, którzy udzielą dodatkowych informacji.
Pozbywanie się odpadów w krajach poza Unią Europejską: Taki symbol dotyczy tylko krajów Unii Europejskiej. W razie potrzeby pozbycia się niniejszego produktu prosimy skontaktować się z lokalnymi władzami lub ze sprzedawcą celem uzyskania informacji o prawidłowym sposobie postępowania

13. Bezpieczeństwo pracy

Pojęcie „elektronarzędzie" używane w ostrzeżeniach dotyczy elektronarzędzia sieciowego (przewodowego) lub akumulatorowego (bezprzewodowego).

1. Ogólne przepisy bezpieczeństwa – Serwis

a) ***Naprawę urządzenia może wykonywać jedynie wykwalifikowany fachowiec, przy zastosowaniu oryginalnych części.*** *Postępowanie takie gwarantuje zachowanie bezpieczeństwa urządzenia.*

b) ***Nigdy nie naprawiać uszkodzonych akumulatorów****. Dokonanie naprawy akumulatora jest dopuszczalne wyłącznie przez producenta lub autoryzowany serwis*

2. Ogólne przepisy bezpieczeństwa - Prawidłowa obsługa i eksploatacja narzędzi akumulatorowych

a) ***Akumulatory ładować wyłącznie ładowarką dedykowaną przez producenta.*** *Ładowarka przeznaczona do ładowania danego typu akumulatorów może stwarzać ryzyko powstania pożaru w przypadku ładowania innego typu akumulatorów.*

b) ***Elektronarzędzia używać wyłącznie z akumulatorami specjalnie przeznaczonymi do ich zasilania.*** *Użycie innych akumulatorów może stwarzać ryzyko obrażeń lub pożaru.*

c) ***W czasie, gdy akumulator nie jest używany, należy go przechowywać z dala od metalowych przedmiotów takich jak spinacze do papieru, monety, klucze, gwoździe, śruby, lub inne małe elementy metalowe, które mogą zewrzeć styki akumulatora.*** *Zwarcie styków akumulatora może spowodować oparzenia lub pożar.*

d) ***W nieodpowiednich warunkach, z akumulatora może wydostawać się ciecz; unikać kontaktu. Jeżeli przypadkowo nastąpi zetknięcie użytkownika z cieczą, należy miejsca zetknięcia przemyć wodą. W przypadku dostania się cieczy do oczu, dodatkowo skontaktować się z lekarzem****. Wydostająca się z akumulatora ciecz może spowodować podrażnienia lub oparzenia.*

e) ***Nie używać akumulatora ani narzędzia, które jest uszkodzone lub zmodyfikowane.*** *Uszkodzone lub zmodyfikowane akumulatory mogą działać w*

sposób nieprzewidywalny, prowadząc do pożaru, wybuchu lub niebezpieczeństwa obrażeń.

f) ***Nie wystawiać akumulatora ani narzędzia na działania ognia ani nadmiernej temperatury.*** *Wystawianie na działanie ognia lub temperatury powyżej 130°C może spowodować eksplozję.*

g) ***Przestrzegać wszystkich zaleceń zawartych w instrukcji ładowania, nie ładować akumulatora ani narzędzia w temperaturze wykraczającej poza określony w instrukcji zakres.*** *Ładowanie niewłaściwe lub w temperaturze spoza określonego przedziału może uszkodzić akumulator i zwiększyć niebezpieczeństwo pożaru.*

3. Przepisy bezpieczeństwa dotyczące poziomnic laserowych

a) *Niniejszy sprzęt może być użytkowany przez dzieci w wieku co najmniej 8 lat i przez osoby o obniżonych możliwościach fizycznych, umysłowych i osoby o braku doświadczenia i znajomości sprzętu, jeżeli zapewniony zostanie nadzór lub instruktaż odnośnie do użytkowania sprzętu w bezpieczny sposób, tak aby związane z tym zagrożenia były zrozumiałe. Dzieci nie powinny bawić się sprzętem. Dzieci bez nadzoru nie powinny wykonywać czyszczenia i konserwacji sprzętu.*

4. Ostrzeżenia dodatkowe dotyczące poziomnic laserowych

a) *Urządzenie laserowe użytkuj zgodnie z zaleceniami producenta. Używanie urządzenia w inny sposób może powodować szkodliwe wystawienie się na promieniowanie lasera.*

b) *Nigdy nie patrz bezpośrednio w wiązkę lasera.*

c) *Nigdy nie kieruj wiązki lasera w kierunku ludzi lub zwierząt.*

d) *Nigdy nie kieruj wiązki lasera w stronę powierzchni odbijającej światło, gdyż może wówczas dojść do niebezpiecznego odbicia światła w kierunku operatora, osób trzecich lub zwierząt.*

e) *W przypadku skierowania wiązki lasera na oko, zamknij oczy i usuń głowę z linii lasera.*

f) *Nie używaj okularów przeznaczonych do pracy z laserem jako okularów ochronnych.*

g) *Nie wolno przeprowadzać jakichkolwiek modyfikacji lasera mających na celu zwiększenie jego mocy.*

h) *Urządzenie nie powinno być używane przez dzieci bez nadzoru osoby dorosłej.*

Karta gwarancyjna

Na

Nr katalogowy: nr partii: .....

(zwane dalej Produktem)

Data zakupu Produktu: .....

Pieczęć sprzedawcy

Data i podpis sprzedawcy: .....

Oświadczenie Użytkownika:

Potwierdzam, że zostałem poinformowany o warunkach gwarancji oraz skutkach nieprzestrzegania wytycznych zawartych w Instrukcji obsługi i karcie gwarancyjnej. Warunki niniejszej gwarancji są mi znane, co potwierdzam własnoręcznym podpisem:

....

Data i miejsce Podpis Użytkownika

I. Odpowiedzialność za Produkt

1. Gwarant – Dedra Exim Sp. z o.o. z siedzibą w Pruszkowie, adres: ul. 3 Maja 8, 05-800 Pruszków, KRS 0000062517, Sąd Rejonowy dla m.st. Warszawy w Warszawie, XIV Wydział Gospodarczy Krajowego Rejestru Sądowego, NIP 527-020-49-33, kapitał zakładowy: 100 980.00 zł.
2. Na warunkach określonych w niniejszej karcie gwarancyjnej Gwarant udziela gwarancji na Produkt, pochodzący z dystrybucji Gwaranta.
3. Odpowiedzialność z tytułu gwarancji obejmuje tylko wady powstałe z przyczyn tkwiących w Produkcie w momencie jego wydania Użytkownikowi.
4. Z tytułu gwarancji Użytkownik, uzyskuje prawo do bezpłatnej naprawy Produktu, o ile wada ujawniła się w okresie gwarancji. Sposób naprawy Produktu (metoda wykonania naprawy) zależy od decyzji Gwaranta. W przypadku stwierdzenia przez Gwaranta braku możliwości naprawy Gwarant zastrzega sobie prawo wymiany wadliwego elementu albo całego Produktu na wolny od wad, obniżenia ceny Produktu lub odstąpienia od umowy.
5. W stosunku do Użytkownika, który nie jest konsumentem w rozumieniu ustawy z dnia 23 kwietnia 1964r. Kodeks cywilny, odpowiedzialność odszkodowawcza Gwaranta za szkody wynikające z niniejszej gwarancji i/lub w związku z jej zawarciem i wykonywaniem, bez względu na tytuł prawny, jest ograniczona maksymalnie do wysokości wartości wadliwego Produktu.

II. Okres gwarancji

Elementy Produktu	Czas trwania ochrony gwarancyjnej
MC0906	24 miesiące, licząc od daty zakupu Produktu uwidocznionej w niniejszej karcie gwarancyjnej
magnetyczny obrotowy uchwyt, tablica celownicza	Elementy nieobjęte gwarancją

III. Warunki skorzystania z gwarancji

1. Przedstawienie przez Użytkownika wypełnionej karty gwarancyjnej Produktu oraz uprawdopodobnienie przez Użytkownika okoliczności zakupu Produktu, np. poprzez przedstawienie paragonu, faktury, itd. W celu sprawnego przeprowadzenia reklamacji zaleca się aby Użytkownik przekazał wraz z Produktem do reklamacji wszystkie elementy określone w „Kompletacji urządzenia" zawartej w Instrukcji obsługi.
2. Stosowanie się przez Użytkownika do zaleceń zawartych w Instrukcji obsługi i karcie gwarancyjnej.
3. Gwarancja obejmuje tylko obszar Rzeczypospolitej Polskiej i UE.
4. Gwarancja nie obejmuje wad Produktu powstałych w szczególności na skutek:
a. Nieprzestrzegania przez Użytkownika warunków określonych w Instrukcji obsługi, w szczególności w zakresie prawidłowej eksploatacji, konserwacji i czyszczenia;
b. Zastosowania przez Użytkownika środków czyszczących lub konserwujących niezgodnych z Instrukcją obsługi;
c. Nieodpowiedniego przechowywania i transportu Produktu przez Użytkownika;
d. Samowolnych zmian i/lub przeróbek Produktu przez Użytkownika, które nie były uzgadniane z Gwarantem;
e. Zastosowania przez Użytkownika w Produkcie materiałów eksploatacyjnych niezgodnych z Instrukcją obsługi.
5. Użytkownik, który nie jest konsumentem w rozumieniu ustawy z dnia 23 kwietnia 1964r. Kodeks cywilny, traci gwarancję na Produkt, w którym:
- numery seryjne, oznaczenia dat i tabliczki znamionowe zostały usunięte, zmienione lub uszkodzone przez Użytkownika;
- plomby zostały uszkodzone przez Użytkownika lub noszą ślady manipulacji Użytkownika.
6. Uwaga! Czynności związane z codzienną obsługą Produktu, wynikające m.in. z Instrukcji obsługi Użytkownik wykonuje we własnym zakresie i na swój koszt.

IV. Procedura reklamacyjna

1. W przypadku stwierdzenia nieprawidłowej pracy Produktu, przed dokonaniem zgłoszenia reklamacyjnego należy upewnić się czy wszystkie czynności określone w szczególności w Instrukcji obsługi zostały wykonane w sposób prawidłowy.
2. Zgłoszenie reklamacji zaleca się dokonać niezwłocznie, najlepiej w terminie 7 dni od daty zauważenia wady Produktu. Użytkownik, który nie jest konsumentem w rozumieniu ustawy z dnia 23 kwietnia 1964r. Kodeks cywilny traci uprawienia wynikające z niniejszej gwarancji w przypadku niezgłoszenia reklamacji w terminie 7 dni.
3. Zgłoszenie reklamacji można dokonać m.in. w punkcie zakupu Produktu, w serwisie gwarancyjnym lub pisemnie na adres: Dedra Exim Sp. z o.o., ul. 3 Maja 8, 05-800 Pruszków.
4. Użytkownik może złożyć reklamację przy wykorzystaniu formularza dostępnego na stronie internetowej www.dedra.pl. („Formularz zgłoszenia reklamacji z tytułu gwarancji").
5. Adresy serwisów gwarancyjnych dla poszczególnych krajów dostępne są na stronie www.dedra.pl. W przypadku braku serwisu gwarancyjnego dla danego kraju zgłoszenia reklamacyjne z tytułu gwarancji zaleca się kierować na adres: Dedra Exim Sp. z o.o. ul. 3 Maja 8, 05-800 Pruszków (Polska).
6. Mając na uwadze bezpieczeństwo Użytkownika zakazuje się korzystania z wadliwego Produktu.
7. Uwaga! Korzystanie z wadliwego Produktu jest niebezpieczne dla zdrowia i życia Użytkownika.
8. Wykonanie obowiązków wynikających z gwarancji nastąpi w terminie 14 dni roboczych, licząc od dnia dostarczenia reklamowanego Produktu przez Użytkownika.
9. Przed dostarczeniem wadliwego Produktu do reklamacji zaleca się jego oczyszczenie. Reklamowany Produkt zaleca się dokładnie zabezpieczyć przed uszkodzeniami w transporcie (zaleca się dostarczyć reklamowany Produkt w oryginalnym opakowaniu).
10. Okres gwarancji ulega przedłużeniu o czas, w ciągu którego wskutek wady Produktu objętego gwarancją Użytkownik nie mógł z niego korzystać.

Gwarancja nie wyłącza, nie ogranicza, ani nie zawiesza uprawnień Użytkownika wynikających z przepisów o rękojmi za wady rzeczy sprzedanej.

PL

Zgodnie z art. 13 ust. 1 i ust. 2 rozporządzenia Parlamentu Europejskiego i Rady (UE) 2016/679 z dnia 27 kwietnia 2016 r. w sprawie ochrony osób fizycznych w związku z przetwarzaniem danych osobowych i w sprawie swobodnego przepływu takich danych oraz uchylenia dyrektywy 95/46/WE (dalej: „RODO") informujemy

1. Administratorem Twoich danych osobowych podanych w formularzu jest DEDRA-EXIM sp. z o.o. z siedzibą w Pruszkowie , ul. 3 Maja 8, 05-800 Pruszków (dalej: „Administrator").

2. Twoje dane będą przetwarzane wyłącznie w celu przeprowadzenia procedury gwarancyjnej urządzenia zgodnie art. 6 ust. 1 lit. b ogólnego rozporządzenie o ochronie danych (dalej: „RODO") Podanie danych jest dobrowolne, ale konieczne do przeprowadzenia procedury gwarancyjnej.

3. Twoje dane będą przetwarzane przez okres rozpatrywania przeprowadzenia procedury gwarancyjnej oraz w celach archiwizacyjnych w razie konieczności obrony przed ewentualnymi roszczeniami wobec Administratora nie dłużej niż do momentu ich przedawnienia.

4. Twoje dane mogą być ujawniane wyłącznie podmiotom przetwarzającym dane na rzecz administratora na podstawie pisemnej umowy powierzenia przetwarzania danych osobowych świadczącym m.in. usługi serwisu technicznego, hostingu lub obsługi strony internetowej, obsługi IT, firmie kurierskiej. Dostawcy Administratora zobowiązani są do zapewnienia zabezpieczenia danych i spełnienia wymogów obowiązującego prawa związanego z ochroną danych osobowych i nie mogą wykorzystywać powierzonych danych osobowych do innych celów niż te, które są określone w umowie z Administratorem.

5. Twoje dane nie będą przetwarzane w sposób zautomatyzowany w tym również w formie profilowania oraz nie będą przekazywane do państwa trzeciego/organizacji międzynarodowej.

6. Posiadasz prawo dostępu do treści swoich danych oraz prawo ich sprostowania, usunięcia, ograniczenia przetwarzania, prawo do przenoszenia danych, prawo wniesienia sprzeciwu, w dowolnym momencie.

7. We wszelkich sprawach związanych z przetwarzaniem Twoich danych osobowych przez Administratora możesz skontaktować się pod adresem e-mail: daneosobowe@dedra.pl;

8. Masz prawo wniesienia skargi do wniesienia skargi do organu właściwego do spraw ochrony danych osobowych;

cz Obsah

1. Snímky a obrázky
2. Popis zařízení
3. Určení nástroje
4. Omezení použití
5. Technické údaje
6. Příprava k práci
7. Zapínání nástroje
8. Použití nástroje
9. Aktuální provozní práce
10. Náhradní díly a příslušenství
11. Výbava nástroje
12. Informace pro uživatele o zbavování se elektrických a elektronických zařízení
13. Obecné bezpečnostní podmínky
14. Záruční list

Prohlášení o shodě se nachází v sídle Dedra Exim Sp. z o.o.

VAROVÁNÍ. Přečtěte si všechna upozornění označená symbolem a všechny pokyny.

Nedodržení níže uvedených upozornění a bezpečnostních pokynů může vést k úrazu elektrickým proudem, požáru nebo vážným zraněním.

Uložte všechna upozornění a pokyny pro pozdější použití.

2. Popis zařízení

Obr. A: 1. Blokování provozního režimu; 2. Zdroje laserových paprsků; 3. Přepínač, 4. Signalizace provozu detektorem, 5. Zdroje laserových paprsků; 6. Západka krytu baterie

3. Určení nástroje

Zařízení se může používat pro stavební a opravné práce, v opravárenských dílnách, pro hobby použití se současným dodržováním podmínek používání a přípustných pracovních podmínek , uvedených v návodu k obsluze.
Zařízení slouží pro určení vodorovných a svislých čar v uzavřených prostorách i venku. Vodováha má systém, který automaticky nastaví laserové paprsky, aby bylo možné přesně určit horizontální a vertikální rovinu.
Vodováhu lze použít s paprskovým detektorem, který vám umožní zvýšit pracovní dosah. Doporučujeme použít detektor Dedra MC0919.
Zařízení můžete používat při renovačních a stavebních pracích, v opravárenských dílnách, pro hobby práce s dodržením podmínek používání a přípustných provozních podmínek uvedených v návodu k obsluze.

4. Omezení použití

POZOR **Zařízení může být používáno pouze v souladu s níže uvedenými "Přípustnými provozními podmínkami".**

POZOR **Samovolné změny v mechanické a elektrické stavbě, veškeré úpravy, obslužné činnosti nepopsané v návodu k obsluze budou vnímány jako právně neopodstatněné a způsobí okamžitou ztrátu záručních práv a prohlášení o shodě ztratí platnost. Používání, které budou v rozporu s určením nebo v rozporu s návodem k obsluze způsobí okamžitou ztrátu záručních práv.**

Laserovým paprskem nemiřte na lidi a zvířata. Do laserového paprsku se nedívejte. Používání ovládacích prvků, seřizování nebo provádění postupů jiných než popsaných v návodu může vést k vystavení nebezpečnému záření.

Přípustné provozní podmínky
Provozní teplota −10 ÷ 50 [°C]

5. Technické údaje

Model	MC0906
Napájení [V]	6 d.c.
Třída laserového paprsku	2
Výkon laserového paprsku [mW]	<1
Vlnová délka [nm]	524
Barva laserového paprsku	Zelený
Přesnost [mm/m]	3/10
Přesnost nivelace [°]	4
Pracovní dosah [m]	30
Pracovní dosah s detektorem [m]	50
Provozní režimy	olovnice, úroveň, křížový
Doba provozu 1 paprsek / 2 paprsky [h]	8/4
Provozní teplota [°C]	-10 - 50
Držák na stativ ["]	¼
Stupeň krytí	IP54
Hmotnost [kg]	0,32

6. Příprava k práci

POZOR **Všechny činnosti je nutné provádět0 při zástrčce vysunuté ze zásuvky.**

Zařízení MC0906 je napájeno čtyřmi AA 1,5V bateriemi. Jiné typy baterií nejsou povoleny. Nepoužívejte dobíjecí baterie.
Při vkládání baterií jemně vypáčte západku krytu (obr. B.1) a poté otevřete kryt zásuvky. Baterie musí být vloženy v souladu se značkami polarity na krytu patice. Poté zavřete kryt, dokud neuslyšíte cvaknutí, a kryt slotu se uzamkne.

7. Zapínání nástroje

POZOR **Před spuštěním zařízení proveďte kroky popsané v části "Příprava k práci".**

Chcete-li zařízení zapnout, přidržte spínač (obr. A.3) na 2 sekundy. Zařízení se zapne a zobrazí se laserové paprsky. Chcete-li vypnout vodováhu, přesuňte zámek provozního režimu do polohy uzavřeného visacího zámku (obr. A.1) a pak stiskněte a přidržte spínač (obr. A.3) na 2 sekundy.

8. Použití nástroje

Zařízení MC0906 má několik provozních režimů:
- emise jedné horizontální a jedné vertikální laserové roviny (kříž),
- emise horizontální laserové roviny,
- emise vertikální laserové roviny,

Po zapnutí zařízení se pokaždé spustí v emisním režimu jedné horizontální a jedné vertikální laserové roviny. Chcete-li změnit režim, stiskněte tlačítko napájení (obr. A.3).
Všechny režimy pracují s aktivní a deaktivovanou automatickou nivelací.

Provoz v režimu samonivelace chyb postavení

Zařízení má režim samonivelace chyb postavení v rozsahu do 4°. Chcete-li aktivovat režim samonivelace, postavte vodováhu na plochý, rovný povrch a pak přesuňte zámek provozního režimu (obr. A.1) do polohy otevřeného visacího zámku. Samonivelace bude ukončena, když se čáry přestanou pohybovat.
Pokud samonivelace není možná (například když nerovnost povrchu je větší než 4°) a laserový paprsek bliká s vysokou frekvencí, postavte zařízení na rovný povrch.

Režim uzamčení nivelačního mechanismu / určení sklonu

Pokud je nutné uzamknout nivelační mechanismus, přesuňte zámek provozního režimu (obr. A.1) do polohy uzavřeného visacího zámku. Tím se zastaví kyvadlo mechanismu v bezpečné poloze.
Zapnutí tohoto režimu indikují laserové paprsky, které blikají s nízkou frekvencí. Tento režim můžete použít pro určení sklonu, protože paprsky nejsou nivelovány.

Provoz s detektorem

Zařízení je přizpůsobeno provozu s externím detektorem. V provozním režimu vyhrazeném pro detektory laserový paprsek bliká s vysokou frekvencí, je však méně viditelný pouhým okem. Chcete-li aktivovat provozní režim s detektorem, přesuňte zámek provozního režimu (obr. A.1) do polohy otevřeného visacího zámku a pak přidržte tlačítko spínače (obr. A.3) na 3 sekundy. Rozsvítí se LED kontrolka provozního režimu s detektorem (obr. A.4). Chcete-li vypnout provozní režim s detektorem, přidržte tlačítko spínače (obr. A.3) na 3 sekundy.
Práce s brýlemi a cílovou deskou (poznámka: brýle nejsou součástí sestavy vodováhy MC0906).
Brýle nejsou ochranné brýle a nesmí se používat jako ochranné brýle. Brýle nechrání proti laserovému záření. Brýle zhoršují rozeznání barev a nechrání proti UV záření.
Brýle filtrováním okolního světla značně zlepšují viditelnost zelených laserových čar. Tam, kde je viditelnost čáry ztížena, doporučuje se použití brýlí.
Cílová deska značně zlepšuje viditelnost paprsku. Deska se skládá z reflexního pole ve středu a průhledného pole po stranách. Reflexní pole slouží pro zlepšení viditelnosti a průhledná část umožňuje propustnost paprsku na promítaný povrch.

9. Aktuální provozní práce

POZOR **Všechny obslužené činnosti je nutné provádět při zástrčce vysunuté ze zásuvky.**

Sada s vodováhou obsahuje univerzální magnetický držák se závitem 1/4". Držák má dva silné magnety, které umožňují připevnit vodováhu na svislé povrchy trubek nebo jiných magnetických materiálů.
Chcete-li připevnit vodováhu na držák nebo na stativ, zašroubujte do závitu 1/4" umístěného ve spodní části zařízení upevňovací šroub. Pamatujte na počáteční korekci nastavení držáku/stativu, tak aby sklon vodováhy byl menší než 4°.

Přeprava/skladování

Při přepravě zařízení vždy přesuňte zámek provozního režimu (obr. A.1) do polohy uzavřeného visacího zámku. Tím se zastaví kyvadlo mechanismu v bezpečné poloze. Pak vypněte zařízení pomocí spínače.
Zařízení skladujte v původním obalu v prostorách bez vlhkosti, při teplotě −20 °C až 70 °C.
Pokud zařízení nebudete používat déle než 30 dnů, vyjměte z něj baterii.

Čištění a údržba

Po ukončení práce vždy zkontrolujte stav zařízení. Vyčistěte jej měkkým, vlhkým hadříkem. Nepoužívejte čisticí prostředky a rozpouštědla.

10. Náhradní díly a příslušenství

Příslušenství dostupné v prodeji:
– stativy: MC0910, MC0911, MC0915
Pro nákup náhradních dílů a příslušenství kontaktujte servis Dedra Exim. Kontaktní údaje jsou uvedeny na 1. straně návodu.
Při objednávání náhradních dílů uveďte číslo šarže na typovém štítku, stejně jako popište poškozenou část a dále uveďte odhadovanou dobu nákupu zařízení.
Během záruční doby se opravy provádějí za podmínek uvedených v záruční listině. Reklamovaný produkt, prosím, předejte k opravě na místě pořízení (prodávající povinen přijmout reklamované zboží), pošlete na servisní středisko nejblíže k místu bydliště (seznam služeb na internetových stránkách www.dedra.pl), nebo zašlete do centrálního servisu Dedra Exim. Přiložte prosím vyplněnou záruční listinu. Po záruční době opravy provádí centrální servis. Poškozené zboží musí být odesláno do servisního střediska (náklady na dopravu platí uživatel).

11. Výbava nástroje

1. laserová hladina - 1 ks, 2. otočný magnetický držák - 1 ks, 3. zelená terč - 1 ks.

12. Informace pro uživatele o likvidaci elektrických a elektronických zařízení (týká se domácností)



Symbol uvedený na výrobcích nebo v průvodní dokumentaci označuje, že vadné elektrické nebo elektronické zařízení nesmí být likvidováno společně s domovním odpadem. Pokud potřebujete zlikvidovat, znovu použít nebo využít součástky, je správné je odnést na specializované sběrné místo, kde je přijmou zdarma. Informace o umístění sběrných míst pro použitá zařízení poskytují místní orgány, např. na svých internetových stránkách.
Správnou likvidáciou zariadenia je možné šetriť cenné zdroje a zabrániť negatívnym vplyvom na zdravie a životné prostredie v dôsledku možnej prítomnosti nebezpečných látok, zmesí a komponentov v zariadení
Za nesprávnou likvidaci odpadu hrozí sankce podle příslušných místních předpisů.
Uživatelé v zemích EU: Pokud potřebujete zlikvidovat elektrické nebo elektronické zařízení, obraťte se na nejbližší prodejní místo nebo na svého dodavatele, který vám poskytne další informace.
Likvidace v zemích mimo Evropskou unii: Tento symbol se vztahuje pouze na země Evropské unie. Pokud si přejete tento výrobek zlikvidovat, obraťte se na místní úřady nebo prodejce, aby vám sdělil správný způsob likvidace.

13. Obecné bezpečnostní podmínky

Uložte všechna upozornění a pokyny pro pozdější použití.
Pojem "elektrické nářadí" používaný v upozornění se sítovému elektrickému nářadí (kabelovému) nebo akumulátorovému el. nářadí (bezdrátové).
1. Obecná bezpečnostní pravidla - Servis

a) ***Opravy elektrického nářadí může provádět pouze kvalifikovaný odborník s použitím originálních dílů.*** *Toto chování zaručuje bezpečnost elektrického nářadí.*
b) ***Nikdy neopravujte poškozené akumulátory.*** *Oprava akumulátoru je povolena pouze výrobcem nebo autorizovaným servisním střediskem.*

2. Obecná bezpečnostní pravidla - Správná obsluha a provoz akumulátorových nástrojů

a) ***Nabíjejte baterie pouze nabíječkou věnovanou výrobcem.*** *Nabíječka určená pro daný typ akumulátoru může vytvářet riziko vzniku požáru v případě nabíjení jiného typu akumulátoru.*
b) ***Elektrické nářadí používejte pouze s akumulátory speciálně určenými pro jejich napájení.*** *Použití jiných baterií může způsobit zranění nebo požár.*
c) ***V době, kdy akumulátor není používán, je nutné jej uchovávat v bezpečné vzdálenosti od kovových předmětů, jako jsou papírové spony, mince, klíče, hřebíky, šrouby nebo další malé kovové předměty, které mohou zkratovat kontakty akumulátoru.*** *Zkratování kontaktů baterie může způsobit popáleniny nebo požár.*
d) ***Za nevhodných podmínek může z akumulátoru unikat kapalina; vyhněte se kontaktu. Pokud uživatel náhodně přijde do styku s kapalinou, opláchněte místo kontaktu vodou. V případě, že se tekutina dostane do očí, kontaktujte lékaře.*** *Kapalina vycházející z akumulátoru může způsobit podráždění nebo opaření.*
e) ***Nepoužívejte baterie nebo nástroje, které jsou poškozené nebo modifikované.*** *Poškozené nebo modifikované akumulátory mohou fungovat nepředvídatelným způsobem a vést k požáru, výbuchu nebo nebezpečným poraněním.*
f) ***Nevystavujte akumulátory ani nástroje působení požáru a přehřátí .*** *Vystavení ohni nebo teplotám nad 130°C může způsobit výbuch.*
g) ***Dodržujte všechny pokyny uvedené v návodu k nabíjení, nenabíjejte akumulátor ani nářadí v teplotě překračující rozsah uvedený v návodu.*** *Nesprávné nabíjení nebo nabíjení v teplotě překračující daný rozsah může poškodit akumulátor a zvýšit nebezpečí požáru.*

3. Bezpečnostní pravidla pro laserové vodováhy

a) *Toto vybavení mohou používat děti ve věku minimálně 8 let, osoby se sníženými fyzickými a duševními schopnostmi a osoby bez zkušeností a znalostí vybavení, pouze pokud bude zajištěný dozor a podání instrukcí týkajících se používání zařízení bezpečným způsobem a to tak, že budou srozumitelně vysvětlena možná ohrožení spojena s používáním zařízení. Děti se nesmí se zařízením hrát. Děti nesmí bez dozoru provádět čištění a údržbu zařízení.*

4. Další varování pro laserové vodováhy

a) *Používejte laserové zařízení podle pokynů výrobce. Použití zařízení jinými způsoby může vést k škodlivým účinkům laserového záření.*
b) *Nikdy se nedívejte přímo do laserového paprsku.*
c) *Nikdy nezaměřujte laserový paprsek na lidi nebo zvířata.*
d) *Nikdy nesměrujte laserový paprsek na reflexní povrch, protože by to mohlo vést k nebezpečnému odrazu světla směrem k operátorovi, třetím osobám nebo zvířatům.*
e) *Pokud je laserový paprsek zaměřen na oko, zavřete oči a odstraňte hlavu z paprsku laseru.*
f) *Nepoužívejte brýle určené pro práci s laserem jako ochranné brýle.*
g) *Neprovádějte žádné úpravy laseru, jejichž cílem je zvýšit jeho výkon.*

Zařízení nesmí používat děti bez dozoru dospělých

Záruční list

pro

Katalogové číslo: Sériové číslo:.....

(dále jen v**ýrobek**)

Datum zakoupení výrobku: .....

Razítko prodávajícího……

Datum a podpis prodávajícího: .....

Prohlášení uživatele:

PotwiPotvrzuji, že jsem byl seznámen se záručními podmínkami a důsledky nedodržování pokynů uvedených v návodu k obsluze a záručním listu. Se záručními podmínkami souhlasím, což potvrzuji vlastnoručním podpisem:

....

datum a místo podpis uživatele

I. Odpovědnost za výrobek

1. Ručitel – DEDRA EXIM Sp. z o.o. se sídlem v Pruszkowie, adresa: ul. 3 Maja 8, 05-800 Pruszków, KRS 0000062517, Obvodní soud pro hl. město Varšavu ve Varšavě, XIV. Hospodářský odbor Celostátního soudního rejstříku, DIČ 527-020-49-33, Základní kapitál: 100 980.00 zl.
2. Podle podmínek stanovených v tomto záručním listu ručitel poskytuje záruku na výrobek, pocházející z distribuce ručitele.
3. Záruční odpovědnost za vady se týká pouze vad vzniklých z příčin tkvících ve výrobku v okamžiku jeho vydání uživateli.
4. Uživatel má nárok na bezplatnou záruční opravu výrobku, pokud vada byla zjištěná v záruční době. Provedení opravy výrobku (způsob opravy) závisí na rozhodnutí ručitele. Pokud ručitel nemůže provést opravu, vyhrazuje si právo na výměnu vadné součásti nebo celého výrobku za bezvadný, snížení ceny výrobku nebo odstoupení od smlouvy.
5. Vůči uživateli, který není spotřebitelem ve smyslu zákona ze dne 23. dubna 1964 občanský zákoník, je odpovědnost Ručitele za škody vyplývající z této záruky a/nebo v souvislosti s jejím uzavřením a plněním, bez ohledu na právní titul, omezena maximálně do výše hodnoty vadného výrobku.

II. Záruční doba

Součásti výrobku, na které se vztahuje záruka	Doba trvání záruční ochrany
MC0906	24 měsíců, počítáno od data nákupu výrobku uvedeného v tomto záručním listu
magnetický otočný držák, cílová deska	Součásti, na které se nevztahuje záruka

III. Podmínky uplatňování záruky

1. Przedstawienie przez Użytkownika wypełnionej karty gwarancyjnej Produktu 1. Předložení vyplněného záručního listu pro výrobek a doložení okolností nákupu výrobku, např. předložením paragonu, faktury atd. Pro správné vyřízení reklamace se doporučuje, abyste společně s výrobkem předali všechny součásti stanovené v kapitole „Kompletace“ výrobku uvedené v návodu k obsluze.
2. Dodržování pokynů uvedených v návodu k obsluze a záručním listu.
3. Záruka platí pouze na území Polska a EU.
4. Záruka se nevztahuje na vady výrobku vzniklé zejména v následku:
a. Nedodržování podmínek stanovených v návodu k obsluze, zejména v rozsahu správného provozování, údržby a čištění;
b. Používání čisticích nebo ošetřovacích prostředků v rozporu s návodem k obsluze;
c. Nevhodného skladování a přepravování výrobku;
d. Svépomocných změn a/nebo úpravy výrobku, které nebyly dohodnuty s ručitelem;
e. Používání ve výrobku provozních materiálů v rozporu s návodem k obsluze.
5. Uživatel, který není spotřebitelem ve smyslu zákona ze dne 23. dubna 1964 občanský zákoník, ztratí záruku na výrobek, na kterém:
- odstranil, změnil nebo poškodil sériová čísla, označení údajů a výkonové štítky;
- ucpávky byly poškozeny uživatelem nebo nesly stopy manipulace uživatele.
6. Upozornění! Činnosti spojené s každodenní obsluhou výrobku, vyplývající mj. z návodu k obsluze, provádí uživatel ve vlastní režii a na své náklady.

IV. Postup při reklamaci

1. V případě zjištění nesprávného provozu výrobku se před nahlášením reklamace ujistěte, že jste provedli správně všechny činnosti podrobně popsané v návodu k obsluze.
2. Reklamaci nahlaste ihned, nejlépe do 7 dnů od data zjištění vady výrobku. Uživatel, který není spotřebitelem ve smyslu zákona ze dne 23. dubna 1964 občanský zákoník, ztratí nárok na uplatnění záruky v případě nenahlášení reklamace do 7 dnů.
3. Reklamaci můžete nahlásit mj. v místě zakoupení výrobku, v záručním servisu nebo písemně na adresu: DEDRA EXIM Sp. z o.o., ul. 3 Maja 8, 05-800 Pruszków.
4. Reklamaci můžete nahlásit prostřednictvím formuláře dostupného na stránkách www.dedra.pl. („Formulář pro nahlášení reklamace“).
5. Adresy záručních servisů v jednotlivých státech jsou dostupné na stránkách www.dedra.pl. Pokud v daném státě není uveden servis, reklamační formulář zašlete na adresu: DEDRA EXIM Sp. z o.o., ul. 3 Maja 8, 05-800 Pruszków (Polska).
6. Z bezpečnostních důvodů je zakázáno používat vadný výrobek.
7. Upozornění!!! Používání vadného výrobku ohrožuje zdraví a život uživatele.
8. Povinnosti vyplývající ze záruky budou splněny do 14 pracovních dnů, počítáno ode dne doručení reklamovaného výrobku.
9. Vadný výrobek před odevzdáním do servisu vyčistěte. Reklamovaný výrobek důkladně zabezpečte proti poškození při přepravě (doporučuje se předat reklamovaný výrobek v originálním obalu).
10. Záruční doba se prodlužuje o dobu, během níž uživatel z důvodu vady výrobku, na kterou se vztahuje záruka, nemohl výrobek používat.

Záruka nevylučuje, neomezuje ani nepozastavuje nároky uživatele vyplývající z ručení za vady prodané věci.

CZ

V souladu s čl. 13 odst. 1 a 2 nařízení Evropského parlamentu a Rady (EU) 2016/679 ze dne 27. dubna 2016 o ochraně fyzických osob v souvislosti se zpracováním osobních údajů a o volném pohybu těchto údajů a o zrušení směrnice 95/46/ES Vás informujeme, že:
1. Správcem vašich osobních údajů uvedených ve formuláři je DEDRA-EXIM sp. z o.o. se sídlem v Pruszkowie, ul. 3 Maja 8, 05-800 Pruszków (dále jen: „Správce“).
2. Vaše údaje budou zpracovávány pouze pro účely provedení reklamačního řízení zařízení podle čl. 6 odst. 1 písm. b) obecného nařízení o ochraně osobních údajů

(dále jen: „GDPR“) Poskytnutí údajů je dobrovolné, ale nezbytné k provedení reklamačního řízení.
3. Vaše údaje budou zpracovávány po dobu posouzení provedení reklamačního řízení a pro účely archivace v případě potřeby obrany proti eventuálním nárokům vůči Správci, nejdéle však do okamžiku jejich promlčení.
4. Vaše údaje mohou být zpřístupněny pouze subjektům, které zpracovávají údaje pro Správce na základě písemné smlouvy o pověření zpracováním osobních údajů, poskytujícím mj. technický servis, hosting nebo údržbu webových stránek, IT servis, kurýrní služby. Dodavatelé Správce jsou povinni zajistit ochranu údajů a splnit požadavky platného zákona souvisejícího s ochranou osobních údajů a nesmí využívat svěřené osobní údaje pro jiné účely než ty, které jsou uvedeny ve smlouvě se Správcem.
5. Vaše údaje nebudou zpracovávány automatizovaným způsobem, včetně profilování, a nebudou předávány do třetí země / mezinárodní organizaci.
6. Máte právo na přístup ke svým údajům a právo na jejich opravu, výmaz, omezení zpracování, právo na přenositelnost údajů, právo kdykoli vznést námitku.
7. Ve všech záležitostech souvisejících se zpracováním vašich osobních údajů Správcem nás můžete kontaktovat na e-mailové adrese: daneosobowe@dedra.pl.
8. Máte právo podat stížnost u úřadu příslušného pro ochranu osobních údajů.

SK Obsah

1. Fotografie a obrázky
2. Popis zariadenia
3. Určenie zariadenia
4. Obmedzenia používania
5. Technické údaje
6. Príprava na prácu
7. Zapnutie zariadenia
8. Používanie zariadenia
9. Priebežná údržba
10. Náhradné diely a príslušenstvo
11. Kompletizácia zariadenia
12. Informácie pre užívateľov týkajúca sa likvidácii elektrických a elektronických zariadení
13. Všeobecné bezpečnostné pokyny
14. Záručný list

Vyhlásenie o zhode sa nachádza v sídle Dedra Exim Sp. z o.o.

UPOZORNENIE. Prečítajte si všetky upozornenia označené symbolom a všetky pokyny.

Nedodržanie nasledujúcich bezpečnostných upozornení a bezpečnostných pokynov môže spôsobiť zásah elektrickým prúdom, požiar, alebo vážne poranenie.

Zachovajte všetky upozornenia a návod pre budúce použitie.

2. Popis zariadenia

Obrázok A: 1. Blokovanie prevádzkového režimu; 2. zdroje laserových lúčov; 3. Spínač, 4. Signalizácia činnosti detektorom, 5. Zdroje laserových lúčov; 6. Západka krytu batérie

3. Určenie zariadenia

Zariadenie je zariadenie, ktoré slúži na vyznačovanie horizontálnych a vertikálnych línií v zatvorených miestnostiach, ako aj vonku. Zariadenie má systém nivelácie, ktorý automatickým spôsobom nastavuje laserový lúč, aby presne vyznačoval horizontálnu a vertikálnu líniu.
Vodováhu je možné použiť s lúčovým detektorom, ktorý vám umožní zvýšiť pracovný dosah. Odporúčame používať detektor Dedra MC0919.
Zariadenie je určené na používanie pri rekonštrukčno-stavebných prácach, v dielňach a v servisoch, pri amatérskych prácach, pričom musia byť dodržiavané podmienky používania a prípustné prevádzkové podmienky, ktoré sú uvedené v užívateľskej príručke.

4. Obmedzenia používania

POZOR **Zariadenie sa môže používať iba v súlade s nižšie umiestnenými „Prípustnými pracovnými podmienkami" uvedenými nižšie”.**

POZOR **Neoprávnené a samostatné zmeny v mechanickej a elektrickej konštrukcii, všetky úpravy, činnosti údržby, ktoré nie sú opísané v návode na obsluhu, budú považované za nezákonné a spôsobia okamžitú stratu záručných práv a vyhlásenie o zhode už nebude platné.**
Použitie v rozpore s účelom, alebo v nezhodne s návodom na použitie, bude mať za následok okamžitú stratu záručných práv.

Laserovým lúčom nemierte na ľudí ani zvieratá. Nepozerajte sa do laserového lúča. V dôsledku používania ovládacích prvkov, nastavovania a vykonávania procedúr iných než tie, ktoré sú opísané v príručke, môže dôjsť k vystaveniu na pôsobenie nebezpečného žiarenia.

Prípustné pracovné podmienky
Pracovná teplota -10 - 50 [°C]

5. Technické údaje

Model	MC0906
Napájanie [V]	6 d.c.
Trieda laserového lúča	2
Výkon laserového lúča [mW]	<1
Vlnová dĺžka [nm]	524
Farba laserového lúča	Zelená
Presnosť [mm/m]	3/10
Presnosť nivelácie [°]	4
Pracovný dosah [m]	30
Pracovný dosah s detektor [m]	50
Režimy práce	vertikálny, horizontálny, krížový
Trvanie práce 1 lúč/2 lúče [h]	8/4
Pracovná teplota [°C]	-10 - 50
Upevnenie statívu [“]	¼
Stupeň ochrany	IP54
Hmotnosť [kg]	0,32

6. Príprava na prácu

POZOR **Všetky činnosti musia byť vykonávané len vtedy, keď je zástrčka vytiahnutá zo zásuvky.**

Inštalácia a nabíjanie batérie

Zariadenie MC0906 je napájané štyrmi batériami AA 1,5 V. Iné typy batérií nie sú povolené. Nepoužívajte nabíjateľné batérie.
Ak chcete vložiť batérie, jemne vypáčte západku krytu (obr. B.1) a potom otvorte kryt zásuvky. Batérie musia byť vložené v súlade s vyznačením polarity na kryte zásuvky. Potom zatvorte kryt, kým nebudete počuť cvaknutie, a kryt slotu sa zaistí.

7. Zapnutie zariadenia

POZOR **Skôr, než zapnete zariadenie, tak určite musíte vykonať činnosti popísané v kapitole „Príprava na prácu”.**

Keď chcete zapnúť zariadenie, stlačte a na 2 sekundy podržte tlačidlo zapínača (obr. A.3). Zariadenie sa následne spustí a zasvietia laserové lúče. Keď chcete vodováhu vypnúť, presuňte blokádu režimu práce na polohu zamknutej zámky (obr. A.1), a potom stlačte a na cca 2 sekundy podržte tlačidlo zapínača (obr. A.3).

8. Používanie zariadenia

Zariadenie MC0906 má niekoľko prevádzkových režimov:
- vyžarovanie jednej horizontálnej a jednej vertikálnej laserovej roviny (krížovej),
- emisia horizontálnej laserovej roviny,
- emisia vertikálnej laserovej roviny,

Po zapnutí prístroja sa vždy spustí v emisnom režime jednej horizontálnej a jednej vertikálnej laserovej roviny. Režim zmeníte stlačením vypínača (obr. A.3).
Všetky režimy pracujú s aktívnym a deaktivovaným automatickým vyrovnávaním.

Práca s aktívnym režimom automatickej nivelácie chýb nastavenia

Zariadenie má automatický režim nivelácie chýb nastavenia v rozpätí do 4°. Keď chcete aktivovať režim automatickej nivelácie, vodováhu postavte na plochý rovný povrch, a potom presuňte blokádu režimu práce (obr. A.1) na polohu odomknutej zámky. Automatická nivelácia sa skončí, keď sa línie prestanú pohybovať.
V prípade, ak automatická nivelácia nie je možná (napríklad ak je nerovnosť podkladu väčšia než 4°), a laserový lúč bude blikať s vysokou frekvenciou. V takom prípade zariadenie položte na rovný povrch.

Režim blokády mechanizmu nivelácie / vyznačenie spádov

V prípade, ak potrebujete zablokovať mechanizmus automatickej nivelácie, presuňte blokádu režimu práce (obr. A.1) na polohu zamknutej zámky. Vahadlo mechanizmu sa následne zablokujte v bezpečnej polohe.
Aktiváciu tohto režimu signalizujú laserové lúče, ktoré blikajú s nízkou frekvenciou. Tento režim sa môže používať napr. pri vytyčovaní spádov, keď lúče nemôžu byť vo vodorovnej polohe.

Práca s detektor

Zariadenia je prispôsobené na používanie s externým detektorom. V režime práce, ktorý je určený na používanie s detektormi, laserový lúč bliká s vysokou frekvenciou, avšak je pritom slabšie viditeľný holým okom. Keď chcete aktivovať režim práce s detektorom, presuňte blokádu režimu práce (obr. A.1) na polohu odomknutej zámky, a následne stlačte a na cca 3 sekundy podržte tlačidlo zapínač (obr. A.3). Kontrolka režimu práce s detektor začne svietiť (obr. A.4). Keď chcete vypnúť režim práce s detektorom, stlačte a na cca 3 sekundy podržte tlačidlo zapínača (obr. A.3).
Práca s okuliarmi a terčová tabuľa (poznámka: okuliare nie sú súčasťou vodováhy MC0906).
Okuliare nie sú ochrannými okuliarmi a nesmú sa používať ako ochranné okuliare. Okuliare nechránia pred laserovým žiarením. Okuliare sťažujú rozpoznávanie farieb a nechránia pred UV žiarením.
Okuliare filtrujú svetlo prostredia, čím výrazne zlepšujú viditeľnosť zelených laserových lúčov. Na miestach, na ktorých je viditeľnosť lúčov sťažená, odporúčame používanie okuliarov.
Terčová tabuľa výrazne zlepšuje viditeľnosť lúčov. Terčovú tabuľku tvorí reflexné pole, ktoré sa nachádza v centrálnej časti, a okolité priehľadné pole. Úlohou reflexného poľa je zlepšiť viditeľnosť, a priehľadná časť umožňuje, aby lúč prenikol na snímaný povrch.

9. Priebežná údržba

POZOR **Všetky údržbové činnosti musia byť vykonávané len vtedy, keď je zástrčka vytiahnutá zo zásuvky.**

V súprave vodováhy je univerzálny magnetický držiak s 1/4“ závitom. Držiak má dva silné magnety, ktoré umožňujú upevniť vodováhu na vertikálnych potrubiach alebo iných magnetických materiálov.
Keď chcete upevniť vodováhu v držiaku alebo na statíve, zaskrutkujte s použitím montážnej skrutky do 1/4" závitu, ktorý je v dolnej časti zariadenia. Nezabúdajte, aby ste vstupne upravili nastavenie držiaka / statívu, aby sklon vodováhy nebol väčší než 4°.

Preprava / uchovávanie

Vždy pred prepravou zariadenia presuňte blokádu režimu práce (obr. A.1) na polohu zamknutej zámky. Vahadlo mechanizmu sa následne zablokujte v bezpečnej polohe. Potom zariadenie vypnite stlačením zapínača.
Zariadenie uchovávajte v originálnom puzdre, na suchom mieste, pri teplote v rozpätí od -20 °C do +70 °C.
V prípade, ak zariadenie nebudete používať dlhšie než 30 dní, odporúčame, aby ste zo zariadenia vybrali batérie/akumulátory.

Čistenie a údržba
Vždy po skončení práce skontrolujte stav zariadenia. Čistite mäkkou vlhkou handričkou. Nepoužívajte čistiace prostriedky ani rozpúšťadlá.

10. Náhradné diely a príslušenstvo

Dostupné príslušenstvo na predaj:
- statívy: MC0910, MC0911, MC0915

Ak si chcete kúpiť náhradné diely a príslušenstvo, tak sa prosím obráťte na servis Dedra Exim. Kontaktné údaje nájdete na 1. strane tohto návodu.
Pri objednávaní náhradných dielov uveďte prosím sériové číslo nachádzajúce s číslom dielu z montážneho výkresu.
Opíšte poškodenú časť, okrem toho uveďte približný termín kúpy zariadenia.
Počas trvania záruky sa oprava vykonáva na základe podmienok uvedených v záručnom liste. Reklamovaný produkt odovzdajte na opravu v mieste nákupu (predávajúci je povinný prijať reklamovaný produkt), odošlite do najbližšieho servisného strediska k miestu bydliska (zoznam servisov nájdete na stránkach www.dedra.pl), alebo odošlite do centrálneho servisu Dedra Exim. Prosím, aby ste priložili vyplnený záručný list. Po skončení záručnej doby opravy vykonáva centrálny servis. Poškodený produkt musí byť odoslaný do servisu (náklady na dodanie hradí používateľ).

11. Kompletizácia zariadenia

1. laserová vodováha - 1 ks, 2. otočný magnetický držiak - 1 ks, 3. zelená cieľová doska - 1 ks.

12. Informácie pre užívateľov k likvidácii elektrických alebo elektronických zariadení (tykajúce sa domácností)



Symbol uvedený na výrobkoch alebo v sprievodnej dokumentácii označuje, že chybné elektrické alebo elektronické zariadenia sa nesmú likvidovať spolu s domovým odpadom. Ak potrebujete zlikvidovať, opätovne použiť alebo zhodnotiť komponenty, správne je odovzdať ich na špecializovanom zbernom mieste, kde ich prijmú bezplatne. Informácie o umiestnení zberných miest pre použité zariadenia poskytujú miestne orgány, napr. na svojich webových stránkach.
Správnou likvidáciou zariadenia je možné šetriť cenné zdroje a zabrániť negatívnym vplyvom na zdravie a životné prostredie v dôsledku možnej prítomnosti nebezpečných látok, zmesí a komponentov v zariadení.
Za nesprávnu likvidáciu odpadu hrozia sankcie podľa príslušných miestnych predpisov.
Používatelia v krajinách EÚ: Ak potrebujete zlikvidovať elektrické alebo elektronické zariadenie, obráťte sa na najbližšie predajné miesto alebo na svojho dodávateľa, ktorý vám poskytne ďalšie informácie.
Likvidácia v krajinách mimo Európskej únie: Tento symbol sa vzťahuje len na krajiny Európskej únie. Ak chcete tento výrobok zlikvidovať, obráťte sa na miestne úrady alebo predajcu, ktorý vám poskytne informácie o správnom spôsobe likvidácie.

13. Všeobecné bezpečnostné pokyny

Termín „elektronáradie" používaný v upozorneniach sa vzťahuje na sieťové (káblové), alebo bezdrôtové (baterka) elektronáradie.

1. Všeobecné bezpečnostné pokyny – Servis

a) ***Opravu elektronáradia môže vykonávať iba kvalifikovaný technik s použitím originálnych častí.*** *Takýto postup zaručuje dodržanie bezpečného zariadenia.*
b) ***Nikdy neopravujte poškodené batérie****. Batérie môže opravovať iba výrobca, alebo autorizovaný servis.*

2. Všeobecné bezpečnostné pokyny - Správna prevádzka a údržba batériových nástrojov

a) ***Batérie nabíjajte iba pomocou nabíjačky, ktorú poskytol výrobca.*** *Nabíjačka je určená na nabíjanie daného typu batérie a v prípade nabíjania iných typov batérií môže spôsobiť riziko požiaru*
b) ***Elektronáradie používajte len s batériami špeciálne navrhnutými na ich napájanie.*** *Používanie iných batérií môže predstavovať riziko zranenia, alebo požiaru.*
c) ***Ak sa batéria nepoužíva, tak ju skladujte mimo kovových predmetov, ako sú sponky na papier, mince, kľúče, klince, skrutky, alebo iné, malé kovové časti, ktoré môžu skratovať kontakty batérie.*** *Skrat kontaktov batérie môže spôsobiť popáleniny, alebo požiar.*
d) ***V nevhodných podmienkach môže z batérie vytekať kvapalina; vyhnite sa kontaktu. Ak náhodou používateľ príde do kontaktu s kvapalinou, tak dané miesta opláchnite vodou. V prípade kontaktu kvapaliny s očami sa dodatočne obráťte na svojho lekára****. Kvapalina, ktorá vyteká z batérie môže spôsobiť podráždenie, alebo popáleniny.*
e) ***Nepoužívajte batérie, alebo nástroje, ktoré sú poškodené, alebo akýmkoľvek spôsobom zmenené.*** *Poškodené, alebo upravené batérie môžu fungovať nepredvídateľne a môžu tak spôsobiť požiar, výbuch, alebo zranenie.*
f) ***Nevystavujte batérie a ani nástroje na pôsobenie ohňa alebo nadmerných teplôt.*** *Vystavenie na pôsobenie ohňa alebo teploty nad 130°C môže spôsobiť výbuch.*
g) ***Dodržujte všetky odporúčania týkajúce sa nabíjania, ktoré sú obsiahnuté v týchto pokynoch, nenabíjajte batériu, alebo náradie pri teplotách presahujúcich rozsah v nich uvedený.*** *Nesprávne nabíjanie, alebo nabíjanie pri teplote mimo špecifikovaného intervalu môže poškodiť batériu a zvýšiť riziko požiaru.*

3. Bezpečnostné predpisy pre laserové vodováhy

a) *Toto zariadenie môžu používať deti vo veku minimálne 8 rokov a osoby s obmedzenými fyzickými a duševnými schopnosťami, a taktiež osoby bez skúseností a znalostí o zariadení, za podmienky, že bude zaistený dozor alebo školenia o bezpečnom používaní zariadenia tak, aby súvisiace s ním riziká boli zrozumiteľné. Deti by sa nemali hrať so zariadením. Deti bez kontroly by nemali vykonávať čistenie a údržbu zariadenia.*

4. Dodatočné upozornenia týkajúce sa laserových vodováh

a) *Používajte laserové zariadenie v súlade s pokynmi výrobcu. Používanie zariadenia iným spôsobom môže spôsobiť škodlivé vystavenie sa laserovému žiareniu.*
b) *Nikdy sa nepozerajte priamo do laserového lúča.*
c) *Nikdy nemierte laserovým lúčom na ľudí alebo zvieratá.*
d) *Nikdy nemierte laserovým lúčom na povrchy odrážajúce svetlo, pretože to môže spôsobiť nebezpečný odraz svetla smerom k operátorovi, tretím osobám alebo zvieratám.*
e) *Ak je laserový lúč nasmerovaný na oko, zatvorte oči a presuňte hlavu mimo línie lasera.*
f) *Nepoužívajte okuliare určené na prácu s laserom ako ochranné okuliare.*
g) *Nevykonávajte na laseri žiadne úpravy za účelom zvýšenia jeho výkonu.*
h) *Zariadenie by nemali používať deti bez dozoru dospelej osoby.*

Záručný list

na

Katalógové č : Číslo šarže: .....

(ďalej len Výrobok)

Dátum nákupu výrobku: .....

Pečiatka predajcu

Dátum a podpis predajcu: .....

Vyhlásenie Užívateľa:

Potvrdzujem, že som bol oboznámený so záručnými podmienkami, ako aj s následkami nedodržiavania pokynov a odporúčaní, ktoré sú uvedené v užívateľskej príručke a v záručnom liste. Záručné podmienky sú mi známe, čo potvrdzujem vlastnoručným podpisom:

....

dátum a miesto podpis Užívateľa

I. Zodpovednosť za Výrobok

1. Ručiteľ - spoločnosť „DEDRA EXIM sp. z o.o." sídliaca v meste: Pruszków, na adrese: ul. 3 Maja 8, 05-800 Pruszków, Poľsko, zapísaná do obchodného registra pod číslom KRS 0000062517 vedenom oblastným súdom pre hlavné mesto Varšava vo Varšave, 14. ekonomické oddelenie Štátneho súdneho registra, IČ DPH: PL 5270204933, základné imanie: 100 980,00 PLN.
2. Podľa podmienok stanovených týmto záručným listom Ručiteľ udeľuje záruku na Výrobok, pochádzajúci z distribúcie Ručiteľa.
3. Zodpovednosť na základe záruky sa vzťahuje iba na chyby, ktoré vznikli následkom príčin nachádzajúcich sa vo Výrobku v momente jeho vydania Užívateľovi.
4. Na základe záruky Užívateľ získava právo na bezplatnú opravu výrobku, ak sa chyba objaví počas trvania záručnej lehoty. Spôsob opravy Výrobku (metóda vykonania opravy) závisí od rozhodnutia Ručiteľa. V prípade, ak Ručiteľ uzná, že Výrobok sa nedá opraviť, Ručiteľ si vyhradzuje právo vymeniť chybný prvok alebo celý Výrobok na výrobok bez chýb, právo na zníženie ceny Výrobku alebo právo na odstúpenie od dohody.
5. Voči Užívateľovi, ktorý nie je konzumentom v zmysle zákona z 23. apríla 1964 Občiansky zákonník, zodpovednosť Ručiteľa za škody vyplývajúce z tejto záruky a/alebo ktoré súvisia s jej uzatvorením a realizáciou, bez ohľadu na právny základ, je obmedzená maximálne do výšky hodnoty chybného Výrobku.

II. Záručná lehota

Prvky Výrobku na ktoré sa vzťahuje záruka	Trvanie záručnej ochrany
MC0906	24 mesiacov od dňa nákupu Výrobku, ktorý je uvedený v tomto záručnom liste
magnetický otočný držiak, cieľová doska	Na tieto prvky sa záruka nevzťahuje.

III. Podmienky využitia záruky

1. Užívateľ je povinný predstaviť vyplnený Záručný list výrobku, ako aj náležitý doklad o nákupe Výrobku, napr. predstavením pokladničného bloku, faktúry ap. Aby reklamačný proces prebiehal efektívne odporúčame, aby Užívateľ spolu s reklamovaným výrobkom doručil všetky prvky vymenované v kapitole užívateľskej príručky výrobku „Diely a časti".
2. Užívateľ je povinný dodržiavať pokyny a odporúčania uvedené v užívateľskej príručke a v záručnom liste.
3.Záruka platí iba na území Poľskej republiky a členských štátov EÚ.
4. Záruka sa nevzťahuje na chyby, ktoré vznikli (predovšetkým) následkom:
a. Nedodržania podmienok určených v užívateľskej príručke, predovšetkým podmienok správneho používania, prevádzky, údržby a čistenia
b. Použitia na čistenie alebo na údržbu nevhodných prípravkov, nezhodne s užívateľskou príručkou;
c. Nevhodného uchovávania a prepravy výrobku;
d. Vykonania neautorizovaných zmien a/alebo iných zásahov do výrobku, na ktoré výrobca nevyjadril súhlas;
e. Použitím vo výrobku/s výrobkom nevhodných prevádzkových materiálov, nezhodne s užívateľskou príručkou.
5. Užívateľ, ktorý nie je konzumentom v zmysle zákona z 23. apríla 1964 Občiansky zákonník, stráca záručné práva na výrobok, v ktorom:
- sériové čísla, označenia dátumov a výrobné štítky boli odstránené, zmenené alebo poškodené;
- boli poškodené plomby alebo sú na nich viditeľné stopy manipulácie.

6. Pozor! Činnosti súvisiace s každodennou obsluhou výrobku, vyplývajúce medzi iným z užívateľskej príručky, Užívateľ vykonáva vlastnými silami a na vlastné náklady.

IV. Reklamačná procedúra

1. V prípade, ak Užívateľ objaví, že Výrobok nefunguje správne, ešte pred zložením reklamácie je povinný uistiť sa, či boli náležite vykonané všetky stanovené činnosti, predovšetkým tie uvedené v užívateľskej príručke.
2. Reklamácia musí byť podaná bezodkladne, najlepšie v priebehu 7 dní od dňa, v ktorom sa prejavila (objavila) chyba Výrobku. Užívateľ, ktorý nie je konzumentom v zmysle zákona z 23. apríla 1964 Občiansky zákonník, stráca práva vyplývajúce z tejto záruky v prípade, ak reklamáciu nepodá v priebehu 7 dní od dňa, v ktorom sa prejavila (objavila) chyba Výrobku.
3. Reklamáciu môžete podať medzi inými na mieste, v ktorom ste výrobok kúpili, v záručnom servise alebo poštou na adresu: DEDRA EXIM sp. z o.o., ul. 3 Maja 8, 05-800 Pruszków, Poľsko.
4. Užívateľ môže podať reklamáciu prostredníctvom formulára, ktorý je dostupný na webovej stránke www.dedra.pl. („Formulár podania reklamácie na základe udelenej záruky").
5. Adresy záručných servisov v jednotlivých štátoch sú zverejnené na webovej stránke www.dedra.pl. V prípade, ak v danom štáte sa nenachádza záručný servis, odporúčame reklamovaný výrobok doručiť na adresu: DEDRA EXIM sp. z o.o. ul. 3 Maja 8, 05-800 Pruszków, Poľsko.
6. Vzhľadom na bezpečnosť Užívateľa, nefunkčný (chybný) výrobok sa v žiadnom prípade nesmie používať.
7. Pozor!!! Používanie nefunkčného (chybného) výrobku je nebezpečné pre zdravie a život Užívateľov.
8. Povinnosti vyplývajúce z udelenej záruke budú vyplnené v lehote 14 pracovných dní počítajúc od dňa doručenia reklamovaného Výrobku Užívateľom.
9. Pred zaslaním reklamácie odporúčame reklamovaný Výrobok náležite očistiť. Odporúčame reklamovaný Výrobok dôkladne zabezpečiť pre prípadným poškodeniami počas prepravy (reklamovaný Výrobok odporúčame doručiť v originálnom obale).
10. Záručná lehota sa predlžuje o čas, počas ktorého Užívateľ následkom chyby (nefunkčnosti) výrobku, na ktorú sa vzťahovala záruka, nemohol Výrobok používať. Záruka nevylučuje, neobmedzuje a ani nepozastavuje právo Užívateľa (kupujúceho) na základe príslušných predpisov o ručení za chyby predanej veci.

SK

V súlade s článkom 13 ods. 1 a 2 nariadenia Európskeho parlamentu a Rady (EÚ) 2016/679 z 27. apríla 2016 o ochrane fyzických osôb pri spracúvaní osobných údajov a o voľnom pohybe takýchto údajov, ktorým sa zrušuje smernica 95/46/ES, vás informujeme

1. Správcom vašich osobných údajov, ktoré ste uviedli vo formulári, je spoločnosť „DEDRA-EXIM Sp. z o.o." so sídlom v meste Pruszków na adrese: ul. 3 Maja 8, 05-800 Pruszków, Poľsko (ďalej len: „Správca").

2. Vaše osobné údaje budú spracúvané výhradne s cieľom realizácie záručnej procedúry zariadenia, a to v súlade s článkom 6 ods. 1 písmeno b) všeobecného nariadenia o ochrane údajov (ďalej len: „GDPR"). Uvedenie osobných údajov je dobrovoľné, avšak nevyhnutné na realizáciu záručnej procedúry.

3. Vaše osobné údaje budú spracúvané počas posudzovania a realizácie záručnej procedúry, ako aj na archívne účely v prípade potreby obhajoby pred prípadnými nárokmi a požiadavkami voči Správcovi, avšak nie dlhšie až do momentu premlčania týchto nárokov a požiadaviek.

4. Vaše údaje môžu byť zverejnené výhradne len tým subjektom, ktoré spracúvajú tieto údaje v mene a pre Správcu, a to na základe písomnej dohody o zverení spracúvania osobných údajov, tzn. firmy, ktoré okrem iného poskytujú technický servis, hostingové služby alebo služby obsluhy webových stránok, IT obsluhy, ako aj kuriérskym firmám. Dodávatelia Správcu sú povinní zaručiť zabezpečenie údajov a splniť požiadavky platnej legislatívy ohľadne ochrany osobných údajov, a zverené osobnú údaje nesmú byť používané na iné účely než tie, ktoré stanovuje dohoda uzatvorená so Správcom.

5. Vaše údaje nebudú spracúvané automatickým spôsobom, vrátane rôznych foriem profilovania, ani nebudú odovzdané do tretieho štátu/medzinárodnej organizácii.

6. Máte právo na prístup k vašim osobným údajom, ako aj právo na ich opravenie, doplnenie, odstránenie, obmedzenie spracúvania, prenesenie údajov, podanie námietky, a to v ľubovoľnej chvíli.

7. Vo všetkých záležitostiach, ktoré súvisia so spracúvaním vašich osobných údajov Správcom, môžete sa na Správcu obrátiť písomne na e-mailovú adresu: daneosobowe@dedra.pl.

8. Máte právo podať sťažnosť príslušnému dozornému orgánu, ktorý zodpovedá za dohľad nad ochranou osobných údajov

LT Turinys

1. Nuotraukos ir piešiniai
2. Prietaiso aprašas
3. Prietaiso paskirtis
4. Naudojimo apribojimai
5. Techniniai duomenys
6. Paruošimas darbui
7. Prietaiso įjungimas
8. Prietaiso naudojimas
9. Einamieji naudojimo veiksmai
10. Atsarginės dalys ir reikmenys
11. Prietaiso elementai
12. Informacija naudotojams apie elektros ir elektronikos prietaisų pašalinimą
13. Darbo saugumas
14. Garantijos lapas

Atitikties deklaracija yra Dedra Exim Sp. z o.o. bendrovėje strukcijoje.

ĮSPĖJIMAS Perskaityti visus įspėjimus pažymėtus simboliu ir visas instrukcijas.

Žemiau pateiktų įspėjimų ir saugos nurodymų nesilaikymas, gali būti elektros srovės smūgio, gaisro ar sunkių sužalojimų priežastimi.

Išsaugoti visus įspėjimus ir instrukcijas ateičiai.

2. Prietaiso aprašas

A pieš.. 1. Darbo rėžimo blokada; 2. Lazerio spindulių šaltiniai; 3 Jungiklis, 4. Darbo su detektoriumi signalizacija, 5. Lazerio spindulių šaltiniai; 6 Baterijos dangčio sklendė

3. Prietaiso paskirtis

Prietaisas skirtas horizontalių ir vertikalių linijų uždarose patalpose, o taip pat išorėje ženklinimui. Prietaisas turi lyginimo sistemą kuri automatišku būdu nustato lazerio spindulius, kad tiksliai nustatyti horizontalų ir vertikalų lygį.
Gulsčiukas gali būti naudojamas su šviesos detektoriumi, o tai teikia darbo režimo padidinimą. Rekomenduojame naudoti MC0919 Dedra detektorių.
Prietaisą leidžiama naudoti atliekant remonto ir statybos darbus remonto dirbtuvėse, mėgėjų darbus laikantis naudojimo instrukcijoje nurodytų naudojimo sąlygų ir leistinų eksploatavimo sąlygų.

4. Naudojimo apribojimai

DĖMESIO **Prietaisas gali būti naudojamas vien tik pagal pateiktas "Priimtinas darbo sąlygas".**

Savaiminiai pakeitimai mechaninei ir elektros statyboje, visi modifikavimai, naudojimo veiksmai, neaprašyti instrukcijoje bus traktuojami kaip neteisėti ir priveda prie staigaus garantijos teisės praradimo, o atitikties garantija praras galiojimą.

DĖMESIO **Naudojimas ne pagal naudojimo instrukcijos nuorodas ir paskirtį prives prie staigaus garantijos teisės praradimo**

Nekreipti lazerio spindulio į žmones ir gyvūnus. Nežiūrėti į lazerio spindulį. Naudojant valdiklius, derinant ar atliekant kitas nei aprašytos vadove procedūras, gali privesti prie pavojingos radiacijos grėsmės.

Priimtinos darbo sąlygos
Darbo temperatūra -10- 50 [°C]

5. Techniniai duomenys

Modelis	MC0906
Maitinimas [V]	6 d.c.
Lazerio spindulio klasė	2
Lazerio spindulio galia [mW]	<1
Bangų ilgis [nm]	524
Lazerio spindulio spalva	žalia
Tikslumas [mm/m]	3/10
Lyginimo tikslumas [°]	4
Darbo režimas [m]	30
Darbo su detektoriumi režimas [m]	50
Darbo režimas	horizontalus, vertikalus, kryžminis
Darbo laikas 1 spindulys/2 spinduliai [h]	8/4
Darbo temperatūra [°C]	-10 - 50
Stovo tvirtinimas [']	¼
Apsaugos laipsnis	IP54
Masė [kg]	0,32

6. Paruošimas darbui

DĖMESIO **Aprašyti žemiau nurodyti veiksmus reikia atlikti išėmus iš lizdo kištuką.**

Akumuliatoriaus krovimas ir instaliacija

MC0906 prietaisas maitinamas keturiomis AA 1,5V tipo baterijomis Negalima naudoti kitos rūšies baterijos. Nenaudoti daugkartinio naudojimo baterijos.
Kad įdėti akumuliatorius reikia švelniai palenkti sklendės dangtį (B.1 pieš.), o vėliau atidaryti lizdo dangtį. Akumuliatoriai turi būti įdėti pagal poliškumo žymėjimą ant lizdo dangtelio. Vėliau reikia uždaryti dangtį, tol kol pasigirs lizdo dangčio spragtelėjimo ir blokavimo garsas.

7. Prietaiso įjungimas

DĖMESIO **Prieš prietaiso įjungimą reikia būtinai atlikti veiksmus, aprašytus „Paruošimas darbui" skyriuje**

Kad įjungti prietaisą reikia prilaikyti jungiklio mygtuką (A.3 pieš.) per 2 sekundes. Tai prives prie prietaiso įjungimo ir lazerio spindulių rodymo. Kad išjungti gulsčiuką reikia perstumti darbo režimo blokadą į uždarytos spynos poziciją (A.1 pieš.), tada prilaikyti įspaustą jungiklį (A.3) per 2 sekundes.

8. Prietaiso naudojimas

MC0906 prietaisas turi kelis darbo režimus:
- sklidimas vienos horizontalios ir vienos vertikalios lazerinės plokštumos (kryžius),
- sklidimas horizontalios lazerinės plokštumos,
- sklidimas vertikalios lazerinės plokštumos,

Po prietaiso įjungimo įsijungia viena horizontalioje ir viena vertikalioje lazerinių plokštumų, sklidimo režime. Kad pakeisti režimą reikia paspausti jungiklio mygtuką (A.3 pieš.).
Visi režimai veikia su aktyviu kaip ir užblokuotu automatinio lyginimo sistema.

Darbas automatinio klaidų nustatymo lyginimo režime

Prietaisas turi automatinį klaidų nustatymo lyginimo režimą iki 4°. Kad aktyvuoti automatinio lyginimo režimą, reikia padėti gulsčiuką ant lygaus, plokščio paviršiaus, o vėliau perstumti darbo režimo blokadą (A.1 pieš.) atviros spynose pozicijoje. Auto lyginimas baigiasi, kai linijos nustoja judėti.
Atveju, kai auto lyginimas nėra įmanomas (pavyzdžiui kai pagrindo nelygumai yra didesni negu 4°), o lazerinis spindulys dažnai mirksi, reikia padėti prietaisą ant lygaus paviršiaus.

Lyginimo / nuolinkių ženklinimo mechanizmo blokados režimas
Atveju, kai būtinas yra lyginimo mechanizmo užblokavimas reikia perstumti darbo režimo blokadą (A.1 pieš.) į uždarytos spynos poziciją. Tai prives prie mechanizmo švytuoklės sustabdymo saugioje pozicijoje.
Šio režimo įjungimą signalizuoja lazerio spinduliai, kurie dažnai nemirksi. Šis režimas gali būti skirtas nuolinkių ženklinimui, todėl kad spinduliai nėra lyginami.

Darbas su detektoriumi
Prietaisas MC0906 yra pritaikytas darbui su išoriniu detektoriumi. Darbo režime skirtame detektoriams lazerio spindulys mirksi dažnai, tačiau yra menkiau matomas. Kad įjungti darbo režimą su detektoriumi, reikia perstumti darbo režimo blokadą (A.1 pieš.) atviros spynose pozicijoje, o vėliau prilaikyti per 3 sekundes jungiklio mygtuką (A.3 pieš.). Darbo su detektoriumi režimo diodas pradės šviesti.
Kad įjungti darbo su detektoriumi režimą, reikia prilaikyti per 3 sekundes jungiklio mygtuką (A.3 pieš.).
Darbas su akiniais ir taikymo lenta (pastaba: Akiniai nėra MC0906 gulsčiuko komplekto dalis).
Akiniai nėra apsauginiais akiniais ir negalima jų naudoti kaipo apsauginių akinių. Akinai neapsaugo nuo lazerinio spinduliavimo. Akiniai trukdo atpažinti spalvas ir neapsaugo nuo UV spinduliavimo.
Akiniai dėka aplinkos šviesos filtravimo žymiai pagerina lazerio žalių linijų matomumą. Ten, kur linijų matomumas yra blogesnis, rekomenduojama naudoti akinius.
Taikymo lenta ženkliai pagerina spindulio matomumą. Lenta susideda iš atšvaitinio lauko centrinėje dalyje, o taip pat permatomo lauko išorėje. Atšvaitinis lauko užduotis pagerinti matomumą, o permatoma dalis leidžia perleisti spindulį į paviršių.

9. Einamieji naudojimo veiksmai

⚠ DEMESIO **Visus naudojimo veiksmus reikia atlikti išėmus iš lizdo kištuką.**

Tvirtinimas su laikiklio / stovo pagalba
Rinkinyje su gulsčiuku yra universalus magnetinis su 1/4“ sriegiu laikiklis. Laikiklis turi du stiprius magnetus, kurie leidžia sumontuoti gulsčiuką vamzdžių ar kitų magnetinių medžiagų vertikaliuose paviršiuose.
Kad pritvirtinti gulsčiuką laikiklyje arba stove reikia įsukti sriegį 1/4“ esantį apatinėje prietaiso dalyje tvirtinimo varžtą. Negalima pamiršti apie pradinį stovo / laikiklio nustatymo taisymą, kad gulsčiuko nuolinkis būtų mažesnis negu 4°.

Transportavimas / laikymas
Prietaiso transportavimo atveju kiekvieną kartą reikia perstumti darbo režimo blokadą (A.1 pieš.) į uždarytos spynos poziciją. Tai prives prie mechanizmo švytuoklės sustabdymo saugioje pozicijoje. Po to reikia išjungti prietaisą su jungiklio pagalba (A.3 pieš).
Prietaisą reikia laikyti originaliame dėkle, nuotolyje nuo drėgmės, nuo -20°C iki 70°C temperatūroje.
Atveju, kai prietaisas nebus naudojamas per ilgesnį laiko tarpą ilgiau nei 30 dienų, rekomenduojama laikyti prietaisą su išimtomis baterijomis.

Valymas ir priežiūra
Kiekvieną kartą po darbo pabaigos reikia patikrinti prietaiso stovį. Išvalyti minkštu, drėgnu skudurėliu. Nenaudoti valymo priemonių ir tirpiklių.

10. Pakeičiamos dalys ir priedai

Prieinami aksesuarai:
- stovai: MC0910, MC0911, MC0915

Kad pirkti atsargines dalis ir aksesuarus reikia susisiekti su Dedra Exim servisu. Kontaktiniai duomenys duomenys yra 1 instrukcijos puslapyje.
Atsarginių dalių užsakymo metu prašome pateikti serijos numerį, patalpintą vardinėje lentelėje, o taip pat aprašyti sugedusią dalį, papildomai pateikiant orientacinį įtaiso pirkimo terminą.
Garantinio laikotarpio galiojimo metu taisymai yra atliekami pagal taisykles pateikiamas garantijos lape. Reklamuojamą produktą prašome pateikti taisymui pirkimo vietoje (pardavėjas įsipareigoja priimti reklamuojamą produktą), nusiųsti į servisą esantį arčiausią gyvenamosios vietos (servisų skaičius www.dedra.pl) arba siųsti į Dedra Exim centrinį servisą. Maloniai prašome pridėti garantinę kortelę. Pasibaigus garantijos laikotarpiui taisymus atlieka centrinis servisas. Pažeistą produktą reikia siųsti į servisą (siuntimo išlaidas padengia vartotojas).

11. Prietaiso elementai

1.Lazerinis gulsčiukas - 1 vnt., 2 vnt. magnetinė sukamoji rankena - 1 vnt., 3 vnt. taikymo lenta, žalia - 1 vnt.

12. Informacija naudotojams apie sunaudotos įrangos utilizavimą (taikoma naudojant buityje)



Ant gaminių arba pridedamuose dokumentuose nurodytas simbolis rodo, kad sugedusios elektros ar elektroninės įrangos negalima išmesti kartu su buitinėmis atliekomis. Jei norite atsikratyti, pakartotinai panaudoti ar utilizuoti komponentus, teisinga juos nuvežti į specializuotą surinkimo punktą, kur jie bus priimti nemokamai. Informaciją apie naudotos įrangos surinkimo vietas teikia vietos valdžios institucijos, pvz., savo interneto svetainėse.
Teisingas produkto utilizavimas padeda išsaugoti gamtos išteklius ir išvengti neigiamų padarinių žmonių sveikatai ir aplinkai, galinčių atsirasti dėl produkte esančių potencialiai pavojingų medžiagų, mišinių ir sudedamųjų dalių.
Už netinkamą atliekų šalinimą gresia baudos pagal atitinkamus vietos teisės aktus. ES šalių naudotojai: Jei norite išmesti elektros ar elektroninę įrangą, kreipkitės į artimiausią prekybos vietą arba tiekėją, kuris jums suteiks daugiau informacijos.
šalinimas ne Europos Sąjungos šalyse: Šis simbolis taikomas tik Europos Sąjungos šalims. Jei norite išmesti šį gaminį, kreipkitės į vietos valdžios institucijas arba pardavėją dėl tinkamo šalinimo būdo.

13. Darbo saugumas

Įspėjimuose vartojamas terminas „elektrinis įrankis“ taikomas tinkliniam (laidiniam) arba akumuliatoriniam (belaidžiam) įrankiui.

1. Bendros saugumo nuostatos - Servisas

a) Prietaiso taisymą gali atlikti vien tik kvalifikacijas turintis asmuo, panaudojant originalias dalis. *Tokie veiksmai užtikrina prietaiso saugumą.*

b) Niekada negalima taisyti pažeistų elektros įrankių. *Akumuliatoriaus taisymą gali atlikti vien tik gamintojas arba įgaliotas servisas*

2. Bendros saugumo nuostatos - Akumuliatoriaus įrankių tinkamas aptarnavimas ir eksploatavimas

a) Akumuliatorius krauti vien tik gamintojo rekomenduojamu krovikliu, *Kroviklis, skirtas nustatyto tipo akumuliatorių krovimui, skirtingų tipų akumuliatorių krovimo metu gali privesti prie gaisro atsiradimo rizikos.*

b) Elektros įrankius naudoti vien tik su akumuliatoriais, specialiai skirtais jų maitinimui. *Skirtingų akumuliatorių panaudojimas gali privesti prie sužalojimų arba gaisro.*

c) Tuo metu, kai akumuliatorius nėra naudojama, reikia jį laikyti atokiau nuo metalinių daiktų, tokių kaip popieriaus segtukai, monetos, raktai, viniai, varžtai arba kiti maži metalo elementai, kurie gali sukabinti akumuliatoriaus gnybtus. *Akumuliatoriaus gnybtų sukibimas gali privesti prie nudegimų arba gaisro.*

d) Nepalankiose sąlygose, iš akumuliatoriaus gali ištekėti skystis, vengti su juo sąlyčio. Jeigu atsitiktinai įvyks sąlytis su skysčiu, reikia perplauti vandeniu. Skysčio patekimo į akis atveju, papildomai susisiekti su gydytoju. *Ištekantis iš akumuliatoriaus skystis gali privesti prie dirginimų arba nudegimų.*

e) Negalima naudoti pažeisto ar modifikuoto akumuliatoriaus ar įrankio. *Pažeisti arba modifikuoti akumuliatoriai gali veikti nenumatomu būdu, privesti prie gaisro, sprogimo arba sužalojimo rizikos.*

f) Neprileisti prie ugnies ar per aukštos temperatūros akumuliatoriui poveikio. *Gaisro ar temperatūros, viršijančios 130 °C, poveikis gali sukelti sprogimą.*

g) Laikytis visų nurodymų krovimo instrukcijose, nekrauti akumuliatoriaus ar įrankio temperatūroje, esančioje už instrukcijose nurodytos ribos. *Netinkamas krovimas arba esant temperatūrai, esančiai už nurodytos ribos, gali pažeisti akumuliatorių ir padidinti gaisro pavojų.*

3. Lazerinių gulsčiukų naudojimo saugumo taisyklės

a) Šį prietaisą gali naudoti vaikai virš 8 metų amžiaus, asmenys su sutrikusia fizine, psichine arba protine negalia, o taip pat asmenys be patirties ir susipažinimo su prietaisu, nebent bus užtikrinta priežiūra arba saugaus prietaiso iki naudojimo instruktažas, tokiu būdu, kad susijusios su tuo grėsmės būtų suprantamos. *Negalima vaikams žaisti su prietaisu. Vaikams be priežiūros negalima atlikti prietaiso valymo ir priežiūros.*

4. Papildomi įspėjimai dėl Lazerinių gulsčiukų

a) Lazerinį prietaisą naudokite laikantis gamintojo rekomendacijų. Prietaiso naudojimas bet kokiu kitu būdu gali privesti prie žalingo saulės spinduliavimo lazeriniam gulsčiukui poveikio.
b) Niekada nežiūrėkite tiesiogiai į lazerio spindulį.
c) Niekada nukreipkite lazerio spindulio į žmones arba gyvūnus.
d) Niekada nekreipkite lazerio spindulio į paviršių atspindintį šviesą, nes tai gali privesti prie pavojingo šviesos atspindžio į operatorių, trečias šalis ar gyvūnus.
e) Jei lazerio spindulys nukreiptas į akį, užmerkite akis ir paimkite galvą nuo lazerio linijos.
f) Nenaudokite akinių, skirtų darbui su lazeriu kaip apsauginių akinių.
g) Draudžiama atlikti lazerio modifikacijas, kad padidinti jo galią.
h) *Vaikams negalima naudoti šio prietaiso be suaugusio asmens priežiūros.*

Garantinis lapas

na

Katalogo Nr: Partijos numeris: .....

(toliau – Produktas)

Produkto pirkimo data: .....

Pardavėjo antspaudas

Pardavėjo parašas ir data: .....

Vartotojo pareiškimas:

Patvirtinu, kad buvau informuotas apie garantijos sąlygas ir taisyklių, išvardytų Naudojimo instrukcijoje ir Garantiniame lape, nepaisymo pasekmes. Šios garantijos sąlygos yra man žinomos, ką patvirtinu savo parašu:

....

data ir vieta vartotojo parašas

I. Atsakomybė už Produktą:
1. Garantijos suteikėjas – „DEDRA EXIM“ Sp. z o.o. su būstine adresu: ul. 3 Maja 8, 05-800 Pruškuvas, KRS 0000062517, Varšuvos apylinkės teismas, Valstybinio teismo registro XIV ūkinis skyrius, Mokesčiu mokėtojo kodas 527-020-49-33, Įstatinis kapitalas: 100 980,00 PLN.
2. Šiame garantiniame lape nurodytomis sąlygomis Garantijos suteikėjas suteikia garantiją Produktui iš Garantijos suteikėjo asortimento.
3. Garantijos pagrindu atsakomybė yra priimama tik už defektus, esančius Produkte jo išdavimo Vartotojui metu.
4. Garantijos pagrindu Vartotojas gauna teisę nemokamai suremontuoti Produktą, jei defektas buvo aptiktas garantijos galiojimo metu. Apie Produkto remonto būdą (remonto atlikimo metodą) sprendžia Garantijos suteikėjas. Jei Garantijos suteikėjas nusprėstų, kad remontas yra neįmanomas, Garantijos suteikėjas pasilieka sau teisę pakeisti elementą su defektu arba visą Produktą kitu, veikiančiu teisingai, sumažinti Produkto kainą arba anuliuotu sutartį.

5. Vartotojo, kuris pagal 1964 m. balandžio 23 d. Civilinį kodeksą nėra laikomas vartotoju, atveju Garantijos suteikėjo atsakomybė dėl kompensacijos, susijusi su šia garantija ir (arba) jos sudarymu ir vykdymu, nepriklausomai nuo formos, yra apribota iki maksimaliai Produkto su defektu vertės.

II. Garantijos laikotarpis

Produkto elementai, kuriems veikia garantija	Garantinės apsaugos trukmė
MC0906	24 mėnesiai, skaičiuojant nuo Produkto pirkimo datos, nurodytos šiame Garantiniame lape
magnetinis sukamasis laikiklis, taikymo lenta	Elementai, kuriems garantija negalioja

III. Naudojimosi garantija sąlygos

1. Vartotojas privalo patiekti užpildytą Produkto Garantinį lapą ir Produkto pirkimą patvirtinantį dokumentą (pvz. kasos čekis, sąskaita-faktūra ir pan.). Tam, kad pretenzijos nagrinėjimo procesas vyktų sklandžiai, rekomenduojama, kad Vartotojas kartu su Produktu perduotų visus elementus, nurodytus „Komplektacijos sąraše“, esančiame Naudojimo instrukcijoje.
2. Vartotojas privalo laikytis Naudojimo instrukcijoje ir Garantiniame lape nurodytų rekomendacijų..
3. Garantija galioja tik Lenkijos Respublikos ir ES teritorijoje.
4. Garantija neapima Produkto defektų, atsiradusių dėl to, kad:
a. Vartotojas nesilaikė sąlygų, nurodytų Naudojimo instrukcijoje, ypač susijusių su teisingu naudojimu, priežiūra ir valymu;
b. Vartotojas naudojo priežiūros ar valymo priemones, neatitinkančias sąlygas nurodytas Naudojimo instrukcijoje;
c. Vartotojas netinkamai sandėliavo ir transportavo Produktą;
d. Vartotojas savarankiškai keitė ir (arba) modifikavo Produktą, negavęs Garantijos suteikėjo sutikimo;
e. Vartotojas naudojo Produkte eksploatacines medžiagas, neatitinkančias Naudojimo instrukcijos sąlygų
5. Vartotojas, kuris pagal 1964 m. balandžio 23 d. Civilinį kodeksą nėra laikomas vartotoju, praranda garantiją Produktui, jei:
- Vartotojas pašalino, pakeitė arba sugadino serijos numerius, datas ir informacines lenteles;
- Vartotojas pažeidė plombas arba ant jų matosi Vartotojo veiksmų pėdsakai.
6. Dėmesio! Veiksmus, susijusius su kasdieniu Produkto aptarnavimu, nurodytu pvz. Naudojimo instrukcijoje, Vartotojas atlieka pats ir savo sąskaita.

IV. Pretenzijos pateikimo procedūra:

1.Pastebėjus, kad Produktas veikia neteisingai, prieš pateikiant pretenziją, reikia įsitikinti, kad visi veiksmai, aprašyti Naudojimo instrukcijoje, buvo atlikti teisingai.
2. Pretenziją rekomenduojama pateikti nedelsiant, geriausiai per 7 dienas nuo Produkto defekto aptikimo. Vartotojas, kuris pagal 1964 m. balandžio 23 d. Civilinį kodeksą nėra laikomas vartotoju, praranda garantiją Produktui, jei nepateikia pretenzijos per 7 dienas.
3. Pretenziją galima pateikti pvz. Produkto pirkimo punkte, garantiniame servise arba raštu adresu: „DEDRA EXIM“ Sp. z o. o., ul. 3 Maja 8, 05-800 Pruškuvas.
4. Vartotojas gali pateikti pretenziją, pasinaudodamas blanku, kuris yra internetinėje svetainėje: www.dedra.pl (Pretenzijos garantiniame laikotarpyje pateikimo forma).
5. Garantinių servisų atskirose šalyse adresai yra nurodyti svetainėje: www.dedra.pl. Jei konkrečioje šalyje nebūtų garantinio serviso, pretenzijas dėl garantijos rekomenduojama siųsti adresu: „DEDRA EXIM“ Sp. z o. o., ul. 3 Maja 8, 05-800 Pruškuvas, Lenkija.
6. Mając Dėl Vartotojo saugumo draudžiama naudoti Produktą su defektais.
7. Dėmesio!!! Produkto su defektais naudojimas kelia pavojų Vartotojo sveikatai ir gyvybei.
8. Veiksmai, susiję su garantija, bus atlikti per 14 darbo dienų skaičiuojant nuo Produkto, dėl kurio yra pateikiama pretenzija, pristatymo dienos.
9. Prieš pristatant Produktą, dėl kurio yra pateikiama pretenzija, rekomenduojama jį nuvalyti. Produktą, dėl kurio yra pateikiama pretenzija, reikia kruopščiai supakuoti, kad jis būtų apsaugotas nuo pažeidimų transporto metu – rekomenduojama pristatyti produktą originalioje pakuotėje.
10. Garantijos laikotarpis yra pratęsiamas tiek, kiek Vartotojas negalėjo juo naudotis dėl garantijos apimto defekto.
Gwarancja Ši garantija neriboja, neišskiria bei nesustabdo Vartotojo teisių dėl parduotos prekės neatitikimo arba prekės defekto.

LT

Vadovaudamiesi 2016 m. balandžio 27 d. Europos Parlamento ir Tarybos reglamento (ES) 2016/679 dėl fizinių asmenų apsaugos tvarkant asmens duomenis ir dėl laisvo tokių duomenų judėjimo ir kuriuo panaikinama Direktyva 95/46/EB 13 straipsnio 1 ir 2 dalimis, informuojame, kad
1. Formoje pateiktų jūsų asmens duomenų valdytojas yra DEDRA-EXIM sp. z o.o., kurios registruota buveinė yra Pruszkowe, 3 Maja g. 8, 05-800 Pruszkow (toliau: "Administratorius").
2. Jūsų duomenys bus tvarkomi tik siekiant atlikti prietaiso garantijos procedūrą pagal Bendrojo duomenų apsaugos reglamento 6 straipsnio 1 dalies b punktą (toliau: „BDAR“) Duomenys teikiami savanoriškai, tačiau jie būtini garantijos procedūrai
3. Jūsų duomenys bus tvarkomi garantijos procedūros vykdymo nagrinėjimo laikotarpiu ir archyvavimo tikslais, jei prireiktų apsiginti nuo galimų pretenzijų Administratoriui, bet ne ilgiau nei iki tol, kol joms įvyks senaties terminas.
4. Jūsų duomenys gali būti atskleisti tik tiems subjektams, kurie tvarko duomenis duomenų administratoriaus vardu pagal rašytinę asmens duomenų tvarkymo pavedimo sutartį, teikiančią: technines paslaugas, hosting'o ar interneto svetainės priežiūros paslaugas, IT paslaugas, kurjerių paslaugas. Administratoriaus tiekėjai privalo užtikrinti duomenų saugumą ir laikytis galiojančių teisės aktų reikalavimų, susijusių su asmens duomenų apsauga, ir negali naudoti patikėtų asmens duomenų kitais nei sutartyje su Administratoriumi nurodytais tikslais.
5. Jūsų duomenys nebus tvarkomi automatizuotomis priemonėmis, įskaitant profiliavimą, ir nebus perduodami trečiajai šaliai / tarptautinei organizacijai.
6. Bet kuriuo metu turite teisę susipažinti su savo duomenų turiniu ir teisę ištaisyti, ištrinti, apriboti duomenų tvarkymą, teisę į duomenų perkeliamumą, teisę prieštarauti bet kuriuo metu.
7. Visais klausimais, susijusiais su administratoriaus atliekamu jūsų asmens duomenų tvarkymu, galite kreiptis šiuo el. pašto adresu: daneosobowe@dedra.pl.;
8. Turite teisę pateikti skundą tinkamai duomenų apsaugos institucijai;

LV Satura rādītājs

1. Attēli un zīmējumi
2. Ierīces apraksts
3. Ierīces pielietojums
4. Lietošanas ierobežojumi
5. Tehniskie dati
6. Sagatavošana darbībai
7. Ierīces ieslēgšana
8. Ierīces lietošana
9. Tekošas tehniskas apkopes darbības
10. Rezerves daļas un piederumi
11. Ierīces komplektācija
12. Informācija lietotājiem par elektrisku un elektronisku iekārtu likvidēšanu
13. Darba drošība
14. Garantijas karte

Atbilstības deklarācija ir pieejama uzņēmuma *Dedra Exim Sp. z o.o.* birojā.

BRĪDINĀJUMS. Izlasiet visus brīdinājumus, kas apzīmēti ar ⚠ simbolu, un visas instrukcijas.

Zemāk norādīto brīdinājumu un drošības norādījumu neievērošana var kļūt par elektrošoka, ugunsgrēka vai smagu traumu iemeslu.

Saglabājiet visus brīdinājumus un instrukcijas turpmākajai lietošanai.

2. Ierīces apraksts

Zīm. A: 1. Darba režīma blokāde; 2. Lāzera staru avoti; 3. Ieslēdzējs; 4. Darba režīma signalizācija ar detektoru; 5. Lāzera staru avoti; 6. Akumulatora vāka aizbīdnis

3. Ierīces pielietojums

Ierīce ir paredzēta izmantošanai, lai noteiktu horizontālās un vertikālās līnijas slēgtās telpās un ārpus tām. Ierīcei ir izlīdzināšanas sistēma, kas automātiski iestata lāzera starus, lai precīzi noteiktu horizontālu un vertikālu līmeni.
Līmeņrādi var izmantot ar staru detektoru, kas ļauj palielināt darba diapazonu. Mēs iesakām izmantot Dedra MC0919 detektoru.
Pieļaujam aprīkojuma izmantošanu remonta-būvniecības darbos, remonta rūpnīcās, amatieru darbos, ja vienlaicīgi būs ievēroti lietošanas nosacījumi un pieļaujami darba apstākļi, noteikti lietošanas instrukcijā.

4. Lietošanas ierobežojumi

UZMANĪBU **Ierīce var būt lietota tikai saskaņā ar turpmāk minētiem „Pieļaujamiem darba nosacījumiem”.**

UZMANĪBU **Visas patstāvīgas izmaiņas mehāniskā un elektriskā konstrukcijā, jebkuras modifikācijas, rīcība, kas nav aprakstītā lietošanas instrukcijā būs uzskatāmi kā nelikumīgi un var ierosināt garantijas tiesību tūlītēju pazaudēšanu, un atbilstības deklarācija pazaudēs savu spēku.**
Nepiemērota lietošana vai lietošana neatbilstoši lietošanas instrukcijai var ierosināt garantijas tiesību tūlītēju pazaudēšanu.

Nedrīkst novirzīt lāzera staru cilvēku un dzīvnieku virzienā. Nedrīkst skatīt uz lāzera staru. Izmantojot vadības ierīces, pielāgojot vai veicot procedūras, kas nav aprakstītas rokasgrāmatā, var rasties bīstama starojuma ietekmes risks.

Pieļaujami darba apstākļi
Darba temperatūra -10 - 50 [°C]

5. Tehniskie dati

Modelis	MC0906
Elektroapgāde [V]	6 d.c.
Lāzera stara klase	2
Lāzera stara jauda [mW]	<1
Viļņa garums [nm]	524
Lāzera stara krāsa	zaļa
Precizitāte [mm/m]	3/10
Izlīdzināšanas precizitāte [°]	4
Darba diapazons [m]	30
Darba diapazons ar detektoru [m]	50
Darba režīmi	vertikāls, horizontāls, krustveida
Darba laiks 1 stars / 2 stari [h]	8/4
Darba temperatūra [°C]	-10 - 50
Statīva stiprinājums ['‘]	¼
Drošības līmenis	IP54
Svars [kg]	0,32

6. Sagatavošana darbībai

UZMANĪBU **Veicot visas darbības, kontaktdakšai ir jābūt atslēgtai no kontaktligzdas.**

Akumulatora uzstādīšana un uzlādēšana

Ierīce MC0906 strādā ar četrām AA tipa 1,5 V baterijām. Cita veida bateriju nav atļauts izmantot. Nelietot uzlādējamas baterijas.
Lai uzstādītu bateriju, viegli paceliet akumulatora pārsega aizbīdni (Zīm. B.1) un pēc tam atveriet ligzdas vāku. Baterijas jāievieto saskaņā ar polaritātes marķējumu uz kontaktligzdas vāka. Pēc tam aizveriet vāku, līdz atskan klikšķis, lai nobloķētu ligzdas pārsegu.

7. Ierīces ieslēgšana

⚠ UZMANĪBU Pirms ierīces iedarbināšanas ir obligāti jāveic darbības, kas aprakstītas nodaļā "Sagatavošana darbībai".

Lai ieslēgtu ierīci, 2 sekundes turiet ieslēdzēju (Zīm. A.3). Tas ieslēgs ierīci un parādīs lāzera starus. Lai izslēgtu ierīci, pārvietojiet darba režīma blokādi uz slēgtās piekaramās slēdzenes pozīciju (Zīm. A.1) un pēc tam 2 sekundes turiet nospiestu slēdzi (Zīm. A.3).

8. Ierīces lietošana

Ierīce MC0906 var strādāt dažādos darba režīmos:
– vienas horizontālās un vienas vertikālās lāzera plaknes (krusts) emisija,
– horizontālās lāzera plaknes emisija,
– vertikālās lāzera plaknes emisija,
Pēc ierīces ieslēgšanas tā katrreiz tiek aktivizēta vienas horizontālas un vienas vertikālas lāzera plaknes emisijas režīmā. Lai mainītu režīmu, nospiediet ieslēdzēja pogu (Zīm. A.3).
Visi režīmi darbojas ar aktīviem un nobloķētiem automātiskas izlīdzināšanas sistēmas iestatījumiem.

Darbība kļūdu automātiskas izlīdzināšanas režīmā

Ierīcei ir automātiskais kļūdu līmeņa iestatījumu režīms diapazonā līdz 4°. Lai aktivizētu automātisko izlīdzināšanas režīmu, novietojiet līmeņrādi uz plakanas, līdzenas virsmas un pēc tam pārslēdziet darba režīma blokādi (Zīm. A.1) uz atvērtās piekaramās slēdzenes pozīciju. Automātiskā izlīdzināšana beidzas, kad līnijas pārstāj kustēties.
Ja automātiskā izlīdzināšana nav iespējama (piemēram, ja zemes nevienmērība ir lielāka par 4°) un lāzera stars mirgo ar augstu frekvenci, novietojiet ierīci uz līdzenas virsmas.

Izlīdzinošā mehānisma bloķēšanas režīms / slīpuma noteikšana

Ja ir nepieciešams bloķēt izlīdzināšanas mehānismu, pārslēdziet darba režīma blokādi (Zīm. A.1) uz slēgtās piekaramās slēdzenes pozīciju. Tas apturēs mehānisma svārsta drošā stāvoklī.
Šī režīma ieslēgšanu norāda lāzera stari, kas mirgo zemā frekvencē. Šo režīmu var izmantot, lai noteiktu slīpumus, jo stari nav izlīdzināti.

Darbs ar detektoru

Ierīce MC0906 ir pielāgota darbam ar ārējo detektoru. Īpašajā detektoru režīmā lāzera stars mirgo ar augstu frekvenci, tomēr tas ir mazāk redzams ar neapbruņotu aci. Lai aktivizētu detektora darbības režīmu, pārvietojiet darba režīma blokādi (Zīm. A.1) uz atvērtās piekaramās slēdzenes pozīciju un pēc tam turiet ieslēdzēja pogu 3 sekundes (Zīm. A.3). Iedegsies detektora darbības režīma gaismas diode. Lai izslēgtu detektora darbības režīmu, 3 sekundes turiet ieslēdzēja pogu (Zīm. A.3).
Darbs ar brillēm un mērķēšanas dēli (piezīme: brilles neietilpst MC0906 līmeņrāža komplektā).
Brilles nav aizsargbrilles, un tos nedrīkst izmantot kā aizsargbrilles. Brilles neaizsargā pret lāzera stariem. Brilles apgrūtina krāsu atpazīšanu un neaizsargā pret UV starojumu.
Brilles, filtrējot apkārtējo gaismu, ievērojami uzlabo zaļo lāzera staru redzamību. Ja stara redzamība ir apgrūtināta, ieteicams lietot brilles.
Mērķēšanas dēlis ievērojami uzlabo staru redzamību. Dēlis sastāv no atstarojoša lauka centrā un caurspīdīga ārēja lauka. Atstarojošais lauks uzlabo redzamību un caurspīdīgā daļa ļauj gaismai iziet uz projicētās virsmas.

9. Tekošas tehniskas apkopes darbības

⚠ UZMANĪBU Veicot visas apkalpošanas darbības, kontaktdakšai ir jābūt atslēgtai no kontaktligzdas

Stiprināšana ar turētāju / statīvu

Komplektā ar ierīci ir iekļauts universālais magnētiskais turētājs ar 1/4" vītni. Turētājam ir divi spēcīgi magnēti, kas ļauj uzstādīt līmeņrādi uz cauruļu vai citu magnētisku materiālu vertikālām virsmām.
Lai stiprinātu ierīci, turētājā vai statīvā ieskrūvējiet stiprinošo skrūvi 1/4" vītnē ierīces apakšējā daļā. Atcerieties iepriekš noregulēt turētāja / statīva pozīciju, lai ierīces slīpums būtu mazāks par 4°.

Transportēšana / uzglabāšana

Ierīces transportēšanai katrreiz pārslēdziet darba režīma blokādi (Zīm A.1) uz slēgtās piekaramās slēdzenes pozīciju. Tas apturēs mehānisma svārsta drošā stāvoklī. Pēc tam izslēdziet ierīci, izmantojot slēdzi (Zīm. A.3).
Uzglabājiet ierīci oriģinālajā apvalkā, prom no mitruma, temperatūrā no -20°C līdz 70°C.
Ja ierīce netiks lietota ilgāk par 30 dienām, ieteicams ierīci uzglabāt ar izņemtām baterijām.

Tīrīšana un konservācija

Katru reizi pēc darba pabeigšanas pārbaudiet ierīces stāvokli. Notīriet ar mīkstu, mitru drānu. Nelietojiet mazgāšanas līdzekļus vai šķīdinātājus.

10. Rezerves daļas un piederumi

Aksesuāri pieejami pārdošanā:
- statīvi: MC0910, MC0911, MC0915
Lai iegādātos rezerves daļas un piederumus, sazinieties ar uzņēmuma Dedra Exim servisa centru. Kontaktinformācija ir atrodama instrukcijas 1. lapā. Pasūtot rezerves daļas, norādiet datu plāksnītē norādīto partijas numuru un aprakstiet bojāto daļu, papildus norādot orientējošu ierīces iegādes datumu.
Garantijas periodā remonti tiek veikti saskaņā ar noteikumiem, kas norādīti garantijas kartē. Ierīce, uz kuru attiecas reklamācija, ir jānodod remontam iegādes vietā (pārdevējam tā ir jāpieņem), jānodod servisa centrā, kas atrodas vistuvāk dzīvesvietai (servisa centru saraksts ir pieejams tīmekļa vietnē www.dedra.pl), vai jānosūta uzņēmuma *Dedra Exim* galvenajā servisa centrā. Pievienojiet ierīcei aizpildīto garantijas karti. Pēc garantijas perioda remontus veic galvenais servisa centrs. Nosūtiet ierīci servisa centrā (sūtījuma izmaksas sedz lietotājs).

11. Ierīces komplektācija

1. lāzera līmeņrādis - 1 gab., 2. magnētiskais rotējams turētājs - 1 gab., 3. zaļais mērķēšanas dēlis - 1 gab.

12. Informācija lietotājiem par nolietotas elektroierīces utilizāciju (mājsaimniecības vajadzībām)



Simbols, kas redzams uz izstrādājumiem vai pievienotajā dokumentācijā, norāda, ka bojātas elektriskās vai elektroniskās iekārtas nedrīkst izmest kopā ar sadzīves atkritumiem. Ja vēlaties atbrīvoties no sastāvdaļām, atkārtoti izmantot vai reģenerēt, pareizi ir nogādāt tās specializētā savākšanas punktā, kur tās tiks pieņemtas bez maksas. Informāciju par lietotu iekārtu savākšanas punktu atrašanās vietu sniedz vietējās iestādes, piemēram, savās tīmekļa vietnēs.
Pareiza produkta utilizācija palīdz saglabāt dabas resursus un izvairīties no negatīvas ietekmes uz cilvēku veselību un vidi, kas var rasties produkta sastāvā esošo potenciāli bīstamo vielu, maisījumu un sastāvdaļu dēļ.
Par nepareizu atkritumu apglabāšanu draud sodi saskaņā ar attiecīgajiem vietējiem noteikumiem.
Lietotāji ES valstīs: Ja nepieciešams atbrīvoties no elektriskām vai elektroniskām iekārtām, sazinieties ar tuvāko tirdzniecības vietu vai savu piegādātāju, kas jums sniegs papildu informāciju.
apglabāšana valstīs ārpus Eiropas Savienības: Šis simbols attiecas tikai uz Eiropas Savienības valstīm. Ja vēlaties šo izstrādājumu izmest, sazinieties ar vietējām iestādēm vai izplatītāju, lai noskaidrotu pareizo utilizācijas metodi.

13. Darba drošība

Šajos brīdinājumos lietotais termins "elektroinstruments" attiecas uz elektrotīkla (ar vadu) vai akumulatora (bezvadu) darbināmu elektroinstrumentu.

1. Vispārīgie drošības noteikumi – Serviss

a) ***Ierīci var remontēt tikai kvalificēts meistars, lietojot oriģinālu rezerves daļu.*** *Tas garantēs ierīces drošības saglabāšanu.*

b) ***Nedrīkst remontēt bojātu akumulatoru.*** *Akumulatoru var remontēt tikai ražotājs vai autorizēts serviss*

2. Vispārīgi drošības noteikumi - Pareiza bezvadu instrumentu apkope un ekspluatācija

a) ***Akumulatorus var tikai uzlādēt ar ražotāja ieteicamo lādēšanas adapteru.*** *Lādētājs, kas paredzēts noteikta veida akumulatoru uzlādēšanai, var radīt aizdegšanās risku, uzlādējot cita veida akumulatorus.*

b) ***Elektroierīces lietot tikai ar akumulatoriem, paredzētiem attiecīgu iekārtu barošanai.*** *Citu akumulatoru lietošana var būt par ievainojuma vai ugunsgrēka iemeslu.*

c) ***Kad akumulatori nav lietoti, glabāt tos tālu no metāla priekšmetiem, piem., papīra saspraudes, monētas, atslēgas, naglas, skrūves vai citi mazi metāla elementi, kas var saslēgt akumulatora kontaktus.*** *Akumulatora kontakti slēgšana var ierosināt apdegumu vai ugunsgrēku.*

d) ***Nelabvēlīgos apstākļos no akumulatora var iztecēt šķidrums; izvairieties no kontakta. Pēc netīša kontakta ar šķidrumu saskares vietu nomazgāt ar ūdeni. Ja šķidrums nokļūst acīs, papildus konsultējieties ar ārstu.*** *Akumulatora šķidrums var ierosināt kaitināšanu vai apdegumus.*

e) ***Nelietot bojātu vai modificētu akumulatoru un elektroinstrumentu.*** *Bojāti vai modificēti akumulatori var funkcionēt neparedzētā veidā, izraisot ugunsgrēku, sprādzienu vai ievainojuma risku.*

f) ***Neatstāt akumulatoru vai elektroierīci zem uguns vai pārmērīgas temperatūras ietekmes.*** *Uguns vai siltums ar temperatūru lielāku nekā 130°C var izraisīt sprādzienu.*

g) ***Ievērot visus lādēšanas instrukcijas noteikumus, nelādēt akumulatoru un elektroierīci temperatūrā, kas pārsniedz instrukcijā noteiktu diapazonu.*** *Neattiecīga lādēšana vai lādēšana temperatūrā, kas pārsniedz noteiktu diapazonu, var bojāt akumulatoru un palielināt ugunsgrēka risku.*

3. Drošības noteikumi lāzera līmeņrāžiem

a) *Šo ierīci var izmantot bērni vecumā virs 8 gadiem un personas ar samazinātām fizikām, psihiskām spējām, kā arī personas bez pieredzes un ierīces apzināšanas, ja tiks nodrošināta uzraudzība vai apmācība ierīces drošas lietošanas jomā, lai ar to savienoti draudi būtu saprasti. Bērniem nevajadzētu rotaļāties ar ierīci. Bērni bez uzraudzības nevar tīrīt un konservēt ierīci.*

4. Papildu brīdinājumi lāzera līmeņrāžiem

a) *Izmantojiet lāzera līmeņrādi saskaņā ar ražotāja ieteikumiem. Jebkāda cita ierīces izmantošana var izraisīt kaitīgu lāzera starojuma iedarbību.*

b) *Nedrīkst skatīt tieši uz lāzera staru.*

c) *Nekad nedrīkst novirzīt lāzera staru cilvēku vai dzīvnieku virzienā.*

d) *Nekad nevērsiet lāzera staru pret atstarojošu virsmu, jo tas var izraisīt bīstamu gaismas atstarošanos pret operatoru, trešajām personām vai dzīvniekiem.*

e) *Ja lāzera stars ir vērsts pret aci, aizveriet acis un noņemiet galvu no lāzera līnijas.*

f) *Neizmantojiet brilles, kas paredzētas darbam ar lāzeru, kā aizsargbrilles.*

g) *Neveiciet jebkuru lāzera modifikāciju, lai palielinātu tā jaudu.*

h) *Bērni nedrīkst lietot ierīci bez pieaugušo uzraudzības.*

Garantijas talons

Uz

Kataloga Nr: Partijas numurs:.....

(turpmāk saukts **Produkts**)

Produkta iegādes datums: .....

Pārdevēja zīmogs

Datums un pārdevēja paraksts: .....

Lietotāja apliecinājums:

Ar šo apliecinu, ka saņēmu informāciju par garantijas nosacījumiem, kā arī par Lietošanas instrukcijas un Garantijas talona norādījumu neievērošanas sekām. Garantijas nosacījumi ir man zināmi, ko apliecinu ar savu rokraksta parakstu:

....

datums un vieta Lietotāja paraksts

I. Atbildība par Produktu

1. 3 Maja 8, 05-800 Pruszków, Polija, reģistrācijas numurs KRS 0000062517, Varšavas Rajona Tiesa Varšavā, Valsts tiesas reģistra XIV. Saimnieciskā nodaļa, NMR kods (NIP) 527-020-49-33, Pamatkapitāls: 100 980,00 PLN.
2. Saskaņā ar noteikumiem, minētiem šajā Garantijas talonā, Garants piešķir garantiju Produktam, kuru izplata Garants.
3. Garantijas atbildība apņem tikai defektus, izraisītu pēc iemesliem, esošiem Produkta Lietotājam nodošanas laikā.
4. Sakarā ar garantiju Lietotājam ir tiesības prasīt bezmaksas uzlabot Produktu, ja defekts tiks konstatēts garantijas laikā. Produkta uzlabošanas veids (remonta izdarīšanas metode) ir atkarīgs no Garanta uzskata. Gadījumā, kad Garants konstatēs, ka remonts nav iespējams, Garantam ir tiesības mainīt bojātu elementu vai visu Produktu uz brīvu no defektiem, samazināt Produkta cenu vai atteikties no līguma.
5. Attiecībā uz Lietotājam, kas nav patērētājs 1964. gada 23. aprīļa Likuma "Civillikums" izpratnē, Garanta kompensācijas atbildība par zaudējumiem, savienotiem ar garantiju un/vai sakarā ar noslēgšanu un izpildīšanu, neatkarīgi no tiesiskām attiecībām, ir ierobežota tikai līdz nekvalitatīva Produkta vērtībai.

II. Garantijas laiks

Produkta elementi, apņemti ar garantiju	**Garantijas aizsardzības laiks**
MC0906	24 mēneši, skaitot no Produkta iegādes datuma norādīta Garantijas talonā
magnētiskais rotējams turētājs, mērķēšanas dēlis	Elementi neapņemti ar garantiju.

III. Garantijas lietošanas nosacījumi

1. Aizpildīts Lietotāja Produkta Garantijas talons ar Lietotāja dokumentu, apliecinošu Produkta iegādi, piem. kases kvīts, faktūrrēķins utt. Efektīvas reklamācijas realizācijai ieteicams, lai Lietotājs nodotu kopā ar reklamētu Produktu visus elementus, minētus Produkta "Komplektācija" Lietošanas instrukcijas daļā.
2. Lietošanas Instrukcijas un Garantijas talona norādījumu ievērošana.
3. Garantija ir derīga tikai Polijas Republikas un ES teritorijā.
4. Garantija neapņem Produkta defektus, ierosinātus, starp citiem, sekojošos gadījumos:
a. Lietotājs neievēro Lietošanas instrukcijas noteikumus, sevišķi pareizas ekspluatācijas, konservācijas un tīrīšanas jomā;
b. Lietotājs lieto tīrīšanas vai konservācijas līdzekļus, kas neatbilst Lietošanas Instrukcijas norādījumiem;
c. Lietotājs neattiecīgi glabā un transportē Produktu;
d. Lietotājs patstāvīgi izdara Produkta izmaiņas un/var pārveidojumus, bez saskaņošanas ar Garantu;
e. Lietotājs lieto Produktā ekspluatācijas materiālus, kas neatbilst Lietošanas Instrukcijas norādījumiem.
5. Lietotājs, kas nav patērētājs 1964. gada 23. aprīļa Likuma "Civillikums" izpratnē, zaudē garantijas tiesības attiecībā uz Produktam, kurā, Lietotāja darbības rezultātā:
- tika likvidēti, mainīti vai bojāti sērijas numuri, datu apzīmējumi vai nominālas tabuliņas;
- tika bojātas vai mainītas plombas.
6. Uzmanību! Darbību, savienotu ar Produkta ikdienas apkalpošanu, ja izriet no Lietošanas instrukcijas, Lietotājs veic patstāvīgi un pēc savām izmaksām.

IV. Reklamācijas procedūra

1. Produkta nepareizas darbības konstatēšanas gadījumā, pirms reklamācijas paziņošanas, Lietotājam ir pienākums pārbaudīt, vai visa darbība, tostarp aprakstīta Lietošanas instrukcija, tika pareizi veikta.
2. Reklamācijas paziņojumu ieteicams sniegt nekavējoties, vislabāk 7 dienu laikā no Produkta defekta konstatēšanas dienas. Lietotājs, kas nav patērētājs 1964. gada 23. aprīļa Likuma "Civillikums" izpratnē, zaudē garantijas tiesības attiecībā uz Produktam, ja nesniegs reklamācijas paziņojumu 7 dienu laikā.
3. Reklamācijas paziņojums var būt sniegts, starp citiem, Produkta iegādes vietā, garantijas servisā vai rakstiski uz adresi: DEDRA EXIM sp. z o.o., ul. 3 Maja 8, 05-800 Pruszków, Polija.
4. Lietotājs var arī sniegt reklamācijas paziņojumu, izmantojot formulāru, pieejamu mājaslapā www.dedra.pl. („Reklamācijas paziņošanas formulārs garantijas ietvaros").
5. Servisu adreses atsevišķām valstīm atrodas mājaslapā www.dedra.pl. Gadījumā, kad attiecīgajā valstī nav garantijas servisa, reklamācijas paziņojumi jābūt sniegti uz adresi: DEDRA EXIM sp. z o.o., ul. 3 Maja 8, 05-800 Pruszków (Polija).
6. Ņemot vērā Lietotāja drošību, bojāta Produkta lietošana ir aizliegta.
7. Uzmanību!!! Bojāta Produkta lietošana ir bīstama Lietotāja veselībai un dzīvei.
8. Garantijas pienākums tiks izpildīts 14 darba dienu laikā, skaitot no dienas, kad Lietotājs piegādās bojātu Produktu
9. Pirms bojāta Produkta nodošanas reklamācijai ieteicam to notīrīt. Rekomendējam rūpīgi pasargāt reklamētu Produktu no bojājumiem transportēšanas laikā (ieteicama Produkta piegāde oriģinālā iepakojumā).
10. Garantijas laiks tiek pagarināts uz laiku, kurā, sakarā ar Produkta defektu,, apņemtu ar garantiju, Lietotājs nevarēja to lietot. Garantija neizslēdz, neierobežo un neaptur Lietotāja tiesību, kas izriet no atbildības par pārdota produkta neatbilstību likumam.

LV

Saskaņā ar Eiropas Parlamenta un Padomes 2016. gada 27. aprīļa Regulas (ES) 2016/679 par fizisku personu aizsardzību attiecībā uz personas datu apstrādi un šādu datu brīvu apriti un ar ko atceļ Direktīvu 95/46/EK 13. panta 1. un 2. punktu, informējam jūs, ka.

1. Jūsu veidlapā norādītu personas datu pārzinis ir DEDRA-EXIM sp. z o.o., ar juridisko adresi Pruškovā, ul. 3 Maja 8, 05-800 Pruszków (tālāk: "Pārzinis").
2. Jūsu dati tiks apstrādāti tikai, lai veiktu ierīces garantijas procedūru saskaņā ar Vispārīgo datu aizsardzības noteikumu (turpmāk tekstā: "VDAR") 6. panta 1. daļas b. burtu. Datu sniegšana ir brīvprātīga, bet nepieciešama garantijas procedūras veikšanai.
3. Jūsu dati tiks apstrādāti garantijas procedūras izskatīšanas laikā un arhivēšanas nolūkos gadījumā, ja būs nepieciešams aizstāvēties pret jebkādām pretenzijām pret Pārzini, ne ilgāk kā līdz to termiņa beigām.
4. Jūsu datus drīkst izpaust tikai personām, kuras apstrādā datus pārzinim, pamatojoties uz rakstisku līgumu par personas datu apstrādes uzticēšanu, cita starpā subjektiem, kas nodrošina: tehniskā dienesta pakalpojumus, hostingu vai vietnes apkopi, IT pakalpojumus, kurjeru pakalpojumus. Pārziņa piegādātājiem ir pienākums nodrošināt datu drošību un ievērot piemērojamo likumu prasības, kas saistītas ar personas datu aizsardzību, un viņi nedrīkst izmantot uzticētos personas datus citiem mērķiem, nevis tiem, kas noteikti līgumā ar Pārzini.
5. Jūsu dati netiks apstrādāti automatizēti, tostarp profilēšanas veidā, un tie netiks pārsūtīti uz trešo valsti / starptautisku organizāciju.
6. Jums ir tiesības jebkurā laikā piekļūt saviem datiem un labot, dzēst, ierobežot apstrādi, tiesības pārsūtīt datus, tiesības iesniegt iebildumus, jebkurā brīdī.
7. Visos jautājumos, kas saistīti ar jūsu personas datu apstrādi, ko veic Pārzinis, varat sazināties ar šo e-pasta adresi: daneosobowe@dedra.pl.
8. Jums ir tiesības iesniegt sūdzību iestādei, kas ir atbildīga par personas datu aizsardzību.

HU Tartalomjegyzék

1. Képek és ábrák
2. A készülék leírása
3. A készülék rendeltetésszerű használata
4. A használat korlátozása
5. Műszaki adatok
6. Felkészülés a munkára
7. A készülék bekapcsolása
8. A készülék használata
9. Folyamatos karbantartás
10. Alkatrészek és tartozékok
11. A készülék kompletizálása
12. Információ a felhasználóknak az elektromos és elektronikus eszközök ártalmatlanításáról
13. Munkabiztonság
14. Jótállási kártya

A megfelelőségi nyilatkozat a Dedra Exim Kft. cég székhelyén található.

Szimbólummal jelölt összes FIGYELMEZTETÉST és az utasításokkal.

Az alábbi figyelmeztetések és biztonsági utasítások be nem tartása áramütést, tüzet vagy súlyos sérülést okozhat.

Tartsa a figyelmeztetéseket és utasításokat jövői használatára.

2. A készülék leírása

A. ábra : 1. Üzemmódzár; 2. Lézersugárforrások; 3. Kapcsoló; 4. A detektor működésének jelzése; 5. Lézersugárforrások; 6. Elemfedél rögzítése

3. A készülék rendeltetésszerű használata

A készülék vízszintes és függőleges vonalak meghatározására szolgál beltéren és kültéren. A készülék olyan szintezőrendszerrel rendelkezik, amely automatikusan beállítja a lézernyalábokat, hogy pontosan meghatározzák a függőlegest és a vízszintest.
A vízmérték a sugárdetektorral együtt használható, ami lehetővé teszi a munkatartomány növelését. Ajánljuk a Dedra MC0919 detektor használatát.
A készüléket építés-felújítási munkákban, amatőr munkákban, lehet használni, miközben egyidejűleg megfelelnek a használati utasításban szereplő üzemeltetési feltételeknek és a megengedett üzemi körülményeknek.

4. A használat korlátozása

FIGYELEM **A készülék kizárólag a lentebb található „Megengedett üzemi körülményeknek" megfelelően üzemeltethető.**
A felhasználó általi bármilyen változtatás a mechanikai és elektromos felépítésben, a használati utasításban nem szereplő karbantartási műveletek szabályellenesnek minősülnek és a Garanciális Jogok azonnali elvesztését eredményezi és a megfelelőségi nyilatkozat az érvényességét veszti.

FIGYELEM **Nem rendeltetésszerű vagy a használati utasításnak nem megfelelő használat a garanciális jogok azonnali elvesztését eredményezi.**

Ne irányítsa a lézernyalábot emberekre vagy állatokra. Ne nézzen a lézersugárba. A kezelőszervek használata, a kézikönyvben leírtakon kívüli beállítások vagy eljárások végrehajtása veszélyes sugárterhelés kitettséget okozhat.

Megengedett működési feltételek
Üzemi hőmérséklet-10 - 50 [°C]

5. Műszaki adatok

Modell	MC0906
Tápfeszültség: [V]	6 d.c.
Lézernyaláb osztály	2
A lézernyaláb teljesítménye [mW]	<1
Hullámhossz fali [nm]	524
A lézernyaláb színe	zöld
Pontosság [mm/m]	3/10
A szintezés pontossága [°]	4

Működési tartomány [m]	30
Működési tartomány [m]	50
Üzemmódok	függőleges, vízszintes, kereszt
Működési idő 1 nyaláb/2nyaláb [h]	8/4
Üzemi hőmérséklet [°C]	-10 - 50
Az állvány rögzítése [‘’]	¼
Védettség	IP54
Tömeg [kg]	0,32

6. Felkészülés a munkára

FIGYELEM **Minden műveletet csak akkor végezze el, ha a dugó ki van húzva a konnektorból.**

Az akkumulátor telepítése és töltése

Az MC0906 készüléket négy AA 1,5 V-os elem táplálja. Más típusú elem használata nem megengedett. Ne használjon újratölthető akkumulátorokat.
Az elemek behelyezéséhez óvatosan feszítse meg az elemkamra fedél reteszét (B ábra, 1), majd nyissa ki a csatlakozó fedelét., majd nyissa ki a csatlakozó fedelét. Helyezze be az elemeket a foglalat fedelén lévő polaritásjelzéseknek megfelelően. Ezután zárja be a fedelet, amíg egy kattanást nem hall és rögzül az aljzat fedele.

7. A készülék bekapcsolása

FIGYELEM **A készülék üzembe helyezése előtt feltétlenül a "Felkészülés a munkára" fejezetben leírt műveleteket végezze el.**

A készülék bekapcsolása céljából tartsa nyomva nyomva a bekapcsoló gombot (B ábra, 3) 2 másodpercig. Ez a készülék bekapcsolását és lézernyalábok megjelenését eredményezi. A szintező kikapcsolásához tolja el az üzemmód reteszét a zárt lakat helyzetbe (A ábra, 1), majd tartsa nyomva a kapcsolót (B ábra, 3) 2 másodpercig.

8. A készülék használata

Az MC0906 készülék többféle üzemmóddal rendelkezik:
– egy vízszintes és egy függőleges lézer sík kibocsátása (kereszt),
– vízszintes lézer sík kibocsátása,
– függőleges lézer sík kibocsátása,
A készülék a bekapcsolás után minden alkalommal egy vízszintes és egy függőleges lézersík kibocsátási módban indul. Az üzemmódváltáshoz nyomja meg a kapcsoló gombját (A ábra, 3).
Minden üzemmód aktív és blokkolt automatikus szintező rendszerrel is működik.

Munkavégzés a automatikus hibakiegyenlítés módban

A készülék rendelkezik automatikus hibakiegyenlítés móddal 4° beállítási tartományig. Az automatikus kiegyenlítés üzemmód aktiválásához állítsa a szintezőt egy sima, sík felületre, majd tolja el az üzemmód reteszét (A ábra, 1) a nyitott lakat helyzetbe. Az automatikus szintezés akkor fejeződik be, amikor a vonalak megszűnnek mozogni.
Ha az automatikus szintezés nem lehetséges (például, ha a talaj egyenetlensége meghaladja a 4 ° -ot), és a lézernyaláb magas frekvencián villog, állítsa a készüléket egy sima felületre.

A szintező mechanizmus zárolási módja / ferdeség meghatározása

A szintező mechanizmus reteszelésének szükségessége esetén, tolja el az üzemmód reteszét (A ábra, 1) a zárt lakat helyzetbe. Ez a mechanizmus ingájának biztonságos helyzetben történő megállítását eredményezi.
Ennek az üzemmódnak a bekapcsolását az alacsony frekvencián villogó lézernyaláb jelzi. Ez az üzemmód használható a ferdeség meghatározására, mivel a nyalábok nincsenek kiegyenlítve.

Munkavégzés detektorral

Az MC0906 készülék alkalmazható külső detektorral történő munkavégzéshez. Az érzékelőknek dedikált üzemmódban, a lézernyaláb nagy frekvencián villog, azonban szabad szemmel kevésbé látható. A detektorral való üzemmód bekapcsolásához, tolja el az üzemmód reteszét (A ábra, 1) a nyitott lakat helyzetbe, majd tartsa nyomva 3 másodpercig a kapcsoló gombját (A ábra, 3). A felgyullad detektorral működési mód LED-je. A detektorral működési mód kikapcsolásához tartsa nyomva 3 másodpercig a kapcsoló gombját (A ábra, 3).
Munkavégzés szemüveggel és egy cél táblával (figyelem: a poharak nem részei az MC0906 vízmérték készletnek).
A szemüveg nem védőszemüveg, ezért tilos védőszemüvegként használni. A szemüveg nem véd a lézersugárzástól. A szemüveg megnehezíti a színfelismerést, és nem véd az UV-sugárzástól.
A szemüveg a környezeti fény szűrésével jelentősen javítja a zöld lézervonalak láthatóságát. Ott ahol a vonal láthatósága nehezebb, ajánlott a szemüveg használata.
A céltábla jelentősen javítja a nyalábok láthatóságát. A tábla a középső részen egy fényvisszaverő mezőből és kívül egy átlátszó mezőből áll. A fényvisszaverő mező feladata a láthatóság javítása, az átlátszó rész pedig lehetővé teszi a nyaláb áthaladását a célzott felületre.

9. Folyamatos karbantartás

FIGYELEM **Minden műveletet csak akkor végezze el, ha a dugó ki van húzva a konnektorból.**

Rögzítés fogantyú / állvány segítségével

A szintező készletében található egy mágneses univerzális tartó 1/4 collos menettel. A tartó tartalmaz két erős mágnest, ami lehetővé teszi a szintező felszerelését függőleges csőfelületekre vagy más mágneses anyagokra.
A szintező a tartóhoz vagy az állványhoz történő rögzítéséhez csavarja a rögzítőcsavart az eszköz alján lévő 1/4 "-es menetbe. Ne felejtse el előre beállítani a tartót / állványt úgy, hogy a szintező dőlése 4° -nál kisebb legyen.

Szállítás / tárolás

A készülék szállításához minden alkalommal tolja át az üzemmód reteszét (A ábra, 1) a zárt lakat helyzetbe. Ez a mechanizmus ingájának biztonságos helyzetben történő megállítását eredményezi. Ezután kapcsolja ki a készüléket a kapcsolóval (A ábra, 3).
A készüléket az eredeti tartójában, nedvességtől távol, -20 °C és 70°C közötti hőmérsékleten tárolja.
Ha az eszközt 30 napnál hosszabb ideig nem használja, akkor azt javasoljuk, hogy kivett a akkumulátorokkal tárolja a készüléket.

Tisztítás és karbantartás

A munkavégzés befejezése után minden alkalommal ellenőrizze a készülék állapotát. Tisztítsa meg, puha, nedves szövettel. Ne használjon mosogatószereket, sem oldószereket.

10. Alkatrészek és kiegészítők

Az értékesítésben elérhető tartozékok:
- állványok: MC0910, MC0911, MC0915
A pótalkatrészek és tartozékok beszerzése érdekében forduljon a Dedra Exim szervizhez. Az elérhetőségek megtalálhatók a kézikönyv első oldalán.
Pótalkatrészek rendelésekor, kérjük, jelezze az adattáblán található a rész tételszámát és írja le a sérült részt, továbbá adja meg az eszköz vásárlásának hozzávetőleges időpontját.
A jótállási időszak alatt a javításokat a jótállási kártyában meghatározott feltételek szerint végzik. Kérjük, küldje el a hirdetett terméket javításra a vásárlás helyén (az eladó köteles elfogadni a bejelentett terméket), küldje el a legközelebbi lakóhelyre (weboldalak listája a www.dedra.pl címen), vagy küldje el a Dedra Exim központi szolgálatának. Kérjük, csatolja a kitöltött garanciális kártyát. A jótállási idő után a javítást a központi szolgálat végzi. A sérült terméket a szervizhez kell küldeni (a szállítási költségeket a felhasználó fedezi).

11. A készülék kompletizálása

1.lézeres vízmérték – 1 db, 2. mágneses forgatható tartó – 1 db, 3. céltábla zöld – 1 db.

12. Információ a felhasználóknak az elektromos éselektronikus berendezések hulladékkezeléséről (háztartásokra vonatkozó tájékoztatás)



A termékeken vagy a kísérő dokumentáción feltüntetett szimbólum azt jelzi, hogy a hibás elektromos vagy elektronikus berendezéseket nem szabad a háztartási hulladékkal együtt ártalmatlanítani. Ha az alkatrészeket meg kell semmisíteni, újra kell használni vagy hasznosítani kell, a helyes megoldás az, ha elviszi őket egy erre szakosodott gyűjtőhelyre, ahol ingyenesen átveszik őket. A használt berendezések gyűjtőhelyeiről a helyi hatóságok adnak tájékoztatást, például a honlapjukon.
A berendezés megfelelő ártalmatlanítása lehetővé teszi az értékes erőforrások megőrzését és az egészségre és környezetre gyakorolt azon negatív hatások elkerülését, amelyek a készülékben lévő veszélyes anyagok, keverékek és összetevők esetleges jelenlétéből adódnak.
A helytelen hulladékártalmatlanítás a vonatkozó helyi előírások szerint büntetés veszélyével jár.
Az uniós országok felhasználói: Ha elektromos vagy elektronikus berendezéseket kell ártalmatlanítania, kérjük, forduljon a legközelebbi értékesítési ponthoz vagy a szállítójához, akik további tájékoztatást tudnak adni.
Az Európai Unión kívüli országokban történő ártalmatlanítás: Ez a szimbólum csak az Európai Unió országaira vonatkozik. Ha a terméket el kívánja dobni, kérjük, forduljon a helyi hatóságokhoz vagy a kereskedőhöz a helyes ártalmatlanítási módszerrel kapcsolatban.

13. Munkabiztonság

A figyelmeztetésekben használt „elektromos kéziszerszám” kifejezés hálózati (vezetékes) vagy akkumulátoros (vezeték nélküli) elektromos szerszámra utal.
1. Általános biztonsági előírások – Szerviz
a) ***A készülék javítását kizárólag szakképzett szakember végezheti, eredeti alkatrészeket felhasználva. Az ilyen eljárás garantálja a készülék biztonságának fenntartását.***
b) ***Soha ne javítsa a sérült akkumulátorokat.*** *Az akkumulátor javítását kizárólag a gyártó vagy egy hivatalos szervizközpont végezheti*
2. Általános biztonsági előírások - Az akkumulátoros szerszámok megfelelő kezelése és üzemeltetése
a) ***Az akkumulátorokat kizárólag a gyártó által dedikált töltővel töltse fel.*** *Egy bizonyos típusú akkumulátor töltésére tervezett töltő tűzveszélyes lehet egy másik típusú akkumulátor töltése során.*
b) ***Az elektromos kéziszerszámokat kizárólag kifejezetten az energiaellátásukhoz tervezett akkumulátorokkal használja.*** *Más akkumulátorok használata sérülések vagy tűz kockázatát teremheti meg.*
c) ***Az idő alatt, amikor az akkumulátorok használaton kívül vannak, tárolja azt távol fém tárgyaktól, olyanoktól mint, gémkapcsok, érmék, szegek, csavarok, vagy más fém alkatrészek, amelyek rövidre zárhatják az akkumulátor érintkezőit.*** *Az akkumulátor érintkezőinek rövidzárlata égési sérüléseket vagy tüzet okozhat.*
d) ***Nem megfelelő körülmények között folyadék szivároghat ki az akkumulátorból; kerülje a vele való érintkezést. Ha véletlenül érintkezne a felhasználó a folyadékkal, akkor a érintett területeket mossa le vízzel. A folyadék szembe kerülése esetén, a fentieken túl vegye fel a kapcsolatot az orvossal.*** *Az akkumulátorból kifolyó folyadék irritációt vagy égési sérülést okozhat.*
e) ***Ne használja azt az akkumulátort sem azt a szerszámot amelyik sérült vagy átalakított.*** *A sérült vagy átalakított akkumulátorok kiszámíthatatlan módon működhetnek, ami tűz keletkezéséhez, robbanáshoz vagy sérülésekhez vezethet.*
f) ***Ne tegye ki az akkumulátort sem a szerszámot tűz vagy magas hőmérséklet hatásának.*** *Tűznek vagy 130° -nál magasabb hőmérsékletnek kitéve robbanás keletkezhet.*
g) ***Kövesse a töltési útmutatóban szereplő összes ajánlást, ne töltse az akkumulátort vagy a szerszámot a megadott tartományon kívüli***

hőmérsékleten. *A helytelenül vagy a megadott hőmérséklettartományon kívül történő töltés károsíthatja az akkumulátort és növelheti a tűzveszélyt.*

3. A lézeres vízmértékekre vonatkozó biztonsági előírások

a) *Ezt a készüléket 8 évesnél idősebb gyermekek, csökkent fizikai, szellemi képességű és tapasztalattal, ismerettel nem rendelkező személyek is használhatják, ha biztosított felügyelet vagy a készülék használatának betanítása oly módon, hogy az érintett kockázatokat világosan megértsék. Gyermekek ne játszanak az eszközzel. A gyermekek felügyelet nélkül ne végezzenek az eszközön tisztítási és karbantartási műveleteket.ne tartsák.*

4. A lézeres vízmértékekre vonatkozó további figyelmeztetések

a) *A lézerkészüléket használja a gyártó ajánlásainak megfelelően. A készülék bármilyen más módon történő használata a lézersugárzásnak történő ártalmas kitettséget eredményezhet.*

b) *Soha ne nézzen közvetlenül a lézersugárba.*

c) *Soha ne irányítsa a lézernyalábot emberekre vagy állatokra.*

d) *Soha ne irányítsa a lézersugarat fényvisszaverő felületre, mivel ez veszélyes fényvisszaverődést okozhat a kezelő, harmadik személyek vagy állatok felé.*

e) *Ha a lézersugár a szemére irányul, csukja be a szemét, és távolítsa el a fejét a lézer vonalából.*

f) *Ne használja védőszemüvegként a lézeres munkához tervezett szemüveget.*

g) *Ne végezzen semmilyen módosítást a lézeren annak teljesítményének növelése érdekében.*

h) *Az eszközt gyermekek nem használhatják felnőtt felügyelete nélkül.*

Garanciajegy

Katalógusszám: Gyártási tétel száma: .....

(a továbbiakban: **Termék**)

A termék vásárlásának dátuma: .....

Az eladó pecsétje

Dátum és az eladó aláírása: .....

A felhasználó nyilatkozata:

Igazolom, hogy tájékoztatásra kerültem a garanciális feltételekről, valamint a Kezelési útmutatóban és a Garanciajegyben leírt utasítások be nem tartásából eredő következményekről. A jelen garanciális feltételekkel megismerkedtem, amit aláírásommal igazolok:

....

kelt és helye a Felhasználó aláírása

I. A termékért felelős

1. **Kezes** - DEDRA EXIM sp. z o.o., székhelye Pruszków, címe: ul. 3 Maja 8, 05-800 Pruszków, KRS 0000062517, Varsó fővárosi Körzeti Bíróság Varsóban; az Országos Bírósági Nyilvántartás XIII Gazdasági Osztálya, adószáma: 527-020-49-33, törzstőke: 100 980.00 zł.
2. A jelen Garanciajegyben meghatározott feltételekkel a Kezes garanciát nyújt a Kezes forgalmazásából származó Termékre.
3. A garanciából eredő felelősség kizárólagosan a Termékben a Felhasználónak való átadás pillanatában rejlő hibákra vonatkozik.
4. A garancia címén a Felhasználó jogosult a Termék díjmentes megjavítására, amennyiben a hiba a garanciális időszak során kelentkezik. A Termék megjavításának módja (a javítás módszere) a Kezes döntésétől függ. Amennyiben a Kezes megállapítása szerint ni lehetőség a megjavításra, a Kezes fenntartja magának a jogot a hibás alkatrész vagy az egész Termék hibátlanra cseréléséhez, a Termék árának csökkentéséhez, vagy a szerződéstől történő elálláshoz.
5. Azzal a Felhasználóval szemben, amelyik nem számít fogyasztónak az 1964 április 23-i, a Polgári Törvénykönyvről szóló törvény szerint, a Kezes jelen garanciából eredő és/vagy a garancia megkötésével és teljesítésével kapcsolatos kártérítési felelőssége, a jogi címtől függetlenül, a hibás Termék értékének összegére korlátozódik.

II. Garanciális időszak:

A garanciával rendelkező alkatrészek	A garanciális védelem időtartama
MC0906	24 hónap, a Termék vásárlásának napjától számítva a jelen Garanciajegyen megjelölve
mágneses forgatható tartó, céltábla	Garanciával nem rendelkező alkatrészek.

III. A garancia alkalmazásának feltételei

1. A Felhasználó felmutatja a Termék kitöltött Garanciajegyét és valószínűsíti a Termék vásárlásának körülményeit, pl. felmutatva a pénztár blokkot, számlát, stb. A reklamáció hatékony lebonyolításának érdekében ajánlott, hogy a Felhasználó a reklamált Termékkel együtt adja át a Kezelési útmutatóban leírt készlet tartalmát.
2. A Felhasználó betartja a Kezelési útmutatóban és a Garanciajegyen feltüntetett utasításokat.
3. A garancia csak a Magyar Köztársaság és az EU területén érvényes.
4. A garancia nem terjed ki a Termék következő okokból keletkező meghibásodásaira:

a A Felhasználó nem tartotta be a Kezelési útmutatóban meghatározott, különösen a megfelelő használatra, karbantartásra és tisztításra vonatkozó feltételeket; A Felhasználó a Kezelési útmutatónak nem megfelelő tisztító és karbantartó szereket alkalmazott;

b. A Felhasználó nem megfelelő módon tárolja és szállítja a Terméket;

c. A Felhasználó önállóan, a Kezessel való egyeztetés nélkül módosította és/vagy átalakította a Terméket;

d. A Felhasználó a Kezelési útmutatónak nem megfelelő üzemeltetési anyagokat használt a Termékhez.

5. Az a Felhasználó, amelyik nem számít fogyasztónak az 1964 április 23-i, a Polgári Törvénykönyvről szóló törvény szerint, elveszíti a jelen garanciából eredő jogait, ha a Terméken:

- a szériaszámok, dátum jelölések és a típuscímkék a Felhasználó által eltávolításra, kicserélésre vagy megrongálásra kerültek
- a plombák a Felhasználó által megrongálásra kerültek, vagy a Felhasználó beavatkozásának nyomait viselik.

6. Figyelem! A Termék mindennapos kezelésével kapcsolatos, többek között a Kezelési útmutatóból eredő műveleteket a Felhasználó saját hatáskörébe és saját költségére végzi el

IV. Reklamációs eljárás

1. A Termék helytelen működésének észrevételekor, a reklamáció bejelentése előtt ellenőrizze, hogy a Kezelési útmutatóban meghatározott valamennyi művelet a megfelelő módon került végrehajtásra.
2. Ajánlott a reklamációt haladéktalanul bejelenteni, a legjobb a Termék hibája észrevételétől számított 7 napon belül. Az a Felhasználó, amelyik nem számít fogyasztónak az 1964 április 23-i, a Polgári Törvénykönyvről szóló törvény szerint, elveszíti a jelen garanciából eredő jogait, ha nem jelenti be 7 napon belül a reklamációt.
3. A reklamációs bejelentés megtehető a Termék vásárlásának helyén, a garanciális szervizben, vagy írásban az alábbi címen: DEDRA EXIM sp. z o.o., ul. 3 Maja 8, 05-800 Pruszków.
4. A Felhasználó a reklamációt a www.dedra.pl weboldalon található űrlap segítségével jelentheti be. („Garanciális reklamáció bejelentési űrlap”).
5. Az egyes országok szerviz címei a www.dedra.pl weboldalon elérhetőek. Amennyiben az adott országban nincs garanciális szervíz, a reklamációs bejelentést ajánljuk a következő címre küldeni: DEDRA-EXIM Sp. z o.o., ul. 3 Maja 8, 05-800 Pruszków (Lengyelország).
6. A Felhasználó biztonságára való tekintettel a hibás Termék használata tilos.
7. Figyelem!!! A hibás Termék veszélyes a Felhasználó egészségére és életére.
8. A garanciából eredő kötelezettségek ellátására a reklamált Terméknek a Felhasználó általi leadásának napjától számított 14 munkanapon belül kerül sor.
9. A terméket reklamációra küldése előtt ajánlott megtisztítani. Ajánlott a reklamált terméket gondosan bebiztosítani a szállítási károk elkerülése érdekében (ajánlott a reklamált Terméket az eredeti csomagolásban elküldeni).
10. A garanciális időszak meghosszabbításra kerül azzal az idővel, mely alatt a Felhasználó a Termék meghibásodásából eredően nem tudta az használni.

A garancia nem zárja ki, nem korlátozza és nem függeszti fel a Felhasználó eladott termékek hibáira vonatkozó kezességi szabályokból eredő jogait.

HU

A természetes személyeknek a személyes adatok kezelése tekintetében történő védelméről és az ilyen adatok szabad áramlásáról, valamint a 95/46/EK irányelv hatályon kívül helyezéséről szóló, 2016. április 27-i (EU) 2016/679 európai parlamenti és tanácsi rendelet 13. cikkének (1) és (2) bekezdésével összhangban tájékoztatjuk Önt, hogy

1. Az űrlapon megadott személyes adatainak Adminisztrátora a Pruszków-i székhelyű DEDRA-EXIM sp. z o.o. ul. 3 Maja 8, 05-800 Pruszków (továbbiakban: „Adminisztrátor”).

2. Az Ön adatait kizárólag a készülékre vonatkozó garanciális eljárás lefolytatása céljából dolgozzuk fel az általános adatvédelmi rendelet (a továbbiakban: "GDPR") 6. cikke (1) bekezdésének b) pontjával összhangban Az adatszolgáltatás önkéntes, de a garanciális eljárás lefolytatásához szükséges.

3. Az Ön adatait a garanciális eljárás lefolytatásának megfontolásának időtartama alatt, valamint archiválási céllal kezeljük, amennyiben az Adminisztrátorral szembeni esetleges követelésekkel szemben szükséges védekezni, de legfeljebb azok elévüléséig.

4. Az Ön adatai csak olyan szervezetek számára adható ki, amelyek az Adminisztrátor nevében, a személyes adatok feldolgozására vonatkozó írásbeli megbízási szerződés alapján adatokat kezelnek, és többek között technikai szolgáltatást, tárhelyszolgáltatást vagy weboldal-karbantartást, informatikai-, futárszolgáltatást nyújtanak. Az Adatkezelő beszállítói kötelesek gondoskodni az adatbiztonságról és megfelelni a személyes adatok védelmére vonatkozó hatályos jogszabályok követelményeinek, és nem használhatják fel a rájuk bízott személyes adatokat az Adatkezelővel kötött szerződésben meghatározott céloktól eltérő célokra.

5. Az Ön adatait nem dolgozzuk fel automatizált módon, beleértve a profilalkotást, és nem továbbítjuk harmadik országba/nemzetközi szervezetnek.

6. Ön bármikor jogosult az adatai tartalmához történő hozzáféréshez, valamint annak helyesbítéshez, törléshez, az adatkezelés korlátozásához, az adathordozhatósághoz és a kifogásoláshoz való joghoz.

7. Az Ön személyes adatainak az Adatkezelő általi feldolgozásával kapcsolatos minden kérdésben az alábbi e-mail címen veheti fel a kapcsolatot: daneosobowe@dedra.pl;

8. Önnek jogában áll van panaszt benyújtani az illetékes adatvédelmi hatóságnál;

RO Cuprinsul

1. Fotografii și figuri
2. Descrierea dispozitivului
3. Destinația dispozitivului
4. Restricții de utilizare
5. Date tehnice
6. Pregătirea pentru lucru
7. Pornirea dispozitivului
8. Utilizarea dispozitivului
9. Operații curente de mentenanță
10. Piese de schimb și accesorii
11. Set de completare a dispozitivului

12. Informația pentru utilizatori cu privire la eliminarea echipamentelor electrice și electronice
13. Norme generale de siguranță
14. Talon de garanție

Declarația de conformitate se află la sediul Dedra Exim Sp. z o.o.

AVERTISMENT. Citiți toate avertismentele marcate cu simbolul și toate instrucțiunile.

Nerespectarea avertismentelor și instrucțiunilor de siguranță menționate mai jos poate cauza electrocutări, incendii sau leziuni grave.

Păstrați toate avertismentele și instrucțiunile pentru utilizare ulterioară.

2. Descrierea dispozitivului

Fig. A: 1. Blocarea modulului de funcționare; 2. Surse de raze laser; 3. Comutator, 4. Semnalizarea funcționării cu detectorul, 5. Surse de raze laser; 6. Zăvorul capacului bateriei

3. Destinația dispozitivului

Dispozitivul este un dispozitiv folosit pentru a determina liniile orizontale și verticale în spații închise și în exterior. Dispozitivul are un sistem de nivelare care stabilește automat fasciculele laser pentru a determina exact orizontalul şi verticalul.
Nivelul de spirit poate fi utilizat cu detectorul de fascicul, ceea ce vă permite să măriți raza de lucru. Vă recomandăm să utilizați detectorul Dedra MC0919.
Se permite utilizarea aparatului în lucrări de renovare-construcţii, ateliere de reparaţii în lucrări de amatori, respectând condiţiile de utilizare şi condiţiile de lucru permise, conţinute în manualul de utilizare.

4. Restricții de utilizare

ATENȚIE **Dispozitivul poate fi utilizat numai în conformitate cu "Condițiile admisibile de lucru", prezentate mai jos.**

ATENȚIE **Modificările neautorizate ale construcției mecanice și electrice, orice modificări, operațiile de întreținere care nu sunt descrise în manualul de utilizare vor fi considerate ilegale și vor duce la pierderea imediată a drepturilor de garanție, iar declarația de conformitate își va pierde valabilitatea.**
Utilizarea neconformă cu destinație sau cu manualul de utilizare va duce la pierderea imediată a drepturilor de garanție.

Nu îndreptați raza laser către oameni sau animale. Nu priviți în fasciculul laser.
Folosirea sistemelor de comenzi, ajustarea sau efectuarea altor proceduri decât cele descrise în manual poate duce la expunerea la radiații periculoase.

Condiții acceptabile de funcționare
Temperatura de funcționare-10 - 50 [°C]

5. Date tehnice

Modelul	MC0906
Alimentare [V]	6 d.c.
Clasa fasciculului laserului	2
Puterea fasciculului laserului [mW]	<1
Lungimea undei [nm]	524
Culoarea fasciculului laserului	Verde
Precizia [mm/m]	3/10
Priecizia de nivelare [°]	4
Domeniu de operare [m]	30
Domeniu de operare cu detectorul [m]	50
Modul de funcționare	vert, orizontal, încrusişat
Timpul de funcționare 1 fascicul/2 fascicule [h]	8/4
Temperatura de funcționare [°C]	-10 - 50
Fixarea stativului [']	¼
Gradul de protecție	IP54
Greutatea [kg]	0,32

6. Pregătirea pentru lucru

ATENȚIE **Toate operațiile trebuie efectuate cu ștecherul scos din priza de curent.**

Instalarea și încărcarea bateriei

Dispozitivul MC0906 este alimentat de patru baterii AA 1,5V. Alte tipuri de baterii nu sunt permise. Nu utilizați baterii reîncărcabile.
Pentru a instala bateriile, ridicați ușor zăvorul capacului (fig. B.1) și apoi deschideți capacul prizei. Bateriile trebuie introduse în conformitate cu marcajele de polaritate de pe capacul prizei. Apoi închideți capacul până auziți un clic și capacul slotului se blochează.

7. Pornirea dispozitivului

ATENȚIE **Înainte de a porni dispozitivul, efectuați obligatoriu operațiile descrise în capitolul "Pregătirea pentru lucru".**

Pentru a porni dispozitivul, țineți apăsat butonul comutatorului (Fig. A.3) timp de 2 secunde. Dispozitivul porneşte şi se va afişa fasciculele laser. Pentru a opri nivela, trebuie deplasată blocada modului de funcționare în poziția de lacăt închis (Fig. A.1), apoi ținut apăsat comutatorul (Fig. A.3) timp de 2 secunde.

8. Utilizarea dispozitivului

Dispozitivul MC0906 are mai multe moduri de operare:
- emisia unui plan laser orizontal și unul vertical (transversal),
- emisia unui plan laser orizontal,
- emisie verticală a planului laser;

După pornire, dispozitivul pornește în modul de emisie al unui plan laser orizontal și unul vertical. Pentru a schimba modul, apăsați butonul de alimentare (fig. A.3).
Toate modurile funcționează cu nivelare automată activă și dezactivată.

Funcționarea în modul de nivelare automată a erorilor de setare

Dispozitivul are un mod automat de setare a erorilor de nivelare până la 4 °. Pentru a activa modul de nivelare automată, nivela trebuie aşezată pe o suprafață plană și orizontală apoi deplasați blocarea modului de operare (fig. A.1) în poziția lacătului deschis. Nivelarea automată se încheie atunci când liniile nu se mai mișcă.
Dacă nivelarea automată nu este posibilă (de exemplu, atunci când denivelarea suprafeței este mai mare de 4 °) și fascicul laser clipește la o frecvență ridicată, așezați dispozitivul pe o suprafață orizontală.

Modul de blocare a nivelării / determinarea înclinărilor

Dacă este necesar să blocați mecanismul de nivelare, deplasați blocarea modului de funcționare (Fig. A.1) în poziția lacătului închis. Acest lucru va opri pendulul mecanismului într-o poziție sigură
Activarea acestui mod este semnalizată de fascicule laser care clipesc la o frecvență joasă. Acest mod poate fi utilizat pentru a determina înclinările, deoarece fasciculele nu sunt nivelate.

Operarea cu detector

Dispozitivul este adaptat să funcționeze cu un detector extern. În modul de funcționare dedicat detectoarelor, fasciculul laser clipește la o frecvență ridicată, însă este mai puțin vizibil pentru ochiul liber. Pentru a activa modul de funcționare a detectorului, deplasați blocarea modului de operare (Fig. A.1) în poziția lacătului deschis, apoi țineți apăsat butonul comutatorului timp de 3 secunde (Fig. A.3). LED-ul modului de funcționare al detectorului se va aprinde (fig. A.4). Pentru a dezactiva modul de funcționare a detectorului, țineți apăsat butonul comutatorul timp de 3 secunde (Fig. A.3).
Munca cu ochelari şi cu placă țintă (notă: ochelarii nu fac parte din nivelul spiritului MC0906).
Ochelarii nu sunt ochelari de protecție și nu trebuie folosiți ca ochelari de protecție. Ochelarii nu protejează împotriva radiațiilor laser. Ochelarii îngreunează recunoașterea culorii și nu protejează împotriva radiațiilor UV.
Ochelarii prin filtrarea luminii ambientale îmbunătățesc semnificativ vizibilitatea liniilor verde de laser. În cazul în care vizibilitatea liniei este dificilă, se recomandă ochelari.
Placă țintă îmbunătățește semnificativ vizibilitatea fasciculului. Placa este formată dintr-un câmp reflectorizant în centru și un câmp transparent în exterior. Câmpul reflectorizant este proiectat pentru a îmbunătăți vizibilitatea, iar partea transparentă permite fasciculului să treacă pe suprafața proiectată.

9. Operații curente de mentenanță

ATENȚIE **Toate operațiile de întreținere trebuie efectuate cu ștecherul scos din priza de curent.**

Fixare cu mâner / stativ

Setul cu nivelă include un mâner magnetic universal cu filet de 1/4 ". Suportul are doi magneți puternici care vă permit să montați nivela pe suprafețe verticale ale țevilor sau a altor materiale magnetice.
Pentru a fixa nivela în mâner sau în stativ, înșurubați în filetul de 1/4 ".în partea de jos a aparatului șurubul de fixare. Trebuie să țineți minte despre reglarea inițială a mânerului / stativului, astfel încât înclinarea nivelei să nu fie mai mică de 4 °.

Transport / depozitare

Pentru a transporta dispozitivul, deplasați întotdeauna blocarea modului de funcționare (Fig. A.1) în poziția lacătului închis. Acest lucru va opri pendulul mecanismului într-o poziție sigură. Apoi opriți dispozitivul folosind comutatorul.
Depozitați dispozitivul în etui original, departe de umiditate, la temperatura de 20 ° C la 70 ° C.
Dacă dispozitivul nu va fi utilizat mai mult de 30 de zile, se recomandă depozitarea dispozitivului cu bateriile scoase.

Curaţare şi mentenanţa

De fiecare dată după terminarea lucrului, verificați starea dispozitivului. Curățați cu o cârpă moale și umedă. Nu folosiți detergenți sau solvenți.

10. Piese de schimb si accesorii

Accesorii disponibile pentru vânzare:
- stative: MC0910, MC0911, MC0915

Pentru a achiziționa piese de schimb și accesorii, contactați Service-ul Dedra Exim. Detaliile de contact pot fi găsite pe pagină 1 a manualului. Când comandați piese de schimb, vă rugăm să indicați numărul lotului aflat pe plăcuța de identificare și descrieți piesa deteriorată, indicați de asemenea data orientativă a achiziției dispozitivului.
În perioada de garanție, reparațiile sunt efectuate conform regulilor menționate în talonul de garanție. Vă rugăm să predați produsul reclamat pentru reparație la locul de achiziție (vânzătorul este obligat să accepte produsul reclamat), trimiteți-l la centru de service aflat cel mai aproape de adresa de domiciliu (lista centrelor de service se află pe site-ul www.dedra.pl) sau expediați-l la service-ul central Dedra Exim. Vă rugăm amabil să anexați talonul de garanție completat. După perioada de garanție, reparațiile vor fi efectuate de service-ul central. Produsul deteriorat trebuie trimis la centrul de service (costul de expediție este suportat de utilizator).

11. Set de completare a dispozitivului

1. nivel laser - 1 buc., 2. suport magnetic rotativ - 1 buc., 3. placă țintă verde - 1 buc., 4. baterii AA - 4 buc.

12. Informația pentru utilizatori privind eliminarea utilajelor uzate (se referă la gospodării de casă)



Simbolul afișat pe produse sau pe documentația care le însoțește indică faptul că echipamentele electrice sau electronice defecte nu trebuie eliminate împreună cu deșeurile menajere. În cazul în care trebuie să eliminați, să reutilizați sau să recuperați componente, trebuie să le duceți la un punct de colectare specializat, unde vor fi acceptate gratuit. Autoritățile locale furnizează informații privind locația punctelor de colectare a echipamentelor uzate, de exemplu pe site-urile lor web.

Eliminarea corespunzătoare a dispozitivului permite conservarea resurselor valoroase și evitarea impactului negativ asupra sănătății și mediului, care rezultă din posibilitatea prezenței substanțelor, amestecurilor și componentelor periculoase în echipament.
Eliminarea incorectă a deșeurilor riscă sancțiuni în conformitate cu reglementările locale relevante.
Utilizatorii din țările UE: Dacă trebuie să vă debarasați de echipamente electrice sau electronice, vă rugăm să contactați cel mai apropiat punct de vânzare sau furnizorul dumneavoastră, care vă va putea oferi informații suplimentare.
Eliminarea în țări din afara Uniunii Europene: Acest simbol se aplică numai în țările din Uniunea Europeană. În cazul în care doriți să aruncați acest produs, vă rugăm să contactați autoritățile locale sau dealerul pentru a afla metoda corectă de eliminare.

13. Norme generale de siguranță

Termenul "electrounealtă" utilizat în avertismente se referă la un dispozitiv electric alimentat de la rețea (cu cablu) sau de la acumulator (fără cablu).

1. Norme generale de siguranță – Service

a) ***Reparația electrouneltei poate fi încredințată numai personalului calificat care va utiliza piese originale.*** *Astfel siguranța electrouneltei va fi păstrată.*

b) ***Niciodată nu reparați acumulatoarele deteriorate.*** *Acumulatorul poate fi reparat numai de către producător sau la un centru de service autorizat.*

2. Norme generale de siguranță - Operarea și exploatarea corectă a uneltelor alimentate de la acumulator

a) ***Încărcați acumulatoare numai cu în încărcător dedicat de producător.*** *Un încărcător destinat încărcării unui anumit tip de acumulatoare poate prezenta riscul de incendiu în cazul în care va fi utilizat pentru încărcarea altor tipuri de acumulatoare.*

b) ***Utilizați electrounelte numai cu acumulatoarele destinate special pentru a le alimenta.*** *Utilizarea altor acumulatoare poate crea riscul de leziuni sau incendiu.*

c) ***Atunci când acumulatorul nu este utilizat, țineți-l departe de obiecte metalice cum ar fi agrafe pentru hârtii, monede, chei, cuie, șuruburi sau alte elemente mici din metal care pot scurtcircuita bornele acumulatorului.*** *Scurtcircuitarea bornelor acumulatorului poate produce arsuri sau incendiu.*

d) ***În condiții necorespunzătoare, din acumulator poate să scurgă un lichid; evitați contactul. În cazul în care, întâmplător, utilizatorul va intra în contact cu lichidul, spălați zonele de contact cu apă. În cazul în care lichidul va intra în ochi, contactați și un medic.*** *Lichidul scurs din acumulator poate cauza iritații sau arsuri.*

e) ***Nu utilizați un acumulator sau o unealtă care este deteriorată sau modificată.*** *Acumulatoarele deteriorate sau modificate pot acționa într-un mod imprevizibil, ducând la incendiu, explozie sau la pericol de leziuni.*

f) ***Nu expuneți acumulatorul sau unealtă la acțiunea focului sau a unor temperaturi excesive.*** *Expunerea la acțiunea focului sau la temperaturi peste 130°C poate produce explozie.*

g) ***Respectați toate recomandările cuprinse în instrucțiuni de încărcare, nu încărcați acumulatorul sau unealtă la o temperatură care depășește intervalul specificat în instrucțiuni.*** *Încărcarea necorespunzătoare sau la temperaturi care depășesc intervalul specificat, poate deteriora acumulatorul și crește riscul de incendiu.*

3. Reguli de siguranță privind nivelele cu laser

a) *Acest echipament poate fi utilizat de copii cu vârsta de cel puțin 8 ani, de persoane cu abilități fizice și mentale reduse și de persoane care nu au experiență și cunoștințe despre echipament, dacă se asigură supraveghere sau instruire privind utilizarea echipamentului în condiții de siguranță, astfel încât aceste amenințări să fie de înțeles. Copiii nu ar trebui să se joace cu echipamentul. Copiii nesupravegheați nu trebuie să curețe sau să întrețină echipamentul.*

4. Avertismente suplimentare privind nivelele cu laser

a) *Utilizați dispozitivul cu laser în conformitate cu instrucțiunile producătorului. Utilizarea dispozitivului în orice alt mod poate cauza expunere dăunătoare la radiațiile laser.*

b) *Nu priviți direct fasciculul luminos.*

c) *Nu îndreptați fasciculul laserului către oameni și animale.*

d) *Nu îndreptați niciodată fasciculul de laser pe o suprafață reflectorizantă, deoarece acest fapt poate provoca reflectarea periculoasă a luminii către operator, terți sau animale.*

e) *În cazul în care îndreptați fasciculul laserului spre ochi, închideți ochii și îndepărtați-vă capul de pe linia laserului.*

f) *Nu folosiți ochelarii destinați lucrului cu laser ca ochelari de protecție.*

g) *Nu este permisă nicio modificare a laserului pentru a-i crește puterea.*

h) *Aparatul nu trebuie utilizat de către copii fără supravegherea adulților.*

Certificat de garanţie

pentru

Nr. de katalog: Număr de lot: .....

(denumit în continuare Produs)

Data de cumpărare a produsului: .....

Ştampila vânzătorului

Data şi semnătura vânzătorului: .....

Declaraţia Utilizatorului:

Confirm, că am fost informat în ceea ce priveşte condiţiile de garanţie şi efectele nerespectării orientărilor cuprinse în manualul de utilizare şi în Certificatul de garanţie. Condiţiile prezentei garanţiei îmi sunt cunoscute ce afirm cu semnătura mea de mână:

....

Data şi locul semnătura Utilizatorului

Garanţia este acordată în conformitate cu prevederile OG 21/1992 şi OG 140/2021, cu modificările ulterioare, pe baza cardului de garanţie şi a dovezii originale de cumpărare. Perioada de reparaţie nu poate depăşi 15 zile calendaristice de la data la care consumatorul a predat reclamaţia vânzătorului.

I. Responsabilitatea pentru produs

1. Garant - DEDRA EXIM sp. z o.o. cu sediul în Pruszkowie, adresa: ul. 3 Maja 8, 05-800 Pruszków, KRS 0000062517, Sąd Rejonowy dla m.st. Warszawy w Warszawie, XIV Wydział Gospodarczy Krajowego Rejestru Sądowego,[Judecătoria Raională pentru o.c. Varşovia în Varşovia, Departamentul al XIV–a Economic al Registrului Naţional Juridic] NIP [CIF] 527-020-49-33, Kapitał zakładowy [capital social]: 100 980.00 zł..
2. în condiţiile menţionate în prezentul Certificat de garanţie Garantul acordă garanţie la produsul derivat din distribuţia Garantului.
3. Responsabilitatea cu titlu de garanţie cuprinde numai defectele care sau ivit din cauze datorate Produsului în momentul livrării acestuia Utilizatorului.
4. Cu titlu de garanţie, Utilizatorul, obţine dreptul la repararea gratis a Produsului, dacă defecţiunea s-a ivit în perioada de garanţie. Modul de reparare a Produsului (metoda de executare a reparării) depinde de decizia Garantului. Dacă Garantul constată că Produsul nu poate fi reparat, Garantul îşi rezervă dreptul de a schimba piesa defectă sau total Produsul cu altul fără defecte sau de a micşora preţul Produsului ori de a se retrage de la Contract.
5. Faţă de Utilizatorul, care conform cu legea din data de 23 aprilie 1964 din Codul Civil, nu este un consumator, răspunderea Garantului pentru dauna rezultate din prezenta garanţie şi/ sau în legătură cu încheierea şi executarea acesteia, indiferent de dreptul legal, este limitată maxim până la valoarea Produsului defect.

II. Perioada de garanţie

Componentele Produsului acoperite de garanţie	Durata de protecţie a garanţiei
MC0906	24 luni, de la data cumpărării Produsului, înscrisă în prezentul Certificat de garanţie
suport rotativ magnetic, placa ţintă	Componente neacoperite de garanţie

III. Condiţiile de utilizare a garanţiei

1 Prezentarea de către Utilizator a Certificatul completat de garanţie a Produsului şi dovedirea împrejurărilor de cumpărare a Produsului de ex. prin prezentarea chitanţei, facturei, etc. Pentru a efectua în mod eficient reclamaţia, se recomandă că Utilizatorul să trimite împreună cu Produsul reclamat, toate componetele menţionate la “Completarea” Produsului în manualul de utilizare.
2. Respectarea de către Utilizator a recomandările din Manualul de utilizare şi din Certficatul de garanţie.
3. Garanţia acoperă numai teritoriul Republicii Polonă şi UE.
4. Garanţia nu acoperă defecţiunile Produsului apărute în special din cauza:
a. Nerespectării de către Utilizator a condiţiilor indicate în Manualul de utilizare, în special în domeniul de utilizare, întreţinere şi curăţare corectă.
b. Utilizarea de către Utilizator a unor produse de curăţare sau substanţe de conservare care sunt neadecvate cu Manualul de utilizare;
c. Depozitare necorespunzătoare şi transportul necorespunzător al Produsului de către Utilizator;
d. Modificări şi/sau reconstrucţii arbitrare a Produsului de către Utilizator;
e. Utilizarea în Produs de către Utilizator a unor materiale consumabile neconforme cu manualul de utilizare
5. Utilizatorul care conform nu legea din data de 23 aprilie 1964 din Codul Civil nu este un consumator, pierde garanţia pentru Produsul, în care:
- numerele de serie, marcarea datelor şi plăcuţele cu datele technice au fost îndepărtate de către Utilizator;
- sigiliile existente au fost deteriorate de Utilizator sau au urme rămase din manipularea de către utilizator la acestea.
6. Atenţie! Operaţiile legate cu utilizarea de fiecare zii, descrise în manualul de utilizare, Utilizatorul execută singur pe costul său.

IV. Procedura de reclamaţie

1. Dacă se constată că Produsul nu funcţionează corect, Înainte de a depune reclamaţia trebuie să Vă asiguraţi dacă toate operaţiunile descrise în manualul de utilizare au fost executate corect.
2. Sesizaţi imediat reclamaţia, cel mai bine în termen de 7 zile de la data la care aţi observant defectul produsului. Utilizatorul care conform cu legea din data de 23 aprilie 1964 din Codul Civil nu este un consumator, pierde garanţia pentru Produs dacă reclamaţia nu depune în termen de până de 7 zile.
3. Sesizarea reclamaţiei se face de ex. la. la punctul de cumpărare a Produsului, la service-ul de garanţie sau se poate trimite în scris pe adresa: DEDRA EXIM sp. z o.o., ul. 3 Maja 8, 05-800 Pruszków.
4. Utilizatorul poate să depună reclamaţia prin formularul accesibil pe pagina de internet www.dedra.pl. (“Formular pentru sesizarea reclamaţiei cu titlu de garanţie”).
5. Adresele service-urilor de garanţie din fiecare stat sunt accesibile pe pagina www.dedra.pl. Dacă service-ul lipseşte în statul adecvat, trimiteţi sesizările de reclamaţie cu titlu de garanţie pe adresa: DEDRA EXIM sp. z o.o. ul. 3 Maja 8, 05-800 Pruszków (Polonia).
6. Luând în considerare siguranţa Utilizatorului se interzice utilizarea Produsului defect.
7. Atenţie!!! Utilizarea Produsului defect este periculos pentru sănătatea şi viaţa Utilizatorului.
8. Executarea obligaţiilor rezultate din garanţie va avea loc în termen de 14 zile lucrătoare, calculate de la data furnizării de către Utilizator a Produsului reclamat.

9 Înainte de furnizare a Produsului reclamat se recomandă curăţirea acestuia. Se recomandă de a se asigura bine Produsul împotriva distrugerii în timpul transportului (se recomandă să trimiteţi produsul reclamat în ambalajul original).
10. Perioada de garanţie va fi prelungită cu durata în care, din cauza defectului Produsului acoperit de garanţie Utilizatorul nu l-a putut să-l utilizeze,
Garanţia nu opreşte, nu limitează nu suspendează drepturile Utilizatorului rezultate din dispoziţiile privind garanţia pentru vicile produsului vândut..

RO
În conformitate cu articolul 13 alineatele (1) și (2) din Regulamentul (UE) 2016/679 al Parlamentului European și al Consiliului din 27 aprilie 2016 privind protecția persoanelor fizice în ceea ce privește prelucrarea datelor cu caracter personal și privind libera circulație a acestor date și de abrogare a Directivei 95/46/CE, vă informăm.
1. Administratorul datelor Dumneavoastră cu caracter personal furnizate în formular este DEDRA-EXIM sp. z o. o. cu sediul social în Pruszków, ul. 3 Maja 8, 05-800 Pruszków (în continuare: „Administrator").
2. Datele dumneavoastră vor fi prelucrate numai în scopul derulării procedurii de garanție a dispozitivului în conformitate cu art. 6 alin.1 lit. b din regulamentul general privind protecția datelor (în continuare: „GDPR"). Furnizarea datelor este voluntară, dar necesară pentru derularea procedurii de garanție.
3. Datele dumneavoastră vor fi prelucrate pe perioada de luare în considerare a procedurii de garanție și în scopuri de arhivare în cazul în care este nevoie de apărare împotriva oricăror pretenții împotriva Administratorului, nu mai mult decât până la expirarea acestora.
4. Datele dumneavoastră pot fi dezvăluite numai entităților care prelucrează date pentru administrator pe baza unui contract scris de încredințare a prelucrării datelor cu caracter personal care oferă, printre altele, service tehnic, hosting sau intreținere site, service IT, firmă de curierat. Furnizorii Administratorului sunt obligați să asigure securitatea datelor și să îndeplinească cerințele legii aplicabile referitoare la protecția datelor cu caracter personal și nu pot folosi datele cu caracter personal încredințate în alte scopuri decât cele specificate în contractul cu Administratorul.
5. Datele dumneavoastră nu vor fi prelucrate în mod automatizat, inclusiv sub formă de profilare, și nu vor fi transferate către o țară terță/organizație internațională.
6. Aveți dreptul de a accesa datele dumneavoastră și dreptul de a rectifica, șterge, limita prelucrarea, dreptul de a transfera date, dreptul de a vă opune în orice moment.
7. În toate aspectele legate de prelucrarea datelor dumneavoastră cu caracter personal de către Administrator, ne puteți contacta la următoarea adresă de e-mail: daneosobowe@dedra.pl.;
8. Aveți dreptul de a depune o plângere la autoritatea competentă pentru protecția datelor cu caracter personal;

DE Inhaltsverzeichnis

1. Photos und Abbildungen
2. Gerätebeschreibung
3. Einsatzgebiete
4. Einsatzeinschränkungen
5. Technische Daten
6. Vorbereitungen vor dem Einsatz
7. Gerät einschalten
8. Gerätegebrauch
9. Gerätebedienung
10. Ersatzteile und Zubehör
11. Gerätekomponenten
12. Hinweis für die Benutzer zur Entsorgung von elektrischen und elektronischen Altgerä-ten
13. Arbeitssicherheit
14. Garantieurkunde

Die Konformitätserklärung ist bei Dedra Exim Sp. z o.o. einsehbar.

WARNUNG. Alle mit versehenen Warnungen und alle Hinweise gründlich lesen.

Bei Nichtbeachten der folgenden Warnungen und Sicherheitshinweise kann es zum elektrischen Schlag, einem Brand oder ernsthaften Verletzungen kommen.

Alle Warnungen und Hinweise für den künftigen Gebrauch aufbewahren.

2. Gerätebeschreibung

Abb. A: 1.Betriebsartsperre; 2. Laserstrahlquelle, 3. Schalter, 4. Signalisierung des Betriebs mit Detektor, 5. Laserstrahlquelle, 6. Verriegelung der Batterieabdeckung

3. Gerätebestimmung

Das Gerät dient zum Markieren horizontaler und vertikaler Linien im Innen- und Außenbereich. Das Gerät verfügt über ein Nivelliersystem, das die Laserstrahlen automatisch ausrichtet, um die Horizontale und das Lot genau zu bestimmen.
Die Wasserwaage kann mit dem Strahldetektor verwendet werden, wodurch Sie den Arbeitsbereich vergrößern können. Wir empfehlen die Verwendung des Dedra MC0919 Detektors.
Das Gerät ist für den Einsatz bei Renovierungs- und Bauarbeiten, in Reparaturwerkstätten, bei Amateurarbeiten sowie bei gleichzeitiger Einhaltung der Nutzungsbedingungen und zulässigen Arbeitsbedingungen zugelassen, die in der Bedienungsanleitung enthalten sind.

4. Einsatzeinschränkungen

ACHTUNG **Das Gerät darf nur in Übereinstimmung mit den nachfolgend aufgeführten "Zulässigen Betriebsbedingungen" verwendet werden.**

ACHTUNG **Eigenmächtige Veränderungen am mechanischen und elektrischen Aufbau, jegliche Modifikationen und Bedientätigkeiten, die nicht in der Bedienungsanleitung beschrieben sind, gelten als rechtswidrig und führen zum sofortigen Verlust der Garantierechte sowie zum Verlust der Gültigkeit der Konformitätserklärung.**

Eine nicht bestimmungsgemäße oder der Bedienungsanleitung widersprechende Verwendung führt zum sofortigen Verlust der Garantierechte.

Richten Sie den Laserstrahl nicht auf Menschen oder Tiere. Nicht in den Laserstrahl blicken. Die Verwendung von Steuerungen, Einstellungen oder die Durchführung von Verfahren, die nicht in dieser Anleitung angegeben sind, kann zu gefährlicher Strahlungsexposition führen.

Zulässige Betriebsbedingungen
Betriebstemperatur -10 - 50 [°C]

5. Technische Daten

Modell	MC0906
Stromversorgung [V]	6 d.c.
Klasse des Laserstrahls	2
Laserstrahlleistung [mW]	<1
Wellenlänge [nm]	524
Farbe des Laserstrahls	grün
Genauigkeit [mm/m]	3/10
Nivelliergenauigkeit [°]	4
Betriebsbereich [m]	30
Arbeitsbereich mit Detektor [m]	50
Betriebsarten	Lot, Horizontale, Kreuz
Arbeitszeit 1 Strahl/2 Strahlen [h]	8/4
Betriebstemperatur [°C]	-10 - 50
Stativhalterung ["]	¼
Schutzart	IP54
Gewicht [kg]	0,32

6. Vorbereitungen vor dem Einsatz

ACHTUNG **Zuerst Stecker ziehen, erst dann jegliche Bedienung vornehmen.**

Installation und Ladevorgang des Akkus
Das MC0906-Gerät wird mit vier 1,5-V-AA-Batterien betrieben. Andere Batterietypen sind nicht erlaubt. Verwenden Sie keine wiederaufladbaren Batterien. Um die Batterien einzulegen, heben Sie vorsichtig die Abdeckungsverriegelung an (Abb. B.1) und öffnen Sie dann die Buchsenabdeckung. Die Akkus müssen entsprechend der Polaritätsmarkierungen auf der Buchsenabdeckung eingelegt werden. Schließen Sie dann die Abdeckung, bis Sie ein Klicken hören und die Steckplatzabdeckung einrastet.

7. Gerät einschalten

ACHTUNG **Die Tätigkeiten laut Kap. „Vorbereitungen vor dem Einsatz" unbedingt vornehmen, bevor das Gerät in Betrieb genommen wird".**

Um das Gerät einzuschalten, halten Sie die Einschalttaste (Abb. A.3) 2 Sekunden lang gedrückt. Dadurch wird das Gerät eingeschaltet und die Laserstrahlen angezeigt. Um die Wasserwaage auszuschalten, bewegen Sie die Betriebsmodussperre in die verriegelte Position des Vorhängeschlosses (Abb. A.1) und halten Sie dann den Schalter (Abb. A.3) 2 Sekunden lang gedrückt.

8. Gerätegebrauch

Das MC0906-Gerät verfügt über mehrere Betriebsmodi:
- Emission einer horizontalen und einer vertikalen Laserebene (Kreuz),
- Emission einer horizontalen Laserebene,
- Emission einer horizontalen Laserebene,

Nach dem Einschalten des Geräts startet es jedes Mal im Emissionsmodus einer horizontalen und einer vertikalen Laserebene. Um den Modus zu ändern, drücken Sie die Ein-/Aus-Taste (Abb. A.3).
Alle Modi funktionieren mit aktivem und gesperrtem automatischem Nivelliersystem.

Betrieb im Modus der automatischen Nivellierung von Einstellfehlern

Das Gerät verfügt über einen automatischen Modus für Nivellierfehler im Bereich von bis zu 4°. Um den automatischen Nivelliermodus zu aktivieren, stellen Sie die Wasserwaage auf eine flache, ebene Fläche und bringen Sie dann die Betriebsmodussperre (Abb. A.1) in die entriegelte Position. Die automatische Nivellierung ist abgeschlossen, wenn die Linien aufhören, sich zu bewegen.
Falls die automatische Nivellierung nicht möglich ist (z. B. wenn die Bodenunebenheiten größer als 4 ° sind) und der Laserstrahl häufig blinkt, stellen Sie das Gerät auf eine ebene Fläche.

Nivelliermechanismus-Sperrmodus / Gefälle-Bestimmung

Wenn es notwendig ist, den Nivelliermechanismus zu verriegeln, bringen Sie die Betriebsmodussperre (Abb. A.1) in die geschlossene Vorhängeschlossposition. Dadurch wird das Pendel des Mechanismus in einer sicheren Position gestoppt.
Die Aktivierung dieses Modus wird durch Laserstrahlen angezeigt, die mit niedriger Frequenz blinken. Dieser Modus kann zur Gefällebestimmung verwendet werden, da die Strahlen nicht nivelliert werden.

Arbeit mit dem Detektor

Das MC0906-Gerät ist für die Arbeit mit einem externen Detektor ausgelegt. In der den Detektoren gewidmeten Betriebsart blinkt der Laserstrahl mit hoher Frequenz, ist aber mit bloßem Auge schwächer sichtbar. Um den Detektormodus einzuschalten, bewegen Sie die Betriebsmodussperre (Abb. A.1) in die offene Position des Vorhängeschlosses und halten Sie dann den Schalter (Abb. A.3) 3 Sekunden lang gedrückt. Die Diode für den Betriebsmodus mit Detektor leuchtet auf. Um den Detektormodus auszuschalten, halten Sie die Ein-/Aus-Taste (Abb. A.3) 3 Sekunden lang gedrückt.

Arbeit mit Brille und Zieltafel (Achtung: die Brille ist nicht im Lieferumfang der Wasserwaage MC0906 enthalten).
Die Brille ist keine Schutzbrille und darf nicht als Schutzbrille verwendet werden. Die Brille schützt nicht vor Laserstrahlung. Brillen erschweren das Erkennen von Farben und schützen nicht vor UV-Strahlung.
Durch das Herausfiltern des Umgebungslichts verbessert die Brille die Sichtbarkeit der grünen Laserlinien deutlich. Wo die Sichtbarkeit der Linie erschwert ist, wird empfohlen, die Brille zu verwenden.
Die Zieltafel verbessert die Sichtbarkeit des Strahls erheblich. Die Tafel besteht aus einem reflektierenden Feld im Mittelteil und einem transparenten Feld außen. Das reflektierende Feld soll die Sichtbarkeit verbessern, und der transparente Teil lässt den Strahl auf die projizierten Oberflächen passieren.

9. Gerätebedienung

⚠ ACHTUNG **Zuerst Stecker ziehen, erst dann jegliche Bedienung vornehmen.**

Befestigung mit der Halterung / dem Stativ

Im Lieferumfang der Wasserwaage ist eine universelle Magnethalterung mit 1/4" Gewinde enthalten. Die Halterung verfügt über zwei starke Magnete, mit denen Sie die Wasserwaage an senkrechten Flächen von Rohren oder anderen magnetischen Materialien befestigen können.
Um die Wasserwaage in der Halterung oder dem Stativ zu montieren, schrauben Sie die Klemmschraube in das 1/4" Gewinde an der Geräteunterseite. Denken Sie daran, die Position der Halterung / des Stativs so vorzukorrigieren, dass die Neigung der Wasserwaage weniger als 4° beträgt.

Transport / Lagerung

Um das Gerät zu transportieren, bringen Sie die Betriebsmodussperre (Abb. A.1) immer in die geschlossene Position des Vorhängeschlosses. Dadurch wird das Pendel des Mechanismus in einer sicheren Position gestoppt. Schalten Sie dann das Gerät mit dem Schalter aus (Abb. A.3).
Lagern Sie das Gerät in der Originalverpackung, geschützt vor Feuchtigkeit, bei einer Temperatur von -20 °C bis 70 °C.
Wenn das Gerät länger als 30 Tage nicht verwendet wird, wird empfohlen, das Gerät ohne Batterien zu lagern.

Reinigung und Instandhaltung

Prüfen Sie nach jedem Arbeitsende den Zustand des Gerätes. Mit einem weichen, feuchten Tuch reinigen. Verwenden Sie keine Reinigungs- und Lösungsmittel.

10. Ersatzteile und Zubehör

Im Verkauf erhältliches Zubehör:
- Stative: MC0910, MC0911, MC0915

W Bei erforderlichem Ersatzteil- oder Zubehörkauf ist Kontakt mit dem Service der Fa. Dedra Exim aufzunehmen – siehe Kontaktangaben auf S. 1 dieser Anleitung. In der Ersatzteilbestellung ist die auf dem Typenschild angegebene Chargen-Nr. und Das beschädigte Teil ist unter zusätzlicher Angabe des bevorzugten Kaufdatums zu beschreiben.
Die Reparaturen während der Garantiedauer werden gemäß der Garantieurkunde durch-geführt. Das reklamierte Produkt ist zur Re-paratur in der jeweiligen Verkaufsstelle abzu-liefern (der Gerätehändler ist verpflichtet, das reklamierte Produkt in Empfang zu nehmen), an die nächstgelegene Reparaturwerkstatt (Liste der Reparaturwerkstätten siehe: www.dedra.pl) oder an den Zentralservice der Fa. Dedra Exim zu schicken. Die ausgefüllte Garantieurkunde ist mitzugeben. Nach Ablauf der Garantiedauer werden die Reparatu-ren durch den Zentralservice der Fa. Dedra Exim durchgeführt. Das beschädigte Produkt ist beim Service abzuliefern, die Sendungs-kosten werden vom Betreiber getragen.).

11. Gerätekomponenten

1. Laser-Wasserwaage - 1 Stk., 2. drehbare Magnethalterung - 1 Stk., 3. grünes Zielbrett - 1 Stk.

12. Nutzerinformationen über die abgabe von gebrauchten elektro- und elektronik-altgeräten (betrifft Haushalte)



Das hier abgebildete Symbol auf Produkten oder auf der beigefügten Dokumentation informiert, dass man gebrauchte Elektro- und Elektronik-Altgeräte nicht mit dem Haushaltsmüll wegwerfen darf. Das richtige Verhalten im Falle von Beseitigung, erneuter Benutzung oder Recycling von Unterbauelementen besteht in der Übergabe von gebrauchten Elektro- und Elektronik-Altgeräten an Fachabnahmepunkte, wo sie kostenlos abgenommen werden. Informationen über die Fachabnahmepunkte bekommen Sie bei der lokalen Behörde.
Die richtige Verwertung der Geräte erlaubt wichtige Rohstoffe zu behalten und die negative Einwirkung auf die Gesundheit und die Umwelt zu vermeiden. Die unsachgemäße Verwertung wird mit Strafen laut den entsprechenden Lokalvorschriften bestraft.
Nutzer in den EU-Ländern: Wenn Sie die Elektro- und Elektronische Geräte abgeben möchten, melden Sie sich bitte einem nächst gelegenen Verkaufspunkt oder bei dem Lieferanten, der Ihnen weitere Informationen erteilt.
Das Entsorgen von Abfällen in Ländern außerhalb der EU: Dieses Symbol betrifft nur EU-Länder. Wenn Sie die Elektro- und Elektronische Geräte abgeben möchten, melden Sie sich bitte einem nächst gelegenen Verkaufspunkt oder bei dem Lieferanten, der Ihnen weitere Informationen erteilt.

13. Arbeitssicherheit

Der in diesen Warnungen verwendete Begriff „Elektrowerkzeug" bezieht sich auf ein netzbetriebenes (kabelgebundenes) oder akkubetriebenes (kabelloses) Elektrowerkzeug.

1. Allgemeine Sicherheitsvorschriften - Service

a) ***Das Gerät darf nur von qualifiziertem Fachpersonal unter Verwendung von Originalteilen repariert werden.*** *Dieses Verfahren gewährleistet die Sicherheit des Geräts.*

b) ***Reparieren Sie niemals beschädigte Akkus****. Der Akku darf nur vom Hersteller oder einem autorisierten Service repariert werden*

2. Allgemeine Sicherheitsvorschriften - Sachgemäße Handhabung und Verwendung von Akku-Werkzeugen

a) ***Laden Sie die Akkus nur mit dem vom Hersteller vorgesehenen Ladegerät auf.*** *Ein Ladegerät, das zum Laden eines bestimmten Akkutyps ausgelegt ist, kann beim Laden anderer Akkutypen zu Brandgefahr führen.*

b) ***Verwenden Sie Elektrowerkzeuge nur mit speziell dafür vorgesehenen Akkus.*** *Bei Verwendung anderer Akkus besteht Verletzungs- oder Brandgefahr.*

c) ***Während der Akku nicht verwendet wird, sollte er von Metallgegenständen wie Büroklammern, Münzen, Schlüsseln, Nägeln, Schrauben oder anderen kleinen Metallteilen ferngehalten werden, die die Akkukontakte kurzschließen können.*** *Das Kurzschließen der Batteriekontakte kann zu Verbrennungen oder einem Brand führen.*

d) ***Unter ungünstigen Bedingungen kann Flüssigkeit aus dem Akku austreten; Kontakt vermeiden. Wenn der Benutzer versehentlich mit der Flüssigkeit in Kontakt kommt, sollte die Kontaktstelle mit Wasser abgewaschen werden. Gelangt die Flüssigkeit in die Augen, zusätzlich einen Arzt aufsuchen.*** *Aus der Batterie austretende Flüssigkeiten können zu Reizungen oder Verbrennungen führen.*

e) ***Verwenden Sie keine beschädigten oder modifizierten Akkus oder Werkzeuge.*** *Beschädigte oder modifizierte Akkus können sich unvorhersehbar verhalten und Feuer, Explosionen oder Verletzungsgefahren verursachen.*

f) ***Setzen Sie den Akku oder das Werkzeug keinem Feuer oder übermäßiger Hitze aus.*** *Einwirkung von Feuer oder Temperaturen über 130 °C kann eine Explosion verursachen.*

g) ***Befolgen Sie alle Anweisungen in der Ladeanleitung, laden Sie den Akku oder das Werkzeug nicht bei einer Temperatur außerhalb des in der Anleitung angegebenen Bereichs auf.*** *Unsachgemäßes Aufladen oder bei Temperaturen außerhalb des angegebenen Bereichs kann den Akku beschädigen und die Brandgefahr erhöhen.*

3. Sicherheitsbestimmungen für Laser-Wasserwaagen

a) *Dieses Gerät darf von Kindern im Alter von mindestens 8 Jahren und von Personen mit eingeschränkten körperlichen und geistigen Fähigkeiten sowie Personen ohne Erfahrung und ohne Kenntnis des Geräts verwendet werden, wenn eine Aufsicht oder Anleitung zum sicheren Umgang mit dem Gerät gegeben wird, um die damit verbundenen Risiken verständlich zu machen. Kinder sollten nicht mit dem Gerät spielen. Unbeaufsichtigte Kinder dürfen das Gerät nicht reinigen oder warten.*

4. Zusätzliche Warnhinweise zu Laser-Wasserwaagen

a) *Verwenden Sie das Lasergerät gemäß den Empfehlungen des Herstellers. Jede andere Verwendung des Geräts kann zu einer schädlichen Exposition gegenüber Laserstrahlung führen.*
b) *Blicken Sie niemals direkt in den Laserstrahl.*
c) *Richten Sie den Laserstrahl niemals auf Menschen oder Tiere.*
d) *Richten Sie den Laserstrahl niemals auf eine reflektierende Oberfläche, da dies dazu führen kann, dass das Licht gefährlich in Richtung des Bedieners, Dritter oder Tiere reflektiert wird.*
e) *Wenn der Laserstrahl auf das Auge gerichtet wird, schließen Sie die Augen und entfernen Sie den Kopf aus der Laserlinie.*
f) *Verwenden Sie die zur Arbeit mit dem Laser bestimmte Brille nicht als Schutzbrille.*
g) *Nehmen Sie keine Modifikationen am Laser vor, um seine Leistung zu erhöhen.*
h) *Das Gerät sollte nicht von Kindern ohne Aufsicht eines Erwachsenen verwendet werden.*

Garantiekarte

für

Katalognummer: Lotnummer: .....

(im Weiteren **Produkt** genannt)

Kaufdatum des Produkts: .....

Stempel des Verkäufers

Datum und Unterschrift des Verkäufers: .....

Erklärung des Benutzers:

Ich bestätige, dass ich über die Bedingungen der Garantie sowie Folgen der Nichtbeachtung von den in der Bedienungsanleitung und Garantiekarte enthaltenen Anweisungen informiert wurde. Die Bedingungen dieser Garantie sind mir bekannt, was ich mit meiner eigenhändigen Unterschrift bestätige:

....

Datum und Ort Unterschrift des Käufers

I. Haftung für das Produkt

1. **Garant** - DEDRA EXIM sp. z o.o. mit Sitz in Pruszków, Adresse: ul. 3 Maja 8, 05-800 Pruszków, Reg.-Nr. KRS 0000062517, Amtsgericht für Warschau, XIV Wirtschaftsabteilung des Nationalen Gerichtsregisters, Steuernummer 527-020-49-33, Stammkapital: 100 980.00 zł.
2. Zu den in dieser Garantiekarte bestimmten Bedingungen erteilt der Garant hiermit Garantie für das Produkt, das vom Vertrieb des Garants stammt.
3. Die Garantiehaftung umfasst nur Mängel, deren Entstehung auf die im Produkt zum Zeitpunkt seiner Aushändigung dem Benutzer enthaltenen Fehler zurückzuführen ist.

4. Im Rahmen der Garantie gewinnt der Benutzer das Recht zur kostenlosen Reparatur des Produkts, soweit der Mangel innerhalb der Garantiezeit offenbart wurde. Die Art und Weise, auf die das Produkt repariert wird (Methode der Reparatur) wird vom Garanten bestimmt. Falls der Garant feststellt, dass die Reparatur nicht möglich ist, behält sich der Garant das Recht vor, das mangelhafte Element oder das ganze Produkt gegen ein freies von Mängeln zu tauschen, den Preis des Produkts zu mindern oder vom Vertrag abzutreten.
5. Gegenüber einem Benutzer, der kein Verbraucher im Sinne des Gesetzes vom 23. April 1964 Zivilgesetzbuch ist, ist die Schadensersatzhaftung des Garanten für die sich aus dieser Garantie ergebenden und/oder im Zusammenhang mit ihrer Erteilung und Ausübung stehenden Schäden, ohne Rücksicht auf den Rechtstitel, maximal auf den Wert des mangelhaften Produkts begrenzt.

II. Garantiezeit

Elemente des Produkts, die mit der Garantie umfasst sind	Dauer des Garantieschutzes
MC0906	24 Monate ab dem Kaufdatum des Produkts das auf dieser Garantiekarte angegeben ist
magnetische drehbare Halterung, AA-Batterien, Zieltafel	Elemente, die nicht mit der Garantie umfasst sind.

III. Bedingungen der Inanspruchnahme der Garantie

1. Vorlegung der ausgefüllten Garantiekarte vom Benutzer sowie Glaubhaftmachung der Kaufumstände vom Benutzer, z.B. durch Vorlegung eines Kassenbelegs, einer Rechnung, usw. Damit die Reklamation reibungslos durchgeführt werden kann, wird es empfohlen, dass der Benutzer alle in dem "Lieferumfang" genannten Elemente, der in der Bedienungsanleitung beschrieben wurde, zusammen mit dem Produkt zur Reklamation abgibt.
2. Beachtung der in der Bedienungsanleitung und Garantiekarte enthaltenen Anweisungen vom Benutzer.
3. Die Garantie umfasst nur das Gebiet der Republik Polen und der EU.
4. Die Garantie umfasst nicht die Mängel des Produkts, die infolge von folgenden Ursachen entstanden sind:
a. Nichtbeachtung der in der Bedienungsanleitung bestimmten Bedingungen vom Benutzer, insbesondere in Bezug auf richtige Nutzung, Wartung und Reinigung;
b. Verwendung von Reinigungs- oder Wartungsmitteln vom Benutzer, die im Widerspruch zu der Bedienungsanleitung stehen;
c. Unrichtige Aufbewahrung und unrichtiger Transport des Produkts vom Benutzer;
d Eigenmächtige Veränderungen und/oder Umbauten am Produkt vom Benutzer, die mit dem Garant nicht abgestimmt wurden;
e. Verwendung von Betriebsmaterialien und Ersatzteilen vom Benutzer, die im Widerspruch zu der Bedienungsanleitung stehen.
5 Der Benutzer, der kein Verbraucher im Sinne des Gesetzes vom 23. April 1964 Zivilgesetzbuch ist, verliert Garantieansprüche für das Produkt, an dem:
- Seriennummer, Datumsangaben und Typenschilder vom Benutzer entfernt, verändert oder beschädigt wurden;
- Plomben vom Benutzer beschädigt wurden oder Spuren des Hantierens an ihnen tragen.
6. **Achtung!** Die mit täglicher Bedienung des Produkts verbundenen Tätigkeiten, die sich u.a. aus der Bedienungsanleitung ergeben, sind vom Benutzer auf eigene Rechnung und eigene Kosten auszuführen.

IV. Reklamationsverfahren

1. Falls unrichtige Arbeit des Produkts festgestellt wird, soll man sich vor der Anmeldung der Reklamation vergewissern, dass alle insbesondere in der Bedienungsanleitung bestimmten Bedientätigkeiten richtig ausgeführt wurden.
2. Die Reklamation soll man unverzüglich, am besten innerhalb von 7 Tagen ab Feststellung des Mangels am Produkt anmelden. Der Benutzer, der kein Verbraucher im Sinne des Gesetzes vom 23. April 1964 Zivilgesetzbuch ist, verliert Garantieansprüche für das Produkt, im Falle, wenn die Reklamation nicht innerhalb von 7 Tagen angemeldet wird.
3. Die Reklamation kann u.a. am Verkaufsort, an dem das Produkt gekauft wurde, beim Garantieservice oder schriftlich auf folgende Adresse angemeldet werden: DEDRA EXIM sp. z o.o., ul. 3 Maja 8, 05-800 Pruszków.
4. Der Benutzer kann die Reklamation unter Verwendung des Formulars anmelden, das auf der Internet www.dedra.pl zugänglich ist. ("Formular zur Anmeldung der Reklamation aufgrund der Garantie").
5. Die Adressen von Garantieservice-Stellen für jeweilige Länder sind auf der Internetseite www.dedra.pl zugänglich. Im Falle, wenn keine Garantieservice-Stelle im jeweiligen Land vorhanden ist, soll man die Reklamationsanmeldung aufgrund der Garantie an folgende Adresse richten: DEDRA EXIM sp. z o.o. ul. 3 Maja 8, 05-800 Pruszków (Polska).
6. Im Hinblick auf die Sicherheit des Benutzers ist die Nutzung eines mangelhaften Produkts untersagt..
7. Achtung!!! Nutzung eines mangelhaften Produkts gefährdet der Gesundheit und dem Leben des Benutzers.
8. Erfüllung der sich aus der Garantie ergebenden Pflichten erfolgt innerhalb von 14 Werktagen ab der Rückgabe des beanstandeten Produkts vom Benutzer.
9. Vor der Rückgabe des mangelhaften Produkts zur Reklamation soll man es reinigen. Das beanstandete Produkt soll sorgfältig vor möglichen Beschädigungen während des Transports abgesichert werden (es wird empfohlen das beanstandete Produkt in Originalverpackung zu bringen).
10. Die Garantiezeit wird um die Zeit verlängert, in der der Benutzer das mit der Garantie umfasste Produkt infolge des Mangels nicht benutzen konnte.
Die sich aus den Vorschriften über die Gewährleistung für Mängel von verkauften Sachen ergebenden Rechte des Benutzers werden von dieser Garantie weder ausgeschlossen noch eingeschränkt oder eingestellt

SI Kazalo

1. Fotografije in risbe
2. Opis naprave
3. Namembnost naprave
4. Omejitve uporabe
5. Tehnični podatki
6. Priprava za delo
7. Vklop naprave
8. Uporaba naprave
9. Tekoča vzdrževalna opravila
10. Nadomestni deli in dodatna opremai
11. Kompletacija naprave
12. Informacije za uporabnike o tem, kako odstranjevati odrabljene električne in elektronske naprave
13. Varnost pri delu
14. Garancijski list

Izjava o skladnosti je na voljo na sedežu Dedra Exim Sp. z o.o.

OPOZORILO. Preberite vsa s simbolom označena opozorila in vsa navodila.

Neupoštevanje spodaj navedenih varnostnih opozoril in navodil je lahko vzrok električnega udara, požara ali hudih poškodb.

Shranite vsa opozorila in navodila za morebitno kasnejšo uporabo.

2. Opis naprave

Slika A: 1. Blokiranje nastavitve v delovni način; 2. Viri laserskih žarkov; 3. Vklopno stikalo, 4. Signaliziranje dela z detektorjem, 5. Viri laserskih žarkov; 6. Zapah pokrova baterije

3. Namembnost naprave

Naprava se uporablja za označevanje vodoravnih in navpičnih linij v zaprtih prostorih, kot tudi na prostem. Naprava ima sistem za izravnavo, ki samodejno nastavi laserske žarke, da se z njimi natančno označijo vodoravne in navpične linije. Libelo se lahko uporablja skupaj z detektorjem žarka, kar omogoča razširitev njene uporabnosti. Priporočamo uporabo detektorja Dedra MC0919.
Napravo je dovoljeno uporabljati tudi pri obnovitvenih in gradbenih delih, v delavnicah za izvajanje popravil ter v okviru ljubiteljskih dejavnosti, ob upoštevanju dejanskih in dovoljenih pogojev uporabe, kot so navedeni v teh navodilih za uporabo.

4. Omejitve uporabe

POZOR **Napravo je dovoljeno uporabljati samo v skladu s spodnjimi "Dovoljenimi pogoji dela z napravo".**
Kakršne koli samovoljne uvedbe sprememb v mehansko in električno strukturo, modifikacije naprave ali taka izvajanja vzdrževanja ali servisiranja, ki niso skladna z opisi v teh navodilih za uporabo, se štejejo za nezakonita in imajo za posledico takojšnjo izgubo garancijskih pravic, izjava o skladnosti pa preneha veljati.

POZOR **Uporaba, ki ni v skladu z namembnostjo naprave ali je neskladna s temi navodili za uporabo, ima za posledico takojšnjo izgubo garancijskih pravic.**
Laserskega žarka se ne sme usmerjati v ljudi ali živali. Ne gledati v laserski žarek. Uporaba elementov za krmiljenje, nastavitve ali izvajanje posameznih postopkov, ki niso skladni z opisanimi v teh navodilih, lahko povzroči izpostavljenost nevarnemu sevanju.

Dovoljeni delovni pogoji
Delovna temperatura -10 - +50 [°C]

5. Tehnični podatki

Model	MC0906
Napajanje [V]	6 d.c.
Razred laserskega žarka	2
Moč laserskega žarka [mW]	<1
Dolžina valov [nm]	524
Barva laserskega žarka	Zelena
Natančnost [mm/m]	3/10
Nivelirna natančnost [°]	4
Delovno območje [m]	30
Delovno območje pri delu z detektorjem [m]	50
Delovni način	navpičnost, vodoravnost, križnost
Čas dela 1 žarek/2 žarka [h]	8/4
Delovna temperatura [°C]	-10 - 50
Pritrditev stativa ["]	¼
Stopnja zaščite	IP54
Teža [kg]	0,32

6. Priprava za delo

POZOR **Vsa pripravljalna opravila z napravo se sme opraviti le pri odklopljeni bateriji.**

Namestitev in polnjenje baterij

Napravo MC0906 napajajo štiri baterije tipa AA 1,5V. Ni dovoljena uporaba drugih vrst baterij. Ne uporabljati baterij za ponovno polnjenje.
V cilju namestitve baterij z rahlim gibom pridvignite zapah pokrova (slika B.1) in nato odprite pokrov prostora za baterije. Baterije vstaviti skladno z oznakami polarnosti na pokrovu prostora za baterije. Nato zaprite pokrov, pri čemer se mora zaslišati klik – zvok zaskočitve pokrova.

7. Vklop naprave

POZOR **Pred zagonom naprave je obvezno treba opraviti opravila, opisana v točki "Priprava za delo".**
Za vklop naprave je treba pritisniti in 2 sekundi pridržati pritisnjeno vklopno stikalo (slika A.3). S tem se bo vklopila naprava in prikazani bodo laserski žarki. Za izklop libele je treba pomakniti blokado delovnega načina v položaj zaklenjene ključavnice (slika A.1) ter nato pridržati stikalo (slika A.3) pritisnjeno 2 sekundi.

8. Uporaba naprave

Napravo MC0906 se lahko uporablja v več delovnih načinih:
- emisija ene vodoravne in ene navpične laserske ravnine (križ),
- emisija vodoravne laserske ravnine,
- emisija navpične laserske ravnine.

Po vklopu se naprava vsakič zažene v načinu emisije ene vodoravne in ene navpične laserske ravnine. Za spremembo načina je treba pritisniti tipko vklopnega stikala (slika A.3).
Vsi načini lahko delujejo bodisi z aktivnim ali blokiranim sistemom samodejnega izravnavanja.

Delo v načinu samodejnega izravnavanja napak nastavitve

Naprava ima samodejni način izravnave napak nastavitve na razponu do 4°. Za aktiviranje samodejnega načina niveliranja je treba postaviti libelo na ravno, plosko površino ter nato pomakniti blokado delovnega načina (slika A.1) v položaj odklenjene ključavnice. Samodejno izravnavanje je končano, ko se linije prenehajo premikati.
V primeru, da samodejno izravnavanje ni možno (npr. ko je neravnost podlage večja od 4°) in laserski žarek utripa z veliko frekvenco, je treba napravo postaviti na ravnejšo površino.

Način blokiranja mehanizma za izravnavo / določanje poševnic

Za blokiranje mehanizma izravnave je treba pomakniti blokado delovnega načina (slika A.1) v položaj zaprte ključavnice. To povzroči zadržanje nihala mehanizma v varnem položaju.
Vklopljenost tega načina signalizirajo laserski žarki z utripanjem z nizko frekvenco. Ta način se lahko uporablja za določanje poševnic, saj se žarki ne izravnavajo.

Delo z detektorjem

Naprava MC0906 je prilagojena za delo skupaj z zunanjim detektorjem. V delovnem načinu, namenjenem za delovanje skupaj z detektorjem, laserski žarek utripa z visoko frekvenco, vendar je s prostim očesom manj viden. Za vklop načina delovanja skupaj z detektorjem je treba pomakniti blokado delovnega načina (slika A.1) v položaj odprte ključavnice ter nato za 3 sekunde pridržati pritisnjeno tipko vklopnega stikala (slika A.3). Zasveti dioda načina delovanje skupaj z detektorjem. Za izklop načina dela skupaj z detektorjem je treba za 3 sekunde pridržati pritisnjeno tipko vklopnega stikala (slika A.3).
Delo z očali in ciljna tablica (opomba: očala niso del kompleta libele MC0906).
Očala niso zaščitna očala in se jih ne sme uporabljati v funkciji zaščitnih očal. Očala ne ščitijo pred laserskim žarčenjem. Očala otežujejo prepoznavanje barv in ne ščitijo pred UV žarki.
S filtriranjem svetlobe okolice očala bistveno izboljšajo vidnost zelenih laserskih linij. Kjer je vidnost linije slaba, se priporoča uporabo očal.
Ciljna tablica bistveno izboljša vidnost žarka. Tablica se sestoji iz odsevnega polja v osrednjem delu ter prosojnega polja na zunanji strani. Vloga odsevnega polja je, da izboljša vidnost, prosojnega pa, da omogoči prehod žarka na projicirano površino.

9. Tekoča vzdrževalna opravila

⚠ POZOR **Kakršna koli vzdrževalna opravila na napravi se sme opraviti le, ko je naprava odklopljena od vira napajanja.**

Pritrditev z uporabo držala/stativa

V kompletu z libelo je univerzalno magnetno držalo z navojem 1/4". Držalo ima dva močna magneta, ki omogočata namestitev libele na površine navpičnih cevi ali drugih magnetnih podlag.
Za namestitev libele v držalo ali stojalo je treba v navoj 1/4" uviti vpenjalni vijak, ki se nahaja v spodnjem delu naprave. Ne sme se pozabiti po potrebi popraviti položaja držala/stativa tako, da bo nagib libele manjši od 4°.

Transport / hranjenje (skladiščenje)

Pred transportom naprave je vedno treba prej pomakniti blokado delovnega načina (slika A.1) v položaj zaprte ključavnice. To povzroči ustavitev nihala mehanizma v varnem položaju. Nato napravo izklopiti s pritiskom na stikalo (slika A.3).
Napravo hraniti vmeščeno v originalnem etuiju, na mestih, kjer ni vlage, ter v pogojih temperature med -20 in +70 °C.
Za primere, ko naprave ne boste uporabljali več kot 30 dni, se priporoča iz naprave odstraniti baterije.

Čiščenje in vzdrževanje

Vsakič po končanem delu preverite stanje naprave. Napravo čistiti z mehko, vlažno krpo. Ne uporabljajte detergentov in ne topil.

10. Nadomestni deli in dodatna oprema

Dodatna oprema, ki jo je možno kupiti:
- stojala: MC0910, MC0911, MC0915

Za nakup rezervnih delov in dodatne opreme se obrnite na Servis Dedra Exim. Kontaktne podatke najdete na 1. strani navodil.
Pri naročanju rezervnih delov navedite številko partije z nazivne tablice opisati poškodovani del, poleg tega navesti približni datum nakupa naprave
V garancijskem roku bodo popravila izvršena pod pogoji, navedenimi v garancijskem listu. Reklamirani izdelek je treba dostaviti v popravilo na kraj nakupa (prodajalec je dolžan reklamirani izdelek sprejeti), lahko se ga tudi pošlje v centralni servis Dedra Exim ali v servis, ki je najbližji vašemu prebivališču (seznam servisov je na voljo na www.dedra.pl). Prosimo, da izdelku priložite izpolnjen garancijski list. Po preteku garancijskega obdobja popravila opravlja centralni servis. Poškodovan izdelek je se pošlje v servis (stroške dostave krije uporabnik).

11. Kompletacija naprave

1. laserska libela - 1 kos, 2. magnetno vrtljivo držalo - 1 kos, 3. zelena ciljna tablica - 1 kos.

12. Informacija za uporabnike o odstranjevanju električne in elektronske opreme (velja za gospodinjstva)



Simbol, ki je prikazan na izdelkih ali spremljajoči dokumentaciji, označuje, da se okvarjene električne ali elektronske opreme ne sme odlagati med gospodinjske odpadke. Če želite sestavne dele zavreči, ponovno uporabiti ali predelati, jih je treba odpeljati na specializirano zbirno mesto, kjer jih bodo sprejeli brezplačno. Informacije o lokacijah zbirnih mest za rabljeno opremo zagotavljajo lokalni organi, npr. na svojih spletnih straneh.
S pravilnim odstranjevanjem naprave lahko ohranimo dragocene vire ter se izognemo negativnim vplivom na zdravje in okolje zaradi morebitne prisotnosti nevarnih: snovi, zmesi in sestavnih delov v opremi.
Zaradi nepravilnega odlaganja odpadkov vam grozijo kazni v skladu z ustreznimi lokalnimi predpisi.
Uporabniki v državah EU: Če želite odstraniti električno ali elektronsko opremo, se obrnite na najbližje prodajno mesto ali na dobavitelja, ki vam bo zagotovil dodatne informacije.
Odstranjevanje v državah zunaj Evropske unije: Ta simbol velja samo za države Evropske unije. Če želite ta izdelek zavreči, se obrnite na lokalne organe ali prodajalca, da vam pojasnijo pravilen način odstranjevanja.

13. Varnost pri delu

Izraz "električno orodje", ki se uporablja v teh opozorilih, se nanaša na električno orodje, ki se napaja bodisi iz električnega omrežja (žično) ali iz baterij (brezžično).

1. Splošni varnostni predpisi – Servis

a) Napravo sme popravljati samo usposobljen strokovnjak ter z uporabo samo originalnih delov. *Le tako ravnanje zagotavlja varnost naprave.*

b) Nikoli ne popravljajte poškodovanih baterij. *Baterijo sme popravljati samo proizvajalec ali pooblaščeni servis.*

2. Splošni varnostni predpisi - Pravilno vzdrževanje in uporaba orodij na napajanje iz baterij

a) ***Baterije se sme polniti samo s polnilnikom, ki ga kot ustreznega opredeljuje proizvajalec.*** *Polnilnik, ki je namenjen za polnjenje določene vrste baterij, lahko pri polnjenju drugih vrst baterij ustvari nevarnost požara.*

b) ***Električno orodje se sme uporabljati samo skupaj z baterijami, ki so namenjene posebej zanj.*** *Uporaba drugih baterij lahko ustvari nevarnost poškodb ali požara.*

c) ***Ko baterije ne uporabljate, jo je treba hraniti stran od kovinskih predmetov, kot so sponke za papir, kovanci, ključi, žeblji, vijaki ali drugi majhni kovinski deli, ki lahko povzročijo stik kontaktov baterije.*** *Stik kontaktov baterije lahko povzroči opekline in/ali požar.*

d) V neustreznih pogojih lahko iz baterije izteka tekočina; preprečujte stik z njo. Če uporabnik pomotoma pride v stik s tekočino, je treba površine, ki so prišle v stik, splakniti z vodo. Če tekočina pride v oči, se je treba dodatno posvetovati z zdravnikom. *Iz baterije iztekajoča tekočina lahko povzroči draženje ali opekline.*

e) Ne sme se uporabljati poškodovanih ali spremenjenih baterij in orodij. *Poškodovane ali spremenjene baterije se lahko obnašajo nepredvidljivo ter povzročijo požar, eksplozijo ali nevarnost poškodb.*

f) Ne sme se baterij in orodij izpostavljati ognju ali previsokim temperaturam. *Izpostavljenost ognju ali temperaturam nad 130 °C lahko povzroči eksplozijo.*

g) Upoštevati vsa navodila v navodilih za polnjenje, ne polniti baterije in ne orodja pri temperaturi izven razpona, dovoljenega v navodilih. *S polnjenjem, ki se izvaja nepravilno ali pri temperaturah izven dovoljenega razpona, se lahko poškoduje baterijo in poveča nevarnost požara.*

3. Varnostni predpisi za laserske libele

a) To opremo lahko uporabljajo otroci, stari najmanj 8 let, ter osebe z zmanjšanimi telesnimi in duševnimi sposobnostmi ter osebe, ki nimajo izkušenj in znanja o opremi, pod pogojem, da je zagotovljen nadzor ali da so bile te osebe poučene o tem, kako se opremo uporablja na varen način ustrezno tako, da so jim s tem povezane nevarnosti razumljive. Otroci se ne smejo igrati z opremo. Otroci ne smejo čistiti in vzdrževati opreme brez nadzora odrasle osebe.

4. Dodatna opozorila v zvezi z laserskimi libelami

a) Lasersko napravo uporabljajte v skladu s priporočili proizvajalca. Vsak drugačen način uporabe naprave lahko povzroči škodljivo izpostavljenost laserskemu sevanju.
b) Nikoli se ne sme gledati neposredno v laserski žarek.
c) Nikoli ne usmerjajte laserskega žarka v ljudi ali živali.
d) Nikoli ne usmerjajte laserskega žarka proti odsevni površini, saj lahko to povzroči nevaren odboj svetlobe proti upravljavcu naprave, tretjim osebam ali živalim.
e) V primeru usmeritve laserskega žarka proti očesu zaprite oči in umaknite glavo z laserske linije.
f) Ne uporabljajte očal, namenjenih za delo z laserjem, v funkcij zaščitnih očal.
g) Ni dovoljeno izvajati nobenih modifikacij laserja z učinkom povečanja njegove moči.
h) Naprave ne smejo uporabljati otroci brez nadzora odrasle osebe.

Garancijski list

za

Kataloška št.: št. partije:.....

(v nadaljevanju Proizvod)

Datum nakupa Proizvoda: .....

Žig prodajalca

Datum in podpis prodajalca: .....

Izjava uporabnika:

Potrjujem, da sem bil seznanjen s pogoji garancije in posledicami neupoštevanja navodil v navodilih za uporabo in garancijskem listu. Znani so mi pogoji te garancije, kar potrjujem z lastnoročnim podpisom:

....

Datum in kraj Podpis uporabnika

I. Odgovornost za Proizvod

1. Garant - Dedra Exim Sp. z o.o. s sedežem v Pruškovu, naslov: ul. 3 Maja 8, 05-800 Pruszków, Poljska, št. KRS (vpisa v državni sodni register Poljske) 0000062517, vpis izvršilo Okrajno sodišče za gl. mesto Varšavo v Varšavi, njegov 14. gospodarski oddelek Državnega sodnega registra *(KRS – Krajowy Rejestr Sądowy)*, davčna številka 527-020-49-33, osnovni kapital: 100.980,00 PLN.
2. Garant pod pogoji, določenimi v tem garancijskem listu, podeljuje garancijo za Proizvod, ki ga je dobavil.
3. Odgovornost iz naslova garancije zajema samo napake, izhajače iz razlogov, prisotnoh v samem Proizvodu v času njegove izdaje uporabniku.
4. Garancija daje Uporabniku pravico do brezplačne odprave napake na Proizvodu, če se napako odkrije v garancijskem obdobju. Način odprave napake na Proizvodu (metoda odprave napake) je odvisen od odločitve Garanta. Garant si za primer svoje ugotovitve, da popravila ni možno izvesti, pridržuje pravico do zamenjave okvarjenega elementa ali celotnega Proizvoda z brezhibnim, znižanja cene Proizvoda ali odstopa od pogodbe.
5. V odnosu do Uporabnika, ki ni potrošnik v smislu poljskega Civilnega zakonika *(Kodeks Cywilny)* z dne 23. aprila 1964., je odškodninska odgovornost Garanta za škodo, ki izhaja iz te garancije in/ali je v zvezi z njeno sklenitvijo in izvajanjem, ne glede na pravni naslov, omejena do vrednosti brezhibnega Proizvoda, ki je okvarjen.

II. Garancijsko obdobje

Elementi Proizvoda	Trajanje garancijske zaščite
MC0906	24 mesecev od dneva nakupa Proizvoda, navedenega v tem garancijskem listu
magnetno vrtljivo držalo, ciljna tablica	Elementi, ki jih garancija ne krije

III. Garancijski pogoji

1. Predložitev izpolnjenega garancijskega lista Proizvoda s strani Uporabnika ter dokazila okoliščin nakupa Proizvoda s strani Uporabnika, npr. v obliki blagajniškega potrdila, računa ipd. V cilju pravilne izvedbe reklamacijskega postopka se priporoča, naj Uporabnik skupaj s Proizvodom, ki ga reklamira, predloži vse elemente, navedene v „Kompletacija naprave" v navodilih za uporabo.
2. Ravnanje Uporabnika skladno s priporočili v navodilih za uporabo in garancijskem listu.
3. Garancija zajema samo ozemlje Republike Poljske in EU.
4. Garancija ne zajema okvar Proizvoda, nastalih še zlasti zaradi:
a. Uporabnikovega neupoštevanja pogojev, določenih v Navodilih za uporabo, še zlasti glede pravilne uporabe, vzdrževanja in čiščenja;
b. Uporabnikove uporabe čistilnih ali vzdrževalnih sredstev, neskladnih z navodili za uporabo;
c. Uporabnikovega neustreznega skladiščenja in prevoza Proizvoda;
d. Uporabnikovih nepooblaščenih sprememb in/ali modifikacij Proizvoda brez dogovora z Garantom;
e. Uporabnikove uporabe potrošnega materiala v Proizvodu, neskladnega z navodili za uporabo.
5. Uporabnik, ki ni potrošnik v smislu poljskega Civilnega zakonika z dne 23. aprila 1964., izgubi garancijo za Proizvod, na katerem:
- je Uporabnik odstranil, spremenil ali poškodoval serijske številke, datumske oznake in nazivne tablice;
- je Uporabnik poškodoval plombe ali so na njih vidni znaki poseganja vanje s strani Uporabnika.
6. Pozor! Opravila, povezana z vsakodnevno uporabo Proizvoda, ki so med drugim navedena v navodilih za uporabo, izvaja Uporabnik sam in na lastne stroške.

IV. Reklamacijski postopek

1. V primeru ugotovitve nepravilnega delovanja Proizvoda se je treba pred prijavo reklamacije prepričati, da so bila pravilno opravljena vsa opravila, še zlasti tista, navedena v navodilih za uporabo.
2. Priporoča se reklamacijo prijaviti takoj, najbolje v 7 dneh od dneva opazitve napake na Proizvodu. Uporabnik, ki ni potrošnik v smislu poljskega Civilnega zakonika z dne 23.4.1964, izgubi pravice, izhajajoče iz te garancije, če reklamacije ne prijavi v 7 dneh.
3. Reklamacijo se lahko prijavi, med drugim, na mestu nakupa Proizvoda, v garancijskem servisu ali pisno s pismom, poslanim na naslov: Dedra Exim Sp. z o.o., ul. 3 Maja 8, 05-800 Pruszków, Poljska.
4. Uporabnik lahko prijavi reklamacijo z uporabo obrazca, ki je na voljo na spletni strani www.dedra.pl. ("Obrazec za prijavo reklamacije na podlagi garancije").
5. Naslovi garancijskih servisov za posamezne države so na voljo na www.dedra.pl. V primeru, da za dano državo ne bi bilo navedenega garancijskega servisa, se priporoča poslati reklamacijo na podlaghi garancije na ta naslov: Dedra Exim Sp. z o.o., ul. 3 Maja 8, 05-800 Pruszków (Poljska).
6. V cilju varnosti Uporabnika se prepoveduje uporabo okvarjenega Proizvoda.
7. Pozor! Uporaba okvarjenega Proizvoda je nevarna za zdravje in življenje Uporabnika.
8. Obveznosti iz garancije bodo izpolnjene v 14 delovnih dneh od dneva dostave reklamiranega Proizvoda.
9. Priporoča se pred dostavo okvarjenega Proizvoda le-tega očistiti. Priporoča se reklamirani Proizvod skrbno zaščititi pred poškodbami pri transportu (najbolje je reklamirani Proizvod dostaviti v originalni embalaži).
10. Garancijsko obdobje se podaljša za čas, v katerem Uporabnik Proizvoda, za katerega velja garancija, zaradi njegove okvare ni mogel uporabljati.
Garancija ne izključuje, ne omejuje in začasno ne odpravlja pravic Uporabnika, izhajajočih iz predpisov o poroštvu za napake na prodani stvari.
PRAVICE POTROŠNIKOV Garancijski izdajatelj zagotavlja pravilno in brezhibno delovanje v garancijskem roku, ki se začne z dostavo blaga potrošniku. Če se ugotovi, da blago ni v skladu z opisom izdelka ali oglasom, ima potrošnik pravico do: (**1**) Zahtevati brezplačno popravilo napak. (**2**) Če napake niso odpravljene v 30 dneh od prejema zahtevka s strani proizvajalca ali pooblaščenega servisnega centra, zahteva brezplačno zamenjavo z novim blagom, ki je brez napak. (**3**) 30-dnevni rok se lahko v utemeljenih primerih (narava blaga, zahtevnost popravila) podaljša za največ 15 dni. Proizvajalec mora potrošnika pred iztekom 30 dni obvestiti o razlogih in trajanju podaljšanja. (**4**) Če blago ni popravljeno ali zamenjano v roku (30 ali 45 dni), lahko potrošnik zahteva povračilo celotne nakupne cene ali sorazmerno znižanje cene (vrednost znižanja ustreza znižanju vrednosti blaga). (**5**) Ne glede na zgoraj navedeno lahko potrošnik, če neskladnost nastopi v manj kot 30 dneh od dostave, takoj zahteva vračilo plačanega zneska. (**6**) Zamenjano blago ali njegov pomemben del prejme novo garancijsko kartico. (**7**) Stroški materiala, delov, dela, prevoza in transporta, povezani z odpravo napake/zamenjavo, bremenijo proizvajalca. (**8**) Za čas trajanja popravila lahko proizvajalec/servisni center potrošniku brezplačno zagotovi podoben nadomestni izdelek. Če tega ne stori, ima potrošnik pravico do odškodnine za nezmožnost uporabe izdelka. (**9**) Potrošnik mora pisno (po pošti, e-pošti ali osebno) obvestiti garanta proizvajalca ali pooblaščeni servisni center, priložiti dokazilo o veljavnosti garancije in takoj dati blago, ki je predmet reklamacije, na voljo za pregled. (**10**) **Garancija ne izključuje ali omejuje pravic potrošnika iz obvezne garancije za skladnost blaga s pogodbo do prodajalca. Potrošnik ima pravico do brezplačnega uveljavljanja garancijskih zahtevkov.**

SI

V skladu s členom 13(1) in (2) Uredbe (EU) 2016/679 Evropskega parlamenta in Sveta z dne 27. aprila 2016 o varstvu posameznikov pri obdelavi osebnih podatkov in o prostem pretoku takih podatkov ter o razveljavitvi Direktive 95/46/ES (v nadaljnjem besedilu: RODO) vas obveščamo
1. Skrbnik vaših osebnih podatkov, podanih v obrazcu, je DEDRA-EXIM sp z o.o. s sedežem v Pruškovu [Pruszków], ul. 3 Maja 8, 05-800 Pruszków, Poljska (v nadaljevanju: "Skrbnik").
2. Vaši podatki bodo obdelovani le za namene izvedbe garancijskega postopka zanapravo v skladu s črko b prvega odst. 6. člena Splošne uredbe o varstvu podatkov EU (v nadaljevanju: »SUVP«). Dajanje podatkov je prostovoljno, a nujno potrebno za izvedbo garancijskega postopka.
3. Vaše podatke bomo obdelovali skozi čas potekanja garancijskega postopka in za namene arhiviranja za primer morebitne potrebe obrambe pred zahtevki do Skrbnika, vendar najdlje do izteka roka njihovega zastaranja.
4. Vaše podatke se sme razkriti samo subjektom, ki obdelujejo podatke za Skrbnika na podlagi pisne pogodbe o zaupanju osebnih podatkov v obdelavo in sicer, med drugim, subjektom, ki izvajajo storitve tehničnega servisa, storitve gostovanja ter vzdrževanja spletnega mesta, IT storitve, izvajalcem kurirskih storitev ipd.. Skrbnikovi dobavitelji so dolžni zagotavljati varnost podatkov ter izpolnjevati zahteve obvezujočih predpisov prava v zvezi z varstvom osebnih podatkov ter ne smejo uporabljati zaupanih jim osebnih podatkov za namene, ki niso določeni v pogodbi s Skrbnikom.
5. Vaši podatki ne bodo obdelovani na avtomatiziran način, v tem na način profiliranja, in ne bodo posredovani v tretjo državo/mednarodni organizaciji.
6. Imate v vsakem trenutku pravico dostopa do svojih podatkov ter pravico do popravka, izbrisa, omejitve obdelave le-teh, pravico do prenosa podatkov na drug subjekt, pravico do ugovora zoper njihovo obdelavo.
7. V vseh zadevah v zvezi z obdelavo vaših osebnih podatkov s strani Skrbnika nas lahko kontaktirate s sporočilom na ta e-poštni naslov: daneosobowe@dedra.pl ;
8. Imate pravico vložiti pritožbo pri organu, ki je v dani državi pristojen za varstvo osebnih podatkov;

HR Sadržaj

1. Slike i crteži
2. Opis uređaja
3. Namjena uređaja
4. Ograničenje uporabe
5. Tehnički podaci
6. Priprema za uporabu
7. Uključivanje uređaja
8. Uporaba uređaja
9. Održavanje
10. Zamjenski dijelovi i pribor
11. Komplet uređaja
12. Informacija za korisnike o odlaganju električne i elektroničke opreme
13. Siguranost rada
14. Jamstveni list

Izjava o sukladnosti dostupna je u sjedištu Dedra Exim Sp. z o.o.

UPOZORENJE. Prije uporabe uređaja pročitajte sva upozorenja označena uskličnikom i sve upute.

Nepoštivanje sljedećih sigurnosnih upozorenja i uputa može dovesti do strujnog udara, požara ili ozbiljnih ozljeda.

Sačuvajte sva upozorenja i upute za buduću upotrebu .

2. Opis uređaja

Slika A: 1. Blokada načina rada; 2. Izvori laserskih zraka; 3. Prekidač, 4. Signaliyacija rada detektorom, 5. Izvori laserskih zraka; 6. Zasun poklopca baterije

3. Namjena uređaja

Uređaj služi za označavanje horizontalnih i okomitih linija u zatvorenim prostorijama i na otvorenom. Uređaj ima sustav niveliranja koji automatski poravnava laserske zrake za točno određivanje razine i visine.
Libela se može koristiti s detektorom zraka, što vam omogućuje povećanje radnog raspona. Preporučujemo uporabu detektora Dedra MC0919.
Uređaj je dopušteno koristiti u renovacijskim i građevinskim radovima, radionicama za popravke, u amaterskim radovima, uz poštivanje uvjeta uporabe i dopuštenih radnih uvjeta sadržanih u uputama za uporabu.

4. Ograničenje uporabe

NAPOMENA **Uređaj se smije koristiti samo u skladu s "Dopuštenim radnim uvjetima" u nastavku.**

NAPOMENA **Neovlaštene promjene mehaničke i električne konstrukcije, bilo kakve modifikacije, servisiranje koje nije opisano u uputama za uporabu smatrat će se nezakonitim i rezultirati gubitkom jamstvenih prava, a izjava o sukladnosti više neće vrijediti.**
Uporaba koja nije u skladu s namjenom ili uporaba koja nije u skladu s uputama za uporabu rezultirat će gubitkom jamstvenih prava.

Ne usmjeravajte lasersku zraku prema ljudima ili životinjama. Ne gledajte u lasersku zraku. Korištenje elemenata za upravljanje, postavljanje ili izvođenje postupaka koji nisu opisani u ovom priručniku može dovesti do opasnog izlaganja zračenju.

Dopušteni uvjeti rada
Radna temperatura -10-50 [°C]

5. Tehnički podaci

Model	MC0906
Napajanje [V]	6 d.c.
Klasa zrake lasera	2
Snaga zrake lasera [mW]	<1
Duljina vala [nm]	524
Boja zrake lasera	zelena
Točnost [mm/m]	3/10
Točnost niveliranja [°]	4
Raspon rada [m]	30
Raspon rada s detektorom [m]	50
Način rada	okomito, vodoravno, križno
Radno vrijeme 1 zraka / 2 zrake [h]	8/4
Radna temperatura [°C]	-10 - 50
Priüvrú§ivanje stalka [‘]	¼
Stupanj zaštite	IP54
Teïna [kg]	0,32

6. Priprema za uporabu

NAPOMENA **Sve pripremne radnje obavljajte dok je uređaj isključen iz izvora napajanja.**

Ugradnja i punjenje baterije

Uređaj MC0906 napajaju četiri 1,5V AA baterije. Druge vrste baterija nisu dopuštene. Ne koristite baterije koje se mogu puniti.
Za ugradnju baterija, lagano podignite zasun poklopca (slika B.1), a zatim otvorite poklopac ležišta. Baterije moraju biti umetnute u skladu s oznakama polariteta na poklopcu utičnice. Zatim zatvorite poklopac dok ne čujete klik i dok se poklopac ležišta ne zaključa.

NAPOMENA 7. Uključivanje uređaja

Prije pokretanja uređaja bitno je provesti radnje opisane u poglavlju "Priprema za rad".
Da biste uključili uređaj, držite gumb prekidača (sl. A.3) 2 sekunde. To će uključiti uređaj i prikazati laserske zrake. Da biste isključili libelu, pomaknite blokadu načina rada u zaključani položaj lokota (sl. A.1), a zatim držite prekidač pritisnut (sl. A.3) 2 sekunde.

8. Uporaba uređaja

Uređaj MC0906 ima nekoliko načina rada:
- emisija jedne horizontalne i jedne vertikalne laserske ravnine (križ),
- emisija vodoravne laserske ravnine,
- emisija vertikalne laserske ravnine,

Nakon uključivanja uređaja, svaki put se pokreće u načinu emitiranja jedne horizontalne i jedne vertikalne laserske ravnine. Za promjenu načina rada pritisnite tipku prekidača (sl. A.3).
Svi načini rada rade s aktivnim i blokiranim sustavom automatskog niveliranja.

Rad u načinu automatskog niveliranja pogrešaka postavljanja

Uređaj ima automatski način nivelacije pogrešaka u rasponu do 4°. Za aktiviranje automatskog načina niveliranja, postavite libelu na ravnu površinu, a zatim pomaknite blokadu načina rada (sl. A.1) u otključani položaj. Automatsko niveliranje je završeno kada se linije prestanu kretati.
U slučaju da je automatsko niveliranje nemoguće (npr. kada je neravnina tla veća od 4°) i laserska zraka često treperi, postavite uređaj na ravnu površinu.

Način zaključavanja mehanizma za niveliranje/određivanje kosina

Ako je potrebno zaključati mehanizam za niveliranje, pomaknite zaključavanje načina rada (sl. A.1) u položaj zatvorenog lokota. To će zaustaviti njihalo mehanizma u sigurnom položaju.
Aktivacija ovog načina rada je naznačena laserskim zrakama koje bljeskaju niskom frekvencijom. Ovaj način rada može se koristiti za određivanje kosina, jer zrake nisu nivelirane.

Rad s detektorom

Uređaj MC0906 je prilagođen za rad s vanjskim detektorom. U načinu rada namijenjenom detektorima, laserska zraka treperi visokom frekvencijom, ali je manje vidljiva golim okom. Da biste uključili način rada detektora, pomaknite zaključavanje načina rada (sl. A.1) u otvoreni položaj lokota, a zatim držite prekidač 3 sekunde (sl. A.3). Dioda načina rada detektora će zasvijetliti. Da biste isključili način rada detektora, držite prekidač 3 sekunde (sl. A.3).
Rad s naočalama i ciljnom pločom (napomena: naočale nisu dio kompleta MC0906).
Naočale nisu zaštitne naočale i ne smiju se koristiti kao zaštitne naočale. Naočale ne štite od laserskog zračenja. Naočale otežavaju prepoznavanje boja i ne štite od UV zračenja.
Filtriranjem ambijentalnog svjetla naočale značajno poboljšavaju vidljivost zelenih laserskih linija. Tamo gdje je vidljivost linije otežana, preporuča se korištenje naočala.
Ciljna ploča značajno poboljšava vidljivost zrake. Ploča se sastoji od reflektirajućeg polja u središnjem dijelu i prozirnog polja s vanjske strane. Reflektirajuće polje je dizajnirano za poboljšanje vidljivosti, a prozirni dio omogućuje prolazak zraka na površine.

9. Održavanje

NAPOMENA **Sve radnje održavanja obavljajte dok je uređaj isključen iz izvora napajanja.**

Pričvršćivanje pomoću ručke/stativa

Set s libelom uključuje univerzalni magnetski držač s navojem 1/4 ". Držač ima dva jaka magneta koji Vam omogućuju postavljanje libele na okomite površine cijevi ili drugih magnetskih materijala.
Za ugradnju libele u držač ili stativ, stavite stezni vijak u navoj 1/4" na dnu uređaja. Ne zaboravite unaprijed ispraviti položaj držača/stativa tako da nagib libele bude manji od 4°.

Skladištenje i transport

Za transport uređaja uvijek pomaknite zaključavanje načina rada (sl. A.1) u položaj zatvorenog lokota. To će zaustaviti njihalo mehanizma u sigurnom položaju. Zatim isključite uređaj pomoću prekidača (sl. A.3).
Uređaj čuvajte u originalnom kućištu, podalje od vlage, na temperaturi od -20°C do 70°C.
Ukoliko se uređaj neće koristiti dulje dulje od 30 dana, preporuča se pohraniti uređaj s izvađenim baterijama.

Čišćenje i održavanje

Svaki put nakon završetka rada provjerite stanje uređaja. Očistite mekom, vlažnom krpom. Ne koristite deterdžente i otapala.

10. Zamjenski dijelovi i pribor

Pribor dostupan u prodaji:
- stativ: MC0910, MC0911, MC0915

Za kupnju rezervnih dijelova i pribora obratite se Dedra Exim servisu. Podaci za kontakt nalaze se na 1. stranici uputa.
Prilikom narudžbe rezervnih dijelova navedite broj PARTIJE koji se nalazi na natpisnoj pločici i opišite oštećeni dio, uz navođenje približnog datuma kupnje uređaja.
Tijekom jamstvenog roka popravci se vrše pod uvjetima navedenim u jamstvenom listu. Molimo pošaljite reklamirani proizvod na popravak u mjesto kupnje (prodavatelj je dužan prihvatiti reklamirani proizvod), pošaljite ga središnjem servisu Dedra Exim ili pošaljite servisu najbližem vašem mjestu stanovanja (popis usluga na www.dedra.pl). Molimo Vas da priložite popunjeni jamstveni list. Nakon isteka jamstvenog roka popravke obavlja središnji servis. Oštećeni proizvod treba poslati u Servis (troškove dostave snosi korisnik).

11. Komplet uređaja

1. laserska libela - 1 kom., 2. rotirajući magnetni držač - 1 kom, 3. tablica zelena ploča - 1 kom.

12. Informacija za korisnike o odlaganju električne i elektroničke opreme (za kućanstva)



Ovaj simbol postavljen na proizvode ili popratnu dokumentaciju obavještava da se neispravni električni ili elektronički uređaji ne smiju odlagati s kućnim otpadom. Ispravan postupak u slučaju potrebe za zbrinjavanjem, ponovnom uporabom ili oporabom komponenti sastoji se od prijenosa uređaja na specijalizirano sabirno mjesto, gdje će biti besplatno prihvaćen. Informacije o lokacijama sabirnih točaka otpadne opreme pružaju lokalne vlasti, npr. na svojim web stranicama.
Pravilno zbrinjavanje uređaja omogućuje očuvanje dragocjenih resursa i izbjegavanje negativnog utjecaja na zdravlje i okoliš, do kojeg dolazi zbog mogućnosti da uređaji sadrže opasne tvari, smjese i sastavne dijelove.
Nepravilno odlaganje otpada podliježe kaznama predviđenim relevantnim lokalnim propisima.
Korisnici u zemljama Europske unije: Ako trebate odložiti električnu ili elektroničku opremu, obratite se najbližem prodavaču ili dobavljaču za dodatne informacije.
Odlaganje u zemljama izvan Europske unije: Ovaj simbol vrijedi samo za zemlje Europske unije. Ako trebate zbrinuti ovaj proizvod, obratite se lokalnim vlastima ili trgovcu radi pravilnog zbrinjavanja.

13. Siguranost rada

Izraz "električni alat" koji se koristi u ovim upozorenjima odnosi se na električni alat mrežni (s kabelom) ili akumulatorski (bežični).

1. Opći sigurnosni propisi - Servis

a) ***Uređaj smije popravljati samo kvalificirani stručnjak koristeći originalne dijelove.*** *Ovaj postupak jamči sigurnost uređaja.*

b) ***Nikada ne popravljajte oštećene baterije****. Bateriju smije popravljati samo proizvođač ili ovlašteni servis*

2. Opći sigurnosni propisi - Pravilno rukovanje i korištenje akumulatorskih alata

a) ***Akumulatore punite samo punjačem koji je odredio proizvođač.*** *Punjač dizajniran za punjenje određene vrste akumulatora može stvoriti opasnost od požara pri punjenju drugih vrsta akumulatora.*

b) ***Koristite samo električne alate s akumulatorima koji su posebno dizajnirani za njih.*** *Korištenje drugih baterija može predstavljati opasnost od ozljeda ili požara.*

c) ***Kada se baterija ne koristi, držite je podalje od metalnih predmeta kao što su spajalice, kovanice, ključevi, čavli, vijci ili drugi mali metalni dijelovi koji bi mogli kratko spojiti kontakte baterije.*** *Kratki spoj između konektora baterije može uzrokovati opekline ili požar.*

d) ***U nepovoljnim uvjetima, tekućina može iscuriti iz akumulatora; izbjegavati kontakt. Ako korisnik slučajno dođe u dodir s tekućinom, isperite kontaktna područja vodom. Ako tekućina dospije u oči, dodatno se savjetujte s liječnikom. Tekućina koja iscuruje iz akumulatora može uzrokovati nadraživanje ili opekline.***

e) ***Ne koristite oštećenu ili modificiranu bateriju ili alat.*** *Oštećene ili modificirane baterije mogu raditi nepredvidivo, što može dovesti do požara, eksplozije ili opasnosti od ozljeda.*

f) ***Ne izlažite bateriju ili alat vatri ili prekomjernoj toplini.*** *Izlaganje vatri ili temperaturama iznad 130°C može uzrokovati eksploziju.*

g) ***Slijedite sve upute u uputama za punjenje, nemojte puniti bateriju ili alat na temperaturi izvan raspona navedenog u uputama.*** *Neispravno punjenje ili na temperaturama izvan navedenog raspona može oštetiti bateriju i povećati rizik od požara.*

3. Sigurnosni propisi za laserske libele

a) *Ovu opremu smije koristiti djeca u dobi od najmanje 8 godina te osobe smanjenih fizičkih i mentalnih sposobnosti te osobe bez iskustva i znanja o opremi, ako je nadzor ili poduka o korištenju opreme osiguran na siguran način, kako bi opasnosti bile razumljive. Djeca se ne smije igrati uređajem. Djeca bez nadzora ne smiju čistiti i održavati opremu.*

4. Dodatne upute za laserske libele

a) *Laserski uređaj koristite u skladu s preporukama proizvođača. Svaka druga uporaba uređaja može dovesti do štetnog izlaganja laserskom zračenju.*

b) *Nikada ne gledajte izravno u lasersku zraku.*

c) *Ne usmjeravajte lasersku zraku prema ljudima ili životinjama.*

d) *Nikada ne usmjeravajte lasersku zraku prema reflektirajućoj površini jer to može uzrokovati opasno reflektiranje svjetlosti prema operateru, trećim osobama ili životinjama.*

e) *Ukoliko je laserska zraka usmjerena na oko, zatvorite oči i maknite glavu s laserske linije.*

f) *Ne koristite naočale namijenjena za rad s laserom kao zaštitne naočale.*

g) *Ne radite nikakve preinake na laseru kako biste povećali njegovu snagu.*

h) *Uređaj ne smije koristiti djeca bez nadzora odraslih.*

Jamstveni list

na

Kataloški broj: br. partije:.....

(u daljnjem tekstu Proizvod)

Datum nabavke Proizvoda: .....

Pečat prodavača

Datum i potpis prodavača: .....

Izjava Korisnika:

Potvrđujem da sam upoznat s uvjetima jamstva i posljedicama nepoštivanja smjernica sadržanih u Uputama za upotrebu i jamstvenom listu. Upoznat sam s uvjetima ovog jamstva, što potvrđujem svojim potpisom:

....

Datum i mjesto Potpis Korisnika

I. Odgovornost za Proizvod

1. Jamac - Dedra Exim Sp. z o.o. sa sjedištem u Pruszkówu, adresa: ul. 3 Maja 8, 05-800 Pruszków, KRS 0000062517, Općinski sud za glavni grad Varšavu u Varšavi, XIV Gospodarski odjel Državnog sudskog registra, PIB 527-020-49-33, osnovni kapital: 100 980.00 PLN.
2. Pod uvjetima navedenim u ovom jamstvenom listu, Jamac daje jamstvo za Proizvod koji dolazi iz Jamčeve distribucije.
3. Odgovornost iz jamstva pokriva samo nedostatke koji proizlaze iz razloga koji su u Proizvodu u trenutku njegove predaje Korisniku.
4. Pod jamstvom, Korisnik stječe pravo na besplatan popravak Proizvoda, ako se kvar otkrije tijekom jamstvenog roka. Način popravka Proizvoda (metoda popravka) ovisi o odluci Jamca. Ako Jamac utvrdi da ga je nemoguće popraviti, Jamac zadržava pravo zamijeniti neispravan element ili cijeli Proizvod ispravnim, smanjiti cijenu Proizvoda ili odstupiti od ugovora.
5. U odnosu na Korisnika koji nije potrošač u smislu Zakona od 23. travnja 1964. Građanski zakonik, odgovornost Jamca za štetu koja proizlazi iz ovog jamstva i/ili u vezi s njegovim sklapanjem i izvršenjem, bez obzira na pravni naslov, ograničena je na maksimalnu vrijednost neispravnog Proizvoda.

II. Jamstveni rok

Elementi Proizvoda	Jamstveni rok
MC0906	24 mjeseca od datuma kupnje Proizvoda prikazanog u ovom jamstvenom listu
magnetski rotirajući držač, ciljna ploča	Elementi na koje se jamstvo ne odnosi

III. Uvjeti korištenja jamstva

1. Predočenje od strane korisnika popunjenog jamstvenog lista Proizvoda i potvrđivanje od strane Korisnika okolnosti kupnje Proizvoda, npr. predočenjem računa, fakture itd. Kako bi učinkovito riješili reklamaciju preporuča se da Korisnik dostavi sve elemente navedene u "Kompletu uređaja" zajedno s Proizvodom za reklamaciju koja se nalazi u Uputama za upotrebu.
2. Poštovanje od strane korisnika preporuka sadržanih u Uputama za uporabu i jamstvenom listu.
3. Jamstvo vrijedi isključivo na području Republike Poljske i EU.
4. Jamstvo ne obuhvaća kvarove Proizvoda nastale posebno kao rezultat:

a. Nepoštivanja od strane Korisnika uvjeta navedenih u Uputama za uporabu, posebno u pogledu pravilnog korištenja, održavanja i čišćenja;

b. Korištenja od strane Korisnika sredstava za čišćenje ili održavanje koja nisu u skladu s Uputama za uporabu;

c. Nepravilnog skladištenja i transporta Proizvoda od strane Korisnika;

d. Neovlaštene izmjene i/ili modifikacije Proizvoda od strane Korisnika koje nisu dogovorene s Jamcem;

e. Korištenja od strane Korisnika potrošnog materijala u Proizvodu koji nije u skladu s Uputama za uporabu.

5. Korisnik koji nije potrošač u smislu zakona od 23. travnja 1964. Građanski zakonik gubi jamstvo na Proizvod u kojem:

- je Korisnik je uklonio, promijenio ili oštetio serijske brojeve, oznake datuma i natpisne pločice;
- pečati su oštećeni od strane Korisnika ili pokazuju znakove manipulacije od strane Korisnika.

6. Pozor! Radnje povezane sa svakodnevnim radom Proizvoda, koje proizlaze, između ostalog iz Upute za uporabu Korisnik je dužan provoditi samostalno i o svom trošku.

IV. Procedura reklamacije

1. U slučaju utvrđivanja neispravnog rada Proizvoda, prije podnošenja reklamacije, provjerite jesu li sve radnje navedene posebno u Uputama za uporabu, izvršene ispravno.
2. Preporučujemo podnošenje reklamacije odmah, najbolje u roku od 7 dana od dana uočavanja kvara Proizvoda. Korisnik koji nije potrošač u smislu zakona od 23. travnja 1964. Građanski zakonik gubi prava koja proizlaze iz ovog jamstva ako se reklamacija ne podnese u roku od 7 dana.
3. Reklamacija se može podnijeti, između ostalog, na mjestu kupnje Proizvoda, u jamstvenom servisu ili pismeno na sljedeću adresu: Dedra Exim Sp. z o.o., ul. 3 Maja 8, 05-800 Pruszków.
4. Korisnik može podnijeti reklamaciju putem obrasca dostupnog na web stranici www.dedra.pl. ("Obrazac za reklamaciju").
5. Adrese jamstvenih servisa za pojedine zemlje dostupne su na web stranici www.dedra.pl. U slučaju nedostatka jamstvenog servisa za određenu zemlju, preporuča se slanje reklamacija na sljedeću adresu: Dedra Exim Sp. z o.o. ul. 3 Maja 8, 05-800 Pruszków (Poljska).
6. S obzirom na sigurnost Korisnika, zabranjeno je koristiti neispravan proizvod.
7. Pozor! Korištenje neispravnog Proizvoda opasno je za zdravlje i život Korisnika.
8. Izvršenje obveza koje proizlaze iz jamstva održat će se u roku od 14 radnih dana od dana isporuke Proizvoda koji korisnik reklamira.
9. Prije dostave neispravnog Proizvoda na reklamaciju, preporuča se čišćenje. Preporuča se da se reklamirani Proizvod pažljivo zaštiti od oštećenja tijekom transporta (preporuča se isporuka reklamiranog Proizvoda u originalnom pakiranju).
10. Jamstveni rok se produljuje za vrijeme tijekom kojeg ga Korisnik nije mogao koristiti zbog kvara na Proizvodu obuhvaćenom jamstvom.

Jamstvo ne isključuje, ograničava ili suspendira prava Korisnika koja proizlaze iz odredbi o jamstvu za nedostatke na prodanom artiklu.

HR

Prema čl. 13 sek. 1 i sljed. 2. Uredbe (EU) 2016/679 Europskog parlamenta i Vijeća od 27. travnja 2016. o zaštiti fizičkih osoba u vezi s obradom osobnih podataka i slobodnom kretanju takvih podataka te stavljanju izvan snage Direktive 95/46. /EC, obavještavamo vas

1. Administrator Vaših osobnih podataka navedenih u formularu je DEDRA-EXIM sp. z o. o. sa sjedištem u Pruszkówu, ul. 3 Maja 8, 05-800 Pruszków (u daljnjem tekstu: "Administrator").

2. Vaši podaci će se obrađivati isključivo u svrhu provedbe jamstvenog postupka uređaja sukladno čl. 6 st. 1 slovo. b opće uredbe o zaštiti podataka (u daljnjem tekstu: "GDPR") Davanje podataka je dobrovoljno, ali nužno za provedbu jamstvenog postupka.

3. Vaši podaci će se obrađivati za vrijeme trajanja jamstvenog postupka te za potrebe arhiviranja u slučaju potrebe obrane od bilo kakvih potraživanja prema Administratoru, najduže do isteka istih.

4. Vaši podaci mogu se priopćiti samo subjektima koji obrađuju podatke za administratora na temelju pisanog ugovora o povjeravanju obrade osobnih podataka koji između ostalog daje: tehnička služba, održavanje hostinga ili web stranica, IT služba, kurirska tvrtka. Dobavljači Administratora dužni su osigurati sigurnost podataka i ispunjavati uvjete važećih zakona vezanih uz zaštitu osobnih podataka te ne smiju koristiti povjerene osobne podatke u druge svrhe osim onih navedenih u ugovoru s Administratorom.

5. Vaši podaci neće se obrađivati na automatizirani način, uključujući u obliku profiliranja, i neće se prenositi u treću zemlju/međunarodnu organizaciju.

6. Imate pravo pristupa svojim podacima te pravo na ispravak, brisanje, ograničenje obrade, pravo na prijenos podataka, pravo na prigovor u bilo kojem trenutku.

7. Za sva pitanja vezana uz obradu Vaših osobnih podataka od strane Administratora, možete nas kontaktirati na sljedeću e-mail adresu: daneosobowe@dedra.pl.;

8. Imate pravo podnijeti pritužbu tijelu nadležnom za zaštitu osobnih podataka

BG Съдържание

1 Снимки и рисунки
2. описание на устройството
3 Предвидена употреба на устройството
4 Ограничение на използването
5 Технически данни
6 Подготовка за работа
7 Включване на уреда
8. експлоатация на устройството
9. рутинна поддръжка
10 Резервни части и аксесоари
11 Завършване на уреда

12 Информация за потребителите относно изхвърлянето на електрическо и електронно оборудване
13 Безопасност на работното място
14 Гаранционна карта

Декларацията за съответствие може да бъде намерена в офиса на Dedra Exim Ltd.

ПРЕДУПРЕЖДЕНИЕ. Прочетете всички предупреждения, обозначени със символа, и всички инструкции.

Неспазването на следните предупреждения и инструкции за безопасност може да доведе до токов удар, пожар или сериозно нараняване.

Zachować wszystkie ostrzeżenia i instrukcje do przyszłego użytku.

2. Описание на устройството

Фиг. А: 1. заключване на режима на работа; 2. източници на лазерен лъч; 3. превключвател за включване/изключване; 4. индикация за работата на детектора; 5. източници на лазерен лъч; 6. фиксатор на капака на батерията

3. Предназначение на устройството

Устройството се използва за маркиране на хоризонтални и вертикални линии на закрито и открито. Устройството е снабдено със система за нивелиране, която автоматично подравнява лазерните лъчи за точно определяне на хоризонталата и вертикалата.
Нивелирът може да се използва с лъчев детектор, за да се увеличи работният обхват. Препоръчваме използването на детектора Dedra MC0919.
Допустимо е устройството да се използва при ремонтни и строителни дейности, ремонтни работилници, любителски работи, като се спазват условията за използване и допустимите условия на работа, съдържащи се в ръководството за потребителя.

4. Ограничения за използване

ВНИМАНИЕ Уредът може да се използва само в съответствие със следните "Разрешени условия на работа"..

ВНИМАНИЕ Неразрешените промени в механичната и електрическата конструкция, всякакви модификации, операции по поддръжката, които не са описани в инструкциите за експлоатация, ще бъдат третирани като незаконни и ще доведат до незабавна загуба на гаранционни права, а декларацията за съответствие ще стане невалидна.

ВНИМАНИЕ Неправилното използване или използването в противоречие с инструкциите за експлоатация ще доведе до незабавна загуба на гаранционни права.

Не насочвайте лазерния лъч към хора или животни. Не гледайте в лазерния лъч. Използването на контроли, настройки или процедури, различни от описаните в ръководството, може да доведе до излагане на опасна радиация.

Допустими условия на работа
Работна температура -10 - 50 [°C]

5. Технически данни

Модел	MC0906
Захранване [V]	6 d.c.
Клас на лазерния лъч	2
Мощност на лазерния лъч [mW]	<1
Дължина на вълната [nm]	524
Цвят на лазерния лъч	зелен
Точност [mm/m]	3/10
Точност на нивелиране [°]	4
Работен обхват [m]	30
Работен обхват на детектора [m]	50
Режими на работа	вертикални, хоризонтални, кръстосани
Време за работа 1 лъч/2 лъча [h]	8/4
Работна температура [°C]	-10 - 50
Монтаж на статив ["]	¼
Степен на защита	IP54
Тегло [kg]	0,32

6. Подготовка за работа

ВНИМАНИЕ Извършвайте всички подготвителни работи, когато устройството е изключено от електрозахранването.

Инсталиране и зареждане на батерията

MC0906 се захранва с четири батерии AA 1,5 V. Не се разрешава използването на друг тип батерии. Не използвайте презареждащи се батерии. За да поставите батериите, внимателно повдигнете ключалката на капака (Фигура Б.1) и отворете капака на слота. Поставете батериите в съответствие с маркировката за полярност върху капака на гнездото. След това затворете капака, докато се чуе щракване и капакът на гнездото се заключи на място.

7. Включване на устройството

ВНИМАНИЕ Преди да стартирате устройството, е необходимо да извършите стъпките, описани в раздела "Подготовка за работа".

За да включите устройството, задръжте бутона за включване/изключване (фиг. А.3) за 2 секунди. Това ще включи устройството и ще покаже лазерния лъч. За да изключите нивелира, преместете ключалката на режима в затворено положение на катинара (фиг. А.1) и след това задръжте натиснат превключвателя за включване/изключване (фиг. А.3) за 2 секунди.

8. Използване на устройството

MC0906 има няколко режима на работа:
- излъчване на една хоризонтална и една вертикална лазерна равнина (кръст),
- излъчване на хоризонтална лазерна равнина,
- излъчване на вертикална лазерна равнина,

Когато се включи, устройството започва всеки път в режим на излъчване на една хоризонтална и една вертикална лазерна равнина. За да промените режима, натиснете бутона за превключване (фиг. А.3).
Всички режими работят с активна и заключена система за автоматично нивелиране.

Работа в режим на автоматично нивелиране

Устройството има режим на автоматично изравняване на грешките при настройка до 4°. За да активирате режима на автоматично нивелиране, поставете нивелира върху равна, хоризонтална повърхност и след това преместете ключалката на режима (фиг. А.1) в отворено положение на катинара. Автоматичното нивелиране се прекратява, когато линиите спрат да се движат.
В случай че автоматичното нивелиране не е възможно (например, ако неравностите на терена са по-големи от 4°) и лазерният лъч мига с висока честота, поставете устройството върху равна повърхност.
Режим на заключване на механизма за нивелиране / маркиране на наклони
Ако трябва да заключите механизма за нивелиране, преместете ключалката на режима (фиг. А.1) в положение за заключен катинар. Това ще спре махалото на механизма в безопасно положение.
Активирането на този режим се обозначава с лазерни лъчи, които мигат с ниска честота. Този режим може да се използва за определяне на скосяванията, тъй като гредите не са нивелирани.

Работа с детектора

MC0906 е проектиран да работи с външен детектор. В режим, посветен на детектора, лазерният лъч мига с висока честота, но е по-малко видим с просто око. За да активирате режима на детектора, преместете ключалката на режима (фиг. А.1) в отворено положение на катинара и след това задръжте бутона за превключване (фиг. А.3) натиснат за 3 секунди. Светлинният индикатор за режима на детектора ще светне. За да деактивирате режима на детектора, задръжте натиснат бутона за превключване (фиг. А.3) за 3 секунди.

Работа с очила и табелка (забележка: очилата не са част от комплекта нивелир MC0906).

Очилата не са предпазни очила и не трябва да се използват като предпазни очила. Очилата не предпазват от лазерно лъчение. Очилата пречат на разпознаването на цветовете и не предпазват от ултравиолетовите лъчи.
Очилата, като филтрират околната светлина, значително подобряват видимостта на зелените лазерни линии. Когато видимостта на линията е нарушена, се препоръчват очила.
Насочващата дъска значително подобрява видимостта на лъча. Целевата пластина се състои от отразяващо поле в централната част и прозрачно поле от външната страна. Отразяващото поле е предназначено за подобряване на видимостта, а прозрачната част позволява на лъча да премине към проектираната повърхност.

9. Текуща поддръжка

ВНИМАНИЕ Извършвайте всички дейности по поддръжката, когато устройството е изключено от електрозахранването.

Монтиране с помощта на дръжка / статив

В комплекта на нивелира е включен универсален магнитен държач с резба 1/4". Държачът е снабден с два силни магнита, които позволяват монтирането на нивелира върху вертикални повърхности от тръби или други магнитни материали.
За да монтирате нивелира в държача или на статив, завийте резбата 1/4" в долната част на уреда. Не забравяйте предварително да коригирате скобата/статива, така че наклонът на нивото да е по-малък от 4°.

Транспорт / съхранение

За да транспортирате устройството, винаги премествайте ключалката за режима (фиг. А.1) в затворено положение за катинар. Това ще спре махалото на механизма в безопасно положение. След това изключете устройството с помощта на превключвателя (фиг. А.3).
Съхранявайте устройството в оригиналния му калъф, далеч от влага, при температура от -20°C до 70°C.
Ако устройството няма да се използва повече от 30 дни, препоръчваме да го съхранявате с извадени батерии.

Почистване и поддръжка

Проверявайте състоянието на устройството всеки път след употреба. Почиствайте с мека, влажна кърпа. Не използвайте почистващи препарати или разтворители.

10. Резервни части и аксесоари

Предлагат се за закупуване аксесоари:
- стативи: MC0910, MC0911, MC0915

За закупуване на резервни части и аксесоари се свържете с Dedra Exim Service. Данни за контакт можете да намерите на страница 1 от ръководството.
Когато поръчвате резервни части, посочете номера на партидата върху табелката и опишете дефектната част, както и приблизителната дата на закупуване на уреда.
По време на гаранционния период ремонтите се извършват в съответствие с условията на гаранционната карта. Моля, предайте дефектния продукт за ремонт на мястото на покупката (продавачът е длъжен да приеме дефектния продукт), изпратете го до централния сервизен център на Dedra Exim или го изпратете до сервизния център, който е най-близо до вашето местоживеене

(списък на сервизните центрове на www.dedra.pl). Моля, приложете попълнената гаранционна карта. След изтичане на гаранционния срок ремонтите се извършват от централния сервиз. Изпратете дефектния продукт до сервизния център (транспортните разходи се заплащат от потребителя).

11. Завършване на модула

1. лазерен нивелир - 1 бр., 2. магнитна въртяща се стойка - 1 бр., 3. зелена мишена - 1 бр.

12. Информация за потребителите относно изхвърлянето на електрическо и електронно оборудване (приложимо за домакинствата)



Символът, изобразен върху продуктите или придружаващата ги документация, указва, че дефектното електрическо или електронно оборудване не трябва да се изхвърля заедно с битовите отпадъци. Ако трябва да изхвърлите, да използвате повторно или да възстановите компоненти, е правилно да ги занесете в специализиран пункт за събиране, където ще бъдат приети безплатно. Информация за местоположението на пунктовете за събиране на употребявано оборудване се предоставя от местните власти, например на техните уебсайтове.
Правилното рециклиране на устройствата ви позволи да спестите ценни ресурси и да избегнете отрицателни въздействия върху здравето и околната среда в резултат на възможното наличие на: опасни вещества, смеси и компоненти в оборудването.
Неправилното изхвърляне на отпадъци е свързано с риск от санкции съгласно съответните местни разпоредби.
Потребители в страни от ЕС: Ако трябва да изхвърлите електрическо или електронно оборудване, моля, свържете се с най-близкия пункт за продажба или с вашия доставчик, който ще ви предостави допълнителна информация.
Изхвърляне в страни извън Европейския съюз: Този символ се отнася само за страните от Европейския съюз. Ако желаете да изхвърлите този продукт, моля, свържете се с местните власти или с търговеца за правилния начин на изхвърляне.

13. Безопасност на работното място

Терминът "електроинструмент", използван в предупрежденията, се отнася за електроинструмент, който е захранван от електрическата мрежа (с кабел) или е акумулаторен (без кабел).
1. Общи правила за безопасност - Обслужване
в) Поправките на уреда могат да се извършват само от квалифициран специалист, като се използват оригинални части. По този начин се гарантира запазването на безопасността на уреда.
г) Никога не ремонтирайте повредени батерии. Ремонтите на батерията трябва да се извършват само от производителя или от оторизиран сервизен център.
2. Общи правила за безопасност - Правилно боравене и използване на акумулаторни инструменти
з) Зареждайте акумулаторите само със зарядно устройство, предназначено от производителя. Зарядно устройство, предназначено за зареждане на определен тип акумулаторни батерии, може да създаде риск от пожар при зареждане на друг тип акумулаторни батерии.
і) Използвайте електроинструменти само с акумулаторни батерии, специално предназначени за тяхното захранване. Използването на други батерии може да доведе до риск от нараняване или пожар.
й) Когато батерийният пакет не се използва, го дръжте далеч от метални предмети, като например щипки за хартия, монети, ключове, пирони, винтове или други малки метални предмети, които могат да доведат до късо съединение на клемите на батерийния пакет. Късото съединение на клемите на акумулатора може да причини изгаряния или пожар.
к) При неподходящи условия от батерията може да излезе течност; избягвайте контакт. Ако потребителят случайно влезе в контакт с течност, промийте местата на контакт с нея с вода. Ако течността попадне в очите, допълнително се свържете с лекар. Изтичащата от батерията течност може да причини дразнене или изгаряния.
л) Не използвайте батерия или инструмент, които са повредени или модифицирани. Повредени или модифицирани батерии могат да действат непредсказуемо, което да доведе до пожар, експлозия или опасност от нараняване.
(т) Не излагайте батерията или инструмента на огън или прекомерна топлина. Излагането на огън или на температури над 130°C може да доведе до експлозия.
н) Спазвайте всички препоръки в инструкциите за зареждане, не зареждайте акумулаторната батерия или инструмента при температури извън обхвата, посочен в инструкциите. Неправилното зареждане или зареждането при температури извън посочения диапазон може да повреди батерията и да увеличи риска от пожар.
3 Правила за безопасност за лазерни нивелири
(б) Това оборудване може да се използва от деца на възраст най-малко 8 години и от лица с намалени физически и умствени способности и липса на опит и познания за оборудването, ако е осигурен надзор или инструктаж за безопасно използване на оборудването, така че да се разберат свързаните с него рискове. Децата не трябва да играят с оборудването. Деца без надзор не трябва да извършват почистване или поддръжка на оборудването.
4 Допълнителни предупреждения за лазерни нивелири
і) Използвайте лазерното устройство в съответствие с инструкциите на производителя. Използването на оборудването по всякакъв друг начин може да доведе до вредно излагане на лазерно лъчение.
й) Никога не гледайте директно в лазерния лъч.
к) Никога не насочвайте лазерния лъч към хора или животни.
л) Никога не насочвайте лазерния лъч към отразяваща повърхност, тъй като това може да доведе до опасно отразяване на светлината към оператора, трети лица или животни.
м) Когато насочвате лазерния лъч към окото, затворете очите си и отдалечете главата си от лазерната линия.
н) Не използвайте очила, предназначени за работа с лазер, като защитни очила.
о) Не правете никакви промени по лазера, за да увеличите мощността му.
р) Устройството не трябва да се използва от деца без надзора на възрастен.

Гаранционна карта

На

Номер на поръчката: Номер на партидата: .....

(наричан по-долу "Продуктът")

Дата на закупуване на продукта: .....

Печат на дилъра

Дата и подпис на продавача: .....

Изявление на потребителя:
Потвърждавам, че съм информиран за условията на гаранцията и за последиците от неспазване на указанията в ръководството за потребителя и гаранционната карта. Запознат съм с условията на тази гаранция, което потвърждавам със саморъчния си подпис:

....

Дата и място Подпис на потребителя

I. Отговорност за продукта

(1) Гарант - Dedra Exim Sp. z o.o. със седалище в Прушков, адрес: гр: ул. 3 Maja 8, 05-800 Pruszków, KRS 0000062517, Окръжен съд на град Варшава във Варшава, XIV икономическо отделение на Националния съдебен регистър, NIP 527-020-49-33, акционерен капитал: 100 980,00 ЛВ.
(2) При условията, посочени в настоящия гаранционен сертификат, Гарантът предоставя гаранция за Продукта от дистрибуцията на Гаранта.
(3) Отговорността по гаранцията покрива само дефекти, произтичащи от причини, присъщи на Продукта в момента на предоставянето му на Потребителя.
(4) В рамките на гаранцията Потребителят получава правото на безплатен ремонт на Продукта, ако дефектът се е появил по време на гаранционния период. Методът на ремонт на Продукта (метод на ремонт) е по преценка на Гаранта. Ако Гарантът установи, че поправката е невъзможна, той си запазва правото да замени дефектния елемент или целия Продукт с такъв без дефекти, да намали цената на Продукта или да се откаже от договора.
(5) По отношение на потребител, който не е потребител по смисъла на Закона от 23 април 1964 г. Гражданския кодекс, отговорността на Гаранта за вреди, произтичащи от тази гаранция и/или във връзка с нейното сключване и изпълнение, независимо от правния титул, е ограничена до максималния размер на стойността на дефектния Продукт.

II. Гаранционен период

Компоненти на продукта	Продължителност на гаранционната защита
MC906	24 месеца от датата на закупуване на Продукта, както е посочено в тази гаранционна карта
магнитен въртящ се държач, целева плоча	Елементи, които не се покриват от гаранцията

III. Условия за упражняване на гаранцията

Потребителят трябва да представи попълнената гаранционна карта на Продукта и да докаже обстоятелствата на закупуване на Продукта от Потребителя, напр. чрез представяне на касова бележка, фактура и др. За целите на ефективната обработка на жалби се препоръчва Потребителят да представи заедно с Продукта всички елементи, определени в "Комплектоване на устройството", включени в Ръководството за потребителя, за целите на рекламацията. 2.
(2) Потребителят трябва да спазва инструкциите в ръководството за потребителя и гаранционната карта.
(3) Гаранцията обхваща само територията на Република Полша и ЕС.
(4) Гаранцията не покрива дефекти на Продукта, произтичащи по-специално от:
a. Неспазване от страна на Потребителя на условията, посочени в Ръководството за потребителя, по-специално по отношение на правилната експлоатация, поддръжка и почистване;
b. Използване от страна на потребителя на продукти за почистване или поддръжка, несъответстващи на инструкциите за експлоатация;
c. Неподходящо съхранение и транспортиране на Продукта от страна на Потребителя;
d. Неразрешени промени и/или модификации на Продукта от страна на Потребителя, които не са били съгласувани с Гаранта;
e. Използване от страна на Потребителя на консумативи в Продукта, които не съответстват на Ръководството за потребителя.
Потребителят, който не е потребител по смисъла на Закона от 23 април 1964 г. - Граждански кодекс, губи гаранцията за Продукта. Гражданския кодекс, губи гаранцията за Продукта, в който:

- серийните номера, обозначенията за дата и табелките с имената са били отстранени, променени или повредени от Потребителя;
- пломбите са били повредени от потребителя или имат следи от манипулация от страна на потребителя.
Внимание: Потребителят извършва дейностите, свързани с ежедневната експлоатация на Продукта, произтичащи, наред с другото, от Ръководството за потребителя, самостоятелно и за своя сметка.

IV. Процедура за подаване на жалби

(1) В случай на дефектно функциониране на Продукта, преди да подадете жалба, трябва да се уверите, че всички операции, посочени по-специално в Ръководството за потребителя, са били извършени правилно.
(2) Препоръчително е да подадете жалба незабавно, за предпочитане в рамките на 7 дни от забелязването на дефект в Продукта. Потребител, който не е потребител по смисъла на Закона от 23 април 1964 г. Гражданския кодекс, губи правата, произтичащи от тази гаранция, ако жалбата не бъде подадена в срок от 7 дни. 3.
(3) Уведомяването за жалба може да се извърши, inter alia, на мястото на закупуване на Продукта, в гаранционното обслужване или писмено на адреса: Dedra Exim Sp. z o.o., ul. 3 Maja 8, 05-800 Pruszków.
(4) Потребителят може да подаде жалба, като използва формуляра, достъпен на адрес www.dedra.pl. ("Формуляр за гаранционна претенция").
(5). адресите на гаранционното обслужване за отделните страни са достъпни на адрес www.dedra.pl. Ако в дадена страна няма гаранционно обслужване, препоръчваме да отправяте гаранционни претенции към: Dedra Exim Sp. z o.o. ul. 3 Maja 8, 05-800 Pruszków (Полша).
(6). като се има предвид безопасността на Потребителя, е забранено да се използва дефектният Продукт.
7 Внимание: Използването на дефектен продукт е опасно за здравето и живота на потребителя.
(8) Изпълнението на задълженията по гаранцията се извършва в рамките на 14 работни дни от датата на доставка на дефектния Продукт от Потребителя.
(9) Преди дефектният Продукт да бъде предаден за рекламация, се препоръчва той да бъде почистен. Препоръчва се продуктът, предмет на рекламация, да бъде внимателно защитен от повреди по време на транспортиране (препоръчва се продуктът, предмет на рекламация, да се достави в оригиналната му опаковка).
Гаранционният срок се удължава с времето, през което Потребителят не е могъл да използва Продукта, обхванат от гаранцията, поради дефект.
Гаранцията не изключва, ограничава или спира правата на потребителя, произтичащи от разпоредбите на гаранцията за дефекти на продадената вещ.
BG
В съответствие с член 13, параграфи 1 и 2 от Регламент (ЕС) 2016/679 на Европейския парламент и на Съвета от 27 април 2016 г. относно защитата на физическите лица във връзка с обработването на лични данни и относно свободното движение на такива данни и за отмяна на Директива 95/46/ЕО ("ОРЗД"), с настоящото Ви информираме, че
1. Администраторът на Вашите лични данни, посочени във формуляра е DEDRA-EXIM sp. z o.o. със седалище в Прушков, на ул. 3 Maja 8, 05-800 Прушков (по-нататък: „Администратор”).
2. Вашите лични данни ще се обработват изключително с цел провеждане на гаранционната процедура на устройството съгласно ст. 6 ал. 1 буква “б” от Общия регламент за защита на личните данни (по-нататък: „ОРЗД”) Посочване на данните е доброволно, но е необходимо за провеждане на гаранционната процедура.
3. Вашите лични данни ще се обработват през срока на разглеждането на провеждане на гаранционната процедура и за архивни цели при необходимост от защита от евентуалните претенции към Администратора не по-дълго отколкото до датата на давността им.
4. Вашите лични данни могат да се обявяват изключително на операторите, обработващи данните в полза на Администратора въз основа на писмен договор за възлагане на обработването на личните данни, предоставящи, м.др. услуги по технически сервиз, хостинг или обслужване на уеб-сайта, по IT обслужване, на куриерска служба. Доставчиците на Администратора са задължени да осигурят защита на личните данни и да отговарят на изискванията на действащото законодателство, свързано със защита на личните данни и не могат да използват доверените им лични данни за целите, различни от определените в договор с Администратора.
5. Вашите данни няма да бъдат обработвани по автоматизиран начин, в това число във формата на профилиране, и няма да се предоставят в трета страна/международна организация.
6. Имате право на достъп до съдържанието на личните си данни и право всеки момент да ги коригирате, изтриете, ограничите обработването им, право да прехвърляте данните, право да подадете възражение.
7. По всякакви въпроси, свързани с обработването на Вашите лични данни от Администратора можете да се свържете на електронен адрес: daneosobowe@dedra.pl.;
8. Имате право да подадете жалба до органа, компетентен относно въпросите за защита на личните данни;

FR Sommaire

1. Photos et schèmas
2. Description de l’appareil
3. Utilisation prévue de l'appareil
4. Restrictions d'utilisation
5. Caractéristiques techniques
6. Préparation au travail
7. Mise en marche de l’appareil
8. Utilisation de l'appareil
9. Opérations d'entretien courant
10. Pièces de rechange et accessoires
11. Dépannage autonome
12. Composition de l'appareil
13. Information pour les utilisateurs concernant l'élimination des équipements électriques et électroniques
14. Carte de garantie

La Déclaration de Conformité se trouve au siège de Dedra Exim Sp. z o.o.

AVERTISSEMENT. **Lisez tous les avertissements marqués de ce symbole ⚠ et toutes les instructions.** Le non-respect des avertissements et des consignes de sécurité ci-dessous peut entraîner un choc électrique, un incendie ou des blessures graves.

Conservez tous les avertissements et instructions pour futures références.

2. Description de l’appareil

Fig. A: 1. Verrouillage du mode de fonctionnement; 2. Sources de faisceaux laser; 3. Interrupteur, 4. Signalisation de fonctionnement avec détecteur, 5. Sources de faisceaux laser; 6. Loquet du couvercle de la batterie

3. Utilisation prévue de l'appareil

L'appareil est utilisé pour définir des lignes horizontales et verticales en intérieur comme en extérieur. L'appareil dispose d'un système de nivellement qui ajuste automatiquement les faisceaux laser pour déterminer précisément le niveau et la verticale.
Le niveau peut être utilisé avec un détecteur de faisceau, ce qui permet d'augmenter la portée de travail. Nous recommandons l'utilisation du détecteur Dedra MC0919.
L'utilisation de l'appareil est autorisée pour les travaux de rénovation et de construction, les ateliers de réparation, et les travaux amateurs, à condition de respecter les conditions d'utilisation et les conditions de travail admissibles contenues dans le manuel d'instructions.

4. Restrictions d’utilisation

ATTENTION **L'appareil ne peut être utilisé que conformément aux "Conditions de travail admissibles" indiquées ci-dessous.**

ATTENTION **Les modifications non autorisées de la construction mécanique et électrique, toutes les modifications, les opérations de service non décrites dans le manuel d'utilisation seront considérées comme illégales et entraîneront la perte immédiate des droits de garantie, et la déclaration de conformité perdra sa validité.**

Une utilisation non conforme à l'usage prévu ou non conforme au manuel d'utilisation entraînera la perte immédiate des droits de garantie.

Ne dirigez pas le faisceau laser vers les personnes ou les animaux. Ne regardez pas le faisceau laser. L'utilisation de commandes, le réglage ou l'exécution de procédures autres que celles décrites dans le manuel peuvent entraîner une exposition à des rayonnements dangereux.

Conditions de travail autorisées
Plage de températures de travail -10 - 50 [°C]

5. Caractéristiques techniques

Modèle de l'appareil	MC0906
Alimentation [V]	6 d.c.
Classe de faisceau laser	2
Puissance du faisceau laser [mW]	<1
Longueur d'onde [nm]	524
Couleur du faisceau laser	vert
Précision [mm/m]	3/10
Précision de nivellement [°]	4
Portée de travail [m]	30
Portée de travail avec détecteur [m]	50
Modes de fonctionnement	vertical, horisontal, croisé
Autonomie 1 faisceau/2 faisceaux [h]	8/4
Température de fonctionnement [°C]	-10 - 50
Fixation trépied [“]	¼
Degré de protection	IP54
Masse [kg]	0,32

6. Préparation au travail

ATTENTION **Toutes les opérations de préparation doivent être effectuées lorsque l'appareil est débranché de la source d'alimentation.**

Installation et chargement de la batterie

L'appareil MC0906 est alimenté par quatre piles de type AA 1,5V. L'utilisation d'autres types de piles n'est pas autorisée. N'utilisez pas de piles rechargeables.
Pour installer les piles, soulevez délicatement le loquet du couvercle (fig. B.1), puis ouvrez le couvercle du compartiment. Les piles doivent être insérées en respectant les polarités indiquées sur le couvercle du compartiment. Ensuite, fermez le couvercle jusqu'à entendre un clic et le verrouillage du couvercle du compartiment.

7. Mise en marche de l’appareil

ATTENTION **Avant de démarrer l'appareil, il est impératif d'effectuer les opérations décrites dans le chapitre "Préparation au travail".**

Avant de démarrer l'appareil, il est impératif d'effectuer les opérations décrites dans le chapitre "Préparation au travail".
Pour allumer l'appareil, maintenez le bouton de l'interrupteur (Fig. A.3) enfoncé pendant 2 secondes. Cela allumera l'appareil et affichera les faisceaux laser. Pour éteindre le niveau, faites glisser le verrouillage du mode de fonctionnement en position de cadenas fermé (Fig. A.1), puis maintenez l'interrupteur (Fig. A.3) enfoncé pendant 2 secondes.

8. Utilisation de l’appareil

L'appareil MC0906 dispose de plusieurs modes de fonctionnement :
– Émission d'un plan laser horizontal et d'un plan laser vertical (croix).
– Émission d'un plan laser horizontal.
– Émission d'un plan laser vertical.
Lors de la mise sous tension, l'appareil démarre toujours en mode d'émission d'un plan laser horizontal et d'un plan laser vertical. Pour changer de mode, appuyez sur le bouton de l'interrupteur (Fig. A.3).
Tous les modes fonctionnent avec le système de nivellement automatique actif ou bloqué.

Fonctionnement en mode de nivellement automatique des erreurs de réglage

L'appareil dispose d'un mode de nivellement automatique des erreurs de réglage jusqu'à 4°. Pour activer le mode de nivellement automatique, placez le niveau sur une surface plane et horizontale, puis déplacez le verrouillage du mode de fonctionnement (Fig. A.1) en position de cadenas ouvert. Le nivellement automatique est terminé lorsque les lignes cessent de bouger.
de bouger. Si le nivellement automatique est impossible (par exemple, lorsque les irrégularités de la surface dépassent 4°), et que le faisceau laser clignote fréquemment, placez l'appareil sur une surface plane.

Mode de verrouillage du mécanisme de nivellement / tracé des pentes

En cas de besoin de bloquer le mécanisme de nivellement, déplacez le verrouillage du mode de fonctionnement (Fig. A.1) en position de cadenas fermé. Cela arrêtera le pendule du mécanisme dans une position sûre.
L'activation de ce mode est signalée par des faisceaux laser qui clignotent à faible fréquence. Ce mode peut être utilisé pour tracer des pentes, car les faisceaux ne sont pas nivelés.

Travail avec un détecteur

L'appareil MC0906 est adapté au travail avec un détecteur externe. En mode de fonctionnement dédié aux détecteurs, le faisceau laser clignote à haute fréquence, mais est moins visible à l'œil nu. Pour activer le mode de fonctionnement avec détecteur, déplacez le verrouillage du mode de fonctionnement (Fig. A.1) en position de cadenas ouvert, puis maintenez le bouton de l'interrupteur (Fig. A.3) enfoncé pendant 3 secondes. Le voyant du mode de fonctionnement avec détecteur s'allumera. Pour désactiver le mode de fonctionnement avec détecteur, maintenez le bouton de l'interrupteur (Fig. A.3) enfoncé pendant 3 secondes.
Travail avec lunettes et cible (note : les lunettes ne font pas partie de la dotation du niveau MC0906).
Les lunettes ne sont pas des lunettes de protection et ne doivent pas être utilisées comme telles. Les lunettes ne protègent pas contre le rayonnement laser. Les lunettes entravent la reconnaissance des couleurs et ne protègent pas contre les rayons UV.
Les lunettes, en filtrant la lumière ambiante, améliorent considérablement la visibilité des lignes laser vertes. Il est recommandé d'utiliser des lunettes lorsque la visibilité des lignes est difficile.
La cible améliore considérablement la visibilité du faisceau. La cible se compose d'une zone réfléchissante dans la partie centrale et d'une zone transparente à l'extérieur. La zone réfléchissante a pour but d'améliorer la visibilité, et la partie transparente permet au faisceau de traverser la surface projetée.

9. Opérations d'entretien courant

⚠ ATTENTION **Toutes les opérations d’entretien courant doivent être effectuées avec l'appareil débranché de la source d'alimentation.**

Fixation à l'aide d'un support / trépied

Un support magnétique universel avec un filetage 1/4" est inclus avec le niveau. Le support possède deux aimants puissants permettant de monter le niveau sur des surfaces verticales de tuyaux ou d'autres matériaux magnétiques.
Pour fixer le niveau dans le support ou sur un trépied, vissez la vis de fixation dans le filetage 1/4" situé dans la partie inférieure de l'appareil. Il est important de corriger initialement le réglage du support / trépied afin que l'inclinaison du niveau soit inférieure à 4°.

Transport / stockage

Pour transporter l'appareil, faites toujours glisser le verrouillage du mode de fonctionnement (Fig. A.1) en position de cadenas fermé. Cela arrêtera le pendule du mécanisme dans une position sûre. Ensuite, éteignez l'appareil à l'aide de l'interrupteur (Fig. A.3).
L'appareil doit être stocké dans son étui d'origine, à l'abri de l'humidité, à une température de -20°C à 70°C.
Si l'appareil n'est pas utilisé pendant plus de 30 jours, il est recommandé de le stocker avec les piles retirées.

Nettoyage et entretien

Après chaque utilisation, contrôlez l'état de l'appareil. Nettoyez-le avec un chiffon doux et humide. N'utilisez pas de détergents ni de solvants.

10. Pièces de rechange et accessoire

Accessoires disponibles à la vente:
- trépieds: MC0910, MC0911, MC0915

Pour acheter des pièces de rechange et des accessoires, veuillez contacter le Service Dedra Exim. Les coordonnées se trouvent à la première page du mode d’emploi.
Lors de la commande de pièces de rechange, veuillez indiquer le numéro de lot figurant sur la plaque signalétique et décrire la pièce endommagée, en précisant également la date approximative d'achat de l'appareil.
Pendant la période de garantie, les réparations sont effectuées selon les conditions indiquées dans la carte de garantie. Veuillez remettre le produit sous garantie pour réparation au lieu d'achat (le vendeur est tenu d'accepter le produit sous garantie), l'envoyer au service central Dedra Exim ou l'envoyer au service le plus proche de votre lieu de résidence (liste des services sur www.dedra.pl). Nous vous demandons de bien vouloir joindre la carte de garantie remplie. Après la période de garantie, les réparations sont effectuées par le service central. Le produit endommagé doit être envoyé au service (les frais d'expédition sont à la charge de l'utilisateur).

11. Composition de l’appareil

1. Niveau laser – 1 pc., 2. Support rotatif magnétique – 1 pc., 3. Cible verte – 1 pc.

12. Information pour les utilisateurs concernant l'élimination des appareils électriques et électroniques (concerne les ménages)



Le symbole affiché sur les produits ou leur documentation indique que les appareils électriques ou électroniques défectueux ne doivent pas être jetés avec les déchets ménagers. La procédure correcte en cas de nécessité d'élimination, de réutilisation ou de récupération des composants consiste à remettre l'appareil à un point de collecte spécialisé, où il sera accepté gratuitement. Les informations sur l'emplacement des points de collecte des équipements usagés sont fournies par les autorités locales, par exemple sur leurs sites web.
L'élimination correcte de l'appareil permet de préserver des ressources précieuses et d'éviter les impacts négatifs sur la santé et l'environnement, résultant de la présence possible dans l'équipement de substances, mélanges et composants dangereux.
L'élimination incorrecte des déchets est passible de sanctions prévues par les réglementations locales applicables.
Utilisateurs dans les pays de l'Union Européenne : En cas de nécessité d'éliminer des appareils électriques ou électroniques, veuillez contacter le point de vente le plus proche ou le fournisseur, qui vous fourniront des informations supplémentaires.
Élimination des déchets dans les pays hors Union Européenne : Un tel symbole ne s'applique qu'aux pays de l'Union Européenne. En cas de besoin d'éliminer ce produit, veuillez contacter les autorités locales ou le vendeur pour obtenir des informations sur la procédure correcte.

13. Sécurité d'utilisation

Le terme "outil électrique" utilisé dans les avertissements se réfère à un outil électrique alimenté par le réseau (filaire) ou par batterie (sans fil).

1. Règles générales de sécurité - Service après-vente

a) ***La réparation de l'appareil ne peut être effectuée que par un professionnel qualifié, en utilisant des pièces d'origine.*** *Cette procédure garantit la sécurité de l'appareil*

b) ***Ne réparez jamais les batteries endommagées.*** *La réparation d'une batterie n'est autorisée que par le fabricant ou un service agréé*

2. Règles générales de sécurité - Manipulation et utilisation correctes des outils sans fil

a) ***Chargez les batteries exclusivement avec le chargeur dédié par le fabricant.*** *Un chargeur conçu pour un type de batterie spécifique peut présenter un risque d'incendie s'il est utilisé pour charger un autre type de batterie.*

b) ***Utilisez les outils électriques uniquement avec les batteries spécialement conçues pour leur alimentation.*** *L'utilisation d'autres batteries peut entraîner un risque de blessures ou d'incendie.*

c) ***Lorsque la batterie n'est pas utilisée, rangez-la à l'écart des objets métalliques tels que trombones, pièces de monnaie, clés, clous, vis ou autres petits éléments métalliques qui pourraient court-circuiter les contacts de la batterie.*** *Un court-circuit des contacts de la batterie peut provoquer des brûlures ou un incendie.*

d) ***Dans des conditions inappropriées, du liquide peut s'échapper de la batterie; évitez tout contact. Si un contact accidentel se produit avec le liquide, rincez les zones de contact à l'eau. En cas de contact du liquide avec les yeux, consultez également un médecin.*** *Le liquide s'échappant de la batterie peut provoquer des irritations ou des brûlures.*

e) ***N'utilisez pas de batterie ou d'outil endommagé ou modifié.*** *Les batteries endommagées ou modifiées peuvent fonctionner de manière imprévisible, entraînant un incendie, une explosion ou un danger de blessures.*

f) ***N'exposez pas la batterie ou l'outil au feu ou à une température excessive.*** *Une exposition au feu ou à des températures supérieures à 130°C peut provoquer une explosion.*

g) ***Respectez toutes les recommandations contenues dans le manuel de charge, ne chargez pas la batterie ou l'outil à une température dépassant la plage spécifiée dans le manuel.*** *Un chargement incorrect ou à une température en dehors de la plage spécifiée peut endommager la batterie et augmenter le risque d'incendie.*

3. Règles de sécurité concernant les niveaux laser

a) *Cet équipement peut être utilisé par des enfants d'au moins 8 ans et par des personnes ayant des capacités physiques, mentales réduites ou un manque d'expérience et de connaissances de l'équipement, si une supervision ou des instructions concernant l'utilisation de l'équipement en toute sécurité sont fournies, de sorte que les dangers associés soient compris. Les enfants ne doivent pas jouer avec l'équipement. Les enfants sans surveillance ne doivent pas effectuer le nettoyage et l'entretien de l'équipement.*

4. Avertissements supplémentaires concernant les niveaux laser

a) *Utilisez l'appareil laser conformément aux recommandations du fabricant. L'utilisation de l'appareil d'une autre manière peut entraîner une exposition nocive aux rayonnements laser.*

b) *Ne regardez jamais directement le faisceau laser.*

c) *Ne dirigez jamais le faisceau laser vers des personnes ou des animaux.*

d) *Ne dirigez jamais le faisceau laser vers une surface réfléchissante, car cela pourrait alors provoquer une réflexion dangereuse de la lumière vers l'opérateur, des tiers ou des animaux.*

e) *En cas de direction du faisceau laser vers l'œil, fermez les yeux et retirez votre tête de la ligne laser.*

f) *N'utilisez pas de lunettes conçues pour le travail au laser comme lunettes de protection.*
g) *Il est interdit d'effectuer des modifications du laser visant à augmenter sa puissance.*

L'appareil ne doit pas être utilisé par des enfants sans la surveillance d'un adulte.

14. Information pour les utilisateurs concernant l'élimination des appareils électriques et électroniques (concerne les ménages)



Le symbole représenté sur les produits ou leur documentation jointe indique que les appareils électriques ou électroniques hors d'usage ne doivent pas être jetés avec les ordures ménagères. La procédure correcte en cas de nécessité d'élimination, de réutilisation ou de récupération des composants consiste à remettre l'appareil à un point de collecte spécialisé, où il sera accepté gratuitement. Les informations sur l'emplacement des points de collecte des équipements usagés sont fournies par les autorités locales, par exemple sur leurs sites web.

Une élimination correcte de l'appareil permet de préserver des ressources précieuses et d'éviter les effets négatifs sur la santé et l'environnement résultant de la possible présence dans l'équipement de substances, de mélanges et de composants dangereux.

Une élimination incorrecte des déchets est passible de sanctions prévues par les réglementations locales en vigueur.

Utilisateurs dans les pays de l'Union européenne : En cas de nécessité de se débarrasser d'appareils électriques ou électroniques, veuillez contacter le point de vente ou le fournisseur le plus proche, qui vous fourniront des informations supplémentaires.

Élimination des déchets dans les pays hors de l'Union européenne : Ce symbole ne concerne que les pays de l'Union européenne. En cas de besoin de se débarrasser de ce produit, veuillez contacter les autorités locales ou votre revendeur pour obtenir des informations sur la procédure correcte à suivre.

Carte de garantie

……..

(nom du produit)

Numéro de catalogue : …… Numéro de lot : .....

(ci-après dénommé le Produit)

Date d'achat du Produit : .....

Cachet du vendeur

Date et signature du vendeur : .....

Déclaration de l'Utilisateur :

Je confirme avoir été informé des conditions de garantie ainsi que des conséquences du non-respect des directives contenues dans le mode d'emploi et la carte de garantie. Les conditions de la présente garantie me sont connues, ce que je confirme par ma signature :

....

Date et lieu Signature de l'Utilisateur

I. Responsabilité pour le Produit

1. Le garant est Dedra Exim Sp. z o.o., dont le siège social est à Pruszków, adresse : ul. 3 Maja 8, 05-800 Pruszków, Pologne, KRS 0000062517, Tribunal de district de la ville de Varsovie à Varsovie, XIVe division commerciale du Registre national des tribunaux, NIP 527-020-49-33, capital social : 100 980,00 PLN.
2. Conformément aux conditions spécifiées dans la présente carte de garantie, le Garant accorde une garantie sur le Produit provenant de la distribution du Garant.
3. La responsabilité au titre de la garantie ne couvre que les défauts résultant de causes inhérentes au Produit au moment de sa livraison à l'Utilisateur.
4. Au titre de la garantie, l'Utilisateur a droit à la réparation gratuite du Produit, à condition que le défaut soit apparu pendant la période de garantie. Le mode de réparation du Produit (méthode d'exécution de la réparation) dépend de la décision du Garant. Si le Garant constate l'impossibilité de réparer, il se réserve le droit de remplacer l'élément défectueux ou l'ensemble du Produit par un produit exempt de défaut, de réduire le prix du Produit ou de résilier le contrat.
5. En ce qui concerne l'Utilisateur qui n'est pas un consommateur au sens de la loi du 23 avril 1964, Code civil, la responsabilité du Garant en matière de dommages résultant de la présente garantie et/ou en relation avec sa conclusion et son exécution, quel que soit le fondement juridique, est limitée au maximum à la valeur du Produit défectueux.

II. Période de garantie

Éléments du Produit	Durée de la protection de garantie
MC0906	24 mois à compter de la date d'achat du produit indiquée sur la présente carte de garantie.
support magnétique pivotant, tableau de visée	Eléments non couverts par la garantie

III. Conditions d'application de la garantie

1. Présentation par l'Utilisateur de la carte de garantie du Produit dûment remplie et justification par l'Utilisateur des circonstances d'achat du Produit, par exemple en présentant un ticket de caisse, une facture, etc. Afin de faciliter le traitement de la réclamation, il est recommandé à l'Utilisateur de joindre au Produit réclamé tous les éléments spécifiés dans la rubrique « Composition de l'appareil » contenue dans le mode d'emploi.
2. Respect par l'Utilisateur des recommandations contenues dans le mode d'emploi et la carte de garantie.
3. La garantie ne couvre que le territoire de la République de Pologne et de l'UE.
4. La garantie ne couvre pas les défauts du Produit résultant notamment de :

a. Non-respect par l'Utilisateur des conditions spécifiées dans le mode d'emploi, notamment en matière d'utilisation, d'entretien et de nettoyage corrects ;
b. Utilisation par l'Utilisateur de produits de nettoyage ou d'entretien non conformes au mode d'emploi ;
c. Stockage et transport inappropriés du Produit par l'Utilisateur ;
d. Modifications et/ou transformations non autorisées du Produit par l'Utilisateur, qui n'ont pas été convenues avec le Garant ;
e. Utilisation par l'Utilisateur dans le Produit de consommables non conformes au mode d'emploi.

5. L'Utilisateur qui n'est pas un consommateur au sens de la loi du 23 avril 1964, Code civil, perd la garantie sur le Produit dans lequel :
- les numéros de série, les indications de date et les plaques signalétiques ont été supprimés, modifiés ou endommagés par l'Utilisateur ;
- les scellés ont été endommagés par l'Utilisateur ou portent des traces de manipulation de l'Utilisateur.

6. Attention ! Les opérations liées à l'entretien quotidien du Produit, résultant notamment du mode d'emploi, sont effectuées par l'Utilisateur à ses propres frais.

IV. Procédure de réclamation

1. En cas de constatation d'un fonctionnement incorrect du Produit, avant de soumettre une réclamation, il convient de s'assurer que toutes les opérations spécifiées notamment dans le mode d'emploi ont été effectuées correctement.
2. Il est recommandé de soumettre la réclamation immédiatement, de préférence dans les 7 jours suivant la date de constatation du défaut du Produit. L'Utilisateur qui n'est pas un consommateur au sens de la loi du 23 avril 1964, Code civil, perd ses droits découlant de la présente garantie en cas de non-soumission de la réclamation dans un délai de 7 jours.
3. La réclamation peut être soumise notamment au point d'achat du Produit, au service de garantie ou par écrit à l'adresse suivante : Dedra Exim Sp. z o.o., ul. 3 Maja 8, 05-800 Pruszków, Pologne.
4. L'Utilisateur peut soumettre une réclamation en utilisant le formulaire disponible sur le site web www.dedra.pl (« Formulaire de réclamation au titre de la garantie »).
5. Les adresses des services de garantie pour les différents pays sont disponibles sur le site www.dedra.pl. En l'absence de service de garantie pour un pays donné, il est recommandé d'adresser les réclamations au titre de la garantie à l'adresse suivante : Dedra Exim Sp. z o.o. ul. 3 Maja 8, 05-800 Pruszków (Pologne).
6. A l'égard de la sécurité de l'Utilisateur, l'utilisation d'un Produit défectueux est interdite.
7. Attention ! L'utilisation d'un Produit défectueux est dangereuse pour la santé et la vie de l'Utilisateur.
8. L'exécution des obligations découlant de la garantie aura lieu dans un délai de 14 jours ouvrables à compter de la date de livraison du Produit réclamé par l'Utilisateur.
9. Avant de livrer le Produit défectueux pour réclamation, il est recommandé de le nettoyer. Il est recommandé de protéger soigneusement le Produit réclamé contre les dommages pendant le transport (il est recommandé de livrer le Produit réclamé dans son emballage d'origine).
10. La période de garantie est prolongée de la durée pendant laquelle l'Utilisateur n'a pas pu utiliser le Produit en raison d'un défaut couvert par la garantie.

La garantie n'exclut, ne limite ni ne suspend les droits de l'Utilisateur découlant des dispositions relatives à la garantie légale contre les défauts de la chose vendue.

Conformément à l'article 13, paragraphes 1 et 2, du règlement (UE) 2016/679 du Parlement européen et du Conseil du 27 avril 2016 relatif à la protection des personnes physiques à l'égard du traitement des données à caractère personnel et à la libre circulation de ces données, et abrogeant la directive 95/46/CE (ci-après « RGPD »), nous vous informons de ce qui suit :

1. Le responsable du traitement de vos données personnelles fournies dans le formulaire est DEDRA-EXIM sp. z o.o., dont le siège social est situé à Pruszków, ul. 3 Maja 8, 05-800 Pruszków, Pologne (ci-après le « Responsable du traitement »).

2. Vos données seront traitées exclusivement aux fins de la procédure de garantie de l'appareil conformément à l'article 6, paragraphe 1, point b), du règlement général sur la protection des données (ci-après « RGPD »). La fourniture des données est volontaire, mais nécessaire au déroulement de la procédure de garantie.

3. Vos données seront traitées pendant la durée d'examen et de traitement de la procédure de garantie, ainsi qu'à des fins d'archivage en cas de nécessité de défense contre d'éventuelles réclamations à l'encontre du Responsable du traitement, et ce, pas plus longtemps que le délai de prescription de ces réclamations.

4. Vos données pourront être divulguées exclusivement aux sous-traitants traitant les données pour le compte du responsable du traitement sur la base d'un contrat écrit de sous-traitance de données à caractère personnel, fournissant notamment des services de maintenance technique, d'hébergement ou de gestion de site web, de support informatique ou de transport. Les fournisseurs du Responsable du traitement sont tenus d'assurer la sécurité des données et de respecter les exigences de la législation applicable en matière de protection des données à caractère personnel, et ne peuvent pas utiliser les données à caractère personnel qui leur sont confiées à d'autres fins que celles spécifiées dans le contrat conclu avec le Responsable du traitement.

5. Vos données ne feront pas l'objet d'une prise de décision automatisée, y compris le profilage, et ne seront pas transférées vers un pays tiers ou une organisation internationale.

6. Vous disposez d'un droit d'accès à vos données, ainsi que d'un droit de rectification, d'effacement, de limitation du traitement, d'un droit à la portabilité des données et d'un droit d'opposition, à tout moment.

7. Pour toute question relative au traitement de vos données personnelles par le Responsable du traitement, vous pouvez le contacter à l'adresse e-mail suivante : daneosobowe@dedra.pl ;

8. Vous avez le droit d'introduire une réclamation auprès de l'autorité de contrôle compétente en matière de protection des données à caractère personnel;

„Dedra-Exim” Sp. z o.o.
ul. 3 Maja 8, 05-800 Pruszków
Tel. +48 22 73 83 777, fax +48 22 73 83 779
www.dedra.pl, serwis@dedra.pl

Adnotacje o dokonanych naprawach / Záznamy o provedených opravách / Záznamy o vykonaných opravách / Pastabos apie atliktą remontą / Piezīmes par veikto remontu / Feljegyzések az elvégzett javításokról / Menţiuni cu privire la reparaţiile efectuate / Vermerke über ausgeführte reparaturen / Zaznamek o opravljenih popravilih / Bilješke o izvršenim popravcima / Отбелязване на извършените ремонти / Informations sur les réparations effectuées

Data zgłoszenia do naprawy / Datum nahlášení k opravě / Dátum odovzdania do opravy / Atidavimo remontui data / Produkta nodošanas remontā datums / A javításra történő bejelentés dátuma / Data predării la reparaţie / Datum der Anmeldung zur Reparatur / Datum zahtevka za popravilo / Datum zahtjeva za popravak / Дата на заявката за ремонт / Date de la demande de réparation	Data wykonania naprawy / Datum provedení opravy / Dátum vykonania opravy / Remonto data / Remonta datums / A javítás dátuma / Data efectuării reparaţiei / Datum der Ausführung der Reparatur / Datum popravila / Datum popravka / Дата на ремонта / Date de la réparation	Zakres naprawy, opis czynności naprawczych / Rozsah opravy, popis úkonů / Rozsah opravy, opis vykonaných opravných činností / Remonto apimtis, remonto darbų aprašymas / Remonta apjoms, remontdarbu apraksts / A javítás tartalma, a javítási műveletek leírása / Domeniul de reparaţie, descrierea operaţiilor de reparaţie / Umfang der Reparatur , Beschreibung der Tätigkeiten / Obseg popravila, opis popravila / Opseg popravka, opis aktivnosti popravka / Обхват на ремонта, описание на ремонтните дейности / Étendue de la réparation, description des travaux de réparation	Podpis wykonującego naprawę / Podpis opraváře / Podpis osoby vykonávajúcej opravu / Remontą atliekančio asmens parašas / Remonta veicēja paraksts / A javítást végző aláírása / Semnătura persoanei care a efectuat reparaţia / Unterschrift der die Reparatur ausführenden Person / Podpis serviserja / Potpis osobe koja obavlja popravak / Подпис на ремонтиращия / Signature de la personne ayant effectué la réparation