MC0901

Instrukcja ważna dla urządzeń wyprodukowanych po: / Operating instructions valid for devices manufactured after: / Návod k obsluze platný pro zařízení vyrobená po: / Návod na obsluhu platný pre zariadenia vyrobené po: / Naudojimo instrukcijos galioja prietaisams, pagamintiems po: / Lietošanas instrukcija, kas attiecas uz ierīcēm, kas ražotas pēc: / A használati utasítás az alábbi dátum után gyártott készülékekre érvényes: / Instrucțiuni de utilizare valabile pentru dispozitivele fabricate după: / Navodila za uporabo veljajo za naprave, proizvedene po: / Korisnički priručnik vrijedi za uređaje proizvedene nakon: / Инструкции за експлоатация, валидни за устройства, произведени след: / Інструкція з експлуатації, важлива для пристроїв, виготовлених після: / Bedienungsanleitung gültig für Geräte, die nach dem folgenden Datum hergestellt wurden: / Mode d'emploi valable pour les appareils fabriqués après: 01.03.2026

PL	**Laser krzyżowy** Instrukcja obsługi z kartą gwarancyjną
EN	**Cross-line laser** User manual with warranty card
CZ	**Křížový laser** Návod k obsluze se záručním listem
SK	**Krížový laser** Užívateľská príručka so záručným listom
LT	**Kryžminis lazeris** Naudojimo instrukcija su Garantiniu lapu
LV	**Krustveida lāzers** Lietošanas instrukcija ar garantijas talonu
HU	**Keresztlézer** Használati Utasítás Garanciajeggyel
RO	**Laser în cruce** Instrucțiuni de utilizare și certificat de garanție
DE	**Kreuzlinienlaser** Bedienungsanleitung mit Garantiekarte
BG	**Пресечен лазер** Инструкции за експлоатация с гаранционна карта
HR	**Laser s križnim linijama** Upute za upotrebu s jamstvenim listom
SI	**Križni linijski laser, rdeči** Navodila za uporabo z garancijsko kartico
FR	**Croix laser** Manuel d'instruction avec carte de garantie



PL	Wszelkie prawa zastrzeżone. Niniejsze opracowanie jest chronione prawem autorskim. Kopiowanie lub rozpowszechnianie Instrukji Obsługi we fragmentach albo w całości bez zgody Dedra Exim zabronione Dedra Exim zastrzega sobie prawo do wprowadzania zmian konstrukcyjno-technicznych oraz kompletacyjnych bez uprzedniego powiadamiania. Zmiany te nie mogą stanowić podstawy do reklamowania produktu. Instrukcja obsługi dostępna na stronie www.dedra.pl
EN	All rights reserved. This document is protected by copyright. Copying or distributing the User Manual in whole or in part without the consent of Dedra Exim is prohibited. Dedra Exim reserves the right to make design, technical and assembly changes without prior notice. These changes cannot be used as grounds for product complaints. The user manual is available at www.dedra.pl
CZ	Všechna práva vyhrazena. Toto zpracování je chráněno autorským právem. Kopírování nebo šíření Návodu k obsluze v částech nebo vcelku bez souhlasu společnosti Dedra Exim je zakázáno. Dedra Exim si vyhrazuje právo zavádět konstrukční a technické a komplementační změny bez dřívějšího oznámení. Tyto změny nemohou být základem pro reklamování výrobku. Návod k obsluze dostupný na stránkách www.dedra.pl
SK	Všetky práva vyhradené. Tieto materiály sú chránené autorskými právami. Kopírovanie prípadne šírenie častí, prípadne celého návodu na obsluhu je bez súhlasu spoločnosti Dedra Exim zakázané. Dedra Exim si vyhradzuje právo na vykonávanie konštrukčno-technických zmien, a zmien doplnkového príslušenstva, bez predchádzajúceho upozornenia. Tieto zmeny nemôžu byť dôvodom na reklamáciu výrobku. Užívateľská príručka je dostupná na webovej stránke www.dedra.pl
LT	Visos teisės saugomos. Šis kūrinys yra saugomas autorinių teisių įstatymų. Eksploatavimo instrukcijos arba jos fragmentų kopijavimas ir platinimas be „Dedra Exim“ sutikimo draudžiamas. „Dedra Exim“ pasilieka sau teisę įvesti konstrukcijos, techninius arba komplektacijos pokyčius be išankstinio įspėjimo. Šie pokyčiai negali būti skundo dėl produkto pagrindu. Naudojimo instrukcija yra prieinama svetainėje: www.dedra.pl
LV	Visas tiesības pasargātas. Šis izdevums ir sargāts ar autortiesību. Lietošanas Instrukcijas kopēšana vai izplatīšana pilnīgi vai fragmentos bez Dedra Exim firmas piekrišanas ir aizliegta. Firma Dedra Exim atstāj sev tiesību veikt konstrukcijas-tehnikas izmaiņu, kā arī komplektācijas izmaiņu bez iepriekšēja paziņojuma. Šīs izmaiņas nevar būt par pamatu produkta reklamēšanai. Lietošanas instrukcija pieejama mājaslapā www.dedra.pl
HU	Minden jog fenntartva. A jelen kiadvány szerzői jogokkal védve. A Használati Utasítás másolása vagy terjesztése egészében vagy részleteiben a Dedra Exim írásos engedélye nélkül tilos A Dedra Exim fenntartja magának a szerkezeti-műszaki, valamint komplettálási változtatások előzetes bejelentés nélküli bevezetésének jogát. Ezek a változások nem szolgálhatnak alapjául a termék reklamációjának. A használati utasítás a weboldalon elérhető www.dedra.pl.
RO	Toate drepturile rezervate. Această redactare este protejată prin legea dreptului de autor. Este interzisă copierea, reproducerea în orice fel sau multiplicarea și distribuirea parțială sau în totalitate a Manualului de utilizare fără permisiunea firmei Dedra Exim Firma Dedra Exim își rezervă dreptul de a face modificări tehnice și constructive sau de completare a dispozitivului fără o notificare prealabilă. Aceste modificări nu pot constitui temei pentru reclamarea produsului. Instrucţiunea de deservire accesibilă pe pagina www.dedra.pl
DE	Alle Rechte vorbehalten. Die vorliegende Bedienungsanleitung wird durch das Urheber-recht geschützt. Kein Teil dieser Bedienungs-anleitung darf ohne schriftliche Einwilligung von Dedra Exim vervielfältigt oder verbreitet werden.Dedra Exim behält sich das Recht vor, Konstruktions- und technische Änderungen sowie Änderungen in der Zusammensetzung vorzunehmen, ohne vorher darüber zu informieren. Diese Änderungen können kein Grund zur Reklamation des Produkts bilden. Die Bedienungsanleitung ist auf der Internetseite www.dedra.pl zugänglich.
BG	Всички права запазени. Това произведение е защитено с авторски права. Забранено е копирането или разпространението на ръководството за потребителя на части или изцяло без разрешението на Dedra Exim Dedra Exim си запазва правото да прави промени в дизайна, техниката и окомплектовката без предварително уведомление. Тези промени не могат да бъдат основание за рекламиране на продукта. Ръководството за потребителя е на разположение на адрес www.dedra.pl
HR	Sva prava pridržana. Ova je studija zaštićena autorskim pravima. Zabranjeno je kopiranje ili distribucija korisničkog priručnika, djelomično ili u cijelosti, bez pristanka Dedra Exima. Dedra Exim zadržava pravo uvođenja konstrukcijskih, tehničkih i montažnih promjena bez prethodne najave. Ove izmjene ne mogu biti temelj za reklamiranje proizvoda. Korisnički priručnik dostupan na www.dedra.pl
SI	Vse pravice pridržane. Ta navodila so zaščitena na podlagi predpisov o avtorskih pravicah. Prepovedano je kopiranje ali razširjanje teh navodil za uporabo po delih ali v celoti brez soglasja Dedra Exim. Dedra Exim si pridržuje pravico do uvajanja konstrukcijsko-tehničnih in kompletacijskih sprememb brez predhodnega obvestila. Te spremembe ne morejo biti podlaga za prijavo reklamacije. Navodila za uporabo so na voljo na strani www.dedra.pl
FR	Tous droits réservés. Ce travail est protégé par le droit d'auteur. La copie ou la distribution du manuel de l'utilisateur, en partie ou en totalité, sans l'autorisation de Dedra Exim est interdite. Dedra Exim se réserve le droit d'apporter des modifications à la conception, à la technique et à l'achèvement sans préavis. Ces modifications ne peuvent constituer un motif de publicité pour le produit. Le manuel de l'utilisateur est disponible à l'adresse suivante : www.dedra.pl

Kontakt / Kontaktai / Kontakts / Elérhetőség / Contact / Contacto / Contact / Contact / Kontakt / Kontakt / Kontakt/ Свържете се с/ Контакти:
Dedra Exim Sp. z o.o., ul. 3 Maja 8, 05-800 Pruszków, Tel. +48 22 73 83 777 wew. 129, 170, fax +48 22 73 83 779
serwis@dedra.com.pl www.dedra.pl

1. Zdjęcia i rysunki

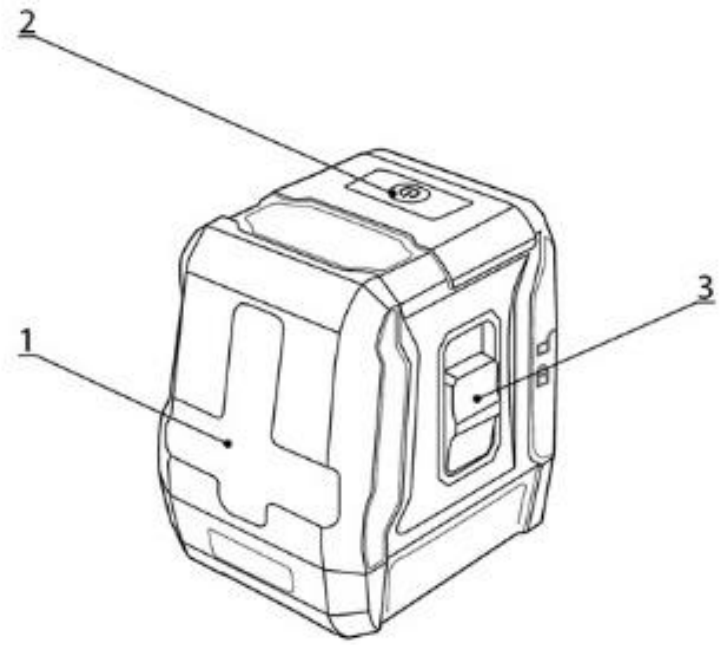

A

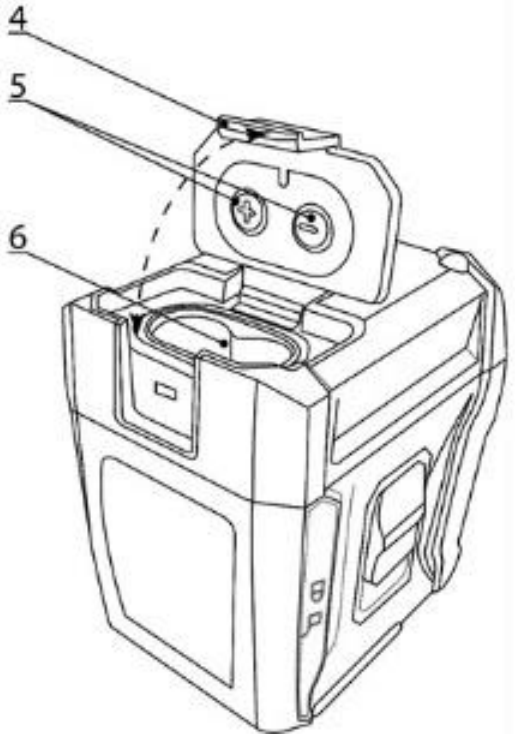

B

Opis piktogramów / Description of pictograms / Popis piktogramů / Popis piktogramov / Piktogramų aprašymas / Piktogrammu apraksts / A piktogramok leírása / Descrierea pictogramelor / Opis piktogramov / Opis piktograma / Описание на пиктограмите / Опис піктограм / Beschreibung der Piktogramme / Description des pictogrammes

	**Nakaz: przeczytaj instrukcję obsługi** / Mandatory: read the user manual / Povinné: přečtěte si návod k použití / Povinné: prečítajte si používateľskú príručku / Privaloma: perskaityti vartotojo vadovą / Obligāts: izlasiet lietošanas instrukciju / Kötelező: olvassa el a felhasználói kézikönyvet / Obligatoriu: citiți manualul de utilizare / Obvezno: preberite navodila za uporabo / Obavezno: pročitajte upute za uporabu / Задължително: прочетете ръководството за употреба / Обов'язково: прочитайте інструкцію з експлуатації / Obligatorisch: Lesen Sie die Bedienungsanleitung / Obligatoire: lire le mode d'emploi
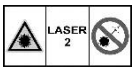	**Klasa lasera. Nie patrzeć w wiązkę lasera** / Laser class. Do not look into the laser beam / Laserová třída. Nedívejte se do laserového paprsku / Laserová trieda. Nepozerajte sa do laserového lúča / Laserová trieda. Nepozerajte sa do laserového lúča / Lāzera klase. Neieskatieties lāzera starā / Lézeres osztály. Ne nézzen a lézersugárba / Clasa laser. Nu priviți fasciculul laser / Laserski razred. Ne glejte v laserski žarek / Klasa lasera. Ne gledajte u lasersku zraku / Лазерен клас. Не гледайте в лазерния лъч / Лазерний клас. Не дивіться на лазерний промінь / Laser-Klasse. Nicht in den Laserstrahl schauen / Classe laser. Ne pas regarder dans le faisceau laser
	**Wylot wiązki lasera** / Laser beam outlet / Výstup laserového paprsku / Výstup laserového lúča / Lazerinio spindulio galia / Lāzera staru izvade / Lézernyaláb kimenet / Puterea fasciculului laser / Laserski žarek / Izlaz laserskog zraka / Изход на лазерния лъч / Вихід лазерного променя / Laserstrahlausgang / Sortie du faisceau laser

PL Spis treści

1. Zdjęcia i rysunki
2. Opis urządzenia
3. Przeznaczenie urządzenia
4. Ograniczenie użycia
5. Dane techniczne
6. Przygotowanie do pracy
7. Włączanie urządzenia
8. Użytkowanie urządzenia
9. Bieżące czynności obsługowe
10. Części zamienne i akcesoria
11. Samodzielne usuwanie usterek
12. Kompletacja urządzenia
13. Informacja dla użytkowników o pozbywaniu się urządzeń elektrycznych i elektronicznych
14. Karta gwarancyjna

Deklaracja zgodności znajduje się w siedzibie Dedra Exim Sp. z o.o.
Ogólne przepisy bezpieczeństwa zostały dołączone do instrukcji jako oddzielna broszura.

OSTRZEŻENIE. Przeczytać wszystkie ostrzeżenia oznaczone symbolem i wszystkie instrukcje.

Nieprzestrzeganie podanych niżej ostrzeżeń i wskazówek dotyczących bezpieczeństwa może być przyczyną porażenia prądem elektrycznym, pożaru lub poważnych obrażeń.

Zachować wszystkie ostrzeżenia i instrukcje do przyszłego użytku.

2. Opis urządzenia

Rys. A, B: 1. Laser; 2. Włącznik; 3. Blokada trybu pracy; 4. Zatrzask pokrywy baterii; 5. Blaszki stykowe; 6. Gniazda baterii;

3. Przeznaczenie urządzenia

Urządzenie MC0901 jest urządzeniem służącym do wyznaczania linii poziomych i pionowych w pomieszczeniach zamkniętych, jak i na zewnątrz. Urządzenie posiada system niwelacji, który w automatyczny sposób ustawia wiązki lasera, by dokładnie wyznaczyć poziom i pion.
Dopuszcza się wykorzystanie urządzenia w pracach remontowo-budowlanych, warsztatach naprawczych, w pracach amatorskich przy równoczesnym przestrzeganiu warunków użytkowania i dopuszczalnych warunków pracy, zawartych w instrukcji obsługi.

4. Ograniczenia użycia

Urządzenie może być użytkowane tylko zgodnie zamieszczonymi poniżej „Dopuszczalnymi warunkami pracy".
Samowolne zmiany w budowie mechanicznej i elektrycznej, wszelkie modyfikacje, czynności obsługowe nieopisane w instrukcji obsługi będą traktowane jako bezprawne i powodują natychmiastową utratę praw gwarancyjnych, a deklaracja zgodności traci ważność.
Użytkowanie niezgodne z przeznaczeniem, bądź niezgodnie z instrukcją obsługi spowoduje natychmiastową utratę praw gwarancyjnych.

UWAGA **Nie kierować wiązki lasera w kierunku ludzi i zwierząt. Nie spoglądać w wiązkę lasera.**

UWAGA **Korzystanie z elementów sterujących, regulowanie lub wykonywanie procedur innych niż opisane w instrukcji może spowodować narażenie na niebezpieczne promieniowanie.**

Dopuszczalne warunki pracy
Temperatura pracy -10 ÷ 50 [°C]

5. Dane techniczne

Model	MC0901
Zasilanie [V]	3 d.c. (2xAA)
Moc [mW]	0,9
Klasa wiązki lasera	II
Moc wiązki lasera [mW]	<1
Długość fali [nm]	635
Kolor wiązki lasera	Czerowny
Dokładność [mm/m]	3/10
Dokładność niwelacji [°]	4
Zasięg wiązki [m]	20
Czas pracy pion/poziom/krzyż [h]	10 / 10 / 4
Temperatura pracy [°C]	-10 ÷ 50
Mocowanie statywu ['‘]	1/4
Stopień ochrony	IP54
Masa [kg]	0,3

6. Przygotowanie do pracy

UWAGA **Wszystkie czynności przygotowawcze przeprowadzać przy urządzeniu odłączonym od źródła zasilania.**

Instalacja / wymiana baterii

Urządzenie MC0901 zasilane jest dwiema bateriami typu LR6 AA 1,5V. Zaleca się używanie baterii typu alkaicznego. Dopuszcza się stosowanie akumulatorów AA.
W celu instalacji baterii należy delikatnie podważyć zatrzask pokrywy baterii (rys. B.4), a następnie otworzyć pokrywę gniazda. Wewnątrz pokrywy znajdują się blaszki stykowe z poprawnym oznaczeniem instalacji baterii pod względem biegunowości (rys. B.5). Baterie należy włożyć zgodnie z oznaczoną biegunowością w gniazda baterii (rys. B.6). Następnie należy zamknąć pokrywę do momentu usłyszenia kliknięcia i zablokowania pokrywy gniazda.

Mocowanie za pomocą uchwytu/statywu

W zestawie z urządzeniem znajduje się uniwersalny uchwyt magnetyczny z gwintem 1/4". Uchwyt posiada dwa magnesy pozwalające na zamontowanie urządzenia na powierzchniach pionowych (np. rur lub innych przedmiotów wykonanych z materiałów magnetycznych). W celu zamocowania urządzenia w uchwycie lub statywie należy wkręcić w gwint 1/4" znajdujący się w dolnej części urządzenia śrubę mocującą. Należy pamiętać, o wstępnej korekcji ustawienia uchwytu/statywu by pochylenie poziomicy było mniejsze niż 4°.
Urządzenie jest gotowe do pracy.

7. Włączanie urządzenia

UWAGA **Przed uruchomieniem urządzenia bezwzględnie wykonać czynności opisane w rozdziale „Przygotowanie do pracy".**

W celu włączenia urządzenia należy przesunąć blokadę trybu pracy (rys. A.3) do pozycji otwartej kłódki lub przytrzymać przycisk włącznika (rys. A.2) przez 2 sekundy. Spowoduje to włączenie urządzenia i wyświetlenie wiązek lasera. W celu wyłączenia urządzenia należy przesunąć blokadę trybu pracy do pozycji zamkniętej kłódki (rys. A.3), a następnie przytrzymać wciśnięty włącznik (rys. A.2) przez 2 sekundy.

8. Użytkowanie urządzenia

Urządzenie MC0901 posiada 3 tryby pracy:
- linia pionowa
- linia pozioma
- linie krzyżujące się

Po włączeniu urządzenia każdorazowo uruchamia się w trybie linii krzyżujących się. W celu zmiany trybu należy nacisnąć przycisk włącznika (rys. A.2).
Wszystkie trzy tryby działają z aktywnym jak i zablokowanym systemem automatycznej niwelacji błędów ustawienia.

Praca w trybie automatycznej niwelacji błędów ustawienia

Urządzenie posiada automatyczny tryb niwelacji błędów ustawienia w zakresie do 4°. W celu uaktywnienia trybu automatycznej niwelacji, należy ustawić poziomicę na płaskiej, równej powierzchni, a następnie przesunąć blokadę trybu pracy (rys. A.1) w pozycję otwartej kłódki. Auto niwelacja zostaje zakończona, gdy linie przestają się poruszać.
W przypadku gdy auto niwelacja jest niemożliwa (na przykład gdy nierówności podłoża są większe niż 4°), a wiązka laserowa miga z dużą częstością, należy ustawić urządzenie na równej powierzchni.

Tryb blokady mechanizmu niwelacji / wyznaczanie skosów

W przypadku konieczności zablokowania mechanizmu niwelacji należy przesunąć blokadę trybu pracy (rys. A.3) w pozycję zamkniętej kłódki. Spowoduje to zatrzymanie wahadła mechanizmu w bezpiecznej pozycji.
Włączenie tego trybu sygnalizują wiązki laserowe, które migają z małą częstością. Tryb ten może posłużyć do wyznaczania skosów, gdyż wiązki nie są niwelowane.

Tryb pulsacyjny

Tryb pulsacyjny w poziomicy laserowej służy głównie do pracy z detektorem (odbiornikiem) laserowym, co umożliwia wykrycie wiązki na dużych odległościach lub w bardzo jasnym otoczeniu, gdzie linia lasera jest niewidoczna dla ludzkiego.
W celu włączenia trybu pulsacyjnego, po włączeniu poziomnicy należy nacisnąć i przytrzymać włącznik przez ok. 3 aż do rozpoczęcia migania wiązki. Ponowne wciśnięcie i przytrzymanie włącznika przywróci tryb świecenia ciągłego.

9. Bieżące czynności obsługowe

UWAGA **Wszystkie czynności obsługowe przeprowadzać przy urządzeniu odłączonym od źródła zasilania.**

Transport / przechowywanie

W celu transportowania urządzenia każdorazowo należy przesunąć blokadę trybu pracy (rys. A.3) w pozycję zamkniętej kłódki. Spowoduje to zatrzymanie wahadła mechanizmu w bezpiecznej pozycji. Następnie należy wyłączyć urządzenie za pomocą włącznika (rys. A.2)
Urządzenie należy przechowywać w oryginalnym etui, z dala od wilgoci, w temperaturze -20°C do 70°C.
W przypadku gdy urządzenie nie będzie używane przez czas dłuższy niż 30 dni, zaleca się przechowywanie urządzenia z wyjętymi bateriami.

Czyszczenie i konserwacja

Każdorazowo po zakończonej pracy skontrolować stan urządzenia. Wyczyścić miękką, wilgotną tkaniną. Nie stosować detergentów i rozpuszczalników.

10. Części zamienne i akcesoria

Akcesoria dostępne w sprzedaży:

- statywy: MC0910, MC0911, MC0915

W celu zakupu części zamiennych i akcesoriów należy skontaktować się z Serwisem Dedra Exim. Dane kontaktowe znajdują się na 1. stronie instrukcji.
Przy zamawianiu części zamiennych prosimy podać numer partii umieszczony na tabliczce znamionowej oraz numer części z rysunku złożeniowego.
W okresie gwarancyjnym naprawy dokonywane są na zasadach podanych w karcie gwarancyjnej. Reklamowany produkt prosimy przekazać do naprawy w miejscu zakupu (sprzedawca zobowiązany jest przyjąć reklamowany produkt), przesłać do serwisu centralnego Dedra Exim lub przesłać do serwisu najbliższego względem miejsca zamieszkania (lista serwisów na stronie www.dedra.pl). Prosimy uprzejmie dołączyć wypełnioną kartę gwarancyjną. Po okresie gwarancyjnym naprawy wykonuje serwis centralny. Uszkodzony produkt należy przesłać do serwisu (koszty wysyłki pokrywa użytkownik).

11. Samodzielne usuwanie usterek

UWAGA **Przed przystąpieniem do samodzielnego usuwania usterek odłączyć urządzenie od zasilania.**

Problem	Przyczyna	Rozwiązanie

Poziomica nie działa	Źle umieszczone baterie	Sprawdzić i poprawić ułożenie baterii (zwrócić uwagę na bieguny)
Poziomica nie działa	Brak baterii	Włożyć baterie do gniazda baterii
Poziomica nie działa	Rozładowane baterie	Wymienić baterie na nowe

12. Kompletacja urządzenia

1. Urządzenie model MC0901 – 1 szt., 2. uchwyt magnetyczny – 1 szt., 3. Etui – 1 szt.

13. Informacja dla użytkowników o pozbywaniu się urządzeń elektrycznych i elektronicznych (dotyczy gospodarstw domowych)



Przedstawiony symbol umieszczony na produktach lub dołączonej do nich dokumentacji informuje, że niesprawnych urządzeń elektrycznych lub elektronicznych nie można wyrzucać razem z odpadami bytowymi. Prawidłowe postępowanie w razie konieczności utylizacji, powtórnego użycia lub odzysku podzespołów polega na przekazaniu urządzenia do wyspecjalizowanego punktu zbiórki, gdzie będzie przyjęte bezpłatnie. Informacji o lokalizacji miejsc zbiórki zużytego sprzętu udzielają władze lokalne np. na swoich stronach internetowych.

Prawidłowa utylizacja urządzenia umożliwia zachowanie cennych zasobów i uniknięcie negatywnego wpływu na zdrowie i środowisko, wynikające z możliwości obecności w sprzęcie niebezpiecznych: substancji, mieszanin oraz części składowych.

Nieprawidłowa utylizacja odpadów zagrożona jest karami przewidzianymi w odpowiednich przepisach lokalnych.

Użytkownicy w krajach Unii Europejskiej: W razie konieczności pozbycia się urządzeń elektrycznych lub elektronicznych, prosimy skontaktować się z najbliższym punktem sprzedaży lub z dostawcą, którzy udzielą dodatkowych informacji.

Pozbywanie się odpadów w krajach poza Unią Europejską: Taki symbol dotyczy tylko krajów Unii Europejskiej. W razie potrzeby pozbycia się niniejszego produktu prosimy skontaktować się z lokalnymi władzami lub ze sprzedawcą celem uzyskania informacji o prawidłowym sposobie postępowania.

Karta gwarancyjna

na

Laser krzyżowy

Nr katalogowy: MC0901 nr partii: .....

(zwane dalej Produktem)

Data zakupu Produktu: .....

Pieczęć sprzedawcy

Data i podpis sprzedawcy: .....

Oświadczenie Użytkownika:

Potwierdzam, że zostałem poinformowany o warunkach gwarancji oraz skutkach nieprzestrzegania wytycznych zawartych w Instrukcji obsługi i karcie gwarancyjnej. Warunki niniejszej gwarancji są mi znane, co potwierdzam własnoręcznym podpisem:

....

Data i miejsce Podpis Użytkownika

I. Odpowiedzialność za Produkt

1. Gwarant – Dedra Exim Sp. z o.o. z siedzibą w Pruszkowie, adres: ul. 3 Maja 8, 05-800 Pruszków, KRS 0000062517, Sąd Rejonowy dla m.st. Warszawy w Warszawie, XIV Wydział Gospodarczy Krajowego Rejestru Sądowego, NIP 527-020-49-33, kapitał zakładowy: 100 980.00 zł.
2. Na warunkach określonych w niniejszej karcie gwarancyjnej Gwarant udziela gwarancji na Produkt, pochodzący z dystrybucji Gwaranta.
3. Odpowiedzialność z tytułu gwarancji obejmuje tylko wady powstałe z przyczyn tkwiących w Produkcie w momencie jego wydania Użytkownikowi.
4. Z tytułu gwarancji Użytkownik, uzyskuje prawo do bezpłatnej naprawy Produktu, o ile wada ujawniła się w okresie gwarancji. Sposób naprawy Produktu (metoda wykonania naprawy) zależy od decyzji Gwaranta. W przypadku stwierdzenia przez Gwaranta braku możliwości naprawy Gwarant zastrzega sobie prawo wymiany wadliwego elementu albo całego Produktu na wolny od wad, obniżenia ceny Produktu lub odstąpienia od umowy.
5. W stosunku do Użytkownika, który nie jest konsumentem w rozumieniu ustawy z dnia 23 kwietnia 1964r. Kodeks cywilny, odpowiedzialność odszkodowawcza Gwaranta za szkody wynikające z niniejszej gwarancji i/lub w związku z jej zawarciem i wykonywaniem, bez względu na tytuł prawny, jest ograniczona maksymalnie do wysokości wartości wadliwego Produktu.

II. Okres gwarancji

Elementy Produktu	Czas trwania ochrony gwarancyjnej
Laser krzyżowy	36 miesięcy, licząc od daty zakupu Produktu uwidocznionej w niniejszej karcie gwarancyjnej
Uchwyt magnetyczny, baterie, etui	Elementy nieobjęte gwarancją

III. Warunki skorzystania z gwarancji

1. Przedstawienie przez Użytkownika wypełnionej karty gwarancyjnej Produktu oraz uprawdopodobnienie przez Użytkownika okoliczności zakupu Produktu, np. poprzez przedstawienie paragonu, faktury, itd. W celu sprawnego przeprowadzenia reklamacji zaleca się aby Użytkownik przekazał wraz z Produktem do reklamacji wszystkie elementy określone w „Kompletacji urządzenia" zawartej w Instrukcji obsługi.
2. Stosowanie się przez Użytkownika do zaleceń zawartych w Instrukcji obsługi i karcie gwarancyjnej.
3. Gwarancja obejmuje tylko obszar Rzeczypospolitej Polskiej i UE.
4. Gwarancja nie obejmuje wad Produktu powstałych w szczególności na skutek:
a. Nieprzestrzegania przez Użytkownika warunków określonych w Instrukcji obsługi, w szczególności w zakresie prawidłowej eksploatacji, konserwacji i czyszczenia;
b. Zastosowania przez Użytkownika środków czyszczących lub konserwujących niezgodnych z Instrukcją obsługi;
c. Nieodpowiedniego przechowywania i transportu Produktu przez Użytkownika;
d. Samowolnych zmian i/lub przeróbek Produktu przez Użytkownika, które nie były uzgadniane z Gwarantem;
e. Zastosowania przez Użytkownika w Produkcie materiałów eksploatacyjnych niezgodnych z Instrukcją obsługi.
5. Użytkownik, który nie jest konsumentem w rozumieniu ustawy z dnia 23 kwietnia 1964r. Kodeks cywilny, traci gwarancję na Produkt, w którym:
- numery seryjne, oznaczenia dat i tabliczki znamionowe zostały usunięte, zmienione lub uszkodzone przez Użytkownika;
- plomby zostały uszkodzone przez Użytkownika lub noszą ślady manipulacji Użytkownika.
6. Uwaga! Czynności związane z codzienną obsługą Produktu, wynikające m.in. z Instrukcji obsługi Użytkownik wykonuje we własnym zakresie i na swój koszt.

IV. Procedura reklamacyjna

1. W przypadku stwierdzenia nieprawidłowej pracy Produktu, przed dokonaniem zgłoszenia reklamacyjnego należy upewnić się czy wszystkie czynności określone w szczególności w Instrukcji obsługi zostały wykonane w sposób prawidłowy.
2. Zgłoszenie reklamacji zaleca się dokonać niezwłocznie, najlepiej w terminie 7 dni od daty zauważenia wady Produktu. Użytkownik, który nie jest konsumentem w rozumieniu ustawy z dnia 23 kwietnia 1964r. Kodeks cywilny traci uprawienia wynikające z niniejszej gwarancji w przypadku niezgłoszenia reklamacji w terminie 7 dni.
3. Zgłoszenie reklamacji można dokonać m.in. w punkcie zakupu Produktu, w serwisie gwarancyjnym lub pisemnie na adres: Dedra Exim Sp. z o.o., ul. 3 Maja 8, 05-800 Pruszków.
4. Użytkownik może złożyć reklamację przy wykorzystaniu formularza dostępnego na stronie internetowej www.dedra.pl. („Formularz zgłoszenia reklamacji z tytułu gwarancji").
5. Adresy serwisów gwarancyjnych dla poszczególnych krajów dostępne są na stronie www.dedra.pl. W przypadku braku serwisu gwarancyjnego dla danego kraju zgłoszenia reklamacyjne z tytułu gwarancji zaleca się kierować na adres: Dedra Exim Sp. z o.o. ul. 3 Maja 8, 05-800 Pruszków (Polska).
6. Mając na uwadze bezpieczeństwo Użytkownika zakazuje się korzystania z wadliwego Produktu.
7. Uwaga! Korzystanie z wadliwego Produktu jest niebezpieczne dla zdrowia i życia Użytkownika.
8. Wykonanie obowiązków wynikających z gwarancji nastąpi w terminie 14 dni roboczych, licząc od dnia dostarczenia reklamowanego Produktu przez Użytkownika.
9. Przed dostarczeniem wadliwego Produktu do reklamacji zaleca się jego oczyszczenie. Reklamowany Produkt zaleca się dokładnie zabezpieczyć przed uszkodzeniami w transporcie (zaleca się dostarczyć reklamowany Produkt w oryginalnym opakowaniu).
10. Okres gwarancji ulega przedłużeniu o czas, w ciągu którego wskutek wady Produktu objętego gwarancją Użytkownik nie mógł z niego korzystać.

Gwarancja nie wyłącza, nie ogranicza, ani nie zawiesza uprawnień Użytkownika wynikających z przepisów o rękojmi za wady rzeczy sprzedanej.

Zgodnie z art. 13 ust. 1 i ust. 2 rozporządzenia Parlamentu Europejskiego i Rady (UE) 2016/679 z dnia 27 kwietnia 2016 r. w sprawie ochrony osób fizycznych w związku z przetwarzaniem danych osobowych i w sprawie swobodnego przepływu takich danych oraz uchylenia dyrektywy 95/46/WE (dalej: „RODO") informujemy

1. Administratorem Twoich danych osobowych podanych w formularzu jest DEDRA-EXIM sp. z o.o. z siedzibą w Pruszkowie , ul. 3 Maja 8, 05-800 Pruszków (dalej: „Administrator").

2. Twoje dane będą przetwarzane wyłącznie w celu przeprowadzenia procedury gwarancyjnej urządzenia zgodnie art. 6 ust. 1 lit. b ogólnego rozporządzenie o ochronie danych (dalej: „RODO") Podanie danych jest dobrowolne, ale konieczne do przeprowadzenia procedury gwarancyjnej.

3. Twoje dane będą przetwarzane przez okres rozpatrywania przeprowadzenia procedury gwarancyjnej oraz w celach archiwizacyjnych w razie konieczności obrony przed ewentualnymi roszczeniami wobec Administratora nie dłużej niż do momentu ich przedawnienia.

4. Twoje dane mogą być ujawniane wyłącznie podmiotom przetwarzającym dane na rzecz administratora na podstawie pisemnej umowy powierzenia przetwarzania danych osobowych świadczącym m.in. usługi serwisu technicznego, hostingu lub obsługi strony internetowej, obsługi IT, firmie kurierskiej. Dostawcy Administratora zobowiązani są do zapewnienia zabezpieczenia danych i spełnienia wymogów obowiązującego prawa związanego z ochroną danych osobowych i nie mogą wykorzystywać powierzonych danych osobowych do innych celów niż te, które są określone w umowie z Administratorem.

5. Twoje dane nie będą przetwarzane w sposób zautomatyzowany w tym również w formie profilowania oraz nie będą przekazywane do państwa trzeciego/organizacji międzynarodowej.

6. Posiadasz prawo dostępu do treści swoich danych oraz prawo ich sprostowania, usunięcia, ograniczenia przetwarzania, prawo do przenoszenia danych, prawo wniesienia sprzeciwu, w dowolnym momencie.

7. We wszelkich sprawach związanych z przetwarzaniem Twoich danych osobowych przez Administratora możesz skontaktować się pod adresem e-mail: daneosobowe@dedra.pl;

8. Masz prawo wniesienia skargi do wniesienia skargi do organu właściwego do spraw ochrony danych osobowych;

EN Table of contents

1. Photographs and drawings
2. Description of the device
3. Purpose of the device
4. Restrictions on use
5. Technical data
6. Preparation for operation
7. Switching on the device
8. Using the device
9. Routine maintenance
10. Spare parts and accessories
11. Troubleshooting
12. Completing the device
13. Information for users on the disposal of electrical and electronic equipment
14. Warranty card

The declaration of conformity is available at the headquarters of Dedra Exim Sp. z o.o.
General safety regulations are included in the manual as a separate brochure.

WARNING. Read all warnings marked with the symbol and all instructions.

Failure to follow the warnings and safety instructions below may result in electric shock, fire or serious injury.

Keep all warnings and instructions for future reference.

2. Description of the device

Fig. A, B: 1. Laser; 2. Switch; 3. Operating mode lock; 4. Battery cover latch; 5. Contact plates; 6. Battery slots;

3. Purpose of the device

The MC0901 device is used to mark horizontal and vertical lines in enclosed spaces and outdoors. The device has a levelling system that automatically adjusts the laser beams to accurately mark the horizontal and vertical levels.
The device may be used in renovation and construction works, repair workshops, and amateur works, provided that the conditions of use and permissible operating conditions specified in the operating instructions are observed.

4. Restrictions on use

The device may only be used in accordance with the "Permissible operating conditions" listed below.
Unauthorised changes to the mechanical and electrical design, any modifications, and maintenance activities not described in the operating instructions will be considered unlawful and will result in the immediate loss of warranty rights, and the declaration of conformity will become invalid.
Use contrary to the intended purpose or contrary to the operating instructions will result in the immediate loss of warranty rights.

WARNING **Do not point the laser beam at people or animals. Do not look into the laser beam.**

WARNING **Using controls, adjusting or performing procedures other than those described in the manual may result in exposure to hazardous radiation.**

Permissible operating conditions
Operating temperature -10 ÷ 50 [°C]

5. Technical data

Model	MC0901
Power supply [V]	3 DC (2xAA)
Power [mW]	0.9
Laser beam class	II
Laser beam power [mW]	<1
Wavelength [nm]	635
Laser beam colour	Red
Accuracy [mm/m]	3/10
Levelling accuracy [°]	4
Beam range [m]	20
Operating time vertical/horizontal/cross [h]	10 / 10 / 4
Operating temperature [°C]	-10 to 50
Tripod mounting [']	1/4
Protection rating	IP54
Weight [kg]	0.3

6. Preparation for operation

WARNING **All preparatory activities must be carried out with the device disconnected from the power supply.**

Battery installation/replacement

The MC0901 device is powered by two LR6 AA 1.5V batteries. It is recommended to use alkaline batteries. AA rechargeable batteries may also be used.
To install the batteries, gently pry open the battery cover latch (Fig. B.4) and then open the battery compartment cover. Inside the cover, there are contact plates with the correct polarity markings for battery installation (Fig. B.5). Insert the batteries into the battery slots according to the marked polarity (Fig. B.6). Then close the cover until you hear a click and the slot cover locks into place.

Mounting with a handle/tripod

The device comes with a universal magnetic mount with a 1/4" thread. The mount has two magnets that allow the device to be mounted on vertical surfaces (e.g. pipes or other objects made of magnetic materials). To mount the device in the holder or tripod, screw the mounting screw into the 1/4" thread located at the bottom of the device. Remember to pre-adjust the holder/tripod so that the spirit level is tilted less than 4°.

The device is now ready for use.

7. Switching on the device

WARNING **Before starting the device, it is essential to perform the steps described in the "Preparation for operation" section.**

To switch on the device, move the operating mode lock (Fig. A.3) to the open padlock position or hold down the switch button (Fig. A.2) for 2 seconds. This will switch on the device and display the laser beams. To switch off the device, move the operating mode lock to the closed padlock position (Fig. A.3) and then hold down the switch button (Fig. A.2) for 2 seconds.

8. Using the device

The MC0901 device has 3 operating modes:
- vertical line
- horizontal line
- crossing lines

Each time the device is switched on, it starts in the crossing lines mode. To change the mode, press the switch button (Fig. A.2).
All three modes operate with the automatic setting error compensation system active or disabled.

Operation in automatic setting error compensation mode

The device has an automatic setting error compensation mode with a range of up to 4°. To activate the automatic levelling mode, place the spirit level on a flat, level surface and then move the operating mode lock (Fig. A.1) to the open padlock position. Auto levelling is complete when the lines stop moving.
If auto-levelling is not possible (for example, when the unevenness of the ground is greater than 4°) and the laser beam flashes frequently, place the device on a level surface.

Levelling mechanism lock mode / slope determination

If it is necessary to lock the levelling mechanism, move the operating mode lock (Fig. A.3) to the closed padlock position. This will stop the mechanism pendulum in a safe position.
This mode is indicated by laser beams flashing at a low frequency. This mode can be used to determine slopes, as the beams are not levelled.

Pulse mode

The pulse mode in a laser spirit level is mainly used to work with a laser detector (receiver), which allows the beam to be detected at long distances or in very bright environments where the laser line is invisible to the human eye. To activate pulse mode, after turning on the spirit level, press and hold the switch for approx. 3 seconds until the beam starts flashing. Pressing and holding the switch again will restore continuous mode.

9. Routine maintenance

WARNING **All maintenance activities must be carried out with the device disconnected from the power supply.**

Transport/storage

To transport the device, move the operating mode lock (Fig. A.3) to the closed padlock position. This will stop the pendulum of the mechanism in a safe position. Then switch off the device using the switch (Fig. A.2).
Store the device in its original case, away from moisture, at a temperature between -20°C and 70°C.
If the device will not be used for more than 30 days, it is recommended to store it with the batteries removed.

Cleaning and maintenance

Check the condition of the device after each use. Clean with a soft, damp cloth. Do not use detergents or solvents.

10. Spare parts and accessories

Accessories available for purchase:

- tripods: MC0910, MC0911, MC0915

To purchase spare parts and accessories, please contact Dedra Exim Service. Contact details can be found on page 1 of the manual.
When ordering spare parts, please provide the batch number located on the nameplate and the part number from the assembly drawing.
During the warranty period, repairs are carried out in accordance with the terms and conditions specified in the warranty card. Please return the product subject to complaint for repair to the place of purchase (the seller is obliged to accept the product subject to complaint), send it to the Dedra Exim central service centre or send it to the service centre closest to your place of residence (list of service centres at www.dedra.pl). Please enclose the completed warranty card. After the warranty period, repairs are carried out by the central service centre. The damaged product should be sent to the service centre (shipping costs are covered by the user).

11. Independent troubleshooting

WARNING **Before attempting to repair faults yourself, disconnect the device from the power supply.**

Problem	Cause	Solution
The spirit level does not work	Batteries inserted incorrectly	Check and correct the position of the batteries (pay attention to the polarity)
	No batteries	Insert batteries into the battery compartment
	Batteries are dead	Replace the batteries with new ones

12. Device components

1. MC0901 device – 1 pc., 2. Magnetic holder – 1 pc., 3. Case – 1 pc

13. Information for users about the disposal of

electrical and electronic equipment (applies to households)



The symbol shown on the products or accompanying documentation informs that faulty electrical or electronic equipment must not be disposed of with household waste. The correct course of action when disposal, reuse or recovery of components is to take the device to a specialized collection point, where it will be accepted free of charge. Information on the location of collection sites for waste equipment is provided by local authorities, e.g. on their websites.
Proper disposal of the device allows you to conserve valuable resources and avoid negative health and environmental impacts resulting from the possibility of hazardous: substances, mixtures and components in the equipment.
Improper disposal of waste is subject to penalties under relevant local regulations.
Users in European Union countries: If you need to dispose of electrical or electronic equipment, please contact your nearest retailer or supplier, who will provide more information.
Disposal of waste in countries outside the European Union: This symbol applies only to countries within the European Union. If you need to dispose of this product, please contact your local authorities or your dealer for proper disposal.

Warranty card

at

Cross-line laser

Part No.: MC0901 Lot No.: .....

(hereinafter referred to as the Product)

Product Purchase Date: .....

Dealer stamp

Date and signature of vendor: .....

User Statement:

I acknowledge that I have been informed of the warranty terms and conditions and the consequences of not following the guidelines in the User's Manual and Warranty Card. The terms of this warranty are known to me, which I confirm with my signature:

....
Date and place Signature of the User

I. Product Liability:

1. Guarantor - Dedra Exim Sp. z o.o. with its registered office in Pruszkow, address: ul. 3 Maja 8, 05-800 Pruszków, KRS 0000062517, District Court for the City of Warsaw in Warsaw, XIV Economic Department of the National Court Register, NIP 527-020-49-33, share capital: PLN 100,980.00.
2. Under the terms of this warranty card, the Guarantor guarantees the Product, originating from the Guarantor's distribution.
3. Liability under the warranty shall cover only defects arising from causes inherent in the Product at the time of its release to the User.
4. By virtue of the warranty, the User, obtains the right to repair the Product free of charge, if the defect became apparent during the warranty period. The method of repairing the Product (the method of performing the repair) is at the discretion of the Guarantor. If the Guarantor finds that repair is not possible, the Guarantor reserves the right to replace the defective element or the entire Product with a defect-free one, reduce the price of the Product or withdraw from the contract.
5. In relation to the User who is not a consumer within the meaning of the Act of April 23, 1964. Civil Code, the Guarantor's liability for damages resulting from this guarantee and/or in connection with its conclusion and execution, regardless of the legal title, is limited to a maximum of the value of the defective Product.

II. Warranty Period:

Product Elements	Duration of warranty protection
Cross-line laser	36 months, starting from the date of purchase of the Product shown on this warranty card
Magnetic holder, batteries, case	Items not covered by the warranty

III. Conditions for taking advantage of the warranty:

The User must present the completed warranty card for the Product and the User must substantiate the circumstances of the purchase of the Product, e.g. by presenting a receipt, invoice, etc. In order to carry out the claim efficiently, the User is advised to submit with the Product for claim all the elements specified in the "Completion of the device" included in the User's Manual.
2. compliance by the User with the recommendations contained in the User's Manual and the warranty card.
3. The warranty covers only the territory of the Republic of Poland and the EU.
4. The warranty does not cover Product defects arising in particular from:
a. Failure by the User to comply with the conditions set forth in the User's Manual, particularly with regard to proper operation, maintenance and cleaning;
b. Use of cleaning or maintenance products by the User that do not comply with the User's Manual;
c. Inadequate storage and transportation of the Product by the User;
d. Unauthorized changes and/or alterations to the Product by the User, which were not agreed upon with the Guarantor;
e. User's use of consumables in the Product that do not comply with the User's Manual.
f. A user who is not a consumer within the meaning of the Act of April 23, 1964. Civil Code, forfeits the warranty on the Product in which:
g. serial numbers, date markings and nameplates have been removed, altered or damaged by the User;
h. the seals have been damaged by the User or bear signs of tampering by the User.
5. Note: Activities related to the daily operation of the Product, resulting, among other things, from the User's Manual, shall be performed by the User on his/her own and at his/her own expense.

IV. Complaint Procedure:

1. In the event that the Product is found not to be working properly, make sure that all the operations specified in particular in the User's Manual have been performed correctly before making a claim.
2. It is recommended to make a complaint immediately, preferably within 7 days from the date of noticing a defect in the Product. The User, who is not a consumer within the meaning of the Act of April 23, 1964. Civil Code, loses his/her rights under this warranty if he/she fails to report a complaint within 7 days.
3. Claims may be filed, among others, at the point of purchase of the Product, at the warranty service or in writing to the address: Dedra Exim Sp. z o.o., ul. 3 Maja 8, 05-800 Pruszków.
4. The user may file a complaint using the form available on the website www.dedra.pl. ("Warranty Claim Form").
5. Addresses of warranty services for specific countries are available at www.dedra.pl. In the absence of a warranty service for a particular country, warranty claims are recommended to be addressed to: Dedra Exim Sp. z o.o. ul. 3 Maja 8, 05-800 Pruszków (Poland).
6. With a view to the safety of the User, it is prohibited to use a defective Product.
7. Caution: using a defective Product is dangerous to the health and life of the User.
8. The fulfillment of obligations under the warranty will be carried out within 14 working days from the date of delivery of the claimed Product by the User.
9. Before delivering the defective Product for complaint, it is recommended to clean it. The Product under complaint is recommended to be carefully protected against damage in transit (it is recommended to deliver the Product under complaint in its original packaging).
10. The warranty period shall be extended by the time during which, due to a defect in the Product covered by the warranty, the User could not use it.
The warranty does not exclude, limit or suspend the User's rights under the warranty provisions for defects of the sold thing.
Pursuant to Article 13 (1) and (2) of Regulation (EU) 2016/679 of the European Parliament and of the Council of April 27, 2016 on the protection of natural persons with regard to the processing of personal data and on the free movement of such data and repealing Directive 95/46/EC (hereinafter: "RODO"), we inform you of the following
1. The administrator of your personal data provided in the form is DEDRA-EXIM sp. z o.o. with its registered office in Pruszkow , 3 Maja Street 8, 05-800 Pruszkow (hereinafter: "Administrator").
2. Your data will be processed solely for the purpose of carrying out the warranty procedure for the device in accordance with Article 6(1)(b) of the General Data Protection Regulation (hereinafter: "GDPR") Provision of data is voluntary, but necessary to carry out the warranty procedure.
3. Your data will be processed for the period of consideration of the execution of the warranty procedure and for archiving purposes in case of the need to defend against possible claims against the Administrator no longer than until their statute of limitations.
4. Your data may be disclosed only to entities processing data on behalf of the Administrator on the basis of a written contract of entrustment of personal data processing providing, among others, technical service, hosting or website maintenance, IT support, courier company. The Administrator's suppliers are obliged to ensure data security and meet the requirements of the applicable law related to personal data protection and may not use the entrusted personal data for purposes other than those specified in the contract with the Administrator.
5. your data will not be processed by automated means including profiling and will not be transferred to a third country/international organization.
6. You have the right to access the content of your data and the right to rectify, erase, restrict processing, the right to data portability, the right to object, at any time.
7. For all matters related to the Administrator's processing of your personal data, you may contact at e-mail: daneosobowe@dedra.pl;
8. You have the right to lodge a complaint with the data protection authority;

CZ Obsah

1. Snímky a obrázky
2. Popis zařízení
3. Určení nástroje
4. Omezení použití
5. Technické údaje
6. Příprava k práci
7. Zapínání nástroje
8. Použití nástroje
9. Aktuální provozní práce
10. Náhradní díly a příslušenství
11. Samostatné odstranění závad
12. Výbava nástroje
13. Informace pro uživatele o zbavování se elektrických a elektronických zařízení
14. Záruční list

Prohlášení o shodě se nachází v sídle Dedra Exim Sp. z o.o.
Všeobecné bezpečnostní podmínky byly připojeny k návodu jako jednotlivá brožura.

VAROVÁNÍ. Přečtěte si všechna upozornění označená symbolem a všechny pokyny.

Nedodržení níže uvedených upozornění a bezpečnostních pokynů může vést k úrazu elektrickým proudem, požáru nebo vážným zraněním.

Uložte všechna upozornění a pokyny pro pozdější použití.

2. Popis zařízení

Obr. A, B: 1. Laser; 2. Spínač; 3. Zámek provozního režimu; 4. Západka krytu baterie; 5. Kontaktní destičky; 6. Patice na baterie;

3. Určení nástroje

Zařízení slouží pro určení horizontálních a vertikálních čar v uzavřených prostorách i venku. Zařízení má systém samonivelace, který automaticky nastavujte laserové paprsky, aby bylo možné přesně určit horizontální a vertikální rovinu.
Zařízení můžete používat při renovačních a stavebních pracích, v opravárenských dílnách, pro hobby práce s dodržením podmínek používání a přípustných provozních podmínek uvedených v návodu k obsluze.

4. Omezení použití

Zařízení může být používáno pouze v souladu s níže uvedenými "Přípustnými provozními podmínkami".
Samovolné změny v mechanické a elektrické stavbě, veškeré úpravy, obslužné činnosti nepopsané v návodu k obsluze budou vnímány jako právně neopodstatněné a způsobí okamžitou ztrátu záručních práv a prohlášení o shodě ztratí platnost. Používání, které budou v rozporu s určením nebo v rozporu s návodem k obsluze způsobí okamžitou ztrátu záručních práv.

⚠ POZOR **Laserovým paprskem nemiřte na lidi a zvířata. Do laserového paprsku se nedívejte.**

⚠ POZOR **Používání ovládacích prvků, seřizování nebo provádění postupů jiných než popsaných v návodu může vést k vystavení nebezpečnému záření.**

Přípustné provozní podmínky
Provozní teplota −10 ÷ 50 [°C]

5. Technické údaje

Model	MC0901
Napájení [V]	3 d.c. (2xAA)
Výkon [mW]	0,9
Třída laserového paprsku	II
Výkon laserového paprsku [mW]	<1
Vlnová délka [nm]	635
Barva laserového paprsku	Červený
Přesnost [mm/m]	3/10
Přesnost nivelace [°]	4
Dosah paprsku [m]	20
Doba provozu vertikální rovina / horizontální rovina / kříž [h]	10 / 10 / 4
Provozní teplota [°C]	-10 ÷ 50
Držák na stativ [“]	1/4
Stupeň krytí	IP54
Hmotnost [kg]	0,3

6. Příprava k práci

⚠ POZOR **Všechny činnosti je nutné provádět0 při zástrčce vysunuté ze zásuvky.**

Instalace / výměna baterií

Zařízení MC0901 je napájeno dvěma bateriemi typu LR6 AA 1,5V. Doporučují se alkalické baterie. Můžete používat nabíjecí baterie AA.
Chcete-li vložit baterie, jemně vypačte západku krytu baterií (obr. B.4) a pak otevřete kryt schránky. Ve schránce jsou kontaktní destičky se správným označením polarity pro vložení baterií (obr. B.5). Baterie vložte podle polarity označené v paticích baterií (obr. B.6). Pak zavřete kryt, dokud neuslyšíte cvaknutí, a zajistěte kryt schránky.

Upevnění pomocí držáku/stativu

Sada s vodováhou obsahuje univerzální magnetický držák se závitem 1/4". Držák má dva silné magnety, které umožňují připevnit vodováhu na svislé povrchy trubek nebo jiných magnetických materiálů.
Chcete-li připevnit vodováhu na držák nebo na stativ, zašroubujte do závitu 1/4" umístěného ve spodní části zařízení upevňovací šroub. Pamatujte na počáteční korekci nastavení držáku/stativu, tak aby sklon vodováhy byl menší než 4°.

7. Zapínání nástroje

⚠ POZOR **Před zapnutím zařízení vždy proveďte činnosti popsané v kapitole „Příprava k práci“.**

Chcete-li zařízení zapnout, přesuňte zámek provozního režimu (obr. A.3) do polohy otevřeného visacího zámku nebo přidržte tlačítko spínače (obr. A.2) na 2 sekundy. Tím se zařízení zapne a zobrazí se laserové paprsky. Chcete-li zařízení vypnout, přesuňte zámek provozního režimu do polohy uzavřeného visacího zámku (obr. A.3) a pak přidržte spínač (obr. A.2) na 2 sekundy.

8. Použití nástroje

Zařízení MC0901 má 3 provozní režimy:
– vertikální čára
– horizontální čára
– kříž
Po zapnutí se zařízení vždy spustí v režimu kříže. Chcete-li změnit režim, stiskněte spínač (obr. A.2).
Všechny tři režimy fungují jak s aktivním, tak i uzamčeným systémem samonivelace chyb postavení.

Provoz v režimu samonivelace chyb postavení

Zařízení má režim samonivelace chyb postavení v rozsahu do 4°. Chcete-li aktivovat režim samonivelace, postavte zařízení na plochý, rovný povrch a pak přesuňte zámek provozního režimu (obr. A.3) do polohy otevřeného visacího zámku. Samonivelace bude ukončena, když se čáry přestanou pohybovat.
Pokud samonivelace není možná (například když nerovnost povrchu je větší než 4°) a laserový paprsek bliká s vysokou frekvencí, postavte zařízení na rovný povrch.

Režim uzamčení nivelačního mechanismu / určení sklonu

Pokud je nutné uzamknout nivelační mechanismus, přesuňte zámek provozního režimu (obr. A.3) do polohy uzavřeného visacího zámku. Tím se zastaví kyvadlo mechanismu v bezpečné poloze. Zapnutí tohoto režimu indikují laserové paprsky, které blikají s nízkou frekvencí. Tento režim můžete použít pro stanovení sklonu, protože paprsky nejsou nivelovány.

Pulzní režim

Pulzní režim v laserové vodováze slouží hlavně pro práci s laserovým detektorem (přijímačem), což umožňuje detekci paprsku na velké vzdálenosti nebo ve velmi jasném prostředí, kde je laserová linie pro lidské oko neviditelná. Chcete-li zapnout pulzní režim, po zapnutí vodováhy stiskněte a podržte spínač po dobu přibližně 3 sekund, dokud paprsek nezačne blikat. Opětovným stisknutím a podržením spínače se vrátíte do režimu trvalého svícení.

9. Aktuální provozní práce

⚠ POZOR **Všechny servisní činnosti provádějte se zařízením odpojeným od zdroje napájení.**

Čištění a údržba

Po ukončení práce vždy zkontrolujte stav zařízení, Vyčistěte jej měkkým, vlhkým hadříkem. Nepoužívejte čisticí prostředky a rozpouštědla.

Přeprava a skladování

Při přepravě zařízení vždy přesuňte zámek provozního režimu (obr. A.3) do polohy uzavřeného visacího zámku, Tím se zastaví kyvadlo mechanismu v bezpečné poloze. Pak vypněte zařízení pomocí spínače (obr. A.2).
Zařízení skladujte v původním obalu, v prostorách bez vlhkosti, při teplotě −20 °C až 70 °C.
Pokud zařízení nebudete používat déle než 30 dnů, vyjměte z něj baterie.

Čištění a údržba

Po každém použití zkontrolujte stav zařízení. Vyčistěte měkkým, vlhkým hadříkem. Nepoužívejte čisticí prostředky ani rozpouštědla.

10. Náhradní díly a příslušenství

Příslušenství dostupné v prodeji:

– stativy: MC0910, MC0911, MC0915
Pro nákup náhradních dílů a příslušenství kontaktujte servis Dedra Exim. Kontaktní údaje jsou uvedeny na 1. straně návodu.
Při objednávání náhradních dílů uveďte číslo šarže na typovém štítku, stejně jako popište poškozenou část a dále uveďte odhadovanou dobu nákupu zařízení.
Během záruční doby se opravy provádějí za podmínek uvedených v záruční listině.
Reklamovaný produkt, prosím, předejte k opravě na místě pořízení (prodávající povinen přijmout reklamované zboží), pošlete na servisní středisko nejblíže k místu bydliště (seznam služeb na internetových stránkách www.dedra.pl), nebo zašlete do centrálního servisu Dedra Exim. Přiložte prosím vyplněnou záruční listinu. Po záruční době opravy provádí centrální servis. Poškozené zboží musí být odesláno do servisního střediska (náklady na dopravu platí uživatel).

11. Samostatné odstranění závad

⚠ POZOR **Před zahájením samostatného odstraňování závad odpojte zařízení od napájení.**

Problém	Příčina	Řešení
Zařízení nefunguje	Nesprávně vložené baterie	Zkontrolujte a opravte vložení baterií (všímejte si polarity)
	Baterie chybí	Baterie vložte do schránky na baterie
	Vybité baterie	Baterie vyměňte za nové

12. Výbava nástroje

1. zařízení model MC0901 – 1 ks, 2. magnetický držák – 1 ks, 3. pouzdro – 1 ks

13. Informace pro uživatele o likvidaci elektrických a elektronických zařízení (týká se domácností)



Symbol uvedený na výrobcích nebo v průvodní dokumentaci označuje, že vadné elektrické nebo elektronické zařízení nesmí být likvidováno společně s domovním odpadem. Pokud potřebujete zlikvidovat, znovu použít nebo využít součástky, je správné je odnést na specializované sběrné místo, kde je přijmou zdarma. Informace o umístění sběrných míst pro použitá zařízení poskytují místní orgány, např. na svých internetových stránkách.
Správnou likvidáciou zariadenia je možné šetriť cenné zdroje a zabrániť negatívnym vplyvom na zdravie a životné prostredie v dôsledku možnej prítomnosti nebezpečných látok, zmesí a komponentov v zariadení
Za nesprávnou likvidaci odpadu hrozí sankce podle příslušných místních předpisů.
Uživatelé v zemích EU: Pokud potřebujete zlikvidovat elektrické nebo elektronické zařízení, obraťte se na nejbližší prodejní místo nebo na svého dodavatele, který vám poskytne další informace.
Likvidace v zemích mimo Evropskou unii: Tento symbol se vztahuje pouze na země Evropské unie. Pokud si přejete tento výrobek zlikvidovat, obraťte se na místní úřady nebo prodejce, aby vám sdělil správný způsob likvidace.

Záruční list

pro

Křížový laser

Katalogové číslo: MC0901 Sériové číslo:.....

(dále jen v**ýrobek**)

Datum zakoupení výrobku: .....

Razítko prodávajícího……

Datum a podpis prodávajícího: .....

Prohlášení uživatele:

PotwiPotvrzuji, že jsem byl seznámen se záručními podmínkami a důsledky nedodržování pokynů uvedených v návodu k obsluze a záručním listu. Se záručními podmínkami souhlasím, což potvrzuji vlastnoručním podpisem:

....

datum a místo podpis uživatele

I. Odpovědnost za výrobek

1. Ručitel – DEDRA EXIM Sp. z o.o. se sídlem v Pruszkowie, adresa: ul. 3 Maja 8, 05-800 Pruszków, KRS 0000062517, Obvodní soud pro hl. město Varšavu ve Varšavě, XIV. Hospodářský odbor Celostátního soudního rejstříku, DIČ 527-020-49-33, Základní kapitál: 100 980.00 zl.
2. Podle podmínek stanovených v tomto záručním listu ručitel poskytuje záruku na výrobek, pocházející z distribuce ručitele.
3. Záruční odpovědnost za vady se týká pouze vad vzniklých z příčin tkvících ve výrobku v okamžiku jeho vydání uživateli.
4. Uživatel má nárok na bezplatnou záruční opravu výrobku, pokud vada byla zjištěná v záruční době. Provedení opravy výrobku (způsob opravy) závisí na rozhodnutí ručitele. Pokud ručitel nemůže provést opravu, vyhrazuje si právo na výměnu vadné součásti nebo celého výrobku za bezvadný, snížení ceny výrobku nebo odstoupení od smlouvy.
5. Vůči uživateli, který není spotřebitelem ve smyslu zákona ze dne 23. dubna 1964 občanský zákoník, je odpovědnost Ručitele za škody vyplývající z této záruky a/nebo v souvislosti s jejím uzavřením a plněním, bez ohledu na právní titul, omezena maximálně do výše hodnoty vadného výrobku.

II. Záruční doba

Součásti výrobku, na které se vztahuje záruka	Doba trvání záruční ochrany
Křížový laser	36 měsíců, počítáno od data nákupu výrobku uvedeného v tomto záručním listu
Magnetický držák, baterie, pouzdro	Součásti, na které se nevztahuje záruka

III. Podmínky uplatňování záruky

1. Przedstawienie przez Użytkownika wypełnionej karty gwarancyjnej Produktu 1. Předložení vyplněného záručního listu pro výrobek a doložení okolností nákupu výrobku, např. předložením paragonu, faktury atd. Pro správné vyřízení reklamace se doporučuje, abyste společně s výrobkem předali všechny součásti stanovené v kapitole „Kompletace“ výrobku uvedené v návodu k obsluze.
2. Dodržování pokynů uvedených v návodu k obsluze a záručním listu.
3. Záruka platí pouze na území Polska a EU.
4. Záruka se nevztahuje na vady výrobku vzniklé zejména v následku:
a. Nedodržování podmínek stanovených v návodu k obsluze, zejména v rozsahu správného provozování, údržby a čištění;
b. Používání čisticích nebo ošetřovacích prostředků v rozporu s návodem k obsluze;
c. Nevhodného skladování a přepravování výrobku;
d. Svépomocných změn a/nebo úpravy výrobku, které nebyly dohodnuty s ručitelem;
e. Používání ve výrobku provozních materiálů v rozporu s návodem k obsluze.
5. Uživatel, který není spotřebitelem ve smyslu zákona ze dne 23. dubna 1964 občanský zákoník, ztratí záruku na výrobek, na kterém:
- odstranil, změnil nebo poškodil sériová čísla, označení údajů a výkonové štítky;
- ucpávky byly poškozeny uživatelem nebo nesly stopy manipulace uživatele.
6. Upozornění! Činnosti spojené s každodenní obsluhou výrobku, vyplývající mj. z návodu k obsluze, provádí uživatel ve vlastní režii a na své náklady.

IV. Postup při reklamaci

1. V případě zjištění nesprávného provozu výrobku se před nahlášením reklamace ujistěte, že jste provedli správně všechny činnosti podrobně popsané v návodu k obsluze.
2. Reklamaci nahlaste ihned, nejlépe do 7 dnů od data zjištění vady výrobku. Uživatel, který není spotřebitelem ve smyslu zákona ze dne 23. dubna 1964 občanský zákoník, ztratí nárok na uplatnění záruky v případě nenahlášení reklamace do 7 dnů.
3. Reklamaci můžete nahlásit mj. v místě zakoupení výrobku, v záručním servisu nebo písemně na adresu: DEDRA EXIM Sp. z o.o., ul. 3 Maja 8, 05-800 Pruszków.
4. Reklamaci můžete nahlásit prostřednictvím formuláře dostupného na stránkách www.dedra.pl. („Formulář pro nahlášení reklamace“).
5. Adresy záručních servisů v jednotlivých státech jsou dostupné na stránkách www.dedra.pl. Pokud v daném státě není uveden servis, reklamační formulář zašlete na adresu: DEDRA EXIM Sp. z o.o., ul. 3 Maja 8, 05-800 Pruszków (Polska).
6. Z bezpečnostních důvodů je zakázáno používat vadný výrobek.
7. Upozornění!!! Používání vadného výrobku ohrožuje zdraví a život uživatele.
8. Povinnosti vyplývající ze záruky budou splněny do 14 pracovních dnů, počítáno ode dne doručení reklamovaného výrobku.
9. Vadný výrobek před odevzdáním do servisu vyčistěte. Reklamovaný výrobek důkladně zabezpečte proti poškození při přepravě (doporučuje se předat reklamovaný výrobek v originálním obalu).
10. Záruční doba se prodlužuje o dobu, během níž uživatel z důvodu vady výrobku, na kterou se vztahuje záruka, nemohl výrobek používat.
Záruka nevylučuje, neomezuje ani nepozastavuje nároky uživatele vyplývající z ručení za vady prodané věci.

V souladu s čl. 13 odst. 1 a 2 nařízení Evropského parlamentu a Rady (EU) 2016/679 ze dne 27. dubna 2016 o ochraně fyzických osob v souvislosti se zpracováním osobních údajů a o volném pohybu těchto údajů a o zrušení směrnice 95/46/ES Vás informujeme, že:
1. Správcem vašich osobních údajů uvedených ve formuláři je DEDRA-EXIM sp. z o.o. se sídlem v Pruszkowie, ul. 3 Maja 8, 05-800 Pruszków (dále jen: „Správce“).
2. Vaše údaje budou zpracovávány pouze pro účely provedení reklamačního řízení zařízení podle čl. 6 odst. 1 písm. b) obecného nařízení o ochraně osobních údajů (dále jen: „GDPR“) Poskytnutí údajů je dobrovolné, ale nezbytné k provedení reklamačního řízení.
3. Vaše údaje budou zpracovávány po dobu posouzení provedení reklamačního řízení a pro účely archivace v případě potřeby obrany proti eventuálním nárokům vůči Správci, nejdéle však do okamžiku jejich promlčení.
4. Vaše údaje mohou být zpřístupněny pouze subjektům, které zpracovávají údaje pro Správce na základě písemné smlouvy o pověření zpracováním osobních údajů, poskytujícím mj. technický servis, hosting nebo údržbu webových stránek, IT servis, kurýrní služby. Dodavatelé Správce jsou povinni zajistit ochranu údajů a splnit požadavky platného zákona souvisejícího s ochranou osobních údajů a nesmí využívat svěřené osobní údaje pro jiné účely než ty, které jsou uvedeny ve smlouvě se Správcem.
5. Vaše údaje nebudou zpracovávány automatizovaným způsobem, včetně profilování, a nebudou předávány do třetí země / mezinárodní organizaci.
6. Máte právo na přístup ke svým údajům a právo na jejich opravu, výmaz, omezení zpracování, právo na přenositelnost údajů, právo kdykoli vznést námitku.
7. Ve všech záležitostech souvisejících se zpracováním vašich osobních údajů Správcem nás můžete kontaktovat na e-mailové adrese: daneosobowe@dedra.pl.
8. Máte právo podat stížnost u úřadu příslušného pro ochranu osobních údajů.

SK Obsah

1. Fotografie a obrázky
2. Popis zariadenia
3. Určenie zariadenia
4. Obmedzenia používania
5. Technické údaje
6. Príprava na prácu
7. Zapnutie zariadenia
8. Používanie zariadenia
9. Priebežná údržba
10. Náhradné diely a príslušenstvo
11. Samostatné odstraňovanie porúch
12. Kompletizácia zariadenia
13. Informácie pre užívateľov týkajúca sa likvidácii elektrických a elektronických zariadení
14. Záručný list

Vyhlásenie o zhode sa nachádza v sídle Dedra Exim Sp. z o.o.
Všeobecné pokyny pre bezpečnosť boli pripojené k návodu ako samostatná brožúra.

UPOZORNENIE. Prečítajte si všetky upozornenia označené symbolom a všetky pokyny.

Nedodržanie nasledujúcich bezpečnostných upozornení a bezpečnostných pokynov môže spôsobiť zásah elektrickým prúdom, požiar, alebo vážne poranenie.

Zachovajte všetky upozornenia a návod pre budúce použitie.

2. Popis zariadenia

obr. A, B: 1. Laser; 2. Zapínač; 3. Blokáda režimu práce; 4. Záskočka veka batérií; 5. Kontaktové pliešky; 6. Lôžka batérií;

3. Určenie zariadenia

Zariadenie je zariadenie, ktoré slúži na vyznačovanie horizontálnych a vertikálnych línií v zatvorených miestnostiach, ako aj vonku. Zariadenie má systém nivelácie, ktorý automatickým spôsobom nastavuje laserový lúč, aby presne vyznačoval horizontálnu a vertikálnu líniu.
Zariadenie je určené na používanie pri rekonštrukčno-stavebných prácach, v dielňach a v servisoch, pri amatérskych w prácach, pričom musia byť dodržané podmienky používania a prípustné prevádzkové podmienky, ktoré sú uvedené v používateľskej príručke.

4. Obmedzenia používania

Zariadenie sa môže používať iba v súlade s nižšie umiestnenými „Prípustnými pracovnými podmienkami" uvedenými nižšie”.
Neoprávnené a samostatné zmeny v mechanickej a elektrickej konštrukcii, všetky úpravy, činnosti údržby, ktoré nie sú opísané v návode na obsluhu, budú považované za nezákonné a spôsobia okamžitú stratu záručných práv a vyhlásenie o zhode už nebude platné.
Použitie v rozpore s účelom, alebo v nezhodne s návodom na použitie, bude mať za následok okamžitú stratu záručných práv.

POZOR **Laserovým lúčom nemierte na ľudí ani zvieratá. Nepozerajte sa do laserového lúča.**

POZOR **V dôsledku používania ovládacích prvkov, nastavovania a vykonávania procedúr iných než tie, ktoré sú opísané v príručke, môže dôjsť k vystaveniu na pôsobenie nebezpečného žiarenia.**

Prípustné pracovné podmienky
Pracovná teplota -10 ÷ 50 [°C]

5. Technické údaje

Model	MC0901
Napájanie [V]	3 d.c. (2xAA)
Výkon [mW]	0,9

Trieda laserového lúča	II
Výkon laserového lúča [mW]	<1
Vlnová dĺžka [nm]	635
Farba laserového lúča	Červený
Presnosť [mm/m]	3/10
Presnosť nivelácie [°]	4
Dosah lúča [m]	20
Trvanie práce vertikálny/horizontálny/krížový [h]	10 / 10 / 4
Pracovná teplota [°C]	-10 ÷ 50
Upevnenie statívu [']	1/4
Stupeň ochrany	IP54
Hmotnosť [kg]	0,3

6. Príprava na prácu

⚠ POZOR **Všetky činnosti súvisiace s prípravou zariadenia na používanie vykonávajte iba vtedy, keď je zariadenie odpojené od napájania.**

Montáž / výmena batérií

Zariadenie MC0901 je napájané dvoma batériami typu LR6 AA 1,5V. Odporúčame, aby ste používali alkalické batérie. Používanie akumulátorov (nabíjateľných batérií) AA je prípustné.
Keď chcete vložiť batérie, jemne vyvážte záskočku veka batérií (obr. B.4), a potom otvorte veko lôžka. Vo vnútri lôžka sa nachádzajú kontaktové pliešky, ako aj označenie správnej polarizácie batérií (obr. B.5). Pri vkladaní batérií do lôžka batérií zachovajte správnu polarizáciu (obr. B.6). Potom veko zatvorte, až kým nebudete počuť charakteristické zacvaknutia a zablokovania veka lôžka.

Upevnenie na držiaku / statíve

V súprave vodováhy je univerzálny magnetický držiak s 1/4“ závitom. Držiak má dva silné magnety, ktoré umožňujú upevniť vodováhu na vertikálnych potrubiach alebo iných magnetických materiálov.
Keď chcete upevniť vodováhu v držiaku alebo na statíve, zaskrutkujte s použitím montážnej skrutky do 1/4" závitu, ktorý je v dolnej časti zariadenia. Nezabúdajte, aby ste vstupne upravili nastavenie držiaka / statívu, aby sklon vodováhy nebol väčší než 4°.

7. Zapnutie zariadenia

⚠ POZOR **Predtým, než zariadenie spustíte, bezpodmienečne vykonajte činnosti, ktoré sú opísané v kapitole „Príprava na prácu/používanie“.**

Keď chcete zariadenie zapnúť, presuňte blokádu režimu práce (obr. A.3) na polohu odomknutej zámky alebo stlačte a na cca 2 sekundy podržte tlačidlo zapínača (obr. A.2). Zariadenie sa následne spustí a zasvietia laserové lúče. Keď chcete zariadenie vypnúť, presuňte blokádu režimu práce na polohu zamknutej zámky (obr. A.3) alebo stlačte a na cca 2 sekundy podržte tlačidlo zapínača (obr. A.2).

8. Používanie zariadenia

Zariadenie MC0901 má 3 režimy práce:
- vertikálna línia
- horizontálna línia
- prekrížené línie

Zariadenie sa po zapnutí zakaždým spúšťa v režime prekrížených línií. Keď chcete zmeniť režim, stlačte tlačidlo zapínača (obr. A.2).
Všetky tri režimy fungujú s aktívnym alebo so zablokovaným systémom automatickej nivelácie chýb nastavenia.

Práca s aktívnym režimom automatickej nivelácie chýb nastavenia

Zariadenie má automatický režim nivelácie chýb nastavenia v rozpätí do 4°. Keď chcete aktivovať režim automatickej nivelácie, zariadenie postavte na plochý rovný povrch, a potom presuňte blokádu režimu práce (obr. A.3) na polohu otvorenej zámky. Automatická nivelácia sa skončí, keď sa línie prestanú pohybovať.
V prípade, ak automatická nivelácia nie je možná (napríklad ak je nerovnosť podkladu väčšia než 4°), a laserový lúč bliká s vysokou frekvenciou, zariadenie položte na rovný povrch.

Režim blokády mechanizmu nivelácie / vyznačenie spádov

V prípade, ak potrebujete zablokovať mechanizmus automatickej nivelácie, presuňte blokádu režimu práce (obr. A.3) na polohu zamknutej zámky. Vahadlo mechanizmu sa následne zablokujte v bezpečnej polohe. Aktiváciu tohto režimu signalizujú laserové lúče, ktoré blikajú s nízkou frekvenciou. Tento režim sa môže používať napr. pri vytyčovaní spádov, keď lúče nemôžu byť vo vodorovnej polohe.

Pulzný režim

Pulzný režim v laserovej vodováhe sa používa hlavne na prácu s laserovým detektorom (prijímačom), ktorý umožňuje detekciu lúča na veľké vzdialenosti alebo vo veľmi jasnom prostredí, kde je laserová čiara pre ľudské oko neviditeľná. Na aktiváciu pulzného režimu po zapnutí vodováhy stlačte a podržte spínač približne 3 sekundy, kým lúč nezačne blikať. Opätovným stlačením a podržaním spínača sa obnoví režim nepretržitého svietenia.

9. Priebežná údržba

⚠ POZOR **Všetky činnosti súvisiace s obsluhou zariadenia vykonávajte iba vtedy, keď je zariadenie odpojené od napájania.**

Čistenie a údržba

Vždy po skončení práce skontrolujte stav zariadenia. Čistite mäkkou vlhkou handričkou. Nepoužívajte čistiace prostriedky ani rozpúšťadlá.

Doprava a skladovanie

Vždy pred prepravou zariadenia presuňte blokádu režimu práce (obr. A.3) na polohu zamknutej zámky. Vahadlo mechanizmu sa následne zablokujte v bezpečnej polohe. Potom zariadenie vypnite stlačením tlačidla zapínača (obr. A.2). Zariadenie uchovávajte v originálnom puzdre, na suchom mieste, pri teplote v rozpätí od -20 °C do +70 °C.

V prípade, ak zariadenie nebudete používať dlhšie než 30 dní, odporúčame, aby ste zo zariadenia vybrali batérie/akumulátory.

10. Náhradné diely a príslušenstvo

Dostupné príslušenstvo na predaj:

- statívy: MC0910, MC0911, MC0915

Ak si chcete kúpiť náhradné diely a príslušenstvo, tak sa prosím obráťte na servis Dedra Exim. Kontaktné údaje nájdete na 1. strane tohto návodu.
Pri objednávaní náhradných dielov uveďte prosím sériové číslo nachádzajúce sa na typovom štítku spolu Opíšte poškodenú časť, okrem toho uveďte približný termín kúpy zariadenia.
Počas trvania záruky sa oprava vykonáva na základe podmienok uvedených v záručnom liste. Reklamovaný produkt odovzdajte na opravu v mieste nákupu (predávajúci je povinný prijať reklamovaný produkt), odošlite do najbližšieho servisného strediska k miestu bydliska (zoznam servisov nájdete na stránkach www.dedra.pl), alebo odošlite do centrálneho servisu Dedra Exim. Prosím, aby ste priložili vyplnený záručný list. Po skončení záručnej doby opravy vykonáva centrálny servis. Poškodený produkt musí byť odoslaný do servisu (náklady na dodanie hradí používateľ).

11. Samostatné odstraňovanie porúch

⚠ POZOR **Pred začatím samostatného odstránenia porúch, odpojte zariadenie od zdroja napájania.**

Problém	Príčina	Riešenie
Zariadenie nefunguje	Zle vložené batérie	Skontrolujte batérie a vložte ich správne (zachovajte správnu polarizáciu)
	Nevložené batérie	Vložte batérie do komory batérií
	Vybité batérie	Vymeňte batérie na nové

12. Kompletizácia zariadenia

1. Zariadenie model MC0901 – 1 ks, 2. magnetický držiak – 1 ks, 3. Puzdro – 1 ks

13. Informácie pre užívateľov k likvidácii elektrických alebo elektronických zariadení (tykajúce sa domácností)



Symbol uvedený na výrobkoch alebo v sprievodnej dokumentácii označuje, že chybné elektrické alebo elektronické zariadenia sa nesmú likvidovať spolu s domovým odpadom. Ak potrebujete zlikvidovať, opätovne použiť alebo zhodnotiť komponenty, správne je odovzdať ich na špecializovanom zbernom mieste, kde ich prijmú bezplatne. Informácie o umiestnení zberných miest pre použité zariadenia poskytujú miestne orgány, napr. na svojich webových stránkach.
Správnou likvidáciou zariadenia je možné šetriť cenné zdroje a zabrániť negatívnym vplyvom na zdravie a životné prostredie v dôsledku možnej prítomnosti nebezpečných látok, zmesí a komponentov v zariadení.
Za nesprávnu likvidáciu odpadu hrozia sankcie podľa príslušných miestnych predpisov.
Používatelia v krajinách EÚ: Ak potrebujete zlikvidovať elektrické alebo elektronické zariadenie, obráťte sa na najbližšie predajné miesto alebo na svojho dodávateľa, ktorý vám poskytne ďalšie informácie.
Likvidácia v krajinách mimo Európskej únie: Tento symbol sa vzťahuje len na krajiny Európskej únie. Ak chcete tento výrobok zlikvidovať, obráťte sa na miestne úrady alebo predajcu, ktorý vám poskytne informácie o správnom spôsobe likvidácie.

Záručný list

na

Krížový laser

Katalógové č :MC901 Číslo šarže: .....

(ďalej len Výrobok)

Dátum nákupu výrobku: .....

Pečiatka predajcu

Dátum a podpis predajcu: .....

Vyhlásenie Užívateľa:

Potvrdzujem, že som bol oboznámený so záručnými podmienkami, ako aj s následkami nedodržiavania pokynov a odporúčaní, ktoré sú uvedené v užívateľskej príručke a v záručnom liste. Záručné podmienky sú mi známe, čo potvrdzujem vlastnoručným podpisom:

....

dátum a miesto podpis Užívateľa

I. Zodpovednosť za Výrobok

1. Ručiteľ - spoločnosť „DEDRA EXIM sp. z o.o.“ sídliaca v meste: Pruszków, na adrese: ul. 3 Maja 8, 05-800 Pruszków, Poľsko, zapísaná do obchodného registra pod číslom KRS 0000062517 vedenom oblastným súdom pre hlavné mesto Varšava vo Varšave, 14. ekonomické oddelenie Štátneho súdneho registra, IČ DPH: PL 5270204933, základné imanie: 100 980,00 PLN.
2. Podľa podmienok stanovených týmto záručným listom Ručiteľ udeľuje záruku na Výrobok, pochádzajúci z distribúcie Ručiteľa.
3. Zodpovednosť na základe záruky sa vzťahuje iba na chyby, ktoré vznikli následkom príčin nachádzajúcich sa vo Výrobku v momente jeho vydania Užívateľovi.

4. Na základe záruky Užívateľ získava právo na bezplatnú opravu výrobku, ak sa chyba objaví počas trvania záručnej lehoty. Spôsob opravy Výrobku (metóda vykonania opravy) závisí od rozhodnutia Ručiteľa. V prípade, ak Ručiteľ uzná, že Výrobok sa nedá opraviť, Ručiteľ si vyhradzuje právo vymeniť chybný prvok alebo celý Výrobok na výrobok bez chýb, právo na zníženie ceny Výrobku alebo právo na odstúpenie od dohody.
5. Voči Užívateľovi, ktorý nie je konzumentom v zmysle zákona z 23. apríla 1964 Občiansky zákonník, zodpovednosť Ručiteľa za škody vyplývajúce z tejto záruky a/alebo ktoré súvisia s jej uzatvorením a realizáciou, bez ohľadu na právny základ, je obmedzená maximálne do výšky hodnoty chybného Výrobku.

II. Záručná lehota

Prvky Výrobku na ktoré sa vzťahuje záruka	Trvanie záručnej ochrany
Krížový laser	36 mesiacov od dňa nákupu Výrobku, ktorý je uvedený v tomto záručnom liste
Magnetický držiak, batérie, puzdro	Na tieto prvky sa záruka nevzťahuje.

III. Podmienky využitia záruky

1. Užívateľ je povinný predstaviť vyplnený Záručný list výrobku, ako aj náležitý doklad o nákupe Výrobku, napr. predstavením pokladničného bloku, faktúry ap. Aby reklamačný proces prebiehal efektívne odporúčame, aby Užívateľ spolu s reklamovaným výrobkom doručil všetky prvky vymenované v kapitole užívateľskej príručky výrobku „Diely a časti“.
2. Užívateľ je povinný dodržiavať pokyny a odporúčania uvedené v užívateľskej príručke a v záručnom liste.
3.Záruka platí iba na území Poľskej republiky a členských štátov EÚ.
4. Záruka sa nevzťahuje na chyby, ktoré vznikli (predovšetkým) následkom:
a. Nedodržania podmienok určených v užívateľskej príručke, predovšetkým podmienok správneho používania, prevádzky, údržby a čistenia
b. Použitia na čistenie alebo na údržbu nevhodných prípravkov, nezhodne s užívateľskou príručkou;
c. Nevhodného uchovávania a prepravy výrobku;
d. Vykonania neautorizovaných zmien a/alebo iných zásahov do výrobku, na ktoré výrobca nevyjadril súhlas;
e. Použitím vo výrobku/s výrobkom nevhodných prevádzkových materiálov, nezhodne s užívateľskou príručkou.
5. Užívateľ, ktorý nie je konzumentom v zmysle zákona z 23. apríla 1964 Občiansky zákonník, stráca záručné práva na výrobok, v ktorom:
- sériové čísla, označenia dátumov a výrobné štítky boli odstránené, zmenené alebo poškodené;
- boli poškodené plomby alebo sú na nich viditeľné stopy manipulácie.
6. Pozor! Činnosti súvisiace s každodennou obsluhou výrobku, vyplývajúce medzi iným z užívateľskej príručky, Užívateľ vykonáva vlastnými silami a na vlastné náklady.

IV. Reklamačná procedúra

1. V prípade, ak Užívateľ objaví, že Výrobok nefunguje správne, ešte pred zložením reklamácie je povinný uistiť sa, či boli náležite vykonané všetky stanovené činnosti, predovšetkým tie uvedené v užívateľskej príručke.
2. Reklamácia musí byť podaná bezodkladne, najlepšie v priebehu 7 dní od dňa, v ktorom sa prejavila (objavila) chyba Výrobku. Užívateľ, ktorý nie je konzumentom v zmysle zákona z 23. apríla 1964 Občiansky zákonník, stráca práva vyplývajúce z tejto záruky v prípade, ak reklamáciu nepodá v priebehu 7 dní od dňa, v ktorom sa prejavila (objavila) chyba Výrobku.
3. Reklamáciu môžete podať medzi inými na mieste, v ktorom ste výrobok kúpili, v záručnom servise alebo poštou na adresu: DEDRA EXIM sp. z o.o., ul. 3 Maja 8, 05-800 Pruszków, Poľsko.
4. Užívateľ môže podať reklamáciu prostredníctvom formulára, ktorý je dostupný na webovej stránke www.dedra.pl. („Formulár podania reklamácie na základe udelenej záruky”).
5. Adresy záručných servisov v jednotlivých štátoch sú zverejnené na webovej stránke www.dedra.pl. V prípade, ak v danom štáte sa nenachádza záručný servis, odporúčame reklamovaný výrobok doručiť na adresu: DEDRA EXIM sp. z o.o. ul. 3 Maja 8, 05-800 Pruszków, Poľsko.
6. Vzhľadom na bezpečnosť Užívateľa, nefunkčný (chybný) výrobok sa v žiadnom prípade nesmie používať.
7. Pozor!!! Používanie nefunkčného (chybného) výrobku je nebezpečné pre zdravie a život Užívateľov.
8. Povinnosti vyplývajúce z udelenej záruke budú vyplnené v lehote 14 pracovných dní počítajúc od dňa doručenia reklamovaného Výrobku Užívateľom.
9. Pred zaslaním reklamácie odporúčame reklamovaný Výrobok náležite očistiť. Odporúčame reklamovaný Výrobok dôkladne zabezpečiť pre prípadným poškodeniami počas prepravy (reklamovaný Výrobok odporúčame doručiť v originálnom obale).
10. Záručná lehota sa predlžuje o čas, počas ktorého Užívateľ následkom chyby (nefunkčnosti) výrobku, na ktorú sa vzťahovala záruka, nemohol Výrobok používať. Záruka nevylučuje, neobmedzuje a ani nepozastavuje právo Užívateľa (kupujúceho) na základe príslušných predpisov o ručení za chyby predanej veci.
V súlade s článkom 13 ods. 1 a 2 nariadenia Európskeho parlamentu a Rady (EÚ) 2016/679 z 27. apríla 2016 o ochrane fyzických osôb pri spracúvaní osobných údajov a o voľnom pohybe takýchto údajov, ktorým sa zrušuje smernica 95/46/ES, vás informujeme
1. Správcom vašich osobných údajov, ktoré ste uviedli vo formulári, je spoločnosť „DEDRA-EXIM Sp. z o.o.“ so sídlom v meste Pruszków na adrese: ul. 3 Maja 8, 05-800 Pruszków, Poľsko (ďalej len: „Správca”).
2. Vaše osobné údaje budú spracúvané výhradne s cieľom realizácie záručnej procedúry zariadenia, a to v súlade s článkom 6 ods. 1 písmeno b) všeobecného nariadenia o ochrane údajov (ďalej len: „GDPR“). Uvedenie osobných údajov je dobrovoľné, avšak nevyhnutné na realizáciu záručnej procedúry.
3. Vaše osobné údaje budú spracúvané počas posudzovania a realizácie záručnej procedúry, ako aj na archívne účely v prípade potreby obhajoby pred prípadnými nárokmi a požiadavkami voči Správcovi, avšak nie dlhšie až do momentu premlčania týchto nárokov a požiadaviek.
4. Vaše údaje môžu byť zverejnené výhradne len tým subjektom, ktoré spracúvajú tieto údaje v mene a pre Správcu, a to na základe písomnej dohody o zverení spracúvania osobných údajov, tzn. firmy, ktoré okrem iného poskytujú technický servis, hostingové služby alebo služby obsluhy webových stránok, IT obsluhy, ako aj kuriérskym firmám. Dodávatelia Správcu sú povinní zaručiť zabezpečenie údajov a splniť požiadavky platnej legislatívy ohľadne ochrany osobných údajov, a zverené osobnú údaje nesmú byť používané na iné účely než tie, ktoré stanovuje dohoda uzatvorená so Správcom.
5. Vaše údaje nebudú spracúvané automatickým spôsobom, vrátane rôznych foriem profilovania, ani nebudú odovzdané do tretieho štátu/medzinárodnej organizácii.
6. Máte právo na prístup k vašim osobným údajom, ako aj právo na ich opravenie, doplnenie, odstránenie, obmedzenie spracúvania, prenesenie údajov, podanie námietky, a to v ľubovoľnej chvíli.
7. Vo všetkých záležitostiach, ktoré súvisia so spracúvaním vašich osobných údajov Správcom, môžete sa na Správcu obrátiť písomne na e-mailovú adresu: daneosobowe@dedra.pl.
8. Máte právo podať sťažnosť príslušnému dozornému orgánu, ktorý zodpovedá za dohľad nad ochranou osobných údajov

LT Turinys

1. Nuotraukos ir piešiniai
2. Prietaiso aprašas
3. Prietaiso paskirtis
4. Naudojimo apribojimai
5. Techniniai duomenys
6. Paruošimas darbui
7. Prietaiso įjungimas
8. Prietaiso naudojimas
9. Einamieji naudojimo veiksmai
10. Atsarginės dalys ir reikmenys
11. Savarankiškas defektų pašalinimas
12. Prietaiso elementai
13. Informacija naudotojams apie elektros ir elektronikos prietaisų pašalinimą
14. Garantijos lapas

Atitikties deklaracija yra Dedra Exim Sp. z o.o. bendrovėje strukcijoje
Bendrosios saugumo sąlygos buvo pridėtos prie instrukcijos kaip atskira brošiūra.

ĮSPĖJIMAS Perskaityti visus įspėjimus pažymėtus simboliu ir visas instrukcijas.

Žemiau pateiktų įspėjimų ir saugos nurodymų nesilaikymas, gali būti elektros srovės smūgio, gaisro ar sunkių sužalojimų priežastimi.

Išsaugoti visus įspėjimus ir instrukcijas ateičiai.

2. Prietaiso aprašas

A: B pieš. 1. Lazeris, 2. Jungiklis; 3. Darbo rėžimo blokada; 4. Baterijos dangčio sklendė; 5. Kontaktinės plokštelės; 6 Akumuliatoriaus lizdas;

3. Prietaiso paskirtis

Prietaisas yra skirtas horizontalių ir vertikalių linijų uždarose patalpose, o taip pat išorėje ženklinimui. Prietaisas turi lyginimo sistemą kuri automatišku būdu nustato lazerio spindulius, kad tiksliai nustatyti horizontalų ir vertikalų lygį.
Prietaisą leidžiama naudoti atliekant remonto ir statybos darbus remonto dirbtuvėse, mėgėjų darbus laikantis naudojimo instrukcijoje nurodytų naudojimo sąlygų ir leistinų eksploatavimo sąlygų.

4. Naudojimo apribojimai

Prietaisas gali būti naudojamas vien tik pagal pateiktas "Priimtinas darbo sąlygas”. Savaiminiai pakeitimai mechaninei ir elektros statyboje, visi modifikavimai, naudojimo veiksmai, neaprašyti instrukcijoje bus traktuojami kaip neteisėti ir priveda prie staigaus garantijos teisės praradimo, o atitikties garantija praras galiojimą.
Naudojimas ne pagal naudojimo instrukcijos nuorodas ir paskirtį prives prie staigaus garantijos teisės praradimo.

DĖMESIO **Nekreipti lazerio spindulio į žmones ir gyvūnus. Nežiūrėti į lazerio spindulį.**

DĖMESIO **Naudojant valdiklius, derinant ar atliekant kitas nei aprašytos vadove procedūras, gali privesti prie pavojingos radiacijos grėsmės.**

Priimtinos darbo sąlygos
Darbo temperatūra -10 ÷ 50 [°C]

5. Techniniai duomenys

Modelis	MC0901
Maitinimas [V]	3 d.c. (2xAA)
Galia [mW]	0,9
Lazerio spindulio klasė	II
Lazerio spindulio galia [mW]	<1
Bangų ilgis [nm]	635
Lazerio spindulio spalva	Raudona
Tikslumas [mm/m]	3/10
Niveliavimo tikslumas [°]	4
Spindulio diapazonas [m]	20
Darbo laikas vertikalus/horizontalus/kryžminis lygis [h]	10 / 10 / 4
Darbo temperatūra [°C]	-10 ÷ 50
Stovo tvirtinimas [“]	1/4
Apsaugos laipsnis	IP54
Masė [kg]	0,3

6. Paruošimas darbui

DĖMESIO **Paruošiamuosius veiksmus reikia atlikti esant atjungtam nuo maitinimo šaltinio prietaisui.**

Baterijos įdėjimas / keitimas

MC0901 prietaisas maitinamas dvejomis LR6 AA 1,5V tipo baterijomis Rekomenduojama naudoti šarminio tipo baterijas. Priimtinas yra AA kumuliatorių naudojimas.
Kad įdėti bateriją reikia švelniai palenkti sklendės dangtį (B.4 pieš.), o vėliau atidaryti lizdo danhtį (C.9 pieš.). Dangčio viduje yra kontaktinės plokštelės su taisyklingu baterijos įdėjimo ženklinimu poliariškumo atžvilgiu (B.5 pieš.). Baterijas reikia įdėti pagal nurodytą poliariškumą į baterijos lizdą (B.6 peiš.). Vėliau reikia uždaryti dangtį, tol kol pasigirs lizdo dangčio spragtelėjimo ir blokavimo garsas.

Tvirtinimas su laikiklio / stovo pagalba

Rinkinyje su gulsčiuku yra universalus magnetinis su 1/4“ sriegiu laikiklis. Laikiklis turi du stiprius magnetus, kurie leidžia sumontuoti gulsčiuką vamzdžių ar kitų magnetinių medžiagų vertikaliuose paviršiuose.
Kad pritvirtinti gulsčiuką laikiklyje arba stove reikia įsukti sriegį 1/4“ esantį apatinėje prietaiso dalyje tvirtinimo varžtą. Negalima pamiršti apie pradinį stovo / laikiklio nustatymo taisymą, kad gulsčiuko nuolinkis būtų mažesnis negu 4°.

7. Prietaiso įjungimas

DEMESIO **Prieš prietaiso įjungimą būtinai atlikite veiksmus, aprašytus „Paruošimas darbui“ skyriuje.**

Kad įjungti prietaisą reikia perstumti darbo režimo blokadą į poziciją (A.1 pieš.), tada prilaikyti mygtukus jungiklį (A.2) per 2 sekundes. Tai prives prie prietaiso įjungimo ir lazerio spindulių rodymo. Kad išjungti prietaisą reikia perstumti darbo režimo blokadą į uždarytos spynos poziciją (A.3 pieš.), tada prilaikyti įspaustą jungiklį (A.2) per 2 sekundes.

8. Prietaiso naudojimas

MC0901 prietaisas turi 3 darbo režimus:
-Vertikali linija
-Horizontali linija
-Kryžminės linijos
Po ptietaiso įjungimo kiekvieną kartą įsijungia kryžminių linijų režime. Kad pakeisti režimą reikia paspausti jungiklio mygtuką (A.2 pieš.).
Visi trys režimai veikia su aktyviu kaip ir užblokuotu automatinio niveliavimo sistema netinkamą tvarkyklės parametrų.

Darbas automatinio klaidų nustatymo niveliavimo režime

Prietaisas turi automatinį klaidų nustatymo niveliavimo režimą iki 4°. Kad aktyvuoti automatinio niveliavimo režimą, reikia padėti prietaisą ant lygaus, plokščio paviršiaus, o vėliau perstumti darbo režimo blokadą (A.3 pieš.) atviros spynose pozicijoje. Automatinis niveliavimas baigiasi, kai linijos nustoja judėti.
Atveju, kai automatinis niveliavimas nėra įmanomas (pavyzdžiui kai pagrindo nelygumai yra didesni negu 4°), o lazerių spindulys dažnai mirksi, reikia padėti prietaisą ant lygaus paviršiaus.

Niveliavimo / nuolinkių ženklinimo mechanizmo blokados režimas

Atveju, kai būtinas yra niveliavimo mechanizmo užblokavimas reikia perstumti darbo režimo blokadą (A.3 pieš.) į uždarytos spynos poziciją. Tai prives prie mechanizmo švytuoklės sustabdymo saugioje pozicijoje. Šio režimo įjungimą signalizuoja lazerio spinduliai, kurie dažnai nemirksi. Šis režimas gali būti skirtas nuolinkių ženklinimui, todėl kad spinduliai nėra niveliuojami.

Impulsinis režimas

Impulsinis režimas lazeriniame gulsčiuke dažniausiai naudojamas dirbant su lazeriniu detektoriumi (imtuvu), kuris leidžia aptikti spindulį dideliu atstumu arba labai šviesioje aplinkoje, kur lazerio linija nematoma plika akimi. Norėdami įjungti impulsinį režimą, įjungę lygintuvą, palaikykite mygtuką nuspaustą apie 3 sekundes, kol spindulys pradės mirgėti. Vėl nuspaudus ir palaikius mygtuką, bus atkurtas nuolatinis režimas.

9. Einamieji naudojimo veiksmai

DEMESIO **Naudojimo veiksmus atlikti esant atjungtam nuo maitinimo šaltinio prietaisui.**

Valymas ir priežiūra

Kiekvieną kartą po darbo pabaigos reikia patikrinti prietaiso stovį. Išvalyti minkštu, drėgnu skudurėliu. Nenaudoti valymo priemonių ir tirpiklių.

Transportavimas ir laikymas

Prietaiso transportavimo atveju kiekvieną kartą reikia perstumti darbo režimo blokadą (A.3 pieš.) į uždarytos spynos poziciją. Tai prives prie mechanizmo švytuoklės sustabdymo saugioje pozicijoje. Po to reikia išjungti prietaisą su jungiklio pagalba (A.1 pieš).
Prietaisą reikia laikyti originaliame dėkle, nuotolyje nuo drėgmės, nuo -20°C iki 70°C temperatūroje.
Atveju, kai prietaisas nebus naudojamas per ilgesnį laiko tarpą ilgiau nei 30 dienų, rekomenduojama laikyti prietaisą su išimtomis baterijomis.

10. Pakeičiamos dalys ir priedai

Prieinami aksesuarai:

- stovai: MC0910, MC0911, MC0915

Kad pirkti atsargines dalis ir aksesuarus reikia susisiekti su Dedra Exim servisu. Kontaktiniai duomenys duomenys yra 1 instrukcijos puslapyje.
Atsarginių dalių užsakymo metu prašome pateikti serijos numerį, patalpintą vardinėje lentelėje, o taip pat aprašyti sugedusią dalį, papildomai pateikiant orientacinį įtaiso pirkimo terminą.
Garantinio laikotarpio galiojimo metu taisymai yra atliekami pagal taisykles pateikiamas garantijos lape. Reklamuojamą produktą prašome pateikti taisymui pirkimo vietoje (pardavėjas įsipareigoja priimti reklamuojamą produktą), nusiųsti į servisą esantį arčiausią gyvenamosios vietos (servisų skaičius www.dedra.pl) arba siųsti į Dedra Exim centrinį servisą. Maloniai prašome pridėti garantinę kortelę. Pasibaigus garantijos laikotarpiui taisymus atlieka centrinis servisas. Pažeistą produktą reikia siųsti į servisą (siuntimo išlaidas padengia vartotojas).

11. Savarankiškas defektų pašalinimas

Prieš pradedant savarankišką defektų pašalinimą, reikia išjungti prietaisą iš elektros maitinimo.

Problema	Priežastis	Sprendimas
Prietaisas neveikia	Blogai įdėtos baterijos	Patikrinti ir pataisyti baterijų padėtį (atkreipti dėmesį į poliariškumą)
	Nėra baterijos	Įdėti baterijas į baterijos lizdą
	Iškrautos baterijos	Pakeisti baterijas į naujas

12. Prietaiso elementai

1. Prietaisas modelis MC0901 - 1 vnt., magnetinis laikiklis - 1 vnt., 3. Dėklas - 1 vnt.

13. Informacija naudotojams apie sunaudotos įrangos utilizavimą (taikoma naudojant buityje)

Ant gaminių arba pridedamuose dokumentuose nurodytas simbolis rodo, kad sugedusios elektros ar elektroninės įrangos negalima išmesti kartu su buitinėmis atliekomis. Jei norite atsikratyti, pakartotinai panaudoti ar utilizuoti komponentus, teisinga juos nuvežti į specializuotą surinkimo punktą, kur jie bus priimti nemokamai. Informaciją apie naudotos įrangos surinkimo vietas teikia vietos valdžios institucijos, pvz., savo interneto svetainėse.
Teisingas produkto utilizavimas padeda išsaugoti gamtos išteklius ir išvengti neigiamų padarinių žmonių sveikatai ir aplinkai, galinčių atsirasti dėl produkte esančių potencialiai pavojingų medžiagų, mišinių ir sudedamųjų dalių.
Už netinkamą atliekų šalinimą gresia baudos pagal atitinkamus vietos teisės aktus.
ES šalių naudotojai: Jei norite išmesti elektros ar elektroninę įrangą, kreipkitės į artimiausią prekybos vietą arba tiekėją, kuris jums suteiks daugiau informacijos.
šalinimas ne Europos Sąjungos šalyse: Šis simbolis taikomas tik Europos Sąjungos šalims. Jei norite išmesti šį gaminį, kreipkitės į vietos valdžios institucijas arba pardavėją dėl tinkamo šalinimo būdo.

Garantinis lapas

na

Kryžminis lazeris

Katalogo Nr: MC901 Partijos numeris: .....

(toliau – Produktas)

Produkto pirkimo data: .....

Pardavėjo antspaudas

Pardavėjo parašas ir data: .....

Vartotojo pareiškimas:

Patvirtinu, kad buvau informuotas apie garantijos sąlygas ir taisyklių, išvardytų Naudojimo instrukcijoje ir Garantiniame lape, nepaisymo pasekmes. Šios garantijos sąlygos yra man žinomos, ką patvirtinu savo parašu:

....

data ir vieta vartotojo parašas

I. Atsakomybė už Produktą:

1. Garantijos suteikėjas – „DEDRA EXIM“ Sp. z o.o. su būstine adresu: ul. 3 Maja 8, 05-800 Pruškuvas, KRS 0000062517, Varšuvos apylinkės teismas, Valstybinio teismo registro XIV ūkinis skyrius, Mokesčiu mokėtojo kodas 527-020-49-33, Įstatinis kapitalas: 100 980,00 PLN.
2. Šiame garantiniame lape nurodytomis sąlygomis Garantijos suteikėjas suteikia garantiją Produktui iš Garantijos suteikėjo asortimento.
3. Garantijos pagrindu atsakomybė yra priimama tik už defektus, esančius Produkte jo išdavimo Vartotojui metu.
4. Garantijos pagrindu Vartotojas gauna teisę nemokamai suremontuoti Produktą, jei defektas buvo aptiktas garantijos galiojimo metu. Apie Produkto remonto būdą (remonto atlikimo metodą) sprendžia Garantijos suteikėjas. Jei Garantijos suteikėjas nusprėstų, kad remontas yra neįmanomas, Garantijos suteikėjas pasilieka sau teisę pakeisti elementą su defektu arba visą Produktą kitu, veikiančiu teisingai, sumažinti Produkto kainą arba anuliuotu sutartį.
5. Vartotojo, kuris pagal 1964 m. balandžio 23 d. Civilinį kodeksą nėra laikomas vartotoju, atveju Garantijos suteikėjo atsakomybė dėl kompensacijos, susijusi su šia garantija ir (arba) jos sudarymu ir vykdymu, nepriklausomai nuo formos, yra apribota iki maksimaliai Produkto su defektu vertės.

II. Garantijos laikotarpis

Produkto elementai, kuriems veikia garantija	Garantinės apsaugos trukmė
Kryžminis lazeris	36 mėnesiai, skaičiuojant nuo Produkto pirkimo datos, nurodytos šiame Garantiniame lape
Magnetinis laikiklis, baterijos, dėklas	Elementai, kuriems garantija negalioja

III. Naudojimosi garantija sąlygos

1. Vartotojas privalo patiekti užpildytą Produkto Garantinį lapą ir Produkto pirkimą patvirtinantį dokumentą (pvz. kasos čekis, sąskaita-faktūra ir pan.). Tam, kad pretenzijos nagrinėjimo procesas vyktų sklandžiai, rekomenduojama, kad Vartotojas kartu su Produktu perduotų visus elementus, nurodytus „Komplektacijos sąraše“, esančiame Naudojimo instrukcijoje.
2. Vartotojas privalo laikytis Naudojimo instrukcijoje ir Garantiniame lape nurodytų rekomendacijų..
3. Garantija galioja tik Lenkijos Respublikos ir ES teritorijoje.
4. Garantija neapima Produkto defektų, atsiradusių dėl to, kad:
a. Vartotojas nesilaikė sąlygų, nurodytų Naudojimo instrukcijoje, ypač susijusių su teisingu naudojimu, priežiūra ir valymu;

b. Vartotojas naudojo priežiūros ar valymo priemones, neatitinkančias sąlygas nurodytas Naudojimo instrukcijoje;
c. Vartotojas netinkamai sandėliavo ir transportavo Produktą;
d. Vartotojas savarankiškai keitė ir (arba) modifikavo Produktą, negavęs Garantijos suteikėjo sutikimo;
e. Vartotojas naudojo Produkte eksploatacines medžiagas, neatitinkančias Naudojimo instrukcijos sąlygų
5. Vartotojas, kuris pagal 1964 m. balandžio 23 d. Civilinį kodeksą nėra laikomas vartotoju, praranda garantiją Produktui, jei:
- Vartotojas pašalino, pakeitė arba sugadino serijos numerius, datas ir informacines lenteles;
- Vartotojas pažeidė plombas arba ant jų matosi Vartotojo veiksmų pėdsakai.
6. Dėmesio! Veiksmus, susijusius su kasdieniu Produkto aptarnavimu, nurodytu pvz. Naudojimo instrukcijoje, Vartotojas atlieka pats ir savo sąskaita.

IV. Pretenzijos pateikimo procedūra:

1.Pastebėjus, kad Produktas veikia neteisingai, prieš pateikiant pretenziją, reikia įsitikinti, kad visi veiksmai, aprašyti Naudojimo instrukcijoje, buvo atlikti teisingai.
2. Pretenziją rekomenduojama pateikti nedelsiant, geriausiai per 7 dienas nuo Produkto defekto aptikimo. Vartotojas, kuris pagal 1964 m. balandžio 23 d. Civilinį kodeksą nėra laikomas vartotoju, praranda garantiją Produktui, jei nepateikia pretenzijos per 7 dienas.
3. Pretenziją galima pateikti pvz. Produkto pirkimo punkte, garantiniame servise arba raštu adresu: „DEDRA EXIM“ Sp. z o. o., ul. 3 Maja 8, 05-800 Pruškuvas.
4. Vartotojas gali pateikti pretenziją, pasinaudodamas blanku, kuris yra internetinėje svetainėje: www.dedra.pl (Pretenzijos garantiniame laikotarpyje pateikimo forma).
5. Garantinių servisų atskirose šalyse adresai yra nurodyti svetainėje: www.dedra.pl. Jei konkrečioje šalyje nebūtų garantinio serviso, pretenzijas dėl garantijos rekomenduojama siųsti adresu: „DEDRA EXIM“ Sp. z o. o., ul. 3 Maja 8, 05-800 Pruškuvas, Lenkija.
6. Mąjąc Dėl Vartotojo saugumo draudžiama naudoti Produktą su defektais.
7. Dėmesio!!! Produkto su defektais naudojimas kelia pavojų Vartotojo sveikatai ir gyvybei.
8. Veiksmai, susiję su garantija, bus atlikti per 14 darbo dienų skaičiuojant nuo Produkto, dėl kurio yra pateikiama pretenzija, pristatymo dienos.
9. Prieš pristatant Produktą, dėl kurio yra pateikiama pretenzija, rekomenduojama jį nuvalyti. Produktą, dėl kurio yra pateikiama pretenzija, reikia kruopščiai supakuoti, kad jis būtų apsaugotas nuo pažeidimų transporto metu – rekomenduojama pristatyti produktą originalioje pakuotėje.
10. Garantijos laikotarpis yra pratęsiamas tiek, kiek Vartotojas negalėjo juo naudotis dėl garantijos apimto defekto.
Gwarancja Ši garantija neriboja, neišskiria bei nesustabdo Vartotojo teisių dėl parduotos prekės neatitikimo arba prekės defekto.
Vadovaudamiesi 2016 m. balandžio 27 d. Europos Parlamento ir Tarybos reglamento (ES) 2016/679 dėl fizinių asmenų apsaugos tvarkant asmens duomenis ir dėl laisvo tokių duomenų judėjimo ir kuriuo panaikinama Direktyva 95/46/EB 13 straipsnio 1 ir 2 dalimis, informuojame, kad
1. Formoje pateiktų jūsų asmens duomenų valdytojas yra DEDRA-EXIM sp. z o.o., kurios registruota buveinė yra Pruszkowe, 3 Maja g. 8, 05-800 Pruszkow (toliau: "Administratorius").
2. Jūsų duomenys bus tvarkomi tik siekiant atlikti prietaiso garantijos procedūrą pagal Bendrojo duomenų apsaugos reglamento 6 straipsnio 1 dalies b punktą (toliau: „BDAR“) Duomenys teikiami savanoriškai, tačiau jie būtini garantijos procedūrai
3. Jūsų duomenys bus tvarkomi garantijos procedūros vykdymo nagrinėjimo laikotarpiu ir archyvavimo tikslais, jei prireiktų apsiginti nuo galimų pretenzijų Administratoriui, bet ne ilgiau nei iki tol, kol joms įvyks senaties terminas.
4. Jūsų duomenys gali būti atskleisti tik tiems subjektams, kurie tvarko duomenis duomenų administratoriaus vardu pagal rašytinę asmens duomenų tvarkymo pavedimo sutartį, teikiančią: technines paslaugas, hosting'o ar interneto svetainės priežiūros paslaugas, IT paslaugas, kurjerių paslaugas. Administratoriaus tiekėjai privalo užtikrinti duomenų saugumą ir laikytis galiojančių teisės aktų reikalavimų, susijusių su asmens duomenų apsauga, ir negali naudoti patikėtų asmens duomenų kitais nei sutartyje su Administratoriumi nurodytais tikslais.
5. Jūsų duomenys nebus tvarkomi automatizuotomis priemonėmis, įskaitant profiliavimą, ir nebus perduodami trečiajai šaliai / tarptautinei organizacijai.
6. Bet kuriuo metu turite teisę susipažinti su savo duomenų turiniu ir teisę ištaisyti, ištrinti, apriboti duomenų tvarkymą, teisę į duomenų perkeliamumą, teisę prieštarauti bet kuriuo metu.
7. Visais klausimais, susijusiais su administratoriaus atliekamu jūsų asmens duomenų tvarkymu, galite kreiptis šiuo el. pašto adresu: daneosobowe@dedra.pl.;
8. Turite teisę pateikti skundą tinkamai duomenų apsaugos institucijai;

LV Satura rādītājs

1. Attēli un zīmējumi
2. Ierīces apraksts
3. Ierīces pielietojums
4. Lietošanas ierobežojumi
5. Tehniskie dati
6. Sagatavošana darbībai
7. Ierīces ieslēgšana
8. Ierīces lietošana
9. Tekošas tehniskas apkopes darbības
10. Rezerves daļas un piederumi
11. Patstāvīga avāriju novēršana
12. Ierīces komplektācija
13. Informācija lietotājiem par elektrisku un elektronisku iekārtu likvidēšanu
14. Garantijas karte

Atbilstības deklarācija ir pieejama uzņēmuma *Dedra Exim Sp. z o.o.* birojā.
Vispārīgie drošības noteikumi ir pievienoti instrukcijai kā atsevišķa brošūra.

BRĪDINĀJUMS. Izlasiet visus brīdinājumus, kas apzīmēti ar simbolu, un visas instrukcijas.

Zemāk norādīto brīdinājumu un drošības norādījumu neievērošana var kļūt par elektrošoka, ugunsgrēka vai smagu traumu iemeslu.

Saglabājiet visus brīdinājumus un instrukcijas turpmākajai lietošanai.

2. Ierīces apraksts

Zīm. A, B: 1. Lāzers; 2. Ieslēdzējs; 3. Darba režīma blokāde; 4. Akumulatora vāka aizbīdnis; 5. Kontaktplāksnes; 6. Baterijas ligzdas;

3. Ierīces pielietojums

Ierīce ir paredzēta izmantošanai, lai noteiktu horizontālās un vertikālās līnijas slēgtās telpās un ārpus tām. Ierīcei ir izlīdzināšanas sistēma, kas automātiski iestata lāzera starus, lai precīzi noteiktu horizontālu un vertikālu līmeni.
Pieļaujam aprīkojuma izmantošanu remonta-būvniecības darbos, remonta rūpnīcās, amatieru darbos, ja vienlaikus būs ievēroti lietošanas nosacījumi un pieļaujami darba apstākļi, noteikti lietošanas instrukcijā.

4. Lietošanas ierobežojumi

Ierīci var lietot tikai atbilstoši tālāk sniegtajiem „Pieļaujamajiem darba apstākļiem”.
Patvaļīgas izmaiņas mehāniskajā un elektriskajā uzbūvē, visādas modifikācijas, apkalpošanas darbības, kas nav aprakstītas instrukcijā, tiek uzskatītas par nelikumīgām un noved pie tūlītējās garantijas tiesību zaudēšanas un atbilstības deklarācijas spēka zaudēšanas.
Ierīces lietošana, kas neatbilst pielietojumam vai lietošanas instrukcijai, noved pie tūlītējās garantijas tiesību zaudēšanas.

UZMANĪBU **Nedrīkst novirzīt lāzera staru cilvēku un dzīvnieku virzienā. Nedrīkst skatīt uz lāzera staru.**

UZMANĪBU **Izmantojot vadības ierīces, pielāgojot vai veicot procedūras, kas nav aprakstītas rokasgrāmatā, var rasties bīstama starojuma ietekmes risks.**

Pieļaujami darba apstākļi
Darba temperatūra -10 ÷ 50 [°C]

5. Tehniskie dati

Modelis	MC0901
Elektroapgāde [V]	3 d.c. (2xAA)
Jauda [mW]	0,9
Lāzera stara klase	II
Lāzera stara jauda [mW]	<1
Viļņas garums [nm]	635
Lāzera stara krāsa	Sarkana
Precizitāte [mm/m]	3/10
Izlīdzināšanas precizitāte [°]	4
Stara diapazons [m]	20
Darba laiks vertikāls/horizontāls/krusts [h]	10 / 10 / 4
Darba temperatūra [°C]	-10 ÷ 50
Statīva stiprinājums [“]	1/4
Drošības līmenis	IP54
Svars [kg]	0,3

6. Sagatavošana darbībai

UZMANĪBU **Visa gatavošanas darbība var būt veikta, kad ierīce ir atslēgta no barošanas avota.**

Stiprināšana ar turētāju / statīvu

Komplektā ar ierīci ir iekļauts universālais magnētiskais turētājs ar 1/4" vītni. Turētājam ir divi spēcīgi magnēti, kas ļauj uzstādīt līmeņrādi uz cauruļu vai citu magnētisku materiālu vertikālām virsmām.
Lai stiprinātu ierīci, turētājā vai statīvā ieskrūvējiet stiprinošo skrūvi 1/4" vītnē ierīces apakšējā daļā. Atcerieties iepriekš noregulēt turētāja / statīva pozīciju, lai ierīces slīpums būtu mazāks par 4°.

Baterijas instalācija / mainīšanas:
Ierīce MC0901 strādā ar divām LR6 AA 1,5 V baterijām. Ieteicams izmantot sārma tipa baterijas. Ir atļautas AA uzlādējamās baterijas.
Lai uzstādītu bateriju, viegli paceliet akumulatora pārsega aizbīdni (Zīm. B.4) un pēc tam atveriet ligzdas vāku. Pārsega iekšpusē ir kontaktplāksnes ar pareizu akumulatora uzstādīšanas marķējumu attiecībā uz polaritāti (Zīm. B.5). Ievietojiet baterijas atbilstoši polaritātei, kas norādīta baterijas ligzdā (Zīm. B.6). Pēc tam aizveriet vāku, līdz atskan klikšķis, lai nobloķētu ligzdas pārsegu.

7. Ierīces ieslēgšana

UZMANĪBU **Pirms ierīces iedarbināšanas obligāti veikt darbību, aprakstītu “Darba sagatavošana” nodaļā.**

Lai ieslēgtu ierīci, pārvietojiet darba režīma blokādes slēdzeni (Zīm. A.3) uz piekaramās slēdzenes atvērto stāvokli vai 2 sekundes turiet barošanas slēdzi (Zīm. A.2). Tas ieslēgs ierīci un parādīs lāzera starus. Lai izslēgtu ierīci, pārvietojiet darba režīma blokādes slēdzeni uz piekaramās slēdzenes slēgto stāvokli (Zīm. A.3) un pēc tam 2 sekundes turiet nospiestu slēdzi (Zīm. A.2).

8. Ierīces lietošana

Ierīce MC0901 var strādāt 3 darba režīmos:
- vertikāla līnija
- horizontāla līnija
- sakrustotas līnijas

Pēc ierīces ieslēgšanas tā vienmēr sāk strādāt sakrustotu līniju režīmā. Lai mainītu režīmu, nospiediet ieslēdzēja pogu (Zīm A.2).
Visi trīs režīmi darbojas ar aktīviem un nobloķētiem automātiskas kļūdu izlīdzināšanas sistēmas iestatījumiem.

Darbība kļūdu automātiskas izlīdzināšanas režīmā
Ierīcei ir automātiskais kļūdu līmeņa iestatījumu režīms diapazonā līdz 4°. Lai aktivizētu automātisko izlīdzināšanas režīmu, novietojiet ierīci uz plakanas, līdzenas virsmas un pēc tam pabīdiet darba režīma blokādi (Zīm. A.3) uz atvērtās

piekaramās slēdzenes pozīciju. Automātiskā izlīdzināšana beidzas, kad līnijas pārstāj kustēties.
Ja automātiskā izlīdzināšana nav iespējama (piemēram, ja zemes nevienmērība ir lielāka par 4°) un lāzera stars mirgo ar augstu frekvenci, novietojiet ierīci uz līdzenas virsmas.

Izlīdzinošā mehānisma bloķēšanas režīms / slīpuma noteikšana
Ja ir nepieciešams bloķēt izlīdzināšanas mehānismu, pārvietojiet darba režīma blokādi (Zīm. A.3) uz slēgtās piekaramās slēdzenes pozīciju. Tas apturēs mehānisma svārsta drošā stāvoklī. Šī režīma ieslēgšanu norāda lāzera stari, kas mirgo zemā frekvencē. Šo režīmu var izmantot, lai noteiktu slīpumus, jo stari nav izlīdzināti.

Impulsu režīms
Impulsu režīms lāzera līmeņrādī ir paredzēts galvenokārt darbam ar lāzera detektoru (uztvērēju), kas ļauj uztvert staru lielā attālumā vai ļoti gaišā vidē, kur lāzera līnija nav redzama cilvēka acīm. Lai ieslēgtu pulsējošo režīmu, pēc līmeņrāža ieslēgšanas nospiediet un turiet ieslēgšanas pogu apmēram 3 sekundes, līdz sāks mirgot staru kūlis. Atkārtoti nospiežot un turot ieslēgšanas pogu, tiks atjaunots nepārtrauktas gaismas režīms.

9. Tekošas tehniskas apkopes darbības

⚠UZMANĪBU Visa apkopes darbība var būt veikta, kad ierīce ir atslēgta no barošanas avota.

Tīrīšana un konservācija
Katru reizi pēc darba pabeigšanas pārbaudiet ierīces stāvokli. Notīriet ar mīkstu, mitru drānu. Nelietojiet mazgāšanas līdzekļus vai šķīdinātājus.

Transports un uzglabāšana
Ierīces transportēšanai katrreiz pārslēdziet darba režīma blokādi (Zīm. A.3) uz slēgtās piekaramās slēdzenes pozīciju. Tas apturēs mehānisma svārsta drošā stāvoklī. Pēc tam izslēdziet ierīci, izmantojot slēdzi (Zīm. A.2).
Uzglabājiet ierīci oriģinālajā apvalkā, prom no mitruma, temperatūrā no -20°C līdz 70°C.
Ja ierīce netiks lietota ilgāk par 30 dienām, ieteicams ierīci uzglabāt ar izņemtām baterijām.

10. Rezerves daļas un piederumi

Aksesuāri pieejami pārdošanā:
- statīvi: MC0910, MC0911, MC0915

Lai iegādātos rezerves daļas un piederumus, sazinieties ar uzņēmuma Dedra Exim servisa centru. Kontaktinformācija ir atrodama instrukcijas 1. lapā. Pasūtot rezerves daļas, norādiet datu plāksnītē norādīto partijas numuru un
aprakstiet bojāto daļu, papildus norādot orientējošu ierīces iegādes datumu.
Garantijas periodā remonti tiek veikti saskaņā ar noteikumiem, kas norādīti garantijas kartē. Ierīce, uz kuru attiecas reklamācija, ir jānodod remontam iegādes vietā (pārdevējam tā ir jāpieņem), jānodod servisa centrā, kas atrodas vistuvāk dzīvesvietai (servisa centru saraksts ir pieejams tīmekļa vietnē www.dedra.pl), vai jānosūta uzņēmuma *Dedra Exim* galvenajā servisa centrā. Pievienojiet ierīcei aizpildīto garantijas karti. Pēc garantijas perioda remontus veic galvenais servisa centrs. Nosūtiet ierīci servisa centrā (sūtījuma izmaksas sedz lietotājs).

11. Patstāvīga avāriju novēršana

⚠UZMANĪBU Pirms patstāvīgas avāriju novēršanas sākšanas, atslēdziet ierīci no barošanas avota.

Problēma	Cēlonis	Risinājums
Ierīce nefunkcionē	Nepareizi ievietotas baterijas	Pārbaudiet un nomainiet bateriju pozīciju (ņemiet vērā polus)
	Nav bateriju	Novietojiet baterijas ligzdā
	Izlādētas baterijas	Mainiet baterijas uz jaunām

12. Ierīces komplektācija

1. Ierīce, modelis MC0901 - 1 gab., 2. magnētiskais turētājs - 1 gab., 3. apvalks - 1 gab.

13. Informācija lietotājiem par nolietotas elektroierīces utilizāciju (mājsaimniecības vajadzībām)

Simbols, kas redzams uz izstrādājumiem vai pievienotajā dokumentācijā, norāda, ka bojātas elektriskās vai elektroniskās iekārtas nedrīkst izmest kopā ar sadzīves atkritumiem. Ja vēlaties atbrīvoties no sastāvdaļām, atkārtoti izmantot vai reģenerēt, pareizi ir nogādāt tās specializētā savākšanas punktā, kur tās tiks pieņemtas bez maksas. Informāciju par lietotu iekārtu savākšanas punktu atrašanās vietu sniedz vietējās iestādes, piemēram, savās tīmekļa vietnēs.
Pareiza produkta utilizācija palīdz saglabāt dabas resursus un izvairīties no negatīvas ietekmes uz cilvēku veselību un vidi, kas var rasties produkta sastāvā esošo potenciāli bīstamo vielu, maisījumu un sastāvdaļu dēļ.
Par nepareizu atkritumu apglabāšanu draud sodi saskaņā ar attiecīgajiem vietējiem noteikumiem.
Lietotāji ES valstīs: Ja nepieciešams atbrīvoties no elektriskām vai elektroniskām iekārtām, sazinieties ar tuvāko tirdzniecības vietu vai savu piegādātāju, kas jums sniegs papildu informāciju.
apglabāšana valstīs ārpus Eiropas Savienības: Šis simbols attiecas tikai uz Eiropas Savienības valstīm. Ja vēlaties šo izstrādājumu izmest, sazinieties ar vietējām iestādēm vai izplatītāju, lai noskaidrotu pareizo utilizācijas metodi.

Garantijas talons

uz

Krustveida lāzers

Kataloga Nr: DEDMC901 Partijas numurs:.....

(turpmāk saukts **Produkts**)

Produkta iegādes datums: .....

Pārdevēja zīmogs

Datums un pārdevēja paraksts: .....

Lietotāja apliecinājums:
Ar šo apliecinu, ka saņēmu informāciju par garantijas nosacījumiem, kā arī par Lietošanas instrukcijas un Garantijas talona norādījumu neievērošanas sekām. Garantijas nosacījumi ir man zināmi, ko apliecinu ar savu rokraksta parakstu:

....
datums un vieta Lietotāja paraksts

I. Atbildība par Produktu
1. 3 Maja 8, 05-800 Pruszków, Polija, reģistrācijas numurs KRS 0000062517, Varšavas Rajona Tiesa Varšavā, Valsts tiesas reģistra XIV. Saimnieciskā nodaļa, NMR kods (NIP) 527-020-49-33, Pamatkapitāls: 100 980,00 PLN.
2. Saskaņā ar noteikumiem, minētiem šajā Garantijas talonā, Garants piešķir garantiju Produktam, kuru izplata Garants.
3. Garantijas atbildība apņem tikai defektus, izraisītu pēc iemesliem, esošiem Produkta Lietotājam nodošanas laikā.
4. Sakarā ar garantiju Lietotājam ir tiesības prasīt bezmaksas uzlabot Produktu, ja defekts tiks konstatēts garantijas laikā. Produkta uzlabošanas veids (remonta izdarīšanas metode) ir atkarīgs no Garanta uzskata. Gadījumā, kad Garants konstatēs, ka remonts nav iespējams, Garantam ir tiesības mainīt bojātu elementu vai visu Produktu uz brīvu no defektiem, samazināt Produkta cenu vai atteikties no līguma.
5. Attiecībā uz Lietotājam, kas nav patērētājs 1964. gada 23. aprīļa Likuma "Civillikums" izpratnē, Garanta kompensācijas atbildība par zaudējumiem, savienotiem ar garantiju un/vai sakarā ar noslēgšanu un izpildīšanu, neatkarīgi no tiesiskām attiecībām, ir ierobežota tikai līdz nekvalitatīva Produkta vērtībai.

II. Garantijas laiks

Produkta elementi, apņemti ar garantiju	Garantijas aizsardzības laiks
Krustveida lāzers	36 mēneši, skaitot no Produkta iegādes datuma norādīta Garantijas talonā
Magnētiskais turētājs, baterijas, apvalks	Elementi neapņemti ar garantiju.

III. Garantijas lietošanas nosacījumi
1. Aizpildīts Lietotāja Produkta Garantijas talons ar Lietotāja dokumentu, apliecinošu Produkta iegādi, piem. kases kvīts, faktūrrēķins utt. Efektīvas reklamācijas realizācijai ieteicams, lai Lietotājs nodotu kopā ar reklamētu Produktu visus elementus, minētus Produkta "Komplektācija" Lietošanas instrukcijas daļā.
2. Lietošanas Instrukcijas un Garantijas talona norādījumu ievērošana.
3. Garantija ir derīga tikai Polijas Republikas un ES teritorijā.
4. Garantija neapņem Produkta defektus, ierosinātus, starp citiem, sekojošos gadījumos:
a. Lietotājs neievēro Lietošanas instrukcijas noteikumus, sevišķi pareizas ekspluatācijas, konservācijas un tīrīšanas jomā;
b. Lietotājs lieto tīrīšanas vai konservācijas līdzekļus, kas neatbilst Lietošanas Instrukcijas norādījumiem;
c. Lietotājs neattiecīgi glabā un transportē Produktu;
d. Lietotājs patstāvīgi izdara Produkta izmaiņas un/var pārveidojumus, bez saskaņošanas ar Garantu;
e. Lietotājs lieto Produktā ekspluatācijas materiālus, kas neatbilst Lietošanas Instrukcijas norādījumiem.
5. Lietotājs, kas nav patērētājs 1964. gada 23. aprīļa Likuma "Civillikums" izpratnē, zaudē garantijas tiesības attiecībā uz Produktam, kurā, Lietotāja darbības rezultātā:
- tika likvidēti, mainīti vai bojāti sērijas numuri, datu apzīmējumi vai nominālas tabuliņas;
- tika bojātas vai mainītas plombas.
6. Uzmanību! Darbību, savienotu ar Produkta ikdienas apkalpošanu, ja izriet no Lietošanas instrukcijas, Lietotājs veic patstāvīgi un pēc savām izmaksām.

IV. Reklamācijas procedūra
1. Produkta nepareizas darbības konstatēšanas gadījumā, pirms reklamācijas paziņošanas, Lietotājam ir pienākums pārbaudīt, vai visa darbība, tostarp aprakstīta Lietošanas instrukcija, tika pareizi veikta.
2. Reklamācijas paziņojumu ieteicams sniegt nekavējoties, vislabāk 7 dienu laikā no Produkta defekta konstatēšanas dienas. Lietotājs, kas nav patērētājs 1964. gada 23. aprīļa Likuma "Civillikums" izpratnē, zaudē garantijas tiesības attiecībā uz Produktam, ja nesniegs reklamācijas paziņojumu 7 dienu laikā.
3. Reklamācijas paziņojums var būt sniegts, starp citiem, Produkta iegādes vietā, garantijas servisā vai rakstiski uz adresi: DEDRA EXIM sp. z o.o., ul. 3 Maja 8, 05-800 Pruszków, Polija.
4. Lietotājs var arī sniegt reklamācijas paziņojumu, izmantojot formulāru, pieejamu mājaslapā www.dedra.pl. („Reklamācijas paziņošanas formulārs garantijas ietvaros").
5. Servisu adreses atsevišķām valstīm atrodas mājaslapā www.dedra.pl. Gadījumā, kad attiecīgajā valstī nav garantijas servisa, reklamācijas paziņojumi jābūt sniegti uz adresi: DEDRA EXIM sp. z o.o., ul. 3 Maja 8, 05-800 Pruszków (Polija).
6. Ņemot vērā Lietotāja drošību, bojāta Produkta lietošana ir aizliegta.
7. Uzmanību!!! Bojāta Produkta lietošana ir bīstama Lietotāja veselībai un dzīvei.
8. Garantijas pienākums tiks izpildīts 14 darba dienu laikā, skaitot no dienas, kad Lietotājs piegādās bojātu Produktu
9. Pirms bojāta Produkta nodošanas reklamācijai ieteicam to notīrīt. Rekomendējam rūpīgi pasargāt reklamētu Produktu no bojājumiem transportēšanas laikā (ieteicama Produkta piegāde oriģinālā iepakojumā).
10. Garantijas laiks tiek pagarināts uz laiku, kurā, sakarā ar Produkta defektu,, apņemtu ar garantiju, Lietotājs nevarēja to lietot. Garantija neizslēdz, neierobežo

un neaptur Lietotāja tiesību, kas izriet no atbildības par pārdota produkta neatbilstību likumam.
Saskaņā ar Eiropas Parlamenta un Padomes 2016. gada 27. aprīļa Regulas (ES) 2016/679 par fizisku personu aizsardzību attiecībā uz personas datu apstrādi un šādu datu brīvu apriti un ar ko atceļ Direktīvu 95/46/EK 13. panta 1. un 2. punktu, informējam jūs, ka.
1. Jūsu veidlapā norādītu personas datu pārzinis ir DEDRA-EXIM sp. z o.o., ar juridisko adresi Pruškovā, ul. 3 Maja 8, 05-800 Pruszków (tālāk: "Pārzinis").
2. Jūsu dati tiks apstrādāti tikai, lai veiktu ierīces garantijas procedūru saskaņā ar Vispārīgo datu aizsardzības noteikumu (turpmāk tekstā: "VDAR") 6. panta 1. daļas b. burtu. Datu sniegšana ir brīvprātīga, bet nepieciešama garantijas procedūras veikšanai.
3. Jūsu dati tiks apstrādāti garantijas procedūras izskatīšanas laikā un arhivēšanas nolūkos gadījumā, ja būs nepieciešams aizstāvēties pret jebkādām pretenzijām pret Pārzini, ne ilgāk kā līdz to termiņa beigām.
4. Jūsu datus drīkst izpaust tikai personām, kuras apstrādā datus pārzinim, pamatojoties uz rakstisku līgumu par personas datu apstrādes uzticēšanu, cita starpā subjektiem, kas nodrošina: tehniskā dienesta pakalpojumus, hostingu vai vietnes apkopi, IT pakalpojumus, kurjeru pakalpojumus. Pārziņa piegādātājiem ir pienākums nodrošināt datu drošību un ievērot piemērojamo likumu prasības, kas saistītas ar personas datu aizsardzību, un viņi nedrīkst izmantot uzticētos personas datus citiem mērķiem, nevis tiem, kas noteikti līgumā ar Pārzini.
5. Jūsu dati netiks apstrādāti automatizēti, tostarp profilēšanas veidā, un tie netiks pārsūtīti uz trešo valsti / starptautisku organizāciju.
6. Jums ir tiesības jebkurā laikā piekļūt saviem datiem un labot, dzēst, ierobežot apstrādi, tiesības pārsūtīt datus, tiesības iesniegt iebildumus, jebkurā brīdī.
7. Visos jautājumos, kas saistīti ar jūsu personas datu apstrādi, ko veic Pārzinis, varat sazināties ar šo e-pasta adresi: daneosobowe@dedra.pl.
8. Jums ir tiesības iesniegt sūdzību iestādei, kas ir atbildīga par personas datu aizsardzību.

HU Tartalomjegyzék

1. Képek és ábrák
2. A készülék leírása
3. A készülék rendeltetésszerű használata
4. A használat korlátozása
5. Műszaki adatok
6. Felkészülés a munkára
7. A készülék bekapcsolása
8. A készülék használata
9. Folyamatos karbantartás
10. Alkatrészek és tartozékok
11. Önhibaelhárítás
12. A készülék kompletizálása
13. Információ a felhasználóknak az elektromos és elektronikus eszközök ártalmatlanításáról
14. Jótállási kártya

A megfelelőségi nyilatkozat a Dedra Exim Kft. cég székhelyén található.
Az általános biztonsági feltételeket külön útmutatásként csatolták az utasításokhoz.

Szimbólummal jelölt összes FIGYELMEZTETÉST és az utasításokkal.

Az alábbi figyelmeztetések és biztonsági utasítások be nem tartása áramütést, tüzet vagy súlyos sérülést okozhat.

Tartsa a figyelmeztetéseket és utasításokat jövői használatára.

2. A készülék leírása

A, B Ábra: 1. Lézer; 2. Kapcsoló; 3. Üzemmód retesz; 4. Az elemfedél reteszei; 5. Érintkező lemezek; 6. Elem aljzat

3. A készülék rendeltetésszerű használata

A készülék vízszintes és függőleges vonalak meghatározására szolgál beltéren és kültéren. A készülék olyan szintezőrendszerrel rendelkezik, amely automatikusan beállítja a lézernyalábokat, hogy pontosan meghatározzák a függőlegest és a vízszintest.
A készüléket építés-felújítási munkákban, amatőr munkákban, lehet használni, miközben egyidejűleg megfelelnek a használati utasításban szereplő üzemeltetési feltételeknek és a megengedett üzemi körülményeknek.

4. A használat korlátozása

A készülék csak az alábbi „megengedett munkaviszonyoknak" megfelelően használható.
A mechanikai és elektromos szerkezetek jogosulatlan megváltoztatása, minden olyan módosítás, karbantartási tevékenység, amelyet a felhasználói kézikönyv nem írja le, jogellenesnek minősül, és a garanciajogokat azonnal érvénytelenítheti, a megfelelőségi nyilatkozat pedig válik érvénytelenné.
A helytelen, vagy az üzemeltetési utasításnak nem megfelelő használat okoz azonnali garancia elvesztését.

FIGYELEM **Ne irányítsa a lézernyalábot emberekre vagy állatokra. Ne nézzen a lézersugárba.**

FIGYELEM **A kezelőszervek használata, a kézikönyvben leírtakon kívüli beállítások vagy eljárások végrehajtása veszélyes sugárterhelés kitettséget okozhat.**

Megengedett működési feltételek
Üzemi hőmérséklet -10 ÷ 50 [°C]

5. Műszaki adatok

Modell	MC0901
Tápfeszültség: [V]	3 d.c. (2xAA)
Teljesítmény [mW]	0,9
Lézernyaláb osztály	II
A lézernyaláb teljesítménye [mW]	<1
Hullámhossz fali [nm]	635
A lézernyaláb színe	Vörös
Pontosság [mm/m]	3/10
A szintezés pontossága [°]	4
A nyaláb hatótávolsága [m]	20
Működési idő függő/szint/kereszt [h]	10 / 10 / 4
Üzemi hőmérséklet [°C]	-10 ÷ 50
Az állvány rögzítése [']	1/4
Védettség	IP54
Tömeg [kg]	0,3

6. Felkészülés a munkára

FIGYELEM **Minden előkészítési tevékenységet, a tápforrásról lecsatlakoztatott berendezésen végezzen.**

Rögzítés fogantyú / állvány segítségével

A szintező készletében található egy mágneses univerzális tartó 1/4 collos menettel. A tartó tartalmaz két erős mágnest, ami lehetővé teszi a szintező felszerelését függőleges csőfelületekre vagy más mágneses anyagokra.
A szintező a tartóhoz vagy az állványhoz történő rögzítéséhez csavarja a rögzítőcsavart az eszköz alján lévő 1/4 "-es menetbe. Ne felejtse el előre beállítani a tartót / állványt úgy, hogy a szintező dőlése 4° -nál kisebb legyen.

Telepítés / elemcsere

Az MC0901 készüléket két LR6 AA 1,5 V-os elem táplálja. Ajánlott az alkáli elemek használata. Az AA újratölthető elemek használata megengedettek.
Az elemek behelyezéséhez óvatosan feszítse meg a fedél reteszét (B ábra, 4), majd nyissa ki a csatlakozó fedelét. A fedél belsejében vannak az érintkező lemezek, melyek az elem ek polaritás helyes behelyezésének elölését tartalmazzák (B ábra, 5). Helyezze be az elemeket a jelzésnek megfelelő polaritással (B ábra, 6). Ezután zárja be a fedelet, amíg egy kattanást nem hall és rögzül az aljzat fedele.

7. A készülék bekapcsolása

FIGYELEM **A berendezés üzembehelyezése előtt végezze el a „Felkészülés a munkára" fejezetben leírtakat.**

A készülék bekapcsolásához, tolja el az üzemmód reteszét (A ábra, 3) a nyitott lakat helyzetbe vagy tartsa nyomva a kapcsoló gombját (A ábra, 2) 2 másodpercig. Ez a készülék bekapcsolását és lézernyalábok megjelenését eredményezi. A készülék kikapcsolásához tolja el az üzemmód reteszét a zárt lakat helyzetbe (A ábra, 3), majd tartsa nyomva a kapcsolót (B ábra, 2) 2 másodpercig.

8. A készülék használata

Az MC0901 készülék 3 üzemmóddal rendelkezik:
- függőleges vonal
- vízszintes vonal
- keresztező vonalak

A készülék bekapcsolása után minden alkalommal a keresztező vonalak üzemmódban indul el. Az üzemmódváltáshoz nyomja meg a kapcsoló gombját (A ábra, 2).
Minden üzemmód aktív és blokkolt automatikus hiba szintező rendszer beállítással is működik.

Munkavégzés a automatikus hibakiegyenlítés módban

A készülék rendelkezik automatikus hibakiegyenlítés móddal 4° beállítási tartományig. Az automatikus kiegyenlítés üzemmód aktiválásához állítsa a készüléket egy sima, sík felületre, majd tolja el az üzemmód reteszét (A ábra, 3) a nyitott lakat helyzetbe. Az automatikus szintezés akkor fejeződik be, amikor a vonalak megszűnnek mozogni.
Ha az automatikus szintezés nem lehetséges (például, ha a talaj egyenetlensége meghaladja a 4 ° -ot), és a lézernyaláb magas frekvencián villog, állítsa a készüléket egy sima felületre.

A szintező mechanizmus zárolási módja / ferdeség meghatározása

A szintező mechanizmus reteszelésének szükségessége esetén, tolja el az üzemmód reteszét (A ábra, 3) a zárt lakat helyzetbe. Ez a mechanizmus ingájának biztonságos helyzetben történő megállítását eredményezi. Ennek az üzemmódnak a bekapcsolását az alacsony frekvencián villogó lézernyaláb jelzi. Ez az üzemmód használható a ferdeség meghatározására, mivel a nyalábok nincsenek kiegyenlítve.

Impulzus mód

A lézeres vízmérték impulzus módját főként lézerdetektorral (vevővel) való használatra tervezték, amely lehetővé teszi a sugár észlelését nagy távolságból vagy nagyon világos környezetben, ahol a lézervonal az emberi szem számára láthatatlan. Az impulzus mód aktiválásához a vízmérték bekapcsolása után tartsa lenyomva a kapcsolót körülbelül 3 másodpercig, amíg a sugár villogni nem kezd. A kapcsoló ismételt lenyomásával és lenyomva tartásával visszaáll a folyamatos mód.

9. Folyamatos karbantartás

FIGYELEM **Minden karbantartási tevékenységet, a tápforrásról lecsatlakoztatott berendezésen végezzen.**

Tisztítás és karbantartás

A munkavégzés befejezése után minden alkalommal ellenőrizze a készülék állapotát. Tisztítsa meg, puha, nedves szövettel. Ne használjon mosogatószereket, sem oldószereket.

Szállítás és tárolás

A készülék szállításához minden alkalommal tolja át az üzemmód reteszét (A ábra, 3) a zárt lakat helyzetbe. Ez a mechanizmus ingájának biztonságos helyzetben történő megállítását eredményezi. Ezután kapcsolja ki a készüléket a kapcsolóval (A ábra, 2).
A készüléket az eredeti tartójában, nedvességtől távol, -20 °C és 70°C közötti hőmérsékleten tárolja.

Ha az eszközt 30 napnál hosszabb ideig nem használja, akkor azt javasoljuk, hogy kivett a akkumulátorokkal tárolja a készüléket.

10. Alkatrészek és kiegészítők

Az értékesítésben elérhető tartozékok:

- állványok: MC0910, MC0911, MC0915

A pótalkatrészek és tartozékok beszerzése érdekében forduljon a Dedra Exim szervizhez. Az elérhetőségek megtalálhatók a kézikönyv első oldalán.

Pótalkatrészek rendelésekor, kérjük, jelezze az adattáblán található a rész tételszámát és írja le a sérült részt, továbbá adja meg az eszköz vásárlásának hozzávetőleges időpontját.

A jótállási időszak alatt a javításokat a jótállási kártyában meghatározott feltételek szerint végzik. Kérjük, küldje el a hirdetett terméket javításra a vásárlás helyén (az eladó köteles elfogadni a bejelentett terméket), küldje el a legközelebbi lakóhelyre (weboldalak listája a www.dedra.pl címen), vagy küldje el a Dedra Exim központi szolgálatának. Kérjük, csatolja a kitöltött garanciális kártyát. A jótállási idő után a javítást a központi szolgálat végzi. A sérült terméket a szervizhez kell küldeni (a szállítási költségeket a felhasználó fedezi).

11. Önhibaelhárítás

FIGYELEM **Az önjavítás megkísérlése előtt húzza ki a készüléket az áramforrásról.**

Probléma	Ok	Megoldás
A készülék nem működik	Rosszul behelyezett elemek	Ellenőrizze és javítsa ki az elemek helyzetét (vegye figyelembe a polaritásokat)
	Nincsenek elemek	Tegyen elemeket az elemaljzatba
	Lemerült elemek	Cserélje ki az elemeket újakra

12. A készülék kompletizálása

1. MC0901 készülékmodell – 1 db, 2. mágneses tartó – 1 db, 3. tok – 1 db.

13. Információ a felhasználóknak az elektromos éselektronikus berendezések hulladékkezeléséről (háztartásokra vonatkozó tájékoztatás)

A termékeken vagy a kísérő dokumentáción feltüntetett szimbólum azt jelzi, hogy a hibás elektromos vagy elektronikus berendezéseket nem szabad a háztartási hulladékkal együtt ártalmatlanítani. Ha az alkatrészeket meg kell semmisíteni, újra kell használni vagy hasznosítani kell, a helyes megoldás az, ha elviszi őket egy erre szakosodott gyűjtőhelyre, ahol ingyenesen átveszik őket. A használt berendezések gyűjtőhelyeiről a helyi hatóságok adnak tájékoztatást, például a honlapjukon.

A berendezés megfelelő ártalmatlanítása lehetővé teszi az értékes erőforrások megőrzését és az egészségre és környezetre gyakorolt azon negatív hatások elkerülését, amelyek a készülékben lévő veszélyes anyagok, keverékek és összetevők esetleges jelenlétéből adódnak.

A helytelen hulladékártalmatlanítás a vonatkozó helyi előírások szerint büntetés veszélyével jár.

Az uniós országok felhasználói: Ha elektromos vagy elektronikus berendezéseket kell ártalmatlanítania, kérjük, forduljon a legközelebbi értékesítési ponthoz vagy a szállítójához, akik további tájékoztatást tudnak adni.

Az Európai Unión kívüli országokban történő ártalmatlanítás: Ez a szimbólum csak az Európai Unió országaira vonatkozik. Ha a terméket el kívánja dobni, kérjük, forduljon a helyi hatóságokhoz vagy a kereskedőhöz a helyes ártalmatlanítási módszerrel kapcsolatban.

Garanciajegy

Keresztlézer

Katalógusszám: MC901 Gyártási tétel száma: .....

(a továbbiakban: **Termék**)

A termék vásárlásának dátuma: .....

Az eladó pecsétje

Dátum és az eladó aláírása: .....

A felhasználó nyilatkozata:

Igazolom, hogy tájékoztatásra kerültem a garanciális feltételekről, valamint a Kezelési útmutatóban és a Garanciajegyben leírt utasítások be nem tartásából eredő következményekről. A jelen garanciális feltételekkel megismerkedtem, amit aláírásommal igazolok:

....

kelt és helye a Felhasználó aláírása

I. A termékért felelős

1. **Kezes** - DEDRA EXIM sp. z o.o., székhelye Pruszków, címe: ul. 3 Maja 8, 05-800 Pruszków, KRS 0000062517, Varsó fővárosi Körzeti Bíróság Varsóban; az Országos Bírósági Nyilvántartás XIII Gazdasági Osztálya, adószáma: 527-020-49-33, törzstőke: 100 980.00 zł.

2. A jelen Garanciajegyben meghatározott feltételekkel a Kezes garanciát nyújt a Kezes forgalmazásából származó Termékre.

3. A garanciából eredő felelősség kizárólagosan a Termékben a Felhasználónak való átadás pillanatában rejlő hibákra vonatkozik.

4. A garancia címén a Felhasználó jogosult a Termék díjmentes megjavítására, amennyiben a hiba a garanciális időszak során kelentkezik. A Termék megjavításának módja (a javítás módszere) a Kezes döntésétől függ. Amennyiben a Kezes megállapítása szerint ni lehetőség a megjavításra, a Kezes fenntartja magának a jogot a hibás alkatrész vagy az egész Termék hibátlanra cseréléséhez, a Termék árának csökkentéséhez, vagy a szerződéstől történő elálláshoz.

5. Azzal a Felhasználóval szemben, amelyik nem számít fogyasztónak az 1964 április 23-i, a Polgári Törvénykönyvről szóló törvény szerint, a Kezes jelen garanciából eredő és/vagy a garancia megkötésével és teljesítésével kapcsolatos kártérítési felelőssége, a jogi címtől függetlenül, a hibás Termék értékének összegére korlátozódik.

II. Garanciális időszak:

A garanciával rendelkező alkatrészek	A garanciális védelem időtartama
Keresztlézer	36 hónap, a Termék vásárlásának napjától számítva a jelen Garanciajegyen megjelölve
Mágneses tartó, elemek, tok	Garanciával nem rendelkező alkatrészek.

III. A garancia alkalmazásának feltételei

1. A Felhasználó felmutatja a Termék kitöltött Garanciajegyét és valószínűsíti a Termék vásárlásának körülményeit, pl. felmutatva a pénztár blokkot, számlát, stb. A reklamáció hatékony lebonyolításának érdekében ajánlott, hogy a Felhasználó a reklamált Termékkel együtt adja át a Kezelési útmutatóban leírt készlet tartalmát.

2. A Felhasználó betartja a Kezelési útmutatóban és a Garanciajegyen feltüntetett utasításokat.

3. A garancia csak a Magyar Köztársaság és az EU területén érvényes.

4. A garancia nem terjed ki a Termék következő okokból keletkező meghibásodásaira:

a A Felhasználó nem tartotta be a Kezelési útmutatóban meghatározott, különösen a megfelelő használatra, karbantartásra és tisztításra vonatkozó feltételeket; A Felhasználó a Kezelési útmutatónak nem megfelelő tisztító és karbantartó szereket alkalmazott;

b. A Felhasználó nem megfelelő módon tárolja és szállítja a Terméket;

c. A Felhasználó önállóan, a Kezessel való egyeztetés nélkül módosította és/vagy átalakította a Terméket;

d. A Felhasználó a Kezelési útmutatónak nem megfelelő üzemeltetési anyagokat használt a Termékhez.

5. Az a Felhasználó, amelyik nem számít fogyasztónak az 1964 április 23-i, a Polgári Törvénykönyvről szóló törvény szerint, elveszíti a jelen garanciából eredő jogait, ha a Terméken:

- a szériaszámok, dátum jelölések és a típuscímkék a Felhasználó által eltávolításra, kicserélésre vagy megrongálásra kerültek
- a plombák a Felhasználó által megrongálásra kerültek, vagy a Felhasználó beavatkozásának nyomait viselik.

6. Figyelem! A Termék mindennapos kezelésével kapcsolatos, többek között a Kezelési útmutatóból eredő műveleteket a Felhasználó saját hatáskörébe és saját költségére végzi el

IV. Reklamációs eljárás

1. A Termék helytelen működésének észrevételekor, a reklamáció bejelentése előtt ellenőrizze, hogy a Kezelési útmutatóban meghatározott valamennyi művelet a megfelelő módon került végrehajtásra.

2. Ajánlott a reklamációt haladéktalanul bejelenteni, a legjobb a Termék hibája észrevételétől számított 7 napon belül. Az a Felhasználó, amelyik nem számít fogyasztónak az 1964 április 23-i, a Polgári Törvénykönyvről szóló törvény szerint, elveszíti a jelen garanciából eredő jogait, ha nem jelenti be 7 napon belül a reklamációt.

3. A reklamációs bejelentés megtehető a Termék vásárlásának helyén, a garanciális szervizben, vagy írásban az alábbi címen: DEDRA EXIM sp. z o.o., ul. 3 Maja 8, 05-800 Pruszków.

4. A Felhasználó a reklamációt a www.dedra.pl weboldalon található űrlap segítségével jelentheti be. („Garanciális reklamáció bejelentési űrlap”).

5. Az egyes országok szerviz címei a www.dedra.pl weboldalon elérhetőek. Amennyiben az adott országban nincs garanciális szervíz, a reklamációs bejelentést ajánljuk a következő címre küldeni: DEDRA-EXIM Sp. z o.o., ul. 3 Maja 8, 05-800 Pruszków (Lengyelország).

6. A Felhasználó biztonságára való tekintettel a hibás Termék használata tilos.

7. Figyelem!!! A hibás Termék veszélyes a Felhasználó egészségére és életére.

8. A garanciából eredő kötelezettségek ellátására a reklamált Terméknek a Felhasználó általi leadásának napjától számított 14 munkanapon belül kerül sor.

9. A terméket reklamációra küldése előtt ajánlott megtisztítani. Ajánlott a reklamált terméket gondosan bebiztosítani a szállítási károk elkerülése érdekében (ajánlott a reklamált Terméket az eredeti csomagolásban elküldeni).

10. A garanciális időszak meghosszabbításra kerül azzal az idővel, mely alatt a Felhasználó a Termék meghibásodásából eredően nem tudta az használni.

A garancia nem zárja ki, nem korlátozza és nem függeszti fel a Felhasználó eladott termékek hibáira vonatkozó kezességi szabályokból eredő jogait.

védelméről és az ilyen adatok szabad áramlásáról, valamint a 95/46/EK irányelv hatályon kívül helyezéséről szóló, 2016. április 27-i (EU) 2016/679 európai parlamenti és tanácsi rendelet 13. cikkének (1) és (2) bekezdésével összhangban tájékoztatjuk Önt, hogy

1. Az űrlapon megadott személyes adatainak Adminisztrátora a Pruszków-i székhelyű DEDRA-EXIM sp. z o.o. ul. 3 Maja 8, 05-800 Pruszków (továbbiakban: „Adminisztrátor”).

2. Az Ön adatait kizárólag a készülékre vonatkozó garanciális eljárás lefolytatása céljából dolgozzuk fel az általános adatvédelmi rendelet (a továbbiakban: "GDPR") 6. cikke (1) bekezdésének b) pontjával összhangban Az adatszolgáltatás önkéntes, de a garanciális eljárás lefolytatásához szükséges.

3. Az Ön adatait a garanciális eljárás lefolytatásának megfontolásának időtartama alatt, valamint archiválási céllal kezeljük, amennyiben az Adminisztrátorral szembeni esetleges követelésekkel szemben szükséges védekezni, de legfeljebb azok elévüléséig.

4. Az Ön adatai csak olyan szervezetek számára adható ki, amelyek az Adminisztrátor nevében, a személyes adatok feldolgozására vonatkozó írásbeli megbízási szerződés alapján adatokat kezelnek, és többek között technikai szolgáltatást, tárhelyszolgáltatást vagy weboldal-karbantartást, informatikai-, futárszolgáltatást nyújtanak. Az Adatkezelő beszállítói kötelesek gondoskodni az adatbiztonságról és megfelelni a személyes adatok védelmére vonatkozó hatályos jogszabályok követelményeinek, és nem használhatják fel a rájuk bízott személyes

adatokat az Adatkezelővel kötött szerződésben meghatározott céloktól eltérő célokra.
5. Az Ön adatait nem dolgozzuk fel automatizált módon, beleértve a profilalkotást, és nem továbbítjuk harmadik országba/nemzetközi szervezetnek.
6. Ön bármikor jogosult az adatai tartalmához történő hozzáféréshez, valamint annak helyesbítéshez, törléshez, az adatkezelés korlátozásához, az adathordozhatósághoz és a kifogásoláshoz való joghoz.
7. Az Ön személyes adatainak az Adatkezelő általi feldolgozásával kapcsolatos minden kérdésben az alábbi e-mail címen veheti fel a kapcsolatot: daneosobowe@dedra.pl;
8. Önnek jogában áll van panaszt benyújtani az illetékes adatvédelmi hatóságnál;

RO Cuprinsul

1. Fotografii și figuri
2. Descrierea dispozitivului
3. Destinația dispozitivului
4. Restricții de utilizare
5. Date tehnice
6. Pregătirea pentru lucru
7. Pornirea dispozitivului
8. Utilizarea dispozitivului
9. Operații curente de mentenanță
10. Piese de schimb și accesorii
11. Eliminarea individuală a defecțiunilor
12. Set de completare a dispozitivului
13. Informația pentru utilizatori cu privire la eliminarea echipamentelor electrice și electronice
14. Talon de garanție

Declarația de conformitate se află la sediul Dedra Exim Sp. z o.o.
Condiții generale de siguranță au fost atașate la instrucțiuni ca o broșură separată.

AVERTISMENT. Citiți toate avertismentele marcate cu simbolul și toate instrucțiunile.

Nerespectarea avertismentelor și instrucțiunilor de siguranță menționate mai jos poate cauza electrocutări, incendii sau leziuni grave.

Păstrați toate avertismentele și instrucțiunile pentru utilizare ulterioară.

2. Descrierea dispozitivului

Fig. A, B: 1. Laser; 2. comutator; 3. Blocarea modulului de funcționare; 4. Încheietoarea capacului bateriei; 5. Plăci de contact; 6. Locaşul pentru baterii;

3. Destinația dispozitivului

Este permisă utilizarea dispozitivului în lucrări de renovare și construcție, ateliere de reparații, în lucrări de amatori respectând condițiile de utilizare și condițiile de operare permise conținute în instrucțiunile de exploatare.
Dispozitivul este un dispozitiv folosit pentru a determina liniile orizontale și verticale în spații închise și în exterior. Dispozitivul are un sistem de nivelare care stabilește automat fasciculele laser pentru a determina exact orizontalul şi verticalul

4. Restricții de utilizare

Dispozitivul poate fi utilizat numai în conformitate cu ”Condițiile admisibile de lucru”, prezentate mai jos.
Modificările neautorizate ale construcției mecanice și electrice, orice modificări, operațiile de întreținere care nu sunt descrise în manualul de utilizare vor fi considerate ilegale și vor duce la pierderea imediată a drepturilor de garanție, iar declarația de conformitate își va pierde valabilitatea.
Utilizarea neconformă cu destinație sau cu manualul de utilizare va duce la pierderea imediată a drepturilor de garanție.

ATENȚIE **Nu îndreptați raza laser către oameni sau animale. Nu priviți în fasciculul laser.**
ATENȚIE **Folosirea sistemelor de comenzi, ajustarea sau efectuarea altor proceduri decât cele descrise în manual poate duce la expunerea la radiații periculoase.**

Condiții acceptabile de funcționare
Temperatura de funcționare-10 ÷ 50 [°C]

5. Date tehnice

Model	MC0901
Alimentare [V]	3 d.c. (2xAA)
Putere [mW]	0,9
Clasa fasciculului laserului	II
Puterea fasciculului laserului [mW]	<1
Lungimea de undă [nm]	635
Culoarea fasciculului laserului	Roşu
Precizia [mm/m]	3/10
Precizia de nivelare [°]	4
Distanța fasciculului [m]	20
Timp de lucru vertical / orizontal / încrucișat [h]	10 / 10 / 4
Temperatura de lucru [°C]	-10 ÷ 50
Fixarea stativului [‘‘]	1/4
Grad de protecție	IP54
Greutate[kg]	0,3

6. Pregătirea pentru lucru

ATENȚIE **Efectuați toate lucrările pregătitoare cu dispozitivul deconectat de la sursa de alimentare.**

Fixare cu mâner / stativ

Setul cu nivelă include un mâner magnetic universal cu filet de 1/4 ". Suportul are doi magneți puternici care vă permit să montați nivela pe suprafețe verticale ale țevilor sau a altor materiale magnetice.
Pentru a fixa nivela în mâner sau în stativ, înșurubați în filetul de 1/4 ".în partea de jos a aparatului şurubul de fixare. Trebuie să țineți minte despre reglarea inițială a mânerului / stativului, astfel încât înclinarea nivelei să nu fie mai mică de 4 °.

Instalarea / înlocuirea bateriei
Dispozitivul MC0901 este alimentat de două baterii LR6 AA 1.5V. Se recomandă utilizarea bateriilor alcaline. Bateriile reîncărcabile AA sunt permise.
Pentru a instala bateria, ridicați ușor clema capacului bateriei (fig. B.4) și apoi deschideți capacul locaşului. În interiorul capacului se află plăcile de contact cu marcajul corect al instalației bateriei în ceea ce priveşte polaritatea (Fig. B.5).
Introduceți bateriile conform cu polaritatea marcată în locaşul bateriei (Fig. B.6).
Apoi închideți capacul până când auziți un clic și blocarea capacul locaşului.

7. Pornirea dispozitivului

ATENȚIE **Înainte de a porni dispozitivul, efectuați întotdeauna operațiunile descrise în capitolul „Pregătirea pentru lucru”.**

Pentru a porni dispozitivul, deplasați blocarea modulului de operare (fig. A.3) în poziția deschisă a lacătului sau mențineți apăsat butonul comutatorului (fig. A.2) timp de 2 secunde. Asta pricinuieşte pornirea dispozitivului și vizualizarea fasciculelor laser. Pentru a opri dispozitivul, deplasați blocarea modulului de funcționare în poziția lacătului închis (fig. A.3), apoi țineți apăsat butonul comutatorului (fig. A.2) timp de 2 secunde.

8. Utilizarea dispozitivului

Dispozitivul MC0901 are 3 moduri de funcționare
- linia orizontală
- linia verticală
- linii încrusișate

După pornirea dispozitivului, acesta pornește întotdeauna în modul liniilor încrucișătoare. Pentru a schimba modul, apăsați butonul comutatorului (Fig. A.2).
Toate cele trei moduri funcționează cu sistemul activ și blocat de nivelare automatică a erorilor de setare

Funcționarea în modul de nivelare automată a erorilor de setare
Dispozitivul are un mod automat de nivelare a erorilor de setare la un interval până la 4 °. Pentru a activa modul de nivelare automată, aşezați dispozitivul pe o suprafață plană și orizontală, apoi glisați blocarea modulului de operare (fig. A.3) în poziția lacătului deschis. Nivelarea automată se încheie atunci când liniile nu se vor mai mișcă.
Dacă nivelarea automată nu este posibilă (de exemplu, atunci când denivelarea suprafeței este mai mare de 4 °) și fasciculul laserului clipește la o frecvență ridicată, aşezați dispozitivul pe o suprafață orizontală.

Modul de blocare a mecanismului de nivelare / determinarea înclinărilor
Dacă este necesar să blocați mecanismul de nivelare, deplasați blocarea modulului de funcționare (Fig. A.3) în poziția lacătului închis. Acest lucru va opri pendulul mecanismului într-o poziție sigură. Activarea acestui mod este semnalizată de fasciculele laser care clipesc la o frecvență joasă. Acest mod poate fi utilizat pentru a determina înclinările, deoarece fasciculele nu sunt nivelate.

Mod puls
Modul puls al unui nivel cu laser este utilizat în principal pentru a funcționa cu un detector laser (receptor), care permite detectarea razei la distanțe mari sau în medii foarte luminoase, unde linia laserului este invizibilă pentru ochiul uman. Pentru a activa modul puls, după pornirea nivelului cu laser, apăsați și țineți apăsat comutatorul timp de aproximativ 3 secunde, până când fasciculul începe să clipească. Apăsând și ținând apăsat comutatorul din nou, se va restabili modul continuu.

9. Operații curente de mentenanță

ATENȚIE **Efectuați toate operațiile de întreținere cu dispozitivul deconectat de la sursa de alimentare.**

Curațare şi mentenanța
De fiecare dată după terminarea lucrului, verificați starea dispozitivului. Curățați cu o cârpă moale și umedă. Nu folosiți detergenți sau solvenți.

Transport şi depozitare
Pentru a transporta dispozitivul, deplasați întotdeauna blocarea modulului de funcționare (fig. A.3) în poziția lacătului închis. Acest lucru va opri pendulul mecanismului într-o poziție sigură. Apoi opriți dispozitivul folosind comutatorul (fig. A.2).
Depozitați dispozitivul în etui original, departe de umiditate, la temperatură -20 ° C la 70 ° C.
Dacă dispozitivul nu va fi utilizat mai mult de 30 de zile, se recomandă depozitarea dispozitivului cu bateriile scoase.

10. Piese de schimb si accesorii

Accesorii disponibile pentru vânzare:
- stative: MC0910, MC0911, MC0915

Pentru a achiziționa piese de schimb și accesorii, contactați Service-ul Dedra Exim. Detaliile de contact pot fi găsite pe pagină 1 a manualului. Când comandați piese de schimb, vă rugăm să indicați numărul lotului aflat pe plăcuța de identificare și descrieți piesa deteriorată, indicați de asemenea data orientativă a achiziției dispozitivului.
În perioada de garanție, reparațiile sunt efectuate conform regulilor menționate în talonul de garanție. Vă rugăm să predați produsul reclamat pentru reparație la locul de achiziție (vânzătorul este obligat să accepte produsul reclamat), trimiteți-l la centru de service aflat cel mai aproape de adresa de domiciliu (lista centrelor de service se află pe site-ul www.dedra.pl) sau expediați-l la service-ul central Dedra Exim. Vă rugăm amabil să anexați talonul de garanție completat. După perioada de garanție, reparațiile vor fi efectuate de service-ul central. Produsul deteriorat trebuie trimis la centrul de service (costul de expediție este suportat de utilizator).

11. Eliminarea individuală a defecțiunilor

ATENȚIE **Înainte de a trece la eliminarea individuală a defecțiunilor, deconectați dispozitivul de alimentare**

Problemă	Cauza	Rezolvare
Dispozitivul nu funcționează	Bateria nepotrivit amplasată	Verificați și corectați plasarea bateriei (fiți atenți la poli)
	Lipsa bateriei	Introduceți bateriile în locaşul bateriei
	Baterii descărcate	Înlocuiți bateriile cu altele noi

12. Set de completare a dispozitivului

1. Dispozitiv model MC0901 - 1 buc., 2. suport magnetic - 1 buc., 3. Etui - 1 buc.

13. Informația pentru utilizatori privind eliminarea utilajelor uzate (se referă la gospodării de casă)

Simbolul afișat pe produse sau pe documentația care le însoțește indică faptul că echipamentele electrice sau electronice defecte nu trebuie eliminate împreună cu deșeurile menajere. În cazul în care trebuie să eliminați, să reutilizați sau să recuperați componente, trebuie să le duceți la un punct de colectare specializat, unde vor fi acceptate gratuit. Autoritățile locale furnizează informații privind locația punctelor de colectare a echipamentelor uzate, de exemplu pe site-urile lor web.
Eliminarea corespunzătoare a dispozitivului permite conservarea resurselor valoroase și evitarea impactului negativ asupra sănătății și mediului, care rezultă din posibilitatea prezenței substanțelor, amestecurilor și componentelor periculoase în echipament.
Eliminarea incorectă a deșeurilor riscă sancțiuni în conformitate cu reglementările locale relevante.
Utilizatorii din țările UE: Dacă trebuie să vă debarasați de echipamente electrice sau electronice, vă rugăm să contactați cel mai apropiat punct de vânzare sau furnizorul dumneavoastră, care vă va putea oferi informații suplimentare.
Eliminarea în țări din afara Uniunii Europene: Acest simbol se aplică numai în țările din Uniunea Europeană. În cazul în care doriți să aruncați acest produs, vă rugăm să contactați autoritățile locale sau dealerul pentru a afla metoda corectă de eliminare.

Certificat de garanţie

pentru

Laser încrucişat

Nr. de katalog: MC901 Număr de lot: .....

(denumit în continuare Produs)

Data de cumpărare a produsului: .....

Ştampila vânzătorului

Data şi semnătura vânzătorului: .....

Declaraţia Utilizatorului:

Confirm, că am fost informat în ceea ce priveşte condiţiile de garanţie şi efectele nerespectării orientărilor cuprinse în manualul de utilizare şi în Certificatul de garanţie. Condiţiile prezentei garanţiei îmi sunt cunoscute ce afirm cu semnătura mea de mână:

....

Data şi locul semnătura Utilizatorului

Garanția este acordată în conformitate cu prevederile OG 21/1992 și OG 140/2021, cu modificările ulterioare, pe baza cardului de garanție și a dovezii originale de cumpărare. Perioada de reparație nu poate depăși 15 zile calendaristice de la data la care consumatorul a predat reclamația vânzătorului.

I. Responsabilitatea pentru produs

1. **Garant** - DEDRA EXIM sp. z o.o. cu sediul în Pruszkowie, adresa: ul. 3 Maja 8, 05-800 Pruszków, KRS 0000062517, Sąd Rejonowy dla m.st. Warszawy w Warszawie, XIV Wydział Gospodarczy Krajowego Rejestru Sądowego,[Judecătoria Raională pentru o.c. Varşovia în Varşovia, Departamentul al XIV–a Economic al Registrului Naţional Juridic] NIP [CIF] 527-020-49-33, Kapitał zakładowy [capital social]: 100 980.00 zł..
2. în condiţiile menţionate în prezentul Certificat de garanţie Garantul acordă garanţie la produsul derivat din distribuţia Garantului.
3. Responsabilitatea cu titlu de garanţie cuprinde numai defectele care sau ivit din cauze datorate Produsului în momentul livrării acestuia Utilizatorului.
4. Cu titlu de garanţie, Utilizatorul, obţine dreptul la repararea gratis a Produsului, dacă defecţiunea s-a ivit în perioada de garanţie. Modul de reparare a Produsului (metoda de executare a reparării) depinde de decizia Garantului. Dacă Garantul constată că Produsul nu poate fi reparat, Garantul îşi rezervă dreptul de a schimba piesa defectă sau total Produsul cu altul fără defecte sau de a micşora preţul Produsului ori de a se retrage de la Contract.
5. Faţă de Utilizatorul, care conform cu legea din data de 23 aprilie 1964 din Codul Civil, nu este un consumator, răspunderea Garantului pentru dauna rezultate din prezenta garanţie şi/ sau în legătură cu încheierea şi executarea acesteia, indiferent de dreptul legal, este limitată maxim până la valoarea Produsului defect.

II. Perioada de garanţie

Componentele Produsului acoperite de garanţie	Durata de protecţie a garanţiei
Laser încrucişat	36 luni, de la data cumpărării Produsului, înscrisă în prezentul Certificat de garanţie
Suport magnetic, baterii, etui	Componente neacoperite de garanţie

III. Condiţiile de utilizare a garanţiei

1 Prezentarea de către Utilizator a Certificatul completat de garanţie a Produsului şi dovedirea împrejurărilor de cumpărare a Produsului de ex. prin prezentarea chitanţei, facturei, etc. Pentru a efectua în mod eficient reclamaţia, se recomandă că Utilizatorul să trimite împreună cu Produsul reclamat, toate componetele menţionate la “Completarea” Produsului în manualul de utilizare.
2. Respectarea de către Utilizator a recomandările din Manualul de utilizare şi din Certficatul de garanţie.
3. Garanţia acoperă numai teritoriul Republicii Polonă şi UE.
4. Garanţia nu acoperă defecţiunile Produsului apărute în special din cauza:
a. Nerespectării de către Utilizator a condiţiilor indicate în Manualul de utilizare, în special în domeniul de utilizare, întreţinere şi curăţare corectă.
b. Utilizarea de către Utilizator a unor produse de curăţare sau substanţe de conservare care sunt neadecvate cu Manualul de utilizare;
c. Depozitare necorespunzătoare şi transportul necorespunzător al Produsului de către Utilizator;
d. Modificări şi/sau reconstrucţii arbitrare a Produsului de către Utilizator;
e. Utilizarea în Produs de către Utilizator a unor materiale consumabile neconforme cu manualul de utilizare
5. Utilizatorul care conform nu legea din data de 23 aprilie 1964 din Codul Civil nu este un consumator, pierde garanţia pentru Produsul, în care:
- numerele de serie, marcarea datelor şi plăcuţele cu datele technice au fost îndepărtate de către Utilizator;
- sigiliile existente au fost deteriorate de Utilizator sau au urme rămase din manipularea de către utilizator la acestea.
6. **Atenţie!** Operaţiile legate cu utilizarea de fiecare zii, descrise în manualul de utilizare, Utilizatorul execută singur pe costul său.

IV. Procedura de reclamaţie

1. Dacă se constată că Produsul nu funcţionează corect, Înainte de a depune reclamaţia trebuie să Vă asiguraţi dacă toate operaţiunile descrise în manualul de utilizare au fost executate corect.
2. Sesizaţi imediat reclamaţia, cel mai bine în termen de 7 zile de la data la care aţi observant defectul produsului. Utilizatorul care conform cu legea din data de 23 aprilie 1964 din Codul Civil nu este un consumator, pierde garanţia pentru Produs dacă reclamaţia nu depune în termen de până de 7 zile.
3. Sesizarea reclamaţiei se face de ex. la. la punctul de cumpărare a Produsului, la service-ul de garanţie sau se poate trimite în scris pe adresa: DEDRA EXIM sp. z o.o., ul. 3 Maja 8, 05-800 Pruszków.
4. Utilizatorul poate să depună reclamaţia prin formularul accesibil pe pagina de internet www.dedra.pl. (“Formular pentru sesizarea reclamaţiei cu titlu de garanţie”).
5. Adresele service-urilor de garanţie din fiecare stat sunt accesibile pe pagina www.dedra.pl. Dacă service-ul lipseşte în statul adecvat, trimiteţi sesizările de reclamaţie cu titlu de garanţie pe adresa: DEDRA EXIM sp. z o.o. ul. 3 Maja 8, 05-800 Pruszków (Polonia).
6. Luând în considerare siguranţa Utilizatorului se interzice utilizarea Produsului defect.
7. Atenţie!!! Utilizarea Produsului defect este periculos pentru sănătatea şi viaţa Utilizatorului.
8. Executarea obligaţiilor rezultate din garanţie va avea loc în termen de 14 zile lucrătoare, calculate de la data furnizării de către Utilizator a Produsului reclamat.
9 Înainte de furnizare a Produsului reclamat se recomandă curăţirea acestuia. Se recomandă de a se asigura bine Produsul împotriva distrugerii în timpul transportului (se recomandă să trimiteţi produsul reclamat în ambalajul original).
10. Perioada de garanţie va fi prelungită cu durata în care, din cauza defectului Produsului acoperit de garanţie Utilizatorul nu l-a putut să-l utilizeze,
Garanţia nu opreşte, nu limitează nu suspendează drepturile Utilizatorului rezultate din dispoziţiile privind garanţia pentru vicile produsului vândut.
În conformitate cu articolul 13 alineatele (1) și (2) din Regulamentul (UE) 2016/679 al Parlamentului European și al Consiliului din 27 aprilie 2016 privind protecția persoanelor fizice în ceea ce privește prelucrarea datelor cu caracter personal și privind libera circulație a acestor date și de abrogare a Directivei 95/46/CE, vă informăm.
1. Administratorul datelor Dumneavoastră cu caracter personal furnizate în formular este DEDRA-EXIM sp. z o. o. cu sediul social în Pruszków, ul. 3 Maja 8, 05-800 Pruszków (în continuare: „Administrator”).
2. Datele dumneavoastră vor fi prelucrate numai în scopul derulării procedurii de garanție a dispozitivului în conformitate cu art. 6 alin.1 lit. b din regulamentul general privind protecția datelor (în continuare: „GDPR”). Furnizarea datelor este voluntară, dar necesară pentru derularea procedurii de garanție.
3. Datele dumneavoastră vor fi prelucrate pe perioada de luare în considerare a procedurii de garanție și în scopuri de arhivare în cazul în care este nevoie de apărare împotriva oricăror pretenții împotriva Administratorului, nu mai mult decât până la expirarea acestora.
4. Datele dumneavoastră pot fi dezvăluite numai entităților care prelucrează date pentru administrator pe baza unui contract scris de încredințare a prelucrării datelor cu caracter personal care oferă, printre altele, service tehnic, hosting sau întreținere site, service IT, firmă de curierat. Furnizorii Administratorului sunt obligați să asigure securitatea datelor și să îndeplinească cerințele legii aplicabile referitoare la protecția datelor cu caracter personal și nu pot folosi datele cu caracter personal încredințate în alte scopuri decât cele specificate în contractul cu Administratorul.
5. Datele dumneavoastră nu vor fi prelucrate în mod automatizat, inclusiv sub formă de profilare, și nu vor fi transferate către o țară terță/organizație internațională.
6. Aveți dreptul de a accesa datele dumneavoastră și dreptul de a rectifica, șterge, limita prelucrarea, dreptul de a transfera date, dreptul de a vă opune în orice moment.
7. În toate aspectele legate de prelucrarea datelor dumneavoastră cu caracter personal de către Administrator, ne puteți contacta la următoarea adresă de e-mail: daneosobowe@dedra.pl.;
8. Aveți dreptul de a depune o plângere la autoritatea competentă pentru protecția datelor cu caracter personal;

DE Inhaltsverzeichnis

1. Photos und Abbildungen
2. Gerätebeschreibung

3. Einsatzgebiete
4. Einsatzeinschränkungen
5. Technische Daten
6. Vorbereitungen vor dem Einsatz
7. Gerät einschalten
8. Gerätegebrauch
9. Gerätebedienung
10. Ersatzteile und Zubehör
11. Störungen selbst beseitigen
12. Gerätekomponenten
13. Hinweis für die Benutzer zur Entsorgung von elektrischen und elektronischen Altgerä-ten
14. Garantieurkunde

Die Konformitätserklärung ist bei Dedra Exim Sp. z o.o. einsehbar.
Allgemeine Sicherheitsbestimmungen wurden dieser Anleitung als ein separates Heft beigefügt.

WARNUNG. Alle mit ⚠ versehenen Warnungen und alle Hinweise gründlich lesen.

Bei Nichtbeachten der folgenden Warnungen und Sicherheitshinweise kann es zum elektrischen Schlag, einem Brand oder ernsthaften Verletzungen kommen.

Alle Warnungen und Hinweise für den künftigen Gebrauch aufbewahren.

2. Gerätebeschreibung

Abb. A, B: 1. Laser; 2. Schalter; 3. Blockade der Betriebsart; 4. Verriegelung des Batteriedeckels; 5. Kontaktplatten; 6.Batteriefach

3. Gerätebestimmung

Der Einsatz des Gerätes bei Renovierungs- und Bauarbeiten, in Reparaturwerkstätten, bei Hobbyarbeiten ist unter Beachtung der in der Bedienungsanleitung enthaltenen Einsatzbedingungen und der zulässigen Arbeitsbedingungen zulässig.
Das Gerät ist ein Gerät zum Zeichnen horizontaler und vertikaler Linien im Innen- und Außenbereich. Das Gerät verfügt über ein Nivelliersystem, das den Laserstrahl automatisch einstellt, um horizontale und vertikale Linien genau zu bestimmen.

4. Einsatzeinschränkungen

Das Gerät darf nur gemäß den folgenden „Zulässigen Betriebsbedingungen" betrieben werden".
Eigenhändige Änderungen des Geräteauf-baus, jegliche Umbauten bzw. Bedienungen, die in der Bedienungsanleitung nicht be-schrieben werden, gelten als rechtswidrig und führen zum sofortigen Verlust der Ga-rantieansprüche und der Gültigkeit der Kon-formitätserklärung.
Der Gerätegebrauch entgegen der Bestim-mung oder der Bedienungsanleitung führt zum sofortigen Verlust der Garantieansprü-che.

ACHTUNG **Richten Sie den Laserstrahl nicht auf Menschen oder Tiere. Blicken Sie nicht in den Laserstrahl.**

ACHTUNG **Die Verwendung von Bedienelementen, das Einstellen oder Ausführen von Verfahren, die nicht in der Bedienungsanleitung beschrieben sind, kann zur Gefährdung durch gefährliche Strahlung führen.**

Zulässige Arbeitsbedingungen
Betriebstemperatur -10 ÷ 50 [°C]

5. Technische Daten

Modell	MC0901
Stromversorgung [V]	3 d.c. (2xAA)
Leistung [mW]	0,9
Klasse des Laserstrahls	II
Leistung des Laserstrahls [mW]	<1
Wellenlänge [nm]	635
Farbe des Laserstrahls	Rot
Genauigkeit [mm/m]	3/10
Nivelliergenauigkeit [°]	4
Reichweite des Strahls [m]	20
Arbeitszeit vertikal/horizontal/quer [h]	10 / 10 / 4
Betriebstemperatur [°C]	-10 ÷ 50
Stativbefestigung ["]	1/4
Schutzart	IP54
Gewicht [kg]	0,3

6. Vorbereitungen vor dem Einsatz

ACHTUNG **Zuerst Stecker ziehen, erst dann jegliche Bedienung vornehmen.**

Befestigung mit einem Halter / Stativ
Ein Universal-Magnethalter mit 1/4"-Gewinde wird mit der Wasserwaage mitgeliefert. Der Halter ist mit zwei starken Magneten ausgestattet, die es ermöglichen, die Wasserwaage an senkrechten Flächen von Rohren oder anderen magnetischen Materialien zu befestigen.
Um die Wasserwaage in dem Halter oder Stativ zu befestigen, wird ein 1/4"-Gewinde in die Befestigungsschraube an der Unterseite des Gerätes eingeschraubt. Bitte beachten Sie, dass der Halter/Stativ so vorkorrigiert werden muss, dass die Neigung der Wasserwaage weniger als 4° beträgt.

Einsetzen / Batteriewechsel
Das Gerät MC0901 wird von zwei 1,5-V-Batterien vom Typ LR6 AA gespeist. Die Verwendung von Alkali-Batterien wird empfohlen. Die Verwendung von AA-Batterien ist erlaubt.

Zum Einsetzen der Batterien heben Sie vorsichtig die Verriegelung des Batteriedeckels an (Abb. B.4) und öffnen Sie dann den Deckel des Batteriefachs. Auf der Innenseite des Deckels befinden sich Kontaktplatten mit korrekter Polaritätskennzeichnung der Batterie (Abb. B.5). Legen Sie die Batterien entsprechend der markierten Polarität in die Batteriefächer ein (Abb. B.6). Schließen Sie dann den Deckel, bis Sie ein Klicken hören und der Deckel des Batteriefachs einrastet.

7. Gerät einschalten

ACHTUNG **Vor der Inbetriebnahme des Gerätes sind unbedingt die im Abschnitt „Vorbereitung auf die Arbeit" beschriebenen Schritte zu befolgen.**

Um das Gerät einzuschalten, bringen Sie die Blockade der Betriebsart (Abb. A.3) in die offene Position des Vorhängeschlosses oder halten Sie den Schalter (Abb. A.2) 2 Sekunden lang gedrückt. Dadurch wird das Gerät eingeschaltet und die Laserstrahlen werden angezeigt. Um das Gerät auszuschalten, bringen Sie die Blockade der Betriebsart (in die geschlossene Position des Vorhängeschlosses (Abb. A.3) und halten Sie den Schalter (Abb. A.2) 2 Sekunden lang gedrückt.

8. Gerätegebrauch

Das Gerät MC0901 hat 3 Betriebsarten:
- vertikale Linie
- horizontale Linie
- gekreuzte Linie

Wenn das Gerät eingeschaltet wird, startet es jedes Mal im Modus der gekreuzten Linien. Um den Modus zu ändern, drücken Sie den Schalter (Abb. A.2).
Alle drei Modi arbeiten mit aktivem und verriegeltem System der automatischen Nivellierung der falschen Einstellung.

Betrieb im Modus der Selbstnivellierung der Einstellungsfehler
Das Gerät verfügt über einen automatischen Modus der Nivellierung der Einstellungsfehler zur Einstellung von bis zu 4°. Um den Modus der Selbstnivellierung zu aktivieren, stellen Sie das Gerät auf eine ebene, flache Fläche und bewegen Sie dann die Blockade der Betriebsart (Abb. A.3) in die offene Vorhängeschlossposition. Die Selbstnivellierung ist abgeschlossen, wenn sich die Linien nicht mehr bewegen.
Wenn eine Selbstnivellierung nicht möglich ist (z.B. wenn der Boden mehr als 4° uneben ist und der Laserstrahl häufig blinkt, stellen Sie das Gerät auf eine ebene Fläche.

Modus zur Verriegelung des Mechanismus der Nivellierung / Bestimmung der Gefällen
Falls es notwendig ist, den Mechanismus der Nivellierung zu verriegeln, bringen Sie die Blockade der Betriebsart (Abb. A.3) in die verriegelte Vorhängeschlossposition. Dadurch wird das Pendel des Mechanismus in einer sicheren Position angehalten. Wenn dieser Modus aktiviert ist, blinken die Laserstrahlen mit niedriger Frequenz. Dieser Modus kann zur Bestimmung der Gefällen verwendet werden, da die Strahlen nicht nivelliert sind.

Pulsmodus
Der Pulsmodus des Laser-Wasserpasst dient hauptsächlich zur Verwendung mit einem Laser-Detektor (Empfänger), der die Erkennung des Strahls über große Entfernungen oder in sehr hellen Umgebungen ermöglicht, in denen die Laserlinie für das menschliche Auge nicht sichtbar ist.
Um den Pulsmodus zu aktivieren, halten Sie nach dem Einschalten der Wasserwaage den Schalter ca. 3 Sekunden lang gedrückt, bis der Strahl zu blinken beginnt. Durch erneutes Drücken und Halten des Schalters wird der Dauerlichtmodus wiederhergestellt.

9. Gerätebedienung

ACHTUNG **Alle Wartungsarbeiten sollten bei von der Stromversorgung getrenntem Gerät durchgeführt werden.**

Reinigung und Wartung
Überprüfen Sie den Zustand des Geräts jedes Mal nach Abschluss der Arbeiten. Mit einem weichen, feuchten Tuch reinigen. Verwenden Sie keine Detergentia oder Lösungsmittel.

Transport und Lagerung
Um das Gerät zu transportieren, bringen Sie die Blockade der Betriebsart (Abb. A.3) immer in die verriegelte Position. Dadurch wird das Pendel des Mechanismus in einer sicheren Position angehalten. Schalten Sie dann das Gerät mit dem Schalter aus (Abb. A.2).
Lagern Sie das Gerät in der Originalverpackung, vor Feuchtigkeit geschützt, bei -20°C bis 70°C.
Falls das Gerät länger als 30 Tage nicht benutzt wird, empfiehlt es sich, es ohne Batterien zu lagern.

10. Ersatzteile und Zubehör

Auf dem Markt erhältliches Zubehör:
- Stative: MC0910, MC0911, MC0915

W Bei erforderlichem Ersatzteil- oder Zubehörkauf ist Kontakt mit dem Service der Fa. Dedra Exim aufzunehmen – siehe Kontaktangaben auf S. 1 dieser Anleitung. In der Ersatzteilbestellung ist die auf dem Typenschild angegebene Chargen-Nr. und die Teilenummer gemäß der Übersichtszeichnung anzugeben.
Die Reparaturen während der Garantiedauer werden gemäß der Garantieurkunde durch-geführt. Das reklamierte Produkt ist zur Re-paratur in der jeweiligen Verkaufsstelle abzu-liefern (der Gerätehändler ist verpflichtet, das reklamierte Produkt in Empfang zu nehmen), an die nächstgelegene Reparaturwerkstatt (Liste der Reparaturwerkstätten siehe: www.dedra.pl) oder an den Zentralservice der Fa. Dedra Exim zu schicken. Die ausgefüllte Garantieurkunde ist mitzugeben. Nach Ablauf der Garantiedauer werden die Reparatu-ren durch den Zentralservice der Fa. Dedra Exim durchgeführt. Das beschädigte Produkt ist beim Service abzuliefern, die Sendungs-kosten werden vom Betreiber getragen.).

11. Störungen selbst beseitigen

ACHTUNG **Zuerst Stecker des Gerätes ziehen, erst dann Störungen selbst beseitigen**

Problem	Ursache	Lösung
Das Gerät funktioniert nicht	Falsch eingesetzte Batterien	Position der Batterie überprüfen und korrigieren (auf die Pole achten)
	Keine Batterien	Batterien in das Batteriefach einsetzen
	Batterien entladen	Batterien durch neue ersetzen

12. Gerätekomponenten

1. Gerät Modell MC0903 - 1 Stück, 2. Magnethalter - 1 Stück, 3. Tasche - 1 Stück.

13. Nutzerinformationen über die abgabe von gebrauchten elektro- und elektronik-altgeräten (betrifft Haushalte)



Das auf den Produkten oder in den Begleitunterlagen abgebildete Symbol weist darauf hin, dass defekte elektrische oder elektronische Geräte nicht mit dem Hausmüll entsorgt werden dürfen. Wenn Sie Bauteile entsorgen, wiederverwenden oder verwerten möchten, bringen Sie diese bitte zu einer speziellen Sammelstelle, wo sie kostenlos angenommen werden. Informationen über die Standorte von Sammelstellen für Altgeräte finden Sie bei den örtlichen Behörden, z. B. auf deren Websites.
Durch die korrekte Entsorgung des Geräts schonen Sie wertvolle Ressourcen und vermeiden negative Auswirkungen auf die Gesundheit und die Umwelt, die sich aus dem möglichen Vorhandensein von gefährlichen Stoffen, Gemischen und Bestandteilen in dem Gerät ergeben.
Bei unsachgemäßer Entsorgung drohen Strafen nach den jeweiligen örtlichen Vorschriften.
Benutzer in EU-Ländern: Wenn Sie elektrische oder elektronische Geräte entsorgen müssen, wenden Sie sich bitte an die nächstgelegene Verkaufsstelle oder Ihren Lieferanten, der Ihnen weitere Informationen geben kann.
Entsorgung in Ländern außerhalb der Europäischen Union: Dieses Symbol gilt nur für Länder innerhalb der Europäischen Union. Sollten Sie dieses Produkt entsorgen wollen, wenden Sie sich bitte an Ihre örtlichen Behörden oder Ihren Händler, um die richtige Entsorgungsmethode zu erfahren.

Garantiekarte

für

Kreuzlinien-Laser

Katalognummer: MC901 Lotnummer: .....

(im Weiteren **Produkt** genannt)

Kaufdatum des Produkts: .....

Stempel des Verkäufers

Datum und Unterschrift des Verkäufers: .....

Erklärung des Benutzers:

Ich bestätige, dass ich über die Bedingungen der Garantie sowie Folgen der Nichtbeachtung von den in der Bedienungsanleitung und Garantiekarte enthaltenen Anweisungen informiert wurde. Die Bedingungen dieser Garantie sind mir bekannt, was ich mit meiner eigenhändigen Unterschrift bestätige:

....

Datum und Ort Unterschrift des Käufers

I. Haftung für das Produkt

1. **Garant** - DEDRA EXIM sp. z o.o. mit Sitz in Pruszków, Adresse: ul. 3 Maja 8, 05-800 Pruszków, Reg.-Nr. KRS 0000062517, Amtsgericht für Warschau, XIV Wirtschaftsabteilung des Nationalen Gerichtsregisters, Steuernummer 527-020-49-33, Stammkapital: 100 980.00 zł.
2. Zu den in dieser Garantiekarte bestimmten Bedingungen erteilt der Garant hiermit Garantie für das Produkt, das vom Vertrieb des Garants stammt.
3. Die Garantiehaftung umfasst nur Mängel, deren Entstehung auf die im Produkt zum Zeitpunkt seiner Aushändigung dem Benutzer enthaltenen Fehler zurückzuführen ist.
4. Im Rahmen der Garantie gewinnt der Benutzer das Recht zur kostenlosen Reparatur des Produkts, soweit der Mangel innerhalb der Garantiezeit offenbart wurde. Die Art und Weise, auf die das Produkt repariert wird (Methode der Reparatur) wird vom Garanten bestimmt. Falls der Garant feststellt, dass die Reparatur nicht möglich ist, behält sich der Garant das Recht vor, das mangelhafte Element oder das ganze Produkt gegen ein freies von Mängeln zu tauschen, den Preis des Produkts zu mindern oder vom Vertrag abzutreten.
5. Gegenüber einem Benutzer, der kein Verbraucher im Sinne des Gesetzes vom 23. April 1964 Zivilgesetzbuch ist, ist die Schadensersatzhaftung des Garanten für die sich aus dieser Garantie ergebenden und/oder im Zusammenhang mit ihrer Erteilung und Ausübung stehenden Schäden, ohne Rücksicht auf den Rechtstitel, maximal auf den Wert des mangelhaften Produkts begrenzt.

II. Garantiezeit

Elemente des Produkts, die mit der Garantie umfasst sind	**Dauer des Garantieschutzes**
Kreuzlinien-Laser	36 Monate ab dem Kaufdatum des Produkts das auf dieser Garantiekarte angegeben ist
Magnethalter, Batterien, Tasche	Elemente, die nicht mit der Garantie umfasst sind.

III. Bedingungen der Inanspruchnahme der Garantie

1. Vorlegung der ausgefüllten Garantiekarte vom Benutzer sowie Glaubhaftmachung der Kaufumstände vom Benutzer, z.B. durch Vorlegung eines Kassenbelegs, einer Rechnung, usw. Damit die Reklamation reibungslos durchgeführt werden kann, wird es empfohlen, dass der Benutzer alle in dem "Lieferumfang" genannten Elemente, der in der Bedienungsanleitung beschrieben wurde, zusammen mit dem Produkt zur Reklamation abgibt.
2. Beachtung der in der Bedienungsanleitung und Garantiekarte enthaltenen Anweisungen vom Benutzer.
3. Die Garantie umfasst nur das Gebiet der Republik Polen und der EU.
4. Die Garantie umfasst nicht die Mängel des Produkts, die infolge von folgenden Ursachen entstanden sind:
a. Nichtbeachtung der in der Bedienungsanleitung bestimmten Bedingungen vom Benutzer, insbesondere in Bezug auf richtige Nutzung, Wartung und Reinigung;
b. Verwendung von Reinigungs- oder Wartungsmitteln vom Benutzer, die im Widerspruch zu der Bedienungsanleitung stehen;
c. Unrichtige Aufbewahrung und unrichtiger Transport des Produkts vom Benutzer;
d Eigenmächtige Veränderungen und/oder Umbauten am Produkt vom Benutzer, die mit dem Garant nicht abgestimmt wurden;
e. Verwendung von Betriebsmaterialien und Ersatzteilen vom Benutzer, die im Widerspruch zu der Bedienungsanleitung stehen.
5 Der Benutzer, der kein Verbraucher im Sinne des Gesetzes vom 23. April 1964 Zivilgesetzbuch ist, verliert Garantieansprüche für das Produkt, an dem:
- Seriennummer, Datumsangaben und Typenschilder vom Benutzer entfernt, verändert oder beschädigt wurden;
- Plomben vom Benutzer beschädigt wurden oder Spuren des Hantierens an ihnen tragen.
6. **Achtung!** Die mit täglicher Bedienung des Produkts verbundenen Tätigkeiten, die sich u.a. aus der Bedienungsanleitung ergeben, sind vom Benutzer auf eigene Rechnung und eigene Kosten auszuführen.

IV. Reklamationsverfahren

1. Falls unrichtige Arbeit des Produkts festgestellt wird, soll man sich vor der Anmeldung der Reklamation vergewissern, dass alle insbesondere in der Bedienungsanleitung bestimmten Bedientätigkeiten richtig ausgeführt wurden.
2. Die Reklamation soll man unverzüglich, am besten innerhalb von 7 Tagen ab Feststellung des Mangels am Produkt anmelden. Der Benutzer, der kein Verbraucher im Sinne des Gesetzes vom 23. April 1964 Zivilgesetzbuch ist, verliert Garantieansprüche für das Produkt, im Falle, wenn die Reklamation nicht innerhalb von 7 Tagen angemeldet wird.
3. Die Reklamation kann u.a. am Verkaufsort, an dem das Produkt gekauft wurde, beim Garantieservice oder schriftlich auf folgende Adresse angemeldet werden: DEDRA EXIM sp. z o.o., ul. 3 Maja 8, 05-800 Pruszków.
4. Der Benutzer kann die Reklamation unter Verwendung des Formulars anmelden, das auf der Internet www.dedra.pl zugänglich ist. ("Formular zur Anmeldung der Reklamation aufgrund der Garantie").
5. Die Adressen von Garantieservice-Stellen für jeweilige Länder sind auf der Internetseite www.dedra.pl zugänglich. Im Falle, wenn keine Garantieservice-Stelle im jeweiligen Land vorhanden ist, soll man die Reklamationsanmeldung aufgrund der Garantie an folgende Adresse richten: DEDRA EXIM sp. z o.o. ul. 3 Maja 8, 05-800 Pruszków (Polska).
6. Im Hinblick auf die Sicherheit des Benutzers ist die Nutzung eines mangelhaften Produkts untersagt..
7. Achtung!!! Nutzung eines mangelhaften Produkts gefährdet der Gesundheit und dem Leben des Benutzers.
8. Erfüllung der sich aus der Garantie ergebenden Pflichten erfolgt innerhalb von 14 Werktagen ab der Rückgabe des beanstandeten Produkts vom Benutzer.
9. Vor der Rückgabe des mangelhaften Produkts zur Reklamation soll man es reinigen. Das beanstandete Produkt soll sorgfältig vor möglichen Beschädigungen während des Transports abgesichert werden (es wird empfohlen das beanstandete Produkt in Originalverpackung zu bringen).
10. Die Garantiezeit wird um die Zeit verlängert, in der der Benutzer das mit der Garantie umfasste Produkt infolge des Mangels nicht benutzen konnte.
Die sich aus den Vorschriften über die Gewährleistung für Mängel von verkauften Sachen ergebenden Rechte des Benutzers werden von dieser Garantie weder ausgeschlossen noch eingeschränkt oder eingestellt
Gemäß Artikel 13 Absatz 1 und 2 der Verordnung (EU) 2016/679 des Europäischen Parlaments und des Rates vom 27. April 2016 zum Schutz natürlicher Personen bei der Verarbeitung personenbezogener Daten, zum freien Datenverkehr und zur Aufhebung der Richtlinie 95/46/EG (im Folgenden: „RODO“) informieren wir Sie
1. Der Verwalter Ihrer im Formular angegebenen personenbezogenen Daten ist DEDRA-EXIM sp. z o.o. mit Sitz in Pruszków , ul. 3 Maja 8, 05-800 Pruszków (im Folgenden: „Verwalter“).
2. Ihre Daten werden ausschließlich zum Zweck der Durchführung des Garantieverfahrens für das Gerät gemäß Artikel 6 Absatz 1 Buchstabe b der Allgemeinen Datenschutzverordnung (im Folgenden: GDPR") verarbeitet. Die Bereitstellung der Daten ist freiwillig, aber für die Durchführung des Garantieverfahrens erforderlich.
3. Ihre Daten werden für die Dauer der Prüfung der Durchführung des Garantieverfahrens und für Archivierungszwecke im Falle der Notwendigkeit der Abwehr möglicher Ansprüche gegen den Verwalter nicht länger als bis zu deren Verjährung verarbeitet.
4. Ihre Daten dürfen nur an Stellen weitergegeben werden, die Daten im Auftrag des Verwalters auf der Grundlage einer schriftlichen Vereinbarung über die Beauftragung mit der Verarbeitung personenbezogener Daten verarbeiten und die u.a. technische Dienstleistungen, Hosting oder Website-Wartung, IT-Dienstleistungen und Kurierdienste anbieten. Die Dienstleister des Verwalters sind verpflichtet, die Datensicherheit zu gewährleisten und die Anforderungen des geltenden Rechts in Bezug auf den Schutz personenbezogener Daten zu erfüllen, und dürfen die anvertrauten personenbezogenen Daten nicht für andere als die im Vertrag mit dem Verwalter genannten Zwecke verwenden.
5. Ihre Daten werden nicht automatisiert verarbeitet, einschließlich Profiling, und werden nicht an ein Drittland/eine internationale Organisation übermittelt.
6. Sie haben jederzeit das Recht auf Auskunft über den Inhalt Ihrer Daten sowie das Recht auf Berichtigung, Löschung, Einschränkung der Verarbeitung, das Recht auf Datenübertragbarkeit und das Recht auf Widerspruch.

7. Für alle Fragen im Zusammenhang mit der Verarbeitung Ihrer personenbezogenen Daten durch den für die Verarbeitung Verantwortlichen können Sie sich an die folgende E-Mail-Adresse wenden: daneosobowe@dedra.pl;
8. Sie haben das Recht, eine Beschwerde bei der Datenschutzbehörde einzureichen;

BG Съдържание

1. Снимки и чертежи
2. Описание на устройството
3. Предназначение на устройството
4. Ограничение на използването
5. Технически данни
6. Подготовка за работа
7. Включване на устройството
8. Използване на устройството
9. Текуща поддръжка
10. Резервни части и принадлежности
11. Самостоятелно отстраняване на неизправности
12. Завършване на оборудването
13. Информация за потребителите относно изхвърлянето на електрическо и електронно оборудване
14. Гаранционна карта

Декларацията за съответствие може да бъде намерена в Dedra Exim Sp. z o.o.. Общите правила за безопасност са включени като отделна брошура.

ПРЕДУПРЕЖДЕНИЕ. Прочетете всички предупреждения, обозначени със ⚠ символа, и всички инструкции. Неспазването на следните предупреждения и инструкции за безопасност може да доведе до токов удар, пожар или сериозно нараняване.
Запазете всички предупреждения и инструкции за бъдеща употреба.

2. Описание на устройството

Фиг. А, Б: 1. лазер; 2. превключвател; 3. заключване на режима; 4. ключалка на капака на батерията; 5. контактни пластини; 6. гнезда за батерии;

3. Предназначение на устройството

MC0901 е устройство за очертаване на хоризонтални и вертикални линии на закрито и открито. Устройството има нивелираща система, която автоматично подравнява лазерните лъчи за точно маркиране на хоризонталните и вертикалните линии.
Допустимо е устройството да се използва при ремонтни и строителни дейности, ремонтни работилници, любителска работа, като се спазват условията за използване и допустимите условия на работа, съдържащи се в инструкциите за експлоатация.

4. Ограничение на използването

Уредът може да се използва само в съответствие с изброените по-долу "Разрешени условия на работа".
Неразрешените промени в механичната и електрическата конструкция, всякакви модификации, операции по поддръжката, които не са описани в инструкциите за експлоатация, ще се считат за незаконни и ще доведат до незабавна загуба на гаранционни права, а декларацията за съответствие ще стане невалидна.
Неправилното използване или използването в противоречие с инструкциите за експлоатация ще доведе до незабавна загуба на гаранционните права.

ВНИМАНИЕ **Не насочвайте лазерния лъч към хора или животни. Не гледайте в лазерния лъч.**

ВНИМАНИЕ **Използването на контролни уреди, регулирането или извършването на процедури, различни от описаните в ръководството, може да доведе до излагане на опасна радиация.**

Допустими условия на труд
Работна температура -10 ÷ 50 [°C]

5. Технически данни

Модел	MC0901
Захранване [V]	3 d.c. (2xAA)
Мощност [W]	0,9
Клас на лазерния лъч	II
Мощност на лазерния лъч [mW]	<1
Дължина на вълната [nm]	635
Цвят на лазерния лъч	Червено
Точност [mm/m]	3/10
Точност на нивелиране [°]	4
Обхват на лъча [m]	20
Време за работа вертикално / хоризонтално / кръстосано [h]	10 / 10 / 4
Работна температура [°C]	-10 ÷ 50
Монтаж на статив ["]	1/4
Степен на защита	IP54
Тегло [kg]	0,3

6. Подготовка за работа

ВНИМАНИЕ **Извършвайте всички подготвителни работи, когато устройството е изключено от електрическата мрежа.**

Монтаж / подмяна на батерии

MC0901 се захранва с две батерии тип LR6 AA 1,5 V. Препоръчва се използването на алкални батерии. Могат да се използват акумулаторни батерии тип AA.

За да инсталирате батерията, повдигнете внимателно ключалката на капака на батерията (Фигура B.4) и отворете капака на гнездото. Вътре в капака се намират контактни пластини с маркировка за правилна полярност за инсталиране на батерията (Фиг. B.5). Поставете батериите в съответствие с маркираната полярност в гнездата за батерии (фиг. B.6). След това затворете капака, докато чуете щракване и капакът на гнездото се заключи на място.

Монтаж със скоба / стойка

В комплекта на устройството е включен универсален магнитен държач с резба 1/4". Държачът е снабден с два магнита, които позволяват монтиране на устройството върху вертикални повърхности (напр. тръби или други предмети, изработени от магнитни материали). За да се монтира устройството в държача или на статив, трябва да се завие фиксиращ винт в 1/4" резба в долната част на устройството. Не забравяйте предварително да коригирате скобата/стойката, така че наклонът на нивелира да е по-малък от 4°.
Устройството е готово за употреба.

7. Включване на устройството

ВНИМАНИЕ **Преди да стартирате устройството, е необходимо да извършите стъпките, описани в раздела „Подготовка за работа“.**

За да включите устройството, преместете ключалката за режими (фиг. A.3) в отворено положение на катинара или задръжте бутона за включване (фиг. A.2) за 2 секунди. Това ще включи устройството и ще покаже лазерния лъч. За да изключите устройството, преместете ключалката на режима в затворено положение на катинар (фиг. A.3) и след това задръжте натиснат бутона на превключвателя (фиг. A.2) за 2 секунди.

8. Използване на устройството

MC0901 има 3 режима на работа:
- вертикален
- хоризонтална линия
- пресичащи се линии

Когато устройството е включено, то всеки път се стартира в режим на кросоувър линия. За да смените режима, натиснете бутона за превключване (фиг. A.2).
И трите режима работят както с активна, така и с блокирана автоматична корекция на грешките при подравняване.

Работа в режим на автоматично подравняване

Устройството има автоматичен режим за изравняване на грешките при подравняване до 4°. За да активирате режима на автоматично нивелиране, поставете уреда върху равна, хоризонтална повърхност и след това преместете ключалката на режима (фиг. A.3) в отворено положение на катинара. Автоматичното нивелиране се прекратява, когато линиите спрат да се движат.
Когато автоматичното нивелиране не е възможно (например, когато неравностите на терена са по-големи от 4°) и лазерният лъч мига с висока честота, устройството трябва да се постави върху равна повърхност.

Режим на заключване на нивелиращия механизъм / маркиране на наклони

Ако е необходимо да заключите механизма за нивелиране, преместете заключването на режима (фиг. A.3) в затворено положение за катинар. Това ще спре махалото на механизма в безопасно положение. Активирането на този режим се сигнализира с лазерни лъчи, които мигат с ниска честота. Този режим може да се използва за определяне на скосявания, тъй като лъчите не са нивелирани.

Импулсен режим

Импулсният режим в лазерния нивелир се използва главно за работа с лазерен детектор (приемник), който позволява лъчът да бъде засечен на големи разстояния или в много светли помещения, където лазерната линия е невидима за човешкото око. За да активирате импулсния режим, след включване на нивелира, натиснете и задръжте превключвателя за около 3 секунди, докато лъчът започне да мига. Натискането и задържането на превключвателя отново ще възстанови непрекъснатия режим.

9. Текуща поддръжка

ВНИМАНИЕ **Извършвайте всички операции по поддръжката, когато устройството е изключено от електрозахранването.**

Транспорт и съхранение

За да транспортирате уреда, винаги премествайте заключването на режима (фиг. A.3) в затворено положение за катинар. Това ще спре махалото на механизма в безопасно положение. След това изключете уреда с помощта на превключвателя (фиг. A.2).
Съхранявайте устройството в оригиналния калъф, далеч от влага, при температура от -20°C до 70°C.
Ако устройството няма да се използва повече от 30 дни, препоръчваме да го съхранявате с извадени батерии.

Почистване и поддръжка

Проверявайте състоянието на уреда всеки път след употреба. Почиствайте с мека и влажна кърпа. Не използвайте почистващи препарати или разтворители.

10. Резервни части и принадлежности

Предлагат се за закупуване аксесоари:

- стативи: MC0910, MC0911, MC0915

За закупуване на резервни части и аксесоари се свържете с Dedra Exim Service. Данните за контакт можете да намерите на страница 1 от ръководството. Когато поръчвате резервни части, моля, посочете номера на партидата върху табелката с имената и номера на частта от монтажния

чертеж. По време на гаранционния период ремонтите се извършват в съответствие с условията на гаранционната карта. Моля, предайте дефектния продукт за ремонт на мястото на покупката (продавачът е длъжен да приеме дефектния продукт), изпратете го в централния сервизен център на Dedra Exim или го изпратете в сервизния център, който е най-близо до вашето местоживеене (списък на сервизните центрове на www.dedra.pl). Моля, приложете попълнената гаранционна карта. След изтичане на гаранционния срок ремонтите се извършват от централния сервиз. Изпратете дефектния продукт до сервизния център (транспортните разходи се заплащат от потребителя).

11. Самостоятелно отстраняване на неизправности

ВНИМАНИЕ **Преди да извършвате самостоятелно отстраняване на неизправности, изключете устройството от електрическата мрежа.**

Проблем	Причина	Решение
Нивелирът не работи	Лошо поставени батерии	Проверете и коригирайте подравняването на батерията (обърнете внимание на клемите)
	Без батерия	Поставете батериите в гнездото за батерии
	Разредени батерии	Заменете батериите с нови

12. Завършване на оборудването

1. устройство модел MC0901 - 1 бр., 2. магнитен държач - 1 бр., 3. калъф - 1 бр.

13. Информация за потребителите относно изхвърлянето на електрическо и електронно оборудване (засяга домакинствата)

Символът, изобразен върху продуктите или придружаващата ги документация, указва, че дефектното електрическо или електронно оборудване не трябва да се изхвърля заедно с битовите отпадъци. Ако трябва да изхвърлите, да използвате повторно или да възстановите компоненти, е правилно да ги занесете в специализиран пункт за събиране, където ще бъдат приети безплатно. Информация за местоположението на пунктовете за събиране на употребявано оборудване се предоставя от местните власти, например на техните уебсайтове.
Правилното рециклиране на устройствата ви позволи да спестите ценни ресурси и да избегнете отрицателни въздействия върху здравето и околната среда в резултат на възможното наличие на: опасни вещества, смеси и компоненти в оборудването.
Неправилното изхвърляне на отпадъци е свързано с риск от санкции съгласно съответните местни разпоредби.
Потребители в страни от ЕС: Ако трябва да изхвърлите електрическо или електронно оборудване, моля, свържете се с най-близкия пункт за продажба или с вашия доставчик, който ще ви предостави допълнителна информация.
Изхвърляне в страни извън Европейския съюз: Този символ се отнася само за страните от Европейския съюз. Ако желаете да изхвърлите този продукт, моля, свържете се с местните власти или с търговеца за правилния начин на изхвърляне.

Гаранционна карта

на

Кръстосан лазер

Номер на поръчката: MC0901 Номер на партидата: .....

(наричан по-долу "Продуктът")

Дата на закупуване на продукта: .....

Печат на дилъра

Дата и подпис на продавача: .....

Изявление на потребителя:

Потвърждавам, че съм информиран за условията на гаранцията и последствията от неспазването на указанията в инструкцията за експлоатация и гаранционната карта. Запознат съм с условията на тази гаранция, което потвърждавам със саморъчния си подпис:

....

Дата и място Подпис на потребителя

I. Отговорност за продукта

1. Гарант - Dedra Exim Sp. z o.o. със седалище в Прушков, адрес: гр: 3 Maja 8, 05-800 Pruszków, KRS 0000062517, Окръжен съд за столицата Варшава във Варшава, XIV икономическо отделение на Националния съдебен регистър, NIP 527-020-49-33, акционерен капитал: 100 980,00 PLN.
2. Съгласно условията, посочени в настоящата гаранционна карта, гарантът гарантира продукта, произхождащ от дистрибуцията на гаранта.
3. Отговорността по гаранцията покрива само дефекти, възникнали по причини, присъщи на Продукта в момента на предоставянето му на Потребителя.
4. По силата на гаранцията Потребителят има право на безплатен ремонт на Продукта, при условие че дефектът се е проявил по време на гаранционния период. Методът на ремонт на Продукта (методът на ремонт) е по преценка на Гаранта. Ако Гарантът установи, че ремонтът не е възможен, той си запазва правото да замени дефектния елемент или целия Продукт с бездефектен, да намали цената на Продукта или да се откаже от договора.
5. По отношение на потребител, който не е потребител по смисъла на Закона от 23 април 1964 г. Граждански кодекс, отговорността на Гаранта за вреди, произтичащи от тази гаранция и/или във връзка с нейното сключване и изпълнение, независимо от правния титул, е ограничена до максималната стойност на дефектния Продукт.

II. Гаранционен период

Компоненти на продукта	Продължителност на гаранционната защита
Кръстосан лазер	36 месеца от датата на закупуване на Продукта, както е посочено в тази гаранционна карта
Магнитен държач, батерии, калъф	Елементи, които не се покриват от гаранцията

III. Условия за ползване на гаранцията

1. Потребителят трябва да представи попълнената гаранционна карта за Продукта и да докаже обстоятелствата на закупуване на Продукта, например чрез представяне на касова бележка, фактура и др. За целите на ефективното разглеждане на рекламации се препоръчва Потребителят да представи заедно с Продукта всички компоненти, посочени в "Комплектоване на устройството", съдържащо се в Ръководството за потребителя.
2. Че потребителят спазва инструкциите в ръководството за експлоатация и гаранционната карта.
3. Гаранцията обхваща само територията на Република Полша и ЕС.
4. Гаранцията не покрива дефекти на Продукта, произтичащи по-специално от:
a. Неспазване от страна на потребителя на условията, посочени в инструкциите за експлоатация, по-специално по отношение на правилната експлоатация, поддръжка и почистване;
b. Използване на продукти за почистване или поддръжка от страна на потребителя, които не съответстват на инструкциите за експлоатация;
c. Неподходящо съхранение и транспортиране на Продукта от страна на Потребителя;
d. Неразрешени промени и/или изменения на Продукта от страна на Потребителя, които не са били съгласувани с Гаранта;
e. Използването от страна на Потребителя в Продукта на консумативи, които не съответстват на Инструкцията за експлоатация.
5. Потребител, който не е потребител по смисъла на Закона от 23 април 1964 г. Граждански кодекс, губи гаранцията за Продукта, в който:
- серийните номера, обозначенията за дата и табелките с номинални стойности са били отстранени, променени или повредени от потребителя;
- пломбите са били повредени от потребителя или имат следи от манипулация от страна на потребителя.
6. Внимание: Потребителят трябва да извършва дейностите, свързани с ежедневната експлоатация на Продукта, произтичащи, наред с другото, от Инструкциите за употреба, сам и за своя сметка.

IV. Процедура за подаване на жалби

1. В случай, че се установи, че Продуктът работи неправилно, трябва да се уверите, че всички стъпки, посочени в инструкциите за експлоатация, са извършени правилно, преди да предявите рекламация.
2. Препоръчително е да подадете жалба незабавно, за предпочитане в рамките на 7 дни от забелязването на дефект в Продукта. Потребител, който не е потребител по смисъла на Закона от 23 април 1964 г. Граждански кодекс, губи правата, произтичащи от тази гаранция, ако рекламацията не бъде направена в рамките на 7 дни.
3. Уведомяването за жалба може да се извърши, inter alia, на мястото на закупуване на Продукта, в гаранционното обслужване или писмено на адреса: Dedra Exim Sp. z o.o., ul. 3 Maja 8, 05-800 Pruszków.
4. Потребителят може да подаде жалба, като използва формуляра, достъпен на уебсайта www.dedra.pl. ("Формуляр за гаранционна рекламация").
5. адресите на гаранционното обслужване за отделните страни са достъпни на адрес www.dedra.pl. Ако няма гаранционен сервиз за дадена страна, препоръчваме да отправяте гаранционни претенции на адрес: Dedra Exim Sp. z o.o. ul. 3 Maja 8, 05-800 Pruszków (Полша).
6. С оглед на безопасността на Потребителя е забранено използването на дефектен Продукт.
7. Внимание: Използването на дефектен Продукт е опасно за здравето и живота на Потребителя.
8. Изпълнението на задълженията по гаранцията ще се осъществи в рамките на 14 работни дни, считано от датата на доставка на декларирания Продукт от Потребителя.
9. преди да предадете дефектния Продукт за рекламация, се препоръчва да го почистите. Препоръчва се Продуктът за рекламация да бъде внимателно защитен от повреди по време на транспортиране (препоръчва се Продуктът за рекламация да се достави в оригиналната му опаковка).
10. Гаранционният срок се удължава с времето, през което Потребителят не е могъл да използва Продукта, обхванат от гаранцията, поради дефект.
Гаранцията не изключва, не ограничава и не спира правата на Потребителя, произтичащи от гаранционните разпоредби, за дефекти на продадените стоки.

HR Sadržaj

1. Slike i crteži
2. Opis uređaja
3. Namjena uređaja
4. Ograničena uporaba
5. Tehnički podaci
6. Priprema za rad
7. Uključivanja uređaja
8. Korištenje uređaja
9. Tekuće aktivnosti opsluživanja
10. Zamjenski dijelovi i pribor

11. Samostalno uklanjanje kvarova
12. Sastavni dijelovi uređaja
13. Informacija za korisnike o zbrinjavanju električnih i elektronskih alata
14. Jamstveni list

Izjava o sukladnosti nalazi se u sjedištu tvrtke Dedra Exim Sp. z o.
Opći sigurnosni propisi priloženi su priručniku kao posebna knjižica.

UPOZORENJE. Pročitajte sva upozorenja označena simbolom i sve upute. Zbog nepoštivanje dolje navedenih upozorenja i sigurnosnih napomena može doći do strujnog udara, požara ili ozbiljnih povreda korisnika.

Zadržite sva upozorenja i upute radi naknadne uporabe.

2. Opis uređaja

Crtež A, B: 1. Laser; 2. Prekidač; 3. Blokada načina rada; 4. Zatvarač poklopca baterije; 5. Kontaktni limovi; 6. Utori za baterije;

3. Namjena uređaja

Uređaj MC0901 služi za određivanje vodoravnih i okomitih linija tako u zatvorenim prostorijama i kako i na otvorenom. Uređaj je opremljen sustavom za niveliranje koji automatski postavlja laserske zrake radi preciznog određivanja vertikalu i horizontalu.
Dozvoljeno je koristiti uređaj prilikom obavljanja renovacijskih i građevinskih radova, u servisnim radionicama, pri amaterskim radovima uz poštivanje uvjeta korištenja i dopuštenih radnih uvjeta naznačenih u uputama za uporabu.

4. Ograniczenia użycia

Uređaj se može koristiti samo u skaldu s niže navedenim „Dopuštenim uvjetima rada".
Samoinicijativne promjene u mehaničkoj i električkoj konstrukciji, sve ingerencije u uređaj, a isto tako korištenje uređaja na način koji nije opisan u uputama, smatraju se neovlaštenim djelovanjem i uzrokuju trenutačni gubitak jamstvenih prava, a izjava o usklađenosti u tom slučaju postaje nevažeća.
Zbog nenamjenske uporabe ili korištenja uređaja na način koji nije usklađen s uputama za uporabu dolazi do trenutačnog gubitka jamstvenih prava.

NAPOMENA **Nemojte usmjeravati lasersku zraku prema ljudima ili životinjama. Ne gledajte u lasersku zraku.**

NAPOMENA **Korištenje kontrola, podešavanja ili izvođenje postupaka koji nisu navedeni u ovim uputama može dovesti do opasnog izlaganja zračenju.**

Dopušteni radni uvjeti
Temperatura rada -10 ÷ 50 [°C]

5. Tehnički podaci

Model	MC0901
Napajanje [V]	3 d.c. (2xAA)
Vlast [W]	0,9
Klasa laserske zrake	II
Snaga laserske zrake [mW]	<1
Duljina vala [nm]	635
Boja laserske zrake	Czerowny
Preciznost [mm/m]	3/10
Točnost niveliranja [°]	4
Dohvat zrake [m]	20
Vrijeme rada vertikalno/horizontalno/križno [h]	10 / 10 / 4
Temperatura rada [ºC]	-10 ÷ 50
Prihvat stativa ['"]	1/4
IP stupanj	IP54
Masa [kg]	0,3

6. Priprema za rad

NAPOMENA **Provedite sve pripremne radnje s uređajem isključenim iz izvora napajanja.**

Instalacija / zamjena baterije

Uređaj MC0901 je napajan s dvije LR6 AA 1.5V baterije. Preporučuje se uporaba alkalnih baterija. Dopuštene su AA baterije.
Kako biste instalirali bateriju, oprezno otvorite zatvarač poklopca baterije (slika B.4), a zatim otvorite poklopac utičnice. Unutar poklopca se nalaze kontaktne ploče s ispravno označenim polaritetom za ugradnju baterije (slika B.5). Baterije umetnite u utičnice za baterije prema označenom polaritetu (Slika B.6). Zatim zatvorite poklopac dok ne čujete klik i poklopac utičnice ne sjedne.

Učvršćivanje pomoću držača / stativa

U kompletu sa uređajem stiže univerzalni magnetni držač s navojem od 1/4". Držač ima dva magneta koji omogućuju postavljanje uređaja na okomite površine (npr. na cijevi ili druge predmete izrađene od magnetskih materijala). Kako biste uređaj fiksirali na držač ili stativ, uvijte pričvrsni vijak u navoj od 1/4" koji se nalazi na dnu uređaja. Imajte na umu da je potrebno prethodno podesiti položaj držača/stativa tako da nagib libele bude manji od 4°.
Uređaj je spreman za rad.

7. Uključivanje uređaja

NAPOMENA **Prije pokretanja uređaja obavezno izvršite radnje opisane u poglavlju "Priprema za rad".**

Kako biste uključili uređaj, blokadu za način rada (slika A.3) pomaknite položaj s otvorenim lokotom ili 2 sekunde pridržite gumb prekidača (slika A.2). Na ovaj ćete način uključiti uređaj koji će prikazati laserske zrake. Kako biste uređaj isključili, blokadu za način rada (Slika A.3) pomaknite u položaj zatvorenog lokota i zatim 2 sekunde pridržite pritisnut gumb prekidača (Slika A.2).

8. Korištenje uređaja

Uređaj MC0901 ima 3 načina rada:
- vertikalna linija
- horizontalna linija
- križanje linija

Nakon uključivanja, uređaj se svaki put pokreće u načinu križanja linija. Za promjenu načina rada pritisnite gumb prekidača (slika A.2).
Sva tri načina rada rade i s aktivnim i sa blokiranim sustavom za automatsko ispravljanje grešaka na podešavanju.

Rad u načinu ispravljanja pogrešaka automatskog podešavanja

Uređaj ima automatski način rada za ispravljanje pogrešaka u postavkama u rasponu do 4°. Kako biste aktivirali način automatskog niveliranja, postavite uređaj na plosnatu, ravnu površinu, a zatim blokadu načina rada (slika A.3) pomaknite u položaj s otvorenim lokotom. Automatsko niveliranje je završeno kada se linije prestanu pomicati.
Ako automatsko niveliranje nije moguće (na primjer, kada je podloga neravna za više od 4°) i laserska zraka treperi na visokoj frekvenciji, postavite uređaj na ravnu površinu.

Način zaključavanja niveliranja / određivanje kosine

Ako je potrebno blokirati mehanizam za niveliranje, blokadu načina rada (slika A.3) postavite u položaj s zatvorenim lokotom. To će zaustaviti njihalo mehanizma u sigurnom položaju. O uključivanju ovog načina rada javljaju laserske zrake koje povremeno trepere. Ovaj se način rada može koristiti za određivanje kosina, jer se zrake ne poništavaju.

Pulsirajući način rada

Pulsirajući način rada u laserskom libeli uglavnom se koristi za rad s laserskim detektorom (prijemnikom), što omogućuje detekciju zrake na velikim udaljenostima ili u vrlo svijetlim okruženjima gdje je laserska linija nevidljiva ljudskom oku.
Za aktivaciju pulsnog načina rada, nakon uključivanja libele, pritisnite i držite prekidač otprilike 3 sekunde dok snop ne počne treptati. Ponovnim pritiskom i držanjem prekidača vraća se kontinuirani način rada.

9. Tekuće aktivnosti opsluživanja

NAPOMENA **Sve aktivnosti održavanja provodite dok je uređaj isključen iz izvora napajanja.**

Transport i čuvanje

Prilikom transportiranja uređaja, blokada načina rada (slika A.3) uvijek se mora nalaziti u položaju s zatvorenim lokotom. To će zaustaviti njihalo mehanizma u sigurnom položaju. Zatim uređaj isključite pomoću prekidača (slika A.2).
Uređaj čuvajte u originalnom pakiranju, dalje od vlage, na temperaturi od -20°C do 70°C.
Ako uređaj neće koristiti dulje od 30 dana, čuvajte ga bez baterija unutra.

Čišćenje i održavanje

Svaki put nakon rada kontrolirajte stanje uređaja. Očistite ga mekom, vlažnom krpom. Nemojte koristiti deterdžente ili otapala.

10. Zamjenski dijelovi i pribor

Pribor dostupan u prodaji:

- stativi: MC0910, MC0911, MC0915

Kako biste nabavili zamjenske dijelove i pribor, kontaktirajte Dedra Exim Servis. Podaci za kontakt se nalaze na 1. stranici uputa. Prilikom naručivanja zamjenskih dijelova navedite broj partije označen na tipskoj ploči i broj dijela iz montažni crtež. U jamstvenom roku popravci se obavljaju prema pravilima iž jamstvenog lista. Reklamirani proizvod odnesite na popravak na mjesto nabave istog (prodavatelj je dužan primiti reklamirani proizvod), poslati ga centralnoj službi Dedra Exim ili poslati u servisni centar najbliži vašem mjestu prebivališta (popis servisera je objavljen na web stranici www.dedra.pl). Molimo, priložite popunjen jamstveni list. Nakon isteka jamstvenog roka popravke obavlja centralni servis. Oštećen proizvod pošaljite serviserima (troškove poštarine snosi korisnik).

11. Samostalno uklanjanje kvarova

NAPOMENA **Prije nego pokušate sami popraviti kvar, isključite uređaj iz napajanja.**

Problem	**Uzrok**	**Otopina**
Laserska razina ne radi	Baterije nisu pravilno postavljene	Provjerite i ispravite orijentaciju baterije (pazite na polaritet)
	Bez baterija	Umetnite baterije u utor za baterije
	Baterije ispražnjene	Zamijenite baterije novima

12. Sastavni dijelovi uređaja

1. Uređaj model MC0901 – 1 kom., Rukohvat – 1 kom., 3. Futrola – 1 kom.

13. Informacija za korisnike o zbrinjavanju električnih i elektronskih alata (odnosi se na kućanstva)

Ovaj simbol postavljen na proizvode ili popratnu dokumentaciju obavještava da se neispravni električni ili elektronički uređaji ne smiju odlagati s kućnim otpadom. Ispravan postupak u slučaju potrebe za zbrinjavanjem, ponovnom uporabom ili oporabom komponenti sastoji se od prijenosa uređaja na specijalizirano sabirno mjesto, gdje će biti besplatno prihvaćen. Informacije o lokacijama sabirnih točaka otpadne opreme pružaju lokalne vlasti, npr. na svojim web stranicama.
Pravilno zbrinjavanje uređaja omogućuje očuvanje dragocjenih resursa i izbjegavanje negativnog utjecaja na zdravlje i okoliš, do kojeg dolazi zbog mogućnosti da uređaji sadrže opasne tvari, smjese i sastavne dijelove.
Nepravilno odlaganje otpada podliježe kaznama predviđenim relevantnim lokalnim propisima.
Korisnici u zemljama Europske unije: Ako trebate odložiti električnu ili elektroničku opremu, obratite se najbližem prodavaču ili dobavljaču za dodatne informacije.

Odlaganje u zemljama izvan Europske unije: Ovaj simbol vrijedi samo za zemlje Europske unije. Ako trebate zbrinuti ovaj proizvod, obratite se lokalnim vlastima ili trgovcu radi pravilnog zbrinjavanja.

Jamstveni list

na

Laser s križnim linijama

Kataloški broj: MC0901 br. partije:.....

(u daljnjem tekstu Proizvod)

Datum nabavke Proizvoda: .....

Pečat prodavača

Datum i potpis prodavača: .....

Izjava Korisnika:

Potvrđujem da sam upoznat s uvjetima jamstva i posljedicama nepoštivanja smjernica sadržanih u Uputama za upotrebu i jamstvenom listu. Upoznat sam s uvjetima ovog jamstva, što potvrđujem svojim potpisom:

....

Datum i mjesto Potpis Korisnika

I. Odgovornost za Proizvod

1. Jamac - Dedra Exim Sp. z o.o. sa sjedištem u Pruszkówu, adresa: ul. 3 Maja 8, 05-800 Pruszków, KRS 0000062517, Općinski sud za glavni grad Varšavu u Varšavi, XIV Gospodarski odjel Državnog sudskog registra, PIB 527-020-49-33, osnovni kapital: 100 980.00 PLN.
2. Pod uvjetima navedenim u ovom jamstvenom listu, Jamac daje jamstvo za Proizvod koji dolazi iz Jamčeve distribucije.
3. Odgovornost iz jamstva pokriva samo nedostatke koji proizlaze iz razloga koji su u Proizvodu u trenutku njegove predaje Korisniku.
4. Pod jamstvom, Korisnik stječe pravo na besplatan popravak Proizvoda, ako se kvar otkrije tijekom jamstvenog roka. Način popravka Proizvoda (metoda popravka) ovisi o odluci Jamca. Ako Jamac utvrdi da ga je nemoguće popraviti, Jamac zadržava pravo zamijeniti neispravan element ili cijeli Proizvod ispravnim, smanjiti cijenu Proizvoda ili odstupiti od ugovora.
5. U odnosu na Korisnika koji nije potrošač u smislu Zakona od 23. travnja 1964. Građanski zakonik, odgovornost Jamca za štetu koja proizlazi iz ovog jamstva i/ili u vezi s njegovim sklapanjem i izvršenjem, bez obzira na pravni naslov, ograničena je na maksimalnu vrijednost neispravnog Proizvoda.

II. Jamstveni rok

Elementi Proizvoda	Jamstveni rok
Laser s križnim linijama	36 mjeseca od datuma kupnje Proizvoda prikazanog u ovom jamstvenom listu
Magnetni držač, baterije, torbica	Stavke koje nisu pokrivene jamstvom

III. Uvjeti korištenja jamstva

1. Predočenje od strane korisnika popunjenog jamstvenog lista Proizvoda i potvrđivanje od strane Korisnika okolnosti kupnje Proizvoda, npr. predočenjem računa, fakture itd. Kako bi učinkovito riješili reklamaciju preporuča se da Korisnik dostavi sve elemente navedene u "Kompletu uređaja" zajedno s Proizvodom za reklamaciju koja se nalazi u Uputama za upotrebu.
2. Poštovanje od strane korisnika preporuka sadržanih u Uputama za uporabu i jamstvenom listu.
3. Jamstvo vrijedi isključivo na području Republike Poljske i EU.
4. Jamstvo ne obuhvaća kvarove Proizvoda nastale posebno kao rezultat:
a. Nepoštivanja od strane Korisnika uvjeta navedenih u Uputama za uporabu, posebno u pogledu pravilnog korištenja, održavanja i čišćenja;
b. Korištenja od strane Korisnika sredstava za čišćenje ili održavanje koja nisu u skladu s Uputama za uporabu;
c. Nepravilnog skladištenja i transporta Proizvoda od strane Korisnika;
d. Neovlaštene izmjene i/ili modifikacije Proizvoda od strane Korisnika koje nisu dogovorene s Jamcem;
e. Korištenja od strane Korisnika potrošnog materijala u Proizvodu koji nije u skladu s Uputama za uporabu.
5. Korisnik koji nije potrošač u smislu zakona od 23. travnja 1964. Građanski zakonik gubi jamstvo na Proizvod u kojem:
- je Korisnik je uklonio, promijenio ili oštetio serijske brojeve, oznake datuma i natpisne pločice;
- pečati su oštećeni od strane Korisnika ili pokazuju znakove manipulacije od strane Korisnika.
6. Pozor! Radnje povezane sa svakodnevnim radom Proizvoda, koje proizlaze, između ostalog iz Upute za uporabu Korisnik je dužan provoditi samostalno i o svom trošku.

IV. Procedura reklamacije

1. U slučaju utvrđivanja neispravnog rada Proizvoda, prije podnošenja reklamacije, provjerite jesu li sve radnje navedene posebno u Uputama za uporabu, izvršene ispravno.
2. Preporučujemo podnošenje reklamacije odmah, najbolje u roku od 7 dana od dana uočavanja kvara Proizvoda. Korisnik koji nije potrošač u smislu zakona od 23. travnja 1964. Građanski zakonik gubi prava koja proizlaze iz ovog jamstva ako se reklamacija ne podnese u roku od 7 dana.
3. Reklamacija se može podnijeti, između ostalog, na mjestu kupnje Proizvoda, u jamstvenom servisu ili pismeno na sljedeću adresu: Dedra Exim Sp. z o.o., ul. 3 Maja 8, 05-800 Pruszków.
4. Korisnik može podnijeti reklamaciju putem obrasca dostupnog na web stranici www.dedra.pl. ("Obrazac za reklamaciju").
5. Adrese jamstvenih servisa za pojedine zemlje dostupne su na web stranici www.dedra.pl. U slučaju nedostatka jamstvenog servisa za određenu zemlju, preporuča se slanje reklamacija na sljedeću adresu: Dedra Exim Sp. z o.o. ul. 3 Maja 8, 05-800 Pruszków (Poljska).
6. S obzirom na sigurnost Korisnika, zabranjeno je koristiti neispravan proizvod.
7. Pozor! Korištenje neispravnog Proizvoda opasno je za zdravlje i život Korisnika.
8. Izvršenje obveza koje proizlaze iz jamstva održat će se u roku od 14 radnih dana od dana isporuke Proizvoda koji korisnik reklamira.
9. Prije dostave neispravnog Proizvoda na reklamaciju, preporuča se čišćenje. Preporuča se da se reklamirani Proizvod pažljivo zaštiti od oštećenja tijekom transporta (preporuča se isporuka reklamiranog Proizvoda u originalnom pakiranju).
10. Jamstveni rok se produljuje za vrijeme tijekom kojeg ga Korisnik nije mogao koristiti zbog kvara na Proizvodu obuhvaćenom jamstvom.
Jamstvo ne isključuje, ograničava ili suspendira prava Korisnika koja proizlaze iz odredbi o jamstvu za nedostatke na prodanom artiklu.
Prema čl. 13 sek. 1 i sljed. 2. Uredbe (EU) 2016/679 Europskog parlamenta i Vijeća od 27. travnja 2016. o zaštiti fizičkih osoba u vezi s obradom osobnih podataka i slobodnom kretanju takvih podataka te stavljanju izvan snage Direktive 95/46. /EC, obavještavamo vas
1. Administrator Vaših osobnih podataka navedenih u formularu je DEDRA-EXIM sp. z o. o. sa sjedištem u Pruszkówu, ul. 3 Maja 8, 05-800 Pruszków (u daljnjem tekstu: "Administrator").
2. Vaši podaci će se obrađivati isključivo u svrhu provedbe jamstvenog postupka uređaja sukladno čl. 6 st. 1 slovo. b opće uredbe o zaštiti podataka (u daljnjem tekstu: "GDPR") Davanje podataka je dobrovoljno, ali nužno za provedbu jamstvenog postupka.
3. Vaši podaci će se obrađivati za vrijeme trajanja jamstvenog postupka te za potrebe arhiviranja u slučaju potrebe obrane od bilo kakvih potraživanja prema Administratoru, najduže do isteka istih.
4. Vaši podaci mogu se priopćiti samo subjektima koji obrađuju podatke za administratora na temelju pisanog ugovora o povjeravanju obrade osobnih podataka koji između ostalog daje: tehnička služba, održavanje hostinga ili web stranica, IT služba, kurirska tvrtka. Dobavljači Administratora dužni su osigurati sigurnost podataka i ispunjavati uvjete važećih zakona vezanih uz zaštitu osobnih podataka te ne smiju koristiti povjerene osobne podatke u druge svrhe osim onih navedenih u ugovoru s Administratorom.
5. Vaši podaci neće se obrađivati na automatizirani način, uključujući u obliku profiliranja, i neće se prenositi u treću zemlju/međunarodnu organizaciju.
6. Imate pravo pristupa svojim podacima te pravo na ispravak, brisanje, ograničenje obrade, pravo na prijenos podataka, pravo na prigovor u bilo kojem trenutku.
7. Za sva pitanja vezana uz obradu Vaših osobnih podataka od strane Administratora, možete nas kontaktirati na sljedeću e-mail adresu: daneosobowe@dedra.pl.;
8. Imate pravo podnijeti pritužbu tijelu nadležnom za zaštitu osobnih podataka

SI Vsebina

1. Fotografije in risbe
2. Opis naprave
3. Namen naprave
4. Omejitev uporabe
5. Tehnični podatki
6. Priprava na delo
7. Vklop naprave
8. Uporaba naprave
9. Tekoče vzdrževanje
10. Rezervni deli in dodatki
11. Samostojno odpravljanje težav
12. Dokončanje opreme
13. Informacije za uporabnike o odstranjevanju električne in elektronske opreme
14. Garancijski list

Izjava o skladnosti je na voljo v pisarni družbe Dedra Exim Ltd.
Splošni varnostni predpisi so vključeni v priročniku kot posebna knjižica.

OPOZORILO. Preberite vsa opozorila, označena s simbolom, in vsa navodila.

Neupoštevanje naslednjih opozoril in varnostnih navodil lahko povzroči električni udar, požar ali hude telesne poškodbe.

Vsa opozorila in navodila shranite za nadaljnjo uporabo.

2. Opis naprave

Sliki A, B: 1. Laser; 2. Stikalo; 3. Zaklep načina; 4. Zaklep pokrova baterije; 5. Kontaktne ploščice; 6. Vtičnice baterije;

3. Namen naprave

MC0901 je naprava za označevanje vodoravnih in navpičnih črt v zaprtih prostorih in na prostem. Naprava ima izravnalni sistem, ki samodejno poravna laserske žarke za natančno označevanje vodoravnih in navpičnih črt.
Napravo je dovoljeno uporabljati pri obnovitvenih in gradbenih delih, v delavnicah za popravila, pri ljubiteljskih delih, pri čemer je treba upoštevati pogoje uporabe in dovoljene delovne pogoje iz navodil za uporabo.

4. Omejitve uporabe

Napravo lahko uporabljate le v skladu s spodnjimi "Dovoljenimi pogoji delovanja".
Nedovoljene spremembe mehanske in električne konstrukcije, kakršne koli spremembe, vzdrževalni posegi, ki niso opisani v navodilih za uporabo, bodo obravnavani kot nezakoniti in bodo povzročili takojšnjo izgubo garancijskih pravic, izjava o skladnosti pa bo postala neveljavna.
Zaradi napačne uporabe ali uporabe, ki ni v skladu z navodili za uporabo, boste takoj izgubili garancijske pravice.

⚠ POZOR **Laserskega žarka ne usmerjajte proti ljudem ali živalim. Ne glejte v laserski žarek.**

⚠ POZOR **Uporaba krmilnikov, nastavitev ali izvajanje postopkov, ki niso opisani v priročniku, lahko povzroči izpostavljenost nevarnemu sevanju.**

Dovoljeni delovni pogoji
Delovna temperatura -10 ÷ 50 [°C].

5. Tehnični podatki

Model	MC0901
Napajanje [V]	3 d.c. (2xAA)
Moč [mW]	0,9
Razred laserskega žarka	II
Moč laserskega žarka [mW]	<1
Valovna dolžina [nm]	635
Barva laserskega žarka	Rdeča
Natančnost [mm/m]	3/10
Natančnost izravnave [°]	4
Razpon snopa [m]	20
Čas delovanja navpično/vodoravno/križno [h]	10 / 10 / 4
Delovna temperatura [°C]	-10 ÷ 50
Držalo za stativ ["]	1/4
Stopnja zaščite	IP54
Teža [kg]	0,3

6. Priprava na delo

⚠ POZOR **Vsa pripravljalna dela izvajajte, ko je enota izključena iz električnega omrežja.**

Namestitev/zamenjava baterije

MC0901 se napaja z dvema baterijama tipa LR6 AA 1,5 V. Priporoča se uporaba alkalnih baterij. Uporabite lahko tudi baterije AA za ponovno polnjenje.
Če želite namestiti baterijo, nežno dvignite zaskočnico pokrova baterije (slika B.4) in nato odprite pokrov vtičnice. V notranjosti pokrova so kontaktne ploščice z oznako pravilne polarnosti za namestitev baterije (slika B.5). Vstavite baterije v skladu z označeno polarnostjo v vtičnice (slika B.6). Nato zaprite pokrov, dokler ne zaslišite klika in se pokrov vtičnice zaklene na mestu.

Montaža z nosilcem/stojalom

Napravi je priloženo univerzalno magnetno držalo z navojem 1/4". Držalo ima dva magneta, ki omogočata namestitev naprave na navpične površine (npr. cevi ali druge predmete iz magnetnih materialov). Če želite napravo pritrditi v držalo ali na stativ, privijte pritrdilni vijak v 1/4" navoj na dnu naprave. Ne pozabite predhodno nastaviti nosilca/stojala, da bo naklon nivoja manjši od 4°.
Naprava je pripravljena za uporabo.

7. Vklop naprave

⚠ POZOR **Pred zagonom enote je treba opraviti korake, opisane v poglavju "Priprava na delovanje".**

Za vklop enote premaknite ključavnico načina delovanja (slika A.3) v položaj odprte ključavnice ali za 2 sekundi pridržite gumb za vklop (slika A.2). S tem se enota vklopi in prikaže laserski žarek. Če želite enoto izklopiti, premaknite ključavnico načina delovanja v položaj zaprte ključavnice (slika A.3) in za 2 sekundi pridržite stikalo (slika A.2).

8. Uporaba naprave

MC0901 ima 3 načine delovanja:
- navpični
- vodoravna črta
- križajoče se črte

Ob vklopu se enota vsakič zažene v načinu prečne linije. Če želite spremeniti način, pritisnite gumb za preklop (slika A.2).
Vsi trije načini delujejo z aktivnim in zaklenjenim samodejnim popravljanjem napak pri poravnavi.

Delovanje v načinu samodejne poravnave

Instrument ima samodejni način izravnave za napake poravnave do 4°. Če želite aktivirati način samodejne izravnave, postavite nivelirko na ravno in vodoravno površino, nato pa premaknite ključavnico načina (slika A.1) v položaj odprte ključavnice. Samodejna izravnava se zaključi, ko se črte prenehajo premikati.
Če samodejna izravnava ni mogoča (na primer če je neravnina tal večja od 4°) in laserski žarek utripa z visoko frekvenco, postavite napravo na ravno površino.

Način zaklepanja mehanizma za izravnavo / označevanje naklonov

Če je treba mehanizem za izravnavo zakleniti, premaknite ključavnico načina delovanja (slika A.3) v položaj za zaprto ključavnico. S tem se nihalo mehanizma ustavi v varnem položaju.
Aktivacijo tega načina označujejo laserski žarki, ki utripajo z nizko frekvenco. Ta način se lahko uporablja za določanje poševnosti, saj žarki niso poravnani.

Impulzni način

Impulzni način v laserski vodni ravni se uporablja predvsem za delo z laserskim detektorjem (sprejemnikom), ki omogoča zaznavanje žarka na velike razdalje ali v zelo svetlih okoljih, kjer je laserska črta nevidna za človeško oko. Za aktiviranje impulznega načina po vklopu vodne tehtnice pritisnite in držite stikalo približno 3 sekunde, dokler žarek ne začne utripati. Ponovno pritisnite in držite stikalo, da se ponovno vzpostavi neprekinjeni način.

9. Tekoče vzdrževanje

⚠ POZOR **Vsa vzdrževalna dela izvajajte, ko je enota izključena iz električnega omrežja.**

Prevoz/skladiščenje

Če želite napravo prevažati, vedno premaknite ključavnico načina delovanja (slika A.3) v položaj za zaprto ključavnico. S tem se nihalo mehanizma ustavi v varnem položaju. Nato napravo izklopite s stikalom (slika A.2).
Napravo shranjujte v originalnem ohišju, zaščiteno pred vlago, pri temperaturi od -20 °C do 70 °C.
Če naprave ne boste uporabljali več kot 30 dni, je priporočljivo, da jo shranite z odstranjenimi baterijami.

Čiščenje in vzdrževanje

Vsakič po uporabi preverite stanje naprave. Čistite z mehko in vlažno krpo. Ne uporabljajte detergentov ali topil.

10. Rezervni deli in dodatki

Dodatna oprema je na voljo za nakup:

- stativi: MC0910, MC0911, MC0915

Za nakup nadomestnih delov in dodatne opreme se obrnite na servisno službo družbe Dedra Exim. Kontaktne podatke najdete na strani 1 priročnika.
Pri naročanju rezervnih delov navedite številko serije na napisni ploščici in številko dela iz montažne risbe.
V garancijskem obdobju se popravila izvajajo v skladu s pogoji, navedenimi v garancijskem listu. Okvarjeni izdelek oddajte v popravilo na mestu nakupa (prodajalec je dolžan sprejeti okvarjeni izdelek), pošljite ga v osrednji servisni center podjetja Dedra Exim ali ga pošljite v servisni center, ki je najbližje vašemu kraju bivanja (seznam servisnih centrov na www.dedra.pl). Priložite izpolnjen garancijski list. Po poteku garancijskega roka popravila izvaja osrednji servis. Okvarjeni izdelek pošljite servisnemu centru (stroške pošiljanja plača uporabnik).

11. Samostojno odpravljanje težav

⚠ POZOR **Preden začnete sami odpravljati težave, enoto izključite iz električnega napajanja.**

Problem	Vzrok	Rešitev
Nivo ne deluje	Slabo nameščene baterije	Preverite in popravite poravnavo baterije (bodite pozorni na priključke).
	Brez baterije	Vstavite baterije v režo za baterije
	Izpraznjene baterije	Zamenjajte baterije z novimi

12. Dokončanje opreme

1. naprava model MC0901 - 1 kos, 2. magnetno držalo - 1 kos, 3. ohišje - 1 kos.

13. Informacije za uporabnike o odstranjevanju električne in elektronske opreme (velja za gospodinjstva)



Simbol, ki je prikazan na izdelkih ali spremljajoči dokumentaciji, označuje, da se okvarjene električne ali elektronske opreme ne sme odlagati med gospodinjske odpadke. Če želite sestavne dele zavreči, ponovno uporabiti ali predelati, jih je treba odpeljati na specializirano zbirno mesto, kjer jih bodo sprejeli brezplačno. Informacije o lokacijah zbirnih mest za rabljeno opremo zagotavljajo lokalni organi, npr. na svojih spletnih straneh.
S pravilnim odstranjevanjem naprave lahko ohranimo dragocene vire ter se izognemo negativnim vplivom na zdravje in okolje zaradi morebitne prisotnosti nevarnih: snovi, zmesi in sestavnih delov v opremi.
Zaradi nepravilnega odlaganja odpadkov vam grozijo kazni v skladu z ustreznimi lokalnimi predpisi.
Uporabniki v državah EU: Če želite odstraniti električno ali elektronsko opremo, se obrnite na najbližje prodajno mesto ali na dobavitelja, ki vam bo zagotovil dodatne informacije.
Odstranjevanje v državah zunaj Evropske unije: Ta simbol velja samo za države Evropske unije. Če želite ta izdelek zavreči, se obrnite na lokalne organe ali prodajalca, da vam pojasnijo pravilen način odstranjevanja.

Garancijski list

na

Križni linijski laser, rdeči

Katalog št: MC0901

Številka serije: .....

(v nadaljnjem besedilu: izdelek)

Datum nakupa izdelka: .....

Žig prodajalca

Datum in podpis prodajalca: .....

Izjava uporabnika:

Potrjujem, da sem bil seznanjen z garancijskimi pogoji in posledicami neupoštevanja navodil iz navodil za uporabo in garancijskega lista. Seznanjen sem s pogoji te garancije, kar potrjujem z lastnoročnim podpisom:

....

Datum in kraj Podpis uporabnika

I. Odgovornost za izdelek

1. Garant - Dedra Exim Sp. z o.o. s sedežem v Pruszkowu, naslov: 3 Maja 8, 05-800 Pruszków, KRS 0000062517, Okrožno sodišče za mesto Varšava v Varšavi, XIV gospodarski oddelek Državnega sodnega registra, NIP 527-020-49-33, osnovni kapital: PLN 100.980,00.

2. Garant pod pogoji tega garancijskega lista jamči za izdelek, ki izvira iz Garantove distribucije.
3. Odgovornost v okviru garancije zajema le napake, ki izhajajo iz vzrokov, ki so bili značilni za izdelek v času, ko je bil izročen uporabniku.
4. Uporabnik je na podlagi garancije upravičen do brezplačnega popravila izdelka, če se je napaka pokazala v garancijskem roku. Način popravila Izdelka (način popravila) je v pristojnosti Garanta. Če garant ugotovi, da popravilo ni mogoče, si pridržuje pravico do zamenjave okvarjenega elementa ali celotnega izdelka z brezhibnim, znižanja cene izdelka ali odstopa od pogodbe.
5. V zvezi z uporabnikom, ki ni potrošnik v smislu zakona z dne 23. aprila 1964. Civilnega zakonika, je odgovornost Garanta za škodo, ki izhaja iz te garancije in/ali v zvezi z njeno sklenitvijo in izvajanjem, ne glede na pravni naslov, omejena na največ vrednost izdelka z napako.

II. Jamstveno obdobje

Sestavni deli izdelka	Trajanje garancijske zaščite
Križni linijski laser, rdeči	36 mesecev od datuma nakupa izdelka, kot je navedeno na tej garancijski kartici.
Magnetno držalo, baterije, etui,	Elementi, ki niso zajeti v garanciji

III. Pogoji za koriščenje zavarovanja

1. Uporabnik mora predložiti izpolnjen garancijski list izdelka in dokazati okoliščine nakupa izdelka s strani uporabnika, npr. s predložitvijo računa, računa itd. Zaradi učinkovite obravnave reklamacij je priporočljivo, da Uporabnik skupaj z Izdelkom predloži vse sestavne dele, navedene v poglavju "Kompletiranje naprave" v Navodilih za uporabo.
2. Da uporabnik upošteva priporočila iz navodil za uporabo in garancijskega lista.
3. Jamstvo velja samo za ozemlje Republike Poljske in EU.
4. Garancija ne krije napak na izdelku, ki nastanejo zlasti zaradi:
a. Če uporabnik ne upošteva pogojev iz navodil za uporabo, zlasti glede pravilnega delovanja, vzdrževanja in čiščenja;
b. Uporabnik uporablja čistila ali sredstva za vzdrževanje, ki niso v skladu z navodili za uporabo;
c. neustrezno skladiščenje in prevoz izdelka s strani uporabnika;
d. Uporabnikove nepooblaščene spremembe in/ali modifikacije izdelka, ki niso bile dogovorjene s garantom;
e. če uporabnik v izdelku uporablja potrošni material, ki ni v skladu z navodili za uporabo.
5. Uporabnik, ki ni potrošnik v smislu zakona z dne 23. aprila 1964. civilnega zakonika, izgubi garancijo za izdelek, v katerem:
- je uporabnik odstranil, spremenil ali poškodoval serijske številke, oznake datuma in merilne tablice;
- če je uporabnik poškodoval plombe ali če so na njih vidni znaki nedovoljenega poseganja.
6. Opozorilo: Uporabnik mora dejavnosti, povezane z vsakodnevnim delovanjem izdelka, ki med drugim izhajajo iz navodil za uporabo, izvajati sam in na lastne stroške.

IV. Pritožbeni postopek

1. Če se ugotovi, da izdelek deluje nepravilno, morate pred vložitvijo zahtevka zagotoviti, da so bili pravilno izvedeni vsi ukrepi, navedeni zlasti v navodilih za uporabo.
2. Priporočljivo je, da pritožbo vložite takoj, po možnosti v 7 dneh po tem, ko opazite napako na izdelku. Uporabnik, ki ni potrošnik v smislu zakona z dne 23. aprila 1964. Civilnega zakonika, izgubi pravice, ki izhajajo iz te garancije, če reklamacije ne vloži v 7 dneh.
3. Reklamacija se lahko med drugim sporoči na mestu nakupa izdelka, pri garancijskem servisu ali pisno na naslov: Dedra Exim Sp. z o.o., ul. 3 Maja 8, 05-800 Pruszków.
4. Uporabnik lahko vloži pritožbo prek obrazca, ki je na voljo na spletni strani www.dedra.pl. ("Obrazec za reklamacijo zaradi garancije").
5. Naslovi garancijskega servisa za posamezne države so na voljo na spletni strani www.dedra.pl. Če za posamezno državo ni garancijskega servisa, je priporočljivo, da garancijske zahtevke naslovite na: 3 maja 8, 05-800 pruszków (poljska).
6. Zaradi varnosti uporabnika je uporaba izdelka z napako prepovedana.
7. Opozorilo: Uporaba okvarjenega izdelka je nevarna za zdravje in življenje uporabnika.
8. Obveznosti iz garancije bodo izpolnjene v 14 delovnih dneh, šteto od datuma, ko uporabnik dostavi reklamirani izdelek.
9. Priporočamo, da okvarjeni izdelek očistite, preden ga dostavite v reklamacijo. Priporoča se, da se izdelek, ki se reklamira, med prevozom skrbno zaščiti pred poškodbami (priporoča se, da se izdelek, ki se reklamira, dostavi v originalni embalaži).
10. Garancijski rok se podaljša za čas, ko uporabnik zaradi napake ni mogel uporabljati izdelka, za katerega velja garancija.
Garancija ne izključuje, omejuje ali zadrži pravic uporabnika, ki jih ima v skladu s predpisi o garanciji za napake na prodanem blagu.
PRAVICE POTROŠNIKOV Garancijski izdajatelj zagotavlja pravilno in brezhibno delovanje v garancijskem roku, ki se začne z dostavo blaga potrošniku. Če se ugotovi, da blago ni v skladu z opisom izdelka ali oglasom, ima potrošnik pravico do: (**1**) Zahtevati brezplačno popravilo napak. (**2**) Če napake niso odpravljene v 30 dneh od prejema zahtevka s strani proizvajalca ali pooblaščenega servisnega centra, zahteva brezplačno zamenjavo z novim blagom, ki je brez napak. (**3**) 30-dnevni rok se lahko v utemeljenih primerih (narava blaga, zahtevnost popravila) podaljša za največ 15 dni. Proizvajalec mora potrošnika pred iztekom 30 dni obvestiti o razlogih in trajanju podaljšanja. (**4**) Če blago ni popravljeno ali zamenjano v roku (30 ali 45 dni), lahko potrošnik zahteva povračilo celotne nakupne cene ali sorazmerno znižanje cene (vrednost znižanja ustreza znižanju vrednosti blaga). (**5**) Ne glede na zgoraj navedeno lahko potrošnik, če neskladnost nastopi v manj kot 30 dneh od dostave, takoj zahteva vračilo plačanega zneska. (**6**) Zamenjano blago ali njegov pomemben del prejme novo garancijsko kartico. (**7**) Stroški materiala, delov, dela, prevoza in transporta, povezani z odpravo napake/zamenjavo, bremenijo proizvajalca. (**8**) Za čas trajanja popravila lahko proizvajalec/servisni center potrošniku brezplačno zagotovi podoben nadomestni izdelek. Če tega ne stori, ima potrošnik pravico do odškodnine za nezmožnost uporabe izdelka. (**9**) Potrošnik mora pisno (po pošti, e-pošti ali osebno) obvestiti garanta proizvajalca ali pooblaščeni servisni center, priložiti dokazilo o veljavnosti garancije in takoj dati blago, ki je predmet reklamacije, na voljo za pregled. (**10**) **Garancija ne izključuje ali omejuje pravic potrošnika iz obvezne garancije za skladnost blaga s pogodbo do prodajalca. Potrošnik ima pravico do brezplačnega uveljavljanja garancijskih zahtevkov.**
V skladu s členom 13(1) in (2) Uredbe (EU) 2016/679 Evropskega parlamenta in Sveta z dne 27. aprila 2016 o varstvu posameznikov pri obdelavi osebnih podatkov in o prostem pretoku takih podatkov ter o razveljavitvi Direktive 95/46/ES (v nadaljevanju: "RODO") vas obveščamo
1. Upravljavec vaših osebnih podatkov, navedenih v obrazcu, je družba DEDRA-EXIM sp. z o.o. s sedežem v Pruszkowu , ul. 3 Maja 8, 05-800 Pruszków (v nadaljevanju: "upravljavec").
2. Vaši podatki bodo obdelani samo za namen izvedbe garancijskega postopka za aparat v skladu s členom 6(1)(b) Splošne uredbe o varstvu podatkov (v nadaljevanju: "GDPR") Posredovanje podatkov je prostovoljno, vendar je potrebno za izvedbo garancijskega postopka.
3. Vaši podatki se bodo obdelovali za čas trajanja obravnave izvedbe postopka jamstva in za namene arhiviranja v primeru potrebe po obrambi pred morebitnimi zahtevki zoper upravitelja, vendar ne dlje kot do njihovega zastaranja.
4. Vaši podatki se lahko razkrijejo samo subjektom, ki obdelujejo podatke v imenu upravljavca na podlagi pisne pogodbe o zaupanju obdelave osebnih podatkov, ki med drugim zagotavljajo tehnične storitve, gostovanje ali vzdrževanje spletne strani, IT storitve, kurirsko podjetje. Ponudniki upravljavca so dolžni zagotoviti varnost podatkov in izpolnjevati zahteve veljavne zakonodaje v zvezi z varstvom osebnih podatkov ter zaupanih osebnih podatkov ne smejo uporabljati za druge namene, kot so določeni v pogodbi z upravljavcem.
5. vaši podatki ne bodo obdelani z avtomatiziranimi sredstvi, vključno z oblikovanjem profilov, in ne bodo preneseni v tretjo državo/mednarodno organizacijo.
6. Imate pravico do dostopa do vsebine svojih podatkov in pravico do popravka, izbrisa, omejitve obdelave, pravico do prenosljivosti podatkov in pravico do ugovora kadar koli.
7. Za vse zadeve v zvezi z obdelavo vaših osebnih podatkov s strani upravitelja se lahko obrnete na naslednji e-poštni naslov: daneosobowe@dedra.pl;
8. Imate pravico do pritožbe pri organu za varstvo podatkov;

FR Sommaire

1. Photos et schèmas
2. Description de l'appareil
3. Utilisation prévue de l'appareil
4. Restrictions d'utilisation
5. Caractéristiques techniques
6. Préparation au travail
7. Mise en marche de l'appareil
8. Utilisation de l'appareil
9. Opérations d'entretien courant
10. Pièces de rechange et accessoires
11. Dépannage autonome
12. Composition de l'appareil
13. Information pour les utilisateurs concernant l'élimination des équipements électriques et électroniques
14. Carte de garantie

La déclaration de conformité se trouve au siège de Dedra Exim Sp. z o.o.
Les règles générales de sécurité ont été jointes au mode d'emploi sous forme de brochure séparée.

AVERTISSEMENT. Lisez tous les avertissements marqués de symbole et toutes les instructions.

Le non-respect des avertissements et des consignes de sécurité ci-dessous peut entraîner un choc électrique, un incendie ou des blessures graves.

Conservez tous les avertissements et instructions pour futures références.

2. Description de l'appareil

Fig. A, B : 1. Laser ; 2. Interrupteur ; 3. Verrouillage du mode de fonctionnement ; 4. Loquet du couvercle de la batterie ; 5. Plaques de contact ; 6. Compartiments à piles ;

3. Utilisation prévue de l'appareil

L'appareil MC0901 est un appareil servant à projeter des lignes horizontales et verticales en intérieur comme en extérieur. L'appareil est doté d'un système de nivellement qui ajuste automatiquement les faisceaux laser pour déterminer avec précision la position horizontale et verticale.
L'utilisation de l'appareil est autorisée pour les travaux de rénovation et de construction, dans les ateliers de réparation, et pour les travaux amateurs, à condition de respecter simultanément les conditions d'utilisation et les conditions de travail admissibles contenues dans le mode d'emploi.

4. Restrictions d'utilisation

L'appareil ne peut être utilisé que conformément aux "Conditions de travail autorisées indiquées ci-dessous.
Toute modification non autorisée de la construction mécanique et électrique, toute modification, toute opération d'entretien non décrite dans le mode d'emploi sera considérée comme illégale et entraînera une perte immédiate des droits de garantie, et la déclaration de conformité deviendra invalide.
Une utilisation non conforme à l'usage prévu ou non conforme au mode d'emploi entraînera une perte immédiate des droits de garantie.

ATTENTION **Ne pas diriger le faisceau laser vers des personnes ou des animaux. Ne pas regarder dans le faisceau laser.**

ATTENTION **L'utilisation de commandes, les réglages ou l'exécution de procédures autres que ceux décrits dans le mode d'emploi peuvent entraîner une exposition à des rayonnements dangereux.**

Conditions de travail autorisées
Plage de température de travail -10 ÷ 50 [°C]

5. Caractéristiques techniques

Modèle	MC0901
Alimentation [V]	3 d.c. (2xAA)
Puissance [mW]	0,9
Classe de faisceau laser	II
Puissance du faisceau laser [mW]	<1
Longueur d'onde [nm]	635
Couleur du faisceau laser	Rouge
Précision [mm/m]	3/10
Précision de nivellement [°]	4
Portée du faisceau [m]	20
Autonomie verticale/horizontale/croix [h]	10 / 10 / 4
Température de fonctionnement [°C]	-10 ÷ 50
Fixation trépied ["]	1/4
Degré de protection	IP54
Masse [kg]	0,3

6. Préparation au travail

ATTENTION **Toutes les opérations de préparation doivent être effectuées lorsque l'appareil est débranché de la source d'alimentation.**

Installation / remplacement des piles

L'appareil MC0901 est alimenté par deux piles de type LR6 AA 1,5V. Il est recommandé d'utiliser des piles alcalines. L'utilisation d'accumulateurs AA est autorisée.
Pour installer les piles, soulevez délicatement le loquet du couvercle du compartiment des piles (Fig. B.4), puis ouvrez le couvercle du compartiment. À l'intérieur du couvercle se trouvent des lamelles de contact avec le marquage correct pour l'installation des piles en termes de polarité (Fig. B.5). Les piles doivent être insérées conformément à la polarité indiquée dans les compartiments des piles (Fig. B.6). Ensuite, refermez le couvercle jusqu'à entendre un clic et le verrouillage du couvercle du compartiment.

Fixation à l'aide d'un support/trépied

L'appareil est livré avec un support magnétique universel avec un filetage de 1/4". Le support est équipé de deux aimants permettant de fixer l'appareil sur des surfaces verticales (par exemple, des tuyaux ou d'autres objets fabriqués à partir de matériaux magnétiques). Pour fixer l'appareil dans le support ou sur un trépied, vissez la vis de fixation dans le filetage de 1/4" situé dans la partie inférieure de l'appareil. Il est important de corriger au préalable le réglage du support/trépied afin que l'inclinaison du niveau soit inférieure à 4°.
L'appareil est prêt à fonctionner.

7. Mise en marche de l'appareil

ATTENTION **Avant de démarrer l'appareil, il est impératif d'effectuer les opérations décrites dans le chapitre "Préparation au travail".**

Pour allumer l'appareil, faites glisser le verrouillage du mode de fonctionnement (fig. A.3) en position de cadenas ouvert ou maintenez le bouton de l'interrupteur (fig. A.2) enfoncé pendant 2 secondes. Cela allumera l'appareil et affichera les faisceaux laser. Pour éteindre l'appareil, faites glisser le verrouillage du mode de fonctionnement en position de cadenas fermé (fig. A.3), puis maintenez l'interrupteur (fig. A.2) enfoncé pendant 2 secondes.

8. Utilisation de l'appareil

L'appareil MC0901 dispose de 3 modes de fonctionnement:
- ligne verticale
- ligne horizontale
- ligne croisées

Après l'allumage de l'appareil, il démarre toujours en mode lignes croisées. Pour changer de mode, appuyez sur le bouton de l'interrupteur (fig. A.2).
Les trois modes fonctionnent avec le système de nivellement automatique des erreurs de réglage actif et bloqué

Fonctionnement en mode de nivellement automatique des erreurs de réglage

L'appareil dispose d'un mode de nivellement automatique des erreurs de réglage dans une plage allant jusqu'à 4°. Pour activer le mode de nivellement automatique, placez le niveau sur une surface plane et régulière, puis faites glisser le verrouillage du mode de fonctionnement (fig. A.1) en position de cadenas ouvert. Le nivellement automatique est terminé lorsque les lignes cessent de bouger.
Si le nivellement automatique est impossible (par exemple, si les irrégularités de la surface sont supérieures à 4°) et que le faisceau laser clignote très rapidement, placez l'appareil sur une surface plane.

Mode de blocage du mécanisme de nivellement / traçage d'angles

Si le mécanisme de nivellement doit être bloqué, faites glisser le verrouillage du mode de fonctionnement (fig. A.3) en position de cadenas fermé. Cela arrêtera le pendule du mécanisme dans une position sûre.
L'activation de ce mode est signalée par des faisceaux laser qui clignotent à faible fréquence. Ce mode peut être utilisé pour le traçage d'angles, car les faisceaux ne sont pas nivelés.

Mode pulsé

Le mode pulsé du niveau laser est principalement utilisé pour fonctionner avec un détecteur (récepteur) laser, ce qui permet de détecter le faisceau à grande distance ou dans un environnement très lumineux où la ligne laser est invisible à l'œil nu. Pour activer le mode pulsé, après avoir allumé le niveau, appuyez sur le bouton et maintenez-le enfoncé pendant environ 3 secondes jusqu'à ce que le faisceau commence à clignoter. Appuyez à nouveau sur le bouton et maintenez-le enfoncé pour revenir au mode d'éclairage continu.

9. Opérations d'entretien courantes

ATTENTION **Toutes les opérations d'entretien doivent être effectuées avec l'appareil débranché de la source d'alimentation**

Transport / stockage

Pour transporter l'appareil, faites toujours glisser le verrouillage du mode de fonctionnement (fig. A.3) en position de cadenas fermé. Cela arrêtera le pendule du mécanisme dans une position sûre. Ensuite, éteignez l'appareil à l'aide de l'interrupteur (fig. A.2).
L'appareil doit être stocké dans son étui d'origine, à l'abri de l'humidité, à une température de -20°C à 70°C.
Si l'appareil n'est pas utilisé pendant plus de 30 jours, il est recommandé de le ranger avec les piles retirées.

Nettoyage et entretien

Après chaque utilisation, vérifiez l'état de l'appareil. Nettoyez-le avec un chiffon doux et humide. N'utilisez pas de détergents ni de solvants.

10. Pièces de rechange et accessoire

Accessoires disponibles à la vente:

- trépieds: MC0910, MC0911, MC0915

Pour l'achat de pièces de rechange et d'accessoires, veuillez contacter le Service Dedra Exim. Les coordonnées se trouvent à la page 1 du manuel.
Lors de la commande de pièces de rechange, veuillez indiquer le numéro de lot figurant sur la plaque signalétique ainsi que le numéro de pièce du dessin d'assemblage.
Pendant la période de garantie, les réparations sont effectuées selon les conditions indiquées dans la carte de garantie. Veuillez remettre le produit réclamé pour réparation au lieu d'achat (le vendeur est tenu d'accepter le produit réclamé), l'envoyer au service central Dedra Exim ou l'envoyer au service le plus proche de votre lieu de résidence (liste des services sur www.dedra.pl). Veuillez joindre la carte de garantie dûment remplie. Après la période de garantie, les réparations sont effectuées par le service central. Le produit endommagé doit être envoyé au service (les frais d'expédition sont à la charge de l'utilisateur).

11. Dépannage autonome

ATTENTION **Avant de procéder au dépannage, débrancher**

Problème	Cause	Solution
Le niveau ne fonctionne pas	Piles mal insérées	Vérifier et corriger la position des piles (faire attention aux polarités)
	Piles absentes	Insérer les piles dans le compartiment des piles
	Piles déchargées	Remplacer les piles par des neuves

12. Composition de l'appareil

1. Appareil modèle MC0901 – 1 pc, 2. support magnétique – 1 pc, 3. Étui – 1 pc.

13. Information pour les utilisateurs concernant l'élimination des appareils électriques et électroniques (concerne les ménages)



Le symbole représenté sur les produits ou leur documentation jointe indique que les appareils électriques ou électroniques hors d'usage ne doivent pas être jetés avec les ordures ménagères. La procédure correcte en cas de nécessité d'élimination, de réutilisation ou de récupération des composants consiste à remettre l'appareil à un point de collecte spécialisé, où il sera accepté gratuitement. Les informations sur l'emplacement des points de collecte des équipements usagés sont fournies par les autorités locales, par exemple sur leurs sites web.
Une élimination correcte de l'appareil permet de préserver des ressources précieuses et d'éviter les effets négatifs sur la santé et l'environnement résultant de la possible présence dans l'équipement de substances, de mélanges et de composants dangereux.
Une élimination incorrecte des déchets est passible de sanctions prévues par les réglementations locales en vigueur.
Utilisateurs dans les pays de l'Union européenne : En cas de nécessité de se débarrasser d'appareils électriques ou électroniques, veuillez contacter le point de vente ou le fournisseur le plus proche, qui vous fourniront des informations supplémentaires.
Élimination des déchets dans les pays hors de l'Union européenne : Ce symbole ne concerne que les pays de l'Union européenne. En cas de besoin de se débarrasser de ce produit, veuillez contacter les autorités locales ou votre revendeur pour obtenir des informations sur la procédure correcte à suivre.

Carte de garantie

Croix laser
(nom du produit)

Numéro de catalogue : MC0901 Numéro de lot : .....

(ci-après dénommé le Produit)

Date d'achat du Produit : .....

Cachet du vendeur

Date et signature du vendeur : .....

Déclaration de l'Utilisateur :

Je confirme avoir été informé des conditions de garantie ainsi que des conséquences du non-respect des directives contenues dans le mode d'emploi et la carte de garantie. Les conditions de la présente garantie me sont connues, ce que je confirme par ma signature :

.....	.....
Date et lieu	Signature de l'Utilisateur

I. Responsabilité pour le Produit

1. Le garant est Dedra Exim Sp. z o.o., dont le siège social est à Pruszków, adresse : ul. 3 Maja 8, 05-800 Pruszków, Pologne, KRS 0000062517, Tribunal de district de la ville de Varsovie à Varsovie, XIVe division commerciale du Registre national des tribunaux, NIP 527-020-49-33, capital social : 100 980,00 PLN.
2. Conformément aux conditions spécifiées dans la présente carte de garantie, le Garant accorde une garantie sur le Produit provenant de la distribution du Garant.
3. La responsabilité au titre de la garantie ne couvre que les défauts résultant de causes inhérentes au Produit au moment de sa livraison à l'Utilisateur.
4. Au titre de la garantie, l'Utilisateur a droit à la réparation gratuite du Produit, à condition que le défaut soit apparu pendant la période de garantie. Le mode de réparation du Produit (méthode d'exécution de la réparation) dépend de la décision du Garant. Si le Garant constate l'impossibilité de réparer, il se réserve le droit de remplacer l'élément défectueux ou l'ensemble du Produit par un produit exempt de défaut, de réduire le prix du Produit ou de résilier le contrat.
5. En ce qui concerne l'Utilisateur qui n'est pas un consommateur au sens de la loi du 23 avril 1964, Code civil, la responsabilité du Garant en matière de dommages résultant de la présente garantie et/ou en relation avec sa conclusion et son exécution, quel que soit le fondement juridique, est limitée au maximum à la valeur du Produit défectueux.

II. Période de garantie

Éléments du Produit	Durée de la protection de garantie
Croix laser	36 mois à compter de la date d'achat du produit indiquée sur la présente carte de garantie.

III. Conditions d'application de la garantie

1. Présentation par l'Utilisateur de la carte de garantie du Produit dûment remplie et justification par l'Utilisateur des circonstances d'achat du Produit, par exemple en présentant un ticket de caisse, une facture, etc. Afin de faciliter le traitement de la réclamation, il est recommandé à l'Utilisateur de joindre au Produit réclamé tous les éléments spécifiés dans la rubrique « Composition de l'appareil » contenue dans le mode d'emploi.
2. Respect par l'Utilisateur des recommandations contenues dans le mode d'emploi et la carte de garantie.
3. La garantie ne couvre que le territoire de la République de Pologne et de l'UE.
4. La garantie ne couvre pas les défauts du Produit résultant notamment de :
a. Non-respect par l'Utilisateur des conditions spécifiées dans le mode d'emploi, notamment en matière d'utilisation, d'entretien et de nettoyage corrects ;
b. Utilisation par l'Utilisateur de produits de nettoyage ou d'entretien non conformes au mode d'emploi ;
c. Stockage et transport inappropriés du Produit par l'Utilisateur ;
d. Modifications et/ou transformations non autorisées du Produit par l'Utilisateur, qui n'ont pas été convenues avec le Garant ;
e. Utilisation par l'Utilisateur dans le Produit de consommables non conformes au mode d'emploi.
5. L'Utilisateur qui n'est pas un consommateur au sens de la loi du 23 avril 1964, Code civil, perd la garantie sur le Produit dans lequel :
- les numéros de série, les indications de date et les plaques signalétiques ont été supprimés, modifiés ou endommagés par l'Utilisateur ;
- les scellés ont été endommagés par l'Utilisateur ou portent des traces de manipulation de l'Utilisateur.
6. Attention ! Les opérations liées à l'entretien quotidien du Produit, résultant notamment du mode d'emploi, sont effectuées par l'Utilisateur à ses propres frais.

IV. Procédure de réclamation

1. En cas de constatation d'un fonctionnement incorrect du Produit, avant de soumettre une réclamation, il convient de s'assurer que toutes les opérations spécifiées notamment dans le mode d'emploi ont été effectuées correctement.
2. Il est recommandé de soumettre la réclamation immédiatement, de préférence dans les 7 jours suivant la date de constatation du défaut du Produit. L'Utilisateur qui n'est pas un consommateur au sens de la loi du 23 avril 1964, Code civil, perd ses droits découlant de la présente garantie en cas de non-soumission de la réclamation dans un délai de 7 jours.
3. La réclamation peut être soumise notamment au point d'achat du Produit, au service de garantie ou par écrit à l'adresse suivante : Dedra Exim Sp. z o.o., ul. 3 Maja 8, 05-800 Pruszków, Pologne.
4. L'Utilisateur peut soumettre une réclamation en utilisant le formulaire disponible sur le site web www.dedra.pl (« Formulaire de réclamation au titre de la garantie »).
5. Les adresses des services de garantie pour les différents pays sont disponibles sur le site www.dedra.pl. En l'absence de service de garantie pour un pays donné, il est recommandé d'adresser les réclamations au titre de la garantie à l'adresse suivante : Dedra Exim Sp. z o.o. ul. 3 Maja 8, 05-800 Pruszków (Pologne).
6. A l'égard de la sécurité de l'Utilisateur, l'utilisation d'un Produit défectueux est interdite.
7. Attention ! L'utilisation d'un Produit défectueux est dangereuse pour la santé et la vie de l'Utilisateur.
8. L'exécution des obligations découlant de la garantie aura lieu dans un délai de 14 jours ouvrables à compter de la date de livraison du Produit réclamé par l'Utilisateur.
9. Avant de livrer le Produit défectueux pour réclamation, il est recommandé de le nettoyer. Il est recommandé de protéger soigneusement le Produit réclamé contre les dommages pendant le transport (il est recommandé de livrer le Produit réclamé dans son emballage d'origine).
10. La période de garantie est prolongée de la durée pendant laquelle l'Utilisateur n'a pas pu utiliser le Produit en raison d'un défaut couvert par la garantie.
La garantie n'exclut, ne limite ni ne suspend les droits de l'Utilisateur découlant des dispositions relatives à la garantie légale contre les défauts de la chose vendue.

Conformément à l'article 13, paragraphes 1 et 2, du règlement (UE) 2016/679 du Parlement européen et du Conseil du 27 avril 2016 relatif à la protection des personnes physiques à l'égard du traitement des données à caractère personnel et à la libre circulation de ces données, et abrogeant la directive 95/46/CE (ci-après « RGPD »), nous vous informons de ce qui suit :
1. Le responsable du traitement de vos données personnelles fournies dans le formulaire est DEDRA-EXIM sp. z o.o., dont le siège social est situé à Pruszków, ul. 3 Maja 8, 05-800 Pruszków, Pologne (ci-après le « Responsable du traitement »).
2. Vos données seront traitées exclusivement aux fins de la procédure de garantie de l'appareil conformément à l'article 6, paragraphe 1, point b), du règlement général sur la protection des données (ci-après « RGPD »). La fourniture des données est volontaire, mais nécessaire au déroulement de la procédure de garantie.
3. Vos données seront traitées pendant la durée d'examen et de traitement de la procédure de garantie, ainsi qu'à des fins d'archivage en cas de nécessité de défense contre d'éventuelles réclamations à l'encontre du Responsable du traitement, et ce, pas plus longtemps que le délai de prescription de ces réclamations.
4. Vos données pourront être divulguées exclusivement aux sous-traitants traitant les données pour le compte du responsable du traitement sur la base d'un contrat écrit de sous-traitance de données à caractère personnel, fournissant notamment des services de maintenance technique, d'hébergement ou de gestion de site web, de support informatique ou de transport. Les fournisseurs du Responsable du traitement sont tenus d'assurer la sécurité des données et de respecter les exigences de la législation applicable en matière de protection des données à caractère personnel, et ne peuvent pas utiliser les données à caractère personnel qui leur sont confiées à d'autres fins que celles spécifiées dans le contrat conclu avec le Responsable du traitement.
5. Vos données ne feront pas l'objet d'une prise de décision automatisée, y compris le profilage, et ne seront pas transférées vers un pays tiers ou une organisation internationale.
6. Vous disposez d'un droit d'accès à vos données, ainsi que d'un droit de rectification, d'effacement, de limitation du traitement, d'un droit à la portabilité des données et d'un droit d'opposition, à tout moment.
7. Pour toute question relative au traitement de vos données personnelles par le Responsable du traitement, vous pouvez le contacter à l'adresse e-mail suivante : daneosobowe@dedra.pl ;
8. Vous avez le droit d'introduire une réclamation auprès de l'autorité de contrôle compétente en matière de protection des données à caractère personnel;

Dedra Exim Sp. z o.o.
ul. 3 Maja 8, 05-800 Pruszków
Tel. +48 22 73 83 777, fax +48 22 73 83 779
www.dedra.pl, info@dedra.pl

Adnotacje o dokonanych naprawach / Information about repairs carried out / Informace o provedených opravách / Informácie o vykonaných opravách / Informacija apie atliktus remontus / Informācija par veiktajiem remontdarbiem / A végzett javításokról szóló információk / Informații despre reparațiile efectuate / Informacije o opravljenih popravilih / Podaci o izvršenim popravcima / Информация за извършените ремонти / Інформація про виконані ремонти / Informationen zu durchgeführten Reparaturen / Informations sur les réparations effectuées

Data zgłoszenia do naprawy / Date of repair request / Datum přihlášení k opravě / Dátum žiadosti o opravu / Remonto užsakymo data / Datums, kad pieteikts remonts / Javítási kérelem dátuma / Data solicitării de reparație / Datum zahtevka za popravilo / Datum prijave za popravak / Дата на заявката за ремонт / Дата подання заявки на ремонт / Datum der Reparaturmeldung / Date de la demande de réparation	Data wykonania naprawy / Date of repair / Datum provedení opravy / Dátum opravy / Remonto data / Remonts veikšanas datums / Javítás dátuma / Data reparației / Datum popravila / Datum popravka / Дата на ремонта / Дата виконання ремонту / Datum der Reparatur / Date de réparation	Zakres naprawy, opis czynności naprawczych / Scope of repair, description of repair activities / Rozsah oprav, popis opravárenských činností / Rozsah opráv, popis opravárenských činností / Remonto apimtis, remonto darbų aprašymas / Remontu apjoms, remonta darbu apraksts / A javítás hatálya, a javítási tevékenységek leírása / Domeniul de aplicare al reparației, descrierea activităților de reparație / Obseg popravila, opis popravljalnih dejavnosti / Opseg popravka, opis aktivnosti popravka / Обхват на ремонта, описание на ремонтните дейности / Обсяг ремонту, опис ремонтних робіт / Umfang der Reparatur, Beschreibung der Reparaturmaßnahmen / Étendue de la réparation, description des opérations de réparation	Podpis wykonującego naprawę / Signature of the repairer / Podpis osoby provádějící opravu / Podpis opravára / Remonto meistro parašas / Remontu veikušā paraksts / A javító aláírása / Semnătura reparatorului / Podpis serviserja / Potpis osobe koja vrši popravak / Подпис на ремонтника / Підпис особи, яка виконує ремонт / Unterschrift des Reparaturdurchführenden / Signature de la personne effectuant la réparation