PL Instrukcja użytkowania naświetlacza naściennego SMD LED L1090-1, L1090-2, L1090-3, L1091-1, L1091-2, L1091-3

Przed przystąpieniem do użytkowania naświetlacza naściennego SMD LED L1090-1, L1090-2, L1090-3, L1091-1, L1091-2, L1091-3 należy dokładnie przeczytać instrukcję obsługi. Instrukcję należy zachować do dalszego wykorzystania.

Przeznaczenie naświetlacza

Naświetlacz jest przenośnym źródłem światła. Naświetlacz przeznaczony jest do użytku wewnątrz i na zewnątrz pomieszczeń. Dzięki konstrukcji dobrze sprawdza się do oświetlania powierzchni zewnętrznych, okolic posesji obiektów architektonicznych, pomników itp. Naświetlacze sprawdzą się też przy tworzeniu kompozycji świetlnych w ogrodach i parkach. Można również stosować tego typu naświetlacze w pomieszczeniach zamkniętych. Naświetlacz jest odporny na kurz, wodę i środki chemiczne. Zastosowanie energooszczędnych diod LED sprawia, że naświetlacz nie nagrzewa się, jest odporny na udary mechaniczne, jej żywotność jest dłuższa niż standardowych źródeł światła.

Ograniczenia użycia

Naświetlacz nie powinien stanowić jedynego źródła światła.

Bezpieczeństwo użytkowania

Napraw naświetlaczy mogą dokonywać tylko i wyłącznie osoby wykwalifikowane, posiadające odpowiednie, potwierdzone kwalifikacje.
Nie wolno modyfikować lub przerabiać naświetlaczy.
Przed podłączeniem do zasilania oczyścić naświetlacz z ewentualnych zabrudzeń (szczególnie z oleju i innych cieczy), wytrzeć do sucha.
Stosować naświetlacz w miejscach, które zapewniają bezwzględne bezpieczeństwo (pożarowe, elektryczne itp.)
Nie pracować naświetlaczem z uszkodzoną osłoną, osłonę bezwzględnie wymienić na nową. Nie używać naświetlacza bez osłony.
Jeżeli naświetlacz wyposażony jest w ładowarkę, to stosować tylko oryginalną ładowarkę.
Emisja światła może spowodować podrażnienie lub uszkodzenie wzroku, dlatego nie wolno patrzeć bezpośrednio w świecącą lampę LED.
Nie stosować naświetlaczy w pobliżu źródeł ciepła. Nie stosować naświetlacza w pobliżu źródeł otwartego ognia, w wysokiej temperaturze.
Przed podłączeniem naświetlacza do sieci upewnić się, że napięcie sieci elektrycznej jest zgodne z napięciem podanym na tabliczce znamionowej.
Podłączenie naświetlacza do sieci elektrycznej może wykonać tylko osoba do tego uprawniona.
Przed podłączeniem naświetlacza sprawdzić stan przewodu zasilającego. Nie włączać naświetlacza w przypadku uszkodzenia przewodu. Nie wymieniać samodzielnie przewodu zasilającego, naświetlacz oddać do naprawy w celu wymiany przewodu.
Nie stosować naświetlacza w kanałach warsztatowych.
Naświetlacz nie jest dostosowana do pracy ze ściemniaczem, nie stosować ściemniaczy.
Zwracać uwagę, aby przewód nie dotykał gorących elementów, np. części maszyn. Przewód układać z dala od ostrych krawędzi i elementów.
Źródło światła jest niewymienne. W przypadku zakończenia cyklu życia źródła światła, należy wymienić naświetlacz na nowy.
Nigdy nie instalować naświetlacza uszkodzonego: ze zbitą szybą, pękniętego, z ubytkami śrub itp. Grozi to porażeniem prądem.
Jednakże nawet, jeśli urządzenie jest użytkowane zgodnie z Instrukcją Obsługi, niemożliwe jest całkowite wyeliminowanie czynnika ryzyka związanego z konstrukcją i przeznaczeniem urządzenia. W szczególności występują następujące ryzyka:
- porażenie prądem
- podrażnienia bądź uszkodzenia wzroku

Montaż (1)

Naświetlacze są przystosowane do zamontowania na pionowych powierzchniach płaskich (np. ścianach, słupkach itp.).

Nie wolno montować naświetlaczy na sufitach bądź innych powierzchniach pionowych.

Podczas wiercenia otworów w ścianie upewnić się, że nie znajdują się tam żadne przewody ani rury, które mogą zostać uszkodzone W zależności od powierzchni należy zastosować kołki rozporowe, wkręty, śruby bądź inne elementy montażowe. Elementy montażowe nie są dołączone do kompletacji.

Podłączanie do zasilania

Wszystkie czynności należy wykonać przy odłączonym zasilaniu. Podłączenie do sieci może wykonać tylko osoba do tego uprawniona. Należy zwrócić szczególną uwagę na pozycję naświetlacza podczas montażu, aby woda nie dostała się do wnętrza. W przeciwnym razie istnieje niebezpieczeństwo porażenia prądem! Nie należy ze względów bezpieczeństwa montować naświetlacza podczas opadów atmosferycznych.

Naświetlacz musi być podłączony do podrozdzielni, zapewnionej przez użytkownika, z bezpiecznikiem 10/16 A. Sieć musi być wyposażona w wyłącznik różnicowoprądowy ELCB (wyłącznik ochronny F1). Naświetlacz wykonany jest w I klasie ochronności przeciwporażeniowej, dlatego sieć elektryczna musi być uziemiona. Należy przygotować przyłącze elektryczne naświetlacza. Zapewnić odpowiednie połączenie przewodu zasilającego i przewodu podłączeniowego naświetlacza. Jeżeli będzie to konieczne, należy użyć puszki hermetycznej i kostek połączeniowych.

Niedopuszczalne jest łączenie przewodów na tzw. skrętkę! Grozi porażeniem prądem!

Należy zwrócić uwagę, czy wszystkie przewody: fazowy (brązowy), neutralny (niebieski) oraz zielono – żółty (uziemienie) są podłączone. Zwrócić szczególną uwagę na odpowiednie zabezpieczenie przewodu zasilającego naświetlacza: niedopuszczalne jest, aby zwisał on pod swoim ciężarem z naświetlacza. Należy użyć odpowiednich klipów tak, aby umocować przewód do ściany lub użyć korytka na przewody.

Stosowanie czujnika ruchu (2, 3)

Czujnik ruchu działający w paśmie podczerwieni reaguje na zmiany ciepła w obszarze wykrywania, np. jeśli osoba lub zwierzę, lub inne źródło ciepła pojawi się w polu wykrywania. Po włączeniu napięcia zasilania, czujnik potrzebuje ok. 30---60 sekund, aby dostosować się do temperatury otoczenia i móc wykrywać zmiany w temperaturze. Czujniki nie emitują żadnych wiązek, dlatego są bezpieczne w stosowaniu.
Naświetlacze wyposażone w czujnik muszą zostać zamontowane w taki sposób, aby czujnik ruchu skierowany był w dół. Idealną wysokością dla czujnika ruchu jest 2---2,5 m. Im niższa wysokość montażu, tym mniejszy zasięg wykrywania ruchu.
Czujniki posiadają trzy plynnie regulowane parametry:
SENS (czułość) – parametr, który pozwala określić zasięg działania czujnika w zakresie od kilku do kilkunastu metrów.
TIME (czas załączenia) – czas, jaki musi minąć po wykryciu ostatniego ruchu, żeby czujnik rozłączył obwód. Np., jeśli ustawimy czas na 10 s, to po wykryciu ruchu lampa natychmiast się zaświeci, a zgaśnie po 10 sekundach od momentu, gdy przestaniemy się ruszać lub wyjdziemy z pomieszczenia.
LUX (natężenie światła) – poziom natężenia światła, poniżej którego czujnik zaczyna działać. Funkcja jest przydatna, jeśli jest konieczność włączania naświetlacza tylko wtedy, gdy jest ciemno (lub nie jest odpowiednio jasno).

Konserwacja i przechowywanie

Do czyszczenia naświetlacza należy używać miękkiej wilgotnej ściereczki.
Nie używać substancji chemicznych.

Informacja dla użytkowników o pozbywaniu się urządzeń elektrycznych i elektronicznych (dotyczy gospodarstw domowych)

Przedstawiony symbol umieszczony na produktach lub dołączonej do nich dokumentacji informuje, że niesprawnych urządzeń elektrycznych lub elektronicznych nie można wyrzucać razem z odpadami bytowymi. Prawidłowe postępowanie w razie konieczności utylizacji, powtórnego użycia lub odzysku podzespołów polega na przekazaniu urządzenia do wyspecjalizowanego punktu zbiórki, gdzie będzie przyjęte bezpłatnie. Informacji o lokalizacji miejsc zbiórki zużytego sprzętu udzielają władze lokalne np. na swoich stronach internetowych .
Prawidłowa utylizacja urządzenia umożliwia zachowanie cennych zasobów i uniknięcie negatywnego wpływu na zdrowie i środowisko, które może być zagrożone przez nieodpowiednie postępowanie z odpadami.
Nieprawidłowa utylizacja odpadów zagrożona jest karami przewidzianymi w odpowiednich przepisach lokalnych.
Użytkownicy w krajach Unii Europejskiej
W razie konieczności pozbycia się urządzeń elektrycznych lub elektronicznych, prosimy skontaktować się z najbliższym punktem sprzedaży lub z dostawcą, którzy udzielą dodatkowych informacji.
Pozbywanie się odpadów w krajach poza Unią Europejską
Taki symbol dotyczy tylko krajów Unii Europejskiej. W razie potrzeby pozbycia się niniejszego produktu prosimy skontaktować się z lokalnymi władzami lub ze sprzedawcą celem uzyskania informacji o prawidłowym sposobie postępowania.

Parametry techniczne

	L1090-1	L1090-2	L1090-3	L1091-1	L1091-2	L1091-3
Napięcie zasilania [V]	230	230	230	230	230	230
Częstotliwość zasilania [Hz]	~50	~50	~50	~50	~50	~50
Moc znamionowa [W]	10	20	30	10	20	30
Strumień świetlny [lm]	750	1500	2250	750	1500	2250
Temperatura barwowa [K]	6500	6500	6500	6500	6500	6500
Współczynnik mocy PF	>0,9	>0,9	>0,9	>0,9	>0,9	>0,9
Wskaźnik oddawania barw CRI	Ra≥65	Ra≥65	Ra≥65	Ra≥65	Ra≥65	Ra≥65
Trwałość [h]	30000	30000	30000	30000	30000	30000
Liczba cykli włącz/wyłącz	15000	15000	15000	15000	15000	15000
Dopuszczalna temperatura pracy [°]	-15÷+40	-15÷+40	-15÷+40	-15÷+40	-15÷+40	-15÷+40
Nom. kąt promieniowania [°]	100	100	100	100	100	100
Czas nagrzewania się lampy do 60% pełnego strumienia świetlnego [s]	<1	<1	<1	<1	<1	<1
Ściemnianie	-	-	-	-	-	-
Przewód [mm]	200, bez wtyczki	200, bez wtyczki	200, bez wtyczki	200, bez wtyczki	200, bez wtyczki	200, bez wtyczki
Klasa ochronności	I	I	I			
Stopień ochrony	IP65	IP65	IP65	IP44	IP44	IP44
Czujnik zasięg [°]	nd	nd	nd	100	100	100
Czujnik zasięg [m]	nd	nd	nd	Max. 10	Max. 10	Max. 10

CZ Návod k použití SMD LED L1090-1, L1090-2, L1090-3, L1091-1, L1091-2, L1091-3 nástěnný reflektor

Před použitím nástěnného svítidla SMD LED L1090-1, L1090-2, L1090-3, L1091-1, L1091-2, L1091-3 si pozorně přečtěte návod k použití. Pokyny by měly být uchovávány pro další použití.

Použití světlometu

Světlomet je přenosný zdroj světla. Svítidlo je určeno pro vnitřní i venkovní použití. Díky své konstrukci dobře funguje na osvětlování vnějších povrchů, architektonických ploch, památek apod. Světlomety budou také pracovat při vytváření světelných kompozic v zahradách a parcích. Tento typ světlometů můžete také použít v uzavřených prostorách. Světlomet je odolný proti prachu, vodě a chemikáliím. Využití energeticky úsporných LED diod způsobuje, že se světlomet neohřívá, je odolný vůči mechanickým nárazům, jeho životnost je delší než standardní zdroje světla.

Omezení použití

Světlo by nemělo být jediným zdrojem světla.

Bezpečnost použití

Opravy světlometů mohou provádět pouze kvalifikované osoby, které mají odpovídající, potvrzené kvalifikace.
Není dovoleno měnit nebo měnit světlomety.
Před připojením k elektrické síti vyčistěte světlomet před možnými nečistotami (zejména olejem a jinými kapalinami), otřete je do sucha.
Použijte světlomet na místech, která zajišťují absolutní bezpečnost (požár, elektrická apod.)
Nepoužívejte světlomet s poškozeným krytem, kryt vyměňte za nový. Nepoužívejte světlomet bez krytu.
Pokud je světlomet vybaven nabíječkou, používejte pouze originální nabíječku.
Vyzařování světla může způsobit podráždění očí nebo poškození, takže se nedívejte přímo do svítilny LED.
V blízkosti zdrojů tepla nepoužívejte světlomety. Nepoužívejte světlomet v blízkosti zdrojů otevřeného ohně při vysokých teplotách.
Před připojením světlometu k síti se ujistěte, že síťové napětí odpovídá napětí uvedenému na typovém štítku.
Před připojením světlometu zkontrolujte stav napájecího kabelu. Pokud je kabel poškozen, nezapněte světlomet. Síťovou šňůru nevyměňujte sami, světlomety by měly být opraveny pro výměnu.
Nepoužívejte světlomet v dílenských kanálech.
Světlomet není uzpůsoben pro práci se stmívačem, nepoužívejte stmívače.
Zajistěte, aby se kabel nedotýkal horkých součástí, např. Částí stroje.
Odpojte kabel od ostrých hran a součástí.
Světelný zdroj je nevyměnitelný. Pokud životnost zdroje světla skončí, vyměňte světlomet za nový.
Poškozený světlomet nikdy neinstalujte: s rozbitým sklem, rozbitým sklem, se šroubovými dutinami atd. Mohlo by dojít k úrazu elektrickým proudem.
Nicméně, i když je přístroj používán v souladu s návodem k použití, není možné zcela vyloučit rizikový faktor související s konstrukcí a účelem zařízení. K těmto rizikům dochází zejména:
- úraz elektrickým proudem
- podráždění nebo poškození očí

Instalace (1)

Světlomety jsou uzpůsobeny pro montáž na svislé rovné plochy (např. Stěny, sloupy atd.).
Nesmí se montovat reflektory na stropy nebo jiné vertikální plochy.
Při vrtání otvorů ve zdi dbejte na to, aby nedošlo k poškození vodičů nebo trubek, v závislosti na povrchu použijte hmoždinky, šrouby, šrouby nebo jiné montážní prvky. Montážní prvky nejsou součástí sestavy.

Připojení k napájení

Všechny operace musí být prováděny s odpojeným napájením. Připojení k síti smí provádět pouze osoba k tomu oprávněná. Při montáži věnujte zvláštní pozornost poloze svítidlo, aby voda nevstoupila do interiéru. V opačném případě hrozí nebezpečí úrazu elektrickým proudem! Nedoporučujeme instalovat svítidlo během atmosférických srážek.
Svítidlo musí být připojeno k podružnému rozvaděči, který poskytuje uživatel s pojistkou 10/16 A. Síť musí být vybavena ochranným jističem ELCB (jistič F1). Světlomet je vyroben v první třídě ochrany proti otřesům, proto musí být elektrická síť uzemněna. Musí být připraveno elektrické připojení světlometu. Zajistěte správné připojení napájecího kabelu a propojovacího kabelu světlometu. V případě potřeby použijte hermetickou krabici a spojovací bloky.
Je nepřijatelné připojit vodiče k takzvanému Zkroucený! Nebezpečí úrazu elektrickým proudem!
Je třeba poznamenat, že všechny vodiče: fáze (hnědá), neutrální (modrá) a zelená - žlutá (země) jsou připojeny. Zvláštní pozornost věnujte správné ochraně napájecího kabelu světlometu: je nepřijatelné, že visí pod jeho hmotností z světlometu. K připevnění kabelu ke zdi použijte vhodné svorky nebo použijte kabelový žlab.

Použití snímače pohybu (2,3)

Snímač pohybu pracující v infračervenom pásmu reaguje na změny tepla v detekční oblasti, například když se v detekčním poli objeví osoba nebo zvíře nebo jiný zdroj tepla. Po zapnutí napájení potřebuje čidlo cca 30-60 sekund, aby se přizpůsobilo okolní teplotě a bylo schopno detekovat změny teploty. Senzory nevyzařují žádné paprsky, proto jsou bezpečné.
Světlomety vybavené senzorem musí být namontovány tak, aby snímač pohybu směřoval dolů. Ideální výška snímače pohybu je 2-2,5 m. Čím nižší je výška instalace, tím menší je rozsah detekce.
Snímače mají tři plynule nastavitelné parametry:
SENS (citlivost) - parametr, který umožňuje určit rozsah snímače v rozsahu od několika do několika metrů.
TIME (čas zapnutí) - čas, který musí uplynout po zjištění posledního pohybu, aby senzor odpojil okruh. Pokud například nastavíme čas na 10s, pak po detekci pohybu se lampa okamžitě zapne a zhasne po 10 sekundách od okamžiku, kdy se přestaneme pohybovat nebo opustíme místnost.
LUX (intenzita světla) - úroveň intenzity světla, pod kterou senzor začíná pracovat. Funkce je užitečná, pokud je nutné rozsvítit světlomet pouze tehdy, když je tma (nebo není dostatečně jasná).

Údržba a skladování

K čištění světlometu použijte měkký, vlhký hadřík.
Nepoužívejte chemické látky.
Informace pro uživatele o likvidaci elektrických a elektronických zařízení (platí pro domácnosti)
Technické parametry

	L1090-1	L1090-2	L1090-3	L1091-1	L1091-2	L1091-3
Napájení [V]	230	230	230	230	230	230
Výkonová frekvence [Hz]	~50	~50	~50	~50	~50	~50
Jmenovitý výkon [W]	10	20	30	10	20	30
Světelný tok [lm]	750	1500	2250	750	1500	2250
Teplota barev [K]	6500	6500	6500	6500	6500	6500
Účinník PF	>0,9	>0,9	>0,9	>0,9	>0,9	>0,9
Index barevného podání CRI	Ra≥65	Ra≥65	Ra≥65	Ra≥65	Ra≥65	Ra≥65
Trvanlivost [h]	30000	30000	30000	30000	30000	30000
Počet cyklů zapnutí / vypnutí	15000	15000	15000	15000	15000	15000
Přípustná provozní teplota [°]	-15÷+40	-15÷+40	-15÷+40	-15÷+40	-15÷+40	-15÷+40
Nom. úhel vyzařování [°]	100	100	100	100	100	100
Doba zahřátí lampy na 60% plného světelného toku [s]	<1	<1	<1	<1	<1	<1
stmívání	-	-	-	-	-	-
Kabel [mm]	200	200	200	200	200	200
Třída ochrany	I	I	I			
Stupeň ochrany	IP65	IP65	IP65	IP44	IP44	IP44
Snímač rozsahu [°]	nd	nd	nd	100	100	100
Snímač rozsahu [m]	nd	nd	nd	Max. 10	Max. 10	Max. 10

Uvedený symbol umístěný na výrobcích nebo dokumentaci k nim připojené informuje, že neefektivní elektrická nebo elektronická zařízení nelze likvidovat s domovním odpadem. Správná manipulace v případě nutnosti použití, opětovného použití nebo využití součástí spočívá v předání přístroje do specializovaného sběrného místa, kde bude zařízení bezplatně přijato. Informace o umístění sběrných míst pro odpadní zařízení poskytují místní úřady, například na svých internetových stránkách.

Správná likvidace zařízení vám umožní ušetřit cenné zdroje a vyhnout se negativním dopadům na zdraví a životní prostředí, které mohou být ohroženy nevhodnou likvidací odpadu.
Nesprávná likvidace odpadu podléhá pokutám stanoveným příslušnými místními předpisy.
Uživatelé v zemích Evropské unie
Pokud je nutné likvidovat elektrická nebo elektronická zařízení, obraťte se na nejbližšího prodejce nebo dodavatele, který vám poskytne další informace.
Likvidace odpadu v zemích mimo Evropskou unii
Tento symbol se vztahuje pouze na země Evropské unie. Pokud potřebujete tento výrobek zlikvidovat, obraťte se prosím na místní úřady nebo na prodejce.

SK Návod na použitie SMD LED L1090-1, L1090-2, L1090-3, L1091-1, L1091-2, L1091-3, nástenný reflektor

Pred použitím nástenného svetlometu SMD LED L1090-1, L1090-2, L1090-3, L1091-1, L1091-2, L1091-3 si pozorne prečítajte návod na obsluhu. Návod by mal byť uchovávaný pre ďalšie použitie.

Použitie svetlometu

Svetlomet je prenosný zdroj svetla. Svietidlo je určené pre vnútorné aj vonkajšie použitie. Vďaka svojej konštrukcii dobre funguje na osvetlenie vonkajších plôch, architektonických priestorov, pamiatok a pod. Svetlomety budú pracovať aj pri vytváraní svetelných kompozícií v záhradách a parkoch. Tento typ svetlometov môžete použiť aj v uzavretých priestoroch. Svetlomet je odolný voči prachu, vode a chemikáliám. Použitie energeticky úspornych LED diód vedie k tomu, že sa svetlomet nezohrieva, je odolný voči mechanickým nárazom, jeho životnosť je dlhšia ako štandardné zdroje svetla.

Obmedzenia používania

Svetlomet by nemal byť jediným zdrojom svetla.

Bezpečnosť používania

Opravy reflektorov smú vykonávať len kvalifikované osoby, ktoré majú zodpovedajúce potvrdené kvalifikácie.
Nesmie sa meniť ani upravovať reflektory.
Pred pripojením k napájaciemu zdroju vyčistite svetlomet od prípadných nečistôt (najmä oleja a iných kvapalín), utrite dosucha.
Použite svetlomet na miestach, ktoré poskytujú absolútnu bezpečnosť (požiar, elektrická atď.)
Nepoužívajte svetlomet s poškodeným krytom, kryt vymeňte za nový. Nepoužívajte svetlomet bez krytu.
Ak je svetlomet vybavený nabíjačkou, používajte iba originálnu nabíjačku.
Vyžarovanie svetla môže spôsobiť podráždenie alebo poškodenie očí, takže sa nepozerajte priamo do svetelnej diódy LED.
V blízkosti zdrojov tepla nepoužívajte reflektory. Nepoužívajte svetlomet v blízkosti zdrojov otvoreného ohňa pri vysokých teplotách.
Pred zapojením svetlometu do siete sa uistite, že napätie v sieti zodpovedá napätiu uvedenému na typovom štítku.
Svetlomety môžu byť pripojené k elektrickej sieti len oprávnenou osobou.
Pred pripojením svetlometu skontrolujte stav napájacieho kábla. Svietidlo nezapínajte, ak je kábel poškodený. Sieťovú šnúru nevymieňajte sami, svetlomet musí byť opravený kvôli výmene.
Nepoužívajte svetlomet v dielenských kanáloch.
Svetlomet nie je prispôsobený na prácu so stmievačom, nepoužívajte stmievače.
Dbajte na to, aby sa kábel nedotýkal horúcich komponentov, napr. Častí stroja.
Odpojte kábel od ostrých hrán a súčastí.
Svetelný zdroj je nevymeniteľný. Ak životnosť svetelného zdroja skončí, vymeňte svetlomet za nový.
Poškodený svetlomet nikdy neinštalujte: s rozbitým sklom, rozbitým sklom, s dutinami so skrutkami atď. Môže spôsobiť úraz elektrickým prúdom.
Aj keď sa zariadenie používa v súlade s návodom na použitie, nie je možné úplne vylúčiť rizikový faktor súvisiaci s konštrukciou a účelom zariadenia. Najmä sa vyskytujú tieto riziká: \ t
- úraz elektrickým prúdom
- podráždenie alebo poškodenie očí

Inštalácia (1)

Svetlomety sú prispôsobené na montáž na zvislé rovné povrchy (napr. Steny, stĺpy atď.).
Nesmie sa montovať reflektory na stropy alebo iné zvislé plochy.
Pri vyvŕtaní otvorov v stene sa uistite, že nie sú žiadne drôty alebo rúrky, ktoré by sa mohli poškodiť, v závislosti od povrchu použite hmoždinky, skrutky, skrutky alebo iné montážne prvky. Montážne prvky nie sú súčasťou zostavy.

Pripojenie k napájaniu

Všetky operácie sa musia vykonávať s odpojeným napájaním. Pripojenie k sieti môže vykonávať iba osoba, ktorá je na to oprávnená. Zvláštnu pozornosť venujte polohe svetlometu počas montáže tak, aby sa voda nedostala do interiéru. V opačnom prípade hrozí nebezpečenstvo úrazu elektrickým prúdom! Neodporúča sa inštalovať svetlomet počas atmosférických zrážok.
Svetlomet musí byť pripojený k subdodávateľovi, ktorý poskytuje užívateľ s poistkou 10/16 A. Sieť musí byť vybavená ochranným ističom ELCB (istič F1). Svetlomet je vyrobený v prvej triede ochrany proti otrasom, preto musí byť elektrická sieť uzemnená. Musí byť pripravená elektrická prípojka svetlometu. Zabezpečte správne pripojenie napájacieho kábla a prípájacieho kábla svetlometu. V prípade potreby použite hermetickú krabicu a spojovacie bloky.
Je nepriateľné pripájať vodiče k tzv Skrútený! Nebezpečenstvo úrazu elektrickým prúdom!
Treba poznamenať, že všetky vodiče: fázové (hnedé), neutrálne (modré) a zelené - žlté (uzemnené) sú pripojené. Zvláštnu pozornosť venujte správnej ochrane napájacieho kábla svetlometu: je nepriateľné, že visí pod svojou hmotnosťou z svetlometu. Použite vhodné svorky na pripevnenie kábla k stene alebo použite káblovú priehradku.

Použitie snímača pohybu (2,3)

Snímač pohybu pracujúci v infračervenom pásme reaguje na zmeny tepla v detekčnej oblasti, napríklad ak sa v detekčnom poli objaví osoba alebo zvierací alebo iný zdroj tepla. Po zapnutí napájania potrebuje senzor približne 30-60 sekúnd, aby sa prispôsobil okolitej teplote a dokázal zistiť zmeny teploty. Senzory nevyžarujú žiadne lúče, preto sú bezpečné na používanie.
Svetlomety vybavené senzorom musia byť namontované tak, aby snímač pohybu smeroval nadol. Ideálna výška snímača pohybu je 2-2,5 m. Čím nižšia je inštalačná výška, tým menší je rozsah detekcie.
Snímače majú tri hladko nastaviteľné parametre:
SENS (citlivosť) - parameter, ktorý umožňuje určiť rozsah senzora v rozsahu od niekoľkých do niekoľkých metrov.
TIME (ON time) - čas, ktorý musí uplynúť po zistení posledného pohybu, aby senzor odpojil okruh. Napríklad, ak nastavíme čas na 10s, potom po detekcii pohybu sa lampa okamžite rozsvieti a zhasne po 10 sekundách od okamihu, keď sa prestaneme pohybovať alebo opustíme miestnosť.
LUX (intenzita svetla) - úroveň intenzity svetla, pod ktorou senzor začína pracovať. Funkcia je užitočná, ak je potrebné zapnúť svetlomet len vtedy, keď je tma (alebo nie je dostatočne jasná).

Údržba a skladovanie

Na čistenie svetlometu použite mäkkú vlhkú handričku.
Nepoužívajte chemické látky.

Technické parametre

	L1090-1	L1090-2	L1090-3	L1091-1	L1091-2	L1091-3
Napájanie [V]	230	230	230	230	230	230
Výkonová frekvencia [Hz]	~50	~50	~50	~50	~50	~50
Menovitý výkon [W]	10	20	30	10	20	30
Svetelný tok [lm]	750	1500	2250	750	1500	2250
Teplota farby [K]	6500	6500	6500	6500	6500	6500
Účinník PF	>0,9	>0,9	>0,9	>0,9	>0,9	>0,9
Index farebného podania CRI	Ra≥65	Ra≥65	Ra≥65	Ra≥65	Ra≥65	Ra≥65
Trvanlivosť [h]	30000	30000	30000	30000	30000	30000
Počet cyklov zapnutia / vypnutia	15000	15000	15000	15000	15000	15000
Prípustná prevádzková teplota [°]	-15÷+40	-15÷+40	-15÷+40	-15÷+40	-15÷+40	-15÷+40
Nom. uhol vyžarovania [°]	100	100	100	100	100	100
Doba zahrievania lampy na 60% celkového svetelného toku [s]	<1	<1	<1	<1	<1	<1
stmievanie	-	-	-	-	-	-
Kábel [mm]	200	200	200	200	200	200
Trieda ochrany	I	I	I			
Stupeň ochrany	IP65	IP65	IP65	IP44	IP44	IP44
Snímač rozsahu [°]	nd	nd	nd	100	100	100
Snímač rozsahu [m]	nd	nd	nd	Max. 10	Max. 10	Max. 10

Informácie pre užívateľov o likvidácii elektrických a elektronických zariadení (platí pre domácnosti)

Uvedený symbol umiestnený na výrobkoch alebo dokumentácii, ktorá je k nim pripojená, informuje, že neefektívne elektrické alebo elektronické zariadenia sa nesmú likvidovať s domovým odpadom. Správne zaobchádzanie v prípade potreby použitia, opätovného použitia alebo zhodnotenia súčiastok spočíva v odovzdaní zariadenia do špecializovaného zberného miesta, kde bude zariadenie bezplatne prijaté. Informácie o umiestnení zberných miest pre odpadové zariadenia poskytujú miestne úrady, napríklad na svojich internetových stránkach.
Správnou likvidáciou zariadenia môžete ušetriť cenné zdroje a zabrániť negatívnym vplyvom na zdravie a životné prostredie, ktoré môžu byť ohrozené nevhodnou manipuláciou s odpadom.
Nesprávna likvidácia odpadu podlieha sankciám ustanoveným v príslušných miestnych predpisoch.
Používatelia v krajinách Európskej únie
Ak je potrebné likvidovať elektrické alebo elektronické zariadenia, obráťte sa na najbližšieho predajcu alebo dodávateľa, ktorý vám poskytne ďalšie informácie.
Likvidácia odpadu v krajinách mimo Európskej únie
Tento symbol sa vzťahuje len na krajiny Európskej únie. Ak potrebujete tento výrobok zlikvidovať, obráťte sa na miestne úrady alebo na predajcu, ktorý vám poskytne informácie o tom, ako postupovať.

LT Naudojimo instrukcija SMD LED L1090-1, L1090-2, L1090-3, L1091-1, L1091-2, L1091-3 sieninis prožektorius

Prieš naudodami SMD LED L1090-1, L1090-2, L1090-3, L1091-1, L1091-2, L1091-3 sieninį prožektorių, atidžiai perskaitykite naudojimo instrukciją. Instrukcijos turi būti saugomos tolesniam naudojimui.

Prožektoriaus naudojimas

Prožektorius yra našiojamas šviesos šaltinis. Prožektorius skirtas naudoti viduje ir lauke. Dėl savo svojei konstrukcii dobre funguje na osvetlenie vonkajších plôch, architektúrines sritis, paminklus ir kt. Prožektoriai taip pat bus naudojami kuriant apšvietimo kompozicijas soduose ir parkuose. Taip pat galite naudoti šio tipo prožektorius uždarose patalpose. Prožektorius yra atsparus dulkėms, vandeniui ir chemikalams. Naudojant energiją taupančius šviesos diodus, prožektorius nešilsta, yra atsparus mechaniniams smūgiams, jo tarnavimo laikas yra ilgesnis nei standartiniai šviesos šaltiniai.

Naudojimo apribojimai

Prožektorius neturėtų būti vienintelis šviesos šaltinis.

Naudojimo sauga

Prožektorių remontą gali atlikti tik kvalifikuoti asmenys, turintys tinkamus ir patvirtintus reikalavimus.
Neleidžiama keisti ar keisti prožektorių.
Prieš prijungdami prie maitinimo šaltinio, išvalykite prožektorių nuo galimų purvo (ypač naftos ir kitų skysčių), nuvalykite.
Naudokite prožektorius tose vietose, kuriose užtikrinamas absoliutus saugumas (gaisras, elektrinis ir tt)
Nenaudokite prožektoriaus su pažeistu dangteliu, pakeiskite dangtelį nauju.
Nenaudokite prožektoriaus be dangčio.
Jei prožektorius turi įkroviklį, naudokite tik originalų įkroviklį.
Šviesos išsiskyrimas gali sukelti akių dirginimą ar sugadinimą, todėl nežiūrėkite tiesiai į LED lempą.
Nenaudokite prožektorių šalia šilumos šaltinių. Nenaudokite prožektoriaus šalia atviros liepsnos šaltinių aukštoje temperatūroje.
Prieš prijungdami prožektorių prie elektros tinklo, įsitikinkite, kad maitinimo įtampa atitinka vardinėje plokštelėje nurodytą įtampą.
Prožektorių prie elektros tinklo gali prijungti tik igaliotas asmuo.
Prieš prijungdami prožektorių, patikrinkite maitinimo laido būklę. Jei laidas sugadintas, nejunkite prožektoriaus. Nepakeiskite maitinimo laido patys, prožektorius turi būti pataisytas.
Nenaudokite prožektoriaus dirbtuvėse.
Prožektorius nėra pritaikytas dirbti su reguliatoriumi, nenaudokite reguliatorių.
Įsitikinkite, kad laidas neliečia karštų komponentų, pvz., Mašinų dalių.
Važiuokite kabeliu nuo ašrių kraštų ir komponentų.
Šviesos šaltinis nėra keičiamas. Jei baigiasi šviesos šaltinio gyvavimo ciklas, pakeiskite prožektorių nauju.
Niekada nepažeiskite pažeisto prožektoriaus: su skaldytu stiklu, skaldytu stiklu, varžtais ir pan. Tai gali sukelti elektros smūgį.
Tačiau net jei prietaisas naudojamas pagal Instrukcijos vadovą, neįmanoma visiškai pašalinti rizikos veiksnio, susijusio su prietaiso konstrukcija ir paskirtimi. Ypač kyla šios rizikos:
- elektros smūgis
- akių dirginimas ar pažeidimas

Montavimas (1)

Prožektoriai pritaikyti montavimui ant vertikalių plokščių paviršių (pvz., Sienų, stulpų ir pan.).
Neleidžiama montuoti prožektorių ant lubų ar kitų vertikalių paviršių.
Grėždami skyles į sieną, įsitikinkite, kad nėra laidų ar vamzdžių, kurie gali būti pažeisti, priklausomai nuo paviršiaus, naudokite sieninius kištukus, varžtus, varžtus ar kitus tvirtinimo elementus. Montavimo elementai į komplektą neįtraukti.

Prijungimas prie maitinimo šaltinio

Visos operacijos turi būti atliekamos atjungus maitinimą. Ryšį su tinklu gali atlikti tik tai įgaliotas asmuo. Montuodami atkreipkite ypatingą dėmesį į prožektoriaus padėtį, kad vanduo nepatektų į vidų. Priešingu atveju kyla elektros smūgio pavojus! Nerekomenduojama įrengti prožektorių atmosferos kritulių metu.
Prožektorius turi būti prijungtas prie naudotojo suteikto skirstytuvo su 10/16 A saugikliu Tinklas turi būti aprūpintas ELCB antžeminiu nuotėkio pertraukikliu (F1 jungikliu). Prožektorius pagamintas pirmojoje apsaugos nuo smūgių klasėje, todėl elektros tinklas turi būti įžemintas. Turi būti parengta elektros prožektoriaus jungtis. Užtikrinkite tinkamą maitinimo kabelio ir prožektoriaus prijungimo kabelio prijungimą. Jei reikia, naudokite hermetišką dėžutę ir jungiamuosius blokus.
Nepriimtina prijungti laidus prie vadinamojo Susukti! Elektros smūgio pavojus!
Pažymėtina, kad visi laidai: fazė (ruda), neutrali (mėlyna) ir žalia - geltona (žemė) yra prijungti. Atkreipkite ypatingą dėmesį į tinkamą apsaugą nuo prožektoriaus maitinimo laido: nepriimtina, kad jis pakabinamas pagal jo svorį nuo prožektoriaus. Norėdami pritvirtinti kabelį prie sienos arba naudoti kabelių lovelį, naudokite tinkamus spaustukus.

Naudojant judesio jutiklį (2, 3)

Infraraudonųjų spindulių judesio jutiklis reaguoja į šilumos pokyčius aptikimo srityje, pvz., Jei aptikimo lauke yra asmuo ar gyvūnas ar kitas šilumos šaltinis. Įjungus maitinimą, jutiklis turi maždaug 30-60 sekundžių, kad prisitaikytų prie aplinkos temperatūros ir galėtų aptikti temperatūros pokyčius. Jutikliai neskle

Tinkamas prietaiso šalinimas leidžia taupyti vertingus išteklius ir išvengti neigiamo poveikio sveikatai ir aplinkai, kurį gali kelti netinkamas atliekų tvarkymas.
Netinkamai šalinant atliekas taikomos sankcijos, numatytos atitinkamuose vietiniuose teisės aktuose.
Vartotojai Europos Sąjungos šalyse
Jei būtina pašalinti elektros ar elektroninę įrangą, kreipkitės į artimiausią prekybos atstovą arba tiekėją, kuris pateiks papildomos informacijos.
Atliekų šalinimas ne Europos Sąjungos šalyse
Toks simbolis taikomas tik Europos Sąjungos šalims. Jei reikia pašalinti šį produktą, kreipkitės į vietines valdžios institucijas arba pardavėją, kad sužinotumėte, kaip elgtis.

LV Lietošanas instrukcija SMD LED L1090-1, L1090-2, L1090-3, L1091-1, L1091-2, L1091-3 sienas lampa

Pirms izmantot SMD LED L1090-1, L1090-2, L1090-3, L1091-1, L1091-2, L1091-3 sienas gaismu, uzmanīgi izlasiet lietošanas instrukciju. Norādījumi jāglabā turpmākai izmantošanai.
Gaismas gaismas izmantošana
Prožektors ir pārnēsājams gaismas avots. Prožektors ir paredzēts lietošanai iekštelpās un ārpus telpām. Pateicoties savai konstrukcijai, tas labi darbojas, lai apgaismotu ārējās virsmas, arhitektūras teritorijas, pieminekļus utt. Gaismekļi darbosies arī, veidojot apgaismojuma kompozīcijas dārzos un parkos. Jūs varat izmantot arī šāda veida prožektorus slēgtās telpās. Prožektors ir izturīgs pret putekļiem, ūdeni un ķimikālijām. Energoefektīvu gaismas diožu izmantošana padara prožektoru neuzsildošu, izturīgu pret mehāniskiem triecieniem, tā kalpošanas laiks ir garāks nekā standarta gaismas avotiem.
Lietošanas ierobežojumi
Gaismai nevajadzētu būt vienīgajam gaismas avotam.
Lietošanas drošība
Gaismas lukturu remontu var veikt tikai kvalificētas personas, kurām ir atbilstošas, apstiprinātas kvalifikācijas.
Nav atļauts modificēt vai modificēt prožektorus.
Pirms pievienošanas strāvas padevei, notīriet prožektoru no iespējamiem netīrumiem (īpaši eļļas un citiem šķidrumiem), noslaukiet.
Izmantojiet prožektoru vietās, kas nodrošina absolūtu drošību (uguns, elektrība utt.)
Neizmantojiet prožektoru ar bojāto vāku, nomainiet vāciņu ar jaunu. Neizmantojiet prožektoru bez pārsega.
Ja prožektors ir aprīkots ar lādētāju, izmantojiet tikai oriģinālo lādētāju.
Gaismas emisija var izraisīt acu kairinājumu vai bojājumus, tāpēc neredziet tiešu LED lampu.
Nelietojiet prožektorus siltuma avotu tuvumā. Neizmantojiet prožektoru atklātu liesmu avotu tuvumā augstā temperatūrā.
Pirms prožektora pievienošanas elektrotīklam pārliecinieties, vai tīkla spriegums atbilst spriegumam, kas norādīts uz datu plāksnītes.
Prožektoru drīkst pieslēgt tikai pilnvarotai personai.
Pirms prožektora pievienošanas pārbaudiet strāvas vada stāvokli. Neizslēdziet prožektoru, ja vads ir bojāts. Nenomainiet strāvas vadu pats, apgaismojums jānomaina, lai to nomainītu.
Neizmantojiet apgaismojumu darbnīcu kanālos.
Prožektors nav piemērots darbam ar dimmeri, neizmantojiet dimmerus.
Pārliecinieties, ka vads nepieskaras karstām detaļām, piemēram, mašīnu daļām.
Novietojiet kabeli prom no asām malām un detaļām.
Gaismas avots nav nomaināms. Ja beidzas gaismas avota dzīves cikls, nomainiet prožektoru ar jaunu.
Nekad neuzstādiet bojātu prožektoru: ar šķelto stiklu, šķelto stiklu, ar skrūvju dobumiem utt. Tas var izraisīt elektriskās strāvas triecienu.
Tomēr, pat ja ierīce tiek izmantota saskaņā ar Instrukciju rokasgrāmatu, nav iespējams pilnībā novērst riska faktoru, kas saistīts ar ierīces konstrukciju un mērķi. Jo īpaši rodas šādi riski:
- elektriskās strāvas trieciens
- acu kairinājums vai bojājums
Uzstādīšana (1)
Gaismekļi ir pielāgoti uzstādīšanai uz vertikālām plakanām virsmām (piemēram, sienām, pīlāriem utt.).
Nav atļauts uzstādīt prožektorus uz griestiem vai citām vertikālām virsmām.
Urbjot caurumus sienā, pārliecinieties, ka nav bojātu vadu vai cauruļu. Atkarībā no virsmas izmantojiet sienas sprauduņus, skrūves, skrūves vai citus stiprinājuma elementus. Montāžas elementi nav iekļauti komplektā.
Pieslēgšana strāvas padevei
Visas darbības jāveic ar strāvas atvienošanu. Savienojumu ar tīklu drīkst veikt tikai tā pilnvarota persona. Montāžas laikā pievērsiet īpašu uzmanību prožektora stāvoklim, lai ūdens neiekļūtu interjerā. Pretējā gadījumā pastāv elektriskās strāvas trieciena risks! Nav ieteicams uzstādīt prožektoru atmosfēras nokrišņu laikā.
Prožektoram jābūt pieslēgtam pie sadalītāja, ko nodrošina lietotājs, ar 10/16 A drošinātāju. Prožektors ir izgatavots pirmajā triecienu aizsardzības klasē, tāpēc elektrotīklam jābūt iezemētam. Jāizgatavo prožektora elektriskais pieslēgums. Nodrošiniet pareizu barošanas kabeļa un prožektora pieslēguma kabeļa savienojumu. Ja nepieciešams, izmantojiet hermētisku kārbu un savienojošos blokus. Nav pieļaujams savienot vadus ar tā saukto Twisted! Elektriskās strāvas trieciena risks!
Jāatzīmē, ka visi vadi: fāze (brūna), neitrāla (zila) un zaļa - dzeltena (zeme) ir savienoti. Īpaša uzmanība jāpievērš pareizai prožektora strāvas kabeļa aizsardzībai: nav pieļaujams, ka tas uzkaras zem svara no prožektora. Izmantojiet atbilstošus klipus, lai nostiprinātu kabeli pie sienas vai izmantojiet kabeļa paplāti.
Kustības sensora lietošana (2,3)
Kustības sensors, kas darbojas infrasarkanajā joslā, reaģē uz siltuma izmaiņām atklāšanas zonā, piemēram, ja atklāšanas laukā parādās persona vai dzīvnieks vai cits siltuma avots. Pēc strāvas padeves ieslēgšanas sensoram ir nepieciešams aptuveni 30-60 sekundes, lai pielāgotos apkārtējās vides temperatūrai un varētu noteikt temperatūras izmaiņas. Sensori neizstarina starus, tāpēc tie ir droši lietojami.
Gaismas lukturi, kas aprīkoti ar sensoru, jāuzstāda tā, lai kustības sensors būtu vērsts uz leju. Ideālais augstums kustības sensoram ir 2–2,5 m. Jo zemāks uzstādīšanas augstums, jo mazāks ir uztveršanas diapazons.
Sensoriem ir trīs vienmērīgi regulējami parametri:
SENS (jutība) - parametrs, kas ļauj noteikt sensoru diapazonu no dažiem līdz vairākiem metriem.
LAIKS (ieslēgšanas laiks) - laiks, kas jānokārto pēc pēdējās kustības noteikšanas, lai sensors atvienotu ķēdi. Piemēram, ja mēs iestatām laiku līdz 10s, tad pēc kustības atklāšanas lampiņa uzreiz ieslēdzas un izslēdzas pēc 10 sekundēm no brīža, kad mēs pārtraucam pārvietoties vai atstāt istabu.
LUX (gaismas intensitāte) - gaismas intensitātes līmenis, zem kura sensors sāk darboties. Funkcija ir noderīga, ja ir nepieciešams ieslēgt gaismu tikai tad, ja tas ir tumšs (vai nav pietiekami spilgts).
Uzturēšana un uzglabāšana
Lai notīrītu prožektoru, izmantojiet mīkstu, mitru drānu.



Nelietojiet ķīmiskas vielas. Informācija lietotājiem par elektrisko un elektronisko ierīču izņīcināšanu (attiecas uz mājsaimniecībām)
Uzrādītais simbols, kas uzlikts uz produktiem vai tiem pievienotajiem dokumentiem, norāda, ka neefektīvas elektriskās vai elektroniskās ierīces nevar izmest kopā ar sadzīves atkritumiem. Pareiza apstrāde, ja nepieciešams izmantot, atkārtoti izmantot vai atgūt detaļas, ir nodot ierīci specializētam savākšanas punktam, kur tas tiks pieņemts bez maksas. Informāciju par atkritumu savākšanas punktu izvietojumu nodrošina vietējās pašvaldības, piemēram, to tīmekļa vietnēs.
Pareiza ierīces utilizācija ļauj ietaupīt vērtīgus resursus un izvairīties no negatīvas ietekmes uz veselību un vidi, ko var apdraudēt neatbilstoša atkritumu apstrāde.
Nepareiza atkritumu apglabāšana ir pakļauta attiecīgajos vietējos noteikumos paredzētajiem sodiem.
Lietotāji Eiropas Savienības valstīs
Ja nepieciešams iznīcināt elektriskās vai elektroniskās iekārtas, lūdzu, sazinieties ar tuvāko izplatītāju vai piegādātāju, kas sniegs papildu informāciju.
Atkritumu apglabāšana valstīs ārpus Eiropas Savienības
Šāds simbols attiecas tikai uz Eiropas Savienības valstīm. Ja jums ir nepieciešams atbrīvoties no šī produkta, lūdzu, sazinieties ar vietējām iestādēm vai pārdevēju, lai uzzinātu, kā rīkoties.

Tehniskie parametric

	L1090-1	L1090-2	L1090-3	L109-1	L1091-2	L1091-3
Maitinimo šaltinis [V]	230	230	230	230	230	230
Maitinimo dažnis [Hz]	~50	~50	~50	~50	~50	~50
Nominali galia [W]	10	20	30	10	20	30
Šviesos srautas [lm]	750	1500	2250	750	1500	2250
Spalvos temperatūra [K]	6500	6500	6500	6500	6500	6500
Galios koeficientas PF	>0,9	>0,9	>0,9	>0,9	>0,9	>0,9
Spalvų atvaizdavimo indeksas CRI	Ra≥65	Ra≥65	Ra≥65	Ra ≥65	Ra≥65	Ra≥65
Patvarumas [h]	30000	30000	30000	30000	30000	30000
Įjungimo / išjungimo ciklų skaičius	15000	15000	15000	15000	15000	15000
Leistina darbinė temperatūra [°]	-15÷+40	-15÷+40	-15÷+40	-15÷+40	-15÷+40	-15÷+40
Nom. spinduliavimo kampas [°]	100	100	100	100	100	100
Lempos pašildymo laikas iki 60% viso šviesos srauto [s]	<1	<1	<1	<1	<1	<1
tamsos	-	-	-	-	-	-
Kabelis [mm]	200	200	200	200	200	200
Apsaugos klasė	I	I	I			
Apsaugos laipsnis	IP65	IP65	IP65	IP44	IP44	IP44
Diapazono jutiklis [°]	nd	nd	nd	100	100	100
Diapazono jutiklis [m]	nd	nd	nd	Max. 10	Max. 10	Max. 10

HU Használati utasítás SMD LED L1090-1, L1090-2, L1090-3, L1091-1, L1091-2, L1091-3 fali lámpa

Az SMD LED L1090-1, L1090-2, L1090-3, L1091-1, L1091-2, L1091-3 fali fényszóró használata előtt olvassa el figyelmesen az útmutatót. Az utasításokat tovább kell tartani.
A fényszóró használata
A fényszóró hordozható fényforrás. A fényszóró beltéri és kültéri használatra készült. Szerkezetének köszönhetően jól működik, hogy megvilágítsa a külső felületeket, az építészeti területeket, a műemlékeket stb. Az ilyen típusú fényszórókat zárt térben is használhatja. A fényszóró ellenáll a pornak, víznek és vegyszereknek. Az energiatakarékos LED-ek használata miatt a fényszóró nem melegszik fel, ellenáll a mechanikai hatásoknak, élettartama hosszabb, mint a hagyományos fényforrások.
Használati korlátozások
A fényszóró nem lehet az egyetlen fényforrás.
A használat biztonsága
A fényszórók javítását csak olyan szakképzett személyek végezhetik, akik megfelelő, megerősített minősítéssel rendelkeznek.
A fényszórók nem módosíthatók vagy módosíthatók.
A tápegység csatlakoztatása előtt tisztítsa meg a fényszórót az esetleges szennyeződésektől (különösen az olajtól és más folyadékoktól), törölje szárazra.
Olyan helyeken használja a fényszórót, amelyek teljes biztonságot nyújtanak (tűz, elektromos stb.)
Ne működtesse a fényszórót a sérült fedéllel, cserélje ki a fedelet egy új fedéllel. Ne használja a fényszórót fedél nélkül.
Ha a fényszóró töltővel van felszerelve, csak az eredeti töltőt használja.
A fénykibocsátás szemirritációt vagy károsodást okozhat, ezért ne nézzen közvetlenül a LED-lámpába.
Ne használjon fényforrásokat a hőforrások közelében. Ne használja a fényszórót nyílt lángforrások közelében magas hőmérsékleten.
Mielőtt csatlakoztatná a fényszórót a hálózatra, győződjön meg arról, hogy a hálózati feszültség megegyezik az adattáblán megadott feszültséggel.
A fényszórót csak a meghatalmazott személy csatlakoztathatja a hálózathoz.
A fényszóró csatlakoztatása előtt ellenőrizze a tápkábel állapotát. Ne kapcsolja be a fényszórót, ha a kábel sérült. Ne cserélje ki a tápkábelt önmagában, a fényszórót cserélni kell.
Ne használja a fényszórót a műhelycsatornákban.
A fényszóró nem alkalmas arra, hogy dimmerrel működjön, ne használjon dimmereket.
Győződjön meg arról, hogy a vezeték nem érinti a forró alkatrészeket, pl.
A kábelt távolítsa el az éles szélektől és alkatrészektől.
A fényforrás nem cserélhető. Ha a fényforrás élettartama véget ér, cserélje ki a fényszórót egy újra.
Soha ne szereljen sérült fényszórót: törött üveggel, törött üveggel, csavaros üregekkel stb. Ez áramütést okozhat.
Azonban, még akkor is, ha az eszközt a használati utasításnak megfelelően használják, nem lehet teljesen kiküszöbölni az eszköz tervezésével és céljával kapcsolatos kockázati tényezőt. Különösen a következő kockázatok fordulnak elő:
- áramütés
- szemirritáció vagy károsodás
Telepítés (1)
A fényszórók függőleges sík felületekre (pl. Falak, oszlopok stb.) Való felszerelésre vannak kialakítva.
A mennyezetekre vagy más függőleges felületekre nem szabad fényszórókat felszerelni.
Ha lyukakat fúr a falba, győződjön meg arról, hogy nincsenek sérülésmentes vezetékek vagy csövek. A felülettől függően használjon fali dugókat, csavarokat, csavarokat vagy egyéb rögzítőelemeket. A szerelőelemek nem tartoznak a szerelvénybe.
Csatlakoztatás a tápegységhez
Minden műveletet le kell választani. A hálózathoz való csatlakozást csak az erre felhatalmazott személy végezheti. Az összeszerelés során különös figyelmet kell fordítani a fényszóró helyzetére, hogy a víz ne kerüljön belsejébe. Ellenkező esetben fennáll az áramütés veszélye! A fényszóró légköri csapadék esetén történő telepítése nem ajánlott.
A fényszórót 10/16 A biztosítékkal kell összekötni a felhasználó által biztosított alosztályozóval, és a hálózathoz ELCB földelővezeték-megszakítóval kell felszerelni (F1 megszakító). A fényszóró a sokkvédelem első osztályában készül, ezért az elektromos hálózatot földelni kell. A fényszóró elektromos csatlakozását elő kell készíteni. Ellenőrizze a tápkábel és a fényszóró csatlakozó kábel megfelelő csatlakoztatását. Szükség esetén használjon hermetikus dobozt és összekötő blokkot.
Elfogadhatatlan a vezetékek összekapcsolása az ún Twisted! Áramütés veszélye!
Meg kell jegyezni, hogy az összes vezeték: fázis (barna), semleges (kék) és zöld - sárga (föld) csatlakozik. Különös figyelmet kell fordítani a fényszóró tápkábelének megfelelő védelmére: elfogadhatatlan, hogy a lámpa alatt a súly alatt lógjon. Használjon megfelelő klipeket a kábel falhoz való rögzítéséhez vagy kábeltálca használatához.
Mozgásérzékelő alkalmazása (2, 3)
Az infravörös sávban működő mozgásérzékelő reagál a detektálási terület hőváltozására, például ha egy személy vagy állat vagy más hőforrás jelenik meg az érzékelési területen. A tápegység bekapcsolása után az érzékelőnek kb. 30-60 másodpercre van szüksége ahhoz, hogy alkalmazkodjon a környezeti hőmérséklethez, és képes legyen érzékelni a hőmérséklet változásait. Az érzékelők nem bocsátanak ki gerendákat, ezért biztonságosak.
Az érzékelővel felszerelt fényszórókat úgy kell felszerelni, hogy a mozgásérzékelő lefelé irányuljon. A mozgásérzékelő ideális magasága 2-2,5 m. Minél alacsonyabb a telepítési magasság, annál kisebb az érzékelési tartomány.
Az érzékelőknek három egyenletesen állítható paramétere van:
SENS (érzékenység) - olyan paramétert, amely lehetővé teszi az érzékelő hatótávolságának néhány és néhány méter közötti tartományának meghatározását.
TIME (BE idő) - az utolsó mozgás észlelését követő idő, hogy az érzékelő lekapcsolja az áramkört. Például, ha az időt 10 másodpercre állítjuk be, akkor a mozgás észlelése után a lámpa azonnal bekapcsol és 10 másodperc elteltével eltűnik attól a pillanattól kezdve, amikor abbahagyjuk a mozgást vagy a szobából.
LUX (fényintenzitás) - a fényintenzitás szintje, amely alatt a szenzor kezdi működését.
A funkció akkor hasznos, ha a fényszórót csak akkor kell bekapcsolni, ha sötét (vagy nem elég fényes).
Karbantartás és tárolás
Puha, nedves ruhával tisztítsa meg a fényszórót.
Ne használjon vegyi anyagokat.

Technikai paraméterek

	L1090-1	L1090-2	L1090-3	L109-1	L1091-2	L1091-3
Tápegység [V]	230	230	230	230	230	230
Teljesítmény frekvencia [Hz]	~50	~50	~50	~50	~50	~50
Névleges teljesítmény [W]	10	20	30	10	20	30
Fényáram [lm]	750	1500	2250	750	1500	2250
Színhőmérséklet [K]	6500	6500	6500	6500	6500	6500
PF teljesítménytény ező	>0,9	>0,9	>0,9	>0,9	>0,9	>0,9
Színes megjelenítési index CRI	Ra≥65	Ra≥65	Ra≥65	Ra≥65	Ra≥65	Ra≥65
Tartósság [h]	30000	30000	30000	30000	30000	30000
Be / ki ciklusok száma	15000	15000	15000	15000	15000	15000
Megengedett üzemi hőmérséklet [°]	-15÷+40	-15÷+40	-15÷+40	-15÷+40	-15÷+40	-15÷+40
Nom. sugárzási szög [°]	100	100	100	100	100	100
Lámpa felmelegedési ideje a teljes fényáram 60% - áig [s]	<1	<1	<1	<1	<1	<1
tompítása	-	-	-	-	-	-
Kábel [mm]	200	200	200	200	200	200
Védelmi osztály	I	I	I			
A védelem mértéke	IP65	IP65	IP65	IP44	IP44	IP44
Tartományérzék elő [°]	nd	nd	nd	100	100	100
Tartományérzék elő [m]	nd	nd	nd	Max. 10	Max. 10	Max. 10

A felhasználók tájékoztatása az elektromos és elektronikus eszközök ártalmatlanításáról (a háztartásokra vonatkozik)



A termékeken vagy a hozzájuk csatolt dokumentumokon feltüntetett szimbólum azt jelzi, hogy a nem hatékony elektromos vagy elektronikus eszközöket nem szabad a háztartási hulladékkal együtt ártalmatlanítani.
A komponensek hasznosítása, újrafelhasználása vagy hasznosításának szükségessége esetén a helyes kezelés az, hogy a készüléket egy speciális gyűjtőhelyre továbbítja, ahol ingyenesen fogadják el. A hulladékgyűjtő pontok helyszínére vonatkozó információkat a helyi hatóságok biztosítják, például a honlapjukon.
A készülék megfelelő ártalmatlanítása lehetővé teszi, hogy értékes erőforrásokat takarítson meg, és elkerülje az egészségre és a környezetre gyakorolt negatív hatásokat, amelyeket a nem megfelelő hulladékkezelés veszélyeztethet.
A hulladék helytelen megsemmisítése a vonatkozó helyi előírásokban előírt szankciók hatálya alá tartozik.
Felhasználók az Európai Unió országaiban
Ha elektromos vagy elektronikus berendezést kell ártalmatlanítani, kérjük, forduljon a legközelebbi forgalmazójához vagy szállítójához, aki további információkat nyújt.
A hulladék ártalmatlanítása az Európai Unión kívüli országokban
Egy ilyen szimbólum csak az Európai Unió országaira vonatkozik. Ha ezt a terméket ártalmatlanítani kell, kérjük, lépjen kapcsolatba a helyi hatóságokkal vagy az eladóval a további információkért.

FR Mode d'emploi SMD LED Projecteur mural L1090-1, L1090-2, L1090-3, L1091-1, L1091-2, L1091-3

Avant d'utiliser le projecteur à LED SMD LED L1090-1, L1090-2, L1090-3, L1091-1, L1091-2, L1091-3, lisez attentivement le manuel d'instruction. Les instructions doivent être conservées pour une utilisation ultérieure.
Utilisation de projecteur
Un projecteur est une source de lumière portable. Le projecteur est destiné à une utilisation intérieure et extérieure. Grâce à sa construction, il fonctionne bien pour éclairer les surfaces extérieures, les zones architecturales, les monuments, etc. Les projecteurs fonctionneront également lors de la création de compositions d'éclairage dans les jardins et les parcs. Vous pouvez également utiliser ce type de projecteurs dans des espaces clos. Le projecteur est résistant à la poussière, à l'eau et aux produits chimiques. L'utilisation de LED à économie d'énergie empêche le projecteur de chauffer, résiste aux chocs et sa durée de vie est supérieure à celle d'une source lumineuse standard.
Restrictions d'utilisation
Le projecteur ne doit pas être la seule source de lumière.
Sécurité d'utilisation
Les réparations des projecteurs ne peuvent être effectuées que par des personnes qualifiées possédant les quali fi cations appropriées confirmées.
Il est interdit de modifier ou de modifier les projecteurs.
Avant de brancher l'alimentation, nettoyez le projecteur de toute saleté éventuelle (en particulier de l'huile et d'autres liquides), essuyez-le.
Utilisez des projecteurs dans des endroits offrant une sécurité absolue (incendie, électricité, etc.)
Ne faites pas fonctionner le projecteur avec le cache endommagé, remplacez-le par un neuf. Ne pas utiliser le projecteur sans couvercle.
Si le projecteur est équipé d'un chargeur, utilisez uniquement le chargeur d'origine.
L'émission de lumière peut provoquer une irritation ou des dommages aux yeux, aussi ne regardez pas directement dans la lampe à LED.
N'utilisez pas de projecteurs à proximité de sources de chaleur. N'utilisez pas le projecteur près de sources de flammes nues à des températures élevées.
Avant de connecter le projecteur au secteur, assurez-vous que la tension du secteur correspond à la tension indiquée sur la plaque signalétique.
Le projecteur ne peut être branché sur le secteur que par une personne autorisée.
Avant de brancher le projecteur, vérifiez l'état du cordon d'alimentation. Ne pas allumer le projecteur si le cordon est endommagé. Ne remplacez pas le cordon d'alimentation vous-même, le projecteur doit être réparé pour être remplacé.
N'utilisez pas le projecteur dans les canaux de l'atelier.
Le projecteur n'est pas adapté pour fonctionner avec un gradateur, n'utilisez pas de gradateurs.
Assurez-vous que le cordon ne touche pas les composants chauds, par exemple les pièces de la machine.
Éloignez le câble des arêtes vives et des composants
La source de lumière est non remplaçable. Si le cycle de vie de la source lumineuse se termine, remplacez le projecteur par un nouveau.
Ne jamais installer un projecteur endommagé: verre brisé, verre brisé, cavités des vis, etc. Cela pourrait provoquer un choc électrique.
Cependant, même si l'appareil est utilisé conformément au manuel d'instructions, il est impossible d'éliminer complètement le facteur de risque associé à la conception et à l'objectif de l'appareil. En particulier, les risques suivants surviennent:
- choc électrique
- irritation ou dommage aux yeux
installation
Les projecteurs sont conçus pour être montés sur des surfaces planes verticales (murs, piliers, etc.).
Il est interdit d'installer des projecteurs sur des plafonds ou d'autres surfaces verticales.
Lorsque vous percez des trous dans le mur, assurez-vous qu'aucun fil ou tuyau ne peut être endommagé.Selon la surface, utilisez des chevilles, des vis, des vis ou d'autres éléments de montage. Les éléments de montage ne sont pas inclus dans l'assemblage.
Connexion à l'alimentation (1)
Toutes les opérations doivent être effectuées avec l'alimentation déconnectée. La connexion au réseau ne peut être effectuée que par une personne autorisée à le faire. Portez une attention particulière à la position du projecteur lors du montage afin que de l'eau ne pénètre pas à l'intérieur. Sinon, il y a un risque de choc électrique! Il n'est pas recommandé d'installer le projecteur pendant les précipitations atmosphériques. Le projecteur doit être connecté à un sous-distributeur, fourni par l'utilisateur, avec un fusible 10/16 A. Le réseau doit être équipé d'un disjoncteur de fuite à la terre ELCB (disjoncteur F1). Le projecteur est fabriqué dans la première classe de protection contre les chocs, par conséquent, le réseau électrique doit être mis à la terre. Le raccordement électrique du projecteur doit être préparé. Assurez-vous que le câble d'alimentation et le câble de connexion du projecteur sont bien branchés. Si nécessaire, utilisez une boîte hermétique et des blocs de connexion.
Il est inacceptable de connecter des fils au soi-disant Tordu! Risque d'électrocution!
Il est à noter que tous les fils: phase (marron), neutre (bleu) et vert-jaune (terre) sont connectés. Portez une attention particulière à la protection du cordon d'alimentation du projecteur: il est inacceptable qu'il pende sous le poids du projecteur. Utilisez des clips appropriés pour fixer le câble au mur ou utilisez un chemin de câbles.
Appliquer un capteur de movement (2, 3)
Un capteur de mouvement fonctionnant dans la bande infrarouge réagit aux changements de chaleur dans la zone de détection, par exemple si une personne ou un animal ou une autre source de chaleur apparaît dans le champ de détection. Après la mise sous tension, il faut environ 30 à 60 secondes au capteur pour s'adapter à la température ambiante et pouvoir détecter les changements de température. Les capteurs n'émettent aucun faisceau, ils peuvent donc être utilisés en toute sécurité.
Les projecteurs équipés d'un capteur doivent être montés de manière à ce que le capteur de mouvement soit dirigé vers le bas. La hauteur idéale pour le capteur de mouvement est comprise entre 2 et 2,5 m. Plus la hauteur d'installation est basse, plus la plage de détection est petite.
Les capteurs ont trois paramètres réglables en douceur:
SENS (sensibilité) - paramètre permettant de déterminer la plage du capteur dans une plage allant de quelques mètres à plusieurs mètres.
TEMPS (temps allumé) - le temps qui doit s'écouler après la détection du dernier mouvement pour que le capteur déconnecte le circuit. Par exemple, si nous fixons l'heure à 10 secondes, une fois le mouvement détecté, la lampe s'allumera immédiatement et s'éteindra au bout de 10 secondes à partir du moment où nous nous arrêterons de bouger ou quitterons la pièce.
LUX (intensité lumineuse) - niveau d'intensité lumineuse au-dessous duquel le capteur commence à fonctionner. Cette fonction est utile s'il est nécessaire d'allumer le projecteur uniquement quand il fait sombre (ou pas assez lumineux).
Maintenance et stockage
Utilisez un chiffon doux et humide pour nettoyer le projecteur.
Ne pas utiliser de substances chimiques.

Informations destinées aux utilisateurs sur la mise au rebut des appareils électriques et électroniques (concerne les ménages)



Le symbole présenté placé sur les produits ou la documentation attachée à ceux-ci indique que les appareils électriques ou électroniques inefficaces ne peuvent pas être jetés avec les ordures ménagères. Une manipulation correcte en cas de nécessité d'utilisation, de réutilisation ou de récupération de composants consiste à confier l'appareil à un point de collecte spécialisé, où il sera accepté gratuitement. Les informations sur l'emplacement des points de collecte des déchets d'équipements sont fournies par les autorités locales, par exemple sur leurs sites Web.
Une élimination appropriée de l'appareil vous permet d'économiser des ressources précieuses et d'éviter des impacts négatifs sur la santé et l'environnement, qui peuvent être compromis par une gestion inappropriée des déchets.
L'élimination incorrecte des déchets est passible des sanctions prévues par les réglementations locales en vigueur.
Utilisateurs dans les pays de l'Union européenne
S'il est nécessaire de mettre au rebut un équipement électrique ou électronique, veuillez contacter votre revendeur ou fournisseur le plus proche, qui fournira des informations supplémentaires.
Élimination des déchets dans les pays hors de l'Union européenne
Un tel symbole ne s'applique qu'aux pays de l'Union européenne. Si vous devez vous débarrasser de ce produit, veuillez contacter les autorités locales ou le vendeur pour savoir comment procéder.
Paramètres techniques

	L1090-1	L1090-2	L1090-3	L109-1	L1091-2	L1091-3
Alimentation [V]	230	230	230	230	230	230
Fréquence de puissance [Hz]	~50	~50	~50	~50	~50	~50
Puissance nominale [W]	10	20	30	10	20	30
Flux lumineux [lm]	750	1500	2250	750	1500	2250
Température de couleur [K]	6500	6500	6500	6500	6500	6500
Facteur de puissance PF	>0,9	>0,9	>0,9	>0,9	>0,9	>0,9
Indice de rendu des couleurs IRC	Ra≥65	Ra≥65	Ra≥65	Ra≥65	Ra≥65	Ra≥65
Durabilité [h]	30000	30000	30000	30000	30000	30000
Nombre de cycles marche / arrêt	15000	15000	15000	15000	15000	15000
Température de fonctionnement admissible [°]	-15÷+40	-15÷+40	-15÷+40	-15÷+40	-15÷+40	-15÷+40
Nom. angle de rayonnement [°]	100	100	100	100	100	100
Temps de préchauffage de la lampe jusqu'à 60% du flux lumineux complet [s]	<1	<1	<1	<1	<1	<1
atténuation	-	-	-	-	-	-
Câble [mm]	200	200	200	200	200	200
Classe de protection	I	I	I			
Degré de protection	IP65	IP65	IP65	IP44	IP44	IP44
Capteur de distance [°]	nd	nd	nd	100	100	100
Capteur de distance [m]	nd	nd	nd	Max. 10	Max. 10	Max. 10

Sin embargo, incluso si el dispositivo se utiliza de acuerdo con el Manual de instrucciones, es imposible eliminar por completo el factor de riesgo asociado con el diseño y el propósito del dispositivo. En particular, ocurren los siguientes riesgos:
- descarga electrica
- irritación o daño a los ojos
Instalación (1)
Los proyectores están adaptados para el montaje en superficies planas verticales (por ejemplo, paredes, pilares, etc.).
No está permitido montar proyectores en techos u otras superficies verticales.
Cuando taladre orificios en la pared, asegúrese de que no haya cables ni tuberías que puedan dañarse. Dependiendo de la superficie, use enchufes de pared, tornillos, tornillos u otros elementos de montaje. Los elementos de montaje no están incluidos en el conjunto.
Conexión a la fuente de alimentación
Todas las operaciones deben realizarse con la alimentación desconectada. La conexión a la red solo puede ser realizada por una persona autorizada para hacerlo.
Preste especial atención a la posición del proyector durante el montaje para que el agua no ingrese al interior. De lo contrario, existe riesgo de descarga eléctrica.
No se recomienda instalar el proyector durante la precipitación atmosférica.
El proyector debe estar conectado a un subdistribuidor, proporcionado por el usuario, con un fusible de 10/16 A. La red debe estar equipada con un interruptor de circuito de fuga a tierra ELCB (interruptor de circuito F1). El proyector se fabrica en la primera clase de protección contra golpes, por lo tanto, la red eléctrica debe estar conectada a tierra. La conexión eléctrica del proyector debe estar preparada. Asegúrese de conectar correctamente el cable de alimentación y el cable de conexión del proyector. Si es necesario, utilice una caja hermética y bloques de conexión.
Es inaceptable conectar los cables a la llamada Torcido! Riesgo de descarga eléctrica!
Cabe señalar que todos los cables: fase (marrón), neutro (azul) y verde - amarillo (tierra) están conectados. Preste especial atención a la protección adecuada del cable de alimentación del proyector: es inaceptable que cuelgue por debajo del peso del proyector. Use los clips apropiados para asegurar el cable a la pared o use una bandeja para cables.
Aplicando un sensor de movimiento. (2, 3)
Un sensor de movimiento que opera en la banda de infrarrojos reacciona a los cambios de calor en el área de detección, por ejemplo, si una persona o animal u otra fuente de calor aparece en el campo de detección. Después de encender la fuente de alimentación, el sensor necesita aproximadamente de 30 a 60 segundos para adaptarse a la temperatura ambiente y poder detectar cambios en la temperatura. Los sensores no emiten ningún haz, por lo que son seguros de usar.
Los proyectores equipados con un sensor deben montarse de manera que el sensor de movimiento se dirija hacia abajo. La altura ideal para el sensor de movimiento es de 2 a 2,5 m. Cuanto menor sea la altura de instalación, menor será el rango de detección.
Los sensores tienen tres parámetros suavemente ajustables:
SENS (sensibilidad): un parámetro que permite determinar el rango del sensor en el rango de unos pocos a varios metros.
TIEMPO (tiempo de ENCENDIDO): el tiempo que debe pasar después de que se detectó el último movimiento, para que el sensor desconecte el circuito. Por ejemplo, si configuramos el tiempo en 10 segundos, luego de que se detecte el movimiento, la lámpara se encenderá y apagará inmediatamente después de 10 segundos desde el momento en que dejamos de movernos o salimos de la habitación.
LUX (intensidad de luz): el nivel de intensidad de luz por debajo del cual el sensor comienza a funcionar. La función es útil si es necesario encender el proyector solo cuando está oscuro (o no lo suficientemente brillante).

ES Instrucciones de uso Proyector de pared SMD LED L1090-1, L1090-2, L1090-3, L1091-1, L1091-2, L1091-3

Antes de usar el proyector de pared SMD LED L1090-1, L1090-2, L1090-3, L1091-1, L1091-2, L1091-3, lea el manual de instrucciones con atención. Las instrucciones deben guardarse para su uso posterior.
Uso del proyector
Un reflector es una fuente de luz portátil. El proyector está diseñado para uso en interiores y exteriores. Gracias a su construcción, funciona bien para iluminar superficies externas, áreas arquitectónicas, monumentos, etc. Los proyectores también funcionarán al crear composiciones de iluminación en jardines y parques.
También puede utilizar este tipo de proyectores en espacios cerrados. El proyector es resistente al polvo, el agua y los productos químicos. El uso de LED de ahorro de energía hace que el proyector no se caliente, es resistente a los impactos mecánicos, su vida útil es más larga que las fuentes de luz estándar.
Restricciones de uso
El reflector no debe ser la única fuente de luz.
Seguridad de uso
Las reparaciones de los proyectores solo pueden ser realizadas por personas calificadas que tengan las cali fi caciones adecuadas y confirmadas.
No está permitido modificar o modificar los proyectores.
Antes de conectarlo a la fuente de alimentación, limpie el proyector de la posible suciedad (especialmente aceite y otros líquidos) y séquelo.
Utilice el proyector en lugares que ofrezcan una seguridad absoluta (incendio, electricidad, etc.)
No opere el proyector con la cubierta dañada, reemplace la

La eliminación adecuada del dispositivo le permite ahorrar recursos valiosos y evitar impactos negativos en la salud y el medio ambiente, que pueden verse amenazados por un manejo inadecuado de los desechos.
La eliminación incorrecta de los residuos está sujeta a las sanciones previstas en las regulaciones locales pertinentes.
Usuarios en países de la Unión Europea
Si es necesario desechar el equipo eléctrico o electrónico, comuníquese con su distribuidor o proveedor más cercano, quien le proporcionará información adicional.
Eliminación de residuos en países fuera de la Unión Europea
Este símbolo se aplica únicamente a los países de la Unión Europea. Si necesita desechar este producto, comuníquese con las autoridades locales o con el vendedor para obtener información sobre cómo proceder.

RO Instrucțiuni de utilizare SMD LED L1090-1, L1090-2, L1090-3, L1091-1, L1091-2, L1091-3 proiector montat pe perete
Înainte de a utiliza proiectoarele SMD LED L1090-1, L1090-2, L1090-3, L1091-1, L1091-2, L1091-3, citiți cu atenție manualul de instrucțiuni. Instrucțiunile trebuie păstrate pentru utilizare ulterioară.
Utilizarea proiectorului
Un proiector este o sursă de lumină portabilă. Proiectorul este destinat utilizării în interior și în exterior. Datorită construcției sale, funcționează bine pentru iluminarea suprafețelor exterioare, a zonelor arhitecturale, a monumentelor etc. Proiectoarele vor funcționa și atunci când vor crea compoziții de iluminat în grădini și parcuri. De asemenea, puteți utiliza acest tip de proiectoare în spații închise. Proiectorul este rezistent la praf, apă și substanțe chimice. Utilizarea LED-urilor cu consum redus de energie face ca proiectorul să nu se încălzească, este rezistent la impactul mecanic, durata de viață a acestuia este mai mare decât sursele de lumină standard.
Restricții privind utilizarea
Proiectorul nu ar trebui să fie singura sursă de lumină.
Siguranța utilizării
Reparațiile proiectorilor pot fi efectuate numai de către persoane calificate care au calificări adecvate și confirmate.
Nu este permisă modificarea sau modificarea proiectorului.
Înainte de conectarea la sursa de alimentare, curățați proiectorul de eventualele murdării (în special ulei și alte lichide), ștergeți-l.
Utilizați proiectorul în locuri care oferă siguranță absolută (foc, electric, etc.)
Nu acționați proiectorul cu capacul deteriorat, înlocuiți capacul cu unul nou. Nu utilizați proiectorul fără capac.
Dacă proiectorul este echipat cu un încărcător, utilizați numai încărcătorul original.
Emisia de lumină poate provoca iritarea ochilor sau deteriorarea, astfel încât să nu priviți direct lampa LED.
Nu utilizați proiectori în apropierea surselor de căldură. Nu utilizați proiectorul lângă surse de flăcări deschise la temperaturi ridicate.
Înainte de a conecta proiectorul la rețea, asigurați-vă că tensiunea de rețea corespunde tensiunii indicate pe plăcuța de identificare.
Proiectorul poate fi conectat la rețeaua de alimentare numai de către o persoană autorizată.
Înainte de conectarea proiectorului, verificați starea cablului de alimentare. Nu porniți proiectorul dacă cablul este deteriorat. Nu înlocuiți singur cablul de alimentare, proiectorul trebuie reparat pentru înlocuire.
Nu utilizați proiectorul în canalele atelierului.
Proiectorul nu este adaptat să funcționeze cu un dimmer, nu utilizați dimmers.
Asigurați-vă că cablul nu atinge componentele fierbinți, de exemplu componentele mașinii.
Trageți cablul departe de muchiile și componentele ascuțite.
Sursa de lumină nu poate fi înlocuită. Dacă ciclul de viață al sursei de lumină se termină, înlocuiți proiectorul cu unul nou.
Nu instalați niciodată un proiector defect: cu sticlă spartă, sticlă spartă, cu cavități de șuruburi etc. Este posibil să provoca șocuri electrice.
Cu toate acestea, chiar dacă dispozitivul este utilizat în conformitate cu Manualul de instrucțiuni, este imposibil să se elimine complet factorul de risc asociat designului și destinației dispozitivului. În special, apar următoarele riscuri:
- șoc electric
- iritarea ochilor sau deteriorarea ochilor
Instalare (1)
Proiectoarele sunt adaptate pentru montarea pe suprafețe plane verticale (ex. Pereți, stâlpi, etc.).
Nu este permisă montarea proiectorilor pe plafoane sau pe alte suprafețe verticale.
Când găuriți găurile în perete, asigurați-vă că nu există fire sau țevi care pot fi deteriorate. În funcție de suprafață, utilizați fișe de perete, șuruburi, șuruburi sau alte elemente de montare. Elementele de montare nu sunt incluse în ansamblu.
Conectarea la sursa de alimentare
Toate operațiunile trebuie efectuate cu întreruperea alimentării. Conectarea la rețea poate fi efectuată numai de o persoană autorizată să o facă. Acordați o atenție deosebită poziției proiectorului în timpul montajului, astfel încât apa să nu intre în interior. În caz contrar, există riscul de electrocutare! Nu se recomandă instalarea proiectorului în timpul precipitațiilor atmosferice.
Proiectorul trebuie conectat la un subdistribuitor furnizat de utilizator cu o siguranță de 10/16 A. Rețeaua trebuie să fie echipată cu un întrerupător de protecție împotriva pierderilor de împământare ELCB (întrerupător de circuit F1). Proiectorul este fabricat în prima clasă de protecție împotriva șocurilor, prin urmare rețeaua electrică trebuie să fie împământată. Conexiunea electrică a proiectorului trebuie pregătită. Asigurați o conectare corespunzătoare a cablului de alimentare și a cablului de conectare a proiectorului. Dacă este necesar, utilizați o cutie ermetică și blocuri de conectare.
Este inacceptabil să conectați firele la așa-numitele Twisted! Pericol de electrocutare!
Trebuie remarcat faptul că toate firele: fază (maro), neutru (albastru) și verde-galben (sol) sunt conectate. Acordați o atenție deosebită protecției corecte a cablului de alimentare al proiectorului: este inacceptabil ca acesta să atârne sub ponderea sa de la proiector. Utilizați clemele corespunzătoare pentru a fixa cablul de perete sau pentru a folosi o tavă de cablu.
Aplicarea unui senzor de mișcare (2 3)
Un senzor de mișcare care funcționează în banda infraroșie reacționează la schimbările de căldură în zona de detecție, de exemplu, dacă în câmpul de detectare apare o persoană, o animal sau altă sursă de căldură. După pornirea sursei de alimentare, senzorul are nevoie de aproximativ 30-60 de secunde pentru a se adapta la temperatura ambientală și pentru a putea detecta schimbările de temperatură. Senzorii nu emit grinzi, deci sunt siguri de utilizare.
Farurile echipate cu un senzor trebuie montate astfel încât senzorul de mișcare să fie îndreptat în jos. Înălțimea ideală pentru senzorul de mișcare este de 2-2,5 m. Cu cât este mai mică înălțimea de instalare, cu atât este mai mic intervalul de detectare.
Senzorii au trei parametri reglabili:
SENS (sensibilitate) - un parametru care permite determinarea intervalului senzorului în intervalul de la câțiva până la câțiva metri.
TIMP (timp ON) - timpul care trebuie să treacă după ce ultima mișcare a fost detectată, astfel încât senzorul să deconecteze circuitul. De exemplu, dacă setăm ora la 10 secunde, atunci după detectarea mișcării, lampa se va activa imediat și se va stinge după 10 secunde din momentul când ne oprim sau am părăsit camera.
LUX (intensitatea luminii) - nivelul intensității luminii sub care începe să funcționeze senzorul. Funcția este utilă dacă este necesar să activați proiectorul numai atunci când este întunecat (sau nu suficient de luminos).
Întreținere și depozitare
Utilizați o cârpă moale și umedă pentru a curăța proiecția.
Nu utilizați substanțe chimice.
Informații pentru utilizatori cu privire la eliminarea dispozitivelor electrice și electronice (se aplică gospodăriilor)



Simbolul prezentat pe produsele sau documentația atașată acestora indică faptul că dispozitivele electrice sau electronice ineficiente nu pot fi aruncate cu deșeurile menajere. Manipularea corectă în cazul necesității utilizării, reutilizării sau recuperării componentelor constă în predarea dispozitivului la un punct de colectare specializat, unde acesta va fi acceptat gratuit. Informațiile despre amplasarea punctelor de colectare pentru echipamentele uzate sunt furnizate de autoritățile locale, de exemplu pe site-urile lor.
Înlăturarea corespunzătoare a dispozitivului vă permite să economisiți resurse valoroase și să evitați impactul negativ asupra sănătății și mediului, care poate fi pusă în pericol de manipularea necorespunzătoare a deșeurilor.
Depozitarea incorectă a deșeurilor este supusă sancțiunilor prevăzute de reglementările locale relevante.
Utilizatori din țările Uniunii Europene
Dacă este necesar să eliminați echipamentele electrice sau electronice, vă rugăm să contactați cel mai apropiat dealer sau furnizor care vă va oferi informații suplimentare.
Eliminarea deșeurilor în țări din afara Uniunii Europene
Un astfel de simbol se aplică numai țărilor Uniunii Europene. Dacă aveți nevoie să eliminați acest produs, vă rugăm să contactați autoritățile locale sau vânzătorul pentru informații despre cum să procedați.
Parametrii tehnici

	L1090-1	L1090-2	L1090-3	L109-1	L1091-2	L1091-3
Alimentare [V]	230	230	230	230	230	230
Frecvența de alimentare [Hz]	~50	~50	~50	~50	~50	~50
Putere nominală [W]	10	20	30	10	20	30
Fluxul luminos [lm]	750	1500	2250	750	1500	2250
Temperatura de culoare [K]	6500	6500	6500	6500	6500	6500
Factor de putere PF	>0,9	>0,9	>0,9	>0,9	>0,9	>0,9
Indexul de randare a culorilor CRI	Ra≥65	Ra≥65	Ra≥65	Ra≥65	Ra≥65	Ra≥65
Durabilitate [h]	30000	30000	30000	30000	30000	30000
Numărul de cicluri de pornire / oprire	15000	15000	15000	15000	15000	15000
Temperatură de funcționare admisă [°]	-15÷+40	-15÷+40	-15÷+40	-15÷+40	-15÷+40	-15÷+40
Nom. unghiul de radiație [°]	100	100	100	100	100	100
Durata de încălzire a lămpii la 60% din fluxul luminos complet [s]	<1	<1	<1	<1	<1	<1
Întunecare	-	-	-	-	-	-
Cablu [mm]	200	200	200	200	200	200
Clasă de protecție	I	I	I			
Gradul de protecție	IP65	IP65	IP65	IP44	IP44	IP44
Senzor de protecție	nd	nd	nd	100	100	100
Senzor de distanță [°]	nd	nd	nd	Max. 10	Max. 10	Max. 10
Senzor de distanță [m]	nd	nd	nd	Max. 10	Max. 10	Max. 10

NL Gebruiksaanwijzing SMD LED-schijnwerper L1090-1, L1090-2, L1090-3, L1091-1, L1091-2, L1091-3
Voordat u de SMD LED L1090-1, L1090-2, L1090-3, L1091-1, L1091-2, L1091-3 schijnwerper voor wandmontage gebruikt, moet u de gebruiksaanwijzing zorgvuldig lezen. De instructies moeten worden bewaard voor verder gebruik.
Gebruik van schijnwerper
Een schijnwerper is een draagbare lichtbron. De schijnwerper is bedoeld voor gebruik binnen en buiten. Dankzij de constructie werkt het goed voor het verlichten van externe oppervlakken, architectonische gebieden, monumenten, enz. De schijnwerpers werken ook bij het maken van verlichtingssamenstellingen in tuinen en parken. U kunt dit type schijnwerpers ook gebruiken in besloten ruimten. De schijnwerper is bestand tegen stof, water en chemicaliën. Het gebruik van energiebesparende LED's zorgt ervoor dat de schijnwerper niet opwarmt, bestand is tegen mechanische invloeden en dat de levensduur ervan langer is dan bij standaard lichtbronnen.
Beperkingen op gebruik
De schijnwerper zou niet de enige bron van licht moeten zijn.
Veiligheid van gebruik
Reparaties van schijnwerpers mogen alleen worden uitgevoerd door gekwalificeerde personen met geschikte, bevestigde kwalificaties.
Het is niet toegestaan om schijnwerpers te wijzigen of aan te passen.
Voordat u de stekker in het stopcontact steekt, moet u de schijnwerper van mogelijk vuil (met name olie en andere vloeistoffen) reinigen, droogwrijven.
Gebruik schijnwerpers op plaatsen die absolute veiligheid bieden (vuur, elektriciteit, etc.)
Gebruik de schijnwerper niet met de beschadigde kap, vervang de kap door een nieuwe. Gebruik de schijnwerper niet zonder kap.
Als de schijnwerper is uitgerust met een oplader, gebruik dan alleen de originele oplader.
De emissie van licht kan oogirritatie of schade veroorzaken, dus kijk niet rechtstreeks in de LED-lamp.
Gebruik geen schijnwerpers in de buurt van warmtebronnen. Gebruik de schijnwerper niet in de buurt van open vuurbronnen bij hoge temperaturen.
Controleer voordat u de schijnwerper op het lichtnet aansluit of de netspanning overeenkomt met de spanning op het typeplaatje.
De schijnwerper kan alleen door een bevoegde persoon op het lichtnet worden aangesloten.
Controleer de staat van het netsnoer voordat u de schijnwerper aansluit. Schakel de schijnwerper niet in als het snoer beschadigd is. Vervang het netsnoer niet zelf, de schijnwerper moet worden gerepareerd voor vervanging.
Gebruik de schijnwerper niet in de werkplaatskanalen.
De schijnwerper is niet geschikt om met een dimmer te werken, gebruik geen dimmers.
Zorg ervoor dat het snoer geen hete componenten raakt, bijv. Machineonderdelen.
Leid de kabel weg van scherpe randen en componenten.
De lichtbron is niet vervangbaar. Als de levenscyclus van de lichtbron eindigt, vervangt u de schijnwerper door een nieuwe.
Installeer nooit een beschadigde schijnwerper: met gebroken glas, gebroken glas, met schroefholten, enz. Het kan een elektrische schok veroorzaken.
Zelfs als het apparaat wordt gebruikt in overeenstemming met de Gebruiksaanwijzing, is het echter onmogelijk om de risicofactor die hoort bij het ontwerp en het doel van het apparaat volledig te elimineren. In het bijzonder doen zich de volgende risico's voor:
- elektrische schok
- oogirritatie of schade
Installatie (1)
De schijnwerpers zijn geschikt voor montage op verticale vlakke oppervlakken (bijv. Muren, pilaren, enz.).
Het is niet toegestaan schijnwerpers op plafonds of andere verticale oppervlakken te monteren.

Let er bij het boren van gaten in de muur op dat er geen draden of leidingen kunnen worden beschadigd, gebruik afhankelijk van het oppervlak pluggen, schroeven, schroeven of andere bevestigingselementen. Bevestigingselementen zijn niet inbegrepen in de montage.
Aansluiten op voeding
Alle bewerkingen moeten worden uitgevoerd terwijl de stroom is losgekoppeld. Verbinding met het netwerk mag alleen worden uitgevoerd door een persoon die daartoe bevoegd is. Bestaat speciale aandacht aan de positie van de schijnwerper tijdens de montage, zodat er geen water het interieur binnendringt. Anders bestaat er gevaar voor elektrische schokken! Het wordt afgeraden om de schijnwerper te installeren tijdens atmosferische neerslag.
De schijnwerper moet worden aangesloten op een subdistributeur, geleverd door de gebruiker, met een zekering van 10/16 A. Het netwerk moet zijn uitgerust met een aardlekschakelaar van de ELCB-aardlekschakelaar (F1-stroomonderbreker). De schijnwerper is gemaakt in de eerste klasse van schokbescherming, daarom moet het elektrische netwerk worden geaard. De elektrische aansluiting van de schijnwerper moet worden voorbereid. Zorg voor een goede aansluiting van de voedingskabel en de verbindingskabel van de schijnwerper. Gebruik indien nodig een hermetische doos en verbindingsblokken.
Het is onaanvaardbaar om draden aan te sluiten op de zogenaamde Verdraaid!
Risico op elektrische schokken!
Opgemerkt moet worden dat alle draden: fase (bruin), neutraal (blauw) en groen - geel (aarde) zijn aangesloten. Besteed speciale aandacht aan de juiste bescherming van het netsnoer van de schijnwerper: het is onaanvaardbaar dat het onder het gewicht van de schijnwerper hangt. Gebruik geschikte clips om de kabel aan de muur te bevestigen of gebruik een kabelgoot.
Een bewegingssensor toepassen (2 3)
Een bewegingssensor die in de infrarode band werkt reageert op warmteveranderingen in het detectiegebied, bijvoorbeeld als een persoon of dier of andere warmtebron in het detectieveld verschijnt. Na het inschakelen van de voeding heeft de sensor ongeveer 30-60 seconden nodig om zich aan te passen aan de omgevingstemperatuur en om veranderingen in temperatuur te kunnen detecteren. Sensoren zenden geen stralen uit, daarom zijn ze veilig in gebruik.
Schijnwerpers uitgerust met een sensor moeten zodanig worden gemonteerd dat de bewegingssensor naar beneden is gericht. De ideale hoogte voor de bewegingssensor is 2 - 2,5 m. Hoe lager de installatiehoogte, hoe kleiner het detectiebereik.
De sensoren hebben drie soepel instelbare parameters:
SENS (gevoeligheid) - een parameter waarmee het bereik van de sensor in het bereik van een paar tot enkele meters kan worden bepaald.
TIJD (AAN-tijd) - de tijd die moet verstrijken na de laatste beweging werd gedetecteerd, zodat de sensor het circuit zal ontkoppelen. Als we bijvoorbeeld de tijd instellen op 10 sec., Wordt de lamp na het detecteren van de beweging onmiddellijk aangezet en afgaat na 10 seconden vanaf het moment waarop we stoppen met bewegen of de kamer verlaten.
LUX (lichtintensiteit) - het niveau van de lichtintensiteit waaronder de sensor begint te werken. De functie is handig als het nodig is om de schijnwerper alleen in te schakelen als het donker is (of niet helder genoeg).
Onderhoud en opslag
Gebruik een zachte, vochtige doek om de schijnwerper te reinigen.
Gebruik geen chemische stoffen.
Technische parameters

	L1090-1	L1090-2	L1090-3	L109-1	L1091-2	L1091-3
Stroomvoorziening [V]	230	230	230	230	230	230
Vermogen frequentie [Hz]	~50	~50	~50	~50	~50	~50
Nominaal vermogen [W]	10	20	30	10	20	30
Lichtstroom [lm]	750	1500	2250	750	1500	2250
Kleurtemperatuur [K]	6500	6500	6500	6500	6500	6500
Vermogensfactor PF	>0,9	>0,9	>0,9	>0,9	>0,9	>0,9
Kleurweergave-index CRI	Ra≥65	Ra≥65	Ra≥65	Ra≥65	Ra≥65	Ra≥65
Duurzaamheid [h]	30000	30000	30000	30000	30000	30000
Aantal aan / uit-cycli	15000	15000	15000	15000	15000	15000
Toegestane bedrijfstemperatuur [°]	-15÷+40	-15÷+40	-15÷+40	-15÷+40	-15÷+40	-15÷+40
Nom. stralingshoek [°]	100	100	100	100	100	100
Opwarmtijd van de lamp tot 60% van de volledige lichtstroom [s]	<1	<1	<1	<1	<1	<1
verduistering	-	-	-	-	-	-
Kabel [mm]	200	200	200	200	200	200
Beschermingsklasse	I	I	I			
Mate van bescherming	IP65	IP65	IP65	IP44	IP44	IP44
Bereiksensor [°]	nd	nd	nd	100	100	100
Bereiksensor [m]	nd	nd	nd	Max. 10	Max. 10	Max. 10

Informatie voor gebruikers over de verwijdering van elektrische en elektronische apparaten (van toepassing op huishoudens)



Het gepresenteerde symbool dat op producten of documentatie is geplaatst, geeft aan dat inefficiënte elektrische of elektronische apparaten niet bij het huisafval kunnen worden weggegooid. Juiste omgang met de noodzaak van gebruik, hergebruik of herstel van componenten bestaat erin het apparaat over te dragen aan een gespecialiseerd inzamelingspunt, waar het gratis wordt geaccepteerd. Informatie over de locatie van inzamelpunten voor afvalapparatuur wordt verstrekt door lokale autoriteiten, bijvoorbeeld op hun websites.
Als u het apparaat op de juiste manier weggooit, kunt u waardevolle bronnen besparen en negatieve gevolgen voor de gezondheid en het milieu voorkomen, die mogelijk worden bedreigd door onjuiste afvalverwerking.
Incorrecte verwijdering van afval is onderworpen aan boetes voorzien in de relevante lokale regelgeving.
Gebruikers in landen van de Europese Unie
Als het nodig is om elektrische of elektronische apparatuur weg te gooien, neem dan contact op met uw dichtstbijzijnde dealer of leverancier, die u aanvullende informatie zal verstrekken.
Verwijdering van afval in landen buiten de Europese Unie
Een dergelijk symbool is alleen van toepassing op de landen van de Europese Unie. Als u zich van dit product wilt ontdoen, neemt u contact op met uw lokale autoriteiten of de verkoper voor informatie over hoe u verder kunt gaan.

DE Gebrauchsanweisung SMD LED L1090-1, L1090-2, L1090-3, L1091-1, L1091-2, L1091-3 Wandfluter
Lesen Sie vor dem Einsatz des SMD LED L1090-1, L1090-2, L1090-3, L1091-1, L1091-2, L1091-3 Wandscheinwerfers die Bedienungsanleitung sorgfältig durch. Die Anweisungen sollten zur weiteren Verwendung aufbewahrt werden.
Verwendung von Flutlicht
Ein Scheinwerfer ist eine tragbare Lichtquelle. Der Scheinwerfer ist für den Innen- und Außenbereich vorgesehen. Dank seiner Konstruktion eignet es sich gut für die Beleuchtung von Außenflächen, architektonischen Bereichen, Denkmälern usw. Die Scheinwerfer funktionieren auch bei der Erstellung von Lichtkompositionen in Gärten und Parks. Sie können diese Art von Flutlicht auch in geschlossenen Räumen verwenden. Der Scheinwerfer ist beständig gegen Staub, Wasser und Chemikalien. Durch die Verwendung energiesparender LEDs heizt sich der Scheinwerfer nicht auf, ist unempfindlich gegen mechanische Einwirkungen und seine Lebensdauer ist länger als bei herkömmlichen Lichtquellen.
Nutzungsbeschränkungen
Der Scheinwerfer sollte nicht die einzige Lichtquelle sein.
Nutzungssicherheit
Reparaturen an Scheinwerfern dürfen nur von qualifiziertem Personal durchgeführt werden, das über eine entsprechende, bestätigte Qualifikation verfügt.
Es ist nicht erlaubt, Scheinwerfer zu modifizieren oder zu modifizieren.
Reinigen Sie den Scheinwerfer vor dem Anschließen an die Stromversorgung von möglichen Verschmutzungen (insbesondere von Öl und anderen Flüssigkeiten), und wischen Sie ihn trocken.
Verwenden Sie Flutlicht an Orten, an denen absolute Sicherheit geboten ist (Feuer, Strom usw.)
Betreiben Sie den Scheinwerfer nicht mit der beschädigten Abdeckung. Ersetzen Sie die Abdeckung durch eine neue. Verwenden Sie den Scheinwerfer nicht ohne Abdeckung.
Wenn der Scheinwerfer mit einem Ladegerät ausgestattet ist, verwenden Sie nur das Original-Ladegerät.
Die Emission von Licht kann Augenreizungen oder -schäden verursachen. Schauen Sie daher nicht direkt in die LED-Lampe.
Verwenden Sie keine Scheinwerfer in der Nähe von Wärmequellen. Verwenden Sie den Scheinwerfer nicht in der Nähe von offenen Flammenquellen bei hohen Temperaturen.
Vergewissern Sie sich vor dem Anschließen des Scheinwerfers an das Netz, dass die Netzspannung der auf dem Typenschild angegebenen Spannung entspricht.
Der Scheinwerfer darf nur von einer autorisierten Person an das Stromnetz angeschlossen werden.
Prüfen Sie vor dem Anschließen des Scheinwerfers den Zustand des Netzkabels. Schalten Sie den Scheinwerfer nicht ein, wenn das Kabel beschädigt ist. Ersetzen Sie das Netzkabel nicht selbst. Der Scheinwerfer sollte zum Austausch repariert werden.
Verwenden Sie den Scheinwerfer nicht in den Werkstattkanälen.
Der Scheinwerfer ist nicht für den Betrieb mit einem Dimmer geeignet. Verwenden Sie keine Dimmer.
Stellen Sie sicher, dass das Kabel keine heißen Komponenten berührt, z. B. Maschinenteile.
Verlegen Sie das Kabel von scharfen Kanten und Bauteilen entfernt.
Die Lichtquelle ist nicht austauschbar. Wenn der Lebenszyklus der Lichtquelle endet, ersetzen Sie den Scheinwerfer durch einen neuen.
Installieren Sie niemals einen beschädigten Scheinwerfer: bei zerbrochenem Glas, zerbrochenem Glas, mit Schraubenkammern usw. Dies kann zu einem elektrischen Schlag führen.
Selbst wenn das Gerät gemäß der Bedienungsanleitung verwendet wird, ist es jedoch unmöglich, den mit der Konstruktion und dem Zweck des Geräts verbundenen Risikofaktor vollständig zu eliminieren. Insbesondere treten folgende Risiken auf:
- elektrischer Schlag
- Augenreizung oder -schädigung
Installation (1)
Die Scheinwerfer sind für die Montage auf vertikalen ebenen Flächen (z. B. Wände, Säulen usw.) geeignet.
Scheinwerfer dürfen nicht an Decken oder anderen senkrechten Flächen montiert werden.
Achten Sie beim Bohren von Löchern in die Wand darauf, dass keine Drähte oder Rohre beschädigt werden. Verwenden Sie je nach Oberfläche Dübel, Schrauben, Schrauben oder andere Befestigungselemente. Montageelemente sind nicht in der Baugruppe enthalten.
Anschluss an die Stromversorgung
Alle Vorgänge müssen im spannungslosen Zustand ausgeführt werden. Die Verbindung zum Netzwerk darf nur von einer dazu autorisierten Person hergestellt werden. Achten Sie bei der Montage besonders auf die Position des Scheinwerfers, damit kein Wasser in den Innenraum gelangen kann. Andernfalls besteht die Gefahr eines elektrischen Schlags! Es wird nicht empfohlen, den Scheinwerfer bei atmosphärischem Niederschlag zu installieren.
Der Scheinwerfer muss an einen vom Benutzer bereitgestellten Unterverteiler mit einer 10/16 A-Sicherung angeschlossen sein, und das Netzwerk muss mit einem Fehlerstromschutzschalter der Serie ELCB (Leistungsschalter F1) ausgestattet sein. Der Scheinwerfer ist in der ersten Klasse des Berührungsschutzes ausgeführt, daher muss das elektrische Netzwerk geerdet werden. Der elektrische Anschluss des Scheinwerfers muss vorbereitet sein. Stellen Sie sicher, dass das Stromversorgungskabel und das Flutlichtanschlusskabel ordnungsgemäß angeschlossen sind. Verwenden Sie ggf. eine hermetische Box und Verbindungsblöcke.
Es ist inakzeptabel, Drähte an die sogenannten anzuschließen Verdreht! Stromschlaggefahr!
Es ist zu beachten, dass alle Kabel: Phase (braun), Neutral (blau) und Grün - Gelb (Masse) angeschlossen sind. Achten Sie besonders auf den ordnungsgemäßen Schutz des Netzkabels des Scheinwerfers: Es ist nicht hinnehmbar, dass der Scheinwerfer unter seinem Gewicht hängt. Verwenden Sie geeignete Clips, um das Kabel an der Wand zu befestigen, oder verwenden Sie eine Kabelrinne.
Anwenden eines Bewegungssensors (2 3)
Ein im Infrarotband arbeitender Bewegungssensor reagiert auf Wärmeänderungen im Erfassungsbereich, beispielsweise wenn eine Person oder ein Tier oder eine andere Wärmequelle im Erfassungsfeld erscheint. Nach dem Einschalten der Spannungsversorgung benötigt der Sensor ca. 30-60 Sekunden, um sich an die Umgebungstemperatur anzupassen und Temperaturänderungen erkennen zu können. Sensoren geben keine Strahlen ab und sind daher sicher zu verwenden.
Scheinwerfer, die mit einem Sensor ausgestattet sind, müssen so montiert werden, dass der Bewegungssensor nach unten gerichtet ist. Die ideale Höhe für den Bewegungssensor beträgt 2 bis 2,5 m. Je niedriger die Installationshöhe, desto kleiner ist der Erfassungsbereich.
Die Sensoren verfügen über drei stufenlos einstellbare Parameter:
SENS (Empfindlichkeit) - ein Parameter, mit dem die Reichweite des Sensors im Bereich von wenigen bis mehreren Metern bestimmt werden kann.
TIME (EIN-Zeit) - die Zeit, die nach dem Erkennen der letzten Bewegung vergehen muss, damit der Sensor den Stromkreis trennt. Wenn wir beispielsweise die Zeit auf 10 Sekunden einstellen, schaltet sich die Lampe sofort nach dem Erkennen der Bewegung ein und erlischt nach 10 Sekunden, wenn wir uns nicht mehr bewegen oder den Raum verlassen.
LUX (Lichtintensität) - die Intensität der Lichtintensität, unter der der Sensor zu arbeiten beginnt. Die Funktion ist nützlich, wenn das Flutlicht nur bei Dunkelheit (oder nicht hell genug) eingeschaltet werden muss.
Wartung und Lagerung

	L1090-1	L1090-2	L1090-3	L109-1	L1091-2	L1091-3
Stromversorgung [V]	230	230	230	230	230	230
Netzfrequenz [Hz]	~50	~50	~50	~50	~50	~50
Nennleistung [W]	10	20	30	10	20	30
Lichtstrom [lm]	750	1500	2250	750	1500	2250
Farbtemperatur [K]	6500	6500	6500	6500	6500	6500
Leistungsfaktor PF	>0,9	>0,9	>0,9	>0,9	>0,9	>0,9
Farbwiedergabeindex CRI	Ra≥65	Ra≥65	Ra≥65	Ra≥65	Ra≥65	Ra≥65
Haltbarkeit [h]	30000	30000	30000	30000	30000	30000
Anzahl der Ein / Aus-Zyklen	15000	15000	15000	15000	15000	15000
Zulässige Betriebstemperatur [°]	-15÷+40	-15÷+40	-15÷+40	-15÷+40	-15÷+40	-15÷+40
Nom. Abstrahlwinkel [°]	100	100	100	100	100	100
Lampenaufwärmzeit auf 60% des vollen Lichtstroms [s]	<1	<1	<1	<1	<1	<1
Verdunklung	-	-	-	-	-	-
Kabel [mm]	200	200	200	200	200	200
Schutzklasse	I	I	I			
Schutzgrad	IP65	IP65	IP65	IP44	IP44	IP44
Entfernungssensor [°]	nd	nd	nd	100	100	100
Entfernungssensor [m]	nd	nd	nd	Max. 10	Max. 10	Max. 10

Verwenden Sie zum Reinigen des Scheinwerfers ein weiches, feuchtes Tuch.
Verwenden Sie keine chemischen Substanzen.
Technische Parameter



Benutzerinformation zur Entsorgung elektrischer und elektronischer Geräte (gilt für Haushalte)
Das auf Produkten oder den beigefügten Dokumenten angebrachte Symbol weist darauf hin, dass ineffiziente elektrische oder elektronische Geräte nicht mit dem Hausmüll entsorgt werden dürfen. Die korrekte Handhabung im Falle der Notwendigkeit der Verwendung, Wiederverwendung oder Wiederverwendung von Komponenten besteht darin, das Gerät an eine spezialisierte Sammelstelle zu übergeben, wo es kostenlos angenommen wird. Informationen über den Standort von Sammelstellen für Altgeräte erhalten Sie von den örtlichen Behörden, beispielsweise auf deren Websites.
Durch die ordnungsgemäße Entsorgung des Geräts können Sie wertvolle Ressourcen einsparen und negative Auswirkungen auf Gesundheit und Umwelt vermeiden, die durch unsachgemäße Entsorgung gefährdet werden können.
Die falsche Entsorgung von Abfällen unterliegt den in den jeweiligen örtlichen Bestimmungen vorgesehenen Sanktionen.
Benutzer in Ländern der Europäischen Union
Wenn Sie elektrische oder elektronische Geräte entsorgen müssen, wenden Sie sich bitte an Ihren nächstgelegenen Händler oder Lieferanten, der Ihnen zusätzliche Informationen zur Verfügung stellt.
Entsorgung von Abfällen in Ländern außerhalb der Europäischen Union
Ein solches Symbol gilt nur für die Länder der Europäischen Union. Wenn Sie dieses Produkt entsorgen müssen, wenden Sie sich an Ihre örtlichen Behörden oder den Verkäufer, um Informationen zur weiteren Vorgehensweise zu erhalten.

Wyprodukowano w Chinach/Vyrobeno v Číně/ Vyrobené v Číne/ Pagaminta Kinijoje/Ražots Ķīnā/Gyártott Kínában/Fabriqué en Chine/Hecho en China/ Fabricat în China/Gemaakt in China/In China hergestellt
Adres i nazwa producenta/Adresa a jméno výrobce/Adresa a meno výrobcu/Gamintojo adresas ir pavadinimas/Ražotāja adrese un nosaukums/A gyártó címe és neve/Adresse et nom du producteur/Dirección y nombre del productor/Adresa și numele producătorului/Adres en naam van de producent/Adresse und Name des Herstellers
DEDRA-EXIM Sp.z o.o.
PL 05-800 Pruszków, ul.3 Maja 8
Tel. (22) 73-83-777 wew. 129, 165
Fax (22) 73-83-779
E-mail:info@dedra.com.pl; www.dedra.pl

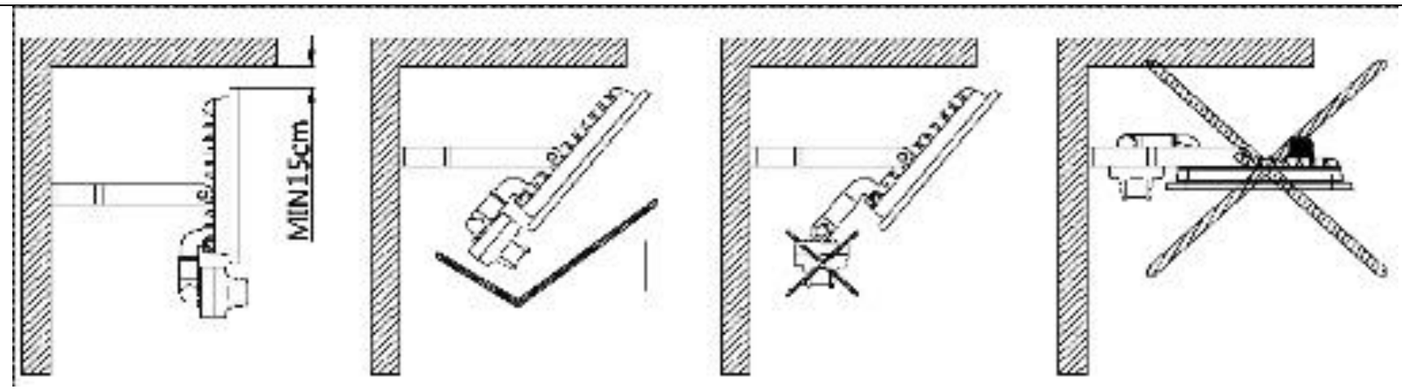

1

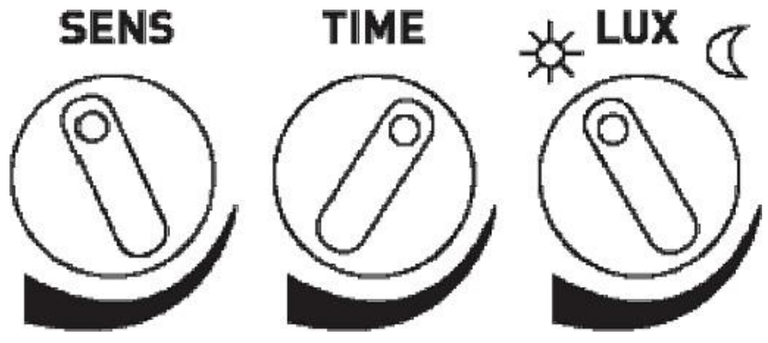

2

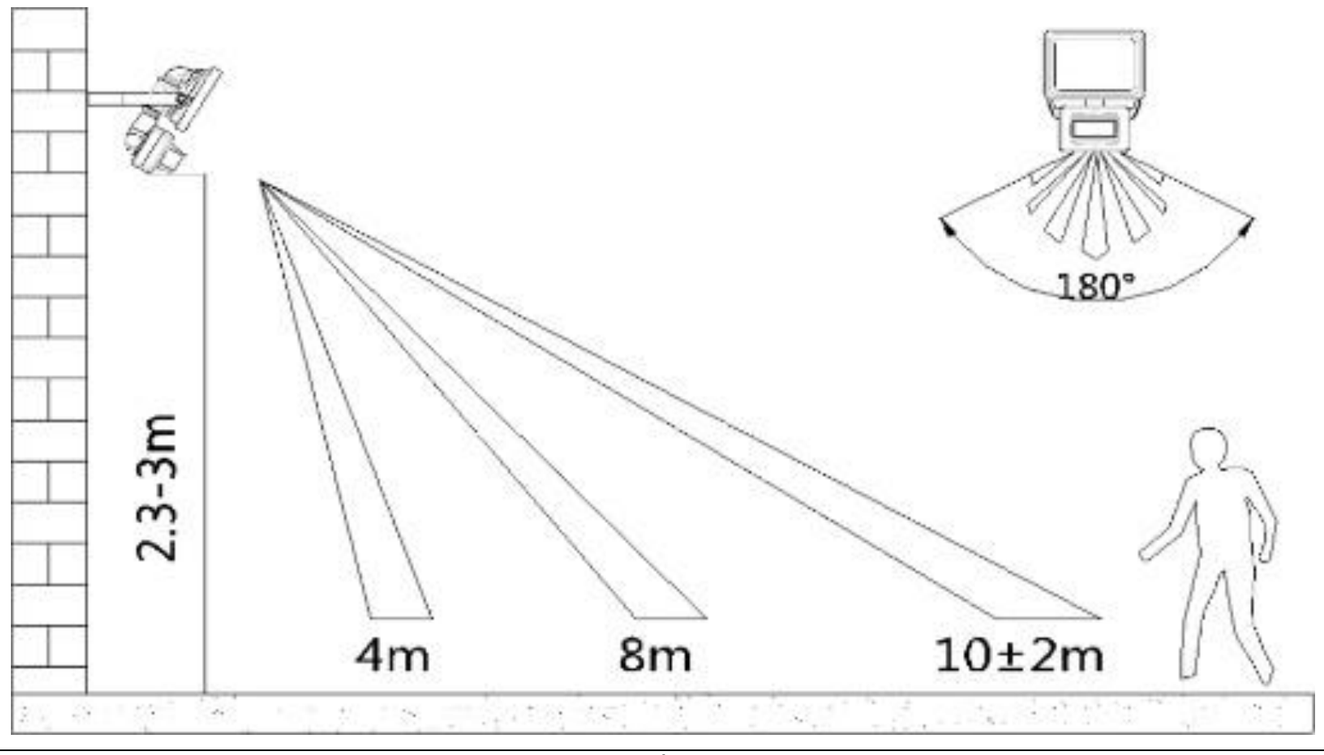

3