DEGB9203K

Instrukcja ważna dla urządzeń wyprodukowanych po: / Instruction manual valid for devices manufactured after / Návod pro zařízení vyrobená po: / Návod pre obsluhu zariadení vyrobených po: / Instrukcija – įrenginiai, kurie buvo pagaminti nuo: / Lietošanas instrukcija ierīcēm izgatavotiem pēc: / Útmutató a után gyártott készülékekhez: / Manualul de utilizare pentru aparate fabricate după: / Navodila veljajo za naprave, proizvedene po:/ Upute vrijede za uređaje proizvedene nakon:/ Ръководството е валидно за устройства, произведени след/ Посібник дійсний для пристроїв, виготовлених після:/ Notice valable pour les appareils fabriqués après / Bedienungsanleitung gültig für Geräte, die nach dem 01.03.2026 hergestellt wurden

PL **Zespół prądotwórczy małej mocy**
Instrukcja obsługi z kartą gwarancyjną

EN **Gasoline generator**
Operating instructions with warranty card

CZ **Generátorové soustrojí s nízkým výkonem**
Návod k obsluze se záručním listem

SK **Elektrický zdrojový agregát**
Užívateľská príručka so záručným listom

LT **Mažos galios elektros generatorius**
Naudojimo instrukcija su Garantiniu lapu

LV **Mazas jaudas ģeneratoru bloks**
Lietošanas instrukcija ar garantijas talonu

HU **Kis teljesítményű áramfejlesztő**
Használati Utasítás Garanciajeggyel

RO **Grup electrogen de putere mică**
Instrucțiuni de utilizare și certificat de garanție

SI **Generator toka nizke moči**
Navodila za uporabo z garancijskim listom

HR **Generator male snage**
Upute za uporabu s jamstvenim listom

BG **Генераторен комплект с ниска мощност**
Инструкции за експлоатация с гаранционна карта

DE **Stromerzeugungsaggregat kleiner Leistung**
Bedienungsanleitung mit Garantiekarte

FR **Générateur à essence**
Mode d'emploi et carte de garantie

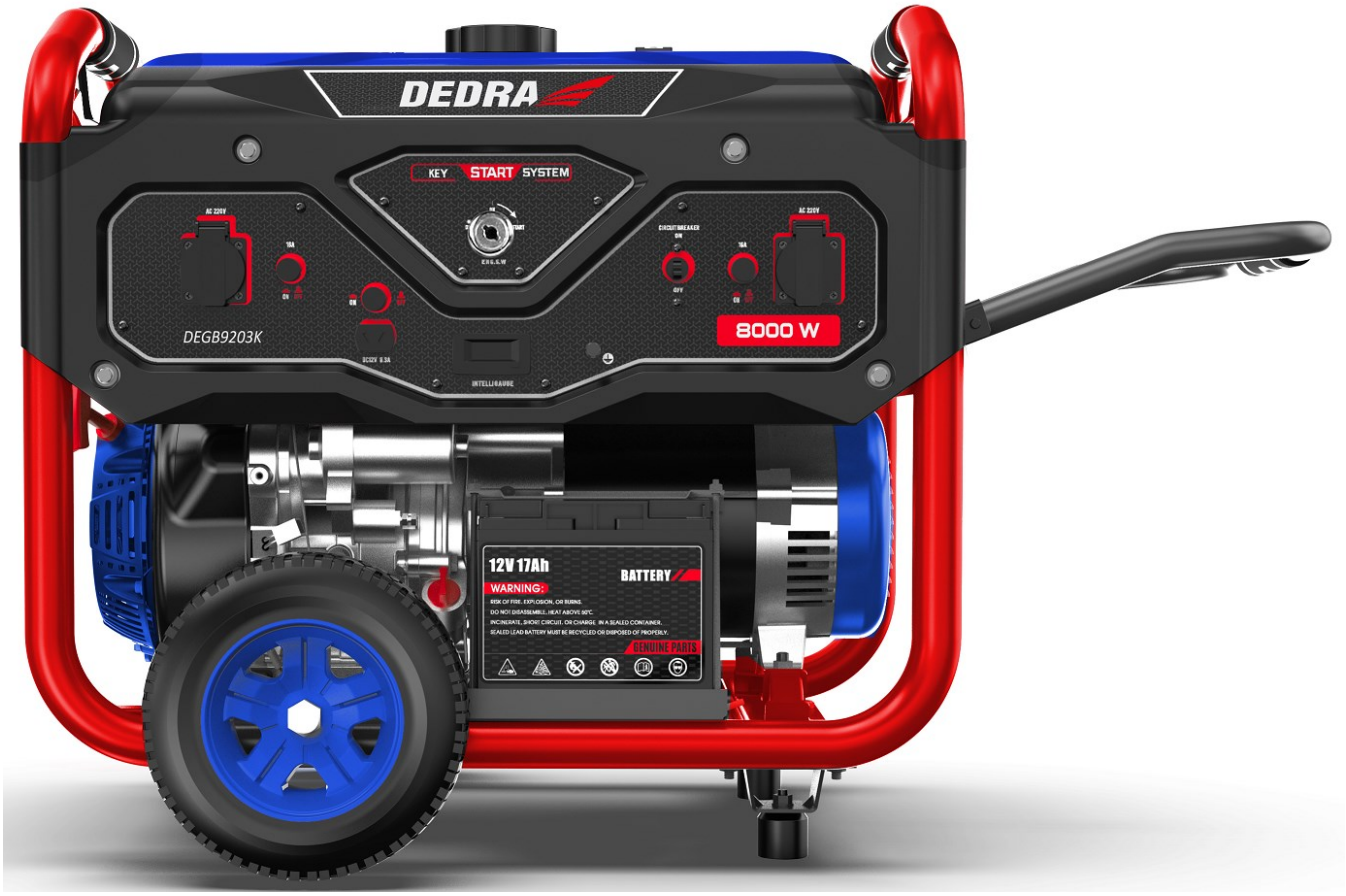

Kontakt / Kontaktai / Kontakts / Elérhetőség / Contact / Contacto / Contact / Contact / Kontakt / Kontakt / Kontakt/ Свържете се с/ Контакти:
Dedra Exim Sp. z o.o., ul. 3 Maja 8, 05-800 Pruszków, Tel. +48 22 73 83 777 wew. 129, 170, fax +48 22 73 83 779
serwis@dedra.com.pl www.dedra.pl

PL	Wszelkie prawa zastrzeżone. Niniejsze opracowanie jest chronione prawem autorskim. Kopiowanie lub rozpowszechnianie Instrukji Obsługi we fragmentach albo w całości bez zgody Dedra Exim zabronione Dedra Exim zastrzega sobie prawo do wprowadzania zmian konstrukcyjno-technicznych oraz kompletacyjnych bez uprzedniego powiadamiania. Zmiany te nie mogą stanowić podstawy do reklamowania produktu. Instrukcja obsługi dostępna na stronie www.dedra.pl
EN	All rights reserved. This work is protected by copyright. Copying or distribution of the User Manual in parts or in full without Dedra Exim's permission is prohibited Dedra Exim reserves the right to make design, technical and completion changes without prior notice. These changes may not constitute grounds for advertising the product. User manual available at www.dedra.pl
CZ	Všechna práva vyhrazena. Toto zpracování je chráněno autorským právem. Kopírování nebo šíření Návodu k obsluze v částech nebo vcelku bez souhlasu společnosti Dedra Exim je zakázáno. Dedra Exim si vyhrazuje právo zavádět konstrukční a technické a komplementační změny bez dřívějšího oznámení. Tyto změny nemohou být základem pro reklamování výrobku. Návod k obsluze dostupný na stránkách www.dedra.pl
SK	Všetky práva vyhradené. Tieto materiály sú chránené autorskými právami. Kopírovanie prípadne šírenie častí, prípadne celého návodu na obsluhu je bez súhlasu spoločnosti Dedra Exim zakázané. Dedra Exim si vyhradzuje právo na vykonávanie konštrukčno-technických zmien, a zmien doplnkového príslušenstva, bez predchádzajúceho upozornenia. Tieto zmeny nemôžu byť dôvodom na reklamáciu výrobku. Užívateľská príručka je dostupná na webovej stránke www.dedra.pl
LT	Visos teisės saugomos. Šis kūrinys yra saugomas autorinių teisių įstatymų. Eksploatavimo instrukcijos arba jos fragmentų kopijavimas ir platinimas be „Dedra Exim“ sutikimo draudžiamas. „Dedra Exim“ pasilieka sau teisę įvesti konstrukcijos, techninius arba komplektacijos pokyčius be išankstinio įspėjimo. Šie pokyčiai negali būti skundo dėl produkto pagrindu. Naudojimo instrukcija yra prieinama svetainėje: www.dedra.pl
LV	Visas tiesības pasargātas. Šis izdevums ir sargāts ar autortiesību. Lietošanas Instrukcijas kopēšana vai izplatīšana pilnīgi vai fragmentos bez Dedra Exim firmas piekrišanas ir aizliegta. Firma Dedra Exim atstāj sev tiesību veikt konstrukcijas-tehnikas izmaiņu, kā arī komplektācijas izmaiņu bez iepriekšēja paziņojuma. Šīs izmaiņas nevar būt par pamatu produkta reklamēšanai. Lietošanas instrukcija pieejama mājaslapā www.dedra.pl
HU	Minden jog fenntartva. A jelen kiadvány szerzői jogokkal védve. A Használati Utasítás másolása vagy terjesztése egészében vagy részleteiben a Dedra Exim írásos engedélye nélkül tilos A Dedra Exim fenntartja magának a szerkezeti-műszaki, valamint komplettálási változtatások előzetes bejelentés nélküli bevezetésének jogát. Ezek a változások nem szolgálhatnak alapjául a termék reklamációjának. A használati utasítás a weboldalon elérhető www.dedra.pl.
RO	Toate drepturile rezervate. Această redactare este protejată prin legea dreptului de autor. Este interzisă copierea, reproducerea în orice fel sau multiplicarea și distribuirea parțială sau în totalitate a Manualului de utilizare fără permisiunea firmei Dedra Exim Firma Dedra Exim își rezervă dreptul de a face modificări tehnice și constructive sau de completare a dispozitivului fără o notificare prealabilă. Aceste modificări nu pot constitui temei pentru reclamarea produsului. Instrucţiunea de deservire accesibilă pe pagina www.dedra.pl
SI	Vse pravice pridržane. Ta navodila so zaščitena na podlagi predpisov o avtorskih pravicah. Prepovedano je kopiranje ali razširjanje teh navodil za uporabo po delih ali v celoti brez soglasja Dedra Exim. Dedra Exim si pridržuje pravico do uvajanja konstrukcijsko-tehničnih in kompletacijskih sprememb brez predhodnega obvestila. Te spremembe ne morejo biti podlaga za prijavo reklamacije. Navodila za uporabo so na voljo na strani www.dedra.pl
HR	Sva prava su rezervirana. Ovo djelo je zaštićeno autorskim pravom. Zabranjeno je kopiranje ili distribucija Uputa za uporabu u dijelovima ili u cijelosti bez pristanka Dedra Exima Dedra Exim zadržava pravo uvođenja promjena konstrukcijskih, tehničkih i završnih bez prethodne obavijesti. Ove promjene ne mogu predstavljati osnovu za reklamiranje proizvoda. Upute za uporabu dostupne su na web stranici www.dedra.pl
BG	Всички права са запазени. Това проучване е защитено с авторски права. Копирането или разпространението на ръководството за потребителя на части или изцяло без разрешението на Dedra Exim е забранено Dedra Exim си запазва правото да прави промени в дизайна, техниката и окомплектовката без предварително уведомление. Тези промени не могат да бъдат основание за рекламиране на продукта. Ръководството за потребителя е достъпно на адрес www.dedra.pl
UA	Всі права захищені. Ця робота захищена авторським правом. Копіювання або розповсюдження Посібника користувача повністю або частково без дозволу Dedra Exim заборонено Dedra Exim залишає за собою право вносити зміни в конструкцію, технічні характеристики та комплектацію без попереднього повідомлення. Ці зміни не можуть бути підставою для реклами продукту. Посібник користувача доступний на сайті www.dedra.pl
DE	Alle Rechte vorbehalten. Die vorliegende Bedienungsanleitung wird durch das Urheber-recht geschützt. Kein Teil dieser Bedienungs-anleitung darf ohne schriftliche Einwilligung von Dedra Exim vervielfältigt oder verbreitet werden.Dedra Exim behält sich das Recht vor, Konstruktions- und technische Änderungen sowie Änderungen in der Zusammensetzung vorzunehmen, ohne vorher darüber zu informieren. Diese Änderungen können kein Grund zur Reklamation des Produkts bilden. Die Bedienungsanleitung ist auf der Internetseite www.dedra.pl zugänglich.
FR	Tous droits réservés. Cette publication est protégée par le droit d'auteur. La copie ou la diffusion du Mode d'emploi, en partie ou en totalité, sans l'accord de Dedra Exim est interdite. Dedra Exim se réserve le droit d'introduire des modifications de conception et techniques ainsi que des modifications de la composition sans préavis. Ces modifications ne peuvent pas servir de base à une réclamation concernant le produit. Le mode d'emploi est disponible sur le site www.dedra.pl

1. Zdjęcia i rysunki

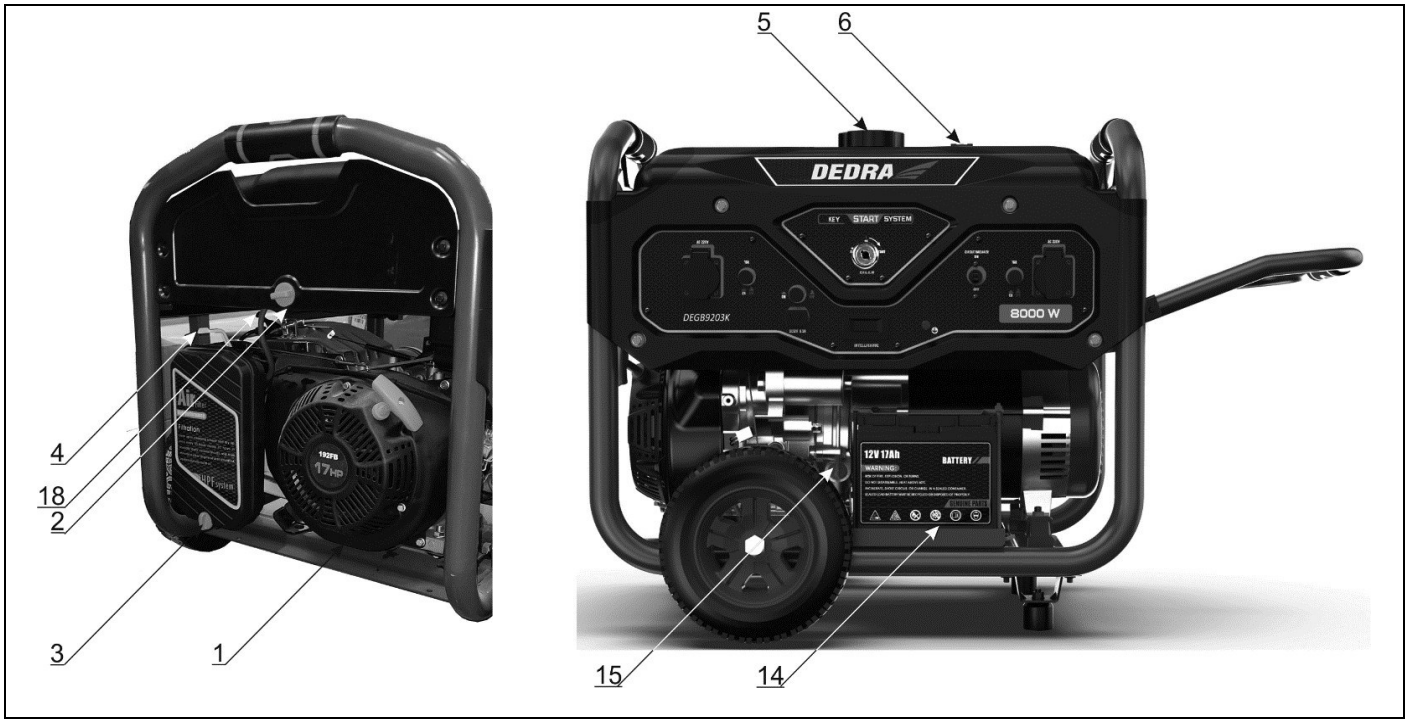

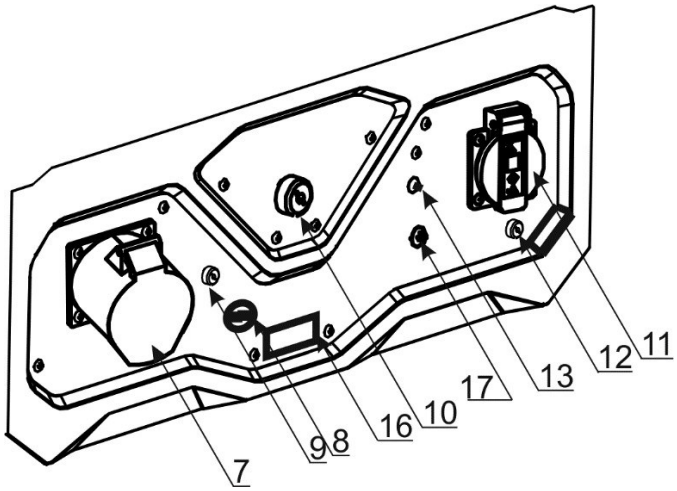

A

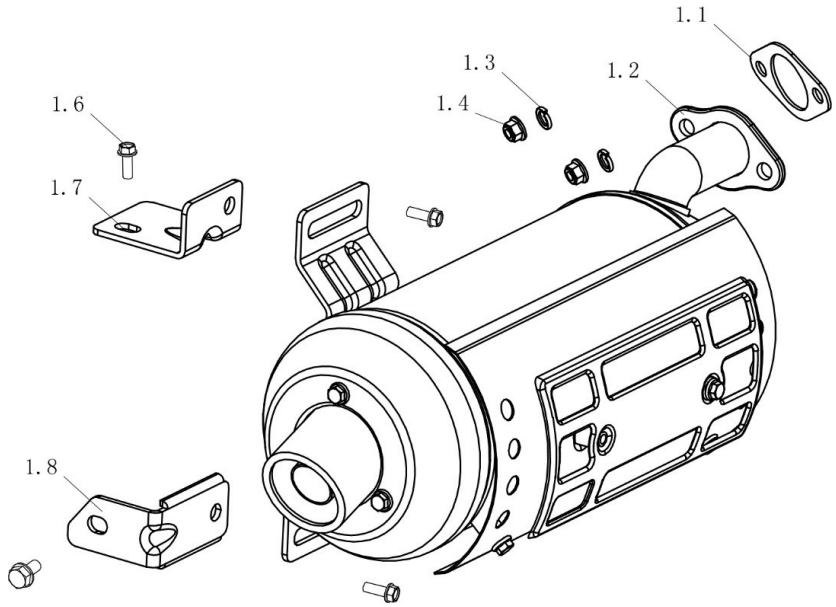

B

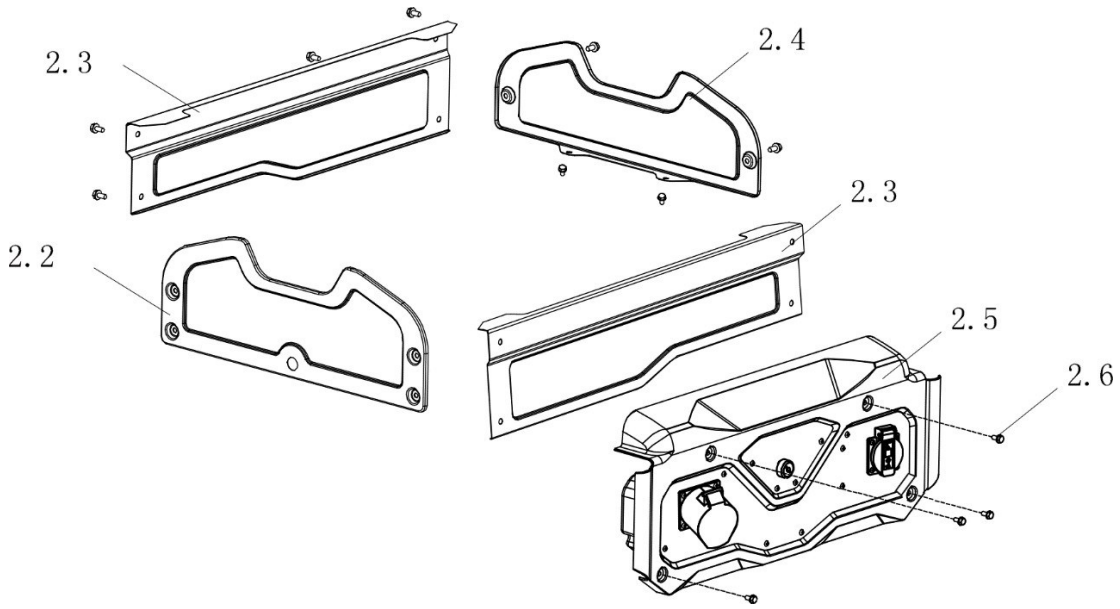

C

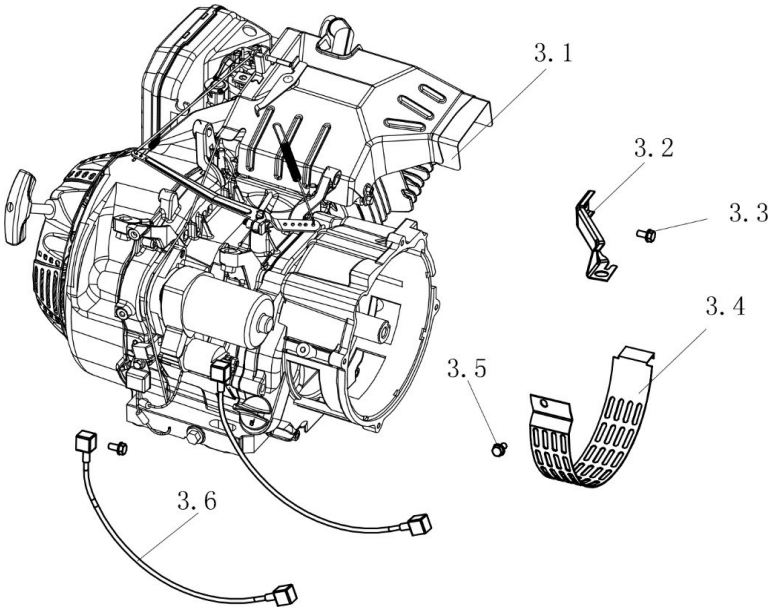

D

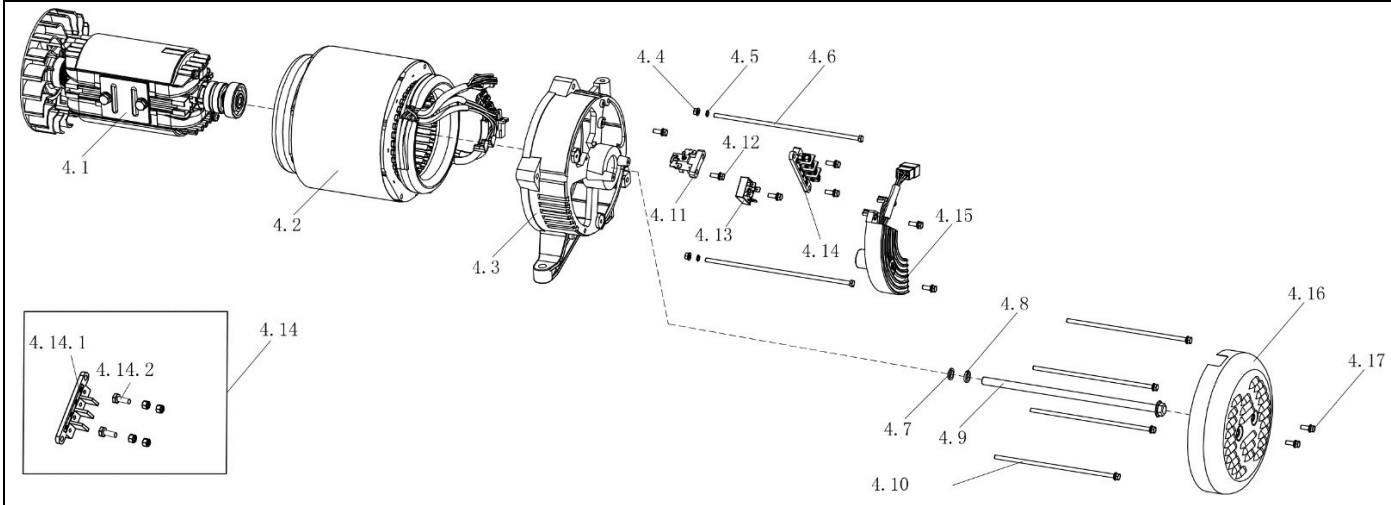

E

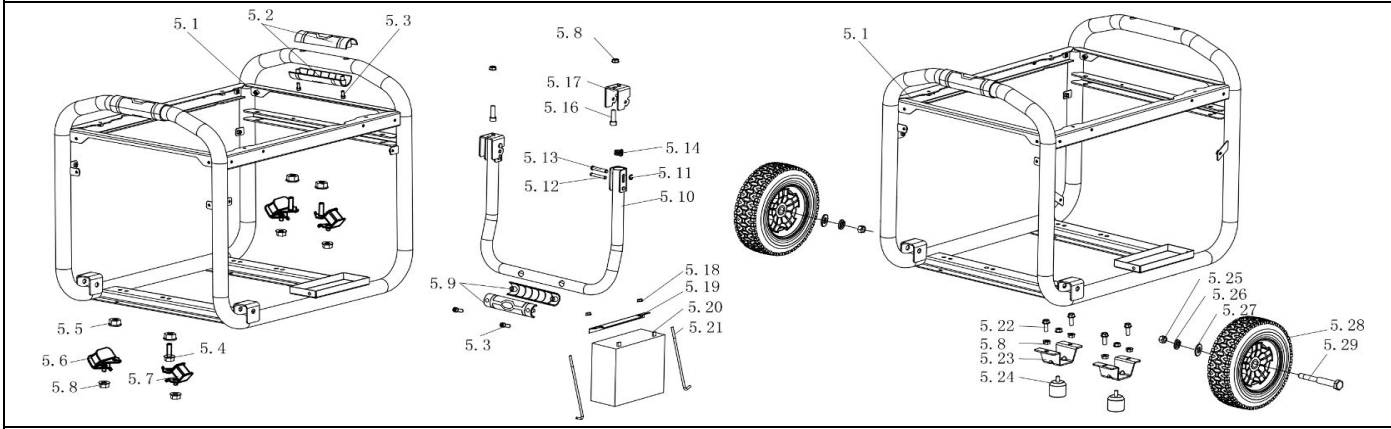

F

Opis piktogramów / Description of pictograms / Popis použitých piktogramů / Opis používaných piktogramov / Panaudotų piktogramų aprašymas / Lietoto piktogrammu apraksts / Az alkalmazott piktogramok magyarázata / Descrierea pictogramelor / Opis piktogramov / Opis piktograma/ Описание на пиктограмите/ Опис піктограм / Beschreibung der Piktogramme / Description des pictogrammes

 	**Nakaz: przeczytaj instrukcję obsługi** / Příkaz: přečtěte návod k obsluze / Príkaz: oboznámte sa s užívateľskou príručkou / Privaloma: perskaitykite aptarnavimo instrukciją / Norādījums: rūpīgi iepazīstieties ar lietotāja rokasgrāmatā sniegto informāciju / Utasítás: olvassa el az útmutatót / Obilgatoriu: citiți manualul de utilizare / Gebot: die Bedienungsanleitung lesen / Ukaz: preberi navodila za uporabo / Nalog: pročitajte upute za uporabu / Заповедта: прочетете ръководството за употреба
	**Nie stosować wewnątrz pomieszczeń mieszkalnych /** Do not use indoors / Nepoužívejte uvnitř / Nepoužívajte v interiéri / Nenaudokite patalpose / Nelietot telpās / Ne használj beltérben / Nu folosiți în interior / Ne uporabljajte v zaprtih prostorih / Nemojte koristiti u zatvorenom prostoru / Не използвайте на закрито / Nicht drinnen verwenden / Ne pas utiliser à l'intérieur

	**Stosować tylko w dobrze wentylowanej przestrzeni /** Use only in a well-ventilated area / Používejte pouze v dobře větraném prostoru / Používajte len v dobre vetraných priestoroch / Naudokite tik gerai vėdinamoje vietoje / Lietot tikai labi vēdināmā vietā / Csak jól szellőző helyen használjuk / Utilizare doar într-o zonă bine ventilată / Uporabljajte le v dobro prezračenih prostorih /Koristite samo u dobro prozračenom prostoru / Използвайте само в добре проветрено пространство / Використовуйте лише у добре провітрюваних приміщеннях / Verwendung nur in gut belüfteten Bereichen / À utiliser uniquement dans un espace bien ventilé
	**Chronić przed opadami atmosferycznymi** / Nevystavujte atmosférickým srážkám/ Chráňte pred atmosférickými zrážkami/ Saugoti nuo atmosferinių kritulių/ Sargāt no atmosfēriskiem nokrišņiem/ Óvja a csapadéktól./ Protejaţi împotriva precipitaţiilor / gegen atmosphärische Niederschläge schützen / Zaščitite pred padavinami / Štiti od padalina / Защита от валежи
	**Uwaga: niebezpieczne opary** / Caution: Hazardous fumes / Pozor: Nebezpečné výpary / Upozornenie: Nebezpečné výpary / Atsargiai: pavojingi garai / Uzmanību: bīstami izgarojumi / Figyelem: Veszélyes gőzök / Atenţie: Vapori periculoşi / Opozorilo: Nevarni hlapi / Upozorenje: Opasne isparavanja / Внимание: Опасни изпарения / Увага: небезпечні випари / Vorsicht: Gefährliche Dämpfe / Attention : Fumées dangereuses
	**Nie zbliżać rąk do ruchomych elementów /** Keep hands away from moving parts / Držte ruce dál od pohyblivých částí / Držte ruky ďalej od pohyblivých častí / Laikykite rankas toliau nuo judančių dalių / Turiet rokas prom no kustīgām daļām / Tartsd távol a kezet a mozgó részektől / Ţine mâinile departe de părţile în mişcare / Roke naj se ne dotaknejo gibljivih delov / Držite ruke podalje od pokretnih dijelova / Дръжте ръцете далеч от движещи се части / Тримайте руки подалі від рухомих частин / Halten Sie die Hände von beweglichen Teilen fern / Éloignez les mains des pièces en mouvement
	**Pojemność zbiornika paliwa /** Fuel tank capacity / Kapacita palivové nádrže / Kapacita palivovej nádrže / Degalų bako talpa / Degvielas tvertnes tilpums / Üzemanyagtartály kapacitása / Capacitatea rezervorului de combustibil / Prostornina rezervoarja za gorivo / Kapacitet spremnika goriva / Капацитет на резервоара за гориво
	**Uwaga! Urządzenie nie jest zalane olejem. Przed pierwszym uruchomieniem wlać olej/** Varování! Před prvním spuštěním nalijte olej/ Pozor! Pred prvým spustením vlejte olej./ Dėmesio! Prieš pirmą įjungimą įpilti alyvos./ Uzmanību! Pirms pirmās lietošanas ieliet eļļu/ Figyelem! Az első elindítás a előtt töltse be az olajat / Atenţie! Înainte de prima pornire se toarnă ulei/ Achtung! Vor der ersten Inbetriebnahme Öl nachfüllen / Opomba: Pred prvo uporabo nalijte olje / Napomena: Prije prve upotrebe ulijte ulje / Внимание! Напълнете с масло преди първото стартиране
	**Sprawdzaj poziom oleju** / Check the oil level / Zkontrolujte hladinu oleje / Skontrolujte hladinu oleja / Patikrinkite alyvos lygį / Pārbaudiet eļļas līmeni / Ellenőrizd az olajszintet / Verifică nivelul uleiului / Preveri nivo olja / Provjeri razinu ulja / Провери нивото на маслото / Перевірте рівень масла / Überprüfe den Ölstand / Vérifiez le niveau d'huile
	**Stosować środki ochrony wzroku /** Use eye protection / Používejte ochranu očí / Používajte ochranu očí / Naudokite akių apsaugą / Izmantojiet acu aizsardzību / Használjon szemvédőt / Folosește protecție pentru ochi / Uporabljajte zaščito za oči / Koristite zaštitu za oči / Използвайте защита за очи / Використовуйте захист для очей / Verwenden Sie Augenschutz / Utilisez une protection oculaire
	**Stosować rękawice ochronne /** Wear protective gloves / Noste ochranné rukavice / Noste ochranné rukavičky / Mūvėkite apsaugines pirštines / Valkājiet aizsargcimdus / Viselj védőkesztyűt / Poartă mănuşi de protecţie / Nosite zaščitne rokavice / Nosite zaštitne rukavice / Носете защитни ръкавици / Носіть захисні рукавички / Tragen Sie Schutzhandschuhe / Portez des gants de protection
	**Zakaz zbliżania się z otwartym ogniem** / Zákaz přibližování se s otevřeným ohněm/ Nepribližujte sa s otvoreným ohňom/ Draudžiama prisiartinti su atvira ugnimi./ Nedrīkst tuvoties ar uguni/ Tilos a nyílt láng használata a közelben / Este interzis de a se apropia cu focul deschis/ Herantreten mit offenem Feuer verboten! / Približevanje z odprtim ognjem je prepovedano / Zabranjeno je prilaziti otvorenom vatrom / Забрана за приближаван с открит огън
	**Ostrzeżenie: Gorące powierzchnie /** Upozornění: Horký povrch/ Varovanie: Horúci povrch/ Įspėjimas: Karštas paviršius/ Brīdinājums: Karsta virsma/ Figyelmeztetés: Forró levegő/ Avertizare: Aer fierbinte/ Warnung: Heiße luft / Opozorilo: vroče površine / Upozorenje: Vruće površine / Предупреждение: Горещи повърхности
	**Oznaczenie gwarantowanego poziomu hałasu** / Označení garantované hladiny zvuku / Označenie zaručenej úrovne hluku (akustického tlaku) / Garantuoto garso lygis / Garantēta skaņas līmeņa apzīmējums / Megjelölt garantált hangerő-szint / Indicarea nivelului garantat de sunet / Kennzeichnung des garantierten Schallpegels / Oznaka zajamčene ravni hrupa / Oznaka zajamčene razine buke / Индикация за гарантираното ниво на шума

PL Spis treści

1. Zdjęcia i rysunki
2. Opis urządzenia
3. Przeznaczenie urządzenia
4. Ograniczenie użycia
5. Dane techniczne
6. Przygotowanie do pracy
7. Włączanie urządzenia
8. Użytkowanie urządzenia
9. Bieżące czynności obsługowe
10. Części zamienne i akcesoria
11. Samodzielne usuwanie usterek
12. Kompletacja urządzenia
13. Informacja dla użytkowników o pozbywaniu się urządzeń elektrycznych i elektronicznych
14. Wykaz części do rysunku złożeniowego
15. Karta gwarancyjna

Deklaracja zgodności została dołączona do instrukcji jako oddzielny dokument. W przypadku braku deklaracji zgodności należy się skontaktować z Dedra Exim Sp. z o.o.
Ogólne przepisy bezpieczeństwa zostały dołączone do instrukcji jako oddzielna broszura.

OSTRZEŻENIE. Przeczytać wszystkie ostrzeżenia oznaczone symbolem i wszystkie instrukcje.

Nieprzestrzeganie podanych niżej ostrzeżeń i wskazówek dotyczących bezpieczeństwa może być przyczyną porażenia prądem elektrycznym, pożaru lub poważnych obrażeń.

Zachować wszystkie ostrzeżenia i instrukcje do przyszłego użytku.

2. Opis urządzenia

Rys. A: 1. Szarpanka, 2. Zawór paliwa, 3. Filtr powietrza, 4. Dźwignia ssania, 5. Korek wlewu paliwa, 6. Wskaźnik poziomu paliwa, 7. Gniazdo 400 V~, 8. Gniazdo 12 V d. c., 9. Zabezpieczenie gniazda 12 V d. c. 10. Włącznik, 11. Gniazdo 230 V~, 12. Zabezpieczenie gniazda 230 V~, 13. Wyłacznik bezpieczeństwa, 14. Akumulator rozruchowy, 15. Korek wlewu oleju, 16. Wyświetlacz, 17. Śruba uziemienia, 18. Świeca zapłonowa

3. Przeznaczenie urządzenia

Zespół prądotwórczy jest to urządzenie elektroenergetyczne stanowiące samodzielne źródło prądu. Zespoły prądotwórcze są autonomicznymi zespołami do wytwarzania energii elektrycznej. Zespół prądotwórczy w zastosowaniu podstawowym służy do wytwarzania energii elektrycznej dla różnych odbiorników (silniki, oświetlenie, ogrzewanie itd.) na tym obszarze, gdzie nie ma żadnych innych źródeł.
Dopuszcza się wykorzystanie urządzenia w pracach remontowo-budowlanych, warsztatach naprawczych, w pracach amatorskich przy równoczesnym przestrzeganiu warunków użytkowania i dopuszczalnych warunków pracy, zawartych w instrukcji obsługi.

4. Ograniczenia użycia

Urządzenie może być użytkowane tylko zgodnie zamieszczonymi poniżej „Dopuszczalnymi warunkami pracy".
Maszyna może być użytkowana tylko z częściami oryginalnymi. Zespół prądotwórczy nie może pracować w pomieszczeniach zamkniętych. Zespół prądotwórczy nie może pracować w atmosferze o bardzo dużej wilgotności powietrza. W razie stwierdzenia uszkodzeń mechanicznych, w szczególności odkształceń obudowy, zbiornika paliwa, nieszczelności (wycieki paliwa) nie należy użytkować urządzenia. Nie wolno użytkować zespołu prądotwórczego również w przypadku stwierdzenia nieprawidłowości w jego działaniu. Należy wówczas bezwzględnie zabezpieczyć urządzenie, a następnie zlecić jego naprawę w autoryzowanym serwisie „DEDRA-EXIM" Sp. z o.o.
Samowolne zmiany w budowie mechanicznej i elektrycznej, wszelkie modyfikacje, czynności obsługowe nieopisane w instrukcji obsługi będą traktowane jako bezprawne i powodują natychmiastową utratę praw gwarancyjnych, a deklaracja zgodności traci ważność.
Użytkowanie niezgodne z przeznaczeniem, bądź niezgodnie z instrukcją obsługi spowoduje natychmiastową utratę praw gwarancyjnych.

Dopuszczalne warunki pracy
Urządzenie nie może być użytkowane w pomieszczeniach zamkniętych.
Unikać wilgoci. Nie pozostawiać włączonego urządzenia bez dozoru.
Zabrania się podłączania zespołu prądotwórczego do instalacji

5. Dane techniczne

Model	DEGB9203K
Silnik spalinowy	Tłokowy, 4-cylindrowy
Maksymalna moc wyjściowa [W]	8300
Moc wyjściowa dla pracy ciągłej [W]	8000

Napięcie zasilania [V]	230~/ 400~
Częstotliwość zasilania [Hz]	50
Natężenie prądu wyjściowe [A]	16
Pojemność zbiornika paliwa [l]	25
Klasa wymagań eksploatacyjnych	G1
Klasa zgodności mocy	A
Gwarantowany poziom mocy dźwięku LWA [dB(A)]	97
Masa [kg]	95
Moc silnika spalinowego [W]	10300
Prędkość obrotowa silnika [min-1]	3000
Pojemność skokowa silnika [ccm]	459
Stopień ochrony przed dostępem bezpośrednim	IP23M
Poziom mocy dźwięku LwA [dB(A)]	93
Niepewność pomiarowa KwA [dB(A)]	3
Współczynnik mocy	1
Typ akumulatora	Pb
Napięcie wyjściowe [V]	12
Pojemność akumulatora [Ah]	17
Energia akumulatora [Wh]	204

Dodatkowe dane:

Ilość gniazdek:
1 x 400 V~, 1 x 230 V~, 1 x 12 V d.c. 5 A

Informacja na temat drgań i hałasu
Emisja hałasu została określona zgodnie z EN ISO 3744:1995 wartości podano powyżej w tabeli.

UWAGA **Hałas może spowodować uszkodzenie słuchu, podczas pracy zawsze należy używać środków ochrony słuchu!**

Deklarowana łączna wartość hałasu została zmierzona zgodnie ze standardową metodą badania i może być wykorzystana do porównania jednego urządzenia z drugim. Podany poziom hałasu może być również wykorzystywany do wstępnej oceny narażenia na hałas.
Poziom hałasu podczas rzeczywistego użytkowania urządzenia może się różnić od zadeklarowanych wartości, w zależności od sposobu użycia narzędzi roboczych, w szczególności od rodzaju obrabianego przedmiotu oraz od konieczności określenia środków mających na celu ochronę operatora. Aby dokładnie oszacować narażenia w rzeczywistych warunkach użytkowania, należy wziąć pod uwagę wszystkie części cyklu operacyjnego, obejmujące także okresy, gdy urządzenie jest wyłączone lub gdy jest ono włączone, ale nie jest używane do pracy..

6. Przygotowanie do pracy

UWAGA **Wszystkie czynności przygotowawcze przeprowadzać przy urządzeniu odłączonym od źródła zasilania.**

Przed przystąpieniem do pracy upewnij się, że urządzenie jest kompletne, nie posiada śladów wgnieceń, przetarć ani innych uszkodzeń. W razie zauważenia jakichkolwiek uszkodzeń skontaktuj się z serwisem „Dedra-Exim" sp. z o.o.

Ustawienie urządzenia
W celu poprawy komfortu użytkowana, zespół prądotwórczy wyposażono w kółka transportowe. Ułatwia to przemieszczanie oraz ustawianie urządzenia.

Transport i przemieszczanie
Zespół prądotwórczy DEGB9203K wyposażony jest w składaną rękojeść, która ułatwia transport i przemieszczanie urządzenia. W pozycji pracy zespołu rękojeść powinna być złożona (rys. A, 5), na czas transportu bądź przemieszczania rękojeśc należy rozłożyć, pociągając ją energicznie do góry. Rękojeść ma możliwość zablokowania w wygodnej dla użytkownika pozycji. Złożenie rękojeści polega na umieszczeniu jej w pozycji pracy.

Instalacja akumulatora

UWAGA **Na czas transportu akumulator rozruchowy nie jest podłączony.**

Na czas transportu przewody są odpięte od akumulatora. Aby podłączyć akumulator:
- zlokalizować przewody do podłączenia akumulatora
- dokręcić przewody do klem akumulatora, pamiętając o poprawnej biegunowości - czerwony przewód do bieguna dodatniego (+), czarny do bieguna ujemnego (-)

Zalanie zespołu prądotwórczego olejem

UWAGA **Zespół prądotwórczy nie jest zalany olejem, przed przystąpieniem do pracy należy zalać zespół olejem.**

Olej silnikowy jest głównym czynnikiem wpływającym na wydajność i żywotność silnika. Należy używać oleju przeznaczonego dla silników 4-suwowych. DEGL01 typ SAE 10W-30 firmy „Dedra-Exim" jest zalecanym olejem do ogólnego użytku. Urządzenie wyposażono w czujnik poziomu oleju, który w przypadku niskiego poziomu oleju nie pozwoli na uruchomienie silnika.
Pojemność miski olejowej wynosi około 1,1 litra.
Aby uzupełnić olej:
2. Wykręć korek wlewu oleju (rys. A, 15) wytrzyj bagnet w czystą szmatkę.
3. Wlej przygotowaną ilość oleju.
4. Sprawdź poziom oleju i zakręć korek wlewu oleju.

Uzupełnianie paliwa

UWAGA **Benzyna jest łatwopalna, a w pewnych warunkach wybuchowa. Zabrania się palenia, iskrzenia i używania otwartego ognia podczas uzupełniania paliwa w generatorze lub miejscach gdzie przechowywana jest benzyna. Zapłon lub eksplozja mogą spowodować poważne obrażenia. Uzupełnianie paliwa powinno odbywać się w miejscach dobrze wentylowanych przy zatrzymanym silniku.**

Odkręć korek wlewu paliwa (rys. E). Napełnij zbiornik paliwa benzyną (pojemność zbiornika to 25 litrów). Korek wlewu wyposażony jest w odpowietrznik, po zakończeniu nalewania paliwa dokręcić korek paliwa aż do usłyszenia terkotania, oznacza to, że, zbiornik jest odpowietrzany.

7. Włączanie urządzenia

UWAGA **Przed uruchomieniem urządzenia bezwzględnie wykonać czynności opisane w rozdziale „Przygotowanie do pracy".**

Obowiązki operatora

UWAGA **Zapoznaj się z instrukcją użytkowania i bezpieczeństwa pracy. Upewnij się, że wiesz jak szybko zatrzymać zespół prądotwórczy oraz zapoznaj się z działaniem wszystkich elementów sterujących. Zabrania się obsługiwać urządzenia bez właściwego przeszkolenia.**
Przed pierwszym uruchomieniem należy sprawdzić poziom oleju oraz paliwa.

Przed przystąpieniem do pierwszego uruchomienia maszyny pamiętaj o dokładnym uziemieniu generatora. W tym celu odkręć śrubę (Rys A, 17) i zamontuj kabel uziemienia pod łbem śruby (kabel nie znajduje się w zestawie). Następnie dokręć śrubę tak aby kabel był dokładnie zablokowany. Drugą końcówkę kabla podłącz do przewodzącego pręta umieszczonego w ziemi.

UWAGA **Przed przystąpieniem do uruchomienia silnika, do generatora nie należy podłączać żadnych urządzeń.**

Uruchamianie urządzenia
Po podłączeniu akumulatora:
- włączyć przepływ paliwa ustawiając zawór w pozycji ON (rys. A, 2)
- włączyć ssanie ustawiając dźwignię ssania w pozycji ON (rys. A, 4)
- przekręcić kluczyk zapłonu w pozycję ON (rys. A, 10)
- w przypadku uruchamiania automatycznego przekręcić kluczyk w pozycję START
- w przypadku uruchomienia ręcznego energicznie pociągnąć szarpankę (rys. A, 1) Po uruchomieniu urządzenia przełączyć dźwignię ssania w pozycję OFF Podłączyć odbiornik do gniazda napięcia.

8. Użytkowanie urządzenia

UWAGA **Nie uruchamiaj urządzenia wewnątrz pomieszczeń, spaliny zwierają trujący tlenek węgla.**
Nie podłączaj urządzeń, których moc znamionowa przekracza 80% wartości nominalnej mocy generatora.

Silniki elektryczne podczas rozruchu charakteryzują się chwilowym zwiększonym poborem mocy, co może spowodować zadziałanie zabezpieczenia przeciążeniowego i wyłączeniem zespołu.
W przypadku podłączenia kilku urządzeń, nie należy uruchamiać ich jednocześnie. W przypadku konieczności użycia przedłużaczy, przedłużacze nie powinny być dłuższe niż:
- 60 m dla przekroju 1,5 mm2
- 100 m dla przekroju 2,5 mm2

Zatrzymanie silnika
Przed przystąpieniem do wyłączenia urządzenia odłącz wszystkie odbiorniki wyciągając wtyczkę z gniazdka generatora. Następnie przełącz włącznik zapłonu (Rys C, 8) do pozycji „OFF".
W przypadku konieczności wyłączenia awaryjnego generatora należy od razu przełączyć włącznik zapłonu do pozycji „OFF".
Po zakończeniu pracy rura wydechowa może być gorąca, przed podjęciem czynności obsługowych, odczekaj aż ostygnie.

9. Bieżące czynności obsługowe

⚠ UWAGA **Wszystkie czynności obsługowe przeprowadzać przy urządzeniu odłączonym od źródła zasilania.**

Przed przystąpieniem do kontroli, naprawy lub konserwacji zatrzymaj silnik i odczekaj do momentu zatrzymania się wszystkich wirujących elementów. Odłącz przewód napięcia od świecy zapłonowej tak aby wyeliminować przypadkowe uruchomienie.

Harmonogram prac konserwacyjnych

Zawsze przed uruchomieniem urządzenia:
Skontroluj i uzupełnij poziom paliwa w baku.
Skontroluj i starannie dokręć uziemienie.

Zakres obsługi	Po pracy	Po 1 miesiącu użytkowania	Co 3 miesiące lub co 50	Co 6 miesięcy lub co 100	Co 1 rok lub co 300 godzin
Sprawdzanie stanu oleju	X				
Wymiana oleju		X			
Sprawdzanie filtra powietrza		X			
Czyszczenie filtra powietrza			X		
Wymiana świecy zapłonowej				X	
Kontrola przewodów paliwowych					X
Kontrola przewodów wysokiego napięcia					X

Czyszczenie filtra powietrza (rys. G)
Zabrudzony filtr powietrza może doprowadzić do niewłaściwej pracy silnika i do zwiększonego poboru paliwa.

⚠ UWAGA **Zabrania się czyszczenia filtra powietrza i jego elementów za pomocą rozpuszczalnika, może to doprowadzić do**
pożaru. Zabrania się uruchamiania urządzenia bez filtra powietrza, doprowadzi to do szybszego zużycia silnika.

- odkręć wkręt zabezpieczający i zdejmij osłonę filtra
- zdejmij filtr i wyczyść.

Montaż przeprowadź w odwrotnej kolejności.

Wymiana świecy zapłonowej
Zalecana świeca: F7RTC lub jej odpowiednik.

⚠ UWAGA **Zastosowanie nieprawidłowej świecy może spowodować uszkodzeniem silnika.**

Aby wymienić świecę, odłącz fajkę świecy zapłonowej i usuń wszelkie zabrudzenia z obszaru przewodów świecy. Następnie za pomocą klucza do świec znajdującego się w zestawie, odkręć świecę zapłonową.
Sprawdzić stan świecy zapłonowej.
Jeżeli elektrody są zużyte lub jeśli izolator jest pęknięty lub zniszczony - wymień taką świecę.
Jeżeli świeca zapłonowa zanieczyszczona jest nagarem - usuń nagar za pomocą szczotki drucianej lub środka do czyszczenia świec w sprayu.
Zmierz przerwę pomiędzy elektrodami za pomocą szczelinomierza, elektrody powinny mieć odpowiednią szczelinę, która powinna wynosić od (0,7-0,8) mm (Rys. I). Popraw przerwę, jeśli to konieczne, ostrożnie doginając elektrodę.
Sprawdź, czy podkładka uszczelniająca świecy jest w dobrym stanie.
Wkręcaj ponownie świecę ręką w celu uniknięcia zerwania gwintu, aż do wyczuwalnego oporu.
Dokręć kluczem do świec. W przypadku kiedy wykorzystujesz używaną świecę, dokręć ją kluczem o ⅛ - ¼ obrotu, nową świecę o ½ obrotu.
Jeśli znasz wartość momentu z jaką należy dokręcić świecę i posiadasz klucz
dynamometryczny ,użyj klucza dynamometrycznego.

Wymiana oleju

⚠ UWAGA **Wymianę oleju przeprowadzaj w rękawicach ochronnych.**

Zlewaj olej, gdy silnik jest jeszcze ciepły, ponieważ olej jest bardziej płynny i zawiera więcej zanieczyszczeń.
odkręć wkręty i zdejmij osłonę boczną (zwróć uwagę na zatrzaski w dolnej części osłony),
odkręć korek wlewu oleju
korzystając z lejka przy wlewie oleju, zlej zużyty olej do wcześniej przygotowanego pojemnika.
napełnij zbiornik oleju świeżą porcją oleju silnikowego Wymieniaj olej zgodnie z zalecanym harmonogramem.

⚠ UWAGA **Nie wylewaj do gruntu ani do kanalizacji zużytego oleju.**

Zużyty olej dostarcz do najbliższego punktu zbierania odpadów niebezpiecznych.

Przechowywanie

⚠ UWAGA **Opary benzyny są wybuchowe. Nie wolno przechowywać benzyny dłużej niż 30 dni. Urządzenia nie wolno przechowywać w pobliżu źródeł otwartego ognia. Przed przygotowaniem generatora do przechowywania upewnić się, że silnik całkowicie ostygł.**

Przygotowanie do przechowywania
Gdy planowane jest przechowywanie nieużywanego urządzenia dłużej niż 30 dni;
Spuść paliwo ze zbiornika.
Odłącz fajkę świecy zapłonowej.
Pamiętaj, że urządzenia nie należy przechowywać w pomieszczeniach o dużej wilgotności.

Akumulator
Akumulator ładuje się podczas pracy zespołu prądotwórczego, dlatego nie ma potrzeby doładowywania go, jeżeli zespół prądotwórczy jest regularnie używany. Gdy planowane jest przechowywanie nieużywanego urządzenia dłużej niż 30 dni bezwzględnie odłączyć akumulator i zabezpieczyć (zaizolować) styki przed zwarciem.

Transport
Przed przystąpieniem do transportu należy całkowicie spuścić płyny eksploatacyjne takie jak paliwo oraz olej. Odłączyć fajkę świecy.
Zespół transportować w pozycji poziomej z zakręconym wlewem paliwa.

10. Części zamienne i akcesoria

Paliwo
Zalecana benzyna bezołowiowa 95

Zalecana świeca:
F7RTC lub odpowiednik.

Olej silnikowy
Zalecany olej DEGL01 typ SAE 10W-30 firmy „Dedra-Exim"
W celu zakupu części zamiennych i akcesoriów należy skontaktować się z Serwisem Dedra Exim. Dane kontaktowe znajdują się na 1. stronie instrukcji.
Przy zamawianiu części zamiennych prosimy podać numer partii umieszczony na tabliczce znamionowej oraz numer części z rysunku złożeniowego.
W okresie gwarancyjnym naprawy dokonywane są na zasadach podanych w karcie gwarancyjnej. Reklamowany produkt prosimy przekazać do naprawy w miejscu zakupu (sprzedawca zobowiązany jest przyjąć reklamowany produkt), przesłać do serwisu centralnego Dedra Exim lub przesłać do serwisu najbliższego względem miejsca zamieszkania (lista serwisów na stronie www.dedra.pl). Prosimy uprzejmie dołączyć wypełnioną kartę gwarancyjną. Po okresie gwarancyjnym naprawy wykonuje serwis centralny. Uszkodzony produkt należy przesłać do serwisu (koszty wysyłki pokrywa użytkownik).

11. Samodzielne usuwanie usterek

⚠ UWAGA **Przed przystąpieniem do samodzielnego usuwania usterek odłączyć urządzenie od zasilania.**

Problem	Przyczyna	Rozwiązanie
Silnik nie uruchamia się	Brak paliwa	Napełnić zbiornik paliwem
	Stare paliwo	Opróżnić układ zasilania ze starego paliwa, zbiornik napełnij świeżą porcją czystego paliwa
	Zapłon nie jest włączony	Włącz zapłon za pomocą przycisku
	Kranik paliwa w pozycji zamkniętej	Otwórz kranik paliwa
	Nie podłączono przewodu wysokiego napięcia do świecy	Podłącz przewód wysokiego napięcia do świecy zapłonowej
	Brudna lub uszkodzona świeca zapłonowa	Oczyść świecę, wadliwą świecę wymień na nową.
	Nie włączono ssania	Włącz ssanie
Silnik pracuje nierównomiernie	Luźny przewód wysokiego napięcia	Podłącz właściwie przewód wysokiego napięcia do świecy
	Stare lub zanieczyszczone paliwo w układzie zasilania	Opróżnij układ zasilania ze starego paliwa, zbiornik napełnij świeżym paliwem
	Gaźnik rozregulowany	Wyreguluj gaźnik

Brak napięcia w gnieździe 12 V	Przycisk bezpiecznika 12 V jest wyłączony	Włącz przycisk bezpiecznika

Zespół prądotwórczy wyposażony jest w czujnik poziomu oleju. W przypadku zbyt niskiego poziomu oleju, czujnik spowoduje brak możliwości uruchomienia zespołu prądotwórczego. W związku z tytm, w sytuacji, gdy urządzenie nie daje się uruchomić, w pierwszej kolejności należy sprawdzić stan oleju. W przypadku zbyt niskiego poziomu oleju należy go uzupełnić.

12. Kompletacja urządzenia

1. Zespół prądotwórczy – 1 szt., 2. Klucz do świec – 1 szt., 3. Kabel DC 12V – 1 szt., 4. Wtyczka 230 V– 1 szt. 5. Wtyczka 400 V – 1 szt. 5. koła jezdne - 2 szt., 6. podstawa ramy - 2 szt., 7. stopka ramy - 2 szt., 8. śruba - 4 szt., 9. nakrętka - 6 szt.

13. Informacja dla użytkowników o pozbywaniu się urządzeń elektrycznych i elektronicznych (dotyczy gospodarstw domowych)

Przedstawiony symbol umieszczony na produktach lub dołączonej do nich dokumentacji informuje, że niesprawnych urządzeń elektrycznych lub elektronicznych nie można wyrzucać razem z odpadami bytowymi. Prawidłowe postępowanie w razie konieczności utylizacji, powtórnego użycia lub odzysku podzespołów polega na przekazaniu urządzenia do wyspecjalizowanego punktu zbiórki, gdzie będzie przyjęte bezpłatnie. Informacji o lokalizacji miejsc zbiórki zużytego sprzętu udzielają władze lokalne np. na swoich stronach internetowych.

Prawidłowa utylizacja urządzenia umożliwia zachowanie cennych zasobów i uniknięcie negatywnego wpływu na zdrowie i środowisko, wynikające z możliwości obecności w sprzęcie niebezpiecznych: substancji, mieszanin oraz części składowych.

Nieprawidłowa utylizacja odpadów zagrożona jest karami przewidzianymi w odpowiednich przepisach lokalnych.

Użytkownicy w krajach Unii Europejskiej: W razie konieczności pozbycia się urządzeń elektrycznych lub elektronicznych, prosimy skontaktować się z najbliższym punktem sprzedaży lub z dostawcą, którzy udzielą dodatkowych informacji.

Pozbywanie się odpadów w krajach poza Unią Europejską: Taki symbol dotyczy tylko krajów Unii Europejskiej. W razie potrzeby pozbycia się niniejszego produktu prosimy skontaktować się z lokalnymi władzami lub ze sprzedawcą celem uzyskania informacji o prawidłowym sposobie postępowania.

Zgodnie z Rozporządzeniem Parlamentu Europejskiego i Rady (UE) 2023/1542 w sprawie baterii i akumulatorów oraz zużytych baterii i akumulatorów uszkodzone lub zużyte akumulatory/baterie należy zbierać osobno i doprowadzić do ponownego przetworzenia zgodnego z zasadami ochrony środowiska.

15. Wykaz części do rysunku złożeniowego

DEGB9203K

LP	Nazwa części	LP	Nazwa części
1.1	Uszczelka tłumika	4.14.2	Śruba z łbem sześciokątnym
1.2	Tłumik	4.15	AVR
1.3	Podkładka	4.16	Tylna osłona silnika
1.4	Nakrętka	4.17	Śruba z kołnierzem
1.6	Śruba z kołnierzem	5.1	Rama zespołu prądotwórczego
1.7	Wspornik tłumika	5.2	Uchwyty transportowe
1.8	Wspornik tłumika	5.3	Wkręt z łbem sześciokątnym
2.2	Rama panelu	5.4	Śruba z kołnierzem
2.3	Rama panelu	5.5	Nakrętka
2.4	Rama tylna	5.6	Amortyzator
2.5	Panel z gniazdami prądowymi	5.7	Amortyzator
2.6	Śruba z łbem sześciokątnym	5.8	Nakrętka sześciokątna
3.1	Silnik spalinowy	5.9	Uchwyt transportowy
3.2	Wspornik filtra powietrza	5.10	Rękojeść składana
3.3	Śruba z łbem sześciokątnym	5.11	Element montażowy
3.4	Listwa silnika z siatką	5.12	Trzpień rękojeści
3.5	Śruba z łbem sześciokątnym	5.13	Element montażowy
3.6	Przewody zasilające do startera	5.14	Sprężyna rękojeści
4.1	Wirnik	5.16	Wkręt z łbem sześciokątnym
4.2	Stojan	5.17	Wspornik rękojeści transportowej
4.3	Korpus tylni prądnicy	5.18	Nakrętka
4.4	Nakrętka M5	5.19	Pasek montażowy do akumulatora

Karta gwarancyjna

na

……
(nazwa produktu)

Nr katalogowy: …….. nr partii: .....

(zwane dalej Produktem)

Data zakupu Produktu: .....

Pieczęć sprzedawcy

Data i podpis sprzedawcy: .....

Oświadczenie Użytkownika:

Potwierdzam, że zostałem poinformowany o warunkach gwarancji oraz skutkach nieprzestrzegania wytycznych zawartych w Instrukcji obsługi i karcie gwarancyjnej. Warunki niniejszej gwarancji są mi znane, co potwierdzam własnoręcznym podpisem:

....

Data i miejsce Podpis Użytkownika

I. Odpowiedzialność za Produkt

1. Gwarant – Dedra Exim Sp. z o.o. z siedzibą w Pruszkowie, adres: ul. 3 Maja 8, 05-800 Pruszków, KRS 0000062517, Sąd Rejonowy dla m.st. Warszawy w Warszawie, XIV Wydział Gospodarczy Krajowego Rejestru Sądowego, NIP 527-020-49-33, kapitał zakładowy: 100 980.00 zł.
2. Na warunkach określonych w niniejszej karcie gwarancyjnej Gwarant udziela gwarancji na Produkt, pochodzący z dystrybucji Gwaranta.
3. Odpowiedzialność z tytułu gwarancji obejmuje tylko wady powstałe z przyczyn tkwiących w Produkcie w momencie jego wydania Użytkownikowi.
4. Z tytułu gwarancji Użytkownik, uzyskuje prawo do bezpłatnej naprawy Produktu, o ile wada ujawniła się w okresie gwarancji. Sposób naprawy Produktu (metoda wykonania naprawy) zależy od decyzji Gwaranta. W przypadku stwierdzenia przez Gwaranta braku możliwości naprawy Gwarant zastrzega sobie prawo wymiany wadliwego elementu albo całego Produktu na wolny od wad, obniżenia ceny Produktu lub odstąpienia od umowy.
5. W stosunku do Użytkownika, który nie jest konsumentem w rozumieniu ustawy z dnia 23 kwietnia 1964 r. Kodeks cywilny, odpowiedzialność odszkodowawcza Gwaranta za szkody wynikające z niniejszej gwarancji i/lub w związku z jej zawarciem i wykonywaniem, bez względu na tytuł prawny, jest ograniczona maksymalnie do wysokości wartości wadliwego Produktu.

II. Okres gwarancji

Elementy Produktu	Czas trwania ochrony gwarancyjnej
DEGB9203K	24 miesiące, licząc od daty zakupu Produktu uwidocznionej w niniejszej karcie gwarancyjnej
	Nie objęte gwarancją

III. Warunki skorzystania z gwarancji

1. Przedstawienie przez Użytkownika wypełnionej karty gwarancyjnej Produktu oraz uprawdopodobnienie przez Użytkownika okoliczności zakupu Produktu, np. poprzez przedstawienie paragonu, faktury, itd. W celu sprawnego przeprowadzenia reklamacji zaleca się aby Użytkownik przekazał wraz z Produktem do reklamacji wszystkie elementy określone w „Kompletacji urządzenia" zawartej w Instrukcji obsługi.
2. Stosowanie się przez Użytkownika do zaleceń zawartych w Instrukcji obsługi i karcie gwarancyjnej.
3. Gwarancja obejmuje tylko obszar Rzeczypospolitej Polskiej i UE.
4. Gwarancja nie obejmuje wad Produktu powstałych w szczególności na skutek:

a. Nieprzestrzegania przez Użytkownika warunków określonych w Instrukcji obsługi, w szczególności w zakresie prawidłowej eksploatacji, konserwacji i czyszczenia;

b. Zastosowania przez Użytkownika środków czyszczących lub konserwujących niezgodnych z Instrukcją obsługi;

c. Nieodpowiedniego przechowywania i transportu Produktu przez Użytkownika;

d. Samowolnych zmian i/lub przeróbek Produktu przez Użytkownika, które nie były uzgadniane z Gwarantem;

e. Zastosowania przez Użytkownika w Produkcie materiałów eksploatacyjnych niezgodnych z Instrukcją obsługi.

5. Użytkownik, który nie jest konsumentem w rozumieniu ustawy z dnia 23 kwietnia 1964 r. Kodeks cywilny, traci gwarancję na Produkt, w którym:

- numery seryjne, oznaczenia dat i tabliczki znamionowe zostały usunięte, zmienione lub uszkodzone przez Użytkownika;
- plomby zostały uszkodzone przez Użytkownika lub noszą ślady manipulacji Użytkownika.
6. Uwaga! Czynności związane z codzienną obsługą Produktu, wynikające m.in. z Instrukcji obsługi Użytkownik wykonuje we własnym zakresie i na swój koszt.

IV. Procedura reklamacyjna

1. W przypadku stwierdzenia nieprawidłowej pracy Produktu, przed dokonaniem zgłoszenia reklamacyjnego należy upewnić się czy wszystkie czynności określone w szczególności w Instrukcji obsługi zostały wykonane w sposób prawidłowy.
2. Zgłoszenie reklamacji zaleca się dokonać niezwłocznie, najlepiej w terminie 7 dni od daty zauważenia wady Produktu. Użytkownik, który nie jest konsumentem w rozumieniu ustawy z dnia 23 kwietnia 1964 r. Kodeks cywilny traci uprawienia wynikające z niniejszej gwarancji w przypadku niezgłoszenia reklamacji w terminie 7 dni.
3. Zgłoszenie reklamacji można dokonać m.in. w punkcie zakupu Produktu, w serwisie gwarancyjnym lub pisemnie na adres: Dedra Exim Sp. z o.o., ul. 3 Maja 8, 05-800 Pruszków.
4. Użytkownik może złożyć reklamację przy wykorzystaniu formularza dostępnego na stronie internetowej www.dedra.pl. („Formularz zgłoszenia reklamacji z tytułu gwarancji").
5. Adresy serwisów gwarancyjnych dla poszczególnych krajów dostępne są na stronie www.dedra.pl. W przypadku braku serwisu gwarancyjnego dla danego kraju zgłoszenia reklamacyjne z tytułu gwarancji zaleca się kierować na adres: Dedra Exim Sp. z o.o. ul. 3 Maja 8, 05-800 Pruszków (Polska).
6. Mając na uwadze bezpieczeństwo Użytkownika zakazuje się korzystania z wadliwego Produktu.
7. Uwaga! Korzystanie z wadliwego Produktu jest niebezpieczne dla zdrowia i życia Użytkownika.
8. Wykonanie obowiązków wynikających z gwarancji nastąpi w terminie 14 dni roboczych, licząc od dnia dostarczenia reklamowanego Produktu przez Użytkownika.
9. Przed dostarczeniem wadliwego Produktu do reklamacji zaleca się jego oczyszczenie. Reklamowany Produkt zaleca się dokładnie zabezpieczyć przed uszkodzeniami w transporcie (zaleca się dostarczyć reklamowany Produkt w oryginalnym opakowaniu).
10. Okres gwarancji ulega przedłużeniu o czas, w ciągu którego wskutek wady Produktu objętego gwarancją Użytkownik nie mógł z niego korzystać.
Gwarancja nie wyłącza, nie ogranicza, ani nie zawiesza uprawnień Użytkownika wynikających z przepisów o rękojmi za wady rzeczy sprzedanej.
Zgodnie z art. 13 ust. 1 i ust. 2 rozporządzenia Parlamentu Europejskiego i Rady (UE) 2016/679 z dnia 27 kwietnia 2016 r. w sprawie ochrony osób fizycznych w związku z przetwarzaniem danych osobowych i w sprawie swobodnego przepływu takich danych oraz uchylenia dyrektywy 95/46/WE (dalej: „RODO") informujemy

1. Administratorem Twoich danych osobowych podanych w formularzu jest DEDRA-EXIM sp. z o.o. z siedzibą w Pruszkowie , ul. 3 Maja 8, 05-800 Pruszków (dalej: „Administrator").
2. Twoje dane będą przetwarzane wyłącznie w celu przeprowadzenia procedury gwarancyjnej urządzenia zgodnie art. 6 ust. 1 lit. b ogólnego rozporządzenie o ochronie danych (dalej: „RODO") Podanie danych jest dobrowolne, ale konieczne do przeprowadzenia procedury gwarancyjnej.
3. Twoje dane będą przetwarzane przez okres rozpatrywania przeprowadzenia procedury gwarancyjnej oraz w celach archiwizacyjnych w razie konieczności obrony przed ewentualnymi roszczeniami wobec Administratora nie dłużej niż do momentu ich przedawnienia.
4. Twoje dane mogą być ujawniane wyłącznie podmiotom przetwarzającym dane na rzecz administratora na podstawie pisemnej umowy powierzenia przetwarzania danych osobowych świadczącym m.in. usługi serwisu technicznego, hostingu lub obsługi strony internetowej, obsługi IT, firmie kurierskiej. Dostawcy Administratora zobowiązani są do zapewnienia zabezpieczenia danych i spełnienia wymogów obowiązującego prawa związanego z ochroną danych osobowych i nie mogą wykorzystywać powierzonych danych osobowych do innych celów niż te, które są określone w umowie z Administratorem.
5. Twoje dane nie będą przetwarzane w sposób zautomatyzowany w tym również w formie profilowania oraz nie będą przekazywane do państwa trzeciego/organizacji międzynarodowej.
6. Posiadasz prawo dostępu do treści swoich danych oraz prawo ich sprostowania, usunięcia, ograniczenia przetwarzania, prawo do przenoszenia danych, prawo wniesienia sprzeciwu, w dowolnym momencie.
7. We wszelkich sprawach związanych z przetwarzaniem Twoich danych osobowych przez Administratora możesz skontaktować się pod adresem e-mail: daneosobowe@dedra.pl;
8. Masz prawo wniesienia skargi do wniesienia skargi do organu właściwego do spraw ochrony danych osobowych.

EN Table of contents

1. Drawing and pictures
2. Description of the device
3. Purpose of the device
4. Restriction on use
5. Technical data
6. Preparing for use
7. Switching on the device
8. Operation of the device
9. Ongoing maintenance
10. Spare parts and accessories
11. Trouble-shooting on your own
12. Contents of the package
13. Information for users on the disposal of electrical and electronic equipment (applicable to households)
14. Warranty card

The translation of the oryginal manual
The Declaration of Conformity is attached to the manual as a separate document. In the absence of a declaration of conformity, please contact Dedra Exim Sp. z o.o..
The general safety conditions are attached to the manual as a separate booklet.

WARNING. Read all warnings marked with an exclamation mark and all instructions. Retain all warnings and instructions for future use.

Failure to observe the following warnings and safety instructions could result in electric shock, fire or serious injury.

Keep all manual to the future use.

2. Description of the device

Fig. A: 1. Choke lever, 2. Fuel valve, 3. Air filter, 4. Choke lever, 5. Fuel filler cap, 6. Fuel level indicator, 7. 400 V~ socket, 8. 12 V DC socket, 9. 12 V DC socket protection, 10. Switch, 11. 230 V~ socket, 12. 230 V~ socket protection, 13. Safety switch, 14. Starter battery, 15. Oil filler cap, 16. Display, 17. Grounding screw, 18. Spark plug

3. Purpose of the device

A power generator is an electrical device that serves as an independent source of electricity. Power generators are autonomous units for generating electricity. The primary use of a power generator is to generate electricity for various consumers (motors, lighting, heating, etc.) in areas where there are no other sources.
It is permissible to use the device in renovation and construction work, repair workshops, amateur work, subject to the conditions of use and permissible working conditions contained in the operating instructions.

4. Restriction on use

WARNING **The appliance may only be used in accordance with the 'Permitted operating conditions' below.**

The machine may only be used with original parts. The power generator must not be operated in enclosed spaces. The power generator must not be operated in an atmosphere with very high air humidity. If mechanical damage is found, in particular deformation of the housing, fuel tank, leaks (fuel leaks), do not use the device. The power generator must also not be used if any malfunctions are found. In such cases, the device must be secured and then repaired by an authorised service centre of 'DEDRA-EXIM' Sp. z o.o.

WARNING **Unauthorised changes to the mechanical and electrical design, any modifications, maintenance operations not described in the operating instructions will be treated as illegal and will result in the immediate loss of warranty rights and the declaration of conformity will become invalid.**

Misuse or use not in accordance with the operating instructions will result in immediate loss of warranty rights.

Permitted operating conditions'
The device must not be used in enclosed spaces. Avoid moisture. Do not leave the device switched on unattended.
It is prohibited to connect the power generator to the mains.

5. Technical data

Model type	DEGB9203K
Internal combustion engine	Piston, 4-cylinder
Maximum output power [W]	8300
Output power for continuous operation [W]	8000
Rated voltage [V]	230~/ 400~
Frequency [Hz]	50

Output current [A]	16
Fuel tank capacity [l]	25
Operating Requirements Class	G1
Power Compatibility Class	A
Guaranteed sound power level LWA [dB(A)]	97
Weight [kg]	95
Internal combustion engine power [W]	10300
Rated no-load speed [min-1]	3000
Engine displacement [ccm]	459
IP number	IP23M
Sound power level LwA [dB(A)]	93
Uncertainty kwA [dB(A)]	3
Power Factor	1
Battery type	Pb
Output voltage [V]	12
Accumulator capacity [Ah]	17
Battery energy [Wh]	204

Additional data:

Number of sockets:
1 x 400 V~, 1 x 230 V~, 1 x 12 V DC 5 A

Information on noise
Noise emissions were determined in accordance with the standard EN ISO 3744:1995 and values are given in the table above.

Information on noise
Noise emissions were determined in accordance with the standard EN ISO 3744:1995 and values are given in the table above.

WARNING **Noise can cause hearing damage, always wear hearing protection when working!**

The declared total vibration/noise value has been measured according to a standard test method and can be used to compare one device with another. The stated vibration/noise level can also be used for a preliminary vibration/noise exposure assessment.
Vibration/noise levels during actual use of the equipment may differ from the declared values, depending on the use of the work tools, in particular the type of workpiece and the need to determine operator protection measures. In order to accurately estimate exposure in actual use conditions, all parts of the work cycle must be taken into account, including periods when the machine is switched off or when it is switched on but not used for work.

6. Preparing for use

WARNING **First pull out the plug, only then carry out any operation**

Before starting work, ensure that the device is complete and has no dents, abrasions or other damage. If you notice any damage, please contact Dedra-Exim sp. z o.o.

Setting up the device
For improved comfort of use, the power generator is equipped with transport wheels. This facilitates moving and setting up the device.

Transport and movement
The DEGB9203K power generator is equipped with a folding handle that facilitates transport and movement of the device. In the working position of the unit, the handle should be folded (Fig. A, 5). For transport or movement, the handle should be unfolded by pulling it vigorously upwards. The handle can be locked in a position convenient for the user. To fold the handle, place it in the operating position.

Battery installation

WARNING **The starter battery is not connected during transport.**

During transport, the cables are disconnected from the battery. To connect the battery:
- locate the cables for connecting the battery
- tighten the cables to the battery terminals, remembering the correct polarity - red cable to the positive (+) terminal, black to the negative (-) terminal

Filling the power generator with oil

WARNING **The generator set is not filled with oil; before starting work, fill the set with oil.**

Engine oil is the main factor affecting engine performance and service life. Use oil intended for 4-stroke engines. DEGL01 type SAE 10W-30 from 'Dedra-Exim' is the recommended oil for general use. The device is equipped with an oil level sensor which will not allow the engine to start if the oil level is low.
The oil pan capacity is approximately 1.1 litres.
To refill the oil:
2. Remove the oil filler cap (Fig. A, 15) and wipe the dipstick with a clean cloth.
3. Pour in the prepared amount of oil.
4. Check the oil level and tighten the oil filler cap.

Refuelling
Petrol is flammable and, under certain conditions, explosive. Smoking, sparking and open flames are prohibited when refuelling the generator or in areas where petrol is stored. Ignition or explosion can cause serious injury.
Refuelling should be carried out in well-ventilated areas with the engine stopped.
Unscrew the fuel cap (Fig. E).
Fill the fuel tank with petrol (the tank capacity is 25 litres). The fuel cap is equipped with a vent. After filling the tank, tighten the fuel cap until you hear a rattling sound, which means that the tank is being vented.

7. Switching on the device

WARNING **Before starting up the unit, it is essential to carry out the steps described in the section 'Preparing for operation'.**

Operator responsibilities

WARNING **Read the user and safety instructions. Ensure that you know how to quickly stop the generator set and familiarise yourself with the operation of all controls. It is prohibited to operate the equipment without proper training.**
Before starting the machine for the first time, check the oil and fuel levels.

Before starting the machine for the first time, remember to ground the generator thoroughly. To do this, unscrew the screw (Fig. A, 17) and attach the grounding cable under the screw head (cable not included). Then tighten the screw so that the cable is securely locked in place. Connect the other end of the cable to a conductive rod placed in the ground.

WARNING **Do not connect any devices to the generator before starting the engine.**

Starting the device
After connecting the battery:
- Turn on the fuel flow by setting the valve to the ON position (Fig. A, 2)
- Turn on the choke by setting the choke lever to the ON position (Fig. A, 4)
- Turn the ignition key to the ON position (Fig. A, 10)
- for automatic start-up, turn the key to the START position
- for manual start-up, pull the starter cord vigorously (Fig. A, 1) After starting the device, switch the choke lever to the OFF position Connect the receiver to the power socket.

8. Operation of the device

WARNING **When operating the device, all safety rules and instructions described in the safety conditions must be strictly observed..**
Do not operate the device indoors, as the exhaust gases contain poisonous carbon monoxide.

Do not connect devices whose rated power exceeds 80% of the generator's nominal power.
Electric motors are characterised by a temporary increase in power consumption during start-up, which may cause the overload protection to activate and shut down the unit.
If several devices are connected, do not start them simultaneously. If extension cords are necessary, they should not be longer than:
- 60 m for a cross-section of 1.5 mm2
- 100 m for a cross-section of 2.5 mm2

Stopping the engine
Before switching off the device, disconnect all receivers by pulling the plug out of the generator socket. Then switch the ignition switch (Fig. C, 8) to the 'OFF' position.
If it is necessary to shut down the generator in an emergency, immediately turn the ignition switch to the 'OFF' position.
After finishing work, the exhaust pipe may be hot; wait until it cools down before performing any maintenance.

9. Ongoing maintenance

WARNING **All maintenance must be carried out with the unit unplugged.**

Before checking, repairing or maintaining, stop the engine and wait until all rotating parts have come to a standstill. Disconnect the voltage cable from the spark plug to prevent accidental start-up.
Maintenance schedule
Always before starting the machine: Check and top up the fuel level in the tank. Check and carefully tighten the grounding.

Scope of service	After work	After 1 month of use	Every 3 months or every 50 hours	Every 6 months or every 100 hours	Every year or every 300 hours
Checking the oil level	X				
Changing the oil		X			
Checking the air filter		X			
Cleaning the air filter			X		
Replacing the spark plug				X	
Checking the fuel lines					X
Checking the high-voltage cables					X

Cleaning the air filter (Fig. G)
A dirty air filter can cause the engine to run poorly and increase fuel consumption.

WARNING **Do not clean the air filter and its components with solvent, as this may cause a fire.**

Do not start the device without an air filter, as this will cause the engine to wear out faster.

- Unscrew the securing screw and remove the filter cover.
- Remove the filter and clean it.

Reassemble in reverse order.
Replacing the spark plug
Recommended spark plug: F7RTC or equivalent.

WARNING **Using the wrong spark plug may damage the engine.**

To replace the spark plug, disconnect the spark plug wire and remove any dirt from the spark plug wires. Then, using the spark plug wrench provided in the kit, unscrew the spark plug.
Check the condition of the spark plug.
If the electrodes are worn or if the insulator is cracked or damaged, replace the spark plug.
If the spark plug is contaminated with carbon deposits, remove the deposits with a wire brush or spark plug cleaner spray.
Measure the gap between the electrodes with a feeler gauge; the electrodes should have the correct gap, which should be between 0.7 and 0.8 mm (Fig. I). Adjust the gap if necessary by carefully bending the electrode.
Check that the spark plug sealing washer is in good condition.
Screw the spark plug back in by hand to avoid stripping the thread, until you feel resistance.
Tighten with a spark plug spanner. If you are using a used spark plug, tighten it with a spanner by 1⁄8 - 1⁄4 of a turn, and a new spark plug by 1⁄2 of a turn.
If you know the torque value required to tighten the spark plug and you have a torque wrench, use the torque wrench.

Oil change

WARNING **Wear protective gloves when changing the oil.**

Drain the oil while the engine is still warm, as the oil is more fluid and contains more impurities.
Unscrew the screws and remove the side cover (pay attention to the latches at the bottom of the cover).
Unscrew the oil filler cap.
using a funnel at the oil filler, pour the used oil into a prepared container.
Fill the oil reservoir with fresh engine oil. Change the oil according to the recommended schedule.

Do not pour used oil onto the ground or into the drains.

WARNING Take used oil to the nearest hazardous waste collection point.

Storage
Petrol vapours are explosive. Do not store petrol for more than 30 days. Do not store the unit near open flames. Before preparing the generator for storage, ensure that the engine has cooled completely.

Preparing for storage
When planning to store the unused unit for more than 30 days;
Drain the fuel from the tank.
Disconnect the spark plug cap.
Remember that the unit should not be stored in rooms with high humidity.

Battery
The battery charges while the generator is running, so there is no need to recharge it if the generator is used regularly. If you plan to store the unused device for more than 30 days, be sure to disconnect the battery and protect (insulate) the contacts against short circuits.

Transport

WARNING **Before transporting the unit, completely drain all operating fluids such as fuel and oil. Disconnect the spark plug.**

Transport the unit in a horizontal position with the fuel inlet closed.

10. Spare parts and accessories

Fuel: Recommended unleaded petrol 95
Recommended spark plug: F7RTC or equivalent.
Engine oil: Recommended oil DEGL01 type SAE 10W-30 from 'Dedra-Exim'
For the purchase of spare parts and accessories, please contact the Dedra Exim service. Contact details can be found on page 1 of the manual.
When ordering spare parts, please quote the batch number on the nameplate together with the part number from the assembly drawing.
During the warranty period, repairs are carried out in accordance with the terms of the warranty card. Return the faulty product for repair at the place of purchase (the dealer is obliged to accept the faulty product), send it to the central Dedra Exim service centre or to the service centre closest to your place of residence (list of service centres at www.dedra.pl). Kindly enclose the completed warranty card. After the warranty period has expired, repairs are carried out by the central service. Send the defective product to the service centre (shipping costs are paid by the user).

11. Trouble-shooting on your own

WARNING **Disconnect the unit from the power supply before attempting to troubleshoot the unit yourself.**

Problem	Cause	Solution
The engine will not start	No fuel	Fill the tank with fuel
	Old fuel	Drain the fuel system of old fuel, fill the tank with fresh, clean fuel
	Ignition not switched on	Turn on the ignition using the button
	Fuel tap in closed position	Open the fuel tap
	High-voltage cable not connected to spark plug	Connect the high-voltage cable to the spark plug
	Dirty or damaged spark plug	Clean the spark plug, replace a faulty spark plug with a new one.
	Choke not engaged	Turn on the choke
The engine runs unevenly	Loose high-voltage cable	Connect the high-voltage cable to the spark plug correctly
	Old or contaminated fuel in the fuel system	Drain the old fuel from the fuel system and fill the tank with fresh fuel
	Carburettor out of adjustment	Adjust the carburettor
No voltage in the 12 V socket	12 V fuse button is off	Turn on the fuse button

The generator set is equipped with an oil level sensor. If the oil level is too low, the sensor will prevent the generator set from starting. Therefore, if the device cannot be started, the first thing to do is to check the oil level. If the oil level is too low, top it up.

12. Contents of the package

1. Power generator – 1 pc., 2. Spark plug wrench – 1 pc., 3. DC 12V cable – 1 pc., 4. 230 V plug – 1 pc. 5. 400 V plug – 1 pc. 5. Wheels – 2 pcs., 6. Frame base – 2 pcs., 7. Frame foot – 2 pcs., 8. Screw – 4 pcs., 9. Nut – 6 pcs.

13 Information for users on the disposal of electrical and electronic equipment (applicable to households)

The symbol on the products or accompanying documentation indicates that defective electrical or electronic equipment must not be disposed of with household waste. If you need to dispose of, reuse or recover components, take them to a specialist collection point where they will be accepted free of charge. Information on the location of collection points for used equipment is provided by local authorities, e.g. on their websites.
By disposing of the appliance correctly, you will save valuable resources and avoid negative effects on health and the environment due to the possible presence of hazardous substances, mixtures and components in the appliance.

Incorrect waste disposal is subject to penalties according to the relevant local regulations.
Users in EU countries: If you need to dispose of electrical or electronic equipment, please contact your nearest point of sale or supplier, who will be able to provide further information.
Disposal in non-EU countries: This symbol only applies to countries within the European Union. If you wish to dispose of this product, please contact your local authorities or dealer for the correct method of disposal.



In accordance with Regulation (EU) 2023/1542 of the European Parliament and of the Council on batteries and accumulators and waste batteries and accumulators, defective or used batteries/accumulators must be collected separately and brought to environmentally compatible recycling.

Warranty

for

……
(product name)

Catalogue No: ……. Lot No.: .....
(hereinafter called the product)
Product purchase date : .....

Seller's stamp

Date and seller's signature: .....

User's statement:

I confirm that I have been informed about the warranty conditions and the consequences of non-compliance with the guidelines in the Operating Instructions and the warranty. I am aware of the conditions of this warranty, which I confirm with my handwritten signature:

....
Date and place User's signature

I. Product liability

1. The Warrantor - Dedra Exim Sp. z o.o. with its registered office in Pruszków, address: ul. 3 Maja 8, 05-800 Pruszków, KRS 0000062517, District Court for the City of Warsaw in Warsaw, 14th Economic Division of the National Court Register, TIN 527-020-49-33, share capital: PLN 100,980.00.
2. The Warrantor provides the warranty for the Product from the Warrantor 's distribution on the terms set out in this warranty.
3. Liability under the warranty shall only cover defects arising from causes inherent in the Product at the time of delivery to the User.
4. By virtue of the warranty, the User obtains the right to have the Product repaired free of charge, provided that the defect became apparent during the warranty period. The method of repair of the Product is at the discretion of the Warrantor. If the Warrantor finds the repair impossible, the Warrantor reserves the right to replace the defective element or the whole Product for a defect-free one, reduce the price of the Product, or withdraw from the contract.
5. In relation to the User, who is not a consumer within the meaning of the Act of April 23, 1964 on Civil Code, the Warrantor's liability for damages resulting from this warranty and/or in connection with its conclusion and performance, regardless of the legal title, is limited to the maximum of the value of the defective Product.

II. Warranty period

Product components	Duration of warranty protection
DEGB9203K	24 months from the date of purchase of the Product as shown on this warranty card
	No warranty

III. Terms and conditions of the warranty

1. Presentation by the User of a completed warranty card for the Product and substantiation by the User of the circumstances of purchase of the Product, e.g. by presenting a receipt, invoice, etc. For the purpose of efficient complaint processing, it is recommended that the User submits, together with the Product, all the components specified in "Set of the device components" contained in the operating instructions.
2. Compliance by the user with the instructions in the operating instructions and the warranty.

a) The warranty only covers the territory of the Republic of Poland and the EU.
b) The warranty does not cover any Product defects arising in particular from:
c) Failure of the user to comply with the conditions set out in the operating instructions, in particular with regard to correct operation, maintenance and cleaning;
d) Use of cleaning or maintenance products by the user which do not comply with the operating instructions;
e) Improper storage and transport of the Product by the User;
f) Unauthorised changes and/or modifications to the Product by the User which have not been agreed with the Warrantor;
g) Use of consumables by the User in the Product which do not comply with the operating instructions.

3. For the User, who is not a consumer within the meaning of the Act of April 23,1964 of the Civil Code, the warranty becomes void for the Product where:

a) serial numbers, date indications and rating plates have been removed, altered or damaged by the user;
b) the seals have been damaged by the user or show signs of tampering by the user.

4. Note! The User shall carry out the activities connected with the daily operation of the Product, resulting, among others, from the operating instructions, themselves and at their own expense.

IV. Complaint procedure

1. If you find that the Product is not working properly, make sure that all the steps specified in particular in the operating instructions have been carried out correctly before submitting a claim.
2. It is recommended to make a complaint immediately, preferably within 7 days of noticing a defect in the Product. The User, who is not a consumer within the meaning of the Act of April 23,1964 Civil Code, loses rights arising from this warranty if they fail to make a complaint within 7 days.
3. Complaints can be made, among others, at the point of purchase of the Product, at the warranty service point, or in writing to the following address: Dedra Exim Sp. z o.o., ul. 3 Maja 8, 05-800 Pruszków.
4. The User can make a complaint using the form available on the website www.dedra.pl. ("Warranty Claim Form").
5. The addresses of the country-specific warranty service are available at www.dedra.pl. If no country-specific warranty service is available, we recommend that you address warranty claims to: Dedra Exim Sp. z o.o. ul. 3 Maja 8, 05-800 Pruszków (Poland).
6. With a view to the safety of the User, the use of a defective Product is prohibited.
7. Caution: Using a defective Product is dangerous to the health and life of the User.
8. The fulfilment of the obligations under the warranty shall take place within 14 working days from the date of delivery of the defective Product by the User.
9. Before the defective Product is delivered under the complaint procedure, it is recommended to clean it. The Product under complaint is recommended to be carefully protected against damage during transport (it is recommended to deliver the Product under complaint in its original packaging).
10. The warranty period shall be extended by the time during which, due to a defect in the Product covered by the warranty, the User was not able to use it.

The warranty shall not exclude, limit or suspend the User's rights under the warranty regulations for defects of the goods sold.
Pursuant to Article 13(1) and (2) of Regulation (EU) 2016/679 of the European Parliament and of the Council of 27 April 2016 on the protection of natural persons with regard to the processing of personal data and on the free movement of such data and repealing Directive 95/46/EC (hereinafter: 'RODO'), we inform you that

1. The administrator of your personal data provided in the form is DEDRA-EXIM sp. z o.o. with its registered office in Pruszków, ul. 3 Maja 8, 05-800 Pruszków (hereinafter: 'Administrator').
2. Your data will be processed exclusively for the purpose of implementing the warranty procedure for the device on the basis of Article 6(1)(b) of the General Data Protection Regulation (hereinafter: 'RODO') Provision of data is voluntary, but necessary for the implementation of the warranty procedure.
3. Your data will be processed for the period of consideration of the implementation of the guarantee procedure and for archiving purposes in case of the need to defend against possible claims against the Administrator, no longer than until they expire.
4. Your data may be disclosed only to entities processing data for the Administrator on the basis of a written agreement of entrustment of personal data processing providing, among others, technical support, hosting or maintenance of the website, IT support, courier company. The Administrator's providers are obliged to ensure data security and to comply with the requirements of the applicable law related to personal data protection and may not use the entrusted personal data for purposes other than those specified in the contract with the Administrator.

5. Your data will not be processed in an automated manner including profiling and will not be transferred to a third country/international organisation.
6. You have the right of access to the content of your data and the right to rectification, erasure, restriction of processing, the right to data portability, the right to object, at any time.
7. For all matters related to the processing of your personal data by the Controller, you can contact: daneosobowe@dedra.pl;
8. You have the right to lodge a complaint with the supervisory authority dealing with personal data protection.

cz Obsah

1 Fotografie a kresby
2. Popis zařízení
3 Zamýšlené použití zařízení
4 Omezení použití
5 Technické údaje
6 Příprava na provoz
7 Zapnutí spotřebiče
8. Provoz jednotky
9. Běžná údržba
10 Náhradní díly a příslušenství
11 Řešení problémů na vlastní pěst
12 Sestavení spotřebiče
13 Informace pro uživatele o likvidaci elektrických a elektronických zařízení
14 Záruční list

Překlad původních pokynů
Prohlášení o shodě je přiloženo k příručce jako samostatný dokument. Pokud prohlášení o shodě není k dispozici, obraťte se na společnost Dedra Exim Ltd.
Obecné bezpečnostní předpisy jsou přiloženy k příručce jako samostatná brožura.

VAROVÁNÍ. Přečtěte si všechna varování označená ⚠ symbolem a všechny pokyny.

Nedodržení následujících upozornění a bezpečnostních pokynů může vést k úrazu elektrickým proudem, požáru nebo vážnému zranění.

Všechna varování a pokyny si uschovejte pro budoucí použití

2. Popis zařízení

Obr. A: 1. Startovací klíč, 2. Palivový ventil, 3. Vzduchový filtr, 4. Páka sání, 5. Víčko palivové nádrže, 6. Ukazatel hladiny paliva, 7. Zásuvka 400 V~, 8. Zásuvka 12 V d. c., 9. Zabezpečení zásuvky 12 V d. c. 10. Spínač, 11. Zásuvka 230 V~, 12. Zabezpečení zásuvky 230 V~, 13. Bezpečnostní vypínač, 14. Startovací akumulátor, 15. Víčko olejové nádrže, 16. Displej, 17. Zemnící šroub, 18. Zapalovací svíčka.

3. Zamýšlené použití zařízení

Generátor je elektrické zařízení, které představuje samostatný zdroj elektrické energie. Generátory jsou autonomní zařízení pro výrobu elektrické energie. Generátor se v základním použití používá k výrobě elektrické energie pro různé spotřebiče (motory, osvětlení, vytápění atd.) v oblastech, kde nejsou k dispozici žádné jiné zdroje.
Stroj je přípustné používat při renovačních a stavebních pracích, v opravárenských dílnách, při amatérských pracích za dodržení podmínek použití a přípustných pracovních podmínek uvedených v návodu k obsluze.

4. Omezení použití

Stroj smí být používán pouze v souladu s níže uvedenými "Povolenými provozními podmínkami".

Stroj smí být používán pouze s originálními díly. Generátor nesmí být provozován v uzavřených prostorách. Generátor nesmí být provozován v prostředí s velmi vysokou vlhkostí vzduchu. V případě zjištění mechanického poškození, zejména deformace krytu, palivové nádrže, netěsnosti (únik paliva), zařízení nepoužívejte. Generátor nesmí být používán ani v případě zjištění nesprávné funkce. V takovém případě je nutné zařízení bezpodmínečně zabezpečit a poté nechat opravit v autorizovaném servisu „DEDRA-EXIM" Sp. z o.o.

Je rovněž zakázáno zpracovávat materiály, které nejsou popsány v části "3. Určené použití stroje". Neoprávněné změny mechanické a elektrické konstrukce, jakékoli úpravy a údržba, které nejsou popsány v návodu k obsluze, budou považovány za nezákonné a budou mít za následek okamžitou ztrátu záručních práv a prohlášení o shodě se stane neplatným.

Při neúmyslném použití nebo použití, které není v souladu s návodem k obsluze, dochází k okamžité ztrátě záručních práv.

Přípustné provozní podmínky
Zařízení nesmí být používáno v uzavřených prostorách. Vyhněte se vlhkosti. Nenechávejte zapnuté zařízení bez dozoru.

Je zakázáno připojovat generátor k elektrické síti.

5. Technické údaje

Model zařízení	DEGB9203K
Spalovací motor	Pístový, čtyřválcový
Maximální výstupní výkon [W]	8300
Výstupní výkon pro kontinuální provoz [W]	8000
Provozní napětí [V]	230~/ 400~
Frekvence sítě [Hz]	50
Výstupní proud [A]	16
Objem palivové nádrže [L]	25
Třída provozních požadavků	G1
Třída kompatibility napájení	A
Garantovaná hladina akustického výkonu LWA [dB(A)]	97
Hmotnost [kg]	95
Výkon spalovacích motorů [W]	10300
Rychlost otáčení n0 [min-1]	3000
Zdvihový objem motoru [ccm]	459
Stupeň krytí	IP23M
Hladina akustického výkonu Lwa [dB(A)]	93
Nejistota měření Kwa [dB(A)]	3
Účiník	1
Typ baterie	Pb
Výstupní napětí [V]	12
Kapacita akumulátoru [Ah]	17
Energie baterie [Wh]	204

Další údaje:

Počet zásuvek:
1 x 400 V~, 1 x 230 V~, 1 x 12 V d.c. 5 A

Informace o hluku
Emise hluku byly stanoveny podle normy EN ISO 3744:1995, hodnoty jsou uvedeny výše v tabulce.

POZOR **Hluk může způsobit poškození sluchu, při práci vždy používejte ochranu sluchu!**

Deklarovaná celková hodnota vibrací byla změřena podle standardní zkušební metody a lze ji použít k porovnání jednoho zařízení s jiným. Uvedenou úroveň vibrací lze také použít pro předběžné posouzení expozice vibracím.
Úroveň vibrací při skutečném používání zařízení se může lišit od deklarovaných hodnot v závislosti na použití pracovních nástrojů, zejména na typu obrobku a na potřebě určit opatření na ochranu obsluhy. Aby bylo možné přesně odhadnout expozice za skutečných podmínek používání, je třeba vzít v úvahu všechny části provozního cyklu, včetně období, kdy je stroj vypnutý nebo kdy je zapnutý, ale nepoužívá se k práci.

6. Příprava na provoz

POZOR **Všechny přípravné práce provádějte s přístrojem odpojeným od napájení.**

Před zahájením práce se ujistěte, že zařízení je kompletní, bez známek promáčknutí, odření nebo jiných poškození. Pokud zjistíte jakékoli poškození, kontaktujte servis „Dedra-Exim" sp. z o.o.

Nastavení zařízení
Pro zvýšení komfortu používání je generátor vybaven transportními kolečky. To usnadňuje přemísťování a nastavení zařízení.

Přeprava a přemísťování
Generátor DEGB9203K je vybaven sklopnou rukojetí, která usnadňuje přepravu a přemísťování zařízení. V pracovní poloze generátoru by měla být rukojeť sklopena (obr. A, 5), při přepravě nebo přemísťování je třeba rukojeť rozložit energickým tahem nahoru. Rukojeť lze zablokovat v poloze, která je pro uživatele pohodlná. Sklopení rukojeti spočívá v jejím umístění do pracovní polohy.

Instalace akumulátoru
Během přepravy není startovací akumulátor připojen.
Během přepravy jsou vodiče odpojeny od akumulátoru. Připojení akumulátoru:
- vyhledejte kabely pro připojení baterie
- připojte kabely ke svorkám baterie a dbejte na správnou polaritu – červený kabel k kladnému pólu (+), černý k zápornému pólu (-)

Naplnění generátoru olejem

Generátor není naplněn olejem, před zahájením práce je nutné generátor naplnit olejem.

Motorový olej je hlavním faktorem ovlivňujícím výkon a životnost motoru. Používejte olej určený pro čtyřtaktní motory. DEGL01 typ SAE 10W-30 od společnosti „Dedra-Exim" je doporučený olej pro všeobecné použití. Zařízení je vybaveno snímačem hladiny oleje, který v případě nízké hladiny oleje neumožní spuštění motoru.

Objem olejové vany je přibližně 1,1 litru.

Doplnění oleje:
2. Odšroubujte zátku olejové nádrže (obr. A, 15) a otřete měrku čistým hadříkem.
3. Nalijte připravené množství oleje.
4. Zkontrolujte hladinu oleje a zašroubujte zátku olejové nádrže.

Doplňování paliva
Benzín je hořlavý a za určitých podmínek výbušný. Při doplňování paliva do generátoru nebo v místech, kde je benzín skladován, je zakázáno kouřit, jiskřit a používat otevřený oheň. Zápal nebo výbuch mohou způsobit vážná zranění. Doplňování paliva by mělo probíhat na dobře větraných místech při vypnutém motoru.
Odšroubujte uzávěr palivové nádrže (obr. E).
Naplňte palivovou nádrž benzínem (objem nádrže je 25 litrů). Víčko palivové nádrže je vybaveno odvzdušňovacím ventilem. Po dokončení doplňování paliva utáhněte víčko palivové nádrže, až uslyšíte chrastění, což znamená, že nádrž je odvzdušněna.

7. Zapnutí spotřebiče

⚠ POZOR **Před spuštěním přístroje je nutné provést kroky popsané v části "Příprava k provozu".**

Povinnosti obsluhy

Seznamte se s návodem k použití a bezpečnostními pokyny. Ujistěte se, že víte, jak rychle zastavit generátor, a seznamte se s funkcí všech ovládacích prvků. Bez řádného proškolení je zakázáno zařízení obsluhovat.

Před prvním spuštěním zkontrolujte hladinu oleje a paliva.
Před prvním spuštěním stroje nezapomeňte generátor řádně uzemnit. Za tímto účelem odšroubujte šroub (obr. A, 17) a pod hlavou šroubu namontujte uzemňovací kabel (kabel není součástí dodávky). Poté šroub utáhněte tak, aby byl kabel pevně zajištěn. Druhý konec kabelu připojte k vodivému tyči umístěné v zemi.
Před spuštěním motoru nepřipojujte k generátoru žádná zařízení.

Spuštění zařízení
Po připojení akumulátoru:
- zapněte přívod paliva nastavením ventilu do polohy ON (obr. A, 2)
- zapněte sání nastavením páčky sání do polohy ON (obr. A, 4)
- otočte klíčkem zapalování do polohy ON (obr. A, 10)
- v případě automatického spuštění otočte klíčkem do polohy START
- v případě ručního spuštění energicky zatáhněte za startovací šňůru (obr. A, 1) Po spuštění zařízení přepněte páku sání do polohy OFF Připojte přijímač do napájecí zásuvky.

8. Provoz jednotky

Nespouštějte zařízení uvnitř budov, výfukové plyny obsahují jedovatý oxid uhelnatý.
Nepřipojujte zařízení, jejichž jmenovitý výkon přesahuje 80 % jmenovitého výkonu generátoru.

Elektromotory se při spouštění vyznačují dočasným zvýšeným odběrem energie, což může způsobit spuštění přepěťové ochrany a vypnutí zařízení.
V případě připojení více zařízení je nezapínejte současně. Pokud je nutné použít prodlužovací kabely, jejich délka by neměla přesáhnout:
- 60 m pro průřez 1,5 mm2
- 100 m pro průřez 2,5 mm2

Zastavení motoru
Před vypnutím zařízení odpojte všechny spotřebiče vytažením zástrčky ze zásuvky generátoru. Poté přepněte spínač zapalování (obr. C, 8) do polohy „OFF".
V případě nutnosti nouzového vypnutí generátoru okamžitě přepněte spínač zapalování do polohy „OFF".
Po skončení práce může být výfuková trubka horká, před provedením údržby počkejte, až vychladne.

9. Běžná údržba

⚠ POZOR **Veškerou údržbu provádějte při odpojení jednotky od zdroje napájení.**

Před zahájením kontroly, opravy nebo údržby zastavte motor a počkejte, až se zastaví všechny rotující části. Odpojte napájecí kabel od zapalovací svíčky, aby nedošlo k náhodnému spuštění.
Harmonogram údržby
Vždy před spuštěním zařízení:
Zkontrolujte a doplňte hladinu paliva v nádrži.
Zkontrolujte a pečlivě utáhněte uzemnění.

Rozsah služeb	Po práci	Po 1 měsíci používání	Každé 3 měsíce nebo každých 50	Každých 6 měsíců nebo každých 100	Každý rok nebo každých 300 hodin
Kontrola stavu oleje	X				
Výměna oleje		X			
Kontrola vzduchového filtru		X			
Čištění vzduchového filtru			X		
Výměna zapalovací svíčky				X	
Kontrola palivových hadic					X
Kontrola vysokonapěťových kabelů					X

Čištění vzduchového filtru (obr. G)

Znečištěný vzduchový filtr může způsobit nesprávnou funkci motoru a zvýšenou spotřebu paliva.

Je zakázáno čistit vzduchový filtr a jeho součásti pomocí rozpouštědla, mohlo by to vést k
požáru. Je zakázáno spouštět zařízení bez vzduchového filtru, mohlo by to vést k rychlejšímu opotřebení motoru.
· Odšroubujte zajišťovací šroub a sejměte kryt filtru
· Sejměte filtr a vyčistěte jej.
Montáž proveďte v opačném pořadí.

Výměna zapalovací svíčky

Doporučená svíčka: F7RTC nebo její ekvivalent.

Použití nesprávné svíčky může způsobit poškození motoru.
Chcete-li vyměnit svíčku, odpojte svíčkovou trubici a odstraňte veškeré nečistoty z oblasti svíčkových kabelů. Poté pomocí svíčkového klíče, který je součástí sady, odšroubujte zapalovací svíčku.
Zkontrolujte stav zapalovací svíčky.
Pokud jsou elektrody opotřebované nebo pokud je izolátor prasklý nebo poškozený, vyměňte takovou svíčku.
Pokud je zapalovací svíčka znečištěná karbonem, odstraňte karbon pomocí drátěného kartáče nebo čisticího spreje na svíčky.
Změřte mezeru mezi elektrodami pomocí měřiče mezery, elektrody by měly mít správnou mezeru, která by měla být (0,7-0,8) mm (obr. I). V případě potřeby mezeru upravte opatrným ohnutím elektrody.
Zkontrolujte, zda je těsnicí podložka svíčky v dobrém stavu.
Znovu zašroubujte svíčku rukou, aby nedošlo k poškození závitu, až pocítíte odpor.
Dotáhněte klíčem na svíčky. Pokud používáte použitou svíčku, dotáhněte ji klíčem o 1⁄8 - 1⁄4 otáčky, novou svíčku o 1⁄2 otáčky.
Pokud znáte hodnotu momentu, kterým je třeba svíčku utáhnout, a máte momentový klíč,
použijte momentový klíč.

Výměna oleje
Výměnu oleje provádějte v ochranných rukavicích.
Olej vypouštějte, když je motor ještě teplý, protože olej je tekutější a obsahuje více nečistot.
Odšroubujte šrouby a sejměte boční kryt (všimněte si západek ve spodní části krytu).
Odšroubujte zátku olejové nádrže.
Pomocí nálevky na olejovou nádrž vypusťte použitý olej do předem připravené nádoby.
Naplňte nádrž čerstvým motorovým olejem. Vyměňujte olej podle doporučeného harmonogramu.
Nevylévejte použitý olej do půdy ani do kanalizace.

Použitý olej odevzdejte v nejbližším sběrném místě pro nebezpečný odpad.

Skladování
Výpary benzínu jsou výbušné. Benzín nesmí být skladován déle než 30 dnů. Zařízení nesmí být skladováno v blízkosti otevřeného ohně. Před přípravou generátoru ke skladování se ujistěte, že motor zcela vychladl.

Příprava na skladování
Pokud plánujete skladovat nepoužívané zařízení déle než 30 dní;
Vypusťte palivo z nádrže.
Odpojte zapalovací svíčku.

Pamatujte, že zařízení nesmí být skladováno v místnostech s vysokou vlhkostí.
Akumulátor
Akumulátor se nabíjí během provozu generátoru, proto není nutné jej dobíjet, pokud je generátor pravidelně používán. Pokud plánujete skladovat nepoužívané zařízení déle než 30 dní, bezpodmínečně odpojte akumulátor a zajistěte (izolujte) kontakty proti zkratu.

Přeprava
Před přepravou je nutné zcela vypustit provozní kapaliny, jako je palivo a olej. Odpojte svíčku. Agregát přepravujte v horizontální poloze se uzavřeným palivovým hrdlem.

10. Náhradní díly a příslušenství

Palivo: Doporučený bezolovnatý benzín 95
Doporučená zapalovací svíčka: F7RTC nebo ekvivalent.
Motorový olej: Doporučený olej DEGL01 typu SAE 10W-30 od společnosti „Dedra-Exim"

Pro nákup náhradních dílů a příslušenství se obraťte na servis společnosti Dedra Exim. Kontaktní údaje naleznete na straně 1 příručky. Při objednávání náhradních dílů uvádějte číslo šarže na výrobním štítku a číslo dílu z montážního výkresu.
Během záruční doby se opravy provádějí podle podmínek záručního listu. Vadný výrobek předejte k opravě v místě nákupu (prodejce je povinen vadný výrobek převzít), zašlete jej do centrálního servisního střediska společnosti Dedra Exim nebo jej zašlete do servisního střediska, které je nejblíže vašemu bydlišti (seznam servisních středisek na www.dedra.pl). Přiložte laskavě vyplněný záruční list. Po uplynutí záruční doby provádí opravy centrální servis. Pošlete vadný výrobek do servisního střediska (náklady na dopravu hradí uživatel).

11. Řešení problémů na vlastní pěst

⚠ POZOR **Před vlastním odstraňováním problémů s jednotkou ji odpojte od zdroje napájení.**

Problém	Příčina	Řešení
Motor se nespustí	Nedostatek paliva	Naplňte nádrž palivem
	Staré palivo	Vypusťte staré palivo z palivového systému a naplňte nádrž čerstvým čistým palivem
	Zapalování není zapnuté	Zapněte zapalování pomocí tlačítka
	Palivový kohout je v uzavřené poloze	Otevřete palivový kohout
	Vysokonapěťový kabel není připojen ke svíčce	Připojte vysokonapěťový kabel ke zapalovací svíčce
	Znečištěná nebo poškozená zapalovací svíčka	Vyčistěte svíčku, vadnou svíčku vyměňte za novou.
	Není zapnuté sání	Zapněte sání
Motor běží nerovnoměrně	Uvolněný vysokonapěťový kabel	Správně připojte vysokonapěťový kabel ke svíčce
	Staré nebo znečištěné palivo v palivovém systému	Vypusťte staré palivo z palivového systému a naplňte nádrž čerstvým palivem
	Nesprávně seřízený karburátor	Seřiďte karburátor
Chybějící napětí v zásuvce 12 V	Tlačítko 12V pojistky je vypnuté	Zapněte tlačítko pojistky

Generátor je vybaven snímačem hladiny oleje. V případě příliš nízké hladiny oleje snímač znemožní spuštění generátoru. Pokud se zařízení nedaří spustit, je proto třeba nejprve zkontrolovat stav oleje. V případě příliš nízké hladiny oleje je třeba jej doplnit.

12. Dokončení jednotky

1. Generátor proudu – 1 ks, 2. Klíč na svíčky – 1 ks, 3. Kabel DC 12V – 1 ks, 4. Zástrčka 230 V– 1 ks. 5. Zástrčka 400 V – 1 ks. 5. Pojezdová kola – 2 ks, 6. základna rámu – 2 ks, 7. patka rámu – 2 ks, 8. šroub – 4 ks, 9. matice – 6 ks.

13. Informace pro uživatele o likvidaci elektrických a elektronických zařízení (platí pro domácnosti)



Symbol uvedený na výrobcích nebo v průvodní dokumentaci označuje, že vadné elektrické nebo elektronické zařízení nesmí být likvidováno společně s domovním odpadem. Pokud potřebujete zlikvidovat, znovu použít nebo využít součástky, je správné je odnést na specializované sběrné místo, kde je přijmou zdarma. Informace o umístění sběrných míst pro použitá zařízení poskytují místní orgány, např. na svých internetových stránkách.
Správnou likvidáciou zariadenia je možné šetriť cenné zdroje a zabrániť negatívnym vplyvom na zdravie a životné prostredie v dôsledku možnej prítomnosti nebezpečných látok, zmesí a komponentov v zariadení.
Za nesprávnou likvidaci odpadu hrozí sankce podle příslušných místních předpisů.
Uživatelé v zemích EU: Pokud potřebujete zlikvidovat elektrické nebo elektronické zařízení, obraťte se na nejbližší prodejní místo nebo na svého dodavatele, který vám poskytne další informace.
Likvidace v zemích mimo Evropskou unii: Tento symbol se vztahuje pouze na země Evropské unie. Pokud si přejete tento výrobek zlikvidovat, obraťte se na místní úřady nebo prodejce, aby vám sdělil správný způsob likvidace.



V souladu s nařízením Evropského parlamentu a Rady (EU) 2023/1542 o bateriích a akumulátorech a odpadních bateriích a akumulátorech musí být vadné nebo použité baterie/akumulátory shromažďovány odděleně a předávány k ekologickému přepracování.

Záruční list

pro

……

Katalogové číslo: …… Sériové číslo:.....

(dále jen v**ýrobek**)

Datum zakoupení výrobku: .....

Razítko prodávajícího……

Datum a podpis prodávajícího: .....

Prohlášení uživatele:

PotwiPotvrzuji, že jsem byl seznámen se záručními podmínkami a důsledky nedodržování pokynů uvedených v návodu k obsluze a záručním listu. Se záručními podmínkami souhlasím, což potvrzuji vlastnoručním podpisem:

....

datum a místo podpis uživatele

I. Odpovědnost za výrobek

1. Ručitel – DEDRA EXIM Sp. z o.o. se sídlem v Pruszkowie, adresa: ul. 3 Maja 8, 05-800 Pruszków, KRS 0000062517, Obvodní soud pro hl. město Varšavu ve Varšavě, XIV. Hospodářský odbor Celostátního soudního rejstříku, DIČ 527-020-49-33, Základní kapitál: 100 980.00 zl.
2. Podle podmínek stanovených v tomto záručním listu ručitel poskytuje záruku na výrobek, pocházející z distribuce ručitele.
3. Záruční odpovědnost za vady se týká pouze vad vzniklých z příčin tkvících ve výrobku v okamžiku jeho vydání uživateli.
4. Uživatel má nárok na bezplatnou záruční opravu výrobku, pokud vada byla zjištěná v záruční době. Provedení opravy výrobku (způsob opravy) závisí na rozhodnutí ručitele. Pokud ručitel nemůže provést opravu, vyhrazuje si právo na výměnu vadné součásti nebo celého výrobku za bezvadný, snížení ceny výrobku nebo odstoupení od smlouvy.
5. Vůči uživateli, který není spotřebitelem ve smyslu zákona ze dne 23. dubna 1964 občanský zákoník, je odpovědnost Ručitele za škody vyplývající z této záruky a/nebo v souvislosti s jejím uzavřením a plněním, bez ohledu na právní titul, omezena maximálně do výše hodnoty vadného výrobku.

II. Záruční doba

Součásti výrobku, na které se vztahuje záruka	Doba trvání záruční ochrany
DEGB9203K	24 měsíců, počítáno od data nákupu výrobku uvedeného v tomto záručním listu
	Žádná záruka

III. Podmínky uplatňování záruky

1. Předložení vyplněného záručního listu pro výrobek a doložení okolností nákupu výrobku, např. předložením paragonu, faktury atd. Pro správné vyřízení reklamace se doporučuje, abyste společně s výrobkem předali všechny součásti stanovené v kapitole „Kompletace“ výrobku uvedené v návodu k obsluze.
2. Dodržování pokynů uvedených v návodu k obsluze a záručním listu.
3. Záruka platí pouze na území Polska a EU.
4. Záruka se nevztahuje na vady výrobku vzniklé zejména v následku:
a. Nedodržování podmínek stanovených v návodu k obsluze, zejména v rozsahu správného provozování, údržby a čištění;
b. Používání čisticích nebo ošetřovacích prostředků v rozporu s návodem k obsluze;
c. Nevhodného skladování a přepravování výrobku;
d. Svépomocných změn a/nebo úpravy výrobku, které nebyly dohodnuty s ručitelem;
e. Používání ve výrobku provozních materiálů v rozporu s návodem k obsluze.
5. Uživatel, který není spotřebitelem ve smyslu zákona ze dne 23. dubna 1964 občanský zákoník, ztratí záruku na výrobek, na kterém:
- odstranil, změnil nebo poškodil sériová čísla, označení údajů a výkonové štítky;
- ucpávky byly poškozeny uživatelem nebo nesly stopy manipulace uživatele.
6. Upozornění! Činnosti spojené s každodenní obsluhou výrobku, vyplývající mj. z návodu k obsluze, provádí uživatel ve vlastní režii a na své náklady.

IV. Postup při reklamaci

1. V případě zjištění nesprávného provozu výrobku se před nahlášením reklamace ujistěte, že jste provedli správně všechny činnosti podrobně popsané v návodu k obsluze.
2. Reklamaci nahlaste ihned, nejlépe do 7 dnů od data zjištění vady výrobku. Uživatel, který není spotřebitelem ve smyslu zákona ze dne 23. dubna 1964 občanský zákoník, ztratí nárok na uplatnění záruky v případě nenahlášení reklamace do 7 dnů.
3. Reklamaci můžete nahlásit mj. v místě zakoupení výrobku, v záručním servisu nebo písemně na adresu: DEDRA EXIM Sp. z o.o., ul. 3 Maja 8, 05-800 Pruszków.
4. Reklamaci můžete nahlásit prostřednictvím formuláře dostupného na stránkách www.dedra.pl. („Formulář pro nahlášení reklamace“).
5. Adresy záručních servisů v jednotlivých státech jsou dostupné na stránkách www.dedra.pl. Pokud v daném státě není uveden servis, reklamační formulář zašlete na adresu: DEDRA EXIM Sp. z o.o., ul. 3 Maja 8, 05-800 Pruszków (Polska).
6. Z bezpečnostních důvodů je zakázáno používat vadný výrobek.
7. Upozornění!!! Používání vadného výrobku ohrožuje zdraví a život uživatele.
8. Povinnosti vyplývající ze záruky budou splněny do 14 pracovních dnů, počítáno ode dne doručení reklamovaného výrobku.
9. Vadný výrobek před odevzdáním do servisu vyčistěte. Reklamovaný výrobek důkladně zabezpečte proti poškození při přepravě (doporučuje se předat reklamovaný výrobek v originálním obalu).
10. Záruční doba se prodlužuje o dobu, během níž uživatel z důvodu vady výrobku, na kterou se vztahuje záruka, nemohl výrobek používat.
Záruka nevylučuje, neomezuje ani nepozastavuje nároky uživatele vyplývající z ručení za vady prodané věci.
V souladu s čl. 13 odst. 1 a 2 nařízení Evropského parlamentu a Rady (EU) 2016/679 ze dne 27. dubna 2016 o ochraně fyzických osob v souvislosti se zpracováním osobních údajů a o volném pohybu těchto údajů a o zrušení směrnice 95/46/ES Vás informujeme, že:

1. Správcem vašich osobních údajů uvedených ve formuláři je DEDRA-EXIM sp. z o.o. se sídlem v Pruszkowie, ul. 3 Maja 8, 05-800 Pruszków (dále jen: „Správce“).
2. Vaše údaje budou zpracovávány pouze pro účely provedení reklamačního řízení zařízení podle čl. 6 odst. 1 písm. b) obecného nařízení o ochraně osobních údajů (dále jen: „GDPR“) Poskytnutí údajů je dobrovolné, ale nezbytné k provedení reklamačního řízení.
3. Vaše údaje budou zpracovávány po dobu posouzení provedení reklamačního řízení a pro účely archivace v případě potřeby obrany proti eventuálním nárokům vůči Správci, nejdéle však do okamžiku jejich promlčení.
4. Vaše údaje mohou být zpřístupněny pouze subjektům, které zpracovávají údaje pro Správce na základě písemné smlouvy o pověření zpracováním osobních údajů, poskytujícím mj. technický servis, hosting nebo údržbu webových stránek, IT servis, kurýrní služby. Dodavatelé Správce jsou povinni zajistit ochranu údajů a splnit požadavky platného zákona souvisejícího s ochranou osobních údajů a nesmí využívat svěřené osobní údaje pro jiné účely než ty, které jsou uvedeny ve smlouvě se Správcem.
5. Vaše údaje nebudou zpracovávány automatizovaným způsobem, včetně profilování, a nebudou předávány do třetí země / mezinárodní organizaci.
6. Máte právo na přístup ke svým údajům a právo na jejich opravu, výmaz, omezení zpracování, právo na přenositelnost údajů, právo kdykoli vznést námitku.
7. Ve všech záležitostech souvisejících se zpracováním vašich osobních údajů Správcem nás můžete kontaktovat na e-mailové adrese: daneosobowe@dedra.pl.
8. Máte právo podat stížnost u úřadu příslušného pro ochranu osobních údajů.

SK Obsah

1 Fotografie a kresby
2. Opis zariadenia
3 Plánované použitie zariadenia
4 Obmedzenie používania
5 Technické údaje
6 Príprava na prácu
7 Zapnutie spotrebiča
8. Prevádzka jednotky
9. Bežná údržba
10 Náhradné diely a príslušenstvo
11 Riešenie problémov na vlastnú päsť
12 Zostavenie spotrebiča
13 Informácie pre používateľov o likvidácii elektrických a elektronických zariadení
14 Záručný list

Preklad pôvodných pokynov

Vyhlásenie o zhode je priložené k príručke ako samostatný dokument. Ak nie je k dispozícii vyhlásenie o zhode, obráťte sa na spoločnosť Dedra Exim Ltd.
Všeobecné bezpečnostné predpisy boli pripojené k príručke ako samostatná brožúra.

VAROVANIE. Prečítajte si všetky upozornenia označené ⚠ symbolom a všetky pokyny.

Nedodržanie nasledujúcich upozornení a bezpečnostných pokynov môže spôsobiť úraz elektrickým prúdom, požiar alebo vážne zranenie.

Všetky upozornenia a pokyny si uchovajte pre budúce použitie.

2. Popis zariadenia

Obr. A: 1. Páčka sytiča, 2. Palivový ventil, 3. Vzduchový filter, 4. Páčka sytiča, 5. Viečko palivovej nádrže, 6. Ukazovateľ hladiny paliva, 7. Zásuvka 400 V~, 8. 12 V DC zásuvka, 9. 12 V DC zásuvka ochrana, 10. Spínač, 11. 230 V~ zásuvka, 12. Ochrana 230 V~ zásuvky, 13. Bezpečnostný spínač, 14. Štartovacia batéria, 15. Viečko plniaceho otvoru oleja, 16. Displej, 17. Uzemňovacia skrutka, 18. Zapaľovacia sviečka.

3. Účel zariadenia

Generátor elektrickej energie je elektrické zariadenie, ktoré slúži ako nezávislý zdroj elektrickej energie. Generátory elektrickej energie sú autonómne jednotky na výrobu elektrickej energie. Primárnym použitím generátora elektrickej energie je výroba elektrickej energie pre rôznych spotrebiteľov (motory, osvetlenie, kúrenie atď.) v oblastiach, kde nie sú k dispozícii žiadne iné zdroje.
Stroj je prípustné používať pri renovačných a stavebných prácach, v opravárenských dielňach, pri amatérskych prácach pri dodržaní podmienok používania a prípustných pracovných podmienok uvedených v návode na obsluhu.

4. Obmedzenia používania

Stroj sa môže používať len v súlade s nižšie uvedenými "Povolenými prevádzkovými podmienkami".

Stroj sa smie používať iba s originálnymi dielmi. Generátor energie sa nesmie používať v uzavretých priestoroch. Generátor energie sa nesmie používať v prostredí s veľmi vysokou vlhkosťou vzduchu. Ak zistíte mechanické poškodenie, najmä deformáciu krytu, palivovej nádrže, netesnosti (únik paliva), zariadenie nepoužívajte. Generátor energie sa nesmie používať ani v prípade zistenia akejkoľvek poruchy. V takýchto prípadoch musí byť zariadenie zaistené a následne opravené autorizovaným servisným strediskom spoločnosti „DEDRA-EXIM“ Sp. z o.o.

Je tiež zakázané spracovávať materiály, ktoré nie sú opísané v časti "3. Určené použitie stroja". Nepovolené zmeny mechanickej a elektrickej konštrukcie, akékoľvek úpravy, údržbové práce, ktoré nie sú opísané v návode na obsluhu, sa budú považovať za nezákonné a budú mať za následok okamžitú stratu záručných práv a vyhlásenie o zhode sa stane neplatným.

Neúmyselné použitie alebo použitie, ktoré nie je v súlade s návodom na obsluhu, bude mať za následok okamžitú stratu záručných práv.

Prípustné prevádzkové podmienky
Zariadenie sa nesmie používať v uzavretých priestoroch. Vyhnite sa vlhkosti. Nenechávajte zariadenie zapnuté bez dozoru.
Je zakázané pripájať generátor elektrickej energie k elektrickej sieti.

5. Technické údaje

Model zariadenia	DEGB9203K
Spaľovací motor	Piest, 4-valec
Maximálny výstupný výkon [W]	8300
Výstupný výkon pre kontinuálnu prevádzku [W]	8000
Pracovné napätie [V]	230~/ 400~
Sieťová frekvencia [Hz]	50
Výstupný prúd [A]	16
Objem palivovej nádrže [L]	25
Trieda prevádzkových požiadaviek	G1
Trieda kompatibility napájania	A
Zaručená úroveň akustického výkonu LWA [dB(A)]	97
Hmotnosť zariadenia [kg]	95
Výkon spaľovacieho motora [W]	10300
Uhlová rýchlosť n0 [min-1]	3000
Zdvihový objem motora [ccm]	459
Úroveň ochrany pred priamym prístupom	IP23M
Úroveň akustického výkonu LwA [dB(A)]	93
Odchýlka (nepresnosť) merania Kpa [dB(A)]	3

Účinník	1
Typ batérie	Pb
Výstupné napätie [V]	12
Kapacita akumulátora [Ah]	17
Batériová energia [Wh]	204

Ďalšie údaje:

Počet zásuviek:
1 x 400 V~, 1 x 230 V~, 1 x 12 V DC 5 A

Informácie o hluku
Emisie hluku boli stanovené v súlade s normou EN ISO 3744:1995, hodnoty sú uvedené vyššie v tabuľke.

⚠ POZOR **Hluk môže spôsobiť poškodenie sluchu, pri práci vždy používajte ochranu sluchu!**

Deklarovaná celková hodnota vibrácií bola nameraná podľa štandardnej skúšobnej metódy a môže sa použiť na porovnanie jedného zariadenia s iným. Uvedená úroveň vibrácií sa môže použiť aj na predbežné posúdenie vystavenia vibráciám.
Úroveň vibrácií počas skutočného používania zariadenia sa môže líšiť od deklarovaných hodnôt v závislosti od používania pracovných nástrojov, najmä od typu obrobku a potreby určiť opatrenia na ochranu obsluhy. Aby bolo možné presne odhadnúť expozície v podmienkach skutočného používania, musia sa zohľadniť všetky časti prevádzkového cyklu vrátane období, keď je stroj vypnutý alebo keď je zapnutý, ale nepoužíva sa na prácu.

6. Príprava na prácu

⚠ POZOR **Všetky prípravné práce vykonávajte s prístrojom odpojeným od elektrickej siete.**

Pred začatím práce sa uistite, že zariadenie je kompletné a nemá žiadne deformácie, odreniny ani iné poškodenia. Ak zistíte akékoľvek poškodenie, kontaktujte spoločnosť Dedra-Exim sp. z o.o.

Inštalácia zariadenia
Pre väčší komfort používania je generátor vybavený transportnými kolieskami. Uľahčujú presúvanie a nastavenie zariadenia.

Preprava a presun
Generátor elektrickej energie DEGB9203K je vybavený sklopnou rukoväťou, ktorá uľahčuje prepravu a presun zariadenia. V pracovnej polohe jednotky by mala byť rukoväť sklopená (obr. A, 5). Na prepravu alebo presun je potrebné rukoväť rozložiť silným potiahnutím nahor. Rúčka sa dá zafixovať v polohe, ktorá je pre používateľa najvhodnejšia. Na zloženie rúčky ju umiestnite do prevádzkovej polohy.

Inštalácia batérie
Štartovacia batéria nie je počas prepravy pripojená.
Počas prepravy sú káble odpojené od batérie. Pripojenie batérie:
- vyhľadajte káble na pripojenie batérie
- utiahnite káble na svorkách batérie, pričom nezabudnite na správnu polaritu – červený kábel na kladnú (+) svorku, čierny na zápornú (-) svorku

Naplnenie generátora olejom

Generátor nie je naplnený olejom; pred začatím práce naplňte generátor olejom.

Motorový olej je hlavným faktorom ovplyvňujúcim výkon a životnosť motora. Používajte olej určený pre 4-taktné motory. Olej typu DEGL01 SAE 10W-30 od spoločnosti „Dedra-Exim“ je odporúčaný olej pre všeobecné použitie. Zariadenie je vybavené snímačom hladiny oleja, ktorý neumožní naštartovanie motora, ak je hladina oleja nízka.
Objem olejovej vane je približne 1,1 litra.
Doplnenie oleja:
2. Odstráňte uzáver olejovej nádrže (obr. A, 15) a utrite meracie tyčinku čistou handričkou.
3. Nalejte pripravené množstvo oleja.
4. Skontrolujte hladinu oleja a dotiahnite uzáver olejovej nádrže.

Doplňovanie paliva

Benzín je horľavý a za určitých podmienok výbušný. Pri doplňovaní paliva do generátora alebo v priestoroch, kde je skladovaný benzín, je zakázané fajčiť, vytvárať iskry a používať otvorený oheň. Zápal alebo výbuch môžu spôsobiť vážne zranenia.

Doplňovanie paliva by sa malo vykonávať v dobre vetraných priestoroch pri zastavenom motore.
Odskrutkujte uzáver palivovej nádrže (obr. E).
Nalejte benzín do palivovej nádrže (kapacita nádrže je 25 litrov). Viečko palivovej nádrže je vybavené odvzdušňovacím ventilom. Po naplnení nádrže dotiahnite viečko palivovej nádrže, až kým nezačujete chrastenie, čo znamená, že nádrž je odvzdušnená.

7. Zapnutie zariadenia

⚠ POZOR **Pred spustením jednotky je nevyhnutné vykonať kroky opísané v časti "Príprava na prevádzku".**

Povinnosti obsluhy

Prečítajte si pokyny pre používateľov a bezpečnostné pokyny. Uistite sa, že viete, ako rýchlo zastaviť generátor, a oboznámte sa s ovládaním všetkých ovládacích prvkov. Je zakázané obsluhovať zariadenie bez riadneho zaškolenia.

Pred prvým spustením stroja skontrolujte hladinu oleja a paliva.
Pred prvým spustením stroja nezabudnite generátor dôkladne uzemniť. Na to odskrutkujte skrutku (obr. A, 17) a pod hlavou skrutky pripevnite uzemňovací kábel (kábel nie je súčasťou dodávky). Potom skrutku dotiahnite, aby bol kábel bezpečne zaistený. Druhý koniec kábla pripojte k vodivej tyči umiestnenej v zemi.

Pred naštartovaním motora nepripájajte k generátoru žiadne zariadenia.

Spustenie zariadenia
Po pripojení batérie:
- Zapnite prívod paliva nastavením ventilu do polohy ON (obr. A, 2)
- Zapnite sytič nastavením páčky sytiča do polohy ON (obr. A, 4)
- Otočte kľúčom zapaľovania do polohy ON (obr. A, 10)
- pre automatické spustenie otočte kľúč do polohy START
- pre ručné spustenie silno potiahnite štartovacie lanko (obr. A, 1) Po spustení zariadenia prepnite páčku sytiča do polohy OFF Pripojte prijímač k elektrickej zásuvke.

8. Používanie zariadenia

⚠ POZOR **Neobsluhujte zariadenie v interiéri, pretože výfukové plyny obsahujú jedovatý oxid uhoľnatý.**

Nepripájajte zariadenia, ktorých menovitý výkon presahuje 80 % menovitého výkonu generátora.

Elektromotory sa vyznačujú dočasným zvýšením spotreby energie počas spúšťania, čo môže spôsobiť aktiváciu ochrany proti preťaženiu a vypnutie zariadenia.
Ak je pripojených viacero zariadení, nespúšťajte ich súčasne. Ak sú potrebné predlžovacie káble, nemali by byť dlhšie ako:
- 60 m pre prierez 1,5 mm2
- 100 m pre prierez 2,5 mm2

Zastavenie motora
Pred vypnutím zariadenia odpojte všetky prijímače vytiahnutím zástrčky zo zásuvky generátora. Potom prepnite zapaľovací spínač (obr. C, 8) do polohy „OFF“.
Ak je potrebné generátor vypnúť v núdzovej situácii, okamžite otočte spínač zapaľovania do polohy „OFF“.
Po ukončení práce môže byť výfukové potrubie horúce; pred vykonaním akejkoľvek údržby počkajte, kým nevychladne.

9. Priebežná údržba

⚠ POZOR **Všetky úkony údržby vykonávajte s prístrojom odpojeným od elektrickej siete.**

Pred kontrolou, opravou alebo údržbou motora ho zastavte a počkajte, kým sa všetky rotujúce časti úplne zastavia. Odpojte vodič zapaľovacej sviečky, aby sa zabránilo náhodnému naštartovaniu.
Plán údržby
Vždy pred naštartovaním motora:
Skontrolujte a doplňte hladinu paliva v nádrži.
Skontrolujte a starostlivo utiahnite uzemňovacie pripojenie.

Rozsah služieb	Po práci	Po 1 mesiaci používania	Každé 3 mesiace alebo	Každých 6 mesiacov alebo	Každý rok alebo každých 300
Kontrola hladiny oleja	X				
Výmena oleja		X			
Kontrola vzduchového filtra		X			
Čistenie vzduchového filtra			X		
Výmena zapaľovacej sviečky				X	
Kontrola palivových potrubí					X
Kontrola vysokonapäťových káblov					X

Čistenie vzduchového filtra (obr. G)
Znečistený vzduchový filter môže spôsobiť zhoršenie chodu motora a zvýšenie spotreby paliva.

Nečistite vzduchový filter a jeho súčasti rozpúšťadlom, pretože by mohlo dôjsť k požiaru.

Nestartujte zariadenie bez vzduchového filtra, pretože by to mohlo spôsobiť rýchlejšie opotrebovanie motora.
· Odskrutkujte upevňovaciu skrutku a odstráňte kryt filtra.
· Vyberte filter a vyčistite ho.
Znovu namontujte v opačnom poradí.

Výmena zapaľovacej sviečky

Odporúčaná zapaľovacia sviečka: F7RTC alebo ekvivalent.
Použitie nesprávnej zapaľovacej sviečky môže poškodiť motor.
Na výmenu zapaľovacej sviečky odpojte vodič zapaľovacej sviečky a odstráňte všetky nečistoty z oblasti vodiča zapaľovacej sviečky. Potom pomocou priloženého kľúča na zapaľovacie sviečky odskrutkujte zapaľovaciu sviečku.
Skontrolujte stav zapaľovacej sviečky.
Ak sú elektródy opotrebované alebo ak je izolátor prasknutý alebo poškodený, vymeňte zapaľovaciu sviečku.
Ak je zapaľovacia sviečka znečistená usadeninami uhlíka, odstráňte ich drôtenou kefou alebo sprejom na čistenie zapaľovacích sviečok.
Zmerajte medzeru medzi elektródami pomocou meradla; elektródy by mali mať správnu medzeru, ktorá by mala byť medzi 0,7 a 0,8 mm (obr. I). V prípade potreby nastavte medzeru opatrným ohnutím elektródy.
Skontrolujte, či je tesniaca podložka zapaľovacej sviečky v dobrom stave.
Zapaľovaciu sviečku zašraubujte späť rukou, aby nedošlo k poškodeniu závitu, až kým neucítite odpor.
Utiahnite pomocou kľúča na zapaľovacie sviečky. Ak používate použitú zapaľovaciu sviečku, utiahnite ju kľúčom o 1⁄8 - 1⁄4 otáčky a novú zapaľovaciu sviečku o 1⁄2 otáčky.
Ak poznáte hodnotu krútiaceho momentu, ktorým by sa mala zapaľovacia sviečka dotiahnuť, a máte momentový kľúč,
použite momentový kľúč.

Výmena oleja

Pri výmene oleja noste ochranné rukavice.

Olej vypustite, kým je motor ešte teplý, pretože olej je tekutejší a obsahuje viac nečistôt.
Odskrutkujte skrutky a odstráňte bočný kryt (všimnite si západky v spodnej časti krytu).
Odskrutkujte uzáver plniaceho otvoru oleja.
Pomocou lievika na plniacom otvore oleja vypustite použitý olej do pripravenej nádoby.
Naplňte olejovú nádrž čerstvým motorovým olejom. Vymeňte olej podľa odporúčaného harmonogramu.
Nepoužitý olej nevylievajte na zem ani do kanalizácie.
Použitý olej odvezte do najbližšieho zberného miesta nebezpečného odpadu.

Skladovanie
Pary benzínu sú výbušné. Benzín neskladujte dlhšie ako 30 dní. Neukladajte zariadenie v blízkosti otvoreného ohňa. Pred prípravou generátora na skladovanie sa uistite, že motor úplne vychladol.
Príprava na skladovanie
Ak plánujete skladovať nepoužívané zariadenie dlhšie ako 30 dní
Vypustite palivo z nádrže.
Odpojte viečko zapaľovacej sviečky.

Nezabudnite, že zariadenie by sa nemalo skladovať v miestnostiach s vysokou vlhkosťou.
Batéria

Batéria sa nabíja počas prevádzky generátora, takže ak generátor používate pravidelne, nie je potrebné ju dobíjať. Ak plánujete nepoužívané zariadenie skladovať dlhšie ako 30 dní, nezabudnite odpojiť batériu a chrániť (izolovať) kontakty pred skratom.
Preprava
Pred prepravou zariadenia úplne vypustite všetky prevádzkové kvapaliny, ako je palivo a olej. Odpojte zapaľovaciu sviečku. Zariadenie prepravujte v horizontálnej polohe so zatvoreným prívodom paliva.

10. Náhradné diely a príslušenstvo

Palivo: Odporúčaný bezolovnatý benzín 95
Odporúčaná zapaľovacia sviečka: F7RTC alebo ekvivalent.
Motorový olej: Odporúčaný olej DEGL01 typ SAE 10W-30 od spoločnosti „Dedra-Exim“
Ak si chcete zakúpiť náhradné diely a príslušenstvo, obráťte sa na servis spoločnosti Dedra Exim. Kontaktné údaje nájdete na strane 1 príručky.
Pri objednávaní náhradných dielov uveďte číslo šarže na výrobnom štítku a číslo dielu z montážneho výkresu.
Počas záručnej doby sa opravy vykonávajú podľa podmienok uvedených v záručnom liste. Chybný výrobok odovzdajte na opravu v mieste nákupu (predajca je povinný chybný výrobok prevziať), zašlite ho do centrálneho servisného strediska spoločnosti Dedra Exim alebo ho zašlite do servisného strediska, ktoré je najbližšie k vášmu bydlisku (zoznam servisných stredísk na www.dedra.pl). Priložte vyplnený záručný list. Po uplynutí záručnej doby vykonáva opravy centrálny servis. Pošlite chybný výrobok do servisného strediska (náklady na dopravu hradí používateľ)..

11. Riešenie problémov na vlastnú päsť

⚠ POZOR **Predtým, ako sa sami pokúsite odstrániť poruchu jednotky, odpojte ju od zdroja napájania.**

Problém	Príčina	Príčina
Motor sa nenaštartuje	Nedostatok paliva	Nedostatok paliva
	Staré palivo	Staré palivo
	Zapaľovanie nie je zapnuté	Zapaľovanie nie je zapnuté
	Palivový kohútik je v uzavretej polohe	Palivový kohútik je v uzavretej polohe
	Vysokonapäťový kábel nie je pripojený k zapaľovacej sviečke	Vysokonapäťový kábel nie je pripojený k zapaľovacej sviečke
	Znečistená alebo poškodená zapaľovacia sviečka	Znečistená alebo poškodená zapaľovacia sviečka
	Nestlačený sytič	Nestlačený sytič
Motor beží nerovnomerne	Voľný vysokonapäťový kábel	Voľný vysokonapäťový kábel
	Staré alebo znečistené palivo v palivovom systéme	Staré alebo znečistené palivo v palivovom systéme
	Nesprávne nastavený karburátor	Nesprávne nastavený karburátor
V zásuvke 12 V nie je napätie	12 V poistka je vypnutá	12 V poistka je vypnutá

Generátorová súprava je vybavená snímačom hladiny oleja. Ak je hladina oleja príliš nízka, snímač zabráni spusteniu generátorovej súpravy. Ak sa zariadenie nedá spustiť, najskôr skontrolujte hladinu oleja. Ak je hladina oleja príliš nízka, doplňte ho.

12. Ukončenie jednotky

1. Generátor elektrickej energie – 1 ks, 2. Kľúč na zapaľovacie sviečky – 1 ks, 3. Kábel DC 12 V – 1 ks, 4. Zástrčka 230 V – 1 ks. 5. Zástrčka 400 V – 1 ks. 5. Kolesá – 2 ks, 6. Základňa rámu – 2 ks, 7. Noha rámu – 2 ks, 8. Skrutka – 4 ks, 9. Matica – 6 ks.

13. Informácie pre používateľov o likvidácii elektrických a elektronických zariadení (platí pre domácnosti)


Symbol uvedený na výrobkoch alebo v sprievodnej dokumentácii označuje, že chybné elektrické alebo elektronické zariadenia sa nesmú likvidovať spolu s domovým odpadom. Ak potrebujete zlikvidovať, opätovne použiť alebo zhodnotiť komponenty, správne je odovzdať ich na špecializovanom zbernom mieste, kde ich prijmú bezplatne. Informácie o umiestnení zberných miest pre použité zariadenia poskytujú miestne orgány, napr. na svojich webových stránkach.
Správnou likvidáciou zariadenia je možné šetriť cenné zdroje a zabrániť negatívnym vplyvom na zdravie a životné prostredie v dôsledku možnej prítomnosti nebezpečných látok, zmesí a komponentov v zariadení.
Za nesprávnu likvidáciu odpadu hrozia sankcie podľa príslušných miestnych predpisov.
Používatelia v krajinách EÚ: Ak potrebujete zlikvidovať elektrické alebo elektronické zariadenie, obráťte sa na najbližšie predajné miesto alebo na svojho dodávateľa, ktorý vám poskytne ďalšie informácie.
Likvidácia v krajinách mimo Európskej únie: Tento symbol sa vzťahuje len na krajiny Európskej únie. Ak chcete tento výrobok zlikvidovať, obráťte sa na miestne úrady alebo predajcu, ktorý vám poskytne informácie o správnom spôsobe likvidácie.

V súlade s nariadením Európskeho parlamentu a Rady (EÚ) 2023/1542 o batériách a akumulátoroch a použitých batériách a akumulátoroch sa musia chybné alebo použité batérie/akumulátory zbierať oddelene a odovzdať na ekologické spracovanie.

Záručný list

na

.....

Katalógové č :…… Číslo šarže: .....

(ďalej len Výrobok)

Dátum nákupu výrobku: .....

Pečiatka predajcu

Dátum a podpis predajcu: .....

Vyhlásenie Užívateľa:

Potvrdzujem, že som bol oboznámený so záručnými podmienkami, ako aj s následkami nedodržiavania pokynov a odporúčaní, ktoré sú uvedené v užívateľskej príručke a v záručnom liste. Záručné podmienky sú mi známe, čo potvrdzujem vlastnoručným podpisom:

....

dátum a miesto podpis Užívateľa

I. Zodpovednosť za Výrobok

1. Ručiteľ - spoločnosť „DEDRA EXIM sp. z o.o." sídliaca v meste: Pruszków, na adrese: ul. 3 Maja 8, 05-800 Pruszków, Poľsko, zapísaná do obchodného registra pod číslom KRS 0000062517 vedenom oblastným súdom pre hlavné mesto Varšava vo Varšave, 14. ekonomické oddelenie Štátneho súdneho registra, IČ DPH: PL 5270204933, základné imanie: 100 980,00 PLN.
2. Podľa podmienok stanovených týmto záručným listom Ručiteľ udeľuje záruku na Výrobok, pochádzajúci z distribúcie Ručiteľa.
3. Zodpovednosť na základe záruky sa vzťahuje iba na chyby, ktoré vznikli následkom príčin nachádzajúcich sa vo Výrobku v momente jeho vydania Užívateľovi.
4. Na základe záruky Užívateľ získava právo na bezplatnú opravu výrobku, ak sa chyba objaví počas trvania záručnej lehoty. Spôsob opravy Výrobku (metóda vykonania opravy) závisí od rozhodnutia Ručiteľa. V prípade, ak Ručiteľ uzná, že Výrobok sa nedá opraviť, Ručiteľ si vyhradzuje právo vymeniť chybný prvok alebo celý Výrobok na výrobok bez chýb, právo na zníženie ceny Výrobku alebo právo na odstúpenie od dohody.
5. Voči Užívateľovi, ktorý nie je konzumentom v zmysle zákona z 23. apríla 1964 Občiansky zákonník, zodpovednosť Ručiteľa za škody vyplývajúce z tejto záruky a/alebo ktoré súvisia s jej uzatvorením a realizáciou, bez ohľadu na právny základ, je obmedzená maximálne do výšky hodnoty chybného Výrobku.

II. Záručná lehota

Prvky Výrobku na ktoré sa vzťahuje záruka	Trvanie záručnej ochrany
DEGB9203K	24 mesiacov od dňa nákupu Výrobku, ktorý je uvedený v tomto záručnom liste
	Žiadna záruka

III. Podmienky využitia záruky

1. Užívateľ je povinný predstaviť vyplnený Záručný list výrobku, ako aj náležitý doklad o nákupe Výrobku, napr. predstavením pokladničného bloku, faktúry ap. Aby reklamačný proces prebiehal efektívne odporúčame, aby Užívateľ spolu s reklamovaným výrobkom doručil všetky prvky vymenované v kapitole užívateľskej príručky výrobku „Diely a časti".
2. Užívateľ je povinný dodržiavať pokyny a odporúčania uvedené v užívateľskej príručke a v záručnom liste.
3.Záruka platí iba na území Poľskej republiky a členských štátov EÚ.
4. Záruka sa nevzťahuje na chyby, ktoré vznikli (predovšetkým) následkom:
a. Nedodržania podmienok určených v užívateľskej príručke, predovšetkým podmienok správneho používania, prevádzky, údržby a čistenia
b. Použitia na čistenie alebo na údržbu nevhodných prípravkov, nezhodne s užívateľskou príručkou;
c. Nevhodného uchovávania a prepravy výrobku;
d. Vykonania neautorizovaných zmien a/alebo iných zásahov do výrobku, na ktoré výrobca nevyjadril súhlas;
e. Použitím vo výrobku/s výrobkom nevhodných prevádzkových materiálov,
nezhodne s užívateľskou príručkou.
5. Užívateľ, ktorý nie je konzumentom v zmysle zákona z 23. apríla 1964 Občiansky zákonník, stráca záručné práva na výrobok, v ktorom:
- sériové čísla, označenia dátumov a výrobné štítky boli odstránené, zmenené alebo poškodené;
- boli poškodené plomby alebo sú na nich viditeľné stopy manipulácie.
6. Pozor! Činnosti súvisiace s každodennou obsluhou výrobku, vyplývajúce medzi iným z užívateľskej príručky, Užívateľ vykonáva vlastnými silami a na vlastné náklady.

IV. Reklamačná procedúra

1. V prípade, ak Užívateľ objaví, že Výrobok nefunguje správne, ešte pred zložením reklamácie je povinný uistiť sa, či boli náležite vykonané všetky stanovené činnosti, predovšetkým tie uvedené v užívateľskej príručke.
2. Reklamácia musí byť podaná bezodkladne, najlepšie v priebehu 7 dní od dňa, v ktorom sa prejavila (objavila) chyba Výrobku. Užívateľ, ktorý nie je konzumentom v zmysle zákona z 23. apríla 1964 Občiansky zákonník, stráca práva vyplývajúce z tejto záruky v prípade, ak reklamáciu nepodá v priebehu 7 dní od dňa, v ktorom sa prejavila (objavila) chyba Výrobku.
3. Reklamáciu môžete podať medzi inými na mieste, v ktorom ste výrobok kúpili, v záručnom servise alebo poštou na adresu: DEDRA EXIM sp. z o.o., ul. 3 Maja 8, 05-800 Pruszków, Poľsko.
4. Užívateľ môže podať reklamáciu prostredníctvom formulára, ktorý je dostupný na webovej stránke www.dedra.pl. („Formulár podania reklamácie na základe udelenej záruky").
5. Adresy záručných servisov v jednotlivých štátoch sú zverejnené na webovej stránke www.dedra.pl. V prípade, ak v danom štáte sa nenachádza záručný servis, odporúčame reklamovaný výrobok doručiť na adresu: DEDRA EXIM sp. z o.o. ul. 3 Maja 8, 05-800 Pruszków, Poľsko.
6. Vzhľadom na bezpečnosť Užívateľa, nefunkčný (chybný) výrobok sa v žiadnom prípade nesmie používať.
7. Pozor!!! Používanie nefunkčného (chybného) výrobku je nebezpečné pre zdravie a život Užívateľov.
8. Povinnosti vyplývajúce z udelenej záruke budú vyplnené v lehote 14 pracovných dní počítajúc od dňa doručenia reklamovaného Výrobku Užívateľom.
9. Pred zaslaním reklamácie odporúčame reklamovaný Výrobok náležite očistiť. Odporúčame reklamovaný Výrobok dôkladne zabezpečiť pre prípadným poškodeniami počas prepravy (reklamovaný Výrobok odporúčame doručiť v originálnom obale).
10. Záručná lehota sa predlžuje o čas, počas ktorého Užívateľ následkom chyby (nefunkčnosti) výrobku, na ktorú sa vzťahovala záruka, nemohol Výrobok používať.
Záruka nevylučuje, neobmedzuje a ani nepozastavuje právo Užívateľa (kupujúceho) na základe príslušných predpisov o ručení za chyby predanej veci.
V súlade s článkom 13 ods. 1 a 2 nariadenia Európskeho parlamentu a Rady (EÚ) 2016/679 z 27. apríla 2016 o ochrane fyzických osôb pri spracúvaní osobných údajov a o voľnom pohybe takýchto údajov, ktorým sa zrušuje smernica 95/46/ES, vás informujeme

1. Správcom vašich osobných údajov, ktoré ste uviedli vo formulári, je spoločnosť „DEDRA-EXIM Sp. z o.o." so sídlom v meste Pruszków na adrese: ul. 3 Maja 8, 05-800 Pruszków, Poľsko (ďalej len: „Správca").
2. Vaše osobné údaje budú spracúvané výhradne s cieľom realizácie záručnej procedúry zariadenia, a to v súlade s článkom 6 ods. 1 písmeno b) všeobecného nariadenia o ochrane údajov (ďalej len: „GDPR"). Uvedenie osobných údajov je dobrovoľné, avšak nevyhnutné na realizáciu záručnej procedúry.
3. Vaše osobné údaje budú spracúvané počas posudzovania a realizácie záručnej procedúry, ako aj na archívne účely v prípade potreby obhajoby pred prípadnými nárokmi a požiadavkami voči Správcovi, avšak nie dlhšie až do momentu premlčania týchto nárokov a požiadaviek.
4. Vaše údaje môžu byť zverejnené výhradne len tým subjektom, ktoré spracúvajú tieto údaje v mene a pre Správcu, a to na základe písomnej dohody o zverení spracúvania osobných údajov, tzn. firmy, ktoré okrem iného poskytujú technický servis, hostingové služby alebo služby obsluhy webových stránok, IT obsluhy, ako aj kuriérskym firmám. Dodávatelia Správcu sú povinní zaručiť zabezpečenie údajov a splniť požiadavky platnej legislatívy ohľadne ochrany osobných údajov, a zverené osobnú údaje nesmú byť používané na iné účely než tie, ktoré stanovuje dohoda uzatvorená so Správcom.
5. Vaše údaje nebudú spracúvané automatickým spôsobom, vrátane rôznych foriem profilovania, ani nebudú odovzdané do tretieho štátu/medzinárodnej organizácii.
6. Máte právo na prístup k vašim osobným údajom, ako aj právo na ich opravenie, doplnenie, odstránenie, obmedzenie spracúvania, prenesenie údajov, podanie námietky, a to v ľubovoľnej chvíli.
7. Vo všetkých záležitostiach, ktoré súvisia so spracúvaním vašich osobných údajov Správcom, môžete sa na Správcu obrátiť písomne na e-mailovú adresu: daneosobowe@dedra.pl.
8. Máte právo podať sťažnosť príslušnému dozornému orgánu, ktorý zodpovedá za dohľad nad ochranou osobných údajov.

LT Turinys

1. Nuotraukos ir brėžiniai
2. Prietaiso aprašymas
3. Numatytas prietaiso naudojimas
4. Naudojimo apribojimai
5. Techniniai duomenys
6. Paruošimas darbui
7. Prietaiso įjungimas
8. Įrenginio veikimas
9. Įprastinė techninė priežiūra
10. Atsarginės dalys ir priedai
11. Trikčių šalinimas savarankiškai
12. Prietaiso surinkimas
13. Informacija naudotojams apie elektros ir elektroninės įrangos šalinimą

14. Garantinė kortelė

Originalių instrukcijų vertimas
Atitikties deklaracija pridedama prie vadovo kaip atskiras dokumentas.
Jei atitikties deklaracijos nėra, kreipkitės į "Dedra Exim Ltd".
Bendrosios saugos taisyklės pridėtos prie vadovo kaip atskira brošiūra..

ĮSPĖJIMAS. Perskaitykite visus simboliu pažymėtus įspėjimus ⚠ ir visas instrukcijas..

Jei nesilaikysite toliau pateiktų įspėjimų ir saugos nurodymų, galite patirti elektros smūgį, užsidegti arba sunkiai susižeisti.

Saugokite visus įspėjimus ir instrukcijas, kad galėtumėte su jais susipažinti ateityje.

2. Prietaiso aprašymas

Pav. A: 1. Droselio svirtis, 2. Kuro vožtuvas, 3. Oro filtras, 4. Droselio svirtis, 5. Kuro bako dangtelis, 6. Kuro lygio indikatorius, 7. 400 V~ lizdas, 8. 12 V DC lizdas, 9. 12 V DC lizdo apsauga, 10. Jungiklis, 11. 230 V~ lizdas, 12. 230 V~ lizdo apsauga, 13. Saugos jungiklis, 14. Starterio akumuliatorius, 15. Aliejaus įpylimo dangtelis, 16. Ekranas, 17. Įžeminimo varžtas, 18. Uždegimo žvakė.

3. Numatytas prietaiso naudojimas

Elektros generatorius yra elektros įrenginys, kuris veikia kaip nepriklausomas elektros energijos šaltinis. Elektros generatoriai yra autonominiai įrenginiai, skirti elektros energijai generuoti. Pagrindinė elektros generatoriaus paskirtis – generuoti elektros energiją įvairiems vartotojams (varikliams, apšvietimui, šildymui ir kt.) vietovėse, kuriose nėra kitų šaltinių.
Mašiną leidžiama naudoti renovacijos ir statybos darbams, remonto dirbtuvėse, mėgėjiškiems darbams, laikantis naudojimo instrukcijoje nurodytų naudojimo sąlygų ir leistinų darbo sąlygų.

4. Naudojimo apribojimai

DĖMESIO **Mašiną galima naudoti tik laikantis toliau pateiktų "Leidžiamų naudojimo sąlygų".**

Mašina gali būti naudojama tik su originaliomis dalimis. Elektros generatorius neturi būti naudojamas uždarose patalpose. Elektros generatorius neturi būti naudojamas labai didelės oro drėgmės aplinkoje. Jei pastebite mechaninius pažeidimus, ypač korpuso deformaciją, kuro bako pažeidimus, nuotėkius (kuro nuotėkius), nenaudokite įrenginio. Elektros generatorius taip pat neturi būti naudojamas, jei pastebite kokius nors gedimus. Tokiais atvejais įrenginys turi būti užfiksuotas ir remontuojamas „DEDRA-EXIM“ Sp. z o.o. įgaliotame serviso centre.

DĖMESIO **Taip pat draudžiama apdoroti medžiagas, kurios neaprašytos skyriuje "3. Numatytas mašinos naudojimas". Neteisėti mechaninės ir elektrinės konstrukcijos pakeitimai, modifikacijos, techninės priežiūros operacijos, neaprašytos naudojimo instrukcijose, bus laikomos neteisėtomis ir dėl to bus nedelsiant prarastos garantinės teisės, o atitikties deklaracija taps negaliojančia.**

Naudojant ne pagal paskirtį arba nesilaikant naudojimo instrukcijų, iš karto prarandamos garantinės teisės.

Leistinos darbo sąlygos
Prietaiso negalima naudoti uždarose patalpose. Venkite drėgmės.
Neatstokite įjungto prietaiso be priežiūros.
Draudžiama prijungti elektros generatorių prie elektros tinklo.

5. Techniniai duomenys

Prietaiso modelis	DEGB9203K
Vidaus degimo variklis	Stūmoklis, 4 cilindrai
Didžiausia išėjimo galia [W]	8300
Išėjimo galia nepertraukiamam darbui [W]	8000
Darbo įtampa [V]	230~/ 400~
Tinklo dažnis [Hz]	50
Išėjimo srovė [A]	16
Degalų bako talpa [L]	25
Eksploatavimo reikalavimų klasė	G1
Galios suderinamumo klasė	A
Garantuotas garso galios lygis LWA [dB(A)	97
Įrenginio svoris [kg]	95
Vidaus degimo variklio galia [W]	10300
Sukimosi greitis n0[min-1]	3000
Variklio darbinis tūris [cm³]	459
Apsaugos nuo tiesioginės prieigos lygis	IP23M
Liūto garso galios lygis [dB(A)]	93
Matavimo neapibrėžtis Kwa [dB(A)]	3
Galios koeficientas	1
Akumuliatoriaus tipas	Pb
Išėjimo įtampa [V]	12
Akumuliatoriaus talpa [Ah]	17
Akumuliatoriaus energija [Wh]	204

Papildomi duomenys:

Lizdų skaičius:
1 x 400 V~, 1 x 230 V~, 1 x 12 V DC 5 A

Informacija apie triukšmą
Triukšmo emisija buvo nustatyta pagal standartą EN ISO 3744:1995, vertės pateiktos pirmiau esančioje lentelėje.

DĖMESIO **Triukšmas gali pakenkti klausai, todėl dirbdami visada dėvėkite klausos apsaugos priemones!**

Deklaruota bendroji vibracijos vertė buvo išmatuota pagal standartinį bandymo metodą ir gali būti naudojama vienai įrangai palyginti su kita. Nurodytas vibracijos lygis taip pat gali būti naudojamas preliminariam vibracijos poveikio įvertinimui.
Vibracijos lygis faktiškai naudojant Triukšmas gali pakenkti klausai, todėl dirbdami visada dėvėkite klausos apsaugos priemones!gali skirtis nuo deklaruotų verčių, priklausomai nuo darbo įrankių naudojimo būdo, ypač nuo apdirbamo ruošinio tipo ir poreikio nustatyti operatoriaus apsaugos priemones. Norint tiksliai įvertinti poveikį faktinėmis naudojimo sąlygomis, būtina atsižvelgti į visas darbo ciklo dalis, įskaitant laikotarpius, kai mašina išjungta arba kai ji įjungta, bet nenaudojama darbui.

6. Paruošimas darbui

DĖMESIO **Visus parengiamuosius darbus atlikite atjungę įrenginį nuo maitinimo šaltinio.**

Prieš pradėdami darbą, įsitikinkite, kad įrenginys yra komplektinis ir neturi įlenkimų, įbrėžimų ar kitų pažeidimų. Jei pastebite kokių nors pažeidimų, kreipkitės į „Dedra-Exim sp. z o.o.“.
Įrenginio nustatymas
Didesniam naudojimo patogumui užtikrinti, elektros generatorius yra įrengtas transportavimo ratukais. Tai palengvina prietaiso perkėlimą ir nustatymą.

Transportavimas ir perkėlimas
Elektros generatorius DEGB9203K yra įrengtas sulankstoma rankena, kuri palengvina prietaiso transportavimą ir perkėlimą. Prietaiso darbo padėtyje rankena turi būti sulankstyta (A pav., 5). Transportavimo ar perkėlimo metu rankena turi būti išlankstyta, ją stipriai patraukiant į viršų. Rankena gali būti užfiksuota vartotojui patogioje padėtyje. Norėdami sulankstyti rankeną, pastatykite ją į darbo padėtį.
Akumuliatoriaus montavimas
Pradinio paleidimo akumuliatorius transportavimo metu nėra prijungtas.
Transportavimo metu kabeliai yra atjungti nuo akumuliatoriaus. Norėdami prijungti akumuliatorių:
- suraskite akumuliatoriaus prijungimo laidus
- pritvirtinkite laidus prie akumuliatoriaus gnybtų, nepamiršdami teisingos poliškumo - raudonas laidas prie teigiamo (+) gnybto, juodas prie neigiamo (-) gnybto

Generatoriaus pripildymas alyva
Generatoriaus komplektas nėra pripildytas alyva; prieš pradedant darbą, pripilkite alyvos.
Variklio alyva yra pagrindinis veiksnys, turintis įtakos variklio veikimui ir tarnavimo laikui. Naudokite alyvą, skirtą 4 taktų varikliams. DEGL01 tipo SAE 10W-30 iš „Dedra-Exim“ yra rekomenduojama alyva bendram naudojimui. Įrenginys yra įrengtas alyvos lygio jutikliu, kuris neleis varikliui užsipirkti, jei alyvos lygis yra žemas.
Alyvos bako talpa yra apie 1,1 litro.

Alyvos papildymas:
2. Nuimkite alyvos įpylimo dangtelį (A pav., 15) ir nuvalykite matuoklį švariu skudurėliu.
3. Įpilkite paruoštą alyvos kiekį.
4. Patikrinkite alyvos lygį ir priveržkite alyvos įpylimo dangtelį.

Degalų papildymas
Benzinas yra degus ir tam tikromis sąlygomis gali sprogti. Degalų papildymo metu arba vietose, kur laikomas benzinas, draudžiama rūkyti, naudoti ugnį ir atvirą liepsną. Uždegimas arba sprogimas gali sukelti rimtus sužalojimus.
Degalus reikia pildyti gerai vėdinamose vietose, kai variklis išjungtas.

Atsukite degalų bako dangtelį (E pav.).
Įpilkite benzino į degalų baką (bakas talpina 25 litrus). Degalų bako dangtelis turi ventiliacijos angą. Įpylę degalus, priveržkite degalų bako dangtelį, kol išgirsite barškėjimą, kuris reiškia, kad bakas yra ventiliuojamas.

7. Prietaiso įjungimas

DĖMESIO **Prieš įjungiant įrenginį, būtina atlikti veiksmus, aprašytus skyriuje "Pasirengimas darbui".**

Operatoriaus atsakomybė

Perskaitykite vartotojo ir saugos instrukcijas. Įsitikinkite, kad žinote, kaip greitai sustabdyti generatoriaus agregatą, ir susipažinkite su visų valdymo elementų veikimu. Draudžiama naudoti įrangą be tinkamo mokymo.
Prieš pirmą kartą paleidžiant mašiną, patikrinkite alyvos ir kuro lygį.
Prieš pirmą kartą paleidžiant mašiną, nepamirškite gerai įžeminti generatorių. Tam atsukite varžtą (A pav., 17) ir po varžto galvute pritvirtinkite įžeminimo laidą (laidas nėra pridedamas). Tada priveržkite varžtą, kad kabelis būtų tvirtai užfiksuotas. Kitą kabelio galą prijunkite prie į žemę įkasto laidžiosios strypo.
Prieš paleidžiant variklį, prie generatoriaus neprisijunkite jokių prietaisų.
Įrenginio paleidimas
Prijungus akumuliatorių:
- Įjunkite degalų tiekimą, nustatydami vožtuvą į padėtį „ON“ (A pav., 2)
- Įjunkite dusintuvą, nustatydami dusintuvo svirtį į padėtį „ON“ (A pav., 4)
- Pasukite uždegimo raktelį į padėtį „ON“ (A pav., 10)
- norėdami paleisti automatiniu būdu, pasukite raktelį į padėtį START
- norėdami paleisti rankiniu būdu, stipriai patraukite starterio virvę (A pav., 1) Paleidus įrenginį, perjunkite duslintuvo svirtį į padėtį OFF Prijunkite imtuvą prie maitinimo lizdo.

8. Įrenginio veikimas

Nenaudokite įrenginio patalpose, nes išmetamosios dujos yra nuodingos anglies monoksido.
Neprijunkite įrenginių, kurių vardinė galia viršija 80 % generatoriaus vardinės galios.
Elektros varikliai pasižymi laikinu energijos suvartojimo padidėjimu paleidimo metu, dėl kurio gali įsijungti apsauga nuo perkrovos ir išjungti įrenginį.
Jei prijungti keli prietaisai, jų negalima paleisti vienu metu. Jei reikia naudoti prailginimo laidus, jų ilgis neturi viršyti:
- 60 m, jei skerspjūvio plotas yra 1,5 mm2
- 100 m, jei skerspjūvio plotas yra 2,5 mm2
Variklio sustabdymas
Prieš išjungiant įrenginį, atjunkite visus imtuvus, ištraukdami kištuką iš generatoriaus lizdo. Tada uždegimo jungiklį (C pav., 8) perjunkite į padėtį „OFF“.
Jei reikia skubiai išjungti generatorių, nedelsdami perjunkite uždegimo jungiklį į padėtį „OFF“.
Baigus darbą, išmetimo vamzdis gali būti karštas; prieš atliekant bet kokius techninės priežiūros darbus, palaukite, kol jis atvės.

9. Įprastinė techninė priežiūra

⚠ DEMESIO **Visą techninę priežiūrą atlikite atjungę įrenginį nuo maitinimo šaltinio.**

Prieš tikrindami, remontuodami ar prižiūrėdami variklį, jį išjunkite ir palaukite, kol visos besisukančios dalys visiškai sustos. Atjunkite uždegimo žvakės laidą, kad išvengtumėte atsitiktinio užvedimo.

Priežiūros grafikas
Visada prieš paleidžiant įrenginį:
Patikrinkite ir papildykite degalų lygį bake. Patikrinkite ir atsargiai priveržkite įžeminimą.

Paslaugų apimtis	Po darbo	Po 1 mėnesio naudojimo	Kas 3 mėnesius arba kas 50	Kas 6 mėnesius arba kas 100	Kiekvienais metais arba kas 300
Alyvos lygio patikrinimas	X				
Alyvos keitimas		X			
Oro filtro patikrinimas		X			
Oro filtro valymas			X		
Uždegimo žvakės keitimas				X	
Kuro linijų patikrinimas					X
Aukštos įtampos kabelių patikrinimas					X

Oro filtro valymas (G pav.)

Nešvarus oro filtras gali sutrikdyti variklio darbą ir padidinti degalų sąnaudas.

Oro filtro ir jo komponentų negalima valyti tirpikliu, nes tai gali sukelti gaisrą.
Negalima paleisti įrenginio be oro filtro, nes tai gali sukelti greitesnį variklio nusidėvėjimą.
· Išsukite tvirtinimo varžtą ir nuimkite filtro dangtelį.
· Išimkite filtrą ir jį išvalykite.
Vėl sumontuokite atvirkštine tvarka.

Uždegimo žvakės keitimas
Rekomenduojama uždegimo žvakė: F7RTC arba lygiavertė.
Naudojant netinkamą uždegimo žvakę, variklis gali būti sugadintas.
Norėdami pakeisti uždegimo žvakę, atjunkite uždegimo žvakės laidą ir pašalinkite nešvarumus iš uždegimo žvakės laido srities. Tada, naudodami pridedamą uždegimo žvakės raktą, atsukite uždegimo žvakę.

Patikrinkite uždegimo žvakės būklę.
Jei elektrodai yra nusidėvėję arba izoliatorius yra įtrūkęs ar pažeistas, pakeiskite uždegimo žvakę.
Jei uždegimo žvakė yra užteršta anglies nuosėdomis, pašalinkite jas vieliniu šepečiu arba uždegimo žvakės valymo purškalu.
Išmatuokite tarpą tarp elektrodų matuokliu; elektrodų tarpas turi būti tinkamas, t. y. nuo 0,7 iki 0,8 mm (I pav.). Jei reikia, sureguliuokite tarpą atsargiai sulenkdami elektrodą.
Patikrinkite, ar uždegimo žvakės sandarinimo poveržlė yra geros būklės. Sukite žvakę atgal rankomis, kad nesugadintumėte sriegio, kol pajusite pasipriešinimą.
Prisukite žvakės raktu. Jei naudojate naudotą žvakę, prisukite ją raktu 1⁄8–1⁄4 apsisukimo, o naują žvakę – 1⁄2 apsisukimo.
Jei žinote sukimo momentą, kuriuo reikia prisukti žvakę, ir turite sukimo momento raktą,
naudokite sukimo momento raktą.

Alyvos keitimas
Keisdami alyvą, dėvėkite apsaugines pirštines.
Išleiskite alyvą, kol variklis dar šiltas, nes alyva yra skystesnė ir joje yra daugiau nešvarumų.
Išsukite varžtus ir nuimkite šoninį dangtelį (atkreipkite dėmesį į dangtelio apačioje esančias skląsčius).
Išsukite alyvos įpylimo dangtelį.
Naudodami piltuvą alyvos įpylimo angoje, išleiskite naudotą alyvą į paruoštą indą.
Įpilkite į alyvos baką šviežios variklio alyvos. Keiskite alyvą pagal rekomenduojamą grafiką.
Neliokite naudotos alyvos ant žemės ar į kanalizacijos sistemą.
Naudotą alyvą nuneškite į artimiausią pavojingų atliekų surinkimo punktą.

Laikymas

⚠ DEMESIO **Benzino garai yra sprogi medžiaga. Benzino nelaikykite ilgiau kaip 30 dienų. Nelaikykite įrenginio atviros ugnies šalia. Prieš ruošdami generatorių laikymui, įsitikinkite, kad variklis visiškai atvėso.**

Pasirengimas saugojimui
Jei planuojate nenaudojamą įrenginį saugoti ilgiau nei 30 dienų

Ištuštinkite baką.
Atsukite uždegimo žvakės dangtelį.
Atminkite, kad įrenginys neturėtų būti saugomas patalpose, kuriose yra didelė drėgmė.

Akumuliatorius
Akumuliatorius įkraunamas, kai generatorius veikia, todėl, jei generatorius naudojamas reguliariai, jo įkrauti nereikia. Jei planuojate nenaudojamą įrenginį laikyti ilgiau nei 30 dienų, būtinai atjunkite akumuliatorių ir apsaugokite (izoliuokite) kontaktus nuo trumpojo jungimo.

Transportavimas
Prieš transportuojant įrenginį, visiškai išleiskite visus darbinį skysčius, pvz., degalus ir alyvą. Atjunkite uždegimo žvakę. Transportuokite įrenginį horizontaliai, uždarytu degalų įpylimo angos dangteliu.

10. Atsarginės dalys ir priedai

Kuras: Rekomenduojamas bešvinis benzinas 95
Rekomenduojama uždegimo žvakė: F7RTC arba lygiavertė.
Variklio alyva: Rekomenduojama alyva DEGL01 tipo SAE 10W-30 iš „Dedra-Exim“
Norėdami įsigyti atsarginių dalių ir priedų, kreipkitės į "Dedra Exim Service". Kontaktinę informaciją rasite vadovo 1 puslapyje.
Užsakydami atsargines dalis, nurodykite partijos numerį vardinėje plokštelėje ir dalies numerį iš surinkimo brėžinio.
Garantiniu laikotarpiu remontas atliekamas pagal garantinėje kortelėje nurodytas sąlygas. Prašome perduoti sugedusį gaminį taisyti pirkimo vietoje (pardavėjas privalo priimti sugedusį gaminį), siųsti jį į centrinį "Dedra Exim" aptarnavimo centrą arba siųsti į arčiausiai jūsų gyvenamosios vietos esantį aptarnavimo centrą (aptarnavimo centrų sąrašas pateiktas www.dedra.pl). Prašome pridėti užpildytą garantijos kortelę. Pasibaigus garantiniam laikotarpiui, remontą atlieka centrinė tarnyba. Siųskite sugedusį gaminį į aptarnavimo centrą (siuntimo išlaidas apmoka naudotojas).

11. Trikčių šalinimas savarankiškai

⚠ DEMESIO **Prieš bandydami savarankiškai šalinti gedimus, atjunkite įrenginį nuo maitinimo šaltinio.**

Priežastis	Priežastis	Priežastis
Variklis neužsiveda	Nėra kuro	Nėra kuro

	Senas kuras	Senas kuras
	Uždegimas neįjungtas	Uždegimas neįjungtas
	Kuro čiaupas uždarytas	Kuro čiaupas uždarytas
	Aukštos įtampos kabelis neprijungtas prie uždegimo žvakės	Aukštos įtampos kabelis neprijungtas prie uždegimo žvakės
	Nešvari arba sugadinta uždegimo žvakė	Nešvari arba sugadinta uždegimo žvakė
	Chokeriu nepanaudotas	Chokeriu nepanaudotas
Variklis veikia nereguliariai	Palaidi aukštos įtampos kabeliai	Palaidi aukštos įtampos kabeliai
	Senas arba užterštas kuras kuro sistemoje	Senas arba užterštas kuras kuro sistemoje
	Nereguliuotas karbiuratorius	Nereguliuotas karbiuratorius
12 V lizdas be įtampos	12 V saugiklio mygtukas išjungtas	12 V saugiklio mygtukas išjungtas

Generatoriaus komplektas yra įrengtas alyvos lygio jutikliu. Jei alyvos lygis yra per žemas, jutiklis neleis generatoriaus komplektui užsipriešti. Todėl, jei įrenginys negali užsipriešti, pirmiausia reikia patikrinti alyvos lygį. Jei alyvos lygis yra per žemas, jį reikia papildyti.

12. Prietaiso surinkimas

1. Elektros generatorius – 1 vnt., 2. Žvakės raktas – 1 vnt., 3. 12 V nuolatinės srovės kabelis – 1 vnt., 4. 230 V kištukas – 1 vnt. 5. 400 V kištukas – 1 vnt. 5. Ratai – 2 vnt., 6. Rėmo pagrindas – 2 vnt., 7. Rėmo kojelė – 2 vnt., 8. Varžtas – 4 vnt., 9. Veržlė – 6 vnt.

13. Informacija naudotojams apie elektros ir elektroninės įrangos šalinimą



Ant gaminių arba pridedamuose dokumentuose nurodytas simbolis rodo, kad sugedusios elektros ar elektroninės įrangos negalima išmesti kartu su buitinėmis atliekomis. Jei norite atsikratyti, pakartotinai panaudoti ar utilizuoti komponentus, teisinga juos nuvežti į specializuotą surinkimo punktą, kur jie bus priimti nemokamai. Informaciją apie naudotos įrangos surinkimo vietas teikia vietos valdžios institucijos, pvz., savo interneto svetainėse.

Teisingas produkto utilizavimas padeda išsaugoti gamtos išteklius ir išvengti neigiamų padarinių žmonių sveikatai ir aplinkai, galinčių atsirasti dėl produkte esančių potencialiai pavojingų medžiagų, mišinių ir sudedamųjų dalių.

Už netinkamą atliekų šalinimą gresia baudos pagal atitinkamus vietos teisės aktus.

ES šalių naudotojai: Jei norite išmesti elektros ar elektroninę įrangą, kreipkitės į artimiausią prekybos vietą arba tiekėją, kuris jums suteiks daugiau informacijos.

šalinimas ne Europos Sąjungos šalyse: Šis simbolis taikomas tik Europos Sąjungos šalims. Jei norite išmesti šį gaminį, kreipkitės į vietos valdžios institucijas arba pardavėją dėl tinkamo šalinimo būdo.



Pagal Europos Parlamento ir Tarybos reglamentą (ES) 2023/1542 dėl baterijų ir akumuliatorių bei baterijų ir akumuliatorių atliekų, sugedusios arba panaudotos baterijos ir (arba) akumuliatoriai turi būti surenkami atskirai ir perduodami aplinkai nekenksmingam perdirbimui.

Garantinis lapas

na

.....

Katalogo Nr: …… Partijos numeris: .....

(toliau – Produktas)

Produkto pirkimo data: .....

Pardavėjo antspaudas

Pardavėjo parašas ir data: .....

Vartotojo pareiškimas:

Patvirtinu, kad buvau informuotas apie garantijos sąlygas ir taisyklių, išvardytų Naudojimo instrukcijoje ir Garantiniame lape, nepaisymo pasekmes. Šios garantijos sąlygos yra man žinomos, ką patvirtinu savo parašu:

....

data ir vieta vartotojo parašas

I. Atsakomybė už Produktą:

1. Garantijos suteikėjas – „DEDRA EXIM“ Sp. z o.o. su būstine adresu: ul. 3 Maja 8, 05-800 Pruškuvas, KRS 0000062517, Varšuvos apylinkės teismas, Valstybinio teismo registro XIV ūkinis skyrius, Mokesčiu mokėtojo kodas 527-020-49-33, Įstatinis kapitalas: 100 980,00 PLN.
2. Šiame garantiniame lape nurodytomis sąlygomis Garantijos suteikėjas suteikia garantiją Produktui iš Garantijos suteikėjo asortimento.
3. Garantijos pagrindu atsakomybė yra priimama tik už defektus, esančius Produkte jo išdavimo Vartotojui metu.
4. Garantijos pagrindu Vartotojas gauna teisę nemokamai suremontuoti Produktą, jei defektas buvo aptiktas garantijos galiojimo metu. Apie Produkto remonto būdą (remonto atlikimo metodą) sprendžia Garantijos suteikėjas. Jei Garantijos suteikėjas nuspręstų, kad remontas yra neįmanomas, Garantijos suteikėjas pasilieka sau teisę pakeisti elementą su defektu arba visą Produktą kitu, veikiančiu teisingai, sumažinti Produkto kainą arba anuliuotu sutartį.
5. Vartotojo, kuris pagal 1964 m. balandžio 23 d. Civilinį kodeksą nėra laikomas vartotoju, atveju Garantijos suteikėjo atsakomybė dėl kompensacijos, susijusi su šia garantija ir (arba) jos sudarymu ir vykdymu, nepriklausomai nuo formos, yra apribota iki maksimaliai Produkto su defektu vertės.

II. Garantijos laikotarpis

Produkto elementai, kuriems veikia garantija	Garantinės apsaugos trukmė
DEGB9203K	24 mėnesiai, skaičiuojant nuo Produkto pirkimo datos, nurodytos šiame Garantiniame lape
	Jokių garantijų

III. Naudojimosi garantija sąlygos

1. Vartotojas privalo patiekti užpildytą Produkto Garantinį lapą ir Produkto pirkimą patvirtinantį dokumentą (pvz. kasos čekis, sąskaita-faktūra ir pan.). Tam, kad pretenzijos nagrinėjimo procesas vyktų sklandžiai, rekomenduojama, kad Vartotojas kartu su Produktu perduotų visus elementus, nurodytus „Komplektacijos sąraše“, esančiame Naudojimo instrukcijoje.
2. Vartotojas privalo laikytis Naudojimo instrukcijoje ir Garantiniame lape nurodytų rekomendacijų..
3. Garantija galioja tik Lenkijos Respublikos ir ES teritorijoje.
4. Garantija neapima Produkto defektų, atsiradusių dėl to, kad:

a. Vartotojas nesilaikė sąlygų, nurodytų Naudojimo instrukcijoje, ypač susijusių su teisingu naudojimu, priežiūra ir valymu;

b. Vartotojas naudojo priežiūros ar valymo priemones, neatitinkančias sąlygas nurodytas Naudojimo instrukcijoje;

c. Vartotojas netinkamai sandėliavo ir transportavo Produktą;

d. Vartotojas savarankiškai keitė ir (arba) modifikavo Produktą, negavęs Garantijos suteikėjo sutikimo;

e. Vartotojas naudojo Produkte eksploatacines medžiagas, neatitinkančias Naudojimo instrukcijos sąlygų

5. Vartotojas, kuris pagal 1964 m. balandžio 23 d. Civilinį kodeksą nėra laikomas vartotoju, praranda garantiją Produktui, jei:

- Vartotojas pašalino, pakeitė arba sugadino serijos numerius, datas ir informacines lenteles;
- Vartotojas pažeidė plombas arba ant jų matosi Vartotojo veiksmų pėdsakai.

6. Dėmesio! Veiksmus, susijusius su kasdieniu Produkto aptarnavimu, nurodytu pvz. Naudojimo instrukcijoje, Vartotojas atlieka pats ir savo sąskaita.

IV. Pretenzijos pateikimo procedūra:

1.Pastebėjus, kad Produktas veikia neteisingai, prieš pateikiant pretenziją, reikia įsitikinti, kad visi veiksmai, aprašyti Naudojimo instrukcijoje, buvo atlikti teisingai.
2. Pretenziją rekomenduojama pateikti nedelsiant, geriausiai per 7 dienas nuo Produkto defekto aptikimo. Vartotojas, kuris pagal 1964 m. balandžio 23 d. Civilinį kodeksą nėra laikomas vartotoju, praranda garantiją Produktui, jei nepateikia pretenzijos per 7 dienas.
3. Pretenziją galima pateikti pvz. Produkto pirkimo punkte, garantiniame servise arba raštu adresu: „DEDRA EXIM“ Sp. z o. o., ul. 3 Maja 8, 05-800 Pruškuvas.
4. Vartotojas gali pateikti pretenziją, pasinaudodamas blanku, kuris yra internetinėje svetainėje: www.dedra.pl (Pretenzijos garantiniame laikotarpyje pateikimo forma).
5. Garantinių servisų atskirose šalyse adresai yra nurodyti svetainėje: www.dedra.pl. Jei konkrečioje šalyje nebūtų garantinio serviso, pretenzijas dėl garantijos rekomenduojama siųsti adresu: „DEDRA EXIM“ Sp. z o. o., ul. 3 Maja 8, 05-800 Pruškuvas, Lenkija.
6. Mąjąc Dėl Vartotojo saugumo draudžiama naudoti Produktą su defektais.
7. Dėmesio!!! Produkto su defektais naudojimas kelia pavojų Vartotojo sveikatai ir gyvybei.

8. Veiksmai, susiję su garantija, bus atlikti per 14 darbo dienų skaičiuojant nuo Produkto, dėl kurio yra pateikiama pretenzija, pristatymo dienos.
9. Prieš pristatant Produktą, dėl kurio yra pateikiama pretenzija, rekomenduojama jį nuvalyti. Produktą, dėl kurio yra pateikiama pretenzija, reikia kruopščiai supakuoti, kad jis būtų apsaugotas nuo pažeidimų transporto metu – rekomenduojama pristatyti produktą originalioje pakuotėje.
10. Garantijos laikotarpis yra pratęsiamas tiek, kiek Vartotojas negalėjo juo naudotis dėl garantijos apimto defekto.
Gwarancja Ši garantija neriboja, neišskiria bei nesustabdo Vartotojo teisių dėl parduotos prekės neatitikimo arba prekės defekto.
Vadovaudamiesi 2016 m. balandžio 27 d. Europos Parlamento ir Tarybos reglamento (ES) 2016/679 dėl fizinių asmenų apsaugos tvarkant asmens duomenis ir dėl laisvo tokių duomenų judėjimo ir kuriuo panaikinama Direktyva 95/46/EB 13 straipsnio 1 ir 2 dalimis, informuojame, kad

1. Formoje pateiktų jūsų asmens duomenų valdytojas yra DEDRA-EXIM sp. z o.o., kurios registruota buveinė yra Pruszkowe, 3 Maja g. 8, 05-800 Pruszkow (toliau: "Administratorius").
2. Jūsų duomenys bus tvarkomi tik siekiant atlikti prietaiso garantijos procedūrą pagal Bendrojo duomenų apsaugos reglamento 6 straipsnio 1 dalies b punktą (toliau: „BDAR“) Duomenys teikiami savanoriškai, tačiau jie būtini garantijos procedūrai
3. Jūsų duomenys bus tvarkomi garantijos procedūros vykdymo nagrinėjimo laikotarpiu ir archyvavimo tikslais, jei prireiktų apsiginti nuo galimų pretenzijų Administratoriui, bet ne ilgiau nei iki tol, kol joms įvyks senaties terminas.
4. Jūsų duomenys gali būti atskleisti tik tiems subjektams, kurie tvarko duomenis duomenų administratoriaus vardu pagal rašytinę asmens duomenų tvarkymo pavedimo sutartį, teikiančią: technines paslaugas, hosting'o ar interneto svetainės priežiūros paslaugas, IT paslaugas, kurjerių paslaugas. Administratoriaus tiekėjai privalo užtikrinti duomenų saugumą ir laikytis galiojančių teisės aktų reikalavimų, susijusių su asmens duomenų apsauga, ir negali naudoti patikėtų asmens duomenų kitais nei sutartyje su Administratoriumi nurodytais tikslais.
5. Jūsų duomenys nebus tvarkomi automatizuotomis priemonėmis, įskaitant profiliavimą, ir nebus perduodami trečiajai šaliai / tarptautinei organizacijai.
6. Bet kuriuo metu turite teisę susipažinti su savo duomenų turiniu ir teisę ištaisyti, ištrinti, apriboti duomenų tvarkymą, teisę į duomenų perkeliamumą, teisę prieštarauti bet kuriuo metu.
7. Visais klausimais, susijusiais su administratoriaus atliekamu jūsų asmens duomenų tvarkymu, galite kreiptis šiuo el. pašto adresu:daneosobowe@dedra.pl.;
8. Turite teisę pateikti skundą tinkamai duomenų apsaugos institucijai;

LV Satura rādītājs

1. Fotogrāfijas un zīmējumi
2. Ierīces apraksts
3. Paredzētais ierīces lietojums
4. Lietošanas ierobežojumi
5. Tehniskie dati
6. Sagatavošana darbam
7. Ierīces ieslēgšana
8. Ierīces darbība
9. Kārtējā apkope
10. Rezerves daļas un piederumi
11. Patstāvīga problēmu novēršana
12. Ierīces salikšana
13. Informācija lietotājiem par elektrisko un elektronisko iekārtu iznīcināšanu
14. Garantijas karte

Oriģinālo instrukciju tulkojums
Atbilstības deklarācija ir pievienota rokasgrāmatai kā atsevišķs dokuments. Ja nav atbilstības deklarācijas, lūdzu, sazinieties ar Dedra Exim Ltd.
Vispārīgie drošības noteikumi ir pievienoti rokasgrāmatai kā atsevišķa brošūra.

BRĪDINĀJUMS. Izlasiet visus brīdinājumus, kas apzīmēti ar simbolu, un visas instrukcijas.

Šādu brīdinājumu un drošības norādījumu neievērošana var izraisīt elektriskās strāvas triecienu, ugunsgrēku vai nopietnus ievainojumus.

Saglabājiet visus brīdinājumus un norādījumus turpmākai atsaucei.

2. Ierīces apraksts

A attēls: 1. Rāvējslēdzējs, 2. Degvielas vārsts, 3. Gaisa filtrs, 4. Sūkšanas svira, 5. Degvielas pildīšanas vāciņš, 6. Degvielas līmeņa rādītājs, 7. 400 V~ ligzda, 8. 12 V d. c. ligzda, 9. 12 V d. c. ligzdas aizsardzība, 10. Ieslēgšanas slēdzis, 11. 230 V~ ligzda, 12. 230 V~ ligzdas aizsardzība, 13. Drošības slēdzis, 14. Starta akumulators, 15. Eļļas pildīšanas vāciņš, 16. Displejs, 17. Zemes skrūve, 18. Aizdedzes svece.

3. Paredzētais ierīces lietojums

Elektroenerģijas ģenerators ir elektroenerģijas iekārta, kas ir neatkarīgs strāvas avots. Ģeneratoru agregāti ir autonomi agregāti elektrības ražošanai. Ģeneratoru agregāts pamatā tiek izmantots elektrības ražošanai dažādiem patērētājiem (motoriem, apgaismojumam, apkurei utt.) teritorijā, kur nav citu avotu.
Iekārtu ir atļauts izmantot remontdarbos un būvdarbos, remontdarbnīcās, amatieru darbos, ievērojot lietošanas instrukcijā ietvertos lietošanas noteikumus un pieļaujamos darba apstākļus.

4. Lietošanas ierobežojumi

Iekārtu drīkst lietot tikai saskaņā ar turpmāk norādītajiem "Pieļaujamajiem ekspluatācijas apstākļiem".

Mašīna drīkst izmantot tikai ar oriģinālām detaļām. Ģenerators nedrīkst darboties slēgtās telpās. Ģenerators nedrīkst darboties vidē ar ļoti augstu gaisa mitrumu. Ja tiek konstatēti mehāniski bojājumi, jo īpaši korpusa deformācijas, degvielas tvertnes bojājumi, noplūdes (degvielas noplūdes), ierīci nedrīkst lietot. Ģeneratoru nedrīkst lietot arī tad, ja tiek konstatētas darbības nepilnības. Šādā gadījumā ierīce ir obligāti jāaizsargā un pēc tam jānodod remontā autorizētajā servisa centrā „DEDRA-EXIM” Sp. z o.o.

Tāpat ir aizliegts apstrādāt materiālus, kas nav aprakstīti sadaļā "3. Paredzētais mašīnas lietojums". Neatļautas izmaiņas mehāniskajā un elektriskajā konstrukcijā, jebkādas modifikācijas, apkopes darbības, kas nav aprakstītas lietošanas instrukcijā, tiks uzskatītas par nelikumīgām, kā rezultātā nekavējoties tiks zaudētas garantijas tiesības un atbilstības deklarācija zaudēs spēku.

Jebkāda izmantošana, kas nav paredzēta vai neatbilst lietošanas instrukcijai, izraisīs tūlītēju garantijas tiesību zaudēšanu.

Pieļaujamie darba apstākļi
Ierīci nedrīkst lietot slēgtās telpās. Izvairieties no mitruma. Neatstājiet ieslēgtu ierīci bez uzraudzības.
Aizliegts pieslēgt ģeneratoru instalācijai.

5. Tehniskie dati

Ierīces modelis	DEGB9203K
Iekšdedzes dzinējs	4 cilindru virzuļdzinējs
Maksimālā izejas jauda [W]	8300
Izejas jauda nepārtrauktai darbībai [W]	8000
Darba spriegums [V]	230~/ 400~
Tīkla frekvence [Hz]	50
Izvades strāva [A]	16
Degvielas tvertnes tilpums [L]	25
Ekspluatācijas prasību klase	G1
Jaudas saderības klase	A
Akustiskās jaudas garantēts līmenis LWA [dB(A)]	97
Ierīces masa [kg]	95
Iekšdedzes dzinēja jauda [W]	10300
Griezes ātrums n0 [min-1]	3000
Dzinēja darba tilpums [cm³]	459
Aizsardzība no tiešas pieejas	IP23M
Skaņas jaudas līmenis Lwa [dB(A)]	93
Mērījuma nedrošums Kwa [dB(A)]	3
Jaudas koeficients	1
Akumulatora tips	Pb
Izejas spriegums [V]	12
Akumulatora tilpums: [Ah]	17
Akumulatora enerģija [Wh]	204

Papildu informācija:

Rozetju skaits:
1 x 400 V~, 1 x 230 V~, 1 x 12 V d.c. 5 A

Informācija par troksni
Trokšņa emisijas tika noteiktas saskaņā ar EN ISO 3744:1995, vērtības ir norādītas tabulā.

UZMANĪBU **Troksnis var izraisīt dzirdes bojājumus, darba laikā vienmēr jālieto dzirdes aizsardzība!**

Deklarētā kopējā vibrācijas vērtība ir izmērīta saskaņā ar standarta testa metodi, un to var izmantot, lai salīdzinātu vienu iekārtu ar citu. Norādīto vibrācijas līmeni var izmantot arī vibrācijas iedarbības sākotnējam novērtējumam.
Vibrācijas līmenis iekārtas faktiskās lietošanas laikā var atšķirties no deklarētajām vērtībām atkarībā no darba rīku lietošanas, jo īpaši no apstrādājamās detaļas veida un nepieciešamības noteikt pasākumus

operatora aizsardzībai. Lai precīzi novērtētu ekspozīcijas faktiskos lietošanas apstākļos, jāņem vērā visas darba cikla daļas, tostarp periodi, kad mašīna ir izslēgta vai kad tā ir ieslēgta, bet netiek izmantota darbam.

6. Sagatavošana darbam

⚠UZMANĪBU **Veiciet visus sagatavošanās darbus, atvienojot ierīci no strāvas padeves.**

Pirms darba uzsākšanas pārliecinieties, ka ierīce ir pilnībā komplektā, bez ieplīsumiem, nobrāzumiem vai citiem bojājumiem. Ja pamanāt kādus bojājumus, sazinieties ar servisu „Dedra-Exim" sp. z o.o.

Ierīces uzstādīšana

Lai uzlabotu lietošanas ērtumu, ģenerators ir aprīkots ar transporta riteņiem. Tas atvieglo ierīces pārvietošanu un uzstādīšanu.

Transportēšana un pārvietošana

Ģenerators DEGB9203K ir aprīkots ar salokāmu rokturi, kas atvieglo ierīces transportēšanu un pārvietošanu. Darba stāvoklī rokturis ir jāsaloka (att. A, 5), transportēšanas vai pārvietošanas laikā rokturis ir jāizvelk, enerģiski to velkot uz augšu. Rokturi var fiksēt lietotājam ērtā pozīcijā. Rokturis tiek salocīts, novietojot to darba pozīcijā.

Akumulatora uzstādīšana

Transportēšanas laikā startera akumulators nav pievienots.

Transportēšanas laikā vadi ir atvienoti no akumulatora. Lai pievienotu akumulatoru:

- atrodiet vadus akumulatora pieslēgšanai
- pievelciet vadus pie akumulatora skavām, ievērojot pareizo polaritāti - sarkanais vads pie pozitīvā pola (+), melnais pie negatīvā pola (-)

Ģeneratora eļļošana

Ģenerators nav piepildīts ar eļļu, pirms darba uzsākšanas tas ir jāpiepilda ar eļļu.

Motora eļļa ir galvenais faktors, kas ietekmē motora jaudu un kalpošanas ilgumu. Jāizmanto eļļa, kas paredzēta 4-taktu motoriem. DEGL01 tips SAE 10W-30 no uzņēmuma „Dedra-Exim" ir ieteicamā eļļa vispārīgai lietošanai. Ierīce ir aprīkota ar eļļas līmeņa sensoru, kas zemā eļļas līmeņa gadījumā neļauj iedarbināt motoru.

Eļļas tvertnes tilpums ir aptuveni 1,1 litrs.

Lai papildinātu eļļu:

2. Izskrūvējiet eļļas pildīšanas vāciņu (att. A, 15) un noslaukiet mērītāju ar tīru drānu.
3. Ielejiet sagatavoto eļļas daudzumu.
4. Pārbaudiet eļļas līmeni un aizskrūvējiet eļļas pildīšanas vāciņu.

Degvielas uzpildīšana

Benzīns ir viegli uzliesmojošs un noteiktos apstākļos sprādzienbīstams. Degvielas uzpildīšanas laikā ģeneratorā vai vietās, kur tiek uzglabāts benzīns, ir aizliegts smēķēt, radīt dzirksteles un lietot atklātu uguni. Aizdegšanās vai sprādziens var izraisīt nopietnus ievainojumus. Degvielas uzpildīšana jāveic labi vēdināmās vietās, izslēdzot motoru.

Atveriet degvielas uzpildes vāciņu (att. E).

Uzpildiet degvielas tvertni ar benzīnu (tvertnes tilpums ir 25 litri). Degvielas uzpildes vāciņš ir aprīkots ar gaisa izlaides vārstu. Pēc degvielas uzpildes pabeigšanas pievelciet degvielas vāciņu, līdz dzirdat klabēšanu, kas nozīmē, ka tvertne ir izgaisota.

7. Ierīces ieslēgšana

⚠UZMANĪBU **Pirms ierīces iedarbināšanas ir svarīgi veikt darbības, kas aprakstītas sadaļā "Ekspluatācijas sagatavošana".**

Operatora pienākumi

Iepazīstieties ar lietošanas un darba drošības instrukcijām. Pārliecinieties, ka zināt, kā ātri apturēt ģeneratoru, un iepazīstieties ar visu vadības elementu darbību. Aizliegts apkalpot iekārtu bez atbilstošas apmācības.

Pirms pirmās palaišanas pārbaudiet eļļas un degvielas līmeni.

Pirms pirmās ierīces iedarbināšanas pārliecinieties, ka ģenerators ir pareizi zemējies. Lai to izdarītu, atskrūvējiet skrūvi (A att., 17) un zem skrūves galvas piestipriniet zemējuma kabeli (kabelis nav iekļauts komplektā). Pēc tam pievelciet skrūvi, lai kabelis būtu precīzi fiksēts. Otro kabeļa galu pievienojiet zemē ievietotai vadītspējīgai stieņai.

Pirms dzinēja iedarbināšanas pie ģeneratora nedrīkst pievienot nekādas ierīces.

Ierīces iedarbināšana

Pēc akumulatora pievienošanas:

- ieslēdziet degvielas plūsmu, pārslēdzot vārstu pozīcijā ON (att. A, 2)
- ieslēdziet iesūkšanu, pārslēdzot iesūkšanas sviru pozīcijā ON (att. A, 4)
- pagrieziet aizdedzes atslēgu pozīcijā ON (att. A, 10)
- ja izmantojat automātisko iedarbināšanu, pagrieziet atslēgu pozīcijā START
- ja izmantojat manuālo iedarbināšanu, enerģiski velciet starteri (att. A, 1) Pēc ierīces iedarbināšanas pārslēdziet iesūkšanas sviru pozīcijā OFF

Pievienojiet uztvērēju pie strāvas padeves ligzdas.

8. Ierīces darbība

Nelietojiet ierīci telpās, jo izplūdes gāzes satur indīgu oglekļa monoksīdu.

Nepieslēdziet ierīces, kuru nominālā jauda pārsniedz 80 % no ģeneratora nominālās jaudas.

Elektromotoriem palaišanas laikā ir īslaicīgi palielināts jaudas patēriņš, kas var izraisīt pārslodzes aizsardzības darbību un iekārtas izslēgšanos. Ja ir pieslēgti vairāki ierīces, tās nedrīkst darbināt vienlaikus. Ja ir nepieciešams izmantot pagarinātājus, to garums nedrīkst pārsniegt:

- 60 m, ja šķērsgriezums ir 1,5 mm2
- 100 m, ja šķērsgriezums ir 2,5 mm2

Motora apstādināšana

Pirms ierīces izslēgšanas atvienojiet visus patērētājus, izvelkot spraudni no ģeneratora rozetes. Pēc tam pārslēdziet aizdedzes slēdzi (C att., 8) uz pozīciju „OFF".

Ja nepieciešams veikt ģeneratora avārijas izslēgšanu, nekavējoties pārslēdziet aizdedzes slēdzi pozīcijā „OFF".

Pēc darba pabeigšanas izplūdes caurule var būt karsta, pirms veikt apkopes darbus, pagaidiet, līdz tā atdziest.

9. Kārtējā apkope

⚠UZMANĪBU **Veiciet visas apkopes darbības, atvienojot ierīci no strāvas padeves.**

Pirms pārbaudes, remonta vai apkopes pārtrauciet dzinēja darbību un pagaidiet, līdz visi rotējošie elementi apstājas. Atvienojiet sprieguma vadu no aizdedzes sveces, lai novērstu nejaušu iedarbināšanu.

Apkopes darbu grafiks

Vienmēr pirms ierīces iedarbināšanas:

Pārbaudiet un papildiniet degvielas līmeni tvertnē.

Pārbaudiet un rūpīgi pievelciet zemējumu.

Pakalpojumu klāsts	Pēc darba	Pēc 1 mēneša lietošanas	Ik pēc 3 mēnešiem vai ik pēc 50	Ik pēc 6 mēnešiem vai ik pēc 100	Reizi gadā vai reizi 300 stundās
Eļļas stāvokļa pārbaude	X				
Eļļas maiņa		X			
Gaisa filtra pārbaude		X			
Gaisa filtra tīrīšana			X		
Aizdedzes sveces maiņa				X	
Degvielas vadu pārbaude					X
Augstsprieguma vadu pārbaude					X

Gaisa filtra tīrīšana (att. G)

Netīrs gaisa filtrs var izraisīt motora nepareizu darbību un palielināt degvielas patēriņu.

⚠UZMANĪBU **Aizliegts tīrīt gaisa filtru un tā elementus ar šķīdinātāju, jo tas var izraisīt ugunsgrēku. Aizliegts darbināt ierīci bez gaisa filtra, jo tas izraisīs ātrāku motora nolietošanos.**

- atskrūvējiet drošības skrūvi un noņemiet filtra vāku
- noņemiet filtru un iztīriet to.

Montāžu veiciet apgrieztā secībā.

Aizdedzes sveces nomaiņa

Ieteicamā svece: F7RTC vai tās ekvivalents

⚠UZMANĪBU **Nepareizas sveces izmantošana var izraisīt motora bojājumus.**

Lai nomainītu svecīti, atvienojiet svecītes pīpi un noņemiet visus netīrumus no svecītes vadu zonas. Pēc tam, izmantojot komplektā esošo svecīšu atslēgu, atskrūvējiet svecīti.

Pārbaudiet aizdedzes sveces stāvokli.

Ja elektrodas ir nolietotas vai izolators ir plaisājis vai bojāts, nomainiet šādu sveces.

Ja aizdedzes svece ir piesārņota ar nogulsnēm, noņemiet nogulsnes ar metāla suku vai aerosola veida sveces tīrīšanas līdzekli.

Izmēriet atstarpi starp elektrodiem ar atstarpes mērītāju, elektrodiem jābūt atbilstošai atstarpei, kas ir (0,7-0,8) mm (1. att.). Ja nepieciešams, izlabojiet atstarpi, uzmanīgi saliekot elektrodu.

Pārbaudiet, vai sveces blīvējuma paplāksne ir labā stāvoklī.

Lai izvairītos no vītnes bojājumiem, atkārtoti ieskrūvējiet svecīti ar rokām, līdz jūtams pretestības spēks.

Pieskrūvējiet ar svecīšu atslēgu. Ja izmantojat lietotu svecīti, pieskrūvējiet to ar atslēgu par 1⁄8 - 1⁄4 apgriezienu, jaunu svecīti - par 1⁄2 apgriezienu.

Ja zināt, ar kādu griezes momentu jāpievelk sveces, un jums ir dinamometriskais atslēga, izmantojiet to.

Eļļas maiņa

⚠UZMANĪBU **Eļļas nomaiņu veiciet, lietojot aizsargcimdi.**

Ielejiet eļļu, kamēr motors vēl ir silts, jo eļļa ir plūstošāka un satur vairāk piemaisījumu.

Atskrūvējiet skrūves un noņemiet sānu pārsegu (pievērsiet uzmanību fiksatoriem pārsega apakšējā daļā).
Atskrūvējiet eļļas pildīšanas vāciņu.
Izmantojot piltuvi pie eļļas pildīšanas atveres, izlejiet izlietoto eļļu iepriekš sagatavotā traukā. Pildiet eļļas tvertni ar svaigu motora eļļu. Mainiet eļļu saskaņā ar ieteicamo grafiku.

UZMANĪBU **Nelietojiet izlietoto eļļu uz zemes vai kanalizācijā.**

Lietoto eļļu nogādājiet tuvākajā bīstamo atkritumu savākšanas punktā.

Uzglabāšana

UZMANĪBU **Benzīna tvaiki ir sprādzienbīstami. Benzīnu nedrīkst uzglabāt ilgāk par 30 dienām. Ierīci nedrīkst uzglabāt atklātas uguns avotu tuvumā. Pirms ģeneratora sagatavošanas uzglabāšanai pārliecinieties, ka motors ir pilnībā atdzisis.**

Sagatavošanās uzglabāšanai
Ja plānojat neizmantoto ierīci uzglabāt ilgāk par 30 dienām;
Iztukšojiet degvielas tvertni.
Atvienojiet aizdedzes sveces spraudni. Atcerieties, ka ierīci nedrīkst uzglabāt telpās ar augstu mitruma līmeni.

Akumulators
Akumulators uzlādējas, kad darbojas ģenerators, tāpēc nav nepieciešams to papildus uzlādēt, ja ģenerators tiek regulāri izmantots. Ja plānots neizmantoto ierīci uzglabāt ilgāk par 30 dienām, obligāti atvienojiet akumulatoru un aizsargājiet (izolējiet) kontaktus pret īssavienojumu.

Transport
Pirms transportēšanas ir pilnībā jāizlej ekspluatācijas šķidrumi, piemēram, degviela un eļļa. Atvienojiet sveces cauruli. Transportējiet agregātu horizontālā stāvoklī ar aizskrūvētu degvielas padevi.

10. Rezerves daļas un piederumi

Degviela: Ieteicams bezsvina benzīns 95
Ieteicamā aizdedzes svece: F7RTC vai līdzvērtīga.
Motora eļļa: Ieteicamā eļļa DEGL01 tips SAE 10W-30 no 'Dedra-Exim'
Lai iegādātos rezerves daļas un piederumus, sazinieties ar Dedra Exim Service. Kontaktinformācija atrodama rokasgrāmatas 1. lappusē.
Pasūtot rezerves daļas, lūdzu, norādiet sērijas numuru uz plāksnītes un detaļas numuru no montāžas rasējuma.
Garantijas laikā remonts tiek veikts saskaņā ar garantijas kartes noteikumiem. Lūdzu, nododiet bojāto preci remontam pirkuma vietā (pārdevējam ir pienākums pieņemt bojāto preci), nosūtiet to uz Dedra Exim centrālo servisa centru vai nosūtiet to uz jūsu dzīvesvietai tuvāko servisa centru (servisa centru saraksts atrodams www.dedra.pl). Lūdzu, pievienojiet aizpildītu garantijas karti. Pēc garantijas termiņa beigām remontu veic centrālais dienests. Nosūtiet bojāto izstrādājumu uz servisa centru (transportēšanas izmaksas sedz lietotājs).

11. Patstāvīga problēmu novēršana

UZMANĪBU **Pirms veicat traucējumu novēršanu, atvienojiet ierīci no barošanas avota.**

Problēma	Cēlonis	Risinājums
Motors nedarbojas	Nav degvielas	Piepildiet degvielas tvertni
	Vecā degviela	Iztukšojiet degvielas sistēmu no vecās degvielas, piepildiet tvertni ar svaigu tīras degvielas porciju
	Aizdedze nav ieslēgta	Ieslēdziet aizdedzi ar pogu
	Degvielas krāns ir aizvērtā stāvoklī	Atveriet degvielas krānu
	Augstsprieguma vads nav pievienots svecēm	Pievienojiet augstsprieguma vadu aizdedzes svecēm
	Netīra vai bojāta aizdedzes svece	Notīriet sveces, bojātas sveces nomainiet pret jaunām.
	Nav ieslēgta iesūkšana	Ieslēdziet iesūkšanu
Motors darbojas nevienmērīgi	Augstsprieguma vads ir vaļīgs	Pareizi pievienojiet augstsprieguma vadu aizdedzes svecēm
	Vecs vai piesārņots degvielas padeves sistēmas degvielas	Iztukšojiet degvielas sistēmu no vecās degvielas, uzpildiet tvertni ar svaigu degvielu
	Neregulēts karburators	Noregulējiet karburatoru
Nav sprieguma 12 V ligzdā	12 V drošinātāja slēdzis ir izslēgts	Ieslēdziet drošinātāja pogu

Ģenerators ir aprīkots ar eļļas līmeņa sensoru. Ja eļļas līmenis ir pārāk zems, sensors neļaus iedarbināt ģeneratoru. Tāpēc, ja ierīci nevar iedarbināt, vispirms jāpārbauda eļļas stāvoklis. Ja eļļas līmenis ir pārāk zems, tas jāpapildina.

12. Ierīces salikšana

1. Strāvas ģenerators – 1 gab., 2. Sveču atslēga – 1 gab., 3. DC 12V kabelis – 1 gab., 4. 230 V spraudnis – 1 gab. 5. 400 V spraudnis – 1 gab. 5. riteņi – 2 gab., 6. rāmja pamatne – 2 gab., 7. rāmja kājiņa – 2 gab., 8. skrūve – 4 gab., 9. uzgrieznis – 6 gab.

13. Informācija lietotājiem par elektrisko un elektronisko iekārtu iznīcināšanu (attiecas uz mājsaimniecībām)

Simbols, kas redzams uz izstrādājumiem vai pievienotajā dokumentācijā, norāda, ka bojātas elektriskās vai elektroniskās iekārtas nedrīkst izmest kopā ar sadzīves atkritumiem. Ja vēlaties atbrīvoties no sastāvdaļām, atkārtoti izmantot vai reģenerēt, pareizi ir nogādāt tās specializētā savākšanas punktā, kur tās tiks pieņemtas bez maksas. Informāciju par lietotu iekārtu savākšanas punktu atrašanās vietu sniedz vietējās iestādes, piemēram, savās tīmekļa vietnēs.
Pareiza produkta utilizācija palīdz saglabāt dabas resursus un izvairīties no negatīvas ietekmes uz cilvēku veselību un vidi, kas var rasties produkta sastāvā esošo potenciāli bīstamo vielu, maisījumu un sastāvdaļu dēļ.
Par nepareizu atkritumu apglabāšanu draud sodi saskaņā ar attiecīgajiem vietējiem noteikumiem.
Lietotāji ES valstīs: Ja nepieciešams atbrīvoties no elektriskām vai elektroniskām iekārtām, sazinieties ar tuvāko tirdzniecības vietu vai savu piegādātāju, kas jums sniegs papildu informāciju.
apglabāšana valstīs ārpus Eiropas Savienības: Šis simbols attiecas tikai uz Eiropas Savienības valstīm. Ja vēlaties šo izstrādājumu izmest, sazinieties ar vietējām iestādēm vai izplatītāju, lai noskaidrotu pareizo utilizācijas metodi.

Saskaņā ar Eiropas Parlamenta un Padomes Regulu (ES) 2023/1542 par baterijām un akumulatoriem un bateriju un akumulatoru atkritumiem bojātas vai izlietotas baterijas/akumulatori jāsavāc atsevišķi un jānodod videi nekaitīgai pārstrādei.

Garantijas talons

uz

……..

Kataloga Nr: ……. Partijas numurs:.....

(turpmāk saukts **Produkts**)

Produkta iegādes datums: .....

Pārdevēja zīmogs

Datums un pārdevēja paraksts: .....

Lietotāja apliecinājums:

Ar šo apliecinu, ka saņēmu informāciju par garantijas nosacījumiem, kā arī par Lietošanas instrukcijas un Garantijas talona norādījumu neievērošanas sekām. Garantijas nosacījumi ir man zināmi, ko apliecinu ar savu rokraksta parakstu:

....

datums un vieta Lietotāja paraksts

I. Atbildība par Produktu

1. 3 Maja 8, 05-800 Pruszków, Polija, reģistrācijas numurs KRS 0000062517, Varšavas Rajona Tiesa Varšavā, Valsts tiesas reģistra XIV. Saimnieciskā nodaļa, NMR kods (NIP) 527-020-49-33, Pamatkapitāls: 100 980,00 PLN.
2. Saskaņā ar noteikumiem, minētiem šajā Garantijas talonā, Garants piešķir garantiju Produktam, kuru izplata Garants.
3. Garantijas atbildība apņem tikai defektus, izraisītu pēc iemesliem, esošiem Produkta Lietotājam nodošanas laikā.
4. Sakarā ar garantiju Lietotājam ir tiesības prasīt bezmaksas uzlabot Produktu, ja defekts tiks konstatēts garantijas laikā. Produkta uzlabošanas veids (remonta izdarīšanas metode) ir atkarīgs no Garanta uzskata. Gadījumā, kad Garants konstatēs, ka remonts nav iespējams, Garantam ir tiesības mainīt bojātu elementu vai visu Produktu uz brīvu no defektiem, samazināt Produkta cenu vai atteikties no līguma.
5. Attiecībā uz Lietotājam, kas nav patērētājs 1964. gada 23. aprīļa Likuma "Civillikums" izpratnē, Garanta kompensācijas atbildība par

zaudējumiem, savienotiem ar garantiju un/vai sakarā ar noslēgšanu un izpildīšanu, neatkarīgi no tiesiskām attiecībām, ir ierobežota tikai līdz nekvalitatīva Produkta vērtībai.

II. Garantijas laiks

Produkta elementi, apņemti ar garantiju	Garantijas aizsardzības laiks
DEGB9203K	24 mēneši, skaitot no Produkta iegādes datuma norādīta Garantijas talonā
	Nav garantijas

III. Garantijas lietošanas nosacījumi

1. Aizpildīts Lietotāja Produkta Garantijas talons ar Lietotāja dokumentu, apliecinošu Produkta iegādi, piem. kases kvīts, faktūrrēķins utt. Efektīvas reklamācijas realizācijai ieteicams, lai Lietotājs nodotu kopā ar reklamētu Produktu visus elementus, minētus Produkta "Komplektācija" Lietošanas instrukcijas daļā.
2. Lietošanas Instrukcijas un Garantijas talona norādījumu ievērošana.
3. Garantija ir derīga tikai Polijas Republikas un ES teritorijā.
4. Garantija neapņem Produkta defektus, ierosinātus, starp citiem, sekojošos gadījumos:
a. Lietotājs neievēro Lietošanas instrukcijas noteikumus, sevišķi pareizas ekspluatācijas, konservācijas un tīrīšanas jomā;
b. Lietotājs lieto tīrīšanas vai konservācijas līdzekļus, kas neatbilst Lietošanas Instrukcijas norādījumiem;
c. Lietotājs neattiecīgi glabā un transportē Produktu;
d. Lietotājs patstāvīgi izdara Produkta izmaiņas un/var pārveidojumus, bez saskaņošanas ar Garantu;
e. Lietotājs lieto Produktā ekspluatācijas materiālus, kas neatbilst Lietošanas Instrukcijas norādījumiem.
5. Lietotājs, kas nav patērētājs 1964. gada 23. aprīļa Likuma "Civillikums" izpratnē, zaudē garantijas tiesības attiecībā uz Produktam, kurā, Lietotāja darbības rezultātā:
- tika likvidēti, mainīti vai bojāti sērijas numuri, datu apzīmējumi vai nominālas tabuliņas;
- tika bojātas vai mainītas plombas.
6. Uzmanību! Darbību, savienotu ar Produkta ikdienas apkalpošanu, ja izriet no Lietošanas instrukcijas, Lietotājs veic patstāvīgi un pēc savām izmaksām.

IV. Reklamācijas procedūra

1. Produkta nepareizas darbības konstatēšanas gadījumā, pirms reklamācijas paziņošanas, Lietotājam ir pienākums pārbaudīt, vai visa darbība, tostarp aprakstīta Lietošanas instrukcija, tika pareizi veikta.
2. Reklamācijas paziņojumu ieteicams sniegt nekavējoties, vislabāk 7 dienu laikā no Produkta defekta konstatēšanas dienas. Lietotājs, kas nav patērētājs 1964. gada 23. aprīļa Likuma "Civillikums" izpratnē, zaudē garantijas tiesības attiecībā uz Produktam, ja nesniegs reklamācijas paziņojumu 7 dienu laikā.
3. Reklamācijas paziņojums var būt sniegts, starp citiem, Produkta iegādes vietā, garantijas servisā vai rakstiski uz adresi: DEDRA EXIM sp. z o.o., ul. 3 Maja 8, 05-800 Pruszków, Polija.
4. Lietotājs var arī sniegt reklamācijas paziņojumu, izmantojot formulāru, pieejamu mājaslapā www.dedra.pl. („Reklamācijas paziņošanas formulārs garantijas ietvaros").
5. Servisu adreses atsevišķām valstīm atrodas mājaslapā www.dedra.pl. Gadījumā, kad attiecīgajā valstī nav garantijas servisa, reklamācijas paziņojumi jābūt sniegti uz adresi: DEDRA EXIM sp. z o.o., ul. 3 Maja 8, 05-800 Pruszków (Polija).
6. Ņemot vērā Lietotāja drošību, bojāta Produkta lietošana ir aizliegta.
7. Uzmanību!!! Bojāta Produkta lietošana ir bīstama Lietotāja veselībai un dzīvei.
8. Garantijas pienākums tiks izpildīts 14 darba dienu laikā, skaitot no dienas, kad Lietotājs piegādās bojātu Produktu
9. Pirms bojāta Produkta nodošanas reklamācijai ieteicam to notīrīt. Rekomendējam rūpīgi pasargāt reklamētu Produktu no bojājumiem transportēšanas laikā (ieteicama Produkta piegāde oriģinālā iepakojumā).
10. Garantijas laiks tiek pagarināts uz laiku, kurā, sakarā ar Produkta defektu,, apņemtu ar garantiju, Lietotājs nevarēja to lietot. Garantija neizslēdz, neierobežo un neaptur Lietotāja tiesību, kas izriet no atbildības par pārdota produkta neatbilstību likumam.
Saskaņā ar Eiropas Parlamenta un Padomes 2016. gada 27. aprīļa Regulas (ES) 2016/679 par fizisku personu aizsardzību attiecībā uz personas datu apstrādi un šādu datu brīvu apriti un ar ko atceļ Direktīvu 95/46/EK 13. panta 1. un 2. punktu, informējam jūs, ka.
1. Jūsu veidlapā norādītu personas datu pārzinis ir DEDRA-EXIM sp. z o.o., ar juridisko adresi Pruškovā, ul. 3 Maja 8, 05-800 Pruszków (tālāk: "Pārzinis").
2. Jūsu dati tiks apstrādāti tikai, lai veiktu ierīces garantijas procedūru saskaņā ar Vispārīgo datu aizsardzības noteikumu (turpmāk tekstā: "VDAR") 6. panta 1. daļas b. burtu. Datu sniegšana ir brīvprātīga, bet nepieciešama garantijas procedūras veikšanai.
3. Jūsu dati tiks apstrādāti garantijas procedūras izskatīšanas laikā un arhivēšanas nolūkos gadījumā, ja būs nepieciešams aizstāvēties pret jebkādām pretenzijām pret Pārzini, ne ilgāk kā līdz to termiņa beigām.
4. Jūsu datus drīkst izpaust tikai personām, kuras apstrādā datus pārzinim, pamatojoties uz rakstisku līgumu par personas datu apstrādes uzticēšanu, cita starpā subjektiem, kas nodrošina: tehniskā dienesta pakalpojumus, hostingu vai vietnes apkopi, IT pakalpojumus, kurjeru pakalpojumus. Pārziņa piegādātājiem ir pienākums nodrošināt datu drošību un ievērot piemērojamo likumu prasības, kas saistītas ar personas datu aizsardzību, un viņi nedrīkst izmantot uzticētos personas datus citiem mērķiem, nevis tiem, kas noteikti līgumā ar Pārzini.
5. Jūsu dati netiks apstrādāti automatizēti, tostarp profilēšanas veidā, un tie netiks pārsūtīti uz trešo valsti / starptautisku organizāciju.
6. Jums ir tiesības jebkurā laikā piekļūt saviem datiem un labot, dzēst, ierobežot apstrādi, tiesības pārsūtīt datus, tiesības iesniegt iebildumus, jebkurā brīdī.
7. Visos jautājumos, kas saistīti ar jūsu personas datu apstrādi, ko veic Pārzinis, varat sazināties ar šo e-pasta adresi: daneosobowe@dedra.pl.
8. Jums ir tiesības iesniegt sūdzību iestādei, kas ir atbildīga par personas datu aizsardzību.

HU Tartalomjegyzék

1. Fényképek és rajzok
2. A készülék leírása
3. A készülék rendeltetésszerű használata
4. A használat korlátozása
5. Műszaki adatok
6. Előkészítés a működéshez
7. A készülék bekapcsolása
8. Az egység működése
9. Rutinszerű karbantartás
10. Pótalkatrészek és tartozékok
11. Hibaelhárítás önállóan
12. A készülék összeszerelése
13. Tájékoztatás a felhasználók számára az elektromos és elektronikus berendezések ártalmatlanításáról
14. Garanciakártya

Az eredeti utasítások fordítása
A megfelelőségi nyilatkozatot külön dokumentumként csatolták a kézikönyvhöz. Megfelelőségi nyilatkozat hiányában kérjük, forduljon a Dedra Exim Kft.
Az általános biztonsági előírásokat külön füzetként csatoltuk a kézikönyvhöz.

FIGYELEM. Olvassa el a szimbólummal jelölt figyelmeztetéseket és az összes utasítást..

Az alábbi figyelmeztetések és biztonsági utasítások figyelmen kívül hagyása áramütést, tüzet vagy súlyos sérülést okozhat.

Őrizze meg az összes figyelmeztetést és utasítást a későbbi hivatkozáshoz.

2. A készülék leírása

A ábra: 1. Fojtókar, 2. Üzemanyag-szelep, 3. Légszűrő, 4. Fojtókar, 5. Üzemanyag-tankfedél, 6. Üzemanyagszint-jelző, 7. 400 V~ aljzat, 8. 12 V DC aljzat, 9. 12 V DC aljzat védelem, 10. Kapcsoló, 11. 230 V~ aljzat, 12. 230 V~ aljzat védelem, 13. Biztonsági kapcsoló, 14. Indító akkumulátor, 15. Olajbetöltő sapka, 16. Kijelző, 17. Földelőcsavar, 18. Gyújtógyertya.

3. A készülék rendeltetésszerű használata

Az áramfejlesztő egy elektromos eszköz, amely független áramforrásként szolgál. Az áramgenerátorok önálló egységek az áramtermeléshez. Az áramgenerátorok elsődleges felhasználási területe az áramtermelés különböző fogyasztók (motorok, világítás, fűtés stb.) számára olyan területeken, ahol nincs más áramforrás.
A gépet felújítási és építési munkáknál, javítóműhelyekben, amatőr munkáknál szabad használni, a használati utasításban szereplő használati feltételek és megengedett munkakörülmények betartása mellett.

4. A használat korlátozása

A gépet csak az alábbi "Megengedett üzemeltetési feltételek" szerint szabad használni.

A gépet csak eredeti alkatrészekkel szabad használni. Az áramfejlesztőt zárt térben nem szabad üzemeltetni. Az áramfejlesztőt nagyon magas légnedvességű környezetben nem szabad üzemeltetni. Ha mechanikai sérüléseket, különösen a ház deformációját, az üzemanyagtartály deformációját, szivárgást (üzemanyag-szivárgást) észlel, ne használja a készüléket. Az áramfejlesztőt akkor sem szabad használni, ha bármilyen meghibásodást észlel. Ilyen esetekben a készüléket le kell biztosítani,

majd a „DEDRA-EXIM” Sp. z o.o. hivatalos szervizközpontjában meg kell javítani.

Tilos továbbá olyan anyagok feldolgozása, amelyek nem szerepelnek a "3. A gép rendeltetésszerű használata" pontban. A mechanikai és elektromos szerkezeten végzett, nem engedélyezett változtatások, bármilyen módosítás, a kezelési útmutatóban nem leírt karbantartási műveletek jogellenesnek minősülnek, és a jótállási jogok azonnali elvesztését eredményezik, a megfelelőségi nyilatkozat pedig érvényét veszti.

Bármilyen nem rendeltetésszerű vagy a használati utasításnak nem megfelelő használat a garanciális jogok azonnali elvesztését vonja maga után.

Megengedett üzemeltetési feltételek
A készüléket zárt térben nem szabad használni. Kerülje a nedvességet.
Ne hagyja bekapcsolva a készüléket felügyelet nélkül.
Tilos a generátort a hálózathoz csatlakoztatni.

5. Műszaki adatok

A készülék modellje	DEGB9203K
Belső égésű motor	Dugattyú, 4 hengeres
Maximális kimeneti teljesítmény [W]	8300
Kimeneti teljesítmény folyamatos működéshez [W]	8000
Üzemi feszültség [V]	230~/ 400~
Hálózati frekvencia [Hz]	50
Kimeneti áram [A]	16
Üzemanyagtartály kapacitása [L]	25
Működési követelmények osztálya	G1
Teljesítménykompatibilitási osztály	A
Garantált hangteljesítményszint LwA [dB(A)]	97
A berendezés tömege [kg]	95
Belső égésű motor teljesítmény [W]	10300
Fordulatszám n0 [min-1]	3000
Motor hengerűrtartalom [ccm]	459
Közvetlen hozzáférés elleni védelmi fokozat	IP23M
Hangteljesítmény Lwa [dB(A)]	93
Mérési bizonytalanság Kwa [dB(A)]	3
Teljesítménytényező	1
Akkumulátor típusa	Pb
Kimeneti feszültség [V]	12
Az akkumulátor kapacitása [Ah]	17
Akkumulátor energia [Wh]	204

További adatok:

Aljzatok száma:
1 x 400 V~, 1 x 230 V~, 1 x 12 V DC 5 A

Tájékoztatás a zajról
A zajkibocsátást az EN ISO 3744:1995 szabvány szerint határozták meg, az értékeket a fenti táblázat tartalmazza.

⚠ FIGYELEM **A zaj halláskárosodást okozhat, munka közben mindig viseljen hallásvédőt!**

A bejelentett teljes rezgésértéket szabványos vizsgálati módszerrel mérték, és felhasználható egy berendezés egy másik berendezéssel való összehasonlítására. A megadott rezgésszint a rezgésexpozíció előzetes értékelésére is használható.
A berendezés tényleges használata során a rezgésszint eltérhet a megadott értékektől, a munkaeszközök használatától, különösen a munkadarab típusától és a kezelő védelmét szolgáló intézkedések meghatározásának szükségességétől függően. A tényleges használati körülmények közötti expozíció pontos becsléséhez a működési ciklus minden részét figyelembe kell venni, beleértve azokat az időszakokat is, amikor a gép ki van kapcsolva, vagy amikor be van kapcsolva, de nem használják munkára.

6. Előkészítés a működéshez

⚠ FIGYELEM **Minden előkészítő munkát úgy végezzen el, hogy a készüléket leválasztja az áramellátásról.**

A munka megkezdése előtt győződjön meg arról, hogy a készülék teljes és nincs rajta horpadás, kopás vagy egyéb sérülés. Ha bármilyen sérülést észlel, kérjük, vegye fel a kapcsolatot a Dedra-Exim sp. z o.o. céggel.
A készülék beállítása
A kényelmesebb használat érdekében a generátor szállítókerékkel van felszerelve. Ez megkönnyíti a készülék mozgatását és beállítását.

Szállítás és mozgatás
A DEGB9203K áramfejlesztő berendezés összecsukható fogantyúval van felszerelve, amely megkönnyíti a készülék szállítását és mozgatását. A berendezés működési helyzetében a fogantyút be kell csukni (5. ábra, A). Szállítás vagy mozgatás céljából a fogantyút erőteljesen felfelé húzva ki kell nyitni. A fogantyú a felhasználó számára kényelmes helyzetben rögzíthető. A fogantyú összecsukásához helyezze azt működési helyzetbe.
Az akkumulátor beszerelése
A szállítás során az indító akkumulátor nincs csatlakoztatva.
A szállítás során a kábelek leválasztásra kerülnek az akkumulátorról. Az akkumulátor csatlakoztatása:
- keresse meg az akkumulátor csatlakoztatásához szükséges kábeleket
- rögzítse a kábeleket az akkumulátor kapcsaira, ügyelve a megfelelő polaritásra - a piros kábel a pozitív (+) kapcsra, a fekete a negatív (-) kapcsra
A generátor olajjal való feltöltése
A generátor nem tartalmaz olajat; a munka megkezdése előtt töltse fel a generátort olajjal.
A motorolaj a motor teljesítményét és élettartamát leginkább befolyásoló tényező. Használjon négyütemű motorokhoz készült olajat. Általános használatra a „Dedra-Exim” DEGL01 típusú SAE 10W-30 olaj ajánlott. A készülék olajszint-érzékelővel van felszerelve, amely alacsony olajszint esetén nem engedi a motor beindulását.
Az olajteknő kapacitása körülbelül 1,1 liter.
Az olaj utántöltése:
2. Távolítsa el az olajbetöltő sapkát (A ábra, 15) és törölje le a mérőpálcát egy tiszta ruhával.
3. Öntse be az előkészített mennyiségű olajat.
4. Ellenőrizze az olajszintet és húzza meg az olajbetöltő sapkát.
Üzemanyag-feltöltés
A benzin gyúlékony és bizonyos körülmények között robbanásveszélyes. A generátor üzemanyag-feltöltése közben, valamint a benzin tárolási helyén tilos dohányozni, szikrázni és nyílt lángot használni. A gyulladás vagy robbanás súlyos sérüléseket okozhat.
Az üzemanyag-feltöltést jól szellőző helyen, leállított motorral kell elvégezni.
Csavarja le az üzemanyag-tank fedelét (E. ábra).
Töltse fel a üzemanyagtartályt benzinnel (a tartály űrtartalma 25 liter). Az üzemanyag-tankfedél szellőzővel van ellátva. A tartály feltöltése után csavarja be az üzemanyag-tankfedelet, amíg csörgő hangot nem hall, ami azt jelenti, hogy a tartály szellőzik.

7. A készülék bekapcsolása

⚠ FIGYELEM **A készülék üzembe helyezése előtt feltétlenül el kell végezni az "Üzembe helyezés előkészítése" című fejezetben leírt lépéseket.**

A kezelő felelőssége
Olvassa el a felhasználói és biztonsági utasításokat. Győződjön meg arról, hogy tudja, hogyan kell gyorsan leállítani a generátort, és ismerkedjen meg az összes vezérlő működésével. Tilos a berendezést megfelelő képzés nélkül üzemeltetni.
Az első indítás előtt ellenőrizze az olaj- és üzemanyagszintet.
Az első indítás előtt ne felejtse el alaposan földelni a generátort. Ehhez csavarja ki a csavart (A ábra, 17), és rögzítse a földelő kábelt a csavarfej alá (kábel nem tartozék). Ezután húzza meg a csavart, hogy a kábel biztonságosan rögzüljön. Csatlakoztassa a kábel másik végét egy a földbe helyezett vezető rúdhoz.
A motor beindítása előtt ne csatlakoztasson semmilyen eszközt a generátorhoz.
A készülék indítása
Az akkumulátor csatlakoztatása után:
- Kapcsolja be az üzemanyag-ellátást a szelep ON (BE) állásba állításával (A ábra, 2)
- Kapcsolja be a fojtót a fojtókar ON (BE) állásba állításával (A ábra, 4)
- Forgassa el a gyújtáskulcsot ON (BE) állásba (A ábra, 10)
- automatikus indításhoz fordítsa a kulcsot START állásba
- kézi indításhoz erőteljesen húzza meg az indító zsinórt (A ábra, 1) A készülék indítása után állítsa a fojtókarot OFF állásba Csatlakoztassa a vevőt a konnektorhoz.

8. Az egység működése

Ne használja a készüléket beltéri helyiségekben, mivel a kipufogógázok mérgező szén-monoxidot tartalmaznak.
Ne csatlakoztasson olyan készülékeket, amelyek névleges teljesítménye meghaladja a generátor névleges teljesítményének 80%-át.
Az elektromos motorok jellemzője, hogy indításkor átmenetileg megnő az energiafogyasztásuk, ami a túlterhelés elleni védelem aktiválódását és a készülék leállását okozhatja.
Ha több készülék van csatlakoztatva, ne indítsa el őket egyszerre. Ha hosszabbító kábelekre van szükség, azok hossza nem haladhatja meg a következő értékeket:
- 60 m 1,5 mm2 keresztmetszet esetén
- 100 m 2,5 mm2 keresztmetszet esetén

A motor leállítása
A készülék kikapcsolása előtt válassza le az összes vevőt a generátor aljzatából kihúzva a dugót. Ezután állítsa a gyújtáskapcsolót (C ábra, 8) „OFF" állásba.
Ha vészhelyzetben le kell állítani a generátort, azonnal állítsa a gyújtáskapcsolót „OFF" állásba.
A munka befejezése után a kipufogócső forró lehet; várja meg, amíg lehűl, mielőtt bármilyen karbantartást végez.

9. Rutinszerű karbantartás

FIGYELEM **Minden karbantartást a készülék áramellátásról leválasztva végezzen el.**

A motor ellenőrzése, javítása vagy karbantartása előtt állítsa le a motort, és várja meg, amíg az összes forgó alkatrész teljesen leáll. Húzza ki a gyújtógyertya vezetékét, hogy megakadályozza a véletlen beindulást.

Karbantartási ütemterv
A berendezés indítása előtt mindig:
Ellenőrizze és töltse fel a tartályban lévő üzemanyagszintet. Ellenőrizze és gondosan húzza meg a földelést.

A szolgáltatás hatálya	Munka után	1 hónapos használat után	3 havonta vagy 50-enként	6 havonta vagy 100-szor	Minden évben vagy 300 óránként
Az olajszint ellenőrzése	X				
Az olaj cseréje		X			
A légszűrő ellenőrzése		X			
A légszűrő tisztítása			X		
A gyújtógyertya cseréje				X	
Az üzemanyagvezetékek ellenőrzése					X
A nagyfeszültségű kábelek ellenőrzése					X

A légszűrő tisztítása (G. ábra)
A szennyezett légszűrő a motor teljesítményének romlásához és a fogyasztás növekedéséhez vezethet.

FIGYELEM **Ne tisztítsa a légszűrőt és alkatrészeit oldószerrel, mert ez tüzet okozhat.**

Ne indítsa el a készüléket légszűrő nélkül, mert ez a motor gyorsabb kopását okozza.

Csavarja ki a rögzítőcsavart, és vegye le a szűrő fedelét.
Vegye ki a szűrőt, és tisztítsa meg. Szerelje vissza fordított sorrendben.

Gyújtógyertya cseréje
Ajánlott gyújtógyertya: F7RTC vagy azzal egyenértékű

FIGYELEM **A nem megfelelő gyújtógyertya használata károsíthatja a motort.**

A gyújtógyertya cseréjéhez válassza le a gyújtógyertya vezetékét, és távolítsa el a gyújtógyertya vezetékeiről az esetleges szennyeződéseket. Ezután a készletben található gyújtógyertya-kulccsal csavarja ki a gyújtógyertyát.
Ellenőrizze a gyújtógyertya állapotát.
Ha az elektródák kopottak, vagy a szigetelő repedt vagy sérült, cserélje ki a gyújtógyertyát.
Ha a gyújtógyertya szénlerakódásokkal szennyezett, távolítsa el a lerakódásokat drótkefével vagy gyújtógyertya-tisztító spray-vel.
Mérje meg az elektródák közötti távolságot egy ékkel; az elektródáknak megfelelő távolságban kell lenniük, amely 0,7 és 0,8 mm között kell legyen (I. ábra). Szükség esetén állítsa be a távolságot az elektródák óvatos meghajlításával.
Ellenőrizze, hogy a gyújtógyertya tömítő alátéte jó állapotban van-e.
Csavarja vissza a gyújtógyertyát kézzel, hogy ne sérüljön meg a menet, amíg ellenállást nem érez.
Húzza meg gyújtógyertya-kulccsal. Ha használt gyújtógyertyát használ, húzza meg kulccsal 1⁄8 - 1⁄4 fordulattal, új gyújtógyertyát pedig 1⁄2 fordulattal.
Ha ismeri a gyújtógyertya meghúzásához szükséges nyomatékértéket, és rendelkezik nyomatékkulccsal, akkor azt használja.

Olajcsere

FIGYELEM **Az olajcserénél viseljen védőkesztyűt.**

Az olajat a motor még meleg állapotában engedje le, mivel ilyenkor az olaj folyékonyabb és több szennyeződést tartalmaz.
Csavarja ki a csavarokat és vegye le az oldalsó burkolatot (figyeljen a burkolat alján található reteszekre).
Csavarja ki az olajbetöltő sapkát.
Tölcsér segítségével öntse a használt olajat az olajbetöltő nyíláson keresztül egy előkészített edénybe. Töltse fel az olajtartályt friss motorolajjal. Cserélje ki az olajat az ajánlott ütemezés szerint.

FIGYELEM **Ne öntse a használt olajat a földre vagy a csatornába. A használt olajat vigye el a legközelebbi veszélyes hulladék gyűjtőhelyre.**

Tárolás

FIGYELEM **A benzingőz robbanásveszélyes. Ne tárolja a benzint 30 napnál hosszabb ideig. Ne tárolja a berendezést nyílt láng közelében. Mielőtt a generátort tárolásra előkészíti, győződjön meg arról, hogy a motor teljesen lehűlt.**

Tárolásra való előkészítés
Ha egy használaton kívüli készüléket 30 napnál hosszabb ideig kíván tárolni, akkor
Engedje le az üzemanyagot a tartályból.
Válassza le a gyújtógyertya sapkáját.
Ne feledje, hogy a készüléket nem szabad magas páratartalmú helyiségekben tárolni.

Akkumulátor
Az akkumulátor a generátor működése közben töltődik, ezért rendszeres használat esetén nem szükséges újratölteni. Ha a használaton kívüli készüléket 30 napnál hosszabb ideig tárolja, feltétlenül válassza le az akkumulátort, és védje (szigetelje) az érintkezőket a rövidzárlattól.

Szállítás
A készülék szállítása előtt teljesen ürítse ki az összes üzemanyagot, például az üzemanyagot és az olajat. Válassza le a gyújtógyertyát. A készüléket vízszintes helyzetben, zárt üzemanyag-beömlővel szállítsa..

10. Pótalkatrészek és tartozékok

Üzemanyag: Ajánlott ólommentes benzin 95
Ajánlott gyújtógyertya: F7RTC vagy azzal egyenértékű.
Motorolaj: Ajánlott olaj DEGL01 típus SAE 10W-30 a „Dedra-Exim" gyártótól
Pótalkatrészek és tartozékok beszerzéséhez forduljon a Dedra Exim szervizhez. Az elérhetőségek a kézikönyv 1. oldalán találhatók.
Pótalkatrészek rendelésekor kérjük, adja meg a típustáblán szereplő tételszámot és az alkatrészszámot a szerelési rajzról.
A garanciális időszak alatt a javításokat a jótállási jegyben foglalt feltételek szerint végzik el. Kérjük, hogy a hibás terméket javításra adja át a vásárlás helyén (az eladó köteles a hibás terméket átvenni), küldje el a Dedra Exim központi szervizközpontjába, vagy küldje el a lakóhelyéhez legközelebbi szervizközpontba (a szervizközpontok listája a www.dedra.pl oldalon található). Kérjük, csatolja a kitöltött jótállási jegyet. A garanciaidő lejárta után a javításokat a központi szerviz végzi. Küldje el a hibás terméket a szervizközpontba (a szállítási költséget a felhasználó fizeti).

11. Hibaelhárítás önállóan

FIGYELEM **Húzza le a készüléket a tápegységről, mielőtt megkísérelné a hibaelhárítást..**

Probléma	Ok	Megoldás
A motor nem indul	Nincs üzemanyag	Töltse fel a tartályt üzemanyaggal
	Régi üzemanyag	Engedje le a régi üzemanyagot az üzemanyag-rendszerből, töltse fel a tartályt friss, tiszta üzemanyaggal
	A gyújtás nincs bekapcsolva	Kapcsolja be a gyújtást a gombbal
	Az üzemanyag-csap zárt helyzetben van	Nyissa meg az üzemanyag-csapot
	A nagyfeszültségű kábel nincs csatlakoztatva a gyújtógyertyához	Csatlakoztassa a nagyfeszültségű kábelt a gyújtógyertyához
	A gyújtógyertya szennyezett vagy sérült	Tisztítsa meg a gyújtógyertyát, cserélje ki a hibás gyújtógyertyát egy újra.
	A fojtószelep nincs bekapcsolva	Kapcsolja be a fojtót
A motor egyenetlenül jár	A nagyfeszültségű kábel laza	Csatlakoztassa a nagyfeszültségű kábelt a gyújtógyertyához
	Régi vagy szennyezett üzemanyag az üzemanyag-rendszerben	Engedje le a régi üzemanyagot az üzemanyag-rendszerből, és töltse fel a tartályt friss üzemanyaggal
	A porlasztó beállítása nem megfelelő	Állítsa be a porlasztót

Nincs feszültség a 12 V-os aljzatban	A 12 V-os biztosíték gomb ki van kapcsolva	Kapcsolja be a biztosíték gombot

A generátor készlet olajszint-érzékelővel van felszerelve. Ha az olajszint túl alacsony, az érzékelő megakadályozza a generátor készlet indítását. Ezért, ha a készülék nem indul el, először ellenőrizze az olajszintet. Ha az olajszint túl alacsony, töltse fel.

12. A készülék összeszerelése

1. Áramfejlesztő – 1 db, 2. Gyújtógyertya-csavarkulcs – 1 db, 3. 12 V-os egyenáramú kábel – 1 db, 4. 230 V-os dugó – 1 db. 5. 400 V-os dugó – 1 db. 5. Kerekek – 2 db, 6. Keret alap – 2 db, 7. Keret láb – 2 db, 8. Csavar – 4 db, 9. Anyacsavar – 6 db.

13. Tájékoztatás a felhasználók számára az elektromos és elektronikus berendezések ártalmatlanításáról (a háztartásokat érinti)

A termékeken vagy a kísérő dokumentáción feltüntetett szimbólum azt jelzi, hogy a hibás elektromos vagy elektronikus berendezéseket nem szabad a háztartási hulladékkal együtt ártalmatlanítani. Ha az alkatrészeket meg kell semmisíteni, újra kell használni vagy hasznosítani kell, a helyes megoldás az, ha elviszi őket egy erre szakosodott gyűjtőhelyre, ahol ingyenesen átveszik őket. A használt berendezések gyűjtőhelyeiről a helyi hatóságok adnak tájékoztatást, például a honlapjukon.
A berendezés megfelelő ártalmatlanítása lehetővé teszi az értékes erőforrások megőrzését és az egészségre és környezetre gyakorolt azon negatív hatások elkerülését, amelyek a készülékben lévő veszélyes anyagok, keverékek és összetevők esetleges jelenlétéből adódnak.
A helytelen hulladékártalmatlanítás a vonatkozó helyi előírások szerint büntetés veszélyével jár.
Az uniós országok felhasználói: Ha elektromos vagy elektronikus berendezéseket kell ártalmatlanítania, kérjük, forduljon a legközelebbi értékesítési ponthoz vagy a szállítójához, akik további tájékoztatást tudnak adni.
Az Európai Unión kívüli országokban történő ártalmatlanítás: Ez a szimbólum csak az Európai Unió országaira vonatkozik. Ha a terméket el kívánja dobni, kérjük, forduljon a helyi hatóságokhoz vagy a kereskedőhöz a helyes ártalmatlanítási módszerrel kapcsolatban.

Az elemekről és akkumulátorokról, valamint a hulladékelemekről és -akkumulátorokról szóló 2023/1542/EU európai parlamenti és tanácsi rendeletnek megfelelően a hibás vagy használt elemeket/akkumulátorokat elkülönítve kell gyűjteni, és környezetbarát újrafeldolgozásra kell vezetni.

Garanciajegy

.....

Katalógusszám: ..... Gyártási tétel száma: .....

(a továbbiakban: **Termék**)

A termék vásárlásának dátuma: .....

Az eladó pecsétje

Dátum és az eladó aláírása: .....

A felhasználó nyilatkozata:

Igazolom, hogy tájékoztatásra kerültem a garanciális feltételekről, valamint a Kezelési útmutatóban és a Garanciajegyben leírt utasítások be nem tartásából eredő következményekről. A jelen garanciális feltételekkel megismerkedtem, amit aláírásommal igazolok:

....

kelt és helye a Felhasználó aláírása

I. A termékért felelős

1. **Kezes** - DEDRA EXIM sp. z o.o., székhelye Pruszków, címe: ul. 3 Maja 8, 05-800 Pruszków, KRS 0000062517, Varsó fővárosi Körzeti Bíróság Varsóban; az Országos Bírósági Nyilvántartás XIII Gazdasági Osztálya, adószáma: 527-020-49-33, törzstőke: 100 980.00 zł.
2. A jelen Garanciajegyben meghatározott feltételekkel a Kezes garanciát nyújt a Kezes forgalmazásából származó Termékre.
3. A garanciából eredő felelősség kizárólagosan a Termékben a Felhasználónak való átadás pillanatában rejlő hibákra vonatkozik.
4. A garancia címén a Felhasználó jogosult a Termék díjmentes megjavítására, amennyiben a hiba a garanciális időszak során kelentkezik. A Termék megjavításának módja (a javítás módszere) a Kezes döntésétől függ. Amennyiben a Kezes megállapítása szerint ni lehetőség a megjavításra, a Kezes fenntartja magának a jogot a hibás alkatrész vagy az egész Termék hibátlanra cseréléséhez, a Termék árának csökkentéséhez, vagy a szerződéstől történő elálláshoz.
5. Azzal a Felhasználóval szemben, amelyik nem számít fogyasztónak az 1964 április 23-i, a Polgári Törvénykönyvről szóló törvény szerint, a Kezes jelen garanciából eredő és/vagy a garancia megkötésével és teljesítésével kapcsolatos kártérítési felelőssége, a jogi címtől függetlenül, a hibás Termék értékének összegére korlátozódik.

II. Garanciális időszak:

A garanciával rendelkező alkatrészek	A garanciális védelem időtartama
DEGB9203K	24 hónap, a Termék vásárlásának napjától számítva a jelen Garanciajegyen megjelölve
	Nincs garancia

III. A garancia alkalmazásának feltételei

1. A Felhasználó felmutatja a Termék kitöltött Garanciajegyét és valószínűsíti a Termék vásárlásának körülményeit, pl. felmutatva a pénztár blokkot, számlát, stb. A reklamáció hatékony lebonyolításának érdekében ajánlott, hogy a Felhasználó a reklamált Termékkel együtt adja át a Kezelési útmutatóban leírt készlet tartalmát.
2. A Felhasználó betartja a Kezelési útmutatóban és a Garanciajegyen feltüntetett utasításokat.
3. A garancia csak a Magyar Köztársaság és az EU területén érvényes.
4. A garancia nem terjed ki a Termék következő okokból keletkező meghibásodásaira:
a. A Felhasználó nem tartotta be a Kezelési útmutatóban meghatározott, különösen a megfelelő használatra, karbantartásra és tisztításra vonatkozó feltételeket; A Felhasználó a Kezelési útmutatónak nem megfelelő tisztító és karbantartó szereket alkalmazott;
b. A Felhasználó nem megfelelő módon tárolja és szállítja a Terméket;
c. A Felhasználó önállóan, a Kezessel való egyeztetés nélkül módosította és/vagy átalakította a Terméket;
d. A Felhasználó a Kezelési útmutatónak nem megfelelő üzemeltetési anyagokat használt a Termékhez.
5. Az a Felhasználó, amelyik nem számít fogyasztónak az 1964 április 23-i, a Polgári Törvénykönyvről szóló törvény szerint, elveszíti a jelen garanciából eredő jogait, ha a Terméken:
- a szériaszámok, dátum jelölések és a típuscímkék a Felhasználó által eltávolításra, kicserélésre vagy megrongálásra kerültek
- a plombák a Felhasználó által megrongálásra kerültek, vagy a Felhasználó beavatkozásának nyomait viselik.
6. Figyelem! A Termék mindennapos kezelésével kapcsolatos, többek között a Kezelési útmutatóból eredő műveleteket a Felhasználó saját hatáskörébe és saját költségére végzi el

IV. Reklamációs eljárás

1. A Termék helytelen működésének észrevételekor, a reklamáció bejelentése előtt ellenőrizze, hogy a Kezelési útmutatóban meghatározott valamennyi művelet a megfelelő módon került végrehajtásra.
2. Ajánlott a reklamációt haladéktalanul bejelenteni, a legjobb a Termék hibája észrevételétől számított 7 napon belül. Az a Felhasználó, amelyik nem számít fogyasztónak az 1964 április 23-i, a Polgári Törvénykönyvről szóló törvény szerint, elveszíti a jelen garanciából eredő jogait, ha nem jelenti be 7 napon belül a reklamációt.
3. A reklamációs bejelentés megtehető a Termék vásárlásának helyén, a garanciális szervizben, vagy írásban az alábbi címen: DEDRA EXIM sp. z o.o., ul. 3 Maja 8, 05-800 Pruszków.
4. A Felhasználó a reklamációt a www.dedra.pl weboldalon található űrlap segítségével jelentheti be. („Garanciális reklamáció bejelentési űrlap”).
5. Az egyes országok szerviz címei a www.dedra.pl weboldalon elérhetőek. Amennyiben az adott országban nincs garanciális szervíz, a reklamációs bejelentést ajánljuk a következő címre küldeni: DEDRA-EXIM Sp. z o.o., ul. 3 Maja 8, 05-800 Pruszków (Lengyelország).
6. A Felhasználó biztonságára való tekintettel a hibás Termék használata tilos.
7. Figyelem!!! A hibás Termék veszélyes a Felhasználó egészségére és életére.
8. A garanciából eredő kötelezettségek ellátására a reklamált Terméknek a Felhasználó általi leadásának napjától számított 14 munkanapon belül kerül sor.
9. A terméket reklamációra küldése előtt ajánlott megtisztítani. Ajánlott a reklamált terméket gondosan bebiztosítani a szállítási károk elkerülése érdekében (ajánlott a reklamált Terméket az eredeti csomagolásban elküldeni).
10. A garanciális időszak meghosszabbításra kerül azzal az idővel, mely alatt a Felhasználó a Termék meghibásodásából eredően nem tudta az használni.
A garancia nem zárja ki, nem korlátozza és nem függeszti fel a Felhasználó eladott termékek hibáira vonatkozó kezességi szabályokból eredő jogait.

A természetes személyeknek a személyes adatok kezelése tekintetében történő védelméről és az ilyen adatok szabad áramlásáról, valamint a 95/46/EK irányelv hatályon kívül helyezéséről szóló, 2016. április 27-i (EU) 2016/679 európai parlamenti és tanácsi rendelet 13. cikkének (1) és (2) bekezdésével összhangban tájékoztatjuk Önt, hogy

1. Az űrlapon megadott személyes adatainak Adminisztrátora a Pruszków-i székhelyű DEDRA-EXIM sp. z o.o. ul. 3 Maja 8, 05-800 Pruszków (továbbiakban: „Adminisztrátor").
2. Az Ön adatait kizárólag a készülékre vonatkozó garanciális eljárás lefolytatása céljából dolgozzuk fel az általános adatvédelmi rendelet (a továbbiakban: "GDPR") 6. cikke (1) bekezdésének b) pontjával összhangban Az adatszolgáltatás önkéntes, de a garanciális eljárás lefolytatásához szükséges.
3. Az Ön adatait a garanciális eljárás lefolytatásának megfontolásának időtartama alatt, valamint archiválási céllal kezeljük, amennyiben az Adminisztrátorral szembeni esetleges követelésekkel szemben szükséges védekezni, de legfeljebb azok elévüléséig.
4. Az Ön adatai csak olyan szervezetek számára adható ki, amelyek az Adminisztrátor nevében, a személyes adatok feldolgozására vonatkozó írásbeli megbízási szerződés alapján adatokat kezelnek, és többek között technikai szolgáltatást, tárhelyszolgáltatást vagy weboldal-karbantartást, informatikai-, futárszolgáltatást nyújtanak. Az Adatkezelő beszállítói kötelesek gondoskodni az adatbiztonságról és megfelelni a személyes adatok védelmére vonatkozó hatályos jogszabályok követelményeinek, és nem használhatják fel a rájuk bízott személyes adatokat az Adatkezelővel kötött szerződésben meghatározott céloktól eltérő célokra.
5. Az Ön adatait nem dolgozzuk fel automatizált módon, beleértve a profilalkotást, és nem továbbítjuk harmadik országba/nemzetközi szervezetnek.
6. Ön bármikor jogosult az adatai tartalmához történő hozzáféréshez, valamint annak helyesbítéshez, törléshez, az adatkezelés korlátozásához, az adathordozhatósághoz és a kifogásoláshoz való joghoz.
7. Az Ön személyes adatainak az Adatkezelő általi feldolgozásával kapcsolatos minden kérdésben az alábbi e-mail címen veheti fel a kapcsolatot: daneosobowe@dedra.pl;
8. Önnek jogában áll van panaszt benyújtani az illetékes adatvédelmi hatóságnál;

RO Cuprins

1. Fotografii și desene
2. Descrierea dispozitivului
3. Utilizarea preconizată a dispozitivului
4. Limitarea utilizării
5. Date tehnice
6. Pregătirea pentru funcționare
7. Pornirea aparatului
8. Funcționarea unității
9. Întreținere de rutină
10. Piese de schimb și accesorii
11. Depanarea pe cont propriu
12. Montarea aparatului
13. Informații pentru utilizatori privind eliminarea echipamentelor electrice și electronice
14. Carte de garanție

Traducerea instrucțiunilor originale

Declarația de conformitate este atașată manualului ca document separat. În absența unei declarații de conformitate, vă rugăm să contactați Dedra Exim Ltd.

Reglementările generale de siguranță au fost atașate manualului ca o broșură separată.

AVERTISMENT. Citiți toate avertismentele marcate cu acest simbol și toate instrucțiunile.

Nerespectarea următoarelor avertismente și instrucțiuni de siguranță poate duce la șocuri electrice, incendii sau vătămări grave.

Păstrați toate avertismentele și instrucțiunile pentru referințe ulterioare.

2. Descrierea dispozitivului

Fig. A: 1. Manetă de șoc, 2. Supapă de combustibil, 3. Filtru de aer, 4. Manetă de șoc, 5. Capac rezervor combustibil, 6. Indicator nivel combustibil, 7. Priză 400 V~, 8. Priză 12 V CC, 9. Protecție priză 12 V CC, 10. Comutator, 11. Priză 230 V~, 12. Protecție priză 230 V~, 13. Comutator de siguranță, 14. Baterie de pornire, 15. Capac rezervor ulei, 16. Afișaj, 17. Șurub de împământare, 18. Bujie.

3. Utilizarea preconizată a dispozitivului

Un generator de energie electrică este un dispozitiv electric care servește ca sursă independentă de energie electrică. Generatoarele de energie electrică sunt unități autonome pentru producerea de energie electrică. Utilizarea principală a unui generator de energie electrică este de a produce energie electrică pentru diverși consumatori (motoare, iluminat, încălzire etc.) în zone în care nu există alte surse.

Este permisă utilizarea mașinii în lucrări de renovare și de construcție, ateliere de reparații, lucrări de amatori, cu respectarea condițiilor de utilizare și a condițiilor de lucru admise cuprinse în instrucțiunile de utilizare.

4. Limitarea utilizării

Mașina poate fi utilizată numai în conformitate cu "Condițiile de funcționare permise" de mai jos.

Aparatul poate fi utilizat numai cu piese originale. Generatorul de curent nu trebuie utilizat în spații închise. Generatorul de curent nu trebuie utilizat într-o atmosferă cu umiditate foarte ridicată. Dacă se constată deteriorări mecanice, în special deformarea carcasei, a rezervorului de combustibil, scurgeri (scurgeri de combustibil), nu utilizați dispozitivul. Generatorul de energie nu trebuie utilizat nici în cazul în care se constată defecțiuni. În astfel de cazuri, dispozitivul trebuie securizat și apoi reparat de un centru de service autorizat al „DEDRA-EXIM" Sp. z o.o.

De asemenea, este interzisă prelucrarea materialelor care nu sunt descrise la punctul "3. Utilizarea prevăzută a mașinii". Schimbările neautorizate ale construcției mecanice și electrice, orice modificări, operațiuni de întreținere care nu sunt descrise în instrucțiunile de utilizare vor fi considerate ilegale și vor duce la pierderea imediată a drepturilor de garanție, iar declarația de conformitate va deveni nulă și neavenită.

Orice utilizare care nu este prevăzută sau care nu este conformă cu instrucțiunile de utilizare va duce la pierderea imediată a drepturilor de garanție.

Condiții de funcționare admise
Aparatul nu trebuie utilizat în spații închise. Evitați umezeala. Nu lăsați aparatul pornit nesupravegheat.
Este interzisă conectarea generatorului de curent la rețeaua electrică.

5. Date tehnice

Modelul mașini	DEGB9203K
Motor cu ardere internă	Piston, 4 cilindri
Putere maximă de ieșire [W]	8300
Puterea de ieșire pentru funcționare continuă [W]	8000
Tensiunea de lucru [V]	230~/ 400~
Frecvența rețelei [Hz]	50
Curent de ieșire [A]	16
Capacitatea rezervorului de combustibil [L]	25
Clasa Cerințelor de Operare	G1
Clasa de compatibilitate a puterii	A
Nivelul garantat de putere sonoră LWA [dB (A)]	97
Greutatea uneltei [kg]	95
Puterea motorului cu ardere internă [W]	10300
Viteza de rotație n0 [min-1]	3000
Cilindree motor [ccm]	459
Gradul de protecție împotriva accesului direct	IP23M
Nivelul de putere al sunetului Lwa [dB(A)]	93
Incertitudinea măsurării Kwa [dB(A)]	3
Factor de putere	1
Tipul de baterie	Pb
Tensiunea de ieșire [V]	12
Capacitatea acumulatorului [Ah]	17
Energia bateriei [Wh]	204

Date suplimentare:

Număr de prize:
1 x 400 V~, 1 x 230 V~, 1 x 12 V DC 5 A

Informații privind zgomotul
Emisiile de zgomot au fost determinate în conformitate cu EN ISO 3744:1995, iar valorile sunt prezentate mai sus în tabel.

ATENȚIE **Zgomotul poate provoca deteriorarea auzului, purtați întotdeauna protecție auditivă atunci când lucrați!**

Valoarea totală declarată a vibrațiilor a fost măsurată în conformitate cu o metodă de testare standard și poate fi utilizată pentru a compara un echipament cu altul. Nivelul de vibrații declarat poate fi, de asemenea, utilizat pentru o evaluare preliminară a expunerii la vibrații.

Nivelul de vibrații în timpul utilizării efective a echipamentului poate diferi de valorile declarate, în funcție de utilizarea uneltelor de lucru, în special de tipul de piesă de prelucrat și de necesitatea de a identifica măsuri de protecție a operatorului. Pentru a estima cu exactitate expunerile în condiții reale de utilizare, trebuie luate în considerare toate părțile ciclului

de funcționare, inclusiv perioadele în care mașina este oprită sau când este pornită, dar nu este utilizată pentru lucru.

6. Pregătirea pentru funcționare

ATENȚIE **Efectuați toate lucrările pregătitoare cu aparatul deconectat de la sursa de alimentare.**

Înainte de a începe lucrul, asigurați-vă că dispozitivul este complet și nu prezintă urme de lovituri, zgârieturi sau alte deteriorări. Dacă observați vreo deteriorare, vă rugăm să contactați Dedra-Exim sp. z o.o.
Instalarea dispozitivului
Pentru un confort sporit de utilizare, generatorul de energie electrică este echipat cu roți de transport. Acest lucru facilitează deplasarea și configurarea dispozitivului.

Transport și deplasare
Generatorul de energie DEGB9203K este echipat cu un mâner pliabil care facilitează transportul și deplasarea dispozitivului. În poziția de lucru a unității, mânerul trebuie pliat (Fig. A, 5). Pentru transport sau deplasare, mânerul trebuie desfăcut trăgând-l cu forță în sus. Mânerul poate fi blocat într-o poziție convenabilă pentru utilizator. Pentru a plia mânerul, așezați-l în poziția de funcționare.
Instalarea bateriei
Bateria de pornire nu este conectată în timpul transportului.
În timpul transportului, cablurile sunt deconectate de la baterie. Pentru a conecta bateria:
- localizați cablurile pentru conectarea bateriei
- strângeți cablurile la bornele bateriei, ținând cont de polaritatea corectă
- cablul roșu la borna pozitivă (+), cablul negru la borna negativă (-)
Umplerea generatorului de energie cu ulei
Generatorul nu este umplut cu ulei; înainte de a începe lucrul, umpleți generatorul cu ulei.
Uleiul de motor este principalul factor care afectează performanța și durata de viață a motorului. Utilizați ulei destinat motoarelor în 4 timpi. DEGL01 tip SAE 10W-30 de la „Dedra-Exim" este uleiul recomandat pentru uz general. Dispozitivul este echipat cu un senzor de nivel al uleiului care nu va permite pornirea motorului dacă nivelul uleiului este scăzut.
Capacitatea rezervorului de ulei este de aproximativ 1,1 litri.
Pentru a reumple uleiul:
2. Scoateți capacul de umplere a uleiului (Fig. A, 15) și ștergeți joja cu o cârpă curată.
3. Turnați cantitatea pregătită de ulei.
4. Verificați nivelul uleiului și strângeți capacul de umplere a uleiului.
Realimentarea
Benzina este inflamabilă și, în anumite condiții, explozivă. Fumatul, scânteile și flăcările deschise sunt interzise în timpul realimentării generatorului sau în zonele în care este depozitată benzina. Aprinderea sau explozia pot provoca leziuni grave.
Realimentarea trebuie efectuată în zone bine ventilate, cu motorul oprit.
Deșurubați capacul rezervorului (Fig. E).
Umpleți rezervorul cu benzină (capacitatea rezervorului este de 25 de litri). Capacul rezervorului este prevăzut cu un orificiu de aerisire. După umplerea rezervorului, strângeți capacul până când auziți un zgomot de clănțănit, ceea ce înseamnă că rezervorul este aerisit.

7. Pornirea aparatului

ATENȚIE **Înainte de a pune în funcțiune unitatea, este esențial să efectuați pașii descriși în secțiunea "Pregătirea pentru funcționare".**

Responsabilitățile operatorului
Citiți instrucțiunile de utilizare și de siguranță. Asigurați-vă că știți cum să opriți rapid grupul electrogen și familiarizați-vă cu funcționarea tuturor comenzilor. Este interzisă utilizarea echipamentului fără o pregătire adecvată.
Înainte de a porni mașina pentru prima dată, verificați nivelurile de ulei și combustibil.
Înainte de a porni mașina pentru prima dată, nu uitați să împământați generatorul în mod corespunzător. Pentru a face acest lucru, deșurubați șurubul (Fig. A, 17) și atașați cablul de împământare sub capul șurubului (cablul nu este inclus). Apoi strângeți șurubul astfel încât cablul să fie fixat bine în poziție. Conectați celălalt capăt al cablului la o tijă conductivă plasată în pământ.
Nu conectați niciun dispozitiv la generator înainte de a porni motorul.
Pornirea dispozitivului
După conectarea bateriei:
- Porniți alimentarea cu combustibil prin setarea supapei în poziția ON (Fig. A, 2)
- Porniți șocul prin setarea manetei șocului în poziția ON (Fig. A, 4)
- Rotiți cheia de contact în poziția ON (Fig. A, 10)
- pentru pornirea automată, rotiți cheia în poziția START
- pentru pornirea manuală, trageți cu putere de cablul de pornire (Fig. A, 1) După pornirea dispozitivului, comutați maneta șocului în poziția OFF Conectați receptorul la priza de alimentare.

8. Funcționarea unității

Nu utilizați dispozitivul în interior, deoarece gazele de eșapament conțin monoxid de carbon otrăvitor.
Nu conectați dispozitive a căror putere nominală depășește 80% din puterea nominală a generatorului.
Motoarele electrice se caracterizează printr-o creștere temporară a consumului de energie în timpul pornirii, ceea ce poate determina activarea protecției împotriva suprasarcinii și oprirea unității.
Dacă sunt conectate mai multe dispozitive, nu le porniți simultan. Dacă sunt necesare prelungitoare, acestea nu trebuie să depășească:
- 60 m pentru o secțiune transversală de 1,5 mm2
- 100 m pentru o secțiune transversală de 2,5 mm2
Oprirea motorului
Înainte de a opri dispozitivul, deconectați toate receptoarele scoțând ștecherul din priza generatorului. Apoi comutați comutatorul de aprindere (Fig. C, 8) în poziția „OFF".
Dacă este necesar să opriți generatorul în caz de urgență, rotiți imediat comutatorul de aprindere în poziția „OFF".
După terminarea lucrului, țeava de eșapament poate fi fierbinte; așteptați până se răcește înainte de a efectua orice operațiune de întreținere.

9. Întreținere de rutină

ATENȚIE **Efectuați toate operațiunile de întreținere cu unitatea deconectată de la sursa de alimentare.**

Înainte de a verifica, repara sau întreține, opriți motorul și așteptați până când toate piesele rotative s-au oprit complet. Deconectați cablul de tensiune de la bujie pentru a preveni pornirea accidentală.

Programul de întreținere

Întotdeauna înainte de a porni dispozitivul:
Verificați și completați nivelul de combustibil din rezervor. Verificați și strângeți cu atenție împământarea.

Domeniul de aplicare al serviciului	După serviciu	După 1 lună de utilizare	La fiecare 3 luni sau la fiecare 50	La fiecare 6 luni sau la fiecare 100	În fiecare an sau la fiecare 300 de ore
Verificarea nivelului uleiului	X				
Schimbarea uleiului		X			
Verificarea filtrului de aer		X			
Curățarea filtrului de aer			X		
Înlocuirea bujiei				X	
Verificarea conductelor de combustibil					X
Verificarea cablurilor de înaltă tensiune					X

Curățarea filtrului de aer (Fig. G)
Un filtru de aer murdar poate duce la performanțe slabe ale motorului și la un consum crescut de combustibil.

ATENȚIE **Nu curățați filtrul de aer și componentele acestuia cu solvenți, deoarece acest lucru poate provoca un incendiu.**
Nu porniți dispozitivul fără filtru de aer, deoarece acest lucru va duce la uzura mai rapidă a motorului.

Deșurubați șurubul de fixare și scoateți capacul filtrului.
Scoateți filtrul și curățați-l. Reasamblați în ordine inversă.

Înlocuirea unei bujii
Bujie recomandată: F7RTC sau echivalent.

ATENȚIE **Utilizarea unei bujii incorecte poate provoca deteriorarea motorului.**

Pentru a înlocui bujia, deconectați cablul bujiei și îndepărtați orice murdărie de pe cablurile bujiei. Apoi, folosind cheia pentru bujii furnizată în kit, deșurubați bujia.
Verificați starea bujiei.
Dacă electrozii sunt uzați sau dacă izolatorul este crăpat sau deteriorat, înlocuiți bujia.
Dacă bujia este contaminată cu depuneri de carbon, îndepărtați depunerile cu o perie de sârmă sau cu un spray de curățare pentru bujii.
Măsurați distanța dintre electrozi cu un calibru de măsurare; electrozii trebuie să aibă distanța corectă, care trebuie să fie între 0,7 și 0,8 mm (Fig. I). Reglați distanța, dacă este necesar, îndoind cu atenție electrodul.
Verificați dacă șaiba de etanșare a bujiei este în stare bună.
Înșurubați bujia înapoi cu mâna pentru a evita deteriorarea filetului, până când simțiți rezistență.
Strângeți cu o cheie pentru bujii. Dacă utilizați o bujie uzată, strângeți-o cu o cheie cu 1⁄8 - 1⁄4 de tură, iar o bujie nouă cu 1⁄2 de tură.
Dacă cunoașteți valoarea cuplului necesar pentru strângerea bujiei și aveți o cheie dinamometrică, utilizați cheia dinamometrică.

Schimbul uleiului

⚠ ATENȚIE **Purtați mănuși de protecție atunci când schimbați uleiul.**

Scurgeți uleiul cât motorul este încă cald, deoarece uleiul este mai fluid și conține mai multe impurități.
Deșurubați șuruburile și scoateți capacul lateral (atenție la dispozitivele de blocare din partea inferioară a capacului), deșurubați capacul rezervorului de ulei folosind o pâlnie la gura de umplere a uleiului și scurgeți uleiul uzat într-un recipient pregătit în prealabil. Umpleți rezervorul de ulei cu ulei de motor proaspăt. Schimbați uleiul conform programului recomandat.

⚠ ATENȚIE **Nu vărsați uleiul uzat pe sol sau în canalizare.**

Duceți uleiul uzat la cel mai apropiat punct de colectare a deșeurilor periculoase.

Depozitare

⚠ ATENȚIE **Vaporii de benzină sunt explozivi. Nu depozitați benzina mai mult de 30 de zile. Nu depozitați echipamentul în apropierea flăcărilor deschise. Înainte de a pregăti generatorul pentru depozitare, asigurați-vă că motorul s-a răcit complet.**

Pregătirea pentru depozitare
Când intenționați să depozitați un aparat nefolosit pentru mai mult de 30 de zile;
Goliți combustibilul din rezervor.
Deconectați capacul bujiei.
Rețineți că aparatul nu trebuie depozitat în încăperi cu umiditate ridicată.

Baterie
Bateria se încarcă în timp ce generatorul funcționează, astfel încât nu este necesar să o reîncărcați dacă generatorul este utilizat în mod regulat. Dacă intenționați să depozitați dispozitivul neutilizat pentru mai mult de 30 de zile, asigurați-vă că deconectați bateria și protejați (izolați) contactele împotriva scurtcircuitelor.

Transport
Înainte de a transporta unitatea, scurgeți complet toate lichidele de funcționare, cum ar fi combustibilul și uleiul. Deconectați bujia. Transportați unitatea în poziție orizontală, cu capacul rezervorului de combustibil închis.

10. Piese de schimb și accesorii

Combustibil: benzină fără plumb 95 recomandată
Bujie recomandată: F7RTC sau echivalentă.
Ulei de motor: ulei recomandat DEGL01 tip SAE 10W-30 de la „Dedra-Exim”
Pentru a achiziționa piese de schimb și accesorii, vă rugăm să contactați Dedra Exim Service. Detaliile de contact se găsesc la pagina 1 din manual.
Atunci când comandați piese de schimb, vă rugăm să menționați numărul de lot de pe plăcuța de identificare și numărul piesei din desenul de asamblare.
În timpul perioadei de garanție, reparațiile sunt efectuate în conformitate cu termenii din cardul de garanție. Vă rugăm să predați produsul defect pentru reparare la locul de achiziție (vânzătorul este obligat să preia produsul defect), să îl trimiteți la centrul de service central al Dedra Exim sau să îl trimiteți la centrul de service cel mai apropiat de domiciliul dumneavoastră (lista centrelor de service la www.dedra.pl). Vă rugăm să atașați cardul de garanție completat. După perioada de garanție, reparațiile sunt efectuate de către serviciul central. Trimiteți produsul defect la centrul de service (costurile de transport sunt suportate de utilizator).

11. Depanarea pe cont propriu

⚠ ATENȚIE **Deconectați unitatea de la sursa de alimentare înainte de a efectua singuri orice operațiune de depanare.**

Problemă	Cauză	Soluție
Motorul nu pornește	Lipsa combustibilului	Umpleți rezervorul cu combustibil
	Combustibil vechi	Goliți sistemul de alimentare cu combustibil vechi, umpleți rezervorul cu combustibil proaspăt și curat
	Aprinderea nu este pornită	Porniți contactul folosind butonul
	Robinetul de combustibil este în poziție închisă	Deschideți robinetul de combustibil
	Cablul de înaltă tensiune nu este conectat la bujie	Conectați cablul de înaltă tensiune la bujie
	Bujie murdară sau deteriorată	Curățați bujia, înlocuiți bujia defectă cu una nouă.
	Șocul nu este activat	Porniți șocul
Motorul funcționează neregulat	Cablul de înaltă tensiune este slăbit	Conectați corect cablul de înaltă tensiune la bujie
	Combustibil vechi sau contaminat în sistemul de alimentare	Goliți combustibilul vechi din sistemul de alimentare și umpleți rezervorul cu combustibil proaspăt
	Carburatorul nu este reglat	Reglați carburatorul
Nu există tensiune în priza de 12 V	Butonul siguranței de 12 V este oprit	Porniți butonul siguranței

Grupul electrogen este echipat cu un senzor de nivel al uleiului. Dacă nivelul uleiului este prea scăzut, senzorul va împiedica pornirea grupului electrogen. Prin urmare, dacă dispozitivul nu poate fi pornit, primul lucru de făcut este să verificați nivelul uleiului. Dacă nivelul uleiului este prea scăzut, completați-l.

12. Montarea aparatului

1. Generator de curent – 1 buc., 2. Cheie pentru bujii – 1 buc., 3. Cablu DC 12V – 1 buc., 4. Ștecher 230 V – 1 buc. 5. Ștecher 400 V – 1 buc. 5. Roți – 2 buc., 6. Baza cadrului – 2 buc., 7. Picior cadru – 2 buc., 8. Șurub – 4 buc., 9. Piuliță – 6 buc.

13. Informații pentru utilizatori privind eliminarea echipamentelor electrice și electronice (privește gospodăriile)


Simbolul afișat pe produse sau pe documentația care le însoțește indică faptul că echipamentele electrice sau electronice defecte nu trebuie eliminate împreună cu deșeurile menajere. În cazul în care trebuie să eliminați, să reutilizați sau să recuperați componente, trebuie să le duceți la un punct de colectare specializat, unde vor fi acceptate gratuit. Autoritățile locale furnizează informații privind locația punctelor de colectare a echipamentelor uzate, de exemplu pe site-urile lor web.
Eliminarea corespunzătoare a dispozitivului permite conservarea resurselor valoroase și evitarea impactului negativ asupra sănătății și mediului, care rezultă din posibilitatea prezenței substanțelor, amestecurilor și componentelor periculoase în echipament.
Eliminarea incorectă a deșeurilor riscă sancțiuni în conformitate cu reglementările locale relevante.
Utilizatorii din țările UE: Dacă trebuie să vă debarasați de echipamente electrice sau electronice, vă rugăm să contactați cel mai apropiat punct de vânzare sau furnizorul dumneavoastră, care vă va putea oferi informații suplimentare.
Eliminarea în țări din afara Uniunii Europene: Acest simbol se aplică numai în țările din Uniunea Europeană. În cazul în care doriți să aruncați acest produs, vă rugăm să contactați autoritățile locale sau dealerul pentru a afla metoda corectă de eliminare.

În conformitate cu Regulamentul (UE) nr. 2023/1542 al Parlamentului European și al Consiliului privind bateriile și acumulatorii și deșeurile de baterii și acumulatori, bateriile/acumulatorii defecți sau uzați trebuie să fie colectați separat și duși la o reprelucrare compatibilă cu mediul.

Certificat de garanţie

pentru

.....

Nr. de katalog: ……. Număr de lot: .....

(denumit în continuare Produs)

Data de cumpărare a produsului: .....

Ştampila vânzătorului

Data şi semnătura vânzătorului: .....

Declaraţia Utilizatorului:

Confirm, că am fost informat în ceea ce priveşte condiţiile de garanţie şi efectele nerespectării orientărilor cuprinse în manualul de utilizare şi în Certificatul de garanţie. Condiţiile prezentei garanţiei îmi sunt cunoscute ce afirm cu semnătura mea de mână:

....

Data şi locul semnătura Utilizatorului

Garanția este acordată în conformitate cu prevederile OG 21/1992 și OG 140/2021, cu modificările ulterioare, pe baza cardului de garanție și a dovezii originale de cumpărare. Perioada de reparație nu poate depăși 15 zile calendaristice de la data la care consumatorul a predat reclamația vânzătorului.

I. Responsabilitatea pentru produs

1. **Garant** - DEDRA EXIM sp. z o.o. cu sediul în Pruszkowie, adresa: ul. 3 Maja 8, 05-800 Pruszków, KRS 0000062517, Sąd Rejonowy dla m.st. Warszawy w Warszawie, XIV Wydział Gospodarczy Krajowego Rejestru Sądowego,[Judecătoria Raională pentru o.c. Varşovia în Varşovia, Departamentul al XIV–a Economic al Registrului Naţional Juridic] NIP [CIF] 527-020-49-33, Kapitał zakładowy [capital social]: 100 980.00 zł..
2. în condiţiile menţionate în prezentul Certificat de garanţie Garantul acordă garanţie la produsul derivat din distribuţia Garantului.
3. Responsabilitatea cu titlu de garanţie cuprinde numai defectele care sau ivit din cauze datorate Produsului în momentul livrării acestuia Utilizatorului.
4. Cu titlu de garanţie, Utilizatorul, obţine dreptul la repararea gratis a Produsului, dacă defecţiunea s-a ivit în perioada de garanţie. Modul de reparare a Produsului (metoda de executare a reparării) depinde de decizia Garantului. Dacă Garantul constată că Produsul nu poate fi reparat, Garantul îşi rezervă dreptul de a schimba piesa defectă sau total Produsul cu altul fără defecte sau de a micşora preţul Produsului ori de a se retrage de la Contract.
5. Faţă de Utilizatorul, care conform cu legea din data de 23 aprilie 1964 din Codul Civil, nu este un consumator, răspunderea Garantului pentru dauna rezultate din prezenta garanţie şi/ sau în legătură cu încheierea şi executarea acesteia, indiferent de dreptul legal, este limitată maxim până la valoarea Produsului defect..

II. Perioada de garanţie

Componentele Produsului acoperite de garanţie	Durata de protecţie a garanţiei
DEGB9203K	24 luni, de la data cumpărării Produsului, înscrisă în prezentul Certificat de garanţie
	Fără garanție

III. Condiţiile de utilizare a garanţiei

1 Prezentarea de către Utilizator a Certificatul completat de garanţie a Produsului şi dovedirea împrejurărilor de cumpărare a Produsului de ex. prin prezentarea chitanţei, facturei, etc. Pentru a efectua în mod eficient reclamaţia, se recomandă că Utilizatorul să trimite împreună cu Produsul reclamat, toate componetele menţionate la “Completarea” Produsului în manualul de utilizare.
2. Respectarea de către Utilizator a recomandările din Manualul de utilizare şi din Certficatul de garanţie.
3. Garanţia acoperă numai teritoriul Republicii Polonă şi UE.
4. Garanţia nu acoperă defecţiunile Produsului apărute în special din cauza:
a. Nerespectării de către Utilizator a condiţiilor indicate în Manualul de utilizare, în special în domeniul de utilizare, întreţinere şi curăţare corectă.
b. Utilizarea de către Utilizator a unor produse de curăţare sau substanţe de conservare care sunt neadecvate cu Manualul de utilizare;
c. Depozitare necorespunzătoare şi transportul necorespunzător al Produsului de către Utilizator;
d. Modificări şi/sau reconstrucţii arbitrare a Produsului de către Utilizator;
e. Utilizarea în Produs de către Utilizator a unor materiale consumabile neconforme cu manualul de utilizare
5. Utilizatorul care conform nu legea din data de 23 aprilie 1964 din Codul Civil nu este un consumator, pierde garanţia pentru Produsul, în care:
- numerele de serie, marcarea datelor şi plăcuţele cu datele technice au fost îndepărtate de către Utilizator;
- sigiliile existente au fost deteriorate de Utilizator sau au urme rămase din manipularea de către utilizator la acestea.
6. **Atenţie!** Operaţiile legate cu utilizarea de fiecare zii, descrise în manualul de utilizare, Utilizatorul execută singur pe costul său.

IV. Procedura de reclamaţie

1. Dacă se constată că Produsul nu funcţionează corect, Înainte de a depune reclamaţia trebuie să Vă asiguraţi dacă toate operaţiunile descrise în manualul de utilizare au fost executate corect.
2. Sesizaţi imediat reclamaţia, cel mai bine în termen de 7 zile de la data la care aţi observant defectul produsului. Utilizatorul care conform cu legea din data de 23 aprilie 1964 din Codul Civil nu este un consumator, pierde garanţia pentru Produs dacă reclamaţia nu depune în termen de până de 7 zile.
3. Sesizarea reclamaţiei se face de ex. la. la punctul de cumpărare a Produsului, la service-ul de garanţie sau se poate trimite în scris pe adresa: DEDRA EXIM sp. z o.o., ul. 3 Maja 8, 05-800 Pruszków.
4. Utilizatorul poate să depună reclamaţia prin formularul accesibil pe pagina de internet www.dedra.pl. (“Formular pentru sesizarea reclamaţiei cu titlu de garanţie”).
5. Adresele service-urilor de garanţie din fiecare stat sunt accesibile pe pagina www.dedra.pl. Dacă service-ul lipseşte în statul adecvat, trimiteţi sesizările de reclamaţie cu titlu de garanţie pe adresa: DEDRA EXIM sp. z o.o. ul. 3 Maja 8, 05-800 Pruszków (Polonia).
6. Luând în considerare siguranţa Utilizatorului se interzice utilizarea Produsului defect.
7. Atenţie!!! Utilizarea Produsului defect este periculos pentru sănătatea şi viaţa Utilizatorului.
8. Executarea obligaţiilor rezultate din garanţie va avea loc în termen de 14 zile lucrătoare, calculate de la data furnizării de către Utilizator a Produsului reclamat.
9 Înainte de furnizare a Produsului reclamat se recomandă curăţirea acestuia. Se recomandă de a se asigura bine Produsul împotriva distrugerii în timpul transportului (se recomandă să trimiteţi produsul reclamat în ambalajul original).
10. Perioada de garanţie va fi prelungită cu durata în care, din cauza defectului Produsului acoperit de garanţie Utilizatorul nu l-a putut să-l utilizeze,
Garanţia nu opreşte, nu limitează nu suspendează drepturile Utilizatorului rezultate din dispoziţiile privind garanţia pentru vicile produsului vândut..
În conformitate cu articolul 13 alineatele (1) și (2) din Regulamentul (UE) 2016/679 al Parlamentului European și al Consiliului din 27 aprilie 2016 privind protecția persoanelor fizice în ceea ce privește prelucrarea datelor cu caracter personal și privind libera circulație a acestor date și de abrogare a Directivei 95/46/CE, vă informăm.

1. Administratorul datelor Dumneavoastră cu caracter personal furnizate în formular este DEDRA-EXIM sp. z o. o. cu sediul social în Pruszków, ul. 3 Maja 8, 05-800 Pruszków (în continuare: „Administrator”).
2. Datele dumneavoastră vor fi prelucrate numai în scopul derulării procedurii de garanție a dispozitivului în conformitate cu art. 6 alin.1 lit. b din regulamentul general privind protecția datelor (în continuare: „GDPR”). Furnizarea datelor este voluntară, dar necesară pentru derularea procedurii de garanție.
3. Datele dumneavoastră vor fi prelucrate pe perioada de luare în considerare a procedurii de garanție și în scopuri de arhivare în cazul în care este nevoie de apărare împotriva oricăror pretenții împotriva Administratorului, nu mai mult decât până la expirarea acestora.
4. Datele dumneavoastră pot fi dezvăluite numai entităților care prelucrează date pentru administrator pe baza unui contract scris de încredințare a prelucrării datelor cu caracter personal care oferă, printre altele, service tehnic, hosting sau intreținere site, service IT, firmă de curierat. Furnizorii Administratorului sunt obligați să asigure securitatea datelor și să îndeplinească cerințele legii aplicabile referitoare la protecția datelor cu caracter personal și nu pot folosi datele cu caracter personal încredințate în alte scopuri decât cele specificate în contractul cu Administratorul.
5. Datele dumneavoastră nu vor fi prelucrate în mod automatizat, inclusiv sub formă de profilare, și nu vor fi transferate către o țară terță/organizație internațională.
6. Aveți dreptul de a accesa datele dumneavoastră și dreptul de a rectifica, șterge, limita prelucrarea, dreptul de a transfera date, dreptul de a vă opune în orice moment.
7. În toate aspectele legate de prelucrarea datelor dumneavoastră cu caracter personal de către Administrator, ne puteți contacta la următoarea adresă de e-mail: daneosobowe@dedra.pl.;
8. Aveți dreptul de a depune o plângere la autoritatea competentă pentru protecția datelor cu caracter personal.

SI Vsebina

1. Fotografije in risbe
2. Opis naprave
3. Predvidena uporaba naprave
4. Omejitev uporabe
5. Tehnični podatki
6. Priprava na delovanje
7. Vklop naprave
8. Delovanje enote
9. Redno vzdrževanje
10. Rezervni deli in dodatki
11. Samostojno odpravljanje težav
12. Sestavljanje aparata
13. Informacije za uporabnike o odstranjevanju električne in elektronske opreme
14. Garancijski list

Prevod izvirnih navodil
Izjava o skladnosti je priložena priročniku kot ločen dokument. Če izjave o skladnosti ni, se obrnite na družbo Dedra Exim Sp. z o.o.
Splošni varnostni predpisi so priročniku priloženi kot posebna knjižica..

OPOZORILO. Preberite vsa opozorila, označena s simbolom, in vsa navodila.

Neupoštevanje naslednjih opozoril in varnostnih navodil lahko povzroči električni udar, požar ali hude poškodbe.

Vsa opozorila in navodila shranite za nadaljnjo uporabo.

2. Opis naprave

Slika A: 1. Ročica dušilca, 2. Ventil za gorivo, 3. Zračni filter, 4. Ročica dušilca, 5. Pokrovček za dolivanje goriva, 6. Kazalnik ravni goriva, 7. Vtičnica 400 V~, 8. 12 V DC vtičnica, 9. Zaščita 12 V DC vtičnice, 10. Stikalo, 11. Vtičnica 230 V~, 12. Zaščita vtičnice 230 V~, 13. Varnostno stikalo, 14. Starter baterija, 15. Pokrovček za dolivanje olja, 16. Zaslon, 17. Ozemljitveni vijak, 18. Svečka.

3. Predvidena uporaba naprave

Električni generator je električna naprava, ki služi kot neodvisen vir električne energije. Generatorji električne energije so avtonomne enote za proizvodnjo električne energije. Glavna uporaba generatorja električne energije je proizvodnja električne energije za različne porabnike (motorje, razsvetljavo, ogrevanje itd.) na območjih, kjer ni drugih virov.
Stroj je dovoljeno uporabljati pri obnovitvenih in gradbenih delih, v delavnicah za popravila in pri ljubiteljskih delih, pri čemer je treba upoštevati pogoje uporabe in dovoljene delovne pogoje iz navodil za uporabo.

4. Omejitev uporabe

Stroj se lahko uporablja le v skladu s spodnjimi "Dovoljenimi pogoji delovanja".

Stroj se sme uporabljati samo z originalnimi deli. Generatorja električne energije se ne sme uporabljati v zaprtih prostorih. Generatorja električne energije se ne sme uporabljati v okolju z zelo visoko vlažnostjo zraka. Če ugotovite mehanske poškodbe, zlasti deformacije ohišja, rezervoarja za gorivo, puščanje (puščanje goriva), naprave ne uporabljajte. Generatorja električne energije ne smete uporabljati tudi, če ugotovite kakršne koli napake v delovanju. V takih primerih je treba napravo zavarovati in jo nato popraviti v pooblaščenem servisnem centru podjetja „DEDRA-EXIM" Sp. z o.o.

Prav tako je prepovedano obdelovati materiale, ki niso opisani v točki "3. Predvidena uporaba stroja". Nedovoljene spremembe mehanske in električne konstrukcije, kakršne koli spremembe, vzdrževalni posegi, ki niso opisani v navodilih za uporabo, bodo obravnavani kot nezakoniti in bodo povzročili takojšnjo izgubo garancijskih pravic, izjava o skladnosti pa bo postala neveljavna.

Vsaka uporaba, ki ni predvidena ali ni v skladu z navodili za uporabo, bo imela za posledico takojšnjo izgubo garancijskih pravic.

Dovoljeni pogoji delovanja
Naprave ne smete uporabljati v zaprtih prostorih. Izogibajte se vlagi.
Naprave ne puščajte vklopljene brez nadzora.
Povezovanje generatorja električne energije z omrežjem je prepovedano.

5. Tehnični podatki

Model	DEGB9203K
Motor z notranjim zgorevanjem	Piest, 4-valec
Največja izhodna moč [W]	8300
Izhodna moč za neprekinjeno delovanje [W]	8000
Napetost v omrežju [V]	230~/ 400~
Omrežna frekvenca [Hz]	50
Izhodni tok [A]	16
Prostornina rezervoarja za gorivo [l]	25
Razred obratovalnih zahtev	G1
Razred združljivosti z energijo	A
Zajamčena raven zvočne moči LWA [dB(A)]	97
Teža [kg]	95
Moč motorjev z notranjim zgorevanjem [W]	10300
Hitrost vrtenja [vrt./min.]	3000
Prostornina motorja [ccm]	459
Stopnja IP	IP23M
Raven moči LWA [dB(A)]	93
Merilna negotovost (KWA) [dB(A)]	3
Faktor moči	1
Vrsta baterije	Pb
Izhodna napetost [V]	12
Prostornina akumulatorja [Ah]	17
Energija baterije [Wh]	204

Dodatni podatki:

Število vtičnic:
1 x 400 V~, 1 x 230 V~, 1 x 12 V DC 5 A

Informacije o hrupu
Emisije hrupa so bile določene v skladu s standardom EN ISO 3744:1995, vrednosti so navedene zgoraj v tabeli.

POZOR **Hrup lahko povzroči poškodbe sluha, zato pri delu vedno uporabljajte zaščito sluha!**

Deklarirana skupna vrednost vibracij je bila izmerjena v skladu s standardno preskusno metodo in se lahko uporablja za primerjavo enega kosa opreme z drugim. Navedena raven vibracij se lahko uporabi tudi za predhodno oceno izpostavljenosti vibracijam.
Raven vibracij med dejansko uporabo opreme se lahko razlikuje od deklariranih vrednosti, odvisno od uporabe delovnih orodij, zlasti vrste obdelovanca in potrebe po določitvi ukrepov za zaščito upravljavca. Za natančno oceno izpostavljenosti v dejanskih pogojih uporabe je treba upoštevati vse dele delovnega cikla, vključno z obdobji, ko je stroj izklopljen ali ko je vklopljen, vendar se ne uporablja za delo.

6. Priprava na delovanje

POZOR **Vsa pripravljalna dela izvajajte, ko je enota odklopljena od električnega napajanja.**

Pred začetkom dela se prepričajte, da je naprava popolna in nima vdolbin, odrgnin ali drugih poškodb. Če opazite kakršno koli poškodbo, se obrnite na Dedra-Exim sp. z o.o.
Nastavitev naprave
Za večje udobje uporabe je generator opremljen s transportnimi kolesi. To olajša premikanje in nastavitev naprave.
Prevoz in premikanje
Elektroagregat DEGB9203K je opremljen z zložljivim ročajem, ki olajša prevoz in premikanje naprave. V delovnem položaju naprave mora biti ročaj zložen (slika A, 5). Za prevoz ali premikanje je treba ročaj raztegniti, tako da ga močno potegnete navzgor. Ročaj se lahko zaklene v položaju, ki je udoben za uporabnika. Za zložitev ročaja ga postavite v delovni položaj.
Namestitev akumulatorja
Starter akumulator ni priključen med prevozom.
Med prevozom so kabli odklopljeni od akumulatorja. Za priključitev akumulatorja:
- poiščite kable za priključitev akumulatorja
- pritrdite kable na akumulatorjeve priključke, pri čemer upoštevajte pravilno polariteto - rdeči kabel na pozitivni (+) priključek, črni na negativni (-) priključek
Polnjenje generatorja z oljem
Generatorski agregat ni napolnjen z oljem; pred začetkom dela napolnite agregat z oljem.
Motorno olje je glavni dejavnik, ki vpliva na zmogljivost in življenjsko dobo motorja. Uporabite olje, namenjeno za 4-taktne motorje. Za splošno uporabo priporočamo olje DEGL01 tipa SAE 10W-30 proizvajalca „Dedra-Exim". Naprava je opremljena s senzorjem za raven olja, ki ne dovoli zagon motorja, če je raven olja prenizka.
Zmogljivost oljne posode je približno 1,1 litra.
Za dolivanje olja:
2. Odstranite pokrovček za dolivanje olja (slika A, 15) in obrišite merilno palico s čisto krpo.
3. Nalijte pripravljeno količino olja.
4. Preverite raven olja in privijte pokrovček za dolivanje olja.
Dopolnjevanje goriva
Bencin je vnetljiv in pod določenimi pogoji eksploziven. Med dopolnjevanjem goriva v generatorju ali v prostorih, kjer je shranjen bencin, je prepovedano kajenje, iskrenje in odprti ogenj. Vžig ali eksplozija lahko povzročita hude poškodbe.
Dopolnjevanje goriva je treba opraviti v dobro prezračenih prostorih z izklopljenim motorjem.
Odvijte pokrovček za gorivo (slika E).
Napolnite rezervoar za gorivo z bencinom (prostornina rezervoarja je 25 litrov). Pokrovček za gorivo je opremljen z odzračevalnim ventilom. Po napolnitvi rezervoarja pokrovček za gorivo privijte, dokler ne zaslišite ropotanja, kar pomeni, da se rezervoar odzračuje.

7. Vklop naprave

POZOR **Pred zagonom enote je treba opraviti korake, opisane v poglavju "Priprava na delovanje".**

Odgovornosti upravljavca
Preberite navodila za uporabo in varnostna navodila. Prepričajte se, da veste, kako hitro ustaviti generator, in se seznanite z delovanjem vseh upravljalnih elementov. Prepovedano je upravljati opremo brez ustreznega usposabljanja.
Pred prvim zagonom stroja preverite raven olja in goriva.
Pred prvim zagonom stroja ne pozabite generator temeljito ozemljiti. Za to odvijte vijak (slika A, 17) in pod glavo vijaka pritrdite ozemljitveni kabel (kabel ni priložen). Nato privijte vijak, da se kabel varno fiksira na mestu. Drugi konec kabla priključite na prevodno palico, ki je zabita v tla.

Pred zagonom motorja ne priključujte nobenih naprav na generator.
Zagon naprave
Po priključitvi akumulatorja:
- Vklopite pretok goriva tako, da ventil nastavite v položaj ON (slika A, 2).
- Vklopite dušilnik tako, da ročico dušilnika nastavite v položaj ON (slika A, 4).
- Vrtljajte ključ za vžig v položaj ON (slika A, 10).
- za samodejni zagon zavrtite ključ v položaj START
- za ročni zagon močno potegnite za vrvico zaganjalnika (slika A, 1) Po zagonu naprave prestavite ročico dušilca v položaj OFF Priključite sprejemnik na vtičnico.

8. Delovanje enote

Naprave ne uporabljajte v zaprtih prostorih, saj izpušni plini vsebujejo strupeni ogljikov monoksid.
Ne priključujte naprav, katerih nazivna moč presega 80 % nazivne moči generatorja.
Električni motorji se med zagonom začasno odlikujejo po povečani porabi energije, kar lahko povzroči aktiviranje zaščite pred preobremenitvijo in izklop naprave.
Če je priključenih več naprav, jih ne zagnajte hkrati. Če so potrebni podaljški, ne smejo biti daljši od:
- 60 m za presek 1,5 mm2
- 100 m za presek 2,5 mm2
Ustavitev motorja
Pred izklopom naprave odklopite vse sprejemnike tako, da iz generatorja izvlečete vtič. Nato preklopite stikalo za vžig (slika C, 8) v položaj „OFF“.
Če je v sili potrebno ustaviti generator, takoj preklopite stikalo za vžig v položaj „OFF“.
Po končanem delu je izpušna cev lahko vroča; pred izvedbo kakršnega koli vzdrževanja počakajte, da se ohladi.

9. Redno vzdrževanje

⚠ POZOR **Vsa vzdrževalna dela izvajajte, ko je enota odklopljena od električnega napajanja.**

Pred pregledom, popravilom ali vzdrževanjem motorja ga ustavite in počakajte, da se vsi vrtljivi deli popolnoma ustavijo. Odklopite kabel svečke, da preprečite naključni zagon.

Vzdrževalni načrt
Vedno pred zagonom naprave:
Preverite in dopolnite raven goriva v rezervoarju. Preverite in previdno zategnite ozemljitev.

Obseg storitev	Po delu	Po 1 mesecu uporabe	Vsake 3 mesece ali vsakih 50	Vsake 6 mesecev ali vsake 100	Vsako leto ali vsake 300 ur
Preverjanje ravni olja	X				
Menjava olja		X			
Preverjanje zračnega filtra		X			
Čiščenje zračnega filtra			X		
Zamenjava svečke				X	
Preverjanje gorivnih cevi					X
Preverjanje visokonapetostnih kablov					X

Čiščenje zračnega filtra (slika G)
Umazan zračni filter lahko povzroči slabo delovanje motorja in povečano porabo goriva.

⚠ POZOR **Zračnega filtra in njegovih sestavnih delov ne čistite s topili, saj lahko pride do požara. Naprave ne zagnajte brez zračnega filtra, saj se bo motor hitreje obrabljal.**

Odvijte pritrdilni vijak in odstranite pokrov filtra.
Odstranite filter in ga očistite. Ponovno sestavite v obratnem vrstnem redu.

Zamenjava svečke
Priporočena svečka: F7RTC ali enakovredna.

⚠ POZOR **Uporaba napačne svečke lahko povzroči poškodbe motorja.**

Za zamenjavo svečke odklopite kabel svečke in odstranite vso umazanijo s kablov sveč. Nato s ključem za svečke, ki je priložen kompletu, odvijte svečko.
Preverite stanje svečke.
Če so elektrode obrabljene ali če je izolator razpokan ali poškodovan, zamenjajte svečko.
Če je svečka onesnažena z ogljikovimi usedlinami, odstranite usedline z žično krtačo ali sprejem za čiščenje sveč.
Z merilnim ličičem izmerite razmak med elektrodami; elektrodam mora biti razmak med 0,7 in 0,8 mm (slika I). Po potrebi razmak prilagodite s previdnim upogibanjem elektrode.
Preverite, ali je tesnilna podložka svečke v dobrem stanju.
Svetilko z roko privijte nazaj, da ne poškodujete navoja, dokler ne začutite upora.
Zategnite s ključem za svetilke. Če uporabljate rabljeno svetilko, jo zategnite s ključem za 1⁄8 - 1⁄4 obrata, novo svetilko pa za 1⁄2 obrata.
Če poznate vrednost navora, potrebnega za privijanje svečke, in imate momentni ključ, uporabite momentni ključ.

Menjava olja

⚠ POZOR **Pri menjavi olja nosite zaščitne rokavice.**

Olje izpraznite, ko je motor še topel, saj je olje bolj tekoče in vsebuje več nečistoč. Odvijte vijake in odstranite stranski pokrov (upoštevajte zapore na dnu pokrova), odvijte pokrovček za dolivanje olja z uporabo lijaka na mestu za dolivanje olja in izpustite rabljeno olje v pripravljeno posodo. Napolnite rezervoar za olje s svežim motorjem oljem. Olje menjajte v skladu s priporočenim urnikom.

⚠ POZOR **Rabljenega olja ne izlivajte na tla ali v odtok.**

Rabljeno olje odnesite na najbližje zbirno mesto za nevarne odpadke.

Skladiščenje

⚠ POZOR **Benzinski hlapi so eksplozivni. Benzina ne shranjujte dlje kot 30 dni. Oprema ne sme biti shranjena v bližini odprtega ognja. Preden generator pripravite za shranjevanje, se prepričajte, da se je motor popolnoma ohladil.**

Priprava za shranjevanje
Če nameravate neuporabljeno napravo shraniti za več kot 30 dni
Izpraznite gorivo iz rezervoarja.
Odklopite pokrovček svečke.
Ne pozabite, da naprave ne smete shranjevati v prostorih z visoko vlažnostjo.

Baterija
Baterija se polni med delovanjem generatorja, zato je ni treba ponovno polniti, če generator redno uporabljate. Če nameravate neuporabljeno napravo shraniti za več kot 30 dni, odklopite baterijo in zaščitite (izolirajte) kontakte pred kratkim stikom.

Prevoz
Pred prevozom naprave popolnoma izpraznite vse delovne tekočine, kot so gorivo in olje. Odklopite svečko. Napravo prevažajte v vodoravnem položaju z zaprtim pokrovom za dolivanje goriva.

10. Rezervni deli in dodatki

Gorivo: Priporočeno neosvinčeno bencinsko gorivo 95
Priporočena svečka: F7RTC ali enakovredna.
Motorno olje: Priporočeno olje DEGL01 tipa SAE 10W-30 proizvajalca „Dedra-Exim”
Za nakup rezervnih delov in dodatne opreme se obrnite na servisno službo družbe Dedra Exim. Kontaktne podatke najdete na strani 1 priročnika.
Pri naročanju rezervnih delov navedite številko serije na ploščici in številko dela iz montažne risbe.
V garancijskem obdobju se popravila izvajajo v skladu s pogoji iz garancijske kartice. Okvarjeni izdelek oddajte v popravilo na kraju nakupa (prodajalec je dolžan sprejeti okvarjeni izdelek), pošljite ga v osrednji servisni center družbe Dedra Exim ali ga pošljite v servisni center, ki je najbližje vašemu kraju bivanja (seznam servisnih centrov na www.dedra.pl). Priložite izpolnjen garancijski list. Po poteku garancijskega roka popravila opravi centralna služba. Okvarjeni izdelek pošljite servisnemu centru (stroške pošiljanja plača uporabnik).

11. Samostojno odpravljanje težav

⚠ POZOR **Preden začnete sami reševati težave, enoto izključite iz električnega omrežja.**

Problem	Problem	Vzrok
Motor se ne zažene	Motor se ne zažene	Ni goriva
		Staro gorivo
		Vžig ni vklopljen
		Gorivni ventil je v zaprtem položaju
		Visokonapetostni kabel ni priključen na svečko
		Umazana ali poškodovana svečka
		Zadušnik ni vklopljen
Motor deluje neenakomerno	Motor deluje neenakomerno	Ohlapen visokonapetostni kabel
		Staro ali onesnaženo gorivo v sistemu za gorivo
		Neravnovesje uplinjača

Ni napetosti v 12 V vtičnici	Ni napetosti v 12 V vtičnici	12 V varovalka je izklopljena

Generatorski agregat je opremljen s senzorjem za merjenje nivoja olja. Če je nivo olja prenizek, senzor prepreči zagon generatorskega agregata. Zato je treba, če naprave ni mogoče zagnati, najprej preveriti nivo olja. Če je nivo olja prenizek, ga dopolnite.

12. Sestavljanje aparata

1. Generator električne energije – 1 kos, 2. Ključ za svečke – 1 kos, 3. Kabel DC 12V – 1 kos, 4. Vtič 230 V – 1 kos. 5. Vtič 400 V – 1 kos. 5. Kolesa – 2 kosa, 6. Okvirna podlaga – 2 kosa, 7. Okvirna noga – 2 kosa, 8. Vijak – 4 kosi, 9. Matica – 6 kosov.

13. Informacije za uporabnike o odstranjevanju električne in elektronske opreme (zadeva gospodinjstva)



Simbol, ki je prikazan na izdelkih ali spremljajoči dokumentaciji, označuje, da se okvarjene električne ali elektronske opreme ne sme odlagati med gospodinjske odpadke. Če želite sestavne dele zavreči, ponovno uporabiti ali predelati, jih je treba odpeljati na specializirano zbirno mesto, kjer jih bodo sprejeli brezplačno. Informacije o lokacijah zbirnih mest za rabljeno opremo zagotavljajo lokalni organi, npr. na svojih spletnih straneh.

S pravilnim odstranjevanjem naprave lahko ohranimo dragocene vire ter se izognemo negativnim vplivom na zdravje in okolje zaradi morebitne prisotnosti nevarnih: snovi, zmesi in sestavnih delov v opremi.

Zaradi nepravilnega odlaganja odpadkov vam grozijo kazni v skladu z ustreznimi lokalnimi predpisi.

Uporabniki v državah EU: Če želite odstraniti električno ali elektronsko opremo, se obrnite na najbližje prodajno mesto ali na dobavitelja, ki vam bo zagotovil dodatne informacije.

Odstranjevanje v državah zunaj Evropske unije: Ta simbol velja samo za države Evropske unije. Če želite ta izdelek zavreči, se obrnite na lokalne organe ali prodajalca, da vam pojasnijo pravilen način odstranjevanja.



V skladu z Uredbo (EU) 2023/1542 Evropskega parlamenta in Sveta o baterijah in akumulatorjih ter odpadnih baterijah in akumulatorjih je treba okvarjene ali uporabljene baterije/akumulatorje zbirati ločeno in jih oddati v okolju prijazno predelavo.

Garancijski list

za

……..

Kataloška št.: …….. št. partije:.....

(v nadaljevanju Proizvod)

Datum nakupa Proizvoda: .....

Žig prodajalca

Datum in podpis prodajalca: .....

Izjava uporabnika:

Potrjujem, da sem bil seznanjen s pogoji garancije in posledicami neupoštevanja navodil v navodilih za uporabo in garancijskem listu. Znani so mi pogoji te garancije, kar potrjujem z lastnoročnim podpisom:

....

Datum in kraj Podpis uporabnika

I. Odgovornost za Proizvod

1. Garant - Dedra Exim Sp. z o.o. s sedežem v Pruškovu, naslov: ul. 3 Maja 8, 05-800 Pruszków, Poljska, št. KRS (vpisa v državni sodni register Poljske) 0000062517, vpis izvršilo Okrajno sodišče za gl. mesto Varšavo v Varšavi, njegov 14. gospodarski oddelek Državnega sodnega registra *(KRS – Krajowy Rejestr Sądowy)*, davčna številka 527-020-49-33, osnovni kapital: 100.980,00 PLN.
2. Garant pod pogoji, določenimi v tem garancijskem listu, podeljuje garancijo za Proizvod, ki ga je dobavil.
3. Odgovornost iz naslova garancije zajema samo napake, izhajače iz razlogov, prisotnoh v samem Proizvodu v času njegove izdaje uporabniku.
4. Garancija daje Uporabniku pravico do brezplačne odprave napake na Proizvodu, če se napako odkrije v garancijskem obdobju. Način odprave napake na Proizvodu (metoda odprave napake) je odvisen od odločitve Garanta. Garant si za primer svoje ugotovitve, da popravila ni možno izvesti, pridržuje pravico do zamenjave okvarjenega elementa ali celotnega Proizvoda z brezhibnim, znižanja cene Proizvoda ali odstopa od pogodbe.
5. V odnosu do Uporabnika, ki ni potrošnik v smislu poljskega Civilnega zakonika *(Kodeks Cywilny)* z dne 23. aprila 1964., je odškodninska odgovornost Garanta za škodo, ki izhaja iz te garancije in/ali je v zvezi z njeno sklenitvijo in izvajanjem, ne glede na pravni naslov, omejena do vrednosti brezhibnega Proizvoda, ki je okvarjen.

II. Garancijsko obdobje

Elementi Proizvoda	Trajanje garancijske zaščite
DEGB9203K	24 mesecev od dneva nakupa Proizvoda, navedenega v tem garancijskem listu
	Brez garancije

III. Garancijski pogoji

1. Predložitev izpolnjenega garancijskega lista Proizvoda s strani Uporabnika ter dokazila okoliščin nakupa Proizvoda s strani Uporabnika, npr. v obliki blagajniškega potrdila, računa ipd. V cilju pravilne izvedbe reklamacijskega postopka se priporoča, naj Uporabnik skupaj s Proizvodom, ki ga reklamira, predloži vse elemente, navedene v „Kompletacija naprave" v navodilih za uporabo.
2. Ravnanje Uporabnika skladno s priporočili v navodilih za uporabo in garancijskem listu.
3. Garancija zajema samo ozemlje Republike Poljske in EU.
4. Garancija ne zajema okvar Proizvoda, nastalih še zlasti zaradi:
a. Uporabnikovega neupoštevanja pogojev, določenih v Navodilih za uporabo, še zlasti glede pravilne uporabe, vzdrževanja in čiščenja;
b. Uporabnikove uporabe čistilnih ali vzdrževalnih sredstev, neskladnih z navodili za uporabo;
c. Uporabnikovega neustreznega skladiščenja in prevoza Proizvoda;
d. Uporabnikovih nepooblaščenih sprememb in/ali modifikacij Proizvoda brez dogovora z Garantom;
e. Uporabnikove uporabe potrošnega materiala v Proizvodu, neskladnega z navodili za uporabo.
5. Uporabnik, ki ni potrošnik v smislu poljskega Civilnega zakonika z dne 23. aprila 1964., izgubi garancijo za Proizvod, na katerem:
- je Uporabnik odstranil, spremenil ali poškodoval serijske številke, datumske oznake in nazivne tablice;
- je Uporabnik poškodoval plombe ali so na njih vidni znaki poseganja vanje s strani Uporabnika.
6. Pozor! Opravila, povezana z vsakodnevno uporabo Proizvoda, ki so med drugim navedena v navodilih za uporabo, izvaja Uporabnik sam in na lastne stroške.

IV. Reklamacijski postopek

1. V primeru ugotovitve nepravilnega delovanja Proizvoda se je treba pred prijavo reklamacije prepričati, da so bila pravilno opravljena vsa opravila, še zlasti tista, navedena v navodilih za uporabo.
2. Priporoča se reklamacijo prijaviti takoj, najbolje v 7 dneh od dneva opazitve napake na Proizvodu. Uporabnik, ki ni potrošnik v smislu poljskega Civilnega zakonika z dne 23.4.1964, izgubi pravice, izhajajoče iz te garancije, če reklamacije ne prijavi v 7 dneh.
3. Reklamacijo se lahko prijavi, med drugim, na mestu nakupa Proizvoda, v garancijskem servisu ali pisno s pismom, poslanim na naslov: Dedra Exim Sp. z o.o., ul. 3 Maja 8, 05-800 Pruszków, Poljska.
4. Uporabnik lahko prijavi reklamacijo z uporabo obrazca, ki je na voljo na spletni strani www.dedra.pl. ("Obrazec za prijavo reklamacije na podlagi garancije").
5. Naslovi garancijskih servisov za posamezne države so na voljo na www.dedra.pl. V primeru, da za dano državo ne bi bilo navedenega garancijskega servisa, se priporoča poslati reklamacijo na podlaghi garancije na ta naslov: Dedra Exim Sp. z o.o., ul. 3 Maja 8, 05-800 Pruszków (Poljska).
6. V cilju varnosti Uporabnika se prepoveduje uporabo okvarjenega Proizvoda.
7. Pozor! Uporaba okvarjenega Proizvoda je nevarna za zdravje in življenje Uporabnika.
8. Obveznosti iz garancije bodo izpolnjene v 14 delovnih dneh od dneva dostave reklamiranega Proizvoda.
9. Priporoča se pred dostavo okvarjenega Proizvoda le-tega očistiti. Priporoča se reklamirani Proizvod skrbno zaščititi pred poškodbami pri transportu (najbolje je reklamirani Proizvod dostaviti v originalni embalaži).
10. Garancijsko obdobje se podaljša za čas, v katerem Uporabnik Proizvoda, za katerega velja garancija, zaradi njegove okvare ni mogel uporabljati.

Garancija ne izključuje, ne omejuje in začasno ne odpravlja pravic Uporabnika, izhajajočih iz predpisov o poroštvu za napake na prodani stvari.

PRAVICE POTROŠNIKOV Garancijski izdajatelj zagotavlja pravilno in brezhibno delovanje v garancijskem roku, ki se začne z dostavo blaga potrošniku. Če se ugotovi, da blago ni v skladu z opisom izdelka ali oglasom, ima potrošnik pravico do: (**1**) Zahtevati brezplačno popravilo napak. (**2**) Če napake niso odpravljene v 30 dneh od prejema zahtevka s strani proizvajalca ali pooblaščenega servisnega centra, zahteva

brezplačno zamenjavo z novim blagom, ki je brez napak. (**3**) 30-dnevni rok se lahko v utemeljenih primerih (narava blaga, zahtevnost popravila) podaljša za največ 15 dni. Proizvajalec mora potrošnika pred iztekom 30 dni obvestiti o razlogih in trajanju podaljšanja. (**4**) Če blago ni popravljeno ali zamenjano v roku (30 ali 45 dni), lahko potrošnik zahteva povračilo celotne nakupne cene ali sorazmerno znižanje cene (vrednost znižanja ustreza znižanju vrednosti blaga). (**5**) Ne glede na zgoraj navedeno lahko potrošnik, če neskladnost nastopi v manj kot 30 dneh od dostave, takoj zahteva vračilo plačanega zneska. (**6**) Zamenjano blago ali njegov pomemben del prejme novo garancijsko kartico. (**7**) Stroški materiala, delov, dela, prevoza in transporta, povezani z odpravo napake/zamenjavo, bremenijo proizvajalca. (**8**) Za čas trajanja popravila lahko proizvajalec/servisni center potrošniku brezplačno zagotovi podoben nadomestni izdelek. Če tega ne stori, ima potrošnik pravico do odškodnine za nezmožnost uporabe izdelka. (**9**) Potrošnik mora pisno (po pošti, e-pošti ali osebno) obvestiti garanta proizvajalca ali pooblaščeni servisni center, priložiti dokazilo o veljavnosti garancije in takoj dati blago, ki je predmet reklamacije, na voljo za pregled. (**10**) **Garancija ne izključuje ali omejuje pravic potrošnika iz obvezne garancije za skladnost blaga s pogodbo do prodajalca. Potrošnik ima pravico do brezplačnega uveljavljanja garancijskih zahtevkov.**

V skladu s členom 13(1) in (2) Uredbe (EU) 2016/679 Evropskega parlamenta in Sveta z dne 27. aprila 2016 o varstvu posameznikov pri obdelavi osebnih podatkov in o prostem pretoku takih podatkov ter o razveljavitvi Direktive 95/46/ES (v nadaljnjem besedilu: RODO) vas obveščamo

1. Skrbnik vaših osebnih podatkov, podanih v obrazcu, je DEDRA-EXIM sp z o.o. s sedežem v Pruškovu [Pruszków], ul. 3 Maja 8, 05-800 Pruszków, Poljska (v nadaljevanju: "Skrbnik").
2. Vaši podatki bodo obdelovani le za namene izvedbe garancijskega postopka zanapravo v skladu s črko b prvega odst. 6. člena Splošne uredbe o varstvu podatkov EU (v nadaljevanju: »SUVP«). Dajanje podatkov je prostovoljno, a nujno potrebno za izvedbo garancijskega postopka.
3. Vaše podatke bomo obdelovali skozi čas potekanja garancijskega postopka in za namene arhiviranja za primer morebitne potrebe obrambe pred zahtevki do Skrbnika, vendar najdlje do izteka roka njihovega zastaranja.
4. Vaše podatke se sme razkriti samo subjektom, ki obdelujejo podatke za Skrbnika na podlagi pisne pogodbe o zaupanju osebnih podatkov v obdelavo in sicer, med drugim, subjektom, ki izvajajo storitve tehničnega servisa, storitve gostovanja ter vzdrževanja spletnega mesta, IT storitve, izvajalcem kurirskih storitev ipd.. Skrbnikovi dobavitelji so dolžni zagotavljati varnost podatkov ter izpolnjevati zahteve obvezujočih predpisov prava v zvezi z varstvom osebnih podatkov ter ne smejo uporabljati zaupanih jim osebnih podatkov za namene, ki niso določeni v pogodbi s Skrbnikom.
5. Vaši podatki ne bodo obdelovani na avtomatiziran način, v tem na način profiliranja, in ne bodo posredovani v tretjo državo/mednarodni organizaciji.
6. Imate v vsakem trenutku pravico dostopa do svojih podatkov ter pravico do popravka, izbrisa, omejitve obdelave le-teh, pravico do prenosa podatkov na drug subjekt, pravico do ugovora zoper njihovo obdelavo.
7. V vseh zadevah v zvezi z obdelavo vaših osebnih podatkov s strani Skrbnika nas lahko kontaktirate s sporočilom na ta e-poštni naslov: daneosobowe@dedra.pl ;
8. Imate pravico vložiti pritožbo pri organu, ki je v dani državi pristojen za varstvo osebnih podatkov.

HR Sadržaj

1. Fotografije i crteži
2. Opis uređaja
3. Namjena uređaja
4. Ograničenje uporabe
5. Tehnički podaci
6. Priprema za rad
7. Uključivanje uređaja
8. Korištenje uređaja
9. Aktivnosti tekućeg održavanja
10. Rezervni dijelovi i pribor
11. Samostalno rješavanje problema
12. Završetak uređaja
13. Obavijesti za korisnike o zbrinjavanju električnih i elektroničkih uređaja
14. Jamstveni list

Prijevod originalnog priručnika

Izjava o sukladnosti priložena je priručniku kao zaseban dokument. U nedostatku izjave o sukladnosti, obratite se tvrtki Dedra Exim Sp. z o. o. Opći sigurnosni propisi uključeni su u priručnik kao zasebna knjižica.

UPOZORENJE. Pročitajte sva upozorenja označena ⚠ simbolom i sve upute.

Nepoštivanje dolje navedenih upozorenja i sigurnosnih uputa može dovesti do strujnog udara, požara ili ozbiljne ozljede.

Sačuvajte sva upozorenja i upute za buduću uporabu.

2. Opis uređaja

Sl. A: 1. Poluga za prigušivanje, 2. Ventil za gorivo, 3. Filtar zraka, 4. Poluga za prigušivanje, 5. Čep za punjenje goriva, 6. Indikator razine goriva, 7. Utikač 400 V~, 8. 12 V DC utičnica, 9. Zaštita 12 V DC utičnice, 10. Prekidač, 11. Utikač 230 V~, 12. Zaštita utikača 230 V~, 13. Sigurnosni prekidač, 14. Akumulator za pokretanje, 15. Čep za ulje, 16. Prikaz, 17. Zemljeni vijak, 18. Svjećica.

3. Namjena uređaja

Generator električne energije je električni uređaj koji služi kao neovisan izvor električne energije. Generatori električne energije su autonomne jedinice za proizvodnju električne energije. Glavna namjena generatora električne energije je proizvodnja električne energije za razne potrošače (motore, rasvjetu, grijanje itd.) u područjima gdje nema drugih izvora. Dopušteno je koristiti uređaj u renovacijskim i građevinskim radovima, radionicama za popravke, u amaterskim radovima, uz poštivanje uvjeta uporabe i dopuštenih radnih uvjeta sadržanih u uputama za uporabu.

4. Ograničenje uporabe

Uređaj se smije koristiti samo u skladu s dolje navedenim "Dopuštenim uvjetima rada".

Stroj se smije koristiti samo s originalnim dijelovima. Električni generator se ne smije koristiti u zatvorenim prostorima. Električni generator se ne smije koristiti u atmosferi s vrlo visokom vlažnošću zraka. Ako se utvrde mehanička oštećenja, osobito deformacije kućišta, spremnika za gorivo ili curenja (curenja goriva), ne smije se koristiti uređaj. Generatorska jedinica se također ne smije koristiti ako se otkriju bilo kakvi kvarovi. U takvim slučajevima uređaj treba osigurati i zatim popraviti u ovlaštenom servisnom centru tvrtke "DEDRA-EXIM" Sp. z o.o.

Također je zabranjena obrada materijala koji nisu opisani u točki „3. Namjena uređaja". Neovlaštene promjene u mehaničkoj i električnoj strukturi, bilo kakve izmjene, aktivnosti održavanja koje nisu opisane u priručniku smatrat će se nezakonitim i rezultirati trenutnim gubitkom prava na jamstvo, a izjava o sukladnosti postaje nevažeća.

Uporaba koja nije u skladu s namjeravanom uporabom ili nije u skladu s uputama za uporabu rezultirat će trenutnim gubitkom prava na jamstvo.

Prihvatljivi radni uvjeti
Uređaj se ne smije koristiti u zatvorenim prostorima. Izbjegavajte vlagu. Ne ostavljajte uređaj uključen bez nadzora. Zabranjeno je priključivanje generatora struje na električni sustav.

5. Tehnički podaci

Model	DEGB9203K
Motor s unutarnjim izgaranjem	Pogon, 4-cilindra
Maksimalna izlazna snaga [W]	8300
Izlazna snaga za kontinuirani rad [W]	8000
Napon mreže [V]	230~/ 400~
Mrežna frekvencija [Hz]	50
Izlazna struja [A]	16
Kapacitet spremnika goriva [l]	25
Klasa operativnih zahtjeva	G1
Klasa kompatibilnosti napajanja	A
Zajamčena razina zvučne snage LWA [dB(A)]	97
Težina uređaja [kg]	95
Snaga motora s unutarnjim izgaranjem [W]	10300
Brzina vrtnje [okr./min]	3000
Zapremina motora [ccm]	459
IP stupanj	IP23M
Razina snage LWA [dB(A)]	93
Nesigurnost mjerenja (KWA) [dB(A)]	3
Faktor snage	1
Tip baterije	Pb
Izlazni napon [V]	12
Kapacitet akumulatora	17
Energija baterije [Wh]	204

Dodatni podaci:

Broj utičnica:
1 x 400 V~, 1 x 230 V~, 1 x 12 V DC 5 A

Informacije o buci
Emisija buke određena je u skladu s EN ISO 3744:1995, vrijednosti su dane u gornjoj tablici.

⚠NAPOMENA **Buka može oštetiti vaš sluh, uvijek koristite zaštitu za sluh tijekom rada!**

Deklarirana ukupna vrijednost vibracija izmjerena je u skladu sa standardnom metodom ispitivanja i može se koristiti za usporedbu jednog uređaja s drugim. Navedena razina vibracija također se može koristiti za preliminarnu procjenu izloženosti vibracijama.
Razina vibracija tijekom stvarne uporabe stroja može se razlikovati od deklariranih vrijednosti, ovisno o tome kako se koriste radni alati, posebno o vrsti obratka koji se obrađuje i o potrebi specificiranja mjera za zaštitu operatera. Za točnu procjenu izloženosti u stvarnim uvjetima uporabe moraju se uzeti u obzir svi dijelovi radnog ciklusa, uključujući razdoblja kada je oprema isključena ili kada je uključena, ali se ne koristi za rad.

6. Priprema za rad

⚠NAPOMENA **Provedite sve pripremne radnje s uređajem isključenim iz izvora napajanja.**

Prije početka rada provjerite je li uređaj potpun i nema udubljenja, ogrebotina ili drugih oštećenja. Ako primijetite bilo kakvo oštećenje, obratite se tvrtki Dedra-Exim sp. z o.o.
Postavljanje uređaja
Za poboljšanu udobnost upotrebe, agregat je opremljen transportnim kotačima. To olakšava premještanje i postavljanje uređaja.
Prijevoz i premještanje
Generator DEGB9203K opremljen je sklopivom ručkom, koja olakšava prijevoz i premještanje uređaja. U radnom položaju ručka mora biti sklopljena (slika A, 5). Za prijevoz ili premještanje ručku treba raširiti snažnim povlačenjem prema gore. Ručka se može zaključati u položaju prikladnom za korisnika. Da biste sklopili ručku, postavite je u radni položaj.
Ugradnja akumulatora
Akumulator za pokretanje nije priključen tijekom transporta.
Tijekom transporta kablovi su odspojeni od akumulatora. Da biste priključili akumulator:- pronađite kabele za povezivanje akumulatora
- zategnite kabele na priključke akumulatora, pazeći na ispravan polaritet – crveni kabel na pozitivan (+) priključak, crni na negativan (-) priključak
Ispunjavanje agregata uljemGenerator nije napunjen uljem; prije početka rada napunite jedinicu uljem.
Motorno ulje je glavni čimbenik koji utječe na rad i vijek trajanja motora.
Koristite ulje namijenjeno za četverotaktne motore. Ulje tipa DEGL01 SAE 10W-30 iz tvrtke "Dedra-Exim" preporučuje se za opću upotrebu. Uređaj je opremljen senzorom razine ulja koji neće dopustiti pokretanje motora ako je razina ulja niska.
Zapremnina uljne posude je otprilike 1,1 litra.
Za dolijevanje ulja:
2. Uklonite čep uljevne otvora (slika A, 15) i obrišite štap za mjerenje ulja čistom krpom.
3. Ulijte pripremljenu količinu ulja.
4. Provjerite razinu ulja i zatvorite čep uljevne otvora. Tankanje
Benzin je zapaljiv i, pod određenim uvjetima, eksplozivan. Pušenje, iskre i otvoreni plamen zabranjeni su pri tankanju generatora ili na mjestima gdje se skladišti benzin. Paljenje ili eksplozija mogu uzrokovati teške ozljede. Tankanje treba obavljati na dobro prozračenim mjestima s ugašenim motorom.
Odvijte čep spremnika za gorivo (slika E).
Napunite spremnik za gorivo benzinom (kapacitet spremnika je 25 litara). Poklopac spremnika opremljen je ventilom. Nakon punjenja spremnika, zategnite poklopac spremnika dok ne čujete škljocanje, što znači da se spremnik prozračuje.

7. Uključivanje uređaja

⚠NAPOMENA **Prije pokretanja uređaja nužno je izvršiti radnje opisane u poglavlju "Priprema za rad".**

Odgovornosti operatera
Pročitajte upute za uporabu i sigurnost. Provjerite znate li kako brzo zaustaviti agregat i upoznajte se s radom svih upravljačkih elemenata.
Zabranjeno je rukovati opremom bez odgovarajuće obuke.
Prije prvog pokretanja provjerite razinu ulja i goriva.
Prije prvog pokretanja stroja, ne zaboravite temeljito uzemljiti generator. Da biste to učinili, odvrnite vijak (slika A, 17) i pričvrstite kabel za uzemljenje ispod glave vijka (kabel nije uključen).
Zatim zategnite vijak tako da je kabel sigurno učvršćen. Spojite drugi kraj kabela na provodni štap zabijen u tlo.
Ne spajajte nikakve uređaje na generator prije pokretanja motora.Pokretanje uređaja
Nakon povezivanja akumulatora:
- Otvorite protok goriva postavivši ventil u položaj ON (slika A, 2).
- Uključite rastresač postavivši polugu rastresača u položaj ON (slika A, 4).
- Okrenite ključ paljenja u položaj ON (slika A, 10).
- za automatsko pokretanje, okrenite ključ u položaj START
- za ručno pokretanje, energično povucite užad za pokretanje (Sl. A, 1)
Nakon pokretanja uređaja, pomaknite polugu prigušnice u položaj OFF
Priključite prijemnik u električnu utičnicu.

8. Korištenje uređaja

Ne radite uređaj u zatvorenom prostoru jer ispušni plinovi sadrže otrovni ugljični monoksid.
Ne priključujte uređaje čija nazivna snaga prelazi 80 % nominalne snage generatora.
Električni motori karakterizirani su privremenim povećanjem potrošnje snage pri pokretanju, što može uzrokovati aktivaciju zaštite od preopterećenja i isključenje jedinice. Ako je priključeno više uređaja, ne pokretajte ih istovremeno. Ako su potrebni produžni kabeli, ne smiju biti duži od:
- 60 m za presjek od 1,5 mm²- 100 m za presjek 2,5 mm2
Isključivanje motora
Prije isključivanja uređaja, isključite sve primatelje izvlačenjem utikača iz utičnice generatora. Zatim prebacite prekidač za paljenje (slika C, 8) u položaj "OFF".Ako je potrebno hitno isključiti generator, odmah okrenite prekidač za paljenje u položaj "OFF".
Nakon rada ispušna cijev može biti vruća; pričekajte da se ohladi prije nego što obavite bilo kakvo održavanje.

9. Aktivnosti tekućeg održavanja

⚠NAPOMENA **Sve servisne aktivnosti obavljajte s uređajem isključenim iz izvora napajanja.**

Prije provjere, popravka ili održavanja zaustavite motor i pričekajte da se svi rotirajući dijelovi potpuno zaustave. Odspojite kabel visokog napona od svjećice kako biste spriječili slučajno pokretanje.
Raspored održavanja
Uvijek prije pokretanja stroja: Provjerite i nadopunite razinu goriva u spremniku. Provjerite i pažljivo zategnite uzemljenje.

Opseg usluge	Nakon posla	Nakon mjesec dana korištenja	Svaka 3 mjeseca ili svakih 50	Svaka 6 mjeseci ili svaka 100	Svake godine ili svakih 300 sati
Provjera razine ulja	X				
Promjena ulja		X			
Provjera filtra zraka		X			
Čišćenje filtra zraka			X		
Zamjena svjećice				X	
Provjera crijeva za gorivo					X
Provjera visokotenzijskih kabela					X

Čišćenje filtra zraka (Sl. G)
Prljavi filtar zraka može dovesti do slabijeg rada motora i povećane potrošnje goriva.

⚠NAPOMENA **Ne čistite zračni filter i njegove komponente otapalom jer to može uzrokovati požar. Ne pokrećite uređaj bez zračnog filtera jer će to uzrokovati brže trošenje motora.**

Odvijte pričvrsnu vitu i uklonite poklopac filtra.
Uklonite filtar i očistite ga. Ponovno sastavite obrnutim redoslijedom.

Zamjena svjećice
Preporučena svjećica: F7RTC ili ekvivalentna.

⚠NAPOMENA **Korištenje nepravilne svjećice može oštetiti motor.**

Za zamjenu svjećice, odvojite kapicu svjećice i uklonite svu prljavštinu s područja žice svjećice. Zatim, koristeći priloženi ključ za svjećice, odvrnite svjećicu.
Provjerite stanje svjećice.
Ako su elektrode istrošene ili ako je izolator napuknut ili oštećen, zamijenite svjećicu.
Ako je svjećica onečišćena naslagama ugljika, uklonite naslage ugljika žičanom četkom ili sprejem za čišćenje svjećica.
Izmjerite razmak elektroda mjernim listićem. Elektrode bi trebale imati ispravan razmak, koji bi trebao biti između 0,7-0,8 mm (slika I). Po potrebi ispravite razmak pažljivim savijanjem elektrode.
Provjerite je li brtvena podloška svjećice u dobrom stanju.
Ponovno zategnite svjećicu ručno kako biste izbjegli kidanje navoja, dok ne osjetite otpor.
Zategnite ključem za svjećice. Ako koristite rabljenu svjećicu, zategnite je za 1⁄8 do 1⁄4 okreta ključem i zategnite novu svjećicu za 1⁄2 okreta.
Ako znate vrijednost momenta za svjećicu i imate moment ključ, upotrijebite moment ključ.

Promjena ulja

⚠NAPOMENA **Nosite zaštitne rukavice pri promjeni ulja.**

Iscijedite ulje dok je motor još topao jer je tada ulje tečnije i sadrži više nečistoća.

Odvijte vijke i skinite bočnu poklopcu (pazite na kopče na dnu poklopca). Odvijte čep uljevne otvora za ulje.
Koristeći lijevak na otvoru za ulje, ulijte iskorišteno ulje u pripremljeni spremnik. Napunite spremnik svježim motornim uljem. Mijenjajte ulje prema preporučenom rasporedu.

NAPOMENA **Ne izlijevajte iskorišteno ulje na tlo ili u odvod.** Odnesite iskorišteno ulje na najbliže odlagalište opasnog otpada.

Skladištenje

NAPOMENA **Isparenja benzina su eksplozivna. Nemojte skladištiti benzin duže od 30 dana. Nemojte skladištiti opremu blizu otvorenih plamenova. Prije spremanja generatora na skladištenje, provjerite je li se motor potpuno ohladio.**

Priprema za skladištenje
Kada planirate skladištiti neiskorištenu jedinicu duže od 30 dana:
Ispraznite spremnik goriva.
Odspojite kapacitator svjećice.
Imajte na umu da jedinicu ne smijete skladištiti u prostorijama s visokom vlažnošću.

Akumulator
Akumulator se puni dok je generator u pogonu, stoga ga nije potrebno ponovno puniti ako se generator redovito koristi. Ako planirate pohraniti neiskorišteni uređaj na više od 30 dana, obavezno odspojite akumulator i zaštitite (izolirajte) kontakte od kratkog spoja.

Prijevoz
Prije prijevoza potpuno ispustite radne tekućine poput goriva i ulja. Iskopčajte svjećicu. Prijevozite jedinicu u vodoravnom položaju s zatvorenim čepom za punjenje goriva..

10. Rezervni dijelovi i pribor

Gorivo: Preporučeno bezolovno benzin 95
Preporučena svjećica: F7RTC ili ekvivalent.
Motorno ulje: Preporučeno ulje DEGL01 tipa SAE 10W-30 iz 'Dedra-Exim'
Za kupnju rezervnih dijelova i pribora obratite se Dedra Exim Service. Podaci za kontakt nalaze se na 1. stranici priručnika.
Prilikom naručivanja rezervnih dijelova, molimo navedite broj serije na pločici s tehničkim podacima i broj dijela iz crteža sklopa.
Tijekom jamstvenog roka popravci se obavljaju prema uvjetima navedenim u jamstvenom listu. Proizvod vratite na popravak na mjestu kupnje (prodavatelj je dužan prihvatiti reklamirani proizvod), pošaljite ga u centralni servis Dedra Exim ili ga pošaljite u servis najbliži vašem mjestu stanovanja (popis usluga na www.dedra.pl). Molimo priložite ispunjeni jamstveni list. Nakon isteka jamstvenog roka popravke obavlja centralni servis. Oštećeni proizvod potrebno je poslati u servis (troškove dostave snosi korisnik).

11. Samostalno rješavanje problema

NAPOMENA **Isključite uređaj iz napajanja prije nego pokušate sami otkloniti kvar.**

Problem	Uzrok	Rješenje
Motor neće upaliti	Nema goriva	Napunite spremnik gorivom.
	Staro gorivo	Ispraznite sustav za gorivo od starog goriva i napunite spremnik svježim, čistim gorivom.
	Paljenje nije uključeno	Uključite paljenje pomoću gumba.
	Ventil za gorivo je zatvoren	Otvorite ventil za gorivo.
	Visokotlačni kabel nije priključen na svjećicu	Priključite visokotlačni kabel na svjećicu.
	Prljava ili oštećena svjećica	Očistite svjećicu; zamijenite neispravnu svjećicu novom.Uključite prigušnicu
	Prigušivač nije uključen	Kabel visokog napona pravilno spojite na svjećicu
Motor radi neujednačeno.	Labav visokotlačni kabelStaro ili kontaminirano gorivo u sustavu za gorivo	Iscijedite staro gorivo iz sustava za gorivo, napunite spremnik svježim gorivom
	Neispravan karburator	Podesite karburator
Nema napona u 12 V utičnici	Osigurač od 12 V je isključen	Uključite tipku osigurača

Generatorski set opremljen je senzorom razine ulja. Ako je razina ulja preniska, senzor će spriječiti pokretanje generatorskog seta. Stoga, ako se uređaj ne može pokrenuti, prvo provjerite razinu ulja. Ako je razina preniska, nadopunite ulje.

12. Završetak uređaja

1. Generator – 1 komad, 2. Ključ za svjećice – 1 komad, 3. Kabel DC 12 V – 1 komad, 4. Utikač 230 V – 1 komad, 5. Utikač 400 V – 1 komad, 5. Kotači – 2 komada, 6. Baza okvira – 2 komada, 7. Noga okvira – 2 komada, 8. Vijač – 4 komada, 9. Matica – 6 komada.

13. Obavijesti za korisnike o zbrinjavanju električnih i elektroničkih uređaja (odnosi se na kućanstva)

Ovaj simbol postavljen na proizvode ili popratnu dokumentaciju obavještava da se neispravni električni ili elektronički uređaji ne smiju odlagati s kućnim otpadom. Ispravan postupak u slučaju potrebe za zbrinjavanjem, ponovnom uporabom ili oporabom komponenti sastoji se od prijenosa uređaja na specijalizirano sabirno mjesto, gdje će biti besplatno prihvaćen. Informacije o lokacijama sabirnih točaka otpadne opreme pružaju lokalne vlasti, npr. na svojim web stranicama.
Pravilno zbrinjavanje uređaja omogućuje očuvanje dragocjenih resursa i izbjegavanje negativnog utjecaja na zdravlje i okoliš, do kojeg dolazi zbog mogućnosti da uređaji sadrže opasne tvari, smjese i sastavne dijelove.
Nepravilno odlaganje otpada podliježe kaznama predviđenim relevantnim lokalnim propisima.
Korisnici u zemljama Europske unije: Ako trebate odložiti električnu ili elektroničku opremu, obratite se najbližem prodavaču ili dobavljaču za dodatne informacije.
Odlaganje u zemljama izvan Europske unije: Ovaj simbol vrijedi samo za zemlje Europske unije. Ako trebate zbrinuti ovaj proizvod, obratite se lokalnim vlastima ili trgovcu radi pravilnog zbrinjavanja.

U skladu s Uredbom (EU) 2023/1542 Europskog parlamenta i Vijeća o baterijama i akumulatorima te istrošenim baterijama i akumulatorima, neispravne ili iskorištene baterije/akumulatori moraju se skupljati odvojeno i odvesti u ponovnu obradu prihvatljivu za okoliš.

Jamstveni list

na

.....

Kataloški broj: ……..br. partije:.....

(u daljnjem tekstu Proizvod)

Datum nabavke Proizvoda: .....

Pečat prodavača

Datum i potpis prodavača: .....

Izjava Korisnika:

Potvrđujem da sam upoznat s uvjetima jamstva i posljedicama nepoštivanja smjernica sadržanih u Uputama za upotrebu i jamstvenom listu. Upoznat sam s uvjetima ovog jamstva, što potvrđujem svojim potpisom:

....

Datum i mjesto Potpis Korisnika

I. Odgovornost za Proizvod

1. Jamac - Dedra Exim Sp. z o.o. sa sjedištem u Pruszkówu, adresa: ul. 3 Maja 8, 05-800 Pruszków, KRS 0000062517, Općinski sud za glavni grad Varšavu u Varšavi, XIV Gospodarski odjel Državnog sudskog registra, PIB 527-020-49-33, osnovni kapital: 100 980.00 PLN.
2. Pod uvjetima navedenim u ovom jamstvenom listu, Jamac daje jamstvo za Proizvod koji dolazi iz Jamčeve distribucije.
3. Odgovornost iz jamstva pokriva samo nedostatke koji proizlaze iz razloga koji su u Proizvodu u trenutku njegove predaje Korisniku.
4. Pod jamstvom, Korisnik stječe pravo na besplatan popravak Proizvoda, ako se kvar otkrije tijekom jamstvenog roka. Način popravka Proizvoda (metoda popravka) ovisi o odluci Jamca. Ako Jamac utvrdi da ga je nemoguće popraviti, Jamac zadržava pravo zamijeniti neispravan element ili cijeli Proizvod ispravnim, smanjiti cijenu Proizvoda ili odstupiti od ugovora.
5. U odnosu na Korisnika koji nije potrošač u smislu Zakona od 23. travnja 1964. Građanski zakonik, odgovornost Jamca za štetu koja proizlazi iz ovog jamstva i/ili u vezi s njegovim sklapanjem i izvršenjem,

bez obzira na pravni naslov, ograničena je na maksimalnu vrijednost neispravnog Proizvoda.

II. Jamstveni rok

Elementi Proizvoda	Jamstveni rok
DEGB9203K	24 mjeseca od datuma kupnje Proizvoda prikazanog u ovom jamstvenom listu
	Nema jamstva

III. Uvjeti korištenja jamstva

1. Predočenje od strane korisnika popunjenog jamstvenog lista Proizvoda i potvrđivanje od strane Korisnika okolnosti kupnje Proizvoda, npr. predočenjem računa, fakture itd. Kako bi učinkovito riješili reklamaciju preporuča se da Korisnik dostavi sve elemente navedene u "Kompletu uređaja" zajedno s Proizvodom za reklamaciju koja se nalazi u Uputama za upotrebu.
2. Poštovanje od strane korisnika preporuka sadržanih u Uputama za uporabu i jamstvenom listu.
3. Jamstvo vrijedi isključivo na području Republike Poljske i EU.
4. Jamstvo ne obuhvaća kvarove Proizvoda nastale posebno kao rezultat:

a. Nepoštivanja od strane Korisnika uvjeta navedenih u Uputama za uporabu, posebno u pogledu pravilnog korištenja, održavanja i čišćenja;
b. Korištenja od strane Korisnika sredstava za čišćenje ili održavanje koja nisu u skladu s Uputama za uporabu;
c. Nepravilnog skladištenja i transporta Proizvoda od strane Korisnika;
d. Neovlaštene izmjene i/ili modifikacije Proizvoda od strane Korisnika koje nisu dogovorene s Jamcem;
e. Korištenja od strane Korisnika potrošnog materijala u Proizvodu koji nije u skladu s Uputama za uporabu.

5. Korisnik koji nije potrošač u smislu zakona od 23. travnja 1964. Građanski zakonik gubi jamstvo na Proizvod u kojem:
- je Korisnik je uklonio, promijenio ili oštetio serijske brojeve, oznake datuma i natpisne pločice;
- pečati su oštećeni od strane Korisnika ili pokazuju znakove manipulacije od strane Korisnika.

6. Pozor! Radnje povezane sa svakodnevnim radom Proizvoda, koje proizlaze, između ostalog iz Upute za uporabu Korisnik je dužan provoditi samostalno i o svom trošku.

IV. Procedura reklamacije

1. U slučaju utvrđivanja neispravnog rada Proizvoda, prije podnošenja reklamacije, provjerite jesu li sve radnje navedene posebno u Uputama za uporabu, izvršene ispravno.
2. Preporučujemo podnošenje reklamacije odmah, najbolje u roku od 7 dana od dana uočavanja kvara Proizvoda. Korisnik koji nije potrošač u smislu zakona od 23. travnja 1964. Građanski zakonik gubi prava koja proizlaze iz ovog jamstva ako se reklamacija ne podnese u roku od 7 dana.
3. Reklamacija se može podnijeti, između ostalog, na mjestu kupnje Proizvoda, u jamstvenom servisu ili pismeno na sljedeću adresu: Dedra Exim Sp. z o.o., ul. 3 Maja 8, 05-800 Pruszków.
4. Korisnik može podnijeti reklamaciju putem obrasca dostupnog na web stranici www.dedra.pl. ("Obrazac za reklamaciju").
5. Adrese jamstvenih servisa za pojedine zemlje dostupne su na web stranici www.dedra.pl. U slučaju nedostatka jamstvenog servisa za određenu zemlju, preporuča se slanje reklamacija na sljedeću adresu: Dedra Exim Sp. z o.o. ul. 3 Maja 8, 05-800 Pruszków (Poljska).
6. S obzirom na sigurnost Korisnika, zabranjeno je koristiti neispravan proizvod.
7. Pozor! Korištenje neispravnog Proizvoda opasno je za zdravlje i život Korisnika.
8. Izvršenje obveza koje proizlaze iz jamstva održat će se u roku od 14 radnih dana od dana isporuke Proizvoda koji korisnik reklamira.
9. Prije dostave neispravnog Proizvoda na reklamaciju, preporuča se čišćenje. Preporuča se da se reklamirani Proizvod pažljivo zaštiti od oštećenja tijekom transporta (preporuča se isporuka reklamiranog Proizvoda u originalnom pakiranju).
10. Jamstveni rok se produljuje za vrijeme tijekom kojeg ga Korisnik nije mogao koristiti zbog kvara na Proizvodu obuhvaćenom jamstvom.

Jamstvo ne isključuje, ograničava ili suspendira prava Korisnika koja proizlaze iz odredbi o jamstvu za nedostatke na prodanom artiklu.

Prema čl. 13 sek. 1 i sljed. 2. Uredbe (EU) 2016/679 Europskog parlamenta i Vijeća od 27. travnja 2016. o zaštiti fizičkih osoba u vezi s obradom osobnih podataka i slobodnom kretanju takvih podataka te stavljanju izvan snage Direktive 95/46. /EC, obavještavamo vas

1. Administrator Vaših osobnih podataka navedenih u formularu je DEDRA-EXIM sp. z o. o. sa sjedištem u Pruszkówu, ul. 3 Maja 8, 05-800 Pruszków (u daljnjem tekstu: "Administrator").
2. Vaši podaci će se obrađivati isključivo u svrhu provedbe jamstvenog postupka uređaja sukladno čl. 6 st. 1 slovo. b opće uredbe o zaštiti podataka (u daljnjem tekstu: "GDPR") Davanje podataka je dobrovoljno, ali nužno za provedbu jamstvenog postupka.
3. Vaši podaci će se obrađivati za vrijeme trajanja jamstvenog postupka te za potrebe arhiviranja u slučaju potrebe obrane od bilo kakvih potraživanja prema Administratoru, najduže do isteka istih.
4. Vaši podaci mogu se priopćiti samo subjektima koji obrađuju podatke za administratora na temelju pisanog ugovora o povjeravanju obrade osobnih podataka koji između ostalog daje: tehnička služba, održavanje hostinga ili web stranica, IT služba, kurirska tvrtka. Dobavljači Administratora dužni su osigurati sigurnost podataka i ispunjavati uvjete važećih zakona vezanih uz zaštitu osobnih podataka te ne smiju koristiti povjerene osobne podatke u druge svrhe osim onih navedenih u ugovoru s Administratorom.
5. Vaši podaci neće se obrađivati na automatizirani način, uključujući u obliku profiliranja, i neće se prenositi u treću zemlju/međunarodnu organizaciju.
6. Imate pravo pristupa svojim podacima te pravo na ispravak, brisanje, ograničenje obrade, pravo na prijenos podataka, pravo na prigovor u bilo kojem trenutku.
7. Za sva pitanja vezana uz obradu Vaših osobnih podataka od strane Administratora, možete nas kontaktirati na sljedeću e-mail adresu: daneosobowe@dedra.pl.;
8. Imate pravo podnijeti pritužbu tijelu nadležnom za zaštitu osobnih podataka;

BG Съдържание

1. Снимки и рисунки
2. Описание на устройството
3. Предвидена употреба на устройството
4. Ограничение на използването
5. Технически данни
6. Подготовка за работа
7. Включване на уреда
8. Експлоатация на устройството
9. Рутинна поддръжка
10. Резервни части и аксесоари
11. Самостоятелно отстраняване на неизправности
12. Сглобяване на уреда
13. Информация за потребителите относно изхвърлянето на електрическо и електронно оборудване
14. Гаранционна карта

Превод на оригиналните инструкции

Декларацията за съответствие е приложена към ръководството като отделен документ. При липса на декларация за съответствие, моля, свържете се с Дедра Ексим ООД.

Общите правила за безопасност са приложени към ръководството като отделна книжка.

ПРЕДУПРЕЖДЕНИЕ. Прочетете всички предупреждения, обозначени със символа, и всички инструкции.

Неспазването на следните предупреждения и инструкции за безопасност може да доведе до токов удар, пожар или сериозно нараняване.

Запазете всички предупреждения и инструкции за бъдеща употреба.

2. Описание на устройството

Фиг. A: 1. Ръкохватка на дросела, 2. Клапан за гориво, 3. Въздушен филтър, 4. Ръкохватка на дросела, 5. Капачка на резервоара за гориво, 6. Индикатор за нивото на горивото, 7. 400 V~ контакт, 8. 12 V DC контакт, 9. 12 V DC защита на контакта, 10. Превключвател, 11. 230 V~ контакт, 12. 230 V~ защита на контакта, 13. Прекъсвач, 14. Стартерна батерия, 15. Капачка на маслото, 16. Дисплей, 17. Винт за заземяване, 18. Свещ.

3. Предвидена употреба на устройството

Електрогенераторът е електрическо устройство, което служи като независим източник на електроенергия. Електрогенераторите са автономни устройства за производство на електроенергия. Основното предназначение на електрогенератора е да произвежда електроенергия за различни потребители (мотори, осветление, отопление и др.) в райони, където няма други източници.

Допустимо е машината да се използва при ремонтни и строителни работи, ремонтни работилници, любителски работи, като се спазват условията за използване и допустимите условия на работа, съдържащи се в инструкциите за експлоатация.

4. Ограничение на използването

Машината може да се използва само в съответствие с "Разрешените условия на работа" по-долу.

Машината може да се използва само с оригинални части. Генераторът не трябва да се използва в затворени помещения. Генераторът не трябва да се използва в среда с много висока влажност на въздуха. Ако са открити механични повреди, по-

специално деформация на корпуса, резервоара за гориво, течове (изтичане на гориво), не използвайте устройството. Генераторът на електроенергия не трябва да се използва и ако са открити неизправности. В такива случаи устройството трябва да бъде обезопасено и след това ремонтирано от оторизиран сервизен център на „DEDRA-EXIM" Sp. z o.o.

Също така е забранено да се обработват материали, които не са описани в "3. Предназначение на машината". Неразрешените промени в механичната и електрическата конструкция, всякакви модификации, операции по поддръжката, които не са описани в инструкциите за експлоатация, ще се считат за незаконни и ще доведат до незабавна загуба на гаранционни права, а декларацията за съответствие ще стане невалидна.

Всяка употреба, която не е по предназначение или която не съответства на инструкциите за експлоатация, води до незабавна загуба на гаранционни права.

Допустими условия на работа
Устройството не трябва да се използва в затворени помещения. Избягвайте влагата. Не оставяйте устройството включено без надзор.
Забранено е свързването на генератора към електрическата мрежа.

5. Технически данни

Модел на устройството	DEGB9203K
Двигател с вътрешно горене	Бутало, 4-цилиндров
Максимална изходна мощност [W]	8300
Изходна мощност за непрекъсната работа [W]	8000
Захранващо напрежение [V]	230~/ 400~
Захранваща честота [Hz]	50
Изходен ток [A]	16
Обем на резервоара за гориво [l]	25
Клас за експлоатационни изисквания	G1
Клас на съвместимост на захранването	A
Гарантирано ниво на звукова мощност LWA [dB(A)]	97
Тегло [kg]	95
Мощност на двигателя с вътрешно горене [W]	10300
Скорост на двигателя [rpm]	3000
Работен обем на двигателя [ccm]	459
Степен на защита срещу директен достъп	IP23M
Ниво на звукова мощност LwA [dB(A)]	93
Несигурност на измерването KwA [dB(A)].	3
Фактор на мощност	1
Тип батерия	Pb
Изходно напрежение [V]	12
Капацитет на акумулатора [Ah]	17
Енергия на батерията [Wh]	204

Допълнителни данни:

Брой контакти:
1 x 400 V~, 1 x 230 V~, 1 x 12 V DC 5 A

Информация за шума
Емисиите на шум са определени в съответствие с EN ISO 3744:1995, като стойностите са дадени по-горе в таблицата.

ВНИМАНИЕ **Шумът може да причини увреждане на слуха, винаги носете защита на слуха, когато работите!**

Декларираната обща стойност на вибрациите е измерена съгласно стандартен метод за изпитване и може да се използва за сравняване на едно оборудване с друго. Посоченото ниво на вибрациите може да се използва и за предварителна оценка на експозицията на вибрации.
Нивото на вибрациите по време на действителното използване на оборудването може да се различава от обявените стойности в зависимост от използването на работните инструменти, по-специално от вида на обработвания детайл и необходимостта от определяне на мерки за защита на оператора. За да се направи точна оценка на експозициите при реални условия на употреба, трябва да се вземат предвид всички части на работния цикъл, включително периодите, когато машината е изключена или когато е включена, но не се използва за работа.

6. Подготовка за работа

ВНИМАНИЕ **Извършвайте всички подготвителни работи, когато устройството е изключено от електрическата мрежа.**

Преди да започнете работа, уверете се, че устройството е пълно и няма вдлъбнатини, износвания или други повреди. Ако забележите някакви повреди, моля, свържете се с Dedra-Exim sp. z o.o.
Настройка на устройството
За по-голям комфорт при употреба, генераторът е оборудван с транспортни колела. Това улеснява преместването и настройването на устройството.
Транспортиране и преместване
Електрогенераторът DEGB9203K е оборудван със сгъваема дръжка, която улеснява транспортирането и преместването на устройството. В работно положение на устройството дръжката трябва да бъде сгъната (фиг. A, 5). За транспортиране или преместване дръжката трябва да се разгъне, като се издърпа енергично нагоре. Дръжката може да се фиксира в удобно за потребителя положение. За да сгънете дръжката, я поставете в работно положение.
Монтаж на акумулатора
Стартовият акумулатор не е свързан по време на транспортиране.
По време на транспортиране кабелите са откачени от акумулатора.
За да свържете акумулатора:
- намерете кабелите за свързване на акумулатора
- затегнете кабелите към клемите на акумулатора, като имате предвид правилната полярност - червеният кабел към положителната (+) клема, черният към отрицателната (-) клема
Напълване на генератора с масло
Генераторният агрегат не е напълнен с масло; преди да започнете работа, напълнете агрегата с масло.
Моторното масло е основният фактор, влияещ върху работата и експлоатационния живот на двигателя. Използвайте масло, предназначено за 4-тактови двигатели. DEGL01 тип SAE 10W-30 от „Dedra-Exim" е препоръчителното масло за общо ползване.
Устройството е оборудвано с датчик за нивото на маслото, който не позволява стартирането на двигателя, ако нивото на маслото е ниско.
Капацитетът на маслената вана е приблизително 1,1 литра.
За да долеете масло:
2. Свалете капачката на маслото (фиг. A, 15) и избършете масломера с чиста кърпа.
3. Налейте подготвеното количество масло.
4. Проверете нивото на маслото и затегнете капачката на маслото.
Допълване на гориво
Бензинът е запалим и при определени условия може да бъде експлозивен. Пушенето, искрите и откритият огън са забранени при допълване на гориво в генератора или в помещения, където се съхранява бензин. Запалването или експлозията могат да причинят сериозни наранявания.
Зареждането с гориво трябва да се извършва в добре проветрени помещения при спрян двигател.
Отвийте капачката на резервоара (фиг. E).
Напълнете резервоара за гориво с бензин (капацитетът на резервоара е 25 литра). Капачката на резервоара е снабдена с вентилационен отвор. След напълване на резервоара затегнете капачката, докато чуете тракащ звук, което означава, че резервоарът се вентилира.

7. Включване на уреда

ВНИМАНИЕ **Преди да стартирате устройството, е необходимо да извършите стъпките, описани в раздела "Подготовка за работа".**

Отговорности на оператора
Прочетете инструкциите за употреба и безопасност. Уверете се, че знаете как да спрете бързо генераторния агрегат и се запознайте с работата на всички контролни устройства. Забранено е да работите с оборудването без подходящо обучение.
Преди да стартирате машината за първи път, проверете нивата на маслото и горивото.
Преди да стартирате машината за първи път, не забравяйте да заземите генератора добре. За да направите това, развийте винта (фиг. A, 17) и закрепете заземителния кабел под главата на винта (кабелът не е включен в комплекта). След това затегнете винта, така че кабелът да е здраво закрепен на мястото си. Свържете другия край на кабела към проводим прът, поставен в земята.
Не свързвайте никакви устройства към генератора, преди да стартирате двигателя.
Стартиране на устройството
След свързване на акумулатора:
- Включете подаването на гориво, като поставите клапата в положение ON (фиг. A, 2)
- Включете дросела, като поставите лоста на дросела в положение ON (фиг. A, 4)

- Завъртете ключа за запалване в положение ON (фиг. A, 10)
- за автоматично стартиране, завъртете ключа в положение START
- за ръчно стартиране, дръпнете силно въжето на стартера (фиг. A, 1) След стартиране на устройството, преместете лоста на дросела в положение OFF Свържете приемника към контакта за захранване.

8. Експлоатация на устройството

Не използвайте устройството на закрито, тъй като отработените газове съдържат отровен въглероден оксид.
Не свързвайте устройства, чиято номинална мощност надвишава 80% от номиналната мощност на генератора.
Електродвигателите се характеризират с временно увеличение на консумираната мощност по време на стартиране, което може да доведе до активиране на защитата от претоварване и изключване на устройството.
Ако са свързани няколко устройства, не ги стартирайте едновременно. Ако са необходими удължителни кабели, те не трябва да са по-дълги от:
- 60 m за напречно сечение 1,5 mm2
- 100 m за напречно сечение 2,5 mm2

Спиране на двигателя
Преди да изключите устройството, изключете всички приемници, като извадите щепсела от контакта на генератора. След това превключете ключа за запалване (фиг. C, 8) в положение „OFF“.
Ако е необходимо да изключите генератора в спешен случай, незабавно превключете ключа за запалване в положение „OFF“.
След приключване на работата изпускателната тръба може да е гореща; изчакайте да изстине, преди да извършите каквато и да е поддръжка.

9. Рутинна поддръжка

ВНИМАНИЕ **Извършвайте всички операции по поддръжката, когато устройството е изключено от електрозахранването.**

Преди да проверявате, ремонтирате или поддържате двигателя, го спрете и изчакайте, докато всички въртящи се части напълно спрат. Изключете кабела на свещта, за да предотвратите случайно стартиране.

График за поддръжка
Винаги преди да стартирате устройството:
Проверете и долейте гориво в резервоара. Проверете и внимателно затегнете заземяването.

Обхват на услугата	След работа	След 1 месец употреба	На всеки 3 месеца или на всеки 50	На всеки 6 месеца или на всеки 100	Всяка година или на всеки 300 часа
Проверка на нивото на маслото	X				
Смяна на маслото		X			
Проверка на въздушния филтър		X			
Почистване на въздушния филтър			X		
Подмяна на запалителната свещ				X	
Проверка на горивните тръби					X
Проверка на кабелите за високо напрежение					X

Почистване на въздушния филтър (фиг. G)
Мръсният въздушен филтър може да доведе до лоша работа на двигателя и повишен разход на гориво.

ВНИМАНИЕ **Не почиствайте въздушния филтър и неговите компоненти с разтворител, тъй като това може да доведе до пожар.**
Не стартирайте устройството без въздушен филтър, тъй като това ще доведе до по-бързо износване на двигателя.

Отвийте фиксиращия винт и махнете капака на филтъра.
Извадете филтъра и го почистете. Сглобете обратно в обратен ред.

Подмяна на запалителна свещ
Препоръчителна запалителна свещ: F7RTC или еквивалентна.

ВНИМАНИЕ **Използването на неправилна запалителна свещ може да доведе до повреда на двигателя.**

За да замените свещта за запалване, откачете кабела на свещта и почистете кабелите от замърсявания. След това, с помощта на ключа за свещи, включен в комплекта, отвийте свещта.
Проверете състоянието на свещта за запалване.
Ако електродите са износени или изолаторът е напукан или повреден, сменете свещта за запалване.
Ако свещта за запалване е замърсена с въглеродни отлагания, отстранете отлаганията с телена четка или спрей за почистване на свещи за запалване.
Измерете разстоянието между електродите с щуп; електродите трябва да имат правилно разстояние, което трябва да е между 0,7 и 0,8 mm (фиг. I). Ако е необходимо, регулирайте разстоянието, като внимателно огънете електрода.
Проверете дали уплътнителната шайба на свещта за запалване е в добро състояние.
Завийте свещта за запалване обратно на ръка, за да не се изтърва резбата, докато не почувствате съпротивление.
Затегнете с гаечен ключ за свещи за запалване. Ако използвате употребявана свещ за запалване, я затегнете с гаечен ключ с 1⁄8 - 1⁄4 оборот, а нова свещ за запалване - с 1⁄2 оборот.
Ако знаете стойността на въртящия момент, с който трябва да се затегне свещта, и имате
гаечен ключ, използвайте гаечния ключ.

Смяна на масло

ВНИМАНИЕ **Носете защитни ръкавици, когато сменяте маслото.**

Излейте маслото, докато двигателят е още топъл, тъй като маслото е по-течно и съдържа повече примеси. Отвийте винтовете и махнете страничния капак (обърнете внимание на заключващите механизми в долната част на капака), отвийте капачката на маслото с помощта на фуния, излейте използваното масло в подготвен съд и напълнете резервоара с ново моторно масло.
Сменете маслото според препоръчителния график.

ВНИМАНИЕ **Не изливайте използваното масло на земята или в канализацията.**

Отнесете отработеното масло до най-близкия пункт за събиране на опасни отпадъци.

Съхранение

ВНИМАНИЕ **Бензиновите пари са взривоопасни. Не съхранявайте бензин за повече от 30 дни. Не съхранявайте оборудването в близост до открит огън. Преди да подготвите генератора за съхранение, се уверете, че двигателят е изстинал напълно.**

Подготовка за съхранение
Когато планирате да съхранявате неизползвано устройство за повече от 30 дни;
Излейте горивото от резервоара.
Изключете капачката на свещта за запалване.
Не забравяйте, че устройството не трябва да се съхранява в помещения с висока влажност.

Акумулатор
Акумулаторът се зарежда, докато генераторът работи, така че не е необходимо да го презареждате, ако генераторът се използва редовно. Ако планирате да съхранявате неизползваното устройство за повече от 30 дни, не забравяйте да изключите акумулатора и да защитите (изолирате) контактите от късо съединение.

Транспортиране
Преди транспортиране на устройството излейте напълно всички работни течности, като гориво и масло. Изключете свещта за запалване.
Транспортирайте устройството в хоризонтално положение с затворен вход за гориво.

10. Резервни части и аксесоари

Гориво: Препоръчително безоловно бензино 95
Препоръчителни свещи: F7RTC или еквивалентни.
Моторно масло: Препоръчително масло DEGL01 тип SAE 10W-30 от „Dedra-Exim”
За закупуване на резервни части и аксесоари се свържете с Dedra Exim Service. Данните за контакт можете да намерите на страница 1 от ръководството.
Когато поръчвате резервни части, посочете номера на партидата върху табелката с имената и номера на частта от монтажния чертеж.
По време на гаранционния период ремонтите се извършват в съответствие с условията на гаранционната карта. Моля, предайте дефектния продукт за ремонт на мястото на покупката (продавачът е длъжен да приеме дефектния продукт), изпратете го до централния сервизен център на Dedra Exim или го изпратете до сервизния център, който е най-близо до вашето местоживеене (списък на сервизните центрове на www.dedra.pl). Моля, приложете попълнената гаранционна карта. След изтичане на гаранционния срок ремонтите се извършват от централния сервиз. Изпратете

дефектния продукт до сервизния център (транспортните разходи се заплащат от потребителя).

11. Самостоятелно отстраняване на неизправности

⚠ ВНИМАНИЕ Преди да започнете самостоятелно да отстранявате неизправности, изключете устройството от електрическата мрежа.

Проблем	Причина	Решение
Двигателят не запалва	Липса на гориво	Напълнете резервоара с гориво
	Старо гориво	Излейте старото гориво от горивната система, напълнете резервоара с ново, чисто гориво
	Запалването не е включено	Включете запалването с помощта на бутона
	Кранът за гориво е в затворено положение	Отворете кранчето за гориво
	Кабелът за високо напрежение не е свързан със свещта	Свържете кабела за високо напрежение към свещта
	Свещта е мръсна или повредена	Почистете свещта, сменете дефектната свещ с нова.
	Дроселът не е включен	Включете дросела
Двигателят работи неравномерно	Кабелът за високо напрежение е разхлабен	Свържете правилно кабела за високо напрежение към свещта
	Старо или замърсено гориво в горивната система	Излейте старото гориво от горивната система и напълнете резервоара с ново гориво
	Карбураторът не е настроен	Настройте карбуратора
Няма напрежение в 12 V гнездото	12 V предпазителният бутон е изключен	Включете бутона на предпазителя

Генераторният агрегат е оборудван със сензор за нивото на маслото. Ако нивото на маслото е твърде ниско, сензорът ще попречи на генераторния агрегат да стартира. Ето защо, ако устройството не може да бъде стартирано, първото нещо, което трябва да направите, е да проверите нивото на маслото. Ако нивото на маслото е твърде ниско, долейте го.

12. Сглобяване на уреда

1. Generator de curent – 1 buc., 2. Cheie pentru bujii – 1 buc., 3. Cablu DC 12V – 1 buc., 4. Ștecher 230 V – 1 buc. 5. Ștecher 400 V – 1 buc. 5. Roți – 2 buc., 6. Baza cadrului – 2 buc., 7. Picior cadru – 2 buc., 8. Șurub – 4 buc., 9. Piuliță – 6 buc.

13. Информация за потребителите относно изхвърлянето на електрическо и електронно оборудване (засяга домакинствата)

Символът, изобразен върху продуктите или придружаващата ги документация, указва, че дефектното електрическо или електронно оборудване не трябва да се изхвърля заедно с битовите отпадъци. Ако трябва да изхвърлите, да използвате повторно или да възстановите компоненти, е правилно да ги занесете в специализиран пункт за събиране, където ще бъдат приети безплатно. Информация за местоположението на пунктовете за събиране на употребявано оборудване се предоставя от местните власти, например на техните уебсайтове.

Правилното рециклиране на устройствата ви позволи да спестите ценни ресурси и да избегнете отрицателни въздействия върху здравето и околната среда в резултат на възможното наличие на: опасни вещества, смеси и компоненти в оборудването.

Неправилното изхвърляне на отпадъци е свързано с риск от санкции съгласно съответните местни разпоредби.

Потребители в страни от ЕС: Ако трябва да изхвърлите електрическо или електронно оборудване, моля, свържете се с най-близкия пункт за продажба или с вашия доставчик, който ще ви предостави допълнителна информация.

Изхвърляне в страни извън Европейския съюз: Този символ се отнася само за страните от Европейския съюз. Ако желаете да изхвърлите този продукт, моля, свържете се с местните власти или с търговеца за правилния начин на изхвърляне.

В съответствие с Регламент (ЕС) 2023/1542 на Европейския парламент и на Съвета относно батерии и акумулатори и отпадъци от батерии и акумулатори дефектните или използваните батерии/акумулатори трябва да се събират разделно и да се предават за екологично съвместима преработка.

Гаранционна карта

на

……..

Номер на поръчката: ..... Номер на партидата: .....

(наричан по-долу "Продуктът")

Дата на закупуване на продукта: .....

Печат на дилъра

Дата и подпис на продавача: .....

Изявление на потребителя:

Потвърждавам, че съм информиран за условията на гаранцията и последиците от неспазването на указанията в инструкцията за експлоатация и гаранционната карта. Запознат съм с условията на тази гаранция, което потвърждавам със саморъчния си подпис:

....

Дата и място Подпис на потребителя

I. Отговорност за продукта

1. Гарант - "„Dedra-Exim"" Sp. z o.o. със седалище в Прушков, адрес: гр: ул. 3 Maja 8, 05-800 Pruszków, KRS 0000062517, Окръжен съд на град Варшава във Варшава, XIV икономическо отделение на Националния съдебен регистър, NIP 527-020-49-33, акционерен капитал: 100 980,00 ЛВ.

2. При условията, изложени в настоящия гаранционен сертификат, гарантът предоставя гаранция за продукта, който произхожда от дистрибуцията на гаранта.

3. Отговорността по гаранцията покрива само дефекти, произтичащи от причини, присъщи на Продукта в момента на предоставянето му на Потребителя.

4. По силата на гаранцията Потребителят получава право на безплатен ремонт на Продукта, ако дефектът се е появил по време на гаранционния период. Методът на ремонт на Продукта (метод на ремонт) е по преценка на Гаранта. Ако Гарантът установи, че поправката не е възможна, той си запазва правото да замени дефектния елемент или целия Продукт с такъв без дефекти, да намали цената на Продукта или да се откаже от договора.

5. По отношение на потребител, който не е потребител по смисъла на Закона от 23 април 1964 г. Гражданския кодекс, отговорността на Гаранта за вреди, произтичащи от тази гаранция и/или във връзка с нейното сключване и изпълнение, независимо от правния титул, е ограничена до максималния размер на стойността на дефектния Продукт..

II. Гаранционен период

Компоненти на продукта	Продължителност на гаранционната защита
DEGB9203K	24 месеца от датата на закупуване на Продукта, както е посочено в тази гаранционна карта
	Без гаранция

III. Условия за упражняване на гаранцията

1. Потребителят трябва да представи попълнената гаранционна карта на Продукта и да докаже обстоятелствата на закупуване на Продукта от Потребителя, напр. чрез представяне на касова бележка, фактура и др. За целите на ефективната обработка на жалби се препоръчва Потребителят да представи заедно с Продукта всички елементи, определени в "Комплектоване на устройството", включени в Ръководството за потребителя, за целите на рекламацията.

2. Потребителят трябва да спазва инструкциите в ръководството за потребителя и гаранционната карта.

3. Гаранцията обхваща само територията на Република Полша и ЕС.

4. Гаранцията не покрива дефекти на Продукта, произтичащи по-специално от:

а. Неспазване от страна на Потребителя на условията, посочени в Ръководството за потребителя, по-специално по отношение на правилната експлоатация, поддръжка и почистване;

b. Използването от страна на потребителя на продукти за почистване или поддръжка, несъответстващи на инструкциите за експлоатация;
c. Неподходящо съхранение и транспортиране на Продукта от страна на Потребителя;
d. Неразрешени промени и/или модификации на Продукта от страна на Потребителя, които не са били съгласувани с Гаранта;
e. Използване от страна на Потребителя на консумативи в Продукта, които не съответстват на Ръководството за потребителя.
5. Потребителят, който не е потребител по смисъла на Закона от 23 април 1964 г. - Граждански кодекс, губи гаранцията за Продукта. Гражданския кодекс, губи гаранцията за Продукта, в който:
- серийните номера, обозначенията за дата и табелките с имената са били отстранени, променени или повредени от Потребителя;
- пломбите са били повредени от потребителя или имат следи от манипулация от страна на потребителя.
6. Внимание: Потребителят извършва дейностите, свързани с ежедневната експлоатация на Продукта, произтичащи, наред с другото, от Ръководството за потребителя, самостоятелно и за своя сметка.

IV. Процедура за подаване на жалби

1. В случай на дефектно функциониране на Продукта, преди да подадете жалба, трябва да се уверите, че всички операции, посочени по-специално в Ръководството за потребителя, са извършени правилно.
2. Препоръчително е да подадете жалба незабавно, за предпочитане в рамките на 7 дни от забелязването на дефект в Продукта. Потребител, който не е потребител по смисъла на Закона от 23 април 1964 г. Гражданския кодекс, губи правата, произтичащи от тази гаранция, ако жалбата не бъде подадена в срок от 7 дни. 3.
3. Уведомяването за жалба може да се извърши, inter alia, на мястото на закупуване на Продукта, в гаранционното обслужване или писмено на адреса: „Dedra-Exim" Sp. z o.o., ul. 3 Maja 8, 05-800 Pruszków.
4. Потребителят може да подаде жалба, като използва формуляра, достъпен на адрес www.dedra.pl. ("Формуляр за гаранционна претенция").
5. адресите на гаранционното обслужване за отделните страни са достъпни на www.dedra.pl. Ако в дадена страна няма гаранционно обслужване, препоръчваме да отправяте гаранционни претенции към: „Dedra-Exim" Sp. z o.o. ul. 3 Maja 8, 05-800 Pruszków (Полша).
6. като се има предвид безопасността на Потребителя, използването на дефектния Продукт е забранено.
7 Внимание: Използването на дефектен продукт е опасно за здравето и живота на потребителя.
8. Изпълнението на задълженията по гаранцията се извършва в рамките на 14 работни дни от датата на доставка на дефектния Продукт от Потребителя.
9. Преди дефектният Продукт да бъде предаден за рекламация, се препоръчва той да бъде почистен. Препоръчва се продуктът, предмет на рекламация, да бъде внимателно защитен от повреди по време на транспортиране (препоръчва се продуктът, предмет на рекламация, да се достави в оригиналната му опаковка).
Гаранционният срок се удължава с времето, през което Потребителят не е могъл да използва Продукта, обхванат от гаранцията, поради дефект.
Гаранцията не изключва, ограничава или спира правата на потребителя, произтичащи от разпоредбите на гаранцията за дефекти на продадената вещ.
В съответствие с член 13, параграфи 1 и 2 от Регламент (ЕС) 2016/679 на Европейския парламент и на Съвета от 27 април 2016 г. относно защитата на физическите лица във връзка с обработването на лични данни и относно свободното движение на такива данни и за отмяна на Директива 95/46/ЕО ("ОРЗД"), с настоящото Ви информираме, че:

1. Администраторът на Вашите лични данни, посочени във формуляра е DEDRA-EXIM sp. z o.o. със седалище в Прушков, на ул. 3 Maja 8, 05-800 Прушков (по-нататък: „Администратор").
2. Вашите лични данни ще се обработват изключително с цел провеждане на гаранционната процедура на устройството съгласно ст. 6 ал. 1 буква "б" от Общия регламент за защита на личните данни (по-нататък: „ОРЗД") Посочване на данните е доброволно, но е необходимо за провеждане на гаранционната процедура.
3. Вашите лични данни ще се обработват през срока на разглеждането на провеждане на гаранционната процедура и за архивни цели при необходимост от защита от евентуалните претенции към Администратора не по-дълго отколкото до датата на давността им.
4. Вашите лични данни могат да се обявяват изключително на операторите, обработващи данните в полза на Администратора въз основа на писмен договор за възлагане на обработването на личните данни, предоставящи, м.др. услуги по технически сервиз, хостинг или обслужване на уеб-сайта, по IT обслужване, на куриерска служба. Доставчиците на Администратора са задължени да осигурят защита на личните данни и да отговарят на изискванията на действащото законодателство, свързано със защита на личните данни и не могат да използват доверените им лични данни за целите, различни от определените в договор с Администратора.
5. Вашите данни няма да бъдат обработвани по автоматизиран начин, в това число във формата на профилиране, и няма да се предоставят в трета страна/международна организация.
6. Имате право на достъп до съдържанието на личните си данни и право всеки момент да ги коригирате, изтриете, ограничите обработването им, право да прехвърляте данните, право да подадете възражение.
7. По всякакви въпроси, свързани с обработването на Вашите лични данни от Администратора можете да се свържете на електронен адрес: daneosobowe@dedra.pl.;
8. Имате право да подадете жалба до органа, компетентен относно въпросите за защита на личните данни.

DE Inhaltsverzeichnis

1. Photos und Abbildungen
2. Gerätebeschreibung
3. Einsatzgebiete
4. Einsatzeinschränkungen
5. Technische Daten
6. Vorbereitungen vor dem Einsatz
7. Gerät einschalten
8. Gerätegebrauch
9. Gerätebedienung
10. Ersatzteile und Zubehör
11. Störungen selbst beseitigen
12. Gerätekomponenten
13. Hinweis für die Benutzer zur Entsorgung von elektrischen und elektronischen Altgerä-ten
14. Garantieurkunde

Übersetzung der Originalanleitung

Die Konformitätserklärung wurde dieser Anleitung separat beigefügt. Fehlende Konformitätserklärung ist nach Rücksprache bei Dedra Exim Sp. z o.o. einzuholen.
Allgemeine Sicherheitsbestimmungen wurden dieser Anleitung als ein separates Heft beigefügt.

WARNUNG. Alle mit versehenen Warnungen und alle Hinweise gründlich lesen.

Bei Nichtbeachten der folgenden Warnungen und Sicherheitshinweise kann es zum elektrischen Schlag, einem Brand oder ernsthaften Verletzungen kommen.

Alle Warnungen und Hinweise für den künftigen Gebrauch aufbewahren.

2. Gerätebeschreibung

Abb. A: 1. Handgashebel, 2. Kraftstoffventil, 3. Luftfilter, 4. Chokehebel, 5. Tankdeckel, 6. Kraftstoffanzeige, 7. 400-V-Steckdose, 8. 12-V-Gleichstromsteckdose, 9. Sicherung der 12-V-Gleichstromsteckdose, 10. Schalter, 11. 230-V-Wechselstromsteckdose, 12. Schutzvorrichtung für 230-V-Wechselstromsteckdose, 13. Sicherheitsschalter, 14. Starterbatterie, 15. Öleinfüllverschluss, 16. Display, 17. Erdungsschraube, 18. Zündkerze.

3. Gerätebestimmung

Ein Stromaggregat ist ein elektrisches Gerät, das als eigenständige Stromquelle dient. Stromaggregate sind autonome Anlagen zur Erzeugung von elektrischer Energie. Ein Stromaggregat dient in seiner Grundfunktion zur Erzeugung von elektrischer Energie für verschiedene Verbraucher (Motoren, Beleuchtung, Heizung usw.) in Bereichen, in denen keine anderen Energiequellen verfügbar sind.
Der Einsatz des Gerätes bei Renovierungs- und Bauarbeiten, Reparaturwerkstätten, Hobbyarbeiten ist unter Beachtung der in der Betriebsanleitung enthaltenen Einsatzbedingungen und zulässigen Arbeitsbedingungen zulässig.

4. Einsatzeinschränkungen

ACHTUNG **Das Gerät darf nur in Übereinstimmung mit den unten aufgeführten „Zulässigen Betriebsbedingungen" verwendet werden.**

Die Maschine darf nur mit Originalteilen betrieben werden. Der Stromgenerator darf nicht in geschlossenen Räumen betrieben werden. Der Stromgenerator darf nicht in einer Umgebung mit sehr hoher Luftfeuchtigkeit betrieben werden. Bei Feststellung mechanischer Beschädigungen, insbesondere Verformungen des Gehäuses, des Kraftstofftanks oder Undichtigkeiten (Kraftstoffaustritt), darf das Gerät

nicht verwendet werden. Der Stromgenerator darf auch nicht verwendet werden, wenn Funktionsstörungen festgestellt werden. In diesem Fall muss das Gerät unbedingt gesichert und anschließend bei einem autorisierten Kundendienst von „DEDRA-EXIM" Sp. z o.o. repariert werden.

⚠ ACHTUNG **Unerlaubte Änderungen an der mechanischen und elektrischen Konstruktion, Umbauten, Wartungsarbeiten, die nicht in der Betriebsanleitung beschrieben sind, werden als rechtswidrig angesehen und führen zum sofortigen Verlust der Gewährleistungsrechte und zum Erlöschen der Konformitätserklärung.**

Eine missbräuchliche oder nicht der Bedienungsanleitung entsprechende Verwendung führt zum sofortigen Verlust der Garantieansprüche.

Zulässige Betriebsbedingungen
Das Gerät darf nicht in geschlossenen Räumen verwendet werden. Feuchtigkeit ist zu vermeiden. Das eingeschaltete Gerät darf nicht unbeaufsichtigt bleiben.
Es ist verboten, das Stromaggregat an die Installation anzuschließen.

5. Technische Daten

Modell des Geräts	DEGB9203K
Verbrennungsmotor	Kolbenmotor, 4-Zylinder
Maximale Ausgangsleistung [W]	8300
Ausgangsleistung für den Dauerbetrieb [W]	8000
Leistung [V]	230~/ 400~
Netzfrequenz [Hz]	50
Ausgangsstrom [A]	16
Kraftstofftankinhalt [L]	25
Betriebsanforderungsklasse	G1
Leistungskompatibilitätsklasse	A
Garantierter Schallleistungspegel LWA [dB(A)]	97
Gerätegewicht [kg]	95
Verbrennungsmotor Leistung [W]	10300
Drehgeschwindigkeit n0 [min-1]	3000
Hubraum [ccm]	459
Schutzgrad gegen direkten Zugriff	IP23M
Schallleistungspegel Lwa [dB(A)]	93
Messunsicherheit Kwa [dB(A)].	3
Leistungsfaktor	1
Akku-Typ	Pb
Ausgangsspannung [V]	12
Batteriekapazität [Ah]	17
Batterieenergie [Wh]	204

Zusätzliche Angaben:

Anzahl der Steckdosen:
1 x 400 V~, 1 x 230 V~, 1 x 12 V d.c. 5 A

Informationen über Lärm
Die Lärmemission wurde gemäß EN ISO 3744:1995 bestimmt und die Werte sind in der obigen Tabelle angegeben.

⚠ ACHTUNG **Der Lärm kann Gehörschäden herbeiführen, deshalb ist ein Gehörschutz bei der Arbeit zu tragen!**

Der deklarierte Gesamtwert von Vibrationen wird nach einem standardmäßigen Prüfverfahren ermittelt und kann zum gegenseitigen Gerätevergleich verwendet werden. Der genannte Vibrations kann auch für eine Erstbeurteilung der Vibrations verwendet werden Der Vibrations kann beim Vororteinsatz in Abhängigkeit von der Gebrauchsweise der Werkzeuge, insbesondere von der jeweiligen Werkstückbeschaffenheit, sowie von der erforderlichen Festlegung der Schutzmaßnahmen für den Bediener, von den deklarierten Werte abweichen. Um die Exposition unter den Ist-Einsatzbedingungen genau ermitteln zu können, sind alle Schritte des jeweiligen Prozesses zu berücksichtigen, die auch die Zeiträume umfassen, wenn das Werkzeug ausgeschaltet bzw. eingeschaltet bleibt, aber nicht eingesetzt wird.

6. Vorbereitungen vor dem Einsatz

⚠ ACHTUNG **Zuerst Stecker ziehen, erst dann jegliche Bedienung vornehmen.**

Bitte überprüfen Sie vor der Inbetriebnahme, ob das Gerät vollständig ist und keine Beulen, Abriebspuren oder andere Beschädigungen aufweist. Sollten Sie Beschädigungen feststellen, wenden Sie sich bitte an den Kundendienst von „Dedra-Exim" sp. z o.o.

Aufstellung des Geräts

Um den Bedienkomfort zu verbessern, ist das Stromaggregat mit Transportrollen ausgestattet. Dies erleichtert das Bewegen und Aufstellen des Geräts.

Transport und Bewegung
Das Stromaggregat DEGB9203K ist mit einem klappbaren Griff ausgestattet, der den Transport und die Bewegung des Geräts erleichtert. In der Betriebsposition des Aggregats sollte der Griff eingeklappt sein (Abb. A, 5). Für den Transport oder die Bewegung sollte der Griff durch kräftiges Hochziehen ausgeklappt werden. Der Griff kann in einer für den Benutzer bequemen Position arretiert werden. Zum Einklappen des Griffs muss dieser in die Betriebsposition gebracht werden.

Einbau der Batterie
Während des Transports ist die Starterbatterie nicht angeschlossen.
Während des Transports sind die Kabel von der Batterie abgeklemmt.
So schließen Sie die Batterie an:
- Suchen Sie die Kabel zum Anschließen der Batterie.
- Schrauben Sie die Kabel an die Batterieklemmen und achten Sie dabei auf die richtige Polarität – rotes Kabel an den Pluspol (+), schwarzes Kabel an den Minuspol (-).

Befüllen des Stromaggregats mit Öl
Der Stromgenerator ist nicht mit Öl befüllt. Vor der Inbetriebnahme muss der Generator mit Öl befüllt werden.
Motoröl ist der wichtigste Faktor, der die Leistung und Lebensdauer des Motors beeinflusst. Verwenden Sie Öl, das für 4-Takt-Motoren geeignet ist. DEGL01 Typ SAE 10W-30 der Firma „Dedra-Exim" ist das empfohlene Öl für den allgemeinen Gebrauch. Das Gerät ist mit einem Ölstandssensor ausgestattet, der bei niedrigem Ölstand das Starten des Motors verhindert.
Das Fassungsvermögen der Ölwanne beträgt ca. 1,1 Liter.
So füllen Sie Öl nach:
2. Entfernen Sie den Öleinfüllstopfen (Abb. A, 15) und wischen Sie den Ölmessstab mit einem sauberen Tuch ab.
3. Füllen Sie die vorbereitete Ölmenge ein.
4. Überprüfen Sie den Ölstand und schrauben Sie den Öleinfüllstopfen wieder fest.

Kraftstoff nachfüllen
Benzin ist brennbar und unter bestimmten Bedingungen explosiv. Das Rauchen, Funken und die Verwendung von offenem Feuer sind beim Nachfüllen von Kraftstoff in den Generator oder an Orten, an denen Benzin gelagert wird, strengstens verboten. Eine Entzündung oder Explosion kann zu schweren Verletzungen führen. Das Betanken sollte an gut belüfteten Orten bei ausgeschaltetem Motor erfolgen.
Öffnen Sie den Tankdeckel (Abb. E).
Füllen Sie den Kraftstofftank mit Benzin (Tankinhalt 25 Liter). Der Tankdeckel ist mit einem Entlüftungsventil ausgestattet. Ziehen Sie den Tankdeckel nach dem Tanken fest, bis Sie ein Klappern hören, das bedeutet, dass der Tank entlüftet ist.

7. Gerät einschalten

⚠ ACHTUNG **Die Tätigkeiten laut Kap. „Vorbereitungen vor dem Einsatz" unbedingt vornehmen, bevor das Gerät in Betrieb genommen wird".**

Pflichten des Bedieners
Bitte lesen Sie die Bedienungs- und Sicherheitsanleitung sorgfältig durch. Vergewissern Sie sich, dass Sie wissen, wie Sie den Stromgenerator schnell abschalten können, und machen Sie sich mit der Funktion aller Bedienelemente vertraut. Es ist verboten, das Gerät ohne entsprechende Schulung zu bedienen.
Vor der ersten Inbetriebnahme müssen Sie den Öl- und Kraftstoffstand überprüfen.
Bevor Sie die Maschine zum ersten Mal in Betrieb nehmen, stellen Sie sicher, dass der Generator ordnungsgemäß geerdet ist. Lösen Sie dazu die Schraube (Abb. A, 17) und befestigen Sie das Erdungskabel unter dem Schraubenkopf (Kabel nicht im Lieferumfang enthalten). Ziehen Sie anschließend die Schraube fest, damit das Kabel sicher befestigt ist. Verbinden Sie das andere Ende des Kabels mit einem leitfähigen Stab, der in den Boden gesteckt wird.
Schließen Sie vor dem Starten des Motors keine Geräte an den Generator an.
Inbetriebnahme des Geräts
Nach dem Anschließen der Batterie:
- Schalten Sie die Kraftstoffzufuhr ein, indem Sie das Ventil auf ON stellen (Abb. A, 2).
- Schalten Sie die Ansaugung ein, indem Sie den Ansaughebel auf ON stellen (Abb. A, 4).
- Drehen Sie den Zündschlüssel auf ON (Abb. A, 10).
- Bei automatischem Start den Schlüssel in die Position START drehen.
- Bei manuellem Start kräftig am Seilzug ziehen (Abb. A, 1). Nach dem Start des Geräts den Chokehebel in die Position OFF bringen. Den Verbraucher an die Steckdose anschließen.

8. Gerätegebrauch

⚠ ACHTUNG **Es ist verboten, bei Regen und hoher Luftfeuchtigkeit zu.**

Bitte betreiben Sie das Gerät nicht in geschlossenen Räumen, da die Abgase giftiges Kohlenmonoxid enthalten.
Bitte schließen Sie keine Geräte an, deren Nennleistung 80 % der Nennleistung des Generators überschreitet.
Elektromotoren zeichnen sich beim Anlaufen durch einen vorübergehend erhöhten Stromverbrauch aus, was zur Auslösung der Überlastsicherung und zum Abschalten des Geräts führen kann.
Wenn mehrere Geräte angeschlossen sind, sollten diese nicht gleichzeitig in Betrieb genommen werden. Wenn Verlängerungskabel verwendet werden müssen, sollten diese nicht länger sein als:
- 60 m bei einem Querschnitt von 1,5 mm2
- 100 m bei einem Querschnitt von 2,5 mm2

Motor abstellen
Bevor Sie das Gerät ausschalten, trennen Sie alle Verbraucher, indem Sie den Stecker aus der Steckdose des Generators ziehen. Schalten Sie dann den Zündschalter (Abb. C, 8) in die Position „OFF".
Wenn eine Notabschaltung des Generators erforderlich ist, stellen Sie den Zündschalter sofort auf „OFF".
Nach Beendigung der Arbeit kann das Auspuffrohr heiß sein. Warten Sie, bis es abgekühlt ist, bevor Sie Wartungsarbeiten durchführen.

9. Gerätebedienung

⚠ ACHTUNG **Zuerst Stecker ziehen, erst dann jegliche Bedienung vornehmen.**

Bevor Sie mit der Inspektion, Reparatur oder Wartung beginnen, stellen Sie bitte den Motor ab und warten Sie, bis alle rotierenden Teile zum Stillstand gekommen sind. Trennen Sie das Zündkabel von der Zündkerze, um ein versehentliches Starten zu verhindern.

Zeitplan für Wartungsarbeiten

Bitte beachten Sie vor jeder Inbetriebnahme des Geräts:
Bitte überprüfen Sie den Kraftstoffstand im Tank und füllen Sie gegebenenfalls Kraftstoff nach. Überprüfen Sie die Erdung und ziehen Sie sie sorgfältig fest.

Umfang der Dienstleistungen	Nach der Arbeit	Nach einem Monat der Nutzung	Alle drei Monate oder alle 50	Alle 6 Monate oder alle 100	Einmal jährlich oder alle 300
Überprüfung des Ölstands	X				
Ölwechsel		X			
Überprüfung des Luftfilters		X			
Reinigung des Luftfilters			X		
Austausch der Zündkerze				X	
Überprüfung der Kraftstoffleitungen					X
Überprüfung der Hochspannungsleitungen					X

Reinigung des Luftfilters (Abb. G)
Ein verschmutzter Luftfilter kann zu einer unzureichenden Motorleistung und einem erhöhten Kraftstoffverbrauch führen.

⚠ ACHTUNG **Es ist strengstens untersagt, den Luftfilter und seine Komponenten mit Lösungsmitteln zu reinigen, da dies zu einem Brand führen kann. Es ist strengstens untersagt, das Gerät ohne Luftfilter zu betreiben, da dies zu einem schnelleren Verschleiß des Motors führt.**

Lösen Sie bitte die Sicherungsschraube und entfernen Sie die Filterabdeckung.
Entfernen Sie den Filter und reinigen Sie ihn.
Bitte führen Sie die Montage in umgekehrter Reihenfolge durch.

Ersatz der Zündkerze
Empfohlene Zündkerze: F7RTC oder ein gleichwertiges Produkt.

⚠ ACHTUNG **Die Verwendung einer ungeeigneten Zündkerze kann zu Motorschäden führen.**

Um die Zündkerze auszutauschen, trennen Sie bitte den Zündkerzenstecker und entfernen Sie jeglichen Schmutz aus dem Bereich der Zündkerzenkabel. Lösen Sie anschließend die Zündkerze mit dem im Lieferumfang enthaltenen Zündkerzenschlüssel.
Überprüfen Sie den Zustand der Zündkerze.
Wenn die Elektroden verschlissen sind oder der Isolator gebrochen oder beschädigt ist, ersetzen Sie die Zündkerze.
Wenn die Zündkerze mit Ruß verschmutzt ist, entfernen Sie den Ruß mit einer Drahtbürste oder einem Zündkerzenreiniger-Spray.
Messen Sie den Abstand zwischen den Elektroden mit einem Fühlerlehre. Die Elektroden sollten einen geeigneten Abstand von (0,7-0,8) mm haben (Abb. I). Korrigieren Sie den Abstand gegebenenfalls, indem Sie die Elektrode vorsichtig verbiegen.
Überprüfen Sie, ob die Dichtungsscheibe der Zündkerze in gutem Zustand ist.
Schrauben Sie die Zündkerze von Hand wieder ein, um ein Beschädigen des Gewindes zu vermeiden, bis Sie einen Widerstand spüren.
Ziehen Sie sie mit einem Zündkerzenschlüssel fest. Wenn Sie eine gebrauchte Zündkerze verwenden, ziehen Sie sie mit dem Schlüssel um 1⁄8 bis 1⁄4 Umdrehung fest, eine neue Zündkerze um 1⁄2 Umdrehung.
Wenn Sie das Anzugsmoment der Zündkerze kennen und über einen Drehmomentschlüssel verfügen, verwenden Sie diesen.

Ölwechsel

⚠ ACHTUNG **Bitte führen Sie den Ölwechsel mit Schutzhandschuhen durch.**

Lassen Sie das Öl ab, solange der Motor noch warm ist, da das Öl dann flüssiger ist und mehr Verunreinigungen enthält.
Lösen Sie die Schrauben und entfernen Sie die Seitenabdeckung (beachten Sie die Verriegelungen am unteren Teil der Abdeckung).
Lösen Sie den Öleinfüllverschluss.
Verwenden Sie einen Trichter am Öleinfüllstutzen, um das verbrauchte Öl in einen zuvor vorbereiteten Behälter abzulassen. Füllen Sie den Öltank mit frischem Motoröl. Wechseln Sie das Öl gemäß dem empfohlenen Zeitplan.

⚠ ACHTUNG **Bitte entsorgen Sie gebrauchtes Öl nicht in den Boden oder in die Kanalisation.**

Bitte bringen Sie das Altöl zur nächsten Sammelstelle für gefährliche Abfälle.

Lagerung

⚠ ACHTUNG **Benzindämpfe sind explosiv. Benzin darf nicht länger als 30 Tage gelagert werden. Das Gerät darf nicht in der Nähe von offenen Flammen gelagert werden. Bevor Sie den Generator für die Lagerung vorbereiten, vergewissern Sie sich, dass der Motor vollständig abgekühlt ist.**

Vorbereitung für die Lagerung
Wenn Sie vorhaben, das Gerät länger als 30 Tage nicht zu benutzen, gehen Sie bitte wie folgt vor:
Entleeren Sie den Kraftstofftank.
Trennen Sie die Zündkerzenstecker.
Bitte beachten Sie, dass das Gerät nicht in Räumen mit hoher Luftfeuchtigkeit gelagert werden sollte.

Batterie
Die Batterie wird während des Betriebs des Stromaggregats aufgeladen, daher ist es nicht erforderlich, sie aufzuladen, wenn das Stromaggregat regelmäßig verwendet wird. Wenn Sie vorhaben, das Gerät länger als 30 Tage nicht zu benutzen, trennen Sie unbedingt die Batterie und sichern Sie die Kontakte gegen Kurzschluss (isolieren Sie sie).

Transport
Vor dem Transport müssen alle Betriebsflüssigkeiten wie Kraftstoff und Öl vollständig abgelassen werden. Entfernen Sie die Zündkerzenstecker. Transportieren Sie das Gerät in horizontaler Position mit verschlossenem Kraftstoffeinfüllstutzen.

10. Ersatzteile und Zubehör

Kraftstoff: Empfohlenes bleifreies Benzin 95
Empfohlene Zündkerze: F7RTC oder gleichwertig.
Motoröl: Empfohlenes Öl DEGL01 Typ SAE 10W-30 von „Dedra-Exim"
Für den Kauf von Ersatzteilen und Zubehör wenden Sie sich bitte an den Dedra Exim Service. Die Kontaktdaten finden Sie auf Seite 1 des Handbuchs.
Bei der Bestellung von Ersatzteilen geben Sie bitte die Chargennummer auf dem Typenschild zusammen mit der Teilenummer aus der Montagezeichnung an.
Während der Garantiezeit werden die Reparaturen gemäß den Bedingungen der Garantiekarte durchgeführt. Senden Sie das defekte Produkt zur Reparatur an die Verkaufsstelle (der Händler ist verpflichtet, das defekte Produkt anzunehmen), an das zentrale Dedra Exim-Servicezentrum oder an das Ihrem Wohnort nächstgelegene Servicezentrum (Liste der Servicezentren unter www.dedra.pl). Legen Sie bitte die ausgefüllte Garantiekarte bei. Nach Ablauf der Garantiezeit werden die Reparaturen vom Zentralservice durchgeführt. Schicken Sie das defekte Produkt an die Servicestelle (Versandkosten gehen zu Lasten des Benutzers).

11. Störungen selbst beseitigen

⚠ ACHTUNG **Zuerst Stecker des Gerätes ziehen, erst dann Störungen selbst beseitigen**

Problem	Ursache	Lösung
Der Motor startet nicht	Fehlender Kraftstoff	Den Tank mit Kraftstoff befüllen
	Veralteter Kraftstoff	Das Kraftstoffsystem von altem Kraftstoff befreien und

		den Tank mit frischem, sauberem Kraftstoff befüllen
	Zündung ist nicht eingeschaltet	Die Zündung mit dem Knopf einschalten
	Kraftstoffhahn ist geschlossen	Den Kraftstoffhahn öffnen
	Hochspannungskabel ist nicht an die Zündkerze angeschlossen	Das Hochspannungskabel an die Zündkerze anschließen
	Verschmutzte oder beschädigte Zündkerze	Die Zündkerze reinigen und eine defekte Zündkerze durch eine neue ersetzen
	Choke ist nicht eingeschaltet	Aktivieren Sie die Ansaugung.
Der Motor läuft ungleichmäßig	Lose Hochspannungskabel	Schließen Sie das Hochspannungskabel ordnungsgemäß an die Zündkerze an.
	Veralteter oder verschmutzter Kraftstoff im Kraftstoffsystem	Entleeren Sie das Kraftstoffsystem von altem Kraftstoff und füllen Sie den Tank mit frischem Kraftstoff.
	Vergaser ist nicht richtig eingestellt	Stellen Sie den Vergaser ein.
Keine Spannung an der 12-V-Steckdose	Der 12-V-Sicherheitsschalter ist ausgeschaltet	Aktivieren Sie den Sicherungsknopf.

Der Stromgenerator ist mit einem Ölstandssensor ausgestattet. Bei zu niedrigem Ölstand verhindert der Sensor das Starten des Stromgenerators. Wenn sich das Gerät nicht starten lässt, sollte daher zunächst der Ölstand überprüft werden. Bei zu niedrigem Ölstand muss Öl nachgefüllt werden.

12. Gerätekomponenten

1. Stromerzeugungsaggregat – 1 Stück, 2. Zündkerzenschlüssel – 1 Stück, 3. DC-Kabel 12 V – 1 Stück, 4. Stecker 230 V – 1 Stück, 5. Stecker 400 V – 1 Stück, 5. Laufräder – 2 Stück, 6. Rahmenbasis – 2 Stück, 7. Rahmenfuß – 2 Stück, 8. Schraube – 4 Stück, 9. Mutter – 6 Stück.

13. Nutzerinformationen über die abgabe von gebrauchten elektro- und elektronik-altgeräten (betrifft Haushalte)



Das auf den Produkten oder in den Begleitunterlagen abgebildete Symbol weist darauf hin, dass defekte elektrische oder elektronische Geräte nicht mit dem Hausmüll entsorgt werden dürfen. Wenn Sie Bauteile entsorgen, wiederverwenden oder verwerten möchten, bringen Sie diese bitte zu einer speziellen Sammelstelle, wo sie kostenlos angenommen werden. Informationen über die Standorte von Sammelstellen für Altgeräte finden Sie bei den örtlichen Behörden, z. B. auf deren Websites.

Durch die korrekte Entsorgung des Geräts schonen Sie wertvolle Ressourcen und vermeiden negative Auswirkungen auf die Gesundheit und die Umwelt, die sich aus dem möglichen Vorhandensein von gefährlichen Stoffen, Gemischen und Bestandteilen in dem Gerät ergeben.

Bei unsachgemäßer Entsorgung drohen Strafen nach den jeweiligen örtlichen Vorschriften.

Benutzer in EU-Ländern: Wenn Sie elektrische oder elektronische Geräte entsorgen müssen, wenden Sie sich bitte an die nächstgelegene Verkaufsstelle oder Ihren Lieferanten, der Ihnen weitere Informationen geben kann.

Entsorgung in Ländern außerhalb der Europäischen Union: Dieses Symbol gilt nur für Länder innerhalb der Europäischen Union. Sollten Sie dieses Produkt entsorgen wollen, wenden Sie sich bitte an Ihre örtlichen Behörden oder Ihren Händler, um die richtige Entsorgungsmethode zu erfahren.



Gemäß der Verordnung (EU) 2023/1542 des Europäischen Parlaments und des Rates über Batterien und Akkumulatoren sowie Altbatterien und Altakkumulatoren sind defekte oder gebrauchte Batterien/Akkumulatoren getrennt zu sammeln und einer umweltgerechten Behandlung zuzuführen.

Garantiekarte

für

Elektro-Bodenhacke

Katalognummer: ……. Lotnummer: .....

(im Weiteren **Produkt** genannt)

Kaufdatum des Produkts: .....

Stempel des Verkäufers

Datum und Unterschrift des Verkäufers: .....

Erklärung des Benutzers:

Ich bestätige, dass ich über die Bedingungen der Garantie sowie Folgen der Nichtbeachtung von den in der Bedienungsanleitung und Garantiekarte enthaltenen Anweisungen informiert wurde. Die Bedingungen dieser Garantie sind mir bekannt, was ich mit meiner eigenhändigen Unterschrift bestätige:

....

Datum und Ort Unterschrift des Käufers

I. Haftung für das Produkt

1. **Garant** - DEDRA EXIM sp. z o.o. mit Sitz in Pruszków, Adresse: ul. 3 Maja 8, 05-800 Pruszków, Reg.-Nr. KRS 0000062517, Amtsgericht für Warschau, XIV Wirtschaftsabteilung des Nationalen Gerichtsregisters, Steuernummer 527-020-49-33, Stammkapital: 100 980.00 zł.

2. Zu den in dieser Garantiekarte bestimmten Bedingungen erteilt der Garant hiermit Garantie für das Produkt, das vom Vertrieb des Garants stammt.

3. Die Garantiehaftung umfasst nur Mängel, deren Entstehung auf die im Produkt zum Zeitpunkt seiner Aushändigung dem Benutzer enthaltenen Fehler zurückzuführen ist.

4. Im Rahmen der Garantie gewinnt der Benutzer das Recht zur kostenlosen Reparatur des Produkts, soweit der Mangel innerhalb der Garantiezeit offenbart wurde. Die Art und Weise, auf die das Produkt repariert wird (Methode der Reparatur) wird vom Garanten bestimmt. Falls der Garant feststellt, dass die Reparatur nicht möglich ist, behält sich der Garant das Recht vor, das mangelhafte Element oder das ganze Produkt gegen ein freies von Mängeln zu tauschen, den Preis des Produkts zu mindern oder vom Vertrag abzutreten.

5. Gegenüber einem Benutzer, der kein Verbraucher im Sinne des Gesetzes vom 23. April 1964 Zivilgesetzbuch ist, ist die Schadensersatzhaftung des Garanten für die sich aus dieser Garantie ergebenden und/oder im Zusammenhang mit ihrer Erteilung und Ausübung stehenden Schäden, ohne Rücksicht auf den Rechtstitel, maximal auf den Wert des mangelhaften Produkts begrenzt.

II. Garantiezeit

Elemente des Produkts, die mit der Garantie umfasst sind	**Dauer des Garantieschutzes**
DEGB9203K	24 Monate ab dem Kaufdatum des Produkts das auf dieser Garantiekarte angegeben ist
	Keine Garantie

III. Bedingungen der Inanspruchnahme der Garantie

1. Vorlegung der ausgefüllten Garantiekarte vom Benutzer sowie Glaubhaftmachung der Kaufumstände vom Benutzer, z.B. durch Vorlegung eines Kassenbelegs, einer Rechnung, usw. Damit die Reklamation reibungslos durchgeführt werden kann, wird es empfohlen, dass der Benutzer alle in dem "Lieferumfang" genannten Elemente, der in der Bedienungsanleitung beschrieben wurde, zusammen mit dem Produkt zur Reklamation abgibt.

2. Beachtung der in der Bedienungsanleitung und Garantiekarte enthaltenen Anweisungen vom Benutzer.

3. Die Garantie umfasst nur das Gebiet der Republik Polen und der EU.

4. Die Garantie umfasst nicht die Mängel des Produkts, die infolge von folgenden Ursachen entstanden sind:

a. Nichtbeachtung der in der Bedienungsanleitung bestimmten Bedingungen vom Benutzer, insbesondere in Bezug auf richtige Nutzung, Wartung und Reinigung;

b. Verwendung von Reinigungs- oder Wartungsmitteln vom Benutzer, die im Widerspruch zu der Bedienungsanleitung stehen;

c. Unrichtige Aufbewahrung und unrichtiger Transport des Produkts vom Benutzer;

d Eigenmächtige Veränderungen und/oder Umbauten am Produkt vom Benutzer, die mit dem Garant nicht abgestimmt wurden;

e. Verwendung von Betriebsmaterialien und Ersatzteilen vom Benutzer, die im Widerspruch zu der Bedienungsanleitung stehen.

5 Der Benutzer, der kein Verbraucher im Sinne des Gesetzes vom 23. April 1964 Zivilgesetzbuch ist, verliert Garantieansprüche für das Produkt, an dem:

- Seriennummer, Datumsangaben und Typenschilder vom Benutzer entfernt, verändert oder beschädigt wurden;

- Plomben vom Benutzer beschädigt wurden oder Spuren des Hantierens an ihnen tragen.
6. **Achtung!** Die mit täglicher Bedienung des Produkts verbundenen Tätigkeiten, die sich u.a. aus der Bedienungsanleitung ergeben, sind vom Benutzer auf eigene Rechnung und eigene Kosten auszuführen.

IV. Reklamationsverfahren

1. Falls unrichtige Arbeit des Produkts festgestellt wird, soll man sich vor der Anmeldung der Reklamation vergewissern, dass alle insbesondere in der Bedienungsanleitung bestimmten Bedientätigkeiten richtig ausgeführt wurden.
2. Die Reklamation soll man unverzüglich, am besten innerhalb von 7 Tagen ab Feststellung des Mangels am Produkt anmelden. Der Benutzer, der kein Verbraucher im Sinne des Gesetzes vom 23. April 1964 Zivilgesetzbuch ist, verliert Garantieansprüche für das Produkt, im Falle, wenn die Reklamation nicht innerhalb von 7 Tagen angemeldet wird.
3. Die Reklamation kann u.a. am Verkaufsort, an dem das Produkt gekauft wurde, beim Garantieservice oder schriftlich auf folgende Adresse angemeldet werden: DEDRA EXIM sp. z o.o., ul. 3 Maja 8, 05-800 Pruszków.
4. Der Benutzer kann die Reklamation unter Verwendung des Formulars anmelden, das auf der Internet www.dedra.pl zugänglich ist. ("Formular zur Anmeldung der Reklamation aufgrund der Garantie").
5. Die Adressen von Garantieservice-Stellen für jeweilige Länder sind auf der Internetseite www.dedra.pl zugänglich. Im Falle, wenn keine Garantieservice-Stelle im jeweiligen Land vorhanden ist, soll man die Reklamationsanmeldung aufgrund der Garantie an folgende Adresse richten: DEDRA EXIM sp. z o.o. ul. 3 Maja 8, 05-800 Pruszków (Polska).
6. Im Hinblick auf die Sicherheit des Benutzers ist die Nutzung eines mangelhaften Produkts untersagt..
7. Achtung!!! Nutzung eines mangelhaften Produkts gefährdet der Gesundheit und dem Leben des Benutzers.
8. Erfüllung der sich aus der Garantie ergebenden Pflichten erfolgt innerhalb von 14 Werktagen ab der Rückgabe des beanstandeten Produkts vom Benutzer.
9. Vor der Rückgabe des mangelhaften Produkts zur Reklamation soll man es reinigen. Das beanstandete Produkt soll sorgfältig vor möglichen Beschädigungen während des Transports abgesichert werden (es wird empfohlen das beanstandete Produkt in Originalverpackung zu bringen).
10. Die Garantiezeit wird um die Zeit verlängert, in der der Benutzer das mit der Garantie umfasste Produkt infolge des Mangels nicht benutzen konnte.

Die sich aus den Vorschriften über die Gewährleistung für Mängel von verkauften Sachen ergebenden Rechte des Benutzers werden von dieser Garantie weder ausgeschlossen noch eingeschränkt oder eingestellt.

Gemäß Artikel 13 Absatz 1 und 2 der Verordnung (EU) 2016/679 des Europäischen Parlaments und des Rates vom 27. April 2016 zum Schutz natürlicher Personen bei der Verarbeitung personenbezogener Daten, zum freien Datenverkehr und zur Aufhebung der Richtlinie 95/46/EG (im Folgenden: „RODO“) informieren wir Sie

1. Der Verwalter Ihrer im Formular angegebenen personenbezogenen Daten ist DEDRA-EXIM sp. z o.o. mit Sitz in Pruszków , ul. 3 Maja 8, 05-800 Pruszków (im Folgenden: „Verwalter“).
2. Ihre Daten werden ausschließlich zum Zweck der Durchführung des Garantieverfahrens für das Gerät gemäß Artikel 6 Absatz 1 Buchstabe b der Allgemeinen Datenschutzverordnung (im Folgenden: GDPR") verarbeitet. Die Bereitstellung der Daten ist freiwillig, aber für die Durchführung des Garantieverfahrens erforderlich.
3. Ihre Daten werden für die Dauer der Prüfung der Durchführung des Garantieverfahrens und für Archivierungszwecke im Falle der Notwendigkeit der Abwehr möglicher Ansprüche gegen den Verwalter nicht länger als bis zu deren Verjährung verarbeitet.
4. Ihre Daten dürfen nur an Stellen weitergegeben werden, die Daten im Auftrag des Verwalters auf der Grundlage einer schriftlichen Vereinbarung über die Beauftragung mit der Verarbeitung personenbezogener Daten verarbeiten und die u.a. technische Dienstleistungen, Hosting oder Website-Wartung, IT-Dienstleistungen und Kurierdienste anbieten. Die Dienstleister des Verwalters sind verpflichtet, die Datensicherheit zu gewährleisten und die Anforderungen des geltenden Rechts in Bezug auf den Schutz personenbezogener Daten zu erfüllen, und dürfen die anvertrauten personenbezogenen Daten nicht für andere als die im Vertrag mit dem Verwalter genannten Zwecke verwenden.
5. Ihre Daten werden nicht automatisiert verarbeitet, einschließlich Profiling, und werden nicht an ein Drittland/eine internationale Organisation übermittelt.
6. Sie haben jederzeit das Recht auf Auskunft über den Inhalt Ihrer Daten sowie das Recht auf Berichtigung, Löschung, Einschränkung der Verarbeitung, das Recht auf Datenübertragbarkeit und das Recht auf Widerspruch.
7. Für alle Fragen im Zusammenhang mit der Verarbeitung Ihrer personenbezogenen Daten durch den für die Verarbeitung Verantwortlichen können Sie sich an die folgende E-Mail-Adresse wenden: daneosobowe@dedra.pl;
8. Sie haben das Recht, eine Beschwerde bei der Datenschutzbehörde einzureichen

FR Table des matières

1. Photographies et schémas
2. Description de l'appareil
3. Objectif de l'appareil
4. Restrictions d'utilisation
5. Spécifications techniques
6. Préparation à l'utilisation
7. Mise en marche de l'appareil
8. Utilisation de l'appareil
9. Entretien courant
10. Pièces de rechange et accessoires
11. Dépannage
12. Composition de l'appareil
13. Informations destinées aux utilisateurs sur la mise au rebut des équipements électriques et électroniques
14. Carte de garantie

Traduction du mode d'emploi original.

La déclaration de conformité a été jointe au mode d'emploi en tant que document séparé. En cas d'absence de la déclaration de conformité, veuillez contacter Dedra Exim Sp. z o.o.

Les consignes générales de sécurité ont été jointes au mode d'emploi sous forme de brochure séparée.

AVERTISSEMENT. Lire tous les avertissements signalés par le symbole et toutes les instructions.

Le non-respect des avertissements et des consignes de sécurité mentionnés ci-dessous peut entraîner un choc électrique, un incendie ou des blessures graves.

Garder tous les avertissements et toutes les instructions pour une utilisation ultérieure.

2. Description de l'appareil

Fig. A : 1. Manette des gaz, 2. Soupape de carburant, 3. Filtre à air, 4. Levier de démarrage, 5. Bouchon du réservoir de carburant, 6. Jauge de niveau de carburant, 7. Prise 400 V~, 8. Prise 12 V c.c., 9. Protection de la prise 12 V c.c. 10. Interrupteur, 11. Prise 230 V~, 12. Protection de la prise 230 V~, 13. Interrupteur de sécurité, 14. Batterie de démarrage, 15. Bouchon de remplissage d'huile, 16. Écran, 17. Vis de mise à la terre, 18. Bougie d'allumage.

3. Objectif du dispositif

Un groupe électrogène est un appareil électrique constituant une source d'électricité autonome. Les groupes électrogènes sont des ensembles autonomes destinés à la production d'énergie électrique. Dans leur application de base, les groupes électrogènes servent à produire de l'énergie électrique pour divers consommateurs (moteurs, éclairage, chauffage, etc.) dans les zones où il n'existe aucune autre source d'énergie.

L'utilisation de l'appareil est autorisée pour les travaux de rénovation et de construction, les ateliers de réparation, les travaux de bricolage, à condition de respecter les conditions d'utilisation et les conditions de travail autorisées, contenues dans le mode d'emploi.

4. Restrictions d'utilisation

L'appareil ne peut être utilisé que conformément aux "Conditions de travail autorisées" indiquées ci-dessous.

La machine ne doit être utilisée qu'avec des pièces d'origine. Le groupe électrogène ne doit pas fonctionner dans des locaux fermés. Le groupe électrogène ne doit pas fonctionner dans une atmosphère très humide. En cas de dommages mécaniques, notamment de déformations du boîtier, du réservoir de carburant, de fuites (fuites de carburant), l'appareil ne doit pas être utilisé. Le groupe électrogène ne doit pas non plus être utilisé en cas de dysfonctionnement. Dans ce cas, il est impératif de sécuriser l'appareil, puis de le faire réparer par un service après-vente agréé « DEDRA-EXIM » Sp. z o.o.

Toute modification non autorisée de la structure mécanique et électrique, toute modification, toute opération d'entretien non décrite dans le mode d'emploi sera considérée comme illégale et entraînera la perte immédiate des droits de garantie, et la déclaration de conformité perdra sa validité.

Une utilisation non conforme à la destination prévue ou non conforme au mode d'emploi entraînera la perte immédiate des droits de garantie..

Dopuszczalne warunki pracy

L'appareil ne doit pas être utilisé dans des pièces fermées. Éviter l'humidité. Ne pas laisser l'appareil allumé sans surveillance. Il est interdit de raccorder le groupe électrogène à l'installation.

5. Caractéristiques techniques

Type de modèle	DEGB9203K
Moteur à combustion interne	À pistons, 4 cylindres
Puissance maximale de sortie [W]	8300
Puissance de sortie pour fonctionnement continu [W]	8000
Tension nominale [V]	230~/ 400~
Fréquence [Hz]	50
Courant de sortie [A]	16
Capacité du réservoir de carburant [l]	25
Classe des exigences d'exploitation	G1
Classe de compatibilité de puissance	A
Niveau de puissance acoustique garanti LWA [dB(A)]	97
Poids [kg]	95
Puissance du moteur à combustion interne [W]	10300
Vitesse nominale à vide [min-1]	3000
Cylindrée [cm³]	459
Indice IP	IP23M
Niveau de puissance acoustique LwA [dB(A)]	93
Incertitude kwA [dB(A)]	3
Facteur de puissance	1
Type de batterie	Pb
Tension de sortie [V]	12
Capacité de l'accumulateur [Ah]	17
Énergie de batterie [Wh]	204

Informations supplémentaires :

Nombre de prises :
1 x 400 V~, 1 x 230 V~, 1 x 12 V c.c. 5 A

Informations relatives aux bruit
L'émission de bruit a été déterminée conformément à la norme EN ISO 3744:1995; les valeurs sont indiquées dans le tableau ci-dessus.

ATTENION **Le bruit peut entraîner des lésions auditives; il est impératif de toujours porter une protection auditive pendant le travail!**

La valeur globale des vibrations déclarée a été mesurée conformément à une méthode d'essai standard et peut être utilisée pour comparer un appareil à un autre. Le niveau de vibrations indiqué peut également être utilisé pour une évaluation préliminaire de l'exposition aux vibrations.
Le niveau de vibrations pendant l'utilisation réelle de l'appareil peut différer des valeurs déclarées, en fonction de la manière dont les outils de travail sont utilisés, notamment du type de pièce à usiner et de la nécessité de déterminer les mesures visant à protéger l'opérateur. Pour estimer précisément l'exposition dans des conditions d'utilisation réelles, il convient de prendre en compte toutes les phases du cycle de fonctionnement, y compris les périodes où l'appareil est éteint ou lorsqu'il est allumé mais n'est pas utilisé pour le travail.

6. Préparation au travail

ATTENION **Toutes les opérations préparatoires doivent être effectuées avec l'appareil débranché de sa source d'alimentation.**

Avant de commencer à travailler, veuillez vous assurer que l'appareil est complet et ne présente aucune trace de bosses, d'éraflures ou d'autres dommages. Si vous constatez des dommages, veuillez contacter le service après-vente de « Dedra-Exim » sp. z o.o.
Installation de l'appareil
Afin d'améliorer le confort d'utilisation, le groupe électrogène est équipé de roulettes de transport. Cela facilite le déplacement et l'installation de l'appareil.
Transport et déplacement
Le groupe électrogène DEGB9203K est équipé d'une poignée rabattable qui facilite le transport et le déplacement de l'appareil. En position de travail, la poignée doit être rabattue (fig. A, 5). Pour le transport ou le déplacement, la poignée doit être dépliée en la tirant énergiquement vers le haut. La poignée peut être bloquée dans une position confortable pour l'utilisateur. Pour replier la poignée, il suffit de la placer en position de travail.
Installation de la batterie
Pendant le transport, la batterie de démarrage n'est pas connectée.
Pendant le transport, les câbles sont déconnectés de la batterie. Pour connecter la batterie :
- localisez les câbles pour connecter la batterie
- serrez les câbles sur les bornes de la batterie, en veillant à respecter la polarité : le câble rouge sur la borne positive (+), le câble noir sur la borne négative (-)
Remplissage du groupe électrogène d'huile
Le groupe électrogène n'est pas rempli d'huile. Avant de commencer à l'utiliser, il est nécessaire de le remplir d'huile.
L'huile moteur est le principal facteur influençant les performances et la durée de vie du moteur. Utilisez de l'huile destinée aux moteurs 4 temps. L'huile DEGL01 de type SAE 10W-30 de la société « Dedra-Exim » est l'huile recommandée pour un usage général. L'appareil est équipé d'un capteur de niveau d'huile qui, en cas de niveau d'huile insuffisant, empêche le démarrage du moteur.
La capacité du carter d'huile est d'environ 1,1 litre.
Pour faire l'appoint d'huile :
2. Retirez le bouchon du réservoir d'huile (fig. A, 15) et essuyez la jauge avec un chiffon propre.
3. Versez la quantité d'huile prévue.
4. Vérifiez le niveau d'huile et revissez le bouchon du réservoir d'huile.
Remplissage de carburant
L'essence est inflammable et, dans certaines conditions, explosive. Il est interdit de fumer, de produire des étincelles et d'utiliser une flamme nue lors du remplissage du générateur ou dans les endroits où l'essence est stockée. Une inflammation ou une explosion peut causer des blessures graves. Le remplissage du réservoir doit être effectué dans des endroits bien ventilés, le moteur étant à l'arrêt.
Dévissez le bouchon du réservoir (fig. E).
Remplissez le réservoir d'essence (capacité du réservoir : 25 litres). Le bouchon du réservoir est équipé d'un purgeur d'air. Une fois le remplissage terminé, serrez le bouchon jusqu'à ce que vous entendiez un cliquetis, ce qui signifie que le réservoir est purgé.

7. Mise en marche de l'appareil

ATTENION **Avant de mettre l'appareil en marche, il est impératif d'effectuer les opérations décrites au chapitre "Préparation au travail".**

Responsabilités de l'opérateur
Veuillez lire attentivement le manuel d'utilisation et les consignes de sécurité. Assurez-vous de savoir comment arrêter rapidement le groupe électrogène et familiarisez-vous avec le fonctionnement de toutes les commandes. Il est interdit d'utiliser l'appareil sans avoir suivi une formation appropriée.
Avant la première mise en service, vérifiez le niveau d'huile et de carburant.
Avant la première mise en service de la machine, veillez à mettre correctement le générateur à la terre. Pour ce faire, dévissez la vis (fig. A, 17) et installez le câble de mise à la terre sous la tête de la vis (le câble n'est pas fourni). Serrez ensuite la vis afin que le câble soit bien bloqué. Connectez l'autre extrémité du câble à une tige conductrice placée dans le sol.
Avant de démarrer le moteur, ne connectez aucun appareil au générateur.
Démarrage de l'appareil
Après avoir connecté la batterie :
- activez le débit de carburant en plaçant le robinet en position ON (fig. A, 2)
- activez le système d'amorçage en plaçant le levier d'amorçage en position ON (fig. A, 4)
- tournez la clé de contact en position ON (fig. A, 10)
- en cas de démarrage automatique, tournez la clé en position START
- en cas de démarrage manuel, tirez énergiquement sur le lanceur (fig. A, 1) Après avoir démarré l'appareil, placez le levier de démarrage en position OFF Branchez le récepteur à la prise de courant.

8. Utilisation de l'appareil

ATTENION **Pendant le fonctionnement de l'appareil, il est impératif de respecter toutes les règles de sécurité et les recommandations décrites dans les consignes de sécurité**

Veuillez ne pas utiliser l'appareil à l'intérieur, car les gaz d'échappement contiennent du monoxyde de carbone toxique.
Veuillez ne pas connecter d'appareils dont la puissance nominale dépasse 80 % de la puissance nominale du générateur.
Au démarrage, les moteurs électriques ont une consommation d'énergie temporairement accrue, ce qui peut déclencher la protection contre les surcharges et arrêter l'appareil.
Si plusieurs appareils sont connectés, ne les mettez pas en marche simultanément. Si vous devez utiliser des rallonges, celles-ci ne doivent pas dépasser :
- 60 m pour une section de 1,5 mm2
- 100 m pour une section de 2,5 mm2
Arrêt du moteur

Avant de procéder à la mise hors tension de l'appareil, débranchez tous les récepteurs en retirant la fiche de la prise du générateur. Placez ensuite le commutateur d'allumage (Fig. C, 8) en position « OFF ».
En cas d'arrêt d'urgence du générateur, placez immédiatement le commutateur d'allumage en position « OFF ».
Une fois le travail terminé, le tuyau d'échappement peut être chaud. Avant d'effectuer toute opération d'entretien, attendez qu'il refroidisse.

9. Entretien courant

ATTENTION **Toutes les opérations d'entretien doivent être effectuées avec l'appareil débranché de sa source d'alimentation.**

Avant de procéder à une inspection, une réparation ou un entretien, veuillez arrêter le moteur et attendre que tous les éléments rotatifs soient à l'arrêt. Débranchez le câble d'allumage de la bougie afin d'éviter tout démarrage accidentel.

Calendrier des travaux de maintenance

Avant de mettre l'appareil en marche, veuillez toujours :
Veuillez vérifier et compléter le niveau de carburant dans le réservoir.
Veuillez vérifier et serrer soigneusement la mise à la terre.

Domaine d'activité	Après le travail	Après un mois d'utilisation	Tous les 3 mois ou tous les 50	Tous les 6 mois ou tous les 100	Tous les ans ou toutes les 300 heures
Vérification du niveau d'huile	X				
Remplacement de l'huile		X			
Vérification du filtre à air		X			
Nettoyage du filtre à air			X		
Remplacement des bougies d'allumage				X	
Contrôle des conduites de carburant					X
Contrôle des câbles haute tension					X

Nettoyage du filtre à air (fig. G)
Un filtre à air encrassé peut entraîner un mauvais fonctionnement du moteur et une augmentation de la consommation de carburant.

ATTENTION **Il est strictement interdit de nettoyer le filtre à air et ses composants à l'aide d'un solvant, car cela pourrait entraîner un incendie. Il est également interdit de mettre l'appareil en marche sans filtre à air, car cela accélérerait l'usure du moteur.**

Dévissez la vis de sécurité et retirez le couvercle du filtre.
Retirez le filtre et nettoyez-le. Procédez au montage dans l'ordre inverse.

Remplacement de la bougie d'allumage
Bougie recommandée : F7RTC ou son équivalent.

ATTENTION **L'utilisation d'une bougie inappropriée peut entraîner des dommages au moteur.**

Pour remplacer une bougie, veuillez déconnecter le fil de la bougie et nettoyer toute saleté présente autour des fils de la bougie. Ensuite, à l'aide de la clé à bougie fournie dans le kit, dévissez la bougie.
Vérifiez l'état de la bougie.
Si les électrodes sont usées ou si l'isolateur est fissuré ou endommagé, remplacez la bougie.
Si la bougie est encrassée, éliminez les dépôts à l'aide d'une brosse métallique ou d'un produit de nettoyage pour bougies en spray.
Mesurez l'écart entre les électrodes à l'aide d'une jauge d'épaisseur. Les électrodes doivent présenter un écart approprié, compris entre 0,7 et 0,8 mm (Fig. I). Corrigez l'écart si nécessaire en pliant délicatement l'électrode.
Vérifiez que la rondelle d'étanchéité de la bougie est en bon état.
Revissez la bougie à la main pour éviter d'endommager le filetage, jusqu'à ce que vous sentiez une résistance. Serrez à l'aide d'une clé à bougie. Si vous utilisez une bougie d'occasion, serrez-la d'un quart à un quart de tour, et une bougie neuve d'un demi-tour. Si vous connaissez la valeur du couple de serrage de la bougie et que vous disposez d'une clé dynamométrique, veuillez l'utiliser.

Remplacement de l'huile

ATTENTION **Veuillez effectuer la vidange d'huile en portant des gants de protection.**

Videz l'huile lorsque le moteur est encore chaud, car l'huile est plus fluide et contient davantage d'impuretés.
Dévissez les vis et retirez le capot latéral (prêtez attention aux loquets situés dans la partie inférieure du capot).
Dévissez le bouchon du réservoir d'huile.
À l'aide d'un entonnoir placé sur le goulot de remplissage, versez l'huile usagée dans un récipient préalablement préparé. Remplissez le réservoir d'huile avec une nouvelle portion d'huile moteur. Veuillez effectuer la vidange d'huile conformément au calendrier recommandé.

ATTENTION **Veuillez ne pas verser l'huile usagée dans le sol ou dans les égouts.**

Veuillez apporter l'huile usagée au point de collecte des déchets dangereux le plus proche.

Stockage

ATTENTION **Les vapeurs d'essence sont inflammables. Il est déconseillé de stocker l'essence pendant plus de 30 jours. Il est déconseillé de stocker l'appareil à proximité de sources de chaleur. Avant de préparer le générateur pour le stockage, veuillez vous assurer que le moteur est complètement refroidi.**

Préparation au stockage
Si vous prévoyez de stocker l'appareil inutilisé pendant plus de 30 jours, veuillez procéder comme suit :
Videz le réservoir de carburant.
Débranchez la bougie d'allumage.
Veuillez noter que l'appareil ne doit pas être stocké dans des pièces très humides.

Batterie

La batterie se recharge pendant le fonctionnement du groupe électrogène, il n'est donc pas nécessaire de la recharger si le groupe électrogène est utilisé régulièrement. Si vous prévoyez de stocker l'appareil inutilisé pendant plus de 30 jours, veuillez déconnecter la batterie et protéger (isoler) les contacts contre les courts-circuits.

Transport
Avant le transport, vidangez complètement les liquides de fonctionnement tels que le carburant et l'huile. Débranchez la bougie.
Transportez l'unité en position horizontale avec le bouchon du réservoir de carburant vissé.

10. Pièces de rechange et accessoires

Carburant : essence sans plomb 95 recommandée
Bougie recommandée : F7RTC ou équivalent.
Huile moteur : huile recommandée DEGL01 type SAE 10W-30 de « Dedra-Exim »
Pour l'achat de pièces de rechange et d'accessoires, veuillez contacter le Service Après-Vente Dedra Exim. Les coordonnées se trouvent à la première page du mode d'emploi.
Lors de la commande de pièces de rechange, veuillez indiquer le numéro de lot figurant sur la plaque signalétique ainsi que le numéro de la pièce sur le dessin d'assemblage.
Pendant la période de garantie, les réparations sont effectuées conformément aux conditions indiquées dans la carte de garantie. Veuillez remettre le produit réclamé pour réparation au lieu d'achat (le vendeur est tenu d'accepter le produit réclamé), l'envoyer au service central Dedra Exim ou l'envoyer au service le plus proche de votre lieu de résidence (liste des services sur le site www.dedra.pl). Veuillez joindre la carte de garantie dûment remplie. Après la période de garantie, les réparations sont effectuées par le service central. Le produit endommagé doit être envoyé au service (les frais d'expédition sont à la charge de l'utilisateur).

11. Dépannage

ATTENTION **Avant de procéder au dépannage, débrancher l'appareil de sa source d'alimentation.**

Problème	Cause	Cause
Le moteur ne démarre pas	Manque de carburant	Manque de carburant
	Carburant usagé	Carburant usagé
	L'allumage n'est pas activé	L'allumage n'est pas activé
	Le robinet de carburant est en position fermée	Le robinet de carburant est en position fermée
	Le câble haute tension n'est pas connecté à la bougie	Le câble haute tension n'est pas connecté à la bougie
	Bougie d'allumage encrassée ou endommagée	Bougie d'allumage encrassée ou endommagée
	Le starter n'est pas activé	Le starter n'est pas activé

Le moteur fonctionne de manière irrégulière	Câble haute tension desserré	Câble haute tension desserré
	Carburant usagé ou contaminé dans le système d'alimentation	Carburant usagé ou contaminé dans le système d'alimentation
	Carburateur déréglé	Carburateur déréglé
Absence de tension dans la prise 12 V	Le bouton du fusible 12 V est désactivé	Le bouton du fusible 12 V est désactivé

Le groupe électrogène est équipé d'un capteur de niveau d'huile. Si le niveau d'huile est trop bas, le capteur empêchera le démarrage du groupe électrogène. Par conséquent, si l'appareil ne démarre pas, il convient de vérifier en premier lieu le niveau d'huile. Si le niveau d'huile est trop bas, il est nécessaire de le compléter.

12. Composition de l'appareil

1. Générateur électrique – 1 pièce, 2. Clé à bougie – 1 pièce, 3. Câble CC 12 V – 1 pièce, 4. Prise 230 V – 1 pièce, 5. Prise 400 V – 1 pièce, 5. Roulettes – 2 pièces, 6. Base du châssis – 2 pièces, 7. Pied du châssis – 2 pièces, 8. Vis – 4 pièces, 9. Écrou – 6 pièces. szt,

13. Informations destinées aux utilisateurs sur la mise au rebut des équipements électriques et électroniques)



Le symbole représenté sur les produits ou dans la documentation jointe indique que les appareils électriques ou électroniques hors d'usage ne doivent pas être jetés avec les ordures ménagères. La procédure correcte en cas de nécessité d'élimination, de réutilisation ou de récupération des composants consiste à remettre l'appareil à un point de collecte spécialisé où il sera accepté gratuitement. Les informations sur l'emplacement des points de collecte des équipements usagés sont fournies par les autorités locales, par exemple sur leurs sites internet.

L'élimination correcte de l'appareil permet de préserver des ressources précieuses et d'éviter les effets négatifs sur la santé et l'environnement résultant de la présence possible dans l'équipement de substances, de mélanges et de composants dangereux.

L'élimination incorrecte des déchets est passible de sanctions prévues par les réglementations locales en vigueur.

Utilisateurs dans les pays de l'Union européenne : En cas de nécessité de se débarrasser d'appareils électriques ou électroniques, veuillez contacter votre point de vente le plus proche ou votre fournisseur, qui vous fourniront des informations supplémentaires.

Élimination des déchets dans les pays hors de l'Union européenne : Ce symbole ne s'applique qu'aux pays de l'Union européenne. En cas de nécessité de vous débarrasser de ce produit, veuillez contacter les autorités locales ou votre vendeur pour obtenir des informations sur la procédure correcte à suivre.



Conformément au règlement (UE) n° 2023/1542 du Parlement européen et du Conseil relatif aux piles et accumulateurs ainsi qu'aux piles et accumulateurs usagés, les piles et accumulateurs endommagés ou usagés doivent être collectés séparément et recyclés conformément aux principes de protection de l'environnement.

Carte de garantie

……..
(nom du produit)
Numéro de catalogue : ……. Numéro de lot :
.....
(ci-après dénommé le Produit)
Date d'achat du Produit : .....

Cachet du vendeur

Date et signature du vendeur : .....

Déclaration de l'Utilisateur :

Je confirme avoir été informé des conditions de garantie ainsi que des conséquences du non-respect des directives contenues dans le mode d'emploi et la carte de garantie. Les conditions de la présente garantie me sont connues, ce que je confirme par ma signature :

....
Date et lieu Signature de l'Utilisateur

I. Responsabilité pour le Produit

1. Le garant est Dedra Exim Sp. z o.o., dont le siège social est à Pruszków, adresse : ul. 3 Maja 8, 05-800 Pruszków, Pologne, KRS 0000062517, Tribunal de district de la ville de Varsovie à Varsovie, XIVe division commerciale du Registre national des tribunaux, NIP 527-020-49-33, capital social : 100 980,00 PLN.
2. Conformément aux conditions spécifiées dans la présente carte de garantie, le Garant accorde une garantie sur le Produit provenant de la distribution du Garant.
3. La responsabilité au titre de la garantie ne couvre que les défauts résultant de causes inhérentes au Produit au moment de sa livraison à l'Utilisateur.
4. Au titre de la garantie, l'Utilisateur a droit à la réparation gratuite du Produit, à condition que le défaut soit apparu pendant la période de garantie. Le mode de réparation du Produit (méthode d'exécution de la réparation) dépend de la décision du Garant. Si le Garant constate l'impossibilité de réparer, il se réserve le droit de remplacer l'élément défectueux ou l'ensemble du Produit par un produit exempt de défaut, de réduire le prix du Produit ou de résilier le contrat.
5. En ce qui concerne l'Utilisateur qui n'est pas un consommateur au sens de la loi du 23 avril 1964, Code civil, la responsabilité du Garant en matière de dommages résultant de la présente garantie et/ou en relation avec sa conclusion et son exécution, quel que soit le fondement juridique, est limitée au maximum à la valeur du Produit défectueux.

II. Période de garantie

Éléments du Produit	Durée de la protection de garantie
DEGB9203K	24 mois à compter de la date d'achat du produit indiquée sur la présente carte de garantie.
	Aucune garantie

III. Conditions d'application de la garantie

1. Présentation par l'Utilisateur de la carte de garantie du Produit dûment remplie et justification par l'Utilisateur des circonstances d'achat du Produit, par exemple en présentant un ticket de caisse, une facture, etc. Afin de faciliter le traitement de la réclamation, il est recommandé à l'Utilisateur de joindre au Produit réclamé tous les éléments spécifiés dans la rubrique « Composition de l'appareil » contenue dans le mode d'emploi.
2. Respect par l'Utilisateur des recommandations contenues dans le mode d'emploi et la carte de garantie.
3. La garantie ne couvre que le territoire de la République de Pologne et de l'UE.
4. La garantie ne couvre pas les défauts du Produit résultant notamment de :

a. Non-respect par l'Utilisateur des conditions spécifiées dans le mode d'emploi, notamment en matière d'utilisation, d'entretien et de nettoyage corrects ;
b. Utilisation par l'Utilisateur de produits de nettoyage ou d'entretien non conformes au mode d'emploi ;
c. Stockage et transport inappropriés du Produit par l'Utilisateur ;
d. Modifications et/ou transformations non autorisées du Produit par l'Utilisateur, qui n'ont pas été convenues avec le Garant ;
e. Utilisation par l'Utilisateur dans le Produit de consommables non conformes au mode d'emploi.

5. L'Utilisateur qui n'est pas un consommateur au sens de la loi du 23 avril 1964, Code civil, perd la garantie sur le Produit dans lequel :

- les numéros de série, les indications de date et les plaques signalétiques ont été supprimés, modifiés ou endommagés par l'Utilisateur ;
- les scellés ont été endommagés par l'Utilisateur ou portent des traces de manipulation de l'Utilisateur.

6. Attention ! Les opérations liées à l'entretien quotidien du Produit, résultant notamment du mode d'emploi, sont effectuées par l'Utilisateur à ses propres frais.

IV. Procédure de réclamation

1. En cas de constatation d'un fonctionnement incorrect du Produit, avant de soumettre une réclamation, il convient de s'assurer que toutes les opérations spécifiées notamment dans le mode d'emploi ont été effectuées correctement.
2. Il est recommandé de soumettre la réclamation immédiatement, de préférence dans les 7 jours suivant la date de constatation du défaut du Produit. L'Utilisateur qui n'est pas un consommateur au sens de la loi du 23 avril 1964, Code civil, perd ses droits découlant de la présente garantie en cas de non-soumission de la réclamation dans un délai de 7 jours.
3. La réclamation peut être soumise notamment au point d'achat du Produit, au service de garantie ou par écrit à l'adresse suivante : Dedra Exim Sp. z o.o., ul. 3 Maja 8, 05-800 Pruszków, Pologne.
4. L'Utilisateur peut soumettre une réclamation en utilisant le formulaire disponible sur le site web www.dedra.pl (« Formulaire de réclamation au titre de la garantie »).
5. Les adresses des services de garantie pour les différents pays sont disponibles sur le site www.dedra.pl. En l'absence de service de garantie

pour un pays donné, il est recommandé d'adresser les réclamations au titre de la garantie à l'adresse suivante : Dedra Exim Sp. z o.o. ul. 3 Maja 8, 05-800 Pruszków (Pologne).
6. A l'égard de la sécurité de l'Utilisateur, l'utilisation d'un Produit défectueux est interdite.
7. Attention ! L'utilisation d'un Produit défectueux est dangereuse pour la santé et la vie de l'Utilisateur.
8. L'exécution des obligations découlant de la garantie aura lieu dans un délai de 14 jours ouvrables à compter de la date de livraison du Produit réclamé par l'Utilisateur.
9. Avant de livrer le Produit défectueux pour réclamation, il est recommandé de le nettoyer. Il est recommandé de protéger soigneusement le Produit réclamé contre les dommages pendant le transport (il est recommandé de livrer le Produit réclamé dans son emballage d'origine).
10. La période de garantie est prolongée de la durée pendant laquelle l'Utilisateur n'a pas pu utiliser le Produit en raison d'un défaut couvert par la garantie.
La garantie n'exclut, ne limite ni ne suspend les droits de l'Utilisateur découlant des dispositions relatives à la garantie légale contre les défauts de la chose vendue.

Conformément à l'article 13, paragraphes 1 et 2, du règlement (UE) 2016/679 du Parlement européen et du Conseil du 27 avril 2016 relatif à la protection des personnes physiques à l'égard du traitement des données à caractère personnel et à la libre circulation de ces données, et abrogeant la directive 95/46/CE (ci-après « RGPD »), nous vous informons de ce qui suit :

1. Le responsable du traitement de vos données personnelles fournies dans le formulaire est DEDRA-EXIM sp. z o.o., dont le siège social est situé à Pruszków, ul. 3 Maja 8, 05-800 Pruszków, Pologne (ci-après le « Responsable du traitement »).
2. Vos données seront traitées exclusivement aux fins de la procédure de garantie de l'appareil conformément à l'article 6, paragraphe 1, point b), du règlement général sur la protection des données (ci-après «RGPD»). La fourniture des données est volontaire, mais nécessaire au déroulement de la procédure de garantie.
3. Vos données seront traitées pendant la durée d'examen et de traitement de la procédure de garantie, ainsi qu'à des fins d'archivage en cas de nécessité de défense contre d'éventuelles réclamations à l'encontre du Responsable du traitement, et ce, pas plus longtemps que le délai de prescription de ces réclamations.
4. Vos données pourront être divulguées exclusivement aux sous-traitants traitant les données pour le compte du responsable du traitement sur la base d'un contrat écrit de sous-traitance de données à caractère personnel, fournissant notamment des services de maintenance technique, d'hébergement ou de gestion de site web, de support informatique ou de transport. Les fournisseurs du Responsable du traitement sont tenus d'assurer la sécurité des données et de respecter les exigences de la législation applicable en matière de protection des données à caractère personnel, et ne peuvent pas utiliser les données à caractère personnel qui leur sont confiées à d'autres fins que celles spécifiées dans le contrat conclu avec le Responsable du traitement.
5. Vos données ne feront pas l'objet d'une prise de décision automatisée, y compris le profilage, et ne seront pas transférées vers un pays tiers ou une organisation internationale.
6. Vous disposez d'un droit d'accès à vos données, ainsi que d'un droit de rectification, d'effacement, de limitation du traitement, d'un droit à la portabilité des données et d'un droit d'opposition, à tout moment.
7. Pour toute question relative au traitement de vos données personnelles par le Responsable du traitement, vous pouvez le contacter à l'adresse e-mail suivante : daneosobowe@dedra.pl ;
8. Vous avez le droit d'introduire une réclamation auprès de l'autorité de contrôle compétente en matière de protection des données à caractère personnel.

Dedra Exim Sp. z o.o.
ul. 3 Maja 8, 05-800 Pruszków
Tel. +48 22 73 83 777, fax +48 22 73 83 779
www.dedra.pl, serwis@dedra.pl

Adnotacje o dokonanych naprawach / Záznamy o provedených opravách / Záznamy o vykonaných opravách / Pastabos apie atliktą remontą / Piezīmes par veikto remontu / Feljegyzések az elvégzett javításokról / Menţiuni cu privire la reparaţiile efectuate / Vermerke über ausgeführte reparaturen / Opombe o opravljenih popravilih / Bilješke o izvršenim popravcima / Отбелязване на извършените ремонти / Відмітка про проведені ремонти

Data zgłoszenia do naprawy / Datum nahlášení k opravě / Dátum odovzdania do opravy / Atidavimo remontui data / Produkta nodošanas remontā datums / A javításra történő bejelentés dátuma / Data predării la reparație / Datum der Anmeldung zur Reparatur / Datum prijave za popravilo / Datum zahtjeva za popravak / Дата на заявката за ремонт / Дата подання заявки на ремонт	Data wykonania naprawy / Datum provedení opravy / Dátum vykonania opravy / Remonto data / Remonta datums / A javítás dátuma / Data efectuării reparației / Datum der Ausführung der Reparatur / Datum izvršitve popravila / Datum popravka / Дата на ремонта / Дата ремонту	Zakres naprawy, opis czynności naprawczych / Rozsah opravy, popis úkonů / Rozsah opravy, opis vykonaných opravných činností / Remonto apimtis, remonto darbų aprašymas / Remonta apjoms, remontdarbu apraksts / A javítás tartalma, a javítási műveletek leírása / Domeniul de reparație, descrierea operațiilor de reparație / Umfang der Reparatur , Beschreibung der Tätigkeiten / Obseg popravila, opis izvršenih opravil v okviru popravila / Opseg popravka, opis popravka / Обхват на ремонта, описание на ремонтните дейности / Обсяг ремонту, опис ремонтних робіт	Podpis wykonującego naprawę / Podpis opraváře / Podpis osoby vykonávajúcej opravu / Remontą atliekančio asmens parašas / Remonta veicēja paraksts / A javítást végző aláírása / Semnătura persoanei care a efectuat reparația / Unterschrift der die Reparatur ausführenden Person / Podpis osebe, ki je izvršila popravilo / Potpis osobe koja izvodi popravak / Подпис на ремонтиращия / Підпис ремонтника