DEGB2510

Instrukcja ważna dla urządzeń wyprodukowanych po: / Operating instructions valid for devices manufactured after: / Návod k obsluze platný pro zařízení vyrobená po: / Návod na obsluhu platný pre zariadenia vyrobené po: / Naudojimo instrukcijos galioja prietaisams, pagamintiems po: / Lietošanas instrukcija, kas attiecas uz ierīcēm, kas ražotas pēc: / A használati utasítás az alábbi dátum után gyártott készülékekre érvényes: / Instrucțiuni de utilizare valabile pentru dispozitivele fabricate după: / Navodila za uporabo veljajo za naprave, proizvedene po: / Korisnički priručnik vrijedi za uređaje proizvedene nakon: / Инструкции за експлоатация, валидни за устройства, произведени след: / Інструкція з експлуатації, важлива для пристроїв, виготовлених після: / Bedienungsanleitung gültig für Geräte, die nach dem folgenden Datum hergestellt wurden: / Mode d'emploi valable pour les appareils fabriqués après: **01.09.2024**

PL **Zespół prądotwórczy małej mocy**
Instrukcja obsługi z kartą gwarancyjną

EN **Power generator**
User manual with warranty card

CZ **Generátorové soustrojí s nízkým výkonem**
Návod k obsluze se záručním listem

SK **Elektrický zdrojový agregát**
Užívateľská príručka so záručným listom

LT **Mažos galios elektros generatorius**
Naudojimo instrukcija su Garantiniu lapu

LV **Mazas jaudas ģeneratoru bloks**
Lietošanas instrukcija ar garantijas talonu

HU **Kis teljesítményű áramfejlesztő**
Használati Utasítás Garanciajeggyel

RO **Grup electrogen de putere mică**
Instrucțiuni de utilizare și certificat de garanție

SI **Bencinski generator**
Navodila za uporabo z garancijskim listom

HR **Generator struje**
Upute za uporabu s jamstvenom karticom

BG **Комплект генератори с ниска мощност**
Инструкции за експлоатация с гаранционна карта

DE **Stromerzeuger**
Bedienungsanleitung mit Garantiekarte

FR **Groupe électrogène**
Mode d'emploi avec carte de garantie



PL Wszelkie prawa zastrzeżone. Niniejsze opracowanie jest chronione prawem autorskim. Kopiowanie lub rozpowszechnianie Instrukji Obsługi we fragmentach albo w całości bez zgody Dedra Exim zabronione Dedra Exim zastrzega sobie prawo do wprowadzania zmian konstrukcyjno-technicznych oraz kompletacyjnych bez uprzedniego powiadamiania. Zmiany te nie mogą stanowić podstawy do reklamowania produktu. Instrukcja obsługi dostępna na stronie www.dedra.pl

EN All rights reserved. This document is protected by copyright. Copying or distributing the User Manual in whole or in part without the consent of Dedra Exim is prohibited. Dedra Exim reserves the right to make design, technical and completeness changes without prior notice. These changes cannot be used as grounds for product complaints. The user manual is available at www.dedra.pl

CZ Všechna práva vyhrazena. Toto zpracování je chráněno autorským právem. Kopírování nebo šíření Návodu k obsluze v částech nebo vcelku bez souhlasu společnosti Dedra Exim je zakázáno. Dedra Exim si vyhrazuje právo zavádět konstrukční a technické a komplementační změny bez dřívějšího oznámení. Tyto změny nemohou být základem pro reklamování výrobku. Návod k obsluze dostupný na stránkách www.dedra.pl

SK Všetky práva vyhradené. Tieto materiály sú chránené autorskými právami. Kopírovanie prípadne šírenie častí, prípadne celého návodu na obsluhu je bez súhlasu spoločnosti Dedra Exim zakázané. Dedra Exim si vyhradzuje právo na vykonávanie konštrukčno-technických zmien, a zmien doplnkového príslušenstva, bez predchádzajúceho upozornenia. Tieto zmeny nemôžu byť dôvodom na reklamáciu výrobku. Užívateľská príručka je dostupná na webovej stránke www.dedra.pl

LT Visos teisės saugomos. Šis kūrinys yra saugomas autorinių teisių įstatymų. Eksploatavimo instrukcijos arba jos fragmentų kopijavimas ir platinimas be „Dedra Exim“ sutikimo draudžiamas. „Dedra Exim“ pasilieka sau teisę įvesti konstrukcijos, techninius arba komplektacijos pokyčius be išankstinio įspėjimo. Šie pokyčiai negali būti skundo dėl produkto pagrindu. Naudojimo instrukcija yra prieinama svetainėje: www.dedra.pl

LV Visas tiesības pasargātas. Šis izdevums ir sargāts ar autortiesību. Lietošanas Instrukcijas kopēšana vai izplatīšana pilnīgi vai fragmentos bez Dedra Exim firmas piekrišanas ir aizliegta. Firma Dedra Exim atstāj sev tiesību veikt konstrukcijas-tehnikas izmaiņu, kā arī komplektācijas izmaiņu bez iepriekšēja paziņojuma. Šīs izmaiņas nevar būt par pamatu produkta reklamēšanai. Lietošanas instrukcija pieejama mājaslapā www.dedra.pl

HU Minden jog fenntartva. A jelen kiadvány szerzői jogokkal védve. A Használati Utasítás másolása vagy terjesztése egészében vagy részleteiben a Dedra Exim írásos engedélye nélkül tilos A Dedra Exim fenntartja magának a szerkezeti-műszaki, valamint komplettálási változtatások előzetes bejelentés nélküli bevezetésének jogát. Ezek a változások nem szolgálhatnak alapjául a termék reklamációjának. A használati utasítás a weboldalon elérhető www.dedra.pl.

RO Toate drepturile rezervate. Această redactare este protejată prin legea dreptului de autor. Este interzisă copierea, reproducerea în orice fel sau multiplicarea și distribuirea parțială sau în totalitate a Manualului de utilizare fără permisiunea firmei Dedra Exim Firma Dedra Exim își rezervă dreptul de a face modificări tehnice și constructive sau de completare a dispozitivului fără o notificare prealabilă. Aceste modificări nu pot constitui temei pentru reclamarea produsului. Instrucțiunea de deservire accesibilă pe pagina www.dedra.pl

SI Vse pravice pridržane. Ta navodila so zaščitena na podlagi predpisov o avtorskih pravicah. Prepovedano je kopiranje ali razširjanje teh navodil za uporabo po delih ali v celoti brez soglasja Dedra Exim. Dedra Exim si pridržuje pravico do uvajanja konstrukcijsko-tehničnih in kompletacijskih sprememb brez predhodnega obvestila. Te spremembe ne morejo biti podlaga za prijavo reklamacije. Navodila za uporabo so na voljo na strani www.dedra.pl

HR Sva prava pridržana. Ovaj dokument zaštićen je autorskim pravima. Kopiranje ili distribucija korisničkog priručnika u cijelosti ili djelomično bez pristanka tvrtke Dedra Exim zabranjeno je. Dedra Exim zadržava pravo na dizajnerske, tehničke i montažne izmjene bez prethodne najave. Te se izmjene ne mogu koristiti kao osnova za reklamacije proizvoda. Korisnički priručnik dostupan je na www.dedra.pl

BG Всички права запазени. Това произведение е защитено с авторски права. Забранено е копирането или разпространението на ръководството за потребителя на части или изцяло без разрешението на Dedra Exim Dedra Exim си запазва правото да прави промени в дизайна, техниката и окомплектовката без предварително уведомление. Тези промени не могат да бъдат основание за рекламиране на продукта. Ръководството за потребителя е на разположение на адрес www.dedra.pl

DE Alle Rechte vorbehalten. Dieses Dokument ist urheberrechtlich geschützt. Die Vervielfältigung oder Weitergabe der Betriebsanleitung, auch auszugsweise, ist ohne Zustimmung von Dedra Exim nicht gestattet. Dedra Exim behält sich das Recht vor, ohne vorherige Ankündigung, konstruktive und technische Änderungen sowie Änderungen des Lieferumfangs vorzunehmen. Diese Änderungen können nicht als Grundlage für Beanstandungen verwendet werden. Die Betriebsanleitung finden Sie unter www.dedra.pl

FR Tous droits réservés. Le présent document est protégé par le droit d'auteur. La copie ou la diffusion de l'instructions d'utilisation, en partie ou en totalité, sans l'accord de Dedra Exim est interdite. Dedra Exim se réserve le droit d'apporter des modifications techniques et de conception sans préavis. Ces modifications ne peuvent constituer un motif de réclamation concernant le produit. Les instructions d'utilisation sont disponibles sur le site www.dedra.pl.

Kontakt
Contact/ Kontakt/ Kontakt/ Kontaktai/ Kontakts/ Elérhetőség/ Contact/ Pišite na/ Kontakt/ Свържете се с/ Контакти/ Kontakt/ Contact:
Dedra Exim Sp. z o.o., ul. 3 Maja 8, 05-800 Pruszków, Tel. +48 22 73 83 777 wew. 129, 170, fax +48 22 73 83 779
info@dedra.pl www.dedra.pl

1. Zdjęcia i rysunki

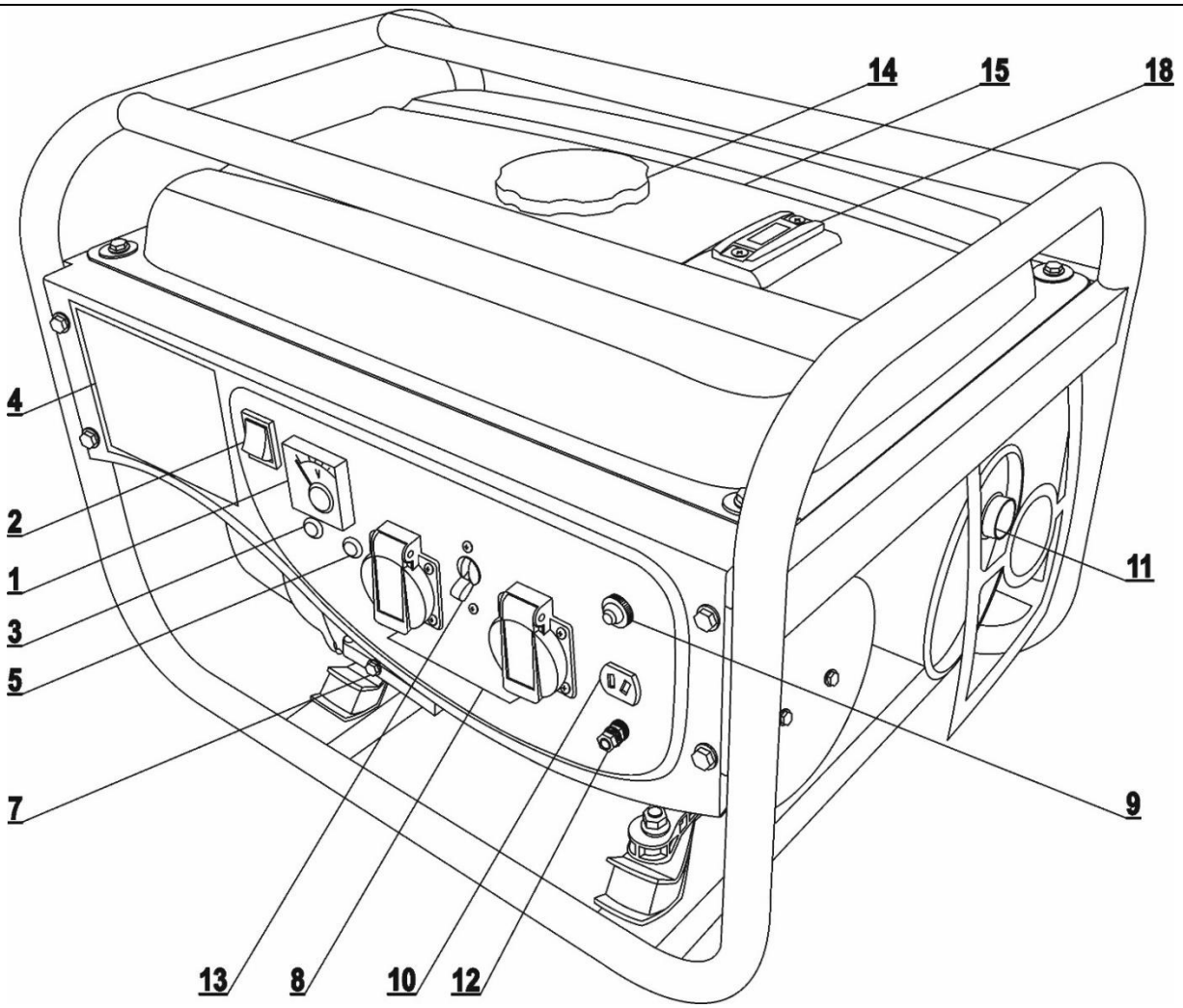

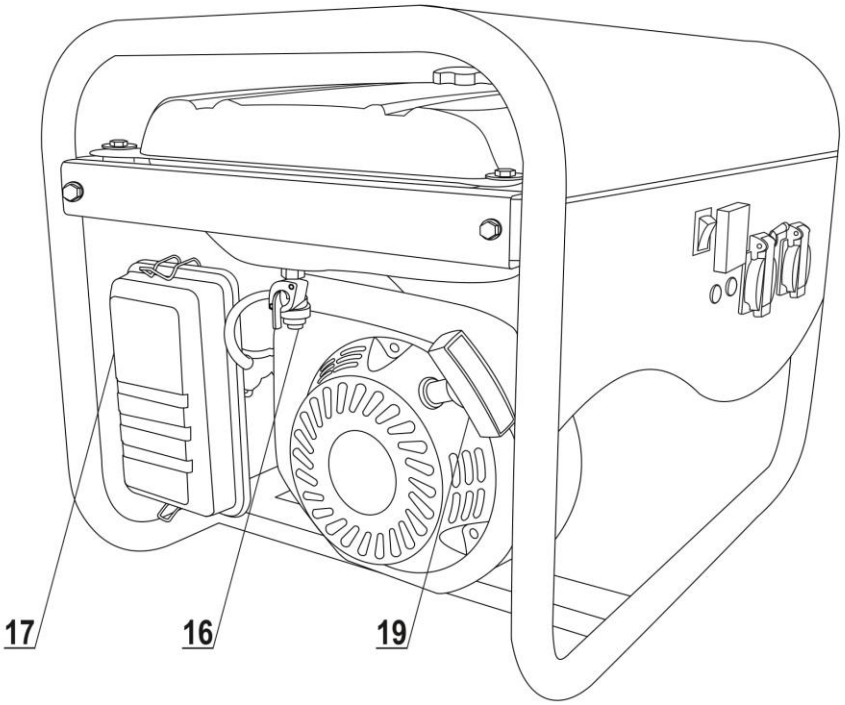

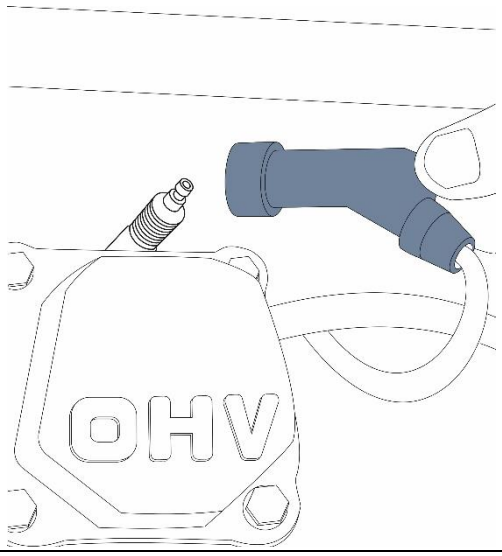

B

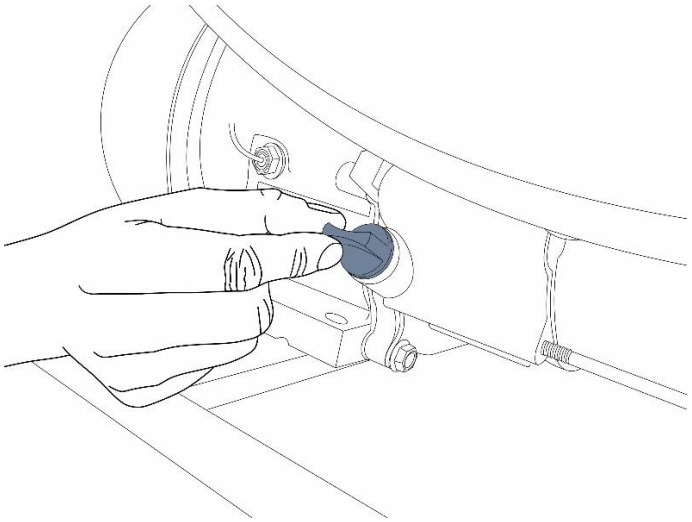

C

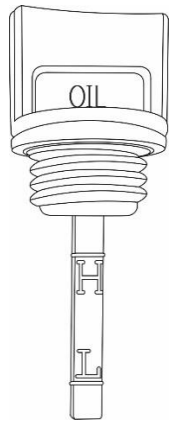

D

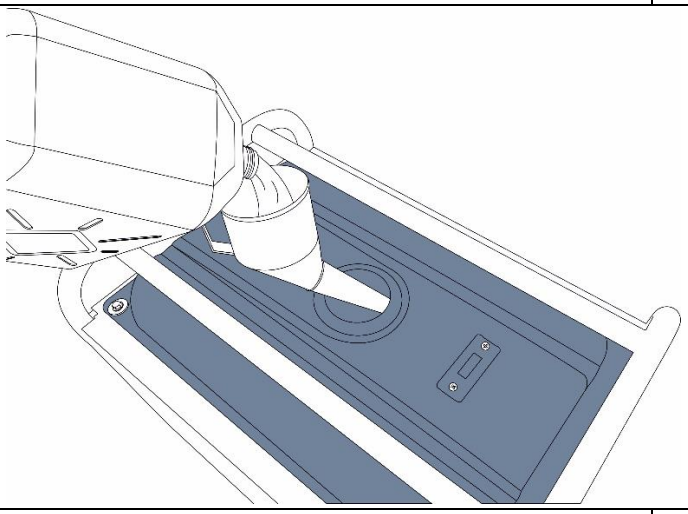

E

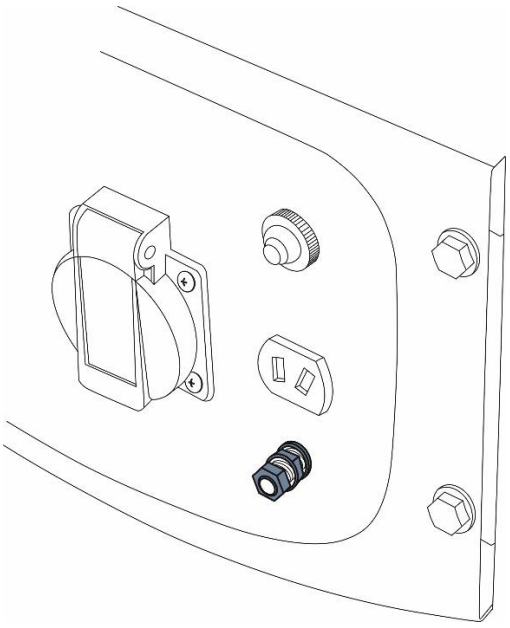

F

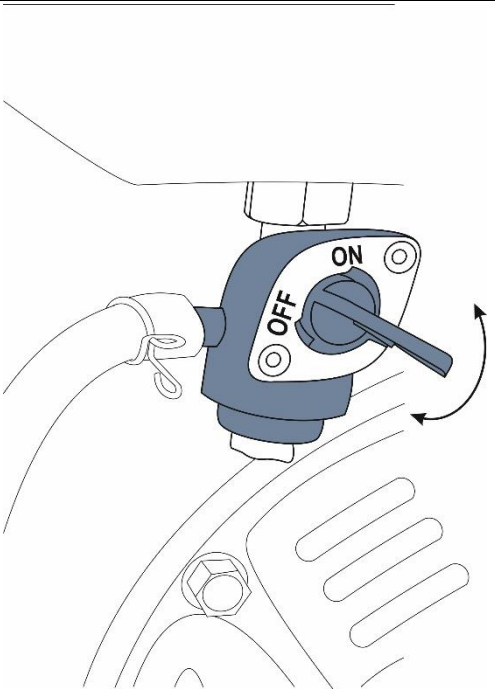

G

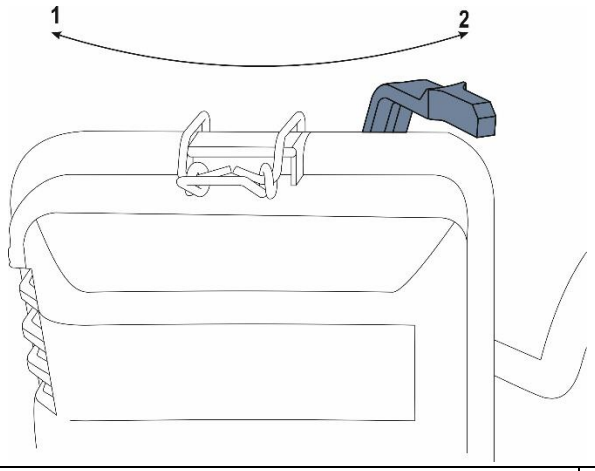

H

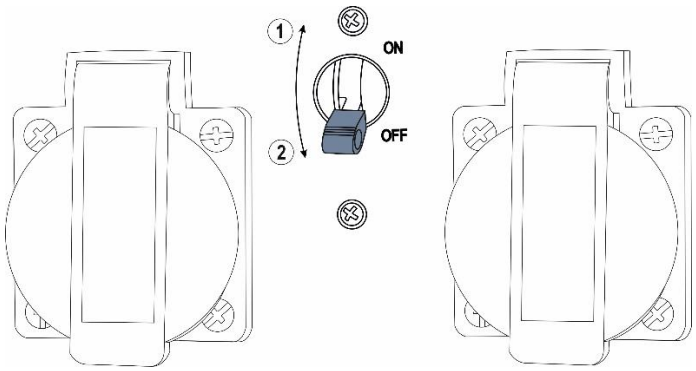

I

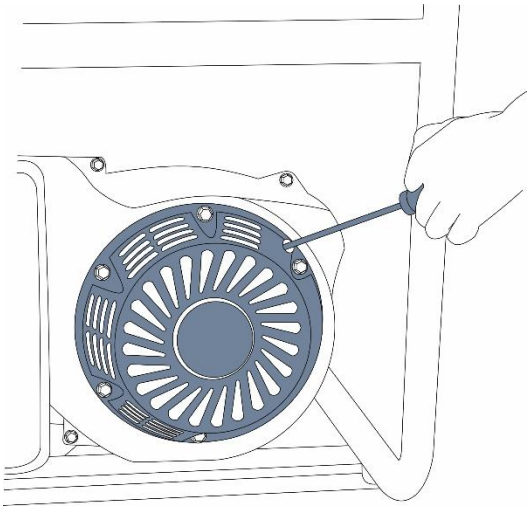

J

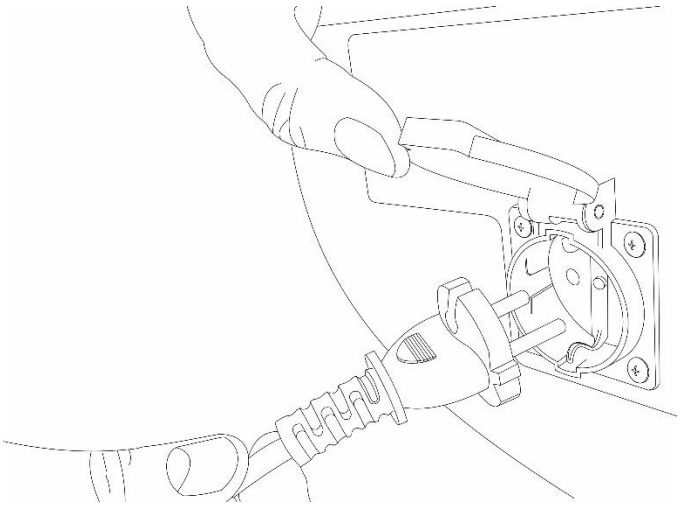

K

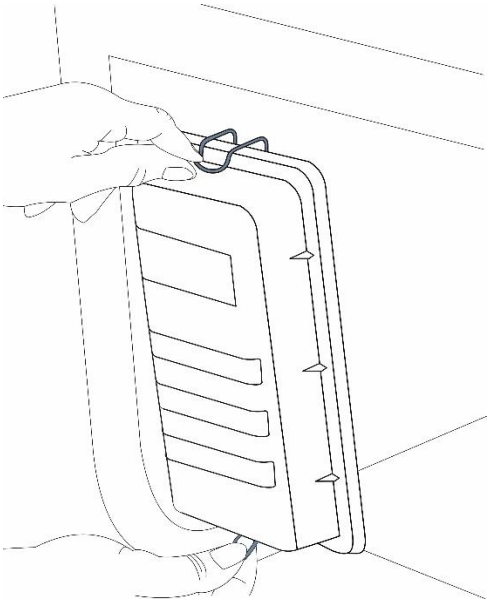

L

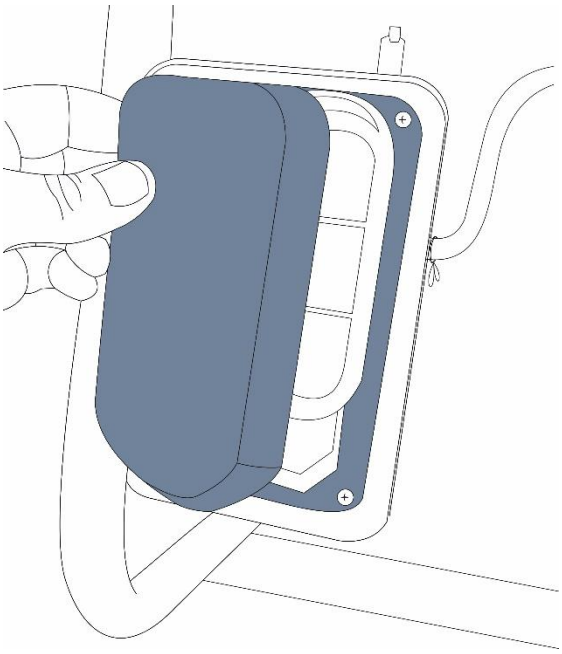

M

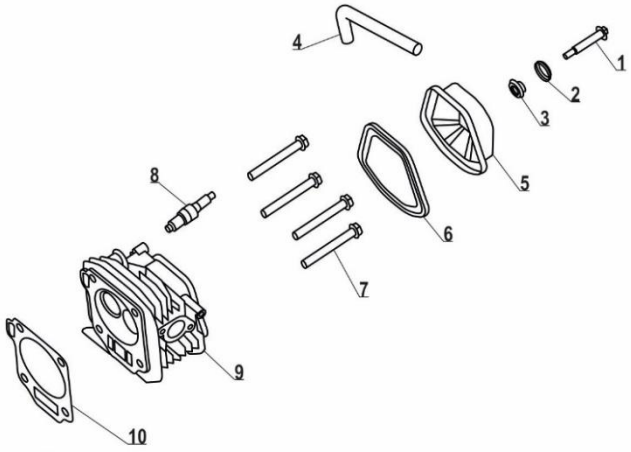
4
1
2
3
5
8
6
7
9
10

A

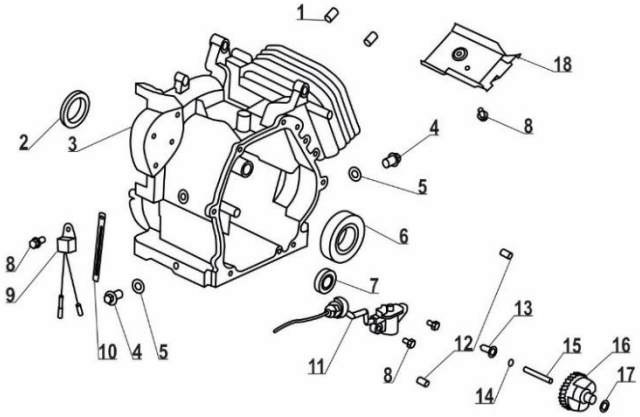
1
18
2
3
8
4
5
6
8
9
7
13
10
4
5
11
12
8
15
16
14
17

B

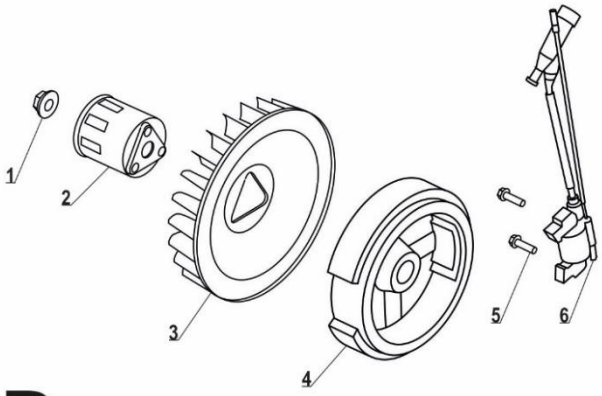
1
2
3
4
5
6

D

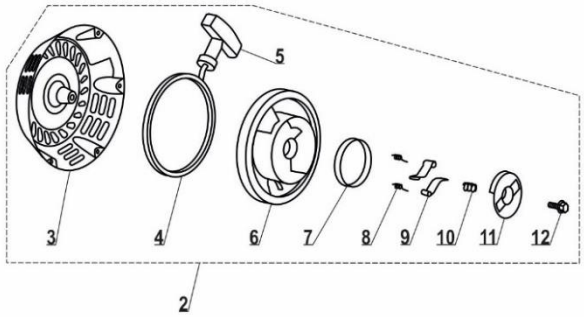
5
3
4
6
7
8
9
10
11
12
2

E

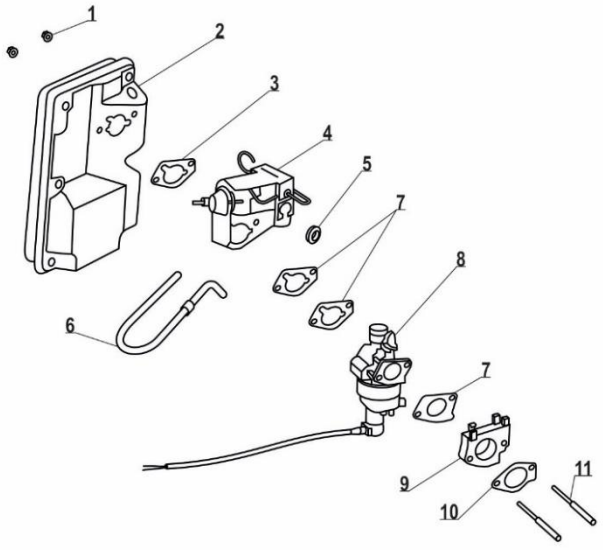
1
2
3
4
5
7
8
6
7
9
10
11

F

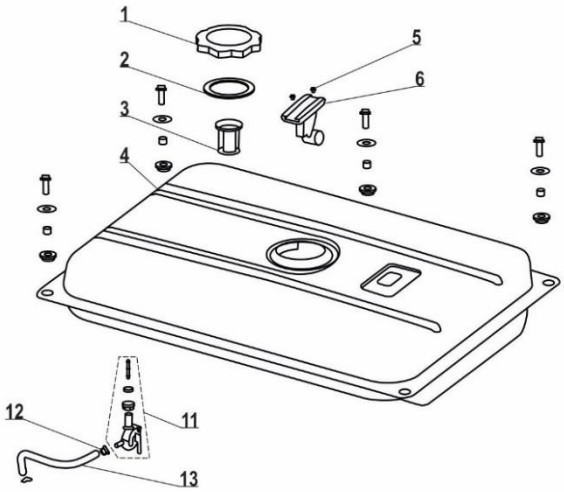
1
5
2
6
3
4
12
11
13

G

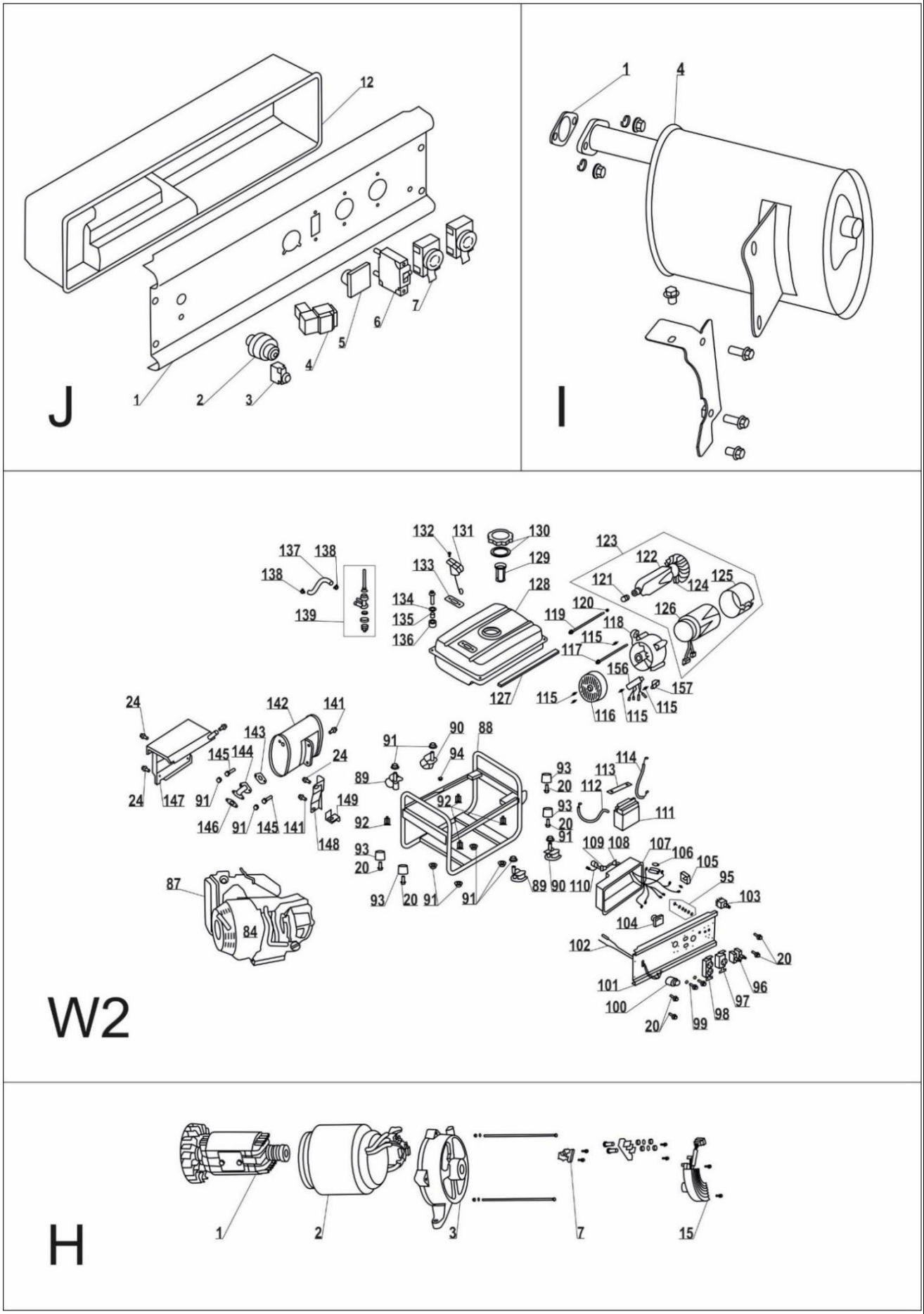

	N

Opis piktogramów / Description of pictograms / Popis piktogramů / Popis piktogramov / Piktogramų aprašymas / Piktogrammu apraksts / A piktogramok leírása / Descrierea pictogramelor / Opis piktogramov / Opis piktograma / Описание на пиктограмите / Опис піктограм / Beschreibung der Piktogramme / Description des pictogrammes



Nakaz: przeczytaj instrukcję obsługi / Mandatory: read the user manual / Povinné: přečtěte si návod k použití / Povinné: prečítajte si používateľskú príručku / Privaloma: perskaityti vartotojo vadovą / Obligāts: izlasiet lietošanas instrukciju / Kötelező: olvassa el a felhasználói kézikönyvet / Obligatoriu: citiți manualul de utilizare / Obvezno: preberite navodila za uporabo / Obavezno: pročitajte upute za uporabu / Задължително: прочетете ръководството за употреба / Обов'язково: прочитайте інструкцію з експлуатації / Obligatorisch: Lesen Sie die Bedienungsanleitung / Obligatoire: lire le mode d'emploi



Chronić przed opadami atmosferycznymi / Protect from precipitation / Nevystavujte atmosférickým srážkám/ Chráňte pred atmosférickými zrážkami/ Saugoti nuo atmosferinių kritulių/ Sargāt no atmosfēriskiem nokrišņiem/ Óvja a csapadéktól./ Protejați împotriva precipitațiilor / Zaščita pred padavinami / Zaštititi od oborina / Защита от валежи / Захищати від атмосферних опадів / Vor Niederschlag schützen / Protéger des intempéries



Maszyna przeznaczona tylko do pracy na zewnątrz pomieszczeń / Machine intended for outdoor use only / Stroj je určen pouze pro venkovní provoz/ Stroj je určený iba na používanie v exteriéri, mimo uzatvorených miestností/ Įrenginys skirtas darbui tik lauke/ Mašīna paredzēta darbam tikai ārpus telpām/ A gép kizárólagosan a szabadban használható / Maşina este destinată utilizării în exteriorul clădirii/ Stroj je namenjen samo za zunanjo uporabo / Stroj je namijenjen samo za vanjsku upotrebu / Машината е предназначена за използване само на открито / Gerät nur für den Außeneinsatz geeignet / Machine destinée uniquement à une utilisation à l'extérieur



Uwaga! Przed pierwszym uruchomieniem wlać olej/ Caution! Before starting for the first time, pour in oil / Varování! Před prvním spuštěním nalijte olej/ Pozor! Pred prvým spustením vlejte olej./ Dėmesio! Prieš pirmą įjungimą įpilti alyvos./ Uzmanību! Pirms pirmās lietošanas ieliet eļļu/ Figyelem! Az első elindítás a előtt töltse be az olajat / Atenție! Înainte de prima pornire se toarnă ulei/ Opozorilo: Pred prvo uporabo napolnite z oljem / Pažnja! Prije prvog pokretanja dodajte ulje / Внимание: Напълнете с масло преди първата употреба / Achtung! Vor der ersten Inbetriebnahme Öl einfüllen / Attention ! Avant la première mise en service, verser de l'huile



Zakaz zbliżania się z otwartym ogniem / No open flames / Zákaz přibližování se s otevřeným ohněm/ Nepribližujte sa s otvoreným ohňom/ Draudžiama prisiartinti su atvira ugnimi./ Nedrīkst tuvoties ar uguni/ Tilos a nyílt láng használata a közelben / Este interzis de a se apropia cu focul deschis/ Prepoved približevanja z odprtim plamenom / Otvoreni plamen je zabranjen / Не се приближавайте с открит пламък / Verbot, sich mit offener Flamme zu nähern / Interdiction d'approcher avec une flamme nue



Ostrzeżenie: Gorące powierzchnie / Warning: Hot surfaces / Upozornění: Horký povrch/ Varovanie: Horúci povrch/ Įspėjimas: Karštas paviršius/ Brīdinājums: Karsta virsma/ Figyelmeztetés: Forró levegő/ Avertizare: Aer fierbinte/ Opozorilo: Vroče površine / Upozorenje: Vruće površine / Предупреждение: Горещи повърхности / Warnung: Heiße Oberflächen / Avertissement : surfaces chaudes



Uwaga! Ryzyko porażenia prądem / Warning! Risk of electric shock / Varování! Nebezpečí úrazu elektrickým proudem/ Pozor! Riziko zásahu el. prúdom./ Dėmesio! Elektros smūgio riziką./ Uzmanību! Elektriskā trieciena risks/ Figyelem! Áramütés veszély/ Atentie! Riscul de electrocutare/ Pozor: nevarnost električnega udara / Pažnja! Opasnost od strujnog udara / Внимание: риск от електрически удар / Achtung! Gefahr eines Stromschlags / Attention ! Risque d'électrocution



Masa urządzenia / Device weight / Hmotnost zařízení/ Hmotnosť zariadenia/ Įrenginio svoris / Ierīces svars/ A berendezés súlya/ Greutatea maşinii / Teža naprave / Težina uređaja / Тегло на уреда / Gewicht des Geräts / Poids de l'appareil



Oznaczenie gwarantowanego poziomu dźwięku LWA 95 dB(A) / Designation of guaranteed sound level LWA 95 dB(A) / Označení garantované hladiny zvuku LWA 95 dB(A)/ Označenie zaručenej úrovne hluku (akustického tlaku) LWA 95 dB(A)/ Garantuoto garso lygis LWA 95 dB(A)/ Garantēta skaņas līmeņa apzīmējums LWA 95 dB(A)/ Megjelölt garantált hangerő-szint LWA 95 dB(A)/ Indicarea nivelului garantat de sunet LWA 95 dB(A)/ Oznaka zajamčene ravni hrupa LWA 95 dB(A) / Oznaka zajamčene razine zvuka LWA 95 dB(A) / Определяне на гарантирано ниво на шума LWA 95 dB(A) / Garantierter Geräuschpegel LWA 95 dB(A) / Indication du niveau sonore garanti LWA 95 dB(A)



Stosować tylko benzynę bezołowiową zalecana 95/ Use only unleaded petrol, recommended 95 / Používejte bezolovnatý benzin, doporučený 95/ Používajte iba bezolovnatý benzín, odporúčame 95 oktánový/ Naudoti tik bešvinį benziną, rekomenduojamas 95./ Lietot tikai bezsvina benzīnu, ieteicams 95/ Kizárólagosan az ajánlott 95-ös ólommentes benzint használjon/ Utilizați numai benzină fără plumb, se recomandă 95/ Uporabljajte samo neosvinčeni bencin 95 priporočljivo / Koristite samo bezolovni benzin, preporučuje se 95 / Използвайте само безоловен бензин 95 препоръчано / Nur bleifreies Benzin verwenden, empfohlen 95 / Utiliser uniquement de l'essence sans plomb, de préférence 95



Maksymalna moc urządzenia / Maximum power of the device **/** Maximální výkon přístroje/ Maximálny výkon zariadenia/ Maksimali įrenginio galia / Maksimālā ierīces jauda/ A berendezés maximális teljesítménye/ Puterea maximă a aparatului/ Največja moč naprave / Maksimalna snaga uređaja / Максимална мощност на уреда / Maximale Geräteleistung / Puissance maximale de l'appareil



Napięcie sieci / Mains voltage **/** Síťové napětí/ Sieťové napätie/ Tinklo įtampa/ Tinklo išėjimo dažnis/ / Hálózati feszültség/ Tensiune rețea/ **/** Omrežna napetost / Mrežni napon / Мрежово напрежение / Netzspannung / Tension du réseau



Częstotliwość wyjściowa sieci / Network output frequency **/** Výstupní frekvence sítě/ Výstupná frekvencia siete/ Tinklo išėjimo dažnis/ Tīkla izejas frekvence/ Hálózati kimeneti frekvencia/ Frecvență la ieșire rețea **/** Mrežna izhodna frekvenca / Izlazna frekvencija mreže / Изходна честота на електрическата мрежа / Ausgangsfrequenz des Netzwerks / Fréquence de sortie du réseau



Pojemność zbiornika paliwa / Fuel tank capacity / Kapacita nádrže/ Objem nádrže/ Variklio talpa/ Tvertnes tilpums/ Tartály kapacitása/ Capacitate rezervor **/** Prostornina rezervoarja za gorivo / Kapacitet spremnika goriva / Обем на резервоара за гориво / Tankinhalt / Capacité du réservoir de carburant



Pojemność skokowa silnika / Engine displacement **/** Zdvihová kapacita motoru/ Zdvihový objem motora/ Variklio darbo tūris/ Dzinēja darba tilpums/ A motor lökettérfogata/ Capacitate cilindrică a motorului **/** Zmogljivost motorja / Zapremina motora / Работен обем на двигателя / Motorgröße / Cylindrée du moteur



Natężenie znamionowe / Nominal intensity **/** Jmenovitý proud/ Menovitý prúd/ Nominali srovė/ Nominālais strāvas stiprums/ Névleges áram/ Intensitatea nominală a curentului **/** Nazivni tok / Nazivna struja / Номинален ток / Nennstrom / Intensité nominale



Informacja: Prędkość obrotowa / Information: Rotational speed / Informace: Otáčková rychlost/ Informácia: Uhlová rýchlosť/ Informacija: Sūkių skaičius/ Informācija: Griezes ātrums/ Tájékoztató: Fordulatszám/ Informație: Viteza de rotație/ Podatki: Hitrost / Informacije: Brzina vrtnje / Информация: скорост / Information: Drehzahl / nformation : Vitesse de rotation

PL Spis treści

1. Zdjęcia i rysunki
2. Opis urządzenia
3. Przeznaczenie urządzenia
4. Ograniczenie użycia
5. Dane techniczne
6. Przygotowanie do pracy
7. Włączanie urządzenia
8. Użytkowanie urządzenia
9. Bieżące czynności obsługowe
10. Części zamienne i akcesoria
11. Samodzielne usuwanie usterek
12. Kompletacja urządzenia
13. Informacja dla użytkowników o pozbywaniu się urządzeń elektrycznych i elektronicznych
14. Wykaz części do rysunku złożeniowego
15. Karta gwarancyjna

Deklaracja zgodności została dołączona do instrukcji jako oddzielny dokument. W przypadku braku deklaracji zgodności należy się skontaktować z Dedra Exim Sp. z o.o.
Ogólne przepisy bezpieczeństwa zostały dołączone do instrukcji jako oddzielna broszura.

OSTRZEŻENIE. Przeczytać wszystkie ostrzeżenia oznaczone symbolem i wszystkie instrukcje. Nieprzestrzeganie podanych niżej ostrzeżeń i wskazówek dotyczących bezpieczeństwa może być przyczyną porażenia prądem elektrycznym, pożaru lub poważnych obrażeń.

Zachować wszystkie ostrzeżenia i instrukcje do przyszłego użytku.

2. Opis urządzenia

Rys. A: 1. Woltomierz; 2. Włącznik; 3. Dioda sygnalizująca włączenie zespołu; 4. Tabliczka znamionowa; 5. Dioda kontrolna poziomu oleju; 6. Wlew oleju;
7. Zawór spustowy oleju; 8. Gniazda AC 230V; 9. Wyłącznik przeciążeniowy zabezpieczenia DC 12V; 10. Gniazdo DC 12V; 11. Wylot gorących spalin;
12. Śruba do uziemnienia zespołu; 13. Wyłącznik przeciążeniowy zabezpieczenia AC 230V; 14. Wlew paliwa; 15. Bak paliwa; 16. Kranik paliwa; 17. Filtr powietrza; 18. Wskaźnik poziomu paliwa; 19. Linka rozrusznika

3. Przeznaczenie urządzenia

Zespół prądotwórczy jest to urządzenie elektroenergetyczne stanowiące samodzielne źródło prądu. Zespoły prądotwórcze są autonomicznymi zespołami do wytwarzania energii elektrycznej. Zespół prądotwórczy w zastosowaniu podstawowym służy do wytwarzania energii elektrycznej dla różnych odbiorników (silniki, oświetlenie, ogrzewanie itd.) na tym obszarze, gdzie nie ma żadnych innych źródeł.
Dopuszcza się wykorzystanie urządzenia w pracach remontowo-budowlanych, warsztatach naprawczych, w pracach amatorskich przy równoczesnym przestrzeganiu warunków użytkowania i dopuszczalnych warunków pracy, zawartych w instrukcji obsługi.

4. Ograniczenia użycia

Urządzenie może być użytkowane tylko zgodnie zamieszczonymi poniżej „Dopuszczalnymi warunkami pracy".
Maszyna może być użytkowana tylko i wyłącznie z częściami oryginalnymi. Zespół prądotwórczy nie może pracować w pomieszczeniach zamkniętych. Zespół prądotwórczy nie może pracować w atmosferze o bardzo dużej wilgotności powietrza. W razie stwierdzenia uszkodzeń mechanicznych, w szczególności odkształceń obudowy, zbiornika paliwa, nieszczelności (wycieki paliwa) nie należy użytkować urządzenia. Nie wolno użytkować zespołu prądotwórczego również w przypadku stwierdzenia nieprawidłowości w jego działaniu. Należy wówczas bezwzględnie zabezpieczyć urządzenie, a następnie zlecić jego naprawę w autoryzowanym serwisie DEDRA-EXIM Sp. z o.o.
Samowolne zmiany w budowie mechanicznej i elektrycznej, wszelkie modyfikacje, czynności obsługowe nieopisane w instrukcji obsługi będą traktowane jako bezprawne i powodują natychmiastową utratę praw gwarancyjnych, a deklaracja zgodności traci ważność.
Użytkowanie niezgodne z przeznaczeniem, bądź niezgodnie z instrukcją obsługi spowoduje natychmiastową utratę praw gwarancyjnych.

Dopuszczalne warunki pracy
Urządzenie nie może być użytkowane w pomieszczeniach zamkniętych. Unikać wilgoci. Nie pozostawiać włączonego urządzenia bez dozoru. Zabrania się podłączania zespołu prądotwórczego do instalacji przydomowej.

5. Dane techniczne

Model	DEGB2510
Silnik spalinowy	tłokowy 4-suwowy
Maksymalna moc wyjściowa [W]	2200
Moc wyjściowa dla pracy ciągłej [W]	2000
Napięcie sieci [V]	230
	12V DC
Częstotliwość wyjściowa sieci [Hz]	50
Natężenie znamionowe [A]	8,7
Silnik spalinowy (typ)	LT168F
Pojemność zbiornika [l]	15
Klasa wymagań eksploatacyjnych	G2
Klasa zgodności mocy	A
Gwarantowany poziom mocy dźwięku L_{WA} [dB(A)]	95
Masa niezalanego zespołu [kg]	41
Moc silnika spalinowego [W]	3400
Obroty silnika [obr/min]	3600
Pojemność skokowa silnika	163 ccm
Stopień ochrony przed dostępem bezpośrednim	IP23M
Poziom mocy dźwięku L_{WA} [dB(A)]	93,5
Niepewność pomiaru (K_{WA}) [dB(A)]	3
Współczynnik mocy	1

Dodatkowe dane:

Ilość gniazdek
2 gniazdka 230V prądu zmiennego (AC)
1 gniazdko 12V prądu stałego (DC)

System AVR (automatic voltage regulation)
Jest to układ pomagający utrzymać właściwe napięcie wyjściowe zespołu prądotwórczego. W przypadku braku układu AVR lub jego wadliwego działania zespół prądotwórczy nie będzie w stanie utrzymać właściwego napięcia.

Informacja na temat hałasu
Emisja hałasu została określona zgodnie z ISO 8528-10 wartości podano powyżej w tabeli.

UWAGA Hałas może spowodować uszkodzenie słuchu, podczas pracy zawsze należy używać środków ochrony słuchu!

Deklarowana łączna wartość hałasu została zmierzona zgodnie ze standardową metodą badania i może być wykorzystana do porównania jednego urządzenia z drugim. Podany poziom hałasu może być również wykorzystywany do wstępnej oceny narażenia na hałas.
Poziom hałasu podczas rzeczywistego użytkowania urządzenia może się różnić od zadeklarowanych wartości, w zależności od sposobu użycia narzędzi roboczych, w szczególności od rodzaju obrabianego przedmiotu oraz od konieczności określenia środków mających na celu ochronę operatora. Aby dokładnie oszacować narażenia w rzeczywistych warunkach użytkowania, należy wziąć pod uwagę wszystkie części cyklu operacyjnego, obejmujące także okresy, gdy urządzenie jest wyłączone lub gdy jest ono włączone, ale nie jest używane do pracy.

6. Przygotowanie do pracy

UWAGA Wszystkie czynności przygotowawcze przeprowadzać przy urządzeniu odłączonym od źródła zasilania.

Przed przystąpieniem do pracy upewnij się, że urządzenie jest kompletne ,nie nie posiada śladów wgnieceń, przetarć ani innych uszkodzeń. W razie zauważenia jakichkolwiek uszkodzeń skontaktuj się z serwisem Dedra Exim sp. z o.o.
Zamontuj gumowe nóżki do ramy urządzenia.

Zalanie zespołu prądotwórczego olejem

UWAGA Zespół prądotwórczy nie jest zalany olejem, przed przystąpieniem do pracy należy zalać zespół olejem.

Olej silnikowy jest głównym czynnikiem wpływającym na wydajność i żywotność silnika. Należy używać oleju przeznaczonego dla silników 4-suwowych. DEGL01 typ SAE 10W-30 firmy Dedra Exim jest zalecanym olejem do ogólnego użytku.
Urządzenie, wyposażono w czujnik poziomu oleju, który w przypadku niskiego poziomu oleju nie pozwoli na uruchomienie silnika.
Pojemność miski olejowej wynosi około 0,5 litra.

Aby uzupełnić olej:
1.Wykręć korek wlewu oleju,(Rys.C) wytrzyj bagnet w czystą szmatkę.
2.Wlej przygotowaną ilość oleju.
3.Sprawdź poziom oleju i zakręć korek wlewu oleju.

Uzupełnianie paliwa

UWAGA Benzyna jest łatwopalna, a w pewnych warunkach wybuchowa. Zabrania się palenia, iskrzenia i używania otwartego ognia podczas uzupełniania paliwa w generatorze lub miejscach gdzie przechowywana jest benzyna. Zapłon lub eksplozja mogą spowodować poważne obrażenia. Uzupełnianie paliwa powinno odbywać się w miejscach dobrze wentylowanych przy zatrzymanym silniku.

Napełnij zbiornik paliwa (Rys. A.15) benzyną. Po zakończeniu nalewania paliwa, upewnij się, że korek wlewu paliwa (Rys. A.14) jest pewnie dokręcony.

7. Włączanie urządzenia

UWAGA Przed uruchomieniem urządzenia bezwzględnie wykonać czynności opisane w rozdziale „Przygotowanie do pracy".

Obowiązki operatora

UWAGA Zapoznaj się z instrukcją użytkowania i bezpieczeństwa pracy. Upewnij się, że wiesz jak szybko zatrzymać zespół prądotwórczy oraz zapoznaj się z działaniem wszystkich elementów sterujących. Zabrania się obsługiwać urządzenia bez właściwego przeszkolenia. Przed pierwszym uruchomieniem należy sprawdzić poziom oleju oraz paliwa.

Przed przystąpieniem do pierwszego uruchomienia urzadzenia pamiętaj o dokładnym uziemieniu generatora. W tym celu odkręć śrubę (Rys A, 12) i zamontuj przewód uziemienia o przekroju minimum 1,5 mm^2 pod łbem śruby (kabel nie znajduje się w zestawie). Następnie dokręć śrubę tak aby kabel był dokładnie zablokowany. Drugą końcówkę kabla podłącz do przewodzącego pręta umieszczonego w ziemi.

Przed przystąpieniem do uruchomienia silnika, do generatora nie podłączać żadnych urządzeń.

Uruchamianie urządzenia

1. Przekręć kranik paliwa do pozycji „ON”. Kranik skierowany w dół. (Rys. G)
2. Włącz ssanie przesuwając dźwignię do pozycji „CHOKE” (w lewą stronę) (Rys. H).
3. Przełącz włącznik zapłonu do pozycji „ON (Rys. I).
4. Pociągnij energicznie za linkę rozrusznika (Rys. J), a następnie zwolnij linkę by swobodnie wróciła do początkowego położenia. Silnik powinien rozpocząć pracę. Po nagrzaniu się silnika i stabilnej pracy urządzenia, wyłącz ssanie (dźwignia ssania w prawym położeniu).
5. Bezpiecznik przeciążeniowy (Rys A, 13), przesuń do góry do pozycji „ON”. Woltomierz (Rys.A1)pokarze wartość napięcia.
6.Podłącz odbiornik do gniazda napiecia zmiennego. (Rys.K)

8. Użytkowanie urządzenia

⚠ UWAGA Nie uruchamiaj urządzenia wewnątrz pomieszczeń, spaliny zwierają trujący tlenek węgla.

Nie podłączaj urządzeń, których moc znamionowa przekracza 80% wartości nominalnej mocy generatora.
Silniki elektryczne podczas rozruchu charakteryzują się chwilowym zwiększonym poborem mocy, co może spowodować zadziałanie zabezpieczenia przeciążeniowego i wyłączeniem zespołu.
W przypadku podłączenia kilku urządzeń, nie należy uruchamiać ich jednocześnie.
W przypadku konieczności użycia przedłużaczy, przedłużacze nie powinny być dłuższe niż:
- 60m dla przekroju 1,5 mm^2
- 100m dla przekroju 2,5 mm^2

Zatrzymanie silnika

Przed przystąpieniem do wyłączenia urządzenia odłącz wszystkie odbiorniki wyciagając wtyczkę z gniazdka generatora. Następnie przełącz włącznik zapłonu (Rys I) do pozycji „OFF” i przekręcić kranik paliwa do pozycji „OFF” Rys. G.)

⚠ UWAGA W przypadku konieczności wyłączenia awaryjnego generatora należy od razu przełączyć włącznik zapłonu do pozycji „OFF”. Po zakończeniu pracy rura wydechowa może być gorąca, przed podjęciem czynności obsługowych, odczekaj aż ostygnie.

9. Bieżące czynności obsługowe

⚠ UWAGA Wszystkie czynności obsługowe przeprowadzać przy urządzeniu odłączonym od źródła zasilania.

Przed przystąpieniem do kontroli, naprawy lub konserwacji zatrzymaj silnik i odczekaj do momentu zatrzymania się wszystkich wirujących elementów. Odłącz przewód napięcia od świecy zapłonowej tak aby wyeliminować przypadkowe uruchomienie.

Harmonogram prac konserwacyjnych

Zawsze przed uruchomieniem urządzenia:
Skontroluj i uzupełnij poziom paliwa w baku.
Skontroluj i starannie dokręć uziemienie.

Zakres obsługi	Po pracy	Po 1-szym miesiącu użytkowania	Co 3 miesiące lub co 50 godzin	Co 6 miesięcy lub co 100 godzin	Co 1 rok lub co 300 godzin
Sprawdzanie stanu oleju	X				
Wymiana oleju		X			
Sprawdzanie filtra powietrza		X			
Czyszczenie filtra powietrza			X		
Wymiana świecy zapłonowej				X	
Kontrola przewodów paliwowych					X
Kontrola przewodów wysokiego napięcia					X

Czyszczenie filtra powietrza

Zabrudzony filtr powietrza może doprowadzić do niewłaściwej pracy silnika i do zwiększonego poboru paliwa.

⚠ UWAGA Zabrania się czyszczenia filtra powietrza i jego elementów za pomocą rozpuszczalnika, może to doprowadzić do pożaru. Zabrania się uruchamiania urządzenia bez filtra powietrza, doprowadzi to do szybszego zużycia silnika.

1. Zdejmij klipsy plastikowej pokrywy filtra powietrza (Rys. L)
2. Wyjmij pokrywę filtra powietrza
3. Wyciągnij gąbkę filtra powietrza (Rys. N), a następnie oczyść ją i opłucz w letniej wodzie z niewielką ilością detergentu.
4. Delikatnie namocz filtr w oleju silnikowym i dokładnie wyciśnij.
5. Umieść gąbkę w obudowie filtra i załóż pokrywę filtra.

Wymiana świecy zapłonowej

Zalecana świeca: LD F7RTC lub jej odpowiednik.

⚠ UWAGA Zastosowanie nieprawidłowej świecy może spowodować uszkodzeniem silnika.

Aby wymienić świecę, odłącz fajkę świecy zapłonowej (Rys. B) i usuń wszelkie zabrudzenia z obszaru przewodów świecy. Następnie za pomocą klucza do świec znajdującego się w zestawie, odkręć świecę zapłonową.
Sprawdzić stan świecy zapłonowej.
•Jeżeli elektrody są zużyte lub jeśli izolator jest pęknięty lub zniszczony - wymień taką świecę.
•Jeżeli świeca zapłonowa zanieczyszczona jest nagarem - usuń nagar za pomocą szczotki drucianej lub środka do czyszczenia świec w sprayu.
Zmierz przerwę pomiedzy elektrodami za pomocą szczelinomierza, elektrody powinny mieć odpowiednią szczelinę, która powinna wynosić od (0,7-0,8)mm (Rys. K). Popraw przerwę, jeśli to konieczne, ostrożnie doginając elektrodę.
•Sprawdź, czy podkładka uszczelniająca świecy jest w dobrym stanie.
•Wkręcaj ponownie świecę ręką w celu uniknięcia zerwania gwintu, aż do wyczuwalnego oporu.
•Dokręć kluczem do świec. W przypadku kiedy wykorzystujesz używaną świecę, dokręć ją kluczem o $^1/_8$ - $^1/_4$ obrotu, nową świecę o $^1/_2$ obrotu.
Jeśli znasz wartość momentu z jaką należy dokręcić świecę i posiadasz klucz dynamometryczny ,użyj klucza dynamometrycznego.

Wymiana oleju

Wymianę oleju przeprowadzaj w rękawich ochronnych.
Zlewaj olej, gdy silnik jest jeszcze ciepły,ponieważ olej jest bardziej płynny i zawiera więcej zanieczyszczeń.
•Odkręć śrubę zaworu spustowego oleju(Rys A, 7).
• Zlej zużyty olej do wcześniej przygotowanego pojemnika.
• Wkręć śrubę spustu oleju.
• Napełnij miskę olejową świeżą porcją oleju silnikowego.
Wymieniaj olej zgodnie z zalecanym harmonogramem.

⚠ UWAGA Nie wylewaj do gruntu ani do kanalizacji zużytego oleju.

Zużyty olej dostarcz do najbliższego punktu zbierania odpadów niebezpiecznych.

Przechowywanie

⚠ UWAGA Opary benzyny są wybuchowe. Nie wolno przechowywać benzyny dłużej niż 30 dni. Urządzenia nie wolno przechowywać w pobliżu źródeł otwartego ognia. Przed przygotowaniem generatora do przechowywania upewnić się, że silnik całkowicie ostygł.

Przygotowanie do przechowywania

Gdy planowane jest przechowywanie nieużywanego urządzenia dłużej niż 30 dni;
•Spuść paliwo ze zbiornika.
•Odłącz fajkę świecy zapłonowej.
Pamiętaj, że urządzenia nie należy przechowywać w pomieszczeniach o dużej wilgotności.

Transport

Przed przystąpieniem do transportu należy całkowicie spuścić płyny eksploatacyjne takie jak paliwo oraz olej. Odłączyć fajkę świecy.
Zespół transportować w pozycji poziomej z zakręconym wlewem paliwa.

10. Części zamienne i akcesoria

Paliwo

Zalecana benzyna bezołowiowa 95

Zalecana świeca:

LD F7RTC lub odpowiednik.

Olej silnikowy

Zalecany olej DEGL01 typ SAE 10W-30 firmy Dedra Exim
W celu zakupu części zamiennych i akcesoriów należy skontaktować się z Serwisem Dedra Exim. Dane kontaktowe znajdują się na 1. stronie instrukcji.
Przy zamawianiu części zamiennych prosimy podać numer partii umieszczony na tabliczce znamionowej oraz numer części z rysunku złożeniowego.
W okresie gwarancyjnym naprawy dokonywane są na zasadach podanych w karcie gwarancyjnej. Reklamowany produkt prosimy przekazać do naprawy w miejscu zakupu (sprzedawca zobowiązany jest przyjąć reklamowany produkt), przesłać do serwisu centralnego Dedra Exim lub przesłać do serwisu najbliższego względem miejsca zamieszkania (lista serwisów na stronie www.dedra.pl). Prosimy uprzejmie dołączyć wypełnioną kartę gwarancyjną. Po okresie gwarancyjnym naprawy wykonuje serwis centralny. Uszkodzony produkt należy przesłać do serwisu (koszty wysyłki pokrywa użytkownik).

11. Samodzielne usuwanie usterek

⚠ UWAGA Przed przystąpieniem do samodzielnego usuwania usterek odłączyć urządzenie od zasilania.

Problem	Przyczyna	Rozwiązanie
Silnik nie daje się uruchomić	Brak paliwa w zbioniku	Napełnij zbiornik paliwa
	Stare paliwo	Opróżnić układ zasilania zestarego paliwa, zbiornik napełnij świeżą porcją czystego paliwa
	Zapłon nie jest włączony	Włącz zapłon za pomocą przycisku
	Kranik paliwa w pozycji zamkniętej	Otwórz kranik paliwa
	Nie podłączono przewodu wsokiego napięcia do świecy	Przewód wysokiego napięcia podłącz do świecy zapłonowej
	Brudna lub uszkodzona świeca zapłonowa	Oczyść świecę, wadliwą świecę wymień na nową.
	Nie włączono ssania	Włącz ssanie
Silnik pracuje nierównomiernie	Luźny przewód wysokiego napięcia	Podłącz właściwie przwód wysokiego napięcia do świecy
	Stare lub zanieczyszczone paliwo w układzie zasilania	Opróżnij układ zasilania ze starego paliwa, zbiornik napełnij świeżym paliwem
	Gaźnik rozregulowany	Wyreguluj gaźnik

Brak napięcia w gnieździe 12V	Przycisk bezpiecznika 12V jest wyłączony	Włącz przycisk bezpiecznika
Brak napięcia w gnieździe 230V	Przycisk bezpiecznika 230V jest wyłączony	Włącz przycisk bezpiecznika

UWAGA **Zespół prądotwórczy wyposażony jest w czujnik pozimu oleju. W przypadku zbyt niskiego poziomu oleju, czujnik spowoduje brak możliwości ururchomienia zespołu prądotwórczego. W związku z tym, w sytuacji, gdy urządzenie nie daje się uruchomić, w pierwszejkolejności należy sprawdzić stan oleju. W przypadku zbyt nieksiego poziomu oleju należy go uzpełnić.**

12. Kompletacja urządzenia

1. Zespół prądotwórczy – 1 szt., 2. Klucz do świec – 1 szt., 3. Kabel DC 12V – 1 szt., 4. Wtyczka – 1 szt., 5. Gumowe nóżki

13. Informacja dla użytkowników o pozbywaniu się urządzeń elektrycznych i elektronicznych



(dotyczy gospodarstw domowych)

Przedstawiony symbol umieszczony na produktach lub dołączonej do nich dokumentacji informuje, że niesprawnych urządzeń elektrycznych lub elektronicznych nie można wyrzucać razem z odpadami bytowymi. Prawidłowe postępowanie w razie konieczności utylizacji, powtórnego użycia lub odzysku podzespołów polega na przekazaniu urządzenia do wyspecjalizowanego punktu zbiórki, gdzie będzie przyjęte bezpłatnie. Informacji o lokalizacji miejsc zbiórki zużytego sprzętu udzielają władze lokalne np. na swoich stronach internetowych.

Prawidłowa utylizacja urządzenia umożliwia zachowanie cennych zasobów i uniknięcie negatywnego wpływu na zdrowie i środowisko, wynikające z możliwości obecności w sprzęcie niebezpiecznych: substancji, mieszanin oraz części składowych.

Nieprawidłowa utylizacja odpadów zagrożona jest karami przewidzianymi w odpowiednich przepisach lokalnych.

Użytkownicy w krajach Unii Europejskiej: W razie konieczności pozbycia się urządzeń elektrycznych lub elektronicznych, prosimy skontaktować się z najbliższym punktem sprzedaży lub z dostawcą, którzy udzielą dodatkowych informacji.

Pozbywanie się odpadów w krajach poza Unią Europejską: Taki symbol dotyczy tylko krajów Unii Europejskiej. W razie potrzeby pozbycia się niniejszego produktu prosimy skontaktować się z lokalnymi władzami lub ze sprzedawcą celem uzyskania informacji o prawidłowym sposobie postępowania.

14. Wykaz części do rysunku złożeniowego

DEGB (Rys. 1)

W2-89	Amortyzator	W2-99	Opakowanie kartonowe
W2-96	Włącznik napięcia KCD2 15A 250V	A-8	Świeca zapłonowa F7RTC
W2-97	Gniazdo 230V	B-9	Izolator
W2-103	Wyłącznik silnika	B-11	Czujnik poziomu oleju
W2-104	Woltomierz	C-2	Uszczelka olejowa
W2-116	Obudowa tylnia silnika	C-4	Korek wlewu oleju
W2-119	Śruba	D-6	Cewka zapłonowa
W2-123	Stojan i wirnik,kpl.	E-2	Starter ręczny (szarpanka)
W2-129	Filtr wlewu paliwa	F-1	Filtr powietrza
W2-130	Korek wlewu paliwa	F-2	Pokrywa filtra powietrza
W2-134	Wskaźnik poziomu paliwa	F-3	Uszczelka
W2-139	Zawór paliwa	F-7	Uszczelka
W2-142	Tłumik	F-8	Gaźnik
W2-146	Uszczelka	F-10	Uszczelka
W2-156	Regulator napięcia AVR	G-11	Zawór paliwa
W2-157	Szczotki kpl.		

Karta gwarancyjna

na

Zespół prądotwórczy małej mocy

Nr katalogowy: DEGB2510 nr partii: .....

(zwane dalej Produktem)

Data zakupu Produktu: .....

Pieczęć sprzedawcy

Data i podpis sprzedawcy: .....

Oświadczenie Użytkownika:

Potwierdzam, że zostałem poinformowany o warunkach gwarancji oraz skutkach nieprzestrzegania wytycznych zawartych w Instrukcji obsługi i karcie gwarancyjnej. Warunki niniejszej gwarancji są mi znane, co potwierdzam własnoręcznym podpisem:

....

Data i miejsce Podpis Użytkownika

I. Odpowiedzialność za Produkt

1. Gwarant – Dedra Exim Sp. z o.o. z siedzibą w Pruszkowie, adres: ul. 3 Maja 8, 05-800 Pruszków, KRS 0000062517, Sąd Rejonowy dla m.st. Warszawy w Warszawie, XIV Wydział Gospodarczy Krajowego Rejestru Sądowego, NIP 527-020-49-33, kapitał zakładowy: 100 980.00 zł.
2. Na warunkach określonych w niniejszej karcie gwarancyjnej Gwarant udziela gwarancji na Produkt, pochodzący z dystrybucji Gwaranta.
3. Odpowiedzialność z tytułu gwarancji obejmuje tylko wady powstałe z przyczyn tkwiących w Produkcie w momencie jego wydania Użytkownikowi.
4. Z tytułu gwarancji Użytkownik, uzyskuje prawo do bezpłatnej naprawy Produktu, o ile wada ujawniła się w okresie gwarancji. Sposób naprawy Produktu (metoda wykonania naprawy) zależy od decyzji Gwaranta. W przypadku stwierdzenia przez Gwaranta braku możliwości naprawy Gwarant zastrzega sobie prawo wymiany wadliwego elementu albo całego Produktu na wolny od wad, obniżenia ceny Produktu lub odstąpienia od umowy.
5. W stosunku do Użytkownika, który nie jest konsumentem w rozumieniu ustawy z dnia 23 kwietnia 1964r. Kodeks cywilny, odpowiedzialność odszkodowawcza Gwaranta za szkody wynikające z niniejszej gwarancji i/lub w związku z jej zawarciem i wykonywaniem, bez względu na tytuł prawny, jest ograniczona maksymalnie do wysokości wartości wadliwego Produktu.

II. Okres gwarancji

Elementy Produktu	Czas trwania ochrony gwarancyjnej
Zespół prądotwórczy małej mocy	24 miesiące, licząc od daty zakupu Produktu uwidocznionej w niniejszej karcie gwarancyjnej

III. Warunki skorzystania z gwarancji

1. Przedstawienie przez Użytkownika wypełnionej karty gwarancyjnej Produktu oraz uprawdopodobnienie przez Użytkownika okoliczności zakupu Produktu, np. poprzez przedstawienie paragonu, faktury, itd. W celu sprawnego przeprowadzenia reklamacji zaleca się aby Użytkownik przekazał wraz z Produktem do reklamacji wszystkie elementy określone w „Kompletacji urządzenia" zawartej w Instrukcji obsługi.
2. Stosowanie się przez Użytkownika do zaleceń zawartych w Instrukcji obsługi i karcie gwarancyjnej.
3. Gwarancja obejmuje tylko obszar Rzeczypospolitej Polskiej i UE.
4. Gwarancja nie obejmuje wad Produktu powstałych w szczególności na skutek:

a. Nieprzestrzegania przez Użytkownika warunków określonych w Instrukcji obsługi, w szczególności w zakresie prawidłowej eksploatacji, konserwacji i czyszczenia;

b. Zastosowania przez Użytkownika środków czyszczących lub konserwujących niezgodnych z Instrukcją obsługi;

c. Nieodpowiedniego przechowywania i transportu Produktu przez Użytkownika;

d. Samowolnych zmian i/lub przeróbek Produktu przez Użytkownika, które nie były uzgadniane z Gwarantem;

e. Zastosowania przez Użytkownika w Produkcie materiałów eksploatacyjnych niezgodnych z Instrukcją obsługi.

5. Użytkownik, który nie jest konsumentem w rozumieniu ustawy z dnia 23 kwietnia 1964r. Kodeks cywilny, traci gwarancję na Produkt, w którym:

- numery seryjne, oznaczenia dat i tabliczki znamionowe zostały usunięte, zmienione lub uszkodzone przez Użytkownika;
- plomby zostały uszkodzone przez Użytkownika lub noszą ślady manipulacji Użytkownika.

6. Uwaga! Czynności związane z codzienną obsługą Produktu, wynikające m.in. z Instrukcji obsługi Użytkownik wykonuje we własnym zakresie i na swój koszt.

IV. Procedura reklamacyjna

1. W przypadku stwierdzenia nieprawidłowej pracy Produktu, przed dokonaniem zgłoszenia reklamacyjnego należy upewnić się czy wszystkie czynności określone w szczególności w Instrukcji obsługi zostały wykonane w sposób prawidłowy.
2. Zgłoszenie reklamacji zaleca się dokonać niezwłocznie, najlepiej w terminie 7 dni od daty zauważenia wady Produktu. Użytkownik, który nie jest konsumentem w rozumieniu ustawy z dnia 23 kwietnia 1964r. Kodeks cywilny traci uprawienia wynikające z niniejszej gwarancji w przypadku niezgłoszenia reklamacji w terminie 7 dni.
3. Zgłoszenie reklamacji można dokonać m.in. w punkcie zakupu Produktu, w serwisie gwarancyjnym lub pisemnie na adres: Dedra Exim Sp. z o.o., ul. 3 Maja 8, 05-800 Pruszków.
4. Użytkownik może złożyć reklamację przy wykorzystaniu formularza dostępnego na stronie internetowej www.dedra.pl. („Formularz zgłoszenia reklamacji z tytułu gwarancji").
5. Adresy serwisów gwarancyjnych dla poszczególnych krajów dostępne są na stronie www.dedra.pl. W przypadku braku serwisu gwarancyjnego dla danego kraju zgłoszenia reklamacyjne z tytułu gwarancji zaleca się kierować na adres: Dedra Exim Sp. z o.o. ul. 3 Maja 8, 05-800 Pruszków (Polska).
6. Mając na uwadze bezpieczeństwo Użytkownika zakazuje się korzystania z wadliwego Produktu.
7. Uwaga! Korzystanie z wadliwego Produktu jest niebezpieczne dla zdrowia i życia Użytkownika.
8. Wykonanie obowiązków wynikających z gwarancji nastąpi w terminie 14 dni roboczych, licząc od dnia dostarczenia reklamowanego Produktu przez Użytkownika.
9. Przed dostarczeniem wadliwego Produktu do reklamacji zaleca się jego oczyszczenie. Reklamowany Produkt zaleca się dokładnie zabezpieczyć przed uszkodzeniami w transporcie (zaleca się dostarczyć reklamowany Produkt w oryginalnym opakowaniu).
10. Okres gwarancji ulega przedłużeniu o czas, w ciągu którego wskutek wady Produktu objętego gwarancją Użytkownik nie mógł z niego korzystać.

Gwarancja nie wyłącza, nie ogranicza, ani nie zawiesza uprawnień Użytkownika wynikających z przepisów o rękojmi za wady rzeczy sprzedanej.

Zgodnie z art. 13 ust. 1 i ust. 2 rozporządzenia Parlamentu Europejskiego i Rady (UE) 2016/679 z dnia 27 kwietnia 2016 r. w sprawie ochrony osób fizycznych w związku z przetwarzaniem danych osobowych i w sprawie swobodnego przepływu takich danych oraz uchylenia dyrektywy 95/46/WE (dalej: „RODO") informujemy

1. Administratorem Twoich danych osobowych podanych w formularzu jest DEDRA-EXIM sp. z o.o. z siedzibą w Pruszkowie , ul. 3 Maja 8, 05-800 Pruszków (dalej: „Administrator").

2. Twoje dane będą przetwarzane wyłącznie w celu przeprowadzenia procedury gwarancyjnej urządzenia zgodnie art. 6 ust. 1 lit. b ogólnego rozporządzenie o ochronie danych (dalej: „RODO") Podanie danych jest dobrowolne, ale konieczne do przeprowadzenia procedury gwarancyjnej.
3. Twoje dane będą przetwarzane przez okres rozpatrywania przeprowadzenia procedury gwarancyjnej oraz w celach archiwizacyjnych w razie konieczności obrony przed ewentualnymi roszczeniami wobec Administratora nie dłużej niż do momentu ich przedawnienia.
4. Twoje dane mogą być ujawniane wyłącznie podmiotom przetwarzającym dane na rzecz administratora na podstawie pisemnej umowy powierzenia przetwarzania danych osobowych świadczącym m.in. usługi serwisu technicznego, hostingu lub obsługi strony internetowej, obsługi IT, firmie kurierskiej. Dostawcy Administratora zobowiązani są do zapewnienia zabezpieczenia danych i spełnienia wymogów obowiązującego prawa związanego z ochroną danych osobowych i nie mogą wykorzystywać powierzonych danych osobowych do innych celów niż te, które są określone w umowie z Administratorem.
5. Twoje dane nie będą przetwarzane w sposób zautomatyzowany w tym również w formie profilowania oraz nie będą przekazywane do państwa trzeciego/organizacji międzynarodowej.
6. Posiadasz prawo dostępu do treści swoich danych oraz prawo ich sprostowania, usunięcia, ograniczenia przetwarzania, prawo do przenoszenia danych, prawo wniesienia sprzeciwu, w dowolnym momencie.
7. We wszelkich sprawach związanych z przetwarzaniem Twoich danych osobowych przez Administratora możesz skontaktować się pod adresem e-mail: daneosobowe@dedra.pl;
8. Masz prawo wniesienia skargi do wniesienia skargi do organu właściwego do spraw ochrony danych osobowych

EN Table of contents

1. Photos and drawings
2. Description of the device
3. Intended use of the device
4. Restrictions on use
5. Technical data
6. Preparation for operation
7. Switching on the device
8. Using the device
9. Routine maintenance
10. Spare parts and accessories
11. Troubleshooting
12. Completeness of the device
13. Information for users on the disposal of electrical and electronic equipment
14. List of parts for assembly drawing
15. Warranty card

Translation of original instructions

The declaration of conformity is included in the manual as a separate document. If the declaration of conformity is missing, please contact Dedra Exim Sp. z o.o.
General safety regulations are included in the manual as a separate brochure.

WARNING. Read all warnings marked with the symbol and all instructions. Failure to follow the warnings and safety instructions below may result in electric shock, fire or serious injury.

Keep all warnings and instructions for future reference.

2. Description of the device

Fig. A: 1. Voltmeter; 2. Switch; 3. LED indicating that the unit is switched on; 4. Nameplate; 5. Oil level indicator LED; 6. Oil filler;
7. Oil drain valve; 8. AC 230V sockets; 9. DC 12V overload protection switch; 10. DC 12V socket; 11. Hot exhaust outlet;
12. Grounding screw; 13. AC 230V overload protection switch; 14. Fuel filler; 15. Fuel tank; 16. Fuel tap; 17. Air filter; 18. Fuel level indicator; 19. Starter cord

3. Purpose of the device

A power generator is an electrical device that is an independent source of electricity. Power generators are autonomous units for generating electricity. The power generator is primarily used to generate electricity for various loads (motors, lighting, heating, etc.) in areas where no other sources are available.
The device may be used in renovation and construction work, repair workshops and amateur work, provided that the conditions of use and permissible operating conditions specified in the operating instructions are observed.

4. Restrictions on use

The device may only be used in accordance with the "Permissible operating conditions" listed below.
The machine may only be used with original parts. The power generator must not be operated in enclosed spaces. The power generator must not be operated in an atmosphere with very high air humidity. If mechanical damage is found, in particular deformation of the housing, fuel tank, leaks (fuel leaks), do not use the device. The power generator must also not be used if any malfunctions are found. In such cases, the device must be secured and repaired by an authorised DEDRA-EXIM Sp. z o.o. service centre.
Unauthorised changes to the mechanical and electrical design, any modifications or maintenance activities not described in the operating instructions will be considered unlawful and will result in the immediate loss of warranty rights, and the declaration of conformity will become invalid.
Use contrary to the intended purpose or contrary to the operating instructions will result in immediate loss of warranty rights.

Permissible operating conditions
The device must not be used in enclosed spaces. Avoid moisture. Do not leave the device switched on unattended. It is prohibited to connect the power generator to the domestic power supply.

5. Technical data

Model	DEGB2510
Internal combustion engine	4-stroke piston
Maximum output power [W]	2200
Continuous output power [W]	2000
Mains voltage [V]	230
	12V DC
Output frequency [Hz]	50
Rated current [A]	8.7
Internal combustion engine (type)	LT168F
Tank capacity [l]	15
Operating requirements class	G2
Power compliance class	A
Guaranteed sound power level L_{WA} [dB(A)]	95
Weight of unfilled unit [kg]	4
Combustion engine power [W]	3400
Engine speed [rpm]	3600
Engine displacement	163 ccm
Degree of protection against direct access	IP23M
Sound power level L_{WA} [dB(A)]	93,5
Measurement uncertainty (K_{WA}) [dB(A)]	3
Power factor	1

Additional data:

Number of sockets
2 x 230V AC sockets
1 12V DC socket

AVR system (automatic voltage regulation)
This is a system that helps maintain the correct output voltage of the generator set. If the AVR system is missing or malfunctioning, the generator set will not be able to maintain the correct voltage.

Noise information
Noise emissions have been determined in accordance with ISO 8528-10; the values are given in the table above.

WARNING **Noise can cause hearing damage, always use hearing protection during operation!**

The declared total noise level has been measured in accordance with the standard test method and can be used to compare one device with another. The noise level given can also be used for a preliminary assessment of noise exposure.
The noise level during actual use of the device may differ from the declared values, depending on how the tools are used, in particular the type of workpiece and the need to determine measures to protect the operator. In order to accurately estimate exposure under actual conditions of use, all parts of the operating cycle must be taken into account, including periods when the device is switched off or when it is switched on but not used for work.

6. Preparation for work

WARNING **All preparatory operations must be carried out with the equipment disconnected from the power supply.**

Before starting work, make sure that the device is complete and has no signs of dents, abrasions or other damage. If you notice any damage, contact Dedra Exim sp. z o.o.
Attach the rubber feet to the frame of the device.

Filling the power generator with oil

WARNING **The power generator is not filled with oil. Before starting work, fill the unit with oil.**

Engine oil is the main factor affecting the performance and service life of the engine. Use oil intended for 4-stroke engines. DEGL01 type SAE 10W-30 from Dedra Exim is the recommended oil for general use.
The device is equipped with an oil level sensor which will prevent the engine from starting if the oil level is low.
The oil pan capacity is approximately 0.5 litres.

To top up the oil:
1. Remove the oil filler cap (Fig. C) and wipe the dipstick with a clean cloth.
2. Pour in the required amount of oil.
3. Check the oil level and tighten the oil filler cap.

Refuelling

WARNING **Petrol is flammable and explosive under certain conditions. Smoking, sparking and open flames are prohibited when refuelling the generator or in areas where petrol is stored. Ignition or explosion may cause serious injury. Refuelling should be carried out in well-ventilated areas with the engine stopped.**

Fill the fuel tank (Fig. A.15) with petrol. After filling, make sure that the fuel filler cap (Fig. A.14) is securely tightened.

7. Starting the device

WARNING **Before starting the device, it is essential to perform the steps described in the "Preparation for operation" section.**

Operator's responsibilities

WARNING **Read the operating and safety instructions. Make sure you know how to stop the power generator quickly and familiarise yourself with the operation of all controls. Do not operate the device without proper training. Check the oil and fuel levels before starting the device for the first time.**

Before starting the device for the first time, remember to ground the generator thoroughly. To do this, unscrew the screw (Fig. A, 12) and attach a grounding cable with a minimum cross-section of 1.5 mm^2 under the screw head (cable not included). Then tighten the screw so that the cable is securely locked in place. Connect the other end of the cable to a conductive rod placed in the ground.
Do not connect any devices to the generator before starting the engine.

Starting the device

1. Turn the fuel tap to the "ON" position. The tap should be pointing downwards. (Fig. G)
2. Activate the choke by moving the lever to the "CHOKE" position (to the left) (Fig. H).
3. Switch the ignition switch to the "ON" position (Fig. I).
4. Pull the starter cord vigorously (Fig. J), then release the cord so that it returns freely to its original position. The engine should start. Once the engine has warmed up and the device is running smoothly, turn off the choke (choke lever in the right position).
5. Move the overload fuse (Fig. A, 13) upwards to the "ON" position. The voltmeter (Fig. A1) will show the voltage value.
6. Connect the receiver to the AC power socket. (Fig. K)

8. Using the device

WARNING **Do not start the device indoors, as the exhaust fumes contain poisonous carbon monoxide.**

Do not connect devices whose rated power exceeds 80% of the generator's nominal power.
Electric motors are characterised by a temporary increase in power consumption during start-up, which may cause the overload protection to activate and shut down the unit.
If several devices are connected, do not start them simultaneously. If extension cables are necessary, they should not be longer than:
- 60 m for a cross-section of 1.5 mm^2
- 100 m for a cross-section of 2.5 mm^2

Engine shutdown

Before switching off the device, disconnect all receivers by pulling the plug out of the generator socket. Then switch the ignition switch (Fig. I) to the "OFF" position and turn the fuel tap to the "OFF" position (Fig. G).

WARNING **If it is necessary to shut down the generator in an emergency, immediately turn the ignition switch to the "OFF" position. After operation, the exhaust pipe may be hot. Wait until it has cooled down before performing any maintenance.**

9. Routine maintenance

WARNING **All maintenance operations must be carried out with the device disconnected from the power supply.**

Before starting any inspection, repair or maintenance work, stop the engine and wait until all rotating parts have come to a standstill. Disconnect the voltage cable from the spark plug to prevent accidental start-up.

Maintenance schedule

Always before starting the device:
Check and top up the fuel level in the tank.
Check and carefully tighten the ground connection.

Service range	After operation	After 1 month of use	Every 3 months or every 50 hours	Every 6 months or every 100 hours	Every 1 year or every 300 hours
Checking of oil	X				
Oil change		X			
Checking the air filter		X			
Air filter cleaning			X		
Replacing the spark plug				X	
Check fuel lines					X
High voltage hose check					X

Air filter cleaning

A dirty air filter can cause the engine to run poorly and increase fuel consumption.

WARNING **Do not clean the air filter or its components with a solvent, as this may cause a fire. Do not start the device without an air filter, as this will cause the engine to wear out more quickly.**

1. Remove the plastic clips from the air filter cover (Fig. L)
2. Remove the air filter cover
3. Pull out the air filter sponge (Fig. N), then clean it and rinse it in lukewarm water with a small amount of detergent.
4. Gently soak the filter in engine oil and squeeze it thoroughly.
5. Place the sponge in the filter housing and replace the filter cover.

Replacing the spark plug

Recommended spark plug: LD F7RTC or equivalent.

WARNING **Using the wrong spark plug may damage the engine.**

To replace the spark plug, disconnect the spark plug cap (Fig. B) and remove any dirt from the spark plug wires. Then, using the spark plug wrench provided in the kit, unscrew the spark plug.
Check the condition of the spark plug.
•If the electrodes are worn or if the insulator is cracked or damaged, replace the spark plug.
•If the spark plug is contaminated with carbon deposits, remove them with a wire brush or spark plug cleaner spray.
Measure the gap between the electrodes with a feeler gauge; the electrodes should have the correct gap, which should be between (0.7-0.8) mm (Fig. K). Adjust the gap if necessary by carefully bending the electrode.
•Check that the spark plug sealing washer is in good condition.
•Screw the spark plug back in by hand to avoid stripping the thread, until you feel resistance.
•Tighten with a spark plug wrench. If you are using a used spark plug, tighten it with a wrench by $1/8$ - $1/4$, and a new spark plug by $1/2$.
If you know the torque value for tightening the spark plug and have a torque wrench, use the torque wrench.

Oil change

Wear protective gloves when changing the oil.
Drain the oil while the engine is still warm, as the oil is more fluid and contains more impurities.
• Unscrew the oil drain plug (Fig. A, 7).
• Drain the used oil into a container prepared in advance.
• Screw in the oil drain plug.
• Fill the oil pan with fresh engine oil.
Change the oil according to the recommended schedule.

WARNING **Do not pour used oil onto the ground or into the sewer system.**

Dispose of used oil at the nearest hazardous waste collection point.

Storage

WARNING **Petrol vapours are explosive. Do not store petrol for longer than 30 days. Do not store the device near sources of open flame. Before preparing the generator for storage, make sure that the engine has cooled down completely.**

Preparation for storage

When planning to store an unused device for longer than 30 days;
•Drain the fuel from the tank.
•Disconnect the spark plug.
Remember that the device should not be stored in rooms with high humidity.

Transport

Before transport, completely drain all operating fluids such as fuel and oil. Disconnect the spark plug.
Transport the unit in a horizontal position with the fuel inlet closed.

10. Spare parts and accessories

Fuel

Recommended unleaded petrol 95

Recommended spark plug:

LD F7RTC or equivalent.

Engine oil

Recommended oil: DEGL01 type SAE 10W-30 by Dedra Exim
To purchase spare parts and accessories, please contact Dedra Exim Service. Contact details can be found on page 1 of the manual.
When ordering spare parts, please provide the batch number on the nameplate and the part number from the assembly drawing.
During the warranty period, repairs are carried out in accordance with the terms and conditions specified in the warranty card. Please return the product to be repaired to the place of purchase (the seller is obliged to accept the product), send it to the Dedra Exim central service centre or send it to the service centre closest to your place of residence (list of service centres at www.dedra.pl). Please enclose the completed warranty card. After the warranty period, repairs are carried out by the central service centre. The damaged product should be sent to the service centre (shipping costs are covered by the user).

11. Independent troubleshooting

WARNING **Before attempting to repair the product yourself, disconnect it from the power supply.**

Problem	Cause	Solution
The motor does not start	No fuel in the tank	Fill the fuel tank
	Old fuel	Drain the fuel system of old fuel, fill the tank with fresh, clean fuel
	Ignition is not switched on	Turn on the ignition using the button
	Fuel tap in closed position	Open the fuel tap
	The high-voltage cable is not connected to the spark plug	Connect the high-voltage cable to the spark plug
	The spark plug is dirty or damaged	Clean the spark plug, replace a faulty spark plug with a new one.
	Choke not activated	Turn on the choke
Engine running unevenly	Loose high-voltage cable	Connect the high-voltage cable to the spark plug correctly
	Old or contaminated fuel in the fuel system	Drain the fuel system of old fuel, fill the tank with fresh fuel
	Carburettor out of adjustment	Adjust the carburettor
No voltage at the 12V socket	The 12V fuse switch is off	Turn on the fuse switch

No voltage in the 230V socket	The 230V fuse switch is turned off	Turn on the fuse switch

WARNING **The power generator is equipped with an oil level sensor. If the oil level is too low, the sensor will prevent the power generator from starting. Therefore, if the device cannot be started, check the oil level first. If the oil level is too low, top it up.**

12. Device components

1. Power generator unit – 1 pc., 2. Spark plug wrench – 1 pc., 3. DC 12V cable – 1 pc., 4. Plug – 1 pc., 5. Rubber feet

13. Information for users about the disposal of electrical and electronic equipment (applies to households)



The symbol shown on the products or accompanying documentation informs that faulty electrical or electronic equipment must not be disposed of with household waste. The correct course of action when disposal, reuse or recovery of components is to take the device to a specialized collection point, where it will be accepted free of charge. Information on the location of collection sites for waste equipment is provided by local authorities, e.g. on their websites.
Proper disposal of the device allows you to conserve valuable resources and avoid negative health and environmental impacts resulting from the possibility of hazardous: substances, mixtures and components in the equipment.
Improper disposal of waste is subject to penalties under relevant local regulations.
Users in European Union countries: If you need to dispose of electrical or electronic equipment, please contact your nearest retailer or supplier, who will provide more information.
Disposal of waste in countries outside the European Union: This symbol applies only to countries within the European Union. If you need to dispose of this product, please contact your local authorities or your dealer for proper disposal.

Warranty card
at
Power generator

Part No.: ……. Lot No.: .....

(hereinafter referred to as the Product)

Product Purchase Date: .....

Dealer stamp

Date and signature of vendor: .....

User Statement:

I acknowledge that I have been informed of the warranty terms and conditions and the consequences of not following the guidelines in the User's Manual and Warranty Card. The terms of this warranty are known to me, which I confirm with my signature:

....
Date and place Signature of the User

I. Product Liability:

1. Guarantor - Dedra Exim Sp. z o.o. with its registered office in Pruszkow, address: ul. 3 Maja 8, 05-800 Pruszków, KRS 0000062517, District Court for the City of Warsaw in Warsaw, XIV Economic Department of the National Court Register, NIP 527-020-49-33, share capital: PLN 100,980.00.
2. Under the terms of this warranty card, the Guarantor guarantees the Product, originating from the Guarantor's distribution.
3. Liability under the warranty shall cover only defects arising from causes inherent in the Product at the time of its release to the User.
4. By virtue of the warranty, the User, obtains the right to repair the Product free of charge, if the defect became apparent during the warranty period. The method of repairing the Product (the method of performing the repair) is at the discretion of the Guarantor. If the Guarantor finds that repair is not possible, the Guarantor reserves the right to replace the defective element or the entire Product with a defect-free one, reduce the price of the Product or withdraw from the contract.
5. In relation to the User who is not a consumer within the meaning of the Act of April 23, 1964. Civil Code, the Guarantor's liability for damages resulting from this guarantee and/or in connection with its conclusion and execution, regardless of the legal title, is limited to a maximum of the value of the defective Product.

II. Warranty Period:

Product Elements	Duration of warranty protection
Power generator	24 months, starting from the date of purchase of the Product shown on this warranty card

III. Conditions for taking advantage of the warranty:

The User must present the completed warranty card for the Product and the User must substantiate the circumstances of the purchase of the Product, e.g. by presenting a receipt, invoice, etc. In order to carry out the claim efficiently, the User is advised to submit with the Product for claim all the elements specified in the "Completion of the device" included in the User's Manual.
2. compliance by the User with the recommendations contained in the User's Manual and the warranty card.
3. The warranty covers only the territory of the Republic of Poland and the EU.
4. The warranty does not cover Product defects arising in particular from:
a. Failure by the User to comply with the conditions set forth in the User's Manual, particularly with regard to proper operation, maintenance and cleaning;
b. Use of cleaning or maintenance products by the User that do not comply with the User's Manual;
c. Inadequate storage and transportation of the Product by the User;
d. Unauthorized changes and/or alterations to the Product by the User, which were not agreed upon with the Guarantor;
e. User's use of consumables in the Product that do not comply with the User's Manual.
f. A user who is not a consumer within the meaning of the Act of April 23, 1964. Civil Code, forfeits the warranty on the Product in which:
g. serial numbers, date markings and nameplates have been removed, altered or damaged by the User;
h. the seals have been damaged by the User or bear signs of tampering by the User.
5. Note: Activities related to the daily operation of the Product, resulting, among other things, from the User's Manual, shall be performed by the User on his/her own and at his/her own expense.

IV. Complaint Procedure:

1. In the event that the Product is found not to be working properly, make sure that all the operations specified in particular in the User's Manual have been performed correctly before making a claim.
2. It is recommended to make a complaint immediately, preferably within 7 days from the date of noticing a defect in the Product. The User, who is not a consumer within the meaning of the Act of April 23, 1964. Civil Code, loses his/her rights under this warranty if he/she fails to report a complaint within 7 days.
3. Claims may be filed, among others, at the point of purchase of the Product, at the warranty service or in writing to the address: Dedra Exim Sp. z o.o., ul. 3 Maja 8, 05-800 Pruszków.
4. The user may file a complaint using the form available on the website www.dedra.pl. ("Warranty Claim Form").
5. Addresses of warranty services for specific countries are available at www.dedra.pl. In the absence of a warranty service for a particular country, warranty claims are recommended to be addressed to: Dedra Exim Sp. z o.o. ul. 3 Maja 8, 05-800 Pruszków (Poland).
6. With a view to the safety of the User, it is prohibited to use a defective Product.
7. Caution: using a defective Product is dangerous to the health and life of the User.
8. The fulfillment of obligations under the warranty will be carried out within 14 working days from the date of delivery of the claimed Product by the User.
9. Before delivering the defective Product for complaint, it is recommended to clean it. The Product under complaint is recommended to be carefully protected against damage in transit (it is recommended to deliver the Product under complaint in its original packaging).
10. The warranty period shall be extended by the time during which, due to a defect in the Product covered by the warranty, the User could not use it.
The warranty does not exclude, limit or suspend the User's rights under the warranty provisions for defects of the sold thing.
Pursuant to Article 13 (1) and (2) of Regulation (EU) 2016/679 of the European Parliament and of the Council of April 27, 2016 on the protection of natural persons with regard to the processing of personal data and on the free movement of such data and repealing Directive 95/46/EC (hereinafter: "RODO"), we inform you of the following
1. The administrator of your personal data provided in the form is DEDRA-EXIM sp. z o.o. with its registered office in Pruszkow , 3 Maja Street 8, 05-800 Pruszkow (hereinafter: "Administrator").
2. Your data will be processed solely for the purpose of carrying out the warranty procedure for the device in accordance with Article 6(1)(b) of the General Data Protection Regulation (hereinafter: "GDPR") Provision of data is voluntary, but necessary to carry out the warranty procedure.
3. Your data will be processed for the period of consideration of the execution of the warranty procedure and for archiving purposes in case of the need to defend against possible claims against the Administrator no longer than until their statute of limitations.
4. Your data may be disclosed only to entities processing data on behalf of the Administrator on the basis of a written contract of entrustment of personal data processing providing, among others, technical service, hosting or website maintenance, IT support, courier company. The Administrator's suppliers are obliged to ensure data security and meet the requirements of the applicable law related to personal data protection and may not use the entrusted personal data for purposes other than those specified in the contract with the Administrator.
5. your data will not be processed by automated means including profiling and will not be transferred to a third country/international organization.
6. You have the right to access the content of your data and the right to rectify, erase, restrict processing, the right to data portability, the right to object, at any time.
7. For all matters related to the Administrator's processing of your personal data, you may contact at e-mail: daneosobowe@dedra.pl;
8. You have the right to lodge a complaint with the data protection authority;

CZ Obsah

1. Snímky a obrázky
2. Popis zařízení
3. Určení nástroje
4. Omezení použití
5. Technické údaje
6. Příprava k práci
7. Zapínání nástroje
8. Použití nástroje
9. Aktuální provozní práce
10. Náhradní díly a příslušenství
11. Samostatné odstranění závad
12. Výbava nástroje
13. Informace pro uživatele o zbavování se elektrických a elektronických zařízení
14. Záruční list

Překlad originálního návodu

Prohlášení o shodě bylo připojeno k návodu jako jednotlivý dokument. V případě chybějícího prohlášení o shodě kontaktujte Dedra Exim Sp. z o.o.
Všeobecné bezpečnostní podmínky byly připojeny k návodu jako jednotlivá brožura.

VAROVÁNÍ. Přečtěte si všechna upozornění označená symbolem a všechny pokyny. Nedodržení níže uvedených upozornění a bezpečnostních pokynů může vést k úrazu elektrickým proudem, požáru nebo vážným zraněním.
Uložte všechna upozornění a pokyny pro pozdější použití.

2. Popis zařízení

Obr. A,B: 1. Voltmetr; 2. Spínač; 3. LED dioda indikující zapnutí soustrojí; 4. Výkonový štítek; 5. LED dioda hladiny oleje; 6. Vtok oleje; 7. Výpustný ventil oleje; 8. Zásuvky AC 230V; 9. Proudový chránič DC 12V; 10. Zásuvka DC 12V; 11. Výfuk horkých spalin; 12. Zemnicí šroub soustrojí; 13. Proudový chránič AC 230V; 14. Vtok paliva; 15. Chybí palivo; 16. Výtok paliva; 17. Vzduchový filtr;
18. Ukazatel hladiny paliva; 19. Lanko spouštěče

3. Určení nástroje

Generátorové soustrojí je silnoproudé zařízení, které představuje samostatný zdroj proudu. Generátorová soustrojí jsou autonomní soustrojí pro výrobu elektrické energie. Generátorové soustrojí v základním provedení slouží k výrobě elektrické energie pro různé spotřebiče (motory, osvětlení, topení atd.) v oblastech, kde nejsou žádné jiné zdroje.
Zařízení se může používat pro stavební a opravné práce, v opravárenských dílnách, pro hobby použití se současným dodržováním podmínek používání a přípustných pracovních podmínek , uvedených v návodu k obsluze.

4. Omezení použití

Zařízení může být používáno pouze v souladu s níže uvedenými "Přípustnými provozními podmínkami".
Stroj se může používat pouze a výlučně s originálními náhradními díly. Generátorové soustrojí je určeno pouze pro domácí použití.
Generátorové soustrojí nesmí pracovat v uzavřených prostorech. Generátorové soustrojí nesmí pracovat v prostředí s vysokou vlhkostí vzduchu. Pokud zjistíte mechanické poškození, zejména deformace krytu, palivové nádrže, netěsnost (únik paliva), zařízení nepoužívejte. Generátorové soustrojí nepoužívejte také, když zjistíte jeho nepravidelný chod. Pak zařízení bezpodmínečně zajistěte a dejte jej opravit do autorizovaného servisu DEDRA-EXIM Sp. z o.o.
Samovolné změny v mechanické a elektrické stavbě, veškeré úpravy, obslužné činnosti nepopsané v návodu k obsluze budou vnímány jako právně neopodstatněné a způsobí okamžitou ztrátu záručních práv a prohlášení o shodě ztratí platnost. Používání, které budou v rozporu s určením nebo v rozporu s návodem k obsluze způsobí okamžitou ztrátu záručních práv.

Přípustné pracovní podmínky
Zařízení se nesmí používat v uzavřených prostorech. Zabraňte vlhkosti. Zapnuté zařízení nenechávejte bez dozoru. Je zakázáno připojovat generátorové soustrojí k domácí instalaci.

5. Technické údaje

Model	DEGB2510
Spalovací motor	pístový čtyřválcový
Maximální výstupní výkon [W]	2200
Výstupní výkon pro nepřetržitý provoz [W]	2000
Síťové napětí [V]	230
	12V DC
Výstupní frekvence sítě [Hz]	50
Jmenovitý proud [A]	8,7
Spalovací motor (typ)	LT168F
Kapacita nádrže [l]	15
Třída provozních požadavků	G2
Třída shody výkonu	A
Garantovaná úroveň příkonu zvuku L_{WA} [dB(A)]	95
Hmotnost nezaplavené sestavy [kg]	41
Výkon spalovacího motoru [W]	3400
Otáčky motoru [ot./min]	3600
Zdvihová kapacita motoru	163 ccm
Stupeň ochrany před přímým přístupem	IP23M
Úroveň příkonu zvuku L_{WA} [dB(A)]	93,5
Nejistota měření (K_{WA}) [dB(A)]	3
Výkonový faktor	1

Doplňující údaje:

Počet zásuvek
2 zásuvky 230 V střídavého proudu (AC)
1 zásuvka 12 V stejnosměrného proudu (DC)

Jednotka AVR (automatic voltage regulation))
Je to soustava, která pomáhá udržet správné výstupní napětí generátorového soustrojí. Pokud systém AVR chybí nebo nefunguje správně, generátorové soustrojí není schopno udržet správné napětí.

Informace o hluku
Hladina hluku je uvedena v souladu s ISO 8528-10 hodnoty byly uvedeny výše v tabulce.

POZOR **Hluk může způsobit poškození sluchu, při práci vždy používejte chrániče sluchu!**

Uvedená celková hodnota hluku je měřena podle standardní metody studie a může být použita k porovnání jednoho zařízení s druhým. Zadaná úroveň hluku může být použita také pro předběžné posouzení dopadu hluku.
Hladina hluku při skutečném používání přístroje se může lišit od deklarované hodnoty v závislosti na způsobu používání pracovních nástrojů, zejména na typu obráběného materiálu a je třeba k určení opatření na ochranu operátora. Přesně ohodnoťte expozici v reálných podmínkách provozu, je nutné vzít v úvahu všechny části pracovního cyklu, včetně období, když zařízení je vypnuto nebo když je zapnuté, ale není právě používáno.

6. Příprava k práci

POZOR **Všechny činnosti je nutné provádět0 při zástrčce vysunuté ze zásuvky.**

Před zahájením provozu se ujistěte, že generátor není poškozen a nemá stopy po zamáčknutí, odření atp. Zjistíte-li jakékoli poškození, kontaktujte servis Dedra Exim sp. z o.o.
Namontujte gumové nohy na rám zařízení.

Zalití agregátového soustrojí olejem

POZOR **Generátorové soustrojí není zalité olejem, před zprovozněním zalijte soustrojí olejem.**

Motorový olej je hlavním faktorem ve výkonu a životnosti motoru. Používejte olej určený pro čtyřtaktní motory. DEGL01 typ SAE 10W-30 od Dedra Exim je doporučený olej pro všeobecné použití.
Zařízení je vybaveno snímačem hladiny oleje, který v případě nízké hladiny oleje nedovolí nastartovat motor.
Kapacita olejové vany je asi 0,5 litru.

Pro doplnění oleje:
1.Vyšroubujte zátku plnicího hrdla, (obr. C) otřete měrku čistým hadříkem.
2.Nalijte připravené množství oleje.
3.Zkontrolujte hladinu oleje a zašroubujte zátku plnicího hrdla.

Doplňování paliva

POZOR **Výměnu oleje provádějte v ochranném oděvu (ochranné rukavice) se zachováním opatrnosti. Dříve než začnete olej měnit, nastartujte motor a dobře jej zahřejte. Teplý olej je tekutější a obsahuje více nečistot. Abyste olej vypustili, vyšroubujte šroub výpustného ventilu oleje. Opotřebený olej slijte do předem připravené nádoby. Zašroubujte šroub odtoku oleje. Olejovou vanu naplňte novým motorovým olejem. Olej měňte v intervalech doporučených v kap. 9. Běžné údržbové činnosti. Použitý olej odevzdejte v nejbližší sběrně odpadu.**

Naplňte palivovou nádrž (obr. A 15) benzínem. Po dokončení nalévání paliva zkontrolujte, zda je zátka palivové nádrže (obr. A 14) dostatečně utažena

7. Zapínání nástroje

POZOR **Před spuštěním zařízení proveďte kroky popsané v části "Příprava k práci".**

Povinnosti uživatele

POZOR **Seznamte se s návodem k používání a bezpečnosti práce. Ujistěte se, že víte, jak se dá rychle vypnout generátorové soustrojí, a seznamte se s fungováním všech ovládacích prvků. Je zakázáno obsluhovat zařízení bez příslušného zaškolení.**
Před prvním spuštěním zkontrolujte hladinu oleje a paliva.

Před zahájením prvního spuštění stroje se ujistěte, že je generátor důkladně uzemněný. Za tímto účelem vyšroubujte šroub (obr. A, 12) a pod hlavu šroubu nainstalujte zemnicí kabel o minimálním průřezu 1,5 mm^2 (kabel není součástí dodávky). Následně utáhněte šroub tak, aby byl kabel bezpečně zablokován.
Připojte druhý konec kabelu k vodivé tyči umístěné v zemi.
Před spuštěním motoru nepřipojujte ke generátoru žádná zařízení.

Spuštění zařízení
1. Otočte palivový uzávěr do polohy "ON". Uzávěr míří dolů. (Obr. G)
2. Zapněte sání posunutím páčky do polohy "CHOKE" (vlevo) (obr. H).
3. Přepněte spínač zapalování do polohy " ON (obr. I).
4. Intenzivně zatáhněte za startovací lanko (obr. J) a následně uvolněte lanko, aby se svobodně vrátilo do výchozí polohy. Motor by měl začít pracovat. Po zahřátí motoru a stabilizaci provozu zařízení vypněte sání (páčka sání v poloze vpravo).
5. Pojistka přetížení (obr. A, 13), posuňte nahoru, do polohy "ON". Voltmetr (Obr. A 1) zobrazí hodnotu napětí.
6.Připojte přijímač do zásuvky střídavého napětí. (Obr. K)

8. Použití nástroje

POZOR **Nespouštějte zařízení uvnitř místnosti, výfukové plyny obsahují jedovatý oxid uhelnatý.**

Nepřipojujte zařízení, jejichž jmenovitý výkon přesahuje 80% jmenovitého výkonu generátoru.
Během spouštění se elektromotory vyznačují dočasnou zvýšenou spotřebou energie, což může způsobit aktivaci ochrany proti přetížení a vypnutí jednotky.
V případě připojení více zařízení je nespouštějte současně. Pokud je třeba použít prodlužovací kabely, neměly by být delší než:
- 60 m pro průřez 1,5 mm^2
- 100 m pro průřez 2,5 mm^2

Zastavení motoru
Před vypnutím spotřebiče odpojte všechny přijímače vytažením zástrčky ze zásuvky generátoru. Následně přepněte spínač zapalování (obr. I) do polohy "OFF " a otočte palivový uzávěr do polohy "OFF" Obr. J.)

POZOR **V případě potřeby nouzového vypnutí generátoru přepněte ihned spínač zapalování do polohy "OFF". Po dokončení práce může být výfukové potrubí horké, před zahájením údržby jej nechte vychladnout.**

9. Aktuální provozní práce

⚠ POZOR **Všechny obslužené činnosti je nutné provádět při zástrčce vysunuté ze zásuvky.**

Před zahájením kontroly, opravy nebo údržby, vypněte motor a počkejte, až se zastaví všechny rotující části. Odpojte napájecí kabel od zapalovací svíčky tak, aby nedošlo k náhodnému spuštění.

Harmonogram údržby

Před spuštěním zařízení vždy:
Zkontrolujte a doplňte hladinu paliva v nádrži.
Zkontrolujte a silně dotáhněte uzemnění.

Servisní rozsah	Po práci	Po prvním měsíci používání	Každé 3 měsíce nebo každých 50 hodin	Každých 6 měsíců nebo každých 100 hodin	Každý 1 rok nebo každých 300 hodin
Kontrola stavu oleje	X				
Výměna oleje		X			
Kontrola vzduchového filtru		X			
Čištění vzduchového filtru			X		
Výměna zapalovací svíčky				X	
Kontrola palivového vedení					X
Kontrola vedení vysokého napětí					X

Čištění vzduchového filtru

Znečištěný vzduchový filtr může způsobit nesprávnou práci motoru a zvýšit spotřebu paliva, proto jej pravidelně čistěte pomocí stlačeného vzduchu.

⚠ POZOR **Je zakázáno čistit vzduchový filtr a jeho součásti rozpouštědly, může to způsobit požár. Je zakázáno spouštět zařízení bez vzduchového filtru, způsobí to rychlejší opotřebení motoru.**

1. Sundejte svorky plastového krytu vzduchového filtru (obr. L)
2. Odstraňte kryt vzduchového filtru
3. Vytáhněte houbičku vzduchového filtru (obr. N), a následně ji očistěte a opláchněte teplou vodou s malým množstvím čistícího prostředku.
4. Jemně namočte filtr v motorovém oleji a důkladně jej vymačkejte.
5. Umístěte houbu v pouzdře filtru a vložte kryt filtru.

Výměna zapalovací svíčky

Doporučená svíčka: LD F7RTC nebo její ekvivalent.

⚠ POZOR **Použití nesprávné svíčky může způsobit poškození motoru.**

Chcete-li vyměnit svíčku, odpojte koncovku zapalovací svíčky (obr.M) a odstraňte veškeré nečistoty z oblasti vodičů svíčky. Následně pomocí klíče do svíček, který je dodáván v sadě, odšroubujte zapalovací svíčku.
Zkontrolujte stav zapalovací svíčky.
•Pokud jsou elektrody opotřebované nebo pokud je izolátor popraskaný nebo zničený - vyměňte takovou svíčku.
* Pokud je zapalovací svíčka znečištěna spáleným nánosem - odstraňte jej drátěným kartáčem nebo sprejem na čištění svíček.
Změřte mezeru mezi elektrodami pomocí měrky, elektrody by měly mít odpovídající mezeru, která by měla být mezi (0,7-0,8)mm (obr. K). V případě potřeby opravte mezeru jemným ohnutím elektrody.
•Zkontrolujte, zda je těsnicí podložka svíčky v dobrém stavu.
•Šroubujte svíčku zpět rukou, abyste předešli stržení závitu, až do cítitelného odporu.
•Dotáhněte klíčem do svíček. Pokud používáte použitou svíčku,utáhněte ji pomocí klíče o $^1/_8$-$^1/_4$ otáčky, novou svíčku o $^1/_2$ otáčky.
Pokud znáte hodnotu točivého momentu, s jakým by měla být svíčka dotažena a máte momentový klíč, použijte momentový klíč.

Výměna oleje

Výměnu oleje provádějte v ochranných rukavicích.
Vypusťte olej, když je motor ještě teplý, protože je olej tekutější obsahuje více nečistot.
•Odšroubujte šroub vypouštěcího ventilu (obr. A,7).
• Vlijte odpadní olej do předem připravené nádoby.
• Našroubujte šroub vypouštění oleje.
• Naplňte olejovou misku čerstvou porcí motorového oleje.
Vyměňte olej podle doporučeného harmonogramu.

⚠ POZOR **Neodstraňujte starý olej do půdy nebo do kanalizace.**

Použitý olej odstraňte do nejbližšího sběrného místa nebezpečných odpadů.

Skladování

⚠ POZOR **Výpary benzínu jsou výbušné. Neskladujte benzín déle než 30 dní. Zařízení nesmí být skladováno v blízkosti zdrojů otevřeného ohně. Před přípravou generátoru na skladování se ujistěte, že motor zcela vychladl.**

Příprava ke skladování

Při plánování skladování nepoužívaného zařízení po dobu delší než 30 dní;
•Vypusťte palivo z nádrže.
•Odpojte koncovku zapalovací svíčky.
Nezapomeňte, že zařízení není vhodné skladovat v místnostech s vysokou vlhkostí.

Přeprava

Před zahájením přepravy vypusťte všechny provozní kapaliny, jako jsou palivo a olej. Pak pomalu natáhněte startovací lanko, až nepocítíte odpor. Píst se uloží takovým způsobem, který bude chránit válec proti zničení. Odpojte fajfku svíčky.
Soustrojí přepravujte ve svislé poloze se zašroubovaným vtokem paliva.

10. Náhradní díly a příslušenství

Pro nákup náhradních dílů a příslušenství kontaktujte servis Dedra Exim. Kontaktní údaje jsou uvedeny na 1. straně návodu.
Při objednávání náhradních dílů uveďte číslo šarže na typovém štítku, stejně jako číslo dílu z montážního výkresu.
Během záruční doby se opravy provádějí za podmínek uvedených v záruční listině. Reklamovaný produkt, prosím, předejte k opravě na místě pořízení (prodávající povinen přijmout reklamované zboží), pošlete na servisní středisko nejblíže k místu bydliště (seznam služeb na internetových stránkách www.dedra.pl), nebo zašlete do centrálního servisu Dedra Exim. Přiložte prosím vyplněnou záruční listinu. Po záruční době opravy provádí centrální servis. Poškozené zboží musí být odesláno do servisního střediska (náklady na dopravu platí uživatel).

11. Samostatné odstranění závad

⚠ POZOR **Před zahájením odstraňování závad odpojte nástroj od napájení.**

Problém	Příčina	Řešení
Motor nelze spustit	Chybí palivo v nádrži	Naplňte palivovou nádrž
	Staré palivo	Z napájecího systému vypusťte staré palivo, do nádrže nalijte nové čisté palivo
	Zapalování není zapnuto	Zapalování zapněte pomocí tlačítka
	Palivový kohout v uzavřené poloze	Otevřete palivový kohout
	Ke svíčce nebyl připojen vysokonapěťový kabel	Ke svíčce připojte vysokonapěťový kabel
	Znečištěná nebo poškozená zapalovací svíčka	Očistěte svíčku. Vadnou svíčku vyměňte
	Nebylo zapnuto sání	Zapněte sání
Motor pracuje nepravidelně	Uvolněný vysokonapěťový kabel	Připojte správně vysokonapěťový kabel ke svíčce
	Staré nebo znečištěné palivo v palivovém systému	Z napájecího systému vypusťte staré palivo, do nádrže nalijte nové palivo.
	Neseřízený karburátor	Seřiďte karburátor
V zásuvce 12V není napětí	Tlačítko pojistky 12V je vypnuté	Zapněte tlačítko pojistky
V zásuvce 230V není napětí	Tlačítko pojistky 230V je vypnuté	Zapněte tlačítko pojistky

⚠ POZOR **Generátorové soustrojí je vybaveno snímačem hladiny oleje. V případě příliš nízké hladiny oleje snímač zabrání spuštění generátorového soustrojí. V této souvislosti, pokud zařízení nelze spustit, v první řadě zkontrolujte stav oleje. V případě, že je příliš nízká hladina oleje, doplňte ji (viz kap. 6, část „Zalití generátorového soustrojí olejem“)**

12. Výbava nástroje

1. Generátorové soustrojí; 2. Klíč na svíčky; 3. Kabel DC 12V; 4. Zástrčka;
5. Pryžové nožky;

13. Informace pro uživatele o likvidaci elektrických a elektronických zařízení



(týká se domácností)
Symbol uvedený na výrobcích nebo v průvodní dokumentaci označuje, že vadné elektrické nebo elektronické zařízení nesmí být likvidováno společně s domovním odpadem. Pokud potřebujete zlikvidovat, znovu použít nebo využít součástky, je správné je odnést na specializované sběrné místo, kde je přijmou zdarma. Informace o umístění sběrných míst pro použitá zařízení poskytují místní orgány, např. na svých internetových stránkách.
Správnou likvidáciou zariadenia je možné šetriť cenné zdroje a zabrániť negatívnym vplyvom na zdravie a životné prostredie v dôsledku možnej prítomnosti nebezpečných látok, zmesí a komponentov v zariadení
Za nesprávnou likvidaci odpadu hrozí sankce podle příslušných místních předpisů.
Uživatelé v zemích EU: Pokud potřebujete zlikvidovat elektrické nebo elektronické zařízení, obraťte se na nejbližší prodejní místo nebo na svého dodavatele, který vám poskytne další informace.
Likvidace v zemích mimo Evropskou unii: Tento symbol se vztahuje pouze na země Evropské unie. Pokud si přejete tento výrobek zlikvidovat, obraťte se na místní úřady nebo prodejce, aby vám sdělil správný způsob likvidace.

Záruční list

pro

Generátorové soustrojí s nízkým výkonem

Katalogové číslo: DEGB2510 Sériové číslo:.....

(dále jen v**ýrobek**)

Datum zakoupení výrobku: .....

Razítko prodávajícího……

Datum a podpis prodávajícího: .....

Prohlášení uživatele:

PotwiPotvrzuji, že jsem byl seznámen se záručními podmínkami a důsledky nedodržování pokynů uvedených v návodu k obsluze a záručním listu. Se záručními podmínkami souhlasím, což potvrzuji vlastnoručním podpisem:

....

datum a místo podpis uživatele

I. Odpovědnost za výrobek

1. Ručitel – DEDRA EXIM Sp. z o.o. se sídlem v Pruszkowie, adresa: ul. 3 Maja 8, 05-800 Pruszków, KRS 0000062517, Obvodní soud pro hl. město Varšavu ve Varšavě, XIV. Hospodářský odbor Celostátního soudního rejstříku, DIČ 527-020-49-33, Základní kapitál: 100 980.00 zl.
2. Podle podmínek stanovených v tomto záručním listu ručitel poskytuje záruku na výrobek, pocházející z distribuce ručitele.
3. Záruční odpovědnost za vady se týká pouze vad vzniklých z příčin tkvících ve výrobku v okamžiku jeho vydání uživateli.
4. Uživatel má nárok na bezplatnou záruční opravu výrobku, pokud vada byla zjištěná v záruční době. Provedení opravy výrobku (způsob opravy) závisí na rozhodnutí ručitele. Pokud ručitel nemůže provést opravu, vyhrazuje si právo na výměnu vadné součásti nebo celého výrobku za bezvadný, snížení ceny výrobku nebo odstoupení od smlouvy.
5. Vůči uživateli, který není spotřebitelem ve smyslu zákona ze dne 23. dubna 1964 občanský zákoník, je odpovědnost Ručitele za škody vyplývající z této záruky a/nebo v souvislosti s jejím uzavřením a plněním, bez ohledu na právní titul, omezena maximálně do výše hodnoty vadného výrobku.

II. Záruční doba

Součásti výrobku, na které se vztahuje záruka	Doba trvání záruční ochrany
Generátorové soustrojí s nízkým výkonem	24 měsíců, počítáno od data nákupu výrobku uvedeného v tomto záručním listu

III. Podmínky uplatňování záruky

1. Przedstawienie przez Użytkownika wypełnionej karty gwarancyjnej Produktu 1. Předložení vyplněného záručního listu pro výrobek a doložení okolností nákupu výrobku, např. předložením paragonu, faktury atd. Pro správné vyřízení reklamace se doporučuje, abyste společně s výrobkem předali všechny součásti stanovené v kapitole „Kompletace“ výrobku uvedené v návodu k obsluze.
2. Dodržování pokynů uvedených v návodu k obsluze a záručním listu.
3. Záruka platí pouze na území Polska a EU.
4. Záruka se nevztahuje na vady výrobku vzniklé zejména v následku:

a. Nedodržování podmínek stanovených v návodu k obsluze, zejména v rozsahu správného provozování, údržby a čištění;

b. Používání čisticích nebo ošetřovacích prostředků v rozporu s návodem k obsluze;

c. Nevhodného skladování a přepravování výrobku;

d. Svépomocných změn a/nebo úpravy výrobku, které nebyly dohodnuty s ručitelem;

e. Používání ve výrobku provozních materiálů v rozporu s návodem k obsluze.

5. Uživatel, který není spotřebitelem ve smyslu zákona ze dne 23. dubna 1964 občanský zákoník, ztratí záruku na výrobek, na kterém:

- odstranil, změnil nebo poškodil sériová čísla, označení údajů a výkonové štítky;
- ucpávky byly poškozeny uživatelem nebo nesly stopy manipulace uživatele.

6. Upozornění! Činnosti spojené s každodenní obsluhou výrobku, vyplývající mj. z návodu k obsluze, provádí uživatel ve vlastní režii a na své náklady.

IV. Postup při reklamaci

1. V případě zjištění nesprávného provozu výrobku se před nahlášením reklamace ujistěte, že jste provedli správně všechny činnosti podrobně popsané v návodu k obsluze.
2. Reklamaci nahlaste ihned, nejlépe do 7 dnů od data zjištění vady výrobku. Uživatel, který není spotřebitelem ve smyslu zákona ze dne 23. dubna 1964 občanský zákoník, ztratí nárok na uplatnění záruky v případě nenahlášení reklamace do 7 dnů.
3. Reklamaci můžete nahlásit mj. v místě zakoupení výrobku, v záručním servisu nebo písemně na adresu: DEDRA EXIM Sp. z o.o., ul. 3 Maja 8, 05-800 Pruszków.
4. Reklamaci můžete nahlásit prostřednictvím formuláře dostupného na stránkách www.dedra.pl. („Formulář pro nahlášení reklamace“).
5. Adresy záručních servisů v jednotlivých státech jsou dostupné na stránkách www.dedra.pl. Pokud v daném státě není uveden servis, reklamační formulář zašlete na adresu: DEDRA EXIM Sp. z o.o., ul. 3 Maja 8, 05-800 Pruszków (Polska).
6. Z bezpečnostních důvodů je zakázáno používat vadný výrobek.
7. Upozornění!!! Používání vadného výrobku ohrožuje zdraví a život uživatele.
8. Povinnosti vyplývající ze záruky budou splněny do 14 pracovních dnů, počítáno ode dne doručení reklamovaného výrobku.
9. Vadný výrobek před odevzdáním do servisu vyčistěte. Reklamovaný výrobek důkladně zabezpečte proti poškození při přepravě (doporučuje se předat reklamovaný výrobek v originálním obalu).
10. Záruční doba se prodlužuje o dobu, během níž uživatel z důvodu vady výrobku, na kterou se vztahuje záruka, nemohl výrobek používat.

Záruka nevylučuje, neomezuje ani nepozastavuje nároky uživatele vyplývající z ručení za vady prodané věci.

V souladu s čl. 13 odst. 1 a 2 nařízení Evropského parlamentu a Rady (EU) 2016/679 ze dne 27. dubna 2016 o ochraně fyzických osob v souvislosti se zpracováním osobních údajů a o volném pohybu těchto údajů a o zrušení směrnice 95/46/ES Vás informujeme, že:

1. Správcem vašich osobních údajů uvedených ve formuláři je DEDRA-EXIM sp. z o.o. se sídlem v Pruszkowie, ul. 3 Maja 8, 05-800 Pruszków (dále jen: „Správce“).
2. Vaše údaje budou zpracovávány pouze pro účely provedení reklamačního řízení zařízení podle čl. 6 odst. 1 písm. b) obecného nařízení o ochraně osobních údajů (dále jen: „GDPR“) Poskytnutí údajů je dobrovolné, ale nezbytné k provedení reklamačního řízení.
3. Vaše údaje budou zpracovávány po dobu posouzení provedení reklamačního řízení a pro účely archivace v případě potřeby obrany proti eventuálním nárokům vůči Správci, nejdéle však do okamžiku jejich promlčení.
4. Vaše údaje mohou být zpřístupněny pouze subjektům, které zpracovávají údaje pro Správce na základě písemné smlouvy o pověření zpracováním osobních údajů, poskytujícím mj. technický servis, hosting nebo údržbu webových stránek, IT servis, kurýrní služby. Dodavatelé Správce jsou povinni zajistit ochranu údajů a splnit požadavky platného zákona souvisejícího s ochranou osobních údajů a nesmí využívat svěřené osobní údaje pro jiné účely než ty, které jsou uvedeny ve smlouvě se Správcem.
5. Vaše údaje nebudou zpracovávány automatizovaným způsobem, včetně profilování, a nebudou předávány do třetí země / mezinárodní organizaci.
6. Máte právo na přístup ke svým údajům a právo na jejich opravu, výmaz, omezení zpracování, právo na přenositelnost údajů, právo kdykoli vznést námitku.
7. Ve všech záležitostech souvisejících se zpracováním vašich osobních údajů Správcem nás můžete kontaktovat na e-mailové adrese: daneosobowe@dedra.pl.
8. Máte právo podat stížnost u úřadu příslušného pro ochranu osobních údajů.

SK Obsah

1. Fotografie a obrázky
2. Popis zariadenia
3. Určenie zariadenia
4. Obmedzenia používania
5. Technické údaje
6. Príprava na prácu
7. Zapnutie zariadenia
8. Používanie zariadenia
9. Priebežná údržba
10. Náhradné diely a príslušenstvo
11. Samostatné odstraňovanie porúch
12. Kompletizácia zariadenia
13. Informácie pre užívateľov týkajúca sa likvidácii elektrických a elektronických zariadení
14. Záručný list

Preklad originálneho návodu

Vyhlásenie o zhode bolo pripojené k návodu ako samostatný dokument. Ak dané vyhlásenie o zhode chýba, je potrebné kontaktovať spoločnosť Dedra Exim Sp. z o.o.

Všeobecné pokyny pre bezpečnosť boli pripojené k návodu ako samostatná brožúra.

UPOZORNENIE. Prečítajte si všetky upozornenia označené symbolom a všetky pokyny.

Nedodržanie nasledujúcich bezpečnostných upozornení a bezpečnostných pokynov môže spôsobiť zásah elektrickým prúdom, požiar, alebo vážne poranenie.

Zachovajte všetky upozornenia a návod pre budúce použitie.

2. Popis zariadenia

Obr. A, B: 1. Voltmeter; 2. Zapínač; 3. Kontrolka signalizujúca zapnutie jednotky; 4. Výrobný štítok; 5. Kontrolka hladiny oleja; 6. Hrdlo olejovej nádrže; 7. Výpustný ventil oleja; 8. Zásuvky AC 230 V; 9. Ochrana proti preťaženiu (bezpečnostná poistka) DC 12 V; 10. Zásuvka DC 12 V; 11. Výfuk horúcich spalín; 12. Skrutka na uzemnenie jednotky; 13. Ochrana proti preťaženiu (bezpečnostná poistka) AC 230 V; 14. Hrdlo palivovej nádrže; 15. Palivová nádrž; 16. Kohútik paliva; 17. Vzduchový filter; 18. Ukazovateľ hladiny paliva; 19. Lanko štartéra

3. Určenie zariadenia

Elektrický zdrojový agregát je elektroenergetické zariadenie používané ako samostatný zdroj el. napätia. Elektrické zdrojové agregáty sú autonómne jednotky vytvárajúce (generujúce) elektrickú energiu. Elektrický zdrojový agregát sa v prvom rade používa na vytváranie elektrickej energie pre rôzne spotrebiče (motory, osvetlenie, ohrievanie ap.) tam, kde nie sú dostupné iné zdroj el. energie.

Zariadenie je určené na používanie pri rekonštrukčno-stavebných prácach, v dielňach a v servisoch, pri amatérskych prácach, pričom musia byť dodržiavané podmienky používania a prípustné prevádzkové podmienky, ktoré sú uvedené v užívateľskej príručke.

4. Obmedzenia používania

Zariadenie sa môže používať iba v súlade s nižšie umiestnenými „Prípustnými pracovnými podmienkami" uvedenými nižšie".
Stroj sa môže používať iba a výhradne s originálnymi (náhradnými) dielmi.
Elektrický zdrojový agregát sa nemôže používať v zatvorených miestnostiach. Elektrický zdrojových agregát sa nemôže používať na miestach s veľmi vysokou vlhkosťou vzduchu. V prípade, ak objavíte nejaké mechanické poškodenia, predovšetkým deformácie plášťa zariadenia, palivovej nádrže, netesnosti (únik paliva), okamžite prestaňte zariadenie používať. Ak elektrický zdrojový agregát nefunguje správne, alebo máte podozrenie, že niečo nie je v poriadku, ďalej ho v žiadnom prípade nepoužívajte. V takom prípade zariadenie bezodkladne zabezpečte a následne objednajte jeho opravu v autorizovanom servise spoločnosti DEDRA-EXIM Sp. z o.o.
Neoprávnené a samostatné zmeny v mechanickej a elektrickej konštrukcii, všetky úpravy, činnosti údržby, ktoré nie sú opísané v návode na obsluhu, budú považované za nezákonné a spôsobia okamžitú stratu záručných práv a vyhlásenie o zhode už nebude platné.
Použitie v rozpore s účelom, alebo v nezhodne s návodom na použitie, bude mať za následok okamžitú stratu záručných práv.

Prípustné pracovné podmienky
Zariadenie sa nemôže používať v zatvorených miestnostiach. Predchádzajte vlhkosti. Spustené zariadenie nikdy nenechávajte bez dozoru. Elektrický zdrojový agregát sa v žiadnom prípade nesmie pripájať k domácej elektroinštalácii.

5. Technické údaje

Model	**DEGB2510**
Spaľovací motor	piestový, 4-taktný
Maximálny výstupný výkon [W]	2200
Výstupný výkon pre trvalú prevádzku [W]	2000
Sieťové napätie [V]	230
	12V DC
Výstupná frekvencia siete [Hz]	50
Menovitý prúd [A]	8,7
Spaľovací motor (typ)	LT168F
Objem nádrže [l]	15
Trieda prevádzkových požiadaviek	G2
Trieda zhody výkonu	A
Zaručená úroveň akustického výkonu L_{WA} [dB(A)]	95
Hmotnost nezaplavenej zostavy [kg]	41
Výkon spaľovacieho motora [W]	3400
Otáčky motora [ot/min]	3600
Zdvihový objem motora	163 ccm
Stupeň ochrany pred priamym prístupom	IP23M
Úroveň akustického výkonu L_{WA} [dB(A)]	93,5
Neistota merani (K_{WA}) [dB(A)]	3
Współczynnik mocy	1

Doplňujúce údaje:

Počet zásuviek
2 zásuvky 230 V striedavého prúdu (AC)
1 zásuvka 12 V jednosmerného prúdu (DC)

Systém AVR (automatic voltage regulation)
Je to systém, ktorý pomáha udržiavať správne výstupné napätie elektrického zdrojového agregátu. V prípade, ak sa systém AVR nepoužíva, alebo nefunguje správne, agregát nebude schopný udržiavať správnu (a stabilnú) úroveň napätia.

Informácie o hlučnosti
Emisia hluku bola stanovená v súlade s ISO 8528-10 hodnoty sú uvedené v tabuľke vyššie.

POZOR **Hluk môže spôsobiť poškodenie sluchu, a preto počas práce vždy používajte ochranné prostriedky na uši!**

Deklarovaná celková hodnota hluku bola meraná v súlade so štandardnou skúšobnou metódou a môže byť použitá na porovnanie jedného zariadenia z druhým. Uvedená úroveň hluku môže byť tiež použitá na predbežné posúdenie vystavenia na hluk.
Úroveň hluku sa počas skutočného používania zariadenia môže líšiť od deklarovaných hodnôt, v závislosti na spôsobe používania pracovných nástrojov, najmä od typu spracovaného výrobku a od potreby určenia opatrení zameraných na ochranu operátora. Pre presné posúdenie vystavenia v reálnych podmienkach používania, je potrebné pamätať o všetkých častiach prevádzkového cyklu, vrátane času, keď je zariadenie celkom vypnutý, alebo ak je zapnuté, ale nie je používané.

6. Príprava na prácu

POZOR **Všetky činnosti musia byť vykonávané len vtedy, keď je zástrčka vytiahnutá zo zásuvky.**

Pred začatím práce sa uistite, či generátor nie je poškodený, nie sú na ňom viditeľné žiadne preliačiny, poškodené miesta ap. Ak objavíte akékoľvek poškodenie, kontaktujte servis Dedra Exim sp. z o.o.
Namontujte gumové nožičky na rám zariadenia.

Vlievanie oleja do elektrického zdrojového agregátu

POZOR **V agregáte nie je žiadny olej, pred začatím práce vlejte do agregátu olej.**

Motorový olej je hlavným faktorom výkonu a životnosti motora. Používajte olej určený pre štvortaktné motory. DEGL01 typ SAE 10W-30 od Dedra Exim je odporúčaný olej na všeobecné použitie.
Zariadenie je vybavené snímačom hladiny oleja, ktorý zabráni spusteniu motora, ak je hladina oleja nízka.
Kapacita olejovej vane je asi 0,5 litra.

Pre doplnenie oleja:
1.Vyskrutkujte zátku plniaceho hrdla, (obr. C) utrite ju čistou handričkou.
2. Nalejte pripravené množstvo oleja.
3. Skontrolujte hladinu oleja a zaskrutkujte uzáver plniaceho hrdla.

Dopĺňanie paliva

POZOR **Benzín je ľahkohorľavá látka, a v istých podmienkach je výbušný. Počas dopĺňania paliva do generátora, alebo na miestach v ktorých sa benzín skladuje, sa nesmie fajčiť, nesmú sa vyvolávať iskry a používať otvorený oheň. Zapálenie alebo výbuch môžu spôsobiť vážne úrazy a poškodenia. Palivo sa môže dopĺňať iba v dobre vetraných miestach, výhradne iba vtedy, keď je motor vypnutý. Po vliatí paliva do palivovej nádrže skontrolujte, či je zátka hrdla palivovej nádrže správne zatvorená. Spaliny môžu obsahovať jedovatý oxid uhoľnatý, ktorý je bezzápachový plyn. Vdychovanie oxidu uhoľnatého môže viesť k strate vedomia, a následne k smrti. Ak je generátor spustený v zatvorenom alebo ohradenom priestore, vdychovaný vzduch môže obsahovať nebezpečné množstvo oxidu uhoľnatého.**

Naplňte palivovú nádrž (Obr. A.15) benzínom. Po naplnení paliva skontrolujte, či je zátka palivovej nádrže (obr. A 14) dostatočne utiahnutá

7. Zapnutie zariadenia

POZOR **Skôr, než zapnete zariadenie, tak určite musíte vykonať činnosti popísané v kapitole „Príprava na prácu".**

Povinnosti operátora

POZOR **Oboznámte sa s užívateľskou príručkou a s bezpečnostnými pokynmi. Uistite sa, že viete, ako rýchlo zastaviť agregát, a oboznámte sa s funkčnosťou všetkých riadiacich prvkov. Zariadenie sa bez náležitého preškolenia nesmie používať. Pred prvým spustením skontrolujte úroveň oleja a paliva.**

Pred začatím prvého spustenia stroja sa uistite, že je generátor dôkladne uzemnený. Na tento účel odskrutkujte skrutku (obr. A, 12) a pod hlavu skrutky nainštalujte uzemňovací kábel s minimálnym prierezom 1,5 mm^2 (kábel nie je súčasťou dodávky). Následne utiahnite skrutku tak, aby bol kábel bezpečne zablokovaný. Pripojte druhý koniec kábla k vodivej tyči umiestnenej v zemi.
Pred spustením motora nepripájajte ku generátoru žiadne zariadenia.

Spustenie zariadenia
1. Otočte kohútik paliva do polohy "ON". Kohútik smeruje nadol. (Obr. H)
2. Zapnite sanie pohybom páčky do polohy "CHOKE" (vľavo) (Obr. I).
3. Spínač zapaľovania prepnite do polohy "ON" (Obr. J).
4. Intenzívne vytiahnite štartovacie lano (Obr. A.13) a potom uvoľnite lano, aby sa voľne vrátilo do východiskovej polohy. Motor by mal začať pracovať. Po zahriatí motora a stabilnom fungovaní zariadenia vypnite sanie (sacia páka je v polohe vpravo).
5. Poistka proti preťaženiu (Obr. A.13), posuňte hore do polohy "ON". Voltmeter (Obr. A 1) ukazuje hodnotu napätia.
6. Pripojte prijímač k elektrickej zásuvke. (Obr. K)

8. Používanie zariadenia

POZOR **Nespúšťajte zariadenie v interiéri, pretože výfukové plyny pokrývajú jedovatý oxid uhoľnatý.**

Nepripájajte zariadenia, ktorých menovitý výkon presahuje 80% menovitého výkonu generátora.
Elektrické motory sa pri štarte vyznačujú krátkodobou zvýšenou spotrebou energie, čo môže viesť k aktivácii ochrany proti preťaženiu a vypnutí jednotky.
Pri pripájaní viacerých zariadení ich nespúšťajte súčasne. Ak potrebujete použiť predlžovacie šnúry, predlžovacie šnúry nesmú byť dlhšie ako:
- 60 m pre prierez 1,5 mm^2
- 100 m pre prierez 2,5 mm^2

Zastavenie motora
Pred vypnutím zariadenia odpojte všetky prijímače vytiahnutím zástrčky zo zásuvky generátora. Potom prepnite spínač zapaľovania (Obr. I) do polohy "OFF" a otočte kohútik paliva do polohy "OFF" Obr. J.)

POZOR **Ak je potrebné generátor vypnúť v prípade núdze, okamžite prepnite spínač zapaľovania do polohy "OFF". Po dokončení práce môže byť výfukové potrubie horúce, pred začiatkom údržby ho nechajte vychladnúť.**

9. Priebežná údržba

POZOR **Všetky údržbové činnosti musia byť vykonávané len vtedy, keď je zástrčka vytiahnutá zo zásuvky.**

Pred začatím kontroly, opravy alebo údržby, bezpodmienečne najprv vypnite motor a počkajte, kým sa všetky pohyblivé diely úplne nezastavia. Odpojte napäťový kábel od zapaľovacej sviečky tak, čím odstránite riziko náhodného spustenia.

Harmonogram údržbárskych prác
Predbežným zariadením vždy:
Nájdete a doplňte hladinu paliva v nádrži.
Neviditeľné a silne dotiahnuté uzemnění.

Rozsah služby	Po práci	Po prvom mesiaci používania	Každé 3 mesiace alebo každých 50 hodín	Každých 6 mesiacov alebo každých 100 hodín	Každý 1 rok alebo každých 300 hodín
Overenie stav oleja	X				

Výmena oleja		X			
Kontrola vzduchového filtra		X			
Čistenie vzduchového filtra			X		
Výmena zapaľovacej sviečky				X	
Kontrola palivového vedení					X
Kontrola vysokonapäťo vých vodičov					X

Čistenie vzduchového filtra

Následkom znečisteného vzduchového filtra môže motor nesprávne fungovať, môže sa zvýšiť spotreba paliva, preto ho pravidelne čistite prefukovaním stlačeným vzduchom.

⚠ POZOR Vzduchový filter ani jeho časti sa v žiadnom prípade nesmú čistiť riedidlami, môže to viesť k požiaru. Zariadenie sa v žiadnom prípade nesmie spúšťať bez vzduchového filtra, v opačnom prípade sa motor veľmi rýchlo opotrebuje (pokazí).

1. Odstráňte svorky na plastovom kryte vzduchového filtra (Obr. L)

2. Odstráňte kryt vzduchového filtra
3. Vytiahnite špongiu vzduchového filtra (Obr. N), potom ju očistite a opláchnite v teplej vode z malým množstvom čistiaceho prostriedku.
4. Opatrne namočte filter do motorového oleja a dôkladne ho vytlačte.
5. Vložte špongiu do krytu filtra a nainštalujte kryt filtra.

Výmena zapaľovacej sviečky

Odporúčaná sviečka: LD F7RTC alebo jej ekvivalent.

⚠ UWAGA Použitie nesprávnej zapaľovacej sviečky môže poškodiť motor.

Ak chcete vymeniť zapaľovaciu sviečku, odpojte trubicu zapaľovacej sviečky (Obr) a odstráňte nečistoty z oblasti kábla zapaľovacej sviečky. Potom pomocou priloženého kľúča do zapaľovacích sviečok odskrutkujte zapaľovaciu sviečku.
Skontrolujte stav zapaľovacej sviečky.
•Ak sú elektródy opotrebované alebo ak je izolátor prasknutý alebo zničený, vymeňte zapaľovaciu sviečku.
•Ak je zapaľovacia sviečka kontaminovaná uhlíkom, odstráňte uhlík drôtenou kefou alebo čističom zapaľovacej sviečky.
Zmerajte medzeru medzi elektródami mierkou, elektródy by mali mať správnú medzeru, ktorá by mala byť od (0,7-0,8) mm (Obr. B). V prípade potreby upravte medzeru jemným ohýbaním elektródy.
•Skontrolujte, či je tesniaca podložka zapaľovacej sviečky v dobrom stave.
•Opätovne skrutkujte sviečku rukou, aby ste zabránili pretrhnutiu závitu, na znateľný odpor.
• Dotiahnite kľúčom do sviečok. Ak používate použitú sviečku, dotiahnite ju pomocou kľúča o $^1/_8$-$^1/_4$ otáčky, novú sviečku o $^1/_2$ otáčky.
Ak poznáte hodnotu krútiaceho momentu, s akým by mala byť sviečka dotiahnutá a máte momentový kľúč, použite momentový kľúč.

Výmena oleja:

Výmenu oleja vykonávajte v ochranných rukaviciach.
Vypúšťajte olej, keď je motor ešte teplý, pretože je olej tekutejší a obsahuje viac nečistôt.
• Odskrutkujte skrutku vypúšťacieho ventilu oleja (obr. A, 7).
• Vlejte odpadový olej do vopred pripravenej nádoby.
• Zaskrutkujte skrutku vypúšťania oleja.
• Naplňte olejovú misku čerstvou porciou motorového oleja.
Vymeňte olej podľa odporúčaného harmonogramu.

⚠ POZOR Neodstraňujte starý olej do pôdy alebo do kanalizácie.

Použitý olej odovzdajte do najbližšieho miesta zberu nebezpečných odpadov.

Skladovanie

⚠ POZOR Benzínové výpary sú výbušné. Neskladujte benzín dlhšie ako 30 dní. Zariadenie neskladujte v blízkosti zdrojov otvoreného ohňa. Pred prípravou generátora na skladovanie sa uistite, že motor úplne vychladol.

Príprava na skladovanie

Ak máte v pláne uložiť nepoužívané zariadenie dlhšie ako 30 dní;
•Vyprázdnite palivovú nádrž.
•Odpojte trubicu zapaľovacej sviečky.
Majte na pamäti, že by sa zariadenie nemalo skladovať v miestnostiach s vysokou vlhkosťou.

Doprava

Pred každou prepravou musíte zo zariadenia vypustiť všetky prevádzkové kvapaliny, akú je palivo a olej. Následne pomaly ťahajte štartovacie lanko až kým nebudete cítiť žiadny odpor. Piest sa umiestni tak, aby chránil valec pred poškodením. Odpojte napájací kábel zo sviečky. Agregát prepravujte v zvislej polohe so zakrútenou zátkou palivovej nádrže.

10. Náhradné diely a príslušenstvo

Ak si chcete kúpiť náhradné diely a príslušenstvo, tak sa prosím obráťte na servis Dedra Exim. Kontaktné údaje nájdete na 1. strane tohto návodu.
Pri objednávaní náhradných dielov uveďte prosím sériové číslo nachádzajúce sa na typovom štítku spolu s číslom dielu z montážneho výkresu.

Počas trvania záruky sa oprava vykonáva na základe podmienok uvedených v záručnom liste. Reklamovaný produkt odovzdajte na opravu v mieste nákupu (predávajúci je povinný prijať reklamovaný produkt), odošlite do najbližšieho servisného strediska k miestu bydliska (zoznam servisov nájdete na stránkach www.dedra.pl), alebo odošlite do centrálneho servisu Dedra Exim. Prosím, aby ste priložili vyplnený záručný list. Po skončení záručnej doby opravy vykonáva centrálny servis. Poškodený produkt musí byť odoslaný do servisu (náklady na dodanie hradí používateľ).

11. Samostatné odstraňovanie porúch

⚠ POZOR Pred začatím samostatného odstránenia porúch, odpojte zariadenie od zdroja napájania.

Problém	Príčina	Riešenie
Motor sa nedá spustiť	V nádrži nie je palivo	Naplňte palivovú nádrž
	Staré palivo	Vypustite z palivového systému staré palivo, do palivovej nádrže vlejte čisté palivo
	Zapaľovanie nie je zapnuté	Tlačidlom zapnite zapaľovanie
	Kohútik paliva je v zatvorenej pozícii	Otvorte kohútik paliva
	Nie je pripojený vysokonapäťový kábel k sviečke	Pripojte vysokonapäťový kábel k sviečke
	Špinavá alebo poškodená zapaľovacia sviečka	Očistite sviečku. Pokazenú sviečku vymeňte
	Nie je zapnutý sýtič	Zapnite sýtič
Motor pracuje nerovnomerne	Zle pripojený vysokonapäťový kábel	Správne pripojte vysokonapäťový kábel k sviečke
	Staré alebo znečistené palivo v palivovom systéme	Vypustite z palivového systému staré palivo, do palivovej nádrže vlejte čisté palivo
	Zle nastavený karburátor	Nastavte karburátor
Nie je napätie v zásuvke 12 V	Tlačidlo 12 V ističa je vypnuté	Zapnite tlačidlo ističa
Nie je napätie v zásuvke 230 V	Tlačidlo 230 V ističa je vypnuté	Zapnite tlačidlo ističa

⚠ POZOR Elektrický zdrojový agregát má senzor úrovne oleja. V prípade, keď senzor deteguje príliš nízku hladiny oleja, blokuje spustenie motora. Preto, ak sa zariadenie nedá spustiť, v prvom rade skontrolujte stav oleja. V prípade, ak je hladina oleja nedostatočná, doplňte olej (pozri bod 6, časť „Vlievanie oleja do elektrického zdrojového agregátu“)

12. Kompletizácia zariadenia

1. Agregát; 2. Kľúč na sviečky; 3. Kábel DC 12 V; 4. Zástrčka; 5. Gumené nožičky;

13. Informácie pre užívateľov k likvidácii elektrických alebo elektronických zariadení



(tykajúce sa domácností)
Symbol uvedený na výrobkoch alebo v sprievodnej dokumentácii označuje, že chybné elektrické alebo elektronické zariadenia sa nesmú likvidovať spolu s domovým odpadom. Ak potrebujete zlikvidovať, opätovne použiť alebo zhodnotiť komponenty, správne je odovzdať ich na špecializovanom zbernom mieste, kde ich prijmú bezplatne. Informácie o umiestnení zberných miest pre použité zariadenia poskytujú miestne orgány, napr. na svojich webových stránkach.
Správnou likvidáciou zariadenia je možné šetriť cenné zdroje a zabrániť negatívnym vplyvom na zdravie a životné prostredie v dôsledku možnej prítomnosti nebezpečných látok, zmesí a komponentov v zariadení.
Za nesprávnu likvidáciu odpadu hrozia sankcie podľa príslušných miestnych predpisov.
Používatelia v krajinách EÚ: Ak potrebujete zlikvidovať elektrické alebo elektronické zariadenie, obráťte sa na najbližšie predajné miesto alebo na svojho dodávateľa, ktorý vám poskytne ďalšie informácie.
Likvidácia v krajinách mimo Európskej únie: Tento symbol sa vzťahuje len na krajiny Európskej únie. Ak chcete tento výrobok zlikvidovať, obráťte sa na miestne úrady alebo predajcu, ktorý vám poskytne informácie o správnom spôsobe likvidácie.

Záručný list

na

Elektrický zdrojový agregát

Katalógové č : DEGB2510 Číslo šarže: .....

(ďalej len Výrobok)

Dátum nákupu výrobku: .....

Pečiatka predajcu

Dátum a podpis predajcu: .....

Vyhlásenie Užívateľa:

Potvrdzujem, že som bol oboznámený so záručnými podmienkami, ako aj s následkami nedodržiavania pokynov a odporúčaní, ktoré sú uvedené v užívateľskej príručke a v záručnom liste. Záručné podmienky sú mi známe, čo potvrdzujem vlastnoručným podpisom:

....

dátum a miesto podpis Užívateľa

I. Zodpovednosť za Výrobok

1. Ručiteľ - spoločnosť „DEDRA EXIM sp. z o.o.“ sídliaca v meste: Pruszków, na adrese: ul. 3 Maja 8, 05-800 Pruszków, Poľsko, zapísaná do obchodného registra pod číslom KRS 0000062517 vedenom oblastným súdom pre hlavné mesto Varšava vo Varšave, 14. ekonomické oddelenie Štátneho súdneho registra, IČ DPH: PL 5270204933, základné imanie: 100 980,00 PLN.
2. Podľa podmienok stanovených týmto záručným listom Ručiteľ udeľuje záruku na Výrobok, pochádzajúci z distribúcie Ručiteľa.
3. Zodpovednosť na základe záruky sa vzťahuje iba na chyby, ktoré vznikli následkom príčin nachádzajúcich sa vo Výrobku v momente jeho vydania Užívateľovi.
4. Na základe záruky Užívateľ získava právo na bezplatnú opravu výrobku, ak sa chyba objaví počas trvania záručnej lehoty. Spôsob opravy Výrobku (metóda vykonania opravy) závisí od rozhodnutia Ručiteľa. V prípade, ak Ručiteľ uzná, že Výrobok sa nedá opraviť, Ručiteľ si vyhradzuje právo vymeniť chybný prvok alebo celý Výrobok na výrobok bez chýb, právo na zníženie ceny Výrobku alebo právo na odstúpenie od dohody.
5. Voči Užívateľovi, ktorý nie je konzumentom v zmysle zákona z 23. apríla 1964 Občiansky zákonník, zodpovednosť Ručiteľa za škody vyplývajúce z tejto záruky a/alebo ktoré súvisia s jej uzatvorením a realizáciou, bez ohľadu na právny základ, je obmedzená maximálne do výšky hodnoty chybného Výrobku.

II. Záručná lehota

Prvky Výrobku na ktoré sa vzťahuje záruka	Trvanie záručnej ochrany
Elektrický zdrojový agregát	24 mesiacov od dňa nákupu Výrobku, ktorý je uvedený v tomto záručnom liste

III. Podmienky využitia záruky

1. Užívateľ je povinný predstaviť vyplnený Záručný list výrobku, ako aj náležitý doklad o nákupe Výrobku, napr. predstavením pokladničného bloku, faktúry ap. Aby reklamačný proces prebiehal efektívne odporúčame, aby Užívateľ spolu s reklamovaným výrobkom doručil všetky prvky vymenované v kapitole užívateľskej príručky výrobku „Diely a časti“.
2. Užívateľ je povinný dodržiavať pokyny a odporúčania uvedené v užívateľskej príručke a v záručnom liste.
3.Záruka platí iba na území Poľskej republiky a členských štátov EÚ.
4. Záruka sa nevzťahuje na chyby, ktoré vznikli (predovšetkým) následkom:
a. Nedodržania podmienok určených v užívateľskej príručke, predovšetkým podmienok správneho používania, prevádzky, údržby a čistenia
b. Použitia na čistenie alebo na údržbu nevhodných prípravkov, nezhodne s užívateľskou príručkou;
c. Nevhodného uchovávania a prepravy výrobku;
d. Vykonania neautorizovaných zmien a/alebo iných zásahov do výrobku, na ktoré výrobca nevyjadril súhlas;
e. Použitím vo výrobku/s výrobkom nevhodných prevádzkových materiálov, nezhodne s užívateľskou príručkou.
5. Užívateľ, ktorý nie je konzumentom v zmysle zákona z 23. apríla 1964 Občiansky zákonník, stráca záručné práva na výrobok, v ktorom:
- sériové čísla, označenia dátumov a výrobné štítky boli odstránené, zmenené alebo poškodené;
- boli poškodené plomby alebo sú na nich viditeľné stopy manipulácie.
6. Pozor! Činnosti súvisiace s každodennou obsluhou výrobku, vyplývajúce medzi iným z užívateľskej príručky, Užívateľ vykonáva vlastnými silami a na vlastné náklady.

IV. Reklamačná procedúra

1. V prípade, ak Užívateľ objaví, že Výrobok nefunguje správne, ešte pred zložením reklamácie je povinný uistiť sa, či boli náležite vykonané všetky stanovené činnosti, predovšetkým tie uvedené v užívateľskej príručke.
2. Reklamácia musí byť podaná bezodkladne, najlepšie v priebehu 7 dní od dňa, v ktorom sa prejavila (objavila) chyba Výrobku. Užívateľ, ktorý nie je konzumentom v zmysle zákona z 23. apríla 1964 Občiansky zákonník, stráca práva vyplývajúce z tejto záruky v prípade, ak reklamáciu nepodá v priebehu 7 dní od dňa, v ktorom sa prejavila (objavila) chyba Výrobku.
3. Reklamáciu môžete podať medzi inými na mieste, v ktorom ste výrobok kúpili, v záručnom servise alebo poštou na adresu: DEDRA EXIM sp. z o.o., ul. 3 Maja 8, 05-800 Pruszków, Poľsko.
4. Užívateľ môže podať reklamáciu prostredníctvom formulára, ktorý je dostupný na webovej stránke www.dedra.pl. („Formulár podania reklamácie na základe udelenej záruky”).
5. Adresy záručných servisov v jednotlivých štátoch sú zverejnené na webovej stránke www.dedra.pl. V prípade, ak v danom štáte sa nenachádza záručný servis, odporúčame reklamovaný výrobok doručiť na adresu: DEDRA EXIM sp. z o.o. ul. 3 Maja 8, 05-800 Pruszków, Poľsko.
6. Vzhľadom na bezpečnosť Užívateľa, nefunkčný (chybný) výrobok sa v žiadnom prípade nesmie používať.
7. Pozor!!! Používanie nefunkčného (chybného) výrobku je nebezpečné pre zdravie a život Užívateľov.
8. Povinnosti vyplývajúce z udelenej záruke budú vyplnené v lehote 14 pracovných dní počítajúc od dňa doručenia reklamovaného Výrobku Užívateľom.
9. Pred zaslaním reklamácie odporúčame reklamovaný Výrobok náležite očistiť. Odporúčame reklamovaný Výrobok dôkladne zabezpečiť pre prípadným poškodeniami počas prepravy (reklamovaný Výrobok odporúčame doručiť v originálnom obale).
10. Záručná lehota sa predlžuje o čas, počas ktorého Užívateľ následkom chyby (nefunkčnosti) výrobku, na ktorú sa vzťahovala záruka, nemohol Výrobok používať. Záruka nevylučuje, neobmedzuje a ani nepozastavuje právo Užívateľa (kupujúceho) na základe príslušných predpisov o ručení za chyby predanej veci.
V súlade s článkom 13 ods. 1 a 2 nariadenia Európskeho parlamentu a Rady (EÚ) 2016/679 z 27. apríla 2016 o ochrane fyzických osôb pri spracúvaní osobných údajov a o voľnom pohybe takýchto údajov, ktorým sa zrušuje smernica 95/46/ES, vás informujeme

1. Správcom vašich osobných údajov, ktoré ste uviedli vo formulári, je spoločnosť „DEDRA-EXIM Sp. z o.o.“ so sídlom v meste Pruszków na adrese: ul. 3 Maja 8, 05-800 Pruszków, Poľsko (ďalej len: „Správca”).
2. Vaše osobné údaje budú spracúvané výhradne s cieľom realizácie záručnej procedúry zariadenia, a to v súlade s článkom 6 ods. 1 písmeno b) všeobecného nariadenia o ochrane údajov (ďalej len: „GDPR“). Uvedenie osobných údajov je dobrovoľné, avšak nevyhnutné na realizáciu záručnej procedúry.
3. Vaše osobné údaje budú spracúvané počas posudzovania a realizácie záručnej procedúry, ako aj na archívne účely v prípade potreby obhajoby pred prípadnými nárokmi a požiadavkami voči Správcovi, avšak nie dlhšie až do momentu premlčania týchto nárokov a požiadaviek.
4. Vaše údaje môžu byť zverejnené výhradne len tým subjektom, ktoré spracúvajú tieto údaje v mene a pre Správcu, a to na základe písomnej dohody o zverení spracúvania osobných údajov, tzn. firmy, ktoré okrem iného poskytujú technický servis, hostingové služby alebo služby obsluhy webových stránok, IT obsluhy, ako aj kuriérskym firmám. Dodávatelia Správcu sú povinní zaručiť zabezpečenie údajov a splniť požiadavky platnej legislatívy ohľadne ochrany osobných údajov, a zverené osobnú údaje nesmú byť používané na iné účely než tie, ktoré stanovuje dohoda uzatvorená so Správcom.
5. Vaše údaje nebudú spracúvané automatickým spôsobom, vrátane rôznych foriem profilovania, ani nebudú odovzdané do tretieho štátu/medzinárodnej organizácii.
6. Máte právo na prístup k vašim osobným údajom, ako aj právo na ich opravenie, doplnenie, odstránenie, obmedzenie spracúvania, prenesenie údajov, podanie námietky, a to v ľubovoľnej chvíli.
7. Vo všetkých záležitostiach, ktoré súvisia so spracúvaním vašich osobných údajov Správcom, môžete sa na Správcu obrátiť písomne na e-mailovú adresu: daneosobowe@dedra.pl.
8. Máte právo podať sťažnosť príslušnému dozornému orgánu, ktorý zodpovedá za dohľad nad ochranou osobných údajov

LT Turinys

1. Nuotraukos ir piešiniai
2. Prietaiso aprašas
3. Prietaiso paskirtis
4. Naudojimo apribojimai
5. Techniniai duomenys
6. Paruošimas darbui
7. Prietaiso įjungimas
8. Prietaiso naudojimas
9. Einamieji naudojimo veiksmai
10. Atsarginės dalys ir reikmenys
11. Savarankiškas defektų pašalinimas
12. Prietaiso elementai
13. Informacija naudotojams apie elektros ir elektronikos prietaisų pašalinimą
14. Garantijos lapas

Originalios instrukcijos vertima

Atitikties deklaracija buvo pridėta prie instrukcijos kaip atskiras dokumentas. Atveju, kai nebus atitikties deklaracijos reikia susisiekti su Dedra Exim Sp. z o.o.
Bendrosios saugumo sąlygos buvo pridėtos prie instrukcijos kaip atskira brošiūra.

ĮSPĖJIMAS Perskaityti visus įspėjimus pažymėtus simboliu ir visas instrukcijas. Žemiau pateiktų įspėjimų ir saugos nurodymų nesilaikymas, gali būti elektros srovės smūgio, gaisro ar sunkių sužalojimų priežastimi.
Išsaugoti visus įspėjimus ir instrukcijas ateičiai.

2. Prietaiso aprašas

Pav. A,B: 1. Voltmetras; 2. Įjungiklis; 3. Įrenginio įjungimą signalizuojantis diodas; 4. Informacinė lentelė; 5. Alyvos lygio signalizuojantis diodas; 6. Alyvos įpylimo anga; 7. Alyvos nuleidimo vožtuvas; 8. Lizdai AC 230V; 9. Apsauginis DC srovės jungiklis 12V; 10. Lizdas DC 12V; 11. Karštų išmetamųjų dujų anga; 12. Įrenginio įžeminimo varžtas; 13. Apsauginis AC srovės jungiklis 230V; 14. Kuro įpylimo anga; 15. Kuro bakas; 16. Kuro čiaupas; 17. Oro filtras; 18. Kuro lygio daviklis; 19. Starterio trosas.

3. Prietaiso paskirtis

Elektros generatorius – tai elektros įrenginys, kuris yra atskiras elektros energijos šaltinis. Generatoriniai agregatai – tai autonominiai elektros energijos gamybos agregatai. Elektros generatorius, naudojamas pagrindiniu būdu, yra skirtas gaminti elektros energiją skirtingoms reikmėms (pvz. varikliai, apšvietimas, šildymas ir pan.) toje teritorijoje, kur nėra jokių kitų šaltinių.
Leidžiama naudoti įrenginį remonto ir statybos darbuose, remonto servisuose, mėgėjiškuose darbuose, jei yra laikomasi naudojimo sąlygų ir leistinų darbo sąlygų, nurodytų Naudojimo instrukcijoje.

4. Naudojimo apribojimai

Prietaisas gali būti naudojamas vien tik pagal pateiktas "Priimtinas darbo sąlygas". Įrenginys gali būti naudojamas tik su originaliomis dalimis. Elektros generatorius yra skirtas tik naudojimui namų ūkyje. Elektros generatorius negali veikti uždarose patalpose. Elektros generatorius negali veikti esant labai didelei oro drėgmei.

Pastebėjus mechaninius pažeidimus, ypač korpuso, kuro bako deformacijas, nesandarumą (kuro nutekėjimą), draudžiama naudoti įrenginį. Taip pat draudžiama naudoti elektros generatorių pastebėjus, jog jis veikia neteisingai. Tokiu atveju būtina besąlygiškai išjungti įrenginį ir perduoti remontui į autorizuotą „DEDRA-EXIM“ Sp. z o.o. servisą.
Savaiminiai pakeitimai mechaninei ir elektros statyboje, visi modifikavimai, naudojimo veiksmai, neaprašyti instrukcijoje bus traktuojami kaip neteisėti ir priveda prie staigaus garantijos teisės praradimo, o atitikties garantija praras galiojimą.
Naudojimas ne pagal naudojimo instrukcijos nuorodas ir paskirtį prives prie staigaus garantijos teisės praradimo.

Priimtinos darbo sąlygos
Įrenginys negali būti naudojamas uždarose patalpose. Vengti drėgmės. Nepalikti įjungto įrenginio be priežiūros. Draudžiama pajungti elektros generatorių prie namų sistemos.

5. Techniniai duomenys

Model	DEGB2510
Vidaus degimo variklis	keturtaktis stūmoklinis
Didžiausia išėjimo galia [W]	2200
Išėjimo galia pastoviam darbui [W]	2000
Tinklo įtampa [V]	230
	12V DC
Tinklo išėjimo dažnis [Hz]	50
Nominali srovė [A]	8,7
Vidaus degimo variklis (rūšis)	LT168F
Variklio talpa [l]	15
Eksploatacinių reikalavimų klasė	G2
Galios atitikties klasė	A
Garantuotas garso galios lygis L_{WA} [dB(A)]	95
Neužlieto elemento masė [kg]	41
Vidaus degimo variklio galia [W]	3400
Variklio apsisukimai [aps./min.]	3600
Variklio darbo tūris	163 ccm
Apsaugos nuo tiesioginės prieigos lygis	IP23M
Garso galios lygis L_{WA} [dB(A)]	93,5
Matavimo neapibrėžtis (K_{WA}) [dB(A)]	3
Galios koeficientas	1

Papildomi duomenys:

Rozečių kiekis
2 rozetės 230V kintamoji srovė (AC)
1 rozetė 12V nuolatinė srovė (DC)

AVR sistema (automatic voltage regulation)
Tai sistema, padedanti palaikyti tinkamą elektros generatoriaus pradinę įtampą. Be AVR sistemos arba jai netinkamai veikiant elektros generatorius negalės palaikyti tinkamos įtampos.

Informacija apie triukšmą
Triukšmo sklidimas buvo nustatytas pagal ISO 8528-10 vertės pateikiamos aukščiau lentelėje.

DEMESIO **Triukšmas gali privesti prie klausos pažeidimo, darbo metu visada reikia naudoti klausos apsaugos priemones!**

Triukšmas gali privesti prie klausos pažeidimo, darbo metu visada reikia naudoti klausos apsaugos priemones!
Deklaruojama bendra vertė: triukšmo buvo sumatuota pagal standartinę matavimo metodą ir gali būti panaudojama vieno su kitu įtaisu palyginimui. Pateiktas triukšmo palyginimas gali būti panaudojimas pirminei triukšmo grėsmės vertinimui.
Virpesių triukšmo lygis realaus įtaiso naudojimo metu, gali skirtis nuo deklaruojamų verčių, priklausomai nuo darbinių įrankių panaudojimo būdo, ypatingai nuo naudojamo įrankio rūšies, o taip pat nuo priemonių, saugančių operatorių nustatymo būtinumo. Kad tiksliai nustatyti grėsmę realiose naudojimo sąlygose, reikia atsižvelgti į visas operacinio ciklo dalis, į kurias taip pat įeina laikotarpiai, kuomet įtaisas yra išjungtas arba įjungtas, bet nėra naudojamas darbui.

6. Paruošimas darbui

DEMESIO **Aprašyti žemiau nurodyti veiksmus reikia atlikti išėmus iš lizdo kištuką.**

Prieš pradedant darbą, reikia įsitikinti, kad generatorius nėra sugadintas, neturi įlenkimų, pažeidimų pėdsakų ir pan. Pastebėjus bet kokius pažeidimus, reikia susisiekti su „Dedra Exim“ sp. z o.o. servisu.
Sumontuoti gumines kojeles prie įrenginio rėmo.

Alyvos į elektros generatorių pylimas

DEMESIO **Elektros generatoriuje nėra įpilta alyva, prieš pradedant darbą, būtina įpilti alyvos.**

Variklio alyva yra pagrindinis inžinierius, darantis įtaką variklio veikimui ir tarnavimo laikui. Taip pat būtina naudoti alyvą, pažymėtą keturių taktų varikliams. „Dedra Exim“ DEGL01 tipo SAE 10W-30 yra bendrosios paskirties alyva.Įrenginyje yra alyvos lygio jutiklis, kuris žemo alyvos lygio atveju neleis užvesti variklio.
Alyvos dubens talpa yra apie 0,5 litro.

Kad pripilti alyvos:
1. Atsukti alyvos įpylimo kamštį (C pieš.) nuvalyti durtuvą švariu skudurėliu.
2. Įpilti paruoštą alyvos kiekį.
3. Patikrinti alyvos lygį ir užsukti alyvos įpylimo kamštį.

Kuro įpylimas

DEMESIO **Benzyna Benzinas yra itin degi medžiaga, o tam tikromis sąlygomis sprogstamoji. Pilant į generatorių kurą arba būnant benzino laikymo vietose, draudžiama rūkyti, daryti kibirkštis ir naudoti atvirą ugnį. Uždegimas arba sprogimas gali sukelti rimtus sužalojimus. Kurą galima pilti tik gerai ventiliuojamose patalpose išjungus variklį. Įpylus kuro, būtina patikrinti, ar bako kamštis yra teisingai uždarytas. Išmetamųjų dujų sudėtyje yra anglies monoksido (smalkių), kuris yra bekvapės ir beskonės dujos. Įkvėpus smalkių, galima prarasti sąmonę ir mirti. Jei generatorius yra naudojamas uždaroje arba ribotoje erdvėje, įkvepiamame ore gali būti pavojinga anglies monoksido koncentracija.**

Pripildyti degalų talpyklą (A 15 pieš.) benzinu. Po degalų įpylimo užbaigimo, reikia įsitikinti ar degalų įpylimo angos kamštis (A, 14 pieš.) yra tiksliai užsuktas

7. Prietaiso įjungimas

DEMESIO **Prieš prietaiso įjungimą reikia būtinai atlikti veiksmus, aprašytus „Paruošimas darbui“ skyriuje**

Operatoriaus pareigos

DEMESIO **Būtina susipažinti su Naudojimo instrukcija ir darbo saugos reikalavimais. Įsitikinti, jog žino, kaip greitai sustabdyti elektros generatorių ir susipažinti su visų valdymo elementų veikimu. Draudžiama naudoti įrenginį be atitinkamo apmokymo. Prieš pirmą naudojimą būtina patikrinti alyvos ir kuro lygį.**

Prieš pirmą mašinos užvedimą negalima pamiršti apie tikslų generatoriaus įžeminimą. Tam atsukite varžtą (A pav., 12) ir po varžto galvute pakiškite ne mažesnio kaip 1,5 mm^2 skerspjūvio įžeminimo kabelį (kabelis nepridedamas). Po to prisukti varžtą tokiu būdu, kad kabelis būtų tiksliai užblokuotas. Kitą kabelio antgalį prijungti prie strypo esančio žemėje.
Prieš variklio užvedimą, prie generatoriaus negalima prijungti jokių įrenginių.

Įrenginio užvedimas
1. Persukti degalų čiaupą į „ON“ poziciją. Čiaupas nukreiptas į apačią. (G pieš.)
2. Įjungti siurbimą perstumiant svertą į „CHOKE“ poziciją (į kairę pusę) (I pieš.).
3. Perjungti užvedimo jungiklį į „ON“ poziciją (A, 2 pieš.).
4. Patraukti staigiai starterio vielelę (K pieš.) o vėliau atleisti vielelę, kad laisvai grįžtų į ankstesnę padėtį. Variklis turėtų pradėti darbą. Po variklio įsilimo ir stabilaus įrenginio darbo, išjungti siurbimą (siurbimo svertas dešinėje padėtyje).
5. Perkrovos saugiklis (A, 13 pieš.), perstumti į viršų į „ON“ poziciją. Voltmertras (A, 1 pieš.) rodys įtampos vertę.
6. Prijungti imtuvą prie kintančios srovės lizdo. (L pieš.)

8. Prietaiso naudojimas

DEMESIO **Negali įjungti įrenginio patalpų viduje, išmetamosiose dujose yra nuodingas anglies monoksidas.**

Negalima prijungti įrenginių, kurių vardinė galia viršija 80% generatoriaus galios nominalios vertės..
Elektriniai varikliai užvedimo metu pasižymi trumpu padidintu galios ėmimu, tai gali privesti prie perkrovos apsaugos suveikimą ir sistemos išjungimo.
Atveju, kai bus prijungti keli įrenginiai, negalima įjungti jų vienu metu. Prailgintuvų būtinumo panaudojimo atveju, prailgintuvai neturėtų būti ilgesni negu:
- 60m kuomet skersmuo 1,5 mm^2
- 100m kuomet skersmuo 2,5 mm^2

Variklio sustabdymas
Prieš išjungiant įrenginį reikia atjunkti visus imtuvus ištraukiant kištuką iš lizdo Vėliau perjungti užvedimo jungiklį (A.2 pieš.) į „OFF“ poziciją ir persukti degalų čiaupą į „OFF“ poziciją (H pieš.)

DEMESIO **Esant avariniam generatoriaus išjungimo būtinumui reikia iš karto perjungti užvedimo jungiklį į „OFF“ poziciją. Po darbo užbaigimo išmetamasis vamzdis gali būti karštas, prieš priežiūros darbus, reikia palaukti kol atauš.**

9. Einamieji naudojimo veiksmai

DEMESIO **Visus naudojimo veiksmus reikia atlikti išėmus iš lizdo kištuką.**

Prieš pradedant kontrolę, remontą arba priežiūros veiksmus, reikia sustabdyti variklį ir palaukti, kol sustos visi besisukantys elementai. Atjungti įtampos laidą nuo uždegimo žvakės taip, kad būtų išvengta atsitiktinio įsijungimo.

Priežiūrios darbų veiksmų planas
Visada prieš paleidžiant įrenginį:
Patikrinkite ir užpildykite degalų lygį bake.
Patikrinkite ir atsargiai priveržkite įžeminimą.

Paslaugos apimtis	Po darbo	Po 1 naudojimo mėnesio	Kas 3 mėnesiai arba kas 50 valandų	Kas 6 mėnesiai arba kas 100 valandų	Kartą į metus arba kas 300 valandų
Patikrinimas aliejaus būklė	X				
Tepalų keitimas		X			
Oro filtro tikrinimas		X			
Oro filtro valymas			X		
Uždegimo žvakės pakeitimas				X	
Degalų laidų patikrinimas					X
Aukštosios įtampos laidų patikrinimas					X

Oro filtro valymas
Dėl nešvaraus oro filtro variklis gali veikti neteisingai arba gali būti sunaudojama daugiau kuro, todėl reikia reguliariai jį valyti suspaustu oru.

DEMESIO **Draudžiama valyti oro filtrą ir jo elementus naudojant tirpiklius, tai gali sukelti gaisrą.**
Draudžiama įjungti įrenginį be oro filtro, taip variklis greičiau suges.
1. Nuimti oro filtro plastikinio dangčio spraustukus (L pieš.)
2. Išimti oro filtro dangtį
3. Išimti oro filtro kempinę (N pieš.), o vėliau nuvalyti ją ir plauti šiltame vandenyje su nedideliu valymo priemonės kiekiu.
4. Švelniai sudrėkinti filtrą variklio alyvoje ir tiksliai išspausti.
5. Padėti kempinę filtro korpuse ir uždėti filtro dangtį.

Uždegimo žvakės pakeitimas
Rekomenduojama žvakė: LD F7RTC arba jos pakaitalas.

DEMESIO **Netinkamos žvakės panaudojimas gali privesti prie variklio sugedimo.**

Kad pakeisti žvakę, reikia atjungti uždegimo žvakę (M pieš.) ir pašalinti visus nešvarumus žvakės laidų vietoje. Vėliau su žvakių atsukimo raktu, esančiu rinkinyje, atsukti uždegimo žvakę.
Patikrinti uždegimo žvakės stovį.
•Jei elektrodai yra sunaudoti arba izoliatorius yra įtrūkęs ar sunaudotas - pakeisti tokią žvakę.
•Jei uždegimo žvakė yra užtešta išmetamųjų suodžių dalelėmis - pašalinti išmetamųjų suodžių daleles su vieliniu šepetėliu arba žvakių valymo priemone purškikliu.
Sumatuoti atstumą tarp elektrodų su tarpų matuokliu, elektrodai turėtų turėti atitinkamą tarpą, kuris turėtų būti nuo (0,7-0,8)mm (K pieš.). Pataisyti tarpą jeigu tai reikalinga, atsargiai atlenkiant elektrodą.
•Patikrinti ar žvakės sandarinimo tarpiklis yra geros būklės.
•Įsukti dar kartą žvakę, kad išvengti sriegio nutraukimo iki galo.
•Prisukti iki galo žvakių raktu. Atveju, kai yra panaudojama naudota žvakė, prisukti ją raktu $^1/_8$ - $^1/_4$ sukimų, naują žvakę $^1/_2$ sukimų.
Jeigu žinoma yra Jums vertė momento, kokiu reikia prisukti žvakę ir turite dinamometrinį raktą, panaudokite dinamomentrinį raktą.

Alyvos pakeitimas
Alyvos pakeitimą reikia atlikti su apsauginėmis pirštinėmis.
Reikia pilti alyvą, kai variklis yra dar šiltas, todėl kad alyva yra skystesnė ir yra daugiau užteršimų.
•Atsukti alyvos nuleidimo vožtuvo varžtą(A,7 pieš.).
• Išpilti sunaudotą alyvą ir anksčiau paruoštą indą.
• Įsukti alyvos nuleidimo varžtą.
• Pripildyti alyvos dubenį šviežia variklio alyvos porcija.
Pakeisti alyvą pagal rekomenduojamą tvarkaraštį.

DEMESIO **Neišpilti į gruntą ar kanalizaciją sunaudotos alyvos.**

Sunaudotą alyvą pristatyti į artimiausią pavojingų atliekų surinkimo centrą.

Sandėliavimas
DEMESIO **Benzino garai yra sprogstamieji. Draudžiama sandėliuoti benziną ilgiau negu 30 dienų. Įrenginio negalima laikyti šalia atvirų uždegimo šaltinių. Prieš paruošiant sandėliavimo generatorių, reikia įsitikinti ar variklis visiškai ataušo.**

Paruošimas sandėliavimui
Kai planuojamas yra nenaudojamo įrenginio sandėliavimas ilgiau negu 30 dienų;
•Nuleisti degalus iš talpyklos.
•Atjungti uždegimo žvakę.
Negalima pamiršti, kad įrenginį reikia sandėliuoti didelės drėgmės patalpose.

Transportavimas
Prieš pradedant transportavimą, reikia visiškai nuleisti eksploatacinius skysčius (kurą ir alyvą). Po to būtina patraukti starterio trosą, kol nepasijus, jog visiškai nėra pasipriešinimo. Stūmoklis priims tokią poziciją taip, kad nepažeistų cilindro. Atjungti žvakę.
Generatorių transportuoti vertikalioje padėtyje su užsuktu kuro bako kamščiu.

10. Pakeičiamos dalys ir priedai
Kad pirkti atsargines dalis ir aksesuarus reikia susisiekti su Dedra Exim servisu. Kontaktiniai duomenys duomenys yra 1 instrukcijos puslapyje.
Atsarginių dalių užsakymo metu prašome pateikti serijos numerį, patalpintą vardinėje lentelėje, o taip pat dalies išmontavimo piešinio numerį.
Garantinio laikotarpio galiojimo metu taisymai yra atliekami pagal taisykles pateikiamas garantijos lape. Reklamuojamą produktą prašome pateikti taisymui pirkimo vietoje (pardavėjas įsipareigoja priimti reklamuojamą produktą), nusiųsti į servisą esantį arčiausią gyvenamosios vietos (servisų skaičius www.dedra.pl) arba siųsti į Dedra Exim centrinį servisą. Maloniai prašome pridėti garantinę kortelę. Pasibaigus garantijos laikotarpiui taisymus atlieka centrinis servisas. Pažeistą produktą reikia siųsti į servisą (siuntimo išlaidas padengia vartotojas).

11. Savarankiškas defektų pašalinimas
DEMESIO **Prieš pradedant savarankišką defektų pašalinimą, reikia išjungti prietaisą iš elektros maitinimo.**

Problema	Priežastis	Sprendimai
Variklis neįsijungia	Bake nėra kuro	Įpilti kurą į baką
	Bake nėra kuro	Nuleisti seną kurą, į baką įpilti naujo kuro
	Uždegimas nėra įjungtas	Įjungti uždegimą mygtuko pagalba
	Kuro čiaupas uždaroje pozicijoje	Atidaryti kuro čiaupą
	Prie žvakės nebuvo pajungtas aukštos įtampos laidas	Pajungti aukštos įtampos laidą prie uždegimo žvakės
	Nešvari arba pažeista uždegimo žvakė	Nuvalyti žvakę. Pakeisti sugadintą žvakę
	Nebuvo įjungtas siurbimas	Įjungti siurbimą
Variklis veikia netolygiai	Atsijungė aukštos įtampos laidas	Teisingai pajungti aukštos įtampos laidą prie uždegimo žvakės
	Senas arba užterštas kuras sistemoje	Nuleisti seną kurą, į baką įpilti naujo kuro
	Išsireguliavo karbiuratorius	Pareguliuoti karbiuratorių
Nėra įtampos lizde 12V	12V saugiklio mygtukas yra išjungtas	Įjungti saugiklio mygtuką
Nėra įtampos lizde 230V	230V saugiklio mygtukas yra išjungtas	Įjungti saugiklio mygtuką

DEMESIO **Elektros generatorius turi alyvos lygio jutiklį. Jei alyvos lygis būtų pernelyg mažas, jutiklis neleis įjungti elektros generatorių. Todėl situacijoje, kai įrenginys neįsijungia, pirmiausia reikia patikrinti alyvos kiekį. Jei alyvos būtų per mažai, reikia įpilti daugiau (žiūr. 6 p. dalį „Alyvos įpylimas į elektros generatorių“).**

12. Prietaiso elementai
1. Elektros generatorius; 2. Žvakių raktas; 3. Laidas DC 12V; 4. Kištukas;
5. Guminės kojelės;

13. Informacija naudotojams apie sunaudotos įrangos utilizavimą
(taikoma namų ūkiams)



Ant gaminių arba pridedamuose dokumentuose nurodytas simbolis rodo, kad sugedusios elektros ar elektroninės įrangos negalima išmesti kartu su buitinėmis atliekomis. Jei norite atsikratyti, pakartotinai panaudoti ar utilizuoti komponentus, teisinga juos nuvežti į specializuotą surinkimo punktą, kur jie bus priimti nemokamai. Informaciją apie naudotos įrangos surinkimo vietas teikia vietos valdžios institucijos, pvz., savo interneto svetainėse. Teisingas produkto utilizavimas padeda išsaugoti gamtos išteklius ir išvengti neigiamų padarinių žmonių sveikatai ir aplinkai, galinčių atsirasti dėl produkte esančių potencialiai pavojingų medžiagų, mišinių ir sudedamųjų dalių.
Už netinkamą atliekų šalinimą gresia baudos pagal atitinkamus vietos teisės aktus.
ES šalių naudotojai: Jei norite išmesti elektros ar elektroninę įrangą, kreipkitės į artimiausią prekybos vietą arba tiekėją, kuris jums suteiks daugiau informacijos.
šalinimas ne Europos Sąjungos šalyse: Šis simbolis taikomas tik Europos Sąjungos šalims. Jei norite išmesti šį gaminį, kreipkitės į vietos valdžios institucijas arba pardavėją dėl tinkamo šalinimo būdo.

Garantinis lapas
na
Mažos galios elektros generatorius
Katalogo Nr: DEGB2510 Partijos numeris: .....
(toliau – Produktas)
Produkto pirkimo data: .....

Pardavėjo antspaudas

Pardavėjo parašas ir data: .....

Vartotojo pareiškimas:

Patvirtinu, kad buvau informuotas apie garantijos sąlygas ir taisyklių, išvardytų Naudojimo instrukcijoje ir Garantiniame lape, nepaisymo pasekmes. Šios garantijos sąlygos yra man žinomos, ką patvirtinu savo parašu:

....
data ir vieta vartotojo parašas

I. Atsakomybė už Produktą:
1. Garantijos suteikėjas – „DEDRA EXIM“ Sp. z o.o. su būstine adresu: ul. 3 Maja 8, 05-800 Pruškuvas, KRS 0000062517, Varšuvos apylinkės teismas, Valstybinio teismo registro XIV ūkinis skyrius, Mokesčiu mokėtojo kodas 527-020-49-33, Įstatinis kapitalas: 100 980,00 PLN.
2. Šiame garantiniame lape nurodytomis sąlygomis Garantijos suteikėjas suteikia garantiją Produktui iš Garantijos suteikėjo asortimento.
3. Garantijos pagrindu atsakomybė yra priimama tik už defektus, esančius Produkte jo išdavimo Vartotojui metu.
4. Garantijos pagrindu Vartotojas gauna teisę nemokamai suremontuoti Produktą, jei defektas buvo aptiktas garantijos galiojimo metu. Apie Produkto remonto būdą (remonto atlikimo metodą) sprendžia Garantijos suteikėjas. Jei Garantijos suteikėjas nuspręstų, kad remontas yra neįmanomas, Garantijos suteikėjas

pasilieka sau teisę pakeisti elementą su defektu arba visą Produktą kitu, veikiančiu teisingai, sumažinti Produkto kainą arba anuliuotu sutartį.
5. Vartotojo, kuris pagal 1964 m. balandžio 23 d. Civilinį kodeksą nėra laikomas vartotoju, atveju Garantijos suteikėjo atsakomybė dėl kompensacijos, susijusi su šia garantija ir (arba) jos sudarymu ir vykdymu, nepriklausomai nuo formos, yra apribota iki maksimaliai Produkto su defektu vertės.

II. Garantijos laikotarpis

Produkto elementai, kuriems veikia garantija	Garantinės apsaugos trukmė
Mažos galios elektros generatorius	24 mėnesiai, skaičiuojant nuo Produkto pirkimo datos, nurodytos šiame Garantiniame lape

III. Naudojimosi garantija sąlygos

1. Vartotojas privalo patiekti užpildytą Produkto Garantinį lapą ir Produkto pirkimą patvirtinantį dokumentą (pvz. kasos čekis, sąskaita-faktūra ir pan.). Tam, kad pretenzijos nagrinėjimo procesas vyktų sklandžiai, rekomenduojama, kad Vartotojas kartu su Produktu perduotų visus elementus, nurodytus „Komplektacijos sąraše“, esančiame Naudojimo instrukcijoje.
2. Vartotojas privalo laikytis Naudojimo instrukcijoje ir Garantiniame lape nurodytų rekomendacijų..
3. Garantija galioja tik Lenkijos Respublikos ir ES teritorijoje.
4. Garantija neapima Produkto defektų, atsiradusių dėl to, kad:
a. Vartotojas nesilaikė sąlygų, nurodytų Naudojimo instrukcijoje, ypač susijusių su teisingu naudojimu, priežiūra ir valymu;
b. Vartotojas naudojo priežiūros ar valymo priemones, neatitinkančias sąlygas nurodytas Naudojimo instrukcijoje;
c. Vartotojas netinkamai sandėliavo ir transportavo Produktą;
d. Vartotojas savarankiškai keitė ir (arba) modifikavo Produktą, negavęs Garantijos suteikėjo sutikimo;
e. Vartotojas naudojo Produkte eksploatacines medžiagas, neatitinkančias Naudojimo instrukcijos sąlygų
5. Vartotojas, kuris pagal 1964 m. balandžio 23 d. Civilinį kodeksą nėra laikomas vartotoju, praranda garantiją Produktui, jei:
- Vartotojas pašalino, pakeitė arba sugadino serijos numerius, datas ir informacines lenteles;
- Vartotojas pažeidė plombas arba ant jų matosi Vartotojo veiksmų pėdsakai.
6. Dėmesio! Veiksmus, susijusius su kasdieniu Produkto aptarnavimu, nurodytu pvz. Naudojimo instrukcijoje, Vartotojas atlieka pats ir savo sąskaita.

IV. Pretenzijos pateikimo procedūra:

1.Pastebėjus, kad Produktas veikia neteisingai, prieš pateikiant pretenziją, reikia įsitikinti, kad visi veiksmai, aprašyti Naudojimo instrukcijoje, buvo atlikti teisingai.
2. Pretenziją rekomenduojama pateikti nedelsiant, geriausiai per 7 dienas nuo Produkto defekto aptikimo. Vartotojas, kuris pagal 1964 m. balandžio 23 d. Civilinį kodeksą nėra laikomas vartotoju, praranda garantiją Produktui, jei nepateikia pretenzijos per 7 dienas.
3. Pretenziją galima pateikti pvz. Produkto pirkimo punkte, garantiniame servise arba raštu adresu: „DEDRA EXIM“ Sp. z o. o., ul. 3 Maja 8, 05-800 Pruškuvas.
4. Vartotojas gali pateikti pretenziją, pasinaudodamas blanku, kuris yra internetinėje svetainėje: www.dedra.pl (Pretenzijos garantiniame laikotarpyje pateikimo forma).
5. Garantinių servisų atskirose šalyse adresai yra nurodyti svetainėje: www.dedra.pl. Jei konkrečioje šalyje nebūtų garantinio serviso, pretenzijas dėl garantijos rekomenduojama siųsti adresu: „DEDRA EXIM“ Sp. z o. o., ul. 3 Maja 8, 05-800 Pruškuvas, Lenkija.
6. Mając Dėl Vartotojo saugumo draudžiama naudoti Produktą su defektais.
7. Dėmesio!!! Produkto su defektais naudojimas kelia pavojų Vartotojo sveikatai ir gyvybei.
8. Veiksmai, susiję su garantija, bus atlikti per 14 darbo dienų skaičiuojant nuo Produkto, dėl kurio yra pateikiama pretenzija, pristatymo dienos.
9. Prieš pristatant Produktą, dėl kurio yra pateikiama pretenzija, rekomenduojama jį nuvalyti. Produktą, dėl kurio yra pateikiama pretenzija, reikia kruopščiai supakuoti, kad jis būtų apsaugotas nuo pažeidimų transporto metu – rekomenduojama pristatyti produktą originalioje pakuotėje.
10. Garantijos laikotarpis yra pratęsiamas tiek, kiek Vartotojas negalėjo juo naudotis dėl garantijos apimto defekto.
Gwarancja Ši garantija neriboja, neišskiria bei nesustabdo Vartotojo teisių dėl parduotos prekės neatitikimo arba prekės defekto.
Vadovaudamiesi 2016 m. balandžio 27 d. Europos Parlamento ir Tarybos reglamento (ES) 2016/679 dėl fizinių asmenų apsaugos tvarkant asmens duomenis ir dėl laisvo tokių duomenų judėjimo ir kuriuo panaikinama Direktyva 95/46/EB 13 straipsnio 1 ir 2 dalimis, informuojame, kad

1. Formoje pateiktų jūsų asmens duomenų valdytojas yra DEDRA-EXIM sp. z o.o., kurios registruota buveinė yra Pruszkowe, 3 Maja g. 8, 05-800 Pruszkow (toliau: "Administratorius").
2. Jūsų duomenys bus tvarkomi tik siekiant atlikti prietaiso garantijos procedūrą pagal Bendrojo duomenų apsaugos reglamento 6 straipsnio 1 dalies b punktą (toliau: „BDAR“) Duomenys teikiami savanoriškai, tačiau jie būtini garantijos procedūrai
3. Jūsų duomenys bus tvarkomi garantijos procedūros vykdymo nagrinėjimo laikotarpiu ir archyvavimo tikslais, jei prireiktų apsiginti nuo galimų pretenzijų Administratoriui, bet ne ilgiau nei iki tol, kol joms įvyks senaties terminas.
4. Jūsų duomenys gali būti atskleisti tik tiems subjektams, kurie tvarko duomenis duomenų administratoriaus vardu pagal rašytinę asmens duomenų tvarkymo pavedimo sutartį, teikiančią: technines paslaugas, hosting‘o ar interneto svetainės priežiūros paslaugas, IT paslaugas, kurjerių paslaugas. Administratoriaus tiekėjai privalo užtikrinti duomenų saugumą ir laikytis galiojančių teisės aktų reikalavimų, susijusių su asmens duomenų apsauga, ir negali naudoti patikėtų asmens duomenų kitais nei sutartyje su Administratoriumi nurodytais tikslais.
5. Jūsų duomenys nebus tvarkomi automatizuotomis priemonėmis, įskaitant profiliavimą, ir nebus perduodami trečiajai šaliai / tarptautinei organizacijai.
6. Bet kuriuo metu turite teisę susipažinti su savo duomenų turiniu ir teisę ištaisyti, ištrinti, apriboti duomenų tvarkymą, teisę į duomenų perkeliamumą, teisę prieštarauti bet kuriuo metu.
7. Visais klausimais, susijusiais su administratoriaus atliekamu jūsų asmens duomenų tvarkymu, galite kreiptis šiuo el. pašto adresu: daneosobowe@dedra.pl.;
8. Turite teisę pateikti skundą tinkamai duomenų apsaugos institucijai;

LV Satura rādītājs

1. Attēli un zīmējumi
2. Ierīces apraksts
3. Ierīces pielietojums
4. Lietošanas ierobežojumi
5. Tehniskie dati
6. Sagatavošana darbībai
7. Ierīces ieslēgšana
8. Ierīces lietošana
9. Tekošas tehniskas apkopes darbības
10. Rezerves daļas un piederumi
11. Patstāvīga avāriju novēršana
12. Ierīces komplektācija
13. Informācija lietotājiem par elektrisku un elektronisku iekārtu likvidēšanu
14. Garantijas karte

Oriģinālās instrukcijas tulkojum

Atbilstības deklarācija ir pievienota instrukcijai kā atsevišķs dokuments. Atbilstības deklarācijas neesamības gadījumā sazinieties ar uzņēmumu Dedra Exim Sp. z o.o. Vispārīgie drošības noteikumi ir pievienoti instrukcijai kā atsevišķa brošūra.

BRĪDINĀJUMS. **Izlasiet visus brīdinājumus, kas apzīmēti ar simbolu, un visas instrukcijas.** Zemāk norādīto brīdinājumu un drošības norādījumu neievērošana var kļūt par elektrošoka, ugunsgrēka vai smagu traumu iemeslu.
Saglabājiet visus brīdinājumus un instrukcijas turpmākajai lietošanai.

2. Ierīces apraksts

Zīm A,B: 1. Voltmetrs; 2. Ieslēdzējs; 3. Bloka ieslēgšanas signalizējošā diode; 4. Plāksnīte; 5. Eļļas līmeņa kontroldiode; 6. Eļļas ieliešanas atvere; 7. Eļļas nolaišanas vārsts; 8. Ligzdas AC 230V; 9. Pārslogojuma aizsardzības izslēdzējs DC 12V; 10. Ligzda DC 12V; 11. Karstas izplūdes gāzes izvads; 12. Bloka iezemējuma skrūve; 13. Pārslogojuma aizsardzības izslēdzējs AC 230V; 14. Degvielas ieliešanas atvere; 15. Degvielas tvertne; 16. Degvielas krāniņš; 17. Gaisa filtrs; 18. Degvielas līmeņa rādītājs; 19. Startera trose

3. Ierīces pielietojums

Ģeneratoru bloks - tā ir elektroenerģētiskā iekārta, neatkarīgs strāvas avots. Ģeneratoru bloki ir autonomiski bloki elektriskās enerģijas ražošanai. Ģeneratoru bloki galvenokārt ir izmantojami elektriskās enerģijas ražošanai dažādiem patērētājiem (dzinēji, gaisma, apkure utt.) vietās, kur nav citu enerģijas avotu.
Pieļaujam iekārtas izmantošanu remonta-būvniecības darbos, remonta rūpnīcās, amatieru darbos, ja vienlaikus būs ievēroti lietošanas nosacījumi un pieļaujami darba apstākļi, noteikti lietošanas instrukcijā.

4. Lietošanas ierobežojumi

Ierīci var lietot tikai atbilstoši tālāk sniegtajiem „Pieļaujamajiem darba apstākļiem”.
Mašīna var būt lietota tikai ar oriģināliem elementiem. Ģeneratoru bloks ir paredzēts tikai piemājas lietošanai. Ģeneratoru bloks nevar funkcionēt slēgtās telpās. Ģeneratoru bloks nevar strādāt atmosfērā ar lielo mitruma līmeni. Mehānisku bojājumu konstatēšanas gadījumā, sevišķi korpusa, degvielas tvertnes deformācijas, neblīvuma (degvielas noplūdumi) gadījumā nelietot ierīci. Nedrīkst lietot iekārtu arī gadījumos, ja tiks konstatēta darbības nepareizība. Tad obligāti nodrošināt ierīci un pasūtīt remontu SIA DEDRA-EXIM autorizētā servisā. Patvaļīgas izmaiņas mehāniskajā un elektriskajā uzbūvē, visādas modifikācijas, apkalpošanas darbības, kas nav aprakstītas instrukcijā, tiek uzskatītas par nelikumīgām un noved pie tūlītējās garantijas tiesību zaudēšanas un atbilstības deklarācijas spēka zaudēšanas.
Ierīces lietošana, kas neatbilst pielietojumam vai lietošanas instrukcijai, noved pie tūlītējās garantijas tiesību zaudēšanas.

Pieļaujamie darba apstākļi
Ierīce nevar būt lietota slēgtās telpās. Izvairīties no mitruma.
Nedrīkst atstāt ieslēgto ierīci bez uzraudzības. Nedrīkst pieslēgt ģeneratoru bloku pie piemājas instalācijas.

5. Tehniskie dati

Model	**DEGB2510**
Iekšdedzes dzinējs	4-taktu virzuļu
Maksimālā izejas jauda [W]	2200
Izejas jauda nepārtrauktai darbībai [W]	2000
Tīkla spriegums [V]	230
	12V DC
Tīkla izejas frekvence [Hz]	50
Nominālais strāvas stiprums [A]	8,7
Iekšdedzes dzinējs (tips)	LT168F
Tvertnes tilpums [l]	15
Ekspluatācijas prasību klase	G2
Jaudas atbilstības klase	A
Garantētais skaņas jaudas līmenis L_{WA} [dB(A)]	95
Neuzpildīta mezgla svars [kg]	41

Iekšdedzes dzinēja jauda [W]	3400
Dzinēja griešanās ātrums [apgr./min]	3600
Dzinēja darba tilpums	163 ccm
Aizsardzības pret tiešu piekļuvi pakāpe	IP23M
Skaņas jaudas līmenis L_{WA} [dB(A)]	93,5
Mērījuma neprecizitāte (K_{WA}) [dB(A)]	3
Jaudas koeficients	1

Papildinformācija:

Kontaktligzdu skaits
Divas maiņstrāvas 230 V (AC) kontaktligzdas
Divas līdzstrāvas 12 V (DC) kontaktligzdas

Sistēma AVR (automatic voltage regulation)
Sistēma palīdz saglabāt ģeneratoru bloka attiecīgu izejas spriegumu. Gadījumā, kad nav AVR sistēmas vai funkcionē nepareizi, ģeneratoru bloks nevarēs saglabāt attiecīgu spriegumu.

Informācijas par troksni
Trokšņa emisija ir noteikta atbilstoši ISO 8528-10 vērtības ir norādītas iepriekš sniegtajā tabulā.

UZMANĪBU **Troksnis bar novest pie dzirdes bojāšanas. Darba laikā vienmēr lietojiet dzirdes aizsardzības līdzekļus!**

Deklarētā kopējā trokšņa emisijas vērtība ir izmērīta, izmantojot standarta testa metodi, un var tikt izmantota, lai salīdzinātu vienu ierīci ar otru. Norādītais trokšņa līmenis var tikt izmantots arī pakļautības trokšņa iedarbībai iepriekšējai novērtēšanai. trokšņa līmenis faktiskās ierīces lietošanas laikā var atšķirties no deklarētajām vērtībām atkarībā no darba instrumentu izmantošanas veida, jo īpaši no apstrādājama priekšmeta veida un nepieciešamības noteikt līdzekļus, kuru mērķis ir nodrošināt lietotāja aizsardzību. Lai precīzi novērtētu iedarbību faktiskajos lietošanas apstākļos, ir jāņem vērā visas darbības cikla daļas, kas aptver arī periodus, kad ierīce ir izslēgta vai ir ieslēgta, bet netiek izmantota darbam.

6. Sagatavošana darbībai

UZMANĪBU **Veicot visas darbības, kontaktdakšai ir jābūt atslēgtai no kontaktligzdas.**

Pirms darba uzsākšanas pārbaudīt, vai ģenerators nav bojāts, nav nekādu ieliekumu, izrīvējumu utt. Jebkuru bojājumu konstatēšanas gadījumā lūdzam kontaktēties ar SIA "Dedra Exim" servisu.
Nostipriniet gumijas kājiņas pie ierīces rāmja.

Ģeneratoru bloka uzpildīšana ar eļļu

UZMANĪBU **Ģeneratoru bloks nav uzpildīts ar eļļu, pirms darba uzsākšanas ieliet eļļu blokā.**

Motoreļļa ir galvenais faktors motora darbībā un kalpošanas laikā. Izmantojiet eļļu, kas paredzēta četrtaktu motoriem. DEGL01 tips SAE 10W-30 no Dedra Exim ir ieteicama vispārējas lietošanas eļļa.
Ierīce ir aprīkota ar eļļas līmeņa sensoru, kas zema eļļas līmeņa gadījumā neļauj iedarbināt dzinēju.
Kartera vāka tilpums ir aptuveni 0,5 litra.

Lai piepildītu eļļu:
1. Izskrūvējiet eļļas ielietnes vāciņu (att. D), noslaukiet mērstieni ar tīru lupatiņu.
2. Ielejiet sagatavotu eļļas daudzumu.
3. Pārbaudiet eļļas līmeni un aizskrūvējiet eļļas ielietnes vāciņu.

Degvielas uzpildīšana

UZMANĪBU **Benzīns ir viegli uzliesmojošs, dažādos apstākļos sprādzienbīstams. Nedrīkst smēķēt, dzirksteļot un lietot atvērto uguni degvielas uzpildīšanas laikā vai vietās, kur degviela ir glabāta. Uzliesmošana vai eksplozija var izraisīt nopietnus ievainojumus. Degviela jābūt uzpildīta labi ventilētās vietās, ar izslēgto dzinēju. Pēc degvielas uzpildīšanas tvertni, vai ieplūdes korķis ir attiecīgi slēgts.Izplūdes gāzes satur toksisku oglekļa oksīdu, kas ir bezsmaržas gāze. Oglekļa oksīda ieelpošana var izraisīt samaņas pazaudēšanu un, rezultātā, nāvi. Ja ģenerators ir iedarbināts slēgtā vai ierobežotā telpā, ieelpota gaisa var saturēt oglekļa oksīda bīstamu daudzumu.**

Uzpildiet degvielas tvertni (att. F) ar benzīnu. Pēc degvielas uzpildes pabeigšanas pārliecinieties, ka degvielas ielietnes vāciņš (att. A, 14) ir stingri pievilkts.

7. Ierīces ieslēgšana

UZMANĪBU **Pirms ierīces iedarbināšanas ir obligāti jāveic darbības, kas aprakstītas nodaļā "Sagatavošana darbībai".**

Operatora pienākumi

UZMANĪBU **Lūdzam iepazīties ar lietošanas un darba drošības instrukciju. Pārbaudiet, vai Jūs ziniet, kā ātri aizturēt ģeneratoru bloku, un uzziniet visu vadības elementu darbību. Nedrīkst apkalpot iekārtu bez attiecīgas apmācības. Pirms pirmās iedarbināšanas pārbaudīt eļļas un degvielas daudzumu.**

Pirms ierīces pirmās iedarbināšanas reizes rūpīgi iezemējiet ģeneratoru. Lai to izdarītu, atskrūvējiet skrūvi (A attēls, 12. punkts) un zem skrūves galviņas ievietojiet zemējuma kabeli ar minimālo šķērsgriezumu 1,5 mm^2 (kabelis nav iekļauts komplektācijā). Pēc tam pievelciet skrūvi tā, lai stingri bloķētu kabeli. Otru kabeļa galu pievienojiet vadītspējīgam stienim, kas ievietots zemē.
Pirms dzinēja iedarbināšanas nepieslēdziet ģeneratoram nekādas ierīces.

Ierīces iedarbināšana
1. Pagrieziet degvielas krāniņu pozīcijā "ON". Krāniņš ir vērsts uz leju (att. H).
2. Atveriet gaisa padeves vārstu, pārslēdzot sviru pozīcijā "CHOKE" (pa kreisi) (att. I).
3. Pārslēdziet aizdedzes slēdzi pozīcijā "ON" (att. A, 2).
4. Enerģiski pavelciet startera trosi (att. K) un atlaidiet to, lai tā brīvi atgrieztos sākotnējā stāvoklī. Dzinējam ir jāsāk darboties. Pēc dzinēja uzkaršanas un ierīces stabilas darbības sākšanas, izslēdziet gaisa padeves vārstu (svira labajā pozīcijā).
5. Pārbīdiet pārslodzes drošinātāju (att. A, 13) uz augšu, pozīcijā "ON". Voltmetrs (att. A, 1) parāda sprieguma vērtību.
6. Pieslēdziet uztvērēju maiņstrāvas kontaktligzdai (att. L).

8. Ierīces lietošana

UZMANĪBU **Neiedarbiniet ierīci iekštelpās — izplūdes gāzes satur toksisku oglekļa oksīdu.**

Nepieslēdziet ierīces, kuru nominālā jauda pārsniedz 80 % no ģeneratora nominālās jaudas.
Elektrodzinēji raksturojas ar īslaicīgu paaugstinātu jaudas patēriņu iedarbināšanas laikā, kas var novest pie pārslodzes aizsardzības iedarbošanās un mezgla izslēgšanas.
Pieslēdzot dažas ierīces, neiedarbiniet tās vienlaicīgi. Pagarinātāju izmantošanas nepieciešamības gadījumā tiem nav jābūt garākiem par:
— 60 m šķērsgriezumam 1,5 mm^2;
— 100 m šķērsgriezumam 2,5 mm^2.

Dzinēja apturēšana
Pirms ierīces izslēgšanas atslēdziet no tās visus uztvērējus, izvelkot kontaktdakšu no kontaktligzdas. Pēc tam pārslēdziet aizdedzes slēdzi (att. A, 2) pozīcijā "OFF" un pagrieziet degvielas krāniņu pozīcijā "OFF" (att. H).

UZMANĪBU **Ģeneratora avārijas izslēgšanas nepieciešamības gadījumā uzreiz pārslēdziet aizdedzes slēdzi pozīcija "OFF". Pēc darba pabeigšanas izplūdes caurule var būt karsta. Pirms apkalpošanas darbību sākšanas pagaidiet, līdz tā atdziest.**

9. Tekošas tehniskas apkopes darbības

UZMANĪBU **Veicot visas apkalpošanas darbības, kontaktdakšai ir jābūt atslēgtai no kontaktligzdas**

Pirms kontroles, remonta vai konservācijas apturēt dzinēju un pagaidīt līdz visu rotējošu elementu apturēšanai. Atslēgt sprieguma vadu no sveces, lai likvidētu nejaušas iedarbināšanas iespējamību.

Tehniskās apkopes darbu grafiks

Vienmēr pirms ierīces palaišanas:
Pārbaudiet un piepildiet degvielas līmeni tvertnē.
Pārbaudiet un uzmanīgi pievelciet zemējumu.

Pakalpojuma joma	Pēc darba	Pēc pirmā lietošanas mēneša	Ik pēc trim mēnešiem vai ik pēc 50 stundām	Ik pēc sešiem mēnešiem vai ik pēc 100 stundām	Ik pēc viena gada vai ik pēc 300 stundām
Pārbaude eļļas stāvoklis	X				
Eļļas maiņa		X			
Gaisa filtra pārbaude		X			
Gaisa filtra tīrīšana			X		
Aizdedzes sveces nomaiņa				X	
Degvielas padeves cauruļu pārbaude					X
Augstspriegu ma vadu pārbaude					X

Gaisa filtra tīrīšana
Piesārņots gaisa filtrs var izraisīt nepareizu dzinēja darbību un palielināt degvielas patērēšanu, tāpēc filtru obligāti regulāri tīrīt ar saspiestu gaisu.

UZMANĪBU **Nedrīkst tīrīt gaisa filtru un tā elementu ar šķīdinātāju, jo tas var izraisīt ugunsgrēku. Nedrīkst iedarbināt dzinēju bez gaisa filtra, tas var izraisīt dzinēja ātrāku nolietošanu.**
1. Noņemiet gaisa filtra plastmasas vāka klipšus (att. L).
2. Izņemiet gaisa filtra vāku.
3. Izvelciet gaisa filtra sūkli (att. N), iztīriet to un noskalojiet vēsā ūdenī ar nelielu mazgāšanas līdzekļa daudzumu.
4. Piesardzīgi samērcējiet filtru motoreļļā un rūpīgi izspiediet to.
5. Ievietojiet sūkli filtra korpusā un uzstādiet filtra vāku.

Aizdedzes sveces nomaiņa
Ieteicamā svece: LD F7RTC vai līdzvērtīga.

UZMANĪBU **Nepareizas sveces izmantošana var izraisīt dzinēja bojājumu.**

Lai nomainītu sveci, atslēdziet aizdedzes sveces pipīti (att. M) un noņemiet visus netīrumus no sveces vadiem. Pēc tam, izmantojot komplektā ietilpstošo atslēgu svecēm, atskrūvējiet aizdedzes sveci.
Pārbaudiet aizdedzes sveces stāvokli.
• Ja elektrodi ir nodiluši vai izolators ir saplīsis vai bojāts, nomainiet šādu sveci.
• Ja uz aizdedzes sveces ir uzkrājušies kvēpi, noņemiet tos, izmantojot stiepļu birsti vai aizdedzes sveču tīrīšanas aerosolu.
Izmēriet atstarpi starp elektrodiem, izmantojot taustu. Elektrodiem ir jābūt (0,7–0,8) mm sprauga (att. K). Ja nepieciešams, labojiet spraugu, piesardzīgi izliekot elektrodu.
• Pārliecinieties, ka sveces blīvpaplāksne ir labā stāvoklī.

• Lai izvairītos no vītnes noraušanas, atkārtoti ieskrūvējiet sveci ar roku līdz jūtamai pretestībai.
• Pievelciet to ar atslēgu svecēm. Ja tiek izmantota lietota svece, pievelciet to ar atslēgu par $^1/_8$–$^1/_4$ pagrieziena, un jaunu sveci — par $^1/_2$ pagrieziena.
Ja Jūs zināt griezes momenta vērtību, ar kuru jāpievelk svece, un Jums ir dinamometriskā atslēga, izmantojiet dimamometrisku atslēgu.

Eļļas nomaiņa

Veiciet eļļas nomaiņu aizsargcimdos.
Nolejiet eļļu, kamēr dzinējs ir vēl silts, jo eļļa ir šķidrāka un satur vairāk netīrumu.
• Atskrūvējiet eļļas noliešanas vārsta skrūvi (att. A, 7).
• Nolejiet izlietoto eļļu iepriekš sagatavotā traukā.
• Ieskrūvējiet eļļas noliešanas skrūvi.
• Uzpildiet kartera vāku ar svaigas motoreļļas porciju.
Nomainiet eļļu atbilstoši ieteicamajam grafikam.

UZMANĪBU **Neizlejiet izlietoto eļļu gruntī vai kanalizācijas sistēmā.**

Nododiet izlietoto eļļu tuvākajā bīstamo atkritumu savākšanas punktā.

Uzglabāšana

UZMANĪBU **Benzīna izgarojumi ir sprādzienbīstami. Benzīnu nedrīkst uzglabāt ilgāk par 30 dienām. Ierīci nedrīkst uzglabāt atklātas uguns avotu tuvumā. Pirms ģeneratora sagatavošanas uzglabāšanai pārliecinieties, ka tas ir pilnībā atdzisis.**

Sagatavošanas uzglabāšanai

Ja tiek plānots uzglabāt nelietoto ierīci ilgāk par 30 dienām:
• Nolejiet degvielu no tvertnes.
• Atslēdziet aizdedzes sveces pipīti.
Ņemiet vērā, ka ierīci nedrīkst uzglabāt telpās ar augstu mitruma līmeni.

Transportēšana

Pirms transportēšanas uzsākšanas pilnīgi izliet ekspluatācijas šķidrumus - degvielu un eļļu. Pēc tam lēni pavilkt startera trosi līdz momentam, kad pretestība nebūs jūtama. Virzulis tiks novietots tādā veidā, lai pasargāt cilindru no bojāšanas. Atslēgt sveces turētāju. Bloku transportēt vertikālā pozīcijā, ar slēgto degvielas ieplūdi.

10. Rezerves daļas un piederumi

Lai iegādātos rezerves daļas un piederumus, sazinieties ar uzņēmuma Dedra Exim servisa centru. Kontaktinformācija ir atrodama instrukcijas 1. lapā. Pasūtot rezerves daļas, norādiet datu plāksnītē norādīto partijas numuru un daļas numuru no kopsalikuma rasējuma.
Garantijas periodā remonti tiek veikti saskaņā ar noteikumiem, kas norādīti garantijas kartē. Ierīce, uz kuru attiecas reklamācija, ir jānodod remontam iegādes vietā (pārdevējam tā ir jāpieņem), jānodod servisa centrā, kas atrodas vistuvāk dzīvesvietai (servisa centru saraksts ir pieejams tīmekļa vietnē www.dedra.pl), vai jānosūta uzņēmuma *Dedra Exim* galvenajā servisa centrā. Pievienojiet ierīcei aizpildīto garantijas karti. Pēc garantijas perioda remontus veic galvenais servisa centrs. Nosūtiet ierīci servisa centrā (sūtījuma izmaksas sedz lietotājs).

11. Patstāvīga avāriju novēršana

UZMANĪBU **Pirms patstāvīgas avāriju novēršanas sākšanas, atslēdziet ierīci no barošanas avota.**

Problēma	Iemesls	Risinājums
Dzinēja iedarbināšana nav iespējama	Nav degvielas tvertnē	Uzpildīt degvielas tvertni
	Veca degviela	Iztukšot vecu degvielu, tvertni uzpildīt ar svaigu tīru degvielu
	Neieslēgta aizdedze	Ieslēgt aizdedzi ar pogu
	Degvielas krāns slēgtā pozīcijā	Atvērt degvielas krānu
	Nepieslēgts sveces sprieguma vads	Pieslēgt augstā sprieguma vadu pie sveces
	Piesārņota vai bojāta aizdedzes svece	Notīrīt sveci. Mainīt bojāto sveci
	Neieslēgta sūkšana	Ieslēgt sūkšanu
Dzinējs strādā nevienmērīgi	Vaļīgs augstā sprieguma vads	Attiecīgi pieslēgt sveces augstā sprieguma vadu
	Veca vai piesārņota degviela sistēmā	Iztukšot vecu degvielu, tvertni uzpildīt ar svaigu degvielu
	Nenoregulēts karburators	Noregulēt degvielu
Nav sprieguma ligzdā 12V	Drošinātāja poga 12V ir izslēgta	Ieslēgt drošinātāja pogu
Nav sprieguma ligzdā 230V	Drošinātāja poga 230V ir izslēgta	Ieslēgt drošinātāja pogu

UZMANĪBU **Ģeneratoru bloks ir apgādāts ar eļļas līmeņa devēju. Kad eļļas līmenis ir pārāk zems, devējs neļaus iedarbināt ģeneratoru bloku. Sakarā ar to, situācijā, kad ierīce nevar būt iedarbināta, pirmkārt pārbaudīt eļļas līmeni. Ja eļļas līmenis ir zems, papildināt eļļu (sk. punktu 6, daļa"Ģeneratoru bloka uzpildīšana ar eļļu")**

12. Ierīces komplektācija

1. Ģeneratoru bloks; 2. Sveces atslēga; 3. Kabelis DC 12V; 4. Kontaktdakša;
5. Gumijas kājiņas;

13. Informācija lietotājiem par nolietotas elektroierīces utilizāciju

(attiecas uz mājsaimniecībām)

Simbols, kas redzams uz izstrādājumiem vai pievienotajā dokumentācijā, norāda, ka bojātas elektriskās vai elektroniskās iekārtas nedrīkst izmest kopā ar sadzīves atkritumiem. Ja vēlaties atbrīvoties no sastāvdaļām, atkārtoti izmantot vai reģenerēt, pareizi ir nogādāt tās specializētā savākšanas punktā, kur tās tiks pieņemtas bez maksas. Informāciju par lietotu iekārtu savākšanas punktu atrašanās vietu sniedz vietējās iestādes, piemēram, savās tīmekļa vietnēs.
Pareiza produkta utilizācija palīdz saglabāt dabas resursus un izvairīties no negatīvas ietekmes uz cilvēku veselību un vidi, kas var rasties produkta sastāvā esošo potenciāli bīstamo vielu, maisījumu un sastāvdaļu dēļ.
Par nepareizu atkritumu apglabāšanu draud sodi saskaņā ar attiecīgajiem vietējiem noteikumiem.
Lietotāji ES valstīs: Ja nepieciešams atbrīvoties no elektriskām vai elektroniskām iekārtām, sazinieties ar tuvāko tirdzniecības vietu vai savu piegādātāju, kas jums sniegs papildu informāciju.
apglabāšana valstīs ārpus Eiropas Savienības: Šis simbols attiecas tikai uz Eiropas Savienības valstīm. Ja vēlaties šo izstrādājumu izmest, sazinieties ar vietējām iestādēm vai izplatītāju, lai noskaidrotu pareizo utilizācijas metodi.

Garantijas talons
uz
Mazas jaudas ģeneratoru bloks

Kataloga Nr: DEGB2510 Partijas numurs:.....

(turpmāk saukts **Produkts**)

Produkta iegādes datums: .....

Pārdevēja zīmogs

Datums un pārdevēja paraksts: .....

Lietotāja apliecinājums:

Ar šo apliecinu, ka saņēmu informāciju par garantijas nosacījumiem, kā arī par Lietošanas instrukcijas un Garantijas talona norādījumu neievērošanas sekām. Garantijas nosacījumi ir man zināmi, ko apliecinu ar savu rokraksta parakstu:

....

datums un vieta Lietotāja paraksts

I. Atbildība par Produktu

1. 3 Maja 8, 05-800 Pruszków, Polija, reģistrācijas numurs KRS 0000062517, Varšavas Rajona Tiesa Varšavā, Valsts tiesas reģistra XIV. Saimnieciskā nodaļa, NMR kods (NIP) 527-020-49-33, Pamatkapitāls: 100 980,00 PLN.
2. Saskaņā ar noteikumiem, minētiem šajā Garantijas talonā, Garants piešķir garantiju Produktam, kuru izplata Garants.
3. Garantijas atbildība apņem tikai defektus, izraisītu pēc iemesliem, esošiem Produkta Lietotājam nodošanas laikā.
4. Sakarā ar garantiju Lietotājam ir tiesības prasīt bezmaksas uzlabot Produktu, ja defekts tiks konstatēts garantijas laikā. Produkta uzlabošanas veids (remonta izdarīšanas metode) ir atkarīgs no Garanta uzskata. Gadījumā, kad Garants konstatēs, ka remonts nav iespējams, Garantam ir tiesības mainīt bojātu elementu vai visu Produktu uz brīvu no defektiem, samazināt Produkta cenu vai atteikties no līguma.
5. Attiecībā uz Lietotājam, kas nav patērētājs 1964. gada 23. aprīļa Likuma "Civillikums" izpratnē, Garanta kompensācijas atbildība par zaudējumiem, savienotiem ar garantiju un/vai sakarā ar noslēgšanu un izpildīšanu, neatkarīgi no tiesiskām attiecībām, ir ierobežota tikai līdz nekvalitatīva Produkta vērtībai.

II. Garantijas laiks

Produkta elementi, apņemti ar garantiju	Garantijas aizsardzības laiks
Mazas jaudas ģeneratoru bloks	24 mēneši, skaitot no Produkta iegādes datuma norādīta Garantijas talonā

III. Garantijas lietošanas nosacījumi

1. Aizpildīts Lietotāja Produkta Garantijas talons ar Lietotāja dokumentu, apliecinošu Produkta iegādi, piem. kases kvīts, faktūrrēķins utt. Efektīvas reklamācijas realizācijai ieteicams, lai Lietotājs nodotu kopā ar reklamētu Produktu visus elementus, minētus Produkta "Komplektācija" Lietošanas instrukcijas daļā.
2. Lietošanas Instrukcijas un Garantijas talona norādījumu ievērošana.
3. Garantija ir derīga tikai Polijas Republikas un ES teritorijā.
4. Garantija neapņem Produkta defektus, ierosinātus, starp citiem, sekojošos gadījumos:
a. Lietotājs neievēro Lietošanas instrukcijas noteikumus, sevišķi pareizas ekspluatācijas, konservācijas un tīrīšanas jomā;
b. Lietotājs lieto tīrīšanas vai konservācijas līdzekļus, kas neatbilst Lietošanas Instrukcijas norādījumiem;
c. Lietotājs neattiecīgi glabā un transportē Produktu;
d. Lietotājs patstāvīgi izdara Produkta izmaiņas un/var pārveidojumus, bez saskaņošanas ar Garantu;
e. Lietotājs lieto Produktā ekspluatācijas materiālus, kas neatbilst Lietošanas Instrukcijas norādījumiem.
5. Lietotājs, kas nav patērētājs 1964. gada 23. aprīļa Likuma "Civillikums" izpratnē, zaudē garantijas tiesības attiecībā uz Produktam, kurā, Lietotāja darbības rezultātā:
- tika likvidēti, mainīti vai bojāti sērijas numuri, datu apzīmējumi vai nominālas tabuliņas;
- tika bojātas vai mainītas plombas.

6. Uzmanību! Darbību, savienotu ar Produkta ikdienas apkalpošanu, ja izriet no Lietošanas instrukcijas, Lietotājs veic patstāvīgi un pēc savām izmaksām.

IV. Reklamācijas procedūra

1. Produkta nepareizas darbības konstatēšanas gadījumā, pirms reklamācijas paziņošanas, Lietotājam ir pienākums pārbaudīt, vai visa darbība, tostarp aprakstīta Lietošanas instrukcija, tika pareizi veikta.
2. Reklamācijas paziņojumu ieteicams sniegt nekavējoties, vislabāk 7 dienu laikā no Produkta defekta konstatēšanas dienas. Lietotājs, kas nav patērētājs 1964. gada 23. aprīļa Likuma "Civillikums" izpratnē, zaudē garantijas tiesības attiecībā uz Produktam, ja nesniegs reklamācijas paziņojumu 7 dienu laikā.
3. Reklamācijas paziņojums var būt sniegts, starp citiem, Produkta iegādes vietā, garantijas servisā vai rakstiski uz adresi: DEDRA EXIM sp. z o.o., ul. 3 Maja 8, 05-800 Pruszków, Polija.
4. Lietotājs var arī sniegt reklamācijas paziņojumu, izmantojot formulāru, pieejamu mājaslapā www.dedra.pl. („Reklamācijas paziņošanas formulārs garantijas ietvaros").
5. Servisu adreses atsevišķām valstīm atrodas mājaslapā www.dedra.pl. Gadījumā, kad attiecīgajā valstī nav garantijas servisa, reklamācijas paziņojumi jābūt sniegti uz adresi: DEDRA EXIM sp. z o.o., ul. 3 Maja 8, 05-800 Pruszków (Polija).
6. Ņemot vērā Lietotāja drošību, bojāta Produkta lietošana ir aizliegta.
7. Uzmanību!!! Bojāta Produkta lietošana ir bīstama Lietotāja veselībai un dzīvei.
8. Garantijas pienākums tiks izpildīts 14 darba dienu laikā, skaitot no dienas, kad Lietotājs piegādās bojātu Produktu
9. Pirms bojāta Produkta nodošanas reklamācijai ieteicam to notīrīt. Rekomendējam rūpīgi pasargāt reklamētu Produktu no bojājumiem transportēšanas laikā (ieteicama Produkta piegāde oriģinālā iepakojumā).
10. Garantijas laiks tiek pagarināts uz laiku, kurā, sakarā ar Produkta defektu,, apņemtu ar garantiju, Lietotājs nevarēja to lietot. Garantija neizslēdz, neierobežo un neaptur Lietotāja tiesību, kas izriet no atbildības par pārdota produkta neatbilstību likumam.

Saskaņā ar Eiropas Parlamenta un Padomes 2016. gada 27. aprīļa Regulas (ES) 2016/679 par fizisku personu aizsardzību attiecībā uz personas datu apstrādi un šādu datu brīvu apriti un ar ko atceļ Direktīvu 95/46/EK 13. panta 1. un 2. punktu, informējam jūs, ka.

1. Jūsu veidlapā norādītu personas datu pārzinis ir DEDRA-EXIM sp. z o.o., ar juridisko adresi Pruškovā, ul. 3 Maja 8, 05-800 Pruszków (tālāk: "Pārzinis").
2. Jūsu dati tiks apstrādāti tikai, lai veiktu ierīces garantijas procedūru saskaņā ar Vispārīgo datu aizsardzības noteikumu (turpmāk tekstā: "VDAR") 6. panta 1. daļas b. burtu. Datu sniegšana ir brīvprātīga, bet nepieciešama garantijas procedūras veikšanai.
3. Jūsu dati tiks apstrādāti garantijas procedūras izskatīšanas laikā un arhivēšanas nolūkos gadījumā, ja būs nepieciešams aizstāvēties pret jebkādām pretenzijām pret Pārzini, ne ilgāk kā līdz to termiņa beigām.
4. Jūsu datus drīkst izpaust tikai personām, kuras apstrādā datus pārzinim, pamatojoties uz rakstisku līgumu par personas datu apstrādes uzticēšanu, cita starpā subjektiem, kas nodrošina: tehniskā dienesta pakalpojumus, hostingu vai vietnes apkopi, IT pakalpojumus, kurjeru pakalpojumus. Pārziņa piegādātājiem ir pienākums nodrošināt datu drošību un ievērot piemērojamo likumu prasības, kas saistītas ar personas datu aizsardzību, un viņi nedrīkst izmantot uzticētos personas datus citiem mērķiem, nevis tiem, kas noteikti līgumā ar Pārzini.
5. Jūsu dati netiks apstrādāti automatizēti, tostarp profilēšanas veidā, un tie netiks pārsūtīti uz trešo valsti / starptautisku organizāciju.
6. Jums ir tiesības jebkurā laikā piekļūt saviem datiem un labot, dzēst, ierobežot apstrādi, tiesības pārsūtīt datus, tiesības iesniegt iebildumus, jebkurā brīdī.
7. Visos jautājumos, kas saistīti ar jūsu personas datu apstrādi, ko veic Pārzinis, varat sazināties ar šo e-pasta adresi: daneosobowe@dedra.pl.
8. Jums ir tiesības iesniegt sūdzību iestādei, kas ir atbildīga par personas datu aizsardzību.

HU Tartalomjegyzék

1. Képek és ábrák
2. A készülék leírása
3. A készülék rendeltetésszerű használata
4. A használat korlátozása
5. Műszaki adatok
6. Felkészülés a munkára
7. A készülék bekapcsolása
8. A készülék használata
9. Folyamatos karbantartás
10. Alkatrészek és tartozékok
11. Önhibaelhárítás
12. A készülék kompletizálása
13. Információ a felhasználóknak az elektromos és elektronikus eszközök ártalmatlanításáról
14. Jótállási kártya

Traducerea instrucţiunii originale

A megfelelőségi nyilatkozatot külön dokumentumként csatolták az utasításhoz. A megfelelőségi nyilatkozat hiányában lépjen kapcsolatba a Dedra Exim Kft. Céggel. Az általános biztonsági feltételeket külön útmutatásként csatolták az utasításokhoz.

Szimbólummal jelölt összes FIGYELMEZTETÉST és az utasításokkal . Az alábbi figyelmeztetések és biztonsági utasítások be nem tartása áramütést, tüzet vagy súlyos sérülést okozhat. **Tartsa a figyelmeztetéseket és utasításokat jövői használatára.**

2. A készülék leírása

A,B ábra: 1. Feszültségmérő; 2. Kapcsoló; 3. Az áramfejlesztő bekapcsolását jelző dióda; 4. Típuscímke; 5. Olajszintjelző dióda; 6. Olaj beöntő nyílás; 7. Olaj leeresztő szelep; 8. AC 230V aljzatok; 9. DC 12V túláramvédő kapcsoló; 10. AC 12V aljzat; 11. Forró füstgáz kimenet; 12. A gép földelő csavarja; 13. AC 230V túláramvédő kapcsoló; 14. Üzemanyag beöntő nyílás; 15. Üzemanyag tartály; 16. Üzemanyag csap; 17. Légszűrő; 18. Üzemanyag szintjelző; 19. Indítómotor zsinór

3. A készülék rendeltetésszerű használata

Az áramfejlesztő gép önálló áramforrást képező elektroenergetikai berendezés. Az áramfejlesztő gép autonóm elektromos energia termelő gép Az áramfejlesztő gép alap rendeltetése elektromos energia termelése különböző fogyasztók (motorok, világítás, fűtés, stb.) számára olyan helyeken, ahol egyéb forrás nem elérhető.
Megengedett a berendezés használata felújítási-építési munkákhoz, javítóműhelyekben, amatőr munkákhoz, a használati útmutatóban leírt használati feltételek és megengedett munka körülmények betartásával.

4. A használat korlátozása

A készülék csak az alábbi „megengedett munkaviszonyoknak" megfelelően használható.
A gép csak és kizárólagosan zárt helységekben használható. Az áramfejlesztő gép kizárólagosan háztartási célokra használható. Az áramfejlesztő gép zárt helységekben nem használható. Az áramfejlesztő gép nagy nedvességtartalmú környezetben nem üzemelhet. Mechanikus sérülések, különösen a burkolat, az üzemanyagtartály deformálódásának, tömítetlenség (üzemanyag szivárgás) észlelése esetén a berendezést nem szabad használni. Szintén tilos az áramfejlesztő gépet használni, ha működésében rendellenességet észlel. Ilyen esetben a berendezést feltétel nélkül le kell védeni, majd javítását a DERA - EXIM Sp. z o.o. márkaszervizében rendelje meg.
A mechanikai és elektromos szerkezetek jogosulatlan megváltoztatása, minden olyan módosítás, karbantartási tevékenység, amelyet a felhasználói kézikönyv nem írja le, jogellenesnek minősül, és a garanciajogokat azonnal érvényteleníthet, a megfelelőségi nyilatkozat pedig válik érvénytelenné.
A helytelen, vagy az üzemeltetési utasításnak nem megfelelő használat okoz azonnali garancia elvesztését.

Megengedett munkaviszonyok
A berendezés zárt helységekben nem használható. Kerülje a nedvességet. Ne hagyja a bekapcsolt berendezést felügyelet nélkül. Az áramfejlesztő gépet tilos az otthoni hálózatra csatlakoztatni.

5. Műszaki adatok

Model	DEGB2510
belső égésű motor	négyütemű dugattyús
Maximális kimenő teljesítmény [W]	2200
Kimeneti teljesítmény folyamatos működéshez [W]	2000
Hálózati feszültség [V]	230
	12V DC
Hálózati kimeneti frekvencia [Hz]	50
Névleges áram [A]	8,7
Égési motor (típus)	LT168F
Tartály kapacitása [l]	15
Teljesítményigény osztály	G2
A teljesítmény megfelelőségi osztálya	A
Garantált hangteljesítményszint L_{WA} [dB(A)]	95
A nem elöntött egység tömege [kg]	41
belső égésű motor teljesítménye [W]	3400
A motor fordulatszáma [min^{-1}]	3600
A motor lökettérfogata	163 ccm
A közvetlen hozzáférés elleni védelem mértéke	IP23M
Hangteljesítményszint L_{WA} [dB(A)]	93,5
Mérési bizonytalanság (K_{WA}) [dB(A)]	3
Teljesítménytényező	1

További adatok:

Aljzatok száma

2 aljzat, 230 V váltakozó áramú
1 DC 12V-os aljzat

AVR (automatic voltage regulation) rendszer

Ez az egység segít az áramfejlesztő gép megfelelő kimenő feszültségének megtartásában. Az AVR egység hiánya vagy hibás működése esetén az áramfejlesztő gép nem képes a megtartani a megfelelő kimenő feszültséget.

A zajra vonatkozó információk

A zajkibocsátást a ISO 8528-10 szerint határozták meg, az értékeket a fenti táblázatban adják meg.

FIGYELEM A zaj károsíthatja a hallást, munka közben mindig használjon hallásvédőt!

A bejelentett teljes zaj értéket egy szabványos vizsgálati módszerrel mérik, és egy eszköz egy másik eszközzel összehasonlítására használható. A zajszint is használható a zaj expozíció előzetes értékelésére.
A zaj szintje a készülék tényleges használata során eltérhet a bejelentett értékektől, attól függően, hogy milyen módon használják a munkaeszközöket, különösen a munkadarab típusáról és a kezelő védelme érdekében szükséges intézkedések meghatározásáról. Ahhoz, hogy az expozíciót a valós használati körülmények között pontosan meg lehessen becsülni, figyelembe kell venni a működési ciklus minden részét, ideértve azokat az időszakokat is, amikor a készülék ki van kapcsolva, vagy be van kapcsolva, de pont nem használják a munkához.

6. Felkészülés a munkára

FIGYELEM Minden műveletet csak akkor végezze el, ha a dugó ki van húzva a konnektorból.

A munka elkezdése előtt ellenőrizze, hogy az áramfejlesztő nem sérült, nem viseli horpadások, karcolások, stb. tüneteit. Bármilyen jellegű sérülés esetén forduljon a Dedra Exim sp. z o.o. szervizéhez.
Rögzítse a gumi lábakat az eszköz keretéhez.

Az áramfejlesztő gép feltöltése olajjal

FIGYELEM **Az áramfejlesztő gépben nincs olaj, a munka elkezdése előtt a gépbe töltsön olajat.**

A motorolaj fontos tényező a motor teljesítményében és élettartamában. Használjon négyütemű motorokhoz szánt olajat. A Dedra Exim SAE 10W-30 típusú DEGL01 ajánlott általános olaja.
A készülék olajszint-érzékelővel van felszerelve, amely alacsony olajszint esetén gátolja motor meginditását.Az olajteknő kapacitása körülbelül 0,5 liter.

Az olaj feltöltése:

1. Csavarja le az olajbetöltő sapkát (D ábra), és törölje le a mérőpálcát egy tiszta ruhával.
2. Öntsön az előkészített mennyiségű olajat.
3.Ellenőrizze az olajszintet, és húzza meg az olajbetöltő sapkát.

Az üzemanyag utántöltése

FIGYELEM **A benzin gyulladékony, bizonyos körülmények között robbanékony. Tilos a dohányzás, szikrázás és nyílt láng használata az áramfejlesztő üzemanyag töltésekor, vagy a benzin tárolási helyén. A meggyulladás vagy robbanás komoly sérüléseket okozhat. Az üzemanyag betöltését a motor kikapcsolt állapotában, jól szellőztetett helyen kell elvégezni. Az üzemanyag-tartály megtöltése után ellenőrizze, hogy a tanksapka megfelelően le van zárva.A füstgáz mérgező szénmonoxidot tartalmaz, mely színtelen és szagtalan gáz. A szénmonoxid belélegzése eszméletvesztéshez és végső esetben halálhoz vezethet. Amennyiben az áramfejlesztő zárt vagy korlátozott területen kerül elindításra, a belélegzett levegő veszélyes mennyiségű szénmonoxidot tartalmazhat.**

Töltse fel az üzemanyagtartályt (F ábra) benzinnel. Tankolás után ellenőrizze, hogy az üzemanyag-töltősapka (A 14 ábra) megfelelően meg van-e szorítva

7. A készülék bekapcsolása

FIGYELEM **A készülék üzembe helyezése előtt feltétlenül a "Felkészülés a munkára" fejezetben leírt műveleteket végezze el.**

A kezelő kötelességei

FIGYELEM **FIGYELEM: Ismerkedjen meg a használati útmutatóval és biztonsági útmutatóval. Ellenőrizze, hogy tudja, hogyan kell az áramfejlesztő gépet gyorsan leállítani és ismerkedjen meg a vezérlő elemek működésével. Tilos a berendezést megfelelő képzés elvégzése nélkül kezelni. Az első elindítás előtt ellenőrizze az olaj és az üzemanyag szintjét.**

A gép első indítása előtt feltétlenül földelje a generátort. Ehhez csavarja ki a csavart (A, 12. ábra), és szereljen be egy legalább 1,5 mm^2 keresztmetszetű földkábelt a csavarfej alá (a kábel nem tartozék). Ezután húzza meg a csavart úgy, hogy a kábel biztonságosan rögzüljön. Csatlakoztassa a kábel másik végét a földbe helyezett vezető rúdhoz. A motor indítása előtt ne csatlakoztasson semmilyen eszközt a generátorhoz.

Az eszköz indítása

1. Fordítsa az üzemanyagcsapot „ON" helyzetbe. Koppintson lefelé. (H ábra)2. Aktiválja a fojtót, mozgatva a kart a "CHOKE" helyzetbe (balra) (I. ábra).3. Fordítsa a gyújtáskapcsolót "ON" helyzetbe (A, 2 ábra).4. Húzza élesen az indítókötelet (K ábra), majd engedje el a kötelet, hogy szabadon visszatérhessen az eredeti helyzetébe. A motornak el kell indulnia. Miután a motor felmeleged és az egység folyamatosan működik, kapcsolja ki a fojtót (a fojtókart a jobb oldáli állásban).5. Helyezze a túlterhelés-megszakítót (A, 13. ábra) "BE" helyzetbe. A voltmérő (A 1. ábra) megjeleníti a feszültség értékét.6. Csatlakoztassa a vevőt egy hálózati aljzathoz. (L ábra)

8. A készülék használata

FIGYELEM **Ne működtesse a készüléket bent, mert a kipufogógázok mérgező szén-monoxidot tartalmaznak**.

Ne csatlakoztasson olyan eszközöket, amelyek névleges teljesítménye meghaladja a generátor névleges teljesítményének 80% -át.
Az üzembe helyezés során az elektromos motorokat átmenetileg megnövelt energiafogyasztás jellemzi, ami a túlterhelés elleni védelem kioldódását és az egység leállását okozhatja.
Ha több eszköz van csatlakoztatva, ne futtassa őket egyszerre. Ha hosszabbító kábelekre van szükség, akkor a hosszabbítók nem lehetnek hosszabbak:
- 60 m 1,5 mm2 keresztmetszetnél
- 100 m 2,5 mm2 keresztmetszetnél

Motor kikapcsolása

Mielőtt kikapcsolná a készüléket, húzza ki az összes hozzá kapcsolt készülékeket az aljzat dugaszának kihúzásával. Ezután fordítsa a gyújtáskapcsolót (A.2. Ábra) "OFF" helyzetbe, és fordítsa az üzemanyagcsapot "OFF" helyzetbe (H. ábra).

FIGYELEM **Ha vészhelyzet esetén ki kell kapcsolni a generátort, azonnal fordítsa a gyújtáskapcsolót "OFF" állásba. A munka befejezése után a kipufogócső forró lehet, várjon, amíg lehűl, mielőtt karbantartást végezne**.

9. Folyamatos karbantartás

FIGYELEM **Minden műveletet csak akkor végezze el, ha a dugó ki van húzva a konnektorból.**

Az ellenőrzés, javítás vagy karbantartás elkezdése előtt állítsa le a motort és várja meg, míg valamennyi forgórész leáll. Csatlakoztassa le a gyújtógyertya feszültségkábelét a véletlen elindítás elkerülése érdekében.

A karbantartási munkák ütemezése

Mindig az eszköz indítása előtt:
Ellenőrizze és töltse fel az üzemanyagszintet a tartályban.
Ellenőrizze és óvatosan húzza meg a földelést.

A szolgáltatás hatálya	Munka után	Az első hónap után	3 havonta vagy 50 óránként	6 havonta vagy 100 óránként	Évente vagy 300 óránként
Igazolás az olaj állapota	X				
Olajcsere		X			
A légszűrő ellenőrzése		X			
A légszűrő tisztítása			X		
A gyújtógyertya cseréje				X	
Az üzemanyag-vezetékek ellenőrzése					X
Nagyfeszültségű kábelek ellenőrzése					X

A légszűrő tisztítása

A szennyezett légszűrő a motor helytelen működéséhez és magasabb üzemanyag-fogyasztáshoz vezethet, ezért azt sűrített levegővel rendszeresen tisztítani kell.

FIGYELEM **Tilos a légszűrőt és annak részeit oldószerrel tisztítani, mert az tüzet okozhat. A berendezés légszűrő nélküli elindítása a motor gyorsabb elhasználódásához vezet.**

1. Távolítsa el a kapcsokat a műanyag légszűrő burkolatáról (L ábra)
2. Távolítsa el a légszűrő fedelét
3. Húzza ki a légszűrő szivacsot (N ábra), majd tisztítsa meg és öblítse le kevés mosószerrel langyos vízben.
4. Finoman áztassa a szűrőt motorolajban, és alaposan nyomja ki.
5. Helyezze a szivacsot a szűrőházba és helyezze vissza a szűrő fedelét.

A gyújtógyertya cseréje

Ajánlott gyertya: LD F7RTC vagy azzal egyenértékű.

Helytelen gyújtógyertya használata károsíthatja a motort.

A gyújtógyertya cseréjéhez válassza le a gyújtógyertya sapkáját (M ábra), és tisztítsa meg a szennyeződéseket a gyújtógyertya területén. Ezután csavarja ki a gyújtógyertyát a készletben található gyújtógyertya-kulcs segítségével.
Ellenőrizze a gyújtógyertya állapotát.
• Ha az elektródok kopottak, vagy ha a szigetelő repedt vagy sérült - cserélje ki a gyújtógyertyát.
• Ha a gyújtógyertya szennyeződéssel szennyeződött - távolítsa el a szénlerakókat drótkefével vagy a gyújtógyertya permetezőjével.
Mérje meg az elektródák közötti távolságát egy távolság mérővel, az elektródáknak megfelelő résnek kell lennie, amelynek (0,7–0,8) mm között kell lennie (K ábra). Javítsa ki a rést, ha szükséges, óvatosan hajlítja meg az elektródát.
• Ellenőrizze, hogy a gyújtógyertya tömítőalátét jó állapotban van-e.
• Helyezze vissza a gyújtógyertyát és a menet károsodása élkerülése célből kézzel csavarja amíg meg nem áll.
• Húzza meg egy gyertyakulccsal. Ha újra használ egy használt gyújtógyertyát, húzza meg egy csavarkulccsal 1–8–1⁄ (4) fordulattal, egy új gyújtógyertyát 1/2 fordulattal.
Ha tudja a nyomatékot, amellyel meghúzza a gyújtógyertyát, és van nyomatékkulcs, használjon nyomatékkulcsot.

Olajcsere

Az olajcsere során használjon védőkesztűket.
Engedje le az olajat, amíg a motor még meleg, mivel az olaj folyékonyabb és több szennyező anyagot tartalmaz.
• Csavarja le az olajleeresztő szelep csavarját (A, 7 ábra).
• Öntsön a használt olajat egy korábban elkészített tartályba.
• Csavarja be az olajleeresztő csavart.
• Töltse fel az olajteknőt friss motorolajjal.
Cserélje ki az olajat az ajánlott ütemterv szerint.

FIGYELEM **Ne öntsen a használt olajat a földbe vagy csatornába.**

Vigye a használt olajat a legközelebbi veszélyes hulladékgyűjtő pontba.

Tárolás

FIGYELEM **A benzingőzök robbanásveszélyesek. A benzint legfeljebb 30 napig szabad tárolni. A készüléket nem szabad nyílt láng közelében tárolni. A generátor tárolásra való előkészítése előtt ellenőrizze, hogy a motor teljesen lehűlt-e.**

Tárolás előkészítése

Amikor egy nem használt eszközt terveznek tárolni több mint 30 napig;
• Engedje le az üzemanyagot a tartályból.
• Húzza ki a gyújtógyertya kupakját.
Ne felejtse el, hogy a készüléket nem szabad magas páratartalmú helyiségben tárolni.

Szállítás

A szállítás elkezdése előtt teljes egészében le kell ereszteni az üzemeltetési folyadékokat, mint az üzemanyag és az olaj. Ezután lassan húzza ki a berántó zsinórt érezhető akadályig. A dugattyú olyan pozícióba kerül, mely védi a hengert a megsérüléstől. Csatlakoztassa le a gyertyapipát.
Az áramfejlesztőt függőleges helyzetben, becsavart tanksapkával kell szállítani.

10. Alkatrészek és kiegészítők

A pótalkatrészek és tartozékok beszerzése érdekében forduljon a Dedra Exim szervizhez. Az elérhetőségek megtalálhatók a kézikönyv első oldalán.
Pótalkatrészek rendelésekor, kérjük, jelezze az adattáblán található a rész tételszámát és alkatrészszámat a szerelési rajzból.
A jótállási időszak alatt a javításokat a jótállási kártyában meghatározott feltételek szerint végzik. Kérjük, küldje el a hirdetett terméket javításra a vásárlás helyén (az eladó köteles elfogadni a bejelentett terméket), küldje el a legközelebbi lakóhelyre (weboldalak listája a www.dedra.pl címen), vagy küldje el a Dedra Exim központi szolgálatának. Kérjük, csatolja a kitöltött garanciális kártyát. A jótállási idő után a javítást a központi szolgálat végzi. A sérült terméket a szervizhez kell küldeni (a szállítási költségeket a felhasználó fedezi).

11. Önhibaelhárítás

⚠ FIGYELEM Az önjavítás megkísérlése előtt húzza ki a készüléket az áramforrásról.

Probléma	Ok	Megoldás
A motort nem lehet elindítani	Nincs üzemanyag a tartályban	Töltsön üzemanyagot a tartályba
	Régi üzemanyag	Ürítse ki az üzemanyagrendszerből a régi üzemanyagot és a tartályba töltsön friss üzemanyagot
	A gyújtás nincs bekapcsolva	Kapcsolja be a gyújtást a gomb segítségével
	Az üzemanyag csap zárt pozícióban	Nyissa ki az üzemanyag csapot
	Nincs csatlakoztatva a nagyfeszültségű kábel a gyújtógyertyára	Csatlakoztassa a nagyfeszültségű kábelt a gyújtógyertyára
	Szennyezett vagy sérült gyújtógyertya	Tisztítsa ki a gyújtógyertyát. Cserélje ki a hibás gyújtógyertyát.
	A szivató nincs bekapcsolva	Kapcsolja be a szivatást
A motor nem üzemel egyenletesen	Laza nagyfeszültségű vezeték	Csatlakoztassa a megfelelő nagyfeszültségű kábelt a gyújtógyertyára
	Régi vagy szennyezett üzemanyag az üzemanyagrendszerben	Ürítse ki az üzemanyagrendszerből a régi üzemanyagot és a tartályba töltsön friss üzemanyagot
	A karburátor elállítódott	Szabályozza be a karburátort
Nincs feszültség a 12V-os aljzatban	A 12V biztosíték gombja kikapcsolva	Kapcsolja be a biztosíték gombját
Nincs feszültség a 230V-os aljzatban	A 230V biztosíték gombja kikapcsolva	Kapcsolja be a biztosíték gombját

⚠ FIGYELEM Az áramfejlesztő gép olajszint érzékelővel rendelkezik. Túl alacsonyolajszint esetén az érzékelő megakadályozza az áramfejlesztő gép elindítását. Ebből kifolyólag, ha a berendezést nem lehet elindítani, első körben ellenőrizze az olaj állapotát. Túl alacsony olajszint esetén az olajat után kell tölteni (lásd a 6. pontot: „Az áramfejlesztő gép feltöltése olajjal“)

12. A készülék kompletizálása

1. Áramfejlesztő gép; 2. Gyertyakulcs; 3. DC 12V kábel; 4. Csatlakozó dugó ; 5. Gumi talpak;

13. Információ a felhasználóknak az elektromos éselektronikus berendezések hulladékkezeléséről

(a háztartásokat érinti)



A termékeken vagy a kísérő dokumentáción feltüntetett szimbólum azt jelzi, hogy a hibás elektromos vagy elektronikus berendezéseket nem szabad a háztartási hulladékkal együtt ártalmatlanítani. Ha az alkatrészeket meg kell semmisíteni, újra kell használni vagy hasznosítani kell, a helyes megoldás az, ha elviszi őket egy erre szakosodott gyűjtőhelyre, ahol ingyenesen átveszik őket. A használt berendezések gyűjtőhelyeiről a helyi hatóságok adnak tájékoztatást, például a honlapjukon.
A berendezés megfelelő ártalmatlanítása lehetővé teszi az értékes erőforrások megőrzését és az egészségre és környezetre gyakorolt azon negatív hatások elkerülését, amelyek a készülékben lévő veszélyes anyagok, keverékek és összetevők esetleges jelenlétéből adódnak.
A helytelen hulladékártalmatlanítás a vonatkozó helyi előírások szerint büntetés veszélyével jár.
Az uniós országok felhasználói: Ha elektromos vagy elektronikus berendezéseket kell ártalmatlanítania, kérjük, forduljon a legközelebbi értékesítési ponthoz vagy a szállítójához, akik további tájékoztatást tudnak adni.
Az Európai Unión kívüli országokban történő ártalmatlanítás: Ez a szimbólum csak az Európai Unió országaira vonatkozik. Ha a terméket el kívánja dobni, kérjük, forduljon a helyi hatóságokhoz vagy a kereskedőhöz a helyes ártalmatlanítási módszerrel kapcsolatban.

Garanciajegy

Kis teljesítményű áramfejlesztő

Katalógusszám: DEGB2510 Gyártási tétel száma: .....

(a továbbiakban: **Termék**)

A termék vásárlásának dátuma: .....

Az eladó pecsétje

Dátum és az eladó aláírása: .....

A felhasználó nyilatkozata:

Igazolom, hogy tájékoztatásra kerültem a garanciális feltételekről, valamint a Kezelési útmutatóban és a Garanciajegyben leírt utasítások be nem tartásából eredő következményekről. A jelen garanciális feltételekkel megismerkedtem, amit aláírásommal igazolok:

....

kelt és helye a Felhasználó aláírása

I. A termékért felelős

1. **Kezes** - DEDRA EXIM sp. z o.o., székhelye Pruszków, címe: ul. 3 Maja 8, 05-800 Pruszków, KRS 0000062517, Varsó fővárosi Körzeti Bíróság Varsóban; az Országos Bírósági Nyilvántartás XIII Gazdasági Osztálya, adószáma: 527-020-49-33, törzstőke: 100 980.00 zł.
2. A jelen Garanciajegyben meghatározott feltételekkel a Kezes garanciát nyújt a Kezes forgalmazásából származó Termékre.
3. A garanciából eredő felelősség kizárólagosan a Termékben a Felhasználónak való átadás pillanatában rejlő hibákra vonatkozik.
4. A garancia címén a Felhasználó jogosult a Termék díjmentes megjavítására, amennyiben a hiba a garanciális időszak során kelentkezik. A Termék megjavításának módja (a javítás módszere) a Kezes döntésétől függ. Amennyiben a Kezes megállapítása szerint ni lehetőség a megjavításra, a Kezes fenntartja magának a jogot a hibás alkatrész vagy az egész Termék hibátlanra cseréléséhez, a Termék árának csökkentéséhez, vagy a szerződéstől történő elálláshoz.
5. Azzal a Felhasználóval szemben, amelyik nem számít fogyasztónak az 1964 április 23-i, a Polgári Törvénykönyvről szóló törvény szerint, a Kezes jelen garanciából eredő és/vagy a garancia megkötésével és teljesítésével kapcsolatos kártérítési felelőssége, a jogi címtől függetlenül, a hibás Termék értékének összegére korlátozódik.

II. Garanciális időszak:

A garanciával rendelkező alkatrészek	A garanciális védelem időtartama
Kis teljesítményű áramfejlesztő	24 hónap, a Termék vásárlásának napjától számítva a jelen Garanciajegyen megjelölve

III. A garancia alkalmazásának feltételei

1. A Felhasználó felmutatja a Termék kitöltött Garanciajegyét és valószínűsíti a Termék vásárlásának körülményeit, pl. felmutatva a pénztár blokkot, számlát, stb. A reklamáció hatékony lebonyolításának érdekében ajánlott, hogy a Felhasználó a reklamált Termékkel együtt adja át a Kezelési útmutatóban leírt készlet tartalmát.
2. A Felhasználó betartja a Kezelési útmutatóban és a Garanciajegyen feltüntetett utasításokat.
3. A garancia csak a Magyar Köztársaság és az EU területén érvényes.
4. A garancia nem terjed ki a Termék következő okokból keletkező meghibásodásaira:
a A Felhasználó nem tartotta be a Kezelési útmutatóban meghatározott, különösen a megfelelő használatra, karbantartásra és tisztításra vonatkozó feltételeket; A Felhasználó a Kezelési útmutatónak nem megfelelő tisztító és karbantartó szereket alkalmazott;
b. A Felhasználó nem megfelelő módon tárolja és szállítja a Terméket;
c. A Felhasználó önállóan, a Kezessel való egyeztetés nélkül módosította és/vagy átalakította a Terméket;
d. A Felhasználó a Kezelési útmutatónak nem megfelelő üzemeltetési anyagokat használt a Termékhez.
5. Az a Felhasználó, amelyik nem számít fogyasztónak az 1964 április 23-i, a Polgári Törvénykönyvről szóló törvény szerint, elveszíti a jelen garanciából eredő jogait, ha a Terméken:
- a szériaszámok, dátum jelölések és a típuscímkék a Felhasználó által eltávolításra, kicserélésre vagy megrongálásra kerültek
- a plombák a Felhasználó által megrongálásra kerültek, vagy a Felhasználó beavatkozásának nyomait viselik.
6. Figyelem! A Termék mindennapos kezelésével kapcsolatos, többek között a Kezelési útmutatóból eredő műveleteket a Felhasználó saját hatáskörébe és saját költségére végzi el

IV. Reklamációs eljárás

1. A Termék helytelen működésének észrevételekor, a reklamáció bejelentése előtt ellenőrizze, hogy a Kezelési útmutatóban meghatározott valamennyi művelet a megfelelő módon került végrehajtásra.
2. Ajánlott a reklamációt haladéktalanul bejelenteni, a legjobb a Termék hibája észrevételétől számított 7 napon belül. Az a Felhasználó, amelyik nem számít fogyasztónak az 1964 április 23-i, a Polgári Törvénykönyvről szóló törvény szerint, elveszíti a jelen garanciából eredő jogait, ha nem jelenti be 7 napon belül a reklamációt.

3. A reklamációs bejelentés megtehető a Termék vásárlásának helyén, a garanciális szervizben, vagy írásban az alábbi címen: DEDRA EXIM sp. z o.o., ul. 3 Maja 8, 05-800 Pruszków.
4. A Felhasználó a reklamációt a www.dedra.pl weboldalon található űrlap segítségével jelentheti be. („Garanciális reklamáció bejelentési űrlap").
5. Az egyes országok szerviz címei a www.dedra.pl weboldalon elérhetőek. Amennyiben az adott országban nincs garanciális szervíz, a reklamációs bejelentést ajánljuk a következő címre küldeni: DEDRA-EXIM Sp. z o.o., ul. 3 Maja 8, 05-800 Pruszków (Lengyelország).
6. A Felhasználó biztonságára való tekintettel a hibás Termék használata tilos.
7. Figyelem!!! A hibás Termék veszélyes a Felhasználó egészségére és életére.
8. A garanciából eredő kötelezettségek ellátására a reklamált Terméknek a Felhasználó általi leadásának napjától számított 14 munkanapon belül kerül sor.
9. A terméket reklamációra küldése előtt ajánlott megtisztítani. Ajánlott a reklamált terméket gondosan bebiztosítani a szállítási károk elkerülése érdekében (ajánlott a reklamált Terméket az eredeti csomagolásban elküldeni).
10. A garanciális időszak meghosszabbításra kerül azzal az idővel, mely alatt a Felhasználó a Termék meghibásodásából eredően nem tudta az használni.
A garancia nem zárja ki, nem korlátozza és nem függeszti fel a Felhasználó eladott termékek hibáira vonatkozó kezességi szabályokból eredő jogait.
A természetes személyeknek a személyes adatok kezelése tekintetében történő védelméről és az ilyen adatok szabad áramlásáról, valamint a 95/46/EK irányelv hatályon kívül helyezéséről szóló, 2016. április 27-i (EU) 2016/679 európai parlamenti és tanácsi rendelet 13. cikkének (1) és (2) bekezdésével összhangban tájékoztatjuk Önt, hogy

1. Az űrlapon megadott személyes adatainak Adminisztrátora a Pruszków-i székhelyű DEDRA-EXIM sp. z o.o. ul. 3 Maja 8, 05-800 Pruszków (továbbiakban: „Adminisztrátor").
2. Az Ön adatait kizárólag a készülékre vonatkozó garanciális eljárás lefolytatása céljából dolgozzuk fel az általános adatvédelmi rendelet (a továbbiakban: "GDPR") 6. cikke (1) bekezdésének b) pontjával összhangban Az adatszolgáltatás önkéntes, de a garanciális eljárás lefolytatásához szükséges.
3. Az Ön adatait a garanciális eljárás lefolytatásának megfontolásának időtartama alatt, valamint archiválási céllal kezeljük, amennyiben az Adminisztrátorral szembeni esetleges követelésekkel szemben szükséges védekezni, de legfeljebb azok elévüléséig.
4. Az Ön adatai csak olyan szervezetek számára adható ki, amelyek az Adminisztrátor nevében, a személyes adatok feldolgozására vonatkozó írásbeli megbízási szerződés alapján adatokat kezelnek, és többek között technikai szolgáltatást, tárhelyszolgáltatást vagy weboldal-karbantartást, informatikai-, futárszolgáltatást nyújtanak. Az Adatkezelő beszállítói kötelesek gondoskodni az adatbiztonságról és megfelelni a személyes adatok védelmére vonatkozó hatályos jogszabályok követelményeinek, és nem használhatják fel a rájuk bízott személyes adatokat az Adatkezelővel kötött szerződésben meghatározott céloktól eltérő célokra.
5. Az Ön adatait nem dolgozzuk fel automatizált módon, beleértve a profilalkotást, és nem továbbítjuk harmadik országba/nemzetközi szervezetnek.
6. Ön bármikor jogosult az adatai tartalmához történő hozzáféréshez, valamint annak helyesbítéshez, törléshez, az adatkezelés korlátozásához, az adathordozhatósághoz és a kifogásoláshoz való joghoz.
7. Az Ön személyes adatainak az Adatkezelő általi feldolgozásával kapcsolatos minden kérdésben az alábbi e-mail címen veheti fel a kapcsolatot: daneosobowe@dedra.pl;
8. Önnek jogában áll van panaszt benyújtani az illetékes adatvédelmi hatóságnál;

RO **Cuprinsul**

1. Fotografii și figuri
2. Descrierea dispozitivului
3. Destinația dispozitivului
4. Restricții de utilizare
5. Date tehnice
6. Pregătirea pentru lucru
7. Pornirea dispozitivului
8. Utilizarea dispozitivului
9. Operații curente de mentenanță
10. Piese de schimb și accesorii
11. Eliminarea individuală a defecțiunilor
12. Set de completare a dispozitivului
13. Informația pentru utilizatori cu privire la eliminarea echipamentelor electrice și electronice
14. Talon de garanție

Traducerea instrucțiunii originale

Declarația de conformitate este anexată la instrucțiuni ca un document separat. În cazul în care declarația de conformitate lipsește, contactați Dedra Exim Sp. z o.o.
Condiții generale de siguranță au fost atașate la instrucțiuni ca o broșură separată.

AVERTISMENT. **Citiți toate avertismentele marcate cu simbolul ⚠ și toate instrucțiunile.** Nerespectarea avertismentelor și instrucțiunilor de siguranță menționate mai jos poate cauza electrocutări, incendii sau leziuni grave.

Păstrați toate avertismentele și instrucțiunile pentru utilizare ulterioară.

2. Descrierea dispozitivului

Fig. A,B: 1. Voltometru, 2. Întrerupător; 3. Dioda de indicare a pornirii grupului; 4. Plăcuță cu date tehnice; 5. Dioda de control al nivelului uleiului; 6. Orificiu de umplere cu ulei, 7. Supapă de golire a uleiului; 8. Prize AC 230V; 9. Comutator de protecție la suprasolicitare DC 12V; 10.Priza DC 12V; 11. Gura de evacuare a gazelor fierbinte de eșapament; 12.Șurubul de împământare al grupei; 13. Comutator de protecție la suprasolicitare AC 230V; 14. Orificiu de umplere cu combustibil, 15. Rezervorul de combustibil; 16. Robinet de combustibil; 17.Filtru de aer; 18. Indicatorul nivelului de combustibil; 19. Coarda motorului de pornire

3. Destinația dispozitivului

Grupul electrogen este un dispozitiv electroenergetic care constitue o individuală sursă de curent. Grupele electrogene sunt grupe autonome pentru producţia energiei electrice. Grupul electrogen în utilizarea sa de bază serveşte pentru generarea energiei electrice pentru diferite receptoare (motoare, iluminare, încălzire etc.) pe zone unde nu există alte surse.
Se permite utilizarea aparatului în lucrări de renovare-construcţii, ateliere de reparaţii în lucrări de amatori, respectând condiţiile de utilizare şi condiţiile de lucru permise, conţinute în manualul de utilizare.

4. Restricții de utilizare

Dispozitivul poate fi utilizat numai în conformitate cu "Condițiile admisibile de lucru", prezentate mai jos.
Grupul electrogen este exclusiv destinat utilizării în lucrări casnice.
Grupul electrogen nu poate lucra în încăperi închise. Grupul electrogen nu poate funcţiona într-o atmosferă cu umiditate ridicată al aerului. Nu utilizaţi dispozitivul dacă constataţi deteriorări mecanice, în special deformări ale carcasei, rezervorului de combustibil, lipsuri de etanşeitate (curgeri de combustibil). Nu utilizaţi grupul electrogen dacă constataţi nereguli în funcţionare. În acest caz trebuie să asiguraţi dispozitivul iar apoi să comandaţi repararea acestuia de către un service autorizat DEDRA-EXIM Sp. z o.o.
Modificările neautorizate ale construcției mecanice și electrice, orice modificări, operațiile de întreținere care nu sunt descrise în manualul de utilizare vor fi considerate ilegale și vor duce la pierderea imediată a drepturilor de garanție, iar declarația de conformitate își va pierde valabilitatea.
Utilizarea neconformă cu destinație sau cu manualul de utilizare va duce la pierderea imediată a drepturilor de garanție.

Condițiile admisibile de lucru
Dispozitivul nu poate fi utilizat în încăperi închise. Evitaţi umezeala.
Nu lăsaţi dispozitivul pornit fără supraveghere. Este interzis conectarea grupului cu instalaţia de uz casnic.

5. Date tehnice

Model	DEGB2510
Motor cu ardere internă	cu piston în patru timpi
Putere maximă la ieșire [W]	2200
Putere de ieșire pentru lucrul continuu [W]	2000
Tensiune rețea [V]	230
Frecvență la ieșire rețea [Hz]	12V DC
Intensitatea nominală a curentului [A]	50
Motor cu ardere internă (tip)	8,7
Capacitate rezervor [L]	LT168F
Clasa cerințelor de performanță	15
Clasa de conformitate a puterii	G2
Nivel garantat de putere de sunet L_{WA} [dB(A)]	A
Masa ansamblului neinundat [kg]	95
Putere motor cu ardere internă [W]	41
Turație motor [rot/min]	3400
Capacitate cilindrică a motorului	3600
Grad de protecție împotrivă accesului direct	163 ccm
Nivel putere sunet L_{WA} [dB(A)]	IP23M
Nesiguranța măsurătorii (K_{WA}) [dB(A)]	93,5
Coeficient de putere	3
Współczynnik mocy	1

Date suplimentare:

Numărul de prize
2 prize 230V curent alternativ (AC)
1 priză 12V curent continuu (DC)

Sistemul AVR (automatic voltage regulation)
Acesta este un sistem care ajută de a menține o tensiune corectă de ieșire la grupul electrogen. În cazul lipsei sistemului AVR sau unei funcționări defectoasă grupul electrogen nu va fi în stare de a menține tensiunea corectă.

Informația privind zgomot
Emisia zgomotului a fost definită conform ISO 8528-10 valorile au fost specificate în tabelul de mai sus.

⚠ ATENȚIE **Zgomotul poate cauza deteriorarea auzului, utilizați întotdeauna protectoare de auz în timpul lucrului!**

Valoarea totală declarată a zgomotului a fost măsurată în conformitate cu metodă standard de testare și poate fi utilizată pentru a compara un dispozitiv cu altul. Nivelul de zgomot poate fi de asemenea utilizat pentru a efectua o estimare preliminară a expunerii la zgomot.
Nivelul de zgomot în timpul utilizării efective a dispozitivului poate să difere de valorile declarate, în funcție de modul în care sunt utilizate uneltele de lucru, în special de tipul piesei prelucrate și de necesitatea de a specifica măsurile de protecție a operatorului. Pentru a estima cu exactitate expunerea în condiții reale de utilizare, trebuie luate în considerare toate etapele ciclului de operare, inclusiv perioadele când dispozitivul este oprit sau când este pornit, dar fără să fie utilizat pentru lucru.

6. Pregătirea pentru lucru

⚠ ATENȚIE **Toate operațiile trebuie efectuate cu ștecherul scos din priza de curent.**

Înainte de a porni trebuie să vă asiguraţi dacă generatorul nu este defect şi nu are urme de adâncituri, zgârieturi etc. Dacă constataţi vre-o deteriorare vă rog să vă contactaţi cu service-ul Dedra Exim sp. z o.o.

Atașați picioare de cauciuc montându-le la cadrul dispozitivului.
Umplerea sistemului electrogen cu ulei

ATENȚIE **Sistemul electrogen nu este umplut cu ulei, înainte de a începe lucru umpleţi sistemul cu ulei.**

Uleiul de motor este un factor major în performanța și durata de funcționare a unui motor. Folosiți ulei destinat motoarelor în 4 timpi. DEGL01 tip SAE 10W-30 de la Dedra Exim este un ulei recomandat de uz general.
Dispozitivul este echipat cu un senzor de nivel de ulei, care în cazul nivelului scăzut al uleiului va împiedica pornirea motorului.
Capacitatea băii de ulei este de aproximativ 0,5 litri.

Pentru a completa ulei:
1. Deșurubații bușonul de ulei, (Fig D), ștergeți joja cu o cârpă curată.
2.Turnați cantitatea de ulei pregătită.
3.Verificați nivelul de ulei și înșurubați bușonul de ulei.

Umplerea cu ulei

ATENȚIE **Benzina este inflabilă, iar în unele condiţii explozivă. Este interzis, fumatul, generarea scânteilor precum şi utilizarea focului deschis în timpul umplerii combustibilului în generator sau în locuri unde este depozitată benzina. Aprinderea sau explozia pot provoca leziuni grave.**
Umplerea cu combustibil trebuie efectuată în locuri bine ventilate când motorul este oprit. După ce umpleţi rezervorul de combustibil asiguraţi- vă că dopul orificiului de umplere este bine închis.
Gazele de eşapament conţin monoxid de carbon toxic, care este gaz inodor şi indor. Inhalarea monoxidului de carbon poate duce la pierderea conştienţei şi, în consecinţă, la moarte. Dacă generatorul funcționează într-un spațiu închis sau limitat, aerul inhalat poate conține monoxid de carbon periculos.

Umpleți rezervorul de combustibil (Fig. F) cu benzină. După alimentare, asigurați-vă că bușonul de combustibil (fig. A 14) este strâns ferm.

7. Pornirea dispozitivului

ATENȚIE **Înainte de a porni dispozitivul, efectuați obligatoriu operațiile descrise în capitolul "Pregătirea pentru lucru".**

Obligaţiile operatorului

ATENȚIE **De a citi cu atenţie instrucţiunea de utilizare şi securitate a muncii, Asiguraţi vă că ştiţi cât de repede puteţi să opriţi sistemul electrogen precum faceţi cunoştinţa cu funcţionarea elementelor de comandă. Este interzis folosirea dispozitivului fără o pregătire corespunzătoare. Înainte de prima pornire trebuie să controlaţi nivelul uleiului şi combustibilului.**

Înainte de a porni mașina pentru prima dată, nu uitați de împământare atentă a generatorului. Pentru a face acest lucru, deșurubați șurubul (Fig. A, 12) și instalați un cablu de împământare cu o secțiune transversală minimă de 1,5 mm^2 sub capul șurubului (cablul nu este furnizat). Apoi, strângeți șurubul astfel încât cablul să fie complet blocat. Conectați celălalt capăt al cablului la o bară de legare la pământ, plasată în sol.
Înainte de a porni motorul, nu conectați niciun dispozitiv la generator.

Pornirea dispozitivului
1. Rotiți robinetul combustibilului în poziția "ON". Robinetul este orientat în jos (Fig. H).
2. Porniți aspirație glisând maneta în poziția "CHOKE" (spre stângă) (Fig. I).
3. Comutați contactul în poziția "ON" (Fig. A,2).
4. Trageți energic cablul de demarare (Fig. K), apoi eliberați cablul pentru a-i permite să revină liber la poziția inițială. Motorul ar trebui să înceapă să funcționeze. După ce motorul se încălzește și dispozitivul funcționează în mod stabil, opriți aspirarea (maneta de aspirare în poziția din dreaptă).
5. Glisați siguranța de supraîncărcare (Fig. A, 13) în sus în poziția „ON". Voltmetrul (Fig. A 1) va afișa valoarea tensiunii.
6. Conectați receptorul la priza de curent alternativ (Fig. L).

8. Utilizarea dispozitivului

ATENȚIE **Nu porniți dispozitivul în interior, gazele de evacuare conțin monoxid de carbon toxic.**

Nu conectați dispozitivele a căror putere nominală depășește 80% din puterea nominală a generatorului.
În timpul pornirii, motoarele electrice sunt caracterizate printr-o creștere de moment a consumului de putere, care poate determina declanșarea protecției împotrivă suprasarcinii și oprirea grupului.
În cazul în care sunt conectate mai multe dispozitive, nu le porniți simultan. În cazul în care sunt necesare cabluri prelungitoare, acestea nu trebuie să fie mai lungi de:
- 60m pentru secțiunea 1,5 mm^2
- 100m pentru secțiunea 2,5 mm^2

Oprirea motorului
Înainte de a opri dispozitivul, decuplați toate receptoare scoțând ștecherul din priza generatorului. Apoi, comutați contactul (Fig. A.2) în poziția „OFF" și rotiți robinetul combustibilului în poziția „OFF" (Fig. H).

ATENȚIE **În cazul opririi de urgență a generatorului, comutați imediat contactul în poziția „OFF". După terminarea lucrului, țeava de evacuare poate fi fierbinte, așteptați până se răcește înainte de a efectua operații de întreținere.**

9. Operații curente de mentenanță

ATENȚIE **Toate operațiile de întreținere trebuie efectuate cu ștecherul scos din priza de curent.**

Înainte de verificare, reparații sau întreținere opriți motorul și așteptați până când se opresc toate componentele rotative. Deconectați alimentarea bujiei, astfel încât să se prevină pornirea accidentală.

Graficul lucrărilor de întreținere
Întotdeauna înainte de a porni dispozitivul:
Verificați și completați nivelul de combustibil din rezervor.
Verificați și strângeți cu grijă împământarea.

Domeniul de aplicare al serviciului	După lucru	După prima luna de utilizare	La fiecare 3 luni sau la fiecare 50 de ore	La fiecare 6 luni sau la fiecare 100 de ore	O dată pe an sau la fiecare 300 de ore
Verificare starea uleiului	X				
Schimbare de ulei		X			
Verificarea filtrului de aer		X			
Curățarea filtrului de aer			X		
Înlocuirea bujiei				X	
Controlul conductelor de combustibil					X
Controlul firelor de înalta tensiune					X

Curăţarea filtrului de aer
Filtru de aer murdar poate duce la o funcționare necorespunzătoare a motorului și creșterea consumului de combustibil și, prin urmare, trebuie să fie curățat în mod regulat cu aer comprimat.

ATENȚIE **Este interzis să curățați filtrul de aer și componentele sale, folosind un solvent, asta poate duce la incendii. Este interzis să porniţi dispozitivul fără un filtru de aer, asta va duce la o uzură mai rapidă a motorului.**
1. Îndepărtați clemele capacului de plastic al filtrului de aer (Fig. L)

2. Scoateți capacul filtrului de aer.
3. Scoateți buretele filtrului de aer (Fig. N), apoi curățați-l și clătiți-l în apă călduță cu puțin detergent.
4. Înmuiați ușor filtrul în ulei de motor și stoarceți bine uleiul în exces.
5. Introduceți buretele în carcasa filtrului și așezați capacul filtrului.

Înlocuirea bujiei
Bujie recomandtă: LD F7RTC sau echivalentul.

ATENȚIE **Utilizarea unei bujiei greșite poate duce la deteriorarea motorului.**

Pentru a înlocui bujia, deconectați pipa bujiei (Fig. M) și îndepărtați orice murdărie din jurul bujiei. Apoi, deșurubați bujia, utilizând cheia de bujie furnizată în set.
Verificați starea bujiei.
•dacă electrozii sunt uzați sau dacă izolația este crăpată sau ciobită- înlocuiți-o.
• Dacă pe bujie sunt depuneri cărbunoase, îndepărtați-le cu o perie de sârmă sau cu un spray de curățare a bujiei.
Măsurați distanța dintre electrozi cu un calibru, distanța trebuie să fie de 0,70 – 0,80 mm (Fig. K). Corectați distanța dacă este necesar, îndoind cu grija electrodul.
•Verificați dacă șaiba de etanșare a bujiei este într-o stare bună.
•Înșurubați bujia manual pentru a evita deteriorarea filetului, până când simțiți rezistență.
•Strângeți cu cheia de bujie. Dacă montați la loc o bujie deja utilizată, strângeți-o cu cheie 1/8-1/4 de tură, dacă montați o bujie nouă, strângeți-o cu 1/2 de tură după înfiletarea bujiei.
Dacă știți valoarea cuplului cu care trebuie strânsă bujia și aveți o cheie dinamometrică, utilizați cheia dinamometrică.

Schimb de ulei
Când schimbați uleiul, utilizați mănușile de protecție.
Scurgeti uleiul cât timp motorul este cald, deoarece uleiul cald se scurge mai repede si conține mai multe impurități.
• Desfaceți șurubul de evacuare a uleiului (Fig. A,7).
• Colectați uleiul uzat în recipientul pregătit în prealabil.
• Înșurubați șurubul de evacuare.
• Umpleți baia de ulei cu ulei de motor proaspăt.
Schimbați ulei după graficul recomandat.

ATENȚIE **Nu vărsați uleiul uzat pe pământ sau la canal.**

Predati uleiul uzat la un centru specializat de colectare a deșeurilor periculoase.

Depozitare

ATENȚIE **Vaporii de benzină sunt explozivi. Benzina nu trebuie depozitată mai mult de 30 de zile. Dispozitivul nu trebuie depozitat în apropierea surselor unei flăcări deschise. Înainte de a pregăti generatorul pentru depozitare, asigurați-vă că motorul s-a răcit complet.**

Pregătirea pentru depozitare
Dacă dispozitivul urmează a fi depozitat pentru mai mult de 30 de zile, efectuați următoarele operații:
•Goliți rezervorul de combustibil.
•Deconectați pipa bujiei.

Nu uitați că dispozitivul nu trebuie depozitat în spații cu umiditate ridicată.Transportul
Înainte de transport, trebuie să scurgeţi complet fluizi de exploatare, combustibilul și uleiul. Apoi, trageți încet coarda de start până când simțiți lipsa de rezistență. Pistonul va fi aşezat în aşa mod ca să protejeze cilindrul de deteriorare.

Deconectaţi pipa bujiei. Grupul transportaţi într-o poziție verticală, cu orificiu de umplere cu combustibil închis.

10. Piese de schimb si accesorii

Pentru a achiziționa piese de schimb și accesorii, contactați Service-ul Dedra Exim. Detaliile de contact pot fi găsite pe pagină 1 a manualului. Când comandați piese de schimb, vă rugăm să indicați numărul lotului aflat pe plăcuța de identificare și numărul piesei din schița de asamblare.
În perioada de garanție, reparațiile sunt efectuate conform regulilor menționate în talonul de garanție. Vă rugăm să predați produsul reclamat pentru reparație la locul de achiziție (vânzătorul este obligat să accepte produsul reclamat), trimiteți-l la centru de service aflat cel mai aproape de adresa de domiciliu (lista centrelor de service se află pe site-ul www.dedra.pl) sau expediați-l la service-ul central Dedra Exim. Vă rugăm amabil să anexați talonul de garanție completat. După perioada de garanție, reparațiile vor fi efectuate de service-ul central. Produsul deteriorat trebuie trimis la centrul de service (costul de expediție este suportat de utilizator).

11. Eliminarea individuală a defecțiunilor

ATENȚIE **Înainte de a trece la eliminarea individuală a defecțiunilor, deconectați dispozitivul de alimentare.**

Problemă	Cauză	Soluționare
Motorul nu pornește	Lipsa combustibilului în rezervor	Umpleţi rezervorul combustibilului
	Combustibil vechi	Îndepărtaţi din sistemul de alimentare combustibilul vechi iar rezervorul umpleţi cu combustibil curat
	Aprinderea nu este conectată	Porniţi aprinderea cu ajutorul butonului
	Robinetul combustibilului în poziţia închisă	Deschideţi robinetul combustibilului
	Nu s-a conectat cu bujia cablul de tensiune înaltă	Cablul de tensiune înaltă conectaţi cu bujia de aprindere
	Bujia de aprindere murdară sau deteriorată	Curăţaţi bujia. Înlocuiţi bujia defectă
	Nu s-a pornit aspirarea	Porniţi aspirarea
Motorul funcționează neuniform	cablul de tensiune înaltă slab conectat	Conectați cu bujia cablu adecvat de înaltă tensiune.
	Combustibilul din sistemul de alimentare este vechi sau murdar	Goliți sistemul de alimentare din combustibilul vechi, rezervorul umpleţi cu combustibil proaspăt
	Carburator dereglat	Reglați carburatorul
Lipsa tensiunii în priza de 12V	Butonul siguranţei de 12V este oprit	Porniţi butonul siguranţei
Lipsa tensiunii în priza de 230V	Butonul siguranţei de 230V este oprit	Porniţi butonul siguranţei

ATENȚIE **Grupul electrogen este echipat în sensor nivelului de ulei. În cazul nivelului prea mic de ulei, sensorul cauzează lipsa posibilităţi de pornire a grupului electrogen. În legătură cu asta dacă dispozitivul nu poate fi pornit, în primul rând trebuie să verificaţi starea uleiului. Dacă nivelul uleiului este prea mic trebuie completat (vezi punctul 6 partea " Umplerea grupului electrogen cu ulei")**

12. Set de completare a dispozitivului

1. Grupul electrogen; 2. Cheie pentru bujii; 3. Cablul DC 12V; 4. Ştecher;
5. Picioruşe de cauciuc;

13. Informația pentru utilizatori privind eliminarea utilajelor uzate

(privește gospodăriile)



Simbolul afișat pe produse sau pe documentația care le însoțește indică faptul că echipamentele electrice sau electronice defecte nu trebuie eliminate împreună cu deșeurile menajere. În cazul în care trebuie să eliminați, să reutilizați sau să recuperați componente, trebuie să le duceți la un punct de colectare specializat, unde vor fi acceptate gratuit. Autoritățile locale furnizează informații privind locația punctelor de colectare a echipamentelor uzate, de exemplu pe site-urile lor web.
Eliminarea corespunzătoare a dispozitivului permite conservarea resurselor valoroase și evitarea impactului negativ asupra sănătății și mediului, care rezultă din posibilitatea prezenței substanțelor, amestecurilor și componentelor periculoase în echipament.
Eliminarea incorectă a deșeurilor riscă sancțiuni în conformitate cu reglementările locale relevante.
Utilizatorii din țările UE: Dacă trebuie să vă debarasați de echipamente electrice sau electronice, vă rugăm să contactați cel mai apropiat punct de vânzare sau furnizorul dumneavoastră, care vă va putea oferi informații suplimentare.
Eliminarea în țări din afara Uniunii Europene: Acest simbol se aplică numai în țările din Uniunea Europeană. În cazul în care doriți să aruncați acest produs, vă rugăm să contactați autoritățile locale sau dealerul pentru a afla metoda corectă de eliminare.

Certificat de garanţie
pentru
Grup electrogen de putere mică
Nr. de katalog: DEGB2510 Număr de lot: .....
(denumit în continuare Produs)
Data de cumpărare a produsului: .....

Ştampila vânzătorului

Data şi semnătura vânzătorului: .....

Declaraţia Utilizatorului:

Confirm, că am fost informat în ceea ce priveşte condiţiile de garanţie şi efectele nerespectării orientărilor cuprinse în manualul de utilizare şi în Certificatul de garanţie. Condiţiile prezentei garanţiei îmi sunt cunoscute ce afirm cu semnătura mea de mână:

....
Data şi locul semnătura Utilizatorului

Garanția este acordată în conformitate cu prevederile OG 21/1992 și OG 140/2021, cu modificările ulterioare, pe baza cardului de garanție și a dovezii originale de cumpărare. Perioada de reparație nu poate depăși 15 zile calendaristice de la data la care consumatorul a predat reclamația vânzătorului.

I. Responsabilitatea pentru produs

1. **Garant** - DEDRA EXIM sp. z o.o. cu sediul în Pruszkowie, adresa: ul. 3 Maja 8, 05-800 Pruszków, KRS 0000062517, Sąd Rejonowy dla m.st. Warszawy w Warszawie, XIV Wydział Gospodarczy Krajowego Rejestru Sądowego,[Judecătoria Raională pentru o.c. Varşovia în Varşovia, Departamentul al XIV–a Economic al Registrului Naţional Juridic] NIP [CIF] 527-020-49-33, Kapitał zakładowy [capital social]: 100 980.00 zł..
2. în condiţiile menţionate în prezentul Certificat de garanţie Garantul acordă garanţie la produsul derivat din distribuţia Garantului.
3. Responsabilitatea cu titlu de garanţie cuprinde numai defectele care sau ivit din cauze datorate Produsului în momentul livrării acestuia Utilizatorului.
4. Cu titlu de garanţie, Utilizatorul, obţine dreptul la repararea gratis a Produsului, dacă defecţiunea s-a ivit în perioada de garanţie. Modul de reparare a Produsului (metoda de executare a reparării) depinde de decizia Garantului. Dacă Garantul constată că Produsul nu poate fi reparat, Garantul îşi rezervă dreptul de a schimba piesa defectă sau total Produsul cu altul fără defecte sau de a micşora preţul Produsului ori de a se retrage de la Contract.
5. Faţă de Utilizatorul, care conform cu legea din data de 23 aprilie 1964 din Codul Civil, nu este un consumator, răspunderea Garantului pentru dauna rezultate din prezenta garanţie şi/ sau în legătură cu încheierea şi executarea acesteia, indiferent de dreptul legal, este limitată maxim până la valoarea Produsului defect.

II. Perioada de garanţie

Componentele Produsului acoperite de garanţie	Durata de protecţie a garanţiei
Grup electrogen de putere mică	24 luni, de la data cumpărării Produsului, înscrisă în prezentul Certificat de garanţie

III. Condiţiile de utilizare a garanţiei

1 Prezentarea de către Utilizator a Certificatul completat de garanţie a Produsului şi dovedirea împrejurărilor de cumpărare a Produsului de ex. prin prezentarea chitanţei, facturei, etc. Pentru a efectua în mod eficient reclamaţia, se recomandă că Utilizatorul să trimite împreună cu Produsul reclamat, toate componetele menţionate la "Completarea" Produsului în manualul de utilizare.
2. Respectarea de către Utilizator a recomandările din Manualul de utilizare şi din Certficatul de garanţie.
3. Garanţia acoperă numai teritoriul Republicii Polonă şi UE.
4. Garanţia nu acoperă defecţiunile Produsului apărute în special din cauza:
a. Nerespectării de către Utilizator a condiţiilor indicate în Manualul de utilizare, în special în domeniul de utilizare, întreţinere şi curăţare corectă.
b. Utilizarea de către Utilizator a unor produse de curăţare sau substanţe de conservare care sunt neadecvate cu Manualul de utilizare;
c. Depozitare necorespunzătoare şi transportul necorespunzător al Produsului de către Utilizator;
d. Modificări şi/sau reconstrucţii arbitrare a Produsului de către Utilizator;
e. Utilizarea în Produs de către Utilizator a unor materiale consumabile neconforme cu manualul de utilizare
5. Utilizatorul care conform nu legea din data de 23 aprilie 1964 din Codul Civil nu este un consumator, pierde garanţia pentru Produsul, în care:
- numerele de serie, marcarea datelor şi plăcuţele cu datele technice au fost îndepărtate de către Utilizator;
- sigiliile existente au fost deteriorate de Utilizator sau au urme rămase din manipularea de către utilizator la acestea.
6. **Atenţie!** Operaţiile legate cu utilizarea de fiecare zii, descrise în manualul de utilizare, Utilizatorul execută singur pe costul său.

IV. Procedura de reclamaţie

1. Dacă se constată că Produsul nu funcţionează corect, Înainte de a depune reclamaţia trebuie să Vă asiguraţi dacă toate operaţiunile descrise în manualul de utilizare au fost executate corect.
2. Sesizaţi imediat reclamaţia, cel mai bine în termen de 7 zile de la data la care aţi observant defectul produsului. Utilizatorul care conform cu legea din data de 23

aprilie 1964 din Codul Civil nu este un consumator, pierde garanţia pentru Produs dacă reclamaţia nu depune în termen de până de 7 zile.
3. Sesizarea reclamaţiei se face de ex. la. la punctul de cumpărare a Produsului, la service-ul de garanţie sau se poate trimite în scris pe adresa: DEDRA EXIM sp. z o.o., ul. 3 Maja 8, 05-800 Pruszków.
4. Utilizatorul poate să depună reclamaţia prin formularul accesibil pe pagina de internet www.dedra.pl. (“Formular pentru sesizarea reclamaţiei cu titlu de garanţie”).
5. Adresele service-urilor de garanţie din fiecare stat sunt accesibile pe pagina www.dedra.pl. Dacă service-ul lipseşte în statul adecvat, trimiteţi sesizările de reclamaţie cu titlu de garanţie pe adresa: DEDRA EXIM sp. z o.o. ul. 3 Maja 8, 05-800 Pruszków (Polonia).
6. Luând în considerare siguranţa Utilizatorului se interzice utilizarea Produsului defect.
7. Atenţie!!! Utilizarea Produsului defect este periculos pentru sănătatea şi viaţa Utilizatorului.
8. Executarea obligaţiilor rezultate din garanţie va avea loc în termen de 14 zile lucrătoare, calculate de la data furnizării de către Utilizator a Produsului reclamat.
9 Înainte de furnizare a Produsului reclamat se recomandă curăţirea acestuia. Se recomandă de a se asigura bine Produsul împotriva distrugerii în timpul transportului (se recomandă să trimiteţi produsul reclamat în ambalajul original).
10. Perioada de garanţie va fi prelungită cu durata în care, din cauza defectului Produsului acoperit de garanţie Utilizatorul nu l-a putut să-l utilizeze,
Garanţia nu opreşte, nu limitează nu suspendează drepturile Utilizatorului rezultate din dispoziţiile privind garanţia pentru vicile produsului vândut.
În conformitate cu articolul 13 alineatele (1) și (2) din Regulamentul (UE) 2016/679 al Parlamentului European și al Consiliului din 27 aprilie 2016 privind protecția persoanelor fizice în ceea ce privește prelucrarea datelor cu caracter personal și privind libera circulație a acestor date și de abrogare a Directivei 95/46/CE, vă informăm.

1. Administratorul datelor Dumneavoastră cu caracter personal furnizate în formular este DEDRA-EXIM sp. z o. o. cu sediul social în Pruszków, ul. 3 Maja 8, 05-800 Pruszków (în continuare: „Administrator”).
2. Datele dumneavoastră vor fi prelucrate numai în scopul derulării procedurii de garanție a dispozitivului în conformitate cu art. 6 alin.1 lit. b din regulamentul general privind protecția datelor (în continuare: „GDPR”). Furnizarea datelor este voluntară, dar necesară pentru derularea procedurii de garanție.
3. Datele dumneavoastră vor fi prelucrate pe perioada de luare în considerare a procedurii de garanție și în scopuri de arhivare în cazul în care este nevoie de apărare împotriva oricăror pretenții împotriva Administratorului, nu mai mult decât până la expirarea acestora.
4. Datele dumneavoastră pot fi dezvăluite numai entităților care prelucrează date pentru administrator pe baza unui contract scris de încredințare a prelucrării datelor cu caracter personal care oferă, printre altele, service tehnic, hosting sau intreținere site, service IT, firmă de curierat. Furnizorii Administratorului sunt obligați să asigure securitatea datelor și să îndeplinească cerințele legii aplicabile referitoare la protecția datelor cu caracter personal și nu pot folosi datele cu caracter personal încredințate în alte scopuri decât cele specificate în contractul cu Administratorul.
5. Datele dumneavoastră nu vor fi prelucrate în mod automatizat, inclusiv sub formă de profilare, și nu vor fi transferate către o țară terță/organizație internațională.
6. Aveți dreptul de a accesa datele dumneavoastră și dreptul de a rectifica, șterge, limita prelucrarea, dreptul de a transfera date, dreptul de a vă opune în orice moment.
7. În toate aspectele legate de prelucrarea datelor dumneavoastră cu caracter personal de către Administrator, ne puteți contacta la următoarea adresă de e-mail: daneosobowe@dedra.pl.;
8. Aveți dreptul de a depune o plângere la autoritatea competentă pentru protecția datelor cu caracter personal;

SI Vsebina

1 Fotografije in risbe
2. Opis naprave
3. Predvidena uporaba naprave
4. Omejitve uporabe
5. Tehnični podatki
6. Priprava na delovanje
7. Vklop naprave
8. Delovanje naprave
9. Redno vzdrževanje
10. Rezervni deli in dodatna oprema
11. Odpravljanje lastnih napak
12. Sestavljanje naprave
13. Informacije za uporabnike o odstranjevanju električne in elektronske opreme
14. Garancijski list

Prevod izvirnih navodil

Izjava o skladnosti je priložena priročniku kot ločen dokument. Če izjave o skladnosti ni, se obrnite na družbo Dedra Exim Sp. z o.o.
Splošni varnostni predpisi so priročniku priloženi kot posebna knjižica..

OPOZORILO. Preberite vsa opozorila, označena s simbolom, in vsa navodila.

Neupoštevanje naslednjih opozoril in varnostnih navodil lahko povzroči električni udar, požar ali hude poškodbe.

Vsa opozorila in navodila shranite za nadaljnjo uporabo.

2. Opis naprave

Slika A: 1. voltmeter; 2. stikalo za vklop/izklop; 3. kontrolna lučka za vklop/izklop enote; 4. napisna tablica; 5. kontrolna lučka za nivo olja; 6. polnilo za olje; 7. ventil za izpust olja; 8. vtičnice AC 230V; 9. stikalo za zaščito pred preobremenitvijo DC 12V; 10. Vtičnica DC 12V; 11. Izhod za vroče izpušne pline; 12. Vijak za ozemljitev sklopa; 13. Stikalo za zaščito pred preobremenitvijo AC 230V; 14. Polnilo za gorivo; 15. Rezervoar za gorivo; 16. Pipa za gorivo; 17. Zračni filter; 18. Kazalnik nivoja goriva; 19. Zaganjalna vrv.

3. Predvidena uporaba naprave

Generatorski sklop je električna oprema, ki je samostojen vir energije. Generatorski sklopi so samostojne enote za proizvodnjo električne energije. V svoji primarni uporabi se generatorski sklop uporablja za proizvodnjo električne energije za različne porabnike (motorji, razsvetljava, ogrevanje itd.) na območju, kjer ni na voljo drugih virov.
Stroj je dovoljeno uporabljati pri obnovitvenih in gradbenih delih, v delavnicah za popravila in pri ljubiteljskih delih, pri čemer je treba upoštevati pogoje uporabe in dovoljene delovne pogoje iz navodil za uporabo.

4. Omejitev uporabe

Stroj se lahko uporablja samo z originalnimi deli. Generatorski sklop se ne sme uporabljati v zaprtih prostorih. Generatorski sklop ne sme delovati v okolju z zelo visoko vlažnostjo. Če so ugotovljene mehanske poškodbe, zlasti deformacije ohišja, rezervoarja za gorivo, puščanje (puščanje goriva), agregata ni dovoljeno uporabljati. Prav tako generatorskega agregata ne uporabljajte, če so pri njegovem delovanju ugotovljene nepravilnosti. V takem primeru je treba enoto popolnoma zavarovati in jo nato popraviti v pooblaščenem servisnem centru družbe DEDRA-EXIM Sp. z o.o.
Stroj se lahko uporablja le v skladu s spodnjimi "Dovoljenimi pogoji delovanja".
Prav tako je prepovedano obdelovati materiale, ki niso opisani v točki "3. Predvidena uporaba stroja". Nedovoljene spremembe mehanske in električne konstrukcije, kakršne koli spremembe, vzdrževalni posegi, ki niso opisani v navodilih za uporabo, bodo obravnavani kot nezakoniti in bodo povzročili takojšnjo izgubo garancijskih pravic, izjava o skladnosti pa bo postala neveljavna.
Vsaka uporaba, ki ni predvidena ali ni v skladu z navodili za uporabo, bo imela za posledico takojšnjo izgubo garancijskih pravic.

Dovoljeni pogoji delovanja
Naprave se ne sme uporabljati v zaprtih prostorih. Izogibajte se vlagi. Naprave ne puščajte vklopljene brez nadzora. Generatorski agregat je prepovedano priključiti na gospodinjsko napeljavo.

5. Tehnični podatki

Model	**DEGB2510**
Motor z notranjim izgorevanjem	4-taktni bat
Največja izhodna moč [W]	2200
Izhodna moč pri neprekinjenem delovanju [W].	2000
Napajalna napetost [V]	230
	12V DC
Linijska izhodna frekvenca [Hz]	50
Nazivni tok [A]	8,7
Motor z notranjim izgorevanjem (tip)	LT168F
Prostornina rezervoarja [l]	15
Razred obratovalnih zahtev	G2
Razred skladnosti moči	A
Zagotovljena raven zvočne moči LWA [dB(A)].	95
Teža enote brez odzračevanja [kg]	41
Moč motorja z notranjim izgorevanjem [W]	3400
Število vrtljajev motorja [vrt/min] Delovna prostornina motorja [vrt/min	3600
Delovna prostornina motorja	163 ccm
Stopnja zaščite pred neposrednim dostopom	IP23M
Raven zvočne moči LWA [dB(A)]	93,5
Merilna negotovost (KWA) [dB(A)].	3
Faktor moči	1

Dodatni podatki:

Število vtičnic
2 vtičnici za izmenični tok (AC) 230 V
1 vtičnica za enosmerni tok (DC) 12 V

Sistem AVR (samodejna regulacija napetosti)
To je sistem, ki pomaga vzdrževati pravilno izhodno napetost generatorskega sklopa. Če sistem AVR manjka ali deluje nepravilno, generatorski sklop ne bo mogel vzdrževati pravilne napetosti..

Informacije o vibracijah in hrupu
Emisije hrupa so bile določene v skladu s standardom ISO 8528-10 vrednosti so navedene zgoraj v tabeli.

POZOR **Hrup lahko povzroči poškodbe sluha, zato pri delu vedno uporabljajte zaščito sluha!!**

Deklarirana skupna vrednost vibracij je bila izmerjena v skladu s standardno preskusno metodo in se lahko uporablja za primerjavo enega kosa opreme z drugim. Navedena raven vibracij se lahko uporabi tudi za predhodno oceno izpostavljenosti vibracijam.
Raven vibracij med dejansko uporabo opreme se lahko razlikuje od deklariranih vrednosti, odvisno od uporabe delovnih orodij, zlasti vrste obdelovanca in potrebe po določitvi ukrepov za zaščito upravljavca. Za natančno oceno izpostavljenosti v dejanskih pogojih uporabe je treba upoštevati vse dele delovnega cikla, vključno z obdobji, ko je stroj izklopljen ali ko je vklopljen, vendar se ne uporablja za delo.

6. Priprava na delovanje

POZOR **Vsa pripravljalna dela izvajajte, ko je enota odklopljena od električnega napajanja.**

Pred začetkom dela se prepričajte, da je enota popolna, brez vdolbin, odrgnin ali drugih poškodb. Če opazite kakršne koli poškodbe, se obrnite na servisno službo podjetja Dedra Exim sp. z o.o.
Gumijaste nogice pritrdite na okvir stroja.

Zalivanje generatorja z oljem

POZOR **Generatorski sklop ni napolnjen z oljem, pred uporabo je treba enoto napolniti z oljem.**

Motorno olje je pomemben dejavnik pri delovanju in življenjski dobi motorja. Uporabljajte olje, namenjeno štiritaktnim motorjem. Za splošno uporabo se priporoča olje DEGL01 tipa SAE 10W-30 proizvajalca Dedra Exim.
Enota je opremljena s senzorjem nivoja olja, ki prepreči zagon motorja, če je nivo olja nizek.
Prostornina oljne posode je približno 0,5 litra..

Dopolnjevanje olja:

1.Odstranite pokrovček za polnjenje olja (slika C) in obrišite merilno palico v čisto krpo.
2.Napolnite pripravljeno količino olja.
3.Preverite raven olja in privijte pokrovček za polnjenje olja.

Dopolnjevanje goriva

POZOR **Bencin je vnetljiv in pod določenimi pogoji eksploziven. Pri polnjenju generatorja z gorivom ali na območjih, kjer je shranjen bencin, je prepovedano kajenje, iskre in uporaba odprtega ognja. Vžig ali eksplozija lahko povzročita hude telesne poškodbe. Polnjenje goriva je treba opravljati v dobro prezračenih prostorih z ugasnjenim motorjem.**

Rezervoar za gorivo (slika A.15) napolnite z bencinom. Po končanem točenju goriva se prepričajte, da je pokrovček rezervoarja za gorivo (slika A.14) dobro zategnjen.

7. Vklop naprave

POZOR **Pred zagonom enote je treba opraviti korake, opisane v poglavju "Priprava na delovanje".**

Odgovornosti upravljavca

POZOR **Seznanite se z navodili za uporabo in varnostnimi navodili. Prepričajte se, da veste, kako hitro ustaviti generatorski sklop, in se seznanite z delovanjem vseh upravljalnih elementov. Naprave ne upravljajte brez ustreznega usposabljanja. Pred prvim zagonom preverite raven olja in goriva.**

Pred prvim zagonom naprave ne pozabite temeljito ozemljiti generatorja. To storite tako, da odvijete vijak (slika A, 12) in pod glavo vijaka namestite ozemljitveni kabel s presekom najmanj 1,5 mm2 (kabel ni priložen). Nato zategnite vijak, da je kabel varno pritrjen. Drugi konec kabla povežite s prevodno palico, ki je nameščena v zemljo.
Pred zagonom motorja na generator ne priključite nobene opreme

Uvedba naprave v obratovanje

1 Zavrtite pipo za gorivo v položaj „ON“. Baterija je obrnjena navzdol. (Slika G)
2. Vklopite sesanje tako, da premaknete ročico v položaj „CHOKE“ (v levo) (slika H).
3. obrnite stikalo za vžig v položaj „ON“ (Slika I).
4. močno povlecite zaganjalno vrvico (Slika J), nato pa vrvico sprostite, da se prosto vrne v začetni položaj. Motor mora začeti delovati. Ko se motor ogreje in stroj deluje enakomerno, izklopite sesanje (sesalna ročica v desnem položaju).
5. varovalko proti preobremenitvi (slika A, 13) potisnite navzgor v položaj „ON“. Voltmeter (slika A1) bo pokazal vrednost napetosti.
6. Priključite sprejemnik v vtičnico za izmenično napetost. (Slika K)

8. Delovanje naprave

POZOR **Naprave ne uporabljajte v zaprtih prostorih, saj hlapi vsebujejo strupen ogljikov monoksid.**
Ne priključujte naprav, katerih nazivna moč presega 80 % nazivne moči generatorja.
Za elektromotorje je značilno, da se med zagonom za trenutek poveča poraba energije, kar lahko sproži preobremenitveno zaščito in izklopi enoto.
Če je priključenih več enot, jih ne smete zagnati hkrati. Če je treba uporabiti podaljške, naj podaljški ne bodo daljši od:
- 60 m za presek 1,5 mm2
- 100 m za presek 2,5 mm2

Ustavitev motorja

Pred izklopom naprave izključite vse porabnike tako, da izvlečete vtič iz vtičnice generatorja. Nato prestavite stikalo za vžig (slika I) v položaj „OFF“ in obrnite pipo za gorivo v položaj „OFF“ (slika G).

POZOR **Če je treba generator v sili izklopiti, takoj preklopite stikalo za vžig v položaj „OFF“. Po delovanju je izpušna cev lahko vroča, pred servisiranjem počakajte, da se ohladi..**

9. Redno vzdrževanje

POZOR **Vsa vzdrževalna dela izvajajte, ko je enota odklopljena od električnega napajanja.**

Pred kakršnim koli pregledom, popravilom ali vzdrževanjem ustavite motor in počakajte, da se vsi vrteči se sestavni deli ustavijo. Odklopite napetostni kabel od vžigalne svečke, da preprečite nenameren zagon.

Načrt vzdrževanja

Vedno pred zagonom stroja:
Preverite in dopolnite raven goriva v rezervoarju.
Preverite in skrbno zategnite ozemljitveni sistem..

Obseg storitve	Po delu	Po spletni strani / prvi uporabe	Vsakih 3 mesecev ali vsakih 50 ur	Vsakih 6 mesecev ali 100 ur	Vsako 1 leto ali 300 ur
Preverjanje	X				
Stanje olja		X			
Menjava olja		X			
Preverjanje zračnega filtra			X		
Čiščenje zračnega filtra				X	
Zamenjava vžigalne svečke					X
Preverjanje cevi za gorivo					X

Čiščenje zračnega filtra

Umazan zračni filter lahko povzroči nepravilno delovanje motorja in večjo porabo goriva..

POZOR **Zračni filter in njegove sestavne dele je prepovedano čistiti s topilom, saj lahko pride do požara. Ne zaženite stroja brez zračnega filtra, saj to povzroči hitrejšo obrabo motorja..**

1. odstranite sponke plastičnega pokrova zračnega filtra (slika L).
2. odstranite pokrov zračnega filtra
3. izvlecite gobo zračnega filtra (slika N), nato jo očistite in sperite v mlačni vodi z malo detergenta.
4. filter nežno namočite v motorno olje in ga temeljito iztisnite.
5. vstavite gobo v ohišje filtra in namestite pokrov filtra.

Zamenjava vžigalne svečke

Priporočena sveča: LD F7RTC ali enakovredna.

POZOR **Uporaba napačne vžigalne svečke lahko povzroči poškodbe motorja.**

Če želite zamenjati vžigalno svečko, odklopite cev vžigalne svečke (slika B) in odstranite morebitno umazanijo z območja žice vžigalne svečke. Nato s ključem za vžigalne svečke, ki je priložen v kompletu, odvijte vžigalno svečko.
Preverite stanje vžigalne svečke.
-Če so elektrode obrabljene ali če je izolator razpokan ali poškodovan - zamenjajte takšno vžigalno svečko..
-Če je vžigalna svečka onesnažena z ogljikovimi oblogami, jih odstranite z žično krtačo ali čistilnim razpršilom za vžigalne svečke.
Z merilnikom izmerite vrzel med elektrodami; vrzel med elektrodami mora biti (0,7-0,8) mm (slika K). Po potrebi popravite vrzel tako, da previdno zategnete elektrodo.
-Preverite, ali je tesnilna podložka vžigalne svečke v dobrem stanju.
-Znova ročno zategnite vžigalno svečko, da ne pretrgate navoja, dokler ne začutite upora.
-Zategnite s ključem za vžigalne svečke. Če uporabljate rabljeno vžigalno svečko, jo s ključem privijte za 1⁄8 - 1⁄4)obrata, novo vžigalno svečko pa za 1⁄2 obrata.
Če poznate navor, s katerim morate zategniti vžigalno svečko, in imate momentni ključ, uporabite momentni ključ.

Menjava olja

Zamenjavo olja opravite v zaščitnih rokavih.
Olje izpustite, ko je motor še topel, saj je olje bolj tekoče in vsebuje več nečistoč.
-Zategnite vijak izpustnega ventila za olje (slika A, 7).
- Izrabljeno olje prelijte v predhodno pripravljeno posodo.
- Privijte vijak za izpust olja.
- Napolnite oljno posodo s svežim delom motornega olja.
Olje zamenjajte v skladu s priporočenim urnikom.

POZOR **Izrabljenega olja ne izlivajte na tla ali v odtoke.**

Izrabljeno olje dostavite na najbližje zbirno mesto nevarnih odpadkov.

Shranjevanje

POZOR **Hlapi bencina so eksplozivni. Bencina ne shranjujte več kot 30 dni. Naprave ne smete hraniti v bližini virov odprtega ognja. Preden generator pripravite za skladiščenje, se prepričajte, da se je motor popolnoma ohladil.**

Priprava za skladiščenje

Če nameravate enoto shraniti neuporabljeno več kot 30 dni;
-izpraznite gorivo iz rezervoarja.
-Odklopite cev vžigalne svečke.
Ne pozabite, da naprave ne smete shranjevati v prostorih z visoko vlažnostjo.

Prevoz

Pred prevozom popolnoma izpraznite delovne tekočine, kot sta gorivo in olje. Odklopite cev vžigalne svečke.
Napravo prevažajte v vodoravnem položaju z nameščenim pokrovom za polnjenje goriva.

10. Rezervni deli in dodatna oprema

Gorivo
Priporočeni neosvinčeni bencin 95
Priporočena vžigalna svečka:
LD F7RTC ali enakovredno.
Motorno olje
Priporočeno olje DEGL01 tipa SAE 10W-30 proizvajalca Dedra Exim
Za nakup rezervnih delov in dodatne opreme se obrnite na servisno službo družbe Dedra Exim. Kontaktne podatke najdete na strani 1 priročnika.
Pri naročanju rezervnih delov navedite številko serije na ploščici in številko dela iz montažne risbe.
V garancijskem obdobju se popravila izvajajo v skladu s pogoji iz garancijske kartice. Okvarjeni izdelek oddajte v popravilo na kraju nakupa (prodajalec je dolžan sprejeti okvarjeni izdelek), pošljite ga v osrednji servisni center družbe Dedra Exim

ali ga pošljite v servisni center, ki je najbližje vašemu kraju bivanja (seznam servisnih centrov na www.dedra.pl). Priložite izpolnjen garancijski list. Po poteku garancijskega roka popravila opravi centralna služba. Okvarjeni izdelek pošljite servisnemu centru (stroške pošiljanja plača uporabnik).

11. Odpravljanje lastnih napak

⚠ POZOR **Preden začnete sami reševati težave, enoto izključite iz električnega omrežja.**

Problem	Vzrok	Rešitev
Motor se ne zažene	Pomanjkanje goriva v rezervoarju	Napolnite rezervoar za gorivo
	Staro gorivo	Izpraznite stari sistem za oskrbo z gorivom in napolnite rezervoar s svežim, čistim gorivom.
	Vžig ni vklopljen	Vklopite vžig z gumbom
	Baterija za gorivo v zaprtem položaju	Odprite pipo za gorivo
	Visokonapetostni kabel ni priključen na vžigalno svečko	Visokonapetostno žico priključite na vžigalno svečko
	Vžigalna svečka je umazana ali poškodovana	Očistite vžigalno svečko, okvarjeno vžigalno svečko zamenjajte z novo.
	Sesalni vžig ni vklopljen	Vključite sesanje
Motor deluje neenakomerno	Visokonapetostni kabel zrahljan	Visokonapetostni kabel pravilno priključite na vžigalno svečko
	Staro ali onesnaženo gorivo v napajalnem sistemu	Izpraznite sistem za gorivo starega goriva in napolnite rezervoar s svežim gorivom.
	Karburator ni nastavljen	Nastavite uplinjač
V 12V vtičnici ni napetosti	Gumb 12-voltne varovalke je izklopljen	Vključite gumb za varovalko
Ni napetosti v 230V vtičnici	Gumb 230V varovalke je izklopljen	Vključite gumb za varovalko

⚠ POZOR **Generatorski sklop je opremljen s senzorjem nivoja olja. Če je raven olja prenizka, senzor prepreči zagon generatorja. Če agregata ni mogoče zagnati, je zato treba najprej preveriti nivo olja. Če je raven olja prenizka, jo je treba dopolniti..**

12. Sestavljanje naprave

1. generatorski komplet - 1 kos, 2. ključ za sveče - 1 kos, 3. kabel 12V DC - 1 kos, 4. vtič - 1 kos, 5. gumijaste nogice

13. Informacije za uporabnike o odstranjevanju električne in elektronske opreme (zadeva gospodinjstva)



Simbol, ki je prikazan na izdelkih ali spremljajoči dokumentaciji, označuje, da se okvarjene električne ali elektronske opreme ne sme odlagati med gospodinjske odpadke. Če želite sestavne dele zavreči, ponovno uporabiti ali predelati, jih je treba odpeljati na specializirano zbirno mesto, kjer jih bodo sprejeli brezplačno. Informacije o lokacijah zbirnih mest za rabljeno opremo zagotavljajo lokalni organi, npr. na svojih spletnih straneh.
S pravilnim odstranjevanjem naprave lahko ohranimo dragocene vire ter se izognemo negativnim vplivom na zdravje in okolje zaradi morebitne prisotnosti nevarnih: snovi, zmesi in sestavnih delov v opremi.
Zaradi nepravilnega odlaganja odpadkov vam grozijo kazni v skladu z ustreznimi lokalnimi predpisi.
Uporabniki v državah EU: Če želite odstraniti električno ali elektronsko opremo, se obrnite na najbližje prodajno mesto ali na dobavitelja, ki vam bo zagotovil dodatne informacije.
Odstranjevanje v državah zunaj Evropske unije: Ta simbol velja samo za države Evropske unije. Če želite ta izdelek zavreči, se obrnite na lokalne organe ali prodajalca, da vam pojasnijo pravilen način odstranjevanja.

Garancijski list

za

Bencinski generator

Kataloška št.: DEGB2510 št. partije:.....

(v nadaljevanju Proizvod)

Datum nakupa Proizvoda: .....

Žig prodajalca

Datum in podpis prodajalca: .....

Izjava uporabnika:

Potrjujem, da sem bil seznanjen s pogoji garancije in posledicami neupoštevanja navodil v navodilih za uporabo in garancijskem listu. Znani so mi pogoji te garancije, kar potrjujem z lastnoročnim podpisom:

....

Datum in kraj Podpis uporabnika

PRAVICE POTROŠNIKOV Garancijski izdajatelj zagotavlja pravilno in brezhibno delovanje v garancijskem roku, ki se začne z dostavo blaga potrošniku. Če se ugotovi, da blago ni v skladu z opisom izdelka ali oglasom, ima potrošnik pravico do: (1) Zahtevati brezplačno popravilo napak. (2) Če napake niso odpravljene v 30 dneh od prejema zahtevka s strani proizvajalca ali pooblaščenega servisnega centra, zahteva brezplačno zamenjavo z novim blagom, ki je brez napak. (3) 30-dnevni rok se lahko v utemeljenih primerih (narava blaga, zahtevnost popravila) podaljša za največ 15 dni. Proizvajalec mora potrošnika pred iztekom 30 dni obvestiti o razlogih in trajanju podaljšanja. (4) Če blago ni popravljeno ali zamenjano v roku (30 ali 45 dni), lahko potrošnik zahteva povračilo celotne nakupne cene ali sorazmerno znižanje cene (vrednost znižanja ustreza znižanju vrednosti blaga). (5) Ne glede na zgoraj navedeno lahko potrošnik, če neskladnost nastopi v manj kot 30 dneh od dostave, takoj zahteva vračilo plačanega zneska. (6) Zamenjano blago ali njegov pomemben del prejme novo garancijsko kartico. (7) Stroški materiala, delov, dela, prevoza in transporta, povezani z odpravo napake/zamenjavo, bremenijo proizvajalca. (8) Za čas trajanja popravila lahko proizvajalec/servisni center potrošniku brezplačno zagotovi podoben nadomestni izdelek. Če tega ne stori, ima potrošnik pravico do odškodnine za nezmožnost uporabe izdelka. (9) Potrošnik mora pisno (po pošti, e-pošti ali osebno) obvestiti garanta proizvajalca ali pooblaščeni servisni center, priložiti dokazilo o veljavnosti garancije in takoj dati blago, ki je predmet reklamacije, na voljo za pregled. (10) Garancija ne izključuje ali omejuje pravic potrošnika iz obvezne garancije za skladnost blaga s pogodbo do prodajalca. Potrošnik ima pravico do brezplačnega uveljavljanja garancijskih zahtevkov.

I. Odgovornost za Proizvod

1. Garant - Dedra Exim Sp. z o.o. s sedežem v Pruškovu, naslov: ul. 3 Maja 8, 05-800 Pruszków, Poljska, št. KRS (vpisa v državni sodni register Poljske) 0000062517, vpis izvršilo Okrajno sodišče za gl. mesto Varšavo v Varšavi, njegov 14. gospodarski oddelek Državnega sodnega registra *(KRS – Krajowy Rejestr Sądowy)*, davčna številka 527-020-49-33, osnovni kapital: 100.980,00 PLN.
2. Garant pod pogoji, določenimi v tem garancijskem listu, podeljuje garancijo za Proizvod, ki ga je dobavil.
3. Odgovornost iz naslova garancije zajema samo napake, izhajače iz razlogov, prisotnoh v samem Proizvodu v času njegove izdaje uporabniku.
4. Garancija daje Uporabniku pravico do brezplačne odprave napake na Proizvodu, če se napako odkrije v garancijskem obdobju. Način odprave napake na Proizvodu (metoda odprave napake) je odvisen od odločitve Garanta. Garant si za primer svoje ugotovitve, da popravila ni možno izvesti, pridržuje pravico do zamenjave okvarjenega elementa ali celotnega Proizvoda z brezhibnim, znižanja cene Proizvoda ali odstopa od pogodbe.
5. V odnosu do Uporabnika, ki ni potrošnik v smislu poljskega Civilnega zakonika *(Kodeks Cywilny)* z dne 23. aprila 1964., je odškodninska odgovornost Garanta za škodo, ki izhaja iz te garancije in/ali je v zvezi z njeno sklenitvijo in izvajanjem, ne glede na pravni naslov, omejena do vrednosti brezhibnega Proizvoda, ki je okvarjen.

II. Garancijsko obdobje

Elementi Proizvoda	Trajanje garancijske zaščite
Bencinski generator	24 mesecev od dneva nakupa Proizvoda, navedenega v tem garancijskem listu

III. Garancijski pogoji

1. Predložitev izpolnjenega garancijskega lista Proizvoda s strani Uporabnika ter dokazila okoliščin nakupa Proizvoda s strani Uporabnika, npr. v obliki blagajniškega potrdila, računa ipd. V cilju pravilne izvedbe reklamacijskega postopka se priporoča, naj Uporabnik skupaj s Proizvodom, ki ga reklamira, predloži vse elemente, navedene v „Kompletacija naprave" v navodilih za uporabo.
2. Ravnanje Uporabnika skladno s priporočili v navodilih za uporabo in garancijskem listu.
3. Garancija zajema samo ozemlje Republike Poljske in EU.
4. Garancija ne zajema okvar Proizvoda, nastalih še zlasti zaradi:
a. Uporabnikovega neupoštevanja pogojev, določenih v Navodilih za uporabo, še zlasti glede pravilne uporabe, vzdrževanja in čiščenja;
b. Uporabnikove uporabe čistilnih ali vzdrževalnih sredstev, neskladnih z navodili za uporabo;
c. Uporabnikovega neustreznega skladiščenja in prevoza Proizvoda;
d. Uporabnikovih nepooblaščenih sprememb in/ali modifikacij Proizvoda brez dogovora z Garantom;
e. Uporabnikove uporabe potrošnega materiala v Proizvodu, neskladnega z navodili za uporabo.
5. Uporabnik, ki ni potrošnik v smislu poljskega Civilnega zakonika z dne 23. aprila 1964., izgubi garancijo za Proizvod, na katerem:
- je Uporabnik odstranil, spremenil ali poškodoval serijske številke, datumske oznake in nazivne tablice;
- je Uporabnik poškodoval plombe ali so na njih vidni znaki poseganja vanje s strani Uporabnika.
6. Pozor! Opravila, povezana z vsakodnevno uporabo Proizvoda, ki so med drugim navedena v navodilih za uporabo, izvaja Uporabnik sam in na lastne stroške.

IV. Reklamacijski postopek

1. V primeru ugotovitve nepravilnega delovanja Proizvoda se je treba pred prijavo reklamacije prepričati, da so bila pravilno opravljena vsa opravila, še zlasti tista, navedena v navodilih za uporabo.
2. Priporoča se reklamacijo prijaviti takoj, najbolje v 7 dneh od dneva opazitve napake na Proizvodu. Uporabnik, ki ni potrošnik v smislu poljskega Civilnega zakonika z dne 23.4.1964, izgubi pravice, izhajajoče iz te garancije, če reklamacije ne prijavi v 7 dneh.
3. Reklamacijo se lahko prijavi, med drugim, na mestu nakupa Proizvoda, v garancijskem servisu ali pisno s pismom, poslanim na naslov: Dedra Exim Sp. z o.o., ul. 3 Maja 8, 05-800 Pruszków, Poljska.
4. Uporabnik lahko prijavi reklamacijo z uporabo obrazca, ki je na voljo na spletni strani www.dedra.pl. ("Obrazec za prijavo reklamacije na podlagi garancije").
5. Naslovi garancijskih servisov za posamezne države so na voljo na www.dedra.pl. V primeru, da za dano državo ne bi bilo navedenega garancijskega servisa, se

priporoča poslati reklamacijo na podlaghi garancije na ta naslov: Dedra Exim Sp. z o.o., ul. 3 Maja 8, 05-800 Pruszków (Poljska).
6. V cilju varnosti Uporabnika se prepoveduje uporabo okvarjenega Proizvoda.
7. Pozor! Uporaba okvarjenega Proizvoda je nevarna za zdravje in življenje Uporabnika.
8. Obveznosti iz garancije bodo izpolnjene v 14 delovnih dneh od dneva dostave reklamiranega Proizvoda.
9. Priporoča se pred dostavo okvarjenega Proizvoda le-tega očistiti. Priporoča se reklamirani Proizvod skrbno zaščititi pred poškodbami pri transportu (najbolje je reklamirani Proizvod dostaviti v originalni embalaži).
10. Garancijsko obdobje se podaljša za čas, v katerem Uporabnik Proizvoda, za katerega velja garancija, zaradi njegove okvare ni mogel uporabljati.
Garancija ne izključuje, ne omejuje in začasno ne odpravlja pravic Uporabnika, izhajajočih iz predpisov o poroštvu za napake na prodani stvari.
V skladu s členom 13(1) in (2) Uredbe (EU) 2016/679 Evropskega parlamenta in Sveta z dne 27. aprila 2016 o varstvu posameznikov pri obdelavi osebnih podatkov in o prostem pretoku takih podatkov ter o razveljavitvi Direktive 95/46/ES (v nadaljnjem besedilu: RODO) vas obveščamo

1. Skrbnik vaših osebnih podatkov, podanih v obrazcu, je DEDRA-EXIM sp z o.o. s sedežem v Pruškovu [Pruszków], ul. 3 Maja 8, 05-800 Pruszków, Poljska (v nadaljevanju: "Skrbnik").
2. Vaši podatki bodo obdelovani le za namene izvedbe garancijskega postopka zanapravo v skladu s črko b prvega odst. 6. člena Splošne uredbe o varstvu podatkov EU (v nadaljevanju: »SUVP«). Dajanje podatkov je prostovoljno, a nujno potrebno za izvedbo garancijskega postopka.
3. Vaše podatke bomo obdelovali skozi čas potekanja garancijskega postopka in za namene arhiviranja za primer morebitne potrebe obrambe pred zahtevki do Skrbnika, vendar najdlje do izteka roka njihovega zastaranja.
4. Vaše podatke se sme razkriti samo subjektom, ki obdelujejo podatke za Skrbnika na podlagi pisne pogodbe o zaupanju osebnih podatkov v obdelavo in sicer, med drugim, subjektom, ki izvajajo storitve tehničnega servisa, storitve gostovanja ter vzdrževanja spletnega mesta, IT storitve, izvajalcem kurirskih storitev ipd.. Skrbnikovi dobavitelji so dolžni zagotavljati varnost podatkov ter izpolnjevati zahteve obvezujočih predpisov prava v zvezi z varstvom osebnih podatkov ter ne smejo uporabljati zaupanih jim osebnih podatkov za namene, ki niso določeni v pogodbi s Skrbnikom.
5. Vaši podatki ne bodo obdelovani na avtomatiziran način, v tem na način profiliranja, in ne bodo posredovani v tretjo državo/mednarodni organizaciji.
6. Imate v vsakem trenutku pravico dostopa do svojih podatkov ter pravico do popravka, izbrisa, omejitve obdelave le-teh, pravico do prenosa podatkov na drug subjekt, pravico do ugovora zoper njihovo obdelavo.
7. V vseh zadevah v zvezi z obdelavo vaših osebnih podatkov s strani Skrbnika nas lahko kontaktirate s sporočilom na ta e-poštni naslov: daneosobowe@dedra.pl ;
8. Imate pravico vložiti pritožbo pri organu, ki je v dani državi pristojen za varstvo osebnih podatkov;

HR Sadržaj

1. Fotografije i crteži
2. Opis uređaja
3. Namjena uređaja
4. Ograničenja uporabe
5. Tehnički podaci
6. Priprema za rad
7. Uključivanje uređaja
8. Korištenje uređaja
9. Rutinsko održavanje
10. Rezervni dijelovi i dodaci
11. Rješavanje problema
12. Popunjavanje uređaja
13. Informacije za korisnike o zbrinjavanju električne i elektroničke opreme
14. Jamstvena kartica

Prijevod izvornog priručnika

Izjava o sukladnosti priložena je uz priručnik kao zaseban dokument. Ako izjava o sukladnosti nedostaje, molimo kontaktirajte Dedra Exim Sp. z o.o.
Opće sigurnosne propise priloženi su priručniku kao zasebna brošura.

UPOZORENJE. Pročitajte sva upozorenja označena simbolom i sve upute.

Nepridržavanje dolje navedenih upozorenja i sigurnosnih uputa može dovesti do električnog udara, požara ili teške ozljede.

Sačuvajte sva upozorenja i upute za buduću upotrebu.

2. Opis uređaja

Sl. A: 1. Voltmetar; 2. Prekidač; 3. LED indikator uključene jedinice; 4. Nazivna pločica; 5. LED indikator razine ulja; 6. Otvor za punjenje uljem;
7. Ventil za ispuštanje ulja; 8. Utičnice AC 230 V; 9. Prekidač za zaštitu od preopterećenja DC 12 V; 10. Utičnica DC 12 V; 11. Vrući ispušni otvor;
12. Vijač uzemljenja; 13. Prekidač za zaštitu od prenapona AC 230 V; 14. Otvor za punjenje goriva; 15. spremnik za gorivo; 16. slavina za gorivo; 17. zračni filter; 18. pokazatelj razine goriva; 19. kabel za pokretanje

3. Namjena uređaja

Generator je električni uređaj koji je neovisan izvor električne energije. Generatori su autonomne jedinice za proizvodnju električne energije. Glavna svrha generatora je proizvoditi električnu energiju za razne potrošače (motore, rasvjetu, grijanje itd.) na područjima gdje nema drugih izvora.
Uređaj se može koristiti pri renoviranju i građevinskim radovima, u popravnim radionicama i pri hobističkim radovima, pod uvjetom da se poštuju uvjeti uporabe i dopušteni radni uvjeti navedeni u uputama za uporabu.

4. Ograničenja uporabe

Uređaj se smije koristiti samo u skladu s "Dopuštenim radnim uvjetima" navedenim u nastavku.
Uređaj smije koristiti samo s originalnim dijelovima. Električni generator se ne smije koristiti u zatvorenim prostorima. Električni generator se ne smije koristiti u atmosferi s vrlo visokom vlažnošću zraka. Ako se utvrde mehanička oštećenja, osobito deformacije kućišta, spremnika za gorivo ili curenja (curenje goriva), ne smije se koristiti uređaj. Električni agregat također se ne smije koristiti ako se utvrde bilo kakvi kvarovi. U takvim slučajevima uređaj se mora osigurati i zatim popraviti u ovlaštenom servisnom centru tvrtke DEDRA-EXIM Sp. z o.o.
Neovlaštene promjene mehaničkog i električnog dizajna, bilo kakve preinake i radovi na održavanju koji nisu opisani u priručniku za uporabu smatrat će se nezakonitima i rezultirat će trenutačnim gubitkom jamstvenih prava, a izjava o sukladnosti postat će nevažeća.
Korištenje suprotno namjeni ili suprotno uputama za rukovanje rezultirat će trenutačnim gubitkom jamstvenih prava.

Dopušteni uvjeti rada

Uređaj se ne smije koristiti u zatvorenim prostorima. Izbjegavajte vlagu. Ne ostavljajte uređaj uključen bez nadzora. Zabranjeno je priključivanje agregata na kućni električni sustav.

5. Tehnički podaci

Model	DEGB2510
Motor s unutarnjim izgaranjem	4-taktni klip
Maksimalna izlazna snaga [W]	2200
Kontinuirana izlazna snaga [W]	2000
Naponska mreža [V]	230
	12 V DC
Mrežna frekvencija izlaza [Hz]	50
Nominalna struja [A]	8.7
Motor s unutarnjim izgaranjem (tip)	LT168F
Kapacitet spremnika [l]	15
Klasa radnih zahtjeva	G2
Klasa usklađenosti snage	A
Garanirana razina zvučne snage L_{WA}[dB(A)]	95
Težina neispunjene jedinice [kg]	41
Snaga unutarnjeg izgaranja [W]	3400
Brzina motora [obr/min]	3600
Zapremina motora	163 cc
Razina zaštite od izravnog pristupa	IP23M
Razina zvučne snage L_{WA}[dB(A)]	93,5
Neizvjesnost mjerenja (K_{WA}) [dB(A)]	3
Faktor snage	1

Dodatni podaci:

Broj utičnica

2 x 230V utičnice za izmjeničnu struju (AC)
1 12V utičnica za istosmjernu struju (DC)

AVR (automatski sustav regulacije napona)

Ovo je sustav koji pomaže održati ispravan izlazni napon generatora. Ako sustav AVR nedostaje ili ne radi ispravno, generator neće moći održati ispravan napon.

Informacije o buci

Emitirana buka određena je u skladu s normom ISO 8528-10; vrijednosti su navedene u gornjoj tablici.

NAPOMENA **Buka može uzrokovati oštećenje sluha, uvijek koristite zaštitu za sluh pri rukovanju jedinicom!**

Deklarirana ukupna vrijednost buke izmjerena je u skladu sa standardnom metodom ispitivanja i može se koristiti za usporedbu jednog uređaja s drugim. Navedenu razinu buke također se može koristiti za preliminarnu procjenu izloženosti buci.
Razina buke tijekom stvarne uporabe uređaja može se razlikovati od deklariranih vrijednosti, ovisno o načinu uporabe radnih alata, osobito o vrsti obrađivanog radnog komada i potrebi za određivanjem mjera zaštite operatera. Kako bi se točno procijenila izloženost u stvarnim uvjetima uporabe, potrebno je uzeti u obzir sve dijelove radnog ciklusa, uključujući razdoblja kada je uređaj isključen ili kada je uključen, ali se ne koristi za rad.

6. Priprema za rad

NAPOMENA **Sve pripremne radnje moraju se obavljati s uređajem isključenim iz napajanja.**

Prije početka rada provjerite je li uređaj potpun i nema li znakova udubljenja, ogrebotina ili drugih oštećenja. Ako primijetite bilo kakvo oštećenje, obratite se tvrtki Dedra Exim sp. z o.o.
Pričvrstite gumene nožice na okvir uređaja.

Punjenje agregata uljem

NAPOMENA **Generator nije napunjen uljem; prije početka rada napunite jedinicu uljem.**

Motorno ulje je glavni čimbenik koji utječe na rad i vijek trajanja motora. Koristite ulje namijenjeno za četverotaktne motore. Ulje tipa DEGL01 SAE 10W-30 tvrtke Dedra Exim preporučuje se za opću upotrebu.
Uređaj je opremljen senzorom razine ulja koji neće dopustiti pokretanje motora ako je razina ulja niska.
Zapremina uljnog spremnika je otprilike 0,5 litara.

Za dolijevanje ulja:

1. Uklonite čep uljnog punjenja (slika C) i obrišite štapinu čistom krpom.
2. Ulijte pripremljenu količinu ulja.
3. Provjerite razinu ulja i zategnite čep uljnog spremnika.

Tankanje

NAPOMENA **Benzin je zapaljiv i, pod određenim uvjetima, eksplozivan. Pušenje, iskre i otvoreni plamen zabranjeni su pri punjenju generatora gorivom ili na mjestima gdje se skladišti benzin. Paljenje ili eksplozija mogu uzrokovati teške ozljede. Tankanje treba obavljati na dobro prozračenim mjestima s ugašenim motorom.**

Napunite spremnik za gorivo (slika A.15) benzinom. Nakon punjenja provjerite je li čep spremnika za gorivo (slika A.14) čvrsto zatvoren.

7. Pokretanje stroja

NAPOMENA **Prije pokretanja uređaja, nužno je izvršiti korake opisane u odjeljku "Priprema za rad".**

Odgovornosti operatera

NAPOMENA **Pročitajte upute za rad i sigurnost. Provjerite znate li kako brzo zaustaviti agregat i upoznajte se s radom svih upravljačkih elemenata. Zabranjeno je rukovati uređajem bez odgovarajuće obuke. Prije prvog pokretanja uređaja provjerite razinu ulja i goriva.**

Prije prvog pokretanja uređaja, ne zaboravite temeljito uzemljiti generator. Za to odvrnite vijak (slika A, 12) i postavite kabel za uzemljenje s minimalnim poprečnim presjekom od 1,5 mm^2 ispod glave vijka (kabel nije uključen). Zatim zategnite vijak tako da je kabel sigurno učvršćen. Spojite drugi kraj kabela na provodni štap zabijen u tlo.
Ne priključujte nikakve uređaje na generator prije pokretanja motora.

Pokretanje uređaja

1. Okrenite ventil za gorivo u položaj "ON". Ventil bi trebao biti okrenut prema dolje. (Sl. G)
2. Aktivirajte prigušivač (choke) pomicanjem poluge u položaj "CHOKE" (ulijevo) (slika H).
3. Okrenite prekidač paljenja u položaj "ON" (slika I).
4. Čvrsto povucite kabel za pokretanje (slika J), zatim otpustite kabel tako da se slobodno vrati u izvorni položaj. Motor bi se trebao upaliti. Kada se motor zagrije i uređaj radi glatko, isključite prigušnicu (ručica prigušnice u desnom položaju).
5. Pomaknite osigurač za prenaprezanje (slika A, 13) prema gore u položaj "ON". Voltmetar (slika A1) pokazat će vrijednost napona.
6. Spojite prijemnik na zidnu utičnicu. (Sl. K)

8. Korištenje uređaja

NAPOMENA **Ne radite uređaj u zatvorenom prostoru jer ispušni plinovi sadrže otrovni ugljični monoksid.**

Ne priključujte uređaje čija nazivna snaga prelazi 80 % nominalne snage generatora.
Električni motori karakterizirani su privremenim povećanjem potrošnje energije tijekom pokretanja, što može uzrokovati aktivaciju zaštite od preopterećenja i isključenje jedinice.
Ako je priključeno više uređaja, ne pokretajte ih istovremeno. Ako su potrebni produžni kabeli, ne smiju biti duži od:
- 60 m za presjek od 1,5 mm^2
- 100 m za presjek od 2,5 mm^2

Zaustavljanje motora

Prije isključivanja uređaja, odspojite sve prijamnike izvlačenjem utikača iz utičnice generatora. Zatim prebacite prekidač za paljenje (slika I) u položaj "OFF" i zatvorite ventil za gorivo u položaj "OFF" (slika G).

NAPOMENA **Ako je potrebno isključiti rezervni generator, odmah okrenite prekidač paljenja u položaj "OFF". Izduvna cijev može biti vruća nakon rada; pričekajte da se ohladi prije obavljanja bilo kakvog održavanja.**

9. Rutinsko održavanje

NAPOMENA **Svi radovi na održavanju moraju se obavljati s uređajem isključenim iz izvora napajanja.**

Prije pregleda, popravka ili održavanja uređaja, zaustavite motor i pričekajte da se svi rotirajući dijelovi potpuno zaustave. Odspojite kabel svjećice kako biste spriječili slučajno pokretanje.

Raspored održavanja

Uvijek prije pokretanja uređaja:
Provjerite i nadopunite razinu goriva u spremniku.
Provjerite i pažljivo zategnite uzemljenje.

Opseg usluge	Nakon upora be	Nakon 1 mjesec korištenja	Svaka 3 mjeseci ili svakih 50 sati	Svaka 6 mjeseci ili svakih 100 sati	Svake 1 godine ili svakih 300 sati
Provjera razina ulja	X				
Promjena ulja		X			
Provjera filtra zraka		X			
Čišćenje filtera za zrak			X		
Zamjena svjećice				X	
Provjera crijeva za gorivo					X
Pregled visokotlačnog kabela					X

Čišćenje filtra zraka

Prljavi filtar zraka može uzrokovati nepravilno rad motora i povećati potrošnju goriva.

NAPOMENA **Ne čistite zračni filter i njegove komponente otapalom jer to može uzrokovati požar. Ne pokrećite stroj bez zračnog filtra jer će se motor brže trošiti.**

1. Uklonite kopče s plastičnog poklopca filtra zraka (slika L).
2. Uklonite poklopac filtra zraka
3. Izvadite pjenastu podlogu filtra zraka (slika N), zatim je očistite i isperite u mlakoj vodi s malom količinom deterdženta.
4. Nježno namočite filtar u motorno ulje i temeljito ga iscijedite.
5. Stavite pjenastu gumu u kućište filtra i vratite poklopac filtra.

Zamjena svjećice

Preporučena svjećica: LD F7RTC ili ekvivalent.

NAPOMENA **Korištenje pogrešne svjećice može oštetiti motor.**

Za zamjenu svjećice odspojite kabel svjećice (slika B) i očistite područje oko kabela od prljavštine. Zatim pomoću priloženog ključa za svjećice odvrnite svjećicu.
Provjerite stanje svjećice.
•Ako su elektroda istrošene ili je izolator napuknut ili oštećen, zamijenite svjećicu.
•Ako je svjećica kontaminirana naslagama ugljika, uklonite naslage žičanom četkom ili sprejem za čišćenje svjećica.
Mjerenjem mjernog šipca izmjerite razmak između elektroda; razmak bi trebao biti ispravan i iznositi između 0,7 i 0,8 mm (slika K). Po potrebi podesite razmak pažljivim savijanjem elektrode.
•Provjerite je li brtvena podloška svjećice u dobrom stanju.
•Vratite svjećicu ručno uvrtanjem kako biste izbjegli oštećenje navoja, sve dok ne osjetite otpor.
•Zategnite ključem za svjećice. Ako koristite rabljenu svjećicu, zategnite je ključem za $^1/_8$ -$^1/_4$ okreta, a novu svjećicu za $^1/_2$ okreta.
Ako znate moment zatezanja svjećice i imate momentni ključ, upotrijebite ga.

Promjena ulja

Pri promjeni ulja nosite zaštitne rukavice.
Iscijedite ulje dok je motor još topao, jer je ulje tada tekuće i sadrži više nečistoća.
• Odvijte čep za pražnjenje ulja (slika A, 7).
• Ispustite iskorišteno ulje u unaprijed pripremljeni spremnik.
• Uvijte čep za odvod ulja.
• Napunite karter svježim motorom.
Mijenjajte ulje prema preporučenom rasporedu.

NAPOMENA **Ne izlijevajte iskorišteno ulje na tlo ili u odvodne kanale.**

Odnesite iskorišteno ulje na najbliže odlagalište opasnog otpada.

Skladištenje

NAPOMENA **Ispari benzina su eksplozivni. Nemojte skladištiti benzin duže od 30 dana. Ne skladištite uređaj blizu otvorenih plamenova. Prije pripreme generatora za skladištenje, provjerite je li se motor potpuno ohladio.**

Priprema za skladištenje

Kada planirate pohraniti neiskorišteni uređaj duže od 30 dana;
•Ispraznite spremnik goriva.
•Odspojite kabel svjećice.
Zapamtite da uređaj ne smije biti pohranjen u prostorijama s visokom vlažnošću.

Prijevoz

Prije transporta potpuno ispustite sve radne tekućine, poput goriva i ulja. Iskopčajte svjećicu.
Prijevoz jedinice obavljajte u vodoravnom položaju s zatvorenim ulazom za gorivo.

10. Rezervni dijelovi i pribor

Gorivo

Preporučeni bezolovni benzin 95

Preporučena svjećica:

LD F7RTC ili ekvivalent.

Ulje za motor

Preporučeno ulje: DEGL01 tip SAE 10W-30, proizvođača Dedra Exim
Za kupnju rezervnih dijelova i dodatne opreme obratite se servisu Dedra Exim. Podaci za kontakt nalaze se na stranici 1 priručnika.
Prilikom narudžbe rezervnih dijelova, molimo navedite broj serije s pločice s podacima i broj dijela s crteža sklopova.
Tijekom jamstvenog roka popravci se obavljaju u skladu s uvjetima navedenima u jamstvenoj kartici. Molimo vratite proizvod s prigovorom na popravak na mjesto kupnje (prodavač je obvezan primiti proizvod s prigovorom), pošaljite ga u središnji servisni centar tvrtke Dedra Exim ili ga pošaljite u servisni centar najbliži vašem mjestu stanovanja (popis servisnih centara na www.dedra.pl). Molimo priložite ispunjenu karticu jamstva. Nakon isteka jamstvenog roka, popravke provodi središnji servisni centar. Oštećeni proizvod treba poslati u servisni centar (troškove dostave snosi korisnik).

11. Neovisno otklanjanje poteškoća

NAPOMENA **Prije nego što sami pokušate otkloniti kvarove, isključite uređaj iz napajanja.**

Problem	Uzrok	Rješenje
Motor se neće pokrenuti	Nema goriva u spremniku	Napunite spremnik goriva
	Staro gorivo	Iscijedite sustav za gorivo od starog goriva, napunite spremnik svježim, čistim gorivom
	Paljenje nije uključeno	Uključite paljenje pomoću gumba
	Ventil za gorivo u zatvorenom položaju	Otvorite ventil za gorivo

	Visokotlačni kabel nije priključen na svjećicu	Povežite visokotenzijski kabel na svjećicu
	Prljava ili oštećena svjećica	Očistite svjećicu, zamijenite neispravnu svjećicu novom.
	Uključi se gušenje	Uključite prigušnicu
Motor radi neujednačeno	Labav visokotensijski kabel	Pravilno spojite visokotenzijski kabel na svjećicu
	Staro ili kontaminirano gorivo u sustavu za gorivo	Iscijedite staro gorivo iz sustava za gorivo i napunite spremnik svježim gorivom
	Neispravno podešen karburator	Podesite karburator
Nema napona u 12V utičnici	12V osigurač je isključen	Uključite prekidač osigurača
Nema napona u utičnici od 230 V	Prekidač osigurača za 230 V je isključen	Uključite prekidač osigurača

NAPOMENA **Generator je opremljen senzorom razine ulja. Ako je razina ulja preniska, senzor će spriječiti pokretanje generatora. Stoga, ako uređaj ne može pokrenuti, prvo provjerite razinu ulja. Ako je razina ulja preniska, nadopunite je.**

12. Komponente uređaja

1. Električni generator – 1 komad, 2. Ključ za svjećice – 1 komad, 3. Kabel DC 12 V – 1 komad, 4. Utikač – 1 komad, 5. Gume noge

13. Informacija za korisnike o zbrinjavanju električnih i elektroničkih uređaja (odnosi se na kućanstva)

Ovaj simbol postavljen na proizvode ili popratnu dokumentaciju obavještava da se neispravni električni ili elektronički uređaji ne smiju odlagati s kućnim otpadom. Ispravan postupak u slučaju potrebe za zbrinjavanjem, ponovnom uporabom ili oporabom komponenti sastoji se od prijenosa uređaja na specijalizirano sabirno mjesto, gdje će biti besplatno prihvaćen. Informacije o lokacijama sabirnih točaka otpadne opreme pružaju lokalne vlasti, npr. na svojim web stranicama.
Pravilno zbrinjavanje uređaja omogućuje očuvanje dragocjenih resursa i izbjegavanje negativnog utjecaja na zdravlje i okoliš, do kojeg dolazi zbog mogućnosti da uređaji sadrže opasne tvari, smjese i sastavne dijelove.
Nepravilno odlaganje otpada podliježe kaznama predviđenim relevantnim lokalnim propisima.
Korisnici u zemljama Europske unije: Ako trebate odložiti električnu ili elektroničku opremu, obratite se najbližem prodavaču ili dobavljaču za dodatne informacije.

Odlaganje u zemljama izvan Europske unije: Ovaj simbol vrijedi samo za zemlje Europske unije. Ako trebate zbrinuti ovaj proizvod, obratite se lokalnim vlastima ili trgovcu radi pravilnog zbrinjavanja.

Jamstveni list

na

Generator struje

Kataloški broj: DEGB2510 br. partije:.....

(u daljnjem tekstu Proizvod)

Datum nabavke Proizvoda: .....

Pečat prodavača

Datum i potpis prodavača: .....

Izjava Korisnika:

Potvrđujem da sam upoznat s uvjetima jamstva i posljedicama nepoštivanja smjernica sadržanih u Uputama za upotrebu i jamstvenom listu. Upoznat sam s uvjetima ovog jamstva, što potvrđujem svojim potpisom:

....

Datum i mjesto Potpis Korisnika

I. Odgovornost za Proizvod

1. Jamac - Dedra Exim Sp. z o.o. sa sjedištem u Pruszkówu, adresa: ul. 3 Maja 8, 05-800 Pruszków, KRS 0000062517, Općinski sud za glavni grad Varšavu u Varšavi, XIV Gospodarski odjel Državnog sudskog registra, PIB 527-020-49-33, osnovni kapital: 100 980.00 PLN.
2. Pod uvjetima navedenim u ovom jamstvenom listu, Jamac daje jamstvo za Proizvod koji dolazi iz Jamčeve distribucije.
3. Odgovornost iz jamstva pokriva samo nedostatke koji proizlaze iz razloga koji su u Proizvodu u trenutku njegove predaje Korisniku.
4. Pod jamstvom, Korisnik stječe pravo na besplatan popravak Proizvoda, ako se kvar otkrije tijekom jamstvenog roka. Način popravka Proizvoda (metoda popravka) ovisi o odluci Jamca. Ako Jamac utvrdi da ga je nemoguće popraviti, Jamac zadržava pravo zamijeniti neispravan element ili cijeli Proizvod ispravnim, smanjiti cijenu Proizvoda ili odstupiti od ugovora.
5. U odnosu na Korisnika koji nije potrošač u smislu Zakona od 23. travnja 1964. Građanski zakonik, odgovornost Jamca za štetu koja proizlazi iz ovog jamstva i/ili u vezi s njegovim sklapanjem i izvršenjem, bez obzira na pravni naslov, ograničena je na maksimalnu vrijednost neispravnog Proizvoda.

II. Jamstveni rok

Elementi Proizvoda	Jamstveni rok
Generator struje	24 mjeseca od datuma kupnje Proizvoda prikazanog u ovom jamstvenom listu

III. Uvjeti korištenja jamstva

1. Predočenje od strane korisnika popunjenog jamstvenog lista Proizvoda i potvrđivanje od strane Korisnika okolnosti kupnje Proizvoda, npr. predočenjem računa, fakture itd. Kako bi učinkovito riješili reklamaciju preporuča se da Korisnik dostavi sve elemente navedene u "Kompletu uređaja" zajedno s Proizvodom za reklamaciju koja se nalazi u Uputama za upotrebu.
2. Poštovanje od strane korisnika preporuka sadržanih u Uputama za uporabu i jamstvenom listu.
3. Jamstvo vrijedi isključivo na području Republike Poljske i EU.
4. Jamstvo ne obuhvaća kvarove Proizvoda nastale posebno kao rezultat:
a. Nepoštivanja od strane Korisnika uvjeta navedenih u Uputama za uporabu, posebno u pogledu pravilnog korištenja, održavanja i čišćenja;
b. Korištenja od strane Korisnika sredstava za čišćenje ili održavanje koja nisu u skladu s Uputama za uporabu;
c. Nepravilnog skladištenja i transporta Proizvoda od strane Korisnika;
d. Neovlaštene izmjene i/ili modifikacije Proizvoda od strane Korisnika koje nisu dogovorene s Jamcem;
e. Korištenja od strane Korisnika potrošnog materijala u Proizvodu koji nije u skladu s Uputama za uporabu.
5. Korisnik koji nije potrošač u smislu zakona od 23. travnja 1964. Građanski zakonik gubi jamstvo na Proizvod u kojem:
- je Korisnik je uklonio, promijenio ili oštetio serijske brojeve, oznake datuma i natpisne pločice;
- pečati su oštećeni od strane Korisnika ili pokazuju znakove manipulacije od strane Korisnika.
6. Pozor! Radnje povezane sa svakodnevnim radom Proizvoda, koje proizlaze, između ostalog iz Upute za uporabu Korisnik je dužan provoditi samostalno i o svom trošku.

IV. Procedura reklamacije

1. U slučaju utvrđivanja neispravnog rada Proizvoda, prije podnošenja reklamacije, provjerite jesu li sve radnje navedene posebno u Uputama za uporabu, izvršene ispravno.
2. Preporučujemo podnošenje reklamacije odmah, najbolje u roku od 7 dana od dana uočavanja kvara Proizvoda. Korisnik koji nije potrošač u smislu zakona od 23. travnja 1964. Građanski zakonik gubi prava koja proizlaze iz ovog jamstva ako se reklamacija ne podnese u roku od 7 dana.
3. Reklamacija se može podnijeti, između ostalog, na mjestu kupnje Proizvoda, u jamstvenom servisu ili pismeno na sljedeću adresu: Dedra Exim Sp. z o.o., ul. 3 Maja 8, 05-800 Pruszków.
4. Korisnik može podnijeti reklamaciju putem obrasca dostupnog na web stranici www.dedra.pl. ("Obrazac za reklamaciju").
5. Adrese jamstvenih servisa za pojedine zemlje dostupne su na web stranici www.dedra.pl. U slučaju nedostatka jamstvenog servisa za određenu zemlju, preporuča se slanje reklamacija na sljedeću adresu: Dedra Exim Sp. z o.o. ul. 3 Maja 8, 05-800 Pruszków (Poljska).
6. S obzirom na sigurnost Korisnika, zabranjeno je koristiti neispravan proizvod.
7. Pozor! Korištenje neispravnog Proizvoda opasno je za zdravlje i život Korisnika.
8. Izvršenje obveza koje proizlaze iz jamstva održat će se u roku od 14 radnih dana od dana isporuke Proizvoda koji korisnik reklamira.
9. Prije dostave neispravnog Proizvoda na reklamaciju, preporuča se čišćenje. Preporuča se da se reklamirani Proizvod pažljivo zaštiti od oštećenja tijekom transporta (preporuča se isporuka reklamiranog Proizvoda u originalnom pakiranju).
10. Jamstveni rok se produljuje za vrijeme tijekom kojeg ga Korisnik nije mogao koristiti zbog kvara na Proizvodu obuhvaćenom jamstvom.
Jamstvo ne isključuje, ograničava ili suspendira prava Korisnika koja proizlaze iz odredbi o jamstvu za nedostatke na prodanom artiklu.

Prema čl. 13 sek. 1 i sljed. 2. Uredbe (EU) 2016/679 Europskog parlamenta i Vijeća od 27. travnja 2016. o zaštiti fizičkih osoba u vezi s obradom osobnih podataka i slobodnom kretanju takvih podataka te stavljanju izvan snage Direktive 95/46. /EC, obavještavamo vas

1. Administrator Vaših osobnih podataka navedenih u formularu je DEDRA-EXIM sp. z o. o. sa sjedištem u Pruszkówu, ul. 3 Maja 8, 05-800 Pruszków (u daljnjem tekstu: "Administrator").
2. Vaši podaci će se obrađivati isključivo u svrhu provedbe jamstvenog postupka uređaja sukladno čl. 6 st. 1 slovo. b opće uredbe o zaštiti podataka (u daljnjem tekstu: "GDPR") Davanje podataka je dobrovoljno, ali nužno za provedbu jamstvenog postupka.
3. Vaši podaci će se obrađivati za vrijeme trajanja jamstvenog postupka te za potrebe arhiviranja u slučaju potrebe obrane od bilo kakvih potraživanja prema Administratoru, najduže do isteka istih.
4. Vaši podaci mogu se priopćiti samo subjektima koji obrađuju podatke za administratora na temelju pisanog ugovora o povjeravanju obrade osobnih podataka koji između ostalog daje: tehnička služba, održavanje hostinga ili web stranica, IT služba, kurirska tvrtka. Dobavljači Administratora dužni su osigurati sigurnost podataka i ispunjavati uvjete važećih zakona vezanih uz zaštitu osobnih podataka te ne smiju koristiti povjerene osobne podatke u druge svrhe osim onih navedenih u ugovoru s Administratorom.
5. Vaši podaci neće se obrađivati na automatizirani način, uključujući u obliku profiliranja, i neće se prenositi u treću zemlju/međunarodnu organizaciju.
6. Imate pravo pristupa svojim podacima te pravo na ispravak, brisanje, ograničenje obrade, pravo na prijenos podataka, pravo na prigovor u bilo kojem trenutku.
7. Za sva pitanja vezana uz obradu Vaših osobnih podataka od strane Administratora, možete nas kontaktirati na sljedeću e-mail adresu: daneosobowe@dedra.pl.;
8. Imate pravo podnijeti pritužbu tijelu nadležnom za zaštitu osobnih podataka

BG Съдържание

1. Снимки и чертежи
2. Описание на устройството
3. Предназначение на устройството
4. Ограничение на използването
5. Технически данни
6. Подготовка за работа
7. Включване на устройството
8. Използване на устройството
9. Текуща поддръжка
10. Резервни части и принадлежности
11. Самостоятелно отстраняване на неизправности
12. Завършване на оборудването
13. Информация за потребителите относно изхвърлянето на електрическо и електронно оборудване
14. Гаранционна карта

Превод на оригиналните инструкции

Декларацията за съответствие е приложена към ръководството като отделен документ. При липса на декларация за съответствие, моля, свържете се с Dedra Exim Sp. z o.o.
Общите правила за безопасност са включени в ръководството като отделна книжка.

ПРЕДУПРЕЖДЕНИЕ. Прочетете всички предупреждения, обозначени със символа, ⚠ и всички инструкции. Неспазването на следните предупреждения и инструкции за безопасност може да доведе до токов удар, пожар или сериозно нараняване.

Запазете всички предупреждения и инструкции за бъдеща употреба.

2. Описание на устройството

Фиг. A: 1. волтметър; 2. превключвател за включване/изключване; 3. индикаторна лампа за включване на устройството; 4. табелка с имената; 5. индикаторна лампа за нивото на маслото; 6. пълнител за масло;
7. вентил за източване на маслото; 8. контакти за променлив ток 230 V; 9. превключвател за защита от претоварване за постоянен ток 12 V; 10. контакт за постоянен ток 12 V; 11. изход за горещи газове;
12. винт за заземяване на устройството; 13. превключвател за защита от претоварване при 230V AC; 14. резервоар за гориво; 15. резервоар за гориво; 16. кран за гориво; 17. въздушен филтър; 18. датчик за гориво; 19. стартов кабел

3. Предназначение на устройството

Генериращият агрегат е електрическо оборудване, което представлява самостоятелен източник на енергия. Генераторните агрегати са самостоятелни единици за производство на електроенергия. В основното си приложение генераторният агрегат се използва за производство на електроенергия за различни потребители (двигатели, осветление, отопление и др.) в район, където няма други източници.
Допустимо е устройството да се използва при ремонтни и строителни дейности, ремонтни работилници, любителска работа, като се спазват условията за използване и допустимите условия на работа, съдържащи се в инструкциите за експлоатация.

4. Ограничения на използването

Уредът може да се използва само в съответствие с изброените по-долу "Разрешени условия на работа".
Машината може да се използва само с оригинални части. Генераторният агрегат не трябва да се експлоатира в затворени помещения. Генераторният агрегат не трябва да работи в атмосфера с много висока влажност. Ако се установят механични повреди, по-специално деформации на корпуса, резервоара за гориво, течове (изтичане на гориво), агрегатът не трябва да се използва. Също така не използвайте генераторния агрегат, ако се установят нередности в работата му. В такъв случай агрегатът трябва да бъде абсолютно обезопасен и след това ремонтиран в оторизиран сервизен център на DEDRA-EXIM Sp. z o.o.
Неразрешените промени в механичната и електрическата конструкция, всякакви модификации, операции по поддръжката, които не са описани в инструкциите за експлоатация, ще се считат за незаконни и ще доведат до незабавна загуба на гаранционни права, а декларацията за съответствие ще стане невалидна.
Неправилното използване или използването в противоречие с инструкциите за експлоатация ще доведе до незабавна загуба на гаранционните права.

Допустими условия на труд
Уредът не трябва да се използва на закрито. Избягвайте влагата.
Не оставяйте уреда включен без надзор. Забранено е свързването на генераторния агрегат към битова инсталация.

5 Технически данни

Модел	**DEGB2510**
Двигател с вътрешно горене	4-тактово бутало
Максимална изходна мощност [W]	2200
Изходна мощност за продължителна работа [W].	2000
Захранващо напрежение [V]	230
	12V DC
Честота на мрежовия изход [Hz]	50
Номинален ток [A]	8,7
Двигател с вътрешно горене (тип)	LT168F
Капацитет на резервоара [l]	15
Клас с изисквания за изпълнение	G2
Клас на съответствие на мощността	A
Гарантирано ниво на звукова мощност L_{WA} [dB(A)]	95
Тегло на незатоплената сглобка [kg]	41
Мощност на двигателя с вътрешно горене [W]	3400
Скорост на двигателя [об/мин].	3600
Капацитет на двигателя	163 см3
Степен на защита срещу директен достъп	IP23M
Ниво на звукова мощност L_{WA} [dB(A)]	93,5
Несигурност на измерването (K_{WA}) [dB(A)].	3
Фактор на мощността	1

Допълнителни данни:

Брой гнезда
2 гнезда за променлив ток (AC) 230V
1 12V гнездо за постоянен ток (DC)

AVR система (автоматично регулиране на напрежението)
Това е верига, която спомага за поддържане на правилното изходно напрежение на генератора. Ако AVR системата липсва или работи неправилно, генераторният комплект няма да може да поддържа правилното напрежение.

Информация за шума
Емисиите на шум са определени в съответствие с ISO 8528-10, като стойностите са дадени в таблицата по-горе.

ВНИМАНИЕ **Шумът може да причини увреждане на слуха, винаги носете защита на слуха, когато работите!**

Декларираната стойност на общия шум е измерена съгласно стандартен метод за изпитване и може да се използва за сравняване на един уред с друг. Обявената стойност на шума може да се използва и за предварителна оценка на експозицията на шум.
Нивата на шума по време на действителното използване на оборудването могат да се различават от обявените стойности в зависимост от използването на работните инструменти, по-специално от вида на обработвания детайл и необходимостта от определяне на мерки за защита на оператора. За да се направи точна оценка на експозициите при действителните условия на използване, трябва да се вземат предвид всички части на работния цикъл, включително периодите, когато машината е изключена или когато е включена, но не се използва за работа.

6. Подготовка за работа

ВНИМАНИЕ **Извършвайте всички подготвителни работи при изключен от електрическата мрежа модул.**

Преди да започнете работа, се уверете, че устройството е пълно, без вдлъбнатини, ожулвания или други повреди. Ако забележите някакви повреди, свържете се със сервиза на Dedra Exim sp. z o.o.
Монтирайте гумените крачета към рамката на устройството.

Заливане на генератора с масло

ВНИМАНИЕ **Генераторният агрегат не е залят с масло, преди работа агрегатът трябва да се залее с масло.**

Двигателното масло е основен фактор за работата и живота на двигателя. Използвайте масло, предназначено за 4-тактови двигатели. DEGL01 тип SAE 10W-30 на Dedra Exim е препоръчителното масло за обща употреба.
Устройството е снабдено със сензор за нивото на маслото, който не позволява стартиране на двигателя, ако нивото на маслото е ниско.
Капацитетът на масления картер е приблизително 0,5 литра.

Доливане на маслото:
1.Свалете капачката на резервоара за масло, (Фиг.B) избършете мерителната пръчка в чиста кърпа.
2.Изсипете приготвеното количество масло.
3.Проверете нивото на маслото и изключете капачката за пълнене с масло.

Презареждане с гориво

ВНИМАНИЕ **Бензинът е запалим и при определени условия взривоопасен. Забранено е пушенето, искренето и използването на открит огън при зареждане на генератора с гориво или на местата, където се съхранява бензин. Запалването или експлозията могат да причинят сериозни наранявания. Зареждането с гориво трябва да се извършва на добре проветрени места при спрян двигател.**

Напълнете резервоара за гориво (фиг. A.15) с бензин. Когато приключите с наливането на гориво, се уверете, че капачката на резервоара за гориво (Фиг. A.14) е добре затегната.

7. Включване на устройството

ВНИМАНИЕ **Преди да стартирате устройството, е необходимо да извършите стъпките, описани в раздела "Подготовка за работа".**

Отговорности на оператора

ВНИМАНИЕ **Запознайте се с инструкциите за експлоатация и безопасност. Уверете се, че знаете как да спрете бързо генератора и се запознайте с работата на всички органи за управление. Не работете с агрегата без подходящо обучение. Преди първото пускане в експлоатация проверете нивата на маслото и горивото.**

Преди да стартирате устройството за първи път, не забравяйте да заземите добре генератора. За целта развийте винта (фиг. A, 12) и монтирайте заземителен кабел с минимално сечение 1,5 mm^2 под главата на винта

(кабелът не е включен в комплекта). След това затегнете винта, така че кабелът да е здраво фиксиран на мястото си. Свържете другия край на кабела към проводящ прът, поставен в земята.
Не свързвайте никакво оборудване към генератора, преди да стартирате двигателя.

Въвеждане в експлоатация на устройството

1 Завъртете кранчето за гориво в положение "ON". Кранчето е обърнато надолу. (Фиг. G)
2. включете засмукването, като преместите лоста в положение "CHOKE" (наляво) (фиг. 3).
3. превключете ключа за запалването в положение "ON" (фиг. I).
4. Издърпайте енергично въжето на стартера (фиг. J), след което отпуснете въжето, за да се върне свободно в първоначалното си положение. Двигателят трябва да започне да работи. След като двигателят загрее и машината работи стабилно, изключете засмукването (лостът за засмукване в дясно положение).
5. предпазителя срещу претоварване (фиг. A, 13), натиснете нагоре до положение "ON". Волтметърът (фиг. A1) ще покаже стойността на напрежението.
6.Свържете приемника към контакта за променлив ток. (Фиг.K)

8. Използване на устройството

ВНИМАНИЕ **Не пускайте уреда на закрито, защото изпаренията съдържат отровен въглероден оксид.**
Не свързвайте уреди, чиято номинална мощност надвишава 80% от номиналната мощност на генератора.

Електрическите двигатели се характеризират с моментно увеличение на консумацията на енергия по време на стартиране, което може да задейства защитата от претоварване и да изключи устройството.
Ако са свързани няколко уреда, те не трябва да работят едновременно. Ако трябва да се използват удължители, те не трябва да са по-дълги от:
- 60 м за напречно сечение от 1,5 мм^2
- 100 м за напречно сечение 2,5 мм^2

Спиране на двигателя

Преди да изключите уреда, изключете всички консуматори, като извадите щепсела от контакта на генератора. След това превключете ключа за запалване (фиг. I) в положение "OFF" (изключено) и завъртете крана за гориво в положение "OFF" (изключено) фиг.

ВНИМАНИЕ **Ако се наложи аварийно изключване на генератора, незабавно превключете ключа за запалването в положение "OFF". След работа изпускателната тръба може да е гореща, изчакайте, докато изстине, преди да я обслужвате.**

9. Текуща поддръжка

ВНИМАНИЕ **Извършвайте всички операции по поддръжката, когато устройството е изключено от електрическото захранване.**

Спрете двигателя и изчакайте, докато всички въртящи се компоненти спрат, преди да извършите проверка, ремонт или поддръжка. Изключете кабела на напрежението от запалителната свещ, за да предотвратите случайното стартиране.

График за поддръжка

Винаги преди да стартирате уреда:
Проверете и допълнете нивото на горивото в резервоара.
Проверете и внимателно затегнете заземителната система.

Обхват на услугата	След работа	След Първи месец на употреба	На всеки 3 месеци или на всеки 50 часа	На всеки 6 месеца или 100 часа	На всеки 1 година или 300 часа
Проверка на състояние на маслото	X				
Смяна на маслото		X			
Проверка на въздушния филтър		X			
Почистване на въздушния филтър			X		
Смяна на запалителна свещ				X	
Проверка на горивопроводите					X
Инспекция на високоволтови кабели					X

Почистване на въздушния филтър

Замърсеният въздушен филтър може да доведе до неправилна работа на двигателя и повишен разход на гориво.

ВНИМАНИЕ **Забранено е да се почистват въздушният филтър и неговите компоненти с разтворител, тъй като това може да доведе до пожар. Забранено е да стартирате машината без въздушен филтър, това ще доведе до по-бързо износване на двигателя.**

1. Свалете щипките на пластмасовия капак на въздушния филтър (фиг. L)
2. Свалете капака на въздушния филтър
3. Извадете гъбата на въздушния филтър (фиг. N), след което я почистете и изплакнете в хладка вода с малко почистващ препарат.
4. Внимателно натопете филтъра в моторно масло и го изстискайте добре.
5 Поставете гъбата в корпуса на филтъра и поставете капака на филтъра.

Смяна на запалителна свещ

Препоръчителна свещ: LD F7RTC или еквивалентна.

ВНИМАНИЕ **Използването на неправилна запалителна свещ може да доведе до повреда на двигателя.**

За да смените запалителната свещ, изключете тръбата на запалителната свещ (фиг. B) и отстранете всички замърсявания от областта на проводника на запалителната свещ. След това, като използвате предоставения в комплекта ключ за запалителни свещи, развийте запалителната свещ.
Проверете състоянието на запалителната свещ.
-Ако електродите са износени или ако изолаторът е напукан или повреден - сменете такава запалителна свещ.
-Ако запалителната свещ е замърсена с нагар - отстранете нагара с телена четка или спрей за почистване на запалителни свещи.
Измерете разстоянието между електродите с дебеломер; разстоянието между електродите трябва да е (0,7-0,8) mm (фиг. K). Ако е необходимо, коригирайте разстоянието, като внимателно огънете електрода.
-Проверете дали уплътнителната шайба на запалителната свещ е в добро състояние.
-Завийте отново свещта с ръка, за да избегнете счупване на резбата, докато почувствате съпротивление.
-Затегнете с ключ за свещи за запалване. В случай че използвате използвана свещ, затегнете я с гаечен ключ. $^1/_8$ - $^1/_4$ завъртете, а нова свещ с $^1/_2$ оборот.
Ако знаете необходимия въртящ момент за затягане на свещта и разполагате с динамометричен ключ, използвайте го.

Смяна на маслото

Извършвайте смяната на маслото с предпазни ръкавици.
Налейте маслото, докато двигателят е още топъл, тъй като маслото е по-течно и съдържа повече примеси.
-Затегнете винта на вентила за източване на маслото (фиг. A, 7).
- Изсипете използваното масло в предварително подготвения контейнер.
- Завийте винта за източване на маслото.
- Напълнете масления картер с прясна порция моторно масло.
Сменяйте маслото съгласно препоръчителния график.

ВНИМАНИЕ **Не изливайте използваното масло в земята или в канализацията.**

Отнесете използваното масло в най-близкия пункт за събиране на отпадъци опасни.

Съхранение

ВНИМАНИЕ **Бензиновите пари са взривоопасни. Не съхранявайте бензин за повече от 30 дни. Устройството не трябва да се съхранява в близост до източници на открит огън. Уверете се, че двигателят е напълно изстинал, преди да подготвите генератора за съхранение.**

Подготовка за съхранение

Когато се планира съхраняване на неизползвано устройство за повече от 30 дни;
-Излейте горивото от резервоара.
-Изключете тръбата на запалителната свещ.
Не забравяйте, че устройството не трябва да се съхранява в помещения с висока влажност.

Транспорт

Преди транспортиране източете напълно работните течности, като гориво и масло. Изключете тръбата на запалителната свещ.
Транспортирайте уреда в хоризонтално положение с капачка на резервоара за гориво.

10. Резервни части и принадлежности

Гориво

Препоръчителен безоловен бензин 95

Препоръчителна свещ:

LD F7RTC или еквивалентно.

Двигателно масло

Препоръчително масло DEGL01 тип SAE 10W-30 на Dedra Exim
За закупуване на резервни части и аксесоари се свържете с Dedra Exim Service. Данните за контакт можете да намерите на страница 1 от ръководството.
Когато поръчвате резервни части, посочете номера на партидата върху табелката с имената и номера на частта от монтажния чертеж.
По време на гаранционния период ремонтите се извършват в съответствие с условията, посочени в гаранционната карта. Моля, предайте дефектния продукт за ремонт на мястото на покупката (продавачът е длъжен да приеме дефектния продукт), изпратете го в централния сервизен център на Dedra Exim или го изпратете в сервизния център, който е най-близо до вашето местоживеене (списък на сервизните центрове на www.dedra.pl). Моля, приложете попълнената гаранционна карта. След изтичане на гаранционния срок ремонтите се извършват от централния сервиз. Изпратете дефектния продукт до сервизния център (транспортните разходи се заплащат от потребителя).

11. Самостоятелно отстраняване на неизправности

ВНИМАНИЕ **Изключете устройството от електрическата мрежа, преди да започнете самостоятелно да отстранявате неизправности.**

Проблем	Причина	Решение
	Няма гориво в резервоара	Напълнете резервоара за гориво

Двигателят не може да бъде стартиран	Старо гориво	Изпразнете системата за подаване на гориво от старото гориво, напълнете резервоара с прясна порция чисто гориво
	Запалването не е включено	Включете запалването с
	Кран за гориво в затворено положение	Отворете крана за гориво
	Високоволтовият проводник не е свързан към запалителната свещ	Свържете високоволтовия проводник към запалителната свещ
	Замърсена или повредена запалителна свещ	Почистете запалителната свещ и заменете повредената свещ с нова.
	Засмукването не е включено	Включване на засмукването
Двигателят работи неравномерно	Разхлабен кабел за високо напрежение	Свържете правилно проводника за високо напрежение към запалителната свещ
	Старо или замърсено гориво в захранващата система	Изпразнете захранващата система от старото гориво, напълнете резервоара с прясно гориво
	Ненастроен карбуратор	Регулиране на карбуратора
Няма напрежение в контакта 12V	Бутонът на предпазителя 12V е изключен	Включване на бутона на предпазителя
Липса на напрежение в 230V гнездо	Бутонът за предпазител 230V е изключен	Включване на бутона на предпазителя

ВНИМАНИЕ **Генераторът е оборудван с датчик за нивото на маслото. Ако нивото на маслото е твърде ниско, сензорът ще попречи на генератора да стартира. Затова, ако агрегатът не може да бъде стартиран, първото нещо, което трябва да направите, е да проверите нивото на маслото. Ако нивото на маслото е твърде ниско, то трябва да се допълни.**

12. Завършване на оборудването

1. генераторен комплект - 1 бр., 2. ключ за свещи - 1 бр., 3. кабел 12V DC - 1 бр., 4. щепсел - 1 бр., 5. гумени крачета

13. Информация за потребителите относно изхвърлянето на електрическо и електронно оборудване

(засяга домакинствата)



Символът, изобразен върху продуктите или придружаващата ги документация, указва, че дефектното електрическо или електронно оборудване не трябва да се изхвърля заедно с битовите отпадъци. Ако трябва да изхвърлите, да използвате повторно или да възстановите компоненти, е правилно да ги занесете в специализиран пункт за събиране, където ще бъдат приети безплатно. Информация за местоположението на пунктовете за събиране на употребявано оборудване се предоставя от местните власти, например на техните уебсайтове.

Правилното рециклиране на устройствата ви позволи да спестите ценни ресурси и да избегнете отрицателни въздействия върху здравето и околната среда в резултат на възможното наличие на: опасни вещества, смеси и компоненти в оборудването.

Неправилното изхвърляне на отпадъци е свързано с риск от санкции съгласно съответните местни разпоредби.

Потребители в страни от ЕС: Ако трябва да изхвърлите електрическо или електронно оборудване, моля, свържете се с най-близкия пункт за продажба или с вашия доставчик, който ще ви предостави допълнителна информация.

Изхвърляне в страни извън Европейския съюз: Този символ се отнася само за страните от Европейския съюз. Ако желаете да изхвърлите този продукт, моля, свържете се с местните власти или с търговеца за правилния начин на изхвърляне.

Гаранционна карта

на

Комплект генератори с ниска мощност

Номер на поръчката: DEGB2510 Номер на партидата: .....

(наричан по-долу "Продуктът")

Дата на закупуване на продукта: .....

Печат на дилъра

Дата и подпис на продавача: .....

Изявление на потребителя:

Потвърждавам, че съм информиран за условията на гаранцията и последиците от неспазването на указанията в инструкцията за експлоатация и гаранционната карта. Запознат съм с условията на тази гаранция, което потвърждавам със саморъчния си подпис:

....

Дата и място Подпис на потребителя

I. Отговорност за продукта

(1) Гарант - "„Dedra-Exim"" Sp. z o.o. със седалище в Прушков, адрес: гр: ул. 3 Maja 8, 05-800 Pruszków, KRS 0000062517, Окръжен съд на град Варшава във Варшава, XIV икономическо отделение на Националния съдебен регистър, NIP 527-020-49-33, акционерен капитал: 100 980,00 ЛВ.

(2) При условията, изложени в настоящия гаранционен сертификат, гарантът предоставя гаранция за продукта, който произхожда от дистрибуцията на гаранта.

(3) Отговорността по гаранцията покрива само дефекти, произтичащи от причини, присъщи на Продукта в момента на предоставянето му на Потребителя.

(4) По силата на гаранцията Потребителят получава право на безплатен ремонт на Продукта, ако дефектът се е появил по време на гаранционния период. Методът на ремонт на Продукта (метод на ремонт) е по преценка на Гаранта. Ако Гарантът установи, че поправката не е възможна, той си запазва правото да замени дефектния елемент или целия Продукт с такъв без дефекти, да намали цената на Продукта или да се откаже от договора.

(5) По отношение на потребител, който не е потребител по смисъла на Закона от 23 април 1964 г. Гражданския кодекс, отговорността на Гаранта за вреди, произтичащи от тази гаранция и/или във връзка с нейното сключване и изпълнение, независимо от правния титул, е ограничена до максималния размер на стойността на дефектния Продукт..

II. Гаранционен период

Компоненти на продукта	Продължителност на гаранционната защита
Комплект генератори с ниска мощност	24 месеца от датата на закупуване на Продукта, както е посочено в тази гаранционна карта

III. Условия за упражняване на гаранцията

Потребителят трябва да представи попълнената гаранционна карта на Продукта и да докаже обстоятелствата на закупуване на Продукта от Потребителя, напр. чрез представяне на касова бележка, фактура и др. За целите на ефективната обработка на жалби се препоръчва Потребителят да представи заедно с Продукта всички елементи, определени в "Комплектоване на устройството", включени в Ръководството за потребителя, за целите на рекламацията. 2.

(2) Потребителят трябва да спазва инструкциите в ръководството за потребителя и гаранционната карта.

(3) Гаранцията обхваща само територията на Република Полша и ЕС.

(4) Гаранцията не покрива дефекти на Продукта, произтичащи по-специално от:

a. Неспазване от страна на Потребителя на условията, посочени в Ръководството за потребителя, по-специално по отношение на правилната експлоатация, поддръжка и почистване;

b. Използването от страна на потребителя на продукти за почистване или поддръжка, несъответстващи на инструкциите за експлоатация;

c. Неподходящо съхранение и транспортиране на Продукта от страна на Потребителя;

d. Неразрешени промени и/или модификации на Продукта от страна на Потребителя, които не са били съгласувани с Гаранта;

e. Използване от страна на Потребителя на консумативи в Продукта, които не съответстват на Ръководството за потребителя.

Потребителят, който не е потребител по смисъла на Закона от 23 април 1964 г. - Граждански кодекс, губи гаранцията за Продукта. Гражданския кодекс, губи гаранцията за Продукта, в който:

- серийните номера, обозначенията за дата и табелките с имената са били отстранени, променени или повредени от Потребителя;
- пломбите са били повредени от потребителя или имат следи от манипулация от страна на потребителя.

Внимание: Потребителят извършва дейностите, свързани с ежедневната експлоатация на Продукта, произтичащи, наред с другото, от Ръководството за потребителя, самостоятелно и за своя сметка.

IV. Процедура за подаване на жалби

(1) В случай на дефектно функциониране на Продукта, преди да подадете жалба, трябва да се уверите, че всички операции, посочени по-специално в Ръководството за потребителя, са извършени правилно.

(2) Препоръчително е да подадете жалба незабавно, за предпочитане в рамките на 7 дни от забелязването на дефект в Продукта. Потребител, който не е потребител по смисъла на Закона от 23 април 1964 г. Гражданския кодекс, губи правата, произтичащи от тази гаранция, ако жалбата не бъде подадена в срок от 7 дни. 3.

(3) Уведомяването за жалба може да се извърши, inter alia, на мястото на закупуване на Продукта, в гаранционното обслужване или писмено на адреса: „Dedra-Exim" Sp. z o.o., ul. 3 Maja 8, 05-800 Pruszków.

(4) Потребителят може да подаде жалба, като използва формуляра, достъпен на адрес www.dedra.pl. ("Формуляр за гаранционна претенция").

5. адресите на гаранционното обслужване за отделните страни са достъпни на www.dedra.pl. Ако в дадена страна няма гаранционно обслужване, препоръчваме да отправяте гаранционни претенции към: „Dedra-Exim" Sp. z o.o. ul. 3 Maja 8, 05-800 Pruszków (Полша).

6. като се има предвид безопасността на Потребителя, използването на дефектния Продукт е забранено.

7 Внимание: Използването на дефектен продукт е опасно за здравето и живота на потребителя.

(8) Изпълнението на задълженията по гаранцията се извършва в рамките на 14 работни дни от датата на доставка на дефектния Продукт от Потребителя.

(9) Преди дефектният Продукт да бъде предаден за рекламация, се препоръчва той да бъде почистен. Препоръчва се продуктът, предмет на рекламация, да бъде внимателно защитен от повреди по време на транспортиране (препоръчва се продуктът, предмет на рекламация, да се достави в оригиналната му опаковка).

Гаранционният срок се удължава с времето, през което Потребителят не е могъл да използва Продукта, обхванат от гаранцията, поради дефект.

Гаранцията не изключва, ограничава или спира правата на потребителя, произтичащи от разпоредбите на гаранцията за дефекти на продадената вещ.

В съответствие с член 13, параграфи 1 и 2 от Регламент (ЕС) 2016/679 на Европейския парламент и на Съвета от 27 април 2016 г. относно защитата на физическите лица във връзка с обработването на лични данни и относно свободното движение на такива данни и за отмяна на Директива 95/46/ЕО ("ОРЗД"), с настоящото Ви информираме, че

1. Администраторът на Вашите лични данни, посочени във формуляра е DEDRA-EXIM sp. z o.o. със седалище в Прушков, на ул. 3 Maja 8, 05-800 Прушков (по-нататък: „Администратор").
2. Вашите лични данни ще се обработват изключително с цел провеждане на гаранционната процедура на устройството съгласно ст. 6 ал. 1 буква "б" от Общия регламент за защита на личните данни (по-нататък: „ОРЗД") Посочване на данните е доброволно, но е необходимо за провеждане на гаранционната процедура.
3. Вашите лични данни ще се обработват през срока на разглеждането на провеждане на гаранционната процедура и за архивни цели при необходимост от защита от евентуалните претенции към Администратора не по-дълго отколкото до датата на давността им.
4. Вашите лични данни могат да се обявяват изключително на операторите, обработващи данните в полза на Администратора въз основа на писмен договор за възлагане на обработването на личните данни, предоставящи, м.др. услуги по технически сервиз, хостинг или обслужване на уеб-сайта, по IT обслужване, на куриерска служба. Доставчиците на Администратора са задължени да осигурят защита на личните данни и да отговарят на изискванията на действащото законодателство, свързано със защита на личните данни и не могат да използват доверените им лични данни за целите, различни от определените в договор с Администратора.
5. Вашите данни няма да бъдат обработвани по автоматизиран начин, в това число във формата на профилиране, и няма да се предоставят в трета страна/международна организация.
6. Имате право на достъп до съдържанието на личните си данни и право всеки момент да ги коригирате, изтриете, ограничите обработването им, право да прехвърляте данните, право да подадете възражение.
7. По всякакви въпроси, свързани с обработването на Вашите лични данни от Администратора можете да се свържете на електронен адрес: daneosobowe@dedra.pl.;
8. Имате право да подадете жалба до органа, компетентен относно въпросите за защита на личните данни;

DE Inhalt

1. Fotos und Abbildungen
2. Beschreibung des Geräts
3. Verwendungszweck des Geräts
4. Nutzungsbeschränkung
5. Technische daten
6. Vorbereitung auf die Arbeit
7. Einschalten des Geräts
8. Verwendung des Geräts
9. Laufende Wartung
10. Ersatzteile und Zubehör
11. Eigenständige Fehlerbehebung
12. Komplettgerät
13. Informationen für Nutzer über die Entsorgung von Elektro- und Elektronikgeräten
14. Garantiekarte

Übersetzung der Originalhandbücher

Die Konformitätserklärung ist der Anleitung als separates Dokument beigefügt. Sofern keine Konformitätserklärung vorliegt, wenden Sie sich bitte an Dedra Exim Sp. z o.o.
Die allgemeinen Sicherheitsvorschriften sind der Anleitung als separates Heft beigefügt.

WARNUNG. Alle mit einem Ausrufezeichen markierten Warnhinweise und Anweisungen lesen. Die Nichtbeachtung der nachstehend aufgeführten Warn- und Sicherheitshinweise kann zu Stromschlägen, Bränden oder schweren Verletzungen führen.

Alle Warnhinweise und Anweisungen zum späteren Nachschlagen aufbewahren.

2. Beschreibung des Geräts

Zeichnung A: 1. Voltmeter; 2. Schalter; 3. Ein-/Ausschalter mit LED-Anzeige; 4. Typenschild; 5. LED-Anzeige Ölfüllstand; 6. Öleinfüllverschluss;
7. Ölablassschraube; 8. 230 V-Wechselstromsteckdosen; 9. Gleichstrom-Überlastschalter (12 V); 10. DC-Steckdose 12V; 11. Abgasauslass;
12. Erdungsschraube für das Gerät; 13. Gleichstrom-Überlastschalter AC 230V; 14. Tankdeckel; 15. Kraftstofftank; 16. Kraftstoffhahn; 17. Luftfilter; 18. Kraftstoffstandanzeige; 19. Seilzugstarter

3. Verwendungszweck des Geräts

Bei einem Stromerzeuger handelt es sich um ein elektrisches Gerät, das eine unabhängige Stromquelle darstellt. Stromerzeuger sind autonome Einheiten zur Stromerzeugung. Ein Stromerzeuger dient in erster Linie dazu, Strom für verschiedene Verbraucher (Motoren, Beleuchtung, Heizung usw.) in Bereichen zu erzeugen, in denen es keine anderen Stromquellen gibt.
Der Einsatz des Geräts ist bei Renovierungs- und Bauarbeiten, in Reparaturwerkstätten und bei Hobbyarbeiten möglich, sofern die in der Bedienungsanleitung angegebenen Einsatzbedingungen und zulässigen Betriebsbedingungen eingehalten werden.

4. Nutzungsbeschränkung

Das Gerät darf nur unter den nachstehend aufgeführten „Zulässigen Betriebsbedingungen" verwendet werden.
Die Maschine darf nur mit Originalteilen verwendet werden. Der Stromerzeuger darf nicht in geschlossenen Räumen betrieben werden. Der Stromerzeuger darf nicht in einer Atmosphäre mit sehr hoher Luftfeuchtigkeit betrieben werden. Verwenden Sie das Gerät im Falle von mechanischen Beschädigungen, insbesondere bei Verformungen des Gehäuses oder des Kraftstofftanks oder bei Undichtigkeiten (Kraftstoffaustritt), nicht. Der Stromerzeuger darf auch nicht verwendet werden, wenn eine Fehlfunktion festgestellt wird. Sichern Sie in diesem Fall das Gerät und lassen Sie es in einem autorisierten Servicezentrum von DEDRA-EXIM Sp. z o.o. reparieren.
Unbefugte Änderungen an der mechanischen und elektrischen Konstruktion, jegliche Modifikationen, Wartungsarbeiten, die nicht in der Betriebsanleitung beschrieben sind, werden als rechtswidrig behandelt und führen zum sofortigen Verlust der Garantieansprüche, und die Konformitätserklärung verliert ihre Gültigkeit.
Bei nicht bestimmungsgemäßer Verwendung oder Verwendung entgegen der Betriebsanleitung erlöschen die Garantieansprüche unmittelbar.

Zulässige Arbeitsbedingungen
Das Gerät darf nicht in geschlossenen Räumen verwendet werden. Feuchtigkeit vermeiden. Das eingeschaltete Gerät nicht unbeaufsichtigt lassen. Das Anschließen des Stromerzeugers an die Hausinstallation ist verboten.

5. Technische daten

Modell	DEGB2510
Verbrennungsmotor	4-Takt-Motor
Maximale Ausgangsleistung [W]	2200
Ausgangsleistung Dauerbetrieb [W]	2000
Netzspannung [V]	230
	12V DC
Ausgangsfrequenz [Hz]	50
Nennstrom [A]	8,7
Verbrennungsmotor (typ)	LT168F
Tankinhalt [l]	15
Leistungsklasse	G2
Qualitätsklasse	A
Garantierter Schallleistungspegel L_{WA} [dB(A)]	95
Gewicht ohne Betriebsmittel [kg]	41
Leistung Verbrennungsmotor [W]	3400
Motordrehzahl [U/min]	3600
Hubraum	163 ccm
Schutz vor direktem Zugriff	IP23M
Schallleistungspegel L_{WA} [dB(A)]	93,5
Messunsicherheit (Kw_A) [dB(A)]	3
Leistungsgrad	1

Zusätzliche Daten:

Anzahl Steckdosen
2 x Wechselstrom (AC)-Steckdosen mit 230 V
Eine Gleichstrom (DC)-Steckdose mit 12 V

AVR (Automatische Spannungsregelung)
Hierbei handelt es sich um ein System, das dabei hilft, die korrekte Ausgangsspannung des Stromerzeugers aufrechtzuerhalten. Ohne AVR oder bei einer Fehlfunktion des AVR kann der Stromerzeuger die korrekte Spannung nicht aufrechterhalten.

Informationen über Lärm
Die Geräuschemission wurde gemäß ISO 8528-10 ermittelt und ist vorstehend in der Tabelle aufgeführt.

ACHTUNG **Lärm kann zu Gehörschäden führen. Tragen Sie bei der Arbeit immer einen Gehörschutz!**

Der angegebene Lärm Gesamtwert wurde gemäß einer standardisierten Prüfmethode gemessen und kann zum Vergleich eines Geräts mit einem anderen verwendet werden. Der angegebene Lärmpegel kann auch für eine vorläufige Bewertung der Lärmbelastung verwendet werden.
Der Lärmpegel während der tatsächlichen Verwendung des Geräts kann von den angegebenen Werten abweichen, je nach Art des Einsatzes der Arbeitswerkzeuge, insbesondere je nach Art des zu bearbeitenden Werkstücks und der Notwendigkeit, Vorkehrungen zum Schutz des Bedieners zu treffen. Um die Belastung unter tatsächlichen Einsatzbedingungen genau zu beurteilen, müssen alle Teile des Betriebszyklus berücksichtigt werden, einschließlich der Zeiträume, in denen das Gerät ausgeschaltet oder eingeschaltet, aber nicht für die Arbeit verwendet wird.

6. Vorbereitung auf die Arbeit

ACHTUNG **Bei der Durchführung aller vorbereitenden Tätigkeiten ist das Gerät von der Stromquelle zu trennen.**

Vergewissern Sie sich vor Inbetriebnahme, dass das Gerät vollständig ist und keine Dellen, Kratzer oder andere Beschädigungen aufweist. Wenn Sie Schäden feststellen, wenden Sie sich an das Servicezentrum von Dedra Exim sp. z o.o.
Bringen Sie die gummierten Stützfüße am Rahmen des Geräts an.

Stromerzeuger mit Öl befüllen

ACHTUNG **Der Stromerzeuger ist nicht mit Öl geflutet, das Gerät muss vor dem Betrieb mit Öl geflutet werden.**

Motoröl spielt eine entscheidende Rolle in Bezug auf die Leistung und Lebensdauer des Motors. Verwenden Sie Öl, das für 4-Takt-Motoren geeignet ist. Für den

allgemeinen Gebrauch wird das Öl DEGL01 SAE 10W-30 von Dedra Exim empfohlen.
Das Gerät verfügt über einen Ölfüllstandsensor, der bei niedrigem Ölstand das Starten des Motors verhindert.
Das Fassungsvermögen der Ölwanne beträgt etwa 0,5 Liter.

Öl nachfüllen:

1. Entfernen Sie den Öleinfülldeckel (Zeichnung C) und wischen Sie den Ölmessstab mit einem sauberen Tuch ab.
2. Die vorbereitete Menge Öl einfüllen.
3. Kontrollieren Sie den Ölstand und drehen Sie den Öleinfülldeckel ab.

Betankung

⚠ ACHTUNG **Benzin ist entflammbar und unter bestimmten Bedingungen explosiv. Beim Betanken des Generators oder an Orten, an denen Benzin gelagert wird, sind Rauchen, Funkenschlag und offenes Feuer verboten. Eine Entzündung oder Explosion kann zu schweren Verletzungen führen. Die Betankung sollte in einem gut belüfteten Bereich bei abgestelltem Motor erfolgen.**

Den Kraftstofftank (Zeichnung A, 15) mit Benzin befüllen. Nach dem Befüllen sicherstellen, dass der Tankdeckel (Zeichnung A, 14) fest verschlossen ist.

7. Einschalten des Geräts

⚠ ACHTUNG **Vor der Inbetriebnahme des Geräts unbedingt die im Kapitel „Arbeitsvorbereitung" beschriebenen Schritte ausführen.**

Verantwortung des Bedieners

⚠ ACHTUNG **Lesen Sie die Bedienungs- und Sicherheitshinweise. Stellen Sie sicher, dass Sie den Stromerzeuger schnell anhalten können, und machen Sie sich mit allen Bedienelementen vertraut. Es ist verboten, das Gerät ohne entsprechende Ausbildung zu bedienen. Prüfen Sie den Öl- und Kraftstoffstand vor der ersten Inbetriebnahme.**

Vergewissern Sie sich vor der Erstinbetriebnahme des Generators, dass dieser ordnungsgemäß geerdet ist. Lösen Sie dazu die Schraube (Zeichnung A, 12) und befestigen Sie ein Erdungskabel mit einem Mindestquerschnitt von 1,5 mm^2 unter dem Schraubenkopf (Kabel nicht im Lieferumfang enthalten). Anschließend die Schraube festziehen, damit das Kabel sicher angebracht ist. Das andere Ende des Kabels mit einem im Boden befindlichen Erdungsstab verbinden.
Vor dem Starten des Motors keine Geräte an den Generator anschließen.

Einschalten des Geräts

1. Den Kraftstoffhahn auf „ON" stellen. Der Hahn sollte nach unten zeigen. (Zeichnung G)
2. Bringen Sie den Hebel in die Position „CHOKE" (nach links) (Zeichnung H).
3. Stellen Sie den Ein-/Ausschalter auf „ON" (Zeichnung I).
4. Ziehen Sie kräftig am Seilzugstarter (Zeichnung J) und lassen Sie ihn dann los, damit er frei in seine Ausgangsposition zurückkehren kann. Der Motor sollte starten. Bringen Sie den Chokehebel in die rechte Position, nachdem der Motor warmgelaufen ist und das Gerät stabil läuft.
5. Schieben Sie den Überlastschalter (Zeichnung A, 13) in die Position „ON". Das Voltmeter (Zeichnung A, 1) zeigt die Spannung an.
6. Schließen Sie einen Verbraucher an die Wechselstromsteckdose an. (Zeichnung K)

8. Verwendung des Geräts

⚠ ACHTUNG **Gerät nicht in geschlossenen Räumen starten, Abgase enthalten giftiges Kohlenmonoxid.**

Schließen Sie keine Geräte an, deren Nennleistung 80 % der Nennleistung des Generators übersteigt.
Elektromotoren haben beim Start einen vorübergehend erhöhten Leistungsbedarf, der dazu führen kann, dass der Überlastschutz auslöst und das Gerät abschaltet.
Wenn mehrere Geräte angeschlossen sind, sollten diese nicht alle gleichzeitig gestartet werden. Wenn Verlängerungskabel erforderlich sind, sollten diese folgende Längen nicht überschreiten:
- 60 m bei einem Querschnitt von 2,5 mm^2
- 100 m bei einem Querschnitt von 2,5 mm^2

Motor abstellen

Bevor das Gerät ausgeschaltet wird, müssen alle Verbraucher durch Ziehen des Steckers aus der Steckdose des Generators getrennt werden. Stellen Sie anschließend den Ein-/Ausschalter (Zeichnung I) auf „OFF" und drehen Sie den Kraftstoffhahn in die Position „OFF" (Zeichnung G).

⚠ ACHTUNG **Wenn der Generator im Notfall ausgeschaltet werden muss, stellen Sie den Ein-/Ausschalter sofort auf „OFF". Nach dem Betrieb kann der Abgasauslass heiß sein. Warten Sie, bis er abgekühlt ist, bevor Sie Wartungsarbeiten durchführen.**

9. Laufende Wartung

⚠ ACHTUNG **Bei der Durchführung aller Wartungsarbeiten ist das Gerät von der Stromquelle zu trennen.**

Vor Beginn von Kontroll-, Reparatur- oder Wartungsarbeiten den Motor abstellen und warten, bis alle rotierenden Teile zum Stillstand gekommen sind. Zündkerzenkabel abziehen, um ein versehentliches Starten des Motors zu verhindern.

Wartungsplan

Vor jedem Start des Geräts:
Kraftstofftank prüfen und auffüllen.
Erdungsanschluss prüfen und sorgfältig festziehen.

Wartungsumfang	Nach der Arbeit	Nach dem 1. Monat der Nutzung	Alle 3 Monate oder alle 50 Stunden	Alle 6 Monate oder alle 100 Stunden	Jedes Jahr oder alle 300 Stunden
Ölstand überprüfen	X				
Öl wechseln		X			
Luftfilter überprüfen		X			
Luftfilter reinigung			X		
Zündkerze wechseln				X	
Kraftstoffleitungen überprüfen					X
Zündkerzenkabel überprüfen					X

Luftfilter reinigung

Ein verschmutzter Luftfilter kann dazu führen, dass der Motor nicht richtig läuft und der Kraftstoffverbrauch steigt.

⚠ ACHTUNG **Den Luftfilter oder seine Komponenten nicht mit Lösungsmittel reinigen, da dies zu einem Brand führen kann. Das Gerät nicht ohne Luftfilter starten, da dies zu einem schnelleren Verschleiß des Motors führt.**

1. Lösen Sie die Klammern des Luftfilterdeckels aus Kunststoff (Zeichnung L)
2. Luftfilterdeckel abnehmen
3. Ziehen Sie den Luftfilterschwamm heraus (Zeichnung N), reinigen Sie ihn und spülen Sie ihn in lauwarmem Wasser mit etwas Spülmittel aus.
4. Tauchen Sie den Filter vorsichtig in Motoröl und drücken Sie ihn gründlich aus.
5. Setzen Sie den Schwamm in das Filtergehäuse ein und bringen Sie den Luftfilterdeckel wieder an.

Zündkerze wechseln

Empfohlene Zündkerze: LD F7RTC oder ein gleichwertiges Produkt.

⚠ ACHTUNG **Die Verwendung einer falschen Zündkerze kann zur Beschädigung des Motors führen.**

Um die Zündkerze auszutauschen, ziehen Sie das Zündkerzenrohr ab (Zeichnung B) und entfernen Sie jeglichen Schmutz aus dem Bereich des Zündkerzenkabels. Schrauben Sie anschließend die Zündkerze mit dem mitgelieferten Zündkerzenschlüssel heraus.
Den Zustand der Zündkerze überprüfen.
• Wenn die Elektroden abgenutzt sind oder der Isolator gebrochen oder beschädigt ist, muss die Zündkerze ausgetauscht werden.
• Wenn die Zündkerze mit Kohlenstoff verunreinigt ist, entfernen Sie Verschmutzungen mit einer Drahtbürste oder einem Zündkerzenreiniger zum Aufsprühen.
Messen Sie den Elektrodenabstand mit einer Fühlerlehre; die Elektroden sollten einen geeigneten Abstand von (0,7-0,8) mm haben (Zeichnung K). Korrigieren Sie den Abstand gegebenenfalls durch vorsichtiges Biegen der Elektrode.
• Überprüfen Sie, ob der Dichtungsring der Zündkerze in gutem Zustand ist.
• Schrauben Sie die Zündkerze erneut von Hand ein, um ein Brechen des Gewindes zu vermeiden, bis Sie einen Widerstand spüren.
• Ziehen Sie sie mit dem Zündkerzenschlüssel fest. Wenn Sie eine gebrauchte Zündkerze verwenden, ziehen Sie diese mit dem Zündkerzenschlüssel um $^1/_8 \cdot ^1/_4$ Umdrehung und eine neue Zündkerze um $^1/_2$ Umdrehung fest.
Wenn Sie das zum Anziehen der Zündkerze erforderliche Drehmoment kennen und über einen Drehmomentschlüssel verfügen, verwenden Sie den Drehmomentschlüssel.

Öl wechseln

Tragen Sie beim Ölwechsel Schutzhandschuhe.
Gießen Sie das Öl ein, während der Motor noch warm ist, da das Öl flüssiger ist und mehr Verunreinigungen enthält.
• Schrauben Sie die Ölablassschraube heraus (Zeichnung A, 7).
• Gießen Sie das Altöl in den vorbereiteten Behälter.
• Schrauben Sie die Ölablassschraube fest.
• Füllen Sie die Ölwanne mit frischem Motoröl.
Wechseln Sie das Öl nach dem empfohlenen Zeitplan.

⚠ ACHTUNG **Altöl nicht in den Boden oder den Abfluss gießen.**

Geben Sie das Altöl bei der nächstgelegenen Sammelstelle für gefährliche Abfälle ab.

Lagerung

⚠ ACHTUNG **Benzindampf ist explosiv. Lagern Sie Benzin nicht länger als 30 Tage. Das Gerät darf nicht in der Nähe von offenen Flammen gelagert werden. Vor der Vorbereitung des Generators für die Lagerung sicherstellen, dass der Motor vollständig abgekühlt ist.**

Vorbereitung für die Lagerung

Wenn Sie das Gerät länger als 30 Tage unbenutzt lagern möchten:
• Lassen Sie den Kraftstoff aus dem Tank ab.
• Trennen Sie den Zündkerzenstecker.
Bitte beachten Sie, dass das Gerät nicht in Räumen mit hoher Luftfeuchtigkeit gelagert werden sollte.

Transport

Betriebsflüssigkeiten wie Kraftstoff und Öl müssen vor dem Transport vollständig abgelassen werden. Trennen Sie den Zündkerzenstecker.
Transportieren Sie das Gerät in horizontaler Position mit aufgeschraubtem Tankdeckel.

10. Ersatzteile und Zubehör

Kraftstoff

Es wird bleifreies Benzin mit 95 Oktan empfohlen.

Empfohlene Zündkerze:

LD F7RTC oder ein gleichwertiges Produkt.

Motoröl
Empfohlenes Öl: DEGL01 Typ SAE 10W-30 von Dedra Exim
Um Ersatzteile und Zubehör zu kaufen, wenden Sie sich an den Dedra Exim-Service. Kontaktinformationen auf Seite 1 des Handbuchs.
Bei der Bestellung von Ersatzteilen bitte die Chargennummer auf dem Typenschild und die Teilenummer aus der Explosionszeichnung angeben.
Während der Garantiezeit werden Reparaturen gemäß den in der Garantiekarte angegebenen Bedingungen durchgeführt. Das beanstandete Produkt bitte zur Reparatur bei der Verkaufsstelle abgeben (der Verkäufer ist verpflichtet, das Produkt anzunehmen), an das zentrale Servicezentrum von Dedra Exim oder an das nächstgelegene Servicezentrum senden (eine Liste der Servicezentren finden Sie unter www.dedra.pl). Die ausgefüllte Garantiekarte bitte beilegen. Nach Ablauf der Garantiezeit werden Reparaturen vom zentralen Servicezentrum durchgeführt. Senden Sie hierzu das defekte Produkt an das Servicezentrum (die Versandkosten trägt der Verbraucher).

11. Eigenständige Fehlerbehebung

ACHTUNG **Vor Aufnahme der eigenständigen Fehlerbehebung ist das Gerät von der Stromversorgung zu trennen.**

Problem	Ursache	Lösung
Motor kann nicht gestartet werden	Kein Kraftstoff im Tank	Den Kraftstofftank befüllen
	Alter Kraftstoff	Alten Kraftstoff aus der Kraftstoffanlage ablassen und Tank mit frischem, sauberem Kraftstoff auffüllen
	Ein-/Ausschalter ist nicht eingeschaltet	Schalten Sie die den Ein-/Ausschalter ein
	Kraftstoffhahn geschlossen	Kraftstoffhahn öffnen
	Zündkerzenkabel nicht an Zündkerze angeschlossen	Schließen Sie das Hochspannungskabel an die Zündkerze an
	Zündkerze verschmutzt oder defekt	Zündkerze reinigen, defekte Zündkerze durch eine neue ersetzen
	Die Absaugung ist nicht eingeschaltet	Absaugung einschalten
Motor läuft unregelmäßig	Zündkerzenkabel locker	Zündkerzenkabel korrekt an Zündkerze anschließen
	Alter oder verunreinigter Kraftstoff im Versorgungssystem	Alten Kraftstoff aus der Kraftstoffanlage ablassen und Tank mit frischem Kraftstoff auffüllen
	Vergaser falsch eingestellt	Vergaser einstellen
Keine Spannung in der 12V-Steckdose	Die Taste für die 12V-Sicherung ist ausgeschaltet	Überlastschalter einschalten
Keine Spannung in der 230V-Steckdose	Die Taste für die 230V-Sicherung ist ausgeschaltet	Überlastschalter einschalten

ACHTUNG **Der Stromerzeuger verfügt über einen Ölfüllstandsensor. Bei einem zu niedrigen Ölstand verhindert der Sensor, dass der Stromerzeuger gestartet werden kann. Wenn das Gerät nicht gestartet werden kann, sollte daher zuerst der Ölfüllstand überprüft werden. Wenn der Ölstand zu niedrig ist, muss er nachgefüllt werden.**

12. Komplettgerät

1. Stromerzeuger – 1 St., 2. Zündkerzenschlüssel – 1 Stk., 3. DC 12V Kabel - 1 Stk., 4. Stecker – 1 Stk., 5. Gummierte Stützfüße

13. Informationen für Benutzer über die Entsorgung von Elektro- und Elektronikgeräten

(gilt für Haushalte)



Das auf den Produkten oder in den Begleitunterlagen abgebildete Symbol weist darauf hin, dass defekte elektrische oder elektronische Geräte nicht mit dem Hausmüll entsorgt werden dürfen. Wenn Sie Bauteile entsorgen, wiederverwenden oder verwerten möchten, bringen Sie diese bitte zu einer speziellen Sammelstelle, wo sie kostenlos angenommen werden. Informationen über die Standorte von Sammelstellen für Altgeräte finden Sie bei den örtlichen Behörden, z. B. auf deren Websites.
Durch die korrekte Entsorgung des Geräts schonen Sie wertvolle Ressourcen und vermeiden negative Auswirkungen auf die Gesundheit und die Umwelt, die sich aus dem möglichen Vorhandensein von gefährlichen Stoffen, Gemischen und Bestandteilen in dem Gerät ergeben.
Bei unsachgemäßer Entsorgung drohen Strafen nach den jeweiligen örtlichen Vorschriften.
Benutzer in EU-Ländern: Wenn Sie elektrische oder elektronische Geräte entsorgen müssen, wenden Sie sich bitte an die nächstgelegene Verkaufsstelle oder Ihren Lieferanten, der Ihnen weitere Informationen geben kann.
Entsorgung in Ländern außerhalb der Europäischen Union: Dieses Symbol gilt nur für Länder innerhalb der Europäischen Union. Sollten Sie dieses Produkt entsorgen wollen, wenden Sie sich bitte an Ihre örtlichen Behörden oder Ihren Händler, um die richtige Entsorgungsmethode zu erfahren.

Garantiekaart
auf
Stromerzeuger
Bestellnummer: DEGB2510 Losnummer: .....
(nachstehend "das Produkt" genannt)
Kaufdatum des Produkts: .....

Stempel des Händlers

Datum und Unterschrift des Verkäufers: .....

Erklärung des Benutzers:
Ich bestätige, dass ich über die Garantiebedingungen und die Folgen bei Nichteinhaltung der Richtlinien in der Bedienungsanleitung und der Garantiekarte informiert wurde. Die Garantiebedingungen sind mir bekannt und ich bestätige diese mit meiner handschriftlichen Unterschrift:

..... ……

Datum und Ort Unterschrift des Benutzers

I. Haftung für das Produkt

1. Bürge - Dedra Exim Sp. z o.o. mit Sitz in Pruszków, Adresse: ul. 3 Maja 8, 05-800 Pruszków, KRS 0000062517, Bezirksgericht für die Stadt Warschau in Warschau, XIV. Wirtschaftsabteilung des Landesgerichtsregisters, NIP 527-020-49-33, Stammkapital: PLN 100.980,00.
2. Gemäß den Bestimmungen dieser Garantiekarte garantiert der Garantiegeber das Produkt, das aus dem Vertrieb des Garantiegebers stammt.
3. Die Haftung im Rahmen der Garantie erstreckt sich nur auf Mängel, die auf Ursachen zurückzuführen sind, die dem Produkt zum Zeitpunkt der Lieferung an den Nutzer innewohnen.
4. Der Nutzer hat im Rahmen der Garantie das Recht, das Produkt kostenlos reparieren zu lassen, sofern der Mangel während der Garantiezeit aufgetreten ist. Die Art und Weise der Reparatur des Produkts (Reparaturmethode) liegt im 5.Ermessen des Garantiegebers. Stellt die Garantiegeberin fest, dass eine Reparatur nicht möglich ist, behält sie sich das Recht vor, das fehlerhafte Element oder das gesamte Produkt durch ein fehlerfreies zu ersetzen, den Preis des Produkts zu mindern oder vom Vertrag zurückzutreten.
6.Gegenüber dem Benutzer, der kein Verbraucher im Sinne des Gesetzes vom 23. April 1964 ist. Die Haftung des Garantiegebers für Schäden, die sich aus dieser Garantie und/oder im Zusammenhang mit ihrem Abschluss und ihrer Erfüllung ergeben, ist unabhängig vom Rechtstitel auf maximal den Wert des mangelhaften Produkts beschränkt.

II. Garantiezeit

Produktkomponenten	Dauer des Garantieschutzes
Stromerzeuger	24 Monate ab dem Kaufdatum des Produkts, wie auf dieser Garantiekarte angegeben

III. Bedingungen für die Inanspruchnahme der Garantie

Der Benutzer sollte den ausgefüllten Garantieschein des Produkts vorlegen und die Umstände des Kaufs des Produkts durch den Benutzer belegen, z. B. durch Vorlage der Quittung, Rechnung usw. Im Interesse einer effizienten Reklamationsbearbeitung wird empfohlen, dass der Benutzer zusammen mit dem Produkt alle in der Bedienungsanleitung unter "Vervollständigung des Geräts" aufgeführten Komponenten einreicht.
2. dass der Benutzer die Anweisungen in der Bedienungsanleitung und im Garantieschein beachtet.
3.Die Garantie gilt nur für das Gebiet der Republik Polen und der EU.
4.Die Garantie erstreckt sich nicht auf Produktmängel, die sich insbesondere aus folgenden Gründen ergeben:
a. Nichteinhaltung der in der Gebrauchsanweisung festgelegten Bedingungen durch den Benutzer, insbesondere hinsichtlich der korrekten Bedienung, Wartung und Reinigung;
b. Verwendung von Reinigungs- oder Pflegemitteln durch den Benutzer, die nicht der Gebrauchsanweisung entsprechen;
c. Unzureichende Lagerung und Transport des Produkts durch den Benutzer;
d. Unerlaubte Änderungen und/oder Umbauten am Produkt durch den Nutzer, die nicht mit dem Garantiegeber vereinbart wurden;
e. Die Verwendung von Verbrauchsmaterialien, die nicht mit der Bedienungsanleitung übereinstimmen, durch den Benutzer in dem Produkt.
5. Der Benutzer, der kein Verbraucher im Sinne des Gesetzes vom 23. April 1964 ist. Zivilgesetzbuches ist, verliert die Garantie für das Produkt, in dem:
- Seriennummern, Datumsangaben und Typenschilder vom Benutzer entfernt, verändert oder beschädigt worden sind;
- die Plomben vom Benutzer beschädigt wurden oder Anzeichen von Manipulationen durch den Benutzer aufweisen.
6. Achtung: Der Benutzer muss die mit dem täglichen Betrieb des Produkts verbundenen Tätigkeiten, die sich u.a. aus der Gebrauchsanweisung ergeben, selbst und auf eigene Kosten durchführen.

IV. Beschwerdeverfahren

1. Sollte sich herausstellen, dass das Produkt nicht ordnungsgemäß funktioniert, vergewissern Sie sich bitte, dass alle Schritte, die insbesondere in der Bedienungsanleitung angegeben sind, korrekt ausgeführt wurden, bevor Sie eine Reklamation einreichen.
2. Es wird empfohlen, eine Reklamation unverzüglich, vorzugsweise innerhalb von 7 Tagen nach Feststellung eines Mangels am Produkt, vorzubringen. Der Benutzer,

der kein Verbraucher im Sinne des Gesetzes vom 23. April 1964 ist. Zivilgesetzbuches ist, verliert die Rechte aus dieser Garantie, wenn eine Reklamation nicht innerhalb von 7 Tagen erfolgt.
3. Eine Reklamation kann u.a. beim Kauf des Produkts, beim Garantieservice oder schriftlich an die folgende Adresse erfolgen: Dedra Exim Sp. z o.o., ul. 3 Maja 8, 05-800 Pruszków.
4. Der Nutzer kann eine Beschwerde mit dem auf der Website www.dedra.pl verfügbaren Formular einreichen. ("Formular für Gewährleistungsansprüche").
5. Die Adressen des Garantieservices für die einzelnen Länder finden Sie unter www.dedra.pl. Wenn es für ein bestimmtes Land keinen Garantieservice gibt, wird empfohlen, Garantieansprüche an folgende Adresse zu richten: Dedra Exim Sp. z o.o. ul. 3 Maja 8, 05-800 Pruszków (Polen).
6. Im Hinblick auf die Sicherheit des Benutzers ist die Verwendung eines mangelhaften Produkts verboten.
7. Achtung: Die Verwendung eines defekten Produkts ist gefährlich für die Gesundheit und das Leben des Benutzers.
8. Die Erfüllung der Garantieverpflichtungen erfolgt innerhalb von 14 Werktagen, gerechnet ab dem Datum der Lieferung des reklamierten Produkts durch den Nutzer.
9. Es wird empfohlen, das mangelhafte Produkt zu reinigen, bevor es zur Reklamation eingereicht wird. Es wird empfohlen, das zu reklamierende Produkt sorgfältig vor Transportschäden zu schützen (es wird empfohlen, das zu reklamierende Produkt in der Originalverpackung zu liefern).
10. Die Gewährleistungsfrist verlängert sich um die Zeit, in der der Nutzer das von der Gewährleistung erfasste Produkt aufgrund eines Mangels nicht nutzen konnte. Durch die Garantie werden die Rechte des Nutzers im Rahmen der Gewährleistungsvorschriften für Mängel an den verkauften Waren nicht ausgeschlossen, eingeschränkt oder ausgesetzt.

Gemäß Artikel 13 Absatz 1 und 2 der Verordnung (EU) 2016/679 des Europäischen Parlaments und des Rates vom 27. April 2016 zum Schutz natürlicher Personen bei der Verarbeitung personenbezogener Daten, zum freien Datenverkehr und zur Aufhebung der Richtlinie 95/46/EG (im Folgenden: „RODO“) informieren wir Sie
1. Der Verwalter Ihrer im Formular angegebenen personenbezogenen Daten ist DEDRA-EXIM sp. z o.o. mit Sitz in Pruszków , ul. 3 Maja 8, 05-800 Pruszków (im Folgenden: „Verwalter“).
2. Ihre Daten werden ausschließlich zum Zweck der Durchführung des Garantieverfahrens für das Gerät gemäß Artikel 6 Absatz 1 Buchstabe b der Allgemeinen Datenschutzverordnung (im Folgenden: GDPR") verarbeitet. Die Bereitstellung der Daten ist freiwillig, aber für die Durchführung des Garantieverfahrens erforderlich.
3. Ihre Daten werden für die Dauer der Prüfung der Durchführung des Garantieverfahrens und für Archivierungszwecke im Falle der Notwendigkeit der Abwehr möglicher Ansprüche gegen den Verwalter nicht länger als bis zu deren Verjährung verarbeitet.
4. Ihre Daten dürfen nur an Stellen weitergegeben werden, die Daten im Auftrag des Verwalters auf der Grundlage einer schriftlichen Vereinbarung über die Beauftragung mit der Verarbeitung personenbezogener Daten verarbeiten und die u.a. technische Dienstleistungen, Hosting oder Website-Wartung, IT-Dienstleistungen und Kurierdienste anbieten. Die Dienstleister des Verwalters sind verpflichtet, die Datensicherheit zu gewährleisten und die Anforderungen des geltenden Rechts in Bezug auf den Schutz personenbezogener Daten zu erfüllen, und dürfen die anvertrauten personenbezogenen Daten nicht für andere als die im Vertrag mit dem Verwalter genannten Zwecke verwenden.
5. Ihre Daten werden nicht automatisiert verarbeitet, einschließlich Profiling, und werden nicht an ein Drittland/eine internationale Organisation übermittelt.
6. Sie haben jederzeit das Recht auf Auskunft über den Inhalt Ihrer Daten sowie das Recht auf Berichtigung, Löschung, Einschränkung der Verarbeitung, das Recht auf Datenübertragbarkeit und das Recht auf Widerspruch.
7. Für alle Fragen im Zusammenhang mit der Verarbeitung Ihrer personenbezogenen Daten durch den für die Verarbeitung Verantwortlichen können Sie sich an die folgende E-Mail-Adresse wenden: daneosobowe@dedra.pl;
8. Sie haben das Recht, eine Beschwerde bei der Datenschutzbehörde einzureichen;

FR Sommaire

1. Photos et schèmas
2. Description de l’appareil
3. Utilisation prévue de l'appareil
4. Restrictions d'utilisation
5. Caractéristiques techniques
6. Préparation au travail
7. Mise en marche de l’appareil
8. Utilisation de l'appareil
9. Opérations d'entretien courant
10. Pièces de rechange et accessoires
11. Dépannage autonome
12. Composition de l'appareil
13. Information pour les utilisateurs concernant l'élimination des équipements électriques et électroniques
14. Carte de garantie

Traduction du mode d'emploi original

La déclaration de conformité a été jointe au mode d'emploi en tant que document séparé. En cas d'absence de la déclaration de conformité, veuillez contacter Dedra Exim Sp. z o.o.
Les conditions générales de sécurité ont été jointes au mode d'emploi sous forme de brochure séparée.

ATTENTION. Lire tous les avertissements signalés par le symbole et toutes les instructions.

Le non- respect des avertissements et des consignes de sécurité ci-dessous peut entraîner une électrocution, un incendie ou des blessures graves.

Garder tous les avertissements et toutes les instructions pour un usage ultérieur.

2. Description de l'appareil

Figure A : 1. Voltmètre ; 2. Interrupteur ; 3. Diode témoin de fonctionnement du groupe ; 4. Plaque signalétique ; 5. Diode de contrôle du niveau d'huile ; 6. Bouchon de remplissage d'huile ; 7. Bouchon de vidange d'huile ; 8. Prises AC 230V ; 9. Disjoncteur de protection DC 12V ; 10. Prise DC 12V ; 11. Sortie de gaz d'échappement chauds ; 12. Vis de mise à la terre du groupe ; 13. Disjoncteur de protection AC 230V ; 14. Bouchon de remplissage de carburant ; 15. Réservoir de carburant ; 16. Robinet de carburant ; 17. Filtre à air ; 18. Jauge de niveau de carburant ; 19. Câble de démarreur.

3. Destination de l'appareil

Un groupe électrogène est un appareil électro-énergétique qui constitue une source de courant autonome. Les groupes électrogènes sont des unités indépendantes pour la production d'électricité. Dans son application de base, un groupe électrogène sert à produire de l'énergie électrique pour divers consommateurs (moteurs, éclairage, chauffage, etc.) dans une zone où il n'existe pas d'autres sources.
L'utilisation de l'appareil est autorisée pour les travaux de rénovation et de construction, les ateliers de réparation et les travaux amateurs, à condition de respecter simultanément les conditions d'utilisation et les conditions de travail admissibles contenues dans le manuel d'utilisation.

4. Restrictions d’utilisation

L'appareil ne peut être utilisé que conformément aux "Conditions de travail admissibles" ci-dessous.
La machine ne peut être utilisée qu'avec des **pièces d'origine**. Le groupe électrogène ne doit pas fonctionner dans des **locaux fermés** ou dans une atmosphère à **très forte humidité**. En cas de dommages mécaniques, en particulier de déformations du boîtier, du réservoir de carburant ou de fuites (fuites de carburant), **n'utilisez pas l'appareil**. Vous ne devez pas non plus utiliser le groupe électrogène si vous constatez des irrégularités dans son fonctionnement. Dans ce cas, vous devez impérativement sécuriser l'appareil et le confier à un service après-vente agréé de DEDRA-EXIM Sp. z o.o.
Toute modification non autorisée de la construction mécanique et électrique, toute altération ou toute opération d'entretien non décrite dans le manuel d'utilisation sera considérée comme illégale et entraînera une **perte immédiate des droits à la garantie**, et la déclaration de conformité perdra sa validité.
Une utilisation non conforme à la destination ou au manuel d'utilisation entraînera une perte immédiate des droits à la garantie.

Conditions de travail admissibles
L'appareil ne peut être utilisé qu'en intérieur, dans des pièces dotées d'une ventilation fonctionnelle. Évitez l'humidité.
Ne laissez pas l'appareil allumé sans surveillance.
Il est interdit de connecter un groupe électrogène à une installation domestique.

5. Caractéristiques techniques

Modèle	DEGB2510
Moteur à combustion	à piston, 4 temps.
Puissance de sortie maximale [W]	2200
Puissance de sortie pour un fonctionnement continu [W]	2000
Tension du réseau [V]	230
	12V DC
Fréquence de sortie du réseau [Hz]	50
Courant nominal [A]	8,7
Moteur à combustion (type)	LT168F
Capacité du réservoir [l]	15
Classe d'exigences de fonctionnement	G2
Classe de conformité de puissance	A
Niveau de puissance acoustique garanti L_{WA} [dB(A)]	95
Poids à vide [kg]	41
Puissance du moteur à combustion [W]	3400
Vitesse du moteur [tr/min]	3600
Cylindrée du moteur	163 ccm
Degré de protection contre l'accès direct	IP23M
Niveau de puissance acoustique L_{WA} [dB(A)]	93,5
Incertitude de mesure (K_{WA}) [dB(A)]	3
Facteur de puissance	1

Informations supplémentaires :

Nombre de prises
2 prises 230V en courant alternatif (AC)
1 prise 12V en courant continu (DC)

Système AVR (régulation automatique de la tension)
C'est un système qui aide à maintenir la tension de sortie du groupe électrogène à un niveau approprié. Sans le système AVR ou en cas de dysfonctionnement, le groupe électrogène ne sera pas en mesure de maintenir une tension correcte.

Informations sur le bruit
L'émission sonore a été déterminée conformément à la norme ISO 8528-10. Les valeurs sont indiquées dans le tableau ci-dessus.

ATTENTION **Le bruit peut causer des dommages auditifs. Portez toujours une protection auditive pendant le travail !**

La valeur totale de bruit déclarée a été mesurée selon une méthode de test standard et peut être utilisée pour comparer un appareil à un autre. Le niveau de bruit indiqué peut également servir à une évaluation initiale de l'exposition au bruit.

Le niveau de bruit lors de l'utilisation réelle de l'appareil peut varier par rapport aux valeurs déclarées, en fonction de la manière dont les outils de travail sont utilisés, notamment du type de pièce à travailler, et de la nécessité de définir des mesures pour protéger l'opérateur. Pour estimer précisément l'exposition dans des conditions d'utilisation réelles, il faut prendre en compte toutes les parties du cycle de fonctionnement, y compris les périodes où l'appareil est éteint ou allumé mais non utilisé pour le travail.

6. Préparation au travail

ATTENTION **Toutes les opérations préparatoires doivent être effectuées avec l'appareil débranché de la source d'alimentation.**

Avant de commencer à travailler, assurez-vous que l'appareil est complet et ne présente aucune trace de bosses, d'abrasions ou d'autres dommages. Si vous remarquez des dommages, contactez le service après-vente de Dedra Exim sp. z o.o.
Montez les pieds en caoutchouc sur le châssis de l'appareil.

Remplissage du groupe électrogène avec de l'huile

ATTENTION	Après chaque utilisation	Après le 1er mois d'utilisation	Tous les 3 mois ou 50 heures	Tous les 6 mois ou 100 heures	Tous les 12 mois ou 300 heures
Vérifier l'état de l'huile	X				
Changer l'huile		X			
Vérifier le filtre à air		X			
Nettoyer le filtre à air			X		
Remplacer la bougie d'allumage				X	
Contrôler les tuyaux de carburant					X
Contrôler les câbles haute tension					X

Le groupe électrogène n'est pas fourni avec de l'huile. Avant de démarrer, vous devez le remplir d'huile.

L'huile moteur est le principal facteur qui influence les performances et la durée de vie du moteur. Utilisez une huile conçue pour les moteurs 4 temps. L'huile DEGL01 de type SAE 10W-30 de Dedra Exim est l'huile recommandée pour une utilisation générale.
L'appareil est équipé d'un capteur de niveau d'huile qui empêchera le moteur de démarrer si le niveau d'huile est trop bas.
La capacité du carter d'huile est d'environ 0,5 litre.

Pour faire le plein d'huile:

1. **Dévissez** le bouchon de remplissage d'huile (Fig. C) et essuyez la jauge avec un chiffon propre
2. **Versez** la quantité d'huile préparée.
3. **Vérifiez** le niveau d'huile et revissez le bouchon de remplissage.

Remplissage du carburant

ATTENTION **L'essence est inflammable et, dans certaines conditions, explosive. Il est interdit de fumer, de créer des étincelles ou d'utiliser une flamme nue lors du remplissage de carburant dans le générateur ou à proximité d'un endroit où de l'essence est stockée. Un allumage ou une explosion peut causer des blessures graves. Le remplissage du carburant doit être effectué dans un endroit bien ventilé et avec le moteur éteint.**

Remplissez le réservoir de carburant (Fig. A.15) avec de l'essence. Une fois le remplissage terminé, assurez-vous que le bouchon du réservoir (Fig. A.14) est bien serré.

7. Mise en marche de l'appareil

ATTENTION **Avant de démarrer l'appareil, il est impératif d'effectuer les étapes décrites dans le chapitre « Préparation au travail ».**

Responsabilités de l'opérateur

ATTENTION **Prenez connaissance des instructions d'utilisation et de sécurité. Assurez-vous de savoir comment arrêter rapidement le groupe électrogène et familiarisez-vous avec le fonctionnement de toutes les commandes. Il est interdit de faire fonctionner l'appareil sans une formation appropriée. Avant la première mise en marche, vérifiez les niveaux d'huile et de carburant.**

Avant la première utilisation, vous devez impérativement mettre le générateur à la terre. Pour cela, dévissez la vis (Fig. A, 12), placez un câble de mise à la terre d'une section minimale de 1,5 mm² sous la tête de la vis (le câble n'est pas inclus), puis serrez la vis pour bien le bloquer. Connectez l'autre extrémité du câble à une tige conductrice plantée dans le sol.
Ne branchez **aucun appareil** sur le générateur avant de démarrer le moteur.

Démarrage de l'appareil

1. Tournez le robinet de carburant en position « **ON** » (vers le bas) (Fig. G).
2. Activez le starter en poussant le levier en position « **CHOKE** » (vers la gauche) (Fig. H).
3. Basculez l'interrupteur d'allumage en position « **ON** » (Fig. I).
4. Tirez fermement sur la corde du démarreur (Fig. J), puis relâchez-la doucement pour qu'elle revienne à sa position initiale. Une fois le moteur démarré et stable, désactivez le starter (le levier doit être en position droite).
5. Poussez le disjoncteur de surcharge (Fig. A, 13) vers le haut, en position « **ON** ». Le voltmètre (Fig. A, 1) affichera la tension.
6. Vous pouvez maintenant brancher l'appareil que vous souhaitez utiliser sur la prise de courant alternatif (Fig. K).

8. Utilisation de l'appareil

ATTENTION **Il est interdit de démarrer l'appareil à l'intérieur, car les gaz d'échappement contiennent du monoxyde de carbone toxique.**
Ne branchez pas d'appareils dont la puissance nominale dépasse 80 % de la puissance nominale du générateur.

Les moteurs électriques consomment plus de courant au démarrage, ce qui peut déclencher la protection contre les surcharges et éteindre le groupe.
Si vous branchez plusieurs appareils, ne les démarrez pas en même temps. Si vous utilisez des rallonges, celles-ci ne doivent pas dépasser :
- 60 m pour une section de 1,5 mm²
- 100m pour une section de 2,5 mm²

Arrêt du moteur

Avant d'éteindre l'appareil, débranchez tous les appareils en retirant leur fiche de la prise du générateur. Ensuite, basculez l'interrupteur d'allumage (Fig. I) sur la position « **OFF** » et tournez le robinet de carburant sur la position « **OFF** » (Fig. G).

ATTENTION **En cas d'arrêt d'urgence du générateur, vous devez immédiatement basculer l'interrupteur d'allumage sur la position « OFF ». Après l'utilisation, le tuyau d'échappement peut être chaud ; attendez qu'il refroidisse avant d'effectuer toute opération de maintenance.**

9. Bieżące czynności obsługowe

ATTENTION **Toutes les opérations de maintenance doivent être effectuées avec l'appareil débranché de la source d'alimentation.**

Avant de procéder à l'inspection, à la réparation ou à l'entretien, arrêtez le moteur et attendez que toutes les pièces en rotation s'immobilisent. Déconnectez le fil de la bougie d'allumage pour éviter tout démarrage accidentel.

Calendrier des travaux d'entretien

Toujours avant de démarrer l'appareil :
Vérifiez et complétez le niveau de carburant dans le réservoir.
Vérifiez et serrez soigneusement la mise à la terre

Nettoyage du filtre à air

Un filtre à air sale peut entraîner un mauvais fonctionnement du moteur et une consommation de carburant accrue.

ATTENTION **Il est interdit de nettoyer le filtre à air et ses composants avec un solvant, car cela pourrait provoquer un incendie. Il est également interdit de faire fonctionner l'appareil sans le filtre à air, car cela entraînerait une usure prématurée du moteur.**

1. Enlevez les clips du couvercle en plastique du filtre à air (Fig. L).
2. Retirez le couvercle du filtre à air.
3. Sortez l'éponge du filtre à air (Fig. N), puis nettoyez-la et rincez-la à l'eau tiède avec un peu de détergent.
4. Imbibez délicatement le filtre dans de l'huile moteur et essorez-le soigneusement.
5. Remettez l'éponge dans le boîtier du filtre et replacez le couvercle du filtre.

Remplacement de la bougie d'allumage

Bougie recommandée : LD F7RTC ou équivalent.

ATTENTION **L'utilisation d'une bougie incorrecte peut endommager le moteur.**

Pour remplacer la bougie, déconnectez le capuchon (Fig. B) et retirez toutes les impuretés autour des câbles de la bougie. Utilisez ensuite la clé à bougie fournie dans le kit pour dévisser la bougie.
Vérifiez l'état de la bougie d'allumage :
• Si les électrodes sont usées ou si l'isolant est fissuré ou endommagé, **remplacez la bougie**.
• Si la bougie est encrassée, **nettoyez-la** avec une brosse métallique ou un nettoyant pour bougies en spray.
Mesurez l'écartement entre les électrodes à l'aide d'une jauge d'épaisseur. L'écartement doit être de **0,7 à 0,8 mm** (Fig. K). Si nécessaire, ajustez l'écartement en pliant délicatement l'électrode.
• Vérifiez que le joint d'étanchéité de la bougie est en bon état.
• Vissez la nouvelle bougie à la main pour éviter d'endommager le filetage, jusqu'à ce que vous sentiez une résistance.
• Serrez-la ensuite avec la clé à bougie. Si vous utilisez une bougie d'occasion, serrez-la d'un $\frac{1}{8}$ - $\frac{1}{4}$ tour, Pour une bougie neuve, serrez-la d'un $\frac{1}{2}$ tour.
Si vous connaissez le couple de serrage et que vous avez une clé dynamométrique, utilisez-la.

Vidange de l'huile

Effectuez la vidange avec des gants de protection.
Vidangez l'huile pendant que le moteur est encore chaud, car elle sera plus fluide et contiendra plus d'impureté.
• Dévissez le bouchon de vidange d'huile (Fig. A, 7).
• Videz l'huile usagée dans un récipient prévu à cet effet.
• Revissez le bouchon de vidange.
• Remplissez le carter avec de l'huile moteur fraîche.
Remplacez l'huile selon le calendrier recommandé.

ATTENTION **Ne jetez pas l'huile usagée dans la terre ou dans les égouts. Apportez-la à un centre de collecte de déchets dangereux.**

Veuillez déposer l'huile usagée dans le centre de collecte des déchets dangereux le plus proche.

Rangement

ATTENTION **Les vapeurs d'essence sont explosives. Ne stockez pas d'essence pendant plus de 30 jours. L'appareil ne doit pas être stocké à proximité de sources de flammes nues. Avant de préparer le générateur pour le rangement, assurez-vous que le moteur est complètement froid.**

Préparation pour le rangement

Si vous prévoyez de ne pas utiliser l'appareil pendant plus de 30 jours :
• Vidangez le carburant du réservoir
• Déconnectez le capuchon de la bougie d'allumage.
N'oubliez pas que l'appareil ne doit pas être stocké dans des pièces à forte humidité

Transport

Avant de transporter l'appareil, vidangez complètement les liquides de fonctionnement comme le carburant et l'huile. Débranchez le capuchon de la bougie.
Transportez le groupe en position horizontale, avec le bouchon de remplissage de carburant bien fermé.

10. Pièces de rechange et accessoires

Carburant

Essence sans plomb 95 recommandée.

Bougie d'allumage recommandée:

LD F7RTC ou équivalent.

Huile moteur recommandée

Huile DEGL01 de type SAE 10W-30 de la marque Dedra Exim.
Pour acheter des pièces de rechange et des accessoires, vous devez contacter le Service Après-Vente Dedra Exim. Les coordonnées sont indiquées sur la première page du manuel.
Lorsque vous commandez des pièces de rechange, veuillez fournir le numéro de lot figurant sur la plaque signalétique ainsi que le numéro de pièce du schéma d'assemblage.
Pendant la période de garantie, les réparations sont effectuées selon les conditions énoncées dans la carte de garantie. Vous pouvez déposer le produit à réparer sur le lieu d'achat (le vendeur est tenu d'accepter le produit sous garantie), l'envoyer au centre de service le plus proche de votre domicile (la liste des centres est disponible sur www.dedra.pl), ou l'envoyer au Service central de Dedra Exim. Veuillez joindre la carte de garantie dûment remplie. Après la période de garantie, les réparations sont effectuées par le service central. Le produit endommagé doit être envoyé au service après-vente (les frais d'expédition sont à la charge de l'utilisateur).

11. Dépannage autonome

ATTENTION **Avant de procéder à toute opération de dépannage, il est impératif de débrancher l'appareil de sa source d'alimentation.**

Problème	Cause	Solution
Le moteur ne démarre pas.	Le réservoir de carburant est vide.	Remplissez le réservoir.
	L'essence est vieille.	Vidangez l'ancien carburant et remplissez le réservoir avec de l'essence fraîche.
	Le contact n'est pas mis.	Mettez le contact à l'aide du bouton.
	Le robinet de carburant est fermé.	Ouvrez le robinet de carburant.
	Le câble haute tension n'est pas connecté à la bougie.	Connectez le câble haute tension à la bougie d'allumage.
	La bougie d'allumage est sale ou défectueuse.	Nettoyez la bougie, remplacez-la si elle est défectueuse.
	Le starter n'est pas activé.	Activez le starter.
Le moteur tourne de manière irrégulière.	Le câble haute tension est lâche.	Raccordez correctement le câble haute tension à la bougie.
	Le carburant est vieux ou contaminé.	Vidangez l'ancien carburant et remplissez le réservoir avec de l'essence fraîche.
	Le carburateur est mal réglé.	Réglez le carburateur.
Pas de tension sur la prise 12V.	Le bouton du disjoncteur 12V est désactivé.	Activez le bouton du disjoncteur.
Pas de tension sur la prise 230V.	Le bouton du disjoncteur 230V est désactivé.	Activez le bouton du disjoncteur.

ATTENTION **Le groupe électrogène est équipé d'un capteur de niveau d'huile. Si le niveau d'huile est trop bas, le capteur empêche le groupe de démarrer. Par conséquent, si l'appareil ne démarre pas, la première chose à faire est de vérifier le niveau d'huile. S'il est trop bas, il faut en ajouter.**

12. Composition de l'appareil

1. Groupe électrogène – 1 pièce, 2. Clé à bougie – 1 pièce, 3. Câble 12V DC – 1 pièce, 4. Fiche – 1 pièce, 5. Pieds en caoutchouc – 1 pièce

13. Information pour les utilisateurs concernant l'élimination des appareils électriques et électroniques (concerne les ménages)

Le symbole représenté sur les produits ou leur documentation jointe indique que les appareils électriques ou électroniques hors d'usage ne doivent pas être jetés avec les ordures ménagères. La procédure correcte en cas de nécessité d'élimination, de réutilisation ou de récupération des composants consiste à remettre l'appareil à un point de collecte spécialisé, où il sera accepté gratuitement. Les informations sur l'emplacement des points de collecte des équipements usagés sont fournies par les autorités locales, par exemple sur leurs sites web.
Une élimination correcte de l'appareil permet de préserver des ressources précieuses et d'éviter les effets négatifs sur la santé et l'environnement résultant de la possible présence dans l'équipement de substances, de mélanges et de composants dangereux.
Une élimination incorrecte des déchets est passible de sanctions prévues par les réglementations locales en vigueur.
Utilisateurs dans les pays de l'Union européenne : En cas de nécessité de se débarrasser d'appareils électriques ou électroniques, veuillez contacter le point de vente ou le fournisseur le plus proche, qui vous fourniront des informations supplémentaires.
Élimination des déchets dans les pays hors de l'Union européenne : Ce symbole ne concerne que les pays de l'Union européenne. En cas de besoin de se débarrasser de ce produit, veuillez contacter les autorités locales ou votre revendeur pour obtenir des informations sur la procédure correcte à suivre.

Carte de garantie

Groupe électrogène
(nom du produit)

Numéro de catalogue : DEGB2510 Numéro de lot : .....
(ci-après dénommé le Produit)

Date d'achat du Produit : .....

Cachet du vendeur

Date et signature du vendeur : .....

Déclaration de l'Utilisateur :

Je confirme avoir été informé des conditions de garantie ainsi que des conséquences du non-respect des directives contenues dans le mode d'emploi et la carte de garantie. Les conditions de la présente garantie me sont connues, ce que je confirme par ma signature :

....
Date et lieu Signature de l'Utilisateur

I. Responsabilité pour le Produit

1. Le garant est Dedra Exim Sp. z o.o., dont le siège social est à Pruszków, adresse : ul. 3 Maja 8, 05-800 Pruszków, Pologne, KRS 0000062517, Tribunal de district de la ville de Varsovie à Varsovie, XIVe division commerciale du Registre national des tribunaux, NIP 527-020-49-33, capital social : 100 980,00 PLN.
2. Conformément aux conditions spécifiées dans la présente carte de garantie, le Garant accorde une garantie sur le Produit provenant de la distribution du Garant.
3. La responsabilité au titre de la garantie ne couvre que les défauts résultant de causes inhérentes au Produit au moment de sa livraison à l'Utilisateur.
4. Au titre de la garantie, l'Utilisateur a droit à la réparation gratuite du Produit, à condition que le défaut soit apparu pendant la période de garantie. Le mode de réparation du Produit (méthode d'exécution de la réparation) dépend de la décision du Garant. Si le Garant constate l'impossibilité de réparer, il se réserve le droit de remplacer l'élément défectueux ou l'ensemble du Produit par un produit exempt de défaut, de réduire le prix du Produit ou de résilier le contrat.
5. En ce qui concerne l'Utilisateur qui n'est pas un consommateur au sens de la loi du 23 avril 1964, Code civil, la responsabilité du Garant en matière de dommages résultant de la présente garantie et/ou en relation avec sa conclusion et son exécution, quel que soit le fondement juridique, est limitée au maximum à la valeur du Produit défectueux.

II. Période de garantie

Éléments du Produit	Durée de la protection de garantie
Groupe électrogène	24 mois à compter de la date d'achat du produit indiquée sur la présente carte de garantie.

III. Conditions d'application de la garantie

1. Présentation par l'Utilisateur de la carte de garantie du Produit dûment remplie et justification par l'Utilisateur des circonstances d'achat du Produit, par exemple en présentant un ticket de caisse, une facture, etc. Afin de faciliter le traitement de la réclamation, il est recommandé à l'Utilisateur de joindre au Produit réclamé tous les éléments spécifiés dans la rubrique « Composition de l'appareil » contenue dans le mode d'emploi.
2. Respect par l'Utilisateur des recommandations contenues dans le mode d'emploi et la carte de garantie.
3. La garantie ne couvre que le territoire de la République de Pologne et de l'UE.
4. La garantie ne couvre pas les défauts du Produit résultant notamment de :
a. Non-respect par l'Utilisateur des conditions spécifiées dans le mode d'emploi, notamment en matière d'utilisation, d'entretien et de nettoyage corrects ;
b. Utilisation par l'Utilisateur de produits de nettoyage ou d'entretien non conformes au mode d'emploi ;
c. Stockage et transport inappropriés du Produit par l'Utilisateur ;

d. Modifications et/ou transformations non autorisées du Produit par l'Utilisateur, qui n'ont pas été convenues avec le Garant ;
e. Utilisation par l'Utilisateur dans le Produit de consommables non conformes au mode d'emploi.
5. L'Utilisateur qui n'est pas un consommateur au sens de la loi du 23 avril 1964, Code civil, perd la garantie sur le Produit dans lequel :
- les numéros de série, les indications de date et les plaques signalétiques ont été supprimés, modifiés ou endommagés par l'Utilisateur ;
- les scellés ont été endommagés par l'Utilisateur ou portent des traces de manipulation de l'Utilisateur.
6. Attention ! Les opérations liées à l'entretien quotidien du Produit, résultant notamment du mode d'emploi, sont effectuées par l'Utilisateur à ses propres frais.

IV. Procédure de réclamation

1. En cas de constatation d'un fonctionnement incorrect du Produit, avant de soumettre une réclamation, il convient de s'assurer que toutes les opérations spécifiées notamment dans le mode d'emploi ont été effectuées correctement.
2. Il est recommandé de soumettre la réclamation immédiatement, de préférence dans les 7 jours suivant la date de constatation du défaut du Produit. L'Utilisateur qui n'est pas un consommateur au sens de la loi du 23 avril 1964, Code civil, perd ses droits découlant de la présente garantie en cas de non-soumission de la réclamation dans un délai de 7 jours.
3. La réclamation peut être soumise notamment au point d'achat du Produit, au service de garantie ou par écrit à l'adresse suivante : Dedra Exim Sp. z o.o., ul. 3 Maja 8, 05-800 Pruszków, Pologne.
4. L'Utilisateur peut soumettre une réclamation en utilisant le formulaire disponible sur le site web www.dedra.pl (« Formulaire de réclamation au titre de la garantie »).
5. Les adresses des services de garantie pour les différents pays sont disponibles sur le site www.dedra.pl. En l'absence de service de garantie pour un pays donné, il est recommandé d'adresser les réclamations au titre de la garantie à l'adresse suivante : Dedra Exim Sp. z o.o. ul. 3 Maja 8, 05-800 Pruszków (Pologne).
6. A l'égard de la sécurité de l'Utilisateur, l'utilisation d'un Produit défectueux est interdite.
7. Attention ! L'utilisation d'un Produit défectueux est dangereuse pour la santé et la vie de l'Utilisateur.
8. L'exécution des obligations découlant de la garantie aura lieu dans un délai de 14 jours ouvrables à compter de la date de livraison du Produit réclamé par l'Utilisateur.
9. Avant de livrer le Produit défectueux pour réclamation, il est recommandé de le nettoyer. Il est recommandé de protéger soigneusement le Produit réclamé contre les dommages pendant le transport (il est recommandé de livrer le Produit réclamé dans son emballage d'origine).
10. La période de garantie est prolongée de la durée pendant laquelle l'Utilisateur n'a pas pu utiliser le Produit en raison d'un défaut couvert par la garantie.
La garantie n'exclut, ne limite ni ne suspend les droits de l'Utilisateur découlant des dispositions relatives à la garantie légale contre les défauts de la chose vendue.
Conformément à l'article 13, paragraphes 1 et 2, du règlement (UE) 2016/679 du Parlement européen et du Conseil du 27 avril 2016 relatif à la protection des personnes physiques à l'égard du traitement des données à caractère personnel et à la libre circulation de ces données, et abrogeant la directive 95/46/CE (ci-après « RGPD »), nous vous informons de ce qui suit :
1. Le responsable du traitement de vos données personnelles fournies dans le formulaire est DEDRA-EXIM sp. z o.o., dont le siège social est situé à Pruszków, ul. 3 Maja 8, 05-800 Pruszków, Pologne (ci-après le « Responsable du traitement »).
2. Vos données seront traitées exclusivement aux fins de la procédure de garantie de l'appareil conformément à l'article 6, paragraphe 1, point b), du règlement général sur la protection des données (ci-après « RGPD »). La fourniture des données est volontaire, mais nécessaire au déroulement de la procédure de garantie.
3. Vos données seront traitées pendant la durée d'examen et de traitement de la procédure de garantie, ainsi qu'à des fins d'archivage en cas de nécessité de défense contre d'éventuelles réclamations à l'encontre du Responsable du traitement, et ce, pas plus longtemps que le délai de prescription de ces réclamations.
4. Vos données pourront être divulguées exclusivement aux sous-traitants traitant les données pour le compte du responsable du traitement sur la base d'un contrat écrit de sous-traitance de données à caractère personnel, fournissant notamment des services de maintenance technique, d'hébergement ou de gestion de site web, de support informatique ou de transport. Les fournisseurs du Responsable du traitement sont tenus d'assurer la sécurité des données et de respecter les exigences de la législation applicable en matière de protection des données à caractère personnel, et ne peuvent pas utiliser les données à caractère personnel qui leur sont confiées à d'autres fins que celles spécifiées dans le contrat conclu avec le Responsable du traitement.
5. Vos données ne feront pas l'objet d'une prise de décision automatisée, y compris le profilage, et ne seront pas transférées vers un pays tiers ou une organisation internationale.
6. Vous disposez d'un droit d'accès à vos données, ainsi que d'un droit de rectification, d'effacement, de limitation du traitement, d'un droit à la portabilité des données et d'un droit d'opposition, à tout moment.
7. Pour toute question relative au traitement de vos données personnelles par le Responsable du traitement, vous pouvez le contacter à l'adresse e-mail suivante : daneosobowe@dedra.pl ;
8. Vous avez le droit d'introduire une réclamation auprès de l'autorité de contrôle compétente en matière de protection des données à caractère personnel;

Dedra Exim Sp. z o.o.
ul. 3 Maja 8, 05-800 Pruszków
Tel. +48 22 73 83 777, fax +48 22 73 83 779
www.dedra.pl, info@dedra.pl

Adnotacje o dokonanych naprawach / Information about repairs carried out / Informace o provedených opravách / Informácie o vykonaných opravách / Informacija apie atliktus remontus / Informācija par veiktajiem remontdarbiem / A végzett javításokról szóló információk / Informaţii despre reparaţiile efectuate / Informacije o opravljenih popravilih / Podaci o izvršenim popravcima / Информация за извършените ремонти / Інформація про виконані ремонти / Informationen zu durchgeführten Reparaturen / Informations sur les réparations effectuées

Data zgłoszenia do naprawy / Date of repair request / Datum přihlášení k opravě / Dátum žiadosti o opravu / Remonto užsakymo data / Datums, kad pieteikts remonts / Javítási kérelem dátuma / Data solicitării de reparaţie / Datum zahtevka za popravilo / Datum prijave za popravak / Дата на заявката за ремонт / Дата подання заявки на ремонт / Datum der Reparaturmeldung / Date de la demande de réparation	Data wykonania naprawy / Date of repair / Datum provedení opravy / Dátum opravy / Remonto data / Remonts veikšanas datums / Javítás dátuma / Data reparaţiei / Datum popravila / Datum popravka / Дата на ремонта / Дата виконання ремонту / Datum der Reparatur / Date de réparation	Zakres naprawy, opis czynności naprawczych / Scope of repair, description of repair activities / Rozsah oprav, popis opravárenských činností / Rozsah opráv, popis opravárenských činností / Remonto apimtis, remonto darbų aprašymas / Remontu apjoms, remonta darbu apraksts / A javítás hatálya, a javítási tevékenységek leírása / Domeniul de aplicare al reparaţiei, descrierea activităţilor de reparaţie / Obseg popravila, opis popravljalnih dejavnosti / Opseg popravka, opis aktivnosti popravka / Обхват на ремонта, описание на ремонтните дейности / Обсяг ремонту, опис ремонтних робіт / Umfang der Reparatur, Beschreibung der Reparaturmaßnahmen / Étendue de la réparation, description des opérations de réparation	Podpis wykonującego naprawę / Signature of the repairer / Podpis osoby provádějící opravu / Podpis opravára / Remonto meistro parašas / Remontu veikušā paraksts / A javító aláírása / Semnătura reparatorului / Podpis serviserja / Potpis osobe koja vrši popravak / Подпис на ремонтника / Підпис особи, яка виконує ремонт / Unterschrift des Reparaturdurchführenden / Signature de la personne effectuant la réparation