DEGA4500K

Instrukcja ważna dla urządzeń wyprodukowanych po: / Instructions applicable to devices manufactured after: / Návod pro zařízení vyrobená po: / Návod pre obsluhu zariadení vyrobených po: / Instrukcija – įrenginiai, kurie buvo pagaminti nuo: / Lietošanas instrukcija ierīcēm izgatavotiem pēc: / Útmutató a után gyártott készülékekhez: / Manualul de utilizare pentru aparate fabricate după: / Navodila veljajo za naprave, proizvedene po: / Upute vrijede za uređaje proizvedene nakon: / Ръководството за употреба е валидно за устройства, произведени след: / Bedienungsanleitung für Geräte, hergestellt wurden die nach dem: / Instructions valables pour les appareils fabriqués après: **01.06.2024**

PL **Agregat prądotwórczy inwertorowy**
Instrukcja obsługi z kartą gwarancyjną

EN **Inverter generator**
User manual with warranty card

CZ **Invertorový generátor**
Návod k obsluze se záručním listem

SK **Invertorový generátor**
Užívateľská príručka so záručným listom

LT **Inverterinis generatorius**
Naudojimo instrukcija su Garantiniu lapu

LV **Invertora ģeneratoru**
Lietošanas instrukcija ar garantijas talonu

HU **Inverteres áramfejlesztő**
Használati Utasítás Garanciajeggyel

RO **Generator cu invertor**
Instrucțiuni de utilizare și certificat de garanție

SI **Inverterski generator**
Navodila za uporabo z garancijskim listom

HR **Agregat za struju inverter**
Upute za uporabu s jamstvenim listom

BG **Инверторен генератор**
Ръководство за употреба с гаранционна карта

DE **Inverter-Stromaggregat**
Bedienungsanleitung mit Garantiekarte

FR **Générateur à onduleur**
Mode d'emploi avec carte de garantie



PL	Wszelkie prawa zastrzeżone. Niniejsze opracowanie jest chronione prawem autorskim. Kopiowanie lub rozpowszechnianie Instrukji Obsługi we fragmentach albo w całości bez zgody „Dedra-Exim" zabronione „Dedra-Exim" zastrzega sobie prawo do wprowadzania zmian konstrukcyjno-technicznych oraz kompletacyjnych bez uprzedniego powiadamiania. Zmiany te nie mogą stanowić podstawy do reklamowania produktu. Instrukcja obsługi dostępna na stronie www.dedra.pl
EN	All rights reserved. This document is protected by copyright. Copying or distributing the User Manual in part or in whole without the consent of Dedra-Exim is prohibited. Dedra-Exim reserves the right to make design, technical and assembly changes without prior notice. These changes cannot be used as grounds for product complaints. The user manual is available at www.dedra.pl
CZ	Všechna práva vyhrazena. Toto zpracování je chráněno autorským právem. Kopírování nebo šíření Návodu k obsluze v částech nebo vcelku bez souhlasu společnosti „Dedra-Exim" je zakázáno. „Dedra-Exim" si vyhrazuje právo zavádět konstrukční a technické a komplementační změny bez dřívějšího oznámení. Tyto změny nemohou být základem pro reklamování výrobku. Návod k obsluze dostupný na stránkách www.dedra.pl
SK	Všetky práva vyhradené. Tieto materiály sú chránené autorskými právami. Kopírovanie prípadne šírenie častí, prípadne celého návodu na obsluhu je bez súhlasu spoločnosti „Dedra-Exim" zakázané. „Dedra-Exim" si vyhradzuje právo na vykonávanie konštrukčno-technických zmien, a zmien doplnkového príslušenstva, bez predchádzajúceho upozornenia. Tieto zmeny nemôžu byť dôvodom na reklamáciu výrobku. Užívateľská príručka je dostupná na webovej stránke www.dedra.pl
LT	Visos teisės saugomos. Šis kūrinys yra saugomas autorinių teisių įstatymų. Eksploatavimo instrukcijos arba jos fragmentų kopijavimas ir platinimas be „„Dedra-Exim"“ sutikimo draudžiamas. „„Dedra-Exim"“ pasilieka sau teisę įvesti konstrukcijos, techninius arba komplektacijos pokyčius be išankstinio įspėjimo. Šie pokyčiai negali būti skundo dėl produkto pagrindu. Naudojimo instrukcija yra prieinama svetainėje: www.dedra.pl
LV	Visas tiesības pasargātas. Šis izdevums ir sargāts ar autortiesību. Lietošanas Instrukcijas kopēšana vai izplatīšana pilnīgi vai fragmentos bez „Dedra-Exim" firmas piekrišanas ir aizliegta. Firma „Dedra-Exim" atstāj sev tiesību veikt konstrukcijas-tehnikas izmaiņu, kā arī komplektācijas izmaiņu bez iepriekšēja paziņojuma. Šīs izmaiņas nevar būt par pamatu produkta reklamēšanai. Lietošanas instrukcija pieejama mājaslapā www.dedra.pl
HU	Minden jog fenntartva. A jelen kiadvány szerzői jogokkal védve. A Használati Utasítás másolása vagy terjesztése egészében vagy részleteiben a „Dedra-Exim" írásos engedélye nélkül tilos A „Dedra-Exim" fenntartja magának a szerkezeti-műszaki, valamint komplettálási változtatások előzetes bejelentés nélküli bevezetésének jogát. Ezek a változások nem szolgálhatnak alapjául a termék reklamációjának. A használati utasítás a weboldalon elérhető www.dedra.pl.
RO	Toate drepturile rezervate. Această redactare este protejată prin legea dreptului de autor. Este interzisă copierea, reproducerea în orice fel sau multiplicarea și distribuirea parțială sau în totalitate a Manualului de utilizare fără permisiunea firmei „Dedra-Exim" Firma „Dedra-Exim" își rezervă dreptul de a face modificări tehnice și constructive sau de completare a dispozitivului fără o notificare prealabilă. Aceste modificări nu pot constitui temei pentru reclamarea produsului. Instrucţiunea de deservire accesibilă pe pagina www.dedra.pl
SI	Vse pravice pridržane. Ta navodila so zaščitena na podlagi predpisov o avtorskih pravicah. Prepovedano je kopiranje ali razširjanje teh navodil za uporabo po delih ali v celoti brez soglasja „Dedra-Exim". „Dedra-Exim" si pridržuje pravico do uvajanja konstrukcijsko-tehničnih in kompletacijskih sprememb brez predhodnega obvestila. Te spremembe ne morejo biti podlaga za prijavo reklamacije. Navodila za uporabo so na voljo na strani www.dedra.pl
HR	Sva prava su rezervirana. Ovo djelo je zaštićeno autorskim pravom. Zabranjeno je kopiranje ili distribucija Uputa za uporabu u dijelovima ili u cijelosti bez pristanka „Dedra-Exim"a „Dedra-Exim" zadržava pravo uvođenja promjena konstrukcijskih, tehničkih i završnih bez prethodne obavijesti. Ove promjene ne mogu predstavljati osnovu za reklamiranje proizvoda. Upute za uporabu dostupne su na web stranici www.dedra.pl
BG	Всички права запазени. Това произведение е защитено с авторски права. Копирането или разпространението на Ръководството за потребителя на части или като цяло е забранено без разрешението на „Dedra-Exim". „Dedra-Exim" си запазва правото да прави промени в дизайна, техническите характеристики и завършването без предварително уведомление. Тези промени не могат да бъдат основание за рекламиране на продукта. Ръководството за потребителя е на разположение на адрес www.dedra.pl
DE	Alle Rechte vorbehalten. Dieses Dokument ist urheberrechtlich geschützt. Die Vervielfältigung oder Weitergabe der Betriebsanleitung, auch auszugsweise, ist ohne Zustimmung von Dedra Exim nicht gestattet. Dedra Exim behält sich das Recht vor, ohne vorherige Ankündigung, konstruktive und technische Änderungen sowie Änderungen des Lieferumfangs vorzunehmen. Diese Änderungen können nicht als Grundlage für Beanstandungen verwendet werden. Die Betriebsanleitung finden Sie unter www.dedra.pl
FR	Tous droits réservés. Le présent document est protégé par le droit d'auteur. La copie ou la diffusion du mode d'emploi, en tout ou en partie, sans l'accord de « Dedra-Exim » est interdite. « Dedra-Exim » se réserve le droit d'apporter des modifications techniques et de conception sans préavis. Ces modifications ne peuvent constituer un motif de réclamation concernant le produit. Le mode d'emploi est disponible sur le site www.dedra.pl

Kontakt /Kontaktai / Kontakts / Elérhetőség / Contact / Kontakt / Свържете се с / Kontakt / Pišite na
Dedra Exim Sp. z o.o., ul. 3 Maja 8, 05-800 Pruszków
Tel. +48 22 73 83 777 wew. 129, 165, fax +48 22 73 83 779
serwis@dedra.pl www.dedra.pl

22 PAP

1. Zdjęcia i rysunki

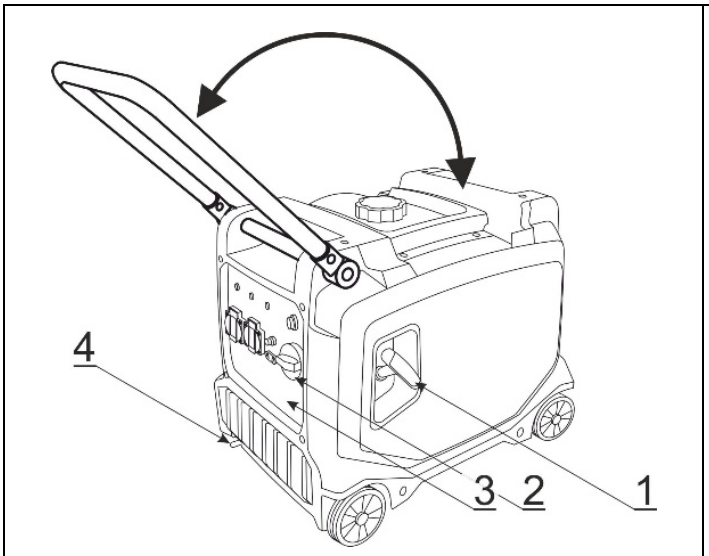

A

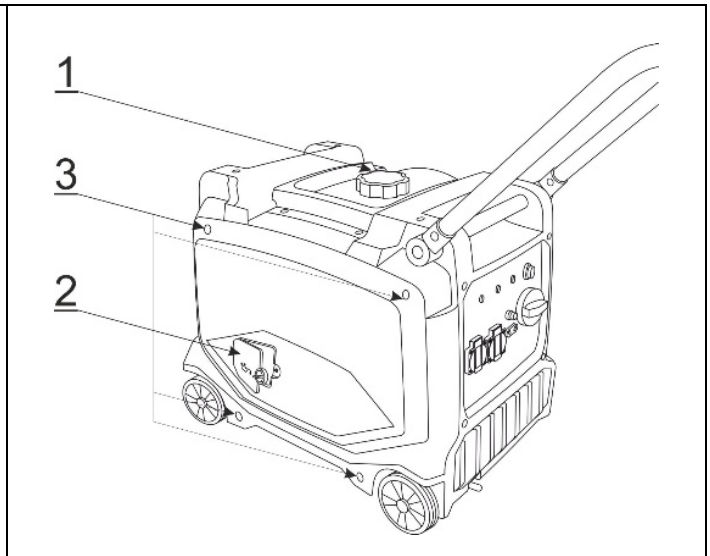

B

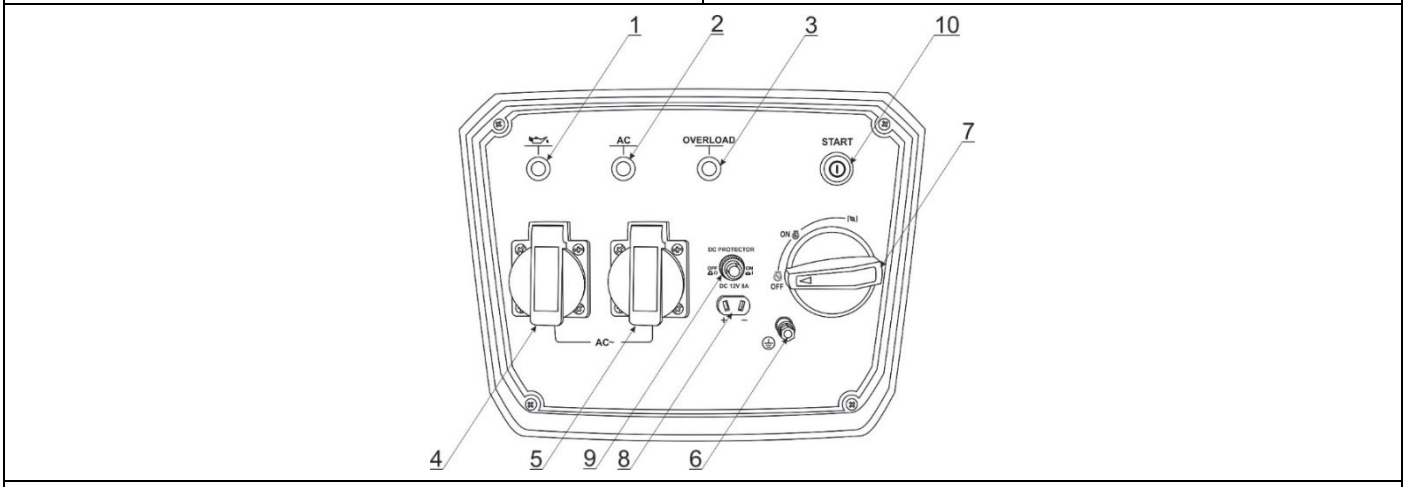

C

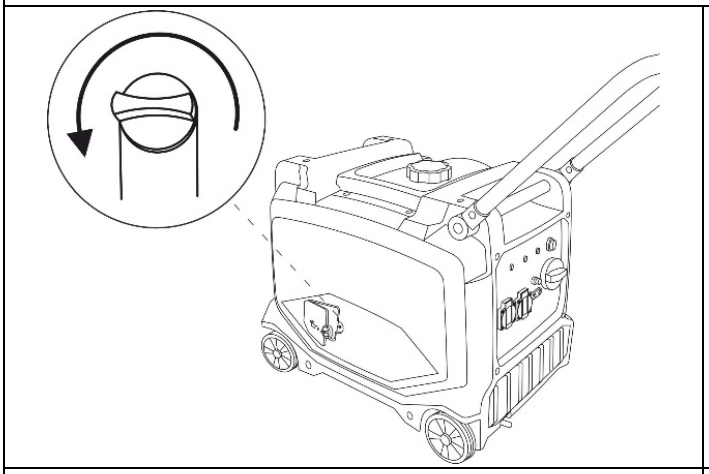

D

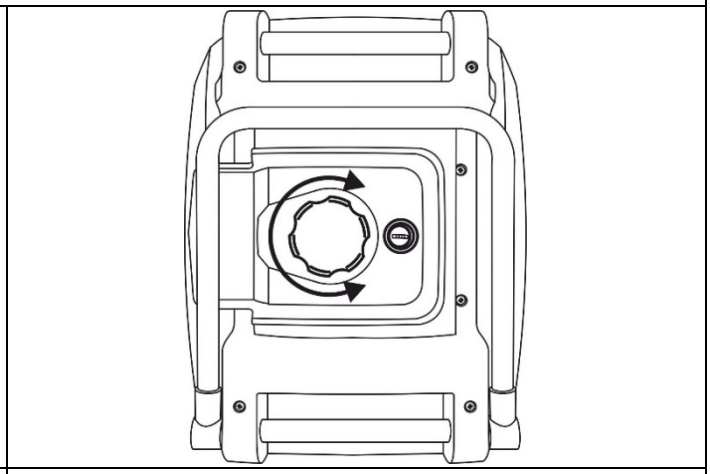

E

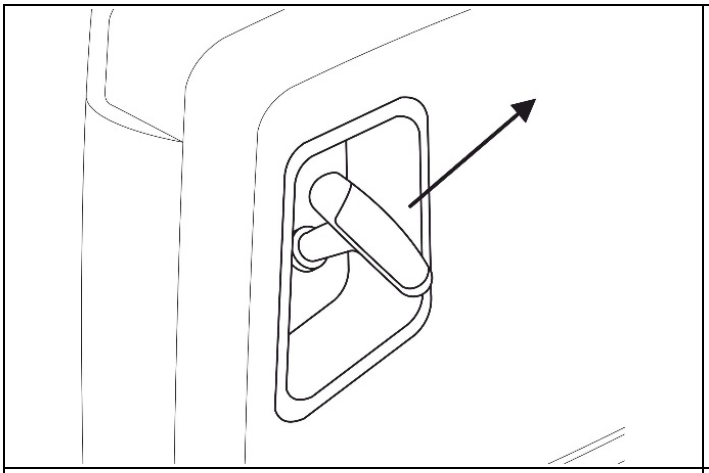

F

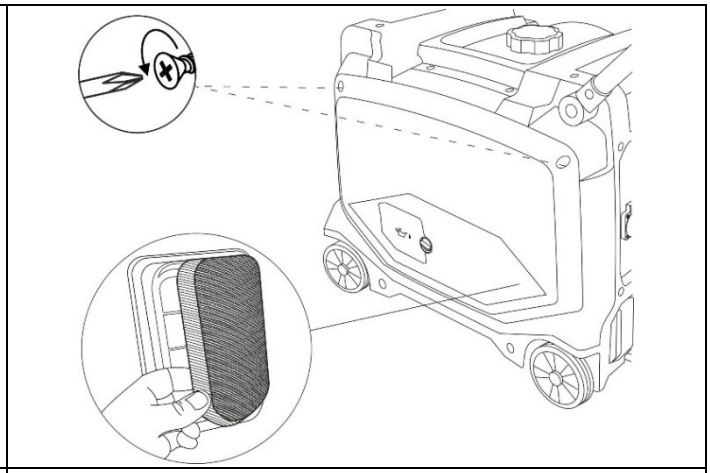

G

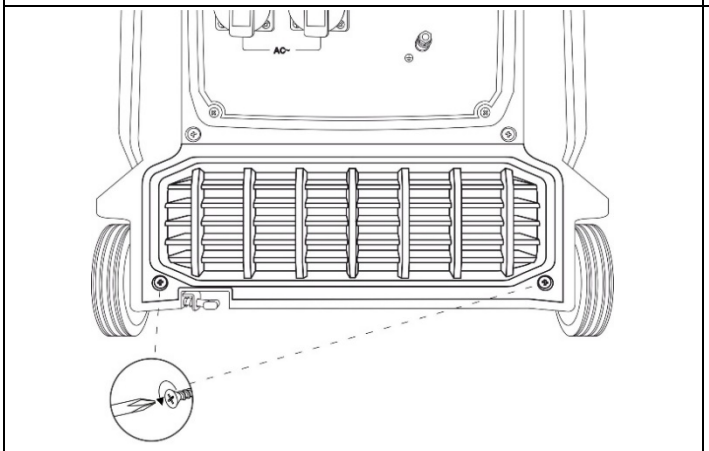

H-1

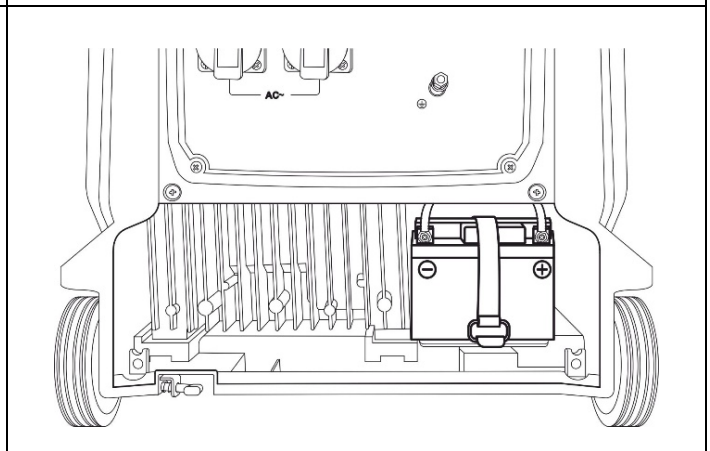

H-2

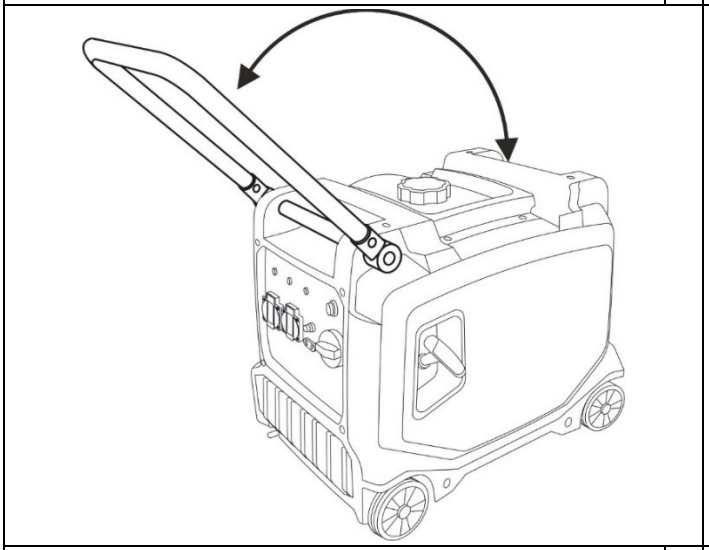

I

I

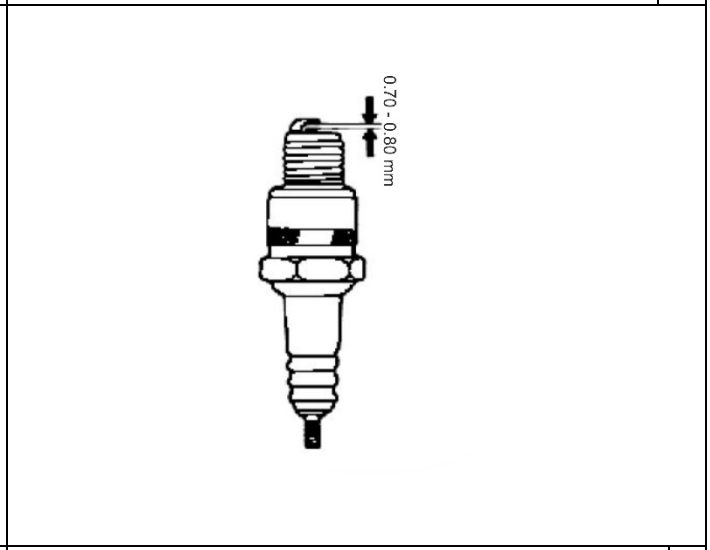

J

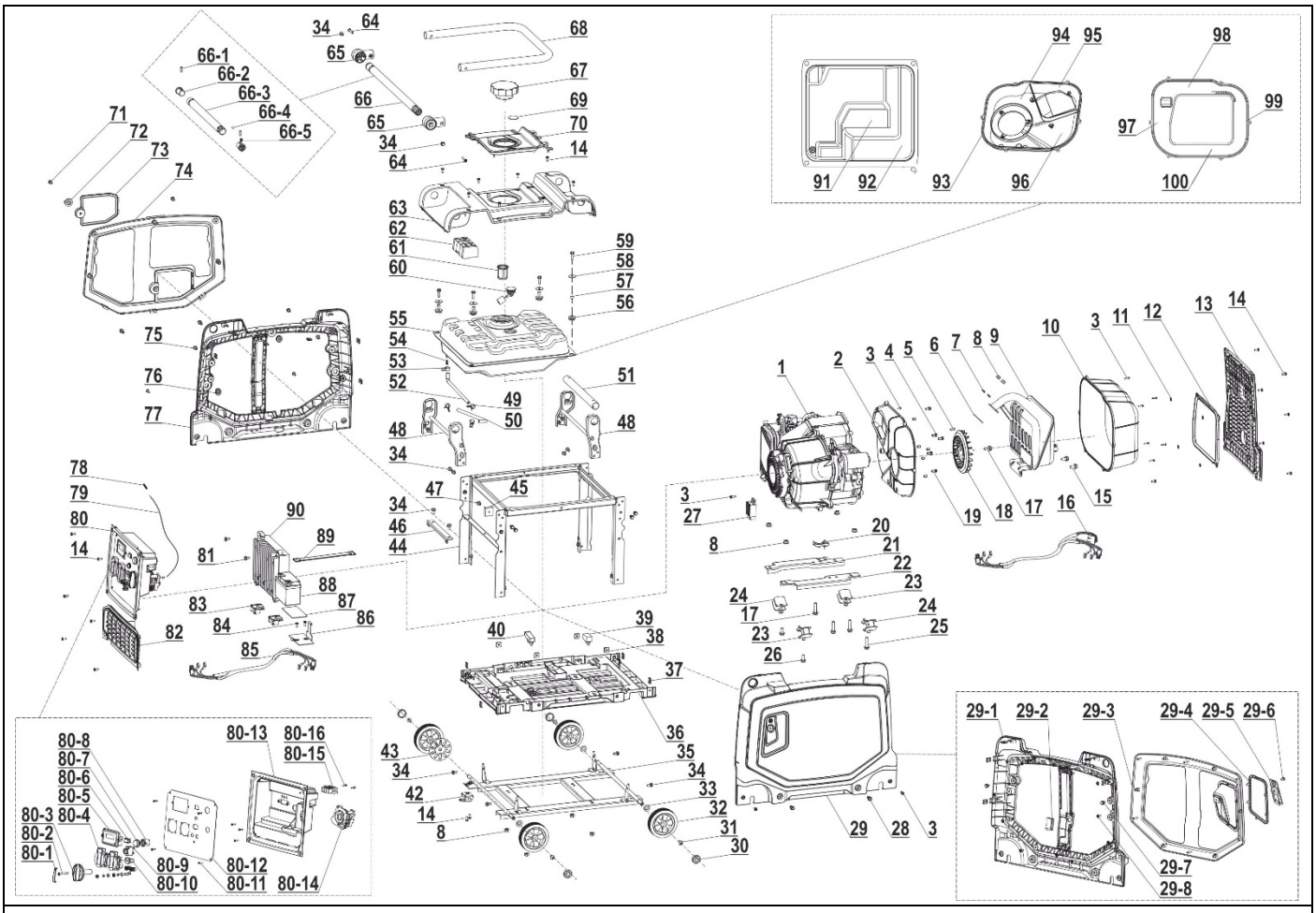

34 64 68
65 67
66-1 66-2 66-3 66-4 66-5
66 69
65 70
34 14
64
71 72 73 74
63 62 61 60
59 58 57 56
55 54 53 52
75 76 77
49 50 51 48
48 34
78 79 80 14
90 89 81 88 87 83 84 86 82 85
47 45 34 46 44
40 39 38 37 36
43 34 42 14 8
35 34 33 32 31 30
80-8 80-7 80-6 80-5 80-4 80-3 80-2 80-1
80-13 80-16 80-15
80-9 80-10 80-12 80-11 80-14
94 95 98 99 97 91 92 93 96 100
1 2 3 4 5 6 7 8 9 10 3 11 12 13 14
3 27 8 20 21 22 23 24 17 23 24 25 26
19 18 17 16 15
29 28 3
29-1 29-2 29-3 29-4 29-5 29-6 29-7 29-8

K

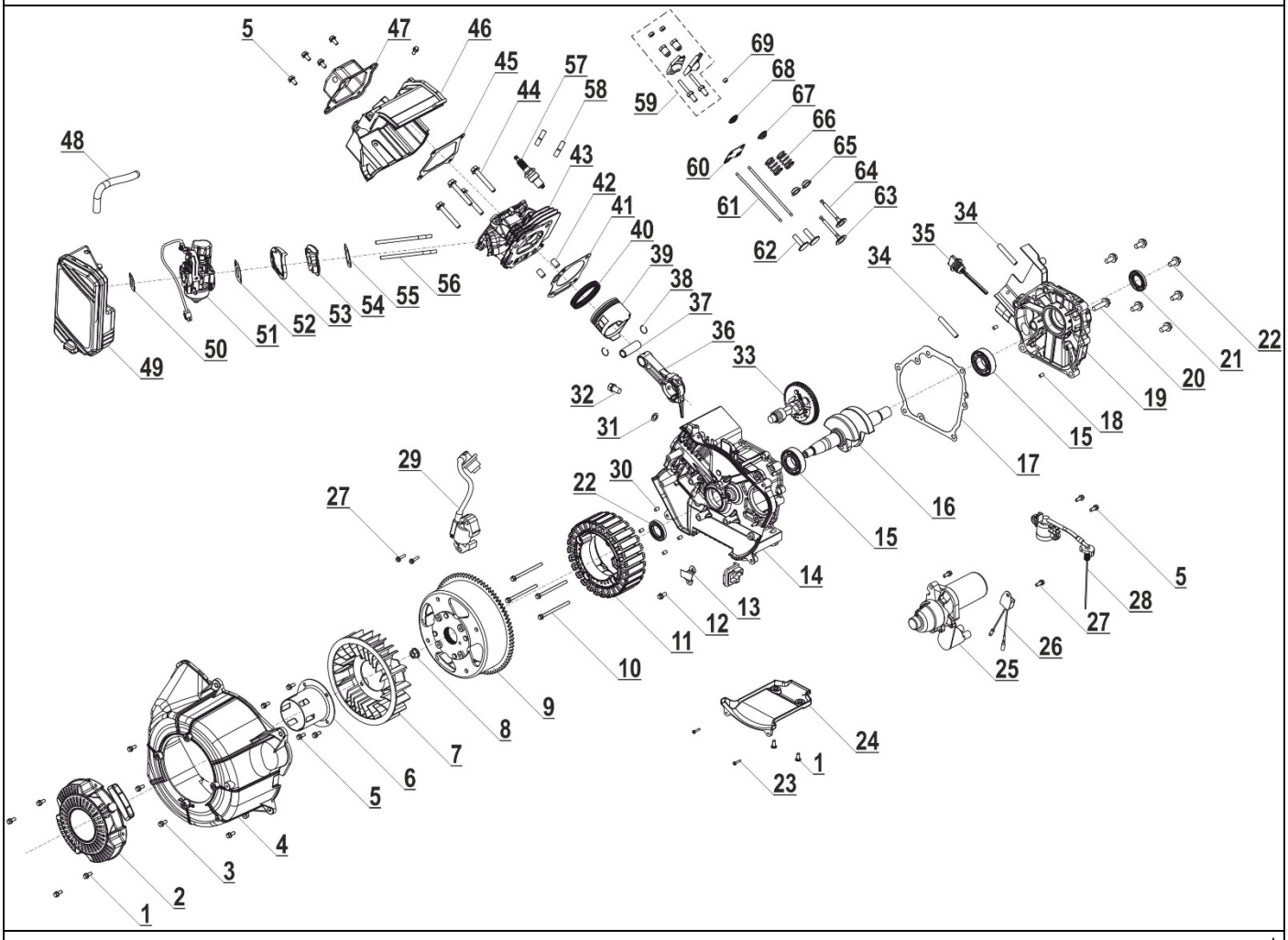

5 47 46 45 44 57 58 59 69 68 67 66 65 64 63 60 61 62
48 43 42 41 40 39 38 37 36 33 32 31 30 29 27 22 15 14 13 12 11 10 9 8 7 6 5 4 3 2 1
49 50 51 52 53 54 55 56
34 35 34 22 21 20 19 18 15 17 16 15 5 28 27 26 25 24 1 23

L

Opis piktogramów / Description of pictograms / Popis použitých piktogramů / Opis používaných piktogramov / Panaudotų piktogramų aprašymas / Lietoto piktogrammu apraksts / Az alkalmazott piktogramok magyarázata / Descrierea pictogramelor / Описание на пиктограмите / Beschreibung der verwendeten Piktogramme / Description des pictogrammes

	**Nakaz: przeczytaj instrukcję obsługi** / Mandatory: read the user manual / Příkaz: přečtěte návod k obsluze / Príkaz: oboznámte sa s užívateľskou príručkou / Privaloma: perskaitykite aptarnavimo instrukciją / Norādījums: rūpīgi iepazīstieties ar lietotāja rokasgrāmatā sniegto informāciju / Utasítás: olvassa el az útmutatót / Obilgatoriu: citiți manualul de utilizare / Gebot: die Bedienungsanleitung lesen / Ukaz: preberi navodila za uporabo / Nalog: pročitajte upute za uporabu / Заповедта: прочетете ръководството за употреба / Obligatorisch: die Bedienungsanleitung lesen / Obligatoire : lire le mode d'emploi
	**Chronić przed opadami atmosferycznymi** / Protect from precipitation / Nevystavujte atmosférickým srážkám/ Chráňte pred atmosférickými zrážkami/ Saugoti nuo atmosferinių kritulių/ Sargāt no atmosfēriskiem nokrišņiem/ Óvja a csapadéktól./ Protejați împotriva precipitațiilor / gegen atmosphärische Niederschläge schützen / Zaščitite pred padavinami / Štiti od padalina / Защита от валежи / Vor Niederschlag schützen / Protéger des intempéries
	**Maszyna przeznaczona tylko do pracy na zewnątrz pomieszczeń** / Machine intended for outdoor use only **/** Stroj je určen pouze pro venkovní provoz/ Stroj je určený iba na používanie v exteriéri, mimo uzatvorených miestností/ Įrenginys skirtas darbui tik lauke/ Mašīna paredzēta darbam tikai ārpus telpām/ A gép kizárólagosan a szabadban használható / Maşina este destinată utilizării în exteriorul clădirii/ Die Maschine ist nur für Betrieb außerhalb von Räumlichkeiten bestimmt / Stroj je namenjen samo za uporabo na prostem / Stroj je namijenjen samo za vanjsku upotrebu / Машината е предназначена само за употреба на открито / Die Maschine ist nur für den Außeneinsatz konzipiert / Machine destinée uniquement à une utilisation en extérieur
	**Uwaga! Przed pierwszym uruchomieniem wlać olej** / Caution! Add oil before starting for the first time / Varování! Před prvním spuštěním nalijte olej / Pozor! Pred prvým spustením vlejte olej / Dėmesio! Prieš pirmą įjungimą įpilti alyvos / Uzmanību! Pirms pirmās lietošanas ieliet eļļu / Figyelem! Az első elindítás a előtt töltse be az olajat / Atenție! Înainte de prima pornire se toarnă ulei / Achtung! Vor der ersten Inbetriebnahme Öl nachfüllen / Opomba: Pred prvo uporabo nalijte olje / Napomena: Prije prve upotrebe ulijte ulje / Внимание! Напълнете с масло преди първото стартиране / Achtung: Vor der ersten Inbetriebnahme Öl auffüllen / Attention ! Avant la première mise en service, versez de l'huile
	**Zakaz zbliżania się z otwartym ogniem** / No open flames allowed / Zákaz přibližování se s otevřeným ohněm / Nepribližujte sa s otvoreným ohňom / Draudžiama prisiartinti su atvira ugnimi./ Nedrīkst tuvoties ar uguni / Tilos a nyílt láng használata a közelben / Este interzis de a se apropia cu focul deschis / Herantreten mit offenem Feuer verboten! / Približevanje z odprtim ognjem je prepovedano / Zabranjeno je prilaziti otvorenom vatrom / Забрана за приближаване с открит огън / Verbot der Annäherung mit offenem Feuer / Interdiction d'approcher avec une flamme nue
	**Ostrzeżenie: Gorące powierzchnie /** Warning: Hot surfaces / Upozornění: Horký povrch / Varovanie: Horúci povrch/ Įspėjimas: Karštas paviršius / Brīdinājums: Karsta virsma / Figyelmeztetés: Forró levegő / Avertizare: Aer fierbinte / Warnung: Heiße luft / Opozorilo: vroče površine / Upozorenje: Vruće površine / Предупреждение: Горещи повърхности / Warnung: Heiße Oberflächen / Avertissement : surfaces chaudes
	**Uwaga! Ryzyko porażenia prądem /** Caution! Risk of electric shock **/** Varování! Nebezpečí úrazu elektrickým proudem / Pozor! Riziko zásahu el. Prúdom / Dėmesio! Elektros smūgio riziką / Uzmanību! Elektriskā trieciena risks / Figyelem! Áramütés veszély / Atentie! Riscul de electrocutare / Achtung! Stromschlagrisiko / Pozor! Nevarnost električnega udara / Pažnja! Rizik od strujnog udara / Pažnja! Rizik od strujnog udara / Внимание! Опасност от токов удар / Vorsicht! Gefahr eines Stromschlags / Attention ! Risque d'électrocution
	**Masa urządzenia** / Device weight / Hmotnost zařízení / Hmotnosť zariadenia / Įrenginio svoris / Ierīces svars / A berendezés súlya / Greutatea maşinii / Gewicht des Gerätes / Masa naprave / Masa uređaja / Тегло на уреда / Gewicht des Geräts / Poids de l'appareil
	**Oznaczenie gwarantowanego poziomu hałasu** / Indication of guaranteed noise level **/** Označení garantované hladiny zvuku / Označenie zaručenej úrovne hluku (akustického tlaku) / Garantuoto garso lygis / Garantēta skaņas līmeņa apzīmējums / Megjelölt garantált hangerő-szint / Indicarea nivelului garantat de sunet / Kennzeichnung des garantierten Schallpegels / Oznaka zajamčene ravni hrupa / Oznaka zajamčene razine buke / Индикация за гарантираното ниво на шума / Angabe des garantierten Lärmpegels / Indication du niveau sonore garanti

PL Spis treści

1. Zdjęcia i rysunki
2. Opis urządzenia
3. Przeznaczenie urządzenia
4. Ograniczenie użycia
5. Dane techniczne
6. Przygotowanie do pracy
7. Włączanie urządzenia
8. Użytkowanie urządzenia
9. Bieżące czynności obsługowe
10. Części zamienne i akcesoria
11. Samodzielne usuwanie usterek
12. Kompletacja urządzenia
13. Informacja dla użytkowników o pozbywaniu się urządzeń elektrycznych i elektronicznych
14. Wykaz części do rysunku złożeniowego
15. Karta gwarancyjna

Deklaracja zgodności została dołączona do instrukcji jako oddzielny dokument. W przypadku braku deklaracji zgodności należy się skontaktować z „Dedra-Exim" Sp. z o.o.
Ogólne przepisy bezpieczeństwa zostały dołączone do instrukcji jako oddzielna broszura.

OSTRZEŻENIE. Przeczytać wszystkie ostrzeżenia oznaczone symbolem i wszystkie instrukcje.

Nieprzestrzeganie podanych niżej ostrzeżeń i wskazówek dotyczących bezpieczeństwa może być przyczyną porażenia prądem elektrycznym, pożaru lub poważnych obrażeń.

Zachować wszystkie ostrzeżenia i instrukcje do przyszłego użytku.

2. Opis urządzenia

Rys. A. 1. Linka rozrusznika, 2. Włącznik z zaworem paliwa, 3. Panel, 4. Dźwignia blokady kół
Rys. B. 2. Korek paliwa z odpowietrznikiem, 2. Zaślepka wlewu oleju, 3. Wkręty osłony bocznej
Rys. C. Wskaźnik niskiego poziomu oleju, 2. Wskaźnik aktywnych gniazd 230 V, 3. Wskaźnik przeciążenia gniazd 230 V, 4, 5 Gniazda 230 V 50 Hz, 6. Punkt uziemienia, 7. Włącznik z zaworem paliwa, 8. Gniazdo DC 12 V 8 A, 9. Zabezpieczenie gniazda 12 V, 10. Przycisk rozrusznika akumulatorowego

3. Przeznaczenie urządzenia

Zespół prądotwórczy jest to urządzenie elektroenergetyczne stanowiące samodzielne źródło prądu. Zespoły prądotwórcze są autonomicznymi zespołami do wytwarzania energii elektrycznej. Zespół prądotwórczy w zastosowaniu podstawowym służy do wytwarzania energii elektrycznej dla różnych odbiorników (silniki, oświetlenie, ogrzewanie itd.) na tym obszarze, gdzie nie ma żadnych innych źródeł.
Dopuszcza się wykorzystanie urządzenia w pracach remontowo-budowlanych, warsztatach naprawczych, w pracach amatorskich przy równoczesnym przestrzeganiu warunków użytkowania i dopuszczalnych warunków pracy, zawartych w instrukcji obsługi.

4. Ograniczenia użycia

Urządzenie może być użytkowane tylko zgodnie zamieszczonymi poniżej „Dopuszczalnymi warunkami pracy".
Maszyna może być użytkowana tylko i wyłącznie z częściami oryginalnymi. Zespół prądotwórczy nie może pracować w pomieszczeniach zamkniętych. Zespół prądotwórczy nie może pracować w atmosferze o bardzo dużej wilgotności powietrza. W razie stwierdzenia uszkodzeń mechanicznych, w szczególności odkształceń obudowy, zbiornika paliwa, nieszczelności (wycieki paliwa) nie należy użytkować urządzenia. Nie wolno użytkować zespołu prądotwórczego również w przypadku stwierdzenia nieprawidłowości w jego działaniu. Należy wówczas bezwzględnie zabezpieczyć urządzenie, a następnie zlecić jego naprawę w autoryzowanym serwisie „DEDRA-EXIM" Sp. z o.o.
Samowolne zmiany w budowie mechanicznej i elektrycznej, wszelkie modyfikacje, czynności obsługowe nieopisane w instrukcji obsługi będą traktowane jako bezprawne i powodują natychmiastową utratę praw gwarancyjnych, a deklaracja zgodności traci ważność.
Użytkowanie niezgodne z przeznaczeniem, bądź niezgodnie z instrukcją obsługi spowoduje natychmiastową utratę praw gwarancyjnych.

Dopuszczalne warunki pracy
Urządzenie nie może być użytkowane w pomieszczeniach zamkniętych. Unikać wilgoci. Nie pozostawiać włączonego urządzenia bez dozoru. Zabrania się podłączania zespołu prądotwórczego do instalacji przydomowej.

5. Dane techniczne

Model	DEGA4500K
Silnik spalinowy	Tłokowy, 1-cylindrowy
Maksymalna moc wyjściowa [W]	3800
Moc wyjściowa dla pracy ciągłej [W]	3500
Napięcie [V]	230~
Częstotliwość wyjściowa sieci [Hz]	50
Natężenie znamionowe [A]	15,2
Silnik spalinowy (typ)	LT223
Pojemność zbiornika [l]	11
Klasa wymagań eksploatacyjnych	G1
Klasa zgodności mocy	A

Gwarantowany poziom mocy dźwięku L_{WA} [dB(A)]	95
Masa niezalanego zespołu [kg]	41
Moc silnika spalinowego [W]	4500
Obroty silnika [obr/min]	2800
Pojemność skokowa silnika [cm^3]	223
Stopień ochrony przed dostępem bezpośrednim	IP23M
Poziom mocy dźwięku L_{WA} [dB(A)]	93
Niepewność pomiaru (K_{WA}) [dB(A)]	3
Współczynnik mocy	1.0
Akumulator rozruchowy	
Typ akumulatora	Li-Ion
Napięcie akumulatora [V]	12
Prąd [A]	0,8
Moc [Wh]	9,6

Dodatkowe dane:

Ilość gniazdek
2 gniazdka 230 V prądu przemiennego (AC)
1 gniazdko 12 V 5 A prądu stałego (DC)

Informacja na temat hałasu
Emisja hałasu została określona zgodnie z EN ISO 3744:1995 wartości podano powyżej w tabeli.

UWAGA **Hałas może spowodować uszkodzenie słuchu, podczas pracy zawsze należy używać środków ochrony słuchu!**

Deklarowana łączna wartość hałasu została zmierzona zgodnie ze standardową metodą badania i może być wykorzystana do porównania jednego urządzenia z drugim. Podany poziom hałasu może być również wykorzystywany do wstępnej oceny narażenia na hałas.
Poziom hałasu podczas rzeczywistego użytkowania urządzenia może się różnić od zadeklarowanych wartości, w zależności od sposobu użycia narzędzi roboczych, w szczególności od rodzaju obrabianego przedmiotu oraz od konieczności określenia środków mających na celu ochronę operatora. Aby dokładnie oszacować narażenia w rzeczywistych warunkach użytkowania, należy wziąć pod uwagę wszystkie części cyklu operacyjnego, obejmujące także okresy, gdy urządzenie jest wyłączone lub gdy jest ono włączone, ale nie jest używane do pracy.

6. Przygotowanie do pracy

UWAGA **Wszystkie czynności przygotowawcze przeprowadzać przy urządzeniu odłączonym od źródła zasilania.**

Przed przystąpieniem do pracy upewnij się, że urządzenie jest kompletne, nie posiada śladów wgnieceń, przetarć ani innych uszkodzeń. W razie zauważenia jakichkolwiek uszkodzeń skontaktuj się z serwisem „Dedra-Exim" sp. z o.o.

Ustawienie urządzenia
W celu poprawy komfortu użytkowana, zespół prądotwórczy wyposażono w kółka transportowe. Ułatwia to przemieszczanie oraz ustawianie urządzenia. W celu unieruchomienia urządzenia przednie kółka wyposażone są w blokadę (rys. A, 4). Aby zablokować kółka należy przycisnąć dźwignię blokady kół – koła zostaną zablokowane automatycznie. W celu odblokowania należy przesunąć dźwignię w prawo i do góry.

Transport i przemieszczanie
Zespół prądotwórczy DEGA4500K wyposażony jest w składaną rękojeść, która ułatwia transport i przemieszczanie urządzenia. W pozycji pracy zespołu rękojeść powinna być złożona (rys. A, 5), na czas transportu bądź przemieszczania rękojeśc należy rozłożyć, pociągając ją energicznie do góry. Rękojeść ma możliwość zablokowania w wygodnej dla użytkownika pozycji. Złożenie rękojeści polega na umieszczeniu jej w pozycji pracy.

Instalacja akumulatora

Na czas transportu akumulator rozruchowy nie jest podłączony.

Odkręcić wkręty zabezpieczające osłonę akumulatora i zdjąć osłonę (rys. H). Akumulator znajduje się po prawej stronie. Na czas transportu przewody są odpięte od akumulatora, a akumulator zabezpieczony jest gumowym paskiem. Aby podłączyć akumulator:
- lekko naciągnąć gumowy pasek, odpiąć zatrzask i wyjąć akumulator
- zlokalizować przewody do podłączenia akumulatora
- dokręcić przewody do klem akumulatora, pamiętając o poprawnej biegunowości - czerwony przewód do bieguna dodatniego (+), czarny do bieguna ujemnego (-)
- umieścić akumulator na podstawie wewnątrz zespołu prądotwórczego
- zapiąć paskiem
- założyć i dokręcić przednią osłonę akumulatora

Zalanie zespołu prądotwórczego olejem

UWAGA **Zespół prądotwórczy nie jest zalany olejem, przed przystąpieniem do pracy należy zalać zespół olejem.**

Olej silnikowy jest głównym czynnikiem wpływającym na wydajność i żywotność silnika. Należy używać oleju przeznaczonego dla silników 4-suwowych. DEGL01 typ SAE 10W-30 firmy „Dedra-Exim" jest zalecanym olejem do ogólnego użytku.
Urządzenie wyposażono w czujnik poziomu oleju, który w przypadku niskiego poziomu oleju nie pozwoli na uruchomienie silnika.
Pojemność miski olejowej wynosi około 0,4 litra.

Aby uzupełnić olej:
1. Odkręć nakrętkę blokującą zaślepkę wlewu oleju, zdejmij zaślepkę i zlokalizuj wlew oleju (rys. D).
2. Wykręć korek wlewu oleju, wytrzyj bagnet w czystą szmatkę.
3. Wlej przygotowaną ilość oleju.
4. Sprawdź poziom oleju i zakręć korek wlewu oleju. Załóż zaślepkę i zakręć nakrętkę.

Uzupełnianie paliwa

UWAGA **Benzyna jest łatwopalna, a w pewnych warunkach wybuchowa. Zabrania się palenia, iskrzenia i używania otwartego ognia podczas uzupełniania paliwa w generatorze lub miejscach gdzie przechowywana jest benzyna. Zapłon lub eksplozja mogą spowodować poważne obrażenia. Uzupełnianie paliwa powinno odbywać się w miejscach dobrze wentylowanych przy zatrzymanym silniku.**

Odkręć korek wlewu paliwa (rys. E). Napełnij zbiornik paliwa benzyną (pojemność zbiornika to 11 litrów). Korek wlewu wyposażony jest w odpowietrznik, po zakończeniu nalewania paliwa dokręcić korek paliwa aż do usłyszenia terkotania, oznacza to, że, zbiornik jest odpowietrzany.

7. Włączanie urządzenia

UWAGA **Przed uruchomieniem urządzenia bezwzględnie wykonać czynności opisane w rozdziale „Przygotowanie do pracy".**

Obowiązki operatora

UWAGA **Zapoznaj się z instrukcją użytkowania i bezpieczeństwa pracy. Upewnij się, że wiesz jak szybko zatrzymać zespół prądotwórczy oraz zapoznaj się z działaniem wszystkich elementów sterujących. Zabrania się obsługiwać urządzenia bez właściwego przeszkolenia.**

UWAGA **Przed pierwszym uruchomieniem należy sprawdzić poziom oleju oraz paliwa.**

Przed przystąpieniem do pierwszego uruchomienia maszyny pamiętaj o dokładnym uziemieniu generatora. W tym celu odkręć śrubę (Rys C, 6) i zamontuj kabel uziemienia pod łbem śruby (kabel nie znajduje się w zestawie). Następnie dokręć śrubę tak aby kabel był dokładnie zablokowany. Drugą końcówkę kabla podłącz do przewodzącego pręta umieszczonego w ziemi.

UWAGA **Przed przystąpieniem do uruchomienia silnika, do generatora nie należy podłączać żadnych urządzeń.**

Uruchamianie urządzenia

Automatyczne
1. Przełącznik ustawić w pozycję ssanie (rys. C, 8).
2. Wcisnąć przycisk START na panelu (rys. C, 10). Silnik powinien się uruchomić.
3. Po nagrzaniu się silnika i stabilnej pracy urządzenia, wyłączyć ssanie (przełącznik ustawić w pozycję ON).

4. Podłączyć odbiornik do gniazda napięcia.

Ręczne
1. Przełącznik ustawić w pozycję ssanie (rys. C, 8).
2. Pociągnąć energicznie za linkę rozrusznika (Rys. F), a następnie zwolnić linkę by swobodnie wróciła do początkowego położenia. Silnik powinien rozpocząć pracę.
3. Po nagrzaniu się silnika i stabilnej pracy urządzenia, wyłączyć ssanie (przełącznik ustawić w pozycję ON).
4. Podłączyć odbiornik do gniazda napięcia.

8. Użytkowanie urządzenia

UWAGA **Nie uruchamiaj urządzenia wewnątrz pomieszczeń, spaliny zwierają trujący tlenek węgla.**

UWAGA **Nie podłączaj urządzeń, których moc znamionowa przekracza 80% wartości nominalnej mocy generatora.**

Silniki elektryczne podczas rozruchu charakteryzują się chwilowym zwiększonym poborem mocy, co może spowodować zadziałanie zabezpieczenia przeciążeniowego i wyłączeniem zespołu.
W przypadku podłączenia kilku urządzeń, nie należy uruchamiać ich jednocześnie.
W przypadku konieczności użycia przedłużaczy, przedłużacze nie powinny być dłuższe niż:
- 60 m dla przekroju 1,5 mm^2
- 100 m dla przekroju 2,5 mm^2

Zatrzymanie silnika
Przed przystąpieniem do wyłączenia urządzenia odłącz wszystkie odbiorniki wyciągając wtyczkę z gniazdka generatora. Następnie przełącz włącznik zapłonu (Rys C, 8) do pozycji „OFF".

UWAGA **W przypadku konieczności wyłączenia awaryjnego generatora należy od razu przełączyć włącznik zapłonu do pozycji „OFF".**

UWAGA **Po zakończeniu pracy rura wydechowa może być gorąca, przed podjęciem czynności obsługowych, odczekaj aż ostygnie.**

9. Bieżące czynności obsługowe

UWAGA **Wszystkie czynności obsługowe przeprowadzać przy urządzeniu odłączonym od źródła zasilania.**

Przed przystąpieniem do kontroli, naprawy lub konserwacji zatrzymaj silnik i odczekaj do momentu zatrzymania się wszystkich wirujących elementów. Odłącz przewód napięcia od świecy zapłonowej tak aby wyeliminować przypadkowe uruchomienie.

Harmonogram prac konserwacyjnych
Zawsze przed uruchomieniem urządzenia:
Skontroluj i uzupełnij poziom paliwa w baku.
Skontroluj i starannie dokręć uziemienie.

Zakres obsługi	Po pracy	Po 1 miesiącu użytkowania	Co 3 miesiące lub co 50	Co 6 miesięcy lub co 100	Co 1 rok lub co 300 godzin
Sprawdzanie stanu oleju	X				

Wymiana oleju		X			
Sprawdzanie filtra powietrza		X			
Czyszczenie filtra powietrza			X		
Wymiana świecy zapłonowej				X	
Kontrola przewodów paliwowych					X
Kontrola przewodów wysokiego napięcia					X

Czyszczenie filtra powietrza (rys. G)

Zabrudzony filtr powietrza może doprowadzić do niewłaściwej pracy silnika i do zwiększonego poboru paliwa.

⚠ UWAGA Zabrania się czyszczenia filtra powietrza i jego elementów za pomocą rozpuszczalnika, może to doprowadzić do pożaru. Zabrania się uruchamiania urządzenia bez filtra powietrza, doprowadzi to do szybszego zużycia silnika.

1. odkręć wkręty i zdejmij osłonę (zwróć uwagę na zatrzaski w dolnej części osłony)
2. zlokalizuj osłonę filtra powietrza
3. odkręć wkręt zabezpieczający i zdejmij osłonę filtra
4. zdejmij filtr i wyczyść.

Montaż przeprowadź w odwrotnej kolejności.

Wymiana świecy zapłonowej

Zalecana świeca: F6RTC lub jej odpowiednik.

⚠ UWAGA Zastosowanie nieprawidłowej świecy może spowodować uszkodzeniem silnika.

Aby wymienić świecę, odkręć wkręty i zdejmij osłonę boczną (rys. B, 3; zwróć uwagę na zatrzaski w dolnej części osłony), zdjejmij zaślepkę z górnej części obudowy, odłącz fajkę świecy zapłonowej i usuń wszelkie zabrudzenia z obszaru przewodów świecy. Następnie za pomocą klucza do świec znajdującego się w zestawie, odkręć świecę zapłonową.

Sprawdzić stan świecy zapłonowej.

• Jeżeli elektrody są zużyte lub jeśli izolator jest pęknięty lub zniszczony - wymień taką świecę.

• Jeżeli świeca zapłonowa zanieczyszczona jest nagarem - usuń nagar za pomocą szczotki drucianej lub środka do czyszczenia świec w sprayu.

Zmierz przerwę pomiędzy elektrodami za pomocą szczelinomierza, elektrody powinny mieć odpowiednią szczelinę, która powinna wynosić od (0,7-0,8) mm (Rys. I). Popraw przerwę, jeśli to konieczne, ostrożnie doginając elektrodę.

• Sprawdź, czy podkładka uszczelniająca świecy jest w dobrym stanie.

• Wkręcaj ponownie świecę ręką w celu uniknięcia zerwania gwintu, aż do wyczuwalnego oporu.

• Dokręć kluczem do świec. W przypadku kiedy wykorzystujesz używaną świecę, dokręć ją kluczem o $^1/_8$ - $^1/_4$ obrotu, nową świecę o $^1/_2$ obrotu.

Jeśli znasz wartość momentu z jaką należy dokręcić świecę i posiadasz klucz dynamometryczny ,użyj klucza dynamometrycznego.

Wymiana oleju

⚠ UWAGA Wymianę oleju przeprowadzaj w rękawicach ochronnych.

Zlewaj olej, gdy silnik jest jeszcze ciepły, ponieważ olej jest bardziej płynny i zawiera więcej zanieczyszczeń.

- odkręć wkręty i zdejmij osłonę boczną (zwróć uwagę na zatrzaski w dolnej części osłony),
- odkręć korek wlewu oleju
- korzystając z lejka przy wlewie oleju, zlej zużyty olej do wcześniej przygotowanego pojemnika.
- napełnij zbiornik oleju świeżą porcją oleju silnikowego

Wymieniaj olej zgodnie z zalecanym harmonogramem.

⚠ UWAGA Nie wylewaj do gruntu ani do kanalizacji zużytego oleju.

Zużyty olej dostarcz do najbliższego punktu zbierania odpadów niebezpiecznych.

Przechowywanie

⚠ UWAGA Opary benzyny są wybuchowe. Nie wolno przechowywać benzyny dłużej niż 30 dni. Urządzenia nie wolno przechowywać w pobliżu źródeł otwartego ognia. Przed przygotowaniem generatora do przechowywania upewnić się, że silnik całkowicie ostygł.

Przygotowanie do przechowywania

Gdy planowane jest przechowywanie nieużywanego urządzenia dłużej niż 30 dni;

•Spuść paliwo ze zbiornika.

•Odłącz fajkę świecy zapłonowej.

Pamiętaj, że urządzenia nie należy przechowywać w pomieszczeniach o dużej wilgotności.

Transport

Przed przystąpieniem do transportu należy całkowicie spuścić płyny eksploatacyjne takie jak paliwo oraz olej. Odłączyć fajkę świecy.

Zespół transportować w pozycji poziomej z zakręconym wlewem paliwa.

10. Części zamienne i akcesoria

Paliwo

Zalecana benzyna bezołowiowa 95

Zalecana świeca:

F6RTC lub odpowiednik.

Olej silnikowy

Zalecany olej DEGL01 typ SAE 10W-30 firmy „Dedra-Exim”

W celu zakupu części zamiennych i akcesoriów należy skontaktować się z Serwisem „Dedra-Exim”. Dane kontaktowe znajdują się na 1. stronie instrukcji.

Przy zamawianiu części zamiennych prosimy podać numer partii umieszczony na tabliczce znamionowej oraz numer części z rysunku złożeniowego.

W okresie gwarancyjnym naprawy dokonywane są na zasadach podanych w karcie gwarancyjnej. Reklamowany produkt prosimy przekazać do naprawy w miejscu zakupu (sprzedawca zobowiązany jest przyjąć reklamowany produkt), przesłać do serwisu centralnego „Dedra-Exim” lub przesłać do serwisu najbliższego względem miejsca zamieszkania (lista serwisów na stronie www.dedra.pl). Prosimy uprzejmie dołączyć wypełnioną kartę gwarancyjną. Po okresie gwarancyjnym naprawy wykonuje serwis centralny. Uszkodzony produkt należy przesłać do serwisu (koszty wysyłki pokrywa użytkownik).

11. Samodzielne usuwanie usterek

⚠ UWAGA Przed przystąpieniem do samodzielnego usuwania usterek odłączyć urządzenie od zasilania.

Problem	Przyczyna	Rozwiązanie
Silnik nie daje się uruchomić	Brak paliwa w zbiorniku	Napełnij zbiornik paliwa
	Stare paliwo	Opróżnić układ zasilania ze starego paliwa, zbiornik napełnij świeżą porcją czystego paliwa
	Zapłon nie jest włączony	Włącz zapłon za pomocą przycisku
	Kranik paliwa w pozycji zamkniętej	Otwórz kranik paliwa
	Nie podłączono przewodu wysokiego napięcia do świecy	Przewód wysokiego napięcia podłącz do świecy zapłonowej
	Brudna lub uszkodzona świeca zapłonowa	Oczyść świecę, wadliwą świecę wymień na nową.
	Nie włączono ssania	Włącz ssanie
Silnik pracuje nierównomiernie	Luźny przewód wysokiego napięcia	Podłącz właściwie przewód wysokiego napięcia do świecy
	Stare lub zanieczyszczone paliwo w układzie zasilania	Opróżnij układ zasilania ze starego paliwa, zbiornik napełnij świeżym paliwem
	Gaźnik rozregulowany	Wyreguluj gaźnik
Brak napięcia w gnieździe 12 V	Przycisk bezpiecznika 12 V jest wyłączony	Włącz przycisk bezpiecznika

⚠ UWAGA Zespół prądotwórczy wyposażony jest w czujnik poziomu oleju. W przypadku zbyt niskiego poziomu oleju, czujnik spowoduje brak możliwości uruchomienia zespołu prądotwórczego. W związku z tym, w sytuacji, gdy urządzenie nie daje się uruchomić, w pierwszej kolejności należy sprawdzić stan oleju. W przypadku zbyt niskiego poziomu oleju należy go uzupełnić.

12. Kompletacja urządzenia

1. Zespół prądotwórczy – 1 szt., 2. Klucz do świec – 1 szt., 3. Kabel DC 12V – 1 szt., 4. Wtyczka – 1 szt.

13. Informacja dla użytkowników o pozbywaniu się urządzeń elektrycznych i elektronicznych (dotyczy gospodarstw domowych)



Przedstawiony symbol umieszczony na produktach lub dołączonej do nich dokumentacji informuje, że niesprawnych urządzeń elektrycznych lub elektronicznych nie można wyrzucać razem z odpadami bytowymi. Prawidłowe postępowanie w razie konieczności utylizacji, powtórnego użycia lub odzysku podzespołów polega na przekazaniu urządzenia do wyspecjalizowanego punktu zbiórki, gdzie będzie przyjęte bezpłatnie. Informacji o lokalizacji miejsc zbiórki zużytego sprzętu udzielają władze lokalne np. na swoich stronach internetowych.

Prawidłowa utylizacja urządzenia umożliwia zachowanie cennych zasobów i uniknięcie negatywnego wpływu na zdrowie i środowisko, wynikające z możliwości obecności w sprzęcie niebezpiecznych: substancji, mieszanin oraz części składowych.

Nieprawidłowa utylizacja odpadów zagrożona jest karami przewidzianymi w odpowiednich przepisach lokalnych.

Użytkownicy w krajach Unii Europejskiej: W razie konieczności pozbycia się urządzeń elektrycznych lub elektronicznych, prosimy skontaktować się z najbliższym punktem sprzedaży lub z dostawcą, którzy udzielą dodatkowych informacji.

Pozbywanie się odpadów w krajach poza Unią Europejską: Taki symbol dotyczy tylko krajów Unii Europejskiej. W razie potrzeby pozbycia się niniejszego produktu prosimy skontaktować się z lokalnymi władzami lub ze sprzedawcą celem uzyskania informacji o prawidłowym sposobie postępowania.

14. Wykaz części do rysunku złożeniowego

Zespół prądotwórczy

LP	Nazwa części	LP	Nazwa części
1	Silnik spalinowy LT223	61	Filtr paliwa
2	Obudowa część przednia	62	Wspornik
3	Wkręt Φ8.5	63	Obudowa zbiornika paliwa
4	Wkręt M6*12	64	Wkręt M5 x 32
5	Wpust 5 x 5 x 18	65	Łącznik rękojeści transportowej
6	Uszczelka tłumika	66-1	Ogranicznik
7	Podkładka sprężynująca	66-2	Gniazdo uchwytu
8	Nakrętka	66-3	Rękojeść
9	Tłumik	66-4	Kulka stalowa
10	Osłona tłumika	66-5	Sprężyna
11	Pierścień 5 x 14	67	Korek zbiornika paliwa
12	Uszczelka	68	Rękojeść
13	Obudowa tylna	69	Soczewka wskaźnika oleju
14	Wkręt M5*12	70	Osłona gumowa zbiornika paliwa
15	Wkręt M8 x 12	71	Wkręt M6*12
16	Wiązka przewodów	72	Pokrętło
17	Wkręt M8*25	73	Osłona

18	Wiatrak silnika	74	Osłona część prawa
19	Wkręt M6*16	75	Wkręt M6*14
20	Spust oleju	76	Pierścień gumowy
21	Lewy wspornik osi	77	Obudowa część lewa
22	Prawy wspornik osi	78	Sprężyna
23	Amortyzator gumowy lewy	79	Przewód
24	Amortyzator gumowy prawy	80	Panek kontrolny kpl.
25	Wkręt M8 x 40	80-1	Nakładka przełącznika
26	Wkręt M8 x 16	80-2	Wkręt 4 x 16
27	Prostownik	80-3	Pokrętło włącznika
28	Wkręt M6 x 18 x 8	80-4	Gniazdo 230 V
29-1	Obudowa część prawa	80-5	Woltomierz
29-2	Poduszka	80-5	Sygnalizacja niskiego poziomu oleju
29-3	Osłona część prawa	80-5	Sygnaliacja dzialania
29-4	Ramka	80-5	Sygnalizacja odłączenia zasilania
29-5	Osłona plastikowa	80-6	Włącznik z kranikiem paliwa
29-6	Wkręt M5*12	80-7	Osłona wodoszczelna
29-7	Wkręt M6*12	80-8	Włącznik rozrusznika
30	Zaślepka koła	80-9	Zabezpieczenie przeciw przeciążeniowe
31	Wkręt M6*12	80-10	Gniazdo 230V
32	Koło jezdne	80-11	Wkręt φ7 ST3,5 x 13F
33	Podkładka	80-12	Wykrojnik panelu
34	Wkręt M6*12	80-13	Obudowa tylna
35	Podstawa	80-14	Włącznik z kranikiem paliwa
36	Stopa robocza	80-15	Terminal przyłączeniowy
37	Nakrętka	80-16	Wkręt φ7 ST3,5 x 13F
38	Nakrętka M6 16 x 6	81	Wkręt M6*25
39	Amortyzator	82	Przegroda silnika
40	Amortyzator	83	Poduszka
42	Blokada koła jezdnego	84	Wkręt M5*12
43	Tarcza blokady kół	85	Wiązka przewodów panelu sterującego
44	Rama	85	Wiązka przewodów panelu sterującego
45	Mostek prostowniczy	86	Gniazdo akumulatora
46	Pierścień dociskowy	87	Uszczelka gumowa
47	Wkręt M5x20	88	Akumulator 12 V 6 Wh
48	Wspornik uchwytu	89	Mocowane akumulatora
49	Zacisk przewodu paliwa	90	Przetwornica
50	Przewód paliwa	91	Przetwornica
51	Rękojeść transportowa	92	Uszczelka
53	Zacisk	93	Uszczelka
54	Filtr paliwa	94	Uszczelka
55	Zbiornik paliwa	95	Uszczelka
56	Uszczelka zbiornika paliwa	96	Uszczelka
57	Nit zbiornika paliwa	97	Uszczelka
58	Podkładka	98	Uszczelka
59	Wkręt M6*22	99	Uszczelka
60	Korek wlewu oleju	100	Uszczelka

Silnik

LP	Nazwa części	LP	Nazwa części
1	Wkręt M5*12	37	Pierścień osadczy tłoka
2	Szarpanka	38	Tłok
3	Wkręt M6*16	39	Pierścień tłoka
4	Obudowa	40	Uszczek głowicy tłoka
5	Wkręt M6*12	41	Kołek ustalający
6	Koło startera ręcznego	42	Głowica cylindra
7	Wiatrak	43	Wkręt M8 x 58
8	Nakrętka	44	Uszczelka pokrywy zaworów
9	Wirnik	45	Oslona
10	Wkręt M6 x 50	46	Odpowietrznik
11	Stojan	47	Przewód odpowietrzający
12	Wkręt M6*12	48	Filtr powietrza kpl.
13	Płytka dociskowa	49	Uszczelka filtra powietrza
14	Skrzynia korbowa	50	Gaźnik LT223
15	Łożysko kulkowe	51	Uszczelka
16	Wał korbowy	52	Uszczelka gumowa
17	Uszczelka korpusu silnika	53	Uszczelniacz
18	Kołek ustalający	54	Uszczelka
19	Skrzynia korbowa (część dolna)	55	Wkręt M6 x 97
20	Wkręt M8 x 40	56	Świeca zapłonowa F6RTC
21	Wkręt M8 x 32	57	Kołek ustalający
22	Uszczelka olejowa	58	Ramię zaworu
23	Wkręt ST4,8 x 13F φ8,5	59	Kołek ustalający
24	Przegroda silnika	59	Nakrętka zaworu
25	Stycznik	59	Nakrętka
26	Wkręt M6 x 30	60	Wspornik popychacza
27	Czujnik poziomu oleju	61	Popychacz
28	Cewka zapłonowa	62	Podnośnik
29	Kołek ustalający	63	Zawór wylotowy
30	Uszczelka	64	Zawór wlotowy
31	Korek zalewowy	65	Zaślepka
32	Wał krzywkowy	66	Sprężyna
33	Uszczelka gumowa	67	Sprężyna
34	Korek wlewu oleju	68	Sprężyna
35	Łącznik	69	Osłona górna
36	Sworzeń tłokowy		

Karta gwarancyjna

na

Agregat prądotwórczy inwertorowy

Nr katalogowy: DEGA4500K nr partii: .....

(zwane dalej Produktem)

Data zakupu Produktu: .....

Pieczęć sprzedawcy

Data i podpis sprzedawcy: .....

Oświadczenie Użytkownika:

Potwierdzam, że zostałem poinformowany o warunkach gwarancji oraz skutkach nieprzestrzegania wytycznych zawartych w Instrukcji obsługi i karcie gwarancyjnej. Warunki niniejszej gwarancji są mi znane, co potwierdzam własnoręcznym podpisem:

....

Data i miejsce Podpis Użytkownika

I. Odpowiedzialność za Produkt

1. Gwarant – „Dedra-Exim" Sp. z o.o. z siedzibą w Pruszkowie, adres: ul. 3 Maja 8, 05-800 Pruszków, KRS 0000062517, Sąd Rejonowy dla m.st. Warszawy w Warszawie, XIV Wydział Gospodarczy Krajowego Rejestru Sądowego, NIP 527-020-49-33, kapitał zakładowy: 100 980.00 zł.
2. Na warunkach określonych w niniejszej karcie gwarancyjnej Gwarant udziela gwarancji na Produkt, pochodzący z dystrybucji Gwaranta.
3. Odpowiedzialność z tytułu gwarancji obejmuje tylko wady powstałe z przyczyn tkwiących w Produkcie w momencie jego wydania Użytkownikowi.
4. Z tytułu gwarancji Użytkownik, uzyskuje prawo do bezpłatnej naprawy Produktu, o ile wada ujawniła się w okresie gwarancji. Sposób naprawy Produktu (metoda wykonania naprawy) zależy od decyzji Gwaranta. W przypadku stwierdzenia przez Gwaranta braku możliwości naprawy Gwarant zastrzega sobie prawo wymiany wadliwego elementu albo całego Produktu na wolny od wad, obniżenia ceny Produktu lub odstąpienia od umowy.
5. W stosunku do Użytkownika, który nie jest konsumentem w rozumieniu ustawy z dnia 23 kwietnia 1964r. Kodeks cywilny, odpowiedzialność odszkodowawcza Gwaranta za szkody wynikające z niniejszej gwarancji i/lub w związku z jej zawarciem i wykonywaniem, bez względu na tytuł prawny, jest ograniczona maksymalnie do wysokości wartości wadliwego Produktu.

II. Okres gwarancji

Elementy Produktu	Czas trwania ochrony gwarancyjnej
Agregat prądotwórczy inwertorowy	24 miesiące, licząc od daty zakupu Produktu uwidocznionej w niniejszej karcie gwarancyjnej

III. Warunki skorzystania z gwarancji

1. Przedstawienie przez Użytkownika wypełnionej karty gwarancyjnej Produktu oraz uprawdopodobnienie przez Użytkownika okoliczności zakupu Produktu, np. poprzez przedstawienie paragonu, faktury, itd. W celu sprawnego przeprowadzenia reklamacji zaleca się aby Użytkownik przekazał wraz z Produktem do reklamacji wszystkie elementy określone w „Kompletacji urządzenia" zawartej w Instrukcji obsługi.
2. Stosowanie się przez Użytkownika do zaleceń zawartych w Instrukcji obsługi i karcie gwarancyjnej.
3. Gwarancja obejmuje tylko obszar Rzeczypospolitej Polskiej i UE.
4. Gwarancja nie obejmuje wad Produktu powstałych w szczególności na skutek:
a. Nieprzestrzegania przez Użytkownika warunków określonych w Instrukcji obsługi, w szczególności w zakresie prawidłowej eksploatacji, konserwacji i czyszczenia;
b. Zastosowania przez Użytkownika środków czyszczących lub konserwujących niezgodnych z Instrukcją obsługi;
c. Nieodpowiedniego przechowywania i transportu Produktu przez Użytkownika;
d. Samowolnych zmian i/lub przeróbek Produktu przez Użytkownika, które nie były uzgadniane z Gwarantem;
e. Zastosowania przez Użytkownika w Produkcie materiałów eksploatacyjnych niezgodnych z Instrukcją obsługi.
5. Użytkownik, który nie jest konsumentem w rozumieniu ustawy z dnia 23 kwietnia 1964r. Kodeks cywilny, traci gwarancję na Produkt, w którym:
- numery seryjne, oznaczenia dat i tabliczki znamionowe zostały usunięte, zmienione lub uszkodzone przez Użytkownika;
- plomby zostały uszkodzone przez Użytkownika lub noszą ślady manipulacji Użytkownika.
6. Uwaga! Czynności związane z codzienną obsługą Produktu, wynikające m.in. z Instrukcji obsługi Użytkownik wykonuje we własnym zakresie i na swój koszt.

IV. Procedura reklamacyjna

1. W przypadku stwierdzenia nieprawidłowej pracy Produktu, przed dokonaniem zgłoszenia reklamacyjnego należy upewnić się czy wszystkie czynności określone w szczególności w Instrukcji obsługi zostały wykonane w sposób prawidłowy.
2. Zgłoszenie reklamacji zaleca się dokonać niezwłocznie, najlepiej w terminie 7 dni od daty zauważenia wady Produktu. Użytkownik, który nie jest konsumentem w rozumieniu ustawy z dnia 23 kwietnia 1964r. Kodeks cywilny traci uprawienia wynikające z niniejszej gwarancji w przypadku niezgłoszenia reklamacji w terminie 7 dni.
3. Zgłoszenie reklamacji można dokonać m.in. w punkcie zakupu Produktu, w serwisie gwarancyjnym lub pisemnie na adres: „Dedra-Exim" Sp. z o.o., ul. 3 Maja 8, 05-800 Pruszków.
4. Użytkownik może złożyć reklamację przy wykorzystaniu formularza dostępnego na stronie internetowej www.dedra.pl. („Formularz zgłoszenia reklamacji z tytułu gwarancji").

5. Adresy serwisów gwarancyjnych dla poszczególnych krajów dostępne są na stronie www.dedra.pl. W przypadku braku serwisu gwarancyjnego dla danego kraju zgłoszenia reklamacyjne z tytułu gwarancji zaleca się kierować na adres: „Dedra-Exim" Sp. z o.o. ul. 3 Maja 8, 05-800 Pruszków (Polska).
6. Mając na uwadze bezpieczeństwo Użytkownika zakazuje się korzystania z wadliwego Produktu.
7. Uwaga! Korzystanie z wadliwego Produktu jest niebezpieczne dla zdrowia i życia Użytkownika.
8. Wykonanie obowiązków wynikających z gwarancji nastąpi w terminie 14 dni roboczych, licząc od dnia dostarczenia reklamowanego Produktu przez Użytkownika.
9. Przed dostarczeniem wadliwego Produktu do reklamacji zaleca się jego oczyszczenie. Reklamowany Produkt zaleca się dokładnie zabezpieczyć przed uszkodzeniami w transporcie (zaleca się dostarczyć reklamowany Produkt w oryginalnym opakowaniu).
10. Okres gwarancji ulega przedłużeniu o czas, w ciągu którego wskutek wady Produktu objętego gwarancją Użytkownik nie mógł z niego korzystać.
Gwarancja nie wyłącza, nie ogranicza, ani nie zawiesza uprawnień Użytkownika wynikających z przepisów o rękojmi za wady rzeczy sprzedanej.
Zgodnie z art. 13 ust. 1 i ust. 2 rozporządzenia Parlamentu Europejskiego i Rady (UE) 2016/679 z dnia 27 kwietnia 2016 r. w sprawie ochrony osób fizycznych w związku z przetwarzaniem danych osobowych i w sprawie swobodnego przepływu takich danych oraz uchylenia dyrektywy 95/46/WE (dalej: „RODO") informujemy

1. Administratorem Twoich danych osobowych podanych w formularzu jest DEDRA-EXIM sp. z o.o. z siedzibą w Pruszkowie , ul. 3 Maja 8, 05-800 Pruszków (dalej: „Administrator").
2. Twoje dane będą przetwarzane wyłącznie w celu przeprowadzenia procedury gwarancyjnej urządzenia zgodnie art. 6 ust. 1 lit. b ogólnego rozporządzenie o ochronie danych (dalej: „RODO") Podanie danych jest dobrowolne, ale konieczne do przeprowadzenia procedury gwarancyjnej.
3. Twoje dane będą przetwarzane przez okres rozpatrywania przeprowadzenia procedury gwarancyjnej oraz w celach archiwizacyjnych w razie konieczności obrony przed ewentualnymi roszczeniami wobec Administratora nie dłużej niż do momentu ich przedawnienia.
4. Twoje dane mogą być ujawniane wyłącznie podmiotom przetwarzającym dane na rzecz administratora na podstawie pisemnej umowy powierzenia przetwarzania danych osobowych świadczącym m.in. usługi serwisu technicznego, hostingu lub obsługi strony internetowej, obsługi IT, firmie kurierskiej. Dostawcy Administratora zobowiązani są do zapewnienia zabezpieczenia danych i spełnienia wymogów obowiązującego prawa związanego z ochroną danych osobowych i nie mogą wykorzystywać powierzonych danych osobowych do innych celów niż te, które są określone w umowie z Administratorem.
5. Twoje dane nie będą przetwarzane w sposób zautomatyzowany w tym również w formie profilowania oraz nie będą przekazywane do państwa trzeciego/organizacji międzynarodowej.
6. Posiadasz prawo dostępu do treści swoich danych oraz prawo ich sprostowania, usunięcia, ograniczenia przetwarzania, prawo do przenoszenia danych, prawo wniesienia sprzeciwu, w dowolnym momencie.
7. We wszelkich sprawach związanych z przetwarzaniem Twoich danych osobowych przez Administratora możesz skontaktować się pod adresem e-mail: daneosobowe@dedra.pl;
8. Masz prawo wniesienia skargi do wniesienia skargi do organu właściwego do spraw ochrony danych osobowych;

EN Table of contents

1. Photographs and drawings
2. Description of the device
3. Intended use of the device
4. Restrictions on use
5. Technical data
6. Preparation for operation
7. Switching on the device
8. Using the device
9. Routine maintenance
10. Spare parts and accessories
11. Troubleshooting
12. Completing the device
13. Information for users on the disposal of electrical and electronic equipment
14. Warranty card

Translation of the original manual
The declaration of conformity is included with the manual as a separate document. If the declaration of conformity is missing, please contact Dedra-Exim Sp. z o.o.
General safety regulations are included with the manual as a separate brochure.

WARNING. Read all warnings marked with the symbol and all instructions.
Failure to follow the warnings and safety instructions below may result in electric shock, fire or serious injury.
Keep all warnings and instructions for future reference.

2. Description of the device

Fig. A. 1. Starter cord, 2. Switch with fuel valve, 3. Panel, 4. Wheel lock lever
Fig. B. 2. Fuel cap with vent, 2. Oil filler cap, 3. Side cover screws
Fig. C. Low oil level indicator, 2. Active 230 V socket indicator, 3. 230 V socket overload indicator, 4, 5 230 V 50 Hz sockets, 6. Grounding point, 7. Switch with fuel valve, 8. DC 12 V 8 A socket, 9. 12 V socket protection, 10. Battery starter button

3. Purpose of the device

A power generator is an electrical device that is an independent source of electricity. Power generators are autonomous units for generating electricity. The primary use of a power generator is to generate electricity for various consumers (motors, lighting, heating, etc.) in areas where there are no other sources.
The device may be used in renovation and construction work, repair workshops, and amateur work, provided that the conditions of use and permissible operating conditions specified in the operating instructions are observed.

4. Restrictions on use

The device may only be used in accordance with the "Permissible operating conditions" listed below.
The machine may only be used with original parts. The power generator must not be operated in enclosed spaces. The power generator must not be operated in an atmosphere with very high air humidity. If mechanical damage is found, in particular deformation of the housing, fuel tank, leaks (fuel leaks), do not use the device. The power generator must also not be used if any malfunctions are found. In such cases, the device must be secured and then repaired by an authorised service centre of "DEDRA-EXIM" Sp. z o.o.
Unauthorised changes to the mechanical and electrical design, any modifications, and maintenance activities not described in the operating manual will be considered unlawful and will result in the immediate loss of warranty rights, and the declaration of conformity will become invalid.
Use contrary to the intended purpose or contrary to the operating instructions will result in the immediate loss of warranty rights.

Permissible operating conditions
The device must not be used in enclosed spaces. Avoid moisture. Do not leave the device unattended when switched on. It is forbidden to connect the power generator to the domestic electrical system.

5. Technical data

Model	DEGA4500K
Internal combustion engine	Piston, 1-cylinder
Maximum output [W]	3800
Power output for continuous operation [W]	3500
Voltage [V]	230
Output frequency [Hz]	50
Rated current [A]	15.2
Internal combustion engine (type)	LT223
Tank capacity [l]	11
Operating requirements class	G1
Power compliance class	A
Guaranteed sound power level L_{WA} [dB(A)]	95
Weight of unfilled unit [kg]	41
Internal combustion engine power [W]	4500
Engine speed [rpm]	2800
Engine displacement [cm³]	223
Degree of protection against direct access	IP23M
Sound power level L_{WA} [dB(A)]	93
Measurement uncertainty (K_{WA}) [dB(A)]	3
Power factor	1.0
Starter battery	
Battery type	Li-Ion
Battery voltage [V]	12
Current [A]	0.8
Power [Wh]	9.6

Additional data:

Number of sockets
2 x 230 V alternating current (AC) sockets
1 x 12 V 5 A direct current (DC) socket

Noise information
Noise emissions have been determined in accordance with EN ISO 3744:1995; the values are given in the table above.

WARNING **Noise can cause hearing damage, always use hearing protection when working!**

The declared total noise value was measured in accordance with the standard test method and can be used to compare one device with another. The specified noise level can also be used for a preliminary assessment of noise exposure.
The noise level during actual use of the device may differ from the declared values, depending on how the working tools are used, in particular the type of workpiece being processed and the need to determine measures to protect the operator. In order to accurately estimate exposure under actual conditions of use, all parts of the operating cycle must be taken into account, including periods when the equipment is switched off or when it is switched on but not used for work.

6. Preparation for work

WARNING **All preparatory activities must be carried out with the equipment disconnected from the power supply.**

Before starting work, make sure that the device is complete and has no dents, abrasions or other damage. If you notice any damage, contact the service department of Dedra-Exim sp. z o.o.

Setting up the device
For greater convenience, the power generator is equipped with transport wheels. This makes it easier to move and position the device. To immobilise the device, the front wheels are equipped with a lock (Fig. A, 4). To lock the wheels, press the wheel lock lever – the wheels will lock automatically. To unlock, move the lever to the right and up.

Transport and movement
The DEGA4500K power generator is equipped with a folding handle for easy transport and movement. In the operating position, the handle should be folded (Fig. A, 5). For transport or movement, the handle should be unfolded by pulling it

upwards firmly. The handle can be locked in a position convenient for the user. To fold the handle, place it in the operating position.

Battery installation

The starter battery is not connected during transport.

Unscrew the screws securing the battery cover and remove the cover (Fig. H). The battery is located on the right-hand side. For transport, the cables are disconnected from the battery and the battery is secured with a rubber strap. To connect the battery:
- pull the rubber strap slightly, unclip the latch and remove the battery
- locate the cables for connecting the battery
- tighten the cables to the battery terminals, ensuring correct polarity - red cable to the positive terminal (+), black to the negative terminal (-)
- place the battery on the base inside the power generator
- fasten with the strap
- put on and tighten the front battery cover

Filling the generator with oil

WARNING **The generator set is not filled with oil; before starting work, fill the set with oil.**

Engine oil is the main factor affecting engine performance and service life. Use oil designed for 4-stroke engines. DEGL01 type SAE 10W-30 from "Dedra-Exim" is the recommended oil for general use.
The device is equipped with an oil level sensor which will not allow the engine to start if the oil level is low.
The oil pan capacity is approximately 0.4 litres.

To top up the oil:

1. Unscrew the cap locking nut on the oil filler cap, remove the cap and locate the oil filler (Fig. D).
2. Remove the oil filler cap and wipe the dipstick with a clean cloth.
3. Pour in the prepared amount of oil.
4. Check the oil level and screw the oil filler cap back on. Replace the cap and tighten the cap.

Refuelling

WARNING **Petrol is flammable and, under certain conditions, explosive. Smoking, sparking and open flames are prohibited when refuelling the generator or in areas where petrol is stored. Ignition or explosion can cause serious injury. Refuelling should be carried out in well-ventilated areas with the engine stopped.**

Unscrew the fuel filler cap (Fig. E). Fill the fuel tank with petrol (the tank capacity is 11 litres). The fuel cap is equipped with a vent. After filling the tank, tighten the fuel cap until you hear a rattling sound, which means that the tank is being vented.

7. Starting the device

WARNING **Before starting the device, it is essential to perform the steps described in the "Preparation for operation" section.**

Operator's responsibilities

WARNING **Read the user and safety instructions. Make sure you know how to quickly stop the power generator and familiarise yourself with the operation of all controls. It is forbidden to operate the device without proper training.**

WARNING **Before starting the device for the first time, check the oil and fuel levels.**

Before starting the machine for the first time, remember to ground the generator thoroughly. To do this, unscrew the screw (Fig. C, 6) and attach the grounding cable under the screw head (cable not included). Then tighten the screw so that the cable is securely locked in place. Connect the other end of the cable to a conductive rod placed in the ground.

WARNING **Do not connect any devices to the generator before starting the engine.**

Starting the device

Automatic

1. Set the switch to the suction position (Fig. C, 8).
2. Press the START button on the panel (Fig. C, 10). The engine should start.
3. Once the engine has warmed up and the device is running smoothly, turn off the choke (set the switch to the ON position).

4. Connect the receiver to the voltage socket.

Manual

1. Set the switch to the suction position (Fig. C, 8).
2. Pull the starter cord vigorously (Fig. F), then release the cord so that it returns freely to its initial position. The engine should start.
3. Once the engine has warmed up and is running smoothly, turn off the choke (set the switch to the ON position).
4. Connect the receiver to the power socket.

8. Using the device

WARNING **Do not operate the device indoors, as the exhaust fumes contain poisonous carbon monoxide.**

WARNING **Do not connect devices whose rated power exceeds 80% of the generator's nominal power.**

Electric motors are characterised by a temporary increase in power consumption during start-up, which may cause the overload protection to activate and shut down the unit.
If several devices are connected, do not start them simultaneously. If extension cords are necessary, they should not be longer than:
- 60 m for a cross-section of 1.5 mm^2
- 100 m for a cross-section of 2.5 mm^2

Stopping the engine

Before switching off the device, disconnect all receivers by removing the plug from the generator socket. Then switch the ignition switch (Fig. C, 8) to the "OFF" position.

WARNING **If it is necessary to shut down the generator in an emergency, immediately turn the ignition switch to the "OFF" position.**

WARNING **The exhaust pipe may be hot after operation; wait until it has cooled down before performing any maintenance.**

9. Routine maintenance

WARNING **All maintenance tasks must be performed with the unit disconnected from the power source.**

Before performing any inspection, repair or maintenance, stop the engine and wait until all rotating parts have come to a complete stop. Disconnect the spark plug wire to prevent accidental start-up.

Maintenance schedule

Always before starting the device:

Check and top up the fuel level in the tank.
Check and carefully tighten the grounding.

Scope of service	After use	After 1 month of use	Every 3 months or every 50	Every 6 months or every 100	Every 1 year or every 300
Checking the oil level	X				
Oil change		X			
Air filter check		X			
Cleaning the air filter			X		
Replacing the spark plug				X	
Checking fuel lines					X
High voltage cable inspection					X

Cleaning the air filter (Fig. G)

A dirty air filter can cause the engine to run poorly and increase fuel consumption.

WARNING **Do not clean the air filter and its components with solvent, as this may cause a fire. Do not start the device without an air filter, as this will cause the engine to wear out faster.**

1. Unscrew the screws and remove the cover (pay attention to the latches at the bottom of the cover).
2. Locate the air filter cover.
3. Unscrew the securing screw and remove the filter cover.
4. Remove the filter and clean it.

Reassemble in reverse order.

Replacing the spark plug

Recommended spark plug: F6RTC or equivalent.

WARNING **Using the wrong spark plug may damage the engine.**

To replace the spark plug, unscrew the screws and remove the side cover (Fig. B, 3; note the latches at the bottom of the cover), remove the cap from the top of the housing, disconnect the spark plug pipe and remove any dirt from the spark plug wires. Then, using the spark plug wrench provided in the kit, unscrew the spark plug.
Check the condition of the spark plug.
• If the electrodes are worn or if the insulator is cracked or damaged, replace the spark plug.
• If the spark plug is contaminated with carbon deposits, remove the deposits with a wire brush or spark plug cleaner spray.
Measure the gap between the electrodes with a feeler gauge; the electrodes should have the correct gap, which should be between 0.7 and 0.8 mm (Fig. I). Adjust the gap if necessary by carefully bending the electrode.
• Check that the spark plug sealing washer is in good condition.
• Screw the spark plug back in by hand to avoid stripping the thread, until you feel resistance.
• Tighten with a spark plug wrench. If you are using a used spark plug, tighten it with a wrench by $^1/_8$-$^1/_4$ of rotation, and a new spark plug by $^1/_2$ of rotation.
If you know the torque value with which the spark plug should be tightened and you have a torque wrench, use the torque wrench.

Oil change

WARNING **Wear protective gloves when changing the oil.**

Drain the oil while the engine is still warm, as the oil is more fluid and contains more impurities.
- Unscrew the screws and remove the side cover (pay attention to the latches at the bottom of the cover).
- Unscrew the oil filler cap.
- using a funnel at the oil filler, drain the used oil into a prepared container.
- Fill the oil tank with fresh engine oil.

Change the oil according to the recommended schedule.

WARNING **Do not pour used oil onto the ground or into the drains.**

Take the used oil to the nearest hazardous waste collection point.

Storage

WARNING **Petrol vapours are explosive. Do not store petrol for more than 30 days. Do not store the unit near open flames. Before preparing the generator for storage, ensure that the engine has cooled completely.**

Preparation for storage
When planning to store an unused device for more than 30 days;
•Drain the fuel from the tank.
•Disconnect the spark plug wire.
Please note that the unit should not be stored in rooms with high humidity.

Transport
Before transport, completely drain all operating fluids such as fuel and oil. Disconnect the spark plug.
Transport the unit in a horizontal position with the fuel inlet closed.

10. Spare parts and accessories

Fuel
Recommended unleaded petrol 95

Recommended spark plug:
F6RTC or equivalent.

Engine oil
Recommended oil: DEGL01 type SAE 10W-30 from Dedra-Exim.
To purchase spare parts and accessories, please contact Dedra-Exim Service. Contact details can be found on page 1 of the manual.
When ordering spare parts, please provide the batch number located on the nameplate and the part number from the assembly drawing.
During the warranty period, repairs are carried out in accordance with the terms and conditions specified in the warranty card. Please return the product subject to complaint for repair to the place of purchase (the seller is obliged to accept the product subject to complaint), send it to the Dedra-Exim central service centre or send it to the service centre closest to your place of residence (list of service centres at www.dedra.pl). Please enclose the completed warranty card. After the warranty period, repairs are carried out by the central service centre. The damaged product should be sent to the service centre (shipping costs are covered by the user).

11. Troubleshooting

WARNING **Before attempting to repair faults yourself, disconnect the device from the power supply.**

Problem	Cause	Solution
The motor will not start	No fuel in the tank	Fill the fuel tank
	Old fuel	Drain the fuel system of old fuel, fill the tank with fresh, clean fuel
	Ignition is not switched on	Turn on the ignition using the button
	Fuel tap in the closed position	Open the fuel tap
	The high-voltage cable is not connected to the spark plug	Connect the high-voltage cable to the spark plug
	Dirty or damaged spark plug	Clean the spark plug, replace a faulty spark plug with a new one.
	Choke not engaged	Engage the choke
Engine running unevenly	Loose high-voltage cable	Connect the high-voltage cable to the spark plug correctly
	Old or contaminated fuel in the fuel system	Drain old fuel from the fuel system and fill the tank with fresh fuel
	Carburettor out of adjustment	Adjust the carburettor
No voltage in the 12 V socket	The 12 V fuse button is switched off	Turn on the fuse button

WARNING **The generator is equipped with an oil level sensor. If the oil level is too low, the sensor will prevent the generator from starting. Therefore, if the device cannot be started, first check the oil level. If the oil level is too low, top it up.**

12. Device components

1. Power generator – 1 pc., 2. Spark plug wrench – 1 pc., 3. DC 12V cable – 1 pc., 4. Plug – 1 pc.

13. Information for users about the disposal of electrical and electronic equipment (applies to households)



The symbol shown on the products or accompanying documentation informs that faulty electrical or electronic equipment must not be disposed of with household waste. The correct course of action when disposal, reuse or recovery of components is to take the device to a specialized collection point, where it will be accepted free of charge. Information on the location of collection sites for waste equipment is provided by local authorities, e.g. on their websites.
Proper disposal of the device allows you to conserve valuable resources and avoid negative health and environmental impacts resulting from the possibility of hazardous: substances, mixtures and components in the equipment.
Improper disposal of waste is subject to penalties under relevant local regulations.
Users in European Union countries: If you need to dispose of electrical or electronic equipment, please contact your nearest retailer or supplier, who will provide more information.
Disposal of waste in countries outside the European Union: This symbol applies only to countries within the European Union. If you need to dispose of this product, please contact your local authorities or your dealer for proper disposal.

Warranty card

at

Inverter generator

Part No.: DEGA4500K Lot No.: .....

(hereinafter referred to as the Product)

Product Purchase Date: .....

Dealer stamp

Date and signature of vendor: .....

User Statement:

I acknowledge that I have been informed of the warranty terms and conditions and the consequences of not following the guidelines in the User's Manual and Warranty Card. The terms of this warranty are known to me, which I confirm with my signature:

....

Date and place Signature of the User

I. Product Liability:
1. Guarantor - Dedra Exim Sp. z o.o. with its registered office in Pruszkow, address: ul. 3 Maja 8, 05-800 Pruszków, KRS 0000062517, District Court for the City of Warsaw in Warsaw, XIV Economic Department of the National Court Register, NIP 527-020-49-33, share capital: PLN 100,980.00.
2. Under the terms of this warranty card, the Guarantor guarantees the Product, originating from the Guarantor's distribution.
3. Liability under the warranty shall cover only defects arising from causes inherent in the Product at the time of its release to the User.
4. By virtue of the warranty, the User, obtains the right to repair the Product free of charge, if the defect became apparent during the warranty period. The method of repairing the Product (the method of performing the repair) is at the discretion of the Guarantor. If the Guarantor finds that repair is not possible, the Guarantor reserves the right to replace the defective element or the entire Product with a defect-free one, reduce the price of the Product or withdraw from the contract.
5. In relation to the User who is not a consumer within the meaning of the Act of April 23, 1964. Civil Code, the Guarantor's liability for damages resulting from this guarantee and/or in connection with its conclusion and execution, regardless of the legal title, is limited to a maximum of the value of the defective Product.

II. Warranty Period:

Product Elements	Duration of warranty protection
Inverter generator	24 months, starting from the date of purchase of the Product shown on this warranty card

III. Conditions for taking advantage of the warranty:
The User must present the completed warranty card for the Product and the User must substantiate the circumstances of the purchase of the Product, e.g. by presenting a receipt, invoice, etc. In order to carry out the claim efficiently, the User is advised to submit with the Product for claim all the elements specified in the "Completion of the device" included in the User's Manual.
2. compliance by the User with the recommendations contained in the User's Manual and the warranty card.
3. The warranty covers only the territory of the Republic of Poland and the EU.
4. The warranty does not cover Product defects arising in particular from:
a. Failure by the User to comply with the conditions set forth in the User's Manual, particularly with regard to proper operation, maintenance and cleaning;
b. Use of cleaning or maintenance products by the User that do not comply with the User's Manual;
c. Inadequate storage and transportation of the Product by the User;
d. Unauthorized changes and/or alterations to the Product by the User, which were not agreed upon with the Guarantor;
e. User's use of consumables in the Product that do not comply with the User's Manual.
f. A user who is not a consumer within the meaning of the Act of April 23, 1964. Civil Code, forfeits the warranty on the Product in which:
g. serial numbers, date markings and nameplates have been removed, altered or damaged by the User;
h. the seals have been damaged by the User or bear signs of tampering by the User.
5. Note: Activities related to the daily operation of the Product, resulting, among other things, from the User's Manual, shall be performed by the User on his/her own and at his/her own expense.

IV. Complaint Procedure:
1. In the event that the Product is found not to be working properly, make sure that all the operations specified in particular in the User's Manual have been performed correctly before making a claim.
2. It is recommended to make a complaint immediately, preferably within 7 days from the date of noticing a defect in the Product. The User, who is not a consumer within the meaning of the Act of April 23, 1964. Civil Code, loses his/her rights under this warranty if he/she fails to report a complaint within 7 days.
3. Claims may be filed, among others, at the point of purchase of the Product, at the warranty service or in writing to the address: Dedra Exim Sp. z o.o., ul. 3 Maja 8, 05-800 Pruszków.

4. The user may file a complaint using the form available on the website www.dedra.pl. ("Warranty Claim Form").
5. Addresses of warranty services for specific countries are available at www.dedra.pl. In the absence of a warranty service for a particular country, warranty claims are recommended to be addressed to: Dedra Exim Sp. z o.o. ul. 3 Maja 8, 05-800 Pruszków (Poland).
6. With a view to the safety of the User, it is prohibited to use a defective Product.
7. Caution: using a defective Product is dangerous to the health and life of the User.
8. The fulfillment of obligations under the warranty will be carried out within 14 working days from the date of delivery of the claimed Product by the User.
9. Before delivering the defective Product for complaint, it is recommended to clean it. The Product under complaint is recommended to be carefully protected against damage in transit (it is recommended to deliver the Product under complaint in its original packaging).
10. The warranty period shall be extended by the time during which, due to a defect in the Product covered by the warranty, the User could not use it.
The warranty does not exclude, limit or suspend the User's rights under the warranty provisions for defects of the sold thing.
Pursuant to Article 13 (1) and (2) of Regulation (EU) 2016/679 of the European Parliament and of the Council of April 27, 2016 on the protection of natural persons with regard to the processing of personal data and on the free movement of such data and repealing Directive 95/46/EC (hereinafter: "RODO"), we inform you of the following
1. The administrator of your personal data provided in the form is DEDRA-EXIM sp. z o.o. with its registered office in Pruszkow , 3 Maja Street 8, 05-800 Pruszkow (hereinafter: "Administrator").
2. Your data will be processed solely for the purpose of carrying out the warranty procedure for the device in accordance with Article 6(1)(b) of the General Data Protection Regulation (hereinafter: "GDPR") Provision of data is voluntary, but necessary to carry out the warranty procedure.
3. Your data will be processed for the period of consideration of the execution of the warranty procedure and for archiving purposes in case of the need to defend against possible claims against the Administrator no longer than until their statute of limitations.
4. Your data may be disclosed only to entities processing data on behalf of the Administrator on the basis of a written contract of entrustment of personal data processing providing, among others, technical service, hosting or website maintenance, IT support, courier company. The Administrator's suppliers are obliged to ensure data security and meet the requirements of the applicable law related to personal data protection and may not use the entrusted personal data for purposes other than those specified in the contract with the Administrator.
5. your data will not be processed by automated means including profiling and will not be transferred to a third country/international organization.
6. You have the right to access the content of your data and the right to rectify, erase, restrict processing, the right to data portability, the right to object, at any time.
7. For all matters related to the Administrator's processing of your personal data, you may contact at e-mail: daneosobowe@dedra.pl;
8. You have the right to lodge a complaint with the data protection authority;

CZ Obsah

1. Snímky a obrázky
2. Popis zařízení
3. Určení nástroje
4. Omezení použití
5. Technické údaje
6. Příprava k práci
7. Zapínání nástroje
8. Použití nástroje
9. Aktuální provozní práce
10. Náhradní díly a příslušenství
11. Samostatné odstranění závad
12. Výbava nástroje
13. Informace pro uživatele o zbavování se elektrických a elektronických zařízení
14. Záruční list

Překlad originálního návodu
Prohlášení o shodě bylo připojeno k návodu jako jednotlivý dokument. V případě chybějícího prohlášení o shodě kontaktujte „Dedra-Exim" Sp. z o.o.
Všeobecné bezpečnostní podmínky byly připojeny k návodu jako jednotlivá brožura.

VAROVÁNÍ. Přečtěte si všechna upozornění označená ⚠ symbolem a všechny pokyny.

Nedodržení níže uvedených upozornění a bezpečnostních pokynů může vést k úrazu elektrickým proudem, požáru nebo vážným zraněním.

Uložte všechna upozornění a pokyny pro pozdější použití.

2. Popis zařízení

Obr. A. 1. startovací kabel, 2. spínač s palivovým ventilem, 3. panel, 4. páčka zámku kola
Obr. B. 2. víčko palivové nádrže s odvzdušněním, 2. víčko plnicího otvoru oleje, 3. šrouby bočních krytů
Obr. C. Ukazatel nízké hladiny oleje, 2. Ukazatel aktivní zásuvky 230 V, 3. Ukazatel přetížení zásuvky 230 V, 4, 5 zásuvky 230 V 50 Hz, 6. Zemnicí bod, 7. Spínač s palivovým ventilem, 8. Zásuvka DC 12 V 8 A, 9. Bezpečnostní zařízení zásuvky 12 V, 10. Tlačítko startování baterie.

3. Určení nástroje

Generátorové soustrojí je silnoproudé zařízení, které představuje samostatný zdroj proudu. Generátorová soustrojí jsou autonomní soustrojí pro výrobu elektrické energie. Generátorové soustrojí v základním provedení slouží k výrobě elektrické energie pro různé spotřebiče (motory, osvětlení, topení atd.) v oblastech, kde nejsou žádné jiné zdroje.
Zařízení se může používat pro stavební a opravné práce, v opravárenských dílnách, pro hobby použití se současným dodržováním podmínek používání a přípustných pracovních podmínek , uvedených v návodu k obsluze.

4. Omezení použití

Zařízení může být používáno pouze v souladu s níže uvedenými "Přípustnými provozními podmínkami".
Stroj se může používat pouze a výlučně s originálními náhradními díly. Generátorové soustrojí je určeno pouze pro domácí použití.
Generátorové soustrojí nesmí pracovat v uzavřených prostorech. Generátorové soustrojí nesmí pracovat v prostředí s vysokou vlhkostí vzduchu. Pokud zjistíte mechanické poškození, zejména deformace krytu, palivové nádrže, netěsnost (únik paliva), zařízení nepoužívejte. Generátorové soustrojí nepoužívejte také, když zjistíte jeho nepravidelný chod. Pak zařízení bezpodmínečně zajistěte a dejte jej opravit do autorizovaného servisu „DEDRA-EXIM" Sp. z o.o.
Samovolné změny v mechanické a elektrické stavbě, veškeré úpravy, obslužné činnosti nepopsané v návodu k obsluze budou vnímány jako právně neopodstatněné a způsobí okamžitou ztrátu záručních práv a prohlášení o shodě ztratí platnost. Používání, které budou v rozporu s určením nebo v rozporu s návodem k obsluze způsobí okamžitou ztrátu záručních práv.

Přípustné pracovní podmínky
Zařízení se nesmí používat v uzavřených prostorech. Zabraňte vlhkosti. Zapnuté zařízení nenechávejte bez dozoru. Je zakázáno připojovat generátorové soustrojí k domácí instalaci.

5. Technické údaje

Model	DEGA4500K
Spalovací motor	Pístový, 1-válcový
Maximální výstupní výkon [W]	3800
Trvalý výstupní výkon [W]	3500
Napětí [V]	230~
Výstupní frekvence linky [Hz]	50
Jmenovitý proud [A]	15,2
Spalovací motor (typ)	LT223
Objem zásobníku [l]	11
Třída provozních požadavků	G1
Třída shody výkonu	A
Garantovaná hladina akustického výkonu LWA [dB(A)].	95
Hmotnost nevětrané jednotky [kg]	41
Výkon spalovacího motoru [W]	4500
Otáčky motoru [ot/min] Zdvihový objem motoru [ot/min]	2800
Zdvihový objem motoru [cm3].	223
Stupeň ochrany proti přímému přístupu	IP23M
Hladina akustického výkonu LWA [dB(A)]	93
Nejistota měření (KWA) [dB(A)].	3
Účiník	1.0
Startovací baterie	
Typ baterie	Li-Ion
Napětí baterie [V]	12
Proud [A]	0,8
Výkon [Wh]	9,6

Doplňující údaje:

Počet zásuvek
2 zásuvky 230 V střídavý proud (AC)
1 zásuvka 12 V 5 A střídavý proud (DC)

Informace o hluku
Hladina hluku je uvedena v souladu s EN ISO 3744:1995 hodnoty byly uvedeny výše v tabulce.

POZOR Hluk může způsobit poškození sluchu, při práci vždy používejte chrániče sluchu!

Uvedená celková hodnota hluku je měřena podle standardní metody studie a může být použita k porovnání jednoho zařízení s druhým. Zadaná úroveň hluku může být použita také pro předběžné posouzení dopadu hluku.
Hladina hluku při skutečném používání přístroje se může lišit od deklarované hodnoty v závislosti na způsobu používání pracovních nástrojů, zejména na typu obráběného materiálu a je třeba k určení opatření na ochranu operátora. Přesně ohodnoťte expozici v reálných podmínkách provozu, je nutné vzít v úvahu všechny části pracovního cyklu, včetně období, když zařízení je vypnuto nebo když je zapnuté, ale není právě používáno.

6. Příprava k práci

POZOR Všechny činnosti je nutné provádět0 při zástrčce vysunuté ze zásuvky.

Před zahájením provozu se ujistěte, že generátor není poškozen a nemá stopy po zamáčknutí, odření atp. Zjistíte-li jakékoli poškození, kontaktujte servis „Dedra-Exim" sp. z o.o.

Umístění jednotky
Pro zvýšení uživatelského komfortu je generátorová souprava vybavena transportními kolečky. To usnadňuje přesun a umístění jednotky. Pro uzamčení jednotky jsou přední kolečka vybavena aretací (obr. A, 4). Chcete-li kolečka zablokovat, stiskněte páčku aretace koleček - kolečka se automaticky zablokují. Páčku odemknete tak, že ji zatlačíte doprava a nahoru.

Přeprava a stěhování
Generátorová souprava DEGA4500K je vybavena sklopným madlem, které usnadňuje přepravu a přemisťování. V provozní poloze by měla být rukojeť sklopená (obr. A, 5), pro přepravu nebo přemístění by měla být rukojeť rozložena

silným tahem nahoru. Rukojeť lze uzamknout v poloze, která je pro uživatele pohodlná. Chcete-li sklopit rukojeť, nastavte ji do pracovní polohy.

Instalace baterie

Startovací baterie není během přepravy připojena.
Vyšroubujte šrouby upevňující kryt baterie a sejměte kryt (obr. H). Baterie je umístěna na pravé straně. Při přepravě jsou kabely od baterie odpojeny a baterie je zajištěna gumovým páskem. Připojení baterie:
- mírně zatáhněte za gumový pásek, uvolněte západku a vyjměte akumulátor.
- vyhledejte vodiče pro připojení baterie
- dotáhněte vodiče ke svorkám baterie a nezapomeňte na správnou polaritu - červený vodič ke kladnému (+) pólu, černý k zápornému (-) pólu.
- umístěte baterii na základní desku uvnitř generátoru.
- upevnění pomocí pásku
- nasaďte a utáhněte přední kryt baterie

Plnění generátoru olejem

Generátorová souprava není zaplavena olejem, před zahájením provozu musí být jednotka zaplavena olejem.
Motorový olej je hlavním faktorem ovlivňujícím výkon a životnost motoru. Používejte olej určený pro čtyřtaktní motory. Pro všeobecné použití se doporučuje olej DEGL01 typu SAE 10W-30 od společnosti "Dedra-Exim".
Jednotka je vybavena snímačem hladiny oleje, který při nízké hladině oleje zabrání spuštění motoru.
Objem olejové vany je přibližně 0,4 litru.
Doplnění oleje:
1. Odšroubujte pojistnou matici víčka plnicího otvoru oleje, sejměte víčko a najděte plnicí otvor oleje (obr. D).
2. Odšroubujte víčko olejové nádrže, otřete měrku do čistého hadříku.
3. nalijte připravené množství oleje.
4. zkontrolujte hladinu oleje a zašroubujte víčko olejové nádrže. Nasaďte uzávěr a zašroubujte jej.

Doplňování paliva

⚠ POZOR Benzín je hořlavý a za určitých podmínek výbušný. Při doplňování paliva do generátoru nebo v místech, kde je skladován benzín, je zakázáno kouřit, jiskřit a používat otevřený oheň.
⚠ POZOR Vznícení nebo výbuch může způsobit vážná zranění. Doplňování paliva by se mělo provádět v dobře větraném prostoru se zastaveným motorem.

Odšroubujte víčko palivové nádrže (obr. E). Naplňte palivovou nádrž benzínem (objem nádrže je 11 litrů). Víčko palivové nádrže je vybaveno odvzdušňovacím otvorem; po dokončení tankování utáhněte víčko palivové nádrže, dokud neuslyšíte chrastivý zvuk, což znamená, že se nádrž odvzdušňuje.

7. Zapínání nástroje

⚠ POZOR Před spuštěním zařízení proveďte kroky popsané v části "Příprava k práci".

Povinnosti uživatele

⚠ POZOR Seznamte se s návodem k používání a bezpečnosti práce. Ujistěte se, že víte, jak se dá rychle vypnout generátorové soustrojí, a seznamte se s fungováním všech ovládacích prvků. Je zakázáno obsluhovat zařízení bez příslušného zaškolení.
Před prvním spuštěním zkontrolujte hladinu oleje a paliva.

Před zahájením prvního spuštění stroje se ujistěte, že je generátor důkladně uzemněný. Aby to provést, odšroubujte šroub (obr. C, 6) a namontujte zemnící kabel pod hlavu šroubu (kabel není součástí dodávky). Následně utáhněte šroub tak, aby byl kabel bezpečně zablokován. Připojte druhý konec kabelu k vodivé tyči umístěné v zemi.
Před spuštěním motoru nepřipojujte ke generátoru žádná zařízení.

Spuštění zařízení

Automatické

1. Nastavte přepínač do polohy pro odsávání (obr. C, 8). 2.
2. stiskněte tlačítko START na panelu (obr. C, 10). Motor by měl nastartovat.
3. Když se motor zahřeje a jednotka běží rovnoměrně, vypněte sání (přepněte přepínač do polohy ON).
4. připojte přijímač do napěťové zásuvky.

Manuální

1. Přepínač otočte do polohy sytiče.
2. Prudce zatáhněte startovací lanko (obr. J), pak lanko uvolněte, aby se mohlo vrátit do původní polohy. Motor by měl začít běžet.
3. Po zahřátí motoru a stabilním provozu zařízení vypněte sytič (přepínač nastavte do polohy ON).
4. Připojte spotřebič k napěťové zásuvce.

8. Použití nástroje

⚠ POZOR Nespouštějte zařízení uvnitř místnosti, výfukové plyny obsahují jedovatý oxid uhelnatý.

Nepřipojujte zařízení, jejichž jmenovitý výkon přesahuje 80% jmenovitého výkonu generátoru.
Během spouštění se elektromotory vyznačují dočasnou zvýšenou spotřebou energie, což může způsobit aktivaci ochrany proti přetížení a vypnutí jednotky.
V případě připojení více zařízení je nespouštějte současně. Pokud je třeba použít prodlužovací kabely, neměly by být delší než:
- 60 m pro průřez 1,5 mm^2
- 100 m pro průřez 2,5 mm^2

Zastavení motoru

Před vypnutím spotřebiče odpojte všechny přijímače vytažením zástrčky ze zásuvky generátoru. Následně přepněte spínač zapalování (obr. I) do polohy "OFF".

⚠ POZOR V případě potřeby nouzového vypnutí generátoru přepněte ihned spínač zapalování do polohy "OFF". Po dokončení práce může být výfukové potrubí horké, před zahájením údržby jej nechte vychladnout.

9. Aktuální provozní práce

⚠ POZOR Všechny obslužené činnosti je nutné provádět při zástrčce vysunuté ze zásuvky.

Před zahájením kontroly, opravy nebo údržby, vypněte motor a počkejte, až se zastaví všechny rotující části. Odpojte napájecí kabel od zapalovací svíčky tak, aby nedošlo k náhodnému spuštění.

Harmonogram údržby

Před spuštěním zařízení vždy:

Zkontrolujte a doplňte hladinu paliva v nádrži.
Zkontrolujte a silně dotáhněte uzemnění.

Servisní rozsah	Po práci	Po prvním měsíci používání	Každé 3 měsíce nebo každých 50 hodin	Každých 6 měsíců nebo každých 100 hodin	Každý 1 rok nebo každých 300 hodin
Kontrola stavu oleje	X				
Výměna oleje		X			
Kontrola vzduchového filtru		X			
Čištění vzduchového filtru			X		
Výměna zapalovací svíčky				X	
Kontrola palivového vedení					X
Kontrola vedení vysokého napětí					X

Čištění vzduchového filtru

Znečištěný vzduchový filtr může způsobit nesprávný chod motoru a zvýšenou spotřebu paliva.

⚠ POZOR Vzduchový filtr a jeho součásti nečistěte rozpouštědlem, mohlo by dojít k požáru. Nestartujte zařízení bez vzduchového filtru, může to vést k rychlejšímu opotřebení motoru.

1. vyšroubujte šrouby a sejměte kryt (dávejte pozor na západky na spodní straně krytu)
2. najděte kryt palivového filtru
3. vyšroubujte zajišťovací šroub a sejměte kryt filtru
4. vyjměte palivový filtr a vyčistěte jej.

Montáž proveďte v opačném pořadí.

Výměna zapalovací svíčky

Doporučená svíčka: F6RTC nebo ekvivalent.

⚠ POZOR Použití nesprávné zapalovací svíčky může poškodit motor.

Chcete-li vyměnit svíčku, vyšroubujte šrouby a sejměte boční kryt (dávejte pozor na západky na spodní straně krytu), sejměte víčko z horní části krytu, odpojte objímku zapalovací svíčky (obr. B) a odstraňte veškeré znečištění z oblasti kabelů svíčky. Pak pomocí klíče na zapalovací svíčky, který je součástí sady, vyšroubujte zapalovací svíčku.
Zkontrolujte stav zapalovací svíčky.
•Pokud jsou elektrody opotřebené nebo pokud je prasklý nebo poškozený izolátor – vyměňte zapalovací svíčku.
•Pokud je zapalovací svíčka znečištěná usazeninami uhlíku – odstraňte usazeniny drátěným kartáčem nebo prostředkem na čištění svíček.
Mezeru mezi elektrodami změřte spároměrem, elektrody musí mít odpovídající mezeru, která musí činit od (0,7–0,8) mm (obr. K). Bude-li třeba, opravte mezeru opatrným ohnutím elektrody.
•Zkontrolujte, zda je těsnicí podložka zapalovací svíčky v dobrém stavu.
•Zapalovací svíčku našroubujte zpět rukou, abyste nestrhli závit, až na doraz.
•Svíčku utáhněte klíčem na zapalovací svíčky. Pokud používáte opotřebenou svíčku, utáhněte ji klíčem o $^1/_8$ - $^1/_4$ otáčky, novou svíčku o $^1/_2$ otáčky.
Pokud znáte hodnotu točivého momentu pro utažení zapalovací svíčky a máte momentový klíč, použijte jej.

Výměna oleje

Při výměně oleje používejte ochranné rukavice.
Olej vypouštějte, dokud je motor ještě teplý, protože olej je tekutější a obsahuje více nečistot.
– vyšroubujte šrouby a sejměte boční kryt (dávejte pozor na západky na spodní straně krytu),
– vyšroubujte uzávěr plnicího hrdla oleje,
– pomocí nálevky vedle plnicího hrdla oleje nalijte použitý olej do předem připravené nádoby,
– naplňte olejovou nádrž novým motorovým olejem.
Olej měňte podle doporučeného plánu.

⚠ POZOR Použitý olej nevylévejte do půdy nebo kanalizace.

Použitý olej odevzdejte do nejbližší sběrny nebezpečného odpadu.

Skladování

⚠ POZOR Výpary benzinu jsou výbušné. Benzin neskladujte déle než 30 dnů. Zařízení neskladujte v blízkosti zdrojů otevřeného ohně. Před přípravou generátoru k uskladnění se ujistěte, že je motor studený.

Příprava k uskladnění

Pokud plánujete uskladnit nepoužívané zařízení po dobu delší než 30 dnů;
•Vypusťte palivo z nádrže.

•Odpojte objímku zapalovací svíčky.
Otočte knoflík odvzdušnění nádrže do polohy OFF.
Pamatujte, že zařízení se nesmí skladovat v prostorách s vysokou vlhkostí.

Přeprava

Před zahájením přepravy vypusťte všechny provozní kapaliny, jako jsou palivo a olej. Pak pomalu natáhněte startovací lanko, až nepocítíte odpor. Píst se uloží takovým způsobem, který bude chránit válec proti zničení. Odpojte fajfku svíčky. Soustrojí přepravujte ve svislé poloze se zašroubovaným vtokem paliva.

10. Náhradní díly a příslušenství

Doporučená svíčka:

F6RTC nebo odpovídající.

Motorový olej

Doporučený olej DEGL01 typ SAE 10 W–30 firmy „Dedra-Exim"
Pro nákup náhradních dílů a příslušenství kontaktujte servis „Dedra-Exim". Kontaktní údaje jsou uvedeny na 1. straně návodu.
Při objednávání náhradních dílů uveďte číslo šarže na typovém štítku, stejně jako číslo dílu z montážního výkresu.
Během záruční doby se opravy provádějí za podmínek uvedených v záruční listině. Reklamovaný produkt, prosím, předejte k opravě na místě pořízení (prodávající povinen přijmout reklamované zboží), pošlete na servisní středisko nejblíže k místu bydliště (seznam služeb na internetových stránkách www.dedra.pl), nebo zašlete do centrálního servisu „Dedra-Exim". Přiložte prosím vyplněnou záruční listinu. Po záruční době opravy provádí centrální servis. Poškozené zboží musí být odesláno do servisního střediska (náklady na dopravu platí uživatel).

11. Samostatné odstranění závad

POZOR **Před zahájením odstraňování závad odpojte nástroj od napájení.**

Problém	Příčina	Řešení
Motor nelze spustit	Chybí palivo v nádrži	Naplňte palivovou nádrž
	Staré palivo	Z napájecího systému vypusťte staré palivo, do nádrže nalijte nové čisté palivo
	Zapalování není zapnuto	Zapalování zapněte pomocí tlačítka
	Palivový kohout v uzavřené poloze	Otevřete palivový kohout
	Ke svíčce nebyl připojen vysokonapěťový kabel	Ke svíčce připojte vysokonapěťový kabel
	Znečištěná nebo poškozená zapalovací svíčka	Očistěte svíčku. Vadnou svíčku vyměňte
	Nebylo zapnuto sání	Zapněte sání
Motor pracuje nepravidelně	Uvolněný vysokonapěťový kabel	Připojte správně vysokonapěťový kabel ke svíčce
	Staré nebo znečištěné palivo v palivovém systému	Z napájecího systému vypusťte staré palivo, do nádrže nalijte nové palivo.
	Neseřízený karburátor	Seřiďte karburátor
V zásuvce 230V není napětí	Tlačítko pojistky 230V je vypnuté	Zapněte tlačítko pojistky

POZOR **Generátorové soustrojí je vybaveno snímačem hladiny oleje. V případě příliš nízké hladiny oleje snímač zabrání spuštění generátorového soustrojí. V této souvislosti, pokud zařízení nelze spustit, v první řadě zkontrolujte stav oleje. V případě, že je příliš nízká hladina oleje, doplňte ji (viz kap. 6, část „Zalití generátorového soustrojí olejem")**

12. Výbava nástroje

1. sada generátoru - 1 ks, 2. klíč na svíčky - 1 ks, 3. kabel 12V DC - 1 ks, 4. zástrčka - 1 ks.;

13. Informace pro uživatele o likvidaci elektrických a elektronických zařízení (týká se domácností)



Symbol uvedený na výrobcích nebo v průvodní dokumentaci označuje, že vadné elektrické nebo elektronické zařízení nesmí být likvidováno společně s domovním odpadem. Pokud potřebujete zlikvidovat, znovu použít nebo využít součástky, je správné je odnést na specializované sběrné místo, kde je přijmou zdarma. Informace o umístění sběrných míst pro použitá zařízení poskytují místní orgány, např. na svých internetových stránkách.
Správnou likvidáciou zariadenia je možné šetriť cenné zdroje a zabrániť negatívnym vplyvom na zdravie a životné prostredie v dôsledku možnej prítomnosti nebezpečných látok, zmesí a komponentov v zariadení.
Za nesprávnou likvidaci odpadu hrozí sankce podle příslušných místních předpisů.
Uživatelé v zemích EU: Pokud potřebujete zlikvidovat elektrické nebo elektronické zařízení, obraťte se na nejbližší prodejní místo nebo na svého dodavatele, který vám poskytne další informace.
Likvidace v zemích mimo Evropskou unii: Tento symbol se vztahuje pouze na země Evropské unie. Pokud si přejete tento výrobek zlikvidovat, obraťte se na místní úřady nebo prodejce, aby vám sdělil správný způsob likvidace.

Záruční list

pro

Invertorový generátor

Katalogové číslo: Sériové číslo:.....

(dále jen v**ýrobek**)

Datum zakoupení výrobku: .....

Razítko prodávajícího……

Datum a podpis prodávajícího: .....

Prohlášení uživatele:

PotwiPotvrzuji, že jsem byl seznámen se záručními podmínkami a důsledky nedodržování pokynů uvedených v návodu k obsluze a záručním listu. Se záručními podmínkami souhlasím, což potvrzuji vlastnoručním podpisem:

....

datum a místo podpis uživatele

I. Odpovědnost za výrobek

1. Ručitel – „DEDRA-EXIM" Sp. z o.o. se sídlem v Pruszkowie, adresa: ul. 3 Maja 8, 05-800 Pruszków, KRS 0000062517, Obvodní soud pro hl. město Varšavu ve Varšavě, XIV. Hospodářský odbor Celostátního soudního rejstříku, DIČ 527-020-49-33, Základní kapitál: 100 980.00 zl.
2. Podle podmínek stanovených v tomto záručním listu ručitel poskytuje záruku na výrobek, pocházející z distribuce ručitele.
3. Záruční odpovědnost za vady se týká pouze vad vzniklých z příčin tkvících ve výrobku v okamžiku jeho vydání uživateli.
4. Uživatel má nárok na bezplatnou záruční opravu výrobku, pokud vada byla zjištěná v záruční době. Provedení opravy výrobku (způsob opravy) závisí na rozhodnutí ručitele. Pokud ručitel nemůže provést opravu, vyhrazuje si právo na výměnu vadné součásti nebo celého výrobku za bezvadný, snížení ceny výrobku nebo odstoupení od smlouvy.
5. Vůči uživateli, který není spotřebitelem ve smyslu zákona ze dne 23. dubna 1964 občanský zákoník, je odpovědnost Ručitele za škody vyplývající z této záruky a/nebo v souvislosti s jejím uzavřením a plněním, bez ohledu na právní titul, omezena maximálně do výše hodnoty vadného výrobku.

II. Záruční doba

Součásti výrobku, na které se vztahuje záruka	Doba trvání záruční ochrany
Invertorový generátor	24 měsíců, počítáno od data nákupu výrobku uvedeného v tomto záručním listu

III. Podmínky uplatňování záruky

1. Przedstawienie przez Użytkownika wypełnionej karty gwarancyjnej Produktu 1. Předložení vyplněného záručního listu pro výrobek a doložení okolností nákupu výrobku, např. předložením paragonu, faktury atd. Pro správné vyřízení reklamace se doporučuje, abyste společně s výrobkem předali všechny součásti stanovené v kapitole „Kompletace" výrobku uvedené v návodu k obsluze.
2. Dodržování pokynů uvedených v návodu k obsluze a záručním listu.
3. Záruka platí pouze na území Polska a EU.
4. Záruka se nevztahuje na vady výrobku vzniklé zejména v následku:
a. Nedodržování podmínek stanovených v návodu k obsluze, zejména v rozsahu správného provozování, údržby a čištění;
b. Používání čisticích nebo ošetřovacích prostředků v rozporu s návodem k obsluze;
c. Nevhodného skladování a přepravování výrobku;
d. Svépomocných změn a/nebo úpravy výrobku, které nebyly dohodnuty s ručitelem;
e. Používání ve výrobku provozních materiálů v rozporu s návodem k obsluze.
5. Uživatel, který není spotřebitelem ve smyslu zákona ze dne 23. dubna 1964 občanský zákoník, ztratí záruku na výrobek, na kterém:
- odstranil, změnil nebo poškodil sériová čísla, označení údajů a výkonové štítky;
- ucpávky byly poškozeny uživatelem nebo nesly stopy manipulace uživatele.
6. Upozornění! Činnosti spojené s každodenní obsluhou výrobku, vyplývající mj. z návodu k obsluze, provádí uživatel ve vlastní režii a na své náklady.

IV. Postup při reklamaci

1. V případě zjištění nesprávného provozu výrobku se před nahlášením reklamace ujistěte, že jste provedli správně všechny činnosti podrobně popsané v návodu k obsluze.
2. Reklamaci nahlaste ihned, nejlépe do 7 dnů od data zjištění vady výrobku. Uživatel, který není spotřebitelem ve smyslu zákona ze dne 23. dubna 1964 občanský zákoník, ztratí nárok na uplatnění záruky v případě nenahlášení reklamace do 7 dnů.
3. Reklamaci můžete nahlásit mj. v místě zakoupení výrobku, v záručním servisu nebo písemně na adresu: „DEDRA-EXIM" Sp. z o.o., ul. 3 Maja 8, 05-800 Pruszków.
4. Reklamaci můžete nahlásit prostřednictvím formuláře dostupného na stránkách www.dedra.pl. („Formulář pro nahlášení reklamace").
5. Adresy záručních servisů v jednotlivých státech jsou dostupné na stránkách www.dedra.pl. Pokud v daném státě není uveden servis, reklamační formulář zašlete na adresu: „DEDRA-EXIM" Sp. z o.o., ul. 3 Maja 8, 05-800 Pruszków (Polska).
6. Z bezpečnostních důvodů je zakázáno používat vadný výrobek.
7. Upozornění!!! Používání vadného výrobku ohrožuje zdraví a život uživatele.
8. Povinnosti vyplývající ze záruky budou splněny do 14 pracovních dnů, počítáno ode dne doručení reklamovaného výrobku.
9. Vadný výrobek před odevzdáním do servisu vyčistěte. Reklamovaný výrobek důkladně zabezpečte proti poškození při přepravě (doporučuje se předat reklamovaný výrobek v originálním obalu).
10. Záruční doba se prodlužuje o dobu, během níž uživatel z důvodu vady výrobku, na kterou se vztahuje záruka, nemohl výrobek používat.
Záruka nevylučuje, neomezuje ani nepozastavuje nároky uživatele vyplývající z ručení za vady prodané věci.

V souladu s čl. 13 odst. 1 a 2 nařízení Evropského parlamentu a Rady (EU) 2016/679 ze dne 27. dubna 2016 o ochraně fyzických osob v souvislosti se zpracováním osobních údajů a o volném pohybu těchto údajů a o zrušení směrnice 95/46/ES Vás informujeme, že:

1. Správcem vašich osobních údajů uvedených ve formuláři je DEDRA-EXIM sp. z o.o. se sídlem v Pruszkowie, ul. 3 Maja 8, 05-800 Pruszków (dále jen: „Správce“).
2. Vaše údaje budou zpracovávány pouze pro účely provedení reklamačního řízení zařízení podle čl. 6 odst. 1 písm. b) obecného nařízení o ochraně osobních údajů (dále jen: „GDPR“) Poskytnutí údajů je dobrovolné, ale nezbytné k provedení reklamačního řízení.
3. Vaše údaje budou zpracovávány po dobu posouzení provedení reklamačního řízení a pro účely archivace v případě potřeby obrany proti eventuálním nárokům vůči Správci, nejdéle však do okamžiku jejich promlčení.
4. Vaše údaje mohou být zpřístupněny pouze subjektům, které zpracovávají údaje pro Správce na základě písemné smlouvy o pověření zpracováním osobních údajů, poskytujícím mj. technický servis, hosting nebo údržbu webových stránek, IT servis, kurýrní služby. Dodavatelé Správce jsou povinni zajistit ochranu údajů a splnit požadavky platného zákona souvisejícího s ochranou osobních údajů a nesmí využívat svěřené osobní údaje pro jiné účely než ty, které jsou uvedeny ve smlouvě se Správcem.
5. Vaše údaje nebudou zpracovávány automatizovaným způsobem, včetně profilování, a nebudou předávány do třetí země / mezinárodní organizaci.
6. Máte právo na přístup ke svým údajům a právo na jejich opravu, výmaz, omezení zpracování, právo na přenositelnost údajů, právo kdykoli vznést námitku.
7. Ve všech záležitostech souvisejících se zpracováním vašich osobních údajů Správcem nás můžete kontaktovat na e-mailové adrese: daneosobowe@dedra.pl.
8. Máte právo podat stížnost u úřadu příslušného pro ochranu osobních údajů.

SK Obsah

1. Fotografie a obrázky
2. Popis zariadenia
3. Určenie zariadenia
4. Obmedzenia používania
5. Technické údaje
6. Príprava na prácu
7. Zapnutie zariadenia
8. Používanie zariadenia
9. Priebežná údržba
10. Náhradné diely a príslušenstvo
11. Samostatné odstraňovanie porúch
12. Kompletizácia zariadenia
13. Informácie pre užívateľov týkajúca sa likvidácii elektrických a elektronických zariadení
14. Záručný list

Preklad originálneho návodu

Vyhlásenie o zhode bolo pripojené k návodu ako samostatný dokument. Ak dané vyhlásenie o zhode chýba, je potrebné kontaktovať spoločnosť „Dedra-Exim” Sp. z o.o.

Všeobecné pokyny pre bezpečnosť boli pripojené k návodu ako samostatná brožúra.

UPOZORNENIE. Prečítajte si všetky upozornenia označené symbolom a všetky pokyny.

Nedodržanie nasledujúcich bezpečnostných upozornení a bezpečnostných pokynov môže spôsobiť zásah elektrickým prúdom, požiar, alebo vážne poranenie.

Zachovajte všetky upozornenia a návod pre budúce použitie.

2. Popis zariadenia

Obr. A. 1. štartovací kábel, 2. spínač s palivovým ventilom, 3. panel, 4. páka blokovania kolies

Obr. B. 2. viečko palivovej nádrže s odvzdušňovačom, 2. viečko plniaceho otvoru oleja, 3. skrutky bočného krytu

Obr. C. Indikátor nízkej hladiny oleja, 2. Indikátor aktívnej zásuvky 230 V, 3. Indikátor preťaženia zásuvky 230 V, 4, 5 zásuvky 230 V 50 Hz, 6. Uzemňovací bod, 7. Spínač s palivovým ventilom, 8. Zásuvka DC 12 V 8 A, 9. Bezpečnostné zariadenie zásuvky 12 V, 10. Tlačidlo štartovania akumulátora

3. Určenie zariadenia

Elektrický zdrojový agregát je elektroenergetické zariadenie používané ako samostatný zdroj el. napätia. Elektrické zdrojové agregáty sú autonómne jednotky vytvárajúce (generujúce) elektrickú energiu. Elektrický zdrojový agregát sa v prvom rade používa na vytváranie elektrickej energie pre rôzne spotrebiče (motory, osvetlenie, ohrievanie ap.) tam, kde nie sú dostupné iné zdroj el. energie.

Zariadenie je určené na používanie pri rekonštrukčno-stavebných prácach, v dielňach a v servisoch, pri amatérskych prácach, pričom musia byť dodržiavané podmienky používania a prípustné prevádzkové podmienky, ktoré sú uvedené v užívateľskej príručke.

4. Obmedzenia používania

Zariadenie sa môže používať iba v súlade s nižšie umiestnenými „Prípustnými pracovnými podmienkami" uvedenými nižšie”.

Stroj sa môže používať iba a výhradne s originálnymi (náhradnými) dielmi.

Elektrický zdrojový agregát sa nemôže používať v zatvorených miestnostiach. Elektrický zdrojových agregát sa nemôže používať na miestach s veľmi vysokou vlhkosťou vzduchu. V prípade, ak objavíte nejaké mechanické poškodenia, predovšetkým deformácie plášťa zariadenia, palivovej nádrže, netesnosti (únik paliva), okamžite prestaňte zariadenie používať. Ak elektrický zdrojový agregát nefunguje správne, alebo máte podozrenie, že niečo nie je v poriadku, ďalej ho v žiadnom prípade nepoužívajte. V takom prípade zariadenie bezodkladne zabezpečte a následne objednajte jeho opravu v autorizovanom servise spoločnosti „DEDRA-EXIM” Sp. z o.o.

Neoprávnené a samostatné zmeny v mechanickej a elektrickej konštrukcii, všetky úpravy, činnosti údržby, ktoré nie sú opísané v návode na obsluhu, budú považované za nezákonné a spôsobia okamžitú stratu záručných práv a vyhlásenie o zhode už nebude platné.

Použitie v rozpore s účelom, alebo v nezhodne s návodom na použitie, bude mať za následok okamžitú stratu záručných práv.

Prípustné pracovné podmienky

Zariadenie sa nemôže používať v zatvorených miestnostiach. Predchádzajte vlhkosti. Spustené zariadenie nikdy nenechávajte bez dozoru. Elektrický zdrojový agregát sa v žiadnom prípade nesmie pripájať k domácej elektroinštalácii.

5. Technické údaje

Model	DEGA4500K
Spaľovací motor	Piestový, 1-valcový
Maximálny výstupný výkon [W]	3800
Trvalý výstupný výkon [W]	3500
Napätie [V]	230~
Výstupná frekvencia linky [Hz]	50
Menovitý prúd [A]	15,2
Spaľovací motor (typ)	LT223
Objem zásobníka [l]	11
Trieda prevádzkových požiadaviek	G1
Trieda zhody výkonu	A
Zaručená hladina akustického výkonu LWA [dB(A)].	95
Hmotnosť neodvzdušnenej jednotky [kg]	41
Výkon spaľovacieho motora [W]	4500
Otáčky motora [ot/min] Objem motora [ot/min	2800
Objem motora [cm3].	223
Stupeň ochrany pred priamym prístupom	IP23M
Hladina akustického výkonu LWA [dB(A)]	93
Neistota merania (KWA) [dB(A)].	3
Účinník	1.0
Štartovacia batéria	
Typ batérie	Li-Ion
Napätie batérie [V]	12
Prúd [A]	0,8
Výkon [Wh]	9,6

Doplňujúce údaje:

Počet zásuviek

2 zásuvky 230 V striedavého prúdu (AC)
1 zásuvka 12 V 5 Ajednosmerného prúdu (DC)

Informácie o hlučnosti

Emisia hluku bola stanovená v súlade s EN ISO 3744:1995 hodnoty sú uvedené v tabuľke vyššie.

POZOR **Hluk môže spôsobiť poškodenie sluchu, a preto počas práce vždy používajte ochranné prostriedky na uši!**

Deklarovaná celková hodnota hluku bola meraná v súlade so štandardnou skúšobnou metódou a môže byť použitá na porovnanie jedného zariadenia z druhým. Uvedená úroveň hluku môže byť tiež použitá na predbežné posúdenie vystavenia na hluk.

Úroveň hluku sa počas skutočného používania zariadenia môže líšiť od deklarovaných hodnôt, v závislosti na spôsobe používania pracovných nástrojov, najmä od typu spracovaného výrobku a od potreby určenia opatrení zameraných na ochranu operátora. Pre presné posúdenie vystavenia v reálnych podmienkach používania, je potrebné pamätať o všetkých častiach prevádzkového cyklu, vrátane času, keď je zariadenie celkom vypnutý, alebo ak je zapnuté, ale nie je používané.

6. Príprava na prácu

POZOR **Všetky činnosti musia byť vykonávané len vtedy, keď je zástrčka vytiahnutá zo zásuvky.**

Pred začatím práce sa uistite, či generátor nie je poškodený, nie sú na ňom viditeľné žiadne preliačiny, poškodené miesta ap. Ak objavíte akékoľvek poškodenie, kontaktujte servis „Dedra-Exim” sp. z o.o.

Umiestnenie jednotky

Na zvýšenie pohodlia používateľa je generátorová súprava vybavená prepravnými kolieskami. To uľahčuje premiestňovanie a umiestňovanie jednotky. Na uzamknutie jednotky sú predné kolieska vybavené blokovacím zariadením (obr. A, 4). Ak chcete kolieska zablokovať, stlačte páčku blokovania koliesok - kolieska sa automaticky zablokujú. Ak chcete odblokovať, zatlačte páčku doprava a nahor.

Preprava a sťahovanie

Generátorová súprava DEGA4500K je vybavená sklopnou rukoväťou, ktorá uľahčuje prepravu a premiestňovanie zariadenia. V prevádzkovej polohe by mala byť rukoväť sklopená (obr. A, 5), pri preprave alebo premiestňovaní by sa mala rukoväť rozložiť silným potiahnutím smerom nahor. Rukoväť sa dá uzamknúť v polohe, ktorá je pre používateľa pohodlná. Ak chcete sklopiť rukoväť, dajte ju do pracovnej polohy.

Inštalácia batérie

Štartovací akumulátor nie je počas prepravy pripojený.

Odskrutkujte skrutky upevňujúce kryt batérie a kryt odstráňte (obr. H). Batéria sa nachádza na pravej strane. Počas prepravy sú káble odpojené od batérie a batéria je zaistená gumovým pásikom. Pripojenie batérie:

- mierne potiahnite gumový pásik, uvoľnite západku a vyberte batériu.
- vyhľadajte káble na pripojenie batérie

- dotiahnite vodiče k pólom batérie, pričom nezabudnite na správnu polaritu - červený vodič na kladný (+) pól, čierny na záporný (-) pól
- umiestnite batériu na základnú dosku vo vnútri generátora.
- upevnenie pomocou popruhu
- nasaďte a utiahnite predný kryt batérie.

Plnenie generátorovej súpravy olejom

Generátorová súprava nie je zaplavená olejom, jednotka musí byť pred prevádzkou zaplavená olejom.
Motorový olej je hlavným faktorom ovplyvňujúcim výkon a životnosť motora. Používajte olej určený pre štvortaktné motory. Na všeobecné použitie sa odporúča olej DEGL01 typu SAE 10W-30 od spoločnosti "Dedra-Exim".
Jednotka je vybavená snímačom hladiny oleja, ktorý zabráni spusteniu motora, ak je hladina oleja nízka.
Objem olejovej vane je približne 0,4 litra.

Doplnenie oleja:

1. Odskrutkujte poistnú maticu uzáveru plniaceho hrdla oleja, odstráňte uzáver a nájdite plniace hrdlo oleja (obr. D).
2. Odskrutkujte uzáver plniaceho hrdla oleja, utrite meradlo do čistej handričky.
3. nalejte pripravené množstvo oleja.
4. skontrolujte hladinu oleja a naskrutkujte uzáver plniaceho hrdla oleja. Nasaďte uzáver a naskrutkujte ho.

Dopĺňanie paliva

⚠ POZOR **Benzín je ľahkohorľavá látka, a v istých podmienkach je výbušný. Počas dopĺňania paliva do generátora, alebo na miestach v ktorých sa benzín skladuje, sa nesmie fajčiť, nesmú sa vyvolávať iskry a používať otvorený oheň. Zapálenie alebo výbuch môžu spôsobiť vážne úrazy a poškodenia. Palivo sa môže dopĺňať iba v dobre vetraných miestach, výhradne iba vtedy, keď je motor vypnutý. Po vliatí paliva do palivovej nádrže skontrolujte, či je zátka hrdla palivovej nádrže správne zatvorená. Spaliny môžu obsahovať jedovatý oxid uhoľnatý, ktorý je bezzápachový plyn. Vdychovanie oxidu uhoľnatého môže viesť k strate vedomia, a následne k smrti. Ak je generátor spustený v zatvorenom alebo ohradenom priestore, vdychovaný vzduch môže obsahovať nebezpečné množstvo oxidu uhoľnatého.**

Odskrutkujte uzáver palivovej nádrže (obr. E). Naplňte palivovú nádrž benzínom (objem nádrže je 11 litrov). Uzáver palivovej nádrže je vybavený odvzdušňovačom; po dokončení tankovania utiahnite uzáver palivovej nádrže, kým nebudete počuť hrkotanie, čo znamená, že sa nádrž odvzdušňuje.

7. Zapnutie zariadenia

⚠ POZOR **Skôr, než zapnete zariadenie, tak určite musíte vykonať činnosti popísané v kapitole „Príprava na prácu".**

Povinnosti operátora

⚠ POZOR **Oboznámte sa s užívateľskou príručkou a s bezpečnostnými pokynmi. Uistite sa, že viete, ako rýchlo zastaviť agregát, a oboznámte sa s funkčnosťou všetkých riadiacich prvkov. Zariadenie sa bez náležitého preškolenia nesmie používať. Pred prvým spustením skontrolujte úroveň oleja a paliva.**

Pred začatím prvého spustenia stroja sa uistite, že je generátor dôkladne uzemnený. Aby to urobiť, odskrutkujte skrutku (obr. C, 6) a namontujte kábel uzemnenia pod hlavu skrutky (kábel nie je súčasťou dodávky). Následne utiahnite skrutku tak, aby bol kábel bezpečne zablokovaný. Pripojte druhý koniec kábla k vodivej tyči umiestnenej v zemi.
Pred spustením motora nepripájajte ku generátoru žiadne zariadenia.

Spúšťanie zariadenia

Automatické

Prepínač nastavte do polohy odsávania (obr. C, 8). 2.
2. stlačte tlačidlo START na paneli (obr. C, 10). Motor by mal naštartovať.
3. Keď sa motor zahreje a jednotka beží rovnomerne, vypnite odsávanie (prepínač do polohy ON).
4. pripojte prijímač k zásuvke napätia.

Manuálne

1. Prepínač nastavte na polohu sýtiča.
2. Energicky potiahnite lanko štartéra (obr. J), a následne lanko pustite, aby sa voľne vrátilo do svojej základnej polohy. Motor by sa mal naštartovať.
3. Keď sa motor dostatočne nahreje a začne stabilne pracovať, vypnite sýtič (prepínač prestavte do polohu ON).
4. Pripojte spotrebič k el. zásuvke.

8. Používanie zariadenia

⚠ POZOR **Nespúšťajte zariadenie v interiéri, pretože výfukové plyny pokrývajú jedovatý oxid uhoľnatý.**

Nepripájajte zariadenia, ktorých menovitý výkon presahuje 80% menovitého výkonu generátora.
Elektrické motory sa pri štarte vyznačujú krátkodobou zvýšenou spotrebou energie, čo môže viesť k aktivácii ochrany proti preťaženiu a vypnutí jednotky.
Pri pripájaní viacerých zariadení ich nespúšťajte súčasne. Ak potrebujete použiť predlžovacie šnúry, predlžovacie šnúry nesmú byť dlhšie ako:
- 60 m pre prierez 1,5 mm^2
- 100 m pre prierez 2,5 mm^2

Zastavenie motora

Pred vypnutím zariadenia odpojte všetky prijímače vytiahnutím zástrčky zo zásuvky generátora. Potom prepnite spínač zapaľovania (Obr. I) do polohy "OFF".

⚠ POZOR **Ak je potrebné generátor vypnúť v prípade núdze, okamžite prepnite spínač zapaľovania do polohy "OFF". Po dokončení práce môže byť výfukové potrubie horúce, pred začiatkom údržby ho nechajte vychladnúť.**

9. Priebežná údržba

⚠ POZOR **Všetky údržbové činnosti musia byť vykonávané len vtedy, keď je zástrčka vytiahnutá zo zásuvky.**

Pred začatím kontroly, opravy alebo údržby, bezpodmienečne najprv vypnite motor a počkajte, kým sa všetky pohyblivé diely úplne nezastavia. Odpojte napäťový kábel od zapaľovacej sviečky tak, čím odstránite riziko náhodného spustenia.

Harmonogram údržbárskych prác

Predbežným zariadením vždy:
Nájdete a doplňte hladinu paliva v nádrži.
Neviditeľné a silne dotiahnuté uzemnění.

Rozsah služby	Po práci	Po prvom mesiaci používania	Každé 3 mesiace alebo každých 50 hodín	Každých 6 mesiacov alebo každých 100 hodín	Každý 1 rok alebo každých 300 hodín
Overenie stav oleja	X				
Výmena oleja		X			
Kontrola vzduchového filtra		X			
Čistenie vzduchového filtra			X		
Výmena zapaľovacej sviečky				X	
Kontrola palivového vedení					X
Kontrola vysokonapäťových vodičov					X

Čistenie vzduchového filtra

Vzduchový filter musí byť čistý, v opačnom prípade, ak je zanesený, motor môže nesprávne pracovať a spotreba paliva môže byť väčšia.

⚠ POZOR **Vzduchový filter ani jeho časti sa v žiadnom prípade nesmú čistiť riedidlami, môže to viesť k požiaru. Zariadenie sa v žiadnom prípade nesmie spúšťať bez vzduchového filtra, v opačnom prípade sa motor veľmi rýchlo opotrebuje (pokazí).**

1. vyskrutkujte skrutky a stiahnite kryt (dávajte pozor na spony v dolnej časti krytu)
2. nájdite kryt palivového filtra
3. vyskrutkujte zabezpečovaciu skrutku a zložte kryt filtra
4. vytiahnite palivový filter a vyčistite ho.

Montáž vykonajte adekvátne v opačnom poradí.

Výmena zapaľovacej sviečky

Odporúčaná sviečka: F6RTClub alebo ekvivalent.

⚠ POZOR **Použitie nevhodnej sviečky môže viesť k poškodeniu motora.**

Postup výmeny sviečky: vyskrutkujte skrutky a stiahnite bočný kryt (dávajte pozor na spony v dolnej časti krytu), zložte záslepku z hornej časti plášťa, odpojte kábel zapaľovacej sviečky (obr. B), a následne odstráňte všetky nečistoty v oblasti sviečky a káblov. Následne kľúčom na sviečky, ktorý je súčasťou súpravy zariadenia, odskrutkujte zapaľovaciu sviečku.
Skontrolujte stav zapaľovacej sviečky.
• Ak sú elektródy opotrebované, alebo ak je izolátor puknutý alebo zničený, sviečku vymeňte na novú, nepoškodenú.
• Ak je sviečka znečistená karbónovou usadeninou, odstráňte ju vhodnou drôtenou kefou alebo špeciálnym sprejovým prostriedkom na čistenie zapaľovacích sviečok. Škáromerom odmerajte medzeru medzi elektródami. Medzi elektródami musí byť náležitá medzera, ktorá má mať 0,7 až 0,8 mm (obr. K). Ak je to potrebné, škáru nastavte opatrným vyhnutím elektródy.
• Skontrolujte, či je tesniaca podložka sviečky v náležitom (dobrom) stave.
• Zaskrutkujte sviečku rukou, až kým nebudete cítiť odpor, dávajte pritom pozor, aby ste nepoškodili závit sviečky.
• Dotiahnite kľúčom na sviečky. V prípade, keď používate používanú sviečku, dotiahnite ju kľúčom o $^1/_8$ - $^1/_4$ otáčky, a keď novú sviečku $^1/_2$ otáčky.
Ak poznáte hodnotu momentu, s ktorým je potrebné dotiahnuť sviečku, a máte vhodný momentový kľúč, použite momentový kľúč.

Výmena oleja

Pri výmene oleja používajte ochranné rukavice.
Olej ulievajte vtedy, keď je motor ešte teplý, keďže je viac tekutý a obsahuje viac nečistôt.
- vyskrutkujte skrutky a zložte bočný kryt (dávajte pozor na spony v dolnej časti krytu),
- vyskrutkujte zátku hrdla olejovej nádrže,
- použitie lievik pri hrdle, zlejte použitý olej do predtým pripravenej nádoby,
- vlejte do nádrže čerstvý motorový olej.

Olej vymieňajte v súlade s odporúčaným harmonogramom údržby.

⚠ POZOR **Použitý olej v žiadnom prípade nevylievajte do zeme ani do kanalizácie.**

Použitý olej odovzdajte v najbližšom zbernom mieste nebezpečných odpadov.

Uschovávanie

⚠ POZOR **Výpary benzínu sú výbušné. Benzín sa nesmie skladovať dlhšie ako 30 dní. Zariadenie v žiadnom prípade neuschovávajte v blízkosti zdrojov otvoreného ohňa. Pred odložením generátora sa uistite, či motor úplne vychladol.**

Príprava na uschovávanie

Keď zariadenie nebudete používať dlhšie než 30 dní;
• Zlejte palivo z nádrže.
• Odpojte kábel zapaľovacej sviečky.

Koliesko odvzdušňovača palivovej nádrže pretočte na polohu OFF.
Nezabúdajte, že zariadenie sa nesmie uschovávať vo veľmi vlhkých miestnostiach.

Doprava

Pred každou prepravou musíte zo zariadenia vypustiť všetky prevádzkové kvapaliny, akú je palivo a olej. Následne pomaly ťahajte štartovacie lanko až kým nebudete cítiť žiadny odpor. Piest sa umiestni tak, aby chránil valec pred poškodením. Odpojte napájací kábel zo sviečky. Agregát prepravujte v zvislej polohe so zakrútenou zátkou palivovej nádrže.

10. Náhradné diely a príslušenstvo

Odporúčaná sviečka:

F6RTC alebo ekvivalent.

Motorový olej

Odporúčaný olej DEGL01 typ SAE 10W-30 značky „Dedra-Exim"
Ak si chcete kúpiť náhradné diely a príslušenstvo, tak sa prosím obráťte na servis „Dedra-Exim". Kontaktné údaje nájdete na 1. strane tohto návodu.
Pri objednávaní náhradných dielov uveďte prosím sériové číslo nachádzajúce sa na typovom štítku spolu s číslom dielu z montážneho výkresu.
Počas trvania záruky sa oprava vykonáva na základe podmienok uvedených v záručnom liste. Reklamovaný produkt odovzdajte na opravu v mieste nákupu (predávajúci je povinný prijať reklamovaný produkt), odošlite do najbližšieho servisného strediska k miestu bydliska (zoznam servisov nájdete na stránkach www.dedra.pl), alebo odošlite do centrálneho servisu „Dedra-Exim". Prosím, aby ste priložili vyplnený záručný list. Po skončení záručnej doby opravy vykonáva centrálny servis. Poškodený produkt musí byť odoslaný do servisu (náklady na dodanie hradí používateľ).

11. Samostatné odstraňovanie porúch

⚠ POZOR **Pred začatím samostatného odstránenia porúch, odpojte zariadenie od zdroja napájania.**

Problém	Príčina	Riešenie
Motor sa nedá spustiť	V nádrži nie je palivo	Naplňte palivovú nádrž
	Staré palivo	Vypustite z palivového systému staré palivo, do palivovej nádrže vlejte čisté palivo
	Zapaľovanie nie je zapnuté	Tlačidlom zapnite zapaľovanie
	Kohútik paliva je v zatvorenej pozícii	Otvorte kohútik paliva
	Nie je pripojený vysokonapäťový kábel k sviečke	Pripojte vysokonapäťový kábel k sviečke
	Špinavá alebo poškodená zapaľovacia sviečka	Očistite sviečku. Pokazenú sviečku vymeňte
	Nie je zapnutý sýtič	Zapnite sýtič
Motor pracuje nerovnomerne	Zle pripojený vysokonapäťový kábel	Správne pripojte vysokonapäťový kábel k sviečke
	Staré alebo znečistené palivo v palivovom systéme	Vypustite z palivového systému staré palivo, do palivovej nádrže vlejte čisté palivo
	Zle nastavený karburátor	Nastavte karburátor
Nie je napätie v zásuvke 230 V	Tlačidlo 230 V ističa je vypnuté	Zapnite tlačidlo ističa

⚠ POZOR **Elektrický zdrojový agregát má senzor úrovne oleja. V prípade, keď senzor deteguje príliš nízku hladiny oleja, blokuje spustenie motora. Preto, ak sa zariadenie nedá spustiť, v prvom rade skontrolujte stav oleja. V prípade, ak je hladina oleja nedostatočná, doplňte olej (pozri bod 6, časť „Vlievanie oleja do elektrického zdrojového agregátu")**

12. Kompletizácia zariadenia

1. Agregát; 2. Kľúč na sviečky; 3. Kábel DC 12 V; 4. Zástrčka;

13. Informácie pre užívateľov k likvidácii elektrických alebo elektronických zariadení (tykajúce sa domácností)



Symbol uvedený na výrobkoch alebo v sprievodnej dokumentácii označuje, že chybné elektrické alebo elektronické zariadenia sa nesmú likvidovať spolu s domovým odpadom. Ak potrebujete zlikvidovať, opätovne použiť alebo zhodnotiť komponenty, správne je odovzdať ich na špecializovanom zbernom mieste, kde ich prijmú bezplatne. Informácie o umiestnení zberných miest pre použité zariadenia poskytujú miestne orgány, napr. na svojich webových stránkach.
Správnou likvidáciou zariadenia je možné šetriť cenné zdroje a zabrániť negatívnym vplyvom na zdravie a životné prostredie v dôsledku možnej prítomnosti nebezpečných látok, zmesí a komponentov v zariadení.
Za nesprávnu likvidáciu odpadu hrozia sankcie podľa príslušných miestnych predpisov.
Používatelia v krajinách EÚ: Ak potrebujete zlikvidovať elektrické alebo elektronické zariadenie, obráťte sa na najbližšie predajné miesto alebo na svojho dodávateľa, ktorý vám poskytne ďalšie informácie.
Likvidácia v krajinách mimo Európskej únie: Tento symbol sa vzťahuje len na krajiny Európskej únie. Ak chcete tento výrobok zlikvidovať, obráťte sa na miestne úrady alebo predajcu, ktorý vám poskytne informácie o správnom spôsobe likvidácie.

Záručný list

na

Invertorový generátor

Katalógové č: DEGA4500K Číslo šarže: .....

(ďalej len Výrobok)

Dátum nákupu výrobku: .....

Pečiatka predajcu

Dátum a podpis predajcu: .....

Vyhlásenie Užívateľa:

Potvrdzujem, že som bol oboznámený so záručnými podmienkami, ako aj s následkami nedodržiavania pokynov a odporúčaní, ktoré sú uvedené v užívateľskej príručke a v záručnom liste. Záručné podmienky sú mi známe, čo potvrdzujem vlastnoručným podpisom:

....

dátum a miesto podpis Užívateľa

I. Zodpovednosť za Výrobok

1. Ručiteľ - spoločnosť „„DEDRA-EXIM" sp. z o.o." sídliaca v meste: Pruszków, na adrese: ul. 3 Maja 8, 05-800 Pruszków, Poľsko, zapísaná do obchodného registra pod číslom KRS 0000062517 vedenom oblastným súdom pre hlavné mesto Varšava vo Varšave, 14. ekonomické oddelenie Štátneho súdneho registra, IČ DPH: PL 5270204933, základné imanie: 100 980,00 PLN.
2. Podľa podmienok stanovených týmto záručným listom Ručiteľ udeľuje záruku na Výrobok, pochádzajúci z distribúcie Ručiteľa.
3. Zodpovednosť na základe záruky sa vzťahuje iba na chyby, ktoré vznikli následkom príčin nachádzajúcich sa vo Výrobku v momente jeho vydania Užívateľovi.
4. Na základe záruky Užívateľ získava právo na bezplatnú opravu výrobku, ak sa chyba objaví počas trvania záručnej lehoty. Spôsob opravy Výrobku (metóda vykonania opravy) závisí od rozhodnutia Ručiteľa. V prípade, ak Ručiteľ uzná, že Výrobok sa nedá opraviť, Ručiteľ si vyhradzuje právo vymeniť chybný prvok alebo celý Výrobok na výrobok bez chýb, právo na zníženie ceny Výrobku alebo právo na odstúpenie od dohody.
5. Voči Užívateľovi, ktorý nie je konzumentom v zmysle zákona z 23. apríla 1964 Občiansky zákonník, zodpovednosť Ručiteľa za škody vyplývajúce z tejto záruky a/alebo ktoré súvisia s jej uzatvorením a realizáciou, bez ohľadu na právny základ, je obmedzená maximálne do výšky hodnoty chybného Výrobku.

II. Záručná lehota

Prvky Výrobku na ktoré sa vzťahuje záruka	Trvanie záručnej ochrany
Invertorový generátor	24 mesiacov od dňa nákupu Výrobku, ktorý je uvedený v tomto záručnom liste

III. Podmienky využitia záruky

1. Užívateľ je povinný predstaviť vyplnený Záručný list výrobku, ako aj náležitý doklad o nákupe Výrobku, napr. predstavením pokladničného bloku, faktúry ap. Aby reklamačný proces prebiehal efektívne odporúčame, aby Užívateľ spolu s reklamovaným výrobkom doručil všetky prvky vymenované v kapitole užívateľskej príručky výrobku „Diely a časti".
2. Užívateľ je povinný dodržiavať pokyny a odporúčania uvedené v užívateľskej príručke a v záručnom liste.
3.Záruka platí iba na území Poľskej republiky a členských štátov EÚ.
4. Záruka sa nevzťahuje na chyby, ktoré vznikli (predovšetkým) následkom:
a. Nedodržania podmienok určených v užívateľskej príručke, predovšetkým podmienok správneho používania, prevádzky, údržby a čistenia
b. Použitia na čistenie alebo na údržbu nevhodných prípravkov, nezhodne s užívateľskou príručkou;
c. Nevhodného uchovávania a prepravy výrobku;
d. Vykonania neautorizovaných zmien a/alebo iných zásahov do výrobku, na ktoré výrobca nevyjadril súhlas;
e. Použitím vo výrobku/s výrobkom nevhodných prevádzkových materiálov, nezhodne s užívateľskou príručkou.
5. Užívateľ, ktorý nie je konzumentom v zmysle zákona z 23. apríla 1964 Občiansky zákonník, stráca záručné práva na výrobok, v ktorom:
- sériové čísla, označenia dátumov a výrobné štítky boli odstránené, zmenené alebo poškodené;
- boli poškodené plomby alebo sú na nich viditeľné stopy manipulácie.
6. Pozor! Činnosti súvisiace s každodennou obsluhou výrobku, vyplývajúce medzi iným z užívateľskej príručky, Užívateľ vykonáva vlastnými silami a na vlastné náklady.

IV. Reklamačná procedúra

1. V prípade, ak Užívateľ objaví, že Výrobok nefunguje správne, ešte pred zložením reklamácie je povinný uistiť sa, či boli náležite vykonané všetky stanovené činnosti, predovšetkým tie uvedené v užívateľskej príručke.
2. Reklamácia musí byť podaná bezodkladne, najlepšie v priebehu 7 dní od dňa, v ktorom sa prejavila (objavila) chyba Výrobku. Užívateľ, ktorý nie je konzumentom v zmysle zákona z 23. apríla 1964 Občiansky zákonník, stráca práva vyplývajúce z tejto záruky v prípade, ak reklamáciu nepodá v priebehu 7 dní od dňa, v ktorom sa prejavila (objavila) chyba Výrobku.
3. Reklamáciu môžete podať medzi inými na mieste, v ktorom ste výrobok kúpili, v záručnom servise alebo poštou na adresu: „DEDRA-EXIM" sp. z o.o., ul. 3 Maja 8, 05-800 Pruszków, Poľsko.
4. Užívateľ môže podať reklamáciu prostredníctvom formulára, ktorý je dostupný na webovej stránke www.dedra.pl. („Formulár podania reklamácie na základe udelenej záruky").
5. Adresy záručných servisov v jednotlivých štátoch sú zverejnené na webovej stránke www.dedra.pl. V prípade, ak v danom štáte sa nenachádza záručný servis,

odporúčame reklamovaný výrobok doručiť na adresu: „DEDRA-EXIM” sp. z o.o. ul. 3 Maja 8, 05-800 Pruszków, Poľsko.
6. Vzhľadom na bezpečnosť Užívateľa, nefunkčný (chybný) výrobok sa v žiadnom prípade nesmie používať.
7. Pozor!!! Používanie nefunkčného (chybného) výrobku je nebezpečné pre zdravie a život Užívateľov.
8. Povinnosti vyplývajúce z udelenej záruke budú vyplnené v lehote 14 pracovných dní počítajúc od dňa doručenia reklamovaného Výrobku Užívateľom.
9. Pred zaslaním reklamácie odporúčame reklamovaný Výrobok náležite očistiť. Odporúčame reklamovaný Výrobok dôkladne zabezpečiť pre prípadným poškodeniami počas prepravy (reklamovaný Výrobok odporúčame doručiť v originálnom obale).
10. Záručná lehota sa predlžuje o čas, počas ktorého Užívateľ následkom chyby (nefunkčnosti) výrobku, na ktorú sa vzťahovala záruka, nemohol Výrobok používať. Záruka nevylučuje, neobmedzuje a ani nepozastavuje právo Užívateľa (kupujúceho) na základe príslušných predpisov o ručení za chyby predanej veci.
V súlade s článkom 13 ods. 1 a 2 nariadenia Európskeho parlamentu a Rady (EÚ) 2016/679 z 27. apríla 2016 o ochrane fyzických osôb pri spracúvaní osobných údajov a o voľnom pohybe takýchto údajov, ktorým sa zrušuje smernica 95/46/ES, vás informujeme

1. Správcom vašich osobných údajov, ktoré ste uviedli vo formulári, je spoločnosť „DEDRA-EXIM Sp. z o.o.“ so sídlom v meste Pruszków na adrese: ul. 3 Maja 8, 05-800 Pruszków, Poľsko (ďalej len: „Správca”).
2. Vaše osobné údaje budú spracúvané výhradne s cieľom realizácie záručnej procedúry zariadenia, a to v súlade s článkom 6 ods. 1 písmeno b) všeobecného nariadenia o ochrane údajov (ďalej len: „GDPR“). Uvedenie osobných údajov je dobrovoľné, avšak nevyhnutné na realizáciu záručnej procedúry.
3. Vaše osobné údaje budú spracúvané počas posudzovania a realizácie záručnej procedúry, ako aj na archívne účely v prípade potreby obhajoby pred prípadnými nárokmi a požiadavkami voči Správcovi, avšak nie dlhšie až do momentu premlčania týchto nárokov a požiadaviek.
4. Vaše údaje môžu byť zverejnené výhradne len tým subjektom, ktoré spracúvajú tieto údaje v mene a pre Správcu, a to na základe písomnej dohody o zverení spracúvania osobných údajov, tzn. firmy, ktoré okrem iného poskytujú technický servis, hostingové služby alebo služby obsluhy webových stránok, IT obsluhy, ako aj kuriérskym firmám. Dodávatelia Správcu sú povinní zaručiť zabezpečenie údajov a splniť požiadavky platnej legislatívy ohľadne ochrany osobných údajov, a zverené osobnú údaje nesmú byť používané na iné účely než tie, ktoré stanovuje dohoda uzatvorená so Správcom.
5. Vaše údaje nebudú spracúvané automatickým spôsobom, vrátane rôznych foriem profilovania, ani nebudú odovzdané do tretieho štátu/medzinárodnej organizácii.
6. Máte právo na prístup k vašim osobným údajom, ako aj právo na ich opravenie, doplnenie, odstránenie, obmedzenie spracúvania, prenesenie údajov, podanie námietky, a to v ľubovoľnej chvíli.
7. Vo všetkých záležitostiach, ktoré súvisia so spracúvaním vašich osobných údajov Správcom, môžete sa na Správcu obrátiť písomne na e-mailovú adresu: daneosobowe@dedra.pl.
8. Máte právo podať sťažnosť príslušnému dozornému orgánu, ktorý zodpovedá za dohľad nad ochranou osobných údajov

LT Turinys

1. Nuotraukos ir piešiniai
2. Prietaiso aprašas
3. Prietaiso paskirtis
4. Naudojimo apribojimai
5. Techniniai duomenys
6. Paruošimas darbui
7. Prietaiso įjungimas
8. Prietaiso naudojimas
9. Einamieji naudojimo veiksmai
10. Atsarginės dalys ir reikmenys
11. Savarankiškas defektų pašalinimas
12. Prietaiso elementai
13. Informacija naudotojams apie elektros ir elektronikos prietaisų pašalinimą
14. Garantijos lapas

Originalios instrukcijos vertima
Atitikties deklaracija buvo pridėta prie instrukcijos kaip atskiras dokumentas. Atveju, kai nebus atitikties deklaracijos reikia susisiekti su „Dedra-Exim” Sp. z o.o.
Bendrosios saugumo sąlygos buvo pridėtos prie instrukcijos kaip atskira brošiūra.

ĮSPĖJIMAS Perskaityti visus įspėjimus pažymėtus simboliu ir visas instrukcijas.

Žemiau pateiktų įspėjimų ir saugos nurodymų nesilaikymas, gali būti elektros srovės smūgio, gaisro ar sunkių sužalojimų priežastimi.

Išsaugoti visus įspėjimus ir instrukcijas ateičiai.

2. Prietaiso aprašas

A pav. 1. starterio laidas, 2. jungiklis su degalų vožtuvu, 3. skydelis, 4. ratų blokavimo svirtis
B pav. 2. degalų dangtelis su ventiliacijos anga, 2. alyvos bako dangtelis, 3. šoninio dangtelio varžtai
C pav. Alyvos lygio indikatorius, 2. Aktyvaus 230 V lizdo indikatorius, 3. 230 V lizdo perkrovos indikatorius, 4, 5 230 V 50 Hz lizdai, 6. Įžeminimo taškas, 7. Jungiklis su degalų vožtuvu, 8. Nuolatinės srovės 12 V 8 A lizdas, 9. 12 V lizdo apsaugos įtaisas, 10. Akumuliatoriaus paleidimo mygtukas.

3. Prietaiso paskirtis

Elektros generatorius – tai elektros įrenginys, kuris yra atskiras elektros energijos šaltinis. Generatoriniai agregatai – tai autonominiai elektros energijos gamybos agregatai. Elektros generatorius, naudojamas pagrindiniu būdu, yra skirtas gaminti elektros energiją skirtingoms reikmėms (pvz. varikliai, apšvietimas, šildymas ir pan.) toje teritorijoje, kur nėra jokių kitų šaltinių.
Leidžiama naudoti įrenginį remonto ir statybos darbuose, remonto servisuose, mėgėjiškuose darbuose, jei yra laikomasi naudojimo sąlygų ir leistinų darbo sąlygų, nurodytų Naudojimo instrukcijoje.

4. Naudojimo apribojimai

Prietaisas gali būti naudojamas vien tik pagal pateiktas "Priimtinas darbo sąlygas". Įrenginys gali būti naudojamas tik su originaliomis dalimis. Elektros generatorius yra skirtas tik naudojimui namų ūkyje. Elektros generatorius negali veikti uždarose patalpose. Elektros generatorius negali veikti esant labai didelei oro drėgmei. Pastebėjus mechaninius pažeidimus, ypač korpuso, kuro bako deformacijas, nesandarumą (kuro nutekėjimą), draudžiama naudoti įrenginį. Taip pat draudžiama naudoti elektros generatorių pastebėjus, jog jis veikia neteisingai. Tokiu atveju būtina besąlygiškai išjungti įrenginį ir perduoti remontui į autorizuotą „„DEDRA-EXIM"“ Sp. z o.o. servisą.
Savaiminiai pakeitimai mechaninei ir elektros statyboje, visi modifikavimai, naudojimo veiksmai, neaprašyti instrukcijoje bus traktuojami kaip neteisėti ir priveda prie staigaus garantijos teisės praradimo, o atitikties garantija praras galiojimą.
Naudojimas ne pagal naudojimo instrukcijos nuorodas ir paskirtį prives prie staigaus garantijos teisės praradimo.

Priimtinos darbo sąlygos
Įrenginys negali būti naudojamas uždarose patalpose. Vengti drėgmės. Nepalikti įjungto įrenginio be priežiūros. Draudžiama pajungti elektros generatorių prie namų sistemos.

5. Techniniai duomenys

Modelis	DEGA4500K
Vidaus degimo variklis	Stūmoklinis, 1 cilindrų
Didžiausia išėjimo galia [W]	3800
Išėjimo galia nepertraukiamam darbui [W].	3500
Įtampa [V]	230~
Linijinis išėjimo dažnis [Hz]	50
Vardinė srovė [A]	15,2
Vidaus degimo variklis (tipas)	LT223
Talpyklos tūris [l]	11
Eksploatacinių reikalavimų klasė	G1
Energijos atitikties klasė	A
Garantuotas garso galios lygis LWA [dB(A)].	95
Neventiliuojamo įrenginio svoris [kg]	41
Vidaus degimo variklio galia [W]	4500
Variklio sūkių dažnis [aps./min] Variklio darbinis tūris [aps./min]	2800
Variklio darbinis tūris [cm3].	223
Apsaugos nuo tiesioginės prieigos laipsnis	IP23M
Garso galios lygis LWA [dB(A)]	93
Matavimo neapibrėžtis (KWA) [dB(A)].	3
Galios koeficientas	1.0
Paleidimo akumuliatorius	
Akumuliatoriaus tipas	Li-Ion
Akumuliatoriaus įtampa [V]	12
Srovė [A]	0,8
Galia [Wh]	9,6

Papildomi duomenys:

Rozečių kiekis
2 lizdai 230 V kintomosios srovės (AC)
1 lizdas, 12 V 5 A pastovios srovės

Informacija apie triukšmą
Triukšmo sklidimas buvo nustatytas pagal EN ISO 3744:1995 vertės pateikiamos aukščiau lentelėje.

DĖMESIO Triukšmas gali privesti prie klausos pažeidimo, darbo metu visada reikia naudoti klausos apsaugos priemones!

Triukšmas gali privesti prie klausos pažeidimo, darbo metu visada reikia naudoti klausos apsaugos priemones!
Deklaruojama bendra vertė: triukšmo buvo sumatuota pagal standartinę matavimo metodą ir gali būti panaudojama vieno su kitu įtaisu palyginimui. Pateiktas triukšmo palyginimas gali būti panaudojamas pirminei triukšmo grėsmės vertinimui.
Virpesių triukšmo lygis realaus įtaiso naudojimo metu, gali skirtis nuo deklaruojamų verčių, priklausomai nuo darbinių įrankių panaudojimo būdo, ypatingai nuo naudojamo įrankio rūšies, o taip pat nuo priemonių, saugančių operatorių nustatymo būtinumo. Kad tiksliai nustatyti grėsmę realiose naudojimo sąlygose, reikia atsižvelgti į visas operacinio ciklo dalis, į kurias taip pat įeina laikotarpiai, kuomet įtaisas yra išjungtas arba įjungtas, bet nėra naudojamas darbui.

6. Paruošimas darbui

DĖMESIO Aprašyti žemiau nurodyti veiksmus reikia atlikti išėmus iš lizdo kištuką.

Prieš pradedant darbą, reikia įsitikinti, kad generatorius nėra sugadintas, neturi įlenkimų, pažeidimų pėdsakų ir pan. Pastebėjus bet kokius pažeidimus, reikia susisiekti su „„Dedra-Exim"“ sp. z o.o. servisu.

Įrenginio padėties nustatymas
Kad naudotojui būtų patogiau, generatoriaus komplektas turi transportavimo ratukus. Taip lengviau perkelti ir nustatyti įrenginį. Norint užfiksuoti įrenginį, priekiniuose ratukuose sumontuotas fiksatorius (A pav., 4). Norėdami užblokuoti ratukus, paspauskite ratukų blokavimo svirtį - ratai automatiškai užsifiksuos. Norėdami atrakinti, pastumkite svirtį į dešinę ir į viršų.

Transportavimas ir perkėlimas
DEGA4500K generatoriaus komplektas turi sulankstomą rankeną, todėl įrenginį lengva transportuoti ir perkelti. Kai įrenginys yra darbinėje padėtyje, rankena turi būti sulenkta (A pav., 5), o transportuojant arba perkeliant rankeną reikia atlenkti, stipriai traukiant ją į viršų. Rankeną galima užfiksuoti naudotojui patogioje padėtyje. Norėdami atlenkti rankeną, padėkite ją į darbinę padėtį.
Akumuliatoriaus montavimas

Vežant starterio akumuliatorius neprijungtas.
Atsukite akumuliatoriaus dangtelį tvirtinančius varžtus ir nuimkite dangtelį (H pav.). Akumuliatorius yra dešinėje pusėje. Transportavimo metu laidai atjungiami nuo akumuliatoriaus, o akumuliatorius pritvirtinamas guminiu dirželiu. Akumuliatoriaus prijungimas:
- šiek tiek patraukite guminį dirželį, atlaisvinkite fiksatorių ir išimkite akumuliatorių.
- suraskite laidus akumuliatoriui prijungti
- pritvirtinkite laidus prie akumuliatoriaus gnybtų, nepamiršdami teisingo poliškumo
- raudoną laidą prie teigiamo (+) gnybto, juodą - prie neigiamo (-) gnybto.
- padėkite akumuliatorių ant pagrindo plokštės generatoriaus viduje.
- užsegamas dirželiu
- uždėkite ir priveržkite priekinį akumuliatoriaus dangtelį.

Generatoriaus agregato užpildymas alyva
Generatorius nėra užpildytas alyva, prieš pradedant eksploatuoti įrenginį reikia jį užpildyti alyva.
Variklio alyva yra pagrindinis veiksnys, turintis įtakos variklio veikimui ir tarnavimo laikui. Naudokite alyvą, skirtą 4 taktų varikliams. Bendram naudojimui rekomenduojama naudoti "Dedra-Exim" DEGL01 tipo SAE 10W-30 alyvą.
Įrenginyje įrengtas alyvos lygio jutiklis, kuris neleis varikliui įsijungti, jei alyvos lygis žemas.
Alyvos karterio talpa yra maždaug 0,4 litro.

Norėdami papildyti alyvos atsargas:
1. Atsukite alyvos bako dangtelio fiksavimo veržlę, nuimkite dangtelį ir raskite alyvos bakelį (D pav.).
2. Atsukite alyvos bako dangtelį, nuvalykite matuoklį švaria šluoste.
3. supilkite paruoštą aliejaus kiekį.
4. patikrinkite alyvos lygį ir užsukite alyvos bako dangtelį. Uždėkite dangtelį ir užsukite dangtelį.

Degalų papildymas

⚠ DEMESIO **Benzinas yra degus ir tam tikromis sąlygomis sprogus. Draudžiama rūkyti, kibirkščiuoti ir naudoti atvirą liepsną, kai į generatorių pilama degalų arba laikomas benzinas. Užsidegimas arba sprogimas gali sukelti rimtų sužalojimų. Degalai turi būti pilami gerai vėdinamoje patalpoje, išjungus variklį.**

Atsukite degalų bako dangtelį (E pav.). Pripildykite degalų baką benzinu (bako talpa - 11 litrų). Bako dangtelis turi oro šalinimo angą; baigę pilti degalus, priveržkite dangtelį, kol išgirsite trakštelėjimą - tai reiškia, kad bakas išleidžia orą.

7. Prietaiso įjungimas

⚠ DEMESIO **Prieš prietaiso įjungimą reikia būtinai atlikti veiksmus, aprašytus „Paruošimas darbui“ skyriuje**

Operatoriaus pareigos

⚠ DEMESIO **Būtina susipažinti su Naudojimo instrukcija ir darbo saugos reikalavimais. Įsitikinti, jog žino, kaip greitai sustabdyti elektros generatorių ir susipažinti su visų valdymo elementų veikimu. Draudžiama naudoti įrenginį be atitinkamo apmokymo. Prieš pirmą naudojimą būtina patikrinti alyvos ir kuro lygį.**

Prieš pirmą mašinos uždėmą negalima pamiršti apie tikslų generatoriaus įžeminimą. Tam tikslui reikia atsukti varžtą (C, 6 pieš.) ir sumontuoti įžeminimo laidą po varžto galvute (laido nėra rinkinyje). Po to prisukti varžtą tokiu būdu, kad kabelis būtų tiksliai užblokuotas. Kitą kabelio antgalį prijungti prie strypo esančio žemėje.
Prieš variklio uždėmą, prie generatoriaus negalima prijungti jokių įrenginių.

Įrenginio uždėmas

Automatinis
1. Nustatykite jungiklį į siurbimo padėtį (C pav., 8). 2.
2. Paspauskite skydelyje esantį START mygtuką (C pav., 10). Variklis turėtų įsijungti.
3. kai variklis įšyla ir įrenginys veikia tolygiai, išjunkite siurbimą (perjunkite į ON padėtį).
4. prijunkite imtuvą prie įtampos lizdo.

Rankinis
1. Nustatykite jungiklį į siurbimo padėtį.
2. Patraukite staigiai starterio vielelę (J pieš.) o vėliau atleiskite vielelę, kad laisvai grįžtų į ankstesnę padėtį. Variklis turėtų pradėti darbą.
3. Po variklio įšilimo ir stabilų įrenginio darbo, išjungti siurbimą (jungiklį nustatykite ON pozicijoje).
4. Prijunkite imtuvą prie įtampos lizdo.

8. Prietaiso naudojimas

⚠ DEMESIO **Negali įjungti įrenginio patalpų viduje, išmetamosiose dujose yra nuodingas anglies monoksidas.**

⚠ DEMESIO **Negalima prijungti įrenginių, kurių vardinė galia viršija 80% generatoriaus galios nominalios vertės.**.
Elektriniai varikliai užvedimo metu pasižymi trumpu padidintu galios ėmimu, tai gali privesti prie perkrovos apsaugos suveikimą ir sistemos išjungimo.
Atveju, kai bus prijungti keli įrenginiai, negalima įjungti jų vienu metu. Prailgintuvų būtinumo panaudojimo atveju, prailgintuvai neturėtų būti ilgesni negu:

⚠ DEMESIO

- 60m kuomet skersmuo 1,5 mm^2
- 100m kuomet skersmuo 2,5 mm^2

Variklio sustabdymas
Prieš išjungiant įrenginį reikia atjunkti visus imtuvus ištraukiant kištuką iš lizdo Vėliau perjungti uždėmo jungiklį (A.2 pieš.) į „OFF.

⚠ DEMESIO **Esant avariniam generatoriaus išjungimo būtinumui reikia iš karto perjungti uždėmo jungiklį į „OFF“ poziciją. Po darbo užbaigimo išmetamasis vamzdis gali būti karštas, prieš priežiūros darbus, reikia palaukti kol atauš.**

9. Einamieji naudojimo veiksmai

⚠ DEMESIO **Visus naudojimo veiksmus reikia atlikti išėmus iš lizdo kištuką.**

Prieš pradedant kontrolę, remontą arba priežiūros veiksmus, reikia sustabdyti variklį ir palaukti, kol sustos visi besisukantys elementai. Atjungti įtampos laidą nuo uždegimo žvakės taip, kad būtų išvengta atsitiktinio įsijungimo.

Priežiūrios darbų veiksmų planas
Visada prieš paleidžiant įrenginį:
Patikrinkite ir užpildykite degalų lygį bake.
Patikrinkite ir atsargiai priveržkite įžeminimą.

Paslaugos apimtis	Po darbo	Po 1 naudojimo mėnesio	Kas 3 mėnesiai arba kas 50 valandų	Kas 6 mėnesiai arba kas 100 valandų	Kartą į metus arba kas 300 valandų
Patikrinimas aliejaus būklė	X				
Tepalų keitimas		X			
Oro filtro tikrinimas		X			
Oro filtro valymas			X		
Uždegimo žvakės pakeitimas				X	
Degalų laidų patikrinimas					X
Aukštosios įtampos laidų patikrinimas					X

Oro filtro valymas
Dėl nešvaraus oro filtro variklis gali veikti netinkamai, o degalų sąnaudos gali padidėti.

⚠ DEMESIO **Niekada nevalykite oro filtro ir jo komponentų tirpikliu, nes tai gali sukelti gaisrą. Niekada neužveskite įrenginio be oro filtro, tai prives prie greito variklio sudėvėjimo.**

1. atlaisvinkite varžtus ir nuimkite dangtį (atkreipkite dėmesį į dangtelio apačioje esančius spraustukus)
2. suraskite degalų filtro gaubtą
3. atsukite apsaugos varžtą ir nuimkite filtro dangtelį
4. išimkite degalų filtrą ir išvalykite.

Montavimą atlikite atvirkštine tvarka.

Uždegimo žvakės pakeitimas
Rekomenduojama žvakė: F6RTClub yra ekvivalentas.

⚠ DEMESIO **Netinkamos žvakės panaudojimas gali privesti prie variklio sugedimo.**

Norėdami pakeisti žvakę, atlaisvinkite varžtus ir nuimkite šoninį gaubtą (atkreipkite dėmesį į dangtelio apačioje esančius spraustukus), nuimkite aklę iš viršutinės korpuso dalies, atjunkite uždegimo žvakę (B pav.) ir pašalinkite visus užteršimus iš žvakės ardvės. Vėliau su žvakių atsukimo raktu, esančiu rinkinyje, atsukti uždegimo žvakę.
Patikrinti uždegimo žvakės stovį.
•Jei elektrodai yra sunaudoti arba izoliatorius yra įtrūkęs ar sunaudotas - pakeisti tokią žvakę.
•Jei uždegimo žvakė yra užtersta išmetamųjų suodžių dalelėmis - pašalinti išmetamųjų suodžių daleles su vieliniu šepetėliu arba žvakių valymo priemone purškikliu.
Sumatuoti atstumą tarp elektrodų su tarpų matuokliu, elektrodai turėtų turėti atitinkamą tarpą, kuris turėtų būti nuo (0,7-0,8)mm (K pieš.). Pataisyti tarpą jeigu tai reikalinga, atsargiai atlenkiant elektrodą.
•Patikrinti ar žvakės sandarinimo tarpiklis yra geros būklės.
•Įsukti dar kartą žvakę, kad išvengti sriegio nutraukimo iki galo.
•Prisukti iki galo žvakių raktu. Atveju, kai yra panaudojama naudota žvakė, prisukite ją raktu $^1/_8$ - $^1/_4$ sukimų, naują žvakę $^1/_2$ sukimų.
Jeigu žinoma yra Jums vertė momento, kokiu reikia prisukti žvakę ir turite dinamometrinį raktą, panaudokite dinamomentrinį raktą.

Alyvos pakeitimas
Alyvos pakeitimą reikia atlikti su apsauginėmis pirštinėmis.
Reikia pilti alyvą, kai variklis yra dar šiltas, todėl kad alyva yra skystesnė ir yra daugiau užteršimų.
- atlaisvinkite varžtus ir nuimkite šoninį dangtį (atkreipkite dėmesį į dangtelio apačioje esančius spraustukus),
- nuimkite alyvos įpylimo angos dangtelį
- naudojant piltuvą alyvos pildymo angos kaklelio gale, pilkite panaudotą alyvą į iš anksto paruoštą indą.
- pripildykite alyvos talpyklą šviežia variklio alyvos porcija

Pakeisti alyvą pagal rekomenduojamą tvarkaraštį.

Neišpilti į gruntą ar kanalizaciją sunaudotos alyvos.

Sunaudotą alyvą pristatyti į artimiausią pavojingų atliekų surinkimo centrą.

Sandėliavimas

Benzino garai yra sprogstamieji. Draudžiama sandėliuoti benziną ilgiau negu 30 dienų. Įrenginio negalima laikyti šalia atvirų uždegimo šaltinių. Prieš

paruošiant sandėliavimo generatorių, reikia įsitikinti ar variklis visiškai ataušo.

Paruošimas sandėliavimui

Kai planuojamas yra nenaudojamo įrenginio sandėliavimas ilgiau negu 30 dienų;
•Nuleisti degalus iš talpyklos.
•Atjungti uždegimo žvakę.
Nustatykite oro nuleidimo talpyklos rankeną OFF pozicijoje,
Negalima pamiršti, kad įrenginį reikia sandėliuoti didelės drėgmės patalpose.

Transportavimas

Prieš pradedant transportavimą, reikia visiškai nuleisti eksploatacinius skysčius (kurą ir alyvą). Po to būtina patraukti starterio trosą, kol nepasijus, jog visiškai nėra pasipriešinimo. Stūmoklis priims tokią poziciją taip, kad nepažeistų cilindro. Atjungti žvakę.
Generatorių transportuoti vertikalioje padėtyje su užsuktu kuro bako kamščiu.

10. Pakeičiamos dalys ir priedai

Rekomenduojama žvakė:

F6RTC arba ekvivalentas.

Tepimo alyva

Rekomenduojama DEGL01 alyva SAE 10W-30 tipo „Dedra-Exim" įmonės
Kad pirkti atsargines dalis ir aksesuarus reikia susisiekti su „Dedra-Exim" servisu. Kontaktiniai duomenys duomenys yra 1 instrukcijos puslapyje.
Atsarginių dalių užsakymo metu prašome pateikti serijos numerį, patalpintą vardinėje lentelėje, o taip pat dalies išmontavimo piešinio numerį.
Garantinio laikotarpio galiojimo metu taisymai yra atliekami pagal taisykles pateikiamas garantijos lape. Reklamuojamą produktą prašome pateikti taisymui pirkimo vietoje (pardavėjas įsipareigoja priimti reklamuojamą produktą), nusiųsti į servisą esantį arčiausią gyvenamosios vietos (servisų skaičius www.dedra.pl) arba siųsti į „Dedra-Exim" centrinį servisą. Maloniai prašome pridėti garantinę kortelę. Pasibaigus garantijos laikotarpiui taisymus atlieka centrinis servisas. Pažeistą produktą reikia siųsti į servisą (siuntimo išlaidas padengia vartotojas).

11. Savarankiškas defektų pašalinimas

DEMESIO **Prieš pradedant savarankišką defektų pašalinimą, reikia išjungti prietaisą iš elektros maitinimo.**

Problema	Priežastis	Sprendimai
Variklis neįsijungia	Bake nėra kuro	Įpilti kurą į baką
	Bake nėra kuro	Nuleisti seną kurą, į baką įpilti naujo kuro
	Uždegimas nėra įjungtas	Įjungti uždegimą mygtuko pagalba
	Kuro čiaupas uždaroje pozicijoje	Atidaryti kuro čiaupą
	Prie žvakės nebuvo pajungtas aukštos įtampos laidas	Pajungti aukštos įtampos laidą prie uždegimo žvakės
	Nešvari arba pažeista uždegimo žvakė	Nuvalyti žvakę. Pakeisti sugadintą žvakę
	Nebuvo įjungtas siurbimas	Įjungti siurbimą
Variklis veikia netolygiai	Atsijungė aukštos įtampos laidas	Teisingai pajungti aukštos įtampos laidą prie uždegimo žvakės
	Senas arba užterštas kuras sistemoje	Nuleisti seną kurą, į baką įpilti naujo kuro
	Išsireguliavo karbiuratorius	Pareguliuoti karbiuratorių
Nėra įtampos lizde 230V	230V saugiklio mygtukas yra išjungtas	Įjungti saugiklio mygtuką

DEMESIO **Elektros generatorius turi alyvos lygio jutiklį. Jei alyvos lygis būtų pernelyg mažas, jutiklis neleis įjungti elektros generatorių. Todėl situacijoje, kai įrenginys neįsijungia, pirmiausia reikia patikrinti alyvos kiekį. Jei alyvos būtų per mažai, reikia įpilti daugiau (žiūr. 6 p. dalį „Alyvos įpylimas į elektros generatorių").**

12. Prietaiso elementai

1. Elektros generatorius; 2. Žvakių raktas; 3. Laidas DC 12V; 4. Kištukas;

13. Informacija naudotojams apie sunaudotos įrangos utilizavimą (taikoma naudojant buityje)



Ant gaminių arba pridedamuose dokumentuose nurodytas simbolis rodo, kad sugedusios elektros ar elektroninės įrangos negalima išmesti kartu su buitinėmis atliekomis. Jei norite atsikratyti, pakartotinai panaudoti ar utilizuoti komponentus, teisinga juos nuvežti į specializuotą surinkimo punktą, kur jie bus priimti nemokamai. Informaciją apie naudotos įrangos surinkimo vietas teikia vietos valdžios institucijos, pvz., savo interneto svetainėse.
Teisingas produkto utilizavimas padeda išsaugoti gamtos išteklius ir išvengti neigiamų padarinių žmonių sveikatai ir aplinkai, galinčių atsirasti dėl produkte esančių potencialiai pavojingų medžiagų, mišinių ir sudedamųjų dalių.
Už netinkamą atliekų šalinimą gresia baudos pagal atitinkamus vietos teisės aktus.
ES šalių naudotojai: Jei norite išmesti elektros ar elektroninę įrangą, kreipkitės į artimiausią prekybos vietą arba tiekėją, kuris jums suteiks daugiau informacijos.
šalinimas ne Europos Sąjungos šalyse: Šis simbolis taikomas tik Europos Sąjungos šalims. Jei norite išmesti šį gaminį, kreipkitės į vietos valdžios institucijas arba pardavėją dėl tinkamo šalinimo būdo.

Garantinis lapas

na

Inverterinis generatorius

Katalogo Nr: DEGA4500K Partijos numeris: .....

(toliau – Produktas)

Produkto pirkimo data: .....

Pardavėjo antspaudas

Pardavėjo parašas ir data: .....

Vartotojo pareiškimas:

Patvirtinu, kad buvau informuotas apie garantijos sąlygas ir taisyklių, išvardytų Naudojimo instrukcijoje ir Garantiniame lape, nepaisymo pasekmes. Šios garantijos sąlygos yra man žinomos, ką patvirtinu savo parašu:

....

data ir vieta vartotojo parašas

I. Atsakomybė už Produktą:

1. Garantijos suteikėjas – „„DEDRA-EXIM"" Sp. z o.o. su būstine adresu: ul. 3 Maja 8, 05-800 Pruškuvas, KRS 0000062517, Varšuvos apylinkės teismas, Valstybinio teismo registro XIV ūkinis skyrius, Mokesčiu mokėtojo kodas 527-020-49-33, Įstatinis kapitalas: 100 980,00 PLN.
2. Šiame garantiniame lape nurodytomis sąlygomis Garantijos suteikėjas suteikia garantiją Produktui iš Garantijos suteikėjo asortimento.
3. Garantijos pagrindu atsakomybė yra priimama tik už defektus, esančius Produkte jo išdavimo Vartotojui metu.
4. Garantijos pagrindu Vartotojas gauna teisę nemokamai suremontuoti Produktą, jei defektas buvo aptiktas garantijos galiojimo metu. Apie Produkto remonto būdą (remonto atlikimo metodą) sprendžia Garantijos suteikėjas. Jei Garantijos suteikėjas nuspręstų, kad remontas yra neįmanomas, Garantijos suteikėjas pasilieka sau teisę pakeisti elementą su defektu arba visą Produktą kitu, veikiančiu teisingai, sumažinti Produkto kainą arba anuliuotu sutartį.
5. Vartotojo, kuris pagal 1964 m. balandžio 23 d. Civilinį kodeksą nėra laikomas vartotoju, atveju Garantijos suteikėjo atsakomybė dėl kompensacijos, susijusi su šia garantija ir (arba) jos sudarymu ir vykdymu, nepriklausomai nuo formos, yra apribota iki maksimaliai Produkto su defektu vertės.

II. Garantijos laikotarpis

Produkto elementai, kuriems veikia garantija	Garantinės apsaugos trukmė
Inverterinis generatorius	24 mėnesiai, skaičiuojant nuo Produkto pirkimo datos, nurodytos šiame Garantiniame lape

III. Naudojimosi garantija sąlygos

1. Vartotojas privalo patiekti užpildytą Produkto Garantinį lapą ir Produkto pirkimą patvirtinantį dokumentą (pvz. kasos čekis, sąskaita-faktūra ir pan.). Tam, kad pretenzijos nagrinėjimo procesas vyktų sklandžiai, rekomenduojama, kad Vartotojas kartu su Produktu perduotų visus elementus, nurodytus „Komplektacijos sąraše", esančiame Naudojimo instrukcijoje.
2. Vartotojas privalo laikytis Naudojimo instrukcijoje ir Garantiniame lape nurodytų rekomendacijų..
3. Garantija galioja tik Lenkijos Respublikos ir ES teritorijoje.
4. Garantija neapima Produkto defektų, atsiradusių dėl to, kad:
a. Vartotojas nesilaikė sąlygų, nurodytų Naudojimo instrukcijoje, ypač susijusių su teisingu naudojimu, priežiūra ir valymu;
b. Vartotojas naudojo priežiūros ar valymo priemones, neatitinkančias sąlygas nurodytas Naudojimo instrukcijoje;
c. Vartotojas netinkamai sandėliavo ir transportavo Produktą;
d. Vartotojas savarankiškai keitė ir (arba) modifikavo Produktą, negavęs Garantijos suteikėjo sutikimo;
e. Vartotojas naudojo Produkte eksploatacines medžiagas, neatitinkančias Naudojimo instrukcijos sąlygų
5. Vartotojas, kuris pagal 1964 m. balandžio 23 d. Civilinį kodeksą nėra laikomas vartotoju, praranda garantiją Produktui, jei:
- Vartotojas pašalino, pakeitė arba sugadino serijos numerius, datas ir informacines lenteles;
- Vartotojas pažeidė plombas arba ant jų matosi Vartotojo veiksmų pėdsakai.
6. Dėmesio! Veiksmus, susijusius su kasdieniu Produkto aptarnavimu, nurodytu pvz. Naudojimo instrukcijoje, Vartotojas atlieka pats ir savo sąskaita.

IV. Pretenzijos pateikimo procedūra:

1.Pastebėjus, kad Produktas veikia neteisingai, prieš pateikiant pretenziją, reikia įsitikinti, kad visi veiksmai, aprašyti Naudojimo instrukcijoje, buvo atlikti teisingai.
2. Pretenziją rekomenduojama pateikti nedelsiant, geriausiai per 7 dienas nuo Produkto defekto aptikimo. Vartotojas, kuris pagal 1964 m. balandžio 23 d. Civilinį kodeksą nėra laikomas vartotoju, praranda garantiją Produktui, jei nepateikia pretenzijos per 7 dienas.
3. Pretenziją galima pateikti pvz. Produkto pirkimo punkte, garantiniame servise arba raštu adresu: „„DEDRA-EXIM"" Sp. z o. o., ul. 3 Maja 8, 05-800 Pruškuvas.
4. Vartotojas gali pateikti pretenziją, pasinaudodamas blanku, kuris yra internetinėje svetainėje: www.dedra.pl (Pretenzijos garantiniame laikotarpyje pateikimo forma).
5. Garantinių servisų atskirose šalyse adresai yra nurodyti svetainėje: www.dedra.pl. Jei konkrečioje šalyje nebūtų garantinio serviso, pretenzijas dėl garantijos rekomenduojama siųsti adresu: „„DEDRA-EXIM"" Sp. z o. o., ul. 3 Maja 8, 05-800 Pruškuvas, Lenkija.
6. Mąjąc Dėl Vartotojo saugumo draudžiama naudoti Produktą su defektais.
7. Dėmesio!!! Produkto su defektais naudojimas kelia pavojų Vartotojo sveikatai ir gyvybei.
8. Veiksmai, susiję su garantija, bus atlikti per 14 darbo dienų skaičiuojant nuo Produkto, dėl kurio yra pateikiama pretenzija, pristatymo dienos.
9. Prieš pristatant Produktą, dėl kurio yra pateikiama pretenzija, rekomenduojama jį nuvalyti. Produktą, dėl kurio yra pateikiama pretenzija, reikia kruopščiai supakuoti,

kad jis būtų apsaugotas nuo pažeidimų transporto metu – rekomenduojama pristatyti produktą originalioje pakuotėje.
10. Garantijos laikotarpis yra pratęsiamas tiek, kiek Vartotojas negalėjo juo naudotis dėl garantijos apimto defekto.
Gwarancja Ši garantija neriboja, neišskiria bei nesustabdo Vartotojo teisių dėl parduotos prekės neatitikimo arba prekės defekto.
Vadovaudamiesi 2016 m. balandžio 27 d. Europos Parlamento ir Tarybos reglamento (ES) 2016/679 dėl fizinių asmenų apsaugos tvarkant asmens duomenis ir dėl laisvo tokių duomenų judėjimo ir kuriuo panaikinama Direktyva 95/46/EB 13 straipsnio 1 ir 2 dalimis, informuojame, kad

1. Formoje pateiktų jūsų asmens duomenų valdytojas yra DEDRA-EXIM sp. z o.o., kurios registruota buveinė yra Pruszkowe, 3 Maja g. 8, 05-800 Pruszkow (toliau: "Administratorius").
2. Jūsų duomenys bus tvarkomi tik siekiant atlikti prietaiso garantijos procedūrą pagal Bendrojo duomenų apsaugos reglamento 6 straipsnio 1 dalies b punktą (toliau: „BDAR“) Duomenys teikiami savanoriškai, tačiau jie būtini garantijos procedūrai
3. Jūsų duomenys bus tvarkomi garantijos procedūros vykdymo nagrinėjimo laikotarpiu ir archyvavimo tikslais, jei prireiktų apsiginti nuo galimų pretenzijų Administratoriui, bet ne ilgiau nei iki tol, kol joms įvyks senaties terminas.
4. Jūsų duomenys gali būti atskleisti tik tiems subjektams, kurie tvarko duomenis duomenų administratoriaus vardu pagal rašytinę asmens duomenų tvarkymo pavedimo sutartį, teikiančią: technines paslaugas, hosting'o ar interneto svetainės priežiūros paslaugas, IT paslaugas, kurjerių paslaugas. Administratoriaus tiekėjai privalo užtikrinti duomenų saugumą ir laikytis galiojančių teisės aktų reikalavimų, susijusių su asmens duomenų apsauga, ir negali naudoti patikėtų asmens duomenų kitais nei sutartyje su Administratoriumi nurodytais tikslais.
5. Jūsų duomenys nebus tvarkomi automatizuotomis priemonėmis, įskaitant profiliavimą, ir nebus perduodami trečiajai šaliai / tarptautinei organizacijai.
6. Bet kuriuo metu turite teisę susipažinti su savo duomenų turiniu ir teisę ištaisyti, ištrinti, apriboti duomenų tvarkymą, teisę į duomenų perkeliamumą, teisę prieštarauti bet kuriuo metu.
7. Visais klausimais, susijusiais su administratoriaus atliekamu jūsų asmens duomenų tvarkymu, galite kreiptis šiuo el. pašto adresu:daneosobowe@dedra.pl.;
8. Turite teisę pateikti skundą tinkamai duomenų apsaugos institucijai;

LV Satura rādītājs

1. Attēli un zīmējumi
2. Ierīces apraksts
3. Ierīces pielietojums
4. Lietošanas ierobežojumi
5. Tehniskie dati
6. Sagatavošana darbībai
7. Ierīces ieslēgšana
8. Ierīces lietošana
9. Tekošas tehniskas apkopes darbības
10. Rezerves daļas un piederumi
11. Patstāvīga avāriju novēršana
12. Ierīces komplektācija
13. Informācija lietotājiem par elektrisku un elektronisku iekārtu likvidēšanu
14. Garantijas karte

Oriģinālās instrukcijas tulkojum
Atbilstības deklarācija ir pievienota instrukcijai kā atsevišķs dokuments. Atbilstības deklarācijas neesamības gadījumā sazinieties ar uzņēmumu „Dedra-Exim” Sp. z o.o.
Vispārīgie drošības noteikumi ir pievienoti instrukcijai kā atsevišķa brošūra.

BRĪDINĀJUMS. Izlasiet visus brīdinājumus, kas apzīmēti ar simbolu, un visas instrukcijas.

Zemāk norādīto brīdinājumu un drošības norādījumu neievērošana var kļūt par elektrošoka, ugunsgrēka vai smagu traumu iemeslu.

Saglabājiet visus brīdinājumus un instrukcijas turpmākajai lietošanai.

2. Ierīces apraksts

A.attēls. Startera virve, 2. Slēdzis ar degvielas vārstu, 3. Panelis
B. attēls. Degvielas aizbāznis ar ventilācijas atveri, 2. Eļļas iepildīšanas vāciņš, 3. Sānu vāka skrūves
C. attēls. 1. Zema eļļas līmeņa indikators, 2. Aktīvo 230 V ligzdu indikators, 3. 230 V ligzdu pārslodzes indikators, 4. ECO režīma slēdzis, 5,6. 230 V 50 Hz ligzdas, 7. 12 V līdzstrāvas ligzdas aizsardzība, 8. 12 V līdzstrāvas ligzda, 9. Paralēlā savienojuma ligzdas DEGA2000 ierīcēm, 10. Zemējuma punkts

3. Ierīces pielietojums

Ģeneratoru bloks - tā ir elektroenerģētiskā iekārta, neatkarīgs strāvas avots. Ģeneratoru bloki ir autonomiski bloki elektriskās enerģijas ražošanai. Ģeneratoru bloki galvenokārt ir izmantojami elektriskās enerģijas ražošanai dažādiem patērētājiem (dzinēji, gaisma, apkure utt.) vietās, kur nav citu enerģijas avotu.
Pieļaujam iekārtas izmantošanu remonta-būvniecības darbos, remonta rūpnīcās, amatieru darbos, ja vienlaikus būs ievēroti lietošanas nosacījumi un pieļaujami darba apstākļi, noteikti lietošanas instrukcijā.

4. Lietošanas ierobežojumi

Ierīci var lietot tikai atbilstoši tālāk sniegtajiem „Pieļaujamajiem darba apstākļiem”. Mašīna var būt lietota tikai ar oriģināliem elementiem. Ģeneratoru bloks ir paredzēts tikai piemājas lietošanai. Ģeneratoru bloks nevar funkcionēt slēgtās telpās. Ģeneratoru bloks nevar strādāt atmosfērā ar lielo mitruma līmeni. Mehānisku bojājumu konstatēšanas gadījumā, sevišķi korpusa, degvielas tvertnes deformācijas, neblīvuma (degvielas noplūdumi) gadījumā nelietot ierīci. Nedrīkst lietot iekārtu arī gadījumos, ja tiks konstatēta darbības nepareizība. Tad obligāti nodrošināt ierīci un pasūtīt remontu SIA „DEDRA-EXIM” autorizētā servisā. Patvaļīgas izmaiņas mehāniskajā un elektriskajā uzbūvē, visādas modifikācijas, apkalpošanas darbības, kas nav aprakstītas instrukcijā, tiek uzskatītas par nelikumīgām un noved pie tūlītējās garantijas tiesību zaudēšanas un atbilstības deklarācijas spēka zaudēšanas.
Ierīces lietošana, kas neatbilst pielietojumam vai lietošanas instrukcijai, noved pie tūlītējās garantijas tiesību zaudēšanas.

Pieļaujamie darba apstākļi
Ierīce nevar būt lietota slēgtās telpās. Izvairīties no mitruma.
Nedrīkst atstāt ieslēgto ierīci bez uzraudzības. Nedrīkst pieslēgt ģeneratoru bloku pie piemājas instalācijas.

5. Tehniskie dati

Modelis	DEGA4500K
Iekšdedzes dzinējs	Virzulis, 1 cilindru
Maksimālā izejas jauda [W]	3800
Nepārtrauktā izejas jauda [W]	3500
Spriegums [V]	230~
Līnijas izejas frekvence [Hz]	50
Nominālā strāva [A]	15,2
Iekšdedzes dzinējs (tips)	LT223
Tilpums [l]	11
Darbības prasību klase	G1
Jaudas atbilstības klase	A
Garantētais skaņas jaudas līmenis LWA [dB(A)].	95
Neventilējamās iekārtas svars [kg]	41
Iekšdedzes dzinēja jauda [W]	4500
Motora apgriezienu skaits [apgr./min] Motora darba tilpums [apgr./min]	2800
Motora darba tilpums [cm3].	223
Aizsardzības pakāpe pret tiešu piekļuvi	IP23M
Skaņas jaudas līmenis LWA [dB(A)]	93
Mērījumu nenoteiktība (KWA) [dB(A)].	3
Jaudas koeficients	1.0
Starta akumulators	
Akumulatora tips	Li-Ion
Akumulatora spriegums [V]	12
Strāvas stiprums [A]	0,8
Jauda [Wh]	9,6

Papildinformācija:

Kontaktligzdu skaits
2 x 230 V maiņstrāvas ligzdas (AC)
1 x 12 V 5 A līdzstrāvas ligzda (līdzstrāva)

Informācijas par troksni
Trokšņa emisija ir noteikta atbilstoši EN ISO 3744:1995 vērtības ir norādītas iepriekš sniegtajā tabulā.

UZMANĪBU Troksnis bar novest pie dzirdes bojāšanas. Darba laikā vienmēr lietojiet dzirdes aizsardzības līdzekļus!

Deklarētā kopējā trokšņa emisijas vērtība ir izmērīta, izmantojot standarta testa metodi, un var tikt izmantota, lai salīdzinātu vienu ierīci ar otru. Norādītais trokšņa līmenis var tikt izmantots arī pakļautības trokšņa iedarbībai iepriekšējai novērtēšanai. trokšņa līmenis faktiskās ierīces lietošanas laikā var atšķirties no deklarētajām vērtībām atkarībā no darba instrumentu izmantošanas veida, jo īpaši no apstrādājama priekšmeta veida un nepieciešamības noteikt līdzekļus, kuru mērķis ir nodrošināt lietotāja aizsardzību. Lai precīzi novērtētu iedarbību faktiskajos lietošanas apstākļos, ir jāņem vērā visas darbības cikla daļas, kas aptver arī periodus, kad ierīce ir izslēgta vai ir ieslēgta, bet netiek izmantota darbam.

6. Sagatavošana darbībai

UZMANĪBU Veicot visas darbības, kontaktdakšai ir jābūt atslēgtai no kontaktligzdas.

Pirms darba uzsākšanas pārbaudīt, vai ģenerators nav bojāts, nav nekādu ieliekumu, izrīvējumu utt. Jebkuru bojājumu konstatēšanas gadījumā lūdzam kontaktēties ar SIA “„Dedra-Exim”” servisu.

Vienības novietošana
Lai uzlabotu lietotāja ērtības, ģenerators ir aprīkots ar transportēšanas riteņiem. Tas atvieglo ierīces pārvietošanu un novietošanu. Lai bloķētu ierīci, priekšējie riteņi ir aprīkoti ar bloķēšanas ierīci (A, 4. attēls). Lai bloķētu riteņus, nospiediet riteņu bloķēšanas sviru - riteņi bloķējas automātiski. Lai atbloķētu, pagrieziet sviru pa labi un uz augšu.

Transportēšana un pārvietošana
DEGA4500K ģenerators ir aprīkots ar salokāmu rokturi, kas atvieglo ierīces transportēšanu un pārvietošanu. Kad ierīce darbojas, rokturim jābūt salocītam (A attēls, 5. punkts), transportēšanai vai pārvietošanai rokturis ir jāatbloķē, spēcīgi velkot to uz augšu. Rokturi var nofiksēt lietotājam ērtā pozīcijā. Rokturi saliek, novietojot to darba stāvoklī.

Akumulatora uzstādīšana
Transportēšanas laikā startera akumulators nav pievienots.
Atskrūvējiet skrūves, kas nostiprina akumulatora vāciņu, un noņemiet vāciņu (H attēls). Akumulators atrodas labajā pusē. Transportēšanas laikā kabeļi ir atvienoti no akumulatora, un akumulators ir nostiprināts ar gumijas siksnu. Akumulatora pieslēgšana:
- nedaudz pavelciet gumijas siksnu, atvienojiet fiksatoru un izņemiet akumulatoru.
- atrodiet vadus akumulatora pieslēgšanai
- pievelciet vadus pie akumulatora spailēm, atceroties par pareizo polaritāti - sarkano vadu pie pozitīvā (+) spailes, melno vadu pie negatīvā (-) spailes.
- novietojiet akumulatoru uz pamatplāksnes ģeneratora iekšpusē.

- aizdare ar siksnu
- uzlieciet un pievelciet priekšējo akumulatora vāciņu.

Ģeneratora komplekta uzpildīšana ar eļļu

Ģeneratoragregāts nav applūdināts ar eļļu, pirms ekspluatācijas ierīce ir jāappludina ar eļļu.

Dzinēja eļļa ir galvenais faktors, kas ietekmē dzinēja veiktspēju un kalpošanas laiku. Izmantojiet 4taktu dzinējiem paredzētu eļļu. DEGL01 tipa SAE 10W-30 eļļa no "Dedra-Exim" ir ieteicamā eļļa vispārējai lietošanai.

Ierīce ir aprīkota ar eļļas līmeņa sensoru, kas neļauj iedarbināt dzinēju, ja eļļas līmenis ir zems.

Eļļas kartera tilpums ir aptuveni 0,4 litri.

Eļļas uzpildīšana:

1. atskrūvējiet eļļas uzpildes vāciņa fiksējošo uzgriezni, noņemiet vāciņu un atrodiet eļļas uzpildes tvertni (D attēls).
2. atskrūvējiet eļļas uzpildes vāciņu, noslaukiet mērlenti tīrā lupatiņā.
3. ielej sagatavoto eļļas daudzumu.
4. pārbaudiet eļļas līmeni un uzskrūvējiet eļļas uzpildes vāciņu. Nomainiet vāciņu un uzskrūvējiet vāciņu.

Uzpildes sistēma

Benzīns ir uzliesmojošs un noteiktos apstākļos sprādzienbīstams. Aizliegts smēķēt, dzirksteļot un izmantot atklātu liesmu, uzpildot degvielu ģeneratoram vai vietās, kur tiek glabāts benzīns. Aizdegšanās vai sprādziens var izraisīt nopietnus ievainojumus. Degvielas uzpildīšana jāveic labi vēdināmā vietā, apstādinot dzinēju. Atskrūvējiet degvielas uzpildes tvertnes vāciņu (E attēls). Piepildiet degvielas tvertni ar benzīnu (tvertnes tilpums ir 11 litri). Degvielas uzpildes tvertnes vāciņš ir aprīkots ar ventilācijas atveri; kad esat pabeidzis degvielas uzpildi, pievelciet degvielas tvertnes vāciņu, līdz atskan graboš troksnis, kas nozīmē, ka tvertne tiek izgaisināta.

7. Ierīces ieslēgšana

⚠ UZMANĪBU Pirms ierīces iedarbināšanas ir obligāti jāveic darbības, kas aprakstītas nodaļā "Sagatavošana darbībai".

Operatora pienākumi

⚠ UZMANĪBU Lūdzam iepazīties ar lietošanas un darba drošības instrukciju. Pārbaudiet, vai Jūs ziniet, kā ātri aizturēt ģeneratoru bloku, un uzziniet visu vadības elementu darbību. Nedrīkst apkalpot iekārtu bez attiecīgas apmācības. Pirms pirmās iedarbināšanas pārbaudīt eļļas un degvielas daudzumu.

Pirms ierīces pirmās iedarbināšanas reizes rūpīgi iezemējiet ģeneratoru. Šim mērķim atskrūvējiet skrūvi (att. C, 6) un uzstādiet zemējuma kabeli zem skrūves galvas (kabelis neietilpst komplektā). Pēc tam pievelciet skrūvi tā, lai stingri bloķētu kabeli. Otru kabeļa galu pievienojiet vadītspējīgam stienim, kas ievietots zemē.

Pirms dzinēja iedarbināšanas nepieslēdziet ģeneratoram nekādas ierīces.

Ierīces palaišana

Automātiskais

1. Iestatiet slēdzi iesūkšanas pozīcijā (C, 8. attēls). 2.
2. nospiediet START pogu uz paneļa (C, 10. attēls). Dzinējam vajadzētu iedarbināties.
3. kad motors ir sasilis un ierīce darbojas vienmērīgi, izslēdziet sūknēšanu (slēdzi ieslēdziet pozīcijā ON).
4. pieslēdziet uztvērēju pie sprieguma kontaktligzdas.

Rokasgrāmata

1. Pagrieziet slēdzi droseles pozīcijā.
2. Strauji pavelciet startera virvi (J. attēls), pēc tam atlaidiet virvi, lai tā varētu brīvi atgriezties sākotnējā stāvoklī. Dzinējam jāsāk darboties.
3. Kad dzinējs ir uzsilis un ierīce darbojas stabili, izslēdziet droseli (iestatiet slēdzi pozīcijā ON).
4. Pievienojiet uztvērēju sprieguma kontaktligzdai.

8. Ierīces lietošana

⚠ UZMANĪBU Neiedarbiniet ierīci iekštelpās — izplūdes gāzes satur toksisku oglekļa oksīdu.

Nepieslēdziet ierīces, kuru nominālā jauda pārsniedz 80 % no ģeneratora nominālās jaudas.

Elektrodzinēji raksturojas ar īslaicīgu paaugstinātu jaudas patēriņu iedarbināšanas laikā, kas var novest pie pārslodzes aizsardzības iedarbošanās un mezgla izslēgšanas.

Pieslēdzot dažas ierīces, neiedarbiniet tās vienlaicīgi. Pagarinātāju izmantošanas nepieciešamības gadījumā tiem nav jābūt garākiem par:

— 60 m šķērsgriezumam 1,5 mm^2;

— 100 m šķērsgriezumam 2,5 mm^2.

Dzinēja apturēšana

Pirms ierīces izslēgšanas atslēdziet no tās visus uztvērējus, izvelkot kontaktdakšu no kontaktligzdas. Pēc tam pārslēdziet aizdedzes slēdzi (att. A, 2) pozīcijā "OFF".

⚠ UZMANĪBU Ģeneratora avārijas izslēgšanas nepieciešamības gadījumā uzreiz pārslēdziet aizdedzes slēdzi pozīcija "OFF". Pēc darba pabeigšanas izplūdes caurule var būt karsta. Pirms apkalpošanas darbību sākšanas pagaidiet, līdz tā atdziest.

9. Tekošas tehniskas apkopes darbības

⚠ UZMANĪBU Veicot visas apkalpošanas darbības, kontaktdakšai ir jābūt atslēgtai no kontaktligzdas

Pirms kontroles, remonta vai konservācijas apturēt dzinēju un pagaidīt līdz visu rotējošu elementu apturēšanai. Atslēgt sprieguma vadu no sveces, lai likvidētu nejaušas iedarbināšanas iespējamību.

Tehniskās apkopes darbu grafiks

Vienmēr pirms ierīces palaišanas:

Pārbaudiet un piepildiet degvielas līmeni tvertnē.

Pārbaudiet un uzmanīgi pievelciet zemējumu.

Pakalpojuma joma	Pēc darba	Pēc pirmā lietošanas mēneša	Ik pēc trim mēnešiem vai ik pēc 50 stundām	Ik pēc sešiem mēnešiem vai ik pēc 100 stundām	Ik pēc viena gada vai ik pēc 300 stundām
Pārbaude eļļas stāvoklis	X				
Eļļas maiņa		X			
Gaisa filtra pārbaude		X			
Gaisa filtra tīrīšana			X		
Aizdedzes sveces nomaiņa				X	
Degvielas padeves cauruļu pārbaude					X
Augstsprieguma vadu pārbaude					X

Gaisa filtra tīrīšana

Netīrs gaisa filtrs var izraisīt nepareizu dzinēja darbību un palielināt degvielas patēriņu.

⚠ UZMANĪBU Netīriet gaisa filtru un tā sastāvdaļas ar šķīdinātāju, tas var izraisīt aizdegšanos. Ir aizliegts iedarbināt ierīci bez gaisa filtra, tas izraisīs ātrāku dzinēja nodilumu.

1.Atskrūvējiet skrūves un noņemiet vāku (pievērsiet uzmanību aizbīdņiem vāka apakšā)
2. Atrodiet degvielas filtra vāku
3. Atskrūvējiet fiksācijas skrūvi un noņemiet filtra vāku
4. Izņemiet degvielas filtru un notīriet to.

Salieciet atpakaļ apgrieztā secībā.

Aizdedzes sveces nomaiņa

Ieteicamā svece: F6RTC vai līdzvērtīga.

⚠ UZMANĪBU Nepareizas aizdedzes sveces izmantošana var sabojāt dzinēju.

Lai nomainītu aizdedzes sveci, atskrūvējiet skrūves un noņemiet sānu vāku (ņemiet vērā aizbīdņus vāka apakšā), noņemiet vāciņu no korpusa augšdaļas, atvienojiet aizdedzes sveces uzgali (B. attēls) un notīriet visus gružus no aizdedzes sveces zonas. Pēc tam, izmantojot komplektācijā iekļauto aizdedzes sveces atslēgu, noņemiet aizdedzes sveci.

Pārbaudiet aizdedzes sveces stāvokli.

• Ja elektrodi ir nodiluši vai ja izolators ir saplaisājis vai bojāts - nomainiet aizdedzes sveci.

• Ja aizdedzes svece ir nosmērēta ar oglekļa nogulsnēm - noņemiet oglekļa nogulsnes ar stiepļu suku vai izsmidzināmu aizdedzes sveces tīrīšanas līdzekli.

Izmēriet atstarpi starp elektrodiem ar mērītāju, elektrodiem jābūt ar atbilstošu atstarpi, kurai jābūt no (0,7-0,8) mm (K. attēls). Ja nepieciešams, izlabojiet atstarpi, uzmanīgi saliecot elektrodu.

• Pārbaudiet, vai aizdedzes sveces blīvēšanas paplāksne ir labā stāvoklī.

• Ieskrūvējiet aizdedzes sveci atpakaļ manuāli, lai izvairītos no vītnes pārrāvuma, līdz tā apstājas.

• Pievelciet ar aizdedzes sveces atslēgu. Ja atkārtoti izmantojat lietotu aizdedzes sveci, pievelciet to ar uzgriežņu atslēgu par 1⁄8 - 1⁄4 apgriezienu, jaunu aizdedzes sveci par 1/2 apgriezienu.

Ja zināt griezes momenta vērtību, ar kādu jāpievelk aizdedzes svece, un jums ir griezes momenta atslēga, izmantojiet griezes momenta atslēgu.

Eļļas nomaiņa

Mainot eļļu, izmantojiet aizsargcimdus.

Izlejiet eļļu, kamēr dzinējs vēl ir silts, jo eļļa ir šķidrāka un satur vairāk piesārņojuma.

- atskrūvējiet skrūves un noņemiet sānu vāku (pievērsiet uzmanību aizbīdņiem vāka apakšā),
- noskrūvējiet eļļas iepildīšanas vāciņu
- izmantojot eļļas iepildīšanas piltuvi, ielejiet izlietoto eļļu iepriekš sagatavotā tvertnē
- uzpildiet eļļas tvertni ar svaigu motoreļļu

Mainiet eļļu saskaņā ar ieteikto grafiku.

⚠ UZMANĪBU Nelejiet izlietoto eļļu zemē vai kanalizācijā.

Izlietoto eļļu nogādājiet tuvākajā bīstamo atkritumu savākšanas punktā.

Uzglabāšana

⚠ UZMANĪBU Benzīna tvaiki ir sprādzienbīstami. Benzīnu nedrīkst uzglabāt ilgāk par 30 dienām. Ierīci nedrīkst glabāt atklātas liesmas tuvumā. Pirms ģeneratora sagatavošanas uzglabāšanai pārliecinieties, vai dzinējs ir pilnībā atdzisis.

Sagatavošana uzglabāšanai

Ja ir plānots uzglabāt neizmantotu ierīci ilgāk par 30 dienām;

• Izlejiet degvielu no tvertnes.

• Atvienojiet aizdedzes sveces uzgali.

Pagrieziet tvertnes ventilācijas pogu pozīcijā OFF

Atcerieties, ka ierīci nedrīkst uzglabāt telpās ar augstu mitruma līmeni.

Transportēšana

Pirms transportēšanas uzsākšanas pilnīgi izliet ekspluatācijas šķidrumus - degvielu un eļļu. Pēc tam lēni pavilkt startera trosi līdz momentam, kad pretestība nebūs jūtama. Virzulis tiks novietots tādā veidā, lai pasargāt cilindru no bojāšanas. Atslēgt sveces turētāju. Bloku transportēt vertikālā pozīcijā, ar slēgto degvielas ieplūdi.

10. Rezerves daļas un piederumi

Ieteicamā svece: F6RTC vai līdzvērtīga.

Dzinēja eļļa

Ieteikta „Dedra-Exim" firmas eļļa DEGL01 tips SAE 10W-30. Lai iegādātos rezerves daļas un piederumus, sazinieties ar uzņēmuma „Dedra-Exim" servisa centru. Kontaktinformācija ir atrodama instrukcijas 1. lapā. Pasūtot rezerves daļas, norādiet datu plāksnītē norādīto partijas numuru un daļas numuru no kopsalikuma rasējuma. Garantijas periodā remonti tiek veikti saskaņā ar noteikumiem, kas norādīti garantijas kartē. Ierīce, uz kuru attiecas reklamācija, ir jānodod remontam iegādes vietā (pārdevējam tā ir jāpieņem), jānodod servisa centrā, kas atrodas vistuvāk dzīvesvietai (servisa centru saraksts ir pieejams tīmekļa vietnē www.dedra.pl), vai jānosūta uzņēmuma *„Dedra-Exim"* galvenajā servisa centrā. Pievienojiet ierīcei aizpildīto garantijas karti. Pēc garantijas perioda remontus veic galvenais servisa centrs. Nosūtiet ierīci servisa centrā (sūtījuma izmaksas sedz lietotājs).

11. Patstāvīga avāriju novēršana

⚠ UZMANĪBU **Pirms patstāvīgas avāriju novēršanas sākšanas, atslēdziet ierīci no barošanas avota.**

Problēma	Iemesls	Risinājums
Dzinēja iedarbināšana nav iespējama	Nav degvielas tvertnē	Uzpildīt degvielas tvertni
	Veca degviela	Iztukšot vecu degvielu, tvertni uzpildīt ar svaigu tīru degvielu
	Neieslēgta aizdedze	Ieslēgt aizdedzi ar pogu
	Degvielas krāns slēgtā pozīcijā	Atvērt degvielas krānu
	Nepieslēgts sveces sprieguma vads	Pieslēgt augstā sprieguma vadu pie sveces
	Piesārņota vai bojāta aizdedzes svece	Notīrīt sveci. Mainīt bojāto sveci
	Neieslēgta sūkšana	Ieslēgt sūkšanu
Dzinējs strādā nevienmērīgi	Vaļīgs augstā sprieguma vads	Attiecīgi pieslēgt sveces augstā sprieguma vadu
	Veca vai piesārņota degviela sistēmā	Iztukšot vecu degvielu, tvertni uzpildīt ar svaigu degvielu
	Nenoregulēts karburators	Noregulēt degvielu
Nav sprieguma ligzdā 230V	Drošinātāja poga 230V ir izslēgta	Ieslēgt drošinātāja pogu

⚠ UZMANĪBU **Ģeneratoru bloks ir apgādāts ar eļļas līmeņa devēju. Kad eļļas līmenis ir pārāk zems, devējs neļaus iedarbināt ģeneratoru bloku. Sakarā ar to, situācijā, kad ierīce nevar būt iedarbināta, pirmkārt pārbaudīt eļļas līmeni. Ja eļļas līmenis ir zems, papildināt eļļu (sk. punktu 6, daļa"Ģeneratoru bloka uzpildīšana ar eļļu")**

12. Ierīces komplektācija

1. Ģeneratoru bloks; 2. Sveces atslēga; 3. Kabelis DC 12V; 4. Kontaktdakša;

13. Informācija lietotājiem par nolietotas elektroierīces utilizāciju (mājsaimniecības vajadzībām)



Simbols, kas redzams uz izstrādājumiem vai pievienotajā dokumentācijā, norāda, ka bojātas elektriskās vai elektroniskās iekārtas nedrīkst izmest kopā ar sadzīves atkritumiem. Ja vēlaties atbrīvoties no sastāvdaļām, atkārtoti izmantot vai reģenerēt, pareizi ir nogādāt tās specializētā savākšanas punktā, kur tās tiks pieņemtas bez maksas. Informāciju par lietotu iekārtu savākšanas punktu atrašanās vietu sniedz vietējās iestādes, piemēram, savās tīmekļa vietnēs.

Pareiza produkta utilizācija palīdz saglabāt dabas resursus un izvairīties no negatīvas ietekmes uz cilvēku veselību un vidi, kas var rasties produkta sastāvā esošo potenciāli bīstamo vielu, maisījumu un sastāvdaļu dēļ.

Par nepareizu atkritumu apglabāšanu draud sodi saskaņā ar attiecīgajiem vietējiem noteikumiem.

Lietotāji ES valstīs: Ja nepieciešams atbrīvoties no elektriskām vai elektroniskām iekārtām, sazinieties ar tuvāko tirdzniecības vietu vai savu piegādātāju, kas jums sniegs papildu informāciju.

apglabāšana valstīs ārpus Eiropas Savienības: Šis simbols attiecas tikai uz Eiropas Savienības valstīm. Ja vēlaties šo izstrādājumu izmest, sazinieties ar vietējām iestādēm vai izplatītāju, lai noskaidrotu pareizo utilizācijas metodi.

Garantijas talons

uz

Invertora ģeneratoru

Kataloga Nr: DEGA4500K Partijas numurs:.....

(turpmāk saukts **Produkts**)

Produkta iegādes datums: .....

Pārdevēja zīmogs

Datums un pārdevēja paraksts: .....

Lietotāja apliecinājums:

Ar šo apliecinu, ka saņēmu informāciju par garantijas nosacījumiem, kā arī par Lietošanas instrukcijas un Garantijas talona norādījumu neievērošanas sekām. Garantijas nosacījumi ir man zināmi, ko apliecinu ar savu rokraksta parakstu:

....

datums un vieta Lietotāja paraksts

I. Atbildība par Produktu

1. 3 Maja 8, 05-800 Pruszków, Polija, reģistrācijas numurs KRS 0000062517, Varšavas Rajona Tiesa Varšavā, Valsts tiesas reģistra XIV. Saimnieciskā nodaļa, NMR kods (NIP) 527-020-49-33, Pamatkapitāls: 100 980,00 PLN.
2. Saskaņā ar noteikumiem, minētiem šajā Garantijas talonā, Garants piešķir garantiju Produktam, kuru izplata Garants.
3. Garantijas atbildība apņem tikai defektus, izraisītu pēc iemesliem, esošiem Produkta Lietotājam nodošanas laikā.
4. Sakarā ar garantiju Lietotājam ir tiesības prasīt bezmaksas uzlabot Produktu, ja defekts tiks konstatēts garantijas laikā. Produkta uzlabošanas veids (remonta izdarīšanas metode) ir atkarīgs no Garanta uzskata. Gadījumā, kad Garants konstatēs, ka remonts nav iespējams, Garantam ir tiesības mainīt bojātu elementu vai visu Produktu uz brīvu no defektiem, samazināt Produkta cenu vai atteikties no līguma.
5. Attiecībā uz Lietotājam, kas nav patērētājs 1964. gada 23. aprīļa Likuma "Civillikums" izpratnē, Garanta kompensācijas atbildība par zaudējumiem, savienotiem ar garantiju un/vai sakarā ar noslēgšanu un izpildīšanu, neatkarīgi no tiesiskām attiecībām, ir ierobežota tikai līdz nekvalitatīva Produkta vērtībai.

II. Garantijas laiks

Produkta elementi, apņemti ar garantiju	Garantijas aizsardzības laiks
Invertora ģeneratoru	24 mēneši, skaitot no Produkta iegādes datuma norādīta Garantijas talonā

III. Garantijas lietošanas nosacījumi

1. Aizpildīts Lietotāja Produkta Garantijas talons ar Lietotāja dokumentu, apliecinošu Produkta iegādi, piem. kases kvīts, faktūrrēķins utt. Efektīvas reklamācijas realizācijai ieteicams, lai Lietotājs nodotu kopā ar reklamētu Produktu visus elementus, minētus Produkta "Komplektācija" Lietošanas instrukcijas daļā.
2. Lietošanas Instrukcijas un Garantijas talona norādījumu ievērošana.
3. Garantija ir derīga tikai Polijas Republikas un ES teritorijā.
4. Garantija neapņem Produkta defektus, ierosinātus, starp citiem, sekojošos gadījumos:

a. Lietotājs neievēro Lietošanas instrukcijas noteikumus, sevišķi pareizas ekspluatācijas, konservācijas un tīrīšanas jomā;

b. Lietotājs lieto tīrīšanas vai konservācijas līdzekļus, kas neatbilst Lietošanas Instrukcijas norādījumiem;

c. Lietotājs neattiecīgi glabā un transportē Produktu;

d. Lietotājs patstāvīgi izdara Produkta izmaiņas un/var pārveidojumus, bez saskaņošanas ar Garantu;

e. Lietotājs lieto Produktā ekspluatācijas materiālus, kas neatbilst Lietošanas Instrukcijas norādījumiem.

5. Lietotājs, kas nav patērētājs 1964. gada 23. aprīļa Likuma "Civillikums" izpratnē, zaudē garantijas tiesības attiecībā uz Produktam, kurā, Lietotāja darbības rezultātā:
- tika likvidēti, mainīti vai bojāti sērijas numuri, datu apzīmējumi vai nominālas tabuliņas;
- tika bojātas vai mainītas plombas.

6. Uzmanību! Darbību, savienotu ar Produkta ikdienas apkalpošanu, ja izriet no Lietošanas instrukcijas, Lietotājs veic patstāvīgi un pēc savām izmaksām.

IV. Reklamācijas procedūra

1. Produkta nepareizas darbības konstatēšanas gadījumā, pirms reklamācijas paziņošanas, Lietotājam ir pienākums pārbaudīt, vai visa darbība, tostarp aprakstīta Lietošanas instrukcija, tika pareizi veikta.
2. Reklamācijas paziņojumu ieteicams sniegt nekavējoties, vislabāk 7 dienu laikā no Produkta defekta konstatēšanas dienas. Lietotājs, kas nav patērētājs 1964. gada 23. aprīļa Likuma "Civillikums" izpratnē, zaudē garantijas tiesības attiecībā uz Produktam, ja nesniegs reklamācijas paziņojumu 7 dienu laikā.
3. Reklamācijas paziņojums var būt sniegts, starp citiem, Produkta iegādes vietā, garantijas servisā vai rakstiski uz adresi: „DEDRA-EXIM" sp. z o.o., ul. 3 Maja 8, 05-800 Pruszków, Polija.
4. Lietotājs var arī sniegt reklamācijas paziņojumu, izmantojot formulāru, pieejamu mājaslapā www.dedra.pl. („Reklamācijas paziņošanas formulārs garantijas ietvaros").
5. Servisu adreses atsevišķām valstīm atrodas mājaslapā www.dedra.pl. Gadījumā, kad attiecīgajā valstī nav garantijas servisa, reklamācijas paziņojumi jābūt sniegti uz adresi: „DEDRA-EXIM" sp. z o.o., ul. 3 Maja 8, 05-800 Pruszków (Polija).
6. Ņemot vērā Lietotāja drošību, bojāta Produkta lietošana ir aizliegta.
7. Uzmanību!!! Bojāta Produkta lietošana ir bīstama Lietotāja veselībai un dzīvei.
8. Garantijas pienākums tiks izpildīts 14 darba dienu laikā, skaitot no dienas, kad Lietotājs piegādās bojātu Produktu
9. Pirms bojāta Produkta nodošanas reklamācijai ieteicam to notīrīt. Rekomendējam rūpīgi pasargāt reklamētu Produktu no bojājumiem transportēšanas laikā (ieteicama Produkta piegāde oriģinālā iepakojumā).
10. Garantijas laiks tiek pagarināts uz laiku, kurā, sakarā ar Produkta defektu,, apņemtu ar garantiju, Lietotājs nevarēja to lietot. Garantija neizslēdz, neierobežo un neaptur Lietotāja tiesību, kas izriet no atbildības par pārdota produkta neatbilstību likumam.

Saskaņā ar Eiropas Parlamenta un Padomes 2016. gada 27. aprīļa Regulas (ES) 2016/679 par fizisku personu aizsardzību attiecībā uz personas datu apstrādi un šādu datu brīvu apriti un ar ko atceļ Direktīvu 95/46/EK 13. panta 1. un 2. punktu, informējam jūs, ka.

1. Jūsu veidlapā norādītu personas datu pārzinis ir DEDRA-EXIM sp. z o.o., ar juridisko adresi Pruškovā, ul. 3 Maja 8, 05-800 Pruszków (tālāk: "Pārzinis").
2. Jūsu dati tiks apstrādāti tikai, lai veiktu ierīces garantijas procedūru saskaņā ar Vispārīgo datu aizsardzības noteikumu (turpmāk tekstā: "VDAR") 6. panta 1. daļas b. burtu. Datu sniegšana ir brīvprātīga, bet nepieciešama garantijas procedūras veikšanai.
3. Jūsu dati tiks apstrādāti garantijas procedūras izskatīšanas laikā un arhivēšanas nolūkos gadījumā, ja būs nepieciešams aizstāvēties pret jebkādām pretenzijām pret Pārzini, ne ilgāk kā līdz to termiņa beigām.
4. Jūsu datus drīkst izpaust tikai personām, kuras apstrādā datus pārzinim, pamatojoties uz rakstisku līgumu par personas datu apstrādes uzticēšanu, cita

starpā subjektiem, kas nodrošina: tehniskā dienesta pakalpojumus, hostingu vai vietnes apkopi, IT pakalpojumus, kurjeru pakalpojumus. Pārziņa piegādātājiem ir pienākums nodrošināt datu drošību un ievērot piemērojamo likumu prasības, kas saistītas ar personas datu aizsardzību, un viņi nedrīkst izmantot uzticētos personas datus citiem mērķiem, nevis tiem, kas noteikti līgumā ar Pārzini.
5. Jūsu dati netiks apstrādāti automatizēti, tostarp profilēšanas veidā, un tie netiks pārsūtīti uz trešo valsti / starptautisku organizāciju.
6. Jums ir tiesības jebkurā laikā piekļūt saviem datiem un labot, dzēst, ierobežot apstrādi, tiesības pārsūtīt datus, tiesības iesniegt iebildumus, jebkurā brīdī.
7. Visos jautājumos, kas saistīti ar jūsu personas datu apstrādi, ko veic Pārzinis, varat sazināties ar šo e-pasta adresi: daneosobowe@dedra.pl.
8. Jums ir tiesības iesniegt sūdzību iestādei, kas ir atbildīga par personas datu aizsardzību.

HU Tartalomjegyzék

1. Képek és ábrák
2. A készülék leírása
3. A készülék rendeltetésszerű használata
4. A használat korlátozása
5. Műszaki adatok
6. Felkészülés a munkára
8. A készülék bekapcsolása
9. A készülék használata
10. Folyamatos karbantartás
11. Alkatrészek és tartozékok
12. Önhibaelhárítás
13. A készülék kompletizálása
14. Információ a felhasználóknak az elektromos és elektronikus eszközök ártalmatlanításáról
15. Jótállási kártya

Traducerea instrucțiunii originale
A megfelelőségi nyilatkozatot külön dokumentumként csatolták az utasításhoz. A megfelelőségi nyilatkozat hiányában lépjen kapcsolatba a „Dedra-Exim” Kft. Céggel.
Az általános biztonsági feltételeket külön útmutatásként csatolták az utasításokhoz.

Szimbólummal jelölt összes FIGYELMEZTETÉST és az utasításokkal.

Az alábbi figyelmeztetések és biztonsági utasítások be nem tartása áramütést, tüzet vagy súlyos sérülést okozhat.

Tartsa a figyelmeztetéseket és utasításokat jövői használatára.

2. A készülék leírása

A. ábra 1. indítókábel, 2. kapcsoló az üzemanyagszeleppel, 3. panel, 4. kerékrögzítő kar
B. ábra 2. üzemanyag tanksapka szellőzővel, 2. olajtöltő sapka, 3. oldalsó fedél csavarok
C. ábra Alacsony olajszintjelző, 2. Aktív 230 V-os aljzatjelző, 3. 230 V-os aljzat túlterhelésjelző, 4, 5 230 V 50 Hz-es aljzatok, 6. Földelési pont, 7. Kapcsoló üzemanyagszeleppel, 8. 12 V-os 8 A egyenáramú aljzat, 9. 12 V-os aljzat biztosítóberendezése, 10. Akkumulátorindító gomb.

3. A készülék rendeltetésszerű használata

Az áramfejlesztő gép önálló áramforrást képező elektroenergetikai berendezés. Az áramfejlesztő gép autonóm elektromos energia termelő gép Az áramfejlesztő gép alap rendeltetése elektromos energia termelése különböző fogyasztók (motorok, világítás, fűtés, stb.) számára olyan helyeken, ahol egyéb forrás nem elérhető.
Megengedett a berendezés használata felújítási-építési munkákhoz, javítóműhelyekben, amatőr munkákhoz, a használati útmutatóban leírt használati feltételek és megengedett munka körülmények betartásával.

4. A használat korlátozása

A készülék csak az alábbi „megengedett munkaviszonyoknak” megfelelően használható.
A gép csak és kizárólagosan zárt helységekben használható. Az áramfejlesztő gép kizárólagosan háztartási célokra használható. Az áramfejlesztő gép zárt helységekben nem használható. Az áramfejlesztő gép nagy nedvességtartalmú környezetben nem üzemelhet. Mechanikus sérülések, különösen a burkolat, az üzemanyagtartály deformálódásának, tömítetlenség (üzemanyag szivárgás) észlelése esetén a berendezést nem szabad használni. Szintén tilos az áramfejlesztő gépet használni, ha működésében rendellenességet észlel. Ilyen esetben a berendezést feltétel nélkül le kell védeni, majd javítását a DERA - EXIM Sp. z o.o. márkaszervizében rendelje meg.
A mechanikai és elektromos szerkezetek jogosulatlan megváltoztatása, minden olyan módosítás, karbantartási tevékenység, amelyet a felhasználói kézikönyv nem írja le, jogellenesnek minősül, és a garanciajogokat azonnal érvényteleníteni, a megfelelőségi nyilatkozat pedig válik érvénytelenné.
A helytelen, vagy az üzemeltetési utasításnak nem megfelelő használat okoz azonnali garancia elvesztését.

Megengedett munkaviszonyok
A berendezés zárt helységekben nem használható. Kerülje a nedvességet. Ne hagyja a bekapcsolt berendezést felügyelet nélkül. Az áramfejlesztő gépet tilos az otthoni hálózatra csatlakoztatni.

5. Műszaki adatok

Modell	DEGA4500K
Belső égésű motor	Dugattyús, 1 hengeres
Maximális kimeneti teljesítmény [W]	3800
Folyamatos kimeneti teljesítmény [W]	3500
Feszültség [V]	230~
Vonalkimeneti frekvencia [Hz]	50
Névleges áram [A]	15,2
Belső égésű motor (típus)	LT223
A tartály térfogata [l]	11
Működési követelményosztály	G1
Teljesítmény megfelelőségi osztály	A
Garantált hangteljesítményszint LWA [dB(A)].	95
A szellőzés nélküli egység súlya [kg]	41
Belső égésű motor teljesítménye [W]	4500
Motor fordulatszám [rpm] Motor lökettérfogat [rpm	2800
A motor hengerűrtartalma [cm3].	223
A közvetlen hozzáférés elleni védelem mértéke	IP23M
Hangteljesítményszint LWA [dB(A)]	93
Mérési bizonytalanság (KWA) [dB(A)].	3
Teljesítménytényező	1.0
Indító akkumulátor	
Az akkumulátor típusa	Li-Ion
Az akkumulátor feszültsége [V]	12
Áram [A]	0,8
Teljesítmény [Wh]	9,6

További adatok:
2 db 230 V-os váltakozó áramú (AC) aljzat
1 12 V DC aljzat (egyenáramú)

A zajra vonatkozó információk
A zajkibocsátást a EN ISO 3744:1995 szerint határozták meg, az értékeket a fenti táblázatban adják meg.

FIGYELEM A zaj károsíthatja a hallást, munka közben mindig használjon hallásvédőt!

A bejelentett teljes zaj értéket egy szabványos vizsgálati módszerrel mérik, és egy eszköz egy másik eszközzel összehasonlítására használható. A zajszint is használható a zaj expozíció előzetes értékelésére.
A zaj szintje a készülék tényleges használata során eltérhet a bejelentett értékektől, attól függően, hogy milyen módon használják a munkaeszközöket, különösen a munkadarab típusáról és a kezelő védelme érdekében szükséges intézkedések meghatározásáról. Ahhoz, hogy az expozíciót a valós használati körülmények között pontosan meg lehessen becsülni, figyelembe kell venni a működési ciklus minden részét, ideértve azokat az időszakokat is, amikor a készülék ki van kapcsolva, vagy be van kapcsolva, de pont nem használják a munkához.

6. Felkészülés a munkára

FIGYELEM Minden műveletet csak akkor végezze el, ha a dugó ki van húzva a konnektorból.

A munka elkezdése előtt ellenőrizze, hogy az áramfejlesztő nem sérült, nem viseli horpadások, karcolások, stb. tüneteit. Bármilyen jellegű sérülés esetén forduljon a „Dedra-Exim” sp. z o.o. szervizéhez.

Az egység elhelyezése
A felhasználói kényelem javítása érdekében a generátorszett szállító kerekekkel van felszerelve. Ez megkönnyíti a készülék mozgatását és elhelyezését. A készülék rögzítéséhez az elülső görgők egy reteszelőszerkezettel vannak ellátva (A, 4. ábra). A kerekek rögzítéséhez nyomja meg a kerékrögzítő kart - a kerekek automatikusan rögzülnek. A feloldáshoz nyomja a kart jobbra és felfelé.

Szállítás és költöztetés
A DEGA4500K áramfejlesztő készülék összecsukható fogantyúval van felszerelve a könnyű szállítás és mozgatás érdekében. A készülék üzemi helyzetében a fogantyút össze kell hajtani (A. ábra, 5), szállításhoz vagy áthelyezéshez a fogantyút erőteljesen felfelé húzva ki kell hajtani. A fogantyú a felhasználó számára kényelmes pozícióban rögzíthető. A fogantyú összecsukása úgy történik, hogy a fogantyút munkapozícióba helyezi.

Az akkumulátor beszerelése
Az indítóakkumulátor nincs csatlakoztatva szállítás közben.
Csavarja ki az elemfedelet rögzítő csavarokat, és vegye le a fedelet (H ábra). Az akkumulátor a jobb oldalon található. Szállítás közben a kábelek le vannak választva az akkumulátorról, és az akkumulátort egy gumipánttal rögzítik. Az akkumulátor csatlakoztatása:
- húzza meg kissé a gumipántot, oldja ki a reteszt, és vegye ki az akkumulátorcsomagot.
- keresse meg az akkumulátor csatlakoztatásához szükséges vezetékeket
- húzza meg a vezetékeket az akkumulátor pólusaihoz, ne feledje a helyes polaritást - piros vezeték a pozitív (+) pólushoz, fekete vezeték a negatív (-) pólushoz.
- helyezze az akkumulátort a generátorkészlet belsejében lévő alaplemezre.
- övvel rögzíthető
- tegye fel és húzza meg az elülső elemfedelet

A generátorkészlet feltöltése olajjal
A generátorkészlet nincs olajjal elárasztva, a készüléket működés előtt olajjal kell elárasztani.
A motorolaj a motor teljesítményét és élettartamát befolyásoló fő tényező. Használjon 4 ütemű motorokhoz tervezett olajat. Általános használatra a "Dedra-Exim" DEGL01 típusú SAE 10W-30 típusú olaj ajánlott.
A készüléket olajszintérzékelővel látták el, amely alacsony olajszint esetén megakadályozza a motor beindítását.
Az olajteknő űrtartalma körülbelül 0,4 liter.

Az olaj feltöltése:
1. Csavarja le az olajtöltő sapka záróanyáját, vegye le a sapkát, és keresse meg az olajtöltő helyét (D ábra).
2. Csavarja le az olajbetöltő sapkát, törölje le az olajmérő pálcát egy tiszta ruhával.
3. Öntse bele az előkészített mennyiségű olajat.

4. Ellenőrizze az olajszintet, és csavarja fel az olajbetöltő kupakot. Helyezze vissza a kupakot, és csavarja rá a kupakot.
Feltöltés
A benzin gyúlékony és bizonyos körülmények között robbanásveszélyes. A generátor feltöltésekor és a benzintároló helyeken tilos a dohányzás, a szikrázás és a nyílt láng használata. A gyulladás vagy robbanás súlyos sérülést okozhat. A tankolást jól szellőző helyen, leállított motorral kell végezni.
Csavarja le az üzemanyagtöltő kupakot (E ábra). Töltse fel az üzemanyagtartályt benzinnel (a tartály kapacitása 11 liter). A tanksapka légtelenítővel van ellátva; amikor befejezte a tankolást, húzza meg a tanksapkát, amíg zörgő hangot nem hall, ez azt jelenti, hogy a tartály kiszellőzik.

7. A készülék bekapcsolása

FIGYELEM **A készülék üzembe helyezése előtt feltétlenül a "Felkészülés a munkára" fejezetben leírt műveleteket végezze el.**

A kezelő kötelességei

FIGYELEM **Ismerkedjen meg a használati útmutatóval és biztonsági útmutatóval. Ellenőrizze, hogy tudja, hogyan kell az áramfejlesztő gépet gyorsan leállítani és ismerkedjen meg a vezérlő elemek működésével. Tilos a berendezést megfelelő képzés elvégzése nélkül kezelni. Az első elindítás előtt ellenőrizze az olaj és az üzemanyag szintjét.**

A gép első indítása előtt feltétlenül földelje a generátort. Ehhez távolítsa el a csavart (C, 6. ábra), és szerelje fel a földelő kábelt a csavarfej alá (készslet nem tartalmazza a kábelt). Ezután húzza meg a csavart úgy, hogy a kábel biztonságosan rögzüljön. Csatlakoztassa a kábel másik végét a földbe helyezett vezető rúdhoz.A motor indítása előtt ne csatlakoztasson semmilyen eszközt a generátorhoz.

A berendezés üzembe helyezése

Automatikus
1. Állítsa a kapcsolót szívó állásba (C. ábra, 8). 2.
2. Nyomja meg a START gombot a panelen (C ábra, 10). A motornak be kell indulnia.
3. Amikor a motor bemelegedett és a készülék egyenletesen működik, kapcsolja ki a szívást (kapcsoló ON állásba).
4. Csatlakoztassa a vevőt a feszültség aljzathoz.

Kézi
1. Állítsa a kapcsolót a szivató állásba.
2. Húzza meg erőteljesen az indítókötelet (J ábra), majd engedje el a kötelet, hogy az szabadon visszatérjen a kiindulási helyzetébe. A motornak el kell indulnia.
3. Miután a motor bemelegedett és a gép egyenletesen üzemel, kapcsolja ki a szivatót (állítsa a kapcsoló az ON állásba).
4. Csatlakoztassa a vevőt a tápfeszültség aljzatra.

8. A készülék használata

FIGYELEM **Ne működtesse a készüléket bent, mert a kipufogógázok mérgező szén-monoxidot tartalmaznak.**

Ne csatlakoztasson olyan eszközöket, amelyek névleges teljesítménye meghaladja a generátor névleges teljesítményének 80% -át.
Az üzembe helyezés során az elektromos motorokat átmenetileg megnövelt energiafogyasztás jellemzi, ami a túlterhelés elleni védelem kioldódását és az egység leállását okozhatja.
Ha több eszköz van csatlakoztatva, ne futtassa őket egyszerre. Ha hosszabbító kábelekre van szükség, akkor a hosszabbítók nem lehetnek hosszabbak:
- 60 m 1,5 mm2 keresztmetszetnél
- 100 m 2,5 mm2 keresztmetszetnél

Motor kikapcsolása
Mielőtt kikapcsolná a készüléket, húzza ki az összes hozzá kapcsolt készülékeket az aljzat dugaszának kihúzásával. Ezután fordítsa a gyújtáskapcsolót (A.2. Ábra) "OFF" helyzetbe, és fordítsa az üzemanyagcsapot "OFF" helyzetbe (H. ábra).
Ha vészhelyzet esetén ki kell kapcsolni a generátort, azonnal fordítsa a gyújtáskapcsolót "OFF" állásba. A munka befejezése után a kipufogócső forró lehet, várjon, amíg lehűl, mielőtt karbantartást végezne.

9. Folyamatos karbantartás

FIGYELEM **Minden műveletet csak akkor végezze el, ha a dugó ki van húzva a konnektorból.**

Az ellenőrzés, javítás vagy karbantartás elkezdése előtt állítsa le a motort és várja meg, míg valamennyi forgórész leáll. Csatlakoztassa le a gyújtógyertya feszültségkábelét a véletlen elindítás elkerülése érdekében.

A karbantartási munkák ütemezése
Mindig az eszköz indítása előtt:
Ellenőrizze és töltse fel az üzemanyagszintet a tartályban.
Ellenőrizze és óvatosan húzza meg a földelést.

A szolgáltatás hatálya	Munka után	Az első hónap után	3 havonta vagy 50 óránként	6 havonta vagy 100 óránként	Évente vagy 300 óránként
Igazolás az olaj állapota	X				
Olajcsere		X			
A légszűrő ellenőrzése		X			
A légszűrő tisztítása			X		
A gyújtógyertya cseréje				X	
Az üzemanyag-vezetékek ellenőrzése					X
Nagyfeszültségű kábelek ellenőrzése					X

A légszűrő tisztítása
A szennyezett légszűrő a motor helytelen működéséhez és megnövekedett üzemanyag-fogyasztáshoz vezethet.

FIGYELEM **Tilos a légszűrőt és alkatrészeit oldószerrel tisztítani, mivel ez tűzet okozhat. Tilos a gépet légszűrő nélkül elindítani, ez a motor gyorsabb elhasználódásához vezet.**

1. csavarja ki a csavarokat, és vegye le a védőburkolatot (figyeljen oda a védőburkolat alján lévő rögzítőkapcsokra),
2. keresse meg az üzemanyagszűrő fedelét
3. csavarja ki a rögzítőcsavart és vegye le a szűrő fedelét
4. vegye ki az üzemanyagszűrőt és tisztítsa meg.
A beszerelést végezze el fordított sorrendben.

Gyújtógyertya csere
Ajánlott gyújtógyertya: F6RTC vagy azzal megegyező.

FIGYELEM **A nem megfelelő gyújtógyertya használata a motor károsodásához vezethet.**

A gyújtógyertya cseréjéhez csavarja ki a csavarokat és vegye le az oldalsó védőlemezt (vegye figyelembe a védőlemez alsó részén levő fülekre), vegye le a zárósapkát a burkolat felső részéről, húzza ki a gyújtógyertya pipáját (B ábra) és távolítsa el a szennyeződéseket a gyújtógyertya vezetékének környezetéből. Ezután csavarja ki a gyújtógyertyát a készletben található gyertyakulccsal.
Ellenőrizze a gyújtógyertya állapotát.
•Amennyiben az elektródák elhasználódtak, vagy ha a szigetelés megrepedt vagy sérült - az ilyen gyújtógyertyát cserélje ki.
•Amennyiben a gyújtógyertya szénlerakódásokkal szennyezett - távolítsa el a szénlerakódásokat drótkefével vagy gyújtógyertya-tisztító spray-vel.
Mérje meg az elektródák közötti hézagot hézagmérővel, az elektródáknak megfelelő hézaggal kell rendelkezniük, melynek értékének (0,7-0,8) mm között kell lennie (K. ábra). Szükség esetén az elektróda óvatos hajlításával korrigálja a hézagot.
•Ellenőrizze, hogy a gyújtógyertya tömítő alátétje jó állapotban van.
•Csavarozza be a újra a gyertyát kézzel, a menet szakadásának elkerülése végett, amíg érezhető ellenállást nem érez.
•Húzza meg gyújtógyertya kulccsal. Amennyiben használt gyertyát használ, húzzon rajta a kulccsal $^1/_8$ - $^1/_4$ fordulatot, míg az új gyertya esetében $^1/_2$ fordulatot.
Amennyiben ismeri a gyertya meghúzásához szükséges nyomatékot, és rendelkezik nyomatékkulccsal, használja a nyomatékkulcsot.

Olajcsere
Az olajcserét végezze védőkesztyűben.
Az olajat akkor engedje le, amikor a motor még meleg, mivel az olaj folyékonyabb, és több szennyeződést tartalmaz.
- csavarja ki a csavarokat, és vegye le az oldalsó védőburkolatot (figyeljen oda a fedél alján lévő rögzítőkapcsokra),
- csavarja ki az olajbetöltő sapkát
- az olaj betöltőnél lévő tölcsér segítségével öntse ki a fáradt olajat a korábban előkészített tartályba.
- töltse fel az olajtartályt friss motorolajjal
Cseréljen olajat az ajánlott ütemterv szerint.

FIGYELEM **Ne öntse ki a használt olajat a földre vagy a lefolyóba.**

Adja le a fáradt olajat a legközelebbi veszélyes hulladék gyűjtőpontban.

Tárolása

FIGYELEM **A benzingőz robbanékony. Nem szabad a benzint 30 napnál tovább tárolni. Nem szabad a készüléket nyílt lángforrások közelében tárolni. mielőtt a generátort tárolásra előkészítené, győződjön meg róla, hogy a motor teljesen lehűlt.**

Előkészítése az eltárolásra
Ha a használaton kívüli készüléket 30 napnál hosszabb ideig tervezi tárolni;
•Engedje le az üzemanyagot a tartályból.
•Csatlakoztassa le a gyújtógyertya pipát.
Állítsa a tartály légtelenítő gombját OFF állásba
Ne feledje, hogy a készüléket nem szabad magas páratartalmú helyiségben tárolni.

Szállítás
A szállítás elkezdése előtt teljes egészében le kell ereszteni az üzemeltetési folyadékokat, mint az üzemanyag és az olaj. Ezután lassan húzza ki a berántó zsinórt érezhető akadályig. A dugattyú olyan pozícióba kerül, mely védi a hengert a megsérüléstől. Csatlakoztassa le a gyertyapipát.
Az áramfejlesztőt függőleges helyzetben, becsavart tanksapkával kell szállítani.

10. Alkatrészek és kiegészítők

Ajánlott gyújtógyertya: F6RTC vagy azzal megegyező.

Motorolaj
Ajánlott olaj: „Dedra-Exim” DEGL01 SAE 10W-30
A pótalkatrészek és tartozékok beszerzése érdekében forduljon a „Dedra-Exim” szervizhez. Az elérhetőségek megtalálhatók a kézikönyv első oldalán.
Pótalkatrészek rendelésekor, kérjük, jelezze az adattáblán található a rész tételszámát és alkatrészszámat a szerelési rajzból.
A jótállási időszak alatt a javításokat a jótállási kártyában meghatározott feltételek szerint végzik. Kérjük, küldje el a hirdetett terméket javításra a vásárlás helyén (az eladó köteles elfogadni a bejelentett terméket), küldje el a legközelebbi lakóhelyre (weboldalak listája a www.dedra.pl címen), vagy küldje el a „Dedra-Exim” központi szolgálatának. Kérjük, csatolja a kitöltött garanciális kártyát. A jótállási idő után a javítást a központi szolgálat végzi. A sérült terméket a szervizhez kell küldeni (a szállítási költségeket a felhasználó fedezi).

11. Önhibaelhárítás

⚠ FIGYELEM Az önjavítás megkísérlése előtt húzza ki a készüléket az áramforrásról.

Probléma	Ok	Megoldás
A motort nem lehet elindítani	Nincs üzemanyag a tartályban	Töltsön üzemanyagot a tartályba
	Régi üzemanyag	Ürítse ki az üzemanyagrendszerből a régi üzemanyagot és a tartályba töltsön friss üzemanyagot
	A gyújtás nincs bekapcsolva	Kapcsolja be a gyújtást a gomb segítségével
	Az üzemanyag csap zárt pozícióban	Nyissa ki az üzemanyag csapot
	Nincs csatlakoztatva a nagyfeszültségű kábel a gyújtógyertyára	Csatlakoztassa a nagyfeszültségű kábelt a gyújtógyertyára
	Szennyezett vagy sérült gyújtógyertya	Tisztítsa ki a gyújtógyertyát. Cserélje ki a hibás gyújtógyertyát.
	A szivató nincs bekapcsolva	Kapcsolja be a szivatást
A motor nem üzemel egyenletesen	Laza nagyfeszültségű vezeték	Csatlakoztassa a megfelelő nagyfeszültségű kábelt a gyújtógyertyára
	Régi vagy szennyezett üzemanyag az üzemanyagrendszerben	Ürítse ki az üzemanyagrendszerből a régi üzemanyagot és a tartályba töltsön friss üzemanyagot
	A karburátor elállítódott	Szabályozza be a karburátort
Nincs feszültség a 230V-os aljzatban	A 230V biztosíték gombja kikapcsolva	Kapcsolja be a biztosíték gombját

⚠ FIGYELEM Az áramfejlesztő gép olajszint érzékelővel rendelkezik. Túl alacsonyolajszint esetén az érzékelő megakadályozza az áramfejlesztő gép elindítását. Ebből kifolyólag, ha a berendezést nem lehet elindítani, első körben ellenőrizze az olaj állapotát. Túl alacsony olajszint esetén az olajat után kell tölteni (lásd a 6. pontot: „Az áramfejlesztő gép feltöltése olajjal“)

12. A készülék kompletizálása

1. Áramfejlesztő gép; 2. Gyertyakulcs; 3. DC 12V kábel; 4. Csatlakozó dugó

13. Információ a felhasználóknak az elektromos éselektronikus berendezések hulladékkezeléséről (háztartásokra vonatkozó tájékoztatás)

A termékeken vagy a kísérő dokumentáción feltüntetett szimbólum azt jelzi, hogy a hibás elektromos vagy elektronikus berendezéseket nem szabad a háztartási hulladékkal együtt ártalmatlanítani. Ha az alkatrészeket meg kell semmisíteni, újra kell használni vagy hasznosítani kell, a helyes megoldás az, ha elviszi őket egy erre szakosodott gyűjtőhelyre, ahol ingyenesen átveszik őket. A használt berendezések gyűjtőhelyeiről a helyi hatóságok adnak tájékoztatást, például a honlapjukon.
A berendezés megfelelő ártalmatlanítása lehetővé teszi az értékes erőforrások megőrzését és az egészségre és környezetre gyakorolt azon negatív hatások elkerülését, amelyek a készülékben lévő veszélyes anyagok, keverékek és összetevők esetleges jelenlétéből adódnak.
A helytelen hulladékártalmatlanítás a vonatkozó helyi előírások szerint büntetés veszélyével jár.
Az uniós országok felhasználói: Ha elektromos vagy elektronikus berendezéseket kell ártalmatlanítania, kérjük, forduljon a legközelebbi értékesítési ponthoz vagy a szállítójához, akik további tájékoztatást tudnak adni.
Az Európai Unión kívüli országokban történő ártalmatlanítás: Ez a szimbólum csak az Európai Unió országaira vonatkozik. Ha a terméket el kívánja dobni, kérjük, forduljon a helyi hatóságokhoz vagy a kereskedőhöz a helyes ártalmatlanítási módszerrel kapcsolatban.

Garanciajegy

Inverteres áramfejlesztő

Katalógusszám: DEGA4500K Gyártási tétel száma: .....

(a továbbiakban: **Termék**)

A termék vásárlásának dátuma: .....

Az eladó pecsétje

Dátum és az eladó aláírása: .....

A felhasználó nyilatkozata:

Igazolom, hogy tájékoztatásra kerültem a garanciális feltételekről, valamint a Kezelési útmutatóban és a Garanciajegyben leírt utasítások be nem tartásából eredő következményekről. A jelen garanciális feltételekkel megismerkedtem, amit aláírásommal igazolok:

....

kelt és helye a Felhasználó aláírása

I. A termékért felelős

1. **Kezes** - „DEDRA-EXIM” sp. z o.o., székhelye Pruszków, címe: ul. 3 Maja 8, 05-800 Pruszków, KRS 0000062517, Varsó fővárosi Körzeti Bíróság Varsóban; az Országos Bírósági Nyilvántartás XIII Gazdasági Osztálya, adószáma: 527-020-49-33, törzstőke: 100 980.00 zł.
2. A jelen Garanciajegyben meghatározott feltételekkel a Kezes garanciát nyújt a Kezes forgalmazásából származó Termékre.
3. A garanciából eredő felelősség kizárólagosan a Termékben a Felhasználónak való átadás pillanatában rejlő hibákra vonatkozik.
4. A garancia címén a Felhasználó jogosult a Termék díjmentes megjavítására, amennyiben a hiba a garanciális időszak során kelentkezik. A Termék megjavításának módja (a javítás módszere) a Kezes döntésétől függ. Amennyiben a Kezes megállapítása szerint ni lehetőség a megjavításra, a Kezes fenntartja magának a jogot a hibás alkatrész vagy az egész Termék hibátlanra cseréléséhez, a Termék árának csökkentéséhez, vagy a szerződéstől történő elálláshoz.
5. Azzal a Felhasználóval szemben, amelyik nem számít fogyasztónak az 1964 április 23-i, a Polgári Törvénykönyvről szóló törvény szerint, a Kezes jelen garanciából eredő és/vagy a garancia megkötésével és teljesítésével kapcsolatos kártérítési felelőssége, a jogi címtől függetlenül, a hibás Termék értékének összegére korlátozódik.

II. Garanciális időszak:

A garanciával rendelkező alkatrészek	A garanciális védelem időtartama
Inverteres áramfejlesztő	24 hónap, a Termék vásárlásának napjától számítva a jelen Garanciajegyen megjelölve

III. A garancia alkalmazásának feltételei

1. A Felhasználó felmutatja a Termék kitöltött Garanciajegyét és valószínűsíti a Termék vásárlásának körülményeit, pl. felmutatva a pénztár blokkot, számlát, stb. A reklamáció hatékony lebonyolításának érdekében ajánlott, hogy a Felhasználó a reklamált Termékkel együtt adja át a Kezelési útmutatóban leírt készlet tartalmát.
2. A Felhasználó betartja a Kezelési útmutatóban és a Garanciajegyen feltüntetett utasításokat.
3. A garancia csak a Magyar Köztársaság és az EU területén érvényes.
4. A garancia nem terjed ki a Termék következő okokból keletkező meghibásodásaira:

a A Felhasználó nem tartotta be a Kezelési útmutatóban meghatározott, különösen a megfelelő használatra, karbantartásra és tisztításra vonatkozó feltételeket; A Felhasználó a Kezelési útmutatónak nem megfelelő tisztító és karbantartó szereket alkalmazott;
b. A Felhasználó nem megfelelő módon tárolja és szállítja a Terméket;
c. A Felhasználó önállóan, a Kezessel való egyeztetés nélkül módosította és/vagy átalakította a Terméket;
d. A Felhasználó a Kezelési útmutatónak nem megfelelő üzemeltetési anyagokat használt a Termékhez.

5. Az a Felhasználó, amelyik nem számít fogyasztónak az 1964 április 23-i, a Polgári Törvénykönyvről szóló törvény szerint, elveszíti a jelen garanciából eredő jogait, ha a Terméken:
- a szériaszámok, dátum jelölések és a típuscímkék a Felhasználó által eltávolításra, kicserélésre vagy megrongálásra kerültek
- a plombák a Felhasználó által megrongálásra kerültek, vagy a Felhasználó beavatkozásának nyomait viselik.

6. Figyelem! A Termék mindennapos kezelésével kapcsolatos, többek között a Kezelési útmutatóból eredő műveleteket a Felhasználó saját költségére végzi el

IV. Reklamációs eljárás

1. A Termék helytelen működésének észrevételekor, a reklamáció bejelentése előtt ellenőrizze, hogy a Kezelési útmutatóban meghatározott valamennyi művelet a megfelelő módon került végrehajtásra.
2. Ajánlott a reklamációt haladéktalanul bejelenteni, a legjobb a Termék hibája észrevételétől számított 7 napon belül. Az a Felhasználó, amelyik nem számít fogyasztónak az 1964 április 23-i, a Polgári Törvénykönyvről szóló törvény szerint, elveszíti a jelen garanciából eredő jogait, ha nem jelenti be 7 napon belül a reklamációt.
3. A reklamációs bejelentés megtehető a Termék vásárlásának helyén, a garanciális szervizben, vagy írásban az alábbi címen: „DEDRA-EXIM” sp. z o.o., ul. 3 Maja 8, 05-800 Pruszków.
4. A Felhasználó a reklamációt a www.dedra.pl weboldalon található űrlap segítségével jelentheti be. („Garanciális reklamáció bejelentési űrlap”).
5. Az egyes országok szerviz címei a www.dedra.pl weboldalon elérhetőek. Amennyiben az adott országban nincs garanciális szervíz, a reklamációs bejelentést ajánljuk a következő címre küldeni: „DEDRA-EXIM” Sp. z o.o., ul. 3 Maja 8, 05-800 Pruszków (Lengyelország).
6. A Felhasználó biztonságára való tekintettel a hibás Termék használata tilos.
7. Figyelem!!! A hibás Termék veszélyes a Felhasználó egészségére és életére.
8. A garanciából eredő kötelezettségek ellátására a reklamált Terméknek a Felhasználó általi leadásának napjától számított 14 munkanapon belül kerül sor.
9. A terméket reklamációra küldése előtt ajánlott megtisztítani. Ajánlott a reklamált terméket gondosan bebiztosítani a szállítási károk elkerülése érdekében (ajánlott a reklamált Terméket az eredeti csomagolásban elküldeni).
10. A garanciális időszak meghosszabbítása kerül azzal az idővel, mely alatt a Felhasználó a Termék meghibásodásából eredően nem tudta az használni.

A garancia nem zárja ki, nem korlátozza és nem függeszti fel a Felhasználó eladott termékek hibáira vonatkozó kezességi szabályokból eredő jogait.
A természetes személyeknek a személyes adatok kezelése tekintetében történő védelméről és az ilyen adatok szabad áramlásáról, valamint a 95/46/EK irányelv hatályon kívül helyezéséről szóló, 2016. április 27-i (EU) 2016/679 európai parlamenti és tanácsi rendelet 13. cikkének (1) és (2) bekezdésével összhangban tájékoztatjuk Önt, hogy

1. Az űrlapon megadott személyes adatainak Adminisztrátora a Pruszków-i székhelyű DEDRA-EXIM sp. z o.o. ul. 3 Maja 8, 05-800 Pruszków (továbbiakban: „Adminisztrátor”).

2. Az Ön adatait kizárólag a készülékre vonatkozó garanciális eljárás lefolytatása céljából dolgozzuk fel az általános adatvédelmi rendelet (a továbbiakban: "GDPR") 6. cikke (1) bekezdésének b) pontjával összhangban Az adatszolgáltatás önkéntes, de a garanciális eljárás lefolytatásához szükséges.
3. Az Ön adatait a garanciális eljárás lefolytatásának megfontolásának időtartama alatt, valamint archiválási céllal kezeljük, amennyiben az Adminisztrátorral szembeni esetleges követelésekkel szemben szükséges védekezni, de legfeljebb azok elévüléséig.
4. Az Ön adatai csak olyan szervezetek számára adható ki, amelyek az Adminisztrátor nevében, a személyes adatok feldolgozására vonatkozó írásbeli megbízási szerződés alapján adatokat kezelnek, és többek között technikai szolgáltatást, tárhelyszolgáltatást vagy weboldal-karbantartást, informatikai-, futárszolgáltatást nyújtanak. Az Adatkezelő beszállítói kötelesek gondoskodni az adatbiztonságról és megfelelni a személyes adatok védelmére vonatkozó hatályos jogszabályok követelményeinek, és nem használhatják fel a rájuk bízott személyes adatokat az Adatkezelővel kötött szerződésben meghatározott céloktól eltérő célokra.
5. Az Ön adatait nem dolgozzuk fel automatizált módon, beleértve a profilalkotást, és nem továbbítjuk harmadik országba/nemzetközi szervezetnek.
6. Ön bármikor jogosult az adatai tartalmához történő hozzáféréshez, valamint annak helyesbítéshez, törléshez, az adatkezelés korlátozásához, az adathordozhatósághoz és a kifogásoláshoz való joghoz.
7. Az Ön személyes adatainak az Adatkezelő általi feldolgozásával kapcsolatos minden kérdésben az alábbi e-mail címen veheti fel a kapcsolatot: daneosobowe@dedra.pl;
8. Önnek jogában áll van panaszt benyújtani az illetékes adatvédelmi hatóságnál;

RO Cuprinsul

1. Fotografii și figuri
2. Descrierea dispozitivului
3. Destinația dispozitivului
4. Restricții de utilizare
5. Date tehnice
6. Pregătirea pentru lucru
7. Pornirea dispozitivului
8. Utilizarea dispozitivului
9. Operații curente de mentenanță
10. Piese de schimb și accesorii
11. Eliminarea individuală a defecțiunilor
12. Set de completare a dispozitivului
13. Informația pentru utilizatori cu privire la eliminarea echipamentelor electrice și electronice
14. Talon de garanție

Traducerea instrucțiunii originale

Declarația de conformitate este anexată la instrucțiuni ca un document separat. În cazul în care declarația de conformitate lipsește, contactați „Dedra-Exim" Sp. z o.o. Condiții generale de siguranță au fost atașate la instrucțiuni ca o broșură separată.

AVERTISMENT. Citiți toate avertismentele marcate cu simbolul și toate instrucțiunile.

Nerespectarea avertismentelor și instrucțiunilor de siguranță menționate mai jos poate cauza electrocutări, incendii sau leziuni grave.

Păstrați toate avertismentele și instrucțiunile pentru utilizare ulterioară.

2. Descrierea dispozitivului

Fig. A. 1. cablul de pornire, 2. comutatorul cu supapa de combustibil, 3. panoul, 4. maneta de blocare a roților
Fig. B. 2. capacul rezervorului de combustibil cu aerisire, 2. capacul rezervorului de ulei, 3. șuruburile capacului lateral
Fig. C. Indicator de nivel scăzut al uleiului, 2. Indicator de priză 230 V activă, 3. Indicator de suprasarcină pentru priza 230 V, 4, 5 Prize 230 V 50 Hz, 6. Punct de împământare, 7. Întrerupător cu supapă de combustibil, 8. Priză 12 V DC 8 A, 9. Dispozitiv de siguranță pentru priza 12 V, 10. Buton de pornire a bateriei

3. Destinația dispozitivului

Grupul electrogen este un dispozitiv electroenergetic care constitue o individuală sursă de curent. Grupele electrogene sunt grupe autonome pentru producţia energiei electrice. Grupul electrogen în utilizarea sa de bază serveşte pentru generarea energiei electrice pentru diferite receptoare (motoare, iluminare, încălzire etc.) pe zone unde nu există alte surse.
Se permite utilizarea aparatului în lucrări de renovare-construcţii, ateliere de reparaţii în lucrări de amatori, respectând condiţiile de utilizare şi condiţiile de lucru permise, conţinute în manualul de utilizare.

4. Restricții de utilizare

Dispozitivul poate fi utilizat numai în conformitate cu "Condițiile admisibile de lucru", prezentate mai jos.
Grupul electrogen este exclusiv destinat utilizării în lucrări casnice.
Grupul electrogen nu poate lucra în încăperi închise. Grupul electrogen nu poate funcţiona într-o atmosferă cu umiditate ridicată al aerului. Nu utilizaţi dispozitivul dacă constataţi deteriorări mecanice, în special deformări ale carcasei, rezervorului de combustibil, lipsuri de etanşeitate (curgeri de combustibil). Nu utilizaţi grupul electrogen dacă constataţi nereguli în funcţionare. În acest caz trebuie să asiguraţi dispozitivul iar apoi să comandaţi repararea acestuia de către un service autorizat „DEDRA-EXIM" Sp. z o.o.
Modificările neautorizate ale construcției mecanice și electrice, orice modificări, operațiile de întreținere care nu sunt descrise în manualul de utilizare vor fi considerate ilegale și vor duce la pierderea imediată a drepturilor de garanție, iar declarația de conformitate își va pierde valabilitatea.
Utilizarea neconformă cu destinație sau cu manualul de utilizare va duce la pierderea imediată a drepturilor de garanție.

Condiţiile admisibile de lucru

Dispozitivul nu poate fi utilizat în încăperi închise. Evitaţi umezeala. Nu lăsaţi dispozitivul pornit fără supraveghere. Este interzis conectarea grupului cu instalaţia de uz casnic.

5. Date tehnice

Model	DEGA4500K
Motor cu ardere internă	Piston, 1 cilindri
Puterea maximă de ieșire [W]	3800
Puterea de ieșire continuă [W]	3500
Tensiune [V]	230~
Frecvența de ieșire a liniei [Hz]	50
Curent nominal [A]	15,2
Motor cu combustie (tip)	LT223
Volumul buncărului [l]	11
Clasa de cerințe operaționale	G1
Clasa de conformitate a puterii	A
Nivelul de putere acustică garantat LWA [dB(A)].	95
Greutatea unității fără ventilație [kg]	41
Puterea motorului cu ardere internă [W]	4500
Turația motorului [rpm] Cilindreea motorului [rpm	2800
Cilindreea motorului [cm3].	223
Gradul de protecție împotriva accesului direct	IP23M
Nivelul de putere acustică LWA [dB(A)]	93
Incertitudinea de măsurare (KWA) [dB(A)].	3
Factorul de putere	1.0
Baterie de pornire	
Tipul de baterie	Li-Ion
Tensiunea bateriei [V]	12
Curent [A]	0,8
Putere [Wh]	9,6

Date suplimentare:

Numărul de prize

2 prize 230 V curent alternativ (AC)
1 priză 12 V 5 Acurent alternativ (d.c.)

Informația privind zgomot

Emisia zgomotului a fost definită conform EN ISO 3744:1995 valorile au fost specificate în tabelul de mai sus.

ATENȚIE **Zgomotul poate cauza deteriorarea auzului, utilizați întotdeauna protectoare de auz în timpul lucrului!**

Valoarea totală declarată a zgomotului a fost măsurată în conformitate cu metodă standard de testare și poate fi utilizată pentru a compara un dispozitiv cu altul. Nivelul de zgomot poate fi de asemenea utilizat pentru a efectua o estimare preliminară a expunerii la zgomot.
Nivelul de zgomot în timpul utilizării efective a dispozitivului poate să difere de valorile declarate, în funcție de modul în care sunt utilizate uneltele de lucru, în special de tipul piesei prelucrate și de necesitatea de a specifica măsurile de protecție a operatorului. Pentru a estima cu exactitate expunerea în condiții reale de utilizare, trebuie luate în considerare toate etapele ciclului de operare, inclusiv perioadele când dispozitivul este oprit sau când este pornit, dar fără să fie utilizat pentru lucru.

6. Pregătirea pentru lucru

ATENȚIE **Toate operațiile trebuie efectuate cu ștecherul scos din priza de curent.**

Înainte de a porni trebuie să vă asiguraţi dacă generatorul nu este defect şi nu are urme de adâncituri, zgârieturi etc. Dacă constataţi vre-o deteriorare vă rog să vă contactaţi cu service-ul „Dedra-Exim" sp. z o.o.

Poziționarea unității

Pentru a îmbunătăți confortul utilizatorului, grupul generator este echipat cu roți de transport. Acest lucru facilitează deplasarea și poziționarea unității. Pentru a bloca unitatea, roțile din față sunt prevăzute cu un dispozitiv de blocare (fig. A, 4). Pentru a bloca roțile, apăsați maneta de blocare a roților - roțile se blochează automat. Pentru a debloca, împingeți maneta spre dreapta și în sus.

Transport și mutare

Grupul electrogen DEGA4500K este echipat cu un mâner pliabil pentru transportul și deplasarea ușoară a unității. În poziția de funcționare a unității, mânerul trebuie să fie pliat (fig. A, 5), pentru transport sau relocare, mânerul trebuie desfăcut trăgându-l energic în sus. Mânerul poate fi blocat într-o poziție convenabilă pentru utilizator. Rabatarea mânerului se face prin plasarea acestuia în poziția de lucru.

Instalarea bateriei

ATENȚIE **Bateria de pornire nu este conectată în timpul transportului.**

Deșurubați șuruburile care fixează capacul bateriei și scoateți capacul (Fig. H). Bateria se află în partea dreaptă. Pentru transport, cablurile sunt deconectate de la baterie, iar aceasta este fixată cu o curea de cauciuc. Pentru a conecta bateria:
- trageți ușor de cureaua de cauciuc, desfaceți dispozitivul de blocare și scoateți pachetul de baterii.
- localizați firele pentru conectarea bateriei
- strângeți cablurile la bornele bateriei, ținând cont de polaritatea corectă - cablul roșu la borna pozitivă (+), cablul negru la borna negativă (-).
- plasați bateria pe baza din interiorul grupului generator
- se fixează cu curea
- puneți și strângeți capacul frontal al bateriei

Umplerea cu ulei a grupului generator

Grupul generator nu este inundat cu ulei, unitatea trebuie să fie inundată cu ulei înainte de funcționare.
Uleiul de motor este principalul factor care afectează performanța și durata de viață a motorului. Folosiți ulei conceput pentru motoare în 4 timpi. Uleiul DEGL01 tip SAE 10W-30 de la "Dedra-Exim" este recomandat pentru uz general.
Unitatea este echipată cu un senzor de nivel de ulei care va împiedica pornirea motorului dacă nivelul de ulei este scăzut.
Capacitatea carterului de ulei este de aproximativ 0,4 litri.

Pentru a completa uleiul:

1. deșurubați piulița de blocare a capacului de umplere cu ulei, scoateți capacul și localizați rezervorul de ulei (fig. D).
2. deșurubați capacul de umplere cu ulei, ștergeți jojă într-o cârpă curată.
3. se toarnă cantitatea de ulei pregătită.
4. verificați nivelul uleiului și înșurubați capacul de umplere cu ulei. Puneți la loc capacul și înșurubați capacul.

Realimentare cu combustibil
Benzina este inflamabilă și, în anumite condiții, explozivă. Fumatul, scânteile și utilizarea flăcărilor deschise sunt interzise în timpul alimentării generatorului sau în zonele în care este depozitată benzina. Aprinderea sau explozia poate provoca vătămări grave. Realimentarea trebuie efectuată într-o zonă bine ventilată, cu motorul oprit.
Deșurubați capacul rezervorului de combustibil (Fig. E). Umpleți rezervorul de combustibil cu benzină (capacitatea rezervorului este de 11 litri). Capacul de umplere este prevăzut cu un ventilator; după ce ați terminat de alimentat, strângeți capacul de combustibil până când auziți un zgomot de zăngănit, ceea ce înseamnă că rezervorul este ventilat.

7. Pornirea dispozitivului

ATENȚIE **Înainte de a porni dispozitivul, efectuați obligatoriu operațiile descrise în capitolul "Pregătirea pentru lucru".**

Obligaţiile operatorului

ATENȚIE **De a citi cu atenţie instrucţiunea de utilizare şi securitate a muncii, Asiguraţi vă că ştiţi cât de repede puteţi să opriţi sistemul electrogen precum faceţi cunoştinţa cu funcţionarea elementelor de comandă. Este interzis folosirea dispozitivului fără o pregătire corespunzătoare. Înainte de prima pornire trebuie să controlaţi nivelul uleiului şi combustibilului.**

Înainte de a porni mașina pentru prima dată, nu uitați de împământare atentă a generatorului. În acest scop, desfaceți șurubul (fig. C, 6) și montați cablul de împământare sub capul șurubului (cablul nu este inclus în set). Apoi, strângeți șurubul astfel încât cablul să fie complet blocat. Conectați celălalt capăt al cablului la o bară de legare la pământ, plasată în sol.
Înainte de a porni motorul, nu conectați niciun dispozitiv la generator.

Pornirea aparatului

Automat

1. Așezați comutatorul în poziția de aspirare (fig. C, 8). 2.
2. Apăsați butonul START de pe panou (fig. C, 10). Motorul ar trebui să pornească.
3. Când motorul s-a încălzit și aparatul funcționează în mod constant, opriți aspirația (comutatorul în poziția ON).
4. conectați receptorul la priza de tensiune.

Manual

1. Setați comutatorul în poziția de aspirație.
2. Trageți puternic de frânghia de pornire (Fig. J), apoi eliberați frânghia pentru a-i permite să revină liber în poziția inițială. Motorul ar trebui să pornească.
3. După ce motorul se încălzește și ul funcționează stabil, opriți aspirația (setați comutatorul în poziția ON).
4. Conectați receptorul la o priză de tensiune.

8. Utilizarea dispozitivului

ATENȚIE **Nu porniți dispozitivul în interior, gazele de evacuare conțin monoxid de carbon toxic.**

ATENȚIE **Nu conectați dispozitivele a căror putere nominală depășește 80% din puterea nominală a generatorului.**

În timpul pornirii, motoarele electrice sunt caracterizate printr-o creștere de moment a consumului de putere, care poate determina declanșarea protecției împotrivă suprasarcinii și oprirea grupului.
În cazul în care sunt conectate mai multe dispozitive, nu le porniți simultan. În cazul în care sunt necesare cabluri prelungitoare, acestea nu trebuie să fie mai lungi de:
- 60m pentru secțiunea 1,5 mm^2
- 100m pentru secțiunea 2,5 mm^2

Oprirea motorului

Înainte de a opri dispozitivul, decuplați toate receptoare scoțând ștecherul din priza generatorului. Apoi, comutați contactul (Fig. A.2) în poziția „OFF".

ATENȚIE **În cazul opririi de urgență a generatorului, comutați imediat contactul în poziția „OFF". După terminarea lucrului, țeava de evacuare poate fi fierbinte, așteptați până se răcește înainte de a efectua operații de întreținere.**

9. Operații curente de mentenanță

ATENȚIE **Toate operațiile de întreținere trebuie efectuate cu ștecherul scos din priza de curent.**

Înainte de verificare, reparații sau întreținere opriți motorul și așteptați până când se opresc toate componentele rotative. Deconectați alimentarea bujiei, astfel încât să se prevină pornirea accidentală.

Graficul lucrărilor de întreținere

Întotdeauna înainte de a porni dispozitivul:
Verificați și completați nivelul de combustibil din rezervor.
Verificați și strângeți cu grijă împământarea.

Domeniul de aplicare al serviciului	După lucru	După prima luna de utilizare	La fiecare 3 luni sau la fiecare 50 de ore	La fiecare 6 luni sau la fiecare 100 de ore	O dată pe an sau la fiecare 300 de ore
Verificare starea uleiului	X				
Schimbare de ulei		X			
Verificarea filtrului de aer		X			
Curățarea filtrului de aer			X		
Înlocuirea bujiei				X	
Controlul conductelor de combustibil					X
Controlul firelor de înalta tensiune					X

Curățarea filtrului de aer

Un filtru de aer murdar poate duce la funcționarea necorespunzătoare a motorului și la creșterea consumului de combustibil.

ATENȚIE **Nu curățați filtrul de aer și componentele acestuia cu un solvent, acesta poate provoca un incendiu. Este interzisă pornirea aparatului fără filtrul de aer, aceasta va duce la o uzură mai rapidă a motorului.**

1. deșurubați șuruburile și scoateți capacul (atenție la zăvoarele de pe partea de jos a capacului)
2. Localizați apărătoarea filtrului de combustibil
3. Slăbiți șurubul de blocare și scoateți apărătoarea filtrului
4. Scoateți filtrul de combustibil și curățați-l.

Reasamblați în ordine inversă

Înlocuirea bujiei:

Bujia recomandată: F6RTC sau echivalent.

ATENȚIE **Folosirea unei bujii incorectă poate deteriora motorul.**

Pentru a înlocui bujia, deșurubați șuruburile și scoateți apărătoarea laterală (atenție la zăvoarele de pe partea de jos a apărătoarei), scoateți capacul din partea de sus a carcasei, deconectați priza bujiei (Fig. B) și îndepărtați orice resturi din zona bujiilor. Apoi, folosind cheia pentru bujii furnizată, scoateți bujia.
Verificați starea bujiei.
• Dacă electrozii sunt uzați sau dacă izolatorul este fisurat sau deteriorat - înlocuiți bujia.
• Dacă bujia este murdară cu depuneri de carbon - îndepărtați depunerile de cărbune cu o perie de sârmă sau cu spray de curățare pentru bujii.
Măsurați distanța dintre electrozi cu un calibru, electrozii trebuie să aibă un spațiu adecvat, care să fie de la (0,7-0,8) mm (Fig. K). Corectați decalajul dacă este necesar prin îndoirea cu grijă a electrodului.
• Verificați dacă șaiba de etanșare a bujiilor este în stare bună.
• Înșurubați bujia înapoi cu mâna pentru a evita ruperea filetului, până când se oprește.
• Strângeți cu o cheie pentru bujii. În cazul în care reutilizați o bujie uzată, strângeți-o cu o cheie 1⁄8 - 1⁄(4) tură, o bujie nouă 1/2 tură.
Dacă știți valoarea cuplului cu care trebuie strânsă bujia și aveți o cheie dinamometrică, utilizați o cheie dinamometrică.

Schimbare de ulei

Când schimbați uleiul, utilizați mănuși de protecție.
Scurgeți uleiul în timp ce motorul este încă cald, deoarece uleiul este mai fluid și conține mai mulți contaminanți.
- deșurubați șuruburile și scoateți apărătoarea laterală (atenție la zăvoarele din partea de jos a apărătoarei),
- deșurubați capacul de umplere a uleiului
- folosind pâlnia de umplere a uleiului, turnați uleiul uzat într-un recipient pregătit în prealabil.
- umpleți rezervorul de ulei cu ulei de motor proaspăt

Schimbați uleiul conform programului recomandat.

Nu turnați ulei uzat în pământ sau în canalizare.

Duceți uleiul uzat la cel mai apropiat punct de colectare a deșeurilor periculoase.

Depozitare

ATENȚIE **Vaporii de benzină sunt explozivi. Benzina nu trebuie păstrată mai mult de 30 de zile. Aparatul nu trebuie depozitat în apropierea flăcărilor deschise. Asigurați-vă că motorul s-a răcit complet înainte de a pregăti generatorul pentru depozitare.**

Pregătirea pentru depozitare

Când se plănuiește stocarea aparatului nefolosit mai mult de 30 de zile;
• Goliţi combustibilul din rezervor.
• Deconectaţi priza bujiei.
Rotiți butonul de aerisire a rezervorului în poziția OFF
Rețineți că aparatul nu trebuie depozitată în încăperi cu umiditate ridicată.

Transportul

Înainte de transport, trebuie să scurgeţi complet fluizi de exploatare, combustibilul și uleiul. Apoi, trageți încet coarda de start până când simțiți lipsa de rezistență. Pistonul va fi aşezat în aşa mod ca să protejeze cilindrul de deteriorare. Deconectaţi pipa bujiei. Grupul transportaţi într-o poziție verticală, cu orificiu de umplere cu combustibil închis.

10. Piese de schimb si accesorii

Bujie recomandata: F6RTC sau echivalent

Ulei de motor

Ulei recomandat DEGL01 tip SAE 10W-30 de „Dedra-Exim”
Pentru a achiziționa piese de schimb și accesorii, contactați Service-ul „Dedra-Exim”. Detaliile de contact pot fi găsite pe pagină 1 a manualului. Când comandați piese de schimb, vă rugăm să indicați numărul lotului aflat pe plăcuța de identificare și numărul piesei din schița de asamblare.
În perioada de garanție, reparațiile sunt efectuate conform regulilor menționate în talonul de garanție. Vă rugăm să predați produsul reclamat pentru reparație la locul de achiziție (vânzătorul este obligat să accepte produsul reclamat), trimiteți-l la centrul de service aflat cel mai aproape de adresa de domiciliu (lista centrelor de service se află pe site-ul www.dedra.pl) sau expediați-l la service-ul central „Dedra-Exim”. Vă rugăm amabil să anexați talonul de garanție completat. După perioada de garanție, reparațiile vor fi efectuate de service-ul central. Produsul deteriorat trebuie trimis la centrul de service (costul de expediție este suportat de utilizator).

11. Eliminarea individuală a defecțiunilor

⚠ ATENȚIE **Înainte de a trece la eliminarea individuală a defecțiunilor, deconectați dispozitivul de alimentare.**

Problemă	Cauză	Soluționare
Motorul nu pornește	Lipsa combustibilului în rezervor	Umpleţi rezervorul combustibilului
	Combustibil vechi	Îndepărtaţi din sistemul de alimentare combustibilul vechi iar rezervorul umpleţi cu combustibil curat
	Aprinderea nu este conectată	Porniţi aprinderea cu ajutorul butonului
	Robinetul combustibilului în poziţia închisă	Deschideţi robinetul combustibilului
	Nu s-a conectat cu bujia cablul de tensiune înaltă	Cablul de tensiune înaltă conectaţi cu bujia de aprindere
	Bujia de aprindere murdară sau deteriorată	Curăţaţi bujia. Înlocuiţi bujia defectă
	Nu s-a pornit aspirarea	Porniţi aspirarea
Motorul funcționează neuniform	cablul de tensiune înaltă slab conectat	Conectați cu bujia cablu adecvat de înaltă tensiune.
	Combustibilul din sistemul de alimentare este vechi sau murdar	Goliţi sistemul de alimentare din combustibilul vechi, rezervorul umpleţi cu combustibil proaspăt
	Carburator dereglat	Reglați carburatorul
Lipsa tensiunii în priza de 230V	Butonul siguranţei de 230V este oprit	Porniţi butonul siguranţei

⚠ ATENȚIE **Grupul electrogen este echipat în sensor nivelului de ulei. În cazul nivelului prea mic de ulei, sensorul cauzează lipsa posibilităţi de pornire a grupului electrogen. În legătură cu asta dacă dispozitivul nu poate fi pornit, în primul rând trebuie să verificaţi starea uleiului. Dacă nivelul uleiului este prea mic trebuie completat (vezi punctul 6 partea “ Umplerea grupului electrogen cu ulei”)**

12. Set de completare a dispozitivului

1. Grupul electrogen; 2. Cheie pentru bujii; 3. Cablul DC 12V; 4. Ştecher

13. Informația pentru utilizatori privind eliminarea utilajelor uzate (se referă la gospodării de casă)



Simbolul afișat pe produse sau pe documentația care le însoțește indică faptul că echipamentele electrice sau electronice defecte nu trebuie eliminate împreună cu deșeurile menajere. În cazul în care trebuie să eliminați, să reutilizați sau să recuperați componente, trebuie să le duceți la un punct de colectare specializat, unde vor fi acceptate gratuit. Autoritățile locale furnizează informații privind locația punctelor de colectare a echipamentelor uzate, de exemplu pe site-urile lor web.
Eliminarea corespunzătoare a dispozitivului permite conservarea resurselor valoroase și evitarea impactului negativ asupra sănătății și mediului, care rezultă din posibilitatea prezenței substanțelor, amestecurilor și componentelor periculoase în echipament.
Eliminarea incorectă a deșeurilor riscă sancțiuni în conformitate cu reglementările locale relevante.
Utilizatorii din țările UE: Dacă trebuie să vă debarasați de echipamente electrice sau electronice, vă rugăm să contactați cel mai apropiat punct de vânzare sau furnizorul dumneavoastră, care vă va putea oferi informații suplimentare.
Eliminarea în țări din afara Uniunii Europene: Acest simbol se aplică numai în țările din Uniunea Europeană. În cazul în care doriți să aruncați acest produs, vă rugăm să contactați autoritățile locale sau dealerul pentru a afla metoda corectă de eliminare.

Certificat de garanţie

pentru

Generator cu invertor

Nr. de katalog: DEGA4500K Număr de lot: .....

(denumit în continuare Produs)

Data de cumpărare a produsului: .....

Ştampila vânzătorului

Data şi semnătura vânzătorului: .....

Declaraţia Utilizatorului:

Confirm, că am fost informat în ceea ce priveşte condiţiile de garanţie şi efectele nerespectării orientărilor cuprinse în manualul de utilizare şi în Certificatul de garanţie. Condiţiile prezentei garanţiei îmi sunt cunoscute ce afirm cu semnătura mea de mână:

....

Data şi locul semnătura Utilizatorului

Garanția este acordată în conformitate cu prevederile OG 21/1992 și OG 140/2021, cu modificările ulterioare, pe baza cardului de garanție și a dovezii originale de cumpărare. Perioada de reparație nu poate depăși 15 zile calendaristice de la data la care consumatorul a predat reclamația vânzătorului.

I. Responsabilitatea pentru produs

1. **Garant** - „DEDRA-EXIM” sp. z o.o. cu sediul în Pruszkowie, adresa: ul. 3 Maja 8, 05-800 Pruszków, KRS 0000062517, Sąd Rejonowy dla m.st. Warszawy w Warszawie, XIV Wydział Gospodarczy Krajowego Rejestru Sądowego,[Judecătoria Raională pentru o.c. Varşovia în Varşovia, Departamentul al XIV–a Economic al Registrului Naţional Juridic] NIP [CIF] 527-020-49-33, Kapitał zakładowy [capital social]: 100 980.00 zł..
2. în condiţiile menţionate în prezentul Certificat de garanţie Garantul acordă garanţie la produsul derivat din distribuţia Garantului.
3. Responsabilitatea cu titlu de garanţie cuprinde numai defectele care sau ivit din cauze datorate Produsului în momentul livrării acestuia Utilizatorului.
4. Cu titlu de garanţie, Utilizatorul, obţine dreptul la repararea gratis a Produsului, dacă defecţiunea s-a ivit în perioada de garanţie. Modul de reparare a Produsului (metoda de executare a reparării) depinde de decizia Garantului. Dacă Garantul constată că Produsul nu poate fi reparat, Garantul îşi rezervă dreptul de a schimba piesa defectă sau total Produsul cu altul fără defecte sau de a micşora preţul Produsului ori de a se retrage de la Contract.
5. Faţă de Utilizatorul, care conform cu legea din data de 23 aprilie 1964 din Codul Civil, nu este un consumator, răspunderea Garantului pentru dauna rezultate din prezenta garanţie şi/ sau în legătură cu încheierea şi executarea acesteia, indiferent de dreptul legal, este limitată maxim până la valoarea Produsului defect..

II. Perioada de garanţie

Componentele Produsului acoperite de garanţie	Durata de protecţie a garanţiei
Generator cu invertor	24 luni, de la data cumpărării Produsului, înscrisă în prezentul Certificat de garanţie

III. Condiţiile de utilizare a garanţiei

1 Prezentarea de către Utilizator a Certificatul completat de garanţie a Produsului şi dovedirea împrejurărilor de cumpărare a Produsului de ex. prin prezentarea chitanţei, facturei, etc. Pentru a efectua în mod eficient reclamaţia, se recomandă că Utilizatorul să trimite împreună cu Produsul reclamat, toate componetele menţionate la “Completarea” Produsului în manualul de utilizare.
2. Respectarea de către Utilizator a recomandările din Manualul de utilizare şi din Certficatul de garanţie.
3. Garanţia acoperă numai teritoriul Republicii Polonă şi UE.
4. Garanţia nu acoperă defecţiunile Produsului apărute în special din cauza:
a. Nerespectării de către Utilizator a condiţiilor indicate în Manualul de utilizare, în special în domeniul de utilizare, întreţinere şi curăţare corectă.
b. Utilizarea de către Utilizator a unor produse de curăţare sau substanţe de conservare care sunt neadecvate cu Manualul de utilizare;
c. Depozitare necorespunzătoare şi transportul necorespunzător al Produsului de către Utilizator;
d. Modificări şi/sau reconstrucţii arbitrare a Produsului de către Utilizator;
e. Utilizarea în Produs de către Utilizator a unor materiale consumabile neconforme cu manualul de utilizare
5. Utilizatorul care conform nu legea din data de 23 aprilie 1964 din Codul Civil nu este un consumator, pierde garanţia pentru Produsul, în care:
- numerele de serie, marcarea datelor şi plăcuţele cu datele technice au fost îndepărtate de către Utilizator;
- sigiliile existente au fost deteriorate de Utilizator sau au urme rămase din manipularea de către utilizator la acestea.
6. **Atenţie!** Operaţiile legate cu utilizarea de fiecare zii, descrise în manualul de utilizare, Utilizatorul execută singur pe costul său.

IV. Procedura de reclamaţie

1. Dacă se constată că Produsul nu funcţionează corect, Înainte de a depune reclamaţia trebuie să Vă asiguraţi dacă toate operaţiunile descrise în manualul de utilizare au fost executate corect.
2. Sesizaţi imediat reclamaţia, cel mai bine în termen de 7 zile de la data la care aţi observant defectul produsului. Utilizatorul care conform cu legea din data de 23 aprilie 1964 din Codul Civil nu este un consumator, pierde garanţia pentru Produs dacă reclamaţia nu depune în termen de până de 7 zile.
3. Sesizarea reclamaţiei se face de ex. la. la punctul de cumpărare a Produsului, la service-ul de garanţie sau se poate trimite în scris pe adresa: „DEDRA-EXIM” sp. z o.o., ul. 3 Maja 8, 05-800 Pruszków.
4. Utilizatorul poate să depună reclamaţia prin formularul accesibil pe pagina de internet www.dedra.pl. (“Formular pentru sesizarea reclamaţiei cu titlu de garanţie”).

5. Adresele service-urilor de garanţie din fiecare stat sunt accesibile pe pagina www.dedra.pl. Dacă service-ul lipseşte în statul adecvat, trimiteţi sesizările de reclamaţie cu titlu de garanţie pe adresa: „DEDRA-EXIM” sp. z o.o. ul. 3 Maja 8, 05-800 Pruszków (Polonia).
6. Luând în considerare siguranţa Utilizatorului se interzice utilizarea Produsului defect.
7. Atenţie!!! Utilizarea Produsului defect este periculos pentru sănătatea şi viaţa Utilizatorului.
8. Executarea obligaţiilor rezultate din garanţie va avea loc în termen de 14 zile lucrătoare, calculate de la data furnizării de către Utilizator a Produsului reclamat.
9 Înainte de furnizare a Produsului reclamat se recomandă curăţirea acestuia. Se recomandă de a se asigura bine Produsul împotriva distrugerii în timpul transportului (se recomandă să trimiteţi produsul reclamat în ambalajul original).
10. Perioada de garanţie va fi prelungită cu durata în care, din cauza defectului Produsului acoperit de garanţie Utilizatorul nu l-a putut să-l utilizeze,
Garanţia nu opreşte, nu limitează nu suspendează drepturile Utilizatorului rezultate din dispoziţiile privind garanţia pentru vicile produsului vândut.
În conformitate cu articolul 13 alineatele (1) și (2) din Regulamentul (UE) 2016/679 al Parlamentului European și al Consiliului din 27 aprilie 2016 privind protecția persoanelor fizice în ceea ce privește prelucrarea datelor cu caracter personal și privind libera circulație a acestor date și de abrogare a Directivei 95/46/CE, vă informăm.

1. Administratorul datelor Dumneavoastră cu caracter personal furnizate în formular este DEDRA-EXIM sp. z o. o. cu sediul social în Pruszków, ul. 3 Maja 8, 05-800 Pruszków (în continuare: „Administrator”).
2. Datele dumneavoastră vor fi prelucrate numai în scopul derulării procedurii de garanție a dispozitivului în conformitate cu art. 6 alin.1 lit. b din regulamentul general privind protecția datelor (în continuare: „GDPR”). Furnizarea datelor este voluntară, dar necesară pentru derularea procedurii de garanție.
3. Datele dumneavoastră vor fi prelucrate pe perioada de luare în considerare a procedurii de garanție și în scopuri de arhivare în cazul în care este nevoie de apărare împotriva oricăror pretenții împotriva Administratorului, nu mai mult decât până la expirarea acestora.
4. Datele dumneavoastră pot fi dezvăluite numai entităților care prelucrează date pentru administrator pe baza unui contract scris de încredințare a prelucrării datelor cu caracter personal care oferă, printre altele, service tehnic, hosting sau intreținere site, service IT, firmă de curierat. Furnizorii Administratorului sunt obligați să asigure securitatea datelor și să îndeplinească cerințele legii aplicabile referitoare la protecția datelor cu caracter personal și nu pot folosi datele cu caracter personal încredințate în alte scopuri decât cele specificate în contractul cu Administratorul.
5. Datele dumneavoastră nu vor fi prelucrate în mod automatizat, inclusiv sub formă de profilare, și nu vor fi transferate către o țară terță/organizație internațională.
6. Aveți dreptul de a accesa datele dumneavoastră și dreptul de a rectifica, șterge, limita prelucrarea, dreptul de a transfera date, dreptul de a vă opune în orice moment.
7. În toate aspectele legate de prelucrarea datelor dumneavoastră cu caracter personal de către Administrator, ne puteți contacta la următoarea adresă de e-mail: daneosobowe@dedra.pl.;
8. Aveți dreptul de a depune o plângere la autoritatea competentă pentru protecția datelor cu caracter personal;

SI Kazalo

1. Fotografije in risbe
2. Opis naprave
3. Namembnost naprave
4. Omejitve uporabe
5. Tehnični podatki
6. Priklop na omrežje
7. Vklop naprave
8. Uporaba naprave
9. Tekoča vzdrževalna opravila
10. Nadomestni deli in dodatna opremai
11. Samoodpravljanje napak
12. Kompletacija naprave
13. Informacije za uporabnike o tem, kako odstranjevati odrabljene električne in elektronske naprave
14. Garancijski list

Prevod izvirnih navodil
Izjava o skladnosti je priložena navodilom kot ločen dokument. Če izjave o skladnosti ni, se obrnite na „Dedra-Exim” Sp. z o.o.
Splošni varnostni predpisi so priloženi navodilom kot ločena brošura.

OPOZORILO. Preberite vsa s simbolom označena opozorila in vsa navodila.

Neupoštevanje spodaj navedenih varnostnih opozoril in navodil je lahko vzrok električnega udara, požara ali hudih poškodb.

Shranite vsa opozorila in navodila za morebitno kasnejšo uporabo.

2. Opis naprave

Slika A. 1. kabel zaganjalnika, 2. stikalo z ventilom za gorivo, 3. plošča, 4. ročica za blokado kolesa
Slika B. 2. pokrovček za gorivo z zračnikom, 2. pokrovček za polnjenje olja, 3. vijaki stranskega pokrova
Slika C. Indikator nizkega nivoja olja, 2. Indikator aktivne 230 V vtičnice, 3. Indikator preobremenitve 230 V vtičnice, 4, 5 230 V 50 Hz vtičnice, 6. Točka ozemljitve, 7. Stikalo z ventilom za gorivo, 8. 12 V 8 A vtičnica DC, 9. Varnostna naprava 12 V vtičnice, 10. Gumb za zagon baterije

3. Namembnost naprave

Generator toka je elektroenergetska naprava, ki predstavlja neodvisen vir električne energije. Generatorji toka so avtonomni agregati za proizvodnjo električne energije. Osnovni namen generatorskega agregata je, da s proizvajano električno energijo napaja različne porabnike (motorji, razsvetljava, ogrevanje itd.) povsod tam, kjer ni drugih virov.

4. Omejitve uporabe

Napravo je dovoljeno uporabljati samo z originalnimi deli. Agregata se ne sme uporabljati v zaprtih prostorih. Agregata se ne sme uporabljati v pogojih zelo visoke vlažnosti zraka. V primerih kakršnih koli mehanskih poškodb, zlasti deformacije ohišja, rezervoarja za gorivo, netesnosti (puščanje goriva), se naprave ne sme uporabljati. Agregata tudi ni dovoljeno uporabljati v primeru ugotovitve nepravilnosti v njegovem delovanju. V takih primerih je treba napravo brezpogojno zavarovati in jo nato oddati v popravilo pooblaščenemu servisu „DEDRA-EXIM” Sp. z o.o.

Dovoljeni delovni pogoji
Naprave se ne sme uporabljati v zaprtih prostorih. Ne uporabljati v pogojih vlažnosti. Ne sme se puščati vklopljene naprave brez nadzora. Prepovedano je priključevati agregat na hišno napeljavo.

5. Tehnični podatki

Model	DEGA4500K
Motor z notranjim izgorevanjem	Batni, 1-valjni
Največja izhodna moč [W]	3800
Trajna izhodna moč [W]	3500
Napetost [V]	230~
Linijska izhodna frekvenca [Hz]	50
Nazivni tok [A]	15,2
Motor z notranjim izgorevanjem (tip)	LT223
Prostornina zalogovnika [l]	11
Razred operativnih zahtev	G1
Razred skladnosti moči	A
Zagotovljena raven zvočne moči LWA [dB(A)].	95
Teža enote brez odzračevanja [kg]	41
Moč motorja z notranjim izgorevanjem [W]	4500
Število vrtljajev motorja [vrt/min] Delovna prostornina motorja [vrt/min	2800
Prostornina motorja [cm3].	223
Stopnja zaščite pred neposrednim dostopom	IP23M
Raven zvočne moči LWA [dB(A)]	93
Merilna negotovost (KWA) [dB(A)].	3
Faktor moči	1.0
Zagonski akumulator	
Vrsta baterije	Li-Ion
Napetost baterije [V]	12
Tok [A]	0,8
Moč [Wh]	9,6

Dodatni podatki:

Število vtičnic
2 vtičnici 230 V izmeničnega toka (AC)
1 vtičnica x 12 V stalnega toka (d.c.)

Informacije o hrupu
Emisija hrupa je bila določena v skladu z EN ISO 3744:1995, vrednosti so podane v zgornji tabeli.

POZOR **Hrup lahko poškoduje sluh, pri delu je vedno treba uporabljati zaščito za ušesa!**

Deklarirana skupna vrednost hrupa je bila izmerjena v skladu s standardno preskusno metodo in se lahko uporablja za primerjave ene naprave z drugo. Navedeno raven hrupa se lahko uporablja tudi za začetno oceno izpostavljenosti hrupu.
Raven hrupa med dejansko uporabo naprave se lahko razlikuje od deklariranih vrednosti, odvisno od načina uporabe delovnih orodij, v tem zlasti od vrste obdelovanca ter od potrebe opredelitve ukrepov za zaščito uporabnika orodja. Za natančno oceno izpostavljenosti v dejanskih pogojih uporabe je treba upoštevati vse dele delovnega cikla, vključno z obdobji, ko je orodje izklopljeno ali ko je vklopljeno, vendar se z njim ne dela.

6. Priprava za delo

POZOR **Vsa pripravljalna opravila je treba izvesti, ko je naprava odklopljena od vira napajanja.**

Pred začetkom uporabe naprave se je treba prepričati, da je naprava kompletna, da na njej ni nobenih znakov vdrtin, odrgnin ali drugih poškodb. V primeru opazitve kakršne koli poškodbe se je treba obrniti na servis „Dedra-Exim” sp.z o.o.

Postavitev enote
Za večje udobje uporabnika je generatorski sklop opremljen s transportnimi kolesi. To olajša premikanje in postavljanje enote. Za zaklepanje enote so sprednja kolesca opremljena z blokirno napravo (slika A, 4). Če želite kolesa zakleniti, pritisnite ročico za zaklepanje koles - kolesa se samodejno zaklenejo. Za odklepanje potisnite ročico v desno in navzgor.

Prevoz in premikanje
Generatorski sklop DEGA4500K je opremljen z zložljivim ročajem za enostaven transport in premikanje enote. V delovnem položaju enote mora biti ročaj zložen (slika A, 5), za prevoz ali premestitev pa ga je treba razpreti tako, da ga močno potegnete navzgor. Ročaj lahko zaklenete v položaju, ki je za uporabnika primeren. Ročaj zložite tako, da ga postavite v delovni položaj.

Namestitev baterije
Začetni akumulator med prevozom ni priključen.

Odvijte vijaka, ki pritrjujeta pokrov baterije, in odstranite pokrov (slika H). Baterija se nahaja na desni strani. Za prevoz so kabli odklopljeni od baterije, baterija pa je pritrjena z gumijastim trakom. Priključitev baterije:
- rahlo povlecite gumijasti trak, sprostite zapah in odstranite baterijski paket.
- poiščite žice za priključitev akumulatorja
- pritrdite žice na priključke akumulatorja in ne pozabite na pravilno polarnost - rdečo žico na pozitivni (+) priključek, črno žico na negativni (-) priključek.
- postavite baterijo na osnovno ploščo v generatorju.
- zapenjanje s trakom
- namestite in zategnite sprednji pokrov baterije.

Polnjenje generatorja z oljem

Generatorski sklop ni zalit z oljem, pred uporabo ga je treba zaliti z oljem.
Motorno olje je glavni dejavnik, ki vpliva na zmogljivost in življenjsko dobo motorja. Uporabite olje, namenjeno štiritaktnim motorjem. Za splošno uporabo se priporoča olje DEGL01 tipa SAE 10W-30 proizvajalca "Dedra-Exim".
Naprava je opremljena s senzorjem nivoja olja, ki prepreči zagon motorja, če je nivo olja nizek.
Prostornina oljne kadi je približno 0,4 litra.

Dopolnitev olja:

1. Odvijte varovalno matico pokrovčka za polnjenje olja, odstranite pokrovček in poiščite polnilo za olje (slika D).
2. Odvijte pokrovček za polnjenje olja in obrišite merilno palico v čisto krpo.
3. vlijte pripravljeno količino olja.
4. preverite raven olja in privijte pokrovček za polnjenje olja. Namestite pokrovček in ga privijte.

Dopolnjevanje goriva

POZOR **Bencin je vnetljiv in pod določenimi pogoji eksploziven. Med polnjenjem generatorja z gorivom in na mestih, kjer je shranjen bencin, je prepovedano kaditi, uporabljati iskre in odprt ogenj. Vžig ali eksplozija lahko povzroči hude poškodbe. Polnjenje z gorivom je treba opraviti na dobro prezračevanem prostoru z ugasnjenim motorjem.**

Odvijte pokrovček rezervoarja za gorivo (slika E). Rezervoar za gorivo napolnite z bencinom (prostornina rezervoarja je 11 litrov). Pokrovček za točenje goriva je opremljen z zračnikom; ko končate s polnjenjem, zategnite pokrovček za gorivo, dokler ne zaslišite ropotanja, kar pomeni, da se rezervoar odzračuje..

7. Vklop naprave

POZOR **Pred zagonom naprave je nujno izvesti opravila, opisana v razdelku "Priprava za delo".**

Obveznosti operaterja

POZOR **Operater se mora seznaniti z navodili za uporabo in varnost pri delu. Prepričati se mora, da ve, kako hitro ustaviti agregat, in mora poznati delovanje vseh krmilnih elementov. Ni dovoljeno uporabljati naprave osebi, ki za to delo ni ustrezno usposobljena. Pred prvim zagonom motorja je treba preveriti nivo olja in goriva.**

Pred prvim zagonom naprave se je treba tudi prepričati, da je generator dobro ozemljen, oziroma ga je treba ozemljiti. V tem cilju je treba odviti vijak (slika C, 6) in pod glavo vijaka namestiti konec ozemljitvenega kabla (kabla ni v kompletu). Nato nazaj priviti vijak tako, da je kabel varno pritrjen. Drugi konec kabla povezati s prevodno palico, nameščeno v tleh.
Pred zagonom motorja ne sme biti na generatorski agregat priključena nobena naprava.

Zagon naprave

Samodejno

1. Stikalo nastavite v položaj za sesanje (slika C, 8). 2.
2. pritisnite gumb START na plošči (slika C, 10). Motor se mora zagnati.
3. ko se motor ogreje in enota deluje enakomerno, izklopite sesanje (stikalo postavite v položaj ON).
4. priključite sprejemnik v vtičnico za napetost.

Priročnik

1. Stikalo prestaviti v položaj sesanja.
2. Sunkovito povleči za vrv zaganjalnika (slika J) in nato vrv spustiti, da se lahko prosto vrne v prvotni položaj. Motor mora začeti delovati.
3. Ko se motor segreje in začne naprava delovati enakomerno, izklopiti sesanje (stikalo prestaviti v položaj ON).
4. Priključiti sprejemnik z vklopom vtiča v napetostno vtičnico.

8. Uporaba naprave

POZOR **Naprave se ne sme uporabljati v zaprtih prostorih, izgorine vsebujejo strupen ogljikov monoksid.**

Ne priključevati naprav, katerih nazivna moč presega 80 % nazivne moči generatorja.
Za elektromotorje je značilno, da se jim med zagonom začasno poveča poraba moči, kar lahko povzroči aktiviranje zaščite pred preobremenitvijo in izklop naprave. V primeru priključenosti več naprav, le-teh ne vklapljajte hkrati. Če je potrebna uporaba podaljškov, le-ti ne smejo biti daljši od:
- 60 m v primeru prečnega prereza 1,5 mm2
- 100 m v primeru prečnega prereza 2,5 mm2

Ustavitev motorja

Pred izklopom naprave je treba najprej od nje odklopiti vse sprejemnike z izvlečenjem vtičev iz vtičnic generatorja. Nato preklopiti stikalo za vžig (slika I) v položaj "OFF".

POZOR **Če je treba generator izklopiti v sili, takoj obrnite stikalo za vžig v položaj "OFF". Po končanem delu je lahko izpušna cev vroča, zato pred začetkom kakršnih koli opravil pri njej počakajte, da se ohladi.**

9. Tekoča kontrolna, vzdrževalna in druga opravila

POZOR **Vsa kontrolna, vzdrževalna in druga opravila se sme izvajati le pri napravi, odklopljeni od vira napajanja.**

Pred pričetkom izvajanja kontrole, popravila ali vzdrževalnega opravila ustavite motor in počakajte, da se vsi vrteči deli ustavijo. Odklopite napetostni kabel od svečke, da preprečite nenamerno aktiviranje.

Harmonogram kontrolnih in vzdrževalnih opravil

Pred zagonom naprave je vedno treba:
Preveriti nivo goriva v rezervoarju in po potrebi dopolniti.
Preveriti in skrbno priviti ozemljitev.

Obseg opravil pri napravi	Po končanem delu	Po 1. mesecu uporabe	Vsake 3 mesece ali vsakih 50 ur delovanja	Vsakih 6 mesecev ali vsakih 100 ur delovanja	Vsako leto ali vsakih 300 ur delovanja
Preverjanje Stanje olja	X				
Menjava olja		X			
Preverjanje zračnega filtra		X			
Čiščenje zračnega filtra			X		
Menjava vžigalne svečke				X	
Preverjanje gorivnih poti					X
Preverjanje visokonapetostnih vodov					X

Čiščenje zračnega filtra

Umazan zračni filter lahko povzroči nepravilno delovanje motorja in povečanje porabe goriva.

POZOR **Zračnega filtra in njegovih komponent se ne sme čistiti z uporabo topila, saj lahko to povzroči požar. Ne sme se zagnati naprave, ki nima nameščenega zračnega filtra, saj to povzroči hitrejšo izbrabo motorja.**

1. odviti vijake in odstraniti okrov (paziti na zapahe na spodnjem delu okrova)
2. poiskati okrov filtra za gorivo
3. odviti zaklepni vijak in odstraniti okrov filtra
4. odstraniti filter za gorivo in ga očistiti

Filter namestite nazaj s koraki v obratnem vrstnem redu.

Menjava vžigalne svečke

Priporočena svečka: F6RTC ali njej ustrezajoča.

POZOR **Uporaba napačne vžigalne svečke lahko povzroči poškodbo motorja.**

Če želite zamenjati vžigalno svečko, odvijte vijake in odstranite stranski okrov (pri tem pazite na zapahe na spodnjem delu okrova), odstranite prekrivni čep na zgornjem delu okrova, odklopite pokrov svečke (slika B) ter odstranite vse morebitne nečistoče z območja vodov svečke. Nato s ključem za svečke, ki je priložen kompletu, odvijte svečko.
Preveriti stanje svečke.
• Če so elektrode obrabljene ali če je izolator počen ali poškodovan, tako svečko zamenjajte
• Če je svečka onesnažena z usedlinami ogljika - odstranite ogljikove usedline z uporabo žične krtače ali razpršilnega čistila za svečke.
Izmerite razmik med elektrodama z merilnikom razmika - elektrode morajo imeti ustrezni razmik, ki naj bo (0,7-0,8) mm (slika K). Po potrebi popraviti razmik s previdnim upogibom elektrode.
• Preveriti, ali je tesnilna podložka vžigalne svečke v dobrem stanju.
• V preprečitev poškodovanja navoja ročno z občutkom priviti svečko – privijati do začutenja upora.
• Zategniti s ključem za svečke. V primeru ponovne uporabe že rabljene svečke, le-to privijte s ključem za 1⁄8-1⁄4 obrata, novo svečko pa za 1/2 obrata.
Če poznate vrednost momentne sile, s katero se sme priviti svečko in imate momentni ključ, uporabite momentni ključ.

Menjava olja

Pri menjavi olja uporabljajte zaščitne rokavice.
Olje izlijte, ko je motor še topel, saj je olje bolj tekoče in vsebuje več nečistoč.
- odvijte vijake in snemite stranski pokrov (pazite na zapahe na spodnjem delu okrova),
- odvijte čep vlivalnika rezervoarja za olje
- z uporabo lijaka za polnjenje olja izlijte izrabljeno olje v prej pripravljeno posodo.
- napolnite rezervoar za olje s svežim motornim oljem

Izvajajte menjave olje skladno s priporočenim harmonogramom.

POZOR **Izrabljenega olja ne izlivajte v tla ali v odvodno kanalizacijo.**

Izrabljeno olje dostavite na najbližjo enoto za prevzem nevarnih odpadkov.

Hranjenje

POZOR **Bencinski hlapi so eksplozivni. Bencina se ne smete hraniti dlje kot 30 dni. Naprave se ne sme hraniti v bližini virov odprtega ognja. Pred začetkom pripravljanja generatorja za shranitev, se prepričajte, da se je motor popolnoma ohladil.**

Priprava na shranitev

Kadar se predvideva neuporaba in shranitev naprave za več kot 30 dni;
• Izpustite gorivo iz rezervoarja.
• Odstranite pokrov vžigalne svečke.
Nastavite gumb za odzračevanje rezervoarja v položaj OFF
Ne pozabite, da se naprave ne sme hraniti v prostorih z visoko vlažnostjo.

Transport
Pred opravitvijo transporta je treba napravo popolnoma izprazniti delovnih tekočin, kot sta gorivo in olje. Odklopiti pokrov svečke.
Sklop prevažati v vodoravnem položaju z privitim čepom na vlivalniku v rezervoar za gorivo.

10. Nadomestni deli in dodatna oprema

Gorivo
Priporoča se bencin brez svinca 95

Priporočena svečka:
F6RTC ali njej ustrezna.

Motorno olje
Priporočeno olje DEGL01 tip SAE 10W-30 proizvajalca „Dedra-Exim"
Za nakup rezervnih delov in dodatne opreme se obrnite na Servis „Dedra-Exim". Kontaktne podatke najdete na 1. strani navodil.
Pri naročanju rezervnih delov navedite številko partije z nazivne tablice in številko dela iz montažne risbe.
V garancijskem roku bodo popravila izvršena pod pogoji, navedenimi v garancijskem listu. Reklamirani izdelek je treba dostaviti v popravilo na kraj nakupa (prodajalec je dolžan reklamirani izdelek sprejeti), lahko se ga tudi pošlje v centralni servis „Dedra-Exim" ali v servis, ki je najbližji vašemu prebivališču (seznam servisov je na voljo na www.dedra.pl). Prosimo, da izdelku priložite izpolnjen garancijski list.
Po preteku garancijskega obdobja popravila opravlja centralni servis. Poškodovan izdelek je se pošlje v servis (stroške dostave krije uporabnik).

11. Samoodpravljanje napak

⚠ POZOR **Pred pristopom k odpravljanju napak je treba napravo odklopiti od vira napajanja.**

Težava	Vzrok	Rešitev
Motorja se ne da zagnati	Ni goriva v rezervoarju	Napolnite rezervoar za gorivo
	Staro gorivo	Iz napajalnega sistema odstranite staro gorivo, napolnite rezervoar s svežim gorivom
	Vžig ni vklopljen	Z gumbom vklopite vžig
	Pipa za gorivo je v zaprtem položaju	Odprite pipo za gorivo
	Visokonapetostni vod ni priključen na svečko	Priključite visokonapetostni vod na vžigalno svečko
	Umazana ali poškodovana vžigalna svečka	Očistite svečko, pokvarjeno svečko zamenjajte z novo.
	Ni vklopljeno sesanje	Vklopite sesanje
Motor deluje neenakomerno	Zrahljan visokonapetostni vod	Pravilno priklopite visokonapetostni vod na vžigalno svečko
	Staro ali onesnaženo gorivo v sistemu napajanja	z napajalnega sistema odstranite staro gorivo, napolnite rezervoar s svežim gorivom
	Uplinjač ni nastavljen	Ponastavite uplinjač
Ni napetosti v vtičnici 230 V	Gumb varovalke 230 V je izklopljen	Vklopite gumb varovalke

⚠ POZOR **Generator električnega toka je opremljen s senzorjem nivoja olja. V primeru prenizkega nivoja olja senzor prepreči zagon generatorja. Zato je treba v primeru, ko se naprave ne da zagnati, najprej preveriti nivo olja. Če je nivo olja prenizek, dolijte olje.**

12. Kompletacija naprave

1. Generatorski sklop - 1 kos, 2. Ključ za svečke - 1 kos, 3. Kabel DC 12 V - 1 kos, 4. Vtič - 1 kos

13. Informacija za uporabnike o odstranjevanju električne in elektronske opreme (velja za gospodinjstva)

Simbol, ki je prikazan na izdelkih ali spremljajoči dokumentaciji, označuje, da se okvarjene električne ali elektronske opreme ne sme odlagati med gospodinjske odpadke. Če želite sestavne dele zavreči, ponovno uporabiti ali predelati, jih je treba odpeljati na specializirano zbirno mesto, kjer jih bodo sprejeli brezplačno. Informacije o lokacijah zbirnih mest za rabljeno opremo zagotavljajo lokalni organi, npr. na svojih spletnih straneh.
S pravilnim odstranjevanjem naprave lahko ohranimo dragocene vire ter se izognemo negativnim vplivom na zdravje in okolje zaradi morebitne prisotnosti nevarnih: snovi, zmesi in sestavnih delov v opremi.
Zaradi nepravilnega odlaganja odpadkov vam grozijo kazni v skladu z ustreznimi lokalnimi predpisi.
Uporabniki v državah EU: Če želite odstraniti električno ali elektronsko opremo, se obrnite na najbližje prodajno mesto ali na dobavitelja, ki vam bo zagotovil dodatne informacije.
Odstranjevanje v državah zunaj Evropske unije: Ta simbol velja samo za države Evropske unije. Če želite ta izdelek zavreči, se obrnite na lokalne organe ali prodajalca, da vam pojasnijo pravilen način odstranjevanja.

Garancijski list

za

Inverterski generator

Kataloška št.: DEGA4500Kšt. partije:.....

(v nadaljevanju Proizvod)

Datum nakupa Proizvoda: .....

Žig prodajalca

Datum in podpis prodajalca: .....

Izjava uporabnika:
Potrjujem, da sem bil seznanjen s pogoji garancije in posledicami neupoštevanja navodil v navodilih za uporabo in garancijskem listu. Znani so mi pogoji te garancije, kar potrjujem z lastnoročnim podpisom:

....
Datum in kraj Podpis uporabnika

I. Odgovornost za Proizvod
1. Garant - „Dedra-Exim" Sp. z o.o. s sedežem v Pruškovu, naslov: ul. 3 Maja 8, 05-800 Pruszków, Poljska, št. KRS (vpisa v državni sodni register Poljske) 0000062517, vpis izvršilo Okrajno sodišče za gl. mesto Varšavo v Varšavi, njegov 14. gospodarski oddelek Državnega sodnega registra *(KRS – Krajowy Rejestr Sądowy)*, davčna številka 527-020-49-33, osnovni kapital: 100.980,00 PLN.
2. Garant pod pogoji, določenimi v tem garancijskem listu, podeljuje garancijo za Proizvod, ki ga je dobavil.
3. Odgovornost iz naslova garancije zajema samo napake, izhajače iz razlogov, prisotnoh v samem Proizvodu v času njegove izdaje uporabniku.
4. Garancija daje Uporabniku pravico do brezplačne odprave napake na Proizvodu, če se napako odkrije v garancijskem obdobju. Način odprave napake na Proizvodu (metoda odprave napake) je odvisen od odločitve Garanta. Garant si za primer svoje ugotovitve, da popravila ni možno izvesti, pridržuje pravico do zamenjave okvarjenega elementa ali celotnega Proizvoda z brezhibnim, znižanja cene Proizvoda ali odstopa od pogodbe.
5. V odnosu do Uporabnika, ki ni potrošnik v smislu poljskega Civilnega zakonika *(Kodeks Cywilny)* z dne 23. aprila 1964., je odškodninska odgovornost Garanta za škodo, ki izhaja iz te garancije in/ali je v zvezi z njeno sklenitvijo in izvajanjem, ne glede na pravni naslov, omejena do vrednosti brezhibnega Proizvoda, ki je okvarjen.

II. Garancijsko obdobje

Elementi Proizvoda	Trajanje garancijske zaščite
Inverterski generator	24 mesecev od dneva nakupa Proizvoda, navedenega v tem garancijskem listu

III. Garancijski pogoji
1. Predložitev izpolnjenega garancijskega lista Proizvoda s strani Uporabnika ter dokazila okoliščin nakupa Proizvoda s strani Uporabnika, npr. v obliki blagajniškega potrdila, računa ipd. V cilju pravilne izvedbe reklamacijskega postopka se priporoča, naj Uporabnik skupaj s Proizvodom, ki ga reklamira, predloži vse elemente, navedene v „Kompletacija naprave" v navodilih za uporabo.
2. Ravnanje Uporabnika skladno s priporočili v navodilih za uporabo in garancijskem listu.
3. Garancija zajema samo ozemlje Republike Poljske in EU.
4. Garancija ne zajema okvar Proizvoda, nastalih še zlasti zaradi:
a. Uporabnikovega neupoštevanja pogojev, določenih v Navodilih za uporabo, še zlasti glede pravilne uporabe, vzdrževanja in čiščenja;
b. Uporabnikove uporabe čistilnih ali vzdrževalnih sredstev, neskladnih z navodili za uporabo;
c. Uporabnikovega neustreznega skladiščenja in prevoza Proizvoda;
d. Uporabnikovih nepooblaščenih sprememb in/ali modifikacij Proizvoda brez dogovora z Garantom;
e. Uporabnikove uporabe potrošnega materiala v Proizvodu, neskladnega z navodili za uporabo.
5. Uporabnik, ki ni potrošnik v smislu poljskega Civilnega zakonika z dne 23. aprila 1964., izgubi garancijo za Proizvod, na katerem:
- je Uporabnik odstranil, spremenil ali poškodoval serijske številke, datumske oznake in nazivne tablice;
- je Uporabnik poškodoval plombe ali so na njih vidni znaki poseganja vanje s strani Uporabnika.
6. Pozor! Opravila, povezana z vsakodnevno uporabo Proizvoda, ki so med drugim navedena v navodilih za uporabo, izvaja Uporabnik sam in na lastne stroške.

IV. Reklamacijski postopek
1. V primeru ugotovitve nepravilnega delovanja Proizvoda se je treba pred prijavo reklamacije prepričati, da so bila pravilno opravljena vsa opravila, še zlasti tista, navedena v navodilih za uporabo.
2. Priporoča se reklamacijo prijaviti takoj, najbolje v 7 dneh od dneva opazitve napake na Proizvodu. Uporabnik, ki ni potrošnik v smislu poljskega Civilnega zakonika z dne 23.4.1964, izgubi pravice, izhajajoče iz te garancije, če reklamacije ne prijavi v 7 dneh.
3. Reklamacijo se lahko prijavi, med drugim, na mestu nakupa Proizvoda, v garancijskem servisu ali pisno s pismom, poslanim na naslov: „Dedra-Exim" Sp. z o.o., ul. 3 Maja 8, 05-800 Pruszków, Poljska.
4. Uporabnik lahko prijavi reklamacijo z uporabo obrazca, ki je na voljo na spletni strani www.dedra.pl. ("Obrazec za prijavo reklamacije na podlagi garancije").
5. Naslovi garancijskih servisov za posamezne države so na voljo na www.dedra.pl. V primeru, da za dano državo ne bi bilo navedenega garancijskega servisa, se priporoča poslati reklamacijo na podlaghi garancije na ta naslov: „Dedra-Exim" Sp. z o.o., ul. 3 Maja 8, 05-800 Pruszków (Poljska).
6. V cilju varnosti Uporabnika se prepoveduje uporabo okvarjenega Proizvoda.
7. Pozor! Uporaba okvarjenega Proizvoda je nevarna za zdravje in življenje Uporabnika.
8. Obveznosti iz garancije bodo izpolnjene v 14 delovnih dneh od dneva dostave reklamiranega Proizvoda.
9. Priporoča se pred dostavo okvarjenega Proizvoda le-tega očistiti. Priporoča se reklamirani Proizvod skrbno zaščititi pred poškodbami pri transportu (najbolje je reklamirani Proizvod dostaviti v originalni embalaži).

10. Garancijsko obdobje se podaljša za čas, v katerem Uporabnik Proizvoda, za katerega velja garancija, zaradi njegove okvare ni mogel uporabljati.
Garancija ne izključuje, ne omejuje in začasno ne odpravlja pravic Uporabnika, izhajajočih iz predpisov o poroštvu za napake na prodani stvari.
PRAVICE POTROŠNIKOV Garancijski izdajatelj zagotavlja pravilno in brezhibno delovanje v garancijskem roku, ki se začne z dostavo blaga potrošniku. Če se ugotovi, da blago ni v skladu z opisom izdelka ali oglasom, ima potrošnik pravico do: (**1**) Zahtevati brezplačno popravilo napak. (**2**) Če napake niso odpravljene v 30 dneh od prejema zahtevka s strani proizvajalca ali pooblaščenega servisnega centra, zahteva brezplačno zamenjavo z novim blagom, ki je brez napak. (**3**) 30-dnevni rok se lahko v utemeljenih primerih (narava blaga, zahtevnost popravila) podaljša za največ 15 dni. Proizvajalec mora potrošnika pred iztekom 30 dni obvestiti o razlogih in trajanju podaljšanja. (**4**) Če blago ni popravljeno ali zamenjano v roku (30 ali 45 dni), lahko potrošnik zahteva povračilo celotne nakupne cene ali sorazmerno znižanje cene (vrednost znižanja ustreza znižanju vrednosti blaga). (**5**) Ne glede na zgoraj navedeno lahko potrošnik, če neskladnost nastopi v manj kot 30 dneh od dostave, takoj zahteva vračilo plačanega zneska. (**6**) Zamenjano blago ali njegov pomemben del prejme novo garancijsko kartico. (**7**) Stroški materiala, delov, dela, prevoza in transporta, povezani z odpravo napake/zamenjavo, bremenijo proizvajalca. (**8**) Za čas trajanja popravila lahko proizvajalec/servisni center potrošniku brezplačno zagotovi podoben nadomestni izdelek. Če tega ne stori, ima potrošnik pravico do odškodnine za nezmožnost uporabe izdelka. (**9**) Potrošnik mora pisno (po pošti, e-pošti ali osebno) obvestiti garanta proizvajalca ali pooblaščeni servisni center, priložiti dokazilo o veljavnosti garancije in takoj dati blago, ki je predmet reklamacije, na voljo za pregled. (**10**) **Garancija ne izključuje ali omejuje pravic potrošnika iz obvezne garancije za skladnost blaga s pogodbo do prodajalca. Potrošnik ima pravico do brezplačnega uveljavljanja garancijskih zahtevkov.**
V skladu s členom 13(1) in (2) Uredbe (EU) 2016/679 Evropskega parlamenta in Sveta z dne 27. aprila 2016 o varstvu posameznikov pri obdelavi osebnih podatkov in o prostem pretoku takih podatkov ter o razveljavitvi Direktive 95/46/ES (v nadaljnjem besedilu: RODO) vas obveščamo

1. Skrbnik vaših osebnih podatkov, podanih v obrazcu, je DEDRA-EXIM sp z o.o. s sedežem v Pruškovu [Pruszków], ul. 3 Maja 8, 05-800 Pruszków, Poljska (v nadaljevanju: "Skrbnik").
2. Vaši podatki bodo obdelovani le za namene izvedbe garancijskega postopka zanapravo v skladu s črko b prvega odst. 6. člena Splošne uredbe o varstvu podatkov EU (v nadaljevanju: »SUVP«). Dajanje podatkov je prostovoljno, a nujno potrebno za izvedbo garancijskega postopka.
3. Vaše podatke bomo obdelovali skozi čas potekanja garancijskega postopka in za namene arhiviranja za primer morebitne potrebe obrambe pred zahtevki do Skrbnika, vendar najdlje do izteka roka njihovega zastaranja.
4. Vaše podatke se sme razkriti samo subjektom, ki obdelujejo podatke za Skrbnika na podlagi pisne pogodbe o zaupanju osebnih podatkov v obdelavo in sicer, med drugim, subjektom, ki izvajajo storitve tehničnega servisa, storitve gostovanja ter vzdrževanja spletnega mesta, IT storitve, izvajalcem kurirskih storitev ipd.. Skrbnikovi dobavitelji so dolžni zagotavljati varnost podatkov ter izpolnjevati zahteve obvezujočih predpisov prava v zvezi z varstvom osebnih podatkov ter ne smejo uporabljati zaupanih jim osebnih podatkov za namene, ki niso določeni v pogodbi s Skrbnikom.
5. Vaši podatki ne bodo obdelovani na avtomatiziran način, v tem na način profiliranja, in ne bodo posredovani v tretjo državo/mednarodni organizaciji.
6. Imate v vsakem trenutku pravico dostopa do svojih podatkov ter pravico do popravka, izbrisa, omejitve obdelave le-teh, pravico do prenosa podatkov na drug subjekt, pravico do ugovora zoper njihovo obdelavo.
7. V vseh zadevah v zvezi z obdelavo vaših osebnih podatkov s strani Skrbnika nas lahko kontaktirate s sporočilom na ta e-poštni naslov: daneosobowe@dedra.pl ;
8. Imate pravico vložiti pritožbo pri organu, ki je v dani državi pristojen za varstvo osebnih podatkov;

HR Sadržaj

1. Slike i crteži
2. Opis uređaja
3. Namjena uređaja
4. Ograničenje uporabe
5. Tehnički podaci
6. Priključivanje na mrežu
7. Uključivanje uređaja
8. Uporaba uređaja
9. Održavanje
10. Zamjenski dijelovi i pribor
11. Samostalno otklanjanje kvarova
12. Komplet uređaja
13. Informacija za korisnike o odlaganju električne i elektroničke opreme
14. Jamstveni list

Prijevod originalnih uputa za uporabu
Izjava o sukladnosti priložena je uputama kao poseban dokument. U slučaju nedostatka izjave o sukladnosti, molimo kontaktirajte „Dedra-Exim" Sp. z o. o
Opći sigurnosni propisi se nalaze u uputama za uporabu kao posebna brošura.

UPOZORENJE. Prije uporabe uređaja pročitajte sva upozorenja označena uskličnikom i sve upute.

Nepoštivanje sljedećih sigurnosnih upozorenja i uputa može dovesti do strujnog udara, požara ili ozbiljnih ozljeda.

2. Opis uređaja

Slika A. 1. Uže za pokretanje, 2. Prekidač s ventilom za gorivo, 3. Ploča, 4. Poluga za zaključavanje kotača
Slika B. 2. Čep za gorivo s ventilacijskim otvorom, 2. Čep za punjenje ulja, 3. Vijci bočnog poklopca
Slika C. Indikator niske razine ulja, 2. Indikator aktivnih 230 V utičnica, 3. Indikator preopterećenja 230 V utičnica, 4, 5 Utičnica 230 V 50 Hz, 6. Točka uzemljenja, 7. Prekidač s ventilom za gorivo, 8. DC utičnica 12 V 8 A, 9. Zaštita 12 V utičnice, 10. Tipka za akumulatorski starter

3. Namjena uređaja

Generatorski set je energetski uređaj koji je neovisni izvor električne energije. Generatorski agregati su autonomni agregati za proizvodnju električne energije. Generatorski agregat u svojoj osnovnoj primjeni služi za proizvodnju električne energije za različite prijamnike (motori, rasvjeta, grijanje i sl.) na području gdje nema drugih izvora.

4. Ograničenje uporabe

Stroj se smije koristiti samo s originalnim dijelovima. Generator ne smije raditi u zatvorenim prostorijama. Generator ne smije raditi u sredini gdje je vrlo velika vlažnost zraka. U slučaju bilo kakvih mehaničkih oštećenja, posebice deformacije kućišta, spremnika goriva, curenja (curenja goriva), ne koristite uređaj. Zabranjena je uporaba generatora i u slučaju utvrđivanja bilo kakvih nepravilnosti u njegovom radu. U takvom slučaju bezuvjetno zaštite uređaj , a zatim ga odnesite na popravak u ovlašteni servis „DEDRA-EXIM" Sp. z o.o.

Dopušteni uvjeti rada
Uređaj se ne smije koristiti u zatvorenim prostorijama. Izbjegavajte vlagu. Ne ostavljajte uključeni uređaj bez nadzora. Zabranjeno je spajanje generatora na kućnu instalaciju.

5. Tehnički podaci

Model	DEGA4500K
Motor	Klipni, 1 cilindra
Maksimalna izlazna snaga [W]	3800
Izlazna snaga za kontinuirani rad [W]	3500
Napon [V]	230~
Mrežna izlazna frekvencija [Hz]	50
Nazivna struja [A]	15,2
Motor s unutarnjim izgaranjem (tip)	LT223
Kapacitet spremnika [l]	11
Klasa zahtjeva za performanse	G1
Klasa sukladnosti snage	A
Zajamčena razina zvučne snage LWA [dB (A)]	95
Masa nepotopljene jedinice [kg]	41
Snaga motora s izgaranjem [W]	4500
Broj okretaja motora [rpm]	2800
Zapremina motora [cm3]	223
Stupanj zaštite od izravnog pristupa	IP23M
Razina zvučne snage LWA [dB (A)]	93
Mjerna nesigurnost (KWA) [dB (A)]	3
Faktor snage	1.0
Starter baterija	
Tip baterije	Li-Ion
Napon baterije [V]	12
Struja [A]	0,8
Snaga [Wh]	9,6

Dodatni podaci:

Broj utičnica
2 utičnice 230 V izmjenična struja (AC)
1 x 12 V 5 A DC utičnica

Informacija o buci

Emisija buke određena je u skladu s EN ISO 3744:1995, vrijednosti su navedene u gornjoj tablici.

NAPOMENA **Buka može oštetiti sluh, uvijek pri radu koristite zaštitu ušiju!**

Deklarirana ukupna vrijednost buke izmjerena je prema standardnoj metodi ispitivanja i može se koristiti za usporedbu jednog uređaja s drugim. Navedena razina buke se također može koristiti za početnu procjenu izloženosti buci.
Razina buke tijekom stvarne uporabe uređaja se može razlikovati od deklariranih vrijednosti, ovisno o tome kako se koriste radni alati, posebno o vrsti obrađivanog predmeta i o potrebi definiranja mjera zaštite operatera. Za točnu procjenu izloženosti u stvarnim uvjetima uporabe, potrebno je uzeti u obzir sve dijelove radnog ciklusa, uključujući razdoblja kada je uređaj isključen ili kada je uključen, ali nije u uporabi.

6. Priprema za uporabu

NAPOMENA **Sve pripremne radnje obavljajte dok je uređaj isključen iz izvora napajanja.**

Prije početka rada uvjerite se da je uređaj kompletan i da nema tragova udubljenja, ogrebotina ili drugih oštećenja. Ukoliko primijetite bilo kakvo oštećenje, obratite se servisu „Dedra-Exim" sp. z o.o.
Postavljanje uređaja
Kako bi se poboljšala udobnost korištenja, agregat je opremljen transportnim kotačima. To olakšava pomicanje i postavljanje uređaja. Kako bi se uređaj imobilizirao, prednji kotači opremljeni su blokadom (sl. A, 4). Za blokiranje kotača pritisnite polugu za blokiranje kotača - kotači će se automatski blokirati. Za otključavanje pomaknite ručicu udesno i prema gore.

Transport i rukovanje
Generator DEGA4500K opremljen je sklopivom ručkom koja olakšava transport i pomicanje uređaja. U položaju sastavljanja, ručka treba biti sklopljena (sl. A, 5), dok transportirate ili pomičete ručku, rasklopite ručku tako da je snažno povučete prema gore. Ručka se može zaključati u položaju pogodnom za korisnika. Preklapanje ručke sastoji se u postavljanju u radni položaj.

Instaliranje baterije

Baterija za pokretanje nije spojena tijekom transporta.
Odvijte vijke koji pričvršćuju poklopac baterije i uklonite poklopac (Slika H). Baterija je desno. Tijekom transporta, kablovi su odvojeni od baterije, a baterija je pričvršćena gumenom trakom. Za spajanje baterije:
- lagano zategnite gumeni remen, otpustite zasun i izvadite bateriju
- pronađite spojne kabele akumulatora
- zategnite kabele na stezaljke baterije, pazite na točan polaritet - crveni kabel na pozitivni (+) pol, crni na negativni (-) pol
- postavite bateriju na bazu unutar generatorskog agregata
- pričvrstiti remenom
- stavite i zategnite prednji poklopac baterije

Prelijevanje generatora uljem

Generatorski agregat nije preplavljen uljem, prije početka rada, agregat se mora napuniti uljem.
Motorno ulje je glavni faktor u performansama i životnom vijeku motora. Koristite ulje namijenjeno za 4-taktne motore. DEGL01 tip SAE 10W-30 od "Dedra-Exim" je preporučeno ulje za opću upotrebu.
Uređaj je opremljen senzorom razine ulja, koji neće dopustiti pokretanje motora u slučaju niske razine ulja.
Kapacitet posude za ulje je približno 0,4 litre.
Za dolijevanje ulja:
1. Odvrnite pričvrsnu maticu poklopca otvora za punjenje ulja, uklonite poklopac i pronađite poklopac otvora za punjenje ulja (slika D).
2. Skinite čep otvora za punjenje ulja, obrišite mjernu šipku čistom krpom.
3. Ulijte pripremljenu količinu ulja.
4. Provjerite razinu ulja i zategnite čep otvora za punjenje ulja. Vratite poklopac i zategnite ga.

Punjenje goriva

NAPOMENA **Benzin je zapaljiv i eksplozivan pod određenim uvjetima. Zabranjeno je pušiti, stvarati iskrenje ili koristiti otvorenu vatru tijekom točenja goriva u generatoru ili na mjestima gdje se skladišti benzin. Požar ili eksplozija mogu vas ozbiljno ozlijediti. Gorivo treba dolijevati u dobro prozračenom prostoru s ugašenim motorom.**

Odvijte čep spremnika goriva (sl. E). Napunite spremnik goriva benzinom (kapacitet spremnika je 11 litara). Čep za punjenje je opremljen otvorom za odzračivanje, nakon dolijevanja goriva, zategnite čep za gorivo dok ne čujete zveckanje, to znači da se spremnik odzračuje.

7. Uključivanje uređaja

NAPOMENA **Prije pokretanja uređaja bitno je provesti radnje opisane u poglavlju "Priprema za rad".**

Dužnosti operatera

NAPOMENA **Upoznajte se s uputama za uporabu i sigurnost rada. Uvjerite se da znate kako brzo zaustaviti generator i upoznajte se s radom svih elemenata za upravljanje. Zabranjeno je rukovanje uređajem bez odgovarajuće obuke. Prije prvog puštanja u rad provjerite razinu ulja i goriva.**

Prije prvog pokretanja stroja, obavezno dobro uzemljite generator. Da biste to učinili, uklonite vijak (slika C, 6) i montirajte kabel za uzemljenje ispod glave vijka (kabel nije uključen). Zatim zategnite vijak tako da kabel bude sigurno blokiran. Spojite drugi kraj kabela na vodljivu šipku postavljenu u zemlju.
Ne spajajte nikakve uređaje na generator prije pokretanja motora.

Pokretanje uređaja

Automatski

1. Postavite prekidač u položaj prigušnice (sl. C, 8).
2. Pritisnite tipku START na ploči (sl. C, 10). Motor bi se trebao pokrenuti.
3. Nakon što se motor zagrije i uređaj radi stabilno, isključite prigušnicu (prekidač postavite u položaj ON).
4. Priključite prijemnik na naponsku utičnicu.

Ručni rad

1. Postavite prekidač u položaj usisavanja.
2. Energično povucite startno uže (slika J), zatim otpustite uže kako bi se uže slobodno vratilo u prvobitni položaj. Motor treba početi raditi.
3. Nakon što se motor zagrije i uređaj radi stabilno, isključite prigušnicu (prekidač postavite u položaj ON).
4. Spojite prijemnik u naponsku utičnicu.

8. Uporaba uređaja

NAPOMENA **Ne pokrećite uređaj u prostorijama, ispušni plinovi sdrže otrovni ugljični monoksid.**

Ne spajajte uređaje čija nazivna snaga prelazi 80% nazivne snage generatora.
Tijekom pokretanja, elektromotori se karakteriziraju privremeno povećanom potrošnjom energije, što može uzrokovati aktiviranje zaštite od preopterećenja i gašenje jedinice.
Ukoliko je spojeno više uređaja, ne pokrećite ih istovremeno. U slučaju potrebe korištenja produžnih kablova ne mogu biti dulji od:
- 60 m za presjek od 1,5 mm^2
- 100 m za presjek od 2,5 mm^2

Zaustavljanje motora

Prije isključivanja uređaja, odspojite sve prijemnike tako što ćete izvaditi utikač iz utičnice generatora. Zatim okrenite prekidač za paljenje (slika I) u položaj "OFF".

NAPOMENA **U slučaju je potrebno isključiti generator u nuždi, odmah okrenite prekidač paljenja u položaj "OFF". Nakon završetka rada, ispušna cijev može biti vruća, pričekajte da se ohladi prije nego što izvršite održavanje.**

9. Održavanje

NAPOMENA **Sve radnje održavanja obavljajte dok je uređaj isključen iz izvora napajanja.**

Zaustavite motor i pričekajte da se svi rotirajući dijelovi zaustave prije izvođenja bilo kakvih radova pregleda, popravka ili održavanja. Isključite naponski kabel od svjećice kako biste spriječili slučajno aktiviranje.

Plan radova održavanja

Uvijek prije pokretanja uređaja:
Provjerite i napunite razinu goriva u spremniku.
Provjerite i pažljivo zategnite uzemljenje

Okvir održavanja	Nakon rada	Nakon 1. mjeseca korištenja	Svaka 3 mjeseca ili svakih 50 sati	Svakih 6 mjeseci ili svakih 100 sati	Svake godine ili 300 sati
Provjera stanja ulja	X				
Promjena ulja		X			
Provjera filtera za zrak		X			
Čišćenje filtera za zrak			X		
Zamjena svjećice				X	
Provjera crijeva za gorivo					X
Provjera visokonaponskih kablova					X

Čišćenje filtera za zrak

Zaprljani filtar zraka može dovesti do nepravilnog rada motora i povećane potrošnje goriva.

NAPOMENA **Filtar zraka i njegove komponente ne čistite otapalom, jer to može uzrokovati požar. Zabranjeno je pokretati uređaj bez zračnog filtera, to će dovesti do bržeg trošenja motora.**

1. odšarafite vijke i skinite poklopac (obratite pažnju na zasune na dnu poklopca)
2. pronađite poklopac filtera goriva
3. otpustite vijak za zaključavanje i skinite poklopac filtra
4. uklonite filtar goriva i očistite ga.

Montažu provedite u suprotnom redoslijedu.

Zamjena svjećice

Preporučena svjećica: F6RTC ili njezin ekvivalent.

NAPOMENA **Korištenje pogrešne svjećice može oštetiti motor.**

Za zamjenu svjećice, odvrnite vijke i skinite bočni poklopac (obratite pažnju na zasune na dnu poklopca), skinite poklopac s gornje strane poklopca, odvojite utičnicu svjećice (slika B) i očistite sve ostatke iz područja kablova svjećice. Zatim, pomoću priloženog ključa za svjećice, uklonite svjećicu.
Provjerite stanje svjećice.
• Ako su elektrode istrošene ili ako je izolator napukao ili oštećen - zamijenite svjećicu.
• Ako je svjećica zaprljana naslagama ugljika - uklonite naslage ugljika žičanom četkom ili sredstvom za čišćenje svjećica u spreju.
Izmjerite razmak između elektroda pomoću alata, elektrode trebaju imati odgovarajući razmak, koji treba biti od (0,7-0,8) mm (slika K). Ako je potrebno, ispravite razmak pažljivim savijanjem elektrode.
• Provjerite je li brtvena podloška svjećice u dobrom stanju.
• Uvrnite svjećicu rukom kako biste izbjegli trganje navoja dok se ne zaustavi.
• Zategnite ključem za svjećice. U slučaju da koristite rabljenu svjećicu, zategnite je ključem za $^1/_8$ - $^1/_4$ okretaja, nova svjećicaa za $^1/_2$ okretaja.
Ako znate vrijednost momenta za pritezanje svjećice i imate moment ključ, upotrijebite moment ključ.

Zamjena ulja

Prilikom zamjene ulja koristite zaštitne rukavice.
Napunite ulje dok je motor još topao, jer je ulje fluidnije i sadrži više prljavština.
- odšarafite vijke i skinite poklopac (obratite pažnju na zasune na dnu poklopca)
- odvrnite čep za punjenje ulja
- pomoću lijevka pored mjesta za punjenje ulja ulijte iskorišteno ulje u prethodno pripremljenu posudu.
- napunite spremnik za ulje svježim motornim uljem

Zamijenite ulje prema preporučenom rasporedu.

NAPOMENA **Ne ulijevajte iskorišteno ulje u zemlju ili u kanalizaciju.**

Istrošeno ulje odnesite na najbliže mjesto za prikupljanje opasnog otpada.

Skladištenje

NAPOMENA **Pare benzina su eksplozivne. Benzin se ne smije skladištiti dulje od 30 dana. Uređaj se ne smije skladištiti u blizini otvorenog plamena. Prije pripreme generatora za skladištenje provjerite je li se motor potpuno ohladio.**

Priprema za skladištenje

Kada se nekorišteni uređaj planira pohraniti dulje od 30 dana;
• Ispustite gorivo iz spremnika.
• Isključite kabel svjećice.
Okrenite gumb za ventilaciju spremnika u položaj OFF
Zapamtite da se uređaj ne smije skladištiti u prostorijama s visokom vlagom.

Prijevoz

Prije transporta, radne tekućine kao što su gorivo i ulje treba potpuno isprazniti. Isključite kabel svjećice.
Prevozite jedinicu u vodoravnom položaju sa zatvorenim spremnikom goriva.

10. Zamjenski dijelovi i pribor

Gorivo
Preporuča se bezolovni benzin 95

Preporučena svjećica
F6RTC ili njezin ekvivalent.

Motorno ulje
Preporučeno ulje DEGL01 tip SAE 10W-30 „Dedra-Exim"
Za kupnju rezervnih dijelova i pribora obratite se „Dedra-Exim" servisu. Podaci za kontakt nalaze se na 1. stranici uputa.
Prilikom narudžbe rezervnih dijelova navedite broj PARTIJE koji se nalazi na natpisnoj pločici i broj dijela s montažnog crteža.
Tijekom jamstvenog roka popravci se vrše pod uvjetima navedenim u jamstvenom listu. Molimo pošaljite reklamirani proizvod na popravak u mjesto kupnje (prodavatelj je dužan prihvatiti reklamirani proizvod), pošaljite ga središnjem servisu „Dedra-Exim" ili pošaljite servisu najbližem vašem mjestu stanovanja (popis usluga na www.dedra.pl). Molimo Vas da priložite popunjeni jamstveni list. Nakon isteka jamstvenog roka popravke obavlja središnji servis. Oštećeni proizvod treba poslati u Servis (troškove dostave snosi korisnik).

11. Samostalno otklanjanje kvarova

NAPOMENA **Prije samostalnog otklanjanja kvarova isključite napajanje uređaja.**

Problem	Uzrok	Rješenje
Motor se neće pokrenuti	Nema goriva u spremniku	Napunite spremnig za gorivo
	Staro gorivo	Ispraznite sustav za opskrbu gorivom od starog goriva, napunite spremnik svježim, čistim gorivom
	Paljenje nije uključeno	Uključite paljenje pomoću gumba
	Slavina za gorivo u zatvorenom položaju	Otvorite slavinu za gorivo
	Visokonaponski kabel nije spojen na svjećicu	Spojite visokonaponski kabel na svjećicu
	Prljava ili oštećena svjećica	Očistite svjećicu, zamijenite neispravnu svjećicu novom.
	Čok nije uključen	Uključite čok
Motor radi neravnomjerno	Labav visokonaponski kabel	Propisno spojite visokonaponski kabel na svjećicu
	Staro ili kontaminirano gorivo u sustavu za napajanje	Ispraznite sustav za opskrbu gorivom od starog goriva, napunite spremnik svježim gorivom
	Karburator nije postavljen	Postavite karburator
U utičnici od 230V nema napona	Gumb osigurača 230V je isključen	Uključite prekidač osigurača

NAPOMENA **Generatorski set je opremljen senzorom razine ulja. U slučaju preniske razine ulja će senzor uzrokovati nemogućnost pokretanja generatora. Zbog toga, u situaciji kada se uređaj ne može pokrenuti, prvo treba provjeriti razinu ulja. Ako je razina ulja preniska, dolijte ulje.**

12. Komplet uređaja

1. Generatorski set - 1 kom., 2. Ključ svjećice - 1 kom., 3. DC 12V kabel - 1 kom., 4. Utikač - 1 kom

13. Informacija za korisnike o odlaganju električne i elektroničke opreme (za kućanstva)

Ovaj simbol postavljen na proizvode ili popratnu dokumentaciju obavještava da se neispravni električni ili elektronički uređaji ne smiju odlagati s kućnim otpadom. Ispravan postupak u slučaju potrebe za zbrinjavanjem, ponovnom uporabom ili oporabom komponenti sastoji se od prijenosa uređaja na specijalizirano sabirno mjesto, gdje će biti besplatno prihvaćen. Informacije o lokacijama sabirnih točaka otpadne opreme pružaju lokalne vlasti, npr. na svojim web stranicama.
Pravilno zbrinjavanje uređaja omogućuje očuvanje dragocjenih resursa i izbjegavanje negativnog utjecaja na zdravlje i okoliš, do kojeg dolazi zbog mogućnosti da uređaji sadrže opasne tvari, smjese i sastavne dijelove.
Nepravilno odlaganje otpada podliježe kaznama predviđenim relevantnim lokalnim propisima.
Korisnici u zemljama Europske unije: Ako trebate odložiti električnu ili elektroničku opremu, obratite se najbližem prodavaču ili dobavljaču za dodatne informacije.
Odlaganje u zemljama izvan Europske unije: Ovaj simbol vrijedi samo za zemlje Europske unije. Ako trebate zbrinuti ovaj proizvod, obratite se lokalnim vlastima ili trgovcu radi pravilnog zbrinjavanja.

Jamstveni list

na

Agregat za struju inverter

Kataloški broj: DEGA4500K br. partije:.....

(u daljnjem tekstu Proizvod)

Datum nabavke Proizvoda: .....

Pečat prodavača

Datum i potpis prodavača: .....

Izjava Korisnika:

Potvrđujem da sam upoznat s uvjetima jamstva i posljedicama nepoštivanja smjernica sadržanih u Uputama za upotrebu i jamstvenom listu. Upoznat sam s uvjetima ovog jamstva, što potvrđujem svojim potpisom:

....

Datum i mjesto Potpis Korisnika

I. Odgovornost za Proizvod

1. Jamac - „Dedra-Exim" Sp. z o.o. sa sjedištem u Pruszkówu, adresa: ul. 3 Maja 8, 05-800 Pruszków, KRS 0000062517, Općinski sud za glavni grad Varšavu u Varšavi, XIV Gospodarski odjel Državnog sudskog registra, PIB 527-020-49-33, osnovni kapital: 100 980.00 PLN.
2. Pod uvjetima navedenim u ovom jamstvenom listu, Jamac daje jamstvo za Proizvod koji dolazi iz Jamčeve distribucije.
3. Odgovornost iz jamstva pokriva samo nedostatke koji proizlaze iz razloga koji su u Proizvodu u trenutku njegove predaje Korisniku.
4. Pod jamstvom, Korisnik stječe pravo na besplatan popravak Proizvoda, ako se kvar otkrije tijekom jamstvenog roka. Način popravka Proizvoda (metoda popravka) ovisi o odluci Jamca. Ako Jamac utvrdi da ga je nemoguće popraviti, Jamac zadržava pravo zamijeniti neispravan element ili cijeli Proizvod ispravnim, smanjiti cijenu Proizvoda ili odstupiti od ugovora.
5. U odnosu na Korisnika koji nije potrošač u smislu Zakona od 23. travnja 1964. Građanski zakonik, odgovornost Jamca za štetu koja proizlazi iz ovog jamstva i/ili u vezi s njegovim sklapanjem i izvršenjem, bez obzira na pravni naslov, ograničena je na maksimalnu vrijednost neispravnog Proizvoda.

II. Jamstveni rok

Elementi Proizvoda	Jamstveni rok
Agregat za struju inverter	24 mjeseca od datuma kupnje Proizvoda prikazanog u ovom jamstvenom listu

III. Uvjeti korištenja jamstva

1. Predočenje od strane korisnika popunjenog jamstvenog lista Proizvoda i potvrđivanje od strane Korisnika okolnosti kupnje Proizvoda, npr. predočenjem računa, fakture itd. Kako bi učinkovito riješili reklamaciju preporuča se da Korisnik dostavi sve elemente navedene u "Kompletu uređaja" zajedno s Proizvodom za reklamaciju koja se nalazi u Uputama za upotrebu.
2. Poštovanje od strane korisnika preporuka sadržanih u Uputama za uporabu i jamstvenom listu.
3. Jamstvo vrijedi isključivo na području Republike Poljske i EU.
4. Jamstvo ne obuhvaća kvarove Proizvoda nastale posebno kao rezultat:
a. Nepoštivanja od strane Korisnika uvjeta navedenih u Uputama za uporabu, posebno u pogledu pravilnog korištenja, održavanja i čišćenja;
b. Korištenja od strane Korisnika sredstava za čišćenje ili održavanje koja nisu u skladu s Uputama za uporabu;
c. Nepravilnog skladištenja i transporta Proizvoda od strane Korisnika;
d. Neovlaštene izmjene i/ili modifikacije Proizvoda od strane Korisnika koje nisu dogovorene s Jamcem;
e. Korištenja od strane Korisnika potrošnog materijala u Proizvodu koji nije u skladu s Uputama za uporabu.
5. Korisnik koji nije potrošač u smislu zakona od 23. travnja 1964. Građanski zakonik gubi jamstvo na Proizvod u kojem:
- je Korisnik je uklonio, promijenio ili oštetio serijske brojeve, oznake datuma i natpisne pločice;
- pečati su oštećeni od strane Korisnika ili pokazuju znakove manipulacije od strane Korisnika.
6. Pozor! Radnje povezane sa svakodnevnim radom Proizvoda, koje proizlaze, između ostalog iz Upute za uporabu Korisnik je dužan provoditi samostalno i o svom trošku.

IV. Procedura reklamacije

1. U slučaju utvrđivanja neispravnog rada Proizvoda, prije podnošenja reklamacije, provjerite jesu li sve radnje navedene posebno u Uputama za uporabu, izvršene ispravno.
2. Preporučujemo podnošenje reklamacije odmah, najbolje u roku od 7 dana od dana uočavanja kvara Proizvoda. Korisnik koji nije potrošač u smislu zakona od 23. travnja 1964. Građanski zakonik gubi prava koja proizlaze iz ovog jamstva ako se reklamacija ne podnese u roku od 7 dana.
3. Reklamacija se može podnijeti, između ostalog, na mjestu kupnje Proizvoda, u jamstvenom servisu ili pismeno na sljedeću adresu: „Dedra-Exim" Sp. z o.o., ul. 3 Maja 8, 05-800 Pruszków.
4. Korisnik može podnijeti reklamaciju putem obrasca dostupnog na web stranici www.dedra.pl. ("Obrazac za reklamaciju").
5. Adrese jamstvenih servisa za pojedine zemlje dostupne su na web stranici www.dedra.pl. U slučaju nedostatka jamstvenog servisa za određenu zemlju, preporuča se slanje reklamacija na sljedeću adresu: „Dedra-Exim" Sp. z o.o. ul. 3 Maja 8, 05-800 Pruszków (Poljska).
6. S obzirom na sigurnost Korisnika, zabranjeno je koristiti neispravan proizvod.
7. Pozor! Korištenje neispravnog Proizvoda opasno je za zdravlje i život Korisnika.
8. Izvršenje obveza koje proizlaze iz jamstva održat će se u roku od 14 radnih dana od dana isporuke Proizvoda koji korisnik reklamira.
9. Prije dostave neispravnog Proizvoda na reklamaciju, preporuča se čišćenje. Preporuča se da se reklamirani Proizvod pažljivo zaštiti od oštećenja tijekom

transporta (preporuča se isporuka reklamiranog Proizvoda u originalnom pakiranju).
10. Jamstveni rok se produljuje za vrijeme tijekom kojeg ga Korisnik nije mogao koristiti zbog kvara na Proizvodu obuhvaćenom jamstvom.
Jamstvo ne isključuje, ograničava ili suspendira prava Korisnika koja proizlaze iz odredbi o jamstvu za nedostatke na prodanom artiklu.
Prema čl. 13 sek. 1 i sljed. 2. Uredbe (EU) 2016/679 Europskog parlamenta i Vijeća od 27. travnja 2016. o zaštiti fizičkih osoba u vezi s obradom osobnih podataka i slobodnom kretanju takvih podataka te stavljanju izvan snage Direktive 95/46. /EC, obavještavamo vas

1. Administrator Vaših osobnih podataka navedenih u formularu je DEDRA-EXIM sp. z o. o. sa sjedištem u Pruszkówu, ul. 3 Maja 8, 05-800 Pruszków (u daljnjem tekstu: "Administrator").
2. Vaši podaci će se obrađivati isključivo u svrhu provedbe jamstvenog postupka uređaja sukladno čl. 6 st. 1 slovo. b opće uredbe o zaštiti podataka (u daljnjem tekstu: "GDPR") Davanje podataka je dobrovoljno, ali nužno za provedbu jamstvenog postupka.
3. Vaši podaci će se obrađivati za vrijeme trajanja jamstvenog postupka te za potrebe arhiviranja u slučaju potrebe obrane od bilo kakvih potraživanja prema Administratoru, najduže do isteka istih.
4. Vaši podaci mogu se priopćiti samo subjektima koji obrađuju podatke za administratora na temelju pisanog ugovora o povjeravanju obrade osobnih podataka koji između ostalog daje: tehnička služba, održavanje hostinga ili web stranica, IT služba, kurirska tvrtka. Dobavljači Administratora dužni su osigurati sigurnost podataka i ispunjavati uvjete važećih zakona vezanih uz zaštitu osobnih podataka te ne smiju koristiti povjerene osobne podatke u druge svrhe osim onih navedenih u ugovoru s Administratorom.
5. Vaši podaci neće se obrađivati na automatizirani način, uključujući u obliku profiliranja, i neće se prenositi u treću zemlju/međunarodnu organizaciju.
6. Imate pravo pristupa svojim podacima te pravo na ispravak, brisanje, ograničenje obrade, pravo na prijenos podataka, pravo na prigovor u bilo kojem trenutku.
7. Za sva pitanja vezana uz obradu Vaših osobnih podataka od strane Administratora, možete nas kontaktirati na sljedeću e-mail adresu: daneosobowe@dedra.pl.;
8. Imate pravo podnijeti pritužbu tijelu nadležnom za zaštitu osobnih podataka

BG Spis treści

1. Снимки и рисунки
2. Описание на устройството
3. Предвидена употреба на устройството
4. Ограничение на използването
5. Технически данни
6. Подготовка за работа
7. Включване на уреда
8. Експлоатация на устройството
9. Рутинна поддръжка
10. Резервни части и аксесоари
11. Отстраняване на собствени дефекти
12. Сглобяване на уреда
13. Информация за потребителите относно изхвърлянето на електрическо и електронно оборудване
14. Гаранционна карта

Превод на оригиналното ръководство
Декларацията за съответствие е приложена към ръководството като отделен документ. При липса на декларация за съответствие, моля, свържете се с „Dedra-Exim” Sp. z o.o.
Общите правила за безопасност са приложени към ръководството като отделна книжка.

ПРЕДУПРЕЖДЕНИЕ. Прочетете всички предупреждения, обозначени със символа, и всички инструкции.

Неспазването на следните предупреждения и инструкции за безопасност може да доведе до токов удар, пожар или сериозно нараняване.

ВНИМАНИЕ **Съхранявайте всички предупреждения и инструкции за бъдещи справки.**

2. Описание на устройството

Рис. А. 1. трос стартера, 2. перемикач з паливним клапаном, 3. панель, 4. важіль блокування коліс
Рис. Б. 2. паливна кришка з вентиляційним отвором, 2. кришка маслозаливної горловини, 3. гвинти бічної кришки
Рис. В. Індикатор низького рівня масла, 2. активний індикатор розетки 230 В, 3. індикатор перевантаження розетки 230 В, 4, 5 розетки 230 В 50 Гц, 6. точка заземлення, 7. вимикач з паливним клапаном, 8. розетка постійного струму 12 В 8 А, 9. пристрій захисту розетки 12 В, 10. кнопка запуску акумулятора

3. Предназначение на устройството

Генераторният агрегат е електрическо съоръжение, което е самостоятелен източник на енергия. Генераторните агрегати са самостоятелни устройства за производство на електроенергия. В основното си приложение генераторът се използва за производство на електроенергия за различни потребители (двигатели, осветление, отопление и др.) в район, където няма други източници.
Разрешено е използването на уреда при ремонтни и строителни дейности, ремонтни работилници, любителски работи при спазване на условията за използване и допустимите условия на работа, съдържащи се в инструкциите за експлоатация.

4. Ограничения за използване

Машината може да се използва само в съответствие с "Разрешените условия на работа" по-долу.

Машината може да се използва само с оригинални части. Генераторният агрегат не трябва да се експлоатира в затворени помещения. Генераторът не трябва да се експлоатира в атмосфера с много висока влажност. Ако се установят механични повреди, по-специално деформации на корпуса, резервоара за гориво, течове (изтичане на гориво), устройството не трябва да се използва. Също така не използвайте генератора, ако в работата му са открити нередности. В такъв случай устройството трябва да бъде напълно обезопасено и след това ремонтирано в оторизиран сервизен център на „„DEDRA-EXIM”” Sp. z o.o..
Всяка неразрешена промяна на механичната и електрическата конструкция, всякакви модификации, операции по поддръжката, които не са описани в ръководството за експлоатация, ще се считат за незаконни и ще доведат до незабавна загуба на гаранционните права, а декларацията за съответствие ще стане невалидна.
Непреднамерената употреба или употребата, която не е в съответствие с инструкциите за експлоатация, ще доведе до незабавна загуба на гаранционни права..

Разрешени работни условия
Уредът не трябва да се използва на закрито. Избягвайте влагата.
Не оставяйте включеното устройство без надзор. Забранено е свързването на генератора към битова инсталация.

5. Технически данни

Модель	DEGA4500K
Двигун внутрішнього згоряння	Бутало, 1-цилиндрово
Максимальна вихідна потужність [Вт]	3800
Вихідна потужність при безперервній роботі [Вт].	3500
Напруга [В]	230~
Лінійна вихідна частота [Гц]	50
Номінальний струм [А]	15,2
Двигун внутрішнього згоряння (тип)	LT223
Об'єм бункера [л]	11
Клас експлуатаційних вимог	G1
Клас відповідності потужності	A
Гарантований рівень звукової потужності LWA [дБ(А)].	95
Маса не вентильованого блоку [кг]	41
Потужність двигуна внутрішнього згоряння [Вт]	4500
Частота обертання двигуна [об/хв] Робочий об'єм двигуна [об/хв	2800
Робочий об'єм двигуна [см3].	223
Ступінь захисту від прямого доступу	IP23M
Рівень звукової потужності LWA [дБ(А)]	93
Невизначеність вимірювання (KWA) [дБ(А)].	3
Коефіцієнт потужності	1.0
Пускова батарея	
Тип батареї	Li-Ion
Напруга акумулятора [В]	12
Сила струму [А]	0,8
Потужність [Вт]	9,6

Допълнителни данни:

Брой гнезда
2 гнезда за променлив ток (AC) 230 V
1 12 V 5 A гнездо за постоянен ток (DC)

Информация за шума
Емисиите на шум са определени в съответствие с EN ISO 3744:1995 Стойностите са дадени в таблицата по-горе..

ВНИМАНИЕ **Шумът може да причини увреждане на слуха, винаги носете защита на слуха, когато работите!**

Декларираната стойност на общия шум е измерена съгласно стандартен метод за изпитване и може да се използва за сравняване на един уред с друг. Посоченото ниво на шума може да се използва и за предварителна оценка на експозицията на шум.
Нивото на шума по време на действителното използване на машината може да се различава от обявените стойности в зависимост от използването на работните инструменти, по-специално от вида на обработвания детайл и от необходимостта да се определят мерки за защита на оператора. За да се направи точна оценка на експозициите при действителните условия на употреба, трябва да се вземат предвид всички части на работния цикъл, включително периодите, когато машината е изключена или когато е включена, но не се използва за работа.

6. Подготовка за работа

ВНИМАНИЕ **Извършвайте всички подготвителни работи, когато устройството е изключено от електрическата мрежа.**

Преди да започнете работа, се уверете, че устройството е пълно и няма вдлъбнатини, ожулвания или други повреди. Ако забележите някаква повреда, свържете се със сервиза на „„Dedra-Exim”” sp. z o.o.

Позициониране на устройството
За да се подобри удобството на потребителя, генераторът е оборудван с транспортни колела. Това улеснява преместването и позиционирането на устройството. За заключване на устройството предните колелца са снабдени със заключващо устройство (фиг. А, 4). За да блокирате колелата, натиснете лоста за блокиране на колелата - колелата се блокират автоматично. За да отключите, натиснете лоста надясно и нагоре.

Транспорт и преместване

Генераторът DEGA4500K е оборудван със сгъваема дръжка за лесно транспортиране и преместване на агрегата. В работно положение дръжката трябва да е сгъната (фиг. A, 5), а за транспортиране или преместване дръжката трябва да се разгъне, като се издърпа силно нагоре. Дръжката може да се застопорява в удобно за потребителя положение. За да сгънете дръжката, поставете я в работно положение.

Инсталиране на батерията

Стартерната батерия не е свързана по време на транспортиране.
Отвийте винтовете, закрепващи капака на батерията, и свалете капака (фиг. 3). Батерията е разположена от дясната страна. По време на транспортирането кабелите се изключват от батерията и тя се закрепва с гумена лента. За свързване на батерията:
- издърпайте леко гумената лента, откопчайте ключалката и извадете батерията.
- намиране на кабелите за свързване на акумулатора
- затегнете кабелите към клемите на акумулатора, като не забравяте правилната полярност - червеният кабел към положителната (+) клема, черният към отрицателната (-) клема
- поставете батерията върху основната плоча в генератора.
- закопчаване с каишка
- поставете и затегнете предния капак на батерията

Заливане на генератора с масло

ВНИМАНИЕ **Генераторният агрегат не е залят с масло, като преди работа агрегатът трябва да се залее с масло.**

Двигателното масло е основен фактор за работата и живота на двигателя. Използвайте масло, предназначено за 4-тактови двигатели. DEGL01 тип SAE 10W-30 на „Dedra-Exim" е препоръчителното масло за обща употреба.
Устройството е оборудвано със сензор за нивото на маслото, който предотвратява стартирането на двигателя, ако нивото на маслото е ниско.
Капацитетът на масления картер е приблизително 0,4 литра.

Доливане на маслото:

1. развийте гайката на капачката на резервоара за масло, свалете капачката и намерете резервоара за масло (фиг. D).
2. отвийте капачката на резервоара за масло, избършете мерителната пръчка в чиста кърпа.
3. изсипете приготвеното количество масло.
4. проверете нивото на маслото и завийте капачката за пълнене с масло. Поставете капачката и я затегнете.

Презареждане с гориво

ВНИМАНИЕ **Бензинът е запалим и при определени условия взривоопасен. Забранено е пушенето, искренето и използването на открит огън при зареждане на генератора с гориво или на местата, където се съхранява бензин. Запалването или експлозията могат да причинят сериозни наранявания. Презареждането с гориво трябва да се извършва в добре проветрени помещения при спрян двигател.**

Отвийте капачката на резервоара за гориво (фиг. E). Напълнете резервоара за гориво с бензин (вместимостта на резервоара е 11 литра). Капачката на резервоара за гориво е оборудвана с обезвъздушител; когато приключите с пълненето, затегнете капачката на резервоара за гориво, докато чуете дрънчащ звук, което означава, че резервоарът е обезвъздушен.

7. Включване на устройството

ВНИМАНИЕ **Преди да стартирате устройството, е необходимо да следвате стъпките, описани в раздел "Подготовка за работа".**

Отговорности на оператора

ВНИМАНИЕ **Запознайте се с инструкциите за експлоатация и безопасност. Уверете се, че знаете как да спрете бързо генератора и се запознайте с работата на всички органи за управление. Не работете с уреда без подходящо обучение.**
Проверете нивата на маслото и горивото преди първото пускане в експлоатация.

Преди да стартирате машината за първи път, не забравяйте да заземите добре генератора. За целта отвийте винта (фиг. B, 7) и поставете заземителния кабел под главата на винта (кабелът не е включен в комплекта). След това затегнете винта, така че кабелът да бъде точно фиксиран на място. Свържете другия край на кабела към проводяща пръчка, поставена в земята.

ВНИМАНИЕ **Преди стартиране на двигателя към генератора не трябва да се свързва никакво оборудване.**

Стартиране на устройството

Автоматичен

1 Превключете превключвателя в положение за засмукване (фиг. B, 8).
2. натиснете бутона START на панела (фиг. C, 10). Двигателят трябва да заработи.
3. когато двигателят загрее и агрегатът работи равномерно, изключете засмукването (превключвател в положение ON).
4. свържете приемника към гнездото за напрежение.

Ръководство

Превключете превключвателя в положение за засмукване (фиг. B, 8).
2. издърпайте силно въжето на стартера (фиг. F), след което отпуснете въжето, за да се върне свободно в първоначалното си положение. Двигателят трябва да заработи.
3. когато двигателят загрее и агрегатът работи равномерно, изключете засмукването (превключвател в положение ON).
4. свържете приемника към гнездото за напрежение.

8. Използване на устройството

ВНИМАНИЕ **Не използвайте уреда в затворени помещения, тъй като изгорелите газове съдържат отровен въглероден оксид.**

ВНИМАНИЕ **Не свързвайте уреди, чиято номинална мощност надвишава 80% от номиналната мощност на генератора.**

Електрическите двигатели се характеризират с моментно увеличение на консумацията на енергия по време на стартиране, което може да задейства защитата от претоварване и да изключи устройството.
Ако са свързани няколко устройства, те не трябва да се стартират едновременно. Ако трябва да се използват удължители, те не трябва да са по-дълги от:
- 60 m за напречно сечение от 1,5 mm^2
- 100 m за напречно сечение от 2,5 mm^2

Спиране на двигателя

Преди да изключите уреда, изключете всички консуматори, като извадите щепсела от контакта на генератора. След това превключете ключа за запалването (фиг. B, 8) в положение "OFF".

ВНИМАНИЕ **Ако е необходимо да изключите аварийния генератор, незабавно превключете ключа за запалването в положение "OFF".**

ВНИМАНИЕ **След работа изпускателната тръба може да е гореща, изчакайте да изстине, преди да я обслужвате.**

9. Текуща поддръжка

ВНИМАНИЕ **Извършвайте всички операции по поддръжката, когато устройството е изключено от електрозахранването.**

Спрете двигателя и изчакайте, докато всички въртящи се компоненти спрат, преди да извършвате проверка, ремонт или поддръжка. Изключете кабела за напрежение от запалителната свещ, за да предотвратите случайното стартиране.

График за поддръжка

Винаги преди да стартирате машината:

Проверете и допълнете нивото на горивото в резервоара.
Проверете и внимателно затегнете заземяването.

Обхват на услугата	Обхват на услугата	Обхват на услугата	Обхват на услугата	Обхват на услугата	Обхват на услугата
Проверка на нивото на маслото	X				
Смяна на маслото		X			
Проверка на въздушния филтър		X			
Почистване на въздушния филтър			X		
Смяна на запалителна свещ				X	
Проверка на тръбопроводите за гориво					X
Проверка на високоволтовите линии					X

Почистване на въздушния филтър (фиг. G)

Замърсеният въздушен филтър може да доведе до неправилна работа на двигателя и повишен разход на гориво.

ВНИМАНИЕ **Забранено е почистването на въздушния филтър и неговите компоненти с разтворител, тъй като това може да доведе до пожар. Не стартирайте машината без въздушен филтър, защото това води до по-бързо износване на двигателя.**

1. отвийте винтовете и свалете капака (обърнете внимание на ключалките в долната част на капака)
2. намерете капака на въздушния филтър
3. отвийте фиксиращия винт и свалете капака на филтъра
4. извадете филтъра и го почистете.
Сглобете отново в обратен ред.

Смяна на запалителна свещ

Препоръчителна свещ: F6RTC или еквивалентен.

ВНИМАНИЕ **Използването на неправилна запалителна свещ може да доведе до повреда на двигателя.**

За да смените запалителната свещ, отвийте винтовете и свалете страничния капак (Фиг. B, 3; обърнете внимание на разделите в долната част на капака), свалете капачката от горната част на корпуса, откачете тръбата на запалителната свещ и отстранете замърсяванията от областта на проводника на запалителната свещ. След това с помощта на предоставения в комплекта ключ за запалителни свещи отвийте свещта.
Проверете състоянието на запалителната свещ.
- Ако електродите са износени или ако изолаторът е напукан или повреден - сменете такава запалителна свещ.
- Ако запалителната свещ е замърсена с нагар - отстранете нагара с телена четка или спрей за почистване на запалителни свещи.
Измерете разстоянието между електродите с помощта на шублер; разстоянието между електродите трябва да е (0,7-0,8) mm (фиг. I). Ако е необходимо, коригирайте разстоянието, като внимателно затегнете електрода.
- Проверете дали уплътнителната шайба на запалителната свещ е в добро състояние.
- Завъртете свещта обратно с ръка, за да избегнете счупване на резбата, докато почувствате съпротивление.

- Затегнете с гаечен ключ за запалителни свещи. Ако използвате използвана запалителна свещ, затегнете я с гаечния ключ с 1⁄8 - 1⁄(4)оборота, а новата свещ - с 1⁄2 оборота.
Ако знаете необходимия въртящ момент за затягане на свещта и разполагате с динамометричен ключ, използвайте него.

Смяна на маслото

ВНИМАНИЕ **Извършвайте смяната на маслото със защитни ръкавици.**

Налейте маслото, докато двигателят е още топъл, тъй като маслото е по-течно и съдържа повече замърсители.
- отвийте винтовете и свалете страничния капак (обърнете внимание на щипките в долната част на капака),
- отвийте капачката на резервоара за масло
- с помощта на фуния на гърловината за пълнене с масло изсипете използваното масло в предварително подготвения контейнер.
- Напълнете резервоара за масло с прясно моторно масло.
Смяна на маслото съгласно препоръчителния график.

ВНИМАНИЕ **Не изливайте използваното масло в земята или в канализацията.**

Предайте използваното масло в най-близкия пункт за събиране на опасни отпадъци.

Съхранение

ВНИМАНИЕ **Бензиновите пари са взривоопасни. Не съхранявайте бензина за повече от 30 дни. Устройството не трябва да се съхранява в близост до източници на открит огън. Уверете се, че двигателят е напълно изстинал, преди да подготвите генератора за съхранение.**

Подготовка за съхранение

Когато планирате да съхранявате неизползван уред за повече от 30 дни;
-Излейте горивото от резервоара.
-Изключете тръбата на запалителната свещ.
Не забравяйте, че устройството не трябва да се съхранява в помещения с висока влажност..

Транспорт

Преди транспортиране източете напълно работните течности, като гориво и масло. Изключете тръбата на запалителната свещ.
Транспортирайте уреда в хоризонтално положение с поставена капачка на резервоара за гориво.

10. Резервни части и аксесоари

Гориво

Препоръчителен безоловен бензин 95

Препоръчителна запалителна свещ:

F6RTC или еквивалентен.

Двигателно масло

Препоръчително масло DEGL01 тип SAE 10W-30 от „Dedra-Exim”
За закупуване на резервни части и аксесоари се свържете с „Dedra-Exim” Service. Данни за контакт можете да намерите на страница 1 от ръководството.
Когато поръчвате резервни части, посочете номера на партидата върху табелката с имената и номера на частта от монтажния чертеж.
По време на гаранционния период ремонтите се извършват в съответствие с условията на гаранционната карта. Моля, предайте дефектния продукт за ремонт на мястото на покупката (продавачът е длъжен да приеме дефектния продукт), изпратете го до централния сервизен център на „Dedra-Exim” или го изпратете до сервизния център, който е най-близо до вашето местоживеене (списък на сервизните центрове на www.dedra.pl). Моля, приложете попълнената гаранционна карта. След изтичане на гаранционния срок ремонтите се извършват от централния сервиз. Изпратете дефектния продукт до сервизния център (транспортните разходи се заплащат от потребителя).

11. Самостоятелно отстраняване на неизправности

ВНИМАНИЕ **Изключете устройството от електрическото захранване, преди да се опитате сами да отстраните неизправностите в устройството..**

Проблем	Причина	Решение
Двигателят не се стартира	Липса на гориво в резервоара	Напълнете резервоара за гориво
	Старо гориво	Изпразнете системата за подаване на гориво от старото гориво, напълнете резервоара с прясно, чисто гориво
	Запалването не е включено	Включете запалването с бутона
	Кранът за гориво в затворено положение	Отворете крана за гориво
	Кабелът за високо напрежение не е свързан към запалителната свещ	Свържете високоволтовия проводник към запалителната свещ
	Запалителната свещ е замърсена или повредена	Почистете запалителната свещ, заменете повредената свещ с нова.
	Не е включено запалването на всмукването	Активиране на засмукването
Двигателят работи неравномерно	Разхлабен кабел за високо напрежение	Свържете правилно високоволтовия кабел към запалителната свещ
	Старо или замърсено гориво в захранващата система	Изпразнете горивната система от старото гориво, напълнете резервоара с прясно гориво
	Карбураторът не е регулиран	Регулиране на карбуратора
Няма напрежение в гнездото 12 V	Бутонът за предпазител 12 V е изключен	Активиране на бутона за предпазител

ВНИМАНИЕ **Генераторът е оборудван с датчик за нивото на маслото. Ако нивото на маслото е твърде ниско, сензорът ще попречи на генератора да стартира. Затова, ако агрегатът не може да бъде стартиран, първо трябва да се провери нивото на маслото. Ако нивото на маслото е твърде ниско, то трябва да се допълни..**

12. Завършване на модула

1. генераторен комплект - 1 бр., 2. ключ за свещи - 1 бр., 3. кабел 12V DC - 1 бр., 4. щепсел - 1 бр.

13. Информация за потребителите относно изхвърлянето на електрическо и електронно оборудване (приложимо за домакинствата)



Символът, изобразен върху продуктите или придружаващата ги документация, указва, че дефектното електрическо или електронно оборудване не трябва да се изхвърля заедно с битовите отпадъци. Ако трябва да изхвърлите, да използвате повторно или да възстановите компоненти, е правилно да ги занесете в специализиран пункт за събиране, където ще бъдат приети безплатно. Информация за местоположението на пунктовете за събиране на употребявано оборудване се предоставя от местните власти, например на техните уебсайтове.
Правилното рециклиране на устройствата ви позволи да спестите ценни ресурси и да избегнете отрицателни въздействия върху здравето и околната среда в резултат на възможното наличие на: опасни вещества, смеси и компоненти в оборудването.
Неправилното изхвърляне на отпадъци е свързано с риск от санкции съгласно съответните местни разпоредби.
Потребители в страни от ЕС: Ако трябва да изхвърлите електрическо или електронно оборудване, моля, свържете се с най-близкия пункт за продажба или с вашия доставчик, който ще ви предостави допълнителна информация.
Изхвърляне в страни извън Европейския съюз: Този символ се отнася само за страните от Европейския съюз. Ако желаете да изхвърлите този продукт, моля, свържете се с местните власти или с търговеца за правилния начин на изхвърляне.

Гаранционна карта

на

Инверторен генератор

Номер на поръчката: DEGA4500K Номер на партидата: .....

(наричан по-долу "Продуктът")

Дата на закупуване на продукта: .....

Печат на дилъра

Дата и подпис на продавача: .....

Изявление на потребителя:

Потвърждавам, че съм информиран за условията на гаранцията и последиците от неспазването на указанията в инструкцията за експлоатация и гаранционната карта. Запознат съм с условията на тази гаранция, което потвърждавам със саморъчния си подпис:

....

Дата и място Подпис на потребителя

I. Отговорност за продукта

1. Гарант - "„Dedra-Exim"" Sp. z o.o. със седалище в Прушков, адрес: гр: ул. 3 Maja 8, 05-800 Pruszków, KRS 0000062517, Окръжен съд на град Варшава във Варшава, XIV икономическо отделение на Националния съдебен регистър, NIP 527-020-49-33, акционерен капитал: 100 980,00 ЛВ.
2. При условията, изложени в настоящия гаранционен сертификат, гарантът предоставя гаранция за продукта, който произхожда от дистрибуцията на гаранта.
3. Отговорността по гаранцията покрива само дефекти, произтичащи от причини, присъщи на Продукта в момента на предоставянето му на Потребителя.
4. По силата на гаранцията Потребителят получава право на безплатен ремонт на Продукта, ако дефектът се е появил по време на гаранционния период. Методът на ремонт на Продукта (метод на ремонт) е по преценка на Гаранта. Ако Гарантът установи, че поправката не е възможна, той си запазва правото да замени дефектния елемент или целия Продукт с такъв без дефекти, да намали цената на Продукта или да се откаже от договора.

5. По отношение на потребител, който не е потребител по смисъла на Закона от 23 април 1964 г. Гражданския кодекс, отговорността на Гаранта за вреди, произтичащи от тази гаранция и/или във връзка с нейното сключване и изпълнение, независимо от правния титул, е ограничена до максималния размер на стойността на дефектния Продукт..

II. Гаранционен период

Компоненти на продукта	Продължителност на гаранционната защита
Инверторен генератор	24 месеца от датата на закупуване на Продукта, както е посочено в тази гаранционна карта

III. Условия за упражняване на гаранцията

Потребителят трябва да представи попълнената гаранционна карта на Продукта и да докаже обстоятелствата на закупуване на Продукта от Потребителя, напр. чрез представяне на касова бележка, фактура и др. За целите на ефективната обработка на жалби се препоръчва Потребителят да представи заедно с Продукта всички елементи, определени в "Комплектоване на устройството", включени в Ръководството за потребителя, за целите на рекламацията. 2.
2. Потребителят трябва да спазва инструкциите в ръководството за потребителя и гаранционната карта.
3. Гаранцията обхваща само територията на Република Полша и ЕС.
4. Гаранцията не покрива дефекти на Продукта, произтичащи по-специално от:
a. Неспазване от страна на Потребителя на условията, посочени в Ръководството за потребителя, по-специално по отношение на правилната експлоатация, поддръжка и почистване;
b. Използването от страна на потребителя на продукти за почистване или поддръжка, несъответстващи на инструкциите за експлоатация;
c. Неподходящо съхранение и транспортиране на Продукта от страна на Потребителя;
d. Неразрешени промени и/или модификации на Продукта от страна на Потребителя, които не са били съгласувани с Гаранта;
e. Използване от страна на Потребителя на консумативи в Продукта, които не съответстват на Ръководството за потребителя.
Потребителят, който не е потребител по смисъла на Закона от 23 април 1964 г. - Граждански кодекс, губи гаранцията за Продукта. Гражданския кодекс, губи гаранцията за Продукта, в който:
- серийните номера, обозначенията за дата и табелките с имената са били отстранени, променени или повредени от Потребителя;
- пломбите са били повредени от потребителя или имат следи от манипулация от страна на потребителя.
Внимание: Потребителят извършва дейностите, свързани с ежедневната експлоатация на Продукта, произтичащи, наред с другото, от Ръководството за потребителя, самостоятелно и за своя сметка.

IV. Процедура за подаване на жалби

1. В случай на дефектно функциониране на Продукта, преди да подадете жалба, трябва да се уверите, че всички операции, посочени по-специално в Ръководството за потребителя, са извършени правилно.
2. Препоръчително е да подадете жалба незабавно, за предпочитане в рамките на 7 дни от забелязването на дефект в Продукта. Потребител, който не е потребител по смисъла на Закона от 23 април 1964 г. Гражданския кодекс, губи правата, произтичащи от тази гаранция, ако жалбата не бъде подадена в срок от 7 дни. 3.
3. Уведомяването за жалба може да се извърши, inter alia, на мястото на закупуване на Продукта, в гаранционното обслужване или писмено на адреса: „Dedra-Exim" Sp. z o.o., ul. 3 Maja 8, 05-800 Pruszków.
4. Потребителят може да подаде жалба, като използва формуляра, достъпен на адрес www.dedra.pl. ("Формуляр за гаранционна претенция").
5. Адресите на гаранционното обслужване за отделните страни са достъпни на www.dedra.pl. Ако в дадена страна няма гаранционно обслужване, препоръчваме да отправяте гаранционни претенции към: „Dedra-Exim" Sp. z o.o. ul. 3 Maja 8, 05-800 Pruszków (Полша).
6. Като се има предвид безопасността на Потребителя, използването на дефектния Продукт е забранено.
7. Внимание: Използването на дефектен продукт е опасно за здравето и живота на потребителя.
8. Изпълнението на задълженията по гаранцията се извършва в рамките на 14 работни дни от датата на доставка на дефектния Продукт от Потребителя.
9. Преди дефектният Продукт да бъде предаден за рекламация, се препоръчва той да бъде почистен. Препоръчва се продуктът, предмет на рекламация, да бъде внимателно защитен от повреди по време на транспортиране (препоръчва се продуктът, предмет на рекламация, да се достави в оригиналната му опаковка).
Гаранционният срок се удължава с времето, през което Потребителят не е могъл да използва Продукта, обхванат от гаранцията, поради дефект.
Гаранцията не изключва, ограничава или спира правата на потребителя, произтичащи от разпоредбите на гаранцията за дефекти на продадената вещ.
В съответствие с член 13, параграфи 1 и 2 от Регламент (ЕС) 2016/679 на Европейския парламент и на Съвета от 27 април 2016 г. относно защитата на физическите лица във връзка с обработването на лични данни и относно свободното движение на такива данни и за отмяна на Директива 95/46/ЕО ("ОРЗД"), с настоящото Ви информираме, че
1. Администраторът на Вашите лични данни, посочени във формуляра е DEDRA-EXIM sp. z o.o. със седалище в Прушков, на ул. 3 Maja 8, 05-800 Прушков (по-нататък: „Администратор").
2. Вашите лични данни ще се обработват изключително с цел провеждане на гаранционната процедура на устройството съгласно ст. 6 ал. 1 буква "б" от Общия регламент за защита на личните данни (по-нататък: „ОРЗД") Посочване на данните е доброволно, но е необходимо за провеждане на гаранционната процедура.
3. Вашите лични данни ще се обработват през срока на разглеждането на провеждане на гаранционната процедура и за архивни цели при необходимост от защита от евентуалните претенции към Администратора не по-дълго отколкото до датата на давността им.
4. Вашите лични данни могат да се обявяват изключително на операторите, обработващи данните в полза на Администратора въз основа на писмен договор за възлагане на обработването на личните данни, предоставящи, м.др. услуги по технически сервиз, хостинг или обслужване на уеб-сайта, по IT обслужване, на куриерска служба. Доставчиците на Администратора са задължени да осигурят защита на личните данни и да отговарят на изискванията на действащото законодателство, свързано със защита на личните данни и не могат да използват доверените им лични данни за целите, различни от определените в договор с Администратора.
5. Вашите данни няма да бъдат обработвани по автоматизиран начин, в това число във формата на профилиране, и няма да се предоставят в трета страна/международна организация.
6. Имате право на достъп до съдържанието на личните си данни и право всеки момент да ги коригирате, изтриете, ограничите обработването им, право да прехвърляте данните, право да подадете възражение.
7. По всякакви въпроси, свързани с обработването на Вашите лични данни от Администратора можете да се свържете на електронен адрес: daneosobowe@dedra.pl.;
8. Имате право да подадете жалба до органа, компетентен относно въпросите за защита на личните данни;

DE Inhalt

1. Fotos und Abbildungen
2. Beschreibung des Geräts
3. Verwendungszweck des Geräts
4. Nutzungsbeschränkung
5. Technische daten
6. Vorbereitung auf die Arbeit
7. Einschalten des Geräts
8. Verwendung des Geräts
9. Laufende Wartung
10. Ersatzteile und Zubehör
11. Eigenständige Fehlerbehebung
12. Komplettgerät
13. Informationen für Nutzer über die Entsorgung von Elektro- und Elektronikgeräten
14. Garantiekarte

Übersetzung der Originalanleitung

Die Konformitätserklärung ist der Anleitung als separates Dokument beigefügt. Sofern keine Konformitätserklärung vorliegt, wenden Sie sich bitte an Dedra Exim Sp. z o.o.
Die allgemeinen Sicherheitsvorschriften sind der Anleitung als separates Heft beigefügt.

WARNUNG. Alle mit einem Ausrufezeichen markierten Warnhinweise und Anweisungen lesen.

Die Nichtbeachtung der nachstehend aufgeführten Warn- und Sicherheitshinweise kann zu Stromschlägen, Bränden oder schweren Verletzungen führen.

Alle Warnhinweise und Anweisungen zum späteren Nachschlagen aufbewahren.

2. Beschreibung des Geräts

Zeichnung A. 1. Seilzugstarter, 2. Ein-/Ausschalter mit Benzinhahn, 3. Bedienfeld, 4. Radfeststellhebel
Zeichnung B. 2. Tankdeckel mit Entlüftung, 2. Abdeckung Öleinfüllstutzen, 3. Schrauben für Seitenabdeckung
Zeichnung C. Anzeige für niedrigen Ölfüllstand, 2. Anzeige für aktive 230 V-Steckdosen, 3. Überlastanzeige für 230 V-Steckdosen, 4, 5 Steckdosen 230 V 50 Hz, 6. Erdungsanschluss, 7. Ein-/Ausschalter mit Benzinhahn, 8. DC-Steckdose 12V 8 A, 9. Sicherheitsauslöser für 12 V-Steckdose, 10. Batterie-Startknopf

3. Verwendungszweck des Geräts

Bei einem Stromerzeuger handelt es sich um ein elektrisches Gerät, das eine unabhängige Stromquelle darstellt. Stromerzeuger sind autonome Einheiten zur Stromerzeugung. Ein Stromerzeuger dient in erster Linie dazu, Strom für verschiedene Verbraucher (Motoren, Beleuchtung, Heizung usw.) in Bereichen zu erzeugen, in denen es keine anderen Stromquellen gibt.
Der Einsatz des Geräts ist bei Renovierungs- und Bauarbeiten, in Reparaturwerkstätten und bei Hobbyarbeiten möglich, sofern die in der Bedienungsanleitung angegebenen Einsatzbedingungen und zulässigen Betriebsbedingungen eingehalten werden.

4. Nutzungsbeschränkung

Das Gerät darf nur unter den nachstehend aufgeführten „Zulässigen Betriebsbedingungen" verwendet werden.
Die Maschine darf nur mit Originalteilen verwendet werden. Der Stromerzeuger darf nicht in geschlossenen Räumen betrieben werden. Der Stromerzeuger darf nicht in einer Atmosphäre mit sehr hoher Luftfeuchtigkeit betrieben werden. Verwenden Sie das Gerät im Falle von mechanischen Beschädigungen, insbesondere bei

Verformungen des Gehäuses oder des Kraftstofftanks oder bei Undichtigkeiten (Kraftstoffaustritt), nicht. Der Stromerzeuger darf auch nicht verwendet werden, wenn eine Fehlfunktion festgestellt wird. Sichern Sie in diesem Fall das Gerät und lassen Sie es in einem autorisierten Servicezentrum von „DEDRA-EXIM“ Sp. z o.o. reparieren.
Unbefugte Änderungen an der mechanischen und elektrischen Konstruktion, jegliche Modifikationen, Wartungsarbeiten, die nicht in der Betriebsanleitung beschrieben sind, werden als rechtswidrig behandelt und führen zum sofortigen Verlust der Garantieansprüche, und die Konformitätserklärung verliert ihre Gültigkeit.
Bei nicht bestimmungsgemäßer Verwendung oder Verwendung entgegen der Betriebsanleitung erlöschen die Garantieansprüche unmittelbar.

Zulässige Arbeitsbedingungen
Das Gerät darf nicht in geschlossenen Räumen verwendet werden.
⚠ ACHTUNG Feuchtigkeit vermeiden. Das eingeschaltete Gerät nicht unbeaufsichtigt lassen. Das Anschließen des Stromerzeugers an die Hausinstallation ist verboten.

5. Technische daten

Modell	DEGA4500K
Verbrennungsmotor	Kolbenmotor, 1 Zylinder
Maximale Ausgangsleistung [W]	3800
Ausgangsleistung Dauerbetrieb [W]	3500
Spannung [V]	230~
Ausgangsfrequenz [Hz]	50
Nennstrom [A]	15,2
Verbrennungsmotor (typ)	LT223
Tankinhalt [l]	11
Leistungsklasse	G1
Qualitätsklasse	A
Garantierter Schallleistungspegel L_{WA} [dB(A)]	95
Gewicht ohne Betriebsmittel [kg]	41
Leistung Verbrennungsmotor [W]	4500
Motordrehzahl [U/min]	2800
Hubraum [cm^3]	223
Schutz vor direktem Zugriff	IP23M
Schallleistungspegel L_{wA} [dB(A)]	93
Messunsicherheit (K_{WA}) [dB(A)]	3
Leistungsgrad	1,0
Starterbatterie	
Akku typ	Li-Ion
Batteriespannung [V]	12
Startstrom [A]	0,8
Leistung [Wh]	9,6

Zusätzliche Daten:

Anzahl Steckdosen
2 x Wechselstrom (AC)-Steckdosen mit 230 V
1 Gleichstromsteckdose 12 V 5 A (DC)

Informationen über Lärm
Die Geräuschemission wurde gemäß EN ISO 3744:1995 ermittelt und ist vorstehend in der Tabelle aufgeführt.

⚠ ACHTUNG **Lärm kann zu Gehörschäden führen. Tragen Sie bei der Arbeit immer einen Gehörschutz!**

Der angegebene Lärm Gesamtwert wurde gemäß einer standardisierten Prüfmethode gemessen und kann zum Vergleich eines Geräts mit einem anderen verwendet werden. Der angegebene Lärmpegel kann auch für eine vorläufige Bewertung der Lärmbelastung verwendet werden.
Der Lärmpegel während der tatsächlichen Verwendung des Geräts kann von den angegebenen Werten abweichen, je nach Art des Einsatzes der Arbeitswerkzeuge, insbesondere je nach Art des zu bearbeitenden Werkstücks und der Notwendigkeit, Vorkehrungen zum Schutz des Bedieners zu treffen. Um die Belastung unter tatsächlichen Einsatzbedingungen genau zu beurteilen, müssen alle Teile des Betriebszyklus berücksichtigt werden, einschließlich der Zeiträume, in denen das Gerät ausgeschaltet oder eingeschaltet, aber nicht für die Arbeit verwendet wird.

6. Vorbereitung auf die Arbeit

⚠ ACHTUNG **Bei der Durchführung aller vorbereitenden Tätigkeiten ist das Gerät von der Stromquelle zu trennen.**

Vergewissern Sie sich vor Inbetriebnahme, dass das Gerät vollständig ist und keine Dellen, Kratzer oder andere Beschädigungen aufweist. Wenn Sie Schäden feststellen, wenden Sie sich an das Servicezentrum von Dedra Exim sp. z o.o.

Gerät aufstellen
Zur Verbesserung des Bedienkomforts verfügt der Stromerzeuger über Transporträder. Dadurch lässt sich das Gerät leichter bewegen und aufstellen. Die Vorderräder sind mit einem Feststellmechanismus ausgestattet, um das Gerät zu arretieren (Zeichnung A, 4). Um die Räder zu arretieren, drücken Sie den Radfeststellhebel und die Räder werden automatisch arretiert. Um die Räder zu entriegeln, bewegen Sie den Hebel nach rechts und oben.

Transport und Verlagerung
Der Stromerzeuger DEGA4500K verfügt über einen klappbaren Handgriff, der den Transport und die Verlagerung erleichtert. Der Handgriff sollte in der Arbeitsposition eingeklappt sein (Zeichnung A, 5). Zum Transport oder zur Verlagerung des Geräts klappen Sie den Handgriff aus, indem Sie ihn kräftig nach oben ziehen. Der Handgriff kann in einer für den Benutzer angenehmen Position verriegelt werden. Zum Einklappen des Handgriffs bringen Sie ihn in die Arbeitsposition.

Batterie installieren

Die Starterbatterie ist während des Transports nicht angeschlossen.

Die Schrauben lösen, mit denen die Batterieabdeckung befestigt ist, und die Abdeckung entfernen (Zeichnung H). Die Batterie befindet sich auf der rechten Seite. Während des Transports sind die Kabel von der Batterie zu trennen und die Batterie mit dem Gummi-Spannband zu sichern. Zum Anschließen der Batterie folgendermaßen vorgehen:
- Gummi-Spannband leicht anziehen, Verriegelung lösen und Batterie entfernen
- Kabel zum Anschließen der Batterie ausfindig machen
- Kabel an den Batterieklemmen festziehen, dabei auf die richtige Polarität achten
- rotes Kabel an die Plusklemme (+), schwarzes Kabel an die Minusklemme (-)
- Die Batterie auf den Sockel im Inneren des Stromerzeugers platzieren.
- Mit dem Spannband befestigen.
- Die vordere Abdeckung der Batterie aufsetzen und festziehen.

Stromerzeuger mit Öl befüllen

Der Stromerzeuger ist nicht mit Öl geflutet, das Gerät muss vor dem Betrieb mit Öl geflutet werden.

Motoröl spielt eine entscheidende Rolle in Bezug auf die Leistung und Lebensdauer des Motors. Verwenden Sie Öl, das für 4-Takt-Motoren geeignet ist. Für den allgemeinen Gebrauch wird das Öl DEGL01 SAE 10W-30 von Dedra Exim empfohlen.
Das Gerät verfügt über einen Ölfüllstandsensor, der bei niedrigem Ölstand das Starten des Motors verhindert.
Das Fassungsvermögen der Ölwanne beträgt etwa 0,4 Liter.

Öl nachfüllen:
1. Die Sicherungsmutter der Abdeckung des Öleinfüllstutzens abschrauben, die Abdeckung entfernen und den Öleinfüllstutzen ausfindig machen (Zeichnung D).
2. Den Öleinfülldeckel abschrauben und den Ölmessstab mit einem sauberen Tuch abwischen.
3. Die vorbereitete Menge Öl einfüllen.
4. Kontrollieren Sie den Ölstand und drehen Sie den Öleinfülldeckel ab. Den Öleinfülldeckel erneut aufsetzen und die Sicherungsmutter festziehen.

Betankung

⚠ ACHTUNG **Benzin ist entflammbar und unter bestimmten Bedingungen explosiv. Beim Betanken des Generators oder an Orten, an denen Benzin gelagert wird, sind Rauchen, Funkenschlag und offenes Feuer verboten. Eine Entzündung oder Explosion kann zu schweren Verletzungen führen. Die Betankung sollte in einem gut belüfteten Bereich bei abgestelltem Motor erfolgen.**

Den Tankdeckel abschrauben (Zeichnung E). Den Benzintank mit Benzin befüllen (Tankkapazität: 11 Liter). Der Tankdeckel verfügt über eine Entlüftung. Nach dem Befüllen des Tanks den Tankdeckel festziehen, bis ein Rasselgeräusch zu hören ist, was bedeutet, dass der Tank entlüftet ist.

7. Einschalten des Geräts

⚠ ACHTUNG **Vor der Inbetriebnahme des Geräts unbedingt die im Kapitel „Arbeitsvorbereitung“ beschriebenen Schritte ausführen.**

Verantwortung des Bedieners

⚠ ACHTUNG **Lesen Sie die Bedienungs- und Sicherheitshinweise. Stellen Sie sicher, dass Sie den Stromerzeuger schnell anhalten können, und machen Sie sich mit allen Bedienelementen vertraut. Es ist verboten, das Gerät ohne entsprechende Ausbildung zu bedienen.**

⚠ ACHTUNG **Prüfen Sie den Öl- und Kraftstoffstand vor der ersten Inbetriebnahme.**

Vergewissern Sie sich vor der Erstinbetriebnahme des Generators, dass dieser ordnungsgemäß geerdet ist. Dazu die Schraube (Zeichnung C, 6) lösen und das Erdungskabel unter dem Schraubenkopf anbringen (Kabel nicht im Lieferumfang enthalten). Anschließend die Schraube festziehen, damit das Kabel sicher angebracht ist. Das andere Ende des Kabels mit einem im Boden befindlichen Erdungsstab verbinden.

⚠ ACHTUNG **Vor dem Starten des Motors keine Geräte an den Generator anschließen.**

Einschalten des Geräts

Automatisch
1. Den Ein-/Ausschalter in die Position Choke stellen (Zeichnung C, 7).
2. Die START-Taste auf dem Bedienfeld drücken (Zeichnung C, 10). Der Motor sollte starten.
3. Nachdem der Motor warmgelaufen ist und das Gerät stabil läuft, Choke ausschalten (den Schalter in die Position ON stellen).
4. Verbraucher an die Steckdose anschließen.

Manuell
1. Den Ein-/Ausschalter in die Position Choke stellen (Zeichnung C, 7).
2. Ziehen Sie kräftig am Seilzugstarter (Zeichnung F) und lassen Sie ihn dann los, damit er frei in seine Ausgangsposition zurückkehren kann. Der Motor sollte starten.
3. Nachdem der Motor warmgelaufen ist und das Gerät stabil läuft, Choke ausschalten (den Schalter in die Position ON stellen).
4. Verbraucher an die Steckdose anschließen.

8. Verwendung des Geräts

⚠ ACHTUNG **Gerät nicht in geschlossenen Räumen starten, Abgase enthalten giftiges Kohlenmonoxid.**

⚠ ACHTUNG **Schließen Sie keine Geräte an, deren Nennleistung 80 % der Nennleistung des Generators übersteigt.**

Elektromotoren haben beim Start einen vorübergehend erhöhten Leistungsbedarf, der dazu führen kann, dass der Überlastschutz auslöst und das Gerät abschaltet.
Wenn mehrere Geräte angeschlossen sind, sollten diese nicht alle gleichzeitig gestartet werden. Wenn Verlängerungskabel erforderlich sind, sollten diese folgende Längen nicht überschreiten:
- 60 m bei einem Querschnitt von 2,5 mm^2
- 100 m bei einem Querschnitt von 2,5 mm^2

ACHTUNG **Motor abstellen**

Bevor das Gerät ausgeschaltet wird, müssen alle Verbraucher durch Ziehen des Steckers aus der Steckdose des Generators getrennt werden. Anschließend den Ein-/Ausschalter (Zeichnung C, 7) in die Position OFF stellen.

ACHTUNG **Wenn der Generator im Notfall ausgeschaltet werden muss, stellen Sie den Ein-/Ausschalter sofort auf „OFF".**

ACHTUNG **Nach dem Betrieb kann der Abgasauslass heiß sein. Warten Sie, bis er abgekühlt ist, bevor Sie Wartungsarbeiten durchführen.**

9. Laufende Wartung

ACHTUNG **Bei der Durchführung aller Wartungsarbeiten ist das Gerät von der Stromquelle zu trennen.**

Vor Beginn von Kontroll-, Reparatur- oder Wartungsarbeiten den Motor abstellen und warten, bis alle rotierenden Teile zum Stillstand gekommen sind. Zündkerzenkabel abziehen, um ein versehentliches Starten des Motors zu verhindern.

Wartungsplan

Vor jedem Start des Geräts:
Kraftstofftank prüfen und auffüllen.
Erdungsanschluss prüfen und sorgfältig festziehen.

Wartungsumfang	Nach der Arbeit	Nach dem 1. Monat der Nutzung	Alle 3 Monate oder alle 50	Alle 6 Monate oder alle	Jedes Jahr oder alle 300
Ölstand überprüfen	X				
Öl wechseln		X			
Luftfilter überprüfen		X			
Luftfilter reinigung			X		
Zündkerze wechseln				X	
Kraftstoffleitungen überprüfen					X
Zündkerzenkabel überprüfen					X

Luftfilter reinigung (Zeichnung G)
Ein verschmutzter Luftfilter kann dazu führen, dass der Motor nicht richtig läuft und der Kraftstoffverbrauch steigt.

ACHTUNG **Den Luftfilter oder seine Komponenten nicht mit Lösungsmittel reinigen, da dies zu einem Brand führen kann. Das Gerät nicht ohne Luftfilter starten, da dies zu einem schnelleren Verschleiß des Motors führt.**

1. Schrauben entfernen und Abdeckung abnehmen (auf die Verriegelungen an der Unterseite der Abdeckung achten).
2. Luftfilterabdeckung lokalisieren.
3. Sicherungsschraube lösen und Filterabdeckung entfernen.
4. Filter entfernen und reinigen.

Zur Montage in umgekehrter Reihenfolge vorgehen.

Zündkerze wechseln
Empfohlene Zündkerze: F6RTC oder ein gleichwertiges Produkt.

ACHTUNG **Die Verwendung einer falschen Zündkerze kann zur Beschädigung des Motors führen.**

Zum Wechseln der Zündkerze die Schrauben lösen und die Seitenabdeckung entfernen (Zeichnung B, 3; auf die Verriegelungen an der Unterseite der Abdeckung achten), den Deckel von der Oberseite des Gehäuses entfernen, den Zündkerzenstecker abziehen und den Bereich um das Zündkerzenkabel von Schmutz befreien. Schrauben Sie anschließend die Zündkerze mit dem mitgelieferten Zündkerzenschlüssel heraus.
Den Zustand der Zündkerze überprüfen.
• Wenn die Elektroden abgenutzt sind oder der Isolator gebrochen oder beschädigt ist, muss die Zündkerze ausgetauscht werden.
• Wenn die Zündkerze mit Kohlenstoff verunreinigt ist, entfernen Sie Verschmutzungen mit einer Drahtbürste oder einem Zündkerzenreiniger zum Aufsprühen.
Messen Sie den Elektrodenabstand mit einer Fühlerlehre; die Elektroden sollten einen geeigneten Abstand von (0,7-0,8) mm haben (Zeichnung I). Korrigieren Sie den Abstand gegebenenfalls durch vorsichtiges Biegen der Elektrode.
• Überprüfen Sie, ob der Dichtungsring der Zündkerze in gutem Zustand ist.
• Schrauben Sie die Zündkerze erneut von Hand ein, um ein Brechen des Gewindes zu vermeiden, bis Sie einen Widerstand spüren.
• Ziehen Sie sie mit dem Zündkerzenschlüssel fest. Wenn Sie eine gebrauchte Zündkerze verwenden, ziehen Sie diese mit dem Zündkerzenschlüssel um $^1/_8$ - $^1/_4$ Umdrehung und eine neue Zündkerze um $^1/_2$ Umdrehung fest.
Wenn Sie das zum Anziehen der Zündkerze erforderliche Drehmoment kennen und über einen Drehmomentschlüssel verfügen, verwenden Sie den Drehmomentschlüssel.

Öl wechseln

ACHTUNG **Tragen Sie beim Ölwechsel Schutzhandschuhe.**

Gießen Sie das Öl ein, während der Motor noch warm ist, da das Öl flüssiger ist und mehr Verunreinigungen enthält.
- Schrauben entfernen und Seitenabdeckung abnehmen (auf die Verriegelungen an der Unterseite der Abdeckung achten).
- Öleinfülldeckel abschrauben.
- Altöl mit dem zuvor genutzten Einfülltrichter in einen zuvor vorbereiteten Behälter gießen.
- Frisches Motoröl in den Öltank füllen.

Wechseln Sie das Öl nach dem empfohlenen Zeitplan.

Altöl nicht in den Boden oder den Abfluss gießen.

Geben Sie das Altöl bei der nächstgelegenen Sammelstelle für gefährliche Abfälle ab.

Lagerung

Benzindampf ist explosiv. Lagern Sie Benzin nicht länger als 30 Tage. Das Gerät darf nicht in der Nähe von offenen Flammen gelagert werden. Vor der Vorbereitung des Generators für die Lagerung sicherstellen, dass der Motor vollständig abgekühlt ist.

Vorbereitung für die Lagerung
Wenn Sie das Gerät länger als 30 Tage unbenutzt lagern möchten:
• Lassen Sie den Kraftstoff aus dem Tank ab.
• Trennen Sie den Zündkerzenstecker.
Bitte beachten Sie, dass das Gerät nicht in Räumen mit hoher Luftfeuchtigkeit gelagert werden sollte.

Transport
Betriebsflüssigkeiten wie Kraftstoff und Öl müssen vor dem Transport vollständig abgelassen werden. Trennen Sie den Zündkerzenstecker.
Transportieren Sie das Gerät in horizontaler Position mit aufgeschraubtem Tankdeckel.

10. Ersatzteile und Zubehör

Kraftstoff
Es wird bleifreies Benzin mit 95 Oktan empfohlen.

Empfohlene Zündkerze:
F6RTC oder ein gleichwertiges Produkt.

Motoröl
Empfohlenes Öl DEGL01 typ SAE 10W-30 von Dedra Exim
Um Ersatzteile und Zubehör zu kaufen, wenden Sie sich an den Dedra Exim-Service. Kontaktinformationen auf Seite 1 des Handbuchs.
Bei der Bestellung von Ersatzteilen bitte die Chargennummer auf dem Typenschild und die Teilenummer aus der Explosionszeichnung angeben.
Während der Garantiezeit werden Reparaturen gemäß den in der Garantiekarte angegebenen Bedingungen durchgeführt. Das beanstandete Produkt bitte zur Reparatur bei der Verkaufsstelle abgeben (der Verkäufer ist verpflichtet, das Produkt anzunehmen), an das zentrale Servicezentrum von Dedra-Exim oder an das nächstgelegene Servicezentrum senden (eine Liste der Servicezentren finden Sie unter www.dedra.pl). Die ausgefüllte Garantiekarte bitte beilegen. Nach Ablauf der Garantiezeit werden Reparaturen vom zentralen Servicezentrum durchgeführt. Senden Sie hierzu das defekte Produkt an das Servicezentrum (die Versandkosten trägt der Verbraucher).

11. Eigenständige Fehlerbehebung

ACHTUNG **Vor Aufnahme der eigenständigen Fehlerbehebung ist das Gerät von der Stromversorgung zu trennen.**

Problem	Ursache	Lösung
Motor kann nicht gestartet werden	Kein Kraftstoff im Tank	Den Kraftstofftank befüllen
	Alter Kraftstoff	Alten Kraftstoff aus dem Kraftstoffsystem ablassen, Tank mit frischem, sauberem Kraftstoff befüllen
	Ein-/Ausschalter ist nicht eingeschaltet	Schalten Sie die den Ein-/Ausschalter ein
	Kraftstoffhahn geschlossen	Kraftstoffhahn öffnen
	Zündkerzenkabel nicht an Zündkerze angeschlossen	Schließen Sie das Hochspannungskabel an die Zündkerze an
	Zündkerze verschmutzt oder defekt	Zündkerze reinigen, defekte Zündkerze durch eine neue ersetzen
	Die Absaugung ist nicht eingeschaltet	Absaugung einschalten
Motor läuft unregelmäßig	Zündkerzenkabel locker	Zündkerzenkabel korrekt an Zündkerze anschließen
	Alter oder verunreinigter Kraftstoff im Versorgungssystem	Alten Kraftstoff aus der Kraftstoffanlage ablassen und Tank mit frischem Kraftstoff auffüllen
	Vergaser falsch eingestellt	Vergaser einstellen
Keine Spannung in der 12V-Steckdose	Die Taste für die 12V-Sicherung ist ausgeschaltet	Überlastschalter einschalten

ACHTUNG **Der Stromerzeuger verfügt über einen Ölfüllstandsensor. Bei einem zu niedrigen Ölstand verhindert der Sensor, dass der Stromerzeuger gestartet werden kann. Wenn das Gerät nicht gestartet werden kann, sollte daher zuerst der Ölfüllstand überprüft werden. Bei zu niedrigen Ölfüllstand Öl nachfüllen.**

12. Komplettgerät

1. Stromerzeuger – 1 Stk., 2. Zündkerzenschlüssel – 1 Stk., 3. DC 12V Kabel - 1 Stk., 4. Stecker – 1 Stk.

13. Informationen für Benutzer über die Entsorgung von Elektro- und Elektronikgeräten

(gilt für Haushalte)



Das auf den Produkten oder in den Begleitunterlagen abgebildete Symbol weist darauf hin, dass defekte elektrische oder elektronische Geräte nicht mit dem Hausmüll entsorgt werden dürfen. Wenn Sie Bauteile entsorgen, wiederverwenden oder verwerten möchten, bringen Sie diese bitte zu einer speziellen Sammelstelle, wo sie kostenlos angenommen werden. Informationen über die Standorte von Sammelstellen für Altgeräte finden Sie bei den örtlichen Behörden, z. B. auf deren Websites.
Durch die korrekte Entsorgung des Geräts schonen Sie wertvolle Ressourcen und vermeiden negative Auswirkungen auf die Gesundheit und die Umwelt, die sich aus dem möglichen Vorhandensein von gefährlichen Stoffen, Gemischen und Bestandteilen in dem Gerät ergeben.
Bei unsachgemäßer Entsorgung drohen Strafen nach den jeweiligen örtlichen Vorschriften.
Benutzer in EU-Ländern: Wenn Sie elektrische oder elektronische Geräte entsorgen müssen, wenden Sie sich bitte an die nächstgelegene Verkaufsstelle oder Ihren Lieferanten, der Ihnen weitere Informationen geben kann.
Entsorgung in Ländern außerhalb der Europäischen Union: Dieses Symbol gilt nur für Länder innerhalb der Europäischen Union. Sollten Sie dieses Produkt entsorgen wollen, wenden Sie sich bitte an Ihre örtlichen Behörden oder Ihren Händler, um die richtige Entsorgungsmethode zu erfahren.

Garantiekaart

auf

Inverter-Stromaggregat

Katalognummer: DEGA4500K Losnummer: .....

(nachstehend "das Produkt" genannt)

Kaufdatum des Produkts: .....

Stempel des Händlers

Datum und Unterschrift des Verkäufers: .....

Erklärung des Benutzers:

Ich bestätige, dass ich über die Garantiebedingungen und die Folgen bei Nichteinhaltung der Richtlinien in der Bedienungsanleitung und der Garantiekarte informiert wurde. Die Garantiebedingungen sind mir bekannt und ich bestätige diese mit meiner handschriftlichen Unterschrift:

..... …….....

Datum und Ort Unterschrift des Benutzers

I. Haftung für das Produkt

1. Bürge - Dedra Exim Sp. z o.o. mit Sitz in Pruszków, Adresse: ul. 3 Maja 8, 05-800 Pruszków, KRS 0000062517, Bezirksgericht für die Stadt Warschau in Warschau, XIV. Wirtschaftsabteilung des Landesgerichtsregisters, NIP 527-020-49-33, Stammkapital: PLN 100.980,00.
2. Gemäß den Bestimmungen dieser Garantiekarte garantiert der Garantiegeber das Produkt, das aus dem Vertrieb des Garantiegebers stammt.
3. Die Haftung im Rahmen der Garantie erstreckt sich nur auf Mängel, die auf Ursachen zurückzuführen sind, die dem Produkt zum Zeitpunkt der Lieferung an den Nutzer innewohnen.
4. Der Nutzer hat im Rahmen der Garantie das Recht, das Produkt kostenlos reparieren zu lassen, sofern der Mangel während der Garantiezeit aufgetreten ist. Die Art und Weise der Reparatur des Produkts (Reparaturmethode) liegt im Ermessen des Garantiegebers. Stellt die Garantiegeberin fest, dass eine Reparatur nicht möglich ist, behält sie sich das Recht vor, das fehlerhafte Element oder das gesamte Produkt durch ein fehlerfreies zu ersetzen, den Preis des Produkts zu mindern oder vom Vertrag zurückzutreten.
5. Gegenüber dem Benutzer, der kein Verbraucher im Sinne des Gesetzes vom 23. April 1964 ist. Die Haftung des Garantiegebers für Schäden, die sich aus dieser Garantie und/oder im Zusammenhang mit ihrem Abschluss und ihrer Erfüllung ergeben, ist unabhängig vom Rechtstitel auf maximal den Wert des mangelhaften Produkts beschränkt.

II. Garantiezeit

Produktkomponenten	Dauer des Garantieschutzes
Inverter-Stromaggregat	24 Monate ab dem Kaufdatum des Produkts, wie auf dieser Garantiekarte angegeben

III. Bedingungen für die Inanspruchnahme der Garantie

1.Der Benutzer sollte den ausgefüllten Garantieschein des Produkts vorlegen und die Umstände des Kaufs des Produkts durch den Benutzer belegen, z. B. durch Vorlage der Quittung, Rechnung usw. Im Interesse einer effizienten Reklamationsbearbeitung wird empfohlen, dass der Benutzer zusammen mit dem Produkt alle in der Bedienungsanleitung unter "Vervollständigung des Geräts" aufgeführten Komponenten einreicht.
2.Dass der Benutzer die Anweisungen in der Bedienungsanleitung und im Garantieschein beachtet.
3.Die Garantie gilt nur für das Gebiet der Republik Polen und der EU.
4.Die Garantie erstreckt sich nicht auf Produktmängel, die sich insbesondere aus folgenden Gründen ergeben:
a. Nichteinhaltung der in der Gebrauchsanweisung festgelegten Bedingungen durch den Benutzer, insbesondere hinsichtlich der korrekten Bedienung, Wartung und Reinigung;
b. Verwendung von Reinigungs- oder Pflegemitteln durch den Benutzer, die nicht der Gebrauchsanweisung entsprechen;
c. Unzureichende Lagerung und Transport des Produkts durch den Benutzer;
d. Unerlaubte Änderungen und/oder Umbauten am Produkt durch den Nutzer, die nicht mit dem Garantiegeber vereinbart wurden;
e. Die Verwendung von Verbrauchsmaterialien, die nicht mit der Bedienungsanleitung übereinstimmen, durch den Benutzer in dem Produkt.
5. Der Benutzer, der kein Verbraucher im Sinne des Gesetzes vom 23. April 1964 ist. Zivilgesetzbuches ist, verliert die Garantie für das Produkt, in dem:
- Seriennummern, Datumsangaben und Typenschilder vom Benutzer entfernt, verändert oder beschädigt worden sind;
- die Plomben vom Benutzer beschädigt wurden oder Anzeichen von Manipulationen durch den Benutzer aufweisen.
6. Achtung: Der Benutzer muss die mit dem täglichen Betrieb des Produkts verbundenen Tätigkeiten, die sich u.a. aus der Gebrauchsanweisung ergeben, selbst und auf eigene Kosten durchführen.

IV. Beschwerdeverfahren

1. Sollte sich herausstellen, dass das Produkt nicht ordnungsgemäß funktioniert, vergewissern Sie sich bitte, dass alle Schritte, die insbesondere in der Bedienungsanleitung angegeben sind, korrekt ausgeführt wurden, bevor Sie eine Reklamation einreichen.
2. Es wird empfohlen, eine Reklamation unverzüglich, vorzugsweise innerhalb von 7 Tagen nach Feststellung eines Mangels am Produkt, vorzubringen. Der Benutzer, der kein Verbraucher im Sinne des Gesetzes vom 23. April 1964 ist. Zivilgesetzbuches ist, verliert die Rechte aus dieser Garantie, wenn eine Reklamation nicht innerhalb von 7 Tagen erfolgt.
3. Eine Reklamation kann u.a. beim Kauf des Produkts, beim Garantieservice oder schriftlich an die folgende Adresse erfolgen: Dedra Exim Sp. z o.o., ul. 3 Maja 8, 05-800 Pruszków.
4. Der Nutzer kann eine Beschwerde mit dem auf der Website www.dedra.pl verfügbaren Formular einreichen. ("Formular für Gewährleistungsansprüche").
5. Die Adressen des Garantieservices für die einzelnen Länder finden Sie unter www.dedra.pl. Wenn es für ein bestimmtes Land keinen Garantieservice gibt, wird empfohlen, Garantieansprüche an folgende Adresse zu richten: Dedra Exim Sp. z o.o. ul. 3 Maja 8, 05-800 Pruszków (Polen).
6. Im Hinblick auf die Sicherheit des Benutzers ist die Verwendung eines mangelhaften Produkts verboten.
7. Achtung: Die Verwendung eines defekten Produkts ist gefährlich für die Gesundheit und das Leben des Benutzers.
8. Die Erfüllung der Garantieverpflichtungen erfolgt innerhalb von 14 Werktagen, gerechnet ab dem Datum der Lieferung des reklamierten Produkts durch den Nutzer.
9. Es wird empfohlen, das mangelhafte Produkt zu reinigen, bevor es zur Reklamation eingereicht wird. Es wird empfohlen, das zu reklamierende Produkt sorgfältig vor Transportschäden zu schützen (es wird empfohlen, das zu reklamierende Produkt in der Originalverpackung zu liefern).
10. Die Gewährleistungsfrist verlängert sich um die Zeit, in der der Nutzer das von der Gewährleistung erfasste Produkt aufgrund eines Mangels nicht nutzen konnte. Durch die Garantie werden die Rechte des Nutzers im Rahmen der Gewährleistungsvorschriften für Mängel an den verkauften Waren nicht ausgeschlossen, eingeschränkt oder ausgesetzt.

Gemäß Artikel 13 Absatz 1 und 2 der Verordnung (EU) 2016/679 des Europäischen Parlaments und des Rates vom 27. April 2016 zum Schutz natürlicher Personen bei der Verarbeitung personenbezogener Daten, zum freien Datenverkehr und zur Aufhebung der Richtlinie 95/46/EG (im Folgenden: „RODO“) informieren wir Sie
1. Der Verwalter Ihrer im Formular angegebenen personenbezogenen Daten ist DEDRA-EXIM sp. z o.o. mit Sitz in Pruszków , ul. 3 Maja 8, 05-800 Pruszków (im Folgenden: „Verwalter“).
2. Ihre Daten werden ausschließlich zum Zweck der Durchführung des Garantieverfahrens für das Gerät gemäß Artikel 6 Absatz 1 Buchstabe b der Allgemeinen Datenschutzverordnung (im Folgenden: GDPR") verarbeitet. Die Bereitstellung der Daten ist freiwillig, aber für die Durchführung des Garantieverfahrens erforderlich.
3. Ihre Daten werden für die Dauer der Prüfung der Durchführung des Garantieverfahrens und für Archivierungszwecke im Falle der Notwendigkeit der Abwehr möglicher Ansprüche gegen den Verwalter nicht länger als bis zu deren Verjährung verarbeitet.
4. Ihre Daten dürfen nur an Stellen weitergegeben werden, die Daten im Auftrag des Verwalters auf der Grundlage einer schriftlichen Vereinbarung über die Beauftragung mit der Verarbeitung personenbezogener Daten verarbeiten und die u.a. technische Dienstleistungen, Hosting oder Website-Wartung, IT-Dienstleistungen und Kurierdienste anbieten. Die Dienstleister des Verwalters sind verpflichtet, die Datensicherheit zu gewährleisten und die Anforderungen des geltenden Rechts in Bezug auf den Schutz personenbezogener Daten zu erfüllen, und dürfen die anvertrauten personenbezogenen Daten nicht für andere als die im Vertrag mit dem Verwalter genannten Zwecke verwenden.
5. Ihre Daten werden nicht automatisiert verarbeitet, einschließlich Profiling, und werden nicht an ein Drittland/eine internationale Organisation übermittelt.
6. Sie haben jederzeit das Recht auf Auskunft über den Inhalt Ihrer Daten sowie das Recht auf Berichtigung, Löschung, Einschränkung der Verarbeitung, das Recht auf Datenübertragbarkeit und das Recht auf Widerspruch.
7. Für alle Fragen im Zusammenhang mit der Verarbeitung Ihrer personenbezogenen Daten durch den für die Verarbeitung Verantwortlichen können Sie sich an die folgende E-Mail-Adresse wenden: daneosobowe@dedra.pl;

8. Sie haben das Recht, eine Beschwerde bei der Datenschutzbehörde einzureichen;

FR Sommaire

1. Photos et schèmas
2. Description de l'appareil
3. Utilisation prévue de l'appareil
4. Restrictions d'utilisation
5. Caractéristiques techniques
6. Préparation au travail
7. Mise en marche de l'appareil
8. Utilisation de l'appareil
9. Opérations d'entretien courant
10. Pièces de rechange et accessoires
11. Dépannage autonome
12. Composition de l'appareil
13. Information pour les utilisateurs concernant l'élimination des équipements électriques et électroniques
14. Carte de garantie

Traduction du mode d'emploi original

La déclaration de conformité est jointe au manuel en tant que document séparé. En l'absence de déclaration de conformité, veuillez contacter Dedra Exim Sp. z o.o.
Les règles générales de sécurité sont jointes au manuel en tant que brochure séparée.

AVERTISSEMENT. Lisez tous les avertissements marqués de symbole et toutes les instructions.

Le non-respect des avertissements et des consignes de sécurité ci-dessous peut entraîner un choc électrique, un incendie ou des blessures graves.

Conservez tous les avertissements et instructions pour futures références.

2. Description de l'appareil

Fig. A. 1. Corde du démarreur, 2. Interrupteur avec robinet de carburant, 3. Tableau de bord, 4. Levier de blocage des roues
Fig. B. 1. Bouchon de réservoir avec évent, 2. Bouchon de remplissage d'huile, 3. Vis du carter latéral
Fig. C. 1. Indicateur de niveau d'huile faible, 2. Indicateur de prises 230 V actives, 3. Indicateur de surcharge des prises 230 V, 4. Prises 230 V 50 Hz, 5. Borne de mise à la terre, 6. Interrupteur avec robinet de carburant, 7. Prise DC 12 V 8 A, 8. Protection de la prise 12 V, 9. Bouton du démarreur à batterie

3. Utilisation prévue de l'appareil

Un groupe électrogène est un appareil électro-énergétique qui constitue une source d'énergie électrique autonome. Sa fonction principale est de produire de l'électricité pour divers appareils (moteurs, éclairage, chauffage, etc.) dans les zones où aucune autre source d'énergie n'est disponible.
L'utilisation de cet appareil est autorisée pour les travaux de rénovation et de construction, dans les ateliers de réparation et pour les travaux amateurs. Il est toutefois impératif de respecter les conditions d'utilisation et de fonctionnement décrites dans le manuel d'instructions.

4. Restrictions d'utilisation

L'appareil ne peut être utilisé que conformément aux "Conditions de fonctionnement admissibles" ci-dessous.
La machine doit être utilisée exclusivement avec des pièces d'origine. Le groupe électrogène ne doit jamais fonctionner dans des locaux fermés ou dans une atmosphère à très forte humidité. En cas de dommages mécaniques (notamment une déformation du carter, du réservoir de carburant ou des fuites de carburant) ou d'anomalies dans son fonctionnement, vous ne devez en aucun cas utiliser l'appareil. Dans un tel cas, sécurisez impérativement l'appareil, puis confiez sa réparation à un centre de service agréé „DEDRA-EXIM" Sp. z o.o.
Toute modification non autorisée de la structure mécanique et électrique, toute modification ou opération d'entretien non décrite dans le manuel d'utilisation sera considérée comme illégale. Cela entraînera la perte immédiate de vos droits de garantie et la déclaration de conformité deviendra invalide.
De même, une utilisation non conforme à l'usage prévu ou au manuel d'utilisation entraînera la perte immédiate des droits de garantie.

Conditions de travail autorisées
L'appareil ne doit pas être utilisé dans des locaux fermés.
Évitez l'humidité et ne laissez jamais l'appareil allumé sans surveillance.
Il est formellement interdit de raccorder le groupe électrogène à une installation domestique.

5. Caractéristiques techniques

Modèle	DEGA4500K
Moteur thermique	À piston, monocylindre
Puissance de sortie maximale [W]	3800
Puissance de sortie pour un fonctionnement continu [W]	3500
Tension [V]	230~
Fréquence de sortie réseau [Hz]	50
Courant nominal [A]	15,2
Moteur thermique (type)	LT223
Capacité du réservoir [l]	11
Classe d'exigences de performance	G1
Classe de conformité de puissance	A
Niveau de puissance sonore garanti L_{WA} [dB(A)]	95
Poids du groupe à vide [kg]	41
Puissance du moteur thermique [W]	4500
Régime moteur [tr/min]	2800
Cylindrée du moteur [cm^3]	223
Degré de protection contre l'accès direct	IP23M
Niveau de puissance sonore L_{WA} [dB(A)]	93
Incertitude de mesure (K_{WA}) [dB(A)]	3
Facteur de puissance	1.0
Batterie de démarrage	
Type de batterie	Li-Ion
Tension de la batterie [V]	12
Courant [A]	0,8
Puissance [Wh]	9,6

Données supplémentaires :

Nombre de prises

2 prises 230 V en courant alternatif (CA)
1 prise 12 V 5 A en courant continu (CC)

Informations sur le bruit

L'émission sonore a été mesurée conformément à la norme EN ISO 3744:1995, et les valeurs sont indiquées dans le tableau ci-dessus.

ATTENTION **Le bruit peut causer des lésions auditives. C'est pourquoi vous devez toujours porter des protections auditives pendant le fonctionnement.**

La valeur totale du bruit déclarée a été mesurée selon une méthode d'essai standard et peut servir à comparer un appareil à un autre. Le niveau de bruit indiqué peut également être utilisé pour une première évaluation de l'exposition au bruit. Le niveau de bruit pendant l'utilisation réelle peut différer des valeurs déclarées. Cela dépend de la façon dont l'appareil est utilisé, du type de pièce travaillée et des mesures de protection prises par l'opérateur. Pour évaluer avec précision l'exposition au bruit dans des conditions d'utilisation réelles, il faut tenir compte de toutes les phases du cycle de fonctionnement, y compris les périodes où l'appareil est éteint ou allumé, mais inutilisé.

6. Préparation au travail

ATTENTION **Toutes les opérations de préparation doivent être effectuées lorsque l'appareil est débranché de la source d'alimentation.**

Avant de commencer, assurez-vous que l'appareil est complet et qu'il ne présente aucune trace de bosses, d'égratignures ou d'autres dommages. Si vous remarquez le moindre dommage, contactez le service après-vente de « Dedra-Exim » sp. z o.o.

Mise en place de l'appareil

Pour améliorer le confort d'utilisation, le groupe électrogène est équipé de roues de transport. Cela facilite son déplacement et son positionnement. Pour immobiliser l'appareil, les roues avant sont équipées d'un frein (fig. A, 4). Pour bloquer les roues, appuyez sur le levier de frein. Elles se verrouilleront automatiquement. Pour les déverrouiller, déplacez le levier vers la droite, puis vers le haut.

Transport et déplacement

Le groupe électrogène DEGA4500K est équipé d'une poignée pliable qui facilite le transport. En position de fonctionnement, la poignée doit être repliée (fig. A, 5). Pour le transport ou le déplacement, dépliez la poignée en la tirant fermement vers le haut. La poignée peut être verrouillée dans une position confortable pour l'utilisateur. Pour la replier, replacez-la simplement en position de fonctionnement.

Installation de la batterie

La batterie de démarrage n'est pas connectée pendant le transport.

Dévissez les vis de fixation du couvercle de la batterie et retirez le couvercle (fig. H). La batterie se trouve sur le côté droit. Pour le transport, les câbles sont débranchés de la batterie et celle-ci est maintenue par une sangle en caoutchouc.
Pour connecter la batterie :
- tendez légèrement la sangle en caoutchouc, détachez le clip et retirez la batterie
- localisez les câbles pour la connexion de la batterie
- serrez les câbles sur les bornes de la batterie, en respectant la polarité correcte : le câble rouge sur la borne positive (+) et le câble noir sur la borne négative (-)
- placez la batterie sur son support à l'intérieur du groupe électrogène
- attachez la sangle
- remettez en place et serrez le couvercle de la batterie

Inonder le groupe électrogène avec de l'huile

ATTENTION **Le groupe électrogène n'est pas rempli d'huile. Avant de commencer à travailler, vous devez le remplir d'huile.**

L'huile moteur est un facteur clé de la performance et de la longévité du moteur. Vous devez utiliser une huile conçue pour les moteurs à 4 temps. L'huile DEGL01 type SAE 10W-30 de la société "Dedra-Exim" est l'huile recommandée pour un usage général.
L'appareil est équipé d'un capteur de niveau d'huile qui empêchera le moteur de démarrer si le niveau est bas. La capacité du carter d'huile est d'environ 0,4 litre.

Pour ajouter de l'huile :

1. Dévissez l'écrou de blocage, retirez le bouchon de remplissage d'huile et localisez l'orifice de remplissage (fig. D).
2. Dévissez le bouchon de remplissage d'huile et essuyez la jauge avec un chiffon propre.
3. Versez la quantité d'huile nécessaire.
4. Vérifiez le niveau d'huile, puis revissez le bouchon de remplissage. Remettez le couvercle en place et serrez l'écrou.

Ravitaillement en carburant

ATTENTION **L'essence est inflammable et, dans certaines conditions, explosive. Il est interdit de fumer, de faire des étincelles ou**

d'utiliser une flamme nue lors du ravitaillement du groupe électrogène ou dans les endroits où l'essence est stockée. Un allumage ou une explosion peut causer des blessures graves. Le ravitaillement en carburant doit être effectué dans des zones bien ventilées, avec le moteur arrêté.

Dévissez le bouchon du réservoir de carburant (fig. E). Remplissez le réservoir de carburant avec de l'essence (la capacité du réservoir est de 11 litres). Le bouchon du réservoir est équipé d'un évent. Une fois le remplissage terminé, serrez le bouchon jusqu'à ce que vous entendiez un cliquetis, cela signifie que le réservoir est aéré.

7. Mise en marche de l'appareil

ATTENTION **Avant de démarrer l'appareil, il est impératif d'effectuer les opérations décrites dans le chapitre "Préparation au travail".**

Obligations de l'opérateur

ATTENTION **Familiarisez-vous avec le mode d'emploi et les consignes de sécurité. Assurez-vous de savoir comment arrêter rapidement le groupe électrogène et familiarisez-vous avec le fonctionnement de toutes les commandes. Il est interdit d'utiliser l'appareil sans formation adéquate.**

ATTENTION **Avant le premier démarrage, vérifiez les niveaux d'huile et de carburant.**

Avant de démarrer la machine pour la première fois, n'oubliez pas de mettre correctement le générateur à la terre. Pour ce faire, dévissez la vis (fig. C, 6) et installez le câble de mise à la terre sous la tête de la vis (le câble n'est pas inclus). Serrez ensuite la vis pour bien fixer le câble. Connectez l'autre extrémité du câble à une tige conductrice enfoncée dans le sol.

ATTENTION **Avant de démarrer le moteur, ne connectez aucun appareil au générateur.**

Démarrage de l'appareil

Automatique

1. Réglez l'interrupteur sur la position "starter" (fig. C, 8).
2. Appuyez sur le bouton "START" du panneau (fig. C, 10). Le moteur devrait démarrer.
3. Une fois le moteur chaud et l'appareil en fonctionnement stable, désactivez le starter (réglez l'interrupteur sur la position "ON").
4. Connectez le consommateur à la prise de courant.

Démarrage manuel

1. Réglez l'interrupteur sur la position "starter" (fig. C, 8).
2. Tirez fermement sur la corde du démarreur (fig. F), puis relâchez-la pour qu'elle revienne librement à sa position initiale. Le moteur devrait démarrer.
3. Une fois le moteur chaud et l'appareil en fonctionnement stable, désactivez le starter (réglez l'interrupteur sur la position ON).
4. Connectez le consommateur à la prise de courant.

8. Utilisation de l'appareil

ATTENTION **Ne démarrez pas l'appareil à l'intérieur, car les gaz d'échappement contiennent du monoxyde de carbone toxique.**

ATTENTION **Pour éviter une surcharge, ne connectez pas d'appareils dont la puissance nominale dépasse 80% de la puissance nominale du générateur.**

Les moteurs électriques ont une consommation de puissance momentanément accrue au démarrage, ce qui peut déclencher la protection contre les surcharges et éteindre le groupe.
Si plusieurs appareils sont connectés, ne les démarrez pas simultanément.
Si vous devez utiliser des rallonges, elles ne doivent pas dépasser les longueurs suivantes :
- 60 m pour une section de 1,5 mm²
- 100 m pour une section de 2,5 mm²

Arrêt du moteur

Avant d'éteindre l'appareil, débranchez tous les consommateurs en retirant la fiche de la prise du générateur. Ensuite, réglez l'interrupteur d'allumage (fig. C, 8) sur la position "OFF".

ATTENTION **En cas d'arrêt d'urgence, réglez immédiatement l'interrupteur d'allumage sur la position "OFF".**

ATTENTION **Après utilisation, le tuyau d'échappement peut être chaud. Avant d'effectuer toute opération d'entretien, attendez qu'il refroidisse.**

9. Opérations d'entretien courant

ATTENTION **Toutes les opérations d'entretien courant doivent être effectuées avec l'appareil débranché de la source d'alimentation.**

Avant de procéder à une inspection, une réparation ou un entretien, arrêtez le moteur et attendez que toutes les pièces en mouvement s'arrêtent. Débranchez le fil de tension de la bougie pour éviter tout démarrage accidentel.

Calendrier des travaux d'entretien

Toujours avant de démarrer l'appareil :

Vérifiez et complétez le niveau de carburant dans le réservoir. Vérifiez et serrez soigneusement la mise à la terre.

Programme d'entretien	Après chaque utilisation	Après 1 mois d'utilisation	Tous les 3 mois ou toutes les 50 heures	Tous les 6 mois ou toutes les 100 heures	Tous les ans ou toutes les 300 heures
Vérification du niveau d'huile	X				
Vidange de l'huile		X			
Vérification du filtre à air		X			
Nettoyage du filtre à air			X		
Remplacement de la bougie d'allumage				X	
Contrôle des durites de carburant					X
Contrôle des câbles haute tension					X

Nettoyage du filtre à air (fig. G)

Un filtre à air sale peut entraîner un dysfonctionnement du moteur et une consommation de carburant accrue.

ATTENTION **Il est interdit de nettoyer le filtre à air ou ses composants avec un solvant, car cela pourrait provoquer un incendie. Il est également interdit de démarrer l'appareil sans le filtre à air, ce qui accélérerait l'usure du moteur.**

1. Dévissez les vis et retirez le carter (faites attention aux clips dans la partie inférieure du carter).
2. Localisez le couvercle du filtre à air.
3. Dévissez la vis de fixation et retirez le couvercle du filtre.
4. Retirez le filtre et nettoyez-le.

Procédez au remontage dans l'ordre inverse.

Remplacement de la bougie d'allumage

La bougie recommandée est la F6RTC ou son équivalent.

ATTENTION **L'utilisation d'une bougie incorrecte peut endommager le moteur.**

Pour la remplacer, dévissez les vis et retirez le carter latéral (fig. B, 3). Faites attention aux clips dans la partie inférieure du carter. Retirez le capuchon de la partie supérieure du carter, débranchez l'antiparasite de la bougie et éliminez toute saleté autour des câbles. Ensuite, à l'aide de la clé à bougie fournie, dévissez la bougie d'allumage.
Vérifiez l'état de la bougie:
• si les électrodes sont usées ou si l'isolant est fissuré ou endommagé, remplacez la bougie.
• Si la bougie est encrassée, retirez la calamine à l'aide d'une brosse métallique ou d'un produit de nettoyage en aérosol.
Mesurez l'écartement des électrodes avec un jeu de cales. L'écartement doit être de (0,7-0,8) mm (fig. I). Corrigez l'écartement si nécessaire en pliant délicatement l'électrode.
• Vérifiez que la rondelle d'étanchéité de la bougie est en bon état.
• Revissez la bougie à la main pour éviter d'endommager le filetage, jusqu'à ce que vous sentiez une résistance.
• Serrez-la avec la clé à bougie. Pour une bougie d'occasion, serrez $\frac{1}{8}$ - $\frac{1}{4}$ de tour. Pour une bougie neuve, serrez $\frac{1}{2}$ de tour.
Si vous connaissez le couple de serrage et que vous possédez une clé dynamométrique, utilisez-la.

Vidange de l'huile

ATTENTION **Effectuez la vidange de l'huile en portant des gants de protection.**

Vidangez l'huile lorsque le moteur est encore chaud, car elle est plus fluide et contient plus d'impuretés.
- Dévissez les vis et retirez le carter latéral (faites attention aux clips situés dans la partie inférieure).
- Dévissez le bouchon de remplissage d'huile.
- À l'aide d'un entonnoir, versez l'huile usagée dans un récipient prévu à cet effet.
- Remplissez le carter avec de l'huile moteur neuve.

Effectuez la vidange d'huile selon le calendrier recommandé.

ATTENTION **Ne versez pas l'huile usagée sur le sol ou dans les canalisations.**

Remettez-la au point de collecte des déchets dangereux le plus proche.

Stockage

ATTENTION **Les vapeurs d'essence sont explosives. Ne stockez pas d'essence pendant plus de 30 jours. L'appareil ne doit pas être stocké à proximité d'une source de flamme nue. Avant de le préparer pour le stockage, assurez-vous que le moteur a complètement refroidi.**

Préparation pour le stockage

Si vous prévoyez de ne pas utiliser l'appareil pendant plus de 30 jours :
• Vidangez le carburant du réservoir.
• Débranchez l'antiparasite de la bougie d'allumage.
N'oubliez pas de ne pas stocker l'appareil dans des locaux à forte humidité.

Transport

Avant de transporter l'appareil, vidangez complètement tous les fluides de fonctionnement (carburant et huile). Débranchez également l'antiparasite de la bougie.
Transportez le groupe en position horizontale, avec le bouchon de remplissage de carburant bien fermé.

10. Pièces de rechange et accessoire

Carburant

Essence sans plomb 95 recommandée.

Bougie d'allumage

F6RTC ou son équivalent.

Huile moteur

L'huile recommandée est la DEGL01 type SAE 10W-30 de la société Dedra-Exim
Pour l'achat de pièces de rechange et d'accessoires, veuillez contacter le Service Dedra Exim. Leurs coordonnées se trouvent à la première page du mode d'emploi. Lors de la commande de pièces de rechange, merci de fournir le numéro de lot situé sur la plaque signalétique, ainsi que le numéro de pièce provenant du schéma d'assemblage.
Pendant la période de garantie, les réparations sont effectuées selon les conditions indiquées dans la carte de garantie. Veuillez remettre le produit sous garantie pour réparation à son lieu d'achat (le vendeur est tenu d'accepter le produit sous garantie), ou l'envoyer au service central Dedra Exim, ou encore au service le plus proche de votre lieu de résidence (la liste des services est disponible sur le site www.dedra.pl). Nous vous demandons de bien vouloir joindre la carte de garantie dûment remplie. Après la période de garantie, les réparations sont effectuées par le service central. Le produit endommagé doit être envoyé au service (les frais d'expédition sont à la charge de l'utilisateur).

11. Dépannage autonome

ATTENTION **Avant de procéder au dépannage, débrancher l'appareil de l'alimentation.**

Problème	Cause	Solution
Le moteur ne démarre pas	Pas de carburant dans le réservoir	Remplissez le réservoir de carburant.
	Carburant périmé	Vidangez le système d'alimentation et remplissez le réservoir avec du carburant propre et frais.
	Le contact n'est pas mis	Mettez le contact à l'aide du bouton.
	Le robinet de carburant est fermé	Ouvrez le robinet de carburant.
	Le câble haute tension n'est pas connecté à la bougie	Connectez le câble haute tension à la bougie d'allumage.
	Bougie d'allumage sale ou endommagée	Nettoyez la bougie ; remplacez-la si elle est défectueuse.
	Le starter n'est pas activé	Activez le starter.
Le moteur tourne de manière irrégulière	Câble haute tension desserré	Connectez correctement le câble haute tension à la bougie.
	Carburant périmé ou contaminé	Vidangez le système d'alimentation et remplissez le réservoir avec du carburant frais.
	Carburateur déréglé	Réglez le carburateur.
Pas de tension dans la prise 12 V	Le bouton du fusible 12 V est désactivé	Activez le bouton du fusible.

ATTENTION **Le groupe électrogène est équipé d'un capteur de niveau d'huile. Si le niveau d'huile est trop bas, le capteur empêchera le groupe de démarrer. Par conséquent, si l'appareil ne démarre pas, la première chose à faire est de vérifier le niveau d'huile et d'en ajouter si nécessaire.**

12. Composition de l'appareil

1. Groupe électrogène – 1 pc., 2. Clé à bougie – 1 pc., 3. Câble DC 12V – 1 pc., 4. Fiche – 1 pc.

13. Information pour les utilisateurs concernant l'élimination des appareils électriques et électroniques (concerne les ménages)

Le symbole représenté sur les produits ou leur documentation jointe indique que les appareils électriques ou électroniques hors d'usage ne doivent pas être jetés avec les ordures ménagères. La procédure correcte en cas de nécessité d'élimination, de réutilisation ou de récupération des composants consiste à remettre l'appareil à un point de collecte spécialisé, où il sera accepté gratuitement.

Les informations sur l'emplacement des points de collecte des équipements usagés sont fournies par les autorités locales, par exemple sur leurs sites web.
Une élimination correcte de l'appareil permet de préserver des ressources précieuses et d'éviter les effets négatifs sur la santé et l'environnement résultant de la possible présence dans l'équipement de substances, de mélanges et de composants dangereux.
Une élimination incorrecte des déchets est passible de sanctions prévues par les réglementations locales en vigueur.
Utilisateurs dans les pays de l'Union européenne : En cas de nécessité de se débarrasser d'appareils électriques ou électroniques, veuillez contacter le point de vente ou le fournisseur le plus proche, qui vous fourniront des informations supplémentaires.
Élimination des déchets dans les pays hors de l'Union européenne : Ce symbole ne concerne que les pays de l'Union européenne. En cas de besoin de se débarrasser de ce produit, veuillez contacter les autorités locales ou votre revendeur pour obtenir des informations sur la procédure correcte à suivre.

Carte de garantie

Générateur à onduleur
(nom du produit)

Numéro de catalogue : DEGA4500K Numéro de lot : .....

(ci-après dénommé le Produit)

Date d'achat du Produit : .....

Cachet du vendeur

Date et signature du vendeur : .....

Déclaration de l'Utilisateur :

Je confirme avoir été informé des conditions de garantie ainsi que des conséquences du non-respect des directives contenues dans le mode d'emploi et la carte de garantie. Les conditions de la présente garantie me sont connues, ce que je confirme par ma signature :

……..... .....
Date et lieu Signature de l'Utilisateur

I. Responsabilité pour le Produit

1. Le garant est Dedra Exim Sp. z o.o., dont le siège social est à Pruszków, adresse : ul. 3 Maja 8, 05-800 Pruszków, Pologne, KRS 0000062517, Tribunal de district de la ville de Varsovie à Varsovie, XIVe division commerciale du Registre national des tribunaux, NIP 527-020-49-33, capital social : 100 980,00 PLN.
2. Conformément aux conditions spécifiées dans la présente carte de garantie, le Garant accorde une garantie sur le Produit provenant de la distribution du Garant.
3. La responsabilité au titre de la garantie ne couvre que les défauts résultant de causes inhérentes au Produit au moment de sa livraison à l'Utilisateur.
4. Au titre de la garantie, l'Utilisateur a droit à la réparation gratuite du Produit, à condition que le défaut soit apparu pendant la période de garantie. Le mode de réparation du Produit (méthode d'exécution de la réparation) dépend de la décision du Garant. Si le Garant constate l'impossibilité de réparer, il se réserve le droit de remplacer l'élément défectueux ou l'ensemble du Produit par un produit exempt de défaut, de réduire le prix du Produit ou de résilier le contrat.
5. En ce qui concerne l'Utilisateur qui n'est pas un consommateur au sens de la loi du 23 avril 1964, Code civil, la responsabilité du Garant en matière de dommages résultant de la présente garantie et/ou en relation avec sa conclusion et son exécution, quel que soit le fondement juridique, est limitée au maximum à la valeur du Produit défectueux.

II. Période de garantie

Éléments du Produit	Durée de la protection de garantie
Générateur à onduleur	36 mois à compter de la date d'achat du produit indiquée sur la présente carte de garantie.

III. Conditions d'application de la garantie

1. Présentation par l'Utilisateur de la carte de garantie du Produit dûment remplie et justification par l'Utilisateur des circonstances d'achat du Produit, par exemple en présentant un ticket de caisse, une facture, etc. Afin de faciliter le traitement de la réclamation, il est recommandé à l'Utilisateur de joindre au Produit réclamé tous les éléments spécifiés dans la rubrique « Composition de l'appareil » contenue dans le mode d'emploi.
2. Respect par l'Utilisateur des recommandations contenues dans le mode d'emploi et la carte de garantie.
3. La garantie ne couvre que le territoire de la République de Pologne et de l'UE.
4. La garantie ne couvre pas les défauts du Produit résultant notamment de :
a. Non-respect par l'Utilisateur des conditions spécifiées dans le mode d'emploi, notamment en matière d'utilisation, d'entretien et de nettoyage corrects ;
b. Utilisation par l'Utilisateur de produits de nettoyage ou d'entretien non conformes au mode d'emploi ;
c. Stockage et transport inappropriés du Produit par l'Utilisateur ;
d. Modifications et/ou transformations non autorisées du Produit par l'Utilisateur, qui n'ont pas été convenues avec le Garant ;
e. Utilisation par l'Utilisateur dans le Produit de consommables non conformes au mode d'emploi.
5. L'Utilisateur qui n'est pas un consommateur au sens de la loi du 23 avril 1964, Code civil, perd la garantie sur le Produit dans lequel :
- les numéros de série, les indications de date et les plaques signalétiques ont été supprimés, modifiés ou endommagés par l'Utilisateur ;

- les scellés ont été endommagés par l'Utilisateur ou portent des traces de manipulation de l'Utilisateur.
6. Attention ! Les opérations liées à l'entretien quotidien du Produit, résultant notamment du mode d'emploi, sont effectuées par l'Utilisateur à ses propres frais.

IV. Procédure de réclamation

1. En cas de constatation d'un fonctionnement incorrect du Produit, avant de soumettre une réclamation, il convient de s'assurer que toutes les opérations spécifiées notamment dans le mode d'emploi ont été effectuées correctement.
2. Il est recommandé de soumettre la réclamation immédiatement, de préférence dans les 7 jours suivant la date de constatation du défaut du Produit. L'Utilisateur qui n'est pas un consommateur au sens de la loi du 23 avril 1964, Code civil, perd ses droits découlant de la présente garantie en cas de non-soumission de la réclamation dans un délai de 7 jours.
3. La réclamation peut être soumise notamment au point d'achat du Produit, au service de garantie ou par écrit à l'adresse suivante : Dedra Exim Sp. z o.o., ul. 3 Maja 8, 05-800 Pruszków, Pologne.
4. L'Utilisateur peut soumettre une réclamation en utilisant le formulaire disponible sur le site web www.dedra.pl (« Formulaire de réclamation au titre de la garantie »).
5. Les adresses des services de garantie pour les différents pays sont disponibles sur le site www.dedra.pl. En l'absence de service de garantie pour un pays donné, il est recommandé d'adresser les réclamations au titre de la garantie à l'adresse suivante : Dedra Exim Sp. z o.o. ul. 3 Maja 8, 05-800 Pruszków (Pologne).
6. A l'égard de la sécurité de l'Utilisateur, l'utilisation d'un Produit défectueux est interdite.
7. Attention ! L'utilisation d'un Produit défectueux est dangereuse pour la santé et la vie de l'Utilisateur.
8. L'exécution des obligations découlant de la garantie aura lieu dans un délai de 14 jours ouvrables à compter de la date de livraison du Produit réclamé par l'Utilisateur.
9. Avant de livrer le Produit défectueux pour réclamation, il est recommandé de le nettoyer. Il est recommandé de protéger soigneusement le Produit réclamé contre les dommages pendant le transport (il est recommandé de livrer le Produit réclamé dans son emballage d'origine).
10. La période de garantie est prolongée de la durée pendant laquelle l'Utilisateur n'a pas pu utiliser le Produit en raison d'un défaut couvert par la garantie.
La garantie n'exclut, ne limite ni ne suspend les droits de l'Utilisateur découlant des dispositions relatives à la garantie légale contre les défauts de la chose vendue.
Conformément à l'article 13, paragraphes 1 et 2, du règlement (UE) 2016/679 du Parlement européen et du Conseil du 27 avril 2016 relatif à la protection des personnes physiques à l'égard du traitement des données à caractère personnel et à la libre circulation de ces données, et abrogeant la directive 95/46/CE (ci-après « RGPD »), nous vous informons de ce qui suit :
1. Le responsable du traitement de vos données personnelles fournies dans le formulaire est DEDRA-EXIM sp. z o.o., dont le siège social est situé à Pruszków, ul. 3 Maja 8, 05-800 Pruszków, Pologne (ci-après le « Responsable du traitement »).
2. Vos données seront traitées exclusivement aux fins de la procédure de garantie de l'appareil conformément à l'article 6, paragraphe 1, point b), du règlement général sur la protection des données (ci-après « RGPD »). La fourniture des données est volontaire, mais nécessaire au déroulement de la procédure de garantie.
3. Vos données seront traitées pendant la durée d'examen et de traitement de la procédure de garantie, ainsi qu'à des fins d'archivage en cas de nécessité de défense contre d'éventuelles réclamations à l'encontre du Responsable du traitement, et ce, pas plus longtemps que le délai de prescription de ces réclamations.
4. Vos données pourront être divulguées exclusivement aux sous-traitants traitant les données pour le compte du responsable du traitement sur la base d'un contrat écrit de sous-traitance de données à caractère personnel, fournissant notamment des services de maintenance technique, d'hébergement ou de gestion de site web, de support informatique ou de transport. Les fournisseurs du Responsable du traitement sont tenus d'assurer la sécurité des données et de respecter les exigences de la législation applicable en matière de protection des données à caractère personnel, et ne peuvent pas utiliser les données à caractère personnel qui leur sont confiées à d'autres fins que celles spécifiées dans le contrat conclu avec le Responsable du traitement.
5. Vos données ne feront pas l'objet d'une prise de décision automatisée, y compris le profilage, et ne seront pas transférées vers un pays tiers ou une organisation internationale.
6. Vous disposez d'un droit d'accès à vos données, ainsi que d'un droit de rectification, d'effacement, de limitation du traitement, d'un droit à la portabilité des données et d'un droit d'opposition, à tout moment.
7. Pour toute question relative au traitement de vos données personnelles par le Responsable du traitement, vous pouvez le contacter à l'adresse e-mail suivante : daneosobowe@dedra.pl ;
8. Vous avez le droit d'introduire une réclamation auprès de l'autorité de contrôle compétente en matière de protection des données à caractère personnel;

„Dedra-Exim” Sp. z o.o.
ul. 3 Maja 8, 05-800 Pruszków
Tel. +48 22 73 83 777, fax +48 22 73 83 779
www.dedra.pl, serwis@dedra.pl

Adnotacje o dokonanych naprawach / Information about repairs carried out / Záznamy o provedených opravách / Záznamy o vykonaných opravách / Pastabos apie atliktą remontą / Piezīmes par veikto remontu / Feljegyzések az elvégzett javításokról / Menţiuni cu privire la reparaţiile efectuate / Zaznamek o opravljenih popravilih / Bilješke o izvršenim popravcima / Отбелязване на извършените ремонти / Informationen zu den durchgeführten Reparaturen / Annotations sur les réparations effectuées

Data zgłoszenia do naprawy / Date of repair request / Datum nahlášení k opravě / Dátum odovzdania do opravy / Atidavimo remontui data / Produkta nodošanas remontā datums / A javításra történő bejelentés dátuma / Data predării la reparație / Datum zahtevka za popravilo / Datum zahtjeva za popravak / Дата на заявката за ремонт / Datum der Anmeldung zur Reparatur / Date de la demande de réparation	Data wykonania naprawy / Date of repair / Datum provedení opravy / Dátum vykonania opravy / Remonto data / Remonta datums / A javítás dátuma / Data efectuării reparației / Datum popravila / Datum popravka / Дата на ремонта / Datum der Ausführung der Reparatur / Date de réparation	Zakres naprawy, opis czynności naprawczych / Scope of repair, description of repair activities / Rozsah opravy, popis úkonů / Rozsah opravy, opis vykonaných opravných činností / Remonto apimtis, remonto darbų aprašymas / Remonta apjoms, remontdarbu apraksts / A javítás tartalma, a javítási műveletek leírása / Domeniul de reparație, descrierea operațiilor de reparație / Obseg popravila, opis popravila / Opseg popravka, opis aktivnosti popravka / Обхват на ремонта, описание на ремонтните дейности / Umfang der Reparatur , Beschreibung der Tätigkeiten / Étendue de la réparation, description des opérations de réparation	Podpis wykonującego naprawę / Signature of the repairer / Podpis opraváře / Podpis osoby vykonávajúcej opravu / Remontą atliekančio asmens parašas / Remonta veicēja paraksts / A javítást végző aláírása / Semnătura persoanei care a efectuat reparația / Podpis serviserja / Potpis osobe koja obavlja popravak / Подпис на ремонтиращия / Unterschrift der die Reparatur ausführenden Person / Signature de la personne ayant effectué la réparation