○DED9950 ●DED9952 ○DED9964T

Instrukcja ważna dla urządzeń wyprodukowanych po: / Návod pro zařízení vyrobená po: / Návod pre obsluhu zariadení vyrobených po: / Instrukcija – įrenginiai, kurie buvo pagaminti nuo: / Lietošanas instrukcija ierīcēm izgatavotiem pēc: / Útmutató a után gyártott készülékekhez: / Mode d'emploi pour les appareils fabriqués après: / Manualul de utilizare pentru aparate fabricate după: // Bedienungsanleitung für Geräte, hergestellt wurden die nach dem: / Priročnik velja za naprave, izdelane po: **01.01.2021**

PL **Nagrzewnica olejowa z termostatem**
Instrukcja obsługi z kartą gwarancyjną

CZ **Olejový ohřívač s termostatem**
Návod k obsluze se záručním listem

SK **Olejový ohrievač s termostatom**
Užívateľská príručka so záručným listom

LT **Dyzelinis šildytuvas su termostatu**
Naudojimo instrukcija su Garantiniu lapu

LV **Eļļas sildītājs ar termostatu**
Lietošanas instrukcija ar garantijas talonu

HU **Gázolajos hősugárzó termosztáttal**
Használati Utasítás Garanciajeggyel

RO **Aerotermă pe bază de ulei cu termostat**
Manualul de utilizare şi certificatul de garanţie

DE **Ölheizer mit Thermostat**
Bedienungsanleitung mit Garantiekarte

SI **Oljni grelnik s termostatom**
Navodila za uporabo z garancijsko kartico



PL Wszelkie prawa zastrzeżone. Niniejsze opracowanie jest chronione prawem autorskim. Kopiowanie lub rozpowszechnianie Instrukji Obsługi we fragmentach albo w całości bez zgody Dedra Exim zabronione Dedra Exim zastrzega sobie prawo do wprowadzania zmian konstrukcyjno-technicznych oraz kompletacyjnych bez uprzedniego powiadamiania. Zmiany te nie mogą stanowić podstawy do reklamowania produktu. Instrukcja obsługi dostępna na stronie www.dedra.pl

CZ Všechna práva vyhrazena. Toto zpracování je chráněno autorským právem. Kopírování nebo šíření Návodu k obsluze v částech nebo vcelku bez souhlasu společnosti Dedra Exim je zakázáno. Dedra Exim si vyhrazuje právo zavádět konstrukční a technické a komplementační změny bez dřívějšího oznámení. Tyto změny nemohou být základem pro reklamování výrobku. Návod k obsluze dostupný na stránkách www.dedra.pl

SK Všetky práva vyhradené. Tieto materiály sú chránené autorskými právami. Kopírovanie prípadne šírenie častí, prípadne celého návodu na obsluhu je bez súhlasu spoločnosti Dedra Exim zakázané. Dedra Exim si vyhradzuje právo na vykonávanie konštrukčno-technických zmien, a zmien doplnkového príslušenstva, bez predchádzajúceho upozornenia. Tieto zmeny nemôžu byť dôvodom na reklamáciu výrobku. Užívateľská príručka je dostupná na webovej stránke www.dedra.pl

LT Visos teisės saugomos. Šis kūrinys yra saugomas autorinių teisių įstatymų. Eksploatavimo instrukcijos arba jos fragmentų kopijavimas ir platinimas be „Dedra Exim" sutikimo draudžiamas. „Dedra Exim" pasilieka sau teisę įvesti konstrukcijos, techninius arba komplektacijos pokyčius be išankstinio įspėjimo. Šie pokyčiai negali būti skundo dėl produkto pagrindu. Naudojimo instrukcija yra prieinama svetainėje: www.dedra.pl

LV Visas tiesības pasargātas. Šis izdevums ir sargāts ar autortiesību. Lietošanas Instrukcijas kopēšana vai izplatīšana pilnīgi vai fragmentos bez Dedra Exim firmas piekrišanas ir aizliegta. Firma Dedra Exim atstāj sev tiesību veikt konstrukcijas-tehnikas izmaiņu, kā arī komplektācijas izmaiņu bez iepriekšēja paziņojuma. Šīs izmaiņas nevar būt par pamatu produkta reklamēšanai. Lietošanas instrukcija pieejama mājaslapā www.dedra.pl

HU Minden jog fenntartva. A jelen kiadvány szerzői jogokkal védve. A Használati Utasítás másolása vagy terjesztése egészében vagy részleteiben a Dedra Exim írásos engedélye nélkül tilos A Dedra Exim fenntartja magának a szerkezeti-műszaki, valamint komplettálási változtatások előzetes bejelentés nélküli bevezetésének jogát. Ezek a változások nem szolgálhatnak alapjául a termék reklamációjának. A használati utasítás a weboldalon elérhető www.dedra.pl.

RO Toate drepturile rezervate. Această redactare este protejată prin legea dreptului de autor. Este interzisă copierea, reproducerea în orice fel sau multiplicarea și distribuirea parțială sau în totalitate a Manualului de utilizare fără permisiunea firmei Dedra Exim Firma Dedra Exim își rezervă dreptul de a face modificări tehnice și constructive sau de completare a dispozitivului fără o notificare prealabilă. Aceste modificări nu pot constitui temei pentru reclamarea produsului. Instrucţiunea de deservire accesibilă pe pagina www.dedra.pl

DE Alle Rechte vorbehalten. Die vorliegende Bedienungsanleitung wird durch das Urheber-recht geschützt. Kein Teil dieser Bedienungs-anleitung darf ohne schriftliche Einwilligung von Dedra Exim vervielfältigt oder verbreitet werden.Dedra Exim behält sich das Recht vor, Konstruktions- und technische Änderungen sowie Änderungen in der Zusammensetzung vorzunehmen, ohne vorher darüber zu informieren. Diese Änderungen können kein Grund zur Reklamation des Produkts bilden. Die Bedienungsanleitung ist auf der Internetseite www.dedra.pl zugänglich.

SI Vse pravice pridržane. To delo je zaščiteno z avtorskimi pravicami. Kopiranje ali razširjanje uporabniškega priročnika po delih ali v celoti brez dovoljenja družbe Dedra Exim je prepovedano Družba Dedra Exim si pridržuje pravico do oblikovnih, tehničnih in končnih sprememb brez predhodnega obvestila. Te spremembe ne morejo biti razlog za oglaševanje izdelka. Uporabniški priročnik je na voljo na spletni strani www.dedra.pl

Ten produkt nie może służyć jako podstawowe źródło ogrzewania.

Tento výrobek nesmí sloužit jako hlavní zdroj vytápění

Tento výrobok sa nemôže používať ako základný zdroj vykurovania.

Šis produktas negali būti naudojamas, kaip pagrindinis šilumos šaltinis.

Šis produkts nav paredzēts izmantošanai kā galvenais apkures avots.

A termék nem szolgálhat a fűtés elsődleges forrásaként.

Acest product nu poate servi ca sursă de bază pentru încălzire

Dieses Produkt kann nicht als Hauptwärmequelle verwendet warden

Tega izdelka ni mogoče uporabljati kot primarni vir ogrevanja.

Kontakt
Kontaktai / Sazinieties / Elérhetőség / Contact / Kontakt / Pišite na
Dedra Exim Sp. z o.o., ul. 3 Maja 8, 05-800 Pruszków
Tel. +48 22 73 83 777 wew. 129, 165, fax +48 22 73 83 779
serwis@dedra.com.pl www.dedra.pl

1. Zdjęcia i rysunki

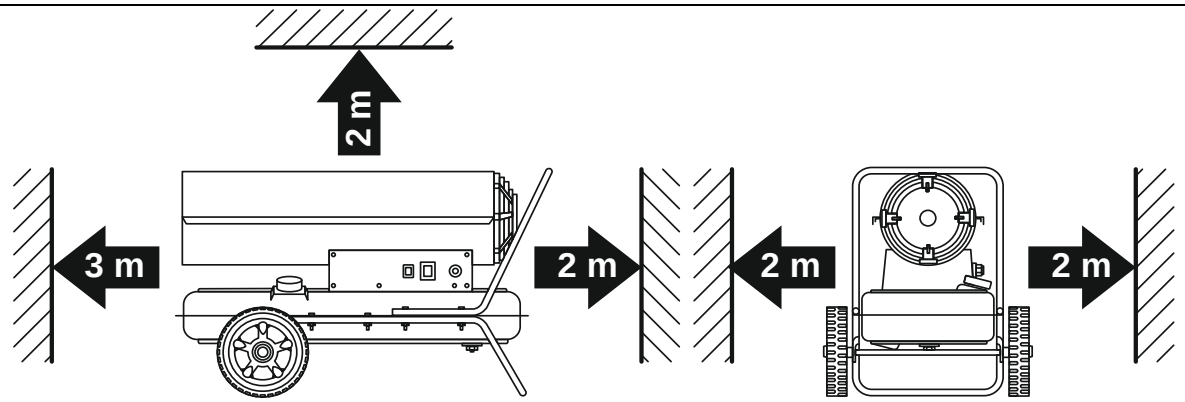

A

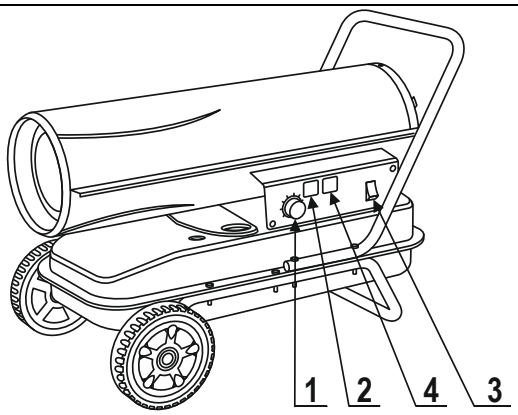

C

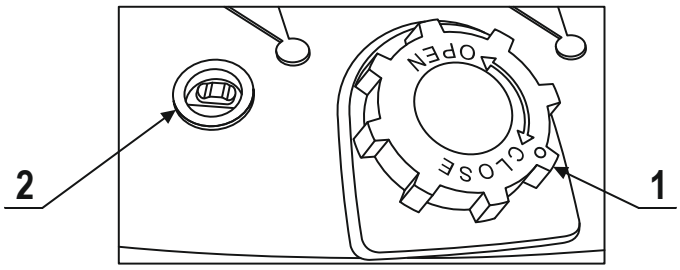

D

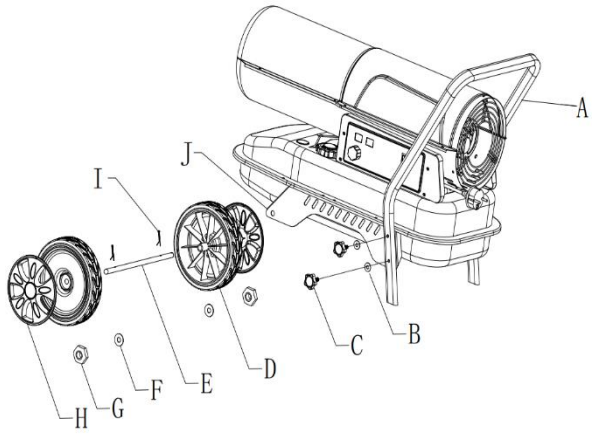

E

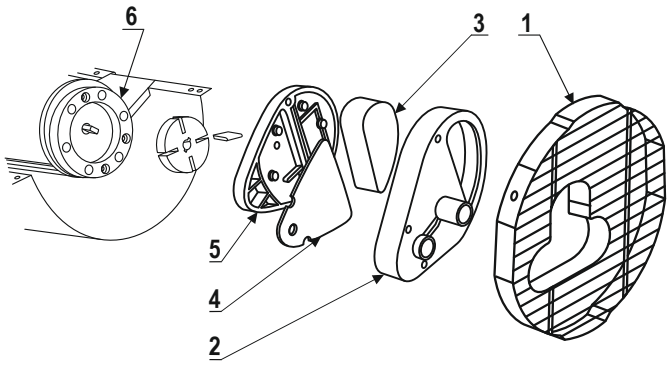

F

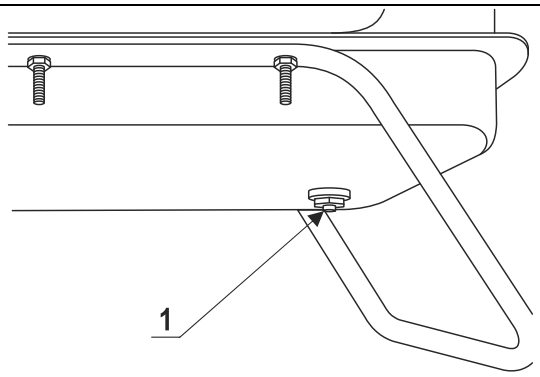

G

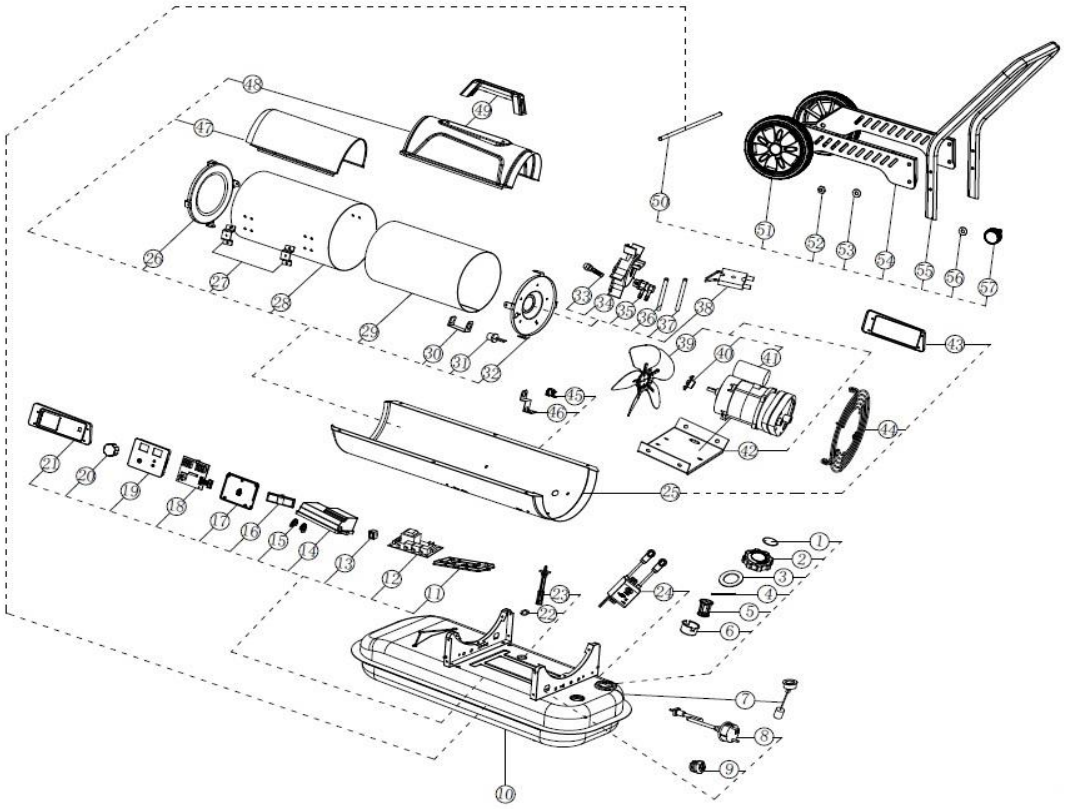

H

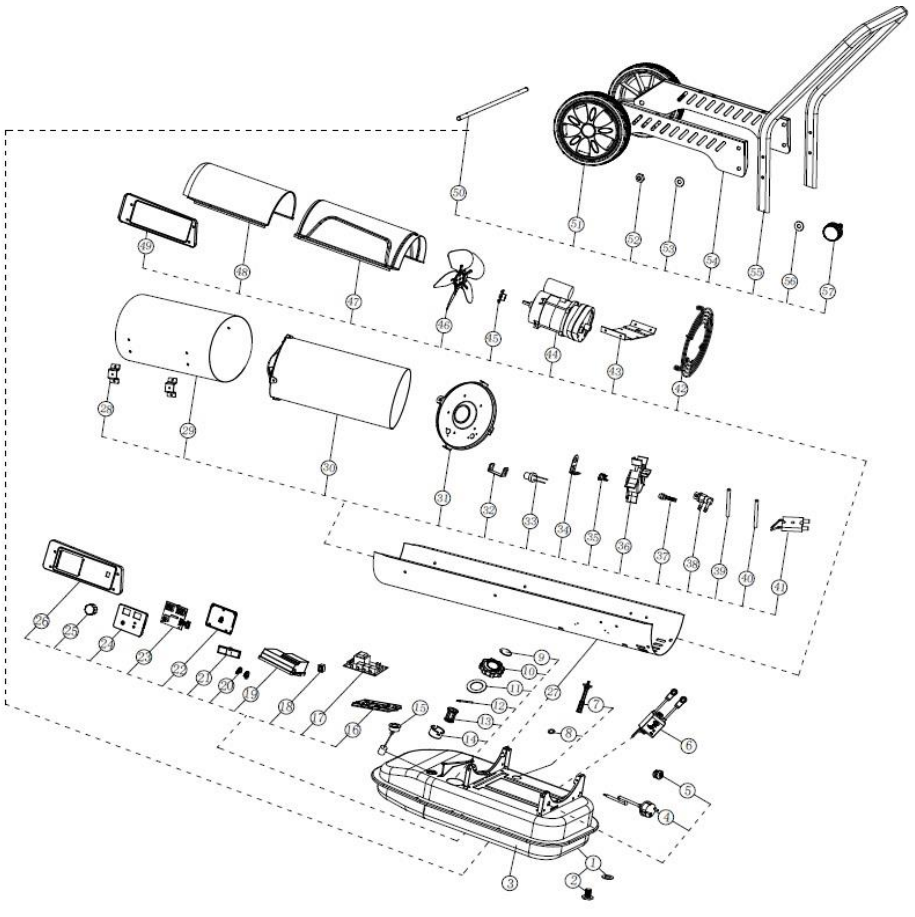

I

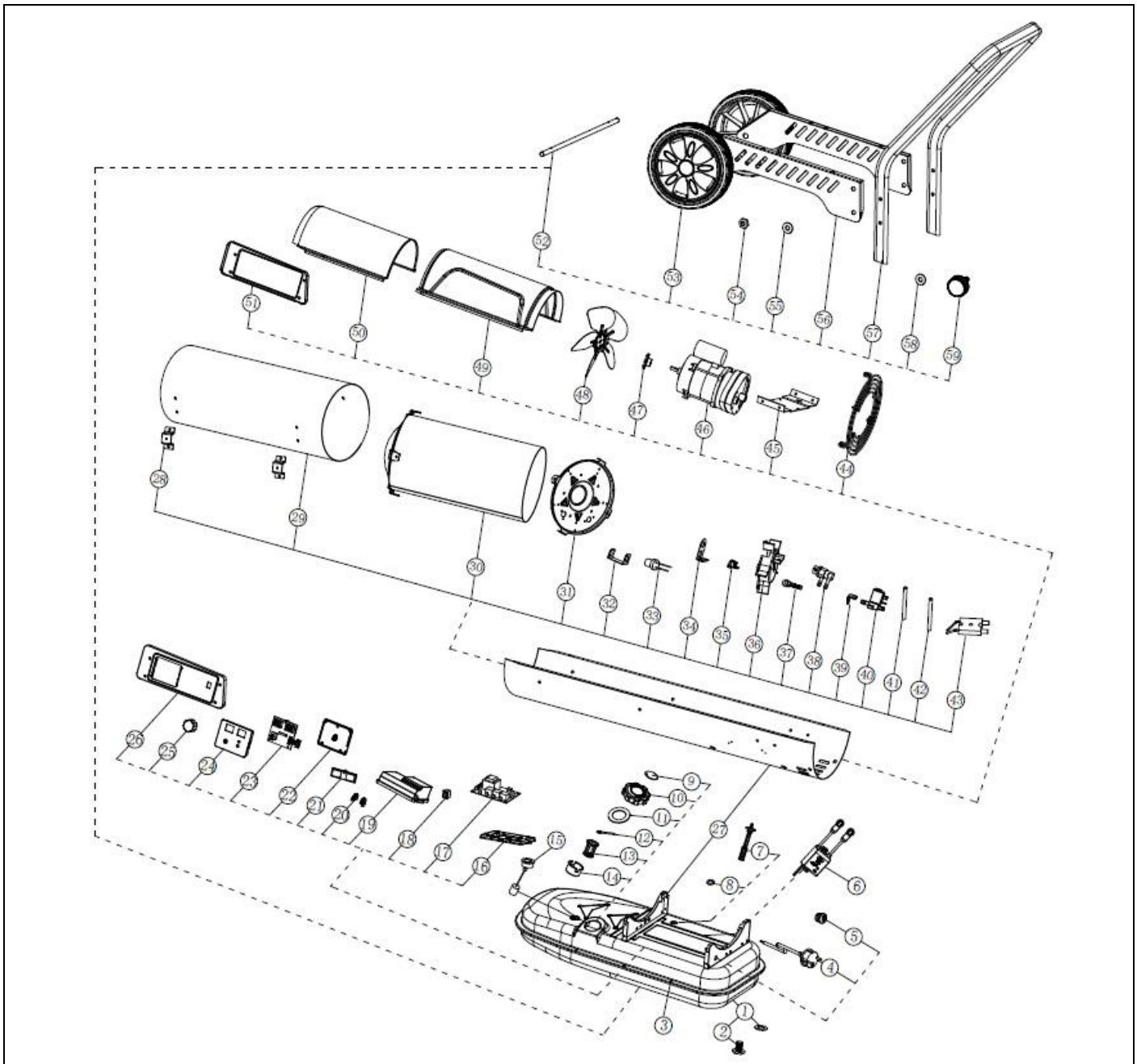

Opis piktogramów / Popis použitých piktogramů / Opis používaných piktogramov / Panaudotų piktogramų aprašymas / Lietoto piktogrammu apraksts / Az alkalmazott piktogramok magyarázata / Descrierea pictogramelor / Beschreibung der verwendeten Piktogramme / Opis piktogramov

Nakaz: przeczytaj instrukcję obsługi / Příkaz: přečtěte návod k obsluze / Príkaz: oboznámte sa s užívateľskou príručkou / Privaloma: perskaitykite aptarnavimo instrukciją / Norādījums: rūpīgi iepazīstieties ar lietotāja rokasgrāmatā sniegto informāciju / Utasítás: olvassa el az útmutatót / Obilgatoriu: citiți manualul de utilizare / Gebot: die Bedienungsanleitung lesen / Navodilo: preberite navodila za uporabo

Nie zakrywać wylotu/ Nezakrývejte výstupní otvor/ Neprikrývať prieduchy/ Nepridengti oro išmetimo angos / Neslēgt izvadu/ Ne takarja le a kimeneti nyílásokat / Nu acoperiţii deschizăturile/ Auslass nicht abdecken / Ne pokrivajte vtičnice

Ostrzeżenie: Gorące powierzchnie/ Upozornění: Horký povrch/ Varovanie: Horúci povrch/ Įspėjimas: Karštas paviršius/ Brīdinājums: Karsta virsma/ Figyelmeztetés: Forró levegő / Avertizare: Aer fierbinte/ / Warnung: Heiße luft / Opozorilo: Vroče površine

Rodzaj paliwa/ Typ paliva/ Druh paliva/ Kuro rūšis/ Degvielas veids / Az üzemanyag típusa / Tip combustibil/ / Brennstoffart / Vrsta goriva

Przepływ powietrza/ Proudění vzduchu/ Prúdenie vzduchu/ Oro srautas/ Gaisa plūsma / Levegőáram / Debit aer Luftdurchfluss / Pretok zraka

Pojemność zbiornika/ Kapacita nádržec/ Objem nádrže/ Talpyklos talpa/ Tvertnes tilpums / Tartály kapacitása / Volum rezervor / Luftdurchfluss / Prostornina rezervoarja

Zużycie paliwa/ Spotřeba paliva/ Spotreba paliva/ Kuro sąnaudos/ Degvielas patēriņš / tüzelőanyag-fogyasztás / Consum combustibil/ / Brennstoffverbrauch / Poraba goriva

Masa urządzenia/ Hmotnost zařízení/ Hmotnosť zariadenia/ Įrenginio svoris / Ierīces svars/ A berendezés súlya / Greutatea maşinii/ / Gewicht des Gerätes / Teža naprave

PL Spis treści

1. Zdjęcia i rysunki
2. Opis urządzenia
3. Przeznaczenie urządzenia
4. Ograniczenie użycia
5. Dane techniczne
6. Przygotowanie do pracy
7.Podłączenie do sieci
8. Włączanie urządzenia
9. Użytkowanie urządzenia
10. Bieżące czynności obsługowe
11. Części zamienne i akcesoria
12. Samodzielne usuwanie usterek
13. Kompletacja urządzenia
14. Informacja dla użytkowników o pozbywaniu się urządzeń elektrycznych i elektronicznych
15. Wykaz części do rysunku złożeniowego
16. Karta gwarancyjna

Deklaracja zgodności znajduje się w siedzibie Dedra Exim Sp. z o.o.
Ogólne przepisy bezpieczeństwa zostały dołączone do instrukcji jako oddzielna broszura.

⚠ **OSTRZEŻENIE**. **Przeczytać wszystkie ostrzeżenia oznaczone symbolem ⚠ i wszystkie instrukcje.** Nieprzestrzeganie podanych niżej ostrzeżeń i wskazówek dotyczących bezpieczeństwa może być przyczyną porażenia prądem elektrycznym, pożaru lub poważnych obrażeń. **Zachować wszystkie ostrzeżenia i instrukcje do przyszłego użytku.**

2. Opis urządzenia

DED9950, DED9952, DEDE9964T: Rys. C: 1. Pokrętło, 2. Wskaźnik temperatury, 3. Włącznik, 4. Wyświetlacz

3. Przeznaczenie urządzenia

Urządzenie przeznaczone jest do użytkowania jedynie w pomieszczeniach o sprawnie działającej wentylacji. Służy do ogrzewania pomieszczeń niemieszkalnych użytkowych takich jak warsztaty, garaże itp. Jest przeznaczona do wykorzystania jako dodatkowe źródło ogrzewania, nie może stanowić głównego źródła ogrzewania.

4. Ograniczenia użycia

Urządzenie może być użytkowane tylko zgodnie zamieszczonymi poniżej „Dopuszczalnymi warunkami pracy". Urządzenie nie powinno być wykorzystywane do ciągłego ogrzewania pomieszczeń w budynkach w których przebywają zwierzęta, takich jak stajnie, fermy itp. W przypadku eksploatacji nagrzewnicy przy ciągłej obecności człowieka, należy zapewnić odpowiednie warunki pracy. Pomieszczenie musi być stale wentylowane, aby procent substancji trujących w powietrzu nie przekraczał poziomu niebezpiecznego dla zdrowia. Dobra wentylacja jest zagwarantowana gdy zapewniona jest normalna cyrkulacja powietrza przez okna, drzwi i inne otwory stałe. Samowolne zmiany w budowie mechaniczne, wszelkie modyfikacje, czynności obsługowe nieopisane w instrukcji obsługi będą traktowane jako bezprawne i powodują natychmiastową utratę praw gwarancyjnych, a deklaracja zgodności traci ważność. Użytkowanie niezgodne z przeznaczeniem, bądź niezgodnie z instrukcją obsługi spowoduje natychmiastową utratę praw gwarancyjnych. W razie stwierdzenia uszkodzeń mechanicznych, w szczególności odkształceń obudowy, zbiornika paliwa, nieszczelności (wycieki paliwa) nie należy użytkować urządzenia. Nie wolno użytkować nagrzewnicy również w przypadku stwierdzenia nieprawidłowości w jej działaniu. Należy wówczas bezwzględnie zabezpieczyć urządzenie a następnie zlecić jego naprawę w autoryzowanym serwisie Dedra Exim Sp. z o.o.

Dopuszczalne warunki pracy
Urządzenie może być użytkowane tylko w pomieszczeniach o sprawnie działającej wentylacji. Unikać wilgoci. Nie pozostawiać włączonego urządzenia bez dozoru. Nie używać w zapylonych pomieszczeniach(pył gipsowy).

5. Dane techniczne

Model	DED9950	DED9952	DED9964T
Napięcie zasilania [V]	~ 230	~ 230	~ 230
Częstotliwość zasilania [Hz]	50	50	50
Moc silnika [W]	230	230	340
Moc grzewcza [kW]	20	30	50
Rodzaj paliwa	Olej napędowy	Olej napędowy	Olej napędowy
Pojemność zbiornika paliwa [l]	19	38	56
Zużycie paliwa [kg/h]	1,65	2,4	4
Przepływ powietrza [m^3/h]	595	720	1100
Waga (bez paliwa) [kg]	14.9	22.2	27.8
Stopień ochrony przed dostępem bezpośrednim	IPX4	IPX4	IPX4

* Zużycie paliwa podane w instrukcji ma wartości przybliżone, jest ściśle zależne od jakości samego paliwa oraz warunków pracy nagrzewnicy.

6. Przygotowanie do pracy

Montaż

Po wyjęciu nagrzewnicy z opakowania sprawdzić czy poszczególne elementy urządzenia, nie są uszkodzone. Nie uruchamiać w przypadku stwierdzenia uszkodzenia urządzenia. Zmontować zgodnie z poniższym opisem(Rys.E):
1. Wprowadź wałek koła E do odpowiadającego mu otworu płytki mocowania kółek J, wprowadź zatyczkę I do odpowiednich otworów wałka koła; nałóż zwykłą podkładkę F po obu stronach wałka, wsuń koło D nad wałkiem koła E, przykręć nakrętkę G aby zamocować koło na wałku, załóż pokrywę koła H.
2. Użyj śruby zaciskowej C i zwykłej podkładki ø6 B, aby zainstalować Uchwyt A w odpowiadającym mu otworze płytki mocującej kółka J.

Napełnienie zbiornika paliwem.

Jako paliwa należy stosować wyłącznie olej napędowy. Pod żadnym pozorem nie wolno używać paliw o charakterze lotnym, takich jak benzyna lub rozpuszczalniki. Niedopuszczalne jest również używanie zanieczyszczonego paliwa lub przepracowanego oleju silnikowego. W razie kontaktu paliwa ze skórą należy niezwłocznie umyć zabrudzone miejsca wodą z mydłem i spłukać wodą.
-Przed napełnianiem zbiornika paliwem sprawdzić czy urządzenie jest odłączone od sieci zasilającej.
-Podczas napełniania obserwować zbiornik paliwa, czy nie ma ewentualnych przecieków. W razie stwierdzenia przecieku paliwa nie wolno użytkować urządzenia. Zlecić naprawę w specjalistycznym serwisie.
-Wlew paliwa znajduje się z tyłu nagrzewnicy (Rys. D, 1). Podczas napełniania zbiornika uważnie obserwować wskaźnik poziomu paliwa (Rys. D, 2).
-Wewnątrz budynku nie należy przechowywać większej ilości paliwa niż jego jednorazowy zapas.
-Zbiorniki z paliwem nie mogą znajdować się w odległości mniejszej niż 8 m od nagrzewnicy, wyjątek stanowi integralny zbiornik będący częścią nagrzewnicy.
-Miejsce przechowywania paliwa musi być utrzymane zgodnie z obowiązującymi przepisami ochrony przeciwpożarowej oraz bezpieczeństwa pracy. Ewentualne rozlane paliwo koniecznie wytrzeć suchą ściereczką lub dedykowanym czyściwem.
Przed uruchomieniem sprawdzić czy nie ma żadnych wycieków paliwa. W przypadku stwierdzenia wycieków paliwa spowodowanego np. nieszczelnością zbiornika lub przewodów paliwowych nie wolno użytkować nagrzewnicy. W takim przypadku należy skontaktować się z serwisem.

7. Podłączenie do sieci

Przed podłączeniem urządzenia do źródła prądu należy upewnić się, czy napięcie zasilania odpowiada wartości podanej na tabliczce znamionowej.
Instalacja zasilająca powinna być wykonana zgodnie z zasadniczymi wymaganiami dotyczącymi instalacji elektrycznych i spełniać wymogi bezpieczeństwa użytkowania. Parametry minimalnego przekroju przewodu zasilającego oraz nominalnej wartości bezpiecznika w zależności od mocy urządzenia podano w poniższej tabeli:

Moc urządzenia [W]	Minimalny przekrój przewodu [mm^2]	Minimalna wartość bezpiecznika typu C [A]
<700	0,75	6

Instalacja winna być wykonana przez uprawnionego elektryka. W przypadku korzystania z przedłużaczy należy zwrócić uwagę by przekrój żyły nie był mniejszy od wymaganego (patrz tabela). Przewód elektryczny ułożyć tak, aby w czasie pracy nie był narażony na przecięcie. Nie używać uszkodzonych przedłużaczy. Okresowo sprawdzać stan techniczny przewodu zasilającego. Nie ciągnąć za przewód zasilający. Urządzenie podłączać do uziemionego gniazda elektrycznego zabezpieczonego wyłącznikiem różnicowo-prądowym. Jeśli przewód zasilajacy jest uszkodzony, ze względów bezpieczeństwa musi zostać wymieniony przez autoryzowany serwis.Wymiana wtyczki lub przewodu zasilajacego musi być zawsze wykonana przez autoryzowany serwis.

8. Włączanie urządzenia

⚠ UWAGA **Przed uruchomieniem urządzenia bezwzględnie wykonać czynności opisane w rozdziale „Przygotowanie do pracy".**

Nagrzewnicę ustawić na płaskiej powierzchni w taki sposób, aby strumień gorącego powietrza nie był skierowany wprost na materiały łatwo palne, ludzi lub zwierzęta. Należy pozostawić wolną przestrzeń pomiędzy nagrzewnicą a obiektami w miejscu pracy minimum 3 m od czoła otworu wylotowego gorącego powietrza, minimum 2 m od otworu wlotowego powietrza, minimum 2 m od sufitu pomieszczenia (Rys A). Należy zwrócić szczególną uwagę na firanki, zasłony lub inne materiały mogące zapalić się pod wpływem gorącego powietrza

Włączanie nagrzewnicy

Ustawić włącznik sieciowy (Rys. C, 3) w pozycję „I". Nastawić pokrętłem (Rys. C, 1) żądaną temperaturę. Jeśli ustawiona temperatura na pokrętle jest wyższa od temperatury wskazanej na wyświetlaczu temperatury bieżącej (Rys. C, 2), nagrzewnica włączy się samoczynnie.

9. Użytkowanie urządzenia

⚠ UWAGA **Nie wolno zasłaniać lub przykrywać otworów wlotowych i wylotowych nagrzewnicy.**

Należy zapewnić swobodny przepływ powietrza dla prawidłowej pracy urządzenia. Urządzenie wyposażone jest w system zabezpieczeń, które spowodują wyłączenie urządzenia w następujących przypadkach:
Brak płomienia w komorze spalania lub jego wygaśnięcie, nagrzewnica posiada element optoelektroniczny kontrolujący płomień w komorze spalania.
W celu ponownego jej włączenia, sprawdzić, czy poziom paliwa w zbiorniku nie jest zbyt niski, ewentualnie uzupełnić paliwo oraz wyłączyć i włączyć ponownie włącznik (Rys. C, 3).
Zanik zasilania sieci elektrycznej, w tym przypadku nagrzewnica wyłączy się. i przejdzie w tryb awaryjny. W celu ponownego jej włączenia, należy wyłączyć i włączyć ponownie włącznik (Rys. C, 3). Z tego powodu niemożliwe jest

kontrolowanie pracy nagrzewnicy za pomocą sterowników czasowych, które odłączają i ponownie załączają napięcie.
Przegrzanie urządzenia: w przypadku wzrostu temperatury wewnątrz nagrzewnicy spowodowanego np. niedrożnością wlotu powietrza zabezpieczenie wyłącza nagrzewnicę. W celu ponownego jej włączenia, należy odczekać, aż nagrzewnica się wystudzi, wyłączyć i włączyć ponownie włącznik (Rys. C, 3).
Zadziałanie termostatu: kiedy temperatura otoczenia wzrośnie powyżej temperatury zadanej, nagrzewnica wyłączy się i przejdzie w stan czuwania. Kiedy temperatura otoczenia spadnie poniżej zadanej, nagrzewnica ponownie włączy się samoczynnie.

Wyłączanie nagrzewnicy

W celu wyłączenia nagrzewnicy należy wyłącznik zasilania przełączyć w pozycję „0" (Rys. C, 3) Następnie odłączyć przewód zasilający od gniazda sieciowego. Po wyłączeniu urządzenia, przed pozostawieniem go bez dozoru należy sprawdzić czy płomień w środku wygasł całkowicie.

10. Bieżące czynności obsługowe

⚠ UWAGA **Wszystkie czynności obsługowe muszą być wykonane przy urzadzeniu odłączonym od sieci zasilającej.**

Naprawy mają być dokonywane wyłącznie przez wykwalifikowanych specjalistów w punktach wskazanych przez producenta.
Przynajmniej raz do roku, zalecany jest przegląd techniczny, wykonany przez autoryzowany serwis, najlepiej przed każdym sezonem grzewczym.
Czyszczenie urządzenia.
Urządzenie powinno być regularnie czyszczone. W szczególności należy czyścić ewentualne zanieczyszczenia powstające w czasie napełniania zbiornika paliwa, do których łatwo przylega kurz i pył. Do czyszczenia należy używać miękkiej ścierecczki. Zanieczyszczenia suche mogą być usuwane za pomocą odkurzacza. Nie wolno stosować agresywnych detergentów, chemicznych środków czyszczących, rozpuszczalników lub innych środków, które mogą uszkodzić powierzchnię urządzenia.
Opróżnienie, oczyszczanie zbiornika paliwa .
W czasie użytkowania nagrzewnicy w zbiorniku zbierają się zanieczyszczenia i wilgoć, powodując skraplanie się wody we wnętrzu zbiornika paliwa. W razie potrzeby opróżnienia i oczyszczenia zbiornika paliwa należy ustawić nagrzewnicę kołami na lekkim podwyższeniu. Umieścić pojemnik na spuszczone paliwo pod nagrzewnicą. Odkręcić korek spustowy paliwa znajdujący się na dole zbiornika paliwa (Rys. G, 1).Po spuszczeniu paliwa i oczyszczeniu zakręcic korek spustowy.
Po opróżnieniu zbiornika, przepłukać zbiornik niewielką ilością świeżego paliwa. Powyższą czynność należy wykonywać okresowo co około 150-200 godzin pracy lub w razie stwierdzenia pogorszenia się parametrów roboczych.
Filtr powietrza.
Wstępny filtr powietrza (gąbkowy) należy czyścić co 50 godzin pracy lub w przypadku zauważenia jego zabrudzenia/zatkania. Aby wyczyścić filtr, należy zdjąć tylną osłonę (Rys. F, 1) i wyjąć filtr gąbkowy(Rys.F, 3), wypłukać w ciepłej wodzie, dokładnie osuszyć i zamontować z powrotem. W tym celu nie należy odkręcać plastikowej osłony sprężarki (Rys. F, 2). Co 100 godzin pracy, wymieniać filtr po stronie wysokiego ciśnienia. Odkręcić osłonę silnika (Rys. F, 2) wyjąć filtr (Rys. F, 4) i wymienić na nowy. Montaż przeprawadzać w odwrotnej kolejności.
Przechowywanie, transport, wysyłka
Nagrzewnicę należy przechowywać w miejscu suchym, niezapylonym, zabezpieczonym przed dostępem wilgoci w temperaturze (5-20)°C, z dala od pomieszczeń mieszkalnych, zabezpieczeczonym przed dostępem dzieci. Zbiornik paliwa na czas przechowywania należy opróżnić z paliwa i oczyścić z zanieczyszczeń. Pomieszczenie powinno być wolne od kurzu i oparów mogących wywołać korozję elementów metalowych. Nie należy przechowywać urządzenia w pomieszczeniach gdzie składowane są produkty żywnościowe.
Nagrzewnca wyposażona jest w koła jezdne umożliwiajace łatwe jej przemieszczanie w obrębie ogrzewanych pomieszczeń. W razie konieczności wysyłki nagrzewnicy firmą spedycyjna np. do serwisu celem dokonania naprawy należy bezwzględnie opróżnić zbiornik paliwa! Zgodnie z obowiązującymi przepisami przewóz paliw płynnych bez zachowania szczególnych warunków bezpieczeństwa określonych odrębnymi przepisami jest zabroniony.

11. Części zamienne i akcesoria

W celu zakupu części zamiennych i akcesoriów należy skontaktować się z Serwisem Dedra Exim. Dane kontaktowe znajdują się na 1. stronie instrukcji.
Przy zamawianiu części zamiennych prosimy podać numer partii umieszczony na tabliczce znamionowej oraz numer części z rysunku złożeniowego.
W okresie gwarancyjnym naprawy dokonywane są na zasadach podanych w karcie gwarancyjnej. Reklamowany produkt prosimy przekazać do naprawy w miejscu zakupu (sprzedawca zobowiązany jest przyjąć reklamowany produkt), przesłać do serwisu centralnego Dedra Exim lub przesłać do serwisu najbliższego względem miejsca zamieszkania (lista serwisów na stronie www.dedra.pl). Prosimy uprzejmie dołączyć wypełnioną kartę gwarancyjną. Po okresie gwarancyjnym naprawy wykonuje serwis centralny. Uszkodzony produkt należy przesłać do serwisu (koszty wysyłki pokrywa użytkownik).

12. Samodzielne usuwanie usterek

⚠ UWAGA **Przed przystąpieniem do samodzielnego usuwania usterek należy odłączyć urządzenie od zasilania.**

Problem	Przyczyna	Rozwiązanie
Nagrzewnica nie włącza się.	Niepodłączony przewód zasilający.	Podłączyć przewód do sieci.
	Brak napięcia w sieci zasilającej.	Sprawdzić napięcie w sieci.
	Uszkodzony włącznik.	Przekazać urządzenie do naprawy.
Silnik pracuje, brak zapłonu.	Brak paliwa w zbiorniku.	Uzupełnić paliwo.
	Uszkodzony układ zapłonowy.	Przekazać urządzenie do naprawy.
Nagrzewnica gaśnie, na wyświetlaczu widać komnikat „E1".	Zbyt niski poziom paliwa w zbiorniku.	Uzupełnić paliwo.
	Zatkane filtry powietrza.	Oczyścić lub wymienić filtry zgodnie z procedurą opisaną w rozdziale „Bieżące czynności obsługowe".
	Awaria systemu podawania paliwa.	Przekazać urządzenie do naprawy.
Nagrzewnica nie włącza się, na wyświetlaczu widać komunikat „E2"	Uszkodzony czujnik temperatury.	Przekazać urządzenie do naprawy.

13. Kompletacja urządzenia

1. Nagrzewnica olejowa – 1 szt., 2. Uchwyt górny – 1 szt., 3. Wspornik dolny – 1 szt., 4. Koło – 2 szt., 5. Oś – 1 szt., 6. Komplet śrub i nakrętek do montażu

14. Informacja dla użytkowników o pozbywaniu się urządzeń elektrycznych i elektronicznych

(dotyczy gospodarstw domowych)



Przedstawiony symbol umieszczony na produktach lub dołączonej do nich dokumentacji informuje, że niesprawnych urządzeń elektrycznych lub elektronicznych nie można wyrzucać razem z odpadami bytowymi. Prawidłowe postępowanie w razie konieczności utylizacji, powtórnego użycia lub odzysku podzespołów polega na przekazaniu urządzenia do wyspecjalizowanego punktu zbiórki, gdzie będzie przyjęte bezpłatnie. Informacji o lokalizacji miejsc zbiórki zużytego sprzętu udzielają władze lokalne np. na swoich stronach internetowych.
Prawidłowa utylizacja urządzenia umożliwia zachowanie cennych zasobów i uniknięcie negatywnego wpływu na zdrowie i środowisko, wynikające z możliwości obecności w sprzęcie niebezpiecznych: substancji, mieszanin oraz części składowych.
Nieprawidłowa utylizacja odpadów zagrożona jest karami przewidzianymi w odpowiednich przepisach lokalnych.
Użytkownicy w krajach Unii Europejskiej: W razie konieczności pozbycia się urządzeń elektrycznych lub elektronicznych, prosimy skontaktować się z najbliższym punktem sprzedaży lub z dostawcą, którzy udzielą dodatkowych informacji.
Pozbywanie się odpadów w krajach poza Unią Europejską: Taki symbol dotyczy tylko krajów Unii Europejskiej. W razie potrzeby pozbycia się niniejszego produktu prosimy skontaktować się z lokalnymi władzami lub ze sprzedawcą celem uzyskania informacji o prawidłowym sposobie postępowania.

15. Wykaz części do rysunku złożeniowego

DED9950 (Rys. H)

Numer	Nazwa części
1	Osłona oddechowa
2	Korek zbiornika paliwa
3	Pierścień uszczelniający
4	Wał korka zbiornika
5	Sitko wlotu paliwa
6	Uchwyt filtra wlotu oleju
7	Poziomica oleju
8	Przewód zasilający
9	Szybszy kabel
10	Korek zbiornika paliwa
11	Dolna pokrywa płyty zasilającej
12	Płytka z elektroniką zasilajaca
13	Włącznik SOKEN RK2-16
14	Górna pokrywa płyty zasilającej
15	Pierścień uszczelniający płyty zasilania
16	Okno wyświetlacza
17	Pokrywa kochanka tablicy
18	Płytka elektroniki z wyświetlaczem
19	Górna pokrywa tablicy wyświetlacza
20	Pokrętło termostatu
21	Panel sterowania
22	Pierścień uszczelniający
23	Smok paliwa z sitkiem
24	Cewka zapłonowa
25	Dolna pokrywa
26	Przednia okładka
27	Dystans
28	Osłona komory spalania
29	Komora spalania
30	Wspornik czujnika optycznego
31	Czujnik optyczny
32	Wspornik palnika
33	Dysza
34	Głowica palnika
35	Adapter dyszy
36	Wąż gazowy
37	Przewód paliwa

38	Igła zapłonowa
39	Wentylator
40	Podstawa ostrza
41	Silnik elektryczny z pompą
42	Wspornik silnika
43	Płyta boczna
44	Osłona plastikowa
45	Zabezpieczenie termiczne
46	reset wspornika termostatu
47	Przednia górna obudowa
48	Tylna górna obudowa
49	Rekojeść
50	Oś kół
51	Koło jezdne
52	Nakrętka śruby
53	Uszczelka płaska
54	Wspornik do rur stalowych
57	Uchwyt
58	Płaska uszczelka
59	Śruba

DED9952 (Rys. I)

Numer	Nazwa części
1	Pierścień uszczelniający
2	Sruba spustow aoleji
3	zbiornika paliwa
4	Przewód zasilający
5	Mocowanie przewodu
6	Cewka zapłonowa
7	Pierścień uszczelniający
8	Smok paliwa z sitkiem
9	Osłona oddechowa
10	Korek zbiornika paliwa
11	Pierścień uszczelniający
12	Wał korka zbiornika
13	Sitko wlotu paliwa
14	Uchwyt filtra wlotu oleju
15	Poziomica oleju
16	Dolna pokrywa płyty zasilającej
17	Płytka z elektroniką zasilajaca
18	Włącznik SOKEN RK2-16
19	Górna pokrywa płyty zasilającej
20	Pierścień uszczelniający płyty zasilania
21	Okno wyświetlacza
22	Pokrywa kochanka tablicy
23	Płytka elektroniki z wyświetlaczem
24	Górna pokrywa tablicy wyświetlacza
25	Pokrętło termostatu
26	Panel sterowania
27	Dolna pokrywa
28	Dystans
29	Osłona komory spalania
30	Komora spalania
31	Wspornik palnika
32	Wspornik czujnika optycznego
32	Czujnik optyczny
34	Zabezpieczenie termiczne
35	reset wspornika termostatu
36	Głowica palnika
37	Dysza
38	Adapter dyszy
39	Wspornik
40	Wąż gazowy
41	Przewód paliwa
42	Osłona plastikowa
43	Silnik elektryczny z pompą
44	Wspornik silnika
45	Podstawa ostrza
46	Wentylator
47	Przednia górna obudowa
48	Tylna górna obudowa
49	Płyta boczna
50	Oś kół
51	Koło jezdne
52	Nakrętka śruby
53	Uszczelka płaska
54	Wspornik do rur stalowych
55	Uchwyt
56	Płaska uszczelka
57	Śruba

DED9964T (Rys. J)

Numer	Nazwa części
1	Pierścień uszczelniający
2	Sruba spustow aoleji
3	Zbiornika paliwa
4	Przewód zasilający
5	Mocowanie przewodu
6	Cewka zapłonowa
7	Pierścień uszczelniający
8	Smok paliwa z sitkiem
9	Osłona oddechowa
10	Korek zbiornika paliwa
11	Pierścień uszczelniający
12	Wał korka zbiornika
13	Sitko wlotu paliwa
14	Uchwyt filtra wlotu oleju
15	Poziomica oleju
16	Dolna pokrywa płyty zasilającej
17	Płytka z elektroniką zasilajaca
18	Włącznik SOKEN RK2-16
19	Górna pokrywa płyty zasilającej
20	Pierścień uszczelniający płyty zasilania
21	Okno wyświetlacza
22	Pokrywa kochanka tablicy
23	Płytka elektroniki z wyświetlaczem
24	Górna pokrywa tablicy wyświetlacza
25	Pokrętło termostatu
26	Panel sterowania
27	Dolna pokrywa
28	Dystans
29	Osłona komory spalania
30	Komora spalania
31	Wspornik palnika
32	Wspornik czujnika optycznego
32	Czujnik optyczny
34	Zabezpieczenie termiczne
35	reset wspornika termostatu
36	Głowica palnika
37	Dysza
38	Adapter dyszy
39	Wspornik
40	Zawór paliwa
41	Wąż gazowy
42	Przewód paliwa
43	Igła zapłonowa
44	Osłona plastikowa
45	Silnik elektryczny z pompą
46	Wspornik silnika
47	Podstawa ostrza
48	Wentylator
49	Przednia górna obudowa
50	Tylna górna obudowa
51	Płyta boczna
52	Oś kół
53	Koło jezdne
54	Nakrętka śruby
55	Uszczelka płaska
56	Wspornik do rur stalowych
57	Uchwyt
58	Płaska uszczelka
59	Śruba

Karta gwarancyjna

na

Nagrzewnica olejowa z termostatem

Nr katalogowy: DED9950, DED9952, DED9964T nr partii: .....

(zwane dalej Produktem)

Data zakupu Produktu: .....

Pieczęć sprzedawcy

Data i podpis sprzedawcy: .....

Oświadczenie Użytkownika:

Potwierdzam, że zostałem poinformowany o warunkach gwarancji oraz skutkach nieprzestrzegania wytycznych zawartych w Instrukcji obsługi i karcie gwarancyjnej. Warunki niniejszej gwarancji są mi znane, co potwierdzam własnoręcznym podpisem:

....

Data i miejsce Podpis Użytkownika

I. Odpowiedzialność za Produkt

1. Gwarant – Dedra Exim Sp. z o.o. z siedzibą w Pruszkowie, adres: ul. 3 Maja 8, 05-800 Pruszków, KRS 0000062517, Sąd Rejonowy dla m.st. Warszawy w Warszawie, XIV Wydział Gospodarczy Krajowego Rejestru Sądowego, NIP 527-020-49-33, kapitał zakładowy: 100 980.00 zł.
2. Na warunkach określonych w niniejszej karcie gwarancyjnej Gwarant udziela gwarancji na Produkt, pochodzący z dystrybucji Gwaranta.
3. Odpowiedzialność z tytułu gwarancji obejmuje tylko wady powstałe z przyczyn tkwiących w Produkcie w momencie jego wydania Użytkownikowi.
4. Z tytułu gwarancji Użytkownik, uzyskuje prawo do bezpłatnej naprawy Produktu, o ile wada ujawniła się w okresie gwarancji. Sposób naprawy Produktu (metoda wykonania naprawy) zależy od decyzji Gwaranta. W przypadku stwierdzenia przez Gwaranta braku możliwości naprawy Gwarant zastrzega sobie prawo wymiany wadliwego elementu albo całego Produktu na wolny od wad, obniżenia ceny Produktu lub odstąpienia od umowy.
5. W stosunku do Użytkownika, który nie jest konsumentem w rozumieniu ustawy z dnia 23 kwietnia 1964r. Kodeks cywilny, odpowiedzialność odszkodowawcza Gwaranta za szkody wynikające z niniejszej gwarancji i/lub w związku z jej zawarciem i wykonywaniem, bez względu na tytuł prawny, jest ograniczona maksymalnie do wysokości wartości wadliwego Produktu.

II. Okres gwarancji

Elementy Produktu	Czas trwania ochrony gwarancyjnej
Nagrzewnica olejowa z termostatem	24 miesiące, licząc od daty zakupu Produktu uwidocznionej w niniejszej karcie gwarancyjnej

III. Warunki skorzystania z gwarancji

1. Przedstawienie przez Użytkownika wypełnionej karty gwarancyjnej Produktu oraz uprawdopodobnienie przez Użytkownika okoliczności zakupu Produktu, np. poprzez przedstawienie paragonu, faktury, itd. W celu sprawnego przeprowadzenia reklamacji zaleca się aby Użytkownik przekazał wraz z Produktem do reklamacji wszystkie elementy określone w „Kompletacji urządzenia" zawartej w Instrukcji obsługi.
2. Stosowanie się przez Użytkownika do zaleceń zawartych w Instrukcji obsługi i karcie gwarancyjnej.
3. Gwarancja obejmuje tylko obszar Rzeczypospolitej Polskiej i UE.
4. Gwarancja nie obejmuje wad Produktu powstałych w szczególności na skutek:
a. Nieprzestrzegania przez Użytkownika warunków określonych w Instrukcji obsługi, w szczególności w zakresie prawidłowej eksploatacji, konserwacji i czyszczenia;
b. Zastosowania przez Użytkownika środków czyszczących lub konserwujących niezgodnych z Instrukcją obsługi;
c. Nieodpowiedniego przechowywania i transportu Produktu przez Użytkownika;
d. Samowolnych zmian i/lub przeróbek Produktu przez Użytkownika, które nie były uzgadniane z Gwarantem;
e. Zastosowania przez Użytkownika w Produkcie materiałów eksploatacyjnych niezgodnych z Instrukcją obsługi.
5. Użytkownik, który nie jest konsumentem w rozumieniu ustawy z dnia 23 kwietnia 1964r. Kodeks cywilny, traci gwarancję na Produkt, w którym:
- numery seryjne, oznaczenia dat i tabliczki znamionowe zostały usunięte, zmienione lub uszkodzone przez Użytkownika;
- plomby zostały uszkodzone przez Użytkownika lub noszą ślady manipulacji Użytkownika.
6. Uwaga! Czynności związane z codzienną obsługą Produktu, wynikające m.in. z Instrukcji obsługi Użytkownik wykonuje we własnym zakresie i na swój koszt.

IV. Procedura reklamacyjna

1. W przypadku stwierdzenia nieprawidłowej pracy Produktu, przed dokonaniem zgłoszenia reklamacyjnego należy upewnić się czy wszystkie czynności określone w szczególności w Instrukcji obsługi zostały wykonane w sposób prawidłowy.
2. Zgłoszenie reklamacji zaleca się dokonać niezwłocznie, najlepiej w terminie 7 dni od daty zauważenia wady Produktu. Użytkownik, który nie jest konsumentem w rozumieniu ustawy z dnia 23 kwietnia 1964r. Kodeks cywilny traci uprawienia wynikające z niniejszej gwarancji w przypadku niezgłoszenia reklamacji w terminie 7 dni.
3. Zgłoszenie reklamacji można dokonać m.in. w punkcie zakupu Produktu, w serwisie gwarancyjnym lub pisemnie na adres: Dedra Exim Sp. z o.o., ul. 3 Maja 8, 05-800 Pruszków.
4. Użytkownik może złożyć reklamację przy wykorzystaniu formularza dostępnego na stronie internetowej www.dedra.pl. („Formularz zgłoszenia reklamacji z tytułu gwarancji").
5. Adresy serwisów gwarancyjnych dla poszczególnych krajów dostępne są na stronie www.dedra.pl. W przypadku braku serwisu gwarancyjnego dla danego kraju zgłoszenia reklamacyjne z tytułu gwarancji zaleca się kierować na adres: Dedra Exim Sp. z o.o. ul. 3 Maja 8, 05-800 Pruszków (Polska).
6. Mając na uwadze bezpieczeństwo Użytkownika zakazuje się korzystania z wadliwego Produktu.
7. Uwaga! Korzystanie z wadliwego Produktu jest niebezpieczne dla zdrowia i życia Użytkownika.
8. Wykonanie obowiązków wynikających z gwarancji nastąpi w terminie 14 dni roboczych, licząc od dnia dostarczenia reklamowanego Produktu przez Użytkownika.
9. Przed dostarczeniem wadliwego Produktu do reklamacji zaleca się jego oczyszczenie. Reklamowany Produkt zaleca się dokładnie zabezpieczyć przed uszkodzeniami w transporcie (zaleca się dostarczyć reklamowany Produkt w oryginalnym opakowaniu).
10. Okres gwarancji ulega przedłużeniu o czas, w ciągu którego wskutek wady Produktu objętego gwarancją Użytkownik nie mógł z niego korzystać.
Gwarancja nie wyłącza, nie ogranicza, ani nie zawiesza uprawnień Użytkownika wynikających z przepisów o rękojmi za wady rzeczy sprzedanej.

PL

Zgodnie z art. 13 ust. 1 i ust. 2 rozporządzenia Parlamentu Europejskiego i Rady (UE) 2016/679 z dnia 27 kwietnia 2016 r. w sprawie ochrony osób fizycznych w związku z przetwarzaniem danych osobowych i w sprawie swobodnego przepływu takich danych oraz uchylenia dyrektywy 95/46/WE (dalej: „RODO") informujemy
1. Administratorem Twoich danych osobowych podanych w formularzu jest DEDRA-EXIM sp. z o.o. z siedzibą w Pruszkowie , ul. 3 Maja 8, 05-800 Pruszków (dalej: „Administrator").
2. Twoje dane będą przetwarzane wyłącznie w celu przeprowadzenia procedury gwarancyjnej urządzenia zgodnie art. 6 ust. 1 lit. b ogólnego rozporządzenie o ochronie danych (dalej: „RODO") Podanie danych jest dobrowolne, ale konieczne do przeprowadzenia procedury gwarancyjnej.
3. Twoje dane będą przetwarzane przez okres rozpatrywania przeprowadzenia procedury gwarancyjnej oraz w celach archiwizacyjnych w razie konieczności obrony przed ewentualnymi roszczeniami wobec Administratora nie dłużej niż do momentu ich przedawnienia.
4. Twoje dane mogą być ujawniane wyłącznie podmiotom przetwarzającym dane na rzecz administratora na podstawie pisemnej umowy powierzenia przetwarzania danych osobowych świadczącym m.in. usługi serwisu technicznego, hostingu lub obsługi strony internetowej, obsługi IT, firmie kurierskiej. Dostawcy Administratora zobowiązani są do zapewnienia zabezpieczenia danych i spełnienia wymogów obowiązującego prawa związanego z ochroną danych osobowych i nie mogą wykorzystywać powierzonych danych osobowych do innych celów niż te, które są określone w umowie z Administratorem.
5. Twoje dane nie będą przetwarzane w sposób zautomatyzowany w tym również w formie profilowania oraz nie będą przekazywane do państwa trzeciego/organizacji międzynarodowej.
6. Posiadasz prawo dostępu do treści swoich danych oraz prawo ich sprostowania, usunięcia, ograniczenia przetwarzania, prawo do przenoszenia danych, prawo wniesienia sprzeciwu, w dowolnym momencie.
7. We wszelkich sprawach związanych z przetwarzaniem Twoich danych osobowych przez Administratora możesz skontaktować się pod adresem e-mail: daneosobowe@dedra.pl;
8. Masz prawo wniesienia skargi do wniesienia skargi do organu właściwego do spraw ochrony danych osobowych;

CZ Obsah

1. Snímky a obrázky
2. Popis zařízení
3. Určení nástroje
4. Omezení použití
5. Technické údaje
6. Příprava k práci
7. Připojení k síti
8. Zapínání nástroje
9. Použití nástroje
10. Aktuální provozní práce
11. Náhradní díly a příslušenství
12. Samostatné odstranění závad
13. Výbava nástroje
14. Informace pro uživatele o likvidaci elektrických a elektronických zařízení
15. Záruční list

Prohlášení o shodě bylo připojeno k návodu jako jednotlivý dokument. V případě chybějícího prohlášení o shodě kontaktujte Dedra Exim Sp. z o.o.

VAROVÁNÍ. Přečtěte si všechna upozornění označená symbolem a všechny pokyny. Nedodržení níže uvedených upozornění a bezpečnostních pokynů může vést k úrazu elektrickým proudem, požáru nebo vážným zraněním.
Uložte všechna upozornění a pokyny pro pozdější použití.

2. Popis zařízení

DED9950, DED9952, DEDE9964T: Obr. C: 1. Volič, 2. Ukazatel teploty, 3. Spínač, 4. Displej

3. Určení nástroje

Olejový ohřívač je přístrojem určeným k používání pouze v místnostech s funkční ventilaci.Slouží k ohřívání obslužných prostorů jako garáže, dílny apod. Přístroj je určený k použití jako dodatečný zdroj tepla, nesmí být hlavním zdrojem tepla. Olejový ohřívač lze používat pouze v místnostech s funkční ventilaci.

4. Omezení použití

Olejový ohřívač lze používat pouze v souladu s uvedenými níže „Přípustnými provozními podmínkami". Přístroj je určený pouze k použití v místnostech vybavených funkční ventilační instalaci pro odstraňování spalin. Přístroj je učený pouze k neprofesionálnímu použití. Samovolné změny v mechanické a elektrické konstrukci, všechny modifikace, postupy při obsluze, které nebyly popsány v Návodu k obsluze, budou považovány za bezprávné a jejich důsledkem je okamžitá ztráta záručních práv. Využití přístroje, které není v souladu s určením nebo s Návodem k obsluze, způsobí okamžitou ztrátu záručních práv. Zjistíte-li mechanická poškození, především pak deformace pouzdra, palivové nádrže, netěsnosti (unikající palivo), přístroj nepoužívejte.
Nepoužívejte ohřívač i v případě, že zjistíte nesprávné fungování. V takovém případě bezvýhradně zabezpečte přístroj, a následně jej předejte k opravě do autorizovaného servisu DEDRA-EXIM Sp. z o.o.

PŘÍPUSTNÉ PRACOVNÍ PODMÍNKY
Přístroj může být používán pouze v dobře větraných prostorách, odděleně od hořlavých materiálů. Nepoužívejte v obytných místnostech. Nepoužívejte ve sklepech pod úrovní země. Nezanechávejte spuštěné zařízení bez dozoru.

5. Technické údaje

Model	DED9950	DED9952	DED9964T
Napájení [V]	~ 230	~ 230	~ 230
Výkonová frekvence [Hz]	50	50	50
Výkon motoru [W]	230	230	340
Topný výkon [Kw]	20	30	50
Druh paliva	Nafta, lehký topný olej	Nafta, lehký topný olej	Nafta, lehký topný olej
Objem palivové nádrže [l]	19	38	56
Spotřeba paliva [kg/h]	1,65	2,4	4
Průtok vzduchu [m^3/h]	595	720	1100
Hmotnost (bez paliva) [kg]	14.9	22.2	27.8
Stupeň ochrany před přímým přístupem	IPX4	IPX4	IPX4

* Spotřeba paliva uvedena v návodu má přibližné hodnoty a je přímo závislá na kvalitě samotného paliva a pracovních podmínek ohřívače.

6. Příprava k práci

Instalace

Po vyjmutí topného tělesa z obalu zkontrolujte, zda nejsou poškozeny jednotlivé části přístroje. Nespouštějte přístroj v případě potvrzení škody na zdraví. Namontujte v souladu s níže uvedeným popisem (Obr. E).
1. Vložte hřídel kola E do příslušného otvoru v montážní desce koleček J, zasuňte zátku I do příslušných otvorů v hřídeli kola; nasaďte plochou podložku F na obě strany hřídele, nasuňte kolo D na hřídel kola E, našroubujte matici G, abyste upevnili kolo na hřídeli, nasaďte kryt kola H.
2**.** Pomocí upínacího šroubu C a ploché podložky ø6 B namontujte Rukojeť A do příslušného otvoru v upevňovací desce kolečka J.

Naplňte nádrže palivem.

Jako palivo je nutné používat výhradně hnací olej. Za žádných okolností nesmí být používána žádná těkavá paliva, jako je benzín nebo rozpouštědla. Je rovněž nepřijatelné používat kontaminované palivo nebo motorový olej. V případě kontaktu s pokožkou, omyjte znečištěné prostory ihned mýdlem a vodou a propláchněte vodou.
-Před plněním palivové nádrže zkontrolujte, zda je zařízení odpojeno od sítě.
-Při plnění dbejte na palivovou nádrž, zda nedochází k úniku. V případě potvrzení úniku paliva nesmí být zařízení používáno. Proveďte opravu v odborném servisu.
- Ústí paliva se nachází ze zadní strany ohřívače (obr. D, 1). Při plnění nádrže pozorně sledujte měřidlo hladiny paliva (obr. D, 2).
-Vnitřek budovy nesmí skladovat více pohonných hmot než jejich jednorázové zásoby.
-Palivové nádrže nesmí být v menší vzdálenosti než 8 m od topného tělesa, výjimku tvoří integrální nádrž, která je součástí ohřívače.
-Místo uchovávání paliva musí být udrženo v souladu s platnými předpisy požární ochrany a pracovní bezpečnosti. Případné rozlité palivu vytřete suchých hadříkem nebo vhodným čisticím prostředkem.
Před spuštěním zkontrolujte, zda nedochází k úniku paliva. V případě potvrzení úniku paliva způsobeného např. netěsností nádrže nebo palivových kabelů nesmí být ohřívač používán. V takovém případě je nutné kontaktovat servis.

7. Připojení k síti

Před připojením zařízení ke zdroji napájení je nutné se ujistit, že napětí napájení odpovídá hodnotě uvedené v údajovém štítku. Napájecí instalace by měla být vyhotovena v souladu s přísnými požadavky týkajícími se elektrických instalací a splňovat bezpečnostní podmínky používání. Parametry minimálního průřezu napájecího kabelu a jmenovité hodnoty jističe v závislosti na výkonu zařízení byly uvedeny v níže uvedené tabulce:

Výkon přístroje [W]	Minimální průřez vodiče [mm2]	Minimální hodnota pojistky typu C [A]
<700	0,75	6

Instalace by měla být vyhotovena oprávněným elektrikářem. V případě využívání prodlužovače věnujte pozornost tomu, aby průřez žíly nebyl nižší, než požadovaný (viz tabulka). Elektrický kabel položte tak, aby v průběhu provozu nebyl vystaven možnému přerušení. Nepoužívejte poškozené prodlužovače. Pravidelně kontrolujte technický stav napájecího kabelu. Netahejte napájecí kabel. Připojte zařízení k uzemněné elektrické zásuvce chráněné diferenciálním proudem. Pokud je napájecí kabel poškozen, musí být z bezpečnostních důvodů nahrazen odborníkem. Výměna zástrčky nebo napájecího kabelu musí být vždy prováděna autorizovanou službou.

8. Zapínání nástroje

⚠ POZOR **Před spuštěním zařízení je nezbytné provést kroky popsané v kapitole "Příprava na práci".**

Ohřívač postavte na plochém povrchu takovým způsobem, aby proud horkého vzduchu nebyl namířen přímo na hořlavé materiály, lidi nebo zvířata. Musíte zanechat volný prostor mezi ohřívačem a objekty na pracovišti min. 3 m od čela výstupního otvoru, min. 2 m od vstupního otvoru vzduchu, min. 2 m od stropu místnosti (Obr. A). Zvláštní pozornost je třeba věnovat závěsům, záclonám nebo jiným materiálům, které se mohou vznítit pod vlivem horkého vzduchu.

Zapnutí ohřívače

Nastavte síťový spínač (obr. C, 3) do polohy „I". Nastavte voličem (obr. C, 1) požadovanou teplotu. Pokud nastavená teplota na voliči bude vyšší, než teplota uvedená na displeji aktuální teploty (obr. C, 2), ohřívač se sám vypne.

9. Použití nástroje

Nezakrývejte ani nezakrývejte vstupní a výstupní otvory ohřívače.

Nezakrývejte a nepřikrývejte přiváděcí a odváděcí otvory ohřívače. Zajistěte volný průtok vzduchu pro správnou práci přístroje.
Ohřívač je vybaven zabezpečovacím systémem, který zastaví práci v následujících případech:
Ohřívač se nezapaluje nebo hasne. Ohřívač má optoelektronický prvek, který kontroluje plamen ve spalovací komoře. Vypne ohřívač v případě, že zmizne plamen na hořáku.
Napájení elektrické sítě není. V takovém případě se ohřívač vypne.
Přehřátí přístroje. V případě zvýšení teploty uvnitř ohřívače, způsobeného např. nepropustnosti přívodu vzduchu zabezpečení ohřívač vypne.
Když se teplota okolí zvětší nad zadanou teplotu, ohřívač se vypne a přepne se do pohotovostního režimu. – Když se teplota okolí zmenší pod zadanou teplotu, ohřívač se opět zapne automaticky.
Vypínání ohřívače.
Pro vypnutí ohřívače přepněte spínač napájení do polohy „0" (obr. B, pol. 3). Následně odpojte napájecí vodič od síťové zásuvky. Po vypnutí přístroje, před ponecháním jej bez dozoru, zkontrolujte, zda plamen uvnitř zhasl úplně..

10. Aktuální provozní práce

⚠ POZOR **Probíhající údržbové činnosti provádějte při odpojené plynové láhvi.**

Opravy smí vykonávat pouze kvalifikovaný odborník v bodech uvedených výrobcem.
Nejméně jednou ročně se doporučuje technická kontrola vyhotovená autorizovaným servisem, nejlépe před každou topnou sezónou.

Čištění zařízení.

Zařízení musí být pravedelně čištěno. Zejména je nutné čistit případná znečištění vzniklá během plnění palivové nádrže, do které se snadno lepí prach a pyl. K čištění používejte měkké utěrky. Suchá znečištění mohou být odstraňována pomocí vysavače. Nesmíte používat agresivní čisticí prostředky, chemické čisticí prostředky, rozpouštědla nebo jiné prostředky, které mohou poškodit povrch zařízení.

Vyprázdnění, čištění palivové nádrže.

Ohřívač v nádrži během používání shromažďuje nečistoty a vlhkost a způsobuje kondenzaci vody uvnitř palivové nádrže. Pokud potřebujete vyprázdnit a vyčistit palivovou nádrž, nastavte topné těleso na mírné zvýšení. Palivovou nádrž postavte pod topné těleso. Odšroubujte vypouštěcí zátku na dně palivové nádrže (obr. G, 1). Po vyprázdnění paliva a čištění uzavřete vypouštěcí zátku.
Po vyprázdnění nádrže Vypláchněte nádrž malým množstvím čerstvého paliva.
Výše uvedenou činnost provádějte pravidelně po dobu cca 150-200 hodin práce nebo v případě potvrzení zhoršení provozních parametrů.

Vzduchový filtr.

Úvodní vzduchový filtr (houbový) je nutné vyčistit každých 50 hodin práce nebo v případě jeho znečištění/ucpání. Pro vyčištění filtru sejměte zadní clonu (obr. F, 1) a sejměte houbový filtr (obr. F, 3), opláchněte teplou vodou, důkladně osušte a nasaďte zpět. Pro tyto účely je nutné odšroubovávat plastové clony kompresoru (obr. F, 2). Každých 100 hodin provozu vyměňte filtr na straně vysokého tlaku. Odšroubujte clonu motoru (obr. F, 2) Sejměte filtr (obr. F, 4) a nahraďte na nový. Montáž provést v opačném pořadí.

Skladování, přeprava, doprava

Ohřívač je nutné uchovávat na suchém, nezaprášeném místě zajištěném vůči vlhkosti v teplotě (5-20)°C daleko od ubytovacích místností je, které jsou zajištěny proti přístupu dětí. Palivová nádrž na uskladnění musí být vyprázdněna a čištěna od nečistot. Místnost musí být bez prachu a par, které mohou vyvolat korozi kovových prvků. Přístroj neukládejte v prostorách, kde jsou uskladněny potraviny.
Ohřívač je vybaven hnacími koly pro snadný pohyb v vytápěných místnostech.
V případě nutnosti odeslání ohřívače dopravní společností, např. do servisu pro účely provedení opravy je nutné bezodkladně vyprázdnit nádrž. V souladu s platnými předpisy přeprava kapalných paliv bez zajištění jednotlivých bezpečnostních podmínek určených zvláštními předpisy je zakázána.

11. Náhradní díly a příslušenství

Pokud chce zakoupit náhradní díly a příslušenství, zkontaktujte se se servisní službou firmy Dedra-Exim. Kontaktní údaje naleznete na 1. straně této příručky. Při objednávání náhradních dílů uveďte číslo PART II umístěné na výkonovém štítku. Popište poškozený díl a uveďte přibližné datum zakoupení zařízení. V záruční době jsou opravy prováděny podle zásad uvedených v záručním listu. Reklamovaný výrobek odevzdejte k opravě v místě zakoupení (prodejce je povinen přijmout reklamovaný výrobek) nebo zašlete do centrálního servisu DEDRA - EXIM. Přiložte záruční list vystavený dovozcem. Bez tohoto dokladu se bude oprava považovat za pozáruční. Po záruční době opravy provádí centrální servis. Poškozený výrobek zašlete do s ervisu (náklady na zaslání hradí uživatel).

12. Samostatné odstranění závad

⚠ POZOR **Před zahájením odstraňování závad odpojte nástroj od napájení.**

Problém	Příčina	Řešení
Topení se nezapne.	Nezapojený napájecí kabel.	Připojte kabel k síti.
	Žádné síťové napětí.	Zkontrolujte síťové napětí.

	Vadný spínač.	Předejte zařízení do servisu.
Motor běží, bez zapalování.	V nádrži není palivo.	Doplňte palivo.
	Vadný zapalovací systém.	Předejte zařízení do servisu.
Ohřívač hasne, na displeji je vidět zpráva "E1".	Hladina palivové nádrže je příliš nízká.	Doplňte palivo.
	Ucpané vzduchové filtry.	Vyčistěte nebo vyměňte filtry podle postupu popsaného v kapitole "běžné údržbové operace".
	Porucha systému dodávky paliva.	Předejte zařízení do servisu.
Ohřívač se nezapne, na displeji se zobrazí zpráva "E2"	Vadný senzor teploty.	Předejte zařízení do servisu.

13. Výbava nástroje

1. Olejový ohřívač – 1ks, 2. Horní úchyt – 1ks, 3. Spodní Konzola – 1 ks, 4. Kolo – 2 ks, 5. Osa – 1ks, 6. Sada šroubů a matic pro montáž

14. Informace pro uživatele o likvidaci elektrických a elektronických zařízení

(týká se domácností)



Symbol uvedený na výrobcích nebo v průvodní dokumentaci označuje, že vadné elektrické nebo elektronické zařízení nesmí být likvidováno společně s domovním odpadem. Pokud potřebujete zlikvidovat, znovu použít nebo využít součástky, je správné je odnést na specializované sběrné místo, kde je přijmou zdarma. Informace o umístění sběrných míst pro použitá zařízení poskytují místní orgány, např. na svých internetových stránkách.
Správnou likvidáciou zariadenia je možné šetriť cenné zdroje a zabrániť negatívnym vplyvom na zdravie a životné prostredie v dôsledku možnej prítomnosti nebezpečných látok, zmesí a komponentov v zariadení
Za nesprávnou likvidaci odpadu hrozí sankce podle příslušných místních předpisů.
Uživatelé v zemích EU: Pokud potřebujete zlikvidovat elektrické nebo elektronické zařízení, obraťte se na nejbližší prodejní místo nebo na svého dodavatele, který vám poskytne další informace.
Likvidace v zemích mimo Evropskou unii: Tento symbol se vztahuje pouze na země Evropské unie. Pokud si přejete tento výrobek zlikvidovat, obraťte se na místní úřady nebo prodejce, aby vám sdělil správný způsob likvidace.

Záruční list
pro
Plynová kamna

Katalogové číslo: DED9950, DED9952, DED9964T Sériové číslo:.....

(dále jen v**ýrobek**)

Datum zakoupení výrobku: .....

Razítko prodávajícího……

Datum a podpis prodávajícího: .....

Prohlášení uživatele:

PotwiPotvrzuji, že jsem byl seznámen se záručními podmínkami a důsledky nedodržování pokynů uvedených v návodu k obsluze a záručním listu. Se záručními podmínkami souhlasím, což potvrzuji vlastnoručním podpisem:

…… ……

datum a místo podpis uživatele

I. Odpovědnost za výrobek

1. Ručitel – DEDRA EXIM Sp. z o.o. se sídlem v Pruszkowie, adresa: ul. 3 Maja 8, 05-800 Pruszków, KRS 0000062517, Obvodní soud pro hl. město Varšavu ve Varšavě, XIV. Hospodářský odbor Celostátního soudního rejstříku, DIČ 527-020-49-33, Základní kapitál: 100 980.00 zl.
2. Podle podmínek stanovených v tomto záručním listu ručitel poskytuje záruku na výrobek, pocházející z distribuce ručitele.
3. Záruční odpovědnost za vady se týká pouze vad vzniklých z příčin tkvících ve výrobku v okamžiku jeho vydání uživateli.
4. Uživatel má nárok na bezplatnou záruční opravu výrobku, pokud vada byla zjištěná v záruční době. Provedení opravy výrobku (způsob opravy) závisí na rozhodnutí ručitele. Pokud ručitel nemůže provést opravu, vyhrazuje si právo na výměnu vadné součásti nebo celého výrobku za bezvadný, snížení ceny výrobku nebo odstoupení od smlouvy.
5. Vůči uživateli, který není spotřebitelem ve smyslu zákona ze dne 23. dubna 1964 občanský zákoník, je odpovědnost Ručitele za škody vyplývající z této záruky a/nebo v souvislosti s jejím uzavřením a plněním, bez ohledu na právní titul, omezena maximálně do výše hodnoty vadného výrobku.

II. Záruční doba

Součásti výrobku, na které se vztahuje záruka	Doba trvání záruční ochrany
Olejový ohřívač s termostatem	24 měsíců, počítáno od data nákupu výrobku uvedeného v tomto záručním listu

III. Podmínky uplatňování záruky

1. Předložení vyplněného záručního listu pro výrobek a doložení okolností nákupu výrobku, např. předložením paragonu, faktury atd. Pro správné vyřízení reklamace se doporučuje, abyste společně s výrobkem předali všechny součásti stanovené v kapitole „Kompletace“ výrobku uvedené v návodu k obsluze.
2. Dodržování pokynů uvedených v návodu k obsluze a záručním listu.
3. Záruka platí pouze na území Polska a EU.
4. Záruka se nevztahuje na vady výrobku vzniklé zejména v následku:
a. Nedodržování podmínek stanovených v návodu k obsluze, zejména v rozsahu správného provozování, údržby a čištění;
b. Používání čisticích nebo ošetřovacích prostředků v rozporu s návodem k obsluze;
c. Nevhodného skladování a přepravování výrobku;
d. Svépomocných změn a/nebo úpravy výrobku, které nebyly dohodnuty s ručitelem;
e. Používání ve výrobku provozních materiálů v rozporu s návodem k obsluze.
5. Uživatel, který není spotřebitelem ve smyslu zákona ze dne 23. dubna 1964 občanský zákoník, ztratí záruku na výrobek, na kterém:
- odstranil, změnil nebo poškodil sériová čísla, označení údajů a výkonové štítky;
- ucpávky byly poškozeny uživatelem nebo nesly stopy manipulace uživatele.
6. Upozornění! Činnosti spojené s každodenní obsluhou výrobku, vyplývající mj. z návodu k obsluze, provádí uživatel ve vlastní režii a na své náklady.

IV. Postup při reklamaci

1. V případě zjištění nesprávného provozu výrobku se před nahlášením reklamace ujistěte, že jste provedli správně všechny činnosti podrobně popsané v návodu k obsluze.
2. Reklamaci nahlaste ihned, nejlépe do 7 dnů od data zjištění vady výrobku. Uživatel, který není spotřebitelem ve smyslu zákona ze dne 23. dubna 1964 občanský zákoník, ztratí nárok na uplatnění záruky v případě nenahlášení reklamace do 7 dnů.
3. Reklamaci můžete nahlásit mj. v místě zakoupení výrobku, v záručním servisu nebo písemně na adresu: DEDRA EXIM Sp. z o.o., ul. 3 Maja 8, 05-800 Pruszków.
4. Reklamaci můžete nahlásit prostřednictvím formuláře dostupného na stránkách www.dedra.pl. („Formulář pro nahlášení reklamace“).
5. Adresy záručních servisů v jednotlivých státech jsou dostupné na stránkách www.dedra.pl. Pokud v daném státě není uveden servis, reklamační formulář zašlete na adresu: DEDRA EXIM Sp. z o.o., ul. 3 Maja 8, 05-800 Pruszków (Polska).
6. Z bezpečnostních důvodů je zakázáno používat vadný výrobek.
7. Upozornění!!! Používání vadného výrobku ohrožuje zdraví a život uživatele.
8. Povinnosti vyplývající ze záruky budou splněny do 14 pracovních dnů, počítáno ode dne doručení reklamovaného výrobku.
9. Vadný výrobek před odevzdáním do servisu vyčistěte. Reklamovaný výrobek důkladně zabezpečte proti poškození při přepravě (doporučuje se předat reklamovaný výrobek v originálním obalu).
10. Záruční doba se prodlužuje o dobu, během níž uživatel z důvodu vady výrobku, na kterou se vztahuje záruka, nemohl výrobek používat.
Záruka nevylučuje, neomezuje ani nepozastavuje nároky uživatele vyplývající z ručení za vady prodané věci.

CZ

V souladu s čl. 13 odst. 1 a 2 nařízení Evropského parlamentu a Rady (EU) 2016/679 ze dne 27. dubna 2016 o ochraně fyzických osob v souvislosti se zpracováním osobních údajů a o volném pohybu těchto údajů a o zrušení směrnice 95/46/ES Vás informujeme, že:
1. Správcem vašich osobních údajů uvedených ve formuláři je DEDRA-EXIM sp. z o.o. se sídlem v Pruszkowie, ul. 3 Maja 8, 05-800 Pruszków (dále jen: „Správce“).
2. Vaše údaje budou zpracovávány pouze pro účely provedení reklamačního řízení zařízení podle čl. 6 odst. 1 písm. b) obecného nařízení o ochraně osobních údajů (dále jen: „GDPR“) Poskytnutí údajů je dobrovolné, ale nezbytné k provedení reklamačního řízení.
3. Vaše údaje budou zpracovávány po dobu posouzení provedení reklamačního řízení a pro účely archivace v případě potřeby obrany proti eventuálním nárokům vůči Správci, nejdéle však do okamžiku jejich promlčení.
4. Vaše údaje mohou být zpřístupněny pouze subjektům, které zpracovávají údaje pro Správce na základě písemné smlouvy o pověření zpracováním osobních údajů, poskytujícím mj. technický servis, hosting nebo údržbu webových stránek, IT servis, kurýrní služby. Dodavatelé Správce jsou povinni zajistit ochranu údajů a splnit požadavky platného zákona souvisejícího s ochranou osobních údajů a nesmí využívat svěřené osobní údaje pro jiné účely než ty, které jsou uvedeny ve smlouvě se Správcem.
5. Vaše údaje nebudou zpracovávány automatizovaným způsobem, včetně profilování, a nebudou předávány do třetí země / mezinárodní organizaci.
6. Máte právo na přístup ke svým údajům a právo na jejich opravu, výmaz, omezení zpracování, právo na přenositelnost údajů, právo kdykoli vznést námitku.
7. Ve všech záležitostech souvisejících se zpracováním vašich osobních údajů Správcem nás můžete kontaktovat na e-mailové adrese: daneosobowe@dedra.pl.
8. Máte právo podat stížnost u úřadu příslušného pro ochranu osobních údajů.

SK Obsah

1. Fotografie a obrázky

2. Podrobné bezpečnostné pravidlá
3. Určenie zariadenia
4. Obmedzenia používania
5. Technické údaje
6. Príprava na prácu
7. Pripojenie k sieti
8. Zapnutie zariadenia
9. Používanie zariadenia
10. Priebežná údržba
11. Náhradné diely a príslušenstvo
12. Samostatné odstraňovanie porúch
13. Kompletizácia zariadenia
14. Informácie pre užívateľov k likvidácii elektrických alebo elektronických zariadení
15. Záručný list

Vyhlásenie o zhode bolo pripojené k návodu ako samostatný dokument. Ak dané vyhlásenie o zhode chýba, je potrebné kontaktovať spoločnosť Dedra Exim Sp. z o.o.

UPOZORNENIE. **Prečítajte si všetky upozornenia označené symbolom a všetky pokyny.**
Nedodržanie nasledujúcich bezpečnostných upozornení a bezpečnostných pokynov môže spôsobiť zásah elektrickým prúdom, požiar, alebo vážne poranenie.
Zachovajte všetky upozornenia a návod pre budúce použitie.

2. Popis zariadenia

DED9950, DED9952, DEDE9964T: Obr. C: 1. Gombík, 2. Ukazovateľ teploty, 3. Spínač, 4. Displej

3. Určenie zariadenia

Olejový ohrievač je zariadenie, ktoré je určené a môže sa používať iba v dobre a správne vetraných miestnostiach. Používa sa na ohrievanie neobytných, úžitkových priestorov, ako sú dielne, garáže ap. Ohrievač je určený na používanie ako dodatočný tepelný zdroj, nemôže sa používať ako hlavný tepelný zdroj. Ohrievač sa môže používať iba miestnosti s dobre fungujúcim vetraním.

4. Obmedzenia používania

Olejový ohrievač sa môže používať iba v súlade s pokynmi, ktoré sú uvedené v nižšie uvedených „Povolených prevádzkových podmienkach". Zariadenie sa môže používať iba v miestnostiach s dobre fungujúcim vetraním, ktoré dostatočne odvádza vznikajúce spaliny. Zariadenie je určené výlučne na neprofesionálne účely. Neautorizované zásahy a zmeny mechanickej konštrukcie a elektrických prvkov zariadenia, ako aj nedodržiavanie pokynov uvedených v Návode na používanie, sa považujú za protiprávne a znamenajú okamžitú stratu Záruky. Zariadenie sa musí používať v súlade s jeho účelom a v súlade s Užívateľskou príručkou, v opačnom prípade automaticky a okamžite prestáva platiť udelená záruka. V prípade, ak objavíte nejaké mechanické poškodenia, predovšetkým deformácie plášťa zariadenia, palivovej nádrže, netesnosti (únik paliva), okamžite prestaňte zariadenie používať.
Ak ohrievač nefunguje správne, alebo máte podozrenie, že niečo nie je v poriadku, nesmie sa v žiadnom prípade ďalej používať. V takom prípade zariadenie bezodkladne zabezpečte a následne objednajte jeho opravu v autorizovanom servise spoločnosti DEDRA-EXIM Sp. z o.o.

PRÍPUSTNÉ PRACOVNÉ PODMIENKY
Zariadenie môže byť používané len v dobre vetraných priestoroch, zďaleka od horľavých materiálov. Nepoužívajte v obytných priestoroch. Nepoužívajte v pivniciach a pod úrovňou zeme.
Nenechávajte zapnuté zariadenie bez dozoru.

5. Technické údaje

Model	DED9950	DED9952	DED9964T
Napájanie [V]	~ 230	~ 230	~ 230
Výkonová frekvencia [Hz]	50	50	50
Výkon motora [W]	230	230	340
Vykurovací výkon [Kw]	20	30	50
Druh paliva	Motorová nafta, ľahký vykurovací olej	Motorová nafta, ľahký vykurovací olej	Motorová nafta, ľahký vykurovací olej
Objem palivovej nádrže [l]	19	38	56
Spotreba paliva [kg/h]	1,65	2,4	4
Prietok vzduchu [m^3/h]	595	720	1100
Hmotnosť (bez paliva) [kg]	14.9	22.2	27.8
Stupeň ochrany pred priamym prístupom	IPX4	IPX4	IPX4

* Spotreba paliva uvedená v príručke, je iba približná, presné hodnoty závisia tak od kvality používaného paliva, ako aj od podmienok, v ktorých sa ohrievač používa.

6. Príprava na prácu

Montáž
Po vybratí ohrievača z obalu skontrolujte, či nie sú poškodené jednotlivé komponenty zariadenia. Nezapínajte zariadenie, ak ste zistili, že zariadenie je poškodené. Zostavte podľa nižšie uvedeného popisu (Obr. E).

1. Vložte hriadeľ kola E do príslušného otvoru v montážnej doske koliesok J, zasuňte zátku I do príslušných otvorov v hriadeli kolesa; nasaďte plochú podložku F na obe strany hriadele, nasuňte koleso D na hriadeľ kolesá E, naskrutkujte maticu G, aby ste upevnili koleso na hriadeli, nasaďte kryt kolesa H.
2. Pomocou upínacej skrutky C a ploché podložky ø6 B namontujte Rukoväť A do príslušného otvoru v upevňovacej doske kolieska J.

Naplnenie nádrže palivom.
Ako palivo by ste mali používať iba naftu. V žiadnom prípade nesmiete používať prchavé palivá ako benzín, alebo rozpúšťadlá. Je tiež neprijateľné používať znečistené palivo alebo použitý motorový olej. V prípade kontaktu s pokožkou okamžite kontaminované miesta umyte vodou s mydlom a opláchnite vodou.
- Pred naplnením nádrže palivom skontrolujte, či je zariadenie odpojené od napájacej siete.
- Pri plnení sledujte prípadnú netesnosť palivovej nádrže. Ak zistíte únik paliva, tak je zakázané používať zariadenie. Opravu musí vykonať špecializovaný servis.
- Hrdlo palivovej nádrže sa nachádza na zadnej strane ohrievača (Obr. D, 1). Pri plnení nádrže pozorne sledujte ukazovateľ hladiny paliva (Obr. D, 2).
- Neskladujte vo vnútri budovy viac paliva ako na jednorazové zásoby.
- Nádrže s palivom nemôžu byť umiestnené vo vzdialenosti menšej ako 8 m od ohrievača, výnimkou je, keď je nádrž integrovaná s ohrievačom.
- Miesto skladovania paliva musí byť udržiavané v súlade s platnými predpismi pre požiarnu ochranu a bezpečnosť pri práci. Rozliate palivo sa musí utrieť suchou handričkou, alebo vhodnou utierkou.

Pred uvedením do prevádzky skontrolujte, či nedochádza k úniku paliva. V prípade zistenia úniku paliva v dôsledku napríklad slabej tesnosti nádrže, alebo palivového potrubia, je zakázané používať ohrievač. V tomto prípade sa obráťte na servis.

7. Pripojenie k sieti

Pred pripojením zariadenia k zdroju napájania sa uistite, že napájacie napätie zodpovedá hodnote uvedenej na typovom štítku. Inštalácia elektrického napájania by mala byť vykonaná v súlade so základnými požiadavkami na elektrické inštalácie a mala by spĺňať požiadavky bezpečného používania. Parametre minimálneho prierezu napájacieho kábla a menovitej hodnoty poistky v závislosti od výkonu zariadenia sú uvedené v nasledujúcej tabuľke:

Výkon zariadenia [W]	Minimálny prierez vodiča [mm2]	Minimálna hodnota ističa typu C [A]
<700	0,75	6

Inštaláciu by mal vykonať kvalifikovaný elektrikár. Pri použití predlžovacích káblov skontrolujte, či nie je prierez vodiča menší ako je požadované (pozri tabuľku). Elektrický kábel umiestnite tak, aby počas prevádzky nebol vystavený prípadnému poškodeniu. Nepoužívajte poškodené predlžovacie káble. Pravidelne kontrolujte technický stav napájacieho kábla. Neťahajte za sieťový kábel. Pripojte zariadenie k uzemnenej elektrickej zásuvke, ktorá je zabezpečená vypínačom zostatkového prúdu. Ak je napájací kábel poškodený, tak musí byť z bezpečnostných dôvodov vymenený prostredníctvom autorizovaného servisu. Výmenu zástrčky, alebo napájacieho kábla musí vždy vykonať autorizovaný servis.

8. Zapnutie zariadenia

POZOR **Pred spustením zariadenia je nevyhnutné vykonať kroky uvedené v kapitole "Príprava na prácu".**

Ohrievač umiestnite na rovný povrch tak, aby prúd horúceho vzduchu nebol nasmerovaný priamo na horľavé materiály, osoby alebo zvieratá. Na pracovisku ponechajte voľný priestor medzi ohrievačom a predmetmi najmenej 3 m od prednej časti výstupu teplého vzduchu, minimálne 2 m od prívodu vzduchu, minimálne 2 m od stropu miestnosti (Obr. A). Osobitná pozornosť by sa mala venovať záclonám, závesom, alebo iným materiálom, ktoré sa môžu vznietiť pod vplyvom horúceho vzduchu.

Zapnutie ohrievača
Spínač (Obr. C, 3) nastavte do polohy „I". Otočte gombík (Obr. C, 1) na požadovanú teplotu. Ak je nastavená teplota na gombíku vyššia ako teplota zobrazená na ukazovateli aktuálnej teploty (Obr. C, 2), tak sa ohrievač spustí automaticky.

9. Používanie zariadenia

POZOR **Nezakrývajte ani nezakrývajte vstupné a výstupné otvory ohrievača.**

Vlejte do nádrže palivo (bod 6 b Užívateľskej príručky), zakrúťte zátku hrdla palivovej nádrže. Na ohrievači ani v jeho okolí nesmie zostať rozliate palivo alebo jeho zvyšky, v opačnom prípade vzniká riziko požiaru.
Ohrievač postavte na plochom vodorovnom povrchu takým spôsobom, aby prúd horúceho vzduchu nebol priamo nasmerovaný na prašné, horľavé látky alebo ľudí. Predovšetkým dávajte pozor na záclony, závesy alebo iné podobné materiály a látky, ktoré sa vplyvom horúceho vzduchu môžu zapáliť. Musia byť dodržané parametre v súlade s obrázkom A. Minimálne vzdialenosti od iných predmetov počas práce predstavujú: Minimálne 3 m od čelnej strany výstupného prieduchu horúceho vzduchu, minimálne 2 m od vstupného prieduchu, minimálne 2 m od stropu miestnosti (pozri obr. A).
Ohrievač pripojte k el. sieti.
Prepnite hlavný vypínač (obr. B, pol. 3) na polohu „I". Regulačným kolieskom (obr. B, pol. 1) nastavte požadovanú teplotu. Ak je teplota nastavená reg. kolieskom vyššia než aktuálna teplota prostredia, ohrievač sa automaticky spustí.
Pred spustením skontrolujte, či na nejakom mieste neuniklo palivo.
Prípadné rozliate palivo dôkladne poutierajte. V prípade, ak palivo uniká kvôli napr. netesnosti nádrže alebo palivových hadičiek, ohrievač sa v žiadnom prípade nesmie ďalej používať. V prípade kontaktujte autorizovaný servis.

10. Priebežná údržba

⚠ POZOR **Priebežnú údržbu treba vykonávať pri odpojenej plynovej fľaši.**

Opravy môžu vykonávať len kvalifikovaní špecialisti na miestach uvedených výrobcom. Aspoň raz v roku sa odporúča technická prehliadka, ktorú vykoná autorizovaný servis, najlepšie pred začiatkom vykurovacej sezóny.



Čistenie zariadenia.

Zariadenie by sa malo pravidelne čistiť. Je potrebné vyčistiť najmä nečistoty vznikajúce pri plnení palivovej nádrže, ku ktorým ľahko priliehajú prach. Na čistenie používajte mäkkú handričku. Suché nečistoty sa dajú odstrániť pomocou vysávača. Nepoužívajte agresívne čistiace prostriedky, chemické čistiace prostriedky, rozpúšťadlá alebo iné prostriedky, ktoré by mohli poškodiť povrch zariadenia.

Vyprázdnenie a vyčistenie palivovej nádrže.

Počas používania ohrievača sa v nádrži hromadia nečistoty a vlhkosť, čo spôsobuje kondenzáciu vody vo vnútri palivovej nádrže. Ak chcete vyprázdniť a vyčistiť palivovú nádrž, tak nastavte ohrievač kolesami na miernom kopci. Pod ohrievač umiestnite nádobu na spustené palivo. Odskrutkujte zátku na vypúšťanie paliva, ktorá sa nachádza v spodnej časti palivovej nádrže (Obr. G, 1). Po vypustení paliva a vyčistení zamontujte vypúšťaciu zátku.
Po vyprázdnení nádrže prepláchnite nádrž malým množstvom čerstvého paliva. Vyššie uvedená činnosť by sa mala vykonávať pravidelne približne každých 150-200 prevádzkových hodín, alebo ak budú zistené zhoršené prevádzkové parametre.

Vzduchový filter.

Počiatočný vzduchový filter (penový) by sa mal čistiť každých 50 prevádzkových hodín, alebo v prípade, že dôjde k jeho zamazaniu/zaneseniu. Ak chcete vyčistiť filter, tak odstráňte zadný kryt (Obr. F, 1) a vyberte penový filter (Obr. F, 3), opláchnite ho v teplej vode, dôkladne osušte a znovu nainštalujte. Na tento účel neodskrutkujte plastový kryt kompresora (Obr. F, 2). Každých 100 prevádzkových hodín vymeňte filter na strane vysokého tlaku. Odskrutkujte kryt motora (Obr. F, 2), vyberte filter (Obr. F, 4) a vymeňte ho na nový. Montáž by mala byť vykonaná v opačnom poradí.

Skladovanie, preprava, odoslanie

Ohrievač by mal byť skladovaný na suchom, bezprašnom mieste, ktoré je chránené pred vlhkosťou pri teplote (5-20)°C, z ďaleka od obytných priestorov, a je zabezpečené proti prístupu detí. Palivová nádrž by sa mala počas skladovania vyprázdniť a vyčistiť od znečistení. Skladovacia miestnosť by nemala obsahovať prach ani výpary, ktoré by mohli spôsobiť koróziu kovových komponentov. Prístroj neskladujte v miestnostiach, kde sa skladujú potraviny.
Ohrievač je vybavený kolesami, ktoré umožňujú ľahký pohyb vo vykurovaných priestoroch. Ak je potrebné odoslať ohrievač prostredníctvom prepravnej spoločnosti, napr. do servisu na opravu, tak palivová nádrž musí byť vyprázdnená! V súlade s platnými predpismi je zakázaná preprava kvapalných palív bez osobitných bezpečnostných podmienok stanovených osobitnými predpismi.

11. Náhradné diely a príslušenstvo

Ak chcete kúpiť diely a príslušenstvo, obráťte sa na Servis Dedra-Exim. Kontaktné údaje sú uvedené na strane 1 tohto návodu. Pri objednávaní náhradných dielov vždy uveďte číslo ŠARŽE/SÉRIE, ktoré je uvedené na výrobnom štítku. Opíšte poškodený diel, uveďte tiež približný termín nákupu zariadenia. Počas trvania záruky sú prípadné opravy vykonávané podľa zásad uvedených v záručnom liste. Reklamovaný výrobok odovzdajte na opravu v mieste nákupu (predajca je povinný prijať reklamovaný výrobok), alebo ho pošlite do centrálneho servisu DEDRA – EXIM. Pripojte záručný list vystavený importérom a kópiu dokladu o nákupe. Bez tohto dokumentu bude oprava vykonané odplatne, ako pozáručná oprava. Po skončení záručnej lehoty opravy vykonáva centrálny servis. Poškodený výrobok pošlite do servisu (náklady na zásielku hradí užívateľ).

12. Samostatné odstraňovanie porúch

⚠ POZOR **Pred začatím samostatného odstránenia porúch, odpojte zariadenie od zdroja napájania.**

Problém	Príčina	Riešenie
Ohrievač sa nezapne.	Odpojený napájací kábel.	Zapojte kábel do elektrickej siete.
	Žiadne sieťové napätie.	Skontrolujte sieťové napätie.
	Poškodený spínač.	Odovzdajte zariadenie do servisu.
Motor pracuje, bez vznietenia.	Žiadne palivo v nádrži.	Naplňte palivo.
	Chybný zapaľovací systém.	Odovzdajte zariadenie do servisu.
Ohrievač zhasína, na displeji sa zobrazí hlásenie „E1”.	Hladina paliva v nádrži je príliš nízka.	Naplňte palivo.
	Upchaté vzduchové filtre.	Vyčistite, alebo vymeňte filtre podľa postupu popísaného v kapitole „Priebežná údržba”.
Ohrievač sa nezapne, na displeji sa zobrazí hlásenie „E2”	Porucha systému dodávky paliva.	Odovzdajte zariadenie do servisu.
	Poškodený snímač teploty.	Odovzdajte zariadenie do servisu.

13. Kompletizácia zariadenia

1. Olejový ohrievač – 1 ks, 2. Horný držiak – 1 ks, 3. Dolná podpera – 1 ks, 4. Koleso – 2 ks, 5. Os – 1 ks, 6. Sada skrutiek a matíc na montáž

14. Informácie pre užívateľov k likvidácii elektrických alebo elektronických zariadení

(tykajúce sa domácností)
Symbol uvedený na výrobkoch alebo v sprievodnej dokumentácii označuje, že chybné elektrické alebo elektronické zariadenia sa nesmú likvidovať spolu s domovým odpadom. Ak potrebujete zlikvidovať, opätovne použiť alebo zhodnotiť komponenty, správne je odovzdať ich na špecializovanom zbernom mieste, kde ich prijmú bezplatne. Informácie o umiestnení zberných miest pre použité zariadenia poskytujú miestne orgány, napr. na svojich webových stránkach.
Správnou likvidáciou zariadenia je možné šetriť cenné zdroje a zabrániť negatívnym vplyvom na zdravie a životné prostredie v dôsledku možnej prítomnosti nebezpečných látok, zmesí a komponentov v zariadení.
Za nesprávnu likvidáciu odpadu hrozia sankcie podľa príslušných miestnych predpisov.
Používatelia v krajinách EÚ: Ak potrebujete zlikvidovať elektrické alebo elektronické zariadenie, obráťte sa na najbližšie predajné miesto alebo na svojho dodávateľa, ktorý vám poskytne ďalšie informácie.
Likvidácia v krajinách mimo Európskej únie: Tento symbol sa vzťahuje len na krajiny Európskej únie. Ak chcete tento výrobok zlikvidovať, obráťte sa na miestne úrady alebo predajcu, ktorý vám poskytne informácie o správnom spôsobe likvidácie.

Záručný list
na
Plynová pec

Katalógové č : DED9950, DED9952, DED9964T Číslo šarže: .....

(ďalej len Výrobok)

Dátum nákupu výrobku: .....

Pečiatka predajcu

Dátum a podpis predajcu: .....

Vyhlásenie Užívateľa:

Potvrdzujem, že som bol oboznámený so záručnými podmienkami, ako aj s následkami nedodržiavania pokynov a odporúčaní, ktoré sú uvedené v užívateľskej príručke a v záručnom liste. Záručné podmienky sú mi známe, čo potvrdzujem vlastnoručným podpisom:

....

dátum a miesto podpis Užívateľa

I. Zodpovednosť za Výrobok

1. Ručiteľ - spoločnosť „DEDRA EXIM sp. z o.o.“ sídliaca v meste: Pruszków, na adrese: ul. 3 Maja 8, 05-800 Pruszków, Poľsko, zapísaná do obchodného registra pod číslom KRS 0000062517 vedenom oblastným súdom pre hlavné mesto Varšava vo Varšave, 14. ekonomické oddelenie Štátneho súdneho registra, IČ DPH: PL 5270204933, základné imanie: 100 980,00 PLN.
2. Podľa podmienok stanovených týmto záručným listom Ručiteľ udeľuje záruku na Výrobok, pochádzajúci z distribúcie Ručiteľa.
3. Zodpovednosť na základe záruky sa vzťahuje iba na chyby, ktoré vznikli následkom príčin nachádzajúcich sa vo Výrobku v momente jeho vydania Užívateľovi.
4. Na základe záruky Užívateľ získava právo na bezplatnú opravu výrobku, ak sa chyba objaví počas trvania záručnej lehoty. Spôsob opravy Výrobku (metóda vykonania opravy) závisí od rozhodnutia Ručiteľa. V prípade, ak Ručiteľ uzná, že Výrobok sa nedá opraviť, Ručiteľ si vyhradzuje právo vymeniť chybný prvok alebo celý Výrobok na výrobok bez chýb, právo na zníženie ceny Výrobku alebo právo na odstúpenie od dohody.
5. Voči Užívateľovi, ktorý nie je konzumentom v zmysle zákona z 23. apríla 1964 Občiansky zákonník, zodpovednosť Ručiteľa za škody vyplývajúce z tejto záruky a/alebo ktoré súvisia s jej uzatvorením a realizáciou, bez ohľadu na právny základ, je obmedzená maximálne do výšky hodnoty chybného Výrobku.

II. Záručná lehota

Prvky Výrobku na ktoré sa vzťahuje záruka	**Trvanie záručnej ochrany**
Olejový ohrievač s termostatom	24 mesiacov od dňa nákupu Výrobku, ktorý je uvedený v tomto záručnom liste

III. Podmienky využitia záruky

1. Užívateľ je povinný predstaviť vyplnený Záručný list výrobku, ako aj náležitý doklad o nákupe Výrobku, napr. predstavením pokladničného bloku, faktúry ap. Aby reklamačný proces prebiehal efektívne odporúčame, aby Užívateľ spolu s reklamovaným výrobkom doručil všetky prvky vymenované v kapitole užívateľskej príručky výrobku „Diely a časti“.
2. Užívateľ je povinný dodržiavať pokyny a odporúčania uvedené v užívateľskej príručke a v záručnom liste.
3.Záruka platí iba na území Poľskej republiky a členských štátov EÚ.
4. Záruka sa nevzťahuje na chyby, ktoré vznikli (predovšetkým) následkom:
a. Nedodržania podmienok určených v užívateľskej príručke, predovšetkým podmienok správneho používania, prevádzky, údržby a čistenia

b. Použitia na čistenie alebo na údržbu nevhodných prípravkov, nezhodne s užívateľskou príručkou;
c. Nevhodného uchovávania a prepravy výrobku;
d. Vykonania neautorizovaných zmien a/alebo iných zásahov do výrobku, na ktoré výrobca nevyjadril súhlas;
e. Použitím vo výrobku/s výrobkom nevhodných prevádzkových materiálov, nezhodne s užívateľskou príručkou.
5. Užívateľ, ktorý nie je konzumentom v zmysle zákona z 23. apríla 1964 Občiansky zákonník, stráca záručné práva na výrobok, v ktorom:
- sériové čísla, označenia dátumov a výrobné štítky boli odstránené, zmenené alebo poškodené;
- boli poškodené plomby alebo sú na nich viditeľné stopy manipulácie.
6. Pozor! Činnosti súvisiace s každodennou obsluhou výrobku, vyplývajúce medzi iným z užívateľskej príručky, Užívateľ vykonáva vlastnými silami a na vlastné náklady.

IV. Reklamačná procedúra

1. V prípade, ak Užívateľ objaví, že Výrobok nefunguje správne, ešte pred zložením reklamácie je povinný uistiť sa, či boli náležite vykonané všetky stanovené činnosti, predovšetkým tie uvedené v užívateľskej príručke.
2. Reklamácia musí byť podaná bezodkladne, najlepšie v priebehu 7 dní od dňa, v ktorom sa prejavila (objavila) chyba Výrobku. Užívateľ, ktorý nie je konzumentom v zmysle zákona z 23. apríla 1964 Občiansky zákonník, stráca práva vyplývajúce z tejto záruky v prípade, ak reklamáciu nepodá v priebehu 7 dní od dňa, v ktorom sa prejavila (objavila) chyba Výrobku.
3. Reklamáciu môžete podať medzi inými na mieste, v ktorom ste výrobok kúpili, v záručnom servise alebo poštou na adresu: DEDRA EXIM sp. z o.o., ul. 3 Maja 8, 05-800 Pruszków, Poľsko.
4. Užívateľ môže podať reklamáciu prostredníctvom formulára, ktorý je dostupný na webovej stránke www.dedra.pl. („Formulár podania reklamácie na základe udelenej záruky").
5. Adresy záručných servisov v jednotlivých štátoch sú zverejnené na webovej stránke www.dedra.pl. V prípade, ak v danom štáte sa nenachádza záručný servis, odporúčame reklamovaný výrobok doručiť na adresu: DEDRA EXIM sp. z o.o. ul. 3 Maja 8, 05-800 Pruszków, Poľsko.
6. Vzhľadom na bezpečnosť Užívateľa, nefunkčný (chybný) výrobok sa v žiadnom prípade nesmie používať.
7. Pozor!!! Používanie nefunkčného (chybného) výrobku je nebezpečné pre zdravie a život Užívateľov.
8. Povinnosti vyplývajúce z udelenej záruke budú vyplnené v lehote 14 pracovných dní počítajúc od dňa doručenia reklamovaného Výrobku Užívateľom.
9. Pred zaslaním reklamácie odporúčame reklamovaný Výrobok náležite očistiť. Odporúčame reklamovaný Výrobok dôkladne zabezpečiť pre prípadným poškodeniami počas prepravy (reklamovaný Výrobok odporúčame doručiť v originálnom obale).
10. Záručná lehota sa predlžuje o čas, počas ktorého Užívateľ následkom chyby (nefunkčnosti) výrobku, na ktorú sa vzťahovala záruka, nemohol Výrobok používať.
Záruka nevylučuje, neobmedzuje a ani nepozastavuje právo Užívateľa (kupujúceho) na základe príslušných predpisov o ručení za chyby predanej veci.

SK

V súlade s článkom 13 ods. 1 a 2 nariadenia Európskeho parlamentu a Rady (EÚ) 2016/679 z 27. apríla 2016 o ochrane fyzických osôb pri spracúvaní osobných údajov a o voľnom pohybe takýchto údajov, ktorým sa zrušuje smernica 95/46/ES, vás informujeme
1. Správcom vašich osobných údajov, ktoré ste uviedli vo formulári, je spoločnosť „DEDRA-EXIM Sp. z o.o." so sídlom v meste Pruszków na adrese: ul. 3 Maja 8, 05-800 Pruszków, Poľsko (ďalej len: „Správca").
2. Vaše osobné údaje budú spracúvané výhradne s cieľom realizácie záručnej procedúry zariadenia, a to v súlade s článkom 6 ods. 1 písmeno b) všeobecného nariadenia o ochrane údajov (ďalej len: „GDPR"). Uvedenie osobných údajov je dobrovoľné, avšak nevyhnutné na realizáciu záručnej procedúry.
3. Vaše osobné údaje budú spracúvané počas posudzovania a realizácie záručnej procedúry, ako aj na archívne účely v prípade potreby obhajoby pred prípadnými nárokmi a požiadavkami voči Správcovi, avšak nie dlhšie až do momentu premlčania týchto nárokov a požiadaviek.
4. Vaše údaje môžu byť zverejnené výhradne len tým subjektom, ktoré spracúvajú tieto údaje v mene a pre Správcu, a to na základe písomnej dohody o zverení spracúvania osobných údajov, tzn. firmy, ktoré okrem iného poskytujú technický servis, hostingové služby alebo služby obsluhy webových stránok, IT obsluhy, ako aj kuriérskym firmám. Dodávatelia Správcu sú povinní zaručiť zabezpečenie údajov a splniť požiadavky platnej legislatívy ohľadne ochrany osobných údajov, a zverené osobnú údaje nesmú byť používané na iné účely než tie, ktoré stanovuje dohoda uzatvorená so Správcom.
5. Vaše údaje nebudú spracúvané automatickým spôsobom, vrátane rôznych foriem profilovania, ani nebudú odovzdané do tretieho štátu/medzinárodnej organizácii.
6. Máte právo na prístup k vašim osobným údajom, ako aj právo na ich opravenie, doplnenie, odstránenie, obmedzenie spracúvania, prenesenie údajov, podanie námietky, a to v ľubovoľnej chvíli.
7. Vo všetkých záležitostiach, ktoré súvisia so spracúvaním vašich osobných údajov Správcom, môžete sa na Správcu obrátiť písomne na e-mailovú adresu: daneosobowe@dedra.pl.
8. Máte právo podať sťažnosť príslušnému dozornému orgánu, ktorý zodpovedá za dohľad nad ochranou osobných údajov

LT Turinys

1. Nuotraukos ir piešiniai
2. Konkretūs saugos įstatymai
3. Prietaiso paskirtis
4. Naudojimo apribojimai
5. Techniniai duomenys
6. Paruošimas darbui
7. Jungimas į tinklą
8. Prietaiso įjungimas
9. Prietaiso naudojimas
10. Einamieji naudojimo veiksmai
11. Atsarginės dalys ir reikmenys
12. Savarankiškas defektų pašalinimas
13. Prietaiso elementai
14. Informacija naudotojams apie sunaudotos įrangos utilizavimą
15. Garantijos lapas

Atitikties deklaracija buvo pridėta prie instrukcijos kaip atskiras dokumentas. Atveju, kai nebus atitikties deklaracijos reikia susisiekti su Dedra Exim Sp. z o.o.

ĮSPĖJIMAS Perskaityti visus įspėjimus pažymėtus simboliu ir visas instrukcijas. Žemiau pateiktų įspėjimų ir saugos nurodymų nesilaikymas, gali būti elektros srovės smūgio, gaisro ar sunkių sužalojimų priežastimi.
Išsaugoti visus įspėjimus ir instrukcijas ateičiai.

2. Prietaiso aprašas

DED9950, DED9952, DEDE9964T: C pav. 1. Rankenelė, 2. Temperatūros rodiklis, 3. Jungiklis, 4. Ekranas

3. Prietaiso aprašas

Dyzelinis šildytuvas – tai įrenginys skirtas naudoti tik patalpose su gerai veikiančia ventiliacija. Jis gali būti naudojamas negyvenamųjų patalpų (pvz. garažų, dirbtuvių ir pan.) šildymui. Įrenginys turi būti naudojamas kaip papildomas šilumos šaltinis, bet negali būti naudojamas, kaip pagrindinis šilumos šaltinis. Šildytuvas gali būti naudojamas tik sausose patalpose su gerai veikiančia ventiliacija.

4. Naudojimo apribojimai

Dyzelinis šildytuvas gali būti naudojamas tik pagal žemiau esančias Leistinas darbo taisykles. Įrenginys gali būti naudojamas tik patalpose su gerai veikiančia ventiliacija, skirta šalinti išmetamąsias dujas. Įrenginys yra skirtas tik mėgėjiškam naudojimui. Savavališkas mechaninės ir elektros sandaros keitimas, bet kokios modifikacijos, priežiūros veiksmai, kurie nėra aprašyti Naudojimo instrukcijoje, bus laikomi neteisėtais, kurie nedelsiant anuliuoja vartotojo teises pasinaudoti garantiniu aptarnavimu. Naudojant įrenginį ne pagal paskirtį arba kitaip, negu yra nurodyta Naudojimo instrukcijoje, Garantinės teisės yra nedelsiant anuliuojamos. Pastebėjus mechaninius pažeidimus, ypač korpuso, kuro bako deformacijas, nesandarumą (kuro nutekėjimą), draudžiama naudoti įrenginį. Taip pat draudžiama naudoti šildytuvą pastebėjus, jog jis veikia neteisingai. Tokiu atveju būtina besąlygiškai išjungti įrenginį ir perduoti remontui į autorizuotą „DEDRA-EXIM" Sp. z o.o. servisą.

PRIIMTINOS DARBO SĄLYGOS
Prietaisas gali būti naudojamas vien tik gerai vėdinamose erdvėse, nuotolyje nuo lengvai degių medžiagų. Negalima naudoti gyvenamosiose patalpose. Negalima naudoti rūsyje ir žemiau grunto lygio. Prietaiso darbo metu negalima jo palikti be priežiūros. .

5. Techniniai duomenys

Modelis	DED9950	DED9952	DED9964T
Maitinimo šaltinis [V]	~ 230	~ 230	~ 230
Maitinimo dažnis [Hz]	50	50	50
Variklio galia [W]	230	230	340
Šildymo galia [Kw]	20	30	50
Kuro tipas	Dyzelinas, lengvas mazutas	Dyzelinas, lengvas mazutas	Dyzelinas, lengvas mazutas
Kuro bako talpa [l]	19	38	56
Kuro sunaudojimas [kg/h]	1,65	2,4	4
Oro srovė [m^3/h]	595	720	1100
Svoris (be kuro) [kg]	14.9	22.2	27.8
Apsaugos nuo tiesioginės prieigos laipsnis	IPX4	IPX4	IPX4

* Instrukcijoje yra nurodytas apytikslis kuro sunaudojimas, kuris priklauso nuo kuro kokybės ir šildytuvo darbo sąlygų.

6. Paruošimas darbui

Montažas

Po šildytuvo iš įpakavimo išėmimo, reikia patikrinti ar atskiri įrenginio elementai nėra pažeisti. Neužvesti, jeigu bus patvirtinti įrenginio sugedimai. Montuoti pagal žemiau pateiktą aprašymą (E pieš.).
1. Įveskite E rato veleną į jam atitinkamą ratų tvirtinimo J plytelės angą, įdėkite I kamštį į atitinkamas rato veleno angas; uždėkite paprastą F poveržlę abiejose veleno pusėse, įstumkite D ratą virš E rato veleno, prisukite G veržlę, kad pritvirtinti ratą prie veleno, uždėkite H rato dangtį.
2. Naudokite C įtempimo varžtą ir B įprastą poveržlę ø6, kad įmontuoti A laikiklį į atitinkamą jam J rato tvirtinimo plokštės angą.

Kuro bako pripildymas.
Kaipo kurą reikia naudoti vien tik dyzeliną. Jokiu būdu negalima naudoti lakiųjį kuro, tokių kaip benzinas arba tirpikliai. Draudžiama taip pat yra naudoti užterštą kurą arba anksčiau sunaudotą variklio alyvą. Esant kuro sąlyčiui su oda reikia nedelsiant nuplauti užterštas vietas vandeniu su muilu ir nuplauti vandeniu.
- Prieš talpyklos kuru pripildymą reikia patikrinti ar įrenginys yra atjungtas nuo maitinimo tinklo.
- Pripildymo metu stebėti kuro baką, ar nėra kokių nors nutekėjimų. Jeigu bus nustatyta kuro nutekėjimas negalima naudoti įrenginio. Reikia atiduoti remontui į specializuotą servisą.
- Kuro pripildymo įrenginys yra šildytuvo gale (D,1 pieš.). Kuro bako pripildymo metu atidžiai stebėti kuro lygio rodiklį (D,2 pieš.).
-Pastato viduje negalima laikyti didesnio kuro negu vienkartinis atsarginis kiekis.
-Kuro bakas negali būti nuotolyje mažesniame negu 8 m nuo šildytuvo, išimtimi yra bakas, esantis neatskiriama šildytuvo dalimi.
- Kuro laikymo vietoje turi būti tvarka pagal galiojančias priešgaisrinės apsaugos, o taip pat darbo saugos nuostatas. Eventualų išsiliejusį kurą būtinai nuvalyti švariu skudurėliu arba tam skirtu valikliu.
Prieš uždedimą patikrinti ar nėra jokio kuro nutekėjimų. Kuro ištekėjimo atveju dėl pvz. talpyklos arba degalų vamzdelių nesandarumo negalima naudoti šildytuvo. Tokiu atveju reikia susisiekti su servisu.

7. Jungimas į tinklą

Prieš prietaiso prie elektros srovės prijungimo reikia įsitikinti, ar maitinimo įtampa atitinka vertėms pateiktoms prietaiso vardinėje lentelėje.
Maitinimo instaliacija turėtų būti atlikta pagal esminius reikalavimus, susijusius su elektros instaliacija ir pildyti saugaus naudojimo reikalavimus. Maitinimo laido minimalaus skersmens, o taip pat nominalios saugiklio vertės priklausomai nuo prietaiso galios yra pateikti žemiau nurodytoje lentelėje:

Prietaiso galia [W]	Minimalus laido skersmuo [mm2]	Minimali C tipo saugiklio vertė [A]
<700	0,75	6

Visas elektros instaliacijos jungtis gali įrengti tik reikiamą kvalifikaciją turintis elektrikas. Atveju, kai naudosite prailgintuvus, reikia atkreipti dėmesį, kad gyslos skersmuo nebūtų mažesnis negu reikalaujama (žr. lentelė). Elektros laidą reikia išdėstyti tokiu būdu, kad darbo metu negrėstų perpjovimas. Negalima naudoti pažeistų prailgintuvų. Periodiškai patikrinti maitinimo laido techninį stovį. Netraukti už maitinimo laido. Prietaisą prijungti prie įžeminto elektros lizdo, apsaugoto diferencijuotu jungikliu. Jeigu maitinimo laidas yra pažeistas, dėl saugumo reikia jį pakeisti įgaliotame servise. Kištuko ar maitinimo laido pakeitimą visada turi atlikti įgaliotas servisas.

8. Prietaiso įjungimas

⚠ DEMESIO **Prieš prietaiso įjungimą reikia būtinai atlikti veiksmus, aprašytus „Paruošimas darbui.**

Šildytuvą pastatyti ant plokščio paviršiaus tokiu būdu, kad karšto oro srautas nebūtų nukreiptas tiesiai į lengvai degias medžiagas, žmones arba gyvūnus. Reikia palikti laisvą erdvę tarp šildytuvo ir objektų darbo vietoje mažiausiai 3 m nuo karšto oro išmetimo angos priekio, mažiausiai 2 m nuo oro į įvedimo angos, mažiausiai 2 m nuo patalpos lubų (A pieš.). Ypatingas dėmesys turėtų būti atkreiptas į užuolaidas arba kitas medžiagas, kurios gali užsidegti dėl karšto oro poveikio.

Šildytuvo įjungimas
Nustatyti tinklinį jungiklį (C, 3 pieš.) į „I“ poziciją. Nustatyti rankenėle (C, 1 pieš.) norimą temperatūrą. Jeigu nustatyta temperatūra yra didesnė negu temperatūra nurodyta einamosios temperatūros ekrane (C, 2 pieš.), šildytuvas įsijungs savaime.

9. Prietaiso naudojimas

⚠ DEMESIO **Neuždenkite šildytuvo įleidimo ir išleidimo angų.**

Draudžiama pridengti arba uždengti įrenginio oro įsiurbimo ir išmetimo angų. Tam, kad įrenginys veiktų teisingai, būtina užtikrinti laisvą oro cirkuliaciją.
Šildytuvas turi saugos sistemą, kuri išjungia įrenginį šiais atvejais:
Neužsidega arba užgeso liepsna. Šildytuvas turi optoelektroninį elementą, kontroliuojantį liepsną degimo kameroje. Liepsnai degiklyje užgesus, jis išjungia šildytuvą.
Dingus elektros energijai. Tokiu atveju šildytuvas išsijungs.
Įrenginiui perkaitus. Jei šildytuvo viduje padidėtų temperatūra dėl užsikimšusios oro įsiurbimo angos, apsaugos sistema išjungia šildytuvą.
Jei aplinkos temperatūra bus didesnė, negu nustatyta, šildytuvas išsijungs ir persijungs į budėjimo režimą. Kai aplinkos temperatūra taps žemesnė, negu nustatyta, šildytuvas vėl savaime įsijungs.
Šildytuvo išjungimas.
Norint išjungti šildytuvą, reikia perjungiklį perjungti į poziciją „0“ (pav. B, poz. 3). Po to reikia išimti kištuką iš rozetės. Išjungus įrenginį, prieš paliekant jį be priežiūros, būtina įsitikinti, kad viduje visiškai užgeso liepsna.

10. Einamieji naudojimo veiksmai

⚠ DEMESIO **Einamuosius naudojimo veiksmus reikia atlikti atjungus nuo dujų baliono.**

Taisymus turi atlikti vien tik kvalifikacijas turintys specialistai, gamintojo nurodytuose punktuose.
Nors kartą per metus, rekomenduojama yra techninė priežiūra, kurią turi atlikti įgaliotas servisas, geriausia prieš kiekvieną šildymo sezoną.

Įrenginio valymas:
Įrenginys turi būti reguliariai valomas. Ypatingai reikia valyti eventualius užteršimus, atsirandančius kuro bako papildymo metu, prie kurių lengvai prilimpa dulkės pripildymo metu. Valymui reikia naudoti minkštą skudurėlį. Sausi užteršimai gali būti pašalinami su dulkių siurbliu. Draudžiama naudoti agresyvias skalbiklius, chemines valymo priemones, tirpiklius arba kitas priemones, kurios gali pažeisti įrenginio paviršių.

Kuro bako ištuštinimas, valymas
Šildytuvo naudojimo metu talpykloje renkasi dulkės ir drėgmė, privedant prie vandens kuro bako viduje. Esant kuro bako valymo reikalui reikia pastatyti šildytuvo ratus ant lengvos iškylos. Padėti talpyklą ant išleistų kurą po šildytuvu. Atsukti kuro išleidimo kamštį, esantį kuro bako apačioje (G, 1 pieš.). Po kuro išleidimo ir išvalymo užsukti nuleidimo kamštį.
Po bako išvalymo, perplauti baką nedideliu šviežio kuro kiekiu.
Šį veiksmą reikia atlikti periodiškai, kas apie 150-200 darbo valandų arba kuomet bus patvirtinta darbo parametrų pablogėjimas.
Oro filtras
Pradinį oro filtrą (iš kempinės) reikia valyti kas 50 darbo valandų arba pastebėjus jo užteršimą/užkimšimą. Kad išvalyti filtrą reikia nuimti galinį korpusą (F,1 pieš.) ir išimti kempininį filtrą (F,3 pieš.), nuplauti šiltame vandenyje, tiksliai išdžiovinti ir vėl sumontuoti. Šiam tikslui nereikia atsukti kompresoriaus plastikinio korpuso (F,2 pieš.). Kas 100 darbo valandų, pakeisti filtrą aukšto slėgio pusėje. Atsukti variklio korpusą (F,2 pieš.) išimti filtrą (F,4 pieš.) ir pakeisti į naują. Montavimą reikia atlikti atvirkštine tvarka.
Laikymas, transportas, siuntimas
Šildytuvą reikia laikyti sausoje, be dulkių, apsaugotoje nuo drėgmės patekimo temperatūroje (5-20)°C, nuotolyje nuo gyvenamųjų patalpų, neprieinamoje vaikams vietoje. Iš kuro bako sandėliavimo laikotarpiui reikia išpilti kurą ir išvalyti nešvarumus. Patalpoje negali būti dulkių ir garų, kurie galėtų privesti prie metalų elementų korozijos. Negalima sandėliuoti įrenginio patalpose, kur yra laikomi maisto produktai.
Šildytuve yra įmontuoti važiavimo ratai, dėka kurių yra lengvas judėjimas šildomų patalpų aplinkoje. Jeigu bus šildytuvo siuntimo, pasinaudojant siuntimo įmonės paslaugomis būtinumas pvz. į servisą, kad remontuoti, reikia būtinai išpilti kurą iš talpyklos! Remiantis galiojančiomis nuostatomis skystojo kuro gabenimas, netaikant specialiųjų saugumo sąlygų, nustatytų atskiromis nuostatomis yra draudžiamas.

11. Pakeičiamos dalys ir priedai

Norint įsigyti pakeičiamas dalis ir priedus, būtina pasikonsultuoti su servisu Dedra-Exim. Kontaktiniai duomenys pateikti instrukcijos 1 puslapyje.
Užsakant atsargine dalis, prašome nurodyti PARTIJOS numerį, nurodytą informacinėje lentelėje. Prašome aprašyti pažeistą dalį ir nurodyti orientacinį įrenginio pirkimo laiką. Garantiniame laikotarpyje remontai yra atliekami remiantis Garantiniame lape nurodytomis sąlygomis. Prašome pateikti produktą, dėl kurio yra pateikiama pretenzija, remontui jo pirkimo vietoje (pardavėjas privalo priimti tokį produktą) arba atsiųsti į „DEDRA-EXIM“ centrinį servisą. Prašome pridėti importuotojo išrašytą Garantinį lapą. Be šio dokumento remontas bus laikomas pogarantiniu remontu. Garantiniame laikotarpyje remontą atlieka Centrinis servisas. Sugedusi produktą reikia išsiųsti į servisą (siuntimo išlaidas padengia vartotojas).

12. Savarankiškas defektų pašalinimas

⚠ DEMESIO **Prieš pradedant savarankišką defektų pašalinimą, reikia išjungti prietaisą iš elektros maitinimo.**

Problema	Priežastis	Sprendimai
Variklis dirba, nėra pliupsnio	Nėra kuro bake. Pažeista pliupsnio sistema.	Įpilti kurą. Atiduoti įrenginį į remontą.
Šildytuvas gęsta, ekrane matomas pranešimas „E1“.	Per mažas kuro lygis bake.	Įpilti kurą.
	Užkišti oro filtrai.	Išvalyti arba pakeisti filtrus pagal procedūrą, aprašytą „Einamieji naudojimo veiksmai“.
	Kuro padavimo sistemos avarija.	Atiduoti įrenginį į remontą.
Šildytuvas neįsijungia, ekrane matomas pranešimas „E2“	Sugedęs temperatūros jutiklis.	Atiduoti įrenginį į remontą.
Šildytuvas neįsijungia	Neprijungtas maitinimo laidas.	Prijunkti laidą prie tinklo.
	Nėra elektros įtampos maitinimo tinkle.	Patikrinti įtampą tinkle.
	Pažeistas jungiklis.	Atiduoti įrenginį į remontą.

13. Prietaiso elementai

1. Tepalinis šildytuvas - 1 vnt., 2 Viršutinis laikiklis - 1 vnt., 3 Apatinė gembė- 1 vnt., 4 Ratas - 2 vnt., 5 Ašis - 1 vnt., 6 Varžtų ir tarpiklių montavimui komplektas

14. Informacija naudotojams apie sunaudotos įrangos utilizavimą

(taikoma naudojant buityje)
Ant gaminių arba pridedamuose dokumentuose nurodytas simbolis rodo, kad sugedusios elektros ar elektroninės įrangos negalima išmesti kartu su buitinėmis atliekomis. Jei norite atsikratyti, pakartotinai panaudoti ar utilizuoti komponentus, teisinga juos nuvežti į specializuotą surinkimo punktą, kur jie bus priimti nemokamai. Informaciją apie naudotos įrangos surinkimo vietas teikia vietos valdžios institucijos, pvz., savo interneto svetainėse.
Teisingas produkto utilizavimas padeda išsaugoti gamtos išteklius ir išvengti neigiamų padarinių žmonių sveikatai ir aplinkai, galinčių atsirasti dėl produkte esančių potencialiai pavojingų medžiagų, mišinių ir sudedamųjų dalių.
Už netinkamą atliekų šalinimą gresia baudos pagal atitinkamus vietos teisės aktus.

ES šalių naudotojai: Jei norite išmesti elektros ar elektroninę įrangą, kreipkitės į artimiausią prekybos vietą arba tiekėją, kuris jums suteiks daugiau informacijos. šalinimas ne Europos Sąjungos šalyse: Šis simbolis taikomas tik Europos Sąjungos šalims. Jei norite išmesti šį gaminį, kreipkitės į vietos valdžios institucijas arba pardavėją dėl tinkamo šalinimo būdo.

Garantinis lapas

na

Dyzelinis šildytuvas su termostatu

Katalogo Nr: DED9950, DED9952, DED9964T Partijos numeris: .....

(toliau – Produktas)

Produkto pirkimo data: .....

Pardavėjo antspaudas

Pardavėjo parašas ir data: .....

Vartotojo pareiškimas:

Patvirtinu, kad buvau informuotas apie garantijos sąlygas ir taisyklių, išvardytų Naudojimo instrukcijoje ir Garantiniame lape, nepaisymo pasekmes. Šios garantijos sąlygos yra man žinomos, ką patvirtinu savo parašu:

....

data ir vieta vartotojo parašas

I. Atsakomybė už Produktą:

1. Garantijos suteikėjas – „DEDRA EXIM“ Sp. z o.o. su būstine adresu: ul. 3 Maja 8, 05-800 Pruškuvas, KRS 0000062517, Varšuvos apylinkės teismas, Valstybinio teismo registro XIV ūkinis skyrius, Mokesčių mokėtojo kodas 527-020-49-33, Įstatinis kapitalas: 100 980,00 PLN.
2. Šiame garantiniame lape nurodytomis sąlygomis Garantijos suteikėjas suteikia garantiją Produktui iš Garantijos suteikėjo asortimento.
3. Garantijos pagrindu atsakomybė yra priimama tik už defektus, esančius Produkte jo išdavimo Vartotojui metu.
4. Garantijos pagrindu Vartotojas gauna teisę nemokamai suremontuoti Produktą, jei defektas buvo aptiktas garantijos galiojimo metu. Apie Produkto remonto būdą (remonto atlikimo metodą) sprendžia Garantijos suteikėjas. Jei Garantijos suteikėjas nuspręstų, kad remontas yra neįmanomas, Garantijos suteikėjas pasilieka sau teisę pakeisti elementą su defektu arba visą Produktą kitu, veikiančiu teisingai, sumažinti Produkto kainą arba anuliuotu sutartį.
5. Vartotojo, kuris pagal 1964 m. balandžio 23 d. Civilinį kodeksą nėra laikomas vartotoju, atveju Garantijos suteikėjo atsakomybė dėl kompensacijos, susijusi su šia garantija ir (arba) jos sudarymu ir vykdymu, nepriklausomai nuo formos, yra apribota iki maksimaliai Produkto su defektu vertės.

II. Garantijos laikotarpis

Produkto elementai, kuriems veikia garantija	Garantinės apsaugos trukmė
Dyzelinis šildytuvas su termostatu	24 mėnesiai, skaičiuojant nuo Produkto pirkimo datos, nurodytos šiame Garantiniame lape

III. Naudojimosi garantija sąlygos

1. Vartotojas privalo patiekti užpildytą Produkto Garantinį lapą ir Produkto pirkimą patvirtinantį dokumentą (pvz. kasos čekis, sąskaita-faktūra ir pan.). Tam, kad pretenzijos nagrinėjimo procesas vyktų sklandžiai, rekomenduojama, kad Vartotojas kartu su Produktu perduotų visus elementus, nurodytus „Komplektacijos sąraše“, esančiame Naudojimo instrukcijoje.
2. Vartotojas privalo laikytis Naudojimo instrukcijoje ir Garantiniame lape nurodytų rekomendacijų..
3. Garantija galioja tik Lenkijos Respublikos ir ES teritorijoje.
4. Garantija neapima Produkto defektų, atsiradusių dėl to, kad:
a. Vartotojas nesilaikė sąlygų, nurodytų Naudojimo instrukcijoje, ypač susijusių su teisingu naudojimu, priežiūra ir valymu;
b. Vartotojas naudojo priežiūros ar valymo priemones, neatitinkančias sąlygas nurodytas Naudojimo instrukcijoje;
c. Vartotojas netinkamai sandėliavo ir transportavo Produktą;
d. Vartotojas savarankiškai keitė ir (arba) modifikavo Produktą, negavęs Garantijos suteikėjo sutikimo;
e. Vartotojas naudojo Produkte eksploatacines medžiagas, neatitinkančias Naudojimo instrukcijos sąlygų
5. Vartotojas, kuris pagal 1964 m. balandžio 23 d. Civilinį kodeksą nėra laikomas vartotoju, praranda garantiją Produktui, jei:
- Vartotojas pašalino, pakeitė arba sugadino serijos numerius, datas ir informacines lenteles;
- Vartotojas pažeidė plombas arba ant jų matosi Vartotojo veiksmų pėdsakai.
6. **Dėmesio!** Veiksmus, susijusius su kasdieniu Produkto aptarnavimu, nurodytu pvz. Naudojimo instrukcijoje, Vartotojas atlieka pats ir savo sąskaita.

IV. Pretenzijos pateikimo procedūra:

1.Pastebėjus, kad Produktas veikia neteisingai, prieš pateikiant pretenziją, reikia įsitikinti, kad visi veiksmai, aprašyti Naudojimo instrukcijoje, buvo atlikti teisingai.
2. Pretenziją rekomenduojama pateikti nedelsiant, geriausiai per 7 dienas nuo Produkto defekto aptikimo. Vartotojas, kuris pagal 1964 m. balandžio 23 d. Civilinį kodeksą nėra laikomas vartotoju, praranda garantiją Produktui, jei nepateikia pretenzijos per 7 dienas.
3. Pretenziją galima pateikti pvz. Produkto pirkimo punkte, garantiniame servise arba raštu adresu: „DEDRA EXIM“ Sp. z o. o., ul. 3 Maja 8, 05-800 Pruškuvas.
4. Vartotojas gali pateikti pretenziją, pasinaudodamas blanku, kuris yra internetinėje svetainėje: www.dedra.pl (Pretenzijos garantiniame laikotarpyje pateikimo forma).
5. Garantinių servisų atskirose šalyse adresai yra nurodyti svetainėje: www.dedra.pl. Jei konkrečioje šalyje nebūtų garantinio serviso, pretenzijas dėl garantijos rekomenduojama siųsti adresu: „DEDRA EXIM“ Sp. z o. o., ul. 3 Maja 8, 05-800 Pruškuvas, Lenkija.
6. Mąjąc Dėl Vartotojo saugumo draudžiama naudoti Produktą su defektais.
7. Dėmesio!!! Produkto su defektais naudojimas kelia pavojų Vartotojo sveikatai ir gyvybei.
8. Veiksmai, susiję su garantija, bus atlikti per 14 darbo dienų skaičiuojant nuo Produkto, dėl kurio yra pateikiama pretenzija, pristatymo dienos.
9. Prieš pristatant Produktą, dėl kurio yra pateikiama pretenzija, rekomenduojama jį nuvalyti. Produktą, dėl kurio yra pateikiama pretenzija, reikia kruopščiai supakuoti, kad jis būtų apsaugotas nuo pažeidimų transporto metu – rekomenduojama pristatyti produktą originalioje pakuotėje.
10. Garantijos laikotarpis yra pratęsiamas tiek, kiek Vartotojas negalėjo juo naudotis dėl garantijos apimto defekto.
Gwarancja Ši garantija neriboja, neišskiria bei nesustabdo Vartotojo teisių dėl parduotos prekės neatitikimo arba prekės defekto.

LT

Vadovaudamiesi 2016 m. balandžio 27 d. Europos Parlamento ir Tarybos reglamento (ES) 2016/679 dėl fizinių asmenų apsaugos tvarkant asmens duomenis ir dėl laisvo tokių duomenų judėjimo ir kuriuo panaikinama Direktyva 95/46/EB 13 straipsnio 1 ir 2 dalimis, informuojame, kad
1. Formoje pateiktų jūsų asmens duomenų valdytojas yra DEDRA-EXIM sp. z o.o., kurios registruota buveinė yra Pruszkowe, 3 Maja g. 8, 05-800 Pruszkow (toliau: "Administratorius").
2. Jūsų duomenys bus tvarkomi tik siekiant atlikti prietaiso garantijos procedūrą pagal Bendrojo duomenų apsaugos reglamento 6 straipsnio 1 dalies b punktą (toliau: „BDAR“) Duomenys teikiami savanoriškai, tačiau jie būtini garantijos procedūrai
3. Jūsų duomenys bus tvarkomi garantijos procedūros vykdymo nagrinėjimo laikotarpiu ir archyvavimo tikslais, jei prireiktų apsiginti nuo galimų pretenzijų Administratoriui, bet ne ilgiau nei iki tol, kol joms įvyks senaties terminas.
4. Jūsų duomenys gali būti atskleisti tik tiems subjektams, kurie tvarko duomenis duomenų administratoriaus vardu pagal rašytinę asmens duomenų tvarkymo pavedimo sutartį, teikiančią: technines paslaugas, hosting‘o ar interneto svetainės priežiūros paslaugas, IT paslaugas, kurjerių paslaugas. Administratoriaus tiekėjai privalo užtikrinti duomenų saugumą ir laikytis galiojančių teisės aktų reikalavimų, susijusių su asmens duomenų apsauga, ir negali naudoti patikėtų asmens duomenų kitais nei sutartyje su Administratoriumi nurodytais tikslais.
5. Jūsų duomenys nebus tvarkomi automatizuotomis priemonėmis, įskaitant profiliavimą, ir nebus perduodami trečiajai šaliai / tarptautinei organizacijai.
6. Bet kuriuo metu turite teisę susipažinti su savo duomenų turiniu ir teisę ištaisyti, ištrinti, apriboti duomenų tvarkymą, teisę į duomenų perkeliamumą, teisę prieštarauti bet kuriuo metu.
7. Visais klausimais, susijusiais su administratoriaus atliekamu jūsų asmens duomenų tvarkymu, galite kreiptis šiuo el. pašto adresu: daneosobowe@dedra.pl.;
8. Turite teisę pateikti skundą tinkamai duomenų apsaugos institucijai;

LV Satura rādītājs

1. Attēli un zīmējumi
2. Detalizēti drošības noteikumi
3. Ierīces pielietojums
4. Lietošanas ierobežojumi
5. Tehniskie dati
6. Sagatavošana darbībai
7. Pieslēgšana tīklam
8. Ierīces ieslēgšana
9. Ierīces lietošana
10. Tekošas tehniskas apkopes darbības
11. Rezerves daļas un piederumi
12. Patstāvīga avāriju novēršana
13. Ierīces komplektācija
14. Informācija lietotājiem par nolietotas elektroierīces utilizāciju
15. Garantijas karte

Atbilstības deklarācija ir pievienota instrukcijai kā atsevišķs dokuments. Atbilstības deklarācijas neesamības gadījumā sazinieties ar uzņēmumu Dedra Exim Sp. z o.o.
Vispārīgie drošības noteikumi ir pievienoti instrukcijai kā atsevišķa brošūra.

BRĪDINĀJUMS. **Izlasiet visus brīdinājumus, kas apzīmēti ar simbolu , un visas instrukcijas.** Zemāk norādīto brīdinājumu un drošības norādījumu neievērošana var kļūt par elektrošoka, ugunsgrēka vai smagu traumu iemeslu.
Saglabājiet visus brīdinājumus un instrukcijas turpmākajai lietošanai.

2. Ierīces apraksts

DED9950, DED9952, DEDE9964T Att. C 1. grozāmā poga; 2. temperatūras indikators; 3. slēdzis; 4. displejs

3. Ierīces pielietojums

Eļļas sildītājs ir ierīce, paredzēta lietošanai tikai telpās ar labi funkcionējošu ventilāciju. Paredzēta nedzīvojamu telpu sildīšanai, piem., darbnīcām, garāžām utt. Paredzēta izmantošanai ka papildus siltuma avots, nevar būt par galveno siltuma avotu. Ierīce var būt lietota tikai slēgtās telpās ar pareizi funkcionējošu ventilāciju.

4. Lietošanas ierobežojumi

Eļļas sildītājs var būt lietots tikai saskaņā ar turpmāk minētiem “Pieļaujamiem darba nosacījumiem”. Ierīce ir paredzēta tikai lietošanai telpās ar labi funkcionējošu ventilācijas instalāciju sadegšanas produktu izvadīšanai. Ierīce ir paredzēta tikai neprofesionālai lietošanai. Visas patstāvīgas izmaiņas mehāniskā un elektriskā konstrukcijā, visas modifikācijas, rīcība, kas nav aprakstītā šajā Lietošanas Instrukcijā var ierosināt Garantijas Tiesību tūlītēju pazaudēšanu. Ierīces lietošana pretī norādījumiem un Lietošanas Instrukcijai nekavējoties ierosinās Garantijas Tiesību tūlītēju pazaudēšanu.
Mehānisku bojājumu konstatēšanas gadījumā, sevišķi korpusa, degvielas tvertnes deformācijas, neblīvuma (degvielas noplūdumi) gadījumā nelietot ierīci. Nedrīkst lietot sildītāju arī gadījumos, ja tiks konstatēta darbības nepareizība. Tad obligāti nodrošināt ierīči un pasūtīt remontu SIA DEDRA-EXIM autorizētā servisā.

PIEĻAUJAMIE DARBA APSTĀKĻI
Ierīci var lietot tikai labi vēdināmās telpās tālu no viegli uzliesmojošiem materiāliem. Nelietojiet ierīci dzīvojamajās telpās. Nelietojiet ierīci pagrabos un zem grunts līmeņa. Neatstājiet ieslēgto ierīci bez uzraudzības.

5. Tehniskie dati

Modelis	DED9950	DED9952	DED9964T
Barošanas avots [V]	~ 230	~ 230	~ 230
Jaudas frekvence [Hz]	50	50	50
Dzinēja jauda [W]	230	230	340
Sildīšanas jauda [Kw]	20	30	50
Degvielas veids	Dīzeļdegvi ela, viegla kurināmā eļļa	Dīzeļdegvi ela, viegla kurināmā eļļa	Dīzeļdegvi ela, viegla kurināmā eļļa
Degvielas tvertnes tilpums [l]	19	38	56
Degvielas patērēšana [kg/h]	1,65	2,4	4
Gaisa plūsma [m^3/h]	595	720	1100
Svars (bez degvielas) [kg]	14.9	22.2	27.8
Aizsardzības pakāpe pret tiešu piekļuvi	IPX4	IPX4	IPX4

* Instrukcijā uzrādīta degvielas patērēšana ir aptuvena, un ir atkarīga no degvielas kvalitātes, sildītāja darba apstākļiem.

6. Sagatavošana darbībai

Uzstādīšana

Pēc sildītāja izņemšanas no iepakojuma pārliecinieties, ka neviens ierīces elements nav bojāts. Neiedarbiniet ierīci, ja ir konstatēts tās bojājums. Salieciet ierīci atbilstoši tālāk sniegtajam aprakstam (att. E).
1. Ievadiet riteņa vārpstu E tai atbilstošajā caurumā riteņu stiprināšanas plātnē J, ievadiet šķelttapas I atbilstošos caurumos riteņa vārpstā; uzlieciet parasto paplāksni F abas vārpstas pusēs, uzlieciet riteni D uz riteņa vārpstas E, pievelciet uzgriezni G, lai piestiprinātu riteni pie vārpstas, uzstādiet riteņa pārsegu H.
2. Izmantojiet saspiedējskrūvi C un parasto paplāksni ø 6 B, lai uzstādītu rokturi A tam atbilstošajā caurumā riteņu stiprināšanas plātnē J.

Degvielas tvertnes piepildīšana

Izmantojiet tikai dīzeļdegvielu. Nekādā gadījumā nedrīkst izmantot gaistošas degvielas tādas kā benzīns vai šķīdinātāji. Nedrīkst arī izmantot piesārņoto degvielu vai izlietotu motoreļļu. Degvielas saskares ar ādu gadījumā nekavējoties nomazgājiet saskares vietas ar ūdeni un ziepēm un noskalojiet tās.
— Pirms degvielas tvertnes piepildīšanas pārliecinieties, ka ierīce ir atslēgta no barošanas tīkla.
— Piepildīšanas laikā novērojiet degvielas tvertni, lai pārliecinātos, kas nav noplūžu. Degvielas noplūdes gadījumā ierīci nedrīkst lietot. Nododiet to remontam specializētā servisa centrā.
— Degvielas ielietne atrodas sildītāja aizmugurē (att. D, 1). Tvertnes piepildīšanas laikā uzmanīgi novērojiet degvielas līmeņa indikatoru (att. D, 2).
— Ēkas iekštelpās nedrīkst uzglabāt lielāku degvielas daudzumu nekā tās vienreizējā rezerve.
— Degvielas tvertņu attālums no sildītāja nedrīkst būt mazāks par 8 m, izņēmums ir iebūvētā tvertne, kas ir sildītāja daļa.
— Degvielas uzglabāšanas vieta ir jāuztur atbilstoši spēkā esošajiem ugunsdrošības un darba aizsardzības noteikumiem. Izlietā degviela ir obligāti jānoslauka ar sausu lupatiņu vai speciālu slauķi.
Pirms iedarbināšanas pārliecinieties, ka nav nekādu noplūžu. Degvielas noplūžu gadījumā, kas radušās, piemēram, tvertnes vai degvielas padeves cauruļu hermētiskuma trūkuma dēļ, sildītāju nedrīkst lietot. Šādā gadījumā sazinieties ar servisa centru.

7. Pieslēgšana tīklam

Pirms ierīces pieslēgšanas elektrības avotam pārliecinieties, ka barošanas spriegums atbilst nominālajai vērtībai, kas norādīta datu plāksnītē.

Barošanas sistēmai ir jābūt izpildītai atbilstoši pamatprasībām attiecībā uz elektriskajām sistēmām un jāatbilst lietošanas drošības prasībām. Barošanas kabeļa minimālā šķērsgriezuma un nominālās drošinātāja vērtības parametri atkarībā no ierīces jaudas ir norādīti tālāk sniegtajā tabulā:

Ierīces jauda [W]	Vada minimālais šķērsgriezums [mm2]	C tipa drošinātāja minimālā vērtība [A]
<700	0,75	6

Sistēma ir jāizpilda elektriķim ar atbilstošu kvalifikāciju. Izmantojot pagarinātājus pievērsiet uzmanību tam, lai dzīslas šķērsgriezums nebūtu mazāks par tabulā norādīto. Novietojiet elektrisko kabeli tā, lai darbības laikā tas nebūtu pakļauts pārgriešanas riskam. Neizmantojiet bojātus pagarinātājus. Periodiski pārbaudiet barošanas kabeļa tehnisko stāvokli. Nevelciet aiz barošanas kabeļa. Pieslēdziet ierīci iezemētai elektriskajai kontaktligzdai, kas aizsargāta ar diferenciālas strāvas automātslēdzi. Ja barošanas kabelis ir bojāts, drošības apsvērumu dēļ tas ir jānomaina autorizētajā servisa centrā. Kontaktdakšas un barošanas kabeļa nomaiņa ir vienmēr jāveic autorizētajā servisa centrā.

8. Ierīces ieslēgšana

⚠UZMANĪBU Veicot visas darbības, kontaktdakšai ir jābūt atslēgtai no kontaktligzdas”.

Uzstādiet sildītāju uz plakanas virsmas tā, lai karsta gaisa plūsma netiktu vērsta tieši pret viegli uzliesmojošiem materiāliem, cilvēkiem vai dzīvniekiem. Darba vietā atstājiet brīvu telpu starp sildītāju un objektiem: vismaz 3 m no karsta gaisa izejas priekšpuses, vismaz 2 m no gaisa ieejas atveres, vismaz 2 m no telpas griestiem (att. A). Pievērsiet īpašu uzmanību aizkariem vai citiem materiāliem, kas var aizdegties karsta gaisa ietekmē.

Sildītāja ieslēgšana

Uzstādiet tīkla slēdzi (att. C, 3) pozīcijā “I”. Iestatiet vēlamo temperatūru ar grozāmo pogu (att. C, 1). Ja uz grozāmās pogas iestatītā temperatūra ir augstāka par temperatūru, kas norādīta aktuālās temperatūras displejā (att. C, 2), sildītājs ieslēdzas automātiski.

9. Ierīces lietošana

⚠UZMANĪBU Nesedziet vai neaizsedziet sildītāja ieplūdes un izplūdes atveres.

Nedrīkst bloķēt sildītāja ieplūdes un izejas caurumus. Ierīces pareizai darbībai nodrošināt brīvu gaisa plūsmu.
Sildītājs ir apgādāts ar aizsardzības sistēmu, kas ierosinās ierīces izslēgšanu sekojošos gadījumos:
Nav aizdedzes vai liesmas nodzišana. Sildītājs ir apgādāts ar optoelektronisku elementu, kas kontrolē liesmu degšanas kamerā. Elements izslēdz sildītāju pēc liesmas nodzišanas.
Elektroenerģijas izslēgšana. Tādā gadījumā sildītājs izslēgs.
Ierīces pārkarsēšana. Temperatūras palielināšanas gadījumā sildītāja iekšā, sakarā ar, piem., gaisa ieplūdes nobloķēšanas, aizsardzība izslēgs sildītāju.
Kad apkārtnes temperatūra ir lielākā no uzstādītas temperatūras, sildītājs izslēgs un pārslēgs uz gaidīšanas režīmu. Kad apkārtnes temperatūra samazinās zem noteikto, sildītājs atkārtoti automātiski ieslēgs!
Sildītāja izslēgšana.
Lai izslēgtu sildītāju, ieslēdzēju pārslēgt uz pozīciju “0” (Zīm. B, poz. 3). Pēc tam atslēgt elektrības vadu no ligzdas. Pēc ierīces izslēgšanas pirms atstāšanas bez uzraudzības pārbaudīt, vai liesma ir pilnīgi nodzīta.

10. Tekošas apkalpošanas darbības

Remonti ir jāveic tikai kvalificētiem speciālistiem ražotāja norādītajos punktos.
Vismaz vienu reizi gadā ieteicams veikt tehnisko apskati autorizētajā servisa centrā, vislabāk pirms katras apkures sezonas.

Ierīces tīrīšana

Ierīcei ir jābūt regulāri tīrītai. Jo īpaši ir jānotīra iespējami netīrumi, kas rodas degvielas tvertnes piepildīšanas laikā un kam viegli pielīp putekļi. Tīrīšanai izmantojiet mīkstu lupatiņu. Sausus netīrumus var noņemt ar putekļu sūcēju. Nedrīkst izmantot agresīvus mazgāšanas līdzekļus, šķīdinātājus vai citus līdzekļus, kas var sabojāt ierīces virsmu.

Degvielas tvertnes iztukšošana, tīrīšana

Sildītāja lietošanas laikā uzkrājas netīrumi un mitrums, kas noved pie ūdens kondensēšanās degvielas tvertnes iekšā. Degvielas tvertnes iztukšošanas un tīrīšanas nepieciešamības gadījumā uzstādiet sildītāju uz neliela paaugstinājuma. Novietojiet tvertni nolietajai degvielai zem sildītāja. Atskrūvējiet degvielas tvertnes apakšā esošo izlaišanas korķi (att. G, 1). Pēc degvielas noliešanas un tīrīšanas aizskrūvējiet izlaišanas korķi.
Pēc tvertnes iztukšošanas izskalojiet to ar nelielu svaigās degvielas daudzumu. Iepriekš minētā darbība ir jāveic periodiski ik pēc 150–200 stundām vai ja ir pamanīta darba parametru pasliktināšana.

Gaisa filtrs

Sākotnējais (sūkļa) gaisa filtrs ir jātīra ik pēc 50 darba stundām vai ja ir pamanīts tā nosmērējums/aizsprostojums. Lai iztīrītu filtru, noņemiet aizmugurējo pārsegu (att. F, 1) un izņemiet sūkļa filtru (att. F, 3), noskalojiet to siltā ūdenī, rūpīgi nosusiniet un uzstādiet atpakaļ. Šim mērķim nav jāatskrūvē kompresora plastmasas pārsegs (att. F, 2). Ik pēc 100 darba stundām nomainiet filtru augsta spiediena pusē. Atskrūvējiet degvielas pārsegu (att. F, 2), izņemiet filtru (att. F, 4) un nomainiet to pret jaunu. Montāžu veiciet apgrieztā secībā.

Uzglabāšana, transportēšana, sūtīšana

Sildītājs ir jāuzglabā sausā vietā, kas ir brīva no putekļiem un aizsargāta no mitruma piekļuves un no bērnu piekļuves, temperatūra (5–20) °C, tālu no dzīvojamo telpu. Uz uzglabāšanas laiku iztukšojiet degvielas tvertni un iztīriet to no netīrumiem. Telpai ir jābūt brīvai no putekļiem un izgarojumiem, kas var izraisīt metāla elementu koroziju. Neuzglabājiet ierīci telpās, kur tiek glabāti pārtikas produkti. Sildītājs ir aprīkots ar gaitas riteņiem, kas ļauj to viegli pārvietot apsildāmās telpās. Ja nepieciešams nosūtīt sildītāju, izmantojot ekspedīcijas

uzņēmuma pakalpojumus, piemēram, servisa centrā remontam, obligāti iztukšojiet degvielas tvertni! Saskaņā ar spēkā esošajiem noteikumiem nedrīkst pārvadāt šķidras degvielas, neievērojot īpašus drošības nosacījumus, kas noteikti atsevišķos noteikumos.

11. Rezerves daļas un piederumi

Lai iegādātos rezerves daļas un piederumus, sazinieties ar Dedra Exim servisu. Kontaktinformācija ir atrodama instrukcijas 1. lapā.
Rezerves daļu pasūtīšanas gadījumā lūdzam norādīt PĀRTIJAS numuru, kas atrodas uz tabuliņas. Lūdzam aprakstīt bojātu daļu, papildus norādot ierīces iegādes orientācijas laiku. Garantijas laikā remonti ir veikti saskaņā ar Garantijas Lapas noteikumiem. Reklamēto produktu lūdzam nodod remontam pirkšanas vietā (pārdevējam ir pienākums pieņemt reklamēto produktu) vai nosūtīt DEDRA - EXIM Centrālam Servisam. Lūdzam pievienot Garantijas Lapu, kuru noformēja importētājs. Bez dokumenta garantijas remonts būs uzskatīts par pēc-garantijas remontu. Pēc garantijas laika remontu veic Centrāls Serviss. Bojātu produktu nosūtīt servisam (par pasūtīšanu maksā lietotājs).

12. Patstāvīga avāriju novēršana

⚠ UZMANĪBU **Pirms patstāvīgas avāriju novēršanas sākšanas, atslēdziet ierīci no barošanas avota.**

Problēma	Iemesls	Risinājums
Sildītājs neieslēdzas.	Nepieslēgts barošanas kabelis.	Pieslēdziet kabeli elektrotīklam.
	Sprieguma neesamība barošanas tīklā.	Pārbaudiet spriegumu tīklā.
	Bojāts slēdzis.	Nododiet ierīci remontam.
Dzinējs darbojas, nav aizdedzes.	Degvielas trūkums tvertnē.	Piepildiet degvielu.
	Bojāta aizdedzes sistēma.	Nododiet ierīci remontam.
Sildītājs nodziest, displejā parādās ziņojums “E1”.	Pārāk zems degvielas līmenis tvertnē.	Piepildiet degvielu.
	Aizsprostots gaisa filtrs.	Iztīriet vai nomainiet filtrus atbilstoši procedūrai, kas aprakstīta nodaļā “Tekošas apkalpošanas darbības”.
Sildītājs neieslēdzas, displejā parādās ziņojums “E2”.	Degvielas padeves sistēmas avārija.	Nododiet ierīci remontam.
	Bojāts temperatūras sensors.	Nododiet ierīci remontam.

13. Ierīces komplektācija

1. eļļas sildītājs — 1 gab.; 2. augšējais rokturis — 1 gab.; 3. apakšējais balsts — 1 gab.; 4. ritenis — 2 gab.; 5. ass — 1 gab.; 6. montāžas skrūves un uzgriežņu komplekts

14. Informācija lietotājiem par nolietotas elektroierīces utilizāciju

(mājsaimniecības vajadzībām)



Simbols, kas redzams uz izstrādājumiem vai pievienotajā dokumentācijā, norāda, ka bojātas elektriskās vai elektroniskās iekārtas nedrīkst izmest kopā ar sadzīves atkritumiem. Ja vēlaties atbrīvoties no sastāvdaļām, atkārtoti izmantot vai reģenerēt, pareizi ir nogādāt tās specializētā savākšanas punktā, kur tās tiks pieņemtas bez maksas. Informāciju par lietotu iekārtu savākšanas punktu atrašanās vietu sniedz vietējās iestādes, piemēram, savās tīmekļa vietnēs.
Pareiza produkta utilizācija palīdz saglabāt dabas resursus un izvairīties no negatīvas ietekmes uz cilvēku veselību un vidi, kas var rasties produkta sastāvā esošo potenciāli bīstamo vielu, maisījumu un sastāvdaļu dēļ.
Par nepareizu atkritumu apglabāšanu draud sodi saskaņā ar attiecīgajiem vietējiem noteikumiem.
Lietotāji ES valstīs: Ja nepieciešams atbrīvoties no elektriskām vai elektroniskām iekārtām, sazinieties ar tuvāko tirdzniecības vietu vai savu piegādātāju, kas jums sniegs papildu informāciju.
apglabāšana valstīs ārpus Eiropas Savienības: Šis simbols attiecas tikai uz Eiropas Savienības valstīm. Ja vēlaties šo izstrādājumu izmest, sazinieties ar vietējām iestādēm vai izplatītāju, lai noskaidrotu pareizo utilizācijas metodi.

Garantijas talons
Uz

Eļļas sildītājs ar termostatu

Kataloga Nr: DED9950, DED9952, DED9964T Partijas numurs:.....

(turpmāk saukts **Produkts**)

Produkta iegādes datums: .....

Pārdevēja zīmogs

Datums un pārdevēja paraksts: .....

Lietotāja apliecinājums:
Ar šo apliecinu, ka saņēmu informāciju par garantijas nosacījumiem, kā arī par Lietošanas instrukcijas un Garantijas talona norādījumu neievērošanas sekām. Garantijas nosacījumi ir man zināmi, ko apliecinu ar savu rokraksta parakstu:

....

datums un vieta Lietotāja paraksts

I. Atbildība par Produktu

1. 3 Maja 8, 05-800 Pruszków, Polija, reģistrācijas numurs KRS 0000062517, Varšavas Rajona Tiesa Varšavā, Valsts tiesas reģistra XIV. Saimnieciskā nodaļa, NMR kods (NIP) 527-020-49-33, Pamatkapitāls: 100 980,00 PLN.
2. Saskaņā ar noteikumiem, minētiem šajā Garantijas talonā, Garants piešķir garantiju Produktam, kuru izplata Garants.
3. Garantijas atbildība apņem tikai defektus, izraisītu pēc iemesliem, esošiem Produkta Lietotājam nodošanas laikā.
4. Sakarā ar garantiju Lietotājam ir tiesības prasīt bezmaksas uzlabot Produktu, ja defekts tiks konstatēts garantijas laikā. Produkta uzlabošanas veids (remonta izdarīšanas metode) ir atkarīgs no Garanta uzskata. Gadījumā, kad Garants konstatēs, ka remonts nav iespējams, Garantam ir tiesības mainīt bojātu elementu vai visu Produktu uz brīvu no defektiem, samazināt Produkta cenu vai atteikties no līguma.
5. Attiecībā uz Lietotājam, kas nav patērētājs 1964. gada 23. aprīļa Likuma "Civillikums" izpratnē, Garanta kompensācijas atbildība par zaudējumiem, savienotiem ar garantiju un/vai sakarā ar noslēgšanu un izpildīšanu, neatkarīgi no tiesiskām attiecībām, ir ierobežota tikai līdz nekvalitatīva Produkta vērtībai.

II. Garantijas laiks

Produkta elementi, apņemti ar garantiju	Garantijas aizsardzības laiks
Eļļas sildītājs ar termostatu	24 mēneši, skaitot no Produkta iegādes datuma norādīta Garantijas talonā

III. Garantijas lietošanas nosacījumi

1. Aizpildīts Lietotāja Produkta Garantijas talons ar Lietotāja dokumentu, apliecinošu Produkta iegādi, piem. kases kvīts, faktūrrēķins utt. Efektīvas reklamācijas realizācijai ieteicams, lai Lietotājs nodotu kopā ar reklamētu Produktu visus elementus, minētus Produkta "Komplektācija" Lietošanas instrukcijas daļā.
2. Lietošanas Instrukcijas un Garantijas talona norādījumu ievērošana.
3. Garantija ir derīga tikai Polijas Republikas un ES teritorijā.
4. Garantija neapņem Produkta defektus, ierosinātus, starp citiem, sekojošos gadījumos:
a. Lietotājs neievēro Lietošanas instrukcijas noteikumus, sevišķi pareizas ekspluatācijas, konservācijas un tīrīšanas jomā;
b. Lietotājs lieto tīrīšanas vai konservācijas līdzekļus, kas neatbilst Lietošanas Instrukcijas norādījumiem;
c. Lietotājs neattiecīgi glabā un transportē Produktu;
d. Lietotājs patstāvīgi izdara Produkta izmaiņas un/var pārveidojumus, bez saskaņošanas ar Garantu;
e. Lietotājs lieto Produktā ekspluatācijas materiālus, kas neatbilst Lietošanas Instrukcijas norādījumiem.
5. Lietotājs, kas nav patērētājs 1964. gada 23. aprīļa Likuma "Civillikums" izpratnē, zaudē garantijas tiesības attiecībā uz Produktam, kurā, Lietotāja darbības rezultātā:
- tika likvidēti, mainīti vai bojāti sērijas numuri, datu apzīmējumi vai nominālas tabuliņas;
- tika bojātas vai mainītas plombas.
6. Uzmanību! Darbību, savienotu ar Produkta ikdienas apkalpošanu, ja izriet no Lietošanas instrukcijas, Lietotājs veic patstāvīgi un pēc savām izmaksām.

IV. Reklamācijas procedūra

1. Produkta nepareizas darbības konstatēšanas gadījumā, pirms reklamācijas paziņošanas, Lietotājam ir pienākums pārbaudīt, vai visa darbība, tostarp aprakstīta Lietošanas instrukcija, tika pareizi veikta.
2. Reklamācijas paziņojumu ieteicams sniegt nekavējoties, vislabāk 7 dienu laikā no Produkta defekta konstatēšanas dienas. Lietotājs, kas nav patērētājs 1964. gada 23. aprīļa Likuma "Civillikums" izpratnē, zaudē garantijas tiesības attiecībā uz Produktam, ja nesniegs reklamācijas paziņojumu 7 dienu laikā.
3. Reklamācijas paziņojums var būt sniegts, starp citiem, Produkta iegādes vietā, garantijas servisā vai rakstiski uz adresi: DEDRA EXIM sp. z o.o., ul. 3 Maja 8, 05-800 Pruszków, Polija.
4. Lietotājs var arī sniegt reklamācijas paziņojumu, izmantojot formulāru, pieejamu mājaslapā www.dedra.pl. („Reklamācijas paziņošanas formulārs garantijas ietvaros”).
5. Servisu adreses atsevišķām valstīm atrodas mājaslapā www.dedra.pl. Gadījumā, kad attiecīgajā valstī nav garantijas servisa, reklamācijas paziņojumi jābūt sniegti uz adresi: DEDRA EXIM sp. z o.o., ul. 3 Maja 8, 05-800 Pruszków (Polija).
6. Ņemot vērā Lietotāja drošību, bojāta Produkta lietošana ir aizliegta.

7. Uzmanību!!! Bojāta Produkta lietošana ir bīstama Lietotāja veselībai un dzīvei.
8. Garantijas pienākums tiks izpildīts 14 darba dienu laikā, skaitot no dienas, kad Lietotājs piegādās bojātu Produktu
9. Pirms bojāta Produkta nodošanas reklamācijai ieteicam to notīrīt. Rekomendējam rūpīgi pasargāt reklamētu Produktu no bojājumiem transportēšanas laikā (ieteicama Produkta piegāde oriģinālā iepakojumā).
10. Garantijas laiks tiek pagarināts uz laiku, kurā, sakarā ar Produkta defektu,, apņemtu ar garantiju, Lietotājs nevarēja to lietot. Garantija neizslēdz, neierobežo un neaptur Lietotāja tiesību, kas izriet no atbildības par pārdota produkta neatbilstību likumam.

LV

Saskaņā ar Eiropas Parlamenta un Padomes 2016. gada 27. aprīļa Regulas (ES) 2016/679 par fizisku personu aizsardzību attiecībā uz personas datu apstrādi un šādu datu brīvu apriti un ar ko atceļ Direktīvu 95/46/EK 13. panta 1. un 2. punktu, informējam jūs, ka.
1. Jūsu veidlapā norādītu personas datu pārzinis ir DEDRA-EXIM sp. z o.o., ar juridisko adresi Pruškovā, ul. 3 Maja 8, 05-800 Pruszków (tālāk: "Pārzinis").
2. Jūsu dati tiks apstrādāti tikai, lai veiktu ierīces garantijas procedūru saskaņā ar Vispārīgo datu aizsardzības noteikumu (turpmāk tekstā: "VDAR") 6. panta 1. daļas b. burtu. Datu sniegšana ir brīvprātīga, bet nepieciešama garantijas procedūras veikšanai.
3. Jūsu dati tiks apstrādāti garantijas procedūras izskatīšanas laikā un arhivēšanas nolūkos gadījumā, ja būs nepieciešams aizstāvēties pret jebkādām pretenzijām pret Pārzini, ne ilgāk kā līdz to termiņa beigām.
4. Jūsu datus drīkst izpaust tikai personām, kuras apstrādā datus pārzinim, pamatojoties uz rakstisku līgumu par personas datu apstrādes uzticēšanu, cita starpā subjektiem, kas nodrošina: tehniskā dienesta pakalpojumus, hostingu vai vietnes apkopi, IT pakalpojumus, kurjeru pakalpojumus. Pārziņa piegādātājiem ir pienākums nodrošināt datu drošību un ievērot piemērojamo likumu prasības, kas saistītas ar personas datu aizsardzību, un viņi nedrīkst izmantot uzticētos personas datus citiem mērķiem, nevis tiem, kas noteikti līgumā ar Pārzini.
5. Jūsu dati netiks apstrādāti automatizēti, tostarp profilēšanas veidā, un tie netiks pārsūtīti uz trešo valsti / starptautisku organizāciju.
6. Jums ir tiesības jebkurā laikā piekļūt saviem datiem un labot, dzēst, ierobežot apstrādi, tiesības pārsūtīt datus, tiesības iesniegt iebildumus, jebkurā brīdī.
7. Visos jautājumos, kas saistīti ar jūsu personas datu apstrādi, ko veic Pārzinis, varat sazināties ar šo e-pasta adresi: daneosobowe@dedra.pl.
8. Jums ir tiesības iesniegt sūdzību iestādei, kas ir atbildīga par personas datu aizsardzību.

HU Tartalomjegyzék

1. Képek és ábrák
2. Részletes biztonsági előírások
3. A készülék rendeltetésszerű használata
4. A használat korlátozása
5. Műszaki adatok
6. Felkészülés a munkára
7. Csatlakozás a hálózathoz
8. A készülék bekapcsolása
9. A készülék használata
10. Folyamatos karbantartás
11. Alkatrészek és tartozékok
12. Önhibaelhárítás
13. A készülék kompletizálása
14. Információ a felhasználóknak az elektromos éselektronikus berendezések hulladékkezeléséről
15. Jótállási kártya

A megfelelőségi nyilatkozatot külön dokumentumként csatolták az utasításhoz. A megfelelőségi nyilatkozat hiányában lépjen kapcsolatba a Dedra Exim Kft. Céggel.

Szimbólummal jelölt összes FIGYELMEZTETÉST és az utasításokkal . Az alábbi figyelmeztetések és biztonsági utasítások be nem tartása áramütést, tüzet vagy súlyos sérülést okozhat. **Tartsa a figyelmeztetéseket és utasításokat jövői használatára.**

2. A készülék leírása

DED9950, DED9952, DEDE9964T: C ábra: 1. gomb, 2. Hőmérséklet jelző, 3. Kapcsoló, 4. Kijelző

3. A készülék rendeltetésszerű használata

A gázolajos hősugárzó kizárólagosan jól működő szellőztetéssel rendelkező helyiségekben való használatra rendeltetett. Rendeltetése nem lakó, használati célú helységek, műhely, garázs, stb. fűtése. A berendezés rendeltetése kiegészítő hőforrásként való használat, nem képezhet fő hőforrást. A hősugárzó csak olyan helyiségekben használható, ahol jól működő szellőztetés van.

4. A használat korlátozása

A hősugárzót kizárólagosan az alább leírt "Megengedett üzemi körülmények" szerint szabad használni. A berendezés kizárólagosan a füstgáz eltávolítását szolgáló, hatékony szellőztetéssel rendelkező helyiségekben való használatra rendeltetett. A berendezés kizárólagosan nem professzionális célokra használható. A mechanikai és villamos felépítésben eszközölt önkényes változtatások, bármilyen módosítások, a Használati Utasításban nem említett kezelési tevékenységek jogtalanként kerülnek elkönyvelésre és a Garanciális Jogok azonnali elvesztéséhez vezetnek. A berendezések rendeltetésnek vagy a Használati Utasításnak nem megfelelő használata a Garanciális Jogok azonnali elvesztéséhez vezetnek. Mechanikus sérülések, különösen a burkolat, az üzemanyagtartály deformálódásának, tömítetlenség (üzemanyag szivárgás) észlelése esetén a berendezést nem szabad használni. Szintén tilos a hősugárzót használni, ha működésében rendellenességet észlel. Ilyen esetben a berendezést feltétel nélkül le kell védeni, majd javítását a DERA - EXIM Sp. z o.o. márkaszervizében rendelje meg.

ÜZEMELTETÉSI FELTÉTELEK
A berendezés kizárólag jól szellőztetett helyeken alkalmazható távol a tázveszélyes anyagoktól! Tilos lakóhelységekben üzemeltetni! Tilos pincében illetve a talajszinttől alacsonyabban fekvő helyen alkalmazni! Tilos felögyelet nélkül hagyni üzemben lévő berendezést.

5. Műszaki adatok

Modell	DED9950	DED9952	DED9964T
Tápegység [V]	~ 230	~ 230	~ 230
Teljesítmény frekvencia [Hz]	50	50	50
Motor teljesítmény [W]	230	230	340
Fűtési teljesítmény [Kw]	20	30	50
Üzemanyag fajtája	Gázolaj, könnyű fűtőolaj	Gázolaj, könnyű fűtőolaj	Gázolaj, könnyű fűtőolaj
Az üzemanyagtartály űrtartalma [l]	19	38	56
Üzemanyag felhasználás [kg/h]	1,65	2,4	4
Légáramlás [m^3/h]	595	720	1100
Súlya (üzemanyag nélkül) [kg]	14.9	22.2	27.8
A közvetlen hozzáférés elleni védelem mértéke	IPX4	IPX4	IPX4

* Az útmutatóban megadott üzemanyag-fogyasztás megközelítő érték, szorosan függ az üzemanyag minőségétől és a hősugárzó üzemi körülményeitől.

6. A beüzemelés előkészítése

Telepítés

Miután eltávolította a fűtőtestet a csomagolásból, ellenőrizze, hogy az eszköz egyes alkatrészei nem sérültek-e meg. Ne indítsa el a a sérült készüléket. Szerelje össze az alábbi leírást (E. ábra) alapján.
1. Helyezze az E kerék tengelyt a J rögzítőlemez megfelelő furatába, az I dugót a kerék tengelyének megfelelő furataiba; helyezzen egy normál F alátétet a tengely mindkét oldalára, csúsztassa a D kereket az E tengelyre, csavarja be a G anyát, hogy rögzítse a kereket a tengelyen, és tegye a H kerékfedelet.
2. Használja a C rögzítőcsavart és az ø6 hagyományos alátétet az A tartó rögzítésére a J kerék rögzítőlemezének megfelelő furatába.

A tartály üzemanyaggal való feltöltése

Üzemanyagként csak gázolaj használható. Semmilyen körülmények között ne használjon illékony tüzelőanyagokat, például benzint vagy oldószert. Elfogadhatatlan a szennyezett üzemanyag vagy használt motorolaj használata is. A bőrrel való érintkezés esetén azonnal mossa le a szennyezett helyeket szappannal és vízzel, majd öblítse le vízzel.
- A tartály üzemanyaggal való feltöltése előtt ellenőrizze, hogy a készülékki van kapcsolva a hálózatról.
-Töltéskor tartsa az üzemanyagtartályt megfigyelés alatt a lehetséges szivárgások szempontból. Ha az üzemanyag szivárgását észleli, ne használja a készüléket. Rendelje meg a javításokat egy speciális szervizben.
- Az üzemanyagtöltő a fűtőelem hátoldalán található (D,1 ábra). A tartály feltöltésekor szorosan figyelje az üzemanyagszint jelzőjét (D,2 ábra).
- Az épületen belül ne tárolja több üzemanyagot mint az egyszeri ellátásra szükséges .
- A tüzelőanyag tartályok nem helyezhetők el a fűtőtesttől 8 m-nél kisebb távolságra, kivéve a beépített tartályt, amely a fűtőelem része.
- Az üzemanyag tárolásának helyét az alkalmazandó tűzvédelmi és munkavédelmi előírásoknak megfelelően kell fenntartani. A kiömlött tüzelőanyagot száraz ruhával vagy specialis tisztítóruhával törölje le.
A fűtőberendezés üzembe helyezése előtt ellenőrizze, hogy nincs-e szivárgása. Ha például a tartály vagy az üzemanyagvezetékek szivárgása miatt üzemanyagszivárgást észlel, ne használja a fűtőberendezést. Ebben az esetben vegye fel kapcsolatot a szervizzel.

7. Csatlakozás a hálózathoz

Mielőtt csatlakoztatná a készüléket egy áramforráshoz, győződjön meg arról, hogy a tápfeszültség megegyezik az adattáblán feltüntetett értékkel.
Az áramelláto berendezés az elektromos berendezésekre vonatkozó alapvető követelményeknek megfelelően kell hogy legyen végezve, és meg kell felelnie a használatbiztonság követelményeinek. A tápkábel minimális keresztmetszetének paraméterei és a biztosíték névleges értéke az eszköz teljesítményétől függően az alábbi táblázatban található:

A berendezés teljesítménye [W]	Minimális vezeték-átmérő méret [mm2]	Minimális C típusú biztosíték [A]
<700	0,75	6

A telepítést szakképzett villanyszerelőnek kell elvégeznie. Hosszabbító kábelek használata esetén győződjön meg arról, hogy a vezeték keresztmetszete nem kisebb, mint a szükséges (lásd a táblázatot). Helyezze el az elektromos kábelt úgy, hogy az ne érje a vágás munka során. Ne használjon sérült hosszabbító kábeleket. Rendszeresen ellenőrizze a tápkábel műszaki állapotát. Ne húzza ki a tápkábelt. Csatlakoztassa a készüléket egy földelt elektromos aljzathoz, amelyet egy fennmaradó áramforrás véd. Ha a tápkábel megsérült, biztonsági okokból a hivatalos szervizközpontnak kell cserélnie. A dugó vagy a tápkábel cseréjét mindig hivatalos szervizközpontnak kell elvégeznie.

8. A berendezés üzembe helyezése

⚠ FIGYELEM A készülék üzembe helyezése előtt feltétlenül a "Felkészülés a munkára" fejezetben leírt műveleteket végezze el".

Helyezze a fűtőberendezést egy sík felületre úgy, hogy a forró levegő áramlása ne gyúlékony anyagokra, emberekre vagy állatokra közvetlenül irányuljon. Hagyja a szabad helyet a fűtőberendezés és a munkahelyen lévő tárgyak között legalább 3 m-re a forró levegő kimenetének elejétől, minimum 2 m-re a légbevezetőtől, legalább 2 m-re a helyiség mennyezetétől (A ábra). Különös figyelmét fordítsa a függönyökre, napellenzőre vagy más anyagokra, amelyek forró levegő hatása alatt meggyulladhatnak.

A fűtőberendezés bekapcsolása

Állítsa a tápkapcsolót (C, 3 ábra) az "I" állásba. Forgassa el a gombot (C, 1 ábra) a kívánt hőmérsékletre. Ha a beállított hőmérséklet a gombon magasabb, mint a hőmérséklet kijelzőn jelzett hőmérséklet (C, 2 ábra), a fűtőberendezés automatikusan elindul.

9. A berendezés alkalmazása

⚠ FIGYELEM Ne takarja le vagy fedje le a fűtőberendezés bemeneti és kimeneti nyílásait.

Tilos letakarni vagy eltakarni a hősugárzó ki és beáramlási nyílásait. A berendezés megfelelő működése számára biztosítsa a levegő szabad áramlását.

A hősugárzó biztonsági rendszerrel rendelkezik, mely a következő helyzetekben kapcsol be:

Nincs gyújtás vagy kialszik. A hősugárzó optoelektronikai érzékelővel rendelkezik, mely figyeli az égéstérben levő lángot. Kikapcsolja a hősugárzót, ha kialszik a láng az égéstérben.

Elektromos áram kimaradás. Ilyen esetben a hősugárzó kikapcsol.

A berendezés túlmelegedése. Amennyiben a hősugárzó belsejében a hőmérséklet pl. az eldugult levegő bemenet miatt megemelkedik, a biztosíték a hősugárzót kikapcsolja.

Amikor a környezeti hőmérséklet a beállítottnál magasabbra nő, a hősugárzó kikapcsol és készenléti állapotba kapcsol. Amikor a környezeti hőmérséklet a beállítottnál alacsonyabbra esik le, a hősugárzó önállóan bekapcsol!

A hősugárzó kikapcsolása.

A hősugárzó kikapcsolásához a feszültség kapcsolót állítsa a „0" állásba (B ábra, 3. poz.). Ezután csatlakoztassa le a feszültség kábelt a hálózati aljzatról. A berendezés kikapcsolása után, mielőtt felügyelet nélkül hagyná, ellenőrizze, hogy a láng teljes egészében kialudt. .

10. Rendszeres arbantartási tevékenységek

⚠ FIGYELEM A rendszeres arbantartási tevékenységeket kizárólag a gázpalack leszerelése után szabad végezni.

A javításokat csak szakképzett szakemberek végezhetik a gyártó által megadott pontokon.

Legalább évente egyszer ajánlott műszaki ellenőrzést végezni, amelyet egy hivatalos szervizközpont végez, lehetőleg minden fűtési időszak előtt.

Az eszköz tisztítása.

A készüléket rendszeresen meg kell tisztítani. Különösen meg kell tisztítani az üzemanyagtartály feltöltése során keletkező szennyeződéseket, amelyekhez a por és a por könnyen tapad. Használjon puha ruhát a tisztításhoz. A száraz szennyeződéseket porszívóval eltávolíthtó. Ne használjon agresszív tisztítószereket, kémiai tisztítószereket, oldószereket vagy más anyagokat, amelyek károsíthatják a készülék felületét.

Az üzemanyagtartály kiürítése, tisztítása.

A fűtőberendezés használata során a tartályban szennyeződés és a nedvesség felgyülemlődik, ami páralecsapódást okoz az üzemanyagtartály belsejében. Ha szükség van az üzemanyagtartály kiürítésére és tisztítására, állítsa a berendezés kerekeit enyhe emelkedésen. Az üzemanyagra való tartályt helyezzen a fűtőelem alá. Csavarja le a tüzelőanyag-tartály alján található üzemanyag-leeresztő dugót (G, 1 ábra). A tartály kiürítése után öblítse ki a tartályt kis mennyiségű friss üzemanyaggal. A fenti műveletet rendszeresen kell elvégezni., körülbelül 150-200 üzemóránként, vagy ha a működési paraméterek romlását észlelik.

Légszűrő.

A első légszűrőt (habot) 50 üzemóránként meg kell tisztítani vagy ha észrevehetően piszkos / eltömődött. A szűrő tisztításához távolítsa el a hátlapot (F,1. ábra) és távolítsa el a habszűrőt (F, 3. ábra), öblítse le meleg vízzel, alaposan szárítsa meg és helyezze vissza. Ehhez ne csavarja ki a kompresszor műanyag burkolatát (F, 2. ábra). 100 óránként cserélje ki a szűrőt a nagynyomású oldalon. Csavarja ki a motorfedelet (F, 2. ábra), távolítsa el a szűrőt (F, 4. ábra), és cserélje ki egy új szűrőre. A telepítést fordított sorrendben kell végrehajtani.

Tárolás, fuvarozás és kiszállítás

A fűtőtestet száraz, pormentes helyen, 5-20 ° C hőmérsékleten, nedvességtől védve kell tartani, távol a lakótértől, védve a gyermekek hozzáférésétől. A tárolas célből az üzemanyagtartályt ki kell üríteni az üzemanyagból, és el kell távolitani a benne lévő szennyeződéseket. A tárolási helyiségben nem lehet hogy porok és füstek található lennének, amelyek fém alkatrészek korrózióját okozhatják. Ne tárolja a készüléket olyan helyiségekben, ahol élelmiszereket tárolnak. A fűtőberendezés kerekekkel van felszerelve, amelyek lehetővé teszik a fűtött helyiségek közötti könnyű mozgást. Ha szükség van a fűtőberendezés szállítására egy szállítási cég alatt például javítási központba, az üzemanyagtartályt ki kell üríteni! A vonatkozó előírásoknak megfelelően tilos a folyékony tüzelőanyagok külön rendeletekben meghatározott különleges biztonsági feltételek nélküli szállítása.

11. Alkatrészek és kiegészítők

A pótalkatrészek és kiegészítők ügyében vegye fel a kapcsolatot a Dedra-Exim Szervizzel. Az elérhetőségek a használati utasítás 1. oldalán találhatók. Az alkatrészek megrendelésekor kérjük megadni a típuscímkén található szériaszámot. Kérjük a megrongálódott alkatrészt leírni, megadva a berendezés megközelített vásárlási idejét. A garanciális időszakban a javítások a Garanciajegyben leírt szabályok szerint kerülnek elvégzésre. A reklamált terméket kérjük a javításra eljuttatni a vásárlás helyére (az eladó köteles a reklamált terméket átvenni), vagy a DERA - EXIM Központi Szervizébe. Kérjük csatolni az Importőr által kiállított garanciajegyet. E nélkül a javítás garanciális időszakon túli javításként kerül elkönyvelésre. A garanciális időszakon túli javításokat a Központi Szerviz végzi. A megrongálódott terméket a Szervizbe kel elküldeni (a szállítási díjat a felhasználó fedezi).

12. Önhibaelhárítás

⚠ FIGYELEM Az önjavítás megkísérlése előtt húzza ki a készüléket az áramforrásról.

Probléma	Ok	Elhárítás
A fűtés nem kapcsol be.	A tápkábel nem csatlakozik az elektromos aljzatba.	Csatlakoztassa a kábelt a hálózathoz.
	Nincs feszültség a hálózatban.	Ellenőrizze a hálózati feszültséget.
	Sérült kapcsoló.	Küldje el a készüléket javításra.
A motor működik, nincs gyújtás.	Nincs üzemanyag a tartályban.	Üzemanyag töltése
	Hibás gyújtásrendszer.	Küldje el a készüléket javításra.
A fűtőberendezés kialszik, a kijelzőn az "E1" felirat látható.	A tartály üzemanyagszintje túl alacsony.	Üzemanyag töltése
	Eltömődött légszűrők.	Tisztítsa meg vagy cserélje ki a szűrőket az "Aktuális karbantartás" fejezetben leírtak szerint.
	Az üzemanyag-ellátó rendszer meghibásodása.	Küldje el a készüléket javításra.
A fűtőelem nem kapcsol be, a kijelzőn az "E2" felirat látható.	A hőmérséklet érzékelő hibás.	Küldje el a készüléket javításra.

13. A készülék kompletizálása

1. Olaj fűtőberendezés - 1 db, 2. Felső tartó - 1 db, 3. Alsó konzol - 1 db, 4. Kerék - 2 db, 5. Tengely - 1 db, 6. Csavarok és anyák összeszerelésnek

14. Információ a felhasználóknak az elektromos éselektronikus berendezések hulladékkezeléséről

(háztartásokra vonatkozó tájékoztatás)

A termékeken vagy a kísérő dokumentáción feltüntetett szimbólum azt jelzi, hogy a hibás elektromos vagy elektronikus berendezéseket nem szabad a háztartási hulladékkal együtt ártalmatlanítani. Ha az alkatrészeket meg kell semmisíteni, újra kell használni vagy hasznosítani kell, a helyes megoldás az, ha elviszi őket egy erre szakosodott gyűjtőhelyre, ahol ingyenesen átveszik őket. A használt berendezések gyűjtőhelyeiről a helyi hatóságok adnak tájékoztatást, például a honlapjukon.

A berendezés megfelelő ártalmatlanítása lehetővé teszi az értékes erőforrások megőrzését és az egészségre és környezetre gyakorolt azon negatív hatások elkerülését, amelyek a készülékben lévő veszélyes anyagok, keverékek és összetevők esetleges jelenlétéből adódnak.

A helytelen hulladékártalmatlanítás a vonatkozó helyi előírások szerint büntetés veszélyével jár.

Az uniós országok felhasználói: Ha elektromos vagy elektronikus berendezéseket kell ártalmatlanítania, kérjük, forduljon a legközelebbi értékesítési ponthoz vagy a szállítójához, akik további tájékoztatást tudnak adni.

Az Európai Unión kívüli országokban történő ártalmatlanítás: Ez a szimbólum csak az Európai Unió országaira vonatkozik. Ha a terméket el kívánja dobni, kérjük, forduljon a helyi hatóságokhoz vagy a kereskedőhöz a helyes ártalmatlanítási módszerrel kapcsolatban.

Garanciajegy

Gázolajos hősugárzó termosztáttal

Katalógusszám: DED9950, DED9952, DED9964T Gyártási tétel száma: .....

(a továbbiakban: **Termék**)

A termék vásárlásának dátuma: .....

Az eladó pecsétje

Dátum és az eladó aláírása: .....

A felhasználó nyilatkozata:

Igazolom, hogy tájékoztatásra kerültem a garanciális feltételekről, valamint a Kezelési útmutatóban és a Garanciajegyben leírt utasítások be nem tartásából eredő következményekről. A jelen garanciális feltételekkel megismerkedtem, amit aláírásommal igazolok:

....

kelt és helye a Felhasználó aláírása

I. A termékért felelős

1. **Kezes** - DEDRA EXIM sp. z o.o., székhelye Pruszków, címe: ul. 3 Maja 8, 05-800 Pruszków, KRS 0000062517, Varsó fővárosi Körzeti Bíróság Varsóban; az Országos Bírósági Nyilvántartás XIII Gazdasági Osztálya, adószáma: 527-020-49-33, törzstőke: 100 980.00 zł.
2. A jelen Garanciajegyben meghatározott feltételekkel a Kezes garanciát nyújt a Kezes forgalmazásából származó Termékre.
3. A garanciából eredő felelősség kizárólagosan a Termékben a Felhasználónak való átadás pillanatában rejlő hibákra vonatkozik.
4. A garancia címén a Felhasználó jogosult a Termék díjmentes megjavítására, amennyiben a hiba a garanciális időszak során kelentkezik. A Termék megjavításának módja (a javítás módszere) a Kezes döntésétől függ. Amennyiben a Kezes megállapítása szerint ni lehetőség a megjavításra, a Kezes fenntartja magának a jogot a hibás alkatrész vagy az egész Termék hibátlanra cseréléséhez, a Termék árának csökkentéséhez, vagy a szerződéstől történő elálláshoz.
5. Azzal a Felhasználóval szemben, amelyik nem számít fogyasztónak az 1964 április 23-i, a Polgári Törvénykönyvről szóló törvény szerint, a Kezes jelen garanciából eredő és/vagy a garancia megkötésével és teljesítésével kapcsolatos kártérítési felelőssége, a jogi címtől függetlenül, a hibás Termék értékének összegére korlátozódik.

II. Garanciális időszak:

A garanciával rendelkező alkatrészek	A garanciális védelem időtartama
Gázolajos hősugárzó termosztáttal	24 hónap, a Termék vásárlásának napjától számítva a jelen Garanciajegyen megjelölve

III. A garancia alkalmazásának feltételei

1. A Felhasználó felmutatja a Termék kitöltött Garanciajegyét és valószínűsíti a Termék vásárlásának körülményeit, pl. felmutatva a pénztár blokkot, számlát, stb. A reklamáció hatékony lebonyolításának érdekében ajánlott, hogy a Felhasználó a reklamált Termékkel együtt adja át a Kezelési útmutatóban leírt készlet tartalmát.
2. A Felhasználó betartja a Kezelési útmutatóban és a Garanciajegyen feltüntetett utasításokat.
3. A garancia csak a Magyar Köztársaság és az EU területén érvényes.
4. A garancia nem terjed ki a Termék következő okokból keletkező meghibásodásaira:

a A Felhasználó nem tartotta be a Kezelési útmutatóban meghatározott, különösen a megfelelő használatra, karbantartásra és tisztításra vonatkozó feltételeket; A Felhasználó a Kezelési útmutatónak nem megfelelő tisztító és karbantartó szereket alkalmazott;

b. A Felhasználó nem megfelelő módon tárolja és szállítja a Terméket;

c. A Felhasználó önállóan, a Kezessel való egyeztetés nélkül módosította és/vagy átalakította a Terméket;

d. A Felhasználó a Kezelési útmutatónak nem megfelelő üzemeltetési anyagokat használt a Termékhez.

5. Az a Felhasználó, amelyik nem számít fogyasztónak az 1964 április 23-i, a Polgári Törvénykönyvről szóló törvény szerint, elveszíti a jelen garanciából eredő jogait, ha a Terméken:

- a szériaszámok, dátum jelölések és a típuscímkék a Felhasználó által eltávolításra, kicserélésre vagy megrongálásra kerültek
- a plombák a Felhasználó által megrongálásra kerültek, vagy a Felhasználó beavatkozásának nyomait viselik.

6. Figyelem! A Termék mindennapos kezelésével kapcsolatos, többek között a Kezelési útmutatóból eredő műveleteket a Felhasználó saját hatáskörébe és saját költségére végzi el

IV. Reklamációs eljárás

1. A Termék helytelen működésének észrevételekor, a reklamáció bejelentése előtt ellenőrizze, hogy a Kezelési útmutatóban meghatározott valamennyi művelet a megfelelő módon került végrehajtásra.
2. Ajánlott a reklamációt haladéktalanul bejelenteni, a legjobb a Termék hibája észrevételétől számított 7 napon belül. Az a Felhasználó, amelyik nem számít fogyasztónak az 1964 április 23-i, a Polgári Törvénykönyvről szóló törvény szerint, elveszíti a jelen garanciából eredő jogait, ha nem jelenti be 7 napon belül a reklamációt.
3. A reklamációs bejelentés megtehető a Termék vásárlásának helyén, a garanciális szervizben, vagy írásban az alábbi címen: DEDRA EXIM sp. z o.o., ul. 3 Maja 8, 05-800 Pruszków.
4. A Felhasználó a reklamációt a www.dedra.pl weboldalon található űrlap segítségével jelentheti be. („Garanciális reklamáció bejelentési űrlap”).
5. Az egyes országok szerviz címei a www.dedra.pl weboldalon elérhetőek. Amennyiben az adott országban nincs garanciális szervíz, a reklamációs bejelentést ajánljuk a következő címre küldeni: DEDRA-EXIM Sp. z o.o., ul. 3 Maja 8, 05-800 Pruszków (Lengyelország).
6. A Felhasználó biztonságára való tekintettel a hibás Termék használata tilos.
7. Figyelem!!! A hibás Termék veszélyes a Felhasználó egészségére és életére.
8. A garanciából eredő kötelezettségek ellátására a reklamált Terméknek a Felhasználó általi leadásának napjától számított 14 munkanapon belül kerül sor.
9. A terméket reklamációra küldése előtt ajánlott megtisztítani. Ajánlott a reklamált terméket gondosan bebiztosítani a szállítási károk elkerülése érdekében (ajánlott a reklamált Terméket az eredeti csomagolásban elküldeni).
10. A garanciális időszak meghosszabbításra kerül azzal az idővel, mely alatt a Felhasználó a Termék meghibásodásából eredően nem tudta az használni.

A garancia nem zárja ki, nem korlátozza és nem függeszti fel a Felhasználó eladott termékek hibáira vonatkozó kezességi szabályokból eredő jogait.

HU

A természetes személyeknek a személyes adatok kezelése tekintetében történő védelméről és az ilyen adatok szabad áramlásáról, valamint a 95/46/EK irányelv hatályon kívül helyezéséről szóló, 2016. április 27-i (EU) 2016/679 európai parlamenti és tanácsi rendelet 13. cikkének (1) és (2) bekezdésével összhangban tájékoztatjuk Önt, hogy

1. Az űrlapon megadott személyes adatainak Adminisztrátora a Pruszków-i székhelyű DEDRA-EXIM sp. z o.o. ul. 3 Maja 8, 05-800 Pruszków (továbbiakban: „Adminisztrátor”).

2. Az Ön adatait kizárólag a készülékre vonatkozó garanciális eljárás lefolytatása céljából dolgozzuk fel az általános adatvédelmi rendelet (a továbbiakban: "GDPR") 6. cikke (1) bekezdésének b) pontjával összhangban Az adatszolgáltatás önkéntes, de a garanciális eljárás lefolytatásához szükséges.

3. Az Ön adatait a garanciális eljárás lefolytatásának megfontolásának időtartama alatt, valamint archiválási céllal kezeljük, amennyiben az Adminisztrátorral szembeni esetleges követelésekkel szemben szükséges védekezni, de legfeljebb azok elévüléséig.

4. Az Ön adatai csak olyan szervezetek számára adható ki, amelyek az Adminisztrátor nevében, a személyes adatok feldolgozására vonatkozó írásbeli megbízási szerződés alapján adatokat kezelnek, és többek között technikai szolgáltatást, tárhelyszolgáltatást vagy weboldal-karbantartást, informatikai-, futárszolgáltatást nyújtanak. Az Adatkezelő beszállítói kötelesek gondoskodni az adatbiztonságról és megfelelni a személyes adatok védelmére vonatkozó hatályos jogszabályok követelményeinek, és nem használhatják fel a rájuk bízott személyes adatokat az Adatkezelővel kötött szerződésben meghatározott céloktól eltérő célokra.

5. Az Ön adatait nem dolgozzuk fel automatizált módon, beleértve a profilalkotást, és nem továbbítjuk harmadik országba/nemzetközi szervezetnek.

6. Ön bármikor jogosult az adatai tartalmához történő hozzáféréshez, valamint annak helyesbítéshez, törléshez, az adatkezelés korlátozásához, az adathordozhatósághoz és a kifogásoláshoz való joghoz.

7. Az Ön személyes adatainak az Adatkezelő általi feldolgozásával kapcsolatos minden kérdésben az alábbi e-mail címen veheti fel a kapcsolatot: daneosobowe@dedra.pl;

8. Önnek jogában áll van panaszt benyújtani az illetékes adatvédelmi hatóságnál;

RO Cuprinsul

1. Fotografii și figuri
2. Reguli de siguranță detaliate
3. Destinația dispozitivului
4. Restricții de utilizare
5. Date tehnice
6. Pregătirea pentru lucru
7. Conectare la rețea
8. Pornirea dispozitivului
9. Utilizarea dispozitivului
10. Operații curente de mentenanță
11. Piese de schimb și accesorii
12. Eliminarea individuală a defecțiunilor
13. Set de completare a dispozitivului
14. Informația pentru utilizatori privind eliminarea utilajelor uzate
15. Talon de garanție

Declarația de conformitate este anexată la instrucțiuni ca un document separat. În cazul în care declarația de conformitate lipsește, contactați Dedra Exim Sp. z o.o.

AVERTISMENT. **Citiți toate avertismentele marcate cu simbolul ⚠ și toate instrucțiunile.** Nerespectarea avertismentelor și instrucțiunilor de siguranță menționate mai jos poate cauza electrocutări, incendii sau leziuni grave.

Păstrați toate avertismentele și instrucțiunile pentru utilizare ulterioară.

2. Descrierea dispozitivului

DED9950, DED9952, DEDE9964T: Fig. C: 1. Buton, 2. Indicator temperatură, 3. Întrerupător, 4. Afișaj

3. Destinația dispozitivului

Aeroterma pe bază de ulei este un aparat de încălzire destinat pentru a fi utilizat numai în încăperi unde este asigurat un sistem de ventilație eficient. Este folosit numai pentru încălzirea spațiilor închise industriale precum garaje, ateliere etc. Nu folosiți în încăperi rezidențiale (locuințe). Aparatul este destinat utilizării ca sursă suplimentară de căldură. Nu poate constitui principala sursă de căldură. Aeroterma poate fi folosită numai în încăperi unde este asigurat un sistem de ventilație eficient.

4. Restricții de utilizare

Aeroterma pe bază de ulei poate fi utilizată numai în conformitate cu indicațiile descrise în rubrica următoare „Condiții optime de lucru permise”. Aparatul este destinat pentru a fi utilizat numai în încăperi dotate cu un sistem de ventilație eficient pentru eliminarea gazelor. Aeroterma este destinată numai pentru uz personal nu și pentru scopuri profesionale sau industriale. Schimbări în construcţia mecanică şi electrică, precum şi oricare modificare sau reparaţie

efectuată de către utilizator care nu este descrisă în manualul de utilizare vor fi considerate ca ilegale şi cauzează pierderea imediată a Drepturilor de Garanţie. Utilizarea neconformă cu destinaţia sau cu Manualul de Utilizare cauzează pierderea imediată a Drepturilor de Garanţie. În cazul unor deteriorări mecanice, în special deformarea carcasei sau a rezervorului de combustibil, neetanşeităţi (scurgeri de combustibil) nu folosiţi aparatul. De asemenea, nu utilizaţi aeroterma în cazul constatării unor nereguli în funcţionarea acesteia. În acest caz, obligatoriu trebuie să protejaţi aparatul, apoi să apelaţi pentru repararea acestuia la un atelier service autorizat DEDRA-EXIM Sp. z o.o.

CONDIȚIILE ACCEPTABILE DE LUCRU
Dispozitivul poate fi utilizat numai în spații bine ventilate și îndepărtate de materiale ușor inflamabile. Să nu îl folosiți pe acesta în încăperile locuințlor. Să nu folosiți pe dispozitivul în pivnițe de sub nivelul solului. Să nu lăsați dispozitivul pus în funcțiune nesupravegheat.

5. Date tehnice

Model	DED9950	DED9952	DED9964T
Alimentare [V]	~ 230	~ 230	~ 230
Frecvența de alimentare [Hz]	50	50	50
Puterea motorului [W]	230	230	340
Putere de încălzire [Kw]	20	30	50
Tip combustibil	Motorină, combustibil lichid ușor special pentru încălzire	Motorină, combustibil lichid ușor special pentru încălzire	Motorină, combustibil lichid ușor special pentru încălzire
Capacitatea rezervorului de combustibil [l]	19	38	56
Consumul de combustibil [kg/h]	1,65	2,4	4
Debit de aer [m^3/h]	595	720	1100
Greutate (fără combustibil) [kg]	14.9	22.2	27.8
Grad de protecție împotriva accesului direct	IPX4	IPX4	IPX4

* Consumul de combustibil menționat în instrucțiuni are valori aproximative, și depinde de calitatea combustibilului și de condițiile de funcționare ale aerotermei.

6. Pregătirea de lucru

Montaj
După scoaterea încălzitorului din ambalaj, verificați dacă componentele individuale ale dispozitivului nu sunt deteriorate. Nu porniți în cazul în care dispozitivul este deteriorat. Asamblați conform descrierii de mai jos (Fig. E).
1. Introduceți osia de roată E în orificiul corespunzător din placa de fixare a roților J, blocați cu bușonul I în orificiile corespunzătoare de pe osia roții; puneți șaiba simplă F pe ambele capete ale osiei, așezați roata D pe osia roții E, înșurubați șaiba G pentru a fixa roata pe osie, montați capacul roții H.
2. Folosiți șurubul de strângere C și șaiba simplă ø6 B, pentru a instala mânerul A în orificiul corespunzător al plăcii de fixare a roților J.

Umplerea rezervorului cu combustibil.
Utilizați numai motorină drept combustibil. În nici un caz nu folosiți combustibili volatili, cum ar fi benzina sau solvenții. De asemenea, este inacceptabil să se utilizeze un combustibil impurificat sau uleiul de motor uzat.
În cazul contactului combustibilului cu pielea, spălați imediat locurile murdărite cu apă și săpun și clătiți cu apă.
- Înainte de a umple rezervorul cu combustibil, verificați dacă dispozitivul este decuplat de la rețea de alimentare.
-În timpul umplerii, observați rezervorul de combustibil dacă nu prezintă eventuale scurgeri. În cazul în care veți detecta scurgerea de combustibil, nu utilizați dispozitivul. Încredințați reparație unui service specializat.
- Gura de umplere a combustibilului se află în spatele încălzitorului (Fig. D,1). În timp ce umpleți rezervorul, observați cu atenție indicatorul nivelului de combustibil (Fig. D, 2).
- Nu depozitați în interiorul clădirii mai mult combustibil decât pentru o singură umplere.
- Rezervoarele cu combustibil nu pot fi amplasate la mai puțin de 8 m de încălzitor, excepția fiind rezervorul integrat cu încălzitor.
- Locul de depozitare a combustibilului trebuie întreținut în conformitate cu reglementările aplicabile în domeniul protecției împotriva incendiilor și a securității în muncă. Orice combustibil vărsat trebuie șters cu o cârpă uscată sau cu o cârpă de curățat specială.
Înainte de pornire, verificați dacă nu există scurgeri de combustibil. În cazul în care se constată scurgeri de combustibil cauzate, de exemplu, de neetanșeitatea rezervorului sau a conductelor de combustibil, încălzitorul nu poate fi utilizat. În acest caz, vă rugăm să contactați service-ul.

7. Conectare la rețea

Înainte de a conecta dispozitivul la sursa de curent, asigurați-vă că tensiunea de alimentare corespunde cu valoarea specificată pe plăcuța de identificare.
Instalația de alimentare trebuie să fie realizată în conformitate cu cerințele principale privind instalațiile electrice și să respecte dispozițiile privind siguranța utilizării. Parametrii de secțiune minimă a firului de alimentare și valorile nominale ale siguranței de protecție în funcție de puterea dispozitivului sunt specificate în tabelul de mai jos:

Puterea mașinii [W]	Secţiunea minimă a cablului [mm2]	Valoarea minimă a siguranței tip C [A]
<700	0,75	6

Instalația trebuie să fie executată de un electrician autorizat. În cazul când folosiți cablurile prelungitoare, aveți grijă ca secțiunea firului să nu fie mai mică decât cea cerută (vezi tabelul). În timpul lucrului cablul electric trebuie astfel poziționat, încât să nu fie expus la tăiere. Nu folosiți prelungitoare defecte.
Verificați periodic starea tehnică a cablului de alimentare. Nu trageți de cablu.
Conectați dispozitivul la o priza electrică împământată protejată de un întrerupător cu protecție diferențială. Dacă cablul de alimentare este deteriorat, acesta trebuie înlocuit de un centru de service autorizat din motive de siguranță. Înlocuirea ștecherului sau a cablului de alimentare trebuie efectuată întotdeauna de un centru de service autorizat.

8. Pregătirea pentru lucru

ATENȚIE **Toate operațiile trebuie efectuate cu ștecherul scos din priza de curent.**

Așezați încălzitorul pe o suprafață plană astfel încât curentul de aer fierbinte să nu fie îndreptat direct spre materiale inflamabile, oameni sau animale. Lăsați spațiul liber între încălzitor și obiectele de la locul de muncă, de cel puțin 3 m de fața gurii de evacuare a aerului cald, la minim 2 m de la gura de admisie a aerului, de minim 2 m de tavanul încăperii (Fig. A). O atenție deosebită trebuie acordată perdelelor, draperiilor sau altor materiale care pot lua foc fiind expuse la aerul fierbinte.

Pornirea încălzitorului
Setați întrerupătorul de rețea (Fig C, 3) în poziția "I". Rotiți butonul (Fig. C, 1) la temperatura dorită. Dacă temperatura reglată pe buton este mai mare decât temperatura indicată pe afișajul de temperatură curentă (Fig. C, 2), încălzitorul va porni automat.

9. Utilizarea dispozitivului

ATENȚIE **Nu acoperiți sau nu acoperiți orificiile de admisie și de evacuare ale încălzitorului.**

Nu acoperiți sau nu blocați grila de evacuare a căldurii și grila de admisie a aerului în timpul funcționării aparatului. Asigurați libera trecere a fluxului de aer, pentru o funcționare corespunzătoare a aerotermei.
Aeroterma este echipată cu un sistem de siguranță care oprește funcționarea aparatului, în următoarele cazuri:
Lipsa scânteii de aprindere sau flacăra este stinsă. Aeroterma este echipată cu un dispozitiv optoelectronic care controlează flacăra în camera de ardere. Acesta decuplează aeroterma în cazul stingerii flăcării pe arzător.
Lipsa alimentării cu energie electrică de la rețea. În acest caz, aeroterma se oprește.
Supraîncălzirea aerotermei. În cazul creșterii temperaturii în interiorul aerotermei cauzată de ex. de obstrucționarea grilajului de admisie a aerului, sistemul de protecție oprește aeroterma.
Când temperatura ambientală crește peste temperatura setată, aeroterma se oprește și intră în modul de așteptare. Când temperatura ambientală scade sub temperatura setată, aeroterma pornește în mod automat, păstrând constantă temperatura în încăpere!
Oprirea aerotermei.
Pentru a opri aeroterma, trebuie să setați comutatorul Pornit / Oprit în poziția „0" (fig. B, poz. 3). Apoi scoateți ștecherul cablului de alimentare din priza electrică. După oprirea aerotermei, înainte de a o lăsa nesupravegheată, verificați dacă flacăra din interior s-a stins complet.

10. Acțiunile de întreținere curentă

ATENȚIE **Toate acțiunile de întreținere curentă trebuie efectuate cu butelia pe gaze detașată.**

Reparațiile trebuie efectuate numai de către specialiști calificați la centrele indicate de producător. Cel puțin o dată pe an, se recomandă efectuarea unei inspecții tehnice, executată de un centru de service autorizat, de preferință înainte de fiecare sezon de încălzire.

Curățarea dispozitivului.
Dispozitivul trebuie curățat cu regularitate. În special, este necesară curățarea eventualelor impurități apărute în timpul umplerii rezervorului de combustibil, la care praful și pulberii aderă ușor. Utilizați o cârpă moale pentru curățare. Impuritățile uscate pot fi îndepărtate cu ajutorul unui aspirator. Nu utilizați detergenți agresivi, agenți chimici de curățare, solvenți sau alți agenți care pot deteriora suprafața dispozitivului.

Golirea, curățarea rezervorului de combustibil
În timpul utilizării încălzitorului, în rezervor se acumulează impurități și umiditate, producând condensarea apei în interiorul rezervorului de combustibil. Dacă este necesară golirea și curățarea rezervorului de combustibil, așezați încălzitorul cu roțile ridicate la o mică înălțime. Plasați un recipient pentru combustibilul golit sub încălzitor. Deșurubați dopul de golire a combustibilului aflat în partea inferioară a rezervorului de combustibil (Fig. G, 1). După scurgere și curățare, înșurubați dopul de golire.
După golirea rezervorului, spălați rezervorul cu o cantitate mică de combustibil proaspăt.
Operațiunea de mai sus trebuie efectuată periodic la fiecare aproximativ 150-200 ore de lucru sau în cazul în care se constată înrăutățirea parametrilor de funcționare.

Filtru de aer.
Filtrul de aer preliminar (burete) trebuie curățat la fiecare 50 de ore de lucru sau în cazul în care veți observa că este murdar/înfundat. Pentru a curăța filtrul, detașați capacul din spate (Fig. F, 1) și scoateți filtrul de burete (Fig. F, 3), clătiți-l în apă caldă, uscați-l bine și reinstalați-l la loc. Pentru a face acest lucru nu trebuie deșurubat capacul din plastic al compresorului (Fig. F, 2). La fiecare100 de ore de funcționare, înlocuiți filtrul de pe partea de înaltă presiune. Deșurubați

capacul motorului (Fig. F, 2), scoateți filtrul (Fig. F, 4) și înlocuiți-l cu altul nou. Instalarea trebuie efectuată în ordine inversă.

Depozitare, transport, expediere

Încălzitorul trebuie depozitat într-un loc uscat, fără praf, protejat de umiditate, la o temperatură de 5-20°C, departe de spațiile de locuit, protejat împotriva accesului copiilor.
În timpul depozitării, rezervorul de combustibil trebuie golit de combustibil și curățat de impurități. Spațiul de depozitare trebuie să fie liber de praf și vapori care pot provoca coroziunea componentelor metalice. Nu depozitați dispozitivul în încăperi în care sunt păstrate produse alimentare.
Încălzitorul este prevăzut cu roți care permit deplasarea ușoară în zona încăperilor încălzite. În cazul în care este necesară expedierea încălzitorului cu o companie de transport, de exemplu la un centru de service pentru reparare, rezervorul de combustibil trebuie neapărat golit! În conformitate cu reglementările aplicabile, este interzis transportul combustibililor lichizi fără să se respecte condițiile de securitate speciale stabilite prin reglementări separate.

11. Piese de schimb si accesorii

Pentru a achiziționa piese de schimb și accesorii, vă rugăm să contactați Serviciul Dedra-Exim. Detaliile de contact pot fi găsite la pagina 1 a manualului de instrucțiuni. La comanda pieselor de schimb vă rugăm să ne furnizaţi numărul de LOT indicat pe plăcuţa cu date tehnice. Vă rugăm să descrieţi elementul deteriorat indicând termenul orientativ de cumpărare a aparatului. Vă rugăm să descrieţi elementul deteriorat indicând termenul orientativ de cumpărare a aparatului. Vă rugăm să aduceţi produsul reclamat pentru a fi reparat la locul de achiziţionare (vânzătorul este obligat să primească produsul reclamat), sau să-l trimite la Service-ul Central DEDRA-EXIM. Vă rugăm să ataşaţi certificatul de garanţie eliberat de importer. Fără acest document reparaţia va fi tratată ca după garanţie. După perioada de garanţie reparaţiile efectuază Service-ul Central. Produsul deteriorat trebuie să-l trimiteţi la Service (costurile de transport acoperă utilizatorul).

12. Eliminarea individuală a defecțiunilor

ATENȚIE **Înainte de a trece la eliminarea individuală a defecțiunilor, deconectați dispozitivul de alimentare.**

Problemă	Cauză	Soluționare
Încălzitorul nu pornește	Cablul de alimentare nu este conectat.	Conectați cablul la rețea.
	Lipsa tensiune în rețeaua de alimentare.	Verificați tensiunea în rețea.
	Întrerupător deteriorat.	Predați dispozitivul la reparat.
Motor funcționează, lipsa aprindere	Lipsa combustibil în rezervor.	Completați combustibilul.
	Sistem de aprindere deteriorat.	Predați dispozitivul la reparat.
Încălzitorul se stinge, afișat mesajul „E1”.	Filtre de aer înfundate.	Curățați sau înlocuiți filtrele în conformitate cu procedura descrisă la capitolul ”Operații curente de întreținere”.
	Defecțiunea sistemului de alimentare cu combustibil.	Predați dispozitivul la reparat.
Încălzitorul nu pornește, afișat mesajul „E2”.	Motorul ventilatorului defect	Trimiteți aeroterma la reparat
	Senzor de temperatură deteriorat.	Predați dispozitivul la reparat.

13. Set de completare a dispozitivului

1. Încălzitor pe motorină – 1 buc., 2. Mâner superior– 1 buc., 3. Suport inferior – 1 buc., 4. Roată – 2 buc., 5. Ax – 1 buc., 6. Set șuruburi și piulițe pentru montaj

14. Informația pentru utilizatori privind eliminarea utilajelor uzate

(se referă la gospodării de casă)
Simbolul afișat pe produse sau pe documentația care le însoțește indică faptul că echipamentele electrice sau electronice defecte nu trebuie eliminate împreună cu deșeurile menajere. În cazul în care trebuie să eliminați, să reutilizați sau să recuperați componente, trebuie să le duceți la un punct de colectare specializat, unde vor fi acceptate gratuit. Autoritățile locale furnizează informații privind locația punctelor de colectare a echipamentelor uzate, de exemplu pe site-urile lor web.
Eliminarea corespunzătoare a dispozitivului permite conservarea resurselor valoroase și evitarea impactului negativ asupra sănătății și mediului, care rezultă din posibilitatea prezenței substanțelor, amestecurilor și componentelor periculoase în echipament.
Eliminarea incorectă a deșeurilor riscă sancțiuni în conformitate cu reglementările locale relevante.
Utilizatorii din țările UE: Dacă trebuie să vă debarasați de echipamente electrice sau electronice, vă rugăm să contactați cel mai apropiat punct de vânzare sau furnizorul dumneavoastră, care vă va putea oferi informații suplimentare.
Eliminarea în țări din afara Uniunii Europene: Acest simbol se aplică numai în țările din Uniunea Europeană. În cazul în care doriți să aruncați acest produs, vă rugăm să contactați autoritățile locale sau dealerul pentru a afla metoda corectă de eliminare.

Certificat de garanţie
pentru
Aerotermă pe bază de ulei cu termostat

Nr. de katalog: DED9950, DED9952, DED9964T Număr de lot: .....

(denumit în continuare Produs)

Data de cumpărare a produsului: .....

Ştampila vânzătorului

Data şi semnătura vânzătorului: .....

Declaraţia Utilizatorului:

Confirm, că am fost informat în ceea ce priveşte condiţiile de garanţie şi efectele nerespectării orientărilor cuprinse în manualul de utilizare şi în Certificatul de garanţie. Condiţiile prezentei garanţiei îmi sunt cunoscute ce afirm cu semnătura mea de mână:

....

Data şi locul semnătura Utilizatorului

Garanția este acordată în conformitate cu prevederile OG 21/1992 și OG 140/2021, cu modificările ulterioare, pe baza cardului de garanție și a dovezii originale de cumpărare. Perioada de reparație nu poate depăși 15 zile calendaristice de la data la care consumatorul a predat reclamația vânzătorului.

I. Responsabilitatea pentru produs

1. **Garant** - DEDRA EXIM sp. z o.o. cu sediul în Pruszkowie, adresa: ul. 3 Maja 8, 05-800 Pruszków, KRS 0000062517, Sąd Rejonowy dla m.st. Warszawy w Warszawie, XIV Wydział Gospodarczy Krajowego Rejestru Sądowego,[Judecătoria Raională pentru o.c. Varşovia în Varşovia, Departamentul al XIV–a Economic al Registrului Naţional Juridic] NIP [CIF] 527-020-49-33, Kapitał zakładowy [capital social]: 100 980.00 zł..
2. în condiţiile menţionate în prezentul Certificat de garanţie Garantul acordă garanţie la produsul derivat din distribuţia Garantului.
3. Responsabilitatea cu titlu de garanţie cuprinde numai defectele care sau ivit din cauze datorate Produsului în momentul livrării acestuia Utilizatorului.
4. Cu titlu de garanţie, Utilizatorul, obţine dreptul la repararea gratis a Produsului, dacă defecţiunea s-a ivit în perioada de garanţie. Modul de reparare a Produsului (metoda de executare a reparării) depinde de decizia Garantului. Dacă Garantul constată că Produsul nu poate fi reparat, Garantul îşi rezervă dreptul de a schimba piesa defectă sau total Produsul cu altul fără defecte sau de a micşora preţul Produsului ori de a se retrage de la Contract.
5. Faţă de Utilizatorul, care conform cu legea din data de 23 aprilie 1964 din Codul Civil, nu este un consumator, răspunderea Garantului pentru dauna rezultate din prezenta garanţie şi/ sau în legătură cu încheierea şi executarea acesteia, indiferent de dreptul legal, este limitată maxim până la valoarea Produsului defect.

II. Perioada de garanţie

Componentele Produsului acoperite de garanţie	Durata de protecţie a garanţiei
Aerotermă pe bază de ulei cu termostat	24 luni, de la data cumpărării Produsului, înscrisă în prezentul Certificat de garanţie

III. Condiţiile de utilizare a garanţiei

1 Prezentarea de către Utilizator a Certificatul completat de garanţie a Produsului şi dovedirea împrejurărilor de cumpărare a Produsului de ex. prin prezentarea chitanţei, facturei, etc. Pentru a efectua în mod eficient reclamaţia, se recomandă că Utilizatorul să trimite împreună cu Produsul reclamat, toate componetele menţionate la “Completarea” Produsului în manualul de utilizare.
2. Respectarea de către Utilizator a recomandările din Manualul de utilizare şi din Certficatul de garanţie.
3. Garanţia acoperă numai teritoriul Republicii Polonă şi UE.
4. Garanţia nu acoperă defecţiunile Produsului apărute în special din cauza:
a. Nerespectării de către Utilizator a condiţiilor indicate în Manualul de utilizare, în special în domeniul de utilizare, întreţinere şi curăţare corectă.
b. Utilizarea de către Utilizator a unor produse de curăţare sau substanţe de conservare care sunt neadecvate cu Manualul de utilizare;
c. Depozitare necorespunzătoare şi transportul necorespunzător al Produsului de către Utilizator;
d. Modificări şi/sau reconstrucţii arbitrare a Produsului de către Utilizator;
e. Utilizarea în Produs de către Utilizator a unor materiale consumabile neconforme cu manualul de utilizare
5. Utilizatorul care conform nu legea din data de 23 aprilie 1964 din Codul Civil nu este un consumator, pierde garanţia pentru Produsul, în care:
- numerele de serie, marcarea datelor şi plăcuţele cu datele technice au fost îndepărtate de către Utilizator;
- sigiliile existente au fost deteriorate de Utilizator sau au urme rămase din manipularea de către utilizator la acestea.

6. **Atenţie!** Operaţiile legate cu utilizarea de fiecare zii, descrise în manualul de utilizare, Utilizatorul execută singur pe costul său.

IV. Procedura de reclamaţie

1. Dacă se constată că Produsul nu funcţionează corect, Înainte de a depune reclamaţia trebuie să Vă asiguraţi dacă toate operaţiunile descrise în manualul de utilizare au fost executate corect.
2. Sesizaţi imediat reclamaţia, cel mai bine în termen de 7 zile de la data la care aţi observant defectul produsului. Utilizatorul care conform cu legea din data de 23 aprilie 1964 din Codul Civil nu este un consumator, pierde garanţia pentru Produs dacă reclamaţia nu depune în termen de până de 7 zile.
3. Sesizarea reclamaţiei se face de ex. la. la punctul de cumpărare a Produsului, la service-ul de garanţie sau se poate trimite în scris pe adresa: DEDRA EXIM sp. z o.o., ul. 3 Maja 8, 05-800 Pruszków.
4. Utilizatorul poate să depună reclamaţia prin formularul accesibil pe pagina de internet www.dedra.pl. ("Formular pentru sesizarea reclamaţiei cu titlu de garanţie").
5. Adresele service-urilor de garanţie din fiecare stat sunt accesibile pe pagina www.dedra.pl. Dacă service-ul lipseşte în statul adecvat, trimiteţi sesizările de reclamaţie cu titlu de garanţie pe adresa: DEDRA EXIM sp. z o.o. ul. 3 Maja 8, 05-800 Pruszków (Polonia).
6. Luând în considerare siguranţa Utilizatorului se interzice utilizarea Produsului defect.
7. Atenţie!!! Utilizarea Produsului defect este periculos pentru sănătatea şi viaţa Utilizatorului.
8. Executarea obligaţiilor rezultate din garanţie va avea loc în termen de 14 zile lucrătoare, calculate de la data furnizării de către Utilizator a Produsului reclamat.
9 Înainte de furnizare a Produsului reclamat se recomandă curăţirea acestuia. Se recomandă de a se asigura bine Produsul împotriva distrugerii în timpul transportului (se recomandă să trimiteţi produsul reclamat în ambalajul original).
10. Perioada de garanţie va fi prelungită cu durata în care, din cauza defectului Produsului acoperit de garanţie Utilizatorul nu l-a putut să-l utilizeze,
Garanţia nu opreşte, nu limitează nu suspendează drepturile Utilizatorului rezultate din dispoziţiile privind garanţia pentru vicile produsului vândut..

RO

În conformitate cu articolul 13 alineatele (1) și (2) din Regulamentul (UE) 2016/679 al Parlamentului European și al Consiliului din 27 aprilie 2016 privind protecția persoanelor fizice în ceea ce privește prelucrarea datelor cu caracter personal și privind libera circulație a acestor date și de abrogare a Directivei 95/46/CE, vă informăm.
1. Administratorul datelor Dumneavoastră cu caracter personal furnizate în formular este DEDRA-EXIM sp. z o. o. cu sediul social în Pruszków, ul. 3 Maja 8, 05-800 Pruszków (în continuare: „Administrator").
2. Datele dumneavoastră vor fi prelucrate numai în scopul derulării procedurii de garanție a dispozitivului în conformitate cu art. 6 alin.1 lit. b din regulamentul general privind protecția datelor (în continuare: „GDPR"). Furnizarea datelor este voluntară, dar necesară pentru derularea procedurii de garanție.
3. Datele dumneavoastră vor fi prelucrate pe perioada de luare în considerare a procedurii de garanție și în scopuri de arhivare în cazul în care este nevoie de apărare împotriva oricăror pretenții împotriva Administratorului, nu mai mult decât până la expirarea acestora.
4. Datele dumneavoastră pot fi dezvăluite numai entităților care prelucrează date pentru administrator pe baza unui contract scris de încredințare a prelucrării datelor cu caracter personal care oferă, printre altele, service tehnic, hosting sau intreținere site, service IT, firmă de curierat. Furnizorii Administratorului sunt obligați să asigure securitatea datelor și să îndeplinească cerințele legii aplicabile referitoare la protecția datelor cu caracter personal și nu pot folosi datele cu caracter personal încredințate în alte scopuri decât cele specificate în contractul cu Administratorul.
5. Datele dumneavoastră nu vor fi prelucrate în mod automatizat, inclusiv sub formă de profilare, și nu vor fi transferate către o țară terță/organizație internațională.
6. Aveți dreptul de a accesa datele dumneavoastră și dreptul de a rectifica, șterge, limita prelucrarea, dreptul de a transfera date, dreptul de a vă opune în orice moment.
7. În toate aspectele legate de prelucrarea datelor dumneavoastră cu caracter personal de către Administrator, ne puteți contacta la următoarea adresă de e-mail: daneosobowe@dedra.pl.;
8. Aveți dreptul de a depune o plângere la autoritatea competentă pentru protecția datelor cu caracter personal;

DE Inhaltsverzeichnis

1. Photos und Abbildungen
2. Gründliche Sicherheitsvorschriften
3. Einsatzgebiete
4. Einsatzeinschränkungen
5. Technische Daten
6. Vorbereitungen vor dem Einsatz
7. Netzanschluss
8. Gerät einschalten
9. Gerätegebrauch
10. Gerätebedienung
11. Ersatzteile und Zubehör
12. Störungen selbst beseitigen
13. Gerätekomponenten
14. Nutzerinformationen über die abgabe von gebrauchten elektro- und elektronik-altgeräten
13. Garantieurkunde

Die Konformitätserklärung wurde dieser Anleitung separat beigefügt. Fehlende Konformitätserklärung ist nach Rücksprache bei Dedra Exim Sp. z o.o. einzuholen.

WARNUNG. Alle mit versehenen Warnungen und alle Hinweise gründlich lesen. Bei Nichtbeachten der folgenden Warnungen und Sicherheitshinweise kann es zum elektrischen Schlag, einem Brand oder ernsthaften Verletzungen kommen.
Alle Warnungen und Hinweise für den künftigen Gebrauch aufbewahren.

2. Gerätebeschreibung

DED9950, DED9952, DED9964T: Abb. C: 1. Drehknopf 2. Temperaturanzeige 3. Steuerschalter 4. Display

3. Gerätebestimmung

Der Ölheizer ist ein Gerät, das nur zur Benutzung in Räumlichkeiten mit funktionstüchtiger Lüftungsinstallation bestimmt ist. Es dient zur Beheizung von solchen Nichtwohn- und Nutzräumlichkeiten wie Werkstätten, Garagen etc. Er ist daszu bestimmt, als zusätzliche Wärmequelle benutzt zu werden. Er darf nicht als Hauptwärmequelle benutzt werden. Der Heizer darf nur in Räumlichkeiten mit funktionstüchtiger Lüftungsinstallation benutzt werden.

4. Einsatzeinschränkungen

Der Ölheizer darf nur mit den nachstehend aufgeführten „Zulässigen Arbeitsbedingungen" benutzt werden. Das Gerät ist nur zur Benutzung in Räumlichkeiten mit funktionstüchtiger Lüftungsinstallation, die dazu dient, Abgase zu entfernen, bestimmt. Das Gerät ist ausschließlich zu nicht gewerblichen Zwecken bestimmt. Selbständige Änderungen am mechanischen und elektrischen Bau, jegliche Modifikationen, Bedienungstätigkeiten, die in der Bedienungsanleitung nicht beschrieben sind, werden als rechtswidrig behandelt und ziehen den sofortigen Verlust der Garantierechte nach sich.
Eine Benutzung des Gerätes, die mit seiner Bestimmung oder der Bedienungsanleitung nicht konform ist, zieht den sofortigen Verlust der Garantierechte nach sich. Bei Feststellung von mechanischen Beschädigungen, insbesondere von Verformungen des Gehäuses, des Kraftstofftanks (Kraftstoffleckagen) soll das Gerät nicht mehr benutzt werden. Das Gerät darf auch nicht bei Feststellung von Unregelmäßigkeiten in seiner Arbeitsweise benutzt werden. Das Gerät ist sofort sicherzustellen und seine Reparatur einem autorisierten Servise von DEDRA-EXIM Sp. z o.o. in Auftrag zu geben.

ZULÄSSIGE BETRIEBSBEDINGUNGEN
Das Gerät darf nur in gut gelüfteten Bereichen, fern von zündfähigen Stoffen gebraucht werden. Gerät nicht in Wohn- bzw. Kellerräumen oder unterhalb des Bodenniveaus gebrauchen. Eingeschaltetes Gerät nicht unüberwacht belassen.

5. Technische Daten

Modell	DED9950	DED9952	DED9964T
Stromversorgung [V]	~ 230	~ 230	~ 230
Netzfrequenz [Hz]	50	50	50
Motorleistung [W]	230	230	340
Heizleistung [Kw]	20	30	50
Kraftstoffart	Treiböl, leichtes Heizöl	Treiböl, leichtes Heizöl	Treiböl, leichtes Heizöl
Fassungsvermögen des Kraftstoffstanks [l]	19	38	56
Kraftstoffverbrauch [kg/h]	1,65	2,4	4
Luftdurchfluss [m^3/h]	595	720	1100
Gewicht (ohne Kraftstoff) [kg]	14.9	22.2	27.8
Schutzgrad gegen direkten Zugriff	IPX4	IPX4	IPX4

* Die sich auf den Kraftstoffverbrauch beziehenden Werte, die in der Bedienungsanleitung angegeben sind, sind nur angenähert. Der Kraftstoffverbrauch hängt eng von der Qualität des Kraftstoffes selbst und von den Arbeitsbedingungen des Heizers ab.

6. Vorbereitungen vor Geräteeinsatz

Zusammenbau

Verpackung entfernen und Gerätekomponenten auf mögliche Schäden prüfen. Gerät bei festgestellten Schäden nicht in Betrieb nehmen. Gerät nach folgender Anleitung zusammenbauen (Abb. E).
1. Die Radwelle E in die entsprechende Öffnung der Radbefestigungsplatte J und den Stoppel I in die entsprechenden Öffnungen der Radwelle einführen; die glatte Unterlegscheibe F auf beiden Seiten der Radwelle anbringen, das Rad D über die Radwelle E einschieben, die Mutter G verdrehen, um das Rad auf der Radwelle zu befestigen, die Radabdeckung H anbringen.
2. Die Klemmschraube C und die gewöhnliche Unterlegscheibe ø6 B verwenden, um die Halterung A in der entsprechenden Öffnung der Radbefestigungsplatte J anzubringen.

Brennstofftank befüllen

Nur Dieselöl als Brennstoff verwenden. Keine flüchtigen Brennstoffe, wie Benzin oder Lösungsmittel, verwenden. Das Verbrennen von verunreinigtem Brennstoff oder Altölen ist auch unzulässig. Betroffene Hautpartien nach Hautkontakt des

Brennstoffes unverzüglich mit Wasser und Seife abwaschen und mit Wasser abspülen.
- Luftheizgerät zuerst elektrisch trennen, erst dann Brennstoff einfüllen.
- Brennstofftank beim Befüllen auf mögliche Leckstellen beobachten. Luftheizgerät bei festgestellten Leckstellen nicht in Betrieb nehmen, sondern in einer Fachwerkstatt instand setzen lassen.
- Der Brennstoffeinfüllstutzen befindet sich in der Geräterückwand (Abb. D, 1). Beim Brennstoffbefüllen auf Brennstoffanzeige achten (Abb. D, 2).
- Keine großen Brennstoffmengen, sondern nur eine einmalige Einfüllmenge, in den Innenräumen lagern.
- Mindestabstand der Brennstofftanks von 8 m zum Luftheizgerät beachten, Ausnahme: im Gerät eingebauter Brennstofftank.
- Die Brennstofflagerstelle muss den einschlägigen Brand- und Arbeitsschutzvorschriften entsprechen. Verschüttete Brennstoffmengen mit einem trockenen Lappen oder einem dazu bestimmten Reinigungsmaterial unbedingt aufnehmen.

Luftheizgerät vor Inbetriebnahme auf mögliche Leckstellen prüfen. Der Geräteeinsatz ist bei festgestellten Leckstellen durch den undicht gewordenen Brennstofftank oder die -leitungen verboten. In diesem Fall ist Rücksprache mit dem Kundendienst erforderlich.

7. Netzanschluss

Vor dem Netzanschluss des Gerätes sicherstellen, dass die Versorgungsspannung dem Wert laut dem Typenschild entspricht.
Die Elektroinstallation muss gemäß den grundlegenden Anforderungen an Elektroinstallationen hergestellt werden und die Anforderungen an den sicheren Gebrauch erfüllen. Die Parameter des Stromkabel-Mindestquerschnittes sowie des Sicherungsnennwertes hängen von der Geräteleistung ab und werden in der folgenden Tabelle aufgeführt:

Machinenleistung [W]	Min. Drahtschnitt [mm2]	Min. Sicherungsgröße Typ C [A]
<700	0,75	6

Die Netzinstallation muss von einem Fachelektriker verlegt werden. Bei erforderlichen Verlängerungskabeln darf der Leitungsquerschnitt den erforderlichen Wert nicht unterschreiten (s. Tabelle). Das Elektrokabel ist so zu verlegen, dass es beim Gerätebetrieb nicht durchschnitten wird. Nicht funktionsfähige Verlängerungskabel nicht gebrauchen. Technische Beschaffenheit des Versorgungskabels regelmäßig nachprüfen. Gerät nicht am Versorgungskabel ziehen. Gerät an eine Schukodose mit Stromvergleichsschutz anschließen. Beschädigtes Versorgungskabel aus Sicherheitsgründen nur in einer Vertragswerkstatt wechseln lassen. Stecker oder Versorgungskabel nur in einer Vertragswerkstatt wechseln lassen.

8. Gerät abschalten

ACHTUNG **Die Tätigkeiten laut Kap. „Vorbereitungen vor dem Einsatz“ unbedingt vornehmen, bevor das Gerät in Betrieb genommen wird”.**

Luftheizgerät auf einem ebenen Untergrund aufstellen, sodass der Heißluftstrom nicht gegen brennbare Stoffe, Personen oder Tiere gerichtet ist. Freien Raum von mindestens 3 m zwischen der Frontfläche des Heißluftaustrittes des Gerätes und sonstigen Gegenständen am Arbeitsplatz, von mindestens 2 m am Lufteintritt sowie von mindestens 2 m zur Raumdecke belassen (Abb. A). Dabei besonders auf Vorhänge, Gardinen und sonstige, durch den Heißluftstrom entzündbare Stoffe, achten

Luftheizgerät einschalten

Netzschalter (Abb. C, 3) auf „I“ verstellen. Gewünschte Temperatur mit dem Einstelldrehknopf (Abb. C, 1) einstellen. Überschreitet die mit dem Drehknopf eingestellte Temperatur den auf dem Temperaturdisplay angezeigten Wert (Abb. C, 2), geht das Luftheizgerät automatisch in Betrieb.

9. Gerät gebrauchen

ACHTUNG **Decken Sie die Einlass- und Auslassöffnungen des Heizgeräts nicht ab.**

Man darf die Ein- und Austrittsöffnungen des Heizers nicht verdecken. Es ist freier Luftdurchfluss zu gewährleisten, damit das Gerät ordnungsgemäß arbeiten kann.
Der Heizer ist mit einem System von Sicherungen ausgestattet, die das Gerät in folgenden Fällen automatisch ausschalten:
Die Zündung fällt aus oder ist ausgegangen. Der Heizer hat ein optoelektronisches Element, dass die Flamme in der Verbrennungskammer kontrolliert. Es schaltet das Gerät aus, wenn die Flamme am Brenner schwindet.
Stromausfall. In einem solchen Fall schaltet sich der Heizer aus.
Überhitzung des Gerätes. Beim Ansteigen der Temperatur im Inneren des Heizers, das auf die Undurchlässigkeit der Lufteintrittsöffnung zurückzuführen ist, schaltet die Sicherung den Heizer aus.
Steigt die Umgebungstemperatur über die Soll-Temperatur hinaus an, schaltet sich der Heizer aus und geht in den Wachzustand über. Sinkt die Umgebungstemperatur unter die Soll-Temperatur, schaltet sich der Heizer automatisch wieder ein!
Ausschalten des Heizers
Um den Heizer auszuschalten, ist der Netzschalter in die Position „0" (Zeichnung B, Pos. 3) zu stellen. Dann ist die Versorgungsleitung von der Netzsteckdose zu trennen. Nach dem Ausschalten des Gerätes, bevor es ohne Aufsicht gelassen wird, muss man überprüfen, dass die Flamme im Inneren ganz ausgegangen ist.

10. Gerätewartung

ACHTUNG **Gasflasche vor jeder Gerätewartung trennen.**

Die Reparaturen dürfen ausschließlich in den Vertragswerkstätten des Herstellers vorgenommen werden.

Mindestens einmal jährlich, am besten vor jeder Heizperiode, ist technische Inspektion des Gerätes in einer Vertragswerkstatt erforderlich.

Luftheizgerät reinigen

Das Luftheizgerät ist regelmäßig zu reinigen. Dabei sind insbesondere die Verunreinigungen durch den an den Brennstoffspuren nach dem Brennstofftankbefüllen klebenden Staub zu entfernen. Für die Reinigung einen weichen Lappen verwenden. Ausgetrockneter Schmutz kann mit einem Staubsauger entfernt werden. Keine aggressiven Tenside, chemischen Reiniger, Lösungsmittel oder sonstigen Stoffe verwenden, die Geräteoberfläche angreifen können.

Brennstofftank entleeren, reinigen

Durch den Schmutz und die Luftfeuchte, die sich im Brennstofftank beim Geräteeinsatz ansammeln, kann das Wasser im Brennstofftank kondensieren. Ist die Reinigung des Brennstofftanks erforderlich, wird das Luftheizgerät wie üblich etwas höher aufgestellt. Entsprechenden Behälter unter dem Luftheizgerät aufstellen, Ablassschraube im Brennstofftankboden (Abb. G, 1) öffnen, Brennstoff auslaufen lassen, Brennstofftank reinigen, anschließend Ablassschraube wieder fest anziehen.
Entleerten Brennstofftank mit etwas frischem Brennstoff spülen.
Brennstofftank alle 150 – 200 Betriebsstunden bzw. bei Verschlechterung der Geräteleistung reinigen.

Luftfilter

Der Luftvorfilter (Schaumstofffilter) ist alle 50 Betriebsstunden bzw. bei festgestellter Verschmutzung / Verstopfung zu reinigen. Dazu hintere Verkleidung (Abb. F,1) demontieren und Luftfilter (Abb. F, 3) herausnehmen, im warmen Wasser spülen, gründlich trocknen lassen und wieder einbauen. Die Demontage der Kunststoffverkleidung des Kompressors (Abb. F, 2) ist dazu nicht erforderlich. Hochdruckseitigen Luftfilter alle 100 Betriebsstunden wechseln, dazu Schutzverkleidung des Motors (Abb. F, 2) abschrauben, Luftfilter (Abb. F, 4) herausnehmen und gegen einen neuen wechseln. Der Zusammenbau erfolgt sinngemäß in umgekehrter Reihenfolge.

Lagerung, Transport, Auslieferung

Luftheizgerät trocken, staubfrei und gegen Luftfeuchte und Kinderhänden geschützt bei 5 – 20° C, fern von Wohnräumen, lagern. Brennstofftank vor der Einlagerung entleeren und reinigen. Der Lagerraum muss frei von Staub und Dämpfen sein, die Korrosion von Metallteilen herbeiführen können. Luftheizgerät nicht in Räumlichkeiten mit eingelagerten Lebensmitteln aufbewahren. Das Luftheizgerät ist mit Laufrollen für sein einfaches Verstellen innerhalb der Räume ausgerüstet. Vor der erforderlichen Geräteauslieferung durch einen Spediteur in eine Vertragswerkstatt, um bspw. eine Reparatur vornehmen zu lassen, ist der Brennstofftank unbedingt zu entleeren! Gemäß den geltenden Vorschriften ist der Transport von Flüssigbrennstoffen, ohne dass besondere Sicherheitsmaßnahmen nach separaten Vorschriften getroffen werden, verboten.

11. Ersatzteile und Zubehör

Um Ersatzteile und Zubehör zu kaufen kontaktiere Dich mit des Service Dedra-Exim. Die Kontaktdaten befinden sich auf Seite Nr. 1 der Anweisung. Bei Bestellung der Ersatzteile geben Sie di Nummer der PARTIE an, die auf dem Betriebsschild angebracht ist. Wir bitten, den beschädigten Teil beschreiben, indem Sie den angenäherten Einkaufstermin des Gerätes bekannt geben. Während der Garantiezeit werden Reparaturen nach den in der Garantiekarte angegebenen Grundsätzen ausgeführt. Das reklamierte Produkt übergeben Sie zwecks Reparatur am Einkaufsort (der Verkäufer ist dazu verpflichtet, das reklamierte Produkt entgegenzunehmen) oder übersenden es an den Zentralen Service von DEDRA - EXIM. Wir bitten Sie, die durch den Importeuer ausgestellte Garantiekarte beizufügen. Ohne dieses Dokument wird die Reparatur wie eine Reparatur nach dem Ablauf der Garantie behandelt. Nach Ablauf der Garantiezeit wird die Reparatur durch den Zentralen Service ausgeführt. Das beschädigte Produkt ist an den Service zu schicken (die Versandkosten werden durch den Benutzer getragen).

12. Störungen selbst beseitigen

ACHTUNG **Zuerst Stecker des Gerätes ziehen, erst dann Störungen selbst beseitigen.**

Problem	Ursache	Abhilfe
Luftheizgerät geht nicht in Betrieb	Stromkabel nicht angeschlossen	Stromkabel anschließen
	Spannungsausfall im Netz	Für Netzspannung sorgen
	Steuerschalter beschädigt	Gerät reparieren lassen
Motor läuft, keine Zündung	Kein Brennstoff	Brennstoff nachfüllen
	Zündsystemausfall	Gerät reparieren lassen
Flamme geht aus, „E1“ Anzeige auf dem Display	Brennstoffstand zu niedrig	Brennstoff nachfüllen
	Luftfilter verstopft	Luftfilter laut Anweisung im Absatz „Gerätewartung“ reinigen oder wechseln
	Ausfall Brennstoffzuführungssystem	Gerät reparieren lassen
Luftheizgerät schaltet nicht aus, „E2“ Anzeige auf dem Display	Ausfall Temperatursensor	Gerät reparieren lassen

13. Gerätekomponenten

1. Luftheizgerät – 1 Stck., 2. Halterung oben – 1 Stck., 3. Konsole unten – 1 Stck., 4. Laufrad – 2 Stck., 5. Laufradachse – 1 Stck., 6. Schrauben- und Mutternset für den Zusammenbau

14. Nutzerinformationen über die abgabe von gebrauchten elektro- und elektronik-altgeräten

(betrifft Haushalte)



Das auf den Produkten oder in den Begleitunterlagen abgebildete Symbol weist darauf hin, dass defekte elektrische oder elektronische Geräte nicht mit dem Hausmüll entsorgt werden dürfen. Wenn Sie Bauteile entsorgen, wiederverwenden oder verwerten möchten, bringen Sie diese bitte zu einer speziellen Sammelstelle, wo sie kostenlos angenommen werden. Informationen über die Standorte von Sammelstellen für Altgeräte finden Sie bei den örtlichen Behörden, z. B. auf deren Websites.
Durch die korrekte Entsorgung des Geräts schonen Sie wertvolle Ressourcen und vermeiden negative Auswirkungen auf die Gesundheit und die Umwelt, die sich aus dem möglichen Vorhandensein von gefährlichen Stoffen, Gemischen und Bestandteilen in dem Gerät ergeben.
Bei unsachgemäßer Entsorgung drohen Strafen nach den jeweiligen örtlichen Vorschriften.
Benutzer in EU-Ländern: Wenn Sie elektrische oder elektronische Geräte entsorgen müssen, wenden Sie sich bitte an die nächstgelegene Verkaufsstelle oder Ihren Lieferanten, der Ihnen weitere Informationen geben kann.
Entsorgung in Ländern außerhalb der Europäischen Union: Dieses Symbol gilt nur für Länder innerhalb der Europäischen Union. Sollten Sie dieses Produkt entsorgen wollen, wenden Sie sich bitte an Ihre örtlichen Behörden oder Ihren Händler, um die richtige Entsorgungsmethode zu erfahren.

Garantiekarte

für

Ölheizer mit Thermostat

Katalognummer: DED9950, DED9952, DED9964T Lotnummer: .....

(im Weiteren **Produkt** genannt)

Kaufdatum des Produkts: .....

Stempel des Verkäufers

Datum und Unterschrift des Verkäufers: .....

Erklärung des Benutzers:

Ich bestätige, dass ich über die Bedingungen der Garantie sowie Folgen der Nichtbeachtung von den in der Bedienungsanleitung und Garantiekarte enthaltenen Anweisungen informiert wurde. Die Bedingungen dieser Garantie sind mir bekannt, was ich mit meiner eigenhändigen Unterschrift bestätige:

....

Datum und Ort Unterschrift des Käufers

I. Haftung für das Produkt

1. **Garant** - DEDRA EXIM sp. z o.o. mit Sitz in Pruszków, Adresse: ul. 3 Maja 8, 05-800 Pruszków, Reg.-Nr. KRS 0000062517, Amtsgericht für Warschau, XIV Wirtschaftsabteilung des Nationalen Gerichtsregisters, Steuernummer 527-020-49-33, Stammkapital: 100 980.00 zł.
2. Zu den in dieser Garantiekarte bestimmten Bedingungen erteilt der Garant hiermit Garantie für das Produkt, das vom Vertrieb des Garants stammt.
3. Die Garantiehaftung umfasst nur Mängel, deren Entstehung auf die im Produkt zum Zeitpunkt seiner Aushändigung dem Benutzer enthaltenen Fehler zurückzuführen ist.
4. Im Rahmen der Garantie gewinnt der Benutzer das Recht zur kostenlosen Reparatur des Produkts, soweit der Mangel innerhalb der Garantiezeit offenbart wurde. Die Art und Weise, auf die das Produkt repariert wird (Methode der Reparatur) wird vom Garanten bestimmt. Falls der Garant feststellt, dass die Reparatur nicht möglich ist, behält sich der Garant das Recht vor, das mangelhafte Element oder das ganze Produkt gegen ein freies von Mängeln zu tauschen, den Preis des Produkts zu mindern oder vom Vertrag abzutreten.
5. Gegenüber einem Benutzer, der kein Verbraucher im Sinne des Gesetzes vom 23. April 1964 Zivilgesetzbuch ist, ist die Schadensersatzhaftung des Garanten für die sich aus dieser Garantie ergebenden und/oder im Zusammenhang mit ihrer Erteilung und Ausübung stehenden Schäden, ohne Rücksicht auf den Rechtstitel, maximal auf den Wert des mangelhaften Produkts begrenzt.

II. Garantiezeit

Elemente des Produkts, die mit der Garantie umfasst sind	Dauer des Garantieschutzes
Ölheizer mit Thermostat	24 Monate ab dem Kaufdatum des Produkts das auf dieser Garantiekarte angegeben ist

III. Bedingungen der Inanspruchnahme der Garantie

1. Vorlegung der ausgefüllten Garantiekarte vom Benutzer sowie Glaubhaftmachung der Kaufumstände vom Benutzer, z.B. durch Vorlegung eines Kassenbelegs, einer Rechnung, usw. Damit die Reklamation reibungslos durchgeführt werden kann, wird es empfohlen, dass der Benutzer alle in dem "Lieferumfang" genannten Elemente, der in der Bedienungsanleitung beschrieben wurde, zusammen mit dem Produkt zur Reklamation abgibt.
2. Beachtung der in der Bedienungsanleitung und Garantiekarte enthaltenen Anweisungen vom Benutzer.
3. Die Garantie umfasst nur das Gebiet der Republik Polen und der EU.
4. Die Garantie umfasst nicht die Mängel des Produkts, die infolge von folgenden Ursachen entstanden sind:
a. Nichtbeachtung der in der Bedienungsanleitung bestimmten Bedingungen vom Benutzer, insbesondere in Bezug auf richtige Nutzung, Wartung und Reinigung;
b. Verwendung von Reinigungs- oder Wartungsmitteln vom Benutzer, die im Widerspruch zu der Bedienungsanleitung stehen;
c. Unrichtige Aufbewahrung und unrichtiger Transport des Produkts vom Benutzer;
d Eigenmächtige Veränderungen und/oder Umbauten am Produkt vom Benutzer, die mit dem Garant nicht abgestimmt wurden;
e. Verwendung von Betriebsmaterialien und Ersatzteilen vom Benutzer, die im Widerspruch zu der Bedienungsanleitung stehen.
5 Der Benutzer, der kein Verbraucher im Sinne des Gesetzes vom 23. April 1964 Zivilgesetzbuch ist, verliert Garantieansprüche für das Produkt, an dem:
- Seriennummer, Datumsangaben und Typenschilder vom Benutzer entfernt, verändert oder beschädigt wurden;
- Plomben vom Benutzer beschädigt wurden oder Spuren des Hantierens an ihnen tragen.
6. **Achtung!** Die mit täglicher Bedienung des Produkts verbundenen Tätigkeiten, die sich u.a. aus der Bedienungsanleitung ergeben, sind vom Benutzer auf eigene Rechnung und eigene Kosten auszuführen.

IV. Reklamationsverfahren

1. Falls unrichtige Arbeit des Produkts festgestellt wird, soll man sich vor der Anmeldung der Reklamation vergewissern, dass alle insbesondere in der Bedienungsanleitung bestimmten Bedientätigkeiten richtig ausgeführt wurden.
2. Die Reklamation soll man unverzüglich, am besten innerhalb von 7 Tagen ab Feststellung des Mangels am Produkt anmelden. Der Benutzer, der kein Verbraucher im Sinne des Gesetzes vom 23. April 1964 Zivilgesetzbuch ist, verliert Garantieansprüche für das Produkt, im Falle, wenn die Reklamation nicht innerhalb von 7 Tagen angemeldet wird.
3. Die Reklamation kann u.a. am Verkaufsort, an dem das Produkt gekauft wurde, beim Garantieservice oder schriftlich auf folgende Adresse angemeldet werden: DEDRA EXIM sp. z o.o., ul. 3 Maja 8, 05-800 Pruszków.
4. Der Benutzer kann die Reklamation unter Verwendung des Formulars anmelden, das auf der Internet www.dedra.pl zugänglich ist. ("Formular zur Anmeldung der Reklamation aufgrund der Garantie").
5. Die Adressen von Garantieservice-Stellen für jeweilige Länder sind auf der Internetseite www.dedra.pl zugänglich. Im Falle, wenn keine Garantieservice-Stelle im jeweiligen Land vorhanden ist, soll man die Reklamationsanmeldung aufgrund der Garantie an folgende Adresse richten: DEDRA EXIM sp. z o.o. ul. 3 Maja 8, 05-800 Pruszków (Polska).
6. Im Hinblick auf die Sicherheit des Benutzers ist die Nutzung eines mangelhaften Produkts untersagt..
7. Achtung!!! Nutzung eines mangelhaften Produkts gefährdet der Gesundheit und dem Leben des Benutzers.
8. Erfüllung der sich aus der Garantie ergebenden Pflichten erfolgt innerhalb von 14 Werktagen ab der Rückgabe des beanstandeten Produkts vom Benutzer.
9. Vor der Rückgabe des mangelhaften Produkts zur Reklamation soll man es reinigen. Das beanstandete Produkt soll sorgfältig vor möglichen Beschädigungen während des Transports abgesichert werden (es wird empfohlen das beanstandete Produkt in Originalverpackung zu bringen).
10. Die Garantiezeit wird um die Zeit verlängert, in der der Benutzer das mit der Garantie umfasste Produkt infolge des Mangels nicht benutzen konnte.
Die sich aus den Vorschriften über die Gewährleistung für Mängel von verkauften Sachen ergebenden Rechte des Benutzers werden von dieser Garantie weder ausgeschlossen noch eingeschränkt oder eingestellt.

SI Vsebina

1. Fotografije in risbe
2. Opis naprave
3. Namen naprave
4. Omejitev uporabe
5. Tehnični podatki
6. Priprava na delo
7. Povezava z omrežjem
8. Vklop naprave
9. Uporaba naprave
10. Tekoče vzdrževanje
11. Rezervni deli in dodatki
12. Pomanjkljivosti, odpravljene samostojno
13. Dokončanje opreme
14. Informacije za uporabnike o odstranjevanju plinskih naprav
15. Garancijski list

Izjava o skladnosti je na voljo v pisarni družbe Dedra Exim Ltd.
Splošni varnostni predpisi so vključeni v priročniku kot posebna knjižica.

⚠ OPOZORILO. Preberite vsa opozorila, označena s simbolom, in vsa ⚠ navodila. Neupoštevanje naslednjih opozoril in varnostnih navodil lahko povzroči električni udar, požar ali hude telesne poškodbe. **Vsa opozorila in navodila shranite za prihodnjo uporabo u.**

2. Opis naprave

DED9950, DED9952, DEDE9964T: slika C: 1. številčnica, 2. indikator temperature, 3. stikalo, 4. zaslon

3. Namen naprave

Naprava je namenjena uporabi le v prostorih z učinkovitim prezračevanjem. Namenjena je ogrevanju nestanovanjskih prostorov, kot so delavnice, garaže itd. Namenjena je uporabi kot pomožni vir ogrevanja in ne kot glavni vir ogrevanja.

4. Omejitve uporabe

Napravo lahko uporabljate le v skladu s spodaj navedenimi "Dovoljenimi pogoji delovanja". Naprave ne smete uporabljati za neprekinjeno ogrevanje prostorov v stavbah z živalmi, kot so hlevi, kmetije itd. Če se grelnik uporablja ob stalni prisotnosti ljudi, je treba zagotoviti ustrezne pogoje delovanja. Prostor je treba neprekinjeno prezračevati, tako da odstotek strupenih snovi v zraku ne preseže zdravju nevarne ravni. Dobro prezračevanje je zagotovljeno, če je zagotovljeno normalno kroženje zraka skozi okna, vrata in druge fiksne odprtine. Nedovoljene spremembe mehanske konstrukcije, kakršne koli spremembe, vzdrževalna dela, ki niso opisana v navodilih za uporabo, se štejejo za nezakonite in imajo za posledico takojšnjo izgubo garancijskih pravic, izjava o skladnosti pa postane neveljavna. Zaradi uporabe, ki ni v skladu s predvideno uporabo ali navodili za uporabo, se takoj izgubijo pravice iz garancije. Naprave ne uporabljajte, če so ugotovljene mehanske poškodbe, zlasti deformacije ohišja, rezervoarja za gorivo, puščanje (puščanje goriva). Naprave ne uporabljajte tudi, če pri njenem delovanju ugotovite kakršne koli nepravilnosti. V takem primeru je treba napravo popolnoma zavarovati in jo nato popraviti v pooblaščenem servisnem centru družbe Dedra Exim Sp. z o.o.

Dovoljeni delovni pogoji

Napravo lahko uporabljate le v prostorih z učinkovitim prezračevanjem. Izogibajte se vlagi. Naprave ne puščajte vklopljene brez nadzora. Naprave ne uporabljajte v prašnih prostorih (mavčni prah).

5. Tehnični podatki

Model	DED9950	DED9952	DED9964T
Napajalna napetost [V]	~ 230	~ 230	~ 230
Frekvenca napajanja [Hz]	50	50	50
Moč motorja [W]	230	230	340
Ogrevalna moč [kW]	20	30	50
Vrsta goriva	Dizel	Dizel	Dizel
Prostornina rezervoarja za gorivo [l]	19	38	56
Poraba goriva [kg/h]	1,65	2,4	4
[3]Pretok zraka [m /h]	595	720	1100
Teža (brez goriva) [kg]	14.9	22.2	27.8
Stopnja zaščite pred neposrednim dostopom	IPX4	IPX4	IPX4

* Poraba goriva, navedena v navodilih, je približek, ki je močno odvisen od kakovosti goriva in pogojev delovanja grelnika.

6. Priprava na delo

Montaža

Ko grelnik vzamete iz embalaže, preverite, ali so posamezne komponente poškodovane. Če je enota poškodovana, je ne zaženite. Sestavite v skladu z naslednjim opisom (slika E):
1 Vstavite kolesno gred E v ustrezno luknjo plošče za pritrditev kolesa J, vstavite čep I v ustrezne luknje kolesne gredi; na obeh straneh kolesne gredi namestite gladko podložko F, potisnite kolo D na kolesno gred E, privijte matico G, da pritrdite kolo na gred, pritrdite pokrov kolesa H.
2. z vpenjalnim vijakom C in podložko ø6 B namestite držalo A v ustrezno luknjo pritrdilne plošče J.

Polnjenje rezervoarja z gorivom.

Kot gorivo se sme uporabljati samo dizelsko gorivo. Nikakor ne smete uporabljati goriv, ki so hlapljiva, kot so bencin ali topila. Prav tako ni dovoljena uporaba onesnaženega goriva ali izrabljenega motornega olja. Če gorivo pride v stik s kožo, umazana mesta takoj umijte z milom in vodo ter sperite z vodo.
-Pred polnjenjem rezervoarja z gorivom preverite, ali je enota izključena iz električnega omrežja.
-Med polnjenjem opazujte rezervoar za gorivo, ali ne pušča. Če odkrijete puščanje goriva, naprave ne uporabljajte. Napravo dajte popraviti v specializiranem servisnem centru.
-Polnilnik goriva se nahaja na zadnji strani grelnika (slika D, 1). Pri polnjenju rezervoarja pozorno spremljajte indikator nivoja goriva (slika D, 2).
-V stavbi ne shranjujte več kot eno zalogo goriva.
-Rezervoarji za gorivo ne smejo biti nameščeni v oddaljenosti manj kot 8 m od grelnika, izjema je vgrajeni rezervoar, ki je del grelnika.
-Prostor za skladiščenje goriva je treba vzdrževati v skladu z veljavnimi predpisi o varstvu pred požarom in varnosti pri delu. Morebitno razlito gorivo obrišite s suho krpo ali namenskim čistilom.
Pred zagonom preverite, ali ne pušča gorivo. Če ugotovite uhajanje goriva, npr. zaradi netesnega rezervoarja ali cevi za gorivo, grelnika ne smete uporabljati. V tem primeru se obrnite na servisno službo.

7. Povezava z omrežjem

Pred priključitvijo naprave na vir napajanja se prepričajte, da napajalna napetost ustreza vrednosti, navedeni na tipski ploščici.

Napajalna napeljava mora biti izvedena v skladu z bistvenimi zahtevami za električne inštalacije in mora izpolnjevati varnostne zahteve za uporabo. Parametri za najmanjši presek napajalnega kabla in nazivno vrednost varovalke glede na moč naprave so navedeni v spodnji preglednici:

Moč naprave [W].	[2]Najmanjši prečni prerez vodnika [mm]	Najmanjša varovalka tipa C [A].
<700	0,75	6

Namestitev naj opravi usposobljen električar. Pri uporabi podaljševalnih kablov poskrbite, da presek vodnika ni manjši od zahtevanega (glejte tabelo). Električni kabel namestite tako, da med delovanjem ne bo nevarnosti, da bi se prerezal. Ne uporabljajte poškodovanih podaljškov. Redno preverjajte stanje napajalnega kabla. Ne vleci za napajalni kabel. Napravo priključite na ozemljeno električno vtičnico, zaščiteno z odklopnikom preostalega toka. Če je napajalni kabel poškodovan, ga mora iz varnostnih razlogov zamenjati pooblaščeni servisni center. zamenjavo vtiča ali napajalnega kabla mora vedno opraviti pooblaščeni servisni center.

8. Vklop naprave

POZOR **Pred zagonom enote je treba opraviti korake, opisane v poglavju "Priprava na delovanje".**

Grelnik postavite na ravno površino, tako da tok vročega zraka ni usmerjen neposredno na vnetljive materiale, ljudi ali živali. Med grelnikom in predmeti na delovnem mestu pustite prosti prostor, ki naj bo vsaj 3 m od čelne strani odvoda vročega zraka, vsaj 2 m od odprtine za dovod zraka in vsaj 2 m od stropa prostora (slika A). Posebno pozornost namenite zavesam, draperijam ali drugim materialom, ki se lahko ob izpostavljenosti vročemu zraku vžgejo.

Vklop grelnika

Omrežno stikalo (slika C, 3) nastavite v položaj "I". Z gumbom (slika C, 1) nastavite želeno temperaturo. Če je temperatura, nastavljena z gumbom, višja od temperature, ki je prikazana na prikazovalniku trenutne temperature (slika C, 2), se bo grelnik samodejno vklopil.

9. Uporaba naprave

POZOR **Vstopne in izstopne odprtine grelnika ne smejo biti pokrite ali ovirane**.

Za pravilno delovanje enote je treba zagotoviti prost pretok zraka. Naprava je opremljena z varnostnim sistemom, ki povzroči izklop naprave v naslednjih primerih:
Če v zgorevalni komori ni plamena ali če ta ugasne, ima grelnik optoelektronski element, ki spremlja plamen v zgorevalni komori.
Za ponovni vklop preverite, da nivo goriva v rezervoarju ni prenizek, po potrebi dolijte gorivo ter izklopite in ponovno vklopite stikalo (slika C, 3).
izpad električnega omrežja, v tem primeru se grelnik izklopi.
in bo preklopil v način v sili. Za ponovni vklop je treba stikalo izklopiti in ponovno vklopiti (slika C, 3). Zaradi tega delovanja grelnika ni mogoče nadzorovati s časovniki, ki odklopijo in ponovno priključijo napetost.
Pregrevanje enote: če se temperatura v grelniku poviša, na primer zaradi ovire pri dovodu zraka, zaščita izklopi grelnik. Če ga želite ponovno vklopiti, počakajte, da se grelnik ohladi, ga izklopite in ponovno vklopite (slika C, 3).
Izklop termostata: ko se temperatura okolice dvigne nad nastavljeno temperaturo, se grelnik izklopi in preide v stanje pripravljenosti. Ko temperatura okolice pade pod nastavljeno temperaturo, se grelnik ponovno samodejno vklopi.

Izklop grelnika

Za izklop grelnika prestavite stikalo za napajanje v položaj "0" (slika C, 3) Nato izključite napajalni kabel iz vtičnice. Po izklopu naprave preverite, ali je plamen v njej popolnoma ugasnil, preden jo pustite brez nadzora.

10. Tekoče vzdrževanje

POZOR **Vsa vzdrževalna dela je treba opravljati, ko je enota izključena iz električnega omrežja.**

Popravila lahko opravljajo le usposobljeni strokovnjaki na mestih, ki jih določi proizvajalec.
Vsaj enkrat na leto je priporočljivo opraviti tehnični pregled pri pooblaščenem servisu, po možnosti pred vsako ogrevalno sezono.
Čiščenje naprave.
Napravo je treba redno čistiti. Zlasti ga je treba očistiti vseh ostankov, ki nastanejo med polnjenjem rezervoarja za gorivo, na katerega se zlahka prilepita prah in umazanija. Za čiščenje je treba uporabiti mehko krpo. Suho umazanijo lahko odstranite s sesalnikom. Ne uporabljajte agresivnih čistil, kemičnih čistil, topil ali drugih sredstev, ki lahko poškodujejo površino enote.
Praznjenje in čiščenje rezervoarja za gorivo .
Med uporabo grelnika se v rezervoarju nabirajo umazanija in vlaga, kar povzroča kondenzacijo v rezervoarju za gorivo. Če je treba rezervoar za gorivo izprazniti in očistiti, postavite grelnik s kolesi na rahlo vzpetino. Pod grelnik postavite posodo za izpraznjeno gorivo. Odvijte čep za izpust goriva, ki se nahaja na dnu posode za gorivo (slika G, 1). 2. Po izpraznitvi in čiščenju ponovno privijte čep za izpust goriva.
Po izpraznitvi rezervoarja ga splaknite z majhno količino svežega goriva.
Navedeno je treba opraviti periodično vsakih 150-200 ur delovanja ali ob zaznavi poslabšanja delovanja.
Zračni filter.
Predfilter za zrak (goba) je treba očistiti vsakih 50 ur delovanja ali ko opazite, da je umazan/zamašen. Filter očistite tako, da odstranite zadnji pokrov (slika F, 1) in odstranite gobični filter (slika F, 3), ga sperite v topli vodi, temeljito posušite in namestite nazaj. V ta namen ne odvijajte plastičnega pokrova kompresorja (slika F, 2). Vsakih 100 obratovalnih ur zamenjajte filter na visokotlačni strani. Odvijte pokrov motorja (slika F, 2), odstranite filter (slika F, 4) in ga zamenjajte z novim. Ponovno ga sestavite v obratnem vrstnem redu.
Skladiščenje, prevoz, odprema

Grelnik je treba hraniti v suhem, brezprašnem in vlažnem prostoru pri temperaturi (5-20) °C, stran od bivalnih prostorov, zaščiteno pred dostopom otrok. Iz rezervoarja za gorivo je treba med skladiščenjem izprazniti gorivo in ga očistiti umazanije. V prostoru ne sme biti prahu in hlapov, ki lahko povzročijo korozijo kovinskih sestavnih delov. Naprave ne shranjujte v prostorih, kjer se hranijo živilski izdelki.
Grelnik je opremljen s koleščki za lažje premikanje po ogrevanih prostorih. Če je treba grelnik poslati v prevoz, npr. v servisni center za popravilo, je treba izprazniti rezervoar za gorivo! V skladu z veljavnimi predpisi je prevoz tekočih goriv brez upoštevanja posebnih varnostnih pogojev, določenih s posebnimi predpisi, prepovedan.

11. Rezervni deli in dodatki

Za nakup rezervnih delov in dodatne opreme se obrnite na Dedra Exim Service. Kontaktne podatke najdete na strani 1 priročnika.
Pri naročanju rezervnih delov navedite številko serije na ploščici in številko dela iz montažne risbe.
V garancijskem obdobju se popravila izvajajo v skladu s pogoji, navedenimi v garancijskem listu. Okvarjeni izdelek oddajte v popravilo na mestu nakupa (prodajalec je dolžan sprejeti okvarjeni izdelek), pošljite ga v osrednji servisni center podjetja Dedra Exim ali ga pošljite v servisni center, ki je najbližje vašemu kraju bivanja (seznam servisnih centrov na www.dedra.pl). Priložite izpolnjen garancijski list. Po poteku garancijskega roka popravila izvaja osrednji servis. Okvarjeni izdelek pošljite servisnemu centru (stroške pošiljanja plača uporabnik).

12. Pomanjkljivosti, odpravljene samostojno

⚠ POZOR **Preden poskušate sami odpraviti težave, enoto odklopite od napajanja.**

Problem	Vzrok	Rešitev
Grelnik se ne vklopi.	Odklopljen napajalni kabel.	Priključite kabel na električno omrežje.
	V omrežju ni napetosti.	Preverite omrežno napetost.
	Okvarjeno stikalo.	Enoto oddajte v popravilo.
Motor deluje, ni vžiga.	V rezervoarju ni goriva.	Dolijte gorivo.
	Pomanjkljiv sistem vžiga.	Enoto oddajte v popravilo.
Grelnik ugasne, na zaslonu se prikaže comnikat "E1".	Prenizka raven goriva v rezervoarju.	Dolijte gorivo.
	Zamašeni zračni filtri.	Filtre očistite ali zamenjajte v skladu s postopkom, opisanim v poglavju "Tekoče vzdrževanje".
	Okvara sistema za dovod goriva.	Enoto oddajte v popravilo.
Grelnik se ne vklopi, na zaslonu se prikaže sporočilo "E2".	Okvarjen temperaturni senzor.	Enoto oddajte v popravilo.

13. Dokončanje opreme

1. grelnik olja - 1 enota, 2. zgornji nosilec - 1 enota, 3. spodnji nosilec - 1 enota, 4. kolo - 2 enoti, 5. os - 1 enota, 6. komplet vijakov in matic za montažo

14. Informacije za uporabnike o odstranjevanju električne in elektronske opreme

(velja za gospodinjstva)



Simbol, ki je prikazan na izdelkih ali spremljajoči dokumentaciji, označuje, da se okvarjene električne ali elektronske opreme ne sme odlagati med gospodinjske odpadke. Če želite sestavne dele zavreči, ponovno uporabiti ali predelati, jih je treba odpeljati na specializirano zbirno mesto, kjer jih bodo sprejeli brezplačno. Informacije o lokacijah zbirnih mest za rabljeno opremo zagotavljajo lokalni organi, npr. na svojih spletnih straneh.
S pravilnim odstranjevanjem naprave lahko ohranimo dragocene vire ter se izognemo negativnim vplivom na zdravje in okolje zaradi morebitne prisotnosti nevarnih: snovi, zmesi in sestavnih delov v opremi.
Zaradi nepravilnega odlaganja odpadkov vam grozijo kazni v skladu z ustreznimi lokalnimi predpisi.
Uporabniki v državah EU: Če želite odstraniti električno ali elektronsko opremo, se obrnite na najbližje prodajno mesto ali na dobavitelja, ki vam bo zagotovil dodatne informacije.
Odstranjevanje v državah zunaj Evropske unije: Ta simbol velja samo za države Evropske unije. Če želite ta izdelek zavreči, se obrnite na lokalne organe ali prodajalca, da vam pojasnijo pravilen način odstranjevanja.

Garancijski list
na spletni strani .
Oljni grelnik s termostatom

Številka naročila: DED9950, DED9952, DED9964T Številka serije:
.....
(v nadaljnjem besedilu: izdelek)
Datum nakupa izdelka: .....

Žig prodajalca

Datum in podpis prodajalca: .....

Izjava uporabnika:
Potrjujem, da sem bil seznanjen z garancijskimi pogoji in posledicami neupoštevanja navodil iz navodil za uporabo in garancijskega lista. Seznanjen sem s pogoji te garancije, kar potrjujem z lastnoročnim podpisom:

.....
Datum in krajPodpis uporabnika

I. Odgovornost za izdelek

(1) Garant - Dedra Exim Sp. z o.o. s sedežem v Pruszkowu, naslov: 3 Maja 8, 05-800 Pruszków, KRS 0000062517, Okrožno sodišče za glavno mesto Varšavo v Varšavi, XIV gospodarski oddelek Državnega sodnega registra, NIP 527-020-49-33, osnovni kapital: PLN 100.980,00.
2 Garant pod pogoji, določenimi v tem garancijskem listu, jamči za izdelek, ki izvira iz Garantove distribucije.
(3) Odgovornost v okviru garancije zajema le napake, ki izhajajo iz vzrokov, ki so lastni izdelku ob dobavi uporabniku.
(4) Uporabnik je na podlagi garancije upravičen do brezplačnega popravila izdelka, če se je napaka pokazala v garancijskem roku. Način popravila Izdelka (način popravila) je v pristojnosti Garanta. Če garant ugotovi, da popravilo ni mogoče, si pridržuje pravico do zamenjave okvarjenega elementa ali celotnega izdelka z brezhibnim, znižanja cene izdelka ali odstopa od pogodbe.
V zvezi z uporabnikom, ki ni potrošnik v smislu zakona z dne 23. aprila 1964. Civilnega zakonika, je odgovornost Garanta za škodo, ki izhaja iz te garancije in/ali v zvezi z njeno sklenitvijo in izvajanjem, ne glede na pravni naslov, omejena na največ vrednost izdelka z napako.

II. Jamstveno obdobje

Sestavni deli izdelka	Trajanje garancijske zaščite
Oljni grelnik s termostatom	24 mesecev od datuma nakupa izdelka, kot je navedeno na tej garancijski kartici.

III. Pogoji za koriščenje zavarovanja

Uporabnik mora predložiti izpolnjen garancijski list za izdelek in dokazati okoliščine nakupa izdelka, npr. s predložitvijo računa, računa itd. Zaradi učinkovite obravnave reklamacij je priporočljivo, da uporabnik skupaj z izdelkom predloži vse sestavne dele, navedene v poglavju "Kompletiranje naprave" v uporabniškem priročniku.
2. da uporabnik upošteva navodila v priročniku za uporabo in garancijski kartici.
Jamstvo velja samo za ozemlje Republike Poljske in EU.
Garancija ne krije napak na izdelku, ki nastanejo zlasti zaradi:
a. Če uporabnik ne upošteva pogojev iz navodil za uporabo, zlasti glede pravilnega delovanja, vzdrževanja in čiščenja;
b. Uporabnik uporablja čistila ali sredstva za vzdrževanje, ki niso v skladu z navodili za uporabo;
c. neustrezno skladiščenje in prevoz izdelka s strani uporabnika;
d. Uporabnikove nepooblaščene spremembe in/ali modifikacije izdelka, ki niso bile dogovorjene s garantom;
e. če uporabnik v izdelku uporablja potrošni material, ki ni v skladu z navodili za uporabo.
(5) Uporabnik, ki ni potrošnik v smislu zakona z dne 23. aprila 1964. civilnega zakonika, izgubi garancijo za izdelek, v katerem:
- je uporabnik odstranil, spremenil ali poškodoval serijske številke, oznake datuma in merilne tablice;
- če je uporabnik poškodoval plombe ali če so na njih vidni znaki nedovoljenega poseganja.
Opozorilo: Uporabnik mora dejavnosti, povezane z vsakodnevnim delovanjem izdelka, ki med drugim izhajajo iz navodil za uporabo, izvajati sam in na lastne stroške.

IV. Pritožbeni postopek

(1) Če se ugotovi, da izdelek deluje nepravilno, se morate pred vložitvijo zahtevka prepričati, da so bili pravilno izvedeni vsi ukrepi, navedeni zlasti v navodilih za uporabo.
2. priporočamo, da pritožbo vložite takoj, po možnosti v 7 dneh od dneva, ko ste opazili napako na izdelku. Uporabnik, ki ni potrošnik v smislu zakona z dne 23. aprila 1964. Civilnega zakonika, izgubi pravice, ki izhajajo iz te garancije, če reklamacije ne vloži v 7 dneh.
(3) Reklamacijo je mogoče med drugim sporočiti na mestu nakupa izdelka, pri garancijskem servisu ali pisno na naslov: Dedra Exim Sp. z o.o., ul. 3 Maja 8, 05-800 Pruszków.
(4) Uporabnik lahko vloži pritožbo prek obrazca, ki je na voljo na spletni strani www.dedra.pl. ("Obrazec za reklamacijo zaradi garancije").
5. naslovi garancijskega servisa za posamezne države so na voljo na spletni strani www.dedra.pl. Če za posamezno državo ni garancijskega servisa, je priporočljivo, da garancijske zahtevke naslovite na: 3 Maja 8, 05-800 Pruszków (Poljska).
6 Zaradi varnosti uporabnika je uporaba izdelka z napako prepovedana.
7 Opozorilo: Uporaba okvarjenega izdelka je nevarna za zdravje in življenje uporabnika.
8 Obveznosti iz garancije bodo izpolnjene v 14 delovnih dneh, šteto od datuma, ko uporabnik dostavi reklamirani izdelek.

9. pred oddajo izdelka z napako v reklamacijo ga je priporočljivo očistiti. 10. Priporočljivo je, da se izdelek za reklamacijo skrbno zaščiti pred poškodbami med prevozom (priporočljivo je, da se izdelek za reklamacijo dostavi v originalni embalaži).
(10) Garancijski rok se podaljša za čas, ko uporabnik zaradi napake ni mogel uporabljati izdelka, za katerega velja garancija.
Garancija ne izključuje, omejuje ali zadržuje pravic uporabnika, ki izhajajo iz predpisov o garanciji za napake prodanega blaga.

SI

V skladu s členom 13(1) in (2) Uredbe (EU) 2016/679 Evropskega parlamenta in Sveta z dne 27. aprila 2016 o varstvu posameznikov pri obdelavi osebnih podatkov in o prostem pretoku takih podatkov ter o razveljavitvi Direktive 95/46/ES (v nadaljnjem besedilu: RODO) vas obveščamo
1. Skrbnik vaših osebnih podatkov, podanih v obrazcu, je DEDRA-EXIM sp z o.o. s sedežem v Pruškovu [Pruszków], ul. 3 Maja 8, 05-800 Pruszków, Poljska (v nadaljevanju: "Skrbnik").
2. Vaši podatki bodo obdelovani le za namene izvedbe garancijskega postopka zanapravo v skladu s črko b prvega odst. 6. člena Splošne uredbe o varstvu podatkov EU (v nadaljevanju: »SUVP«). Dajanje podatkov je prostovoljno, a nujno potrebno za izvedbo garancijskega postopka.
3. Vaše podatke bomo obdelovali skozi čas potekanja garancijskega postopka in za namene arhiviranja za primer morebitne potrebe obrambe pred zahtevki do Skrbnika, vendar najdlje do izteka roka njihovega zastaranja.
4. Vaše podatke se sme razkriti samo subjektom, ki obdelujejo podatke za Skrbnika na podlagi pisne pogodbe o zaupanju osebnih podatkov v obdelavo in sicer, med drugim, subjektom, ki izvajajo storitve tehničnega servisa, storitve gostovanja ter vzdrževanja spletnega mesta, IT storitve, izvajalcem kurirskih storitev ipd.. Skrbnikovi dobavitelji so dolžni zagotavljati varnost podatkov ter izpolnjevati zahteve obvezujočih predpisov prava v zvezi z varstvom osebnih podatkov ter ne smejo uporabljati zaupanih jim osebnih podatkov za namene, ki niso določeni v pogodbi s Skrbnikom.
5. Vaši podatki ne bodo obdelovani na avtomatiziran način, v tem na način profiliranja, in ne bodo posredovani v tretjo državo/mednarodni organizaciji.
6. Imate v vsakem trenutku pravico dostopa do svojih podatkov ter pravico do popravka, izbrisa, omejitve obdelave le-teh, pravico do prenosa podatkov na drug subjekt, pravico do ugovora zoper njihovo obdelavo.
7. V vseh zadevah v zvezi z obdelavo vaših osebnih podatkov s strani Skrbnika nas lahko kontaktirate s sporočilom na ta e-poštni naslov: daneosobowe@dedra.pl ;
8. Imate pravico vložiti pritožbo pri organu, ki je v dani državi pristojen za varstvo osebnih podatkov;

Wymogi w zakresie informacji dotyczące miejscowych ogrzewaczy pomieszczeń na paliwa gazowe/ciekłe / Požadavky na informace týkající se lokálních topidel na plynná/kapalná paliva / Požiadavky na informácie týkajúce sa lokálnych ohrievačov miestností na plynné/kvapalné palivá / Reikalavimai, keliami informacijai apie vietinius patalpų šildytuvus, kuriuose yra naudojamos dujos arba skystas kuras / Prasības savienotas ar informāciju par vietējiem telpu sildītājiem, funkcionējošiem ar gāzi vai šķidru degvielu / A gáz/folyékony tüzelőanyagok helyi helyiségfűtő berendezéseit érintő tájékoztatási követelmények. / Exigences d'information pour les appareils de chauffage décentralisés à combustibles de gaz / liquides / Requisitos de información para calefactores eléctricos locales a gas / combustible líquido / Cerințe privind informațiile referitoare la aparatele pentru încălzire locală cu combustibil gazos/lichid / Informatie-eisen voor elektrische lokale verwarmers van de ruimtes voor gas/vloeibare brandstoffen. / Anforderungen im Bereich der Informationen bez. Punkt-Raumerhitzer für Gas/flüssige Kraftstoffe / Informacijske zahteve za plinske/tekočinske grelnike prostorov na kraju samem

Identyfikator(-y) modelu / Identifikační značka (značky) modelu / Identifikátor (/-y) modelu / Modelio identifikatorius (-iai) / Modeļa identifikators(-i) / Modell azonosító(k): / Identifiant(s) de modele / Identificación(es) del modelo / Identificatorul de model(e): / Identificatie van het model: / Kennzeichnung(en) des Modells: / Identifikator(i) modela **DED9950/ DED9952/ DED9964T**			
Funkcja ogrzewania pośredniego: / Funkce nepřímého vytápění/ Funkcia nepriameho ohrievania/ Netiesioginio šildymo funkcija: / Netiešas apsildes funkcija: / Közvetett fűtésfunkció: / Fonction de chauffage indirect:/ Función del calentamiento indirecto / Funcție de încălzire indirectă: / Functie indirecte verwarming: / Funktion der mittelbaren Heizung: / Funkcija indirektnega ogrevanja: **Nie / Ne / Nie / Ne / Nē / Nem / Non / No / Nu / Neen / Nein / Ne**			
Bezpośrednia moc cieplna: … (kW) / Přímý tepelný výkon / Priamy tepelný výkon / Tiesioginė šiluminė galia / Tiešā termiskā jauda / Közvetlen hőteljesítmény: / Puissance thermique directe / Poder calorífico directo / Putere termică directă / Directe warmteafgifte / Unmittelbare Wärmeleistung / Neposredna toplotna moč: ... (kW) **20/ 30/ 50 kW**			
Pośrednia moc cieplna: … (kW) / Nepřímý tepelný výkon / Nepriamy tepelný výkon / Netiesioginė šiluminė galia / Netiešā termiskā jauda / Közvetett hőteljesítmény / Puissance thermique indirecte / Poder calorífico indirecto / Putere termică indirectă / Indirect warmteafgifte / Mittelbare Wärmeleistung: / Posredna toplotna moč: ... (kW) **- (kW)**			
Paliwo /Palivo / Palivo / Kuras / Degviela / Tüzelőanyag / Combustible / Combustible / Combustibil / Brandstof / Kraftstoff / Gorivo			Emisje z miejscowych ogrzewaczy pomieszczeń(*) /Emise při vytápění prostorů(*) / Emisie z lokálnych ohrievačov miestností (*) / Emisija iš vietinių patalpų šildytuvų (*) / Emisija no vietējiem telpu sildītājiem(*) / A helyi helyiségfűtő berendezések emissziója(*) / Emissions des appareils de chauffage décentralisées (*) / Emisiones de los calefactores locales(*) / Emisiile aparatului pentru încălzire(*) / Emissies van lokale verwarmers van de ruimtes(*) / Emissionen aus den Punkt-Raumerhitzern(*) / Emisije iz grelnikov prostorov(*)
			NOx
Rodzaj paliwa / Vyberte typ paliva/ Vyberte typ paliva / Reikia pasirinkti kuro tipą / Izvēlēt degvielas veidu / Válassza ki a tüzelőanyag típusát / Il faut choisir le type de combustible / Hay que elegir el tipo de combustible / Selectați tipul de combustibil / Brandstof kiezen / Man soll den Kraftstofftyp wählen / Vrsta goriva	Ciekłe/ kapalina/ kvapalina/ skystis/ šķidrums/ folyadék/ liquide/ líquido/ lichid/ vloeistof/ flüssig / Tekočina	**Nafta/** petrolej/ petrolej/ žibalas/ petroleja/ kerozin/ kérosène/ queroseno/ petrol lampant/ kerosine/ Kerosin / Nafta	**79/ 69/ 110 [mg/kWhinput] (GCV)**

Parametr/ Údaj/ Parameter/ Parametras/ Parametrs/ Paraméter/ Paramètre/ Parámetro/ Parametru/ Parameter/ Parameter / Parameter	Oznaczenie /Značka/ Označenie/ Žymėjimas/ Apzīmējums /Jelölés/ Marquage/ Símbolo/ Simbol/ Markering/ Bezeichnung / Poimenovanje	Wartość / Hodnota / Hodnota / Vertė / Vērtība / Érték / Valeur / Valor / Valoare / Waarde / Wert / Vrednost			Jednostka / Jednotka /Jednotka / Vienetas / Vienība / Egység / Unité / Unidad / Unitate / Eenheid/ Einheit / Enota		Parametr / Údaj / Parameter / Parametras / Parametrs / Paraméter / Paramètre / Parámetro / Parametru / Parameter / Parameter / Parameter	Oznaczenie / Značka / Označenie / Žymėjimas / Apzīmējums / Jelölés/ Marquage / Símbolo / Simbol / Markering / Bezeichnung / Poimenovanje	Wartość / Hodnota / Hodnota / Vertė / Vērtība / Érték / Valeur / Valor / Valoare / Waarde / Wert / Vrednost	Jednostka / Jednotka / Jednotka / Vienetas / Vienība / Egység / Unité / Unidad / Unitate / Eenheid / Einheit / Enota
		DED 9950	DED 9952	DED 9964 T						
Moc cieplna / Tepelný výkon / Tepelný výkon / Šiluminė galia / Termiskā jauda / Hőteljesítmény / Puissance thermique / Poder calorífica / Puterea termică / Warmteafgifte / Wärmeleistung **/** Toplotna energija							**Sprawność użytkowa (NCV)** / Užitečná účinnost / Úžitková efektívnosť / Naudojimo efektyvumas / Ekspluatācijas iedarbīgums / Használati hatásfok / Efficacité utile / Rendimiento útil / Randamentul util / Nuttig rendement / Thermischer Wirkungsgrad / Učinkovitost delovanja			
Nominalna moc cieplna / Jmenovitý tepelný výkon / Nominálny tepelný výkon / Nominali šiluminė galia / Nominālā termiskā jauda / Névleges hőteljesítmény / Puissance thermique nominale / Poder calorífica nominal / Puterea termică nominală / Nominale warmteafgifte / Nominale Wärmeleistung / Nazivna toplotna moč	P_{nom}	20	30	50	kW		Sprawność użytkowa przy nominalnej mocy cieplnej / Užitečná účinnost při jmenovitém tepelném výkonu / Užitková efektívnosť / Naudojimo efektyvumas esant nominaliai šiluminei galiai / Ekspluatācijas iedarbīgums ar	$\eta_{th,nom}$	100	%

							nominālu termisku jaudu / Használati hatásfok névleges hőteljesítménynél / Efficacité utile avec puissance thermique nominale / Rendimiento útil con el poder calorífico nominal / Randamentul util la putere termică nominală / Nuttig rendement bij nominale warmteafgifte /Thermischer Wirkungsgrad bei nominaler Wärmeleistung / Učinkovitost pri nazivni toplotni moči				
Minimalna moc cieplna (orientacyjna) / Minimální tepelný výkon (orientační) / Minimálny tepelný výkon (orientačne) / Minimali šiluminė galia (orientaciné) / Minimālā termiskā jauda (aptuvena) / Minimális hőteljesítmény (irányadó) / Puissance thermique minimale (indicative) / Poder calorífica mínimo (estimativo) / Puterea termică minimă (cu titlu indicativ) / Minimale warmteafgifte (indicatief) / Minimale Wärmeleistung (geschätzt) / Najmanjša toplotna moč (okvirno)	P_{min}	-	-	-	kW		Sprawność użytkowa przy minimalnej mocy cieplnej (orientacyjnej) / Užitečná účinnost při minimálním tepelném výkonu (orientační) / Úžitková efektívnosť pri minimálnom tepelnom výkone (orientačne) / Naudojimo efektyvumas esant minimaliai šiluminei galiai (orientacinei) / Ekspluatācijas iedarbīgums ar minimālu termisku jaudu (aptuvens) / Használati hatásfok minimális hőteljesítménynél (irányadó) / Efficacité utile avec puissance thermique minimale (indicative) / Rendimiento útil	$\eta_{th,min}$	-	-	-	%

							con el poder calorífico mínimo (estimativo) / Randamentul util la putere termică minimă (cu titlu indicativ) / Nuttig rendement bij minimale warmteafgifte (indicatief) / Thermischer Wirkungsgrad bei minimaler Wärmeleistung (geschätzt) / Učinkovitost pri minimalni toplotni moči (okvirno)					
Zużycie energii elektrycznej na potrzeby własne / Spotřeba pomocné elektrické energie / Spotreba elektrickej energie na vlastné potreby / Elektros energijos suvartojimas savo reikmėms / Elektroenerģijas patēriņš savām prasībām / Villamosenergia-fogyasztás saját szükségleteire / Consommation de l'énergie électrique pour les propres besoins / Consumo de energía eléctrica para sus necesidades / Consumul auxiliar de energie electrică / Elektriciteitsverbruik voor eigen behoeften / Verbrauch der elektrischen Energie für Eigenbedarf / Poraba električne energije za lastno rabo							**Rodzaj mocy cieplnej/regulacja temperatury w pomieszczeniu /** Typ výdeje tepla/regulace teploty v místnosti / Typy tepelného výkonu/regulácia teploty v miestnosti / Šiluminės galios tipas / temperatūros patalpoje reguliavimas / Siltuma jaudas veids / temperatūras regulēšana telpā / Hőteljesítmény/hőmérsékletszabályozás típusa a helyiségben / Type de puissance thermique / réglage de température à l'intérieur de la pièce / Tipo de poder calorífico/ajuste de la temperatura en la habitación / Tip de putere furnizată/controlul temperaturii camerei / Type warmteafgifte/ verstelling van de temperatuur in een ruimte / Art der Wärmeleistung/Regulierung der Temperatur im Raum / Vrsta toplotne moči/krmiljenje temperature v prostoru			
Przy nominalnej mocy cieplnej / Při jmenovitém tepelném výkonu / Pri nominálnom tepelnom výkone / Esant nominaliai šiluminei galiai / Ar nominālu termisku jaudu / Névleges hőteljesítménynél / Avec puissance thermique nominale / Con el poder calorífico nominal / La putere termică nominală / Bij nominale warmteafgifte / Bei nominaler Wärmeleistung / Pri nazivni toplotni moči	el_{max}	0,002	kW		jednostopniowa moc cieplna, bez regulacji temperatury w pomieszczeniu / jeden stupeň tepelného výkonu, bez regulace teploty v místnosti / jednostupňový tepelný výkon , bez regulácie teploty v miestnosti / vieno laipsnio šiluminė galia be temperatūros patalpoje reguliavimo / vienpakāpes termiskā jauda, bez temperatūras regulēšanas telpā / egyfokozatos hőteljesítmény, hőmérsékletszabályozás nélkül a helyiségben / puissance thermique d'un niveau sans réglage de température à l'intérieur de la pièce / potencia calorífica de un solo nivel sin ajuste de la temperatura en la habitación / cu o singură treaptă de putere termică, fără controlul temperaturii camerei / eenstand warmteafgifte, zonder verstelling van de temperatuur in een ruimte / einstufige Wärmeleistung, ohne Regulierung der Temperatur im Raum / enostopenjska toplotna moč, brez regulacije sobne temperature	Nie / Ne / Nie / Ne / Nē / Nem / Non / No / Nu / Neen / Nein / Ne
Przy minimalnej mocy cieplnej / Při minimálním tepelném výkonu / Pri minimálnom tepelnom výkone / Esant minimaliai šiluminei galiai / Ar minimālu termisku jaudu / Minimális hőteljesítmény mellett / Avec puissance thermique minimale / Con el poder calorífico nominal / La putere termică minima / Bij minimale warmteafgifte / Bei minimaler Wärmeleistung / Z minimalno toplotno močjo	el_{min}	-	kW		co najmniej dwa ręczne stopnie bez regulacji temperatury w pomieszczeniu / dva nebo více ručních stupňů, bez regulace teploty v místnosti / aspoň dva ručné stupne bez regulácie teploty v miestnosti / mažiausiai du rankiniai laipsniai be temperatūros patalpoje	[Nie / Ne / Nie / Ne / Nē / Nem / Non / No / Nu / Neen / Nein / Ne

					reguliavimo / vismaz divas manuālas pakāpes bez temperatūras regulēšanas telpā / legalább két kétfokozatú kézi hőmérsékletszabályozás nélkül a helyiségben / au moins deux niveaux manuels sans réglage de température à l'intérieur de la pièce / por lo menos dos niveles manuales sin ajuste de la temperatura en la habitación / două sau mai multe trepte de putere manuale, fără controlul temperaturii camerei / minimaal twee standen zonder verstelling van de temperatuur in de ruimte / mindestens zwei manuelle Stufen ohne Regulierung der Temperatur im Raum / vsaj dve ročni stopnji brez nadzora sobne temperature	
W trybie czuwania / V pohotovostním režimu / V pohotovostnom režime / Budėjimo režime / Gaidīšanas laika / Készenléti módban / En mode veille / En modo de espera / În modul standby / In de stand-by-modus / Im Bereitschaftszustand / V načinu pripravljenosti	el_{SB}		kW		mechaniczna regulacja temperatury w pomieszczeniu za pomocą termostatu / s mechanickým termostatem pro regulaci teploty v místnosti / mechanická regulácia teploty v miestnosti pomocou termostatu / mechaninis temperatūros patalpoje reguliavimas su termostatu / temperatūras mehāniskā regulēšana telpā ar termostatu / mechanikus hőmérsékletszabályozás a helyiségben termosztáttal / réglage de température mécanique à l'intérieur de la pièce à l'aide du thermostat / ajuste mecánico de la temperatura en la habitación por medio del termostato / cu controlul temperaturii camerei prin intermediul unui termostat mechanic / mechanische verstelling van de temperatuur in de ruimte met een thermostaat / mechanische Regulierung der Temperatur im Raum mittels des Thermostats / mehanski nadzor sobne temperature s termostatom	Nie / Ne / Nie / Ne / Nē / Nem / Non / No / Nu / Neen / Nein / Ne
					elektroniczna regulacja temperatury w pomieszczeniu / s elektronickou regulací teploty v místnosti / elektronická regulácia teploty v miestnosti / elektroninis temperatūros patalpoje reguliavimas / elektroniskā temperatūras regulēšana telpā / elektronikus hőmérsékletszabályozás a helyiségben / réglage de température mécanique à l'intérieur de la pièce à l'aide du thermostat / ajuste electrónico de la temperatura en la habitación / cu control electronic al temperaturii camerei / elektronische verstelling van de temperatuur in de ruimte / elektronische Regulierung der Temperatur im Raum / elektronski nadzor sobne temperature	Tak / ano / Áno / Taip / Jā / Igen / Oui / Sí / Da / Ja / Ja / Da
					elektroniczna regulacja temperatury w pomieszczeniu i sterownik dobowy / s elektronickou regulací teploty v místnosti a denním programem /	[Nie / Ne / Nie / Ne / Nē / Nem / Non / No / Nu / Neen / Nein / Ne

					elektronická regulácia teploty v miestnosti a denný ovládač / elektroninis temperatūros patalpoje reguliavimas ir 24 val. valdymo prietaisas / elektroniskā temperatūras regulēšana telpā un diennakšu kontrolieris / elektronikus hőmérsékletszabályozás a helyiségben és napi vezérlő / réglage de température électronique à l'intérieur de la pièce et programmateur journalier / ajuste electrónico de la temperatura en la habitación y el dispositivo de mando diario / cu control electronic al temperaturii camerei și cu temporizator cu programare zilnică / elektronische verstelling van de temperatuur in de ruimte en de dag-tijdschakelaar / elektronische Regulierung der Temperatur im Raum und 24-Stunden-Zeitsteuerung / elektronski nadzor sobne temperature in dnevni krmilnik	
					elektroniczna regulacja temperatury w pomieszczeniu i sterownik tygodniowy / s elektronickou regulací teploty v místnosti a týdenním programem / elektronická regulácia teploty v miestnosti a týždenný ovládač / elektroninis temperatūros patalpoje reguliavimas ir savaitinio valdymo prietaisas / elektroniskā temperatūras regulēšana telpā un nedēļas kontrolieris / elektronikus hőmérsékletszabályozás a helyiségben és heti vezérlő / réglage de température électronique à l'intérieur de la pièce et programmateur hebdomadaire / ajuste electrónico de la temperatura en la habitación y el dispositivo de mando semanal / cu control electronic al temperaturii camerei și cu temporizator cu programare săptămânală / elektronische verstelling van de temperatuur in de ruimte en de week-tijdschakelaar / elektronische Regulierung der Temperatur im Raum und Wochenzeitsteuerung / elektronski nadzor sobne temperature in tedenski krmilnik	[Nie / Ne / Nie / Ne / Nē / Nem / Non / No / Nu / Neen / Nein / Ne
					Inne opcje regulacji / Další možnosti regulace / Iné možnosti regulácie / Kiti reguliavimo būdai / Citas regulēšanas opcijas / Egyéb szabályozási lehetőségek / Autres options de réglage / Otras opciones de ajuste / Alte opțiuni de control / Andere verstellingopties / Andere Regulierungsoptionen / Druge možnosti prilagajanja	
					regulacja temperatury w pomieszczeniu z wykrywaniem obecności / regulace teploty v místnosti s detekcí přítomnosti osob / regulácia teploty v miestnosti s	[Nie / Ne / Nie / Ne / Nē / Nem / Non / No / Nu / Neen / Nein / Ne

					detekciou prítomnosti / temperatūros patalpoje reguliavimas su buvimo aptikimu / temperatūras regulēšana telpā ar klātbūtnes atklāšanu / hőmérsékletszabályozás a helyiségben jelenlét-érzékeléssel / réglage de température à l'intérieur de la pièce avec détection de présence / ajuste de la temperatura en la habitación con detección de presencia / controlul temperaturii camerei, cu detectarea prezenței / verstelling van de temperatuur in de ruimte met aanwezigheidsdetectie / Regulierung der Temperatur im Raum mit Sensor zur Anwesenheitserkennung / nadzor sobne temperature z zaznavanjem prisotnosti	
					regulacja temperatury w pomieszczeniu z wykrywaniem otwartego okna / regulace teploty v místnosti s detekcí otevřeného okna / regulácia teploty v miestnosti s detekciou otvoreného okna / temperatūros patalpoje reguliavimas su atviro lango aptikimu / temperatūras regulēšana telpā ar atvērta loga atklāšanu / hőmérsékletszabályozás a helyiségben nyitott ablak érzékeléssel / réglage de température à l'intérieur de la pièce avec détection de la fenêtre ouverte / ajuste de la temperatura en la habitación con detección de una venta abierta / controlul temperaturii camerei, cu detectarea unei ferestre deschise / verstelling van de temperatuur in de ruimte met de detectie van een open raam / Regulierung der Temperatur im Raum mit Sensor zur Erkennung des geöffneten Fensters / nadzor sobne temperature z zaznavanjem odprtega okna	[Nie / Ne / Nie / Ne / Nē / Nem / Non / No / Nu / Neen / Nein / Ne
					opcję regulacji na odległość / s dálkovým ovládáním / voľby vzdialenej regulácie / nuotolinio valdymo funkcija / tālvadības regulēšanas opcija / távolság beállításának opciója / option de réglage à distance / opción de control a distancia / cu opțiune de control la distanță / optie verstelling op afstand / Option der Fernregulierung / možnost prilagoditve na daljavo	[Nie / Ne / Nie / Ne / Nē / Nem / Non / No / Nu / Neen / Nein / Ne
					adaptacyjną regulację startu / s adaptivně řízeným spouštěním / adaptívna regulácia spustenia / adaptuojamas starto reguliavimas / adaptācijas starta regulēšana / adaptív indításvezérlés / réglage de démarrage adaptatif / con ajuste adaptativo de arranque / cu demaraj adaptabil / met adaptieve start / Anpassungsregulierung des Starts / prilagodljiv nadzor zagona	[Nie / Ne / Nie / Ne / Nē / Nem / Non / No / Nu / Neen / Nein / Ne

					z ograniczeniem czasu pracy / s omezením doby činnosti / s obmedzením času spustenia / su darbo laiko apribojimu / ar darba laika ierobežošanu / működési idő korlátozással / avec limitation de la durée de fonctionnement / con limitación del tiempo de trabajo / cu limitarea timpului de funcționare / met beperkte werktijd / mit Begrenzung der Arbeitszeit / s skrajšanim delovnim časom	[Nie / Ne / Nie / Ne / Nē / Nem / Non / No / Nu / Neen / Nein / Ne
					z czujnikiem ciepła promieniowania / s černým kulovým čidlem / so snímačom tepla žiarenia / su šiluminio spinduliavimo jutikliu / ar termiskā starojuma devēju / sugárzó hő érzékelővel / avec détecteur de chaleur radiante / con un detector de radiación térmica / cu senzor cu bulb negru / met een stralingswarmtesensor / mit Sensor der Wärmestrahlung / s senzorjem sevalne toplote	[Nie / Ne / Nie / Ne / Nē / Nem / Non / No / Nu / Neen / Nein / Ne
Zapotrzebowanie na energię płomienia pilotującego (o ile dotyczy) / Příkon trvale hořícího zapalovacího hořáku (případně) / Spotreba energie stáleho pilotného plameňa (ak sa týka) / Poreikis pastovios bandomosios liepsnos energijai (jei taikoma) / Pilotliesmas enerģijas patērēšana (ja attiecas) / Pilotliesmas enerģijas patērēšana (ja attiecas) / Energiaigény a folyamatos gyújtólánghoz (adott esetben) / Demande d'énergie de la flamme pilote constante (le cas échéant) / Demanda de energía de la llama piloto (si corresponde) / Puterea consumată de flacăra pilot (dacă este cazul) / Vraag naar energie van permanente waakvlam (indien van toepassing) / Energiebedarf der steuernden Flamme (sofern betrifft) / Potreba po energiji pilotnega plamena (če je primerno)	*Ppilot*	0	kW			

(*) NO_x = tlenki azotu / (*) NOx=oxidy dusíku / (*) NO_x = oxidy dusíka / (*) NO_x = azoto oksidai / (*) NO_x = slāpekļa oksīdi / (*) NO_x = slāpekļa oksīdi / (*) NO_x = nitrogén-oxidok / (*) NO_x = oxydes d'azote / (*) NO_x = óxidos de nitrógeno / (*) NO_x = oxizi de azot / (*) NO_x = stikstofoxiden / (*) NO_x = Stickoxide / (*) NOx = dušikovi oksidi

KARTA PRODUKTU/ KARTA VÝROBKU/ INFORMAČNÝ LIST VÝROBKU/ PRODUKTO KORTELĖ/ PRODUKTA LAPA/ TERMÉKKÁRTYA/ FICHE PRODUIT/ HOJA DEL PRODUCTO/ FIȘA PRODUSULUI/ PRODUCTKAART/ PRODUKTDATENBLATT / KARTICA IZDELKA

Model/ Model/ Model/ Modelis/ Modelis/ Modell/ Modèle/ Modelo/ Model/ Model/ Modell / Model		DED9950	DED9952	DED9964T
Nazwa dostawcy/ Název dodavatele/ Názov dodávateľa/ Teikėjo pavadinimas/ Piegādātāja nosaukums/ Energoefektivitātes klase/ A szállító neve/ Nom du fournisseur/ Nombre del suministrador/ Denumirea furnizorului/ Naam van leverancier / Lieferant / Ime dobavitelja		DEDRA	DEDRA	DEDRA
Klasa efektywności energetycznej/ Třída energetické účinnosti / Trieda energetickej účinnosti / Energijos vartojimo efektyvumo klasė/ Tiešā siltuma jauda/ Energiahatékonysági osztály/ Classe d'efficacité énergétique/ Clase de eficiencia energética/ Clasa de eficiența energetică/ Energie-efficiëntieklasse/ Energieeffizienzklasse / Razred energetske učinkovitosti		A	A	A
Bezpośrednia moc cieplna/ Přímý tepelný výkon/ Priamy tepelný výkon/ Tiesioginė šiluminė galia/ Netiešā siltuma jauda/ Közvetlen hőteljesítmény/ Puissance calorifique directe/ Potencia calorífica directa/ Putere termică directă / Direct thermisch vermogen/ Wärmeleistung, direkt / Neposredna toplotna moč	[kW]	20	30	50
Pośrednia moc cieplna/ Nepřímý tepelný výkon/ Nepriamy tepelný výkon/ Tarpinė šiluminė galia/ Közvetett hőenergia/ Puissance calorifique indirecte/ Potencia calorífica indirecta/ Putere termică indirectă / Indirect thermisch vermogen/ Wärmeleistung, indirekt / Posredna toplotna moč	[kW]	-	-	-
Współczynnik efektywności energetycznej/ Index energetické účinnosti/ Index energetickej účinnosti/ Energijos vartojimo efektyvumo koeficientas/ Energoefektivitātes koeficients/ Energiahatékonysági arány/ Taux d'efficacité énergétique/ Coeficiente de la eficiencia energética/ Coeficient de eficiența energetică / Energie-efficiëntieverhouding/ Energieeffizienzkennzahl / Koeficient energetske učinkovitosti	[%]	97	97	97
Sprawność użytkowa/ Užitná účinnost/ Užitočná energetická účinnosť/ Naudojimo efektyvumas/ Lietderības koeficients/ funkcionalitás/ Facilité d'entretien/ Eficiencia útil/ Randament util / Rendement/ Nutzwirkungsgrad / Učinkovita raba javnih storitev	[%]	100	100	100
Szczególne środki ostrożności podczas montażu, instalacji lub konserwacji urządzenia/ Zvláštní opatření pro instalaci, montáž nebo údržbu zařízení/ Zvláštne opatrenia pri montáži, inštalácii alebo údržbe zariadenia/ Specialios atsargumo priemonės įrenginio montavimo, instaliavimo ir priežiūros metu / Īpašie piesardzības pasākumi ierīces salikšanas, uzstādīšanas vai tehniskās apkopes laikā/ Különleges óvintézkedések a készülék összeszerelése, telepítése vagy karbantartása során/ Les précautions particulières à prendre lors du montage, de l'installation et de l'entretien de l'appareil/ Medidas especiales de precaución durante el montaje, instalación y mantenimiento del equipo/ Măsuri de precauție speciale la montaj, instalare sau întreținere a dispozitivului / Bijzondere veiligheidsmiddelen tijdens de montage, installatie of onderhoud van het toestel/ Besondere Vorsichtsmaßnahmen bei der Montage, Installation oder Wartung der Anlage / Posebni previdnostni ukrepi med montažo, namestitvijo ali vzdrževanjem enote		**Wszelkie szczególne środki ostrożności, jakie muszą być stosowane podczas montażu, instalacji i konserwacji miejscowego ogrzewacza pomieszczeń opisane są w Ogólnych przepisach bezpieczeństwa pacy, które zostały dołączone do instrukcji jako oddzielna broszura/** Všechna zvláštní opatření, která je třeba přijmout při instalaci, montáži a údržbě lokálního topení jsou popsána v návodu k obsluze v kapitole“ Zvláštní bezpečnostní předpisy“/ Visos ypatingos atsargumo priemonės, kokios turi būti naudojamos vietinio patalpų šildytuvo montavimo, instaliacijos ir		

	priežiūros metu yra aprašytos Naudojimo instrukcijoje, skyriuje „Darbo saugos detalios nuostatos“. / Visi īpašie piesardzības pasākumi, kas jāievēro lokālā telpu sildītāja salikšanas, uzstādīšanas vai tehniskās apkopes laikā, ir aprakstīti lietošanas instrukcijā nodaļā “Īpašie darba drošības noteikumi”. /A helyiségfűtőberendezés összeszerelése, telepítése és karbantartása során meg kell tenni minden különleges óvintézkedést, amik a használati utasítás "Részletes biztonsági előírások" című fejezetben találhatók./ Les précautions particulières à prendre lors du montage, de l'installation et de l'entretien de l'appareil de chauffage sont décrites dans le mode d'emploi au chapitre "Consignes de sécurité détaillées"./ Todas las medidas especiales de precaución que deben ser aplicados durante el montaje, instalación y mantenimiento del calefactor de habitaciones, están descritas en las Instrucciones de Uso en el capítulo „Medidas especiales de seguridad de trabajo”/ Toate măsurile de precauție speciale care trebuie luate în timpul montării, instalării și întreținerii încălzitorului local al încăperilor, sunt descrise în Manualul de Utilizare în capitolul "Reglementări detaliate privind securitate în muncă" / Alle bijzondere veiligheidsmiddelen die tijdens de montage, installatie en onderhoud van de plaatselijke ruimteverwarmer dienen te worden toegepast, zijn in de Gebruiksaanwijzing, hoofdstuk: „Specifieke arbeids- en veiligheidsvoorschriften” beschreven/ Sämtliche, bei der Montage, Installation und Wartung der Raumluftheizers zu treffenden Vorsichtsmaßnahmen werden in der Bedienungsanleitung, Kapitel „Detaillierte Arbeitsschutzvorschriften“ beschrieben. / Vsi posebni previdnostni ukrepi, ki jih je treba upoštevati pri montaži, namestitvi in vzdrževanju lokalnega grelnika prostorov, so opisani v splošnih varnostnih predpisih Pace, ki so priloženi priročniku kot posebna knjižica.

Dedra Exim Sp. z o.o.
ul. 3 Maja 8, 05-800 Pruszków
Tel. +48 22 73 83 777, fax +48 22 73 83 779
www.dedra.pl, serwis@dedra.pl

Adnotacje o dokonanych naprawach / Záznamy o provedených opravách / Záznamy o vykonaných opravách / Pastabos apie atliktą remontą / Piezīmes par veikto remontu / Feljegyzések az elvégzett javításokról/ Menţiuni cu privire la reparaţiile efectuate/ Vermerke über ausgeführte reparaturen / Zaznamek o opravljenih popravilih

Data zgłoszenia do naprawy / Datum nahlášení k opravě / Dátum odovzdania do opravy / Atidavimo remontui data / Produkta nodošanas remontā datums / A javításra történő bejelentés dátuma/ Data predării la reparaţie/ Datum der Anmeldung zur Reparatur / Datum zahtevka za popravilo	Data wykonania naprawy / Datum provedení opravy / Dátum vykonania opravy / Remonto data / Remonta datums / A javítás dátuma/ Data efectuării reparaţiei/ Datum der Ausführung der Reparatur / Datum popravila	Zakres naprawy, opis czynności naprawczych / Rozsah opravy, popis úkonů / Rozsah opravy, opis vykonaných opravných činností / Remonto apimtis, remonto darbų aprašymas / Remonta apjoms, remontdarbu apraksts / A javítás tartalma, a javítási műveletek leírása/ Domeniul de reparaţie, descrierea operaţiilor de reparaţie/ Umfang der Reparatur , Beschreibung der Tätigkeiten / Obseg popravila, opis popravila	Podpis wykonującego naprawę / Podpis opraváře / Podpis osoby vykonávajúcej opravu / Remontą atliekančio asmens parašas / Remonta veicēja paraksts / A javítást végző aláírása/ Semnătura persoanei care a efectuat reparaţia/ Unterschrift der die Reparatur ausführenden Person/ Podpis serviserja