○DED9942 ●DED9946

Instrukcja ważna dla urządzeń wyprodukowanych po: / Operating instructions valid for devices manufactured after: / Návod k obsluze platný pro zařízení vyrobená po: / Návod na obsluhu platný pre zariadenia vyrobené po: / Naudojimo instrukcijos galioja prietaisams, pagamintiems po: / Lietošanas instrukcija, kas attiecas uz ierīcēm, kas ražotas pēc: / A használati utasítás az alábbi dátum után gyártott készülékekre érvényes: / Instrucțiuni de utilizare valabile pentru dispozitivele fabricate după: / Navodila za uporabo veljajo za naprave, proizvedene po: / Korisnički priručnik vrijedi za uređaje proizvedene nakon: / Инструкции за експлоатация, валидни за устройства, произведени след: / Інструкція з експлуатації, важлива для пристроїв, виготовлених після: / Bedienungsanleitung gültig für Geräte, die nach dem folgenden Datum hergestellt wurden: / Mode d'emploi valable pour les appareils fabriqués après: **01.01.2023**

PL **Nagrzewnica gazowa**
Instrukcja obsługi z kartą gwarancyjną

EN **Gas heater**
User manual with warranty card

CZ **Plynový ohřívač**
Návod k obsluze se záručním listem

SK **Plynový ohrievač**
Užívateľská príručka so záručným listom

LT **Dujinis šildytuvas**
Naudojimo instrukcija su Garantiniu lapu

LV **Gāzes sildītājs**
Lietošanas instrukcija ar garantijas talonu

HU **Gáz fűtőkészülék**
Használati Utasítás Garanciajeggyel

RO **Generator de aer cald pe gaz**
Instrucțiuni de utilizare și certificat de garanție

DE **Gas-Lufterhitzer**
Bedienungsanleitung mit Garantiekarte

SI **Plinski grelnik**
Navodila za uporabo z garancijskim listom

HR **Plinski grijač**
Upute za uporabu s jamstvenim listom

BG **Газов нагревател**
Инструкции за експлоатация с гаранционна карта

UA **Газовий обігрівач**
Інструкція з експлуатації з гарантійним талоном

FR **Chauffage au gaz**
Mode d'emploi avec carte de garantie



PL **Ten produkt nie może służyć jako podstawowe źródło ogrzewania.** Wszelkie prawa zastrzeżone. Niniejsze opracowanie jest chronione prawem autorskim. Kopiowanie lub rozpowszechnianie Instrukji Obsługi we fragmentach albo w całości bez zgody Dedra Exim zabronione Dedra Exim zastrzega sobie prawo do wprowadzania zmian konstrukcyjno-technicznych oraz kompletacyjnych bez uprzedniego powiadamiania. Zmiany te nie mogą stanowić podstawy do reklamowania produktu. Instrukcja obsługi dostępna na stronie www.dedra.pl

CZ **Tento výrobek nesmí sloužit jako hlavní zdroj vytápění.** Všechna práva vyhrazena. Toto zpracování je chráněno autorským právem. Kopírování nebo šíření Návodu k obsluze v částech nebo vcelku bez souhlasu společnosti Dedra Exim je zakázáno. Dedra Exim si vyhrazuje právo zavádět konstrukční a technické a komplementační změny bez dřívějšího oznámení. Tyto změny nemohou být základem pro reklamování výrobku. Návod k obsluze dostupný na stránkách www.dedra.pl

SK **Tento výrobok sa nemôže používať ako základný zdroj vykurovania.** Všetky práva vyhradené. Tieto materiály sú chránené autorskými právami. Kopírovanie prípadne šírenie častí, prípadne celého návodu na obsluhu je bez súhlasu spoločnosti Dedra Exim zakázané. Dedra Exim si vyhradzuje právo na vykonávanie konštrukčno-technických zmien, a zmien doplnkového príslušenstva, bez predchádzajúceho upozornenia. Tieto zmeny nemôžu byť dôvodom na reklamáciu výrobku. Užívateľská príručka je dostupná na webovej stránke www.dedra.pl

LT **Šis produktas negali būti naudojamas, kaip pagrindinis šilumos šaltinis.** Visos teisės saugomos. Šis kūrinys yra saugomas autorinių teisių įstatymų. Eksploatavimo instrukcijos arba jos fragmentų kopijavimas ir platinimas be „Dedra Exim“ sutikimo draudžiamas. „Dedra Exim“ pasilieka sau teisę įvesti konstrukcijos, techninius arba komplektacijos pokyčius be išankstinio įspėjimo. Šie pokyčiai negali būti skundo dėl produkto pagrindu. Naudojimo instrukcija yra prieinama svetainėje: www.dedra.pl

LV **Šis produkts nav paredzēts izmantošanai kā galvenais apkures avots.** Visas tiesības pasargātas. Šis izdevums ir sargāts ar autortiesību. Lietošanas Instrukcijas kopēšana vai izplatīšana pilnīgi vai fragmentos bez Dedra Exim firmas piekrišanas ir aizliegta. Firma Dedra Exim atstāj sev tiesību veikt konstrukcijas-tehnikas izmaiņu, kā arī komplektācijas izmaiņu bez iepriekšēja paziņojuma. Šīs izmaiņas nevar būt par pamatu produkta reklamēšanai. Lietošanas instrukcija pieejama mājaslapā www.dedra.pl

HU **A termék nem szolgálhat a fűtés elsődleges forrásaként.** Minden jog fenntartva. A jelen kiadvány szerzői jogokkal védve. A Használati Utasítás másolása vagy terjesztése egészében vagy részleteiben a Dedra Exim írásos engedélye nélkül tilos A Dedra Exim fenntartja magának a szerkezeti-műszaki, valamint komplettálási változtatások előzetes bejelentés nélküli bevezetésének jogát. Ezek a változások nem szolgálhatnak alapjául a termék reklamációjának. A használati utasítás a weboldalon elérhető www.dedra.pl.

RO **Acest product nu poate servi ca sursă de bază pentru încălzire.** Toate drepturile rezervate. Această redactare este protejată prin legea dreptului de autor. Este interzisă copierea, reproducerea în orice fel sau multiplicarea și distribuirea parțială sau în totalitate a Manualului de utilizare fără permisiunea firmei Dedra Exim Firma Dedra Exim își rezervă dreptul de a face modificări tehnice și constructive sau de completare a dispozitivului fără o notificare prealabilă. Aceste modificări nu pot constitui temei pentru reclamarea produsului. Instrucțiunea de deservire accesibilă pe pagina www.dedra.pl

DE **Dieses Produkt kann nicht als Hauptwärmequelle verwendet werden.** Alle Rechte vorbehalten. Die vorliegende Bedienungsanleitung wird durch das Urheber-recht geschützt. Kein Teil dieser Bedienungs-anleitung darf ohne schriftliche Einwilligung von Dedra Exim vervielfältigt oder verbreitet werden.Dedra Exim behält sich das Recht vor, Konstruktions- und technische Änderungen sowie Änderungen in der Zusammensetzung vorzunehmen, ohne vorher darüber zu informieren. Diese Änderungen können kein Grund zur Reklamation des Produkts bilden. Die Bedienungsanleitung ist auf der Internetseite www.dedra.pl zugänglich.

SI **Ta izdelek se ne sme uporabljati kot primarni vir ogrevanja.** Vse pravice pridržane. Ta navodila so zaščitena na podlagi predpisov o avtorskih pravicah. Prepovedano je kopiranje ali razširjanje teh navodil za uporabo po delih ali v celoti brez soglasja Dedra Exim. Dedra Exim si pridržuje pravico do uvajanja konstrukcijsko-tehničnih in kompletacijskih sprememb brez predhodnega obvestila. Te spremembe ne morejo biti podlaga za prijavo reklamacije. Navodila za uporabo so na voljo na strani www.dedra.pl

HR Sva prava su rezervirana. Ovo djelo je zaštićeno autorskim pravom. Zabranjeno je kopiranje ili distribucija Uputa za uporabu u dijelovima ili u cijelosti bez pristanka Dedra Exima Dedra Exim zadržava pravo uvođenja promjena konstrukcijskih, tehničkih i završnih bez prethodne obavijesti. Ove promjene ne mogu predstavljati osnovu za reklamiranje proizvoda. Upute za uporabu dostupne su na web stranici www.dedra.pl

BG **Този продукт не може да се използва като основен източник на отопление.** Всички права запазени. Това произведение е защитено с авторски права. Забранено е копирането или разпространението на ръководството за потребителя на части или изцяло без разрешението на Dedra Exim Dedra Exim си запазва правото да прави промени в дизайна, техниката и окомплектовката без предварително уведомление. Тези промени не могат да бъдат основание за рекламиране на продукта. Ръководството за потребителя е на разположение на адрес www.dedra.pl

UA **Цей виріб не можна використовувати як основне джерело опалення.** Всі права захищені. Ця робота захищена авторським правом. Копіювання або розповсюдження Посібника користувача повністю або частково без дозволу Dedra Exim заборонено Dedra Exim залишає за собою право вносити зміни в конструкцію, технічні характеристики та комплектацію без попереднього повідомлення. Ці зміни не можуть бути підставою для реклами продукту. Посібник користувача доступний на сайті www.dedra.pl

FR **Ce produit ne peut pas servir de source principale de chauffage. Tous droits réservés. Le présent document est protégé par le droit d'auteur. La copie ou la diffusion du mode d'emploi, en tout ou en partie, sans l'accord de Dedra Exim est interdite. Dedra Exim se réserve le droit d'apporter des modifications techniques et de conception, ainsi que des compléments, sans préavis. Ces modifications ne peuvent constituer un motif de réclamation concernant le produit. Le mode d'emploi est disponible sur le site www.dedra.pl**

Kontakt
Contact/ Kontakt/ Kontakt/ Kontaktai/ Kontakts/ Elérhetőség/ Contact/ Pišite na/ Kontakt/ Свържете се с/ Контакти/ Kontakt/ Contact:
Dedra Exim Sp. z o.o., ul. 3 Maja 8, 05-800 Pruszków, Tel. +48 22 73 83 777 wew. 129, 170, fax +48 22 73 83 779
info@dedra.pl www.dedra.pl

1. Zdjęcia i rysunki

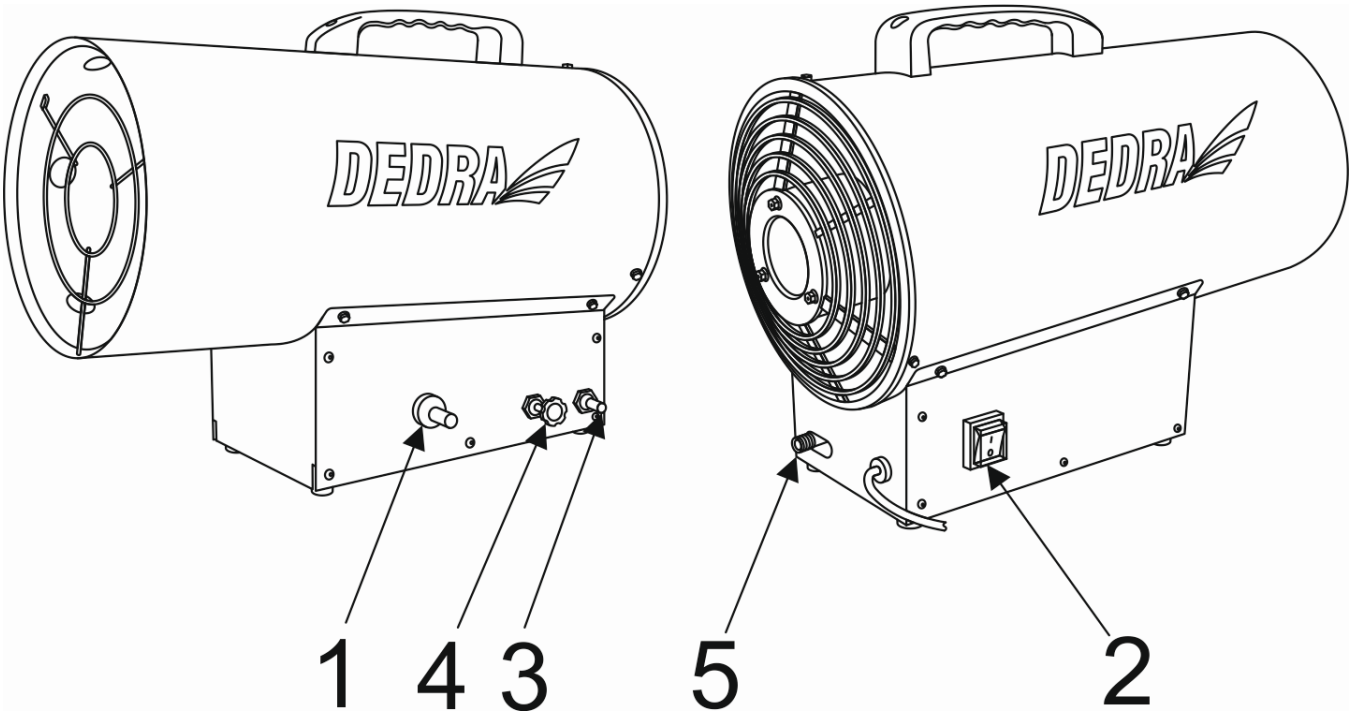

A

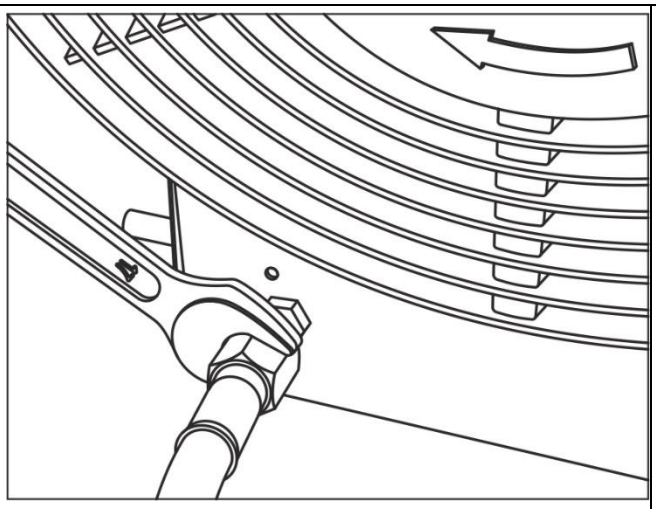

B

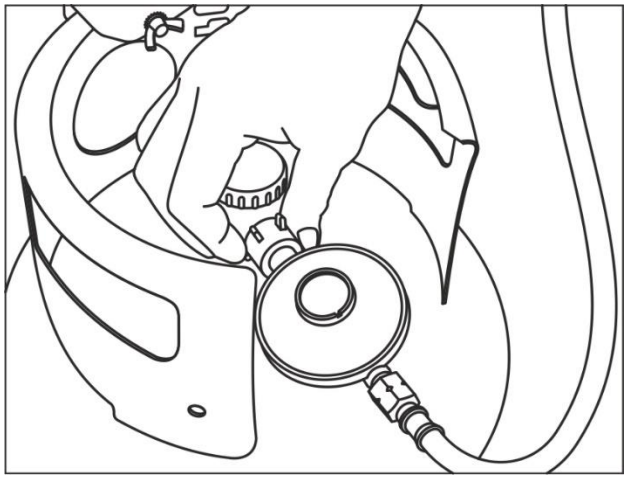

C

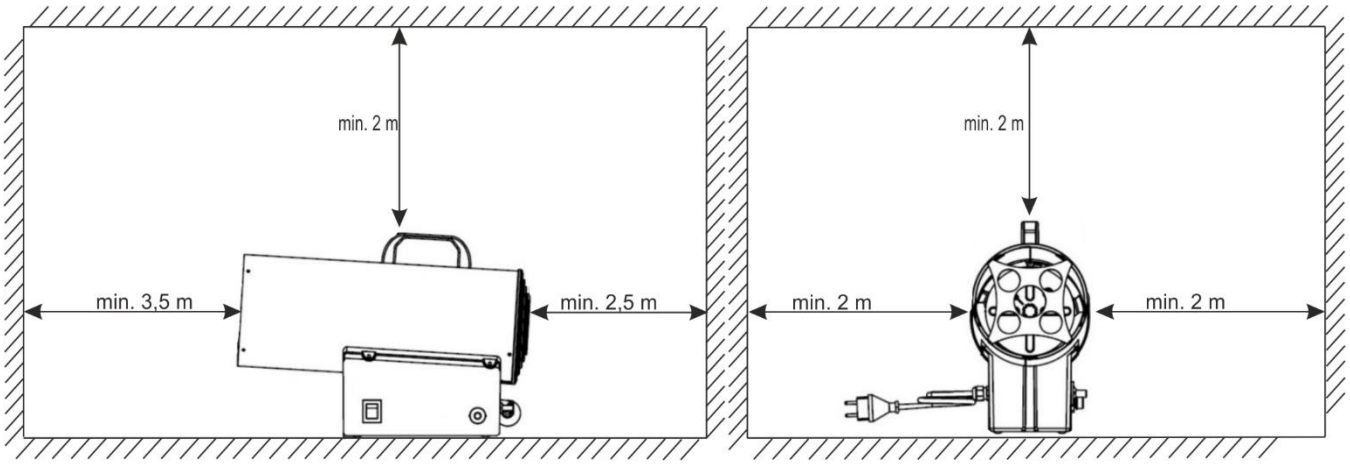

D

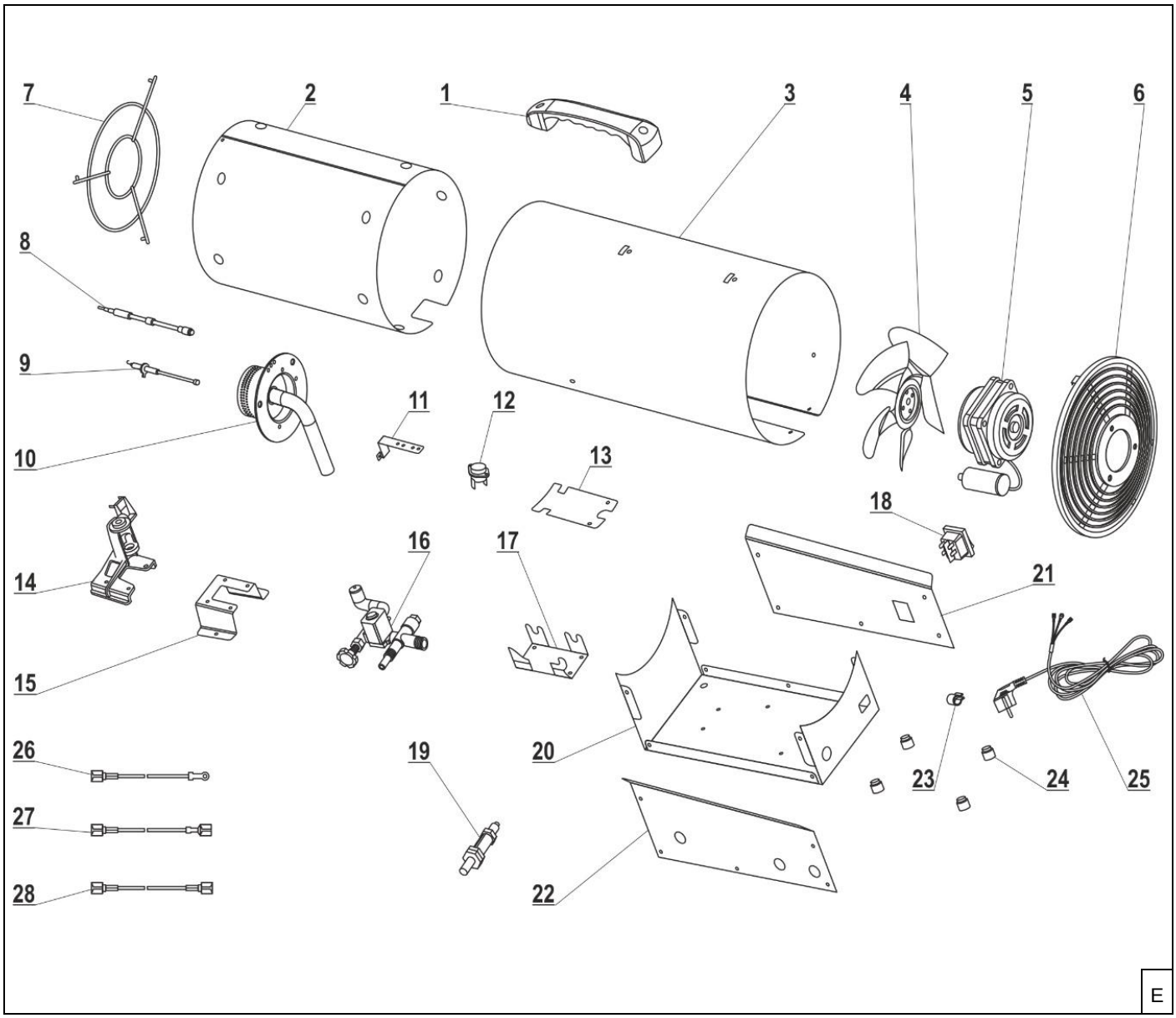

Opis piktogramów / Description of pictograms / Popis piktogramů / Popis piktogramov / Piktogramų aprašymas / Piktogrammu apraksts / A piktogramok leírása / Descrierea pictogramelor / Opis piktogramov / Opis piktograma / Описание на пиктограмите / Опис піктограм / Beschreibung der Piktogramme / Description des pictogrammes

Nakaz: przeczytaj instrukcję obsługi / Mandatory: read the user manual / Povinné: přečtěte si návod k použití / Povinné: prečítajte si používateľskú príručku / Privaloma: perskaityti vartotojo vadovą / Obligāts: izlasiet lietošanas instrukciju / Kötelező: olvassa el a felhasználói kézikönyvet / Obligatoriu: citiți manualul de utilizare / Obvezno: preberite navodila za uporabo / Obavezno: pročitajte upute za uporabu / Задължително: прочетете ръководството за употреба / Обов'язково: прочитайте інструкцію з експлуатації / Obligatorisch: Lesen Sie die Bedienungsanleitung / Obligatoire: lire le mode d'emploi

LPG

Rodzaj gazu/ Type of gas **/** Typ plynu / Druh plynu/ Dujų rūšys/ Gāzes veids/ Gáz típus/ Type de gaz/ Tipo de gas/ Tip de gaz/ Soort gas/ Gassorten / Vrsta plina / Vrsta plina / Вид газ / Тип газу / Type de gaz

mbar

Ciśnienie wylotowe z reduktorem/ Outlet pressure with pressure reducer **/** Výstupní tlak s reduktorem/ Výstupný tlak s regulátorom/ Išvesties slėgis su reduktoriumi/ Izejas spiediens ar reduktoru/ Kimeneti nyomás reduktorral/ Pression de sortie avec réducteur/ Presión de salida/ Presiune la ieșire din reductor/ Uitgaande druk met regelaar/ Gasdruck am Austritt mit Gasdruckreduzierventil / Izhodni tlak z regulatorjem / Izlazni tlak s reduktorom / Изходно налягане с регулатор / Тиск на виході з регулятором / Pression de sortie avec réducteur

LPG g/h

Zużycie gazu na godzinę/ Gas consumption per hour / Spotřeba plynu za hodinu/ Spotreba plynu za hodinu/ Dujų sunaudojimas per valandą/ Gāzes patēriņš stundā/ Gázfogyasztás óránként/ Consommation de gaz par heure/ Consumo de gas por hora/ Consum de gaz pe oră/ Gasverbruik per uur/ Gasverbrauch, pro Stunde / Poraba plina na uro / Potrošnja plina po satu / Консумация на газ на час / Споживання газу за годину / Consommation de gaz par heure

[m³/h]

Wydatek powietrza/ Air flow / Spotřeba vzduchu/ Spotřeba vzduchu/ Oro srautas/ Gaisa plūsma/ Levegőfogyasztás/ Débit d'air/ Gasto de aire/ Debitul de aer/ Luchtstroom/ Heißluftleistung / Izhod zraka / Protok zraka / Изход на въздуха / Вихід повітря / Débit d'air

PL Spis treści

1. Zdjęcia i rysunki
2. Opis urządzenia
3. Przeznaczenie urządzenia
4. Ograniczenie użycia
5. Dane techniczne
6. Przygotowanie do pracy
7. Podłączenie do sieci
8. Włączanie urządzenia
9. Bieżące czynności obsługowe
10. Części zamienne i akcesoria
11. Samodzielne usuwanie usterek
12. Kompletacja urządzenia
13. Informacja dla użytkowników o pozbywaniu się urządzeń elektrycznych i elektronicznych
14. Wykaz części do rysunku złożeniowego
15. Karta gwarancyjna

Deklaracja zgodności została dołączona do instrukcji jako oddzielny dokument. W przypadku braku deklaracji zgodności należy się skontaktować z Dedra Exim Sp. z o.o.
Ogólne przepisy bezpieczeństwa zostały dołączone do instrukcji jako oddzielna broszura.

⚠ OSTRZEŻENIE. Przeczytać wszystkie ostrzeżenia oznaczone symbolem i ⚠ wszystkie instrukcje. Nieprzestrzeganie podanych niżej ostrzeżeń i wskazówek dotyczących bezpieczeństwa może być przyczyną porażenia prądem elektrycznym, pożaru lub poważnych obrażeń.

Zachować wszystkie ostrzeżenia i instrukcje do przyszłego użytku.

2. Opis urządzenia

Rys. A: 1. Przycisk iskrownika (zapłon), 2. Włącznik, 3. Ręczne zwolnienie zaworu bezpieczeństwa, 4. Zawór regulacji przepływu gazu. 5. Przyłącze gazowe.

3. Przeznaczenie urządzenia

Nagrzewnica gazowa jest nagrzewnicą powietrza i przeznaczona jest tylko do ogrzewania pomieszczeń zamkniętych, w których wymagane jest utrzymywanie temperatury na ustalonym poziomie, takich jak magazyny, warsztaty, tunele, hale produkcyjne, szklarnie, obiekty podczas prowadzenia prac budowlanych. Wyposażona jest w wentylator napędzany silnikiem elektrycznym, który wymusza przepływ powietrza i wspomaga cyrkulację powietrza w pomieszczeniu, a jednocześnie zapewnia odpowiedni współczynnik nadmiaru powietrza do procesu spalania.

4. Ograniczenia użycia

Urządzenie może być użytkowane tylko zgodnie z zamieszczonymi poniżej „Dopuszczalnymi warunkami pracy". Samowolne zmiany w budowie mechanicznej i elektrycznej, wszelkie modyfikacje, czynności obsługowe nieopisane w instrukcji obsługi będą traktowane jako bezprawne i powodują natychmiastową utratę praw gwarancyjnych, a deklaracja zgodności traci ważność. Użytkowanie niezgodne z przeznaczeniem, bądź niezgodnie z instrukcją obsługi spowoduje natychmiastową utratę praw gwarancyjnych.
Urządzenie jest przeznaczone do użytkowania tylko w pomieszczeniach zamkniętych o sprawnie działającej wentylacji. Urządzenie nie jest przeznaczone do użytkowania w pomieszczeniach mieszkalnych. W przypadku użycia w budynkach użyteczności publicznej należy upewnić się, że lokalne przepisy takie zastosowanie dopuszczają. Nie użytkować w piwnicach i pomieszczeniach poniżej poziomu gruntu. Nie używać do rozmrażania, odszraniania oblodzonych elementów (różnego rodzaju zbiorników, nadwozi i podwozi samochodów, elementów konstrukcji itp.). Nie używać w zapylonych i zanieczyszczonych pomieszczeniach. Urządzenie nie powinno być wykorzystywane do ciągłego ogrzewania stajni, ferm itp. W przypadku eksploatacji nagrzewnicy przy ciągłej obecności człowieka, należy zapewnić odpowiednie warunki pracy. Pomieszczenie musi być wentylowane, aby procent substancji trujących w powietrzu nie przekraczał poziomu niebezpiecznego dla zdrowia. Dobra wentylacja jest zagwarantowana, gdy zapewniona jest normalna cyrkulacja powietrza przez okna, drzwi i inne otwory stałe, których powierzchnia wynosi co najmniej tyle ile opisano w „Dopuszczalnych warunkach pracy" (25 cm^2 na każdy kilowat mocy grzewczej nagrzewnicy). Rekomendowana minimalna kubatura pomieszczenia, w którym pracuje nagrzewnica opisana jest w, dopuszczalnych warunkach pracy". W przypadku eksploatacji nagrzewnicy przy braku ciągłej obecności człowieka należy umieścić znaki zabraniające osobom ciągłego przebywania w pomieszczeniu. Należy zapewnić zwykłą cyrkulację powietrza przez drzwi i okna.Wewnętrzne przepisy w innych krajach mogą nakładać dodatkowe wymagania, w takich przypadkach należy skontaktować się z producentem.

Dopuszczalne warunki pracy
Urządzenie może być użytkowana tylko w pomieszczeniach zamkniętych, o sprawnie działającej wentylacji. Unikać wilgoci. Nie pozostawiać urządzenia włączonego bez dozoru.

	DED9942	DED9946
Minimalny przekrój otworów wentylacyjnych [cm^2]	375	750
Rekomendowana minimalna kubatura ogrzewanego pomieszczenia [m^3]	150	300

5. Dane techniczne

Model	DED9942	DED9946
Kategoria urządzenia	$I_{3B/P}$	$I_{3B/P}$
Typ paliwa	G30	G30
Klasa ochrony przeciwporażeniowej	IPX0	IPX0
Stopień ochrony przed dostępem bezpośrednim	I	I
Napięcie [V]	230	230
Częstotliwośc [Hz]	50	50
Moc silnika elektrycznego [W]	28	57
Zużycie gazu [kg/h]	0,5-1,07	0,85-2,13
Moc grzewcza [kW]	7-15	12-30
Wydatek ciepłego powietrza [m^3/h]	300	750
Butla [kg] [cm x cm]	11, 60 x Ø31	11, 60 x Ø31
Dopuszczenie do sprzedaży	AT, BE, CH, CZ, DE, DK, FI, FR , GR, HU, IT, LT, LV, NL, NO, PL, PT, SK, BG, CY, EE, IS, LI, LU, MT, RO, SI, ES, SE, CH. TR	
Przewód gazowy	HHGA 6,3 mm, 1,5 m, Class 2, P_{max}=10 bar	HHGA 6,3 mm, 1,5 m, Class 2, P_{max}=10 bar
Paremetry reduktora		
Typ redutkora	Z80	Z80
Rodzaj gazu	LPG	LPG
Ciśnienie wejściowe [bar]	1-16	1-16
Ciśnienie wyjścia z reduktora [bar]	0,3	0,7
Przepustowość reduktora [kg/h]	2	3
Temperatura pracy[°C]	20-50	20-50
Łącznik wlotowy	G1,G2,G3,G4,G7, G8,G9,G10, G11,G12	G1,G2,G3,G4,G7,G8 ,G9,G10, G11,G12
Łącznik wylotowy	H1,H4,H5,H6, H50,H51	H1,H4,H5,H6, H50,H51

6. Przygotowanie do pracy

⚠ UWAGA Wszystkie czynności należy przeprowadzać przy urządzeniu odłączonym od źródła zasilania.

⚠ UWAGA Przed uruchomieniem urządzenia należy bezwzględnie sprawdzić szczelność połączeń z przewodem elastycznym i reduktorem.

Po wyjęciu urządzenia z opakowania należy sprawdzić czy w zestawie nie brakuje żadnego z elementów wymienionych w kompletacji (patrz pkt. 14). Przed przystąpieniem do montażu należy ocenić czy znajdujące się elementy nie są uszkodzone, w przypadku stwierdzenia uszkodzenia nie uruchamiać urządzenia, powyższy fakt zgłosić sprzedawcy
Po montażu należy oklеić, urządzenie naklejkami dołączonymi do urządzenia, zgodnie z kodem kraju przeznaczenia.
Podłączenie do butli gazowej.

⚠ UWAGA Butla nie może znajdować się od frontu nagrzewnicy! Płomień z nagrzewnicy skierowany bezpośrednio w kierunku butli grozi wybuchem gazu.

⚠ UWAGA Butla zawsze musi być ustawiona pionowo.

1. Butlę z gazem propan/butan ustawić na płaskiej, twardej, równej powierzchni, w miejscu z dala od otwartego ognia i źródeł ciepła.
2. Nagrzewnicę ustawić tak, aby przeszkody znajdowały się w odległości min. 3,5 m od wylotu nagrzewnicy, 2,5 m od wlotu (tył urządzenia), 2 m z boku nagrzewnicy, 2 metry od góry (Rys. D)
3. Podłączyć koniec elastycznego przewodu gazowego do przyłącza nagrzewnicy i umocować go za pomocą nakrętki mocującej (Rys. C), drugi koniec przewodu należy połączyć z reduktorem. Dla pewności połączenia, dokręcić nakrętki kluczem 17 mm, gwint lewo-skrętny.
4. Przykręć do zaworu butli, reduktor dołączony do urządzenia, zdejmij pokrywę uszczelki zaworu butli. Po sprawdzeniu obecności oraz dobrego stanu uszczelki, dokręcaj nakrętkę mocującą reduktor w sposób zapewniający szczelność połaczenia (Rys. D).
5. Podłączając reduktor do butli należy unikać skręcenia i zginania węża.
6. Odkręcić zawór butli i sprawdzić szczelność połączenia.

Reduktor ciśnienia:

Warunki montażu i działania

Jednostopniowy reduktor wysokiego ciśnienia do gazu płynnego utrzymuje ciśnienie wylotowe na stałym poziomie – niezależnie od wahań ciśnienia źródłowego w określonych zakresach.
Podczas użytkowania na zewnątrz reduktor musi być w odpowiedni sposób zabezpieczony przed deszczem i zanieczyszczeniami.
W przypadku jakichkolwiek trudności lub problemów należy zamknąć dopływ gazu i skontaktować się bezzwłocznie ze sprzedawcą (dostawcą gazu).
Jeżeli dojdzie do wycieku lub zapalenia się wyciekającego gazu, zawór lub podłączenie zaworu z reduktorem należy przykryć mokrą szmatką i zakręcić zawór.

Obsługa

Gdy reduktor został prawidłowo zamontowany na zaworze butli, przepływ uzyskiwany jest poprzez przekręcenie pokrętła zaworu w kierunku wskazywanym przez strzałkę. Aby zamknąć przepływ gazu, należy przekręcić zawór w odwrotnym kierunku.

⚠ UWAGA Zabrania się pozostawienia na butli reduktora nie podłączonego do odbiornika.

Przy normalnych warunkach użytkowania zaleca się wymianę reduktora przed upływem 10 lat od daty produkcji, co ma na celu zapewnienie bezpieczeństwa eksploatacji.
Jeśli reduktor jest zainstalowany w instalacji szeregowej, należy wówczas zapewnić, że ciśnienie przechodzącego gazu mieści się w limicie ciśnienia tego reduktora i kolejnych reduktorów w szeregu.
Należy również wyeliminować ewentualne spadki ciśnienia na łączeniach.
W przypadku urządzeń umieszczonych przy zbiornikach lub butlach ciśnieniowych, które jednak nie są z nimi połączone bezpośrednio, należy umieścić ostrzeżenie następującej treści: „Ten reduktor nie powinien być umieszczony poniżej wylotu zbiornika lub butli, w celu zapewnienia, że nie nastąpi ulatnianie się gazu w wyniku jego kumulacji w reduktorze. Wszelkie rury i węże użyte do połączenia wlotu do reduktora ze zbiornikiem lub cylindrem powinny być umieszczone w sposób zapewniający ich nachylenie w dół od reduktora do zbiornika."

Sprawdzenie szczelności połączenia.

⚠ UWAGA Nigdy nie sprawdzaj szczelności połączeń używając płomienia.

Po skończonym montażu należy sprawdzić połączenia testerem szczelności, w przypadku braku testera szczelności, należy dokonać sprawdzenia szczelności przy użyciu preparatów pieniących dostępnych na rynku lub przy użyciu wody z mydłem. Pojawienie się baniek, pęcherzyków lub bąbli gazu świadczy o nieszczelności połączenia- połączenie takie należy poprawić i ponownie wykonać test.

⚠ UWAGA Nie wolno używać nagrzewnicy do czasu usunięcia nieszczelności.

Czynności w przypadku wycieku gazu:

- natychmiast zakręcić zawór butli,
- zgasić wszystkie źródła ognia,
- przewietrzyć przestrzeń w celu rozrzedzenia stężenia gazu,
- usunąć powód nieszczelności,
- po odkręceniu zaworu jeszcze raz sprawdzić szczelność.

Po skończonym montażu i sprawdzeniu szczelności, urządzenie jest przygotowane do pracy.

7. Podłączenie do sieci

Przed podłączeniem urządzenia do źródła prądu należy upewnić się, czy napięcie zasilania odpowiada wartości podanej na tabliczce znamionowej.
Instalacja zasilająca powinna być wykonana zgodnie z zasadniczymi wymaganiami dotyczącymi instalacji elektrycznych i spełniać wymogi bezpieczeństwa użytkowania. Parametry minimalnego przekroju przewodu zasilającego oraz nominalnej wartości bezpiecznika w zależności od mocy urządzenia podano w poniższej tabeli:

Moc urządzenia [W]	Minimalny przekrój przewodu [mm^2]	Minimalna wartość bezpiecznika typu C [A]
<700	0,75	6

Instalacja winna być wykonana przez uprawnionego elektryka. W przypadku korzystania z przedłużaczy należy zwrócić uwagę by przekrój żyły nie był mniejszy od wymaganego (patrz tabela). Przewód elektryczny ułożyć tak, aby w czasie pracy nie był narażony na przecięcie. Nie używać uszkodzonych przedłużaczy. Okresowo sprawdzać stan techniczny przewodu zasilającego. Nie ciągnąć za przewód zasilający. Urządzenie podłączać do uziemionego gniazda elektrycznego zabezpieczonego wyłącznikiem różnicowo-prądowym.

⚠ UWAGA Jeśli przewód zasilajacy jest uszkodzony, ze względów bezpieczeństwa musi zostać wymieniony przez autoryzowany serwis.Wymiana wtyczki lub przewodu zasilajacego musi być zawsze wykonana przez autoryzowany serwis.

8. Włączanie urządzenia

⚠ UWAGA Przed uruchomieniem urządzenia należy bezwzględnie wykonać czynności opisane w rozdziale „Przygotowanie do pracy".

⚠ UWAGA Przed włączeniem nagrzewnicy należy skontrolować szczelność układu.

Tryb ogrzewania

1.Pozycja początkowa przełącznika zasilania nagrzewnicy to pozycja „0". Włożyć wtyczkę do gniazda z bolcem, upewniając się, że napięcie w gnieździe jest zgodne z napięciem podanym na tabliczce znamionowej. Włączyć zasilanie, przełączając przełącznik zasilania do pozycji „I"(Rys. A, 2)
2. Upewnić się, że łopaty wentylatora się obracają. Jedną ręką nacisnąć przycisk zaworu bezpieczeństwa(Rys. A, 3) i przytrzymać go przez około 3 sekundy, następnie, trzymając wciśnięty przycisk, drugą ręką nacisnąć przycisk iskrownika (Rys. A, 1). Po zapłonie gazu należy przytrzymać przycisk zaworu bezpieczeństwa przez około 20 sekund**.**

⚠ UWAGA Jeżeli wentylator się nie obraca, nie włączać nagrzewnicy.

3.Sprawdzić płomień, zachowując bezpieczną odległość, obserwować płomień, zwracając uwagę, aby nie przebywać w linii wylotu gorącego powietrza. Prawidłowy płomień ma kolor niebieski, jest stabilny, obejmuje pełny obwód komory spalania.

⚠ UWAGA Podczas użytkowania nagrzewnicy, węża gazowego nie wolno zginać ani skręcać.

Regulacja mocy grzewczej

Nagrzewnica wyposażona jest w zawór regulacyjny (Rys. A, 4). Odpowiada on za regulację przepływu gazu zgodnie z parametrami podanymi w danych technicznych. Obrócenie zaworu do oporu w lewo, odpowiada za maksymalny przepływ gazu i maksymalną moc grzewczą. Obrócenie zaworu do oporu w prawo, odpowiada za minimalny przepływ gazu i minimalną moc grzewczą.

Wyłączanie nagrzewnicy

W celu prawidłowego wyłączenia nagrzewnicy należy:
1. Zamknąć dopływ gazu, zakręcając zawór butli gazowej,
2. Pozostawić włączony wentylator na około 60 sekund w celu wychłodzenia nagrzewnicy.
3. Wyłączyć nagrzewnicę przełącznikiem zasilania (Rys. A, 2),
4. Odłącz urządzenie od sieci elektrycznej,
5. Odłącz urządzenie od przewodu gazowego,
6. Przed przeniesieniem nagrzewnicy w miejsce przechowywania odczekać ok. 20-30 minut do całkowitego wystudzenia urządzenia.

Pomimo wychłodzenia obudowy nie zaleca się dotykania urządzenia bezpośrednio po zakończonej pracy.

⚠ UWAGA Jeżeli nagrzewnica nie pracuje, należy bezwzględnie zakręcić zawór butli gazowej.

9. Bieżące czynności obsługowe

⚠ UWAGA Wszystkie czynności konserwacyjne przeprowadzać przy odłączonym urządzeniu od sieci elektrycznej oraz od butli gazowej.

Naprawy mogą być dokonywane wyłącznie przez wykwalifikowanych specjalistów w punktach wskazanych przez producenta. Urządzenie należy okresowo czyścić i poddawać przeglądom kontrolnym.
W trakcie prac konserwacyjnych należy czyścić wlot i wylot nagrzewnicy, kontrolować przewód gazowy pomiędzy reduktorem a nagrzewnicą, sprawdzać szczelność przynajmniej raz w miesiącu i po każdej wymianie butli. W przypadku uszkodzenia węża lub stwierdzenia upływu daty ważności należy go wymienić w autoryzowanym punkcie serwisowym.

Przegląd techniczny:

Przynajmniej raz do roku, zalecany jest przegląd techniczny wykonany przez autoryzowany serwis, najlepiej przed każdym sezonem grzewczym.

⚠ UWAGA Przegląd techniczny nie może być dokonywany przez osoby nieuprawnione.

Jeżeli urządzenie nie jest użytkowane przez długi okres czasu, należy zakręcić zawór na butli i odłączyć urządzenie od sieci.

Przechowywanie

Po zakończonym sezonie grzewczym, urządzenie powinno być przechowywane w miejscu suchym i niezapylonym, zabezpieczone przed dostępem wilgoci w temperaturze 5-20°C. Przed powtórnym uruchomieniem urządzenia należy sprawdzić szczelność przewodu gazowego i sprawność połączenia elektrycznego. W przypadku wątpliwości należy skontaktować się ze sprzedawcą lub producentem w celu konsultacji technicznej.

Wymiana butli gazowej:

⚠ UWAGA Wymiany butli gazowej dokonywać na wolnej przestrzeni w bezpiecznej odległości od źródeł ognia, ciepła i materiałów łatwopalnych.

Wymiany dokonywać na wychłodzonym urządzeniu, nigdy nie odkręcać reduktora jeżeli zawór w butli znajduje się w pozycji otwartej.
1. Zakręcić zawór na butli,
2. Odłączyć od butli reduktor,
3.Sprawdzić czy w reduktorze znajduje się uszczelka, sprawdzić jej stan(ewentualnie wymienić),
4. Podłączyć nową butlę zwracając uwagę, aby połączenia gwintowe nie uległy poluzowaniu,
5. Przeprowadzić test szczelności.

Zardzewiałe, wgniecione lub uszkodzone butle gazowe mogą stanowić zagrożenie i muszą być sprawdzone przed dostawą gazu. Nie wolno używać butli z uszkodzonym połączeniem gwintowym.

10. Części zamienne i akcesoria

W celu zakupu części zamiennych i akcesoriów należy skontaktować się z Serwisem Dedra Exim. Dane kontaktowe znajdują się na 1. stronie instrukcji.
Przy zamawianiu części zamiennych prosimy podać numer partii umieszczony na tabliczce znamionowej oraz numer części z rysunku złożeniowego.
W okresie gwarancyjnym naprawy dokonywane są na zasadach podanych w karcie gwarancyjnej. Reklamowany produkt prosimy przekazać do naprawy w miejscu zakupu (sprzedawca zobowiązany jest przyjąć reklamowany produkt), przesłać do serwisu centralnego Dedra Exim lub przesłać do serwisu najbliższego względem miejsca zamieszkania (lista serwisów na stronie www.dedra.pl). Prosimy uprzejmie dołączyć wypełnioną kartę gwarancyjną. Po okresie gwarancyjnym naprawy wykonuje serwis centralny. Uszkodzony produkt należy przesłać do serwisu (koszty wysyłki pokrywa użytkownik).

11. Samodzielne usuwanie usterek

⚠ UWAGA Przed przystąpieniem do samodzielnego usuwania usterek należy odłączyć urządzenie od zasilania.

Problem	Przyczyna	Rozwiązanie
Nagrzewnica nie włącza się	Brak zasilania. Zbyt niskie napięcie zasilania. Awaria zasilania. Inne	Sprawdzić podłączenie nagrzewnicy do sieci elektrycznej Usunąć powód obniżenia napięcia Uruchomić ponownie po odzyskaniu zasilania Przekazać urządzenie do naprawy
Nagrzewnica nie zapala gazu	Przycisk podawania gazu wciśnięty niewystarczająco.	Wcisnąć prawidłowo przycisk (do oporu) Wymienić butlę na nową

	Wyczerpanie gazu w butli. Inne	Przekazać urządzenie do naprawy
Nagrzewnica gaśnie w czasie pracy	Wyczerpanie gazu w butli. Awaria zasilania. Zadziałanie termostatu. Inne	Wymienić butlę na nową Uruchomić ponownie po odzyskaniu zasilania Po ostygnięciu urządzenia usunąć przyczynę przegrzewania, uruchomić ponownie Przekazać urządzenie do naprawy

12. Kompletacja urządzenia

1. Nagrzewnica – 1 szt., 2. Przewód gazowy ~1,5m – 1 szt., 3. Reduktor – 1 szt., 4. Uchwyt – 1 szt.

13. Informacja dla użytkowników o pozbywaniu się urządzeń elektrycznych i elektronicznych

(dotyczy gospodarstw domowych)



Przedstawiony symbol umieszczony na produktach lub dołączonej do nich dokumentacji informuje, że niesprawnych urządzeń elektrycznych lub elektronicznych nie można wyrzucać razem z odpadami bytowymi. Prawidłowe postępowanie w razie konieczności utylizacji, powtórnego użycia lub odzysku podzespołów polega na przekazaniu urządzenia do wyspecjalizowanego punktu zbiórki, gdzie będzie przyjęte bezpłatnie. Informacji o lokalizacji miejsc zbiórki zużytego sprzętu udzielają władze lokalne np. na swoich stronach internetowych.
Prawidłowa utylizacja urządzenia umożliwia zachowanie cennych zasobów i uniknięcie negatywnego wpływu na zdrowie i środowisko, wynikające z możliwości obecności w sprzęcie niebezpiecznych: substancji, mieszanin oraz części składowych.
Nieprawidłowa utylizacja odpadów zagrożona jest karami przewidzianymi w odpowiednich przepisach lokalnych.
Użytkownicy w krajach Unii Europejskiej: W razie konieczności pozbycia się urządzeń elektrycznych lub elektronicznych, prosimy skontaktować się z najbliższym punktem sprzedaży lub z dostawcą, którzy udzielą dodatkowych informacji.
Pozbywanie się odpadów w krajach poza Unią Europejską: Taki symbol dotyczy tylko krajów Unii Europejskiej. W razie potrzeby pozbycia się niniejszego produktu prosimy skontaktować się z lokalnymi władzami lub ze sprzedawcą celem uzyskania informacji o prawidłowym sposobie postępowania.

14. Wykaz części do rysunku złożeniowego

DED9942/DED9946 (Rys. E)

LP	Nazwa części	LP	Nazwa części
1	Uchwyt	15	Podstawa palnika
2	Komora spalania	16	Zawór (komplet)
3	Obudowa	17	Osłona zaworu
4	Turbina	18	Włącznik
5	Silnik kpl.	19	Zapłon
6	Kratka silnika	20	Obudowa plastikowa
7	Kratka	21	Osłona
8	Termopara	22	Osłona
9	Przewód zapłonu	23	Dławica
10	Palnik	24	Stopki
11	Blaszka	25	Przewód zasilający
12	Czujnik przegrzania	26	Przewód uziemiający
13	Docisk przewodu	27	Przewód zaworu elektromagnetycznego #1
14	Podstawa palnika	28	Przewód zaworu elektromagnetycznego #2

Karta gwarancyjna
na
Nagrzewnica gazowa

Nr katalogowy:…….nr partii: .....

(zwane dalej Produktem)

Data zakupu Produktu: .....

Pieczęć sprzedawcy

Data i podpis sprzedawcy: .....

Oświadczenie Użytkownika:

Potwierdzam, że zostałem poinformowany o warunkach gwarancji oraz skutkach nieprzestrzegania wytycznych zawartych w Instrukcji obsługi i karcie gwarancyjnej. Warunki niniejszej gwarancji są mi znane, co potwierdzam własnoręcznym podpisem:

....

Data i miejsce Podpis Użytkownika

I. Odpowiedzialność za Produkt

1. Gwarant – Dedra Exim Sp. z o.o. z siedzibą w Pruszkowie, adres: ul. 3 Maja 8, 05-800 Pruszków, KRS 0000062517, Sąd Rejonowy dla m.st. Warszawy w Warszawie, XIV Wydział Gospodarczy Krajowego Rejestru Sądowego, NIP 527-020-49-33, kapitał zakładowy: 100 980.00 zł.
2. Na warunkach określonych w niniejszej karcie gwarancyjnej Gwarant udziela gwarancji na Produkt, pochodzący z dystrybucji Gwaranta.
3. Odpowiedzialność z tytułu gwarancji obejmuje tylko wady powstałe z przyczyn tkwiących w Produkcie w momencie jego wydania Użytkownikowi.
4. Z tytułu gwarancji Użytkownik, uzyskuje prawo do bezpłatnej naprawy Produktu, o ile wada ujawniła się w okresie gwarancji. Sposób naprawy Produktu (metoda wykonania naprawy) zależy od decyzji Gwaranta. W przypadku stwierdzenia przez Gwaranta braku możliwości naprawy Gwarant zastrzega sobie prawo wymiany wadliwego elementu albo całego Produktu na wolny od wad, obniżenia ceny Produktu lub odstąpienia od umowy.
5. W stosunku do Użytkownika, który nie jest konsumentem w rozumieniu ustawy z dnia 23 kwietnia 1964r. Kodeks cywilny, odpowiedzialność odszkodowawcza Gwaranta za szkody wynikające z niniejszej gwarancji i/lub w związku z jej zawarciem i wykonywaniem, bez względu na tytuł prawny, jest ograniczona maksymalnie do wysokości wartości wadliwego Produktu.

II. Okres gwarancji

Elementy Produktu	Czas trwania ochrony gwarancyjnej
Nagrzewnica gazowa	24 miesiące, licząc od daty zakupu Produktu uwidocznionej w niniejszej karcie gwarancyjnej

III. Warunki skorzystania z gwarancji

1. Przedstawienie przez Użytkownika wypełnionej karty gwarancyjnej Produktu oraz uprawdopodobnienie przez Użytkownika okoliczności zakupu Produktu, np. poprzez przedstawienie paragonu, faktury, itd. W celu sprawnego przeprowadzenia reklamacji zaleca się aby Użytkownik przekazał wraz z Produktem do reklamacji wszystkie elementy określone w „Kompletacji urządzenia" zawartej w Instrukcji obsługi.
2. Stosowanie się przez Użytkownika do zaleceń zawartych w Instrukcji obsługi i karcie gwarancyjnej.
3. Gwarancja obejmuje tylko obszar Rzeczypospolitej Polskiej i UE.
4. Gwarancja nie obejmuje wad Produktu powstałych w szczególności na skutek:
a. Nieprzestrzegania przez Użytkownika warunków określonych w Instrukcji obsługi, w szczególności w zakresie prawidłowej eksploatacji, konserwacji i czyszczenia;
b. Zastosowania przez Użytkownika środków czyszczących lub konserwujących niezgodnych z Instrukcją obsługi;
c. Nieodpowiedniego przechowywania i transportu Produktu przez Użytkownika;
d. Samowolnych zmian i/lub przeróbek Produktu przez Użytkownika, które nie były uzgadniane z Gwarantem;
e. Zastosowania przez Użytkownika w Produkcie materiałów eksploatacyjnych niezgodnych z Instrukcją obsługi.
5. Użytkownik, który nie jest konsumentem w rozumieniu ustawy z dnia 23 kwietnia 1964r. Kodeks cywilny, traci gwarancję na Produkt, w którym:
- numery seryjne, oznaczenia dat i tabliczki znamionowe zostały usunięte, zmienione lub uszkodzone przez Użytkownika;
- plomby zostały uszkodzone przez Użytkownika lub noszą ślady manipulacji Użytkownika.
6. Uwaga! Czynności związane z codzienną obsługą Produktu, wynikające m.in. z Instrukcji obsługi Użytkownik wykonuje we własnym zakresie i na swój koszt.

IV. Procedura reklamacyjna

1. W przypadku stwierdzenia nieprawidłowej pracy Produktu, przed dokonaniem zgłoszenia reklamacyjnego należy upewnić się czy wszystkie czynności określone w szczególności w Instrukcji obsługi zostały wykonane w sposób prawidłowy.
2. Zgłoszenie reklamacji zaleca się dokonać niezwłocznie, najlepiej w terminie 7 dni od daty zauważenia wady Produktu. Użytkownik, który nie jest konsumentem w rozumieniu ustawy z dnia 23 kwietnia 1964r. Kodeks cywilny traci uprawienia wynikające z niniejszej gwarancji w przypadku niezgłoszenia reklamacji w terminie 7 dni.
3. Zgłoszenie reklamacji można dokonać m.in. w punkcie zakupu Produktu, w serwisie gwarancyjnym lub pisemnie na adres: Dedra Exim Sp. z o.o., ul. 3 Maja 8, 05-800 Pruszków.
4. Użytkownik może złożyć reklamację przy wykorzystaniu formularza dostępnego na stronie internetowej www.dedra.pl. („Formularz zgłoszenia reklamacji z tytułu gwarancji").
5. Adresy serwisów gwarancyjnych dla poszczególnych krajów dostępne są na stronie www.dedra.pl. W przypadku braku serwisu gwarancyjnego dla danego kraju zgłoszenia reklamacyjne z tytułu gwarancji zaleca się kierować na adres: Dedra Exim Sp. z o.o. ul. 3 Maja 8, 05-800 Pruszków (Polska).
6. Mając na uwadze bezpieczeństwo Użytkownika zakazuje się korzystania z wadliwego Produktu.
7. Uwaga! Korzystanie z wadliwego Produktu jest niebezpieczne dla zdrowia i życia Użytkownika.
8. Wykonanie obowiązków wynikających z gwarancji nastąpi w terminie 14 dni roboczych, licząc od dnia dostarczenia reklamowanego Produktu przez Użytkownika.
9. Przed dostarczeniem wadliwego Produktu do reklamacji zaleca się jego oczyszczenie. Reklamowany Produkt zaleca się dokładnie zabezpieczyć przed uszkodzeniami w transporcie (zaleca się dostarczyć reklamowany Produkt w oryginalnym opakowaniu).
10. Okres gwarancji ulega przedłużeniu o czas, w ciągu którego wskutek wady Produktu objętego gwarancją Użytkownik nie mógł z niego korzystać.
Gwarancja nie wyłącza, nie ogranicza, ani nie zawiesza uprawnień Użytkownika wynikających z przepisów o rękojmi za wady rzeczy sprzedanej.

Zgodnie z art. 13 ust. 1 i ust. 2 rozporządzenia Parlamentu Europejskiego i Rady (UE) 2016/679 z dnia 27 kwietnia 2016 r. w sprawie ochrony osób fizycznych w

związku z przetwarzaniem danych osobowych i w sprawie swobodnego przepływu takich danych oraz uchylenia dyrektywy 95/46/WE (dalej: „RODO") informujemy

1. Administratorem Twoich danych osobowych podanych w formularzu jest DEDRA-EXIM sp. z o.o. z siedzibą w Pruszkowie , ul. 3 Maja 8, 05-800 Pruszków (dalej: „Administrator").

2. Twoje dane będą przetwarzane wyłącznie w celu przeprowadzenia procedury gwarancyjnej urządzenia zgodnie art. 6 ust. 1 lit. b ogólnego rozporządzenie o ochronie danych (dalej: „RODO") Podanie danych jest dobrowolne, ale konieczne do przeprowadzenia procedury gwarancyjnej.

3. Twoje dane będą przetwarzane przez okres rozpatrywania przeprowadzenia procedury gwarancyjnej oraz w celach archiwizacyjnych w razie konieczności obrony przed ewentualnymi roszczeniami wobec Administratora nie dłużej niż do momentu ich przedawnienia.

4. Twoje dane mogą być ujawniane wyłącznie podmiotom przetwarzającym dane na rzecz administratora na podstawie pisemnej umowy powierzenia przetwarzania danych osobowych świadczącym m.in. usługi serwisu technicznego, hostingu lub obsługi strony internetowej, obsługi IT, firmie kurierskiej. Dostawcy Administratora zobowiązani są do zapewnienia zabezpieczenia danych i spełnienia wymogów obowiązującego prawa związanego z ochroną danych osobowych i nie mogą wykorzystywać powierzonych danych osobowych do innych celów niż te, które są określone w umowie z Administratorem.

5. Twoje dane nie będą przetwarzane w sposób zautomatyzowany w tym również w formie profilowania oraz nie będą przekazywane do państwa trzeciego/organizacji międzynarodowej.

6. Posiadasz prawo dostępu do treści swoich danych oraz prawo ich sprostowania, usunięcia, ograniczenia przetwarzania, prawo do przenoszenia danych, prawo wniesienia sprzeciwu, w dowolnym momencie.

7. We wszelkich sprawach związanych z przetwarzaniem Twoich danych osobowych przez Administratora możesz skontaktować się pod adresem e-mail: daneosobowe@dedra.pl;

8. Masz prawo wniesienia skargi do wniesienia skargi do organu właściwego do spraw ochrony danych osobowych;

EN Table of contents

1. Photographs and drawings
2. Description of the device
3. Purpose of the device
4. Restrictions on use
5. Technical data
6. Preparation for operation
7. Connection to the mains
8. Switching on the device
9. Routine maintenance
10. Spare parts and accessories
11. Troubleshooting
12. Completing the device
13. Information for users on the disposal of electrical and electronic equipment
14. Warranty card

The declaration of conformity is included with the manual as a separate document. If the declaration of conformity is missing, please contact Dedra Exim Sp. z o.o.
General safety regulations are included with the manual as a separate brochure.

WARNING. Read all warnings marked with the symbol and all instructions. Failure to follow the warnings and safety instructions below may result in electric shock, fire or serious injury.

Keep all warnings and instructions for future reference.

2. Description of the device

Fig. A: 1. Spark ignition button, 2. Switch, 3. Manual safety valve release, 4. Gas flow control valve. 5. Gas connection.

3. Purpose of the device

The gas heater is an air heater and is intended only for heating enclosed spaces where it is necessary to maintain a constant temperature, such as warehouses, workshops, tunnels, production halls, greenhouses, and construction sites. It is equipped with an electric motor-driven fan that forces air flow and promotes air circulation in the room, while ensuring an adequate air excess ratio for the combustion process.

4. Restrictions on use

The device may only be used in accordance with the "Permissible operating conditions" listed below. Unauthorised changes to the mechanical and electrical design, any modifications, and maintenance activities not described in the operating instructions will be considered unlawful and will result in the immediate loss of warranty rights, and the declaration of conformity will become invalid. Use contrary to the intended purpose or contrary to the operating instructions will result in the immediate loss of warranty rights.
The device is intended for use only in enclosed spaces with efficient ventilation. The device is not intended for use in residential premises. When used in public buildings, ensure that local regulations permit such use. Do not use in basements or rooms below ground level. Do not use for defrosting or thawing iced elements (various types of tanks, car bodies and chassis, structural elements, etc.). Do not use in dusty or contaminated rooms. The device should not be used for continuous heating of stables, farms, etc. When operating the heater in the presence of people, ensure appropriate working conditions. The room must be ventilated so that the percentage of toxic substances in the air does not exceed levels that are hazardous to health. Good ventilation is guaranteed when normal air circulation is ensured through windows, doors and other permanent openings with a surface area of at least that described in "Permissible operating conditions" (25 cm ($^{2)}$ per kilowatt of heater heating power). The recommended minimum volume of the room in which the heater operates is described in the "Permissible working conditions". When operating the heater without continuous human presence, signs prohibiting people from staying in the room at all times should be posted. Normal air circulation through doors and windows should be ensured. Internal regulations in other countries may impose additional requirements; in such cases, contact the manufacturer.

Permissible operating conditions
The device may only be used in enclosed spaces with efficient ventilation. Avoid moisture. Do not leave the device switched on unattended.

	DED9942	DED9946
Minimum cross-section of ventilation openings [cm^2]	375	750
Recommended minimum volume of heated room [m^3]	150	300

5. Technical data

Model	DED9942	DED9946
Device category	$I_{3B/P}$	$I_{3B/P}$
Fuel type	G30	G30
Electrical shock protection class	IPX0	IPX0
Degree of protection against direct access	I	I
Voltage [V]	230	230
Frequency [Hz]	50	50
Electric motor power [W]	28	57
Gas consumption [kg/h]	0.5-1.07	0.85-2.13
Heating power [kW]	7–15	12-30
Warm air output [m^3/h]	300	750
Cylinder [kg] [cm x cm]	11.60 x Ø31	11.60 x Ø31
Approved for sale in	AT, BE, CH, CZ, DE, DK, FI, FR, GR, HU, IT, LT, LV, NL, NO, PL, PT, SK, BG, CY, EE, IS, LI, LU, MT, RO, SI, ES, SE, CH. TR	
Gas hose	HHGA 6.3 mm, 1.5 m, Class 2, P_{max} =10 bar	HHGA 6.3 mm, 1.5 m, Class 2, P_{max} =10 bar
Regulator parameters		
Regulator type	Z80	Z80
Gas type	LPG	LPG
Inlet pressure [bar]	1-16	1-16
Pressure at reducer outlet [bar]	0.3	0.7
Reducer capacity [kg/h]	2	3
Operating temperature [°C]	20-50	20-50
Inlet connector	G1,G2,G3,G4,G7, G8,G9,G10, G11,G12	G1,G2,G3,G4,G7,G8 ,G9,G10, G11,G12
Outlet connector	H1, H4, H5, H6, H50, H51	H1, H4, H5, H6, H50, H51

6. Preparation for operation

WARNING **All operations must be performed with the device disconnected from the power supply.**

WARNING **Before starting the device, it is essential to check the tightness of the connections with the flexible hose and reducer.**

After removing the device from the packaging, check that none of the items listed in the kit are missing (see point 14). Before proceeding with the installation, check that the components are not damaged. If any damage is found, do not start the device and report this to the seller.
After installation, affix the stickers supplied with the device to the device in accordance with the country code of destination.

Connection to a gas cylinder.

WARNING **The cylinder must not be located in front of the heater! The flame from the heater directed directly towards the cylinder may cause a gas explosion.**

WARNING **The cylinder must always be positioned vertically.**

1. Place the propane/butane cylinder on a flat, hard, level surface, away from open flames and heat sources.
2. Position the heater so that obstacles are at least 3.5 metres from the heater outlet, 2.5 metres from the inlet (rear of the unit), 2 metres from the side of the heater, and 2 metres from the top (Fig. D).
3. Connect the end of the flexible gas hose to the heater connection and secure it with a fastening nut (Fig. C). Connect the other end of the hose to the regulator. To ensure a secure connection, tighten the nuts with a 17 mm wrench, left-hand thread.
4. Screw the regulator supplied with the device onto the cylinder valve and remove the cylinder valve seal cover. After checking that the seal is present and in good condition, tighten the regulator fixing nut to ensure a tight connection (Fig. D).
5. When connecting the regulator to the cylinder, avoid twisting or bending the hose.
6. Unscrew the cylinder valve and check the tightness of the connection.

Pressure regulator:

Installation and operating conditions

A single-stage high-pressure regulator for liquefied gas maintains a constant outlet pressure, regardless of fluctuations in the source pressure within specified ranges.
When used outdoors, the regulator must be adequately protected against rain and contamination.
In case of any difficulties or problems, shut off the gas supply and contact your dealer (gas supplier) immediately.
If a leak occurs or the escaping gas ignites, cover the valve or the connection between the valve and the regulator with a wet cloth and close the valve.

Operation

Once the regulator has been correctly installed on the cylinder valve, the flow is obtained by turning the valve knob in the direction indicated by the arrow. To shut off the gas flow, turn the valve in the opposite direction.

WARNING **It is forbidden to leave the regulator on the cylinder without connecting it to the receiver.**

Under normal conditions of use, it is recommended to replace the regulator within 10 years of the date of manufacture to ensure safe operation.
If the regulator is installed in a series system, ensure that the pressure of the passing gas is within the pressure limit of this regulator and subsequent regulators in the series.
Any pressure drops at the connections should also be eliminated.
For devices located near pressure vessels or cylinders but not directly connected to them, the following warning should be displayed: "This regulator should not be located below the outlet of the vessel or cylinder to ensure that gas does not escape as a result of its accumulation in the regulator. All pipes and hoses used to connect the inlet of the regulator to the tank or cylinder should be positioned so that they slope downwards from the regulator to the tank."

Checking the tightness of the connection.

WARNING **Never check the tightness of connections using a flame.**

After assembly, check the connections with a leak tester. If a leak tester is not available, check for leaks using commercially available foaming agents or soapy water. The appearance of bubbles or gas bubbles indicates a leak in the connection - such a connection should be corrected and the test repeated.

WARNING **Do not use the heater until the leak has been repaired.**

Actions to take in the event of a gas leak:

- immediately close the cylinder valve,
- extinguish all sources of fire,
- ventilate the area to disperse the gas concentration,
- remove the cause of the leak,
- after opening the valve, check for leaks again.

Once installation is complete and the leak has been checked, the device is ready for use.

7. Connection to the mains

Before connecting the device to the power supply, make sure that the supply voltage corresponds to the value indicated on the rating plate.
The power supply installation should be carried out in accordance with the basic requirements for electrical installations and meet the safety requirements for use. The parameters for the minimum cross-section of the power cable and the nominal value of the fuse, depending on the power of the device, are given in the table below:

Device power [W]	Minimum cable cross-section [mm^2]	Minimum value of type C fuse [A]
<700	0.75	6

The installation should be carried out by a qualified electrician. When using extension cords, make sure that the cross-section of the conductor is not smaller than required (see table). Lay the electrical cable so that it is not exposed to cutting during operation. Do not use damaged extension cords. Periodically check the technical condition of the power cord. Do not pull on the power cord. Connect the device to a grounded electrical outlet protected by a residual current device.

WARNING **If the power cord is damaged, it must be replaced by an authorised service centre for safety reasons. Replacement of the plug or power cord must always be carried out by an authorised service centre.**

8. Switching on the device

WARNING **Before starting the device, it is essential to perform the steps described in the "Preparation for operation" section.**

WARNING **Before switching on the heater, check the system for leaks.**

Heating mode

1. The initial position of the heater power switch is "0". Insert the plug into the socket with the pin, making sure that the voltage in the socket matches the voltage specified on the rating plate. Turn on the power by switching the power switch to the "I" position (Fig. A, 2).
2. Ensure that the fan blades are rotating. With one hand, press the safety valve button (Fig. A, 3) and hold it for approximately 3 seconds, then, while holding the button down, press the ignition button with your other hand (Fig. A, 1). After the gas ignites, hold the safety valve button for about 20 seconds.

WARNING **If the fan does not rotate, do not switch on the heater.**

3. Check the flame from a safe distance, observing the flame and taking care not to stand in the line of hot air flow. A correct flame is blue, stable and covers the entire circumference of the combustion chamber.

WARNING **When using the heater, do not bend or twist the gas hose.**

Heating power adjustment

The heater is equipped with a control valve (Fig. A, 4). It is responsible for regulating the gas flow in accordance with the parameters specified in the technical data. Turning the valve fully to the left corresponds to the maximum gas flow and maximum heating power. Turning the valve fully to the right corresponds to the minimum gas flow and minimum heating power.

Switching off the heater

To switch off the heater correctly, proceed as follows:
1. Close the gas supply by turning off the gas cylinder valve.
2. Leave the fan on for about 60 seconds to cool down the heater.
3. Switch off the heater using the power switch (Fig. A, 2).
4. Disconnect the device from the mains,
5. Disconnect the device from the gas pipe.
6. Before moving the heater to its storage location, wait approx. 20-30 minutes for the device to cool down completely.

Even though the casing has cooled down, it is not recommended to touch the device immediately after it has finished working.

WARNING **If the heater is not working, be sure to close the gas cylinder valve.**

9. Routine maintenance

WARNING **All maintenance activities should be carried out with the device disconnected from the mains and the gas cylinder.**

Repairs may only be carried out by qualified specialists at locations specified by the manufacturer. The device should be cleaned and inspected periodically.
During maintenance work, clean the heater inlet and outlet, check the gas pipe between the regulator and the heater, and check for leaks at least once a month and after each cylinder replacement. If the hose is damaged or has expired, it must be replaced at an authorised service centre.

Technical inspection:

At least once a year, a technical inspection by an authorised service centre is recommended, preferably before each heating season.

WARNING **Technical inspections must not be carried out by unauthorised persons.**

If the device is not used for a long period of time, close the valve on the cylinder and disconnect the device from the mains.

Storage

After the heating season is over, the appliance should be stored in a dry and dust-free place, protected from moisture at a temperature of 5-20°C. Before restarting the device, check the gas pipe for leaks and the electrical connection for proper functioning. If in doubt, contact the seller or manufacturer for technical advice.

Gas cylinder replacement:

WARNING **Replace the gas cylinder in an open space at a safe distance from sources of fire, heat and flammable materials.**

Replace the cylinder when the appliance has cooled down. Never unscrew the regulator if the valve on the cylinder is in the open position.
1. Close the valve on the cylinder.
2. Disconnect the regulator from the cylinder.
3. Check that there is a seal in the regulator, check its condition (replace if necessary),
4. Connect the new cylinder, making sure that the threaded connections do not loosen.
5. Perform a leak test.

Rusty, dented or damaged gas cylinders can be dangerous and must be checked before gas delivery. Do not use cylinders with damaged threaded connections.

10. Spare parts and accessories

To purchase spare parts and accessories, please contact Dedra Exim Service. Contact details can be found on page 1 of the manual.
When ordering spare parts, please provide the batch number located on the nameplate and the part number from the assembly drawing.
During the warranty period, repairs are carried out in accordance with the terms and conditions specified in the warranty card. Please return the product subject to complaint for repair to the place of purchase (the seller is obliged to accept the product subject to complaint), send it to the Dedra Exim central service centre or send it to the service centre closest to your place of residence (list of service centres at www.dedra.pl). Please enclose the completed warranty card.
After the warranty period, repairs are carried out by the central service centre. The damaged product should be sent to the service centre (shipping costs are covered by the user).

11. Independent troubleshooting

WARNING **Before attempting to repair faults yourself, disconnect the device from the power supply.**

Problem	Cause	Solution
The heater does not switch on	No power supply. Power supply voltage too low. Power failure.	Check the heater's connection to the mains Remove the cause of the voltage drop

	Other	Restart after power is restored Send the appliance for repair
The heater does not ignite the gas	The gas supply button has not been pressed sufficiently. Gas cylinder empty. Other	Press the button correctly (all the way down) Replace the cylinder with a new one Send the device for repair
The heater switches off during operation	The cylinder is empty. Power failure. Thermostat activated. Other	Replace the cylinder with a new one Restart after power is restored Once the device has cooled down, remove the cause of overheating and restart Send the device for repair

12. Device components

1. Heater – 1 pc., 2. Gas hose ~1.5 m – 1 pc., 3. Reducer – 1 pc., 4. Handle – 1 pc.

13. Information for users about the disposal of electrical and electronic equipment (applies to households)



The symbol shown on the products or accompanying documentation informs that faulty electrical or electronic equipment must not be disposed of with household waste. The correct course of action when disposal, reuse or recovery of components is to take the device to a specialized collection point, where it will be accepted free of charge. Information on the location of collection sites for waste equipment is provided by local authorities, e.g. on their websites.
Proper disposal of the device allows you to conserve valuable resources and avoid negative health and environmental impacts resulting from the possibility of hazardous: substances, mixtures and components in the equipment.
Improper disposal of waste is subject to penalties under relevant local regulations.
Users in European Union countries: If you need to dispose of electrical or electronic equipment, please contact your nearest retailer or supplier, who will provide more information.
Disposal of waste in countries outside the European Union: This symbol applies only to countries within the European Union. If you need to dispose of this product, please contact your local authorities or your dealer for proper disposal.

Warranty card

at

Gas heater

Part No.: ……. Lot No.: .....

(hereinafter referred to as the Product)

Product Purchase Date: .....

Dealer stamp

Date and signature of vendor: .....

User Statement:

I acknowledge that I have been informed of the warranty terms and conditions and the consequences of not following the guidelines in the User's Manual and Warranty Card. The terms of this warranty are known to me, which I confirm with my signature:

....

Date and place Signature of the User

I. Product Liability:

1. Guarantor - Dedra Exim Sp. z o.o. with its registered office in Pruszkow, address: ul. 3 Maja 8, 05-800 Pruszków, KRS 0000062517, District Court for the City of Warsaw in Warsaw, XIV Economic Department of the National Court Register, NIP 527-020-49-33, share capital: PLN 100,980.00.
2. Under the terms of this warranty card, the Guarantor guarantees the Product, originating from the Guarantor's distribution.
3. Liability under the warranty shall cover only defects arising from causes inherent in the Product at the time of its release to the User.
4. By virtue of the warranty, the User, obtains the right to repair the Product free of charge, if the defect became apparent during the warranty period. The method of repairing the Product (the method of performing the repair) is at the discretion of the Guarantor. If the Guarantor finds that repair is not possible, the Guarantor reserves the right to replace the defective element or the entire Product with a defect-free one, reduce the price of the Product or withdraw from the contract.
5. In relation to the User who is not a consumer within the meaning of the Act of April 23, 1964. Civil Code, the Guarantor's liability for damages resulting from this guarantee and/or in connection with its conclusion and execution, regardless of the legal title, is limited to a maximum of the value of the defective Product.

II. Warranty Period:

Product Elements	Duration of warranty protection
Gas heater	24 months, starting from the date of purchase of the Product shown on this warranty card

III. Conditions for taking advantage of the warranty:

The User must present the completed warranty card for the Product and the User must substantiate the circumstances of the purchase of the Product, e.g. by presenting a receipt, invoice, etc. In order to carry out the claim efficiently, the User is advised to submit with the Product for claim all the elements specified in the "Completion of the device" included in the User's Manual.
2. compliance by the User with the recommendations contained in the User's Manual and the warranty card.
3. The warranty covers only the territory of the Republic of Poland and the EU.
4. The warranty does not cover Product defects arising in particular from:
a. Failure by the User to comply with the conditions set forth in the User's Manual, particularly with regard to proper operation, maintenance and cleaning;
b. Use of cleaning or maintenance products by the User that do not comply with the User's Manual;
c. Inadequate storage and transportation of the Product by the User;
d. Unauthorized changes and/or alterations to the Product by the User, which were not agreed upon with the Guarantor;
e. User's use of consumables in the Product that do not comply with the User's Manual.
f. A user who is not a consumer within the meaning of the Act of April 23, 1964. Civil Code, forfeits the warranty on the Product in which:
g. serial numbers, date markings and nameplates have been removed, altered or damaged by the User;
h. the seals have been damaged by the User or bear signs of tampering by the User.
5. Note: Activities related to the daily operation of the Product, resulting, among other things, from the User's Manual, shall be performed by the User on his/her own and at his/her own expense.

IV. Complaint Procedure:

1. In the event that the Product is found not to be working properly, make sure that all the operations specified in particular in the User's Manual have been performed correctly before making a claim.
2. It is recommended to make a complaint immediately, preferably within 7 days from the date of noticing a defect in the Product. The User, who is not a consumer within the meaning of the Act of April 23, 1964. Civil Code, loses his/her rights under this warranty if he/she fails to report a complaint within 7 days.
3. Claims may be filed, among others, at the point of purchase of the Product, at the warranty service or in writing to the address: Dedra Exim Sp. z o.o., ul. 3 Maja 8, 05-800 Pruszków.
4. The user may file a complaint using the form available on the website www.dedra.pl. ("Warranty Claim Form").
5. Addresses of warranty services for specific countries are available at www.dedra.pl. In the absence of a warranty service for a particular country, warranty claims are recommended to be addressed to: Dedra Exim Sp. z o.o. ul. 3 Maja 8, 05-800 Pruszków (Poland).
6. With a view to the safety of the User, it is prohibited to use a defective Product.
7. Caution: using a defective Product is dangerous to the health and life of the User.
8. The fulfillment of obligations under the warranty will be carried out within 14 working days from the date of delivery of the claimed Product by the User.
9. Before delivering the defective Product for complaint, it is recommended to clean it. The Product under complaint is recommended to be carefully protected against damage in transit (it is recommended to deliver the Product under complaint in its original packaging).
10. The warranty period shall be extended by the time during which, due to a defect in the Product covered by the warranty, the User could not use it.
The warranty does not exclude, limit or suspend the User's rights under the warranty provisions for defects of the sold thing.

Pursuant to Article 13 (1) and (2) of Regulation (EU) 2016/679 of the European Parliament and of the Council of April 27, 2016 on the protection of natural persons with regard to the processing of personal data and on the free movement of such data and repealing Directive 95/46/EC (hereinafter: "RODO"), we inform you of the following
1. The administrator of your personal data provided in the form is DEDRA-EXIM sp. z o.o. with its registered office in Pruszkow , 3 Maja Street 8, 05-800 Pruszkow (hereinafter: "Administrator").
2. Your data will be processed solely for the purpose of carrying out the warranty procedure for the device in accordance with Article 6(1)(b) of the General Data Protection Regulation (hereinafter: "GDPR") Provision of data is voluntary, but necessary to carry out the warranty procedure.
3. Your data will be processed for the period of consideration of the execution of the warranty procedure and for archiving purposes in case of the need to defend against possible claims against the Administrator no longer than until their statute of limitations.
4. Your data may be disclosed only to entities processing data on behalf of the Administrator on the basis of a written contract of entrustment of personal data processing providing, among others, technical service, hosting or website maintenance, IT support, courier company. The Administrator's suppliers are obliged to ensure data security and meet the requirements of the applicable law related to personal data protection and may not use the entrusted personal data for purposes other than those specified in the contract with the Administrator.
5. your data will not be processed by automated means including profiling and will not be transferred to a third country/international organization.

6. You have the right to access the content of your data and the right to rectify, erase, restrict processing, the right to data portability, the right to object, at any time.
7. For all matters related to the Administrator's processing of your personal data, you may contact at e-mail: daneosobowe@dedra.pl;
8. You have the right to lodge a complaint with the data protection authority;

CZ **Obsah**

1. Snímky a obrázky
2. Popis zařízení
3. Určení nástroje
4. Omezení použití
5. Technické údaje
6. Příprava k práci
7. Připojení k síti
8. Zapínání nástroje
9. Použití nástroje
10. Náhradní díly a příslušenství
11. Samostatné odstranění závad
12. Výbava nástroje
13. Informace pro uživatele o zbavování se elektrických a elektronických zařízení
14. Záruční list

Prohlášení o shodě se nachází v sídle Dedra Exim Sp. z o.o.
Všeobecné bezpečnostní podmínky byly připojeny k návodu jako jednotlivá brožura.

VAROVÁNÍ. Přečtěte si všechna upozornění označená symbolem a všechny pokyny. Nedodržení níže uvedených upozornění a bezpečnostních pokynů může vést k úrazu elektrickým proudem, požáru nebo vážným zraněním.
Uložte všechna upozornění a pokyny pro pozdější použití.

2. Popis zařízení

Obr. A: 1. Tlačítko magneta (zapalování), 2. Spínač, 3. Ruční spuštění bezpečnostního ventilu, 4. Redukční ventil průtoku plynu. 5. Plynová přípojka.

3. Určení nástroje

Plynový teplomet je teplovzdušné topidlo a je určen pouze k ohřívání uzavřených nebytových prostor, ve kterých je nutné udržovat teplotu na konstantní úrovni, jako jsou sklady, dílny, tunely, výrobní haly, skleníky, objekty při provádění stavebních prací. Je vybaven ventilátorem poháněným elektrickým motorem, který vynucuje průtok vzduchu a podporuje cirkulaci vzduchu v místnosti a zároveň zajišťuje příslušný součinitel přebytku vzduchu pro proces hoření. Vzduch smíchaný se horkými spalinami vyzařuje teplomet a ohřívá místnost. Teplomet má spoustu ochran proti úniku plynu, díky kterým je zařízením bezpečným pro používání.

4. Omezení použití

Plynový teplomet můžete používat pouze podle níže uvedených Přípustných provozních podmínek. Zařízení je určeno pro používání pouze v uzavřených prostorách se správně fungující ventilací. Zařízení není určeno pro používání v obytných prostorách. Při použití ve veřejných budovách se ujistěte, že místní předpisy povolují takové použití. Nepoužívejte ve sklepech a prostorách pod úrovní terénu. Nepoužívejte pro rozmrazování, odmrazování zledovatělých předmětů (různé typy nádrží, karoserie a podvozky vozidel, konstrukční prvky atp.). Nepoužívejte v zaprášených a znečištěných prostorách.
Svépomocné změny mechanické a elektrické konstrukce, veškeré úpravy a servisní činnosti nepopsané v návodu k obsluze budou považovány za protizákonné a způsobí okamžitou ztrátu záručních nároků. Používání zařízení v rozporu s určením nebo v rozporu s návodem k obsluze způsobí okamžitou ztrátu záručních nároků a prohlášení o shodě ztratí platnost.

Ohřívač není určen k používání v obytných místnostech. Přístroj nelze využívat k stálému ohřívání stájí, farem apod. Nepoužívejte ohřívač v zaprášených, znečištěných apod. místnostech. V případě provozu ohřívače při stálé přítomnosti člověka, zajistěte vhodné pracovní podmínky. Místnost musí být ventilována, aby procento jedovatých látek ve vzduchu nepřekračovalo úroveň nebezpečnou pro zdraví. Dobrou ventilaci bude zajištěna, když zajistíte normální cirkulaci vzduchu přes okna, dveře a další stálé otvoru, jejichž povrch je minimálně takový, jak je uvedeno v Přípustných provozních podmínkách (25 cm² na každý kilowatt topného výkonu ohřívače). Doporučovaná minimální kubatura místnosti, ve které ohřívač pracuje, je popsána v Přípustných provozních podmínkách. V případě provozu ohřívače bez stálé přítomnosti člověka, umístěte znaky zabraňující lidem stálé pobývání v místnosti. Zajistěte obvyklou cirkulaci vzduchu přes dveře a okna. V případě používání ohřívače v zemích jiných než země určení, zohledněte to, že mohou existovat rozdíly v předpisech, požadavcích a technických řešeních týkajících se připojování a používání plynových přístrojů popsaných v tomto návodu.

Přípustné pracovní podmínky
Stroj lze používat pouze v uzavřených místnostech, se správně fungující ventilaci. Vyhýbejte se vlhkosti. Nenechávejte zapnutý přístroj bez dozoru.

	DED9942	**DED9946**
Minimální průřez ventilačních otvorů [cm^2]	375	750
Doporučovaná minimální Kubatura ohřívané místnosti [m^3]	150	300

5. Technické údaje

Model	DED9942	DED9946
Kategorie přístroje	$I_{3B/P}$	$I_{3B/P}$
Druh paliva	G30	G30
Třída protiúderové ochrany	IPX0	IPX0
Stupeň ochrany před přímým přístupem	I	I
Napětí [V]	230	230
Frekvence [Hz]	50	50
Výkon elektrického motoru	28	57
Maximální spotřeba plynu	0,5-1,07	1,07-2,13
Topný výkon	7-15	12-30
Spotřeba teplého vzduchu [m^3/h]	300	750
Láhev [kg] [cm x cm]	11, 60 x Ø31	11, 60 x Ø31
Připuštění k prodeji	AT, BE, CH, CZ, DE, DK, FI, FR , GR, HU, IT, LT, LV, NL, NO, PL, PT, SK, BG, CY, EE, IS, LI, LU, MT, RO, SI, ES, SE, CH. TR	
Plynový vodič	HHGA 6,3 mm, 1,5 m, Class 2, P_{max}=10 bar	HHGA 6,3 mm, 1,5 m, Class 2, P_{max}=10 bar
Parametry reduktoru		
typ reduktoru	Z80	Z80
Typ plynu	LPG	LPG
Vstupní tlak [bar]	1-16	1-16
tlak výstupu z reduktoru	0,3	0,7
propustnost reduktoru	2	3
Provozní teplota[°C]	20-50	20-50
Vstupní konektor	G1,G2,G3,G4,G7,G8, G9,G10, G11,G12	G1,G2,G3,G4,G7,G8, G9,G10, G11,G12
Výstupní konektor	H1,H4,H5,H6, H50,H51	H1,H4,H5,H6, H50,H51

6. Příprava k práci

POZOR **Všechny činnosti je nutné provádět při zástrčce vysunuté ze zásuvky.**

POZOR **Před uvedením do provozu je nutné zkontrolovat těsnost přípojek k hadici a redukci.**

Po vyjmutí zařízení z obalu je nutné zkontrolovat, zda v sadě nechybí žádná ze součástí uvedených v sestavě (viz bod 13). Před instalací je nutné posoudit, zda nejsou prvky poškozeny, v případě poškození nespouštějte zařízení, tuto skutečnost nahlaste prodávajícímu. Po instalaci oblepte přístroj nálepkami připojenými k přístroji, v souladu s kódem země určení.

Připojení k plynové láhvi.

POZOR **Láhev se nemůže nacházet na přední straně ohřívače! Plameny ohřívače namířené přímo ve směru láhve hrozí výbuchem plynu**

POZOR **Láhev musí vždy být postavena vertikálně**

1. Láhve s propan/butan plynem postavte na plochém, tvrdém, rovném povrchu, na místě daleko od otevřeného ohně a zdroje tepla.
2. Ohřívač nastavte tak, aby se překážky nacházely ve vzdálenosti min. 3,5 m od výstupu ohřívače, 2,5 m od vstupu (zadní část zařízení), 2 m ze strany ohřívače, 2 metry nahoře (Obr. E)
3. Připojte konec elastického plynového kabelu ke konektoru ohřívače a upevněte jej pomocí upevňovací matice (Obr. C), druhý konec hadice spojte s reduktorem. Pro jistotu spojení dotáhněte matice klíčem 17 mm, levotočivý závit.
4. Přišroubujte k ventilu láhev, reduktor připojený k zařízení, sejměte pouzdro těsnění ventilu láhve. Po kontrole přítomnosti a stavu těsnění utáhněte matici reduktoru tak, aby bylo zajištěno, že spojení je těsné (Obr. D).
5. Při připojení reduktoru k lahvi je nutné se vyvarovat ohnutí a zaškrcení hadice.
6. Odšroubujte ventil válce a zkontrolujte těsnost spojení.

Reduktor tlaku:

Podmínky instalace a fungování

Jednostupňový reduktor vysokého tlaku zkapalněného plynu udržuje výstupní tlak ve stálé úrovni – nezávisle na pohybech zdrojového tlaku v uvedeném rozsahu.
Během používání vně musí být reduktor vhodným způsobem zajištěn proti dešti a nečistotami.
V případě jakýchkoli obtíží nebo problémů je nutné uzavřít přísun plynu a kontaktovat neprodleně prodejce (dodavatele plynu).
Pokud dojde k úniku nebo vznícení unikajícího plynu, ventil nebo spojení ventilu s reduktorem je nutné přikrýt mokrým hadříkem a uzavřít ventil.

Obsluha

Když byl reduktor správně instalován na ventilu láhve, průtok se získává prostřednictvím otočením voliče ventilu ve směru znázorněném šipkou. Chcete-li zavřít tok plynu, otočte ventil v opačném směru.

POZOR **Nenechávejte reduktor na lahvi nepřipojený k přijímači.**

Při normálních podmínkách používání se doporučuje výměna reduktoru před uplynutím 10 let od data výroby, což má za následek zajištění bezpečnosti provozu. Pokud je reduktor namontovaný v sériové instalaci, je nutné zajistit, aby se tlak průchozího plynu pohyboval v limitu tlaku tohoto reduktoru a dalších reduktorech v sérii.
Je třeba také vyloučit možné změny tlaku na spojeních.
V případě zařízení umístěných v nádržích nebo tlakových lahvích, která však nejsou přímo spojena, je nutné upozornit na následující obsah:

"Tento reduktor by neměl být umístěn pod výstupem nádrže nebo láhve pro účely zajištění toho, že nedojde k uvolnění plynu v důsledku jeho akumulace v reduktoru. Veškeré potrubí a hadice použité ke spojení vstupu do reduktoru s nádrží nebo válcem by měly být umístěny takovým způsobem, aby bylo zajištěno jejich nahnutí směrem dolů od reduktoru k nádrži."

Zkontrolujte těsnost připojení.

⚠ POZOR **Nikdy nekontrolujte těsnost spojů plamenem**

Po ukončení montáže musíte ověřit spojení testerem těsnosti, v případě, že nemáte tester těsnosti, musíte provést ověření těsnosti při využití pěnicích přípravků dostupných na trhu nebo při využití mýdlové vody. Vznik bublin, puchýřků nebo baňek plynu svědčí o netěsnosti spojení – takové spojení musí být opraveno a test se musí provést znovu.

⚠ POZOR **Nepoužívejte ohřívač, dokud není únik odstraněn.**

Činnosti v případě úniku plynu:

- okamžitě uzavřete ventil láhve,
- uhaste všechny zdroje ohně,
- odvětrejte prostor pro zředění koncentrace plynu.
- odstranit příčinu úniku,
- po otevření ventilu ještě jednou ověřte těsnost.

Po dokončení instalace a kontroly těsnosti, je zařízení připraveno k provozu.

7. Připojení k síti

Před připojením zařízení ke zdroji napájení je nutné se ujistit, že napětí napájení odpovídá hodnotě uvedené v údajovém štítku. Napájecí instalace by měla být vyhotovena v souladu s přísnými požadavky týkajícími se elektrických instalací a splňovat bezpečnostní podmínky používání. Parametry minimálního průřezu napájecího kabelu a jmenovité hodnoty jističe v závislosti na výkonu zařízení byly uvedeny v níže uvedené tabulce:

Výkon přístroje [W]	Minimální průřez vodiče [mm2]	Minimální hodnota pojistky typu C [A]
<700	0,75	6

Instalace by měla být vyhotovena oprávněným elektrikářem. V případě využívání prodlužovače věnujte pozornost tomu, aby průřez žíly nebyl nižší, než požadovaný (viz tabulka). Elektrický kabel položte tak, aby v průběhu provozu nebyl vystaven možnému přerušení. Nepoužívejte poškozené prodlužovače. Pravidelně kontrolujte technický stav napájecího kabelu. Netahejte napájecí kabel. Připojte zařízení k uzemněné elektrické zásuvce chráněné diferenciálním proudem. Pokud je napájecí kabel poškozen, musí být z bezpečnostních důvodů nahrazen odborníkem. Výměna zástrčky nebo napájecího kabelu musí být vždy prováděna autorizovanou službou.

8. Zapínání nástroje

⚠ POZOR **Před spuštěním zařízení proveďte kroky popsané v části "Příprava k práci".**

⚠ POZOR **Před spuštěním zařízení je nutné bezpodmínečně ověřit utěsnění spojení elastickým kabelem a reduktorem.**

Režim vytápění

1. Počáteční položka přepínače napájení ohřívače je poloha "0". Vložte zástrčku do zásuvky s kolíkem a ujistěte se, že napětí v zásuvce je v souladu s napětím uvedeným na typovém štítku.
Zapněte napájení přepnutím přepínače napájení do polohy "I" (obr. A,2)
2. Ujistěte se, že lopatky ventilátoru se otáčejí. Jednou rukou stiskněte tlačítko bezpečnostního ventilu (obr. A,3) a přidržte jej po dobu 3 sekund, následně s přidržením tlačítka druhou rukou stiskněte tlačítko cívky (obr. A,1). Po vzplanutí plynu musíte okamžitě přidržet tlačítko bezpečnostního ventilu po dobu 20 sekund.

⚠ POZOR **Pokud se ventilátor neotáčí, nespouštějte ohřívač.f**

3.Při zajištění bezpečné vzdálenosti kontrolujte plamen, pozorujte jej a dávejte pozor, abyste nepobývali v úrovni výstupu teplého vzduchu. Správný plamen má modrou barvu, je stabilní, zahrnuje celý obrys spalovací komory.

⚠ POZOR **Při použití ohřívače nelze plynovou hadici ohýbat ani otáčet.**

Režim Větrání

Zařízení může také pracovat jako ventilátor. V tomto případě je nutné zařízení připojit k elektrické síti a spínač (Obr. A,2) nastavit do polohy, I". V případě, že zařízení, které bylo dříve provozováno v režimu vytápění, je nutné zavřít kohoutek nádrže s plynem.

Nastavení topného výkonu

Ohřívač je vybaven redukčním ventilem (Obr. A, 4). Ventilem se nastavuje průtok plynu podle parametrů uvedených v technických údajích. Otočení ventilu úplně vlevo znamená maximální průtok plynu a maximální topný výkon. Otočení ventilu úplně vpravo znamená minimální průtok plynu a minimální topný výkon.

Odpojení ohřívače

K řádnému vypnutí ohřívače je nutné:
1. Uzavřete přívod plynu otáčením ventilu plynové nádrže,
2. Nechte ventilátor po dobu asi 60 sekund pro účely vychlazení ohřívače.
3. Vypněte ohřívač s přepínačem napájení (obr. A,2),
4. Odpojte zařízení od elektrické sítě,
5. Odpojte zařízení od plynového kabelu,
6. Před přemístěním ohřívače do úložného prostoru počkejte cca 20-30 minut do úplného vychladnutí zařízení.
I přes chlazení skříně se nedoporučuje dotýkat se zařízení ihned po dokončení provozu.

⚠ POZOR **Pokud ohřívač nefunguje, je nutné zavřít ventil plynové nádrže.**

9. Použití nástroje

⚠ POZOR **Všechny údržbové činnosti provádějte na zařízení vypnutém z elektrické sítě a plynové láhve.**

Opravy smí vykonávat pouze kvalifikovaný odborník v bodech uvedených výrobcem. Zařízení je nutné pravidelně čistit a kontrolovat.
V průběhu údržby je nutné vyčistit vstup a výstup ohřívače, kontrolovat plynovou hadici mezi reduktorem a ohřívačem, kontrolovat těsnost před každým použitím a po každé výměně láhve. V případě poškození hadice nebo potvrzení uplynutí data platnosti je nutné vyměnit v autorizovaném servisním bodě.

Technická prohlídka:

Nejméně jednou ročně se doporučuje technická kontrola vyhotovená autorizovaným servisem, nejlépe před každou topnou sezónou.

⚠ POZOR **Technická prohlídka nesmí být prováděna neoprávněnými osobami.**

Pokud zařízení nebudete delší dobu používat, uzavřete ventil na láhvi a odpojte zařízení od nečisto.

Skladování

Po ukončené topné sezoně by mělo být zařízení uchováváno na suchém a nezaprášeném místě, zajištěno vůči přístupu vlhkosti v teplotě 5-20°C. Před opětovným spuštěním zařízení ověřte těsnost plynového kabelu a správnost elektrického spojení. V případě pochyb kontaktujte prodejce nebo výrobce za účelem technické konzultace.

Výměna plynové láhve:

⚠ POZOR **Výměna plynové láhve se provádí ve volném prostoru v bezpečné vzdálenosti od zdrojů ohně, tepla a hořlavých materiálů.**

Výměna se musí provádět na chladném zařízení, nikdy neodšroubujte reduktor, pokud je ventil v lahvi v otevřené poloze.
1. Utáhněte ventil na lahvi,
2. Odpojte reduktor od lahve,
3. Zkontrolujte, zda je v reduktoru těsnění, zkontrolujte její stav (v případě potřeby vyměňte),
4. Připojte novou láhev tak, aby se závitové spoje neuvolňovaly,
5. Proveďte test těsnosti.

Zrezivělé, promáčknuté nebo poškozené plynové láhve mohou být nebezpečné a musí být zkontrolovány před dodáním plynu. Nesmí se používat lahve s poškozeným závitovým spojem.

10. Náhradní díly a příslušenství

Pro nákup náhradních dílů a příslušenství kontaktujte servis Dedra Exim. Kontaktní údaje jsou uvedeny na 1. straně návodu.
Při objednávání náhradních dílů uveďte číslo šarže na typovém štítku, stejně jako číslo dílu z montážního výkresu.
Během záruční doby se opravy provádějí za podmínek uvedených v záruční listině. Reklamovaný produkt, prosím, předejte k opravě na místě pořízení (prodávající povinen přijmout reklamované zboží), pošlete na servisní středisko nejblíže k místu bydliště (seznam služeb na internetových stránkách www.dedra.pl), nebo zašlete do centrálního servisu Dedra Exim. Přiložte prosím vyplněnou záruční listinu. Po záruční době opravy provádí centrální servis. Poškozené zboží musí být odesláno do servisního střediska (náklady na dopravu platí uživatel).

11. Samostatné odstranění závad

⚠ POZOR **Před zahájením odstraňování závad odpojte nástroj od napájení.**

Problém	Příčina	Řešení
Ohřívač se nespouští.	Není napájení	Zkontrolujte připojení ohřívače k elektrické síti
	Příliš malé napětí Porucha napájení	Odstraňte příčinu zmenšení napětí.Zprovozněte opět po získání napájení
	Jiné	Předejte přístroj do servisu
Ohřívač nezapaluje plyn.	Tlačítko podávání plynu není dostatečně stisknuto	Stiskněte správně tlačítko (až pocítíte odpor)
	Došel plyn v láhvi	Vyměňte láhev na novou
	Jiné	Předejte přístroj do servisu
Ohřívač hasne během práce.	Došel plyn v láhvi	Vyměňte láhev na novou
	Porucha napájení	Zprovozněte opět po získání napájení
	Zapůsobení termostatu	Po vychlazení odstraňte příčinu přehřátí, zprovozněte opět.
	Jiné	Předejte přístroj do servisu

12. Výbava nástroje

1. Ohřívač, 2. Plynový vodič ~1,5 m, 3. Reduktor A320

13. Informace pro uživatele o likvidaci elektrických a elektronických zařízení

(platí pro domácnosti)



Symbol uvedený na výrobcích nebo v průvodní dokumentaci označuje, že vadné elektrické nebo elektronické zařízení nesmí být likvidováno společně s domovním odpadem. Pokud potřebujete zlikvidovat, znovu použít nebo využít součástky, je správné je odnést na specializované sběrné místo, kde je přijmou zdarma. Informace o umístění sběrných míst pro použitá zařízení poskytují místní orgány, např. na svých internetových stránkách.
Správnou likvidáciou zariadenia je možné šetriť cenné zdroje a zabrániť negatívnym vplyvom na zdravie a životné prostredie v dôsledku možnej prítomnosti nebezpečných látok, zmesí a komponentov v zariadení
Za nesprávnou likvidaci odpadu hrozí sankce podle příslušných místních předpisů.
Uživatelé v zemích EU: Pokud potřebujete zlikvidovat elektrické nebo elektronické zařízení, obraťte se na nejbližší prodejní místo nebo na svého dodavatele, který vám poskytne další informace.
Likvidace v zemích mimo Evropskou unii: Tento symbol se vztahuje pouze na země Evropské unie. Pokud si přejete tento výrobek zlikvidovat, obraťte se na místní úřady nebo prodejce, aby vám sdělil správný způsob likvidace.

Záruční list

pro

Plynový ohřívač

Katalogové číslo: Sériové číslo:.....

(dále jen v**ýrobek**)

Datum zakoupení výrobku: .....

Razítko prodávajícího……

Datum a podpis prodávajícího: .....

Prohlášení uživatele:

PotwiPotvrzuji, že jsem byl seznámen se záručními podmínkami a důsledky nedodržování pokynů uvedených v návodu k obsluze a záručním listu. Se záručními podmínkami souhlasím, což potvrzuji vlastnoručním podpisem:

....

datum a místo podpis uživatele

I. Odpovědnost za výrobek

1. Ručitel – DEDRA EXIM Sp. z o.o. se sídlem v Pruszkowie, adresa: ul. 3 Maja 8, 05-800 Pruszków, KRS 0000062517, Obvodní soud pro hl. město Varšavu ve Varšavě, XIV. Hospodářský odbor Celostátního soudního rejstříku, DIČ 527-020-49-33, Základní kapitál: 100 980.00 zl.
2. Podle podmínek stanovených v tomto záručním listu ručitel poskytuje záruku na výrobek, pocházející z distribuce ručitele.
3. Záruční odpovědnost za vady se týká pouze vad vzniklých z příčin tkvících ve výrobku v okamžiku jeho vydání uživateli.
4. Uživatel má nárok na bezplatnou záruční opravu výrobku, pokud vada byla zjištěná v záruční době. Provedení opravy výrobku (způsob opravy) závisí na rozhodnutí ručitele. Pokud ručitel nemůže provést opravu, vyhrazuje si právo na výměnu vadné součásti nebo celého výrobku za bezvadný, snížení ceny výrobku nebo odstoupení od smlouvy.
5. Vůči uživateli, který není spotřebitelem ve smyslu zákona ze dne 23. dubna 1964 občanský zákoník, je odpovědnost Ručitele za škody vyplývající z této záruky a/nebo v souvislosti s jejím uzavřením a plněním, bez ohledu na právní titul, omezena maximálně do výše hodnoty vadného výrobku.

II. Záruční doba

Součásti výrobku, na které se vztahuje záruka	Doba trvání záruční ochrany
Plynový ohřívačw	24 měsíců, počítáno od data nákupu výrobku uvedeného v tomto záručním listu

III. Podmínky uplatňování záruky

1. Przedstawienie przez Użytkownika wypełnionej karty gwarancyjnej Produktu
1. Předložení vyplněného záručního listu pro výrobek a doložení okolností nákupu výrobku, např. předložením paragonu, faktury atd. Pro správné vyřízení reklamace se doporučuje, abyste společně s výrobkem předali všechny součásti stanovené v kapitole „Kompletace“ výrobku uvedené v návodu k obsluze.
2. Dodržování pokynů uvedených v návodu k obsluze a záručním listu.
3. Záruka platí pouze na území Polska a EU.
4. Záruka se nevztahuje na vady výrobku vzniklé zejména v následku:
a. Nedodržování podmínek stanovených v návodu k obsluze, zejména v rozsahu správného provozování, údržby a čištění;
b. Používání čisticích nebo ošetřovacích prostředků v rozporu s návodem k obsluze;
c. Nevhodného skladování a přepravování výrobku;
d. Svépomocných změn a/nebo úpravy výrobku, které nebyly dohodnuty s ručitelem;
e. Používání ve výrobku provozních materiálů v rozporu s návodem k obsluze.
5. Uživatel, který není spotřebitelem ve smyslu zákona ze dne 23. dubna 1964 občanský zákoník, ztratí záruku na výrobek, na kterém:
- odstranil, změnil nebo poškodil sériová čísla, označení údajů a výkonové štítky;
- ucpávky byly poškozeny uživatelem nebo nesly stopy manipulace uživatele.
6. Upozornění! Činnosti spojené s každodenní obsluhou výrobku, vyplývající mj. z návodu k obsluze, provádí uživatel ve vlastní režii a na své náklady.

IV. Postup při reklamaci

1. V případě zjištění nesprávného provozu výrobku se před nahlášením reklamace ujistěte, že jste provedli správně všechny činnosti podrobně popsané v návodu k obsluze.
2. Reklamaci nahlaste ihned, nejlépe do 7 dnů od data zjištění vady výrobku. Uživatel, který není spotřebitelem ve smyslu zákona ze dne 23. dubna 1964 občanský zákoník, ztratí nárok na uplatnění záruky v případě nenahlášení reklamace do 7 dnů.
3. Reklamaci můžete nahlásit mj. v místě zakoupení výrobku, v záručním servisu nebo písemně na adresu: DEDRA EXIM Sp. z o.o., ul. 3 Maja 8, 05-800 Pruszków.
4. Reklamaci můžete nahlásit prostřednictvím formuláře dostupného na stránkách www.dedra.pl. („Formulář pro nahlášení reklamace“).
5. Adresy záručních servisů v jednotlivých státech jsou dostupné na stránkách www.dedra.pl. Pokud v daném státě není uveden servis, reklamační formulář zašlete na adresu: DEDRA EXIM Sp. z o.o., ul. 3 Maja 8, 05-800 Pruszków (Polska).
6. Z bezpečnostních důvodů je zakázáno používat vadný výrobek.
7. Upozornění!!! Používání vadného výrobku ohrožuje zdraví a život uživatele.
8. Povinnosti vyplývající ze záruky budou splněny do 14 pracovních dnů, počítáno ode dne doručení reklamovaného výrobku.
9. Vadný výrobek před odevzdáním do servisu vyčistěte. Reklamovaný výrobek důkladně zabezpečte proti poškození při přepravě (doporučuje se předat reklamovaný výrobek v originálním obalu).
10. Záruční doba se prodlužuje o dobu, během níž uživatel z důvodu vady výrobku, na kterou se vztahuje záruka, nemohl výrobek používat.
Záruka nevylučuje, neomezuje ani nepozastavuje nároky uživatele vyplývající z ručení za vady prodané věci.

V souladu s čl. 13 odst. 1 a 2 nařízení Evropského parlamentu a Rady (EU) 2016/679 ze dne 27. dubna 2016 o ochraně fyzických osob v souvislosti se zpracováním osobních údajů a o volném pohybu těchto údajů a o zrušení směrnice 95/46/ES Vás informujeme, že:
1. Správcem vašich osobních údajů uvedených ve formuláři je DEDRA-EXIM sp. z o.o. se sídlem v Pruszkowie, ul. 3 Maja 8, 05-800 Pruszków (dále jen: „Správce“).
2. Vaše údaje budou zpracovávány pouze pro účely provedení reklamačního řízení zařízení podle čl. 6 odst. 1 písm. b) obecného nařízení o ochraně osobních údajů (dále jen: „GDPR“) Poskytnutí údajů je dobrovolné, ale nezbytné k provedení reklamačního řízení.
3. Vaše údaje budou zpracovávány po dobu posouzení provedení reklamačního řízení a pro účely archivace v případě potřeby obrany proti eventuálním nárokům vůči Správci, nejdéle však do okamžiku jejich promlčení.
4. Vaše údaje mohou být zpřístupněny pouze subjektům, které zpracovávají údaje pro Správce na základě písemné smlouvy o pověření zpracováním osobních údajů, poskytujícím mj. technický servis, hosting nebo údržbu webových stránek, IT servis, kurýrní služby. Dodavatelé Správce jsou povinni zajistit ochranu údajů a splnit požadavky platného zákona souvisejícího s ochranou osobních údajů a nesmí využívat svěřené osobní údaje pro jiné účely než ty, které jsou uvedeny ve smlouvě se Správcem.
5. Vaše údaje nebudou zpracovávány automatizovaným způsobem, včetně profilování, a nebudou předávány do třetí země / mezinárodní organizaci.
6. Máte právo na přístup ke svým údajům a právo na jejich opravu, výmaz, omezení zpracování, právo na přenositelnost údajů, právo kdykoli vznést námitku.
7. Ve všech záležitostech souvisejících se zpracováním vašich osobních údajů Správcem nás můžete kontaktovat na e-mailové adrese: daneosobowe@dedra.pl.
8. Máte právo podat stížnost u úřadu příslušného pro ochranu osobních údajů.

SK Obsah

1. Fotografie a obrázky
2. Popis zariadenia
3. Určenie zariadenia
4. Obmedzenia používania
5. Technické údaje
6. Príprava na prácu
7. Pripojenie k sieti
8. Zapnutie zariadenia
9. Používanie zariadenia
10. Náhradné diely a príslušenstvo
10. Samostatné odstraňovanie porúch
12. Kompletizácia zariadenia
13. Informácie pre užívateľov týkajúca sa likvidácii elektrických a elektronických zariadení
14. Záručný list

Vyhlásenie o zhode sa nachádza v sídle Dedra Exim Sp. z o.o.
Všeobecné pokyny pre bezpečnosť boli pripojené k návodu ako samostatná brožúra.

UPOZORNENIE. Prečítajte si všetky upozornenia označené symbolom a všetky pokyny.
Nedodržanie nasledujúcich bezpečnostných upozornení a bezpečnostných pokynov môže spôsobiť zásah elektrickým prúdom, požiar, alebo vážne poranenie.
Zachovajte všetky upozornenia a návod pre budúce použitie.

2. Popis zariadenia

Obr. A: 1. Tlačidlo generátora iskier (zapaľovanie), 2. Zapínač, 3. Ručné uvoľnenie bezpečnostného ventila, 4. Regulačný ventil prietoku plynu. 5. Plynová prípojka.

3. Určenie zariadenia

Plynový ohrievač je zariadenie určené na ohrievanie vzduchu výhradne v neobytných zatvorených priestoroch, v ktorých je potrebné udržiavať určitú teplotu vzduchu, ako sú sklady, dielne, tunely, výrobné haly, skleníky, objekty počas vykonávania stavebných prác ap. V zariadení je ventilátor poháňaný elektromotorom. Ventilátor vynucuje prietok vzduchu a napomáha cirkulácii vzduchu v miestnosti, a súčasne zabezpečuje potrebné množstvo vzduchu pre proces horenia. Vzduch zmiešaný s horúcimi spalinami prúdi z ohrievača a ohrieva daný priestor. Ohrievač má rad zabezpečení pred únikom plynu, vďaka ktorým je zariadenie bezpečné.

4. Obmedzenia používania

Plynový ohrievač sa môže používať iba v súlade s pokynmi, ktoré sú uvedené v nižšie uvedených „Povolených prevádzkových podmienkach". Zariadenie je určené na používanie iba v zatvorených miestnostiach s dobre fungujúcim vetraním. Zariadenie sa nesmie používať v obytných priestoroch a miestnostiach. V prípade, ak chcete zariadenie použiť vo verejných budovách, overte, či také použitie miestne predpisy a normy pripúšťajú. Nepoužívajte v pivniciach a v miestnostiach pod úrovňou terénu. Nepoužívajte na rozmrazovanie, na odstraňovanie ľadu zo zamrznutých predmetov (z rôznych nádrží, nadstavieb a podvozkov áut, prvkov konštrukcií ap.). Nepoužívajte v zaprášených a znečistených miestnostiach.
Neautorizované zásahy a zmeny mechanickej konštrukcie a elektrických prvkov zariadenia, obslužné činnosti neopísané v užívateľskej príručke, nedodržiavanie pokynov a odporúčaní uvedených v užívateľskej príručke, považujú sa za protiprávne a znamenajú okamžitú stratu Záručných práv. Zariadenie sa musí používať v súlade s jeho určením a v súlade s užívateľskou príručkou, v opačnom prípade sa automaticky a okamžite tratí udelená záruka a vyhlásenie o zhode prestáva platiť.
Zariadenie sa nesmie používať na permanentné vykurovanie stajní, fariem ap. Ohrievač sa nesmie používať v miestnostiach, ktoré sú zaprášené, znečistené ap. V prípade, ak sa v miestnosti, v ktorej sa ohrievač používa, neustále nachádzajú ľudia, je potrebné zabezpečiť príslušné pracovné podmienky. Miestnosť musí byť dostatočne vetraná, aby podiel škodlivých látok vo vzduchu neprekročil hladinu nebezpečnú pre zdravie. Dobré vetranie je zabezpečené vtedy, keď v miestnosti funguje normála cirkulácia vzduchu cez okná, dvere a iné vetracie otvory, ktorých úhrnná plocha má aspoň toľko, koľko určujú „Prípustné prevádzkové podmienky" (25 cm2 na každý kilowatt vykurovacieho výkonu ohrievača). Odporúčaná minimálna kubatúra miestnosti, v ktorej sa ohrievač používa, je uvedená v „Prípustných prevádzkových podmienkach".
V prípade, ak sa ohrievač používa bez neustálej prítomnosti osoby, je potrebné umiestniť znakyzakazujúce ľuďom neustálu prítomnosť v miestnosti. Zabezpečte normálny cirkuláciu vzduchu cez dvere a okná. V prípade, ak chcete ohrievač používať v iných štátoch, ako sú krajiny určenia, musíte zohľadniť, že v danom štáte sa predpisy, požiadavky a technické riešenia týkajúce sa pripojenia a používania plynových zariadení môžu líšiť, v porovnaní s tými, ktoré sú opísané v tejto príručke.

Prípustné pracovné podmienky
Zariadenie sa môže používať iba v uzavretých miestnostiach s príslušne fungujúcim vetraním. Predchádzajte vlhkosti. Nikdy nenechávajte zapnuté zariadenie bez dohľadu.

	DED9942	DED9946
Minimálny prierez ventilaèných otvorov [cm^2]	375	750
Odporúèaný minimalny objem (kubatúra) ohrievanej miestnosti [m^3]	150	300

5. Technické údaje

Model	DED9942	DED9946
Kategória zariadenia	$I_{3B/P}$	$I_{3B/P}$
Typ paliva	G30	G30
Trieda protipožiarnej ochrany	IPX0	IPX0
Trieda ochrany pred priamym prístupom	I	I
Napätie [V]	230	230
Frekvencia [Hz]	50	50
Výkon elektromotora	28	57
Maximálna spotreba plynu	0,5-1,07	1,07-2,13
Vykurovací výkon	7-15	12-30
Spotreba (prietok) teplého vzduchu [m^3/h]	300	750
Fľaša [kg] [cm x cm]	11, 60 x Ø31	11, 60 x Ø31
Povolenie na predaj	AT, BE, CH, CZ, DE, DK, FI, FR , GR, HU, IT, LT, LV, NL, NO, PL, PT, SK, BG, CY, EE, IS, LI, LU, MT, RO, SI, ES, SE, CH. TR	
Plynová hadica	HHGA 6,3 mm, 1,5 m, Class 2, P_{max}=10 bar	HHGA 6,3 mm, 1,5 m, Class 2, P_{max}=10 bar
Parametre reduktora		
-typ reduktora	Z80	Z80
Druh plynu	LPG	LPG
Vstupný tlak [bar]	1-16	1-16
-výstupný tlak z reduktora	0,3	0,7
-priepustnosť reduktora	2	3
Prevádzková teplota [°C]	20-50	20-50
Vstupný konektor	G1,G2,G3,G4,G7, G8,G9,G10, G11,G12	G1,G2,G3,G4,G7, G8,G9,G10, G11,G12
Výstupný konektor	H1,H4,H5,H6, H50,H51	H1,H4,H5,H6, H50,H51

6. Príprava na prácu

POZOR **Všetky činnosti musia byť vykonávané len vtedy, keď je zástrčka vytiahnutá zo zásuvky.**

POZOR **Pred uvedením do prevádzky je nevyhnutné skontrolovať tesnosť pripojenia hadice a reduktora.**

Po vybratí zariadenia z balenia sa uistite, že nechýbajú žiadne diely z tých, ktoré sú uvedené v zozname (viď bod 13). Pred začatím montáže je potrebné posúdiť, či komponenty nie sú poškodené a v prípade zistenia ich poškodenia nezapínajte zariadenie a oznámte tieto vady predávajúcemu. Po montáži prilepte na zariadenie nálepky, ktoré sú súčasťou zariadenia v súlade s kódom krajiny určenia.

Pripojenie k plynovej fľaši.

POZOR **Plynová fľaša nemôže byť v prednej časti ohrievača! Plameň z ohrievača, ktorý je nasmerovaný priamo na fľašu, hrozí výbuchom plynu.**

POZOR **Fľaša musí vždy stáť vertikálne.**

1. Plynovú fľašu umiestnite na plochom, pevnom, vodorovný povrchu mimo otvoreného ohňa a zdrojov tepla.
2. Ohrievač umiestnite tak, aby sa prípadné prekážky nachádzali vo vzdialenosti min.
3,5 m od výstupu ohrievača, 2,5 m od vstupu (zadná časť zariadenia), 2 m od boku
ohrievača, 2 metre od vrchnej časti (Obr. E)
3. Pripojte koniec elastickej hadice k prípojke
ohrievača a dotiahnite ju montážnou maticou (Obr. C), druhý koniec hadice pripojte k regulátoru. Tento spoj dotiahnite kľúčom 17 mm s ľavým závitom.
4. Regulátor priskrutkujte k ventilu fľaše a odstráňte kryt tesnenia ventilu fľaše. Po kontrole prítomnosti a dobrého stavu tesnenia utiahnite maticu regulátora takým spôsobom, ktorý zaistí tesnosť spojenia (Obr. D).
5. Pri pripájaní regulátora k fľaši sa vyhýbajte skrúteniu a ohýbaniu hadice.
6. Odskrutkujte ventil fľaše a skontrolujte, či spoj dobre tesní.

Reduktor tlaku:

Podmínky instalace a fungování

Jednostupňový reduktor vysokého tlaku zkapalněného plynu udržuje výstupní tlak ve stálé úrovni – nezávisle na pohybech zdrojového tlaku v uvedeném rozsahu. Během používání vně musí být reduktor vhodným způsobem zajištěn proti dešti a nečistotami. V případě jakýchkoli obtíží nebo problémů je nutné uzavřít přísun plynu a kontaktovat neprodleně prodejce (dodavatele plynu).
Pokud dojde k úniku nebo vznícení unikajícího plynu, ventil nebo spojení ventilu s reduktorem je nutné přikrýt mokrým hadříkem a uzavřít ventil.

Obsluha

Když byl reduktor správně instalován na ventilu láhve, průtok se získává prostřednictvím otočením voliče ventilu ve směru znázorněném šipkou. Chcete-li zavřít tok plynu, otočte ventil v opačném směru.

POZOR **Nenechávajte regulátor na fľaši, ktorý nie je pripojený k prijímaču.**

Za normálnych prevádzkových podmienok sa odporúča vymeniť regulátor pred uplynutím 10 rokov od dátumu výroby, táto výmena má zabezpečiť bezpečnosť prevádzky. Ak je regulátor nainštalovaný v sériovej inštalácii, je potrebné zaistiť, aby tlak prúdiaceho plynu nepresahoval limit tlaku tohto, ako aj následných regulátorov.
Taktiež je potrebné odstrániť prípadné poklesy tlaku v spojoch.
V prípade zariadení umiestnených pri tlakových fľašiach, alebo nádržiach, ktoré k nim nie sú priamo pripojené, je potrebné umiestniť toto varovanie:
„Tento regulátor by nemal byť umiestnený pod výstupom z nádrže, alebo fľaše, aby sa zabezpečilo, že v dôsledku jeho kumulácie v regulátore nedôjde k úniku plynu. Všetky potrubia a hadice používané na pripojenie vstupu regulátora s nádržou alebo fľašou musia byť umiestnené tak, aby sa nachádzali v naklonenej pozícii smerom nadol od regulátora do nádrže."

Kontrola tesnosti spojov.

POZOR **Nikdy nekontrolujte tesnosť spojov pomocou plameňa.**

Po dokončení montáže je potrebné skontrolovať spojenia testerom tesnosti, v prípade, kedy nebude tesniť, je potrebná kontrola tesnosti pomocou peniacich prostriedkov dostupných na trhu, alebo mydlom a vodou. Ak sa objavia bubliny, alebo plynové bubliny, tak to označuje, že pripojenie nie je tesné – takéto pripojenie treba opraviť a zopakovať test.

POZOR **Nepoužívajte ohrievač, až kým nebude odstránená porucha.**

Činnosti v prípade zistenia úniku plynu:

- okamžite zatvorte plynový ventil na fľaši,
- uhaste všetky zdroje ohňa,
- vyvetrajte priestor za účelom zníženia koncentrácie plynu,
- odstráňte dôvod úniku a netestnosti,
- po otvorení ventilu ešte raz skontrolujte tesnosť.

Po dokončení montáže a kontrole tesnosti je zariadenie

7. Pripojenie k sieti

Pred pripojením zariadenia k zdroju napájania sa uistite, že napájacie napätie zodpovedá hodnote uvedenej na typovom štítku. Inštalácia elektrického napájania by mala byť vykonaná v súlade so základnými požiadavkami na elektrické inštalácie a mala by spĺňať požiadavky bezpečného používania. Parametre minimálneho prierezu napájacieho kábla a menovitej hodnoty poistky v závislosti od výkonu zariadenia sú uvedené v nasledujúcej tabuľke:

Výkon zariadenia [W]	Minimálny prierez vodiča [mm2]	Minimálna hodnota ističa typu C [A]
<700	0,75	6

Inštaláciu by mal vykonať kvalifikovaný elektrikár. Pri použití predlžovacích káblov skontrolujte, či nie je prierez vodiča menší ako je požadované (pozri tabuľku). Elektrický kábel umiestnite tak, aby počas prevádzky nebol vystavený prípadnému poškodeniu. Nepoužívajte poškodené predlžovacie káble. Pravidelne kontrolujte technický stav napájacieho kábla. Neťahajte za sieťový kábel. Pripojte zariadenie k uzemnenej elektrickej zásuvke, ktorá je zabezpečená vypínačom zostatkového prúdu. Ak je napájací kábel poškodený, tak musí byť z bezpečnostných dôvodov vymenený prostredníctvom autorizovaného servisu. Výmenu zástrčky, alebo napájacieho kábla musí vždy vykonať autorizovaný servis.

8. Zapnutie zariadenia

⚠ POZOR **Skôr, než zapnete zariadenie, tak určite musíte vykonať činnosti popísané v kapitole „Príprava na prácu".**

⚠ POZOR **Před spuštěním zařízení je nutné bezpodmínečně ověřit utěsnění spojení elastickým kabelem a reduktorem.**

Režim vytápění

1. Počáteční položka přepínače napájení ohřívače je poloha "0". Vložte zástrčku do zásuvky s kolíkem a ujistěte se, že napětí v zásuvce je v souladu s napětím uvedeným na typovém štítku.
Zapněte napájení přepnutím přepínače napájení do polohy "I" (obr. A,2)
2. Ujistěte se, že lopatky ventilátoru se otáčejí. Jednou rukou stiskněte tlačítko bezpečnostního ventilu (obr. A,3) a přidržte jej po dobu 3 sekund, následně s přidržením tlačítka druhou rukou stiskněte tlačítko cívky (obr. A,1). Po vzplanutí plynu musíte okamžitě přidržet tlačítko bezpečnostního ventilu po dobu 20 sekund.

⚠ POZOR **Pokud se ventilátor neotáčí, nespouštějte ohřívač.**

3.Při zajištění bezpečné vzdálenosti kontrolujte plamen, pozorujte jej a dávejte pozor, abyste nepobývali v úrovni výstupu teplého vzduchu. Správný plamen má modrou barvu, je stabilní, zahrnuje celý obrys spalovací komory.

⚠ POZOR **Při použití ohřívače nelze plynovou hadici ohýbat ani otáčet.**

Režim Větrání

Zařízení může také pracovat jako ventilátor. V tomto případě je nutné zařízení připojit k elektrické síti a spínač (Obr. A,2) nastavit do polohy, I". V případě, že zařízení, které bylo dříve provozováno v režimu vytápění, je nutné zavřít kohoutek nádrže s plynem.

Nastavenie vykurovacieho výkonu

Ohrievač má regulačný ventil (obr. A, 4). Nastavuje sa ním prietok plynu v súlade s parametrami, ktoré sú uvedené v technických údajoch. Otočením ventila doľava úplne do konca, nastavíte maximálny prietok plynu a maximálny vykurovací výkon. Otočením ventila doprava úplne do konca, nastavíte Minimálny prietok plynu a minimálny vykurovací výkon.

Odpojení ohřívače

K řádnému vypnutí ohřívače je nutné:
1. Uzavřete přívod plynu otáčením ventilu plynové nádrže,
2. Nechte ventilátor po dobu asi 60 sekund pro účely vychlazení ohřívače.
3. Vypněte ohřívač s přepínačem napájení (obr. A,2),
4. Odpojte zařízení od elektrické sítě,
5. Odpojte zařízení od plynového kabelu,
6. Před přemístěním ohřívače do úložného prostoru počkejte cca 20-30 minut do úplného vychladnutí zařízení.
I přes chlazení skříně se nedoporučuje dotýkat se zařízení ihned po dokončení provozu.

⚠ POZOR **Pokud ohřívač nefunguje, je nutné zavřít ventil plynové nádrže.**

9. Používanie zariadenia

⚠ POZOR **Všechny údržbové činnosti provádějte na zařízení vypnutém z elektrické sítě a plynové láhve.**

Opravy smí vykonávat pouze kvalifikovaný odborník v bodech uvedených výrobcem. Zařízení je nutné pravidelně čistit a kontrolovat.
V průběhu údržby je nutné vyčistit vstup a výstup ohřívače, kontrolovat plynovou hadici mezi reduktorem a ohřívačem, kontrolovat těsnost před každým použitím a po každé výměně láhve. V případě poškození hadice nebo potvrzení uplynutí data platnosti je nutné vyměnit v autorizovaném servisním bodě.Przegląd techniczny:

Technická prohlídka:

Nejméně jednou ročně se doporučuje technická kontrola vyhotovená autorizovaným servisem, nejlépe před každou topnou sezónou.

⚠ POZOR **Technická prohlídka nesmí být prováděna neoprávněnými osobami.**

Pokud zařízení nebudete delší dobu používat, uzavřete ventil na láhvi a odpojte zařízení od nečistot.

Skladování

Po ukončené topné sezoně by mělo být zařízení uchováváno na suchém a nezaprášeném místě, zajištěno vůči přístupu vlhkosti v teplotě 5-20°C. Před opětovným spuštěním zařízení ověřte těsnost plynového kabelu a správnost elektrického spojení. V případě pochyb kontaktujte prodejce nebo výrobce za účelem technické konzultace.

Výměna plynové láhve:

⚠ POZOR **Výměna plynové láhve se provádí ve volném prostoru v bezpečné vzdálenosti od zdrojů ohně, tepla a hořlavých materiálů.**

Výměna se musí provádět na chladném zařízení, nikdy neodšroubujte reduktor, pokud je ventil v lahvi v otevřené poloze.
1. Utáhněte ventil na lahvi,
2. Odpojte reduktor od lahve,
3. Zkontrolujte, zda je v reduktoru těsnění, zkontrolujte její stav (v případě potřeby vyměňte),
4. Připojte novou láhev tak, aby se závitové spoje neuvolňovaly,
5. Proveďte test těsnosti.
Zrezivělé, promáčknuté nebo poškozené plynové láhve mohou být nebezpečné a musí být zkontrolovány před dodáním plynu. Nesmí se používat lahve s poškozeným závitovým spojem.

11. Náhradné diely a príslušenstvo

Ak si chcete kúpiť náhradné diely a príslušenstvo, tak sa prosím obráťte na servis Dedra Exim. Kontaktné údaje nájdete na 1. strane tohto návodu.
Pri objednávaní náhradných dielov uveďte prosím sériové číslo nachádzajúce sa na typovom štítku spolu s číslom dielu z montážneho výkresu.
Počas trvania záruky sa oprava vykonáva na základe podmienok uvedených v záručnom liste. Reklamovaný produkt odovzdajte na opravu v mieste nákupu (predávajúci je povinný prijať reklamovaný produkt), odošlite do najbližšieho servisného strediska k miestu bydliska (zoznam servisov nájdete na stránkach www.dedra.pl), alebo odošlite do centrálneho servisu Dedra Exim. Prosím, aby ste priložili vyplnený záručný list. Po skončení záručnej doby opravy vykonáva centrálny servis. Poškodený produkt musí byť odoslaný do servisu (náklady na dodanie hradí používateľ).

12. Samostatné odstraňovanie porúch

⚠ POZOR **Pred začatím samostatného odstránenia porúch, odpojte zariadenie od zdroja napájania.**

Problém	Príčina	Riešenie
Ohrievač sa nezapína.	Chýba el. napätie	Skontrolujte, či je ohrievač pripojený k el. sieti.
	Príliš nízke napätie: Porucha napájania	Odstráňte príčinu zníženia napätia Po obnovení napätia opätovne zapnite
	Iné	Zariadenie odovzdajte do servisu na opravu
Ohrievač nezapaľuje plyn.	Nedostatočne stlačené tlačidlo privádzania plynu	Správne stlačte tlačidlo (dokonca)
	Vyčerpanie plynu vo fľaši	Vymeňte fľašu na novú, naplnenú
	Iné	Zariadenie odovzdajte do servisu na opravu
Ohrievač počas práce zhasína.	Vyčerpanie plynu vo fľaši	Vymeňte fľašu na novú, naplnenú
	Chýba el. napätie	Po obnovení napätia opätovne zapnite
	Aktivácia termostatu	Keď zariadenie vychladne, odstráňte príčinu prehriatia, opätovne spustite
	Iné	Zariadenie odovzdajte do servisu na opravu

13. Kompletizácia zariadenia

1. Ohrievač, 2. Plynová hadica ~1,5m, 3. Reduktor

14. Informácie pre užívateľov k likvidácii elektrických alebo elektronických zariadení

(platí pre domácnosti)



Symbol uvedený na výrobkoch alebo v sprievodnej dokumentácii označuje, že chybné elektrické alebo elektronické zariadenia sa nesmú likvidovať spolu s domovým odpadom. Ak potrebujete zlikvidovať, opätovne použiť alebo zhodnotiť komponenty, správne je odovzdať ich na špecializovanom zbernom mieste, kde ich prijmú bezplatne. Informácie o umiestnení zberných miest pre použité zariadenia poskytujú miestne orgány, napr. na svojich webových stránkach.
Správnou likvidáciou zariadenia je možné šetriť cenné zdroje a zabrániť negatívnym vplyvom na zdravie a životné prostredie v dôsledku možnej prítomnosti nebezpečných látok, zmesí a komponentov v zariadení.
Za nesprávnu likvidáciu odpadu hrozia sankcie podľa príslušných miestnych predpisov.
Používatelia v krajinách EÚ: Ak potrebujete zlikvidovať elektrické alebo elektronické zariadenie, obráťte sa na najbližšie predajné miesto alebo na svojho dodávateľa, ktorý vám poskytne ďalšie informácie.
Likvidácia v krajinách mimo Európskej únie: Tento symbol sa vzťahuje len na krajiny Európskej únie. Ak chcete tento výrobok zlikvidovať, obráťte sa na miestne úrady alebo predajcu, ktorý vám poskytne informácie o správnom spôsobe likvidácie.

Záručný list

na

Plynový ohrievač

Katalógové č : Číslo šarže: .....

(ďalej len Výrobok)

Dátum nákupu výrobku: .....

Pečiatka predajcu

Dátum a podpis predajcu: .....

Vyhlásenie Užívateľa:

Potvrdzujem, že som bol oboznámený so záručnými podmienkami, ako aj s následkami nedodržiavania pokynov a odporúčaní, ktoré sú uvedené v užívateľskej príručke a v záručnom liste. Záručné podmienky sú mi známe, čo potvrdzujem vlastnoručným podpisom:

....

dátum a miesto podpis Užívateľa

I. Zodpovednosť za Výrobok

1. Ručiteľ - spoločnosť „DEDRA EXIM sp. z o.o." sídliaca v meste: Pruszków, na adrese: ul. 3 Maja 8, 05-800 Pruszków, Poľsko, zapísaná do obchodného registra pod číslom KRS 0000062517 vedenom oblastným súdom pre hlavné mesto Varšava vo Varšave, 14. ekonomické oddelenie Štátneho súdneho registra, IČ DPH: PL 5270204933, základné imanie: 100 980,00 PLN.
2. Podľa podmienok stanovených týmto záručným listom Ručiteľ udeľuje záruku na Výrobok, pochádzajúci z distribúcie Ručiteľa.
3. Zodpovednosť na základe záruky sa vzťahuje iba na chyby, ktoré vznikli následkom príčin nachádzajúcich sa vo Výrobku v momente jeho vydania Užívateľovi.
4. Na základe záruky Užívateľ získava právo na bezplatnú opravu výrobku, ak sa chyba objaví počas trvania záručnej lehoty. Spôsob opravy Výrobku (metóda vykonania opravy) závisí od rozhodnutia Ručiteľa. V prípade, ak Ručiteľ uzná, že Výrobok sa nedá opraviť, Ručiteľ si vyhradzuje právo vymeniť chybný prvok alebo celý Výrobok na výrobok bez chýb, právo na zníženie ceny Výrobku alebo právo na odstúpenie od dohody.
5. Voči Užívateľovi, ktorý nie je konzumentom v zmysle zákona z 23. apríla 1964 Občiansky zákonník, zodpovednosť Ručiteľa za škody vyplývajúce z tejto záruky a/alebo ktoré súvisia s jej uzatvorením a realizáciou, bez ohľadu na právny základ, je obmedzená maximálne do výšky hodnoty chybného Výrobku.

II. Záručná lehota

Prvky Výrobku na ktoré sa vzťahuje záruka	Trvanie záručnej ochrany
Plynový ohrievač	24 mesiacov od dňa nákupu Výrobku, ktorý je uvedený v tomto záručnom liste

III. Podmienky využitia záruky

1. Užívateľ je povinný predstaviť vyplnený Záručný list výrobku, ako aj náležitý doklad o nákupe Výrobku, napr. predstavením pokladničného bloku, faktúry ap. Aby reklamačný proces prebiehal efektívne odporúčame, aby Užívateľ spolu s reklamovaným výrobkom doručil všetky prvky vymenované v kapitole užívateľskej príručky výrobku „Diely a časti".
2. Užívateľ je povinný dodržiavať pokyny a odporúčania uvedené v užívateľskej príručke a v záručnom liste.
3.Záruka platí iba na území Poľskej republiky a členských štátov EÚ.
4. Záruka sa nevzťahuje na chyby, ktoré vznikli (predovšetkým) následkom:
a. Nedodržania podmienok určených v užívateľskej príručke, predovšetkým podmienok správneho používania, prevádzky, údržby a čistenia
b. Použitia na čistenie alebo na údržbu nevhodných prípravkov, nezhodne s užívateľskou príručkou;
c. Nevhodného uchovávania a prepravy výrobku;
d. Vykonania neautorizovaných zmien a/alebo iných zásahov do výrobku, na ktoré výrobca nevyjadril súhlas;
e. Použitím vo výrobku/s výrobkom nevhodných prevádzkových materiálov, nezhodne s užívateľskou príručkou.
5. Užívateľ, ktorý nie je konzumentom v zmysle zákona z 23. apríla 1964 Občiansky zákonník, stráca záručné práva na výrobok, v ktorom:
- sériové čísla, označenia dátumov a výrobné štítky boli odstránené, zmenené alebo poškodené;
- boli poškodené plomby alebo sú na nich viditeľné stopy manipulácie.
6. Pozor! Činnosti súvisiace s každodennou obsluhou výrobku, vyplývajúce medzi iným z užívateľskej príručky, Užívateľ vykonáva vlastnými silami a na vlastné náklady.

IV. Reklamačná procedúra

1. V prípade, ak Užívateľ objaví, že Výrobok nefunguje správne, ešte pred zložením reklamácie je povinný uistiť sa, či boli náležite vykonané všetky stanovené činnosti, predovšetkým tie uvedené v užívateľskej príručke.
2. Reklamácia musí byť podaná bezodkladne, najlepšie v priebehu 7 dní od dňa, v ktorom sa prejavila (objavila) chyba Výrobku. Užívateľ, ktorý nie je konzumentom v zmysle zákona z 23. apríla 1964 Občiansky zákonník, stráca práva vyplývajúce z tejto záruky v prípade, ak reklamáciu nepodá v priebehu 7 dní od dňa, v ktorom sa prejavila (objavila) chyba Výrobku.
3. Reklamáciu môžete podať medzi inými na mieste, v ktorom ste výrobok kúpili, v záručnom servise alebo poštou na adresu: DEDRA EXIM sp. z o.o., ul. 3 Maja 8, 05-800 Pruszków, Poľsko.
4. Užívateľ môže podať reklamáciu prostredníctvom formulára, ktorý je dostupný na webovej stránke www.dedra.pl. („Formulár podania reklamácie na základe udelenej záruky").
5. Adresy záručných servisov v jednotlivých štátoch sú zverejnené na webovej stránke www.dedra.pl. V prípade, ak v danom štáte sa nenachádza záručný servis, odporúčame reklamovaný výrobok doručiť na adresu: DEDRA EXIM sp. z o.o. ul. 3 Maja 8, 05-800 Pruszków, Poľsko.
6. Vzhľadom na bezpečnosť Užívateľa, nefunkčný (chybný) výrobok sa v žiadnom prípade nesmie používať.
7. Pozor!!! Používanie nefunkčného (chybného) výrobku je nebezpečné pre zdravie a život Užívateľov.
8. Povinnosti vyplývajúce z udelenej záruke budú vyplnené v lehote 14 pracovných dní počítajúc od dňa doručenia reklamovaného Výrobku Užívateľom.
9. Pred zaslaním reklamácie odporúčame reklamovaný Výrobok náležite očistiť. Odporúčame reklamovaný Výrobok dôkladne zabezpečiť pre prípadným poškodeniami počas prepravy (reklamovaný Výrobok odporúčame doručiť v originálnom obale).
10. Záručná lehota sa predlžuje o čas, počas ktorého Užívateľ následkom chyby (nefunkčnosti) výrobku, na ktorú sa vzťahovala záruka, nemohol Výrobok používať.
Záruka nevylučuje, neobmedzuje a ani nepozastavuje právo Užívateľa (kupujúceho) na základe príslušných predpisov o ručení za chyby predanej veci.

V súlade s článkom 13 ods. 1 a 2 nariadenia Európskeho parlamentu a Rady (EÚ) 2016/679 z 27. apríla 2016 o ochrane fyzických osôb pri spracúvaní osobných údajov a o voľnom pohybe takýchto údajov, ktorým sa zrušuje smernica 95/46/ES, vás informujeme
1. Správcom vašich osobných údajov, ktoré ste uviedli vo formulári, je spoločnosť „DEDRA-EXIM Sp. z o.o." so sídlom v meste Pruszków na adrese: ul. 3 Maja 8, 05-800 Pruszków, Poľsko (ďalej len: „Správca").
2. Vaše osobné údaje budú spracúvané výhradne s cieľom realizácie záručnej procedúry zariadenia, a to v súlade s článkom 6 ods. 1 písmeno b) všeobecného nariadenia o ochrane údajov (ďalej len: „GDPR"). Uvedenie osobných údajov je dobrovoľné, avšak nevyhnutné na realizáciu záručnej procedúry.
3. Vaše osobné údaje budú spracúvané počas posudzovania a realizácie záručnej procedúry, ako aj na archívne účely v prípade potreby obhajoby pred prípadnými nárokmi a požiadavkami voči Správcovi, avšak nie dlhšie až do momentu premlčania týchto nárokov a požiadaviek.
4. Vaše údaje môžu byť zverejnené výhradne len tým subjektom, ktoré spracúvajú tieto údaje v mene a pre Správcu, a to na základe písomnej dohody o zverení spracúvania osobných údajov, tzn. firmy, ktoré okrem iného poskytujú technický servis, hostingové služby alebo služby obsluhy webových stránok, IT obsluhy, ako aj kuriérskym firmám. Dodávatelia Správcu sú povinní zaručiť zabezpečenie údajov a splniť požiadavky platnej legislatívy ohľadne ochrany osobných údajov, a zverené osobnú údaje nesmú byť používané na iné účely než tie, ktoré stanovuje dohoda uzatvorená so Správcom.
5. Vaše údaje nebudú spracúvané automatickým spôsobom, vrátane rôznych foriem profilovania, ani nebudú odovzdané do tretieho štátu/medzinárodnej organizácii.
6. Máte právo na prístup k vašim osobným údajom, ako aj právo na ich opravenie, doplnenie, odstránenie, obmedzenie spracúvania, prenesenie údajov, podanie námietky, a to v ľubovoľnej chvíli.
7. Vo všetkých záležitostiach, ktoré súvisia so spracúvaním vašich osobných údajov Správcom, môžete sa na Správcu obrátiť písomne na e-mailovú adresu: daneosobowe@dedra.pl.
8. Máte právo podať sťažnosť príslušnému dozornému orgánu, ktorý zodpovedá za dohľad nad ochranou osobných údajov

LT Turinys

1. Nuotraukos ir piešiniai
2. Prietaiso aprašas
3. Prietaiso paskirtis
4. Naudojimo apribojimai
5. Techniniai duomenys
6. Paruošimas darbui
7. Jungimas į tinklą
8. Prietaiso įjungimas
9. Prietaiso naudojimas
10. Pakeičiamos dalys ir priedai
11. Savarankiškas defektų pašalinimas
12. Prietaiso elementai
13. Informacija naudotojams apie elektros ir elektronikos prietaisų pašalinimą
14. Garantijos lapas

Atitikties deklaracija yra Dedra Exim Sp. z o.o. bendrovėje strukcijoje.
Bendrosios saugumo sąlygos buvo pridėtos prie instrukcijos kaip atskira brošiūra.

ĮSPĖJIMAS Perskaityti visus įspėjimus pažymėtus simboliu ir visas instrukcijas. Žemiau pateiktų įspėjimų ir saugos nurodymų nesilaikymas, gali būti elektros srovės smūgio, gaisro ar sunkių sužalojimų priežastimi.
Išsaugoti visus įspėjimus ir instrukcijas ateičiai.

2. Prietaiso aprašas

Pav. A: 1. Kibirkšties mygtukas (uždegimas), 2. Įjungiklis, 3. Rankinis saugos vožtuvo paleidimas, 4. Dujų srovės reguliavimo vožtuvas. 5. Dujų jungtis.

3. Prietaiso paskirtis

Dujinis šildytuvas – tai oro šildytuvas, skirtas šildyti uždaras negyvenamąsias patalpas, kuriose būtina palaikyti tam tikrą temperatūrą (pvz. sandėliai, dirbtuvės, tuneliai, gamybos halės, šiltnamiai, objektai statybos darbų metu). Įrenginys turi ventiliatorių, varomą elektriniu varikliu, kuris gamina oro srautą, skatina oro cirkuliaciją patalpoje ir kartu užtikrina atitinkamą oro pertekliaus rodiklį degimo procese. Oras susimaišo su karštomis išmetamosiomis dujomis, yra išpučiamas iš šildytuvo ir šildo patalpą. Šildytuvas turi skirtingas apsaugos nuo dujų nuotekų priemones, todėl įrenginys yra saugus.

4. Naudojimo apribojimai

Dujinis šildytuvas gali būti naudojamas tik pagal toliau esančias Leistinas darbo taisykles. Įrenginys yra skirtas naudoti tik uždarose patalpose su teisingai veikiančia ventiliacija. Įrenginys negali būti naudojamas gyvenamosiose patalpose. Naudojant jį viešojo naudojimo pastatuose, būtina įsitikinti, ar vietiniai įstatymai leidžia tai daryti. Draudžiama naudoti rūsiuose ir patalpose, kurios yra žemiau grunto lygio. Draudžiama naudoti atšildymui, apledijusių elementų šildymui (skirtingų talpų, automobilių kėbulų ir važiuoklių, konstrukcijos elementų ir pan.). Draudžiama naudoti patalpose, kur yra didelis dulkėtumas ir užteršimas.
Savavališkas mechaninės ir elektros sandaros keitimas, bet kokios modifikacijos, priežiūros veiksmai, kurie nėra aprašyti Naudojimo instrukcijoje, bus laikomi neteisėtais, kurie nedelsiant anuliuoja vartotojo teises pasinaudoti garantiniu aptarnavimu. Naudojant įrenginį ne pagal paskirtį arba kitaip, negu yra nurodyta Naudojimo instrukcijoje, Garantinės teisės yra anuliuojamos, o Atitikties deklaracija nustoja galiojusi.
Įrenginys negali būti naudojamas nuolatiniam arklidžių, fermų ir pan. šildymui. Draudžiama naudoti šildytuvą patalpose, kur yra didelis dulkėtumas ir užteršimas. Naudojant šildytuvą patalpose, kur nuolat yra žmonių, būtina užtikrinti atitinkamas darbo sąlygas. Patalpa turi būti ventiliuojama, kad nuodingų medžiagų kiekis ore neviršytų sveikatai saugaus lygio. Gera ventiliacija yra garantuojama, kai yra normalus oro cirkuliavimas pro duris, langus ir kitas pastovias angas, kurių paviršius yra mažiausiai toks, kaip yra nurodyta Leistinose darbo sąlygose (25 cm2 kiekvienam šildytuvo šildymo galios kilovatui). Rekomenduojama minimali patalpos, kurioje veikia šildytuvas, kubatūra yra nurodyta Leistinose darbo sąlygose. Eksploatuojant šildytuvą vietoje, kur jis nuolat nėra prižiūrimas žmonių, būtina patalpinti atitinkamus ženklus, draudžiančius žmonėms ilgai būti šioje patalpoje. Būtina užtikrinti įprastą oro cirkuliavimą pro duris ir langus. Naudojant šildytuvą, draudžiama sulenkti arba susukti dujų žarną. Naudojant šildytuvą kitose šalyse, negu paskirties šalis, būtina atkreipti dėmesį, kad gali būti skirtumų įstatymuose, reikalavimuose ir techniniuose sprendimuose, susijusiuose su šioje instrukcijoje aprašytų dujinių įrenginių pajungimu ir naudojimu.

Priimtinos darbo sąlygos
Prietaisą galima naudoti tiktai uždaromose patalpose su tinkamai veikiančia ventiliacija Vengti drėgmės. Nepalikti įjungto įrenginio be priežiūros.

	DED9942	DED9946
Minimalus ventiliaciniø angø dydis [cm^2]	375	750
Rekomenduojama minimali ðildomos patalpos kubatura [m^3]	150	300

5. Techniniai duomenys

Modelis	DED9942	DED9946
Įrenginio kategorija	$I_{3B/P}$	$I_{3B/P}$
Kuro tipas	G30	G30
Apsaugos nuo elektros smūgio klasė	IPX0	IPX0
Apsaugos nuo tiesioginės prieigos laipsnis	I	I
Įtampa [V]	230	230
Dažnis [Hz]	50	50
Elektros variklio galia	28	57
Maksimalus dujų sunaudojimas	0,5-1,07	1,07-2,13
Šildymo galia	7-15	12-30
Šilto oro anga [m^3/h]	300	750
Dujų balionas [kg] [cm x cm]	11, 60 x Ø31	11, 60 x Ø31
Leidžiama prekiauti	AT, BE, CH, CZ, DE, DK, FI, FR , GR, HU, IT, LT, LV, NL, NO, PL, PT, SK, BG, CY, EE, IS, LI, LU, MT, RO, SI, ES, SE, CH. TR	
Dujų žarna	HHGA 6,3 mm, 1,5 m, Class 2, P_{max}=10 bar	HHGA 6,3 mm, 1,5 m, Class 2, P_{max}=10 bar
Reduktoriaus parametrai		
-reduktoriaus tipas	Z80	Z80
Dujų rūšys	LPG	LPG
Pradinis slėgis [bar]	1-16	1-16
-slėgis reduktoriaus išėjime	0,3	0,7
-reduktoriaus pajėgumas	2	3
Darbo temperatūra [°C]	20-50	20-50
Įvesties jungtis	G1,G2,G3,G4,G7, G8,G9,G10, G11,G12	G1,G2,G3,G4,G7, G8,G9,G10, G11,G12
Išvesties jungtis	H1,H4,H5,H6, H50,H51	H1,H4,H5,H6, H50,H51

6. Paruošimas darbui

DEMESIO **Aprašyti žemiau nurodyti veiksmus reikia atlikti išėmus iš lizdo kištuką.**

DEMESIO **Prieš pradedant eksploatuoti būtina patikrinti žarnos ir reduktoriaus jungčių sandarumą**

Išėmus prietaisą iš įpakavimo reikia patikrinti ar rinkinyje netrūksta kokios nors elemento nurodyto sąraše (žr. 13 punktas). Pradedant montavimą reikia įvertinti ar esantys elementai nėra pažeisti, jeigu bus aptiktas pažeidimas negalima jungti šildytuvo, apie šį faktą pranešti pardavėjui. Po montavimo reikia prietaisą aplipdyti lipdukais pridėtais prie prietaiso, remiantis paskirties šalies kodu.

Prijungimas prie dujų baliono.

DEMESIO **Balionas negali būti šildytuvo priekyje! Liepsna tiesiogiai nukreipta baliono kryptimi gali privesti prie dujų sprogimo.**

DEMESIO **Balionas visada turi stovėti vertikalioje pozicijoje.**

1. Balioną su dujomis propanu/butanu padėti ant plokščio, kieto, lygaus paviršiaus, atokioje vietoje nuo atviros ugnies ir šilumos šaltinių.
2. Šildytuvą pastatyti tokiu būdu, kad kliūtys būtų nuotolyje mažiausiai
3,5 m nuo šildytuvo išvesties, 2,5 m nuo įvesties (prietaiso galas), 2 m šildytuvo šone,
2 metrai nuo viršaus (E pav.)
3. Prijungti lankstaus dujų laido galą prie šildytuvo
Ir pritvirtinti su tvirtinimo veržle (C pav.), antrą laido galą reikia prijungti prie reduktoriaus. Kad įsitikinti ar yra gerai pajungta, prisukti veržle raktu 17 mm, kairysis sriegis.
4. Prisukti prie baliono vožtuvo, reduktorius prijungtas prie prietaiso, nuimti baliono vožtuvo tarpiklio dangtį. Po tarpiklio buvimo ir stovio patikrinimo, prisukti reduktoriaus tvirtinimo veržles būdu, kuris užtikrina sujungimo sandarumą (D pav.).
5. Reduktoriaus prijungimo prie baliono metu reikia vengti žarnos susukimo ir sulenkimo.
6. Atsukti baliono vožtuvą ir patikrinti jungčių sandarumą.

Slėgio reduktorius:

Montavimo ir veikimo sąlygos

Vienalaipsnis aukšto slėgio dujų reduktorius išlaiko pastovų slėgio lygį - nepriklausomai nuo šaltinio slėgio svyravimų tam tikruose intervaluose.
Naudojant lauke, reduktorius turi būti tinkamai apsaugotas nuo lietaus ir purvo.
Kilus sunkumams ar problemoms, uždarykite dujų tiekimą ir nedelsdami susisiekite su pardavėju (dujų tiekėju). Jei įvyksta dujų nutekėjimas arba nutekėjusios dujos užsidega, vožtuvas arba reduktoriaus ir vožtuvo sujungimas turi būti padengtas šlapia šluoste ir vožtuvas turi būti užsuktas.

Valdymas

Kai reguliatorius teisingai sumontuotas ant baliono vožtuvo, srautas pasiekiamas sukant vožtuvo rankenėlę rodyklės nurodyta kryptimi. Norėdami uždaryti dujų srautą, pasukite vožtuvą priešinga kryptimi.

DEMESIO **Negalima palikti reduktoriaus ant baliono, neprijungto prie imtuvo!**

Normaliomis naudojimo sąlygomis reduktorių rekomenduojama keisti po 10 metų nuo pagaminimo datos, kad būtų užtikrintas naudojimo saugumas. Jei reguliatorius sumontuotas serijiniame įrenginyje, reikia užtikrinti, kad tekančių dujų slėgis neviršytų šio reduktoriaus ir tolesnių reduktorių slėgio ribos.
Taip pat būtina pašalinti bet kokius slėgio kritimus jungtyse.
Jei prietaisai yra šalia rezervuarų ar slėgio balionų, kurie nėra tiesiogiai su jais prijungti, reikia patalpinti šio turinio įspėjimą:
"Šis reduktorius negali būti patalpintas po rezervuaro ar baliono išvestimi, siekiant užtikrinti, kad dėl jo kaupimosi reduktoriuje nebus dujų nuotėkio, dėl jų susikaupimo reduktoriuje. Visi vamzdžiai ir žarnos, naudojamos prijungimui prie reduktoriaus su rezervuaru ar cilindru, turi būti išdėstyti taip, kad būtų užtikrintas jų nuolydis į apačią nuo reguliatoriaus iki rezervuaro.“

Sujungimo sandarumo tikrinimas.

DEMESIO **Niekada netikrinti sujungimų sandarumo naudojant liepsną**

Po užbaigto montavimo reikia patikrinti sandarumo testeriu, jeigu nėra sandarumo testerio, reikia atlikti sandarumo patikrinimą panaudojant putų gaminimo aparatus, prieinamus rinkoje arba panaudoti vandenį su muilu. Burbulų, pūslių arba dujų burbulų atsiradimas liudija apie jungties nesandarumą - tokią jungtį reikia pataisyti ir dar kartą atlikti testą.

DEMESIO **Negalima naudoti šildytuvo iki to laiko kol nebus pašalinti nesandarumai.**

Veiksmai, dujų ištekėjimo atveju:

-nedelsiant užsukti baliono vožtuvą,
-užgesinti visus ugnies šaltinius,
- vėdinti erdvę, kad praskiesti dujų koncentraciją.
- pašalinti nesandarumo priežastį
- atsukus vožtuvą dar kartą patikrinti sandarumą.
Po montavimo užbaigimo ir sandarumo patikrinimo, prietaisas yra parengtas darbui.

7. Jungimas į tinklą

Prieš prietaiso prie elektros srovės prijungimo reikia įsitikinti, ar maitinimo įtampa atitinka vertėms pateiktoms prietaiso vardinėje lentelėje.
Maitinimo instaliacija turėtų būti atlikta pagal esminius reikalavimus, susijusius su elektros instaliacija ir pildyti saugaus naudojimo reikalavimus. Maitinimo laido minimalaus skersmens, o taip pat nominalios saugiklio vertės priklausomai nuo prietaiso galios yra pateikti žemiau nurodytoje lentelėje:

Prietaiso galia [W]	Minimalus laido skersmuo [mm2]	Minimali C tipo saugiklio vertė [A]
<700	0,75	6

Visas elektros instaliacijos jungtis gali įrengti tik reikiamą kvalifikaciją turintis elektrikas. Atveju, kai naudosite prailgintuvus, reikia atkreipti dėmesį, kad gyslos skersmuo nebūtų mažesnis negu reikalaujama (žr. lentelė). Elektros laidą reikia išdėstyti tokiu būdu, kad darbo metu negręstų perpjovimas. Negalima naudoti pažeistų prailgintuvų. Periodiškai patikrinti maitinimo laido techninį stovį. Netraukti už maitinimo laido. Prietaisą prijungti prie įžeminto elektros lizdo, apsaugoto diferencijuotu jungikliu. Jeigu maitinimo laidas yra pažeistas, dėl saugumo reikia jį pakeisti įgaliotame servise. Kištuko ar maitinimo laido pakeitimą visada turi atlikti įgaliotas servisas.

8. Prietaiso įjungimas

DEMESIO **Prieš prietaiso įjungimą reikia būtinai atlikti veiksmus, aprašytus „Paruošimas darbui“ skyriuje**

DEMESIO **Prieš paleidžiant prietaisą, būtina patikrinti jungčių su lanksčiu ortakiu ir reduktoriumi sandarumą.**

Šildymo režimas

1. Pradinė šildytuvo jungiklio padėtis yra „0“ padėtis. Įkiškite kištuką į elektros lizdą su kaiščiu ir įsitikinkite, kad įtampa lizde atitinka vardinėje plokštelėje nurodytą įtampą.
Įjunkite maitinimą perjungdami maitinimo jungiklį į „I“ padėtį (A, 2 pav.)
2. Įsitikinkite, kad ventiliatoriaus mentės sukasi. Viena ranka spauskite apsauginio vožtuvo mygtuką (A, 3 pav.) ir laikykite jį maždaug 3 sekundes, tada laikydami nuspaudę mygtuką kita ranka paspauskite uždegiklio mygtukui (A, 1 pav.). Dujoms užsidegus, maždaug 20 sekundžių laikykite apsauginio vožtuvo mygtuką**.**

DEMESIO **Jei ventiliatorius nesisuka, nejukite šildytuvo.**

3. Patikrinkite liepsną, išlaikydami saugų atstumą stebėkite liepsną, atkreipkite dėmesį, kad nebūtumėte karšto oro išleidimo linijoje. Tinkama liepsna yra mėlyna, ji yra stabili, apima visą degimo kameros perimetrą.

DEMESIO **Naudojant šildytuvą dujų žarnos negali sulenkti ar ir susukti**

Vėdinimo režimas

Prietaisas taip pat gali veikti kaip ventiliatorius. Tada prietaisas turi būti prijungtas prie elektros tinklo ir jungiklis (A, 2 pav.) turi būti nustatytas į „I“ padėtį. Jei prietaisas anksčiau veikė šildymo režimu, turite užsukti dujų baliono vožtuvą.

Šildymo galios reguliavimas

Šildytuvas turi reguliavimo vožtuvą (Pav. A, 4). Jis atsako už dujų srovės reguliavimą remiantis parametrais, nurodytais techniniuose duomenyse. Pasukus vožtuvą maksimaliai į kairę, yra maksimali dujų srovė ir maksimali šildymo galia. Pasukus vožtuvą maksimaliai į dešinę, yra minimali dujų srovė ir minimali šildymo galia.

Šildytuvo išjungimas

Norint tinkamai išjungti šildytuvą:
1. Uždarykite dujų tiekimą uždarydami dujų baliono vožtuvą,
2. Palikite ventiliatorių įjungtą apie 60 sekundžių, kad šildytuvas būtų atvėsintas.
3. Išjunkite šildytuvą su maitinimo jungikliu (A, 2 pav.).
4. Išjunkite prietaisą iš elektros tinklo.
5. Atjunkite prietaisą nuo dujų laido,
6. Prieš perkeldami šildytuvą į saugojimo vietą, palaukite apie 20-30 minučių, kol prietaisas visiškai atvės.
Nepaisant korpuso aušinimo, nerekomenduojama liesti prietaiso iškart po darbo pabaigos.

DEMESIO **Jei šildytuvas neveikia, būtina išjungti dujų baliono vožtuvą.**

9. Prietaiso naudojimas

DEMESIO **Visos techninės priežiūros operacijos turi būti atliekamos atjungus prietaisą nuo elektros tinklo ir dujų baliono.**

Remontą gali atlikti tik kvalifikuoti specialistai gamintojo nurodytose vietose. Prietaisas turi būti periodiškai valomas ir tikrinamas.
Techninės priežiūros darbų metu išvalykite šildytuvo įleidimo ir išleidimo angą, patikrinkite dujų liniją tarp reduktoriaus ir šildytuvo, patikrinkite sandarumą prieš kiekvieną naudojimą ir po kiekvieno dujų baliono keitimo. Žarnos pažeidimo arba galiojimo datos pasibaigimo atveju reikia pakeisti įgaliotame serviso punkte.

Techninė priežiūra:

Bent kartą per metus rekomenduojama atlikti techninį patikrinimą, kurį atlieka įgaliotas priežiūros centras, geriausiai prieš kiekvieną šildymo sezoną.

DEMESIO **Techninės apžiūros negali atlikti tinkamų įgaliojimų neturintys asmenys.**

Jei prietaisas nenaudojamas ilgą laiką, užsukite butelio vožtuvą ir atjunkite prietaisą nuo elektros tinklo.

Saugojimas

Pasibaigus šildymo sezonui, prietaisas turi būti laikomas sausoje ir nedulkėtoje vietoje, apsaugotoje nuo drėgmės, 5-20°C temperatūroje. Prieš pakartotinai paleidžiant prietaisą, patikrinkite dujų žarnos sandarumą ir elektros sujungimą. Kylant abejonėms, dėl techninės konsultacijos kreipkitės į pardavėją arba gamintoją.

Dujų baliono keitimas:

DEMESIO **Keiskite dujų balioną laisvoje erdvėje, saugiame atstume nuo ugnies, karščio šaltinių ir degių medžiagų.**

Keitimą atlikti atvėsusiame prietaise, niekada nenusukite reduktoriaus, jei baliono vožtuvas yra atviroje padėtyje.
1. Užsukite baliono vožtuvą,
2. Atjunkite reguliatorių nuo baliono,
3. Patikrinkite, ar reduktoriuje yra tarpiklis, patikrinkite jo būklę (jei reikia, pakeiskite),
4. Prijunkite naują balioną, atkreipiant dėmesį, kad varžtų sujungimai nebūtų atlaisvinti,
5. Atlikite sandarumo bandymą.
Surūdiję, įlenkti arba pažeisti dujų balionai gali būti pavojingi ir turi būti patikrinti prieš tiekiant dujas. Negalima naudoti baliono su pažeista sriegine jungtimi.

10. Pakeičiamos dalys ir priedai

Kad pirkti atsarginės dalis ir aksesuarus reikia susisiekti su Dedra Exim servisu. Kontaktiniai duomenys duomenys yra 1 instrukcijos puslapyje.
Atsarginių dalių užsakymo metu prašome pateikti serijos numerį, patalpintą vardinėje lentelėje, o taip pat dalies išmontavimo piešinio numerį.
Garantinio laikotarpio galiojimo metu taisymai yra atliekami pagal taisykles pateikiamas garantijos lape. Reklamuojamą produktą prašome pateikti taisymui pirkimo vietoje (pardavėjas įsipareigoja priimti reklamuojamą produktą), nusiųsti į servisą esantį arčiausią gyvenamosios vietos (servisų skaičius www.dedra.pl) arba siųsti į Dedra Exim centrinį servisą. Maloniai prašome pridėti garantinę kortelę. Pasibaigus garantijos laikotarpiui taisymus atlieka centrinis servisas. Pažeistą produktą reikia siųsti į servisą (siuntimo išlaidas padengia vartotojas).

11. Savarankiškas defektų pašalinimas

DEMESIO **Prieš pradedant savarankišką defektų pašalinimą, reikia išjungti prietaisą iš elektros maitinimo.**

Problema	Priežastis	Sprendimas
Šildytuvas neįsijungia	Nėra įtampos Pernelyg žema įtampa Maitinimo avarija Kita	Patikrinti šildytuvo pajungimą į elektros tinklą Pašalinti įtampos sumažėjimo priežastį Įtampai grįžus, pakartotinai įjungti Atiduoti įrenginį remontui
Šildytuvas neuždega dujų.	Dujų tiekimo mygtukas nepakankamai gerai įspaustas Dujų balione pasibaigė dujos Kita	Teisingai paspausti mygtuką (kol pasijus pasipriešinimas) Pakeisti dujų balioną nauju Atiduoti įrenginį remontui
Šildytuvas užgeso darbo metu.	Dujų balione pasibaigė dujos Suveikė termostatas Kita	Pakeisti dujų balioną nauju Įtampai grįžus, pakartotinai įjungti Įrenginiui atvėsus, pašalinti perkaitimo priežastį, pakartotinai įjungti Atiduoti įrenginį remontui

12. Prietaiso elementai

1. Šildytuvas, 2. Dujų žarna ~1,5 m, 3. Reduktorius A320

13. Informacija naudotojams apie sunaudotos įrangos utilizavimą

(taikoma namų ūkiams)



Ant gaminių arba pridedamuose dokumentuose nurodytas simbolis rodo, kad sugedusios elektros ar elektroninės įrangos negalima išmesti kartu su buitinėmis atliekomis. Jei norite atsikratyti, pakartotinai panaudoti ar utilizuoti komponentus, teisinga juos nuvežti į specializuotą surinkimo punktą, kur jie bus priimti nemokamai. Informaciją apie naudotos įrangos surinkimo vietas teikia vietos valdžios institucijos, pvz., savo interneto svetainėse.
Teisingas produkto utilizavimas padeda išsaugoti gamtos išteklius ir išvengti neigiamų padarinių žmonių sveikatai ir aplinkai, galinčių atsirasti dėl produkte esančių potencialiai pavojingų medžiagų, mišinių ir sudedamųjų dalių.
Už netinkamą atliekų šalinimą gresia baudos pagal atitinkamus vietos teisės aktus.
ES šalių naudotojai: Jei norite išmesti elektros ar elektroninę įrangą, kreipkitės į artimiausią prekybos vietą arba tiekėją, kuris jums suteiks daugiau informacijos. šalinimas ne Europos Sąjungos šalyse: Šis simbolis taikomas tik Europos Sąjungos šalims. Jei norite išmesti šį gaminį, kreipkitės į vietos valdžios institucijas arba pardavėją dėl tinkamo šalinimo būdo.

Garantinis lapas

na

Dujinis šildytuvas

Katalogo Nr: Partijos numeris: .....

(toliau – Produktas)

Produkto pirkimo data: .....

Pardavėjo antspaudas

Pardavėjo parašas ir data: .....

Vartotojo pareiškimas:

Patvirtinu, kad buvau informuotas apie garantijos sąlygas ir taisyklių, išvardytų Naudojimo instrukcijoje ir Garantiniame lape, nepaisymo pasekmes. Šios garantijos sąlygos yra man žinomos, ką patvirtinu savo parašu:

....

data ir vieta vartotojo parašas

I. Atsakomybė už Produktą:

1. Garantijos suteikėjas – „DEDRA EXIM“ Sp. z o.o. su būstine adresu: ul. 3 Maja 8, 05-800 Pruškuvas, KRS 0000062517, Varšuvos apylinkės teismas, Valstybinio teismo registro XIV ūkinis skyrius, Mokesčiu mokėtojo kodas 527-020-49-33, Įstatinis kapitalas: 100 980,00 PLN.
2. Šiame garantiniame lape nurodytomis sąlygomis Garantijos suteikėjas suteikia garantiją Produktui iš Garantijos suteikėjo asortimento.
3. Garantijos pagrindu atsakomybė yra priimama tik už defektus, esančius Produkte jo išdavimo Vartotojui metu.
4. Garantijos pagrindu Vartotojas gauna teisę nemokamai suremontuoti Produktą, jei defektas buvo aptiktas garantijos galiojimo metu. Apie Produkto remonto būdą (remonto atlikimo metodą) sprendžia Garantijos suteikėjas. Jei Garantijos suteikėjas nuspręstų, kad remontas yra neįmanomas, Garantijos suteikėjas pasilieka sau teisę pakeisti elementą su defektu arba visą Produktą kitu, veikiančiu teisingai, sumažinti Produkto kainą arba anuliuotu sutartį.
5. Vartotojo, kuris pagal 1964 m. balandžio 23 d. Civilinį kodeksą nėra laikomas vartotoju, atveju Garantijos suteikėjo atsakomybė dėl kompensacijos, susijusi su šia garantija ir (arba) jos sudarymu ir vykdymu, nepriklausomai nuo formos, yra apribota iki maksimaliai Produkto su defektu vertės.

II. Garantijos laikotarpis

Produkto elementai, kuriems veikia garantija	Garantinės apsaugos trukmė
Dujinis šildytuvas	24 mėnesiai, skaičiuojant nuo Produkto pirkimo datos, nurodytos šiame Garantiniame lape

III. Naudojimosi garantija sąlygos

1. Vartotojas privalo patiekti užpildytą Produkto Garantinį lapą ir Produkto pirkimą patvirtinantį dokumentą (pvz. kasos čekis, sąskaita-faktūra ir pan.). Tam, kad pretenzijos nagrinėjimo procesas vyktų sklandžiai, rekomenduojama, kad Vartotojas kartu su Produktu perduotų visus elementus, nurodytus „Komplektacijos sąraše“, esančiame Naudojimo instrukcijoje.
2. Vartotojas privalo laikytis Naudojimo instrukcijoje ir Garantiniame lape nurodytų rekomendacijų..
3. Garantija galioja tik Lenkijos Respublikos ir ES teritorijoje.
4. Garantija neapima Produkto defektų, atsiradusių dėl to, kad:
a. Vartotojas nesilaikė sąlygų, nurodytų Naudojimo instrukcijoje, ypač susijusių su teisingu naudojimu, priežiūra ir valymu;
b. Vartotojas naudojo priežiūros ar valymo priemones, neatitinkančias sąlygas nurodytas Naudojimo instrukcijoje;
c. Vartotojas netinkamai sandėliavo ir transportavo Produktą;
d. Vartotojas savarankiškai keitė ir (arba) modifikavo Produktą, negavęs Garantijos suteikėjo sutikimo;
e. Vartotojas naudojo Produkte eksploatacines medžiagas, neatitinkančias Naudojimo instrukcijos sąlygų
5. Vartotojas, kuris pagal 1964 m. balandžio 23 d. Civilinį kodeksą nėra laikomas vartotoju, praranda garantiją Produktui, jei:
- Vartotojas pašalino, pakeitė arba sugadino serijos numerius, datas ir informacines lenteles;
- Vartotojas pažeidė plombas arba ant jų matosi Vartotojo veiksmų pėdsakai.
6. Dėmesio! Veiksmus, susijusius su kasdieniu Produkto aptarnavimu, nurodytu pvz. Naudojimo instrukcijoje, Vartotojas atlieka pats ir savo sąskaita.

IV. Pretenzijos pateikimo procedūra:

1.Pastebėjus, kad Produktas veikia neteisingai, prieš pateikiant pretenziją, reikia įsitikinti, kad visi veiksmai, aprašyti Naudojimo instrukcijoje, buvo atlikti teisingai.
2. Pretenziją rekomenduojama pateikti nedelsiant, geriausiai per 7 dienas nuo Produkto defekto aptikimo. Vartotojas, kuris pagal 1964 m. balandžio 23 d. Civilinį kodeksą nėra laikomas vartotoju, praranda garantiją Produktui, jei nepateikia pretenzijos per 7 dienas.
3. Pretenziją galima pateikti pvz. Produkto pirkimo punkte, garantiniame servise arba raštu adresu: „DEDRA EXIM“ Sp. z o. o., ul. 3 Maja 8, 05-800 Pruškuvas.
4. Vartotojas gali pateikti pretenziją, pasinaudodamas blanku, kuris yra internetinėje svetainėje: www.dedra.pl (Pretenzijos garantiniame laikotarpyje pateikimo forma).
5. Garantinių servisų atskirose šalyse adresai yra nurodyti svetainėje: www.dedra.pl. Jei konkrečioje šalyje nebūtų garantinio serviso, pretenzijas dėl garantijos rekomenduojama siųsti adresu: „DEDRA EXIM“ Sp. z o. o., ul. 3 Maja 8, 05-800 Pruškuvas, Lenkija.
6. Mąjąc Dėl Vartotojo saugumo draudžiama naudoti Produktą su defektais.
7. Dėmesio!!! Produkto su defektais naudojimas kelia pavojų Vartotojo sveikatai ir gyvybei.
8. Veiksmai, susiję su garantija, bus atlikti per 14 darbo dienų skaičiuojant nuo Produkto, dėl kurio yra pateikiama pretenzija, pristatymo dienos.
9. Prieš pristatant Produktą, dėl kurio yra pateikiama pretenzija, rekomenduojama jį nuvalyti. Produktą, dėl kurio yra pateikiama pretenzija, reikia kruopščiai supakuoti, kad jis būtų apsaugotas nuo pažeidimų transporto metu – rekomenduojama pristatyti produktą originalioje pakuotėje.
10. Garantijos laikotarpis yra pratęsiamas tiek, kiek Vartotojas negalėjo juo naudotis dėl garantijos apimto defekto.
Gwarancja Ši garantija neriboja, neišskiria bei nesustabdo Vartotojo teisių dėl parduotos prekės neatitikimo arba prekės defekto.

Vadovaudamiesi 2016 m. balandžio 27 d. Europos Parlamento ir Tarybos reglamento (ES) 2016/679 dėl fizinių asmenų apsaugos tvarkant asmens duomenis ir dėl laisvo tokių duomenų judėjimo ir kuriuo panaikinama Direktyva 95/46/EB 13 straipsnio 1 ir 2 dalimis, informuojame, kad
1. Formoje pateiktų jūsų asmens duomenų valdytojas yra DEDRA-EXIM sp. z o.o., kurios registruota buveinė yra Pruszkowe, 3 Maja g. 8, 05-800 Pruszkow (toliau: "Administratorius").
2. Jūsų duomenys bus tvarkomi tik siekiant atlikti prietaiso garantijos procedūrą pagal Bendrojo duomenų apsaugos reglamento 6 straipsnio 1 dalies b punktą (toliau: „BDAR“) Duomenys teikiami savanoriškai, tačiau jie būtini garantijos procedūrai
3. Jūsų duomenys bus tvarkomi garantijos procedūros vykdymo nagrinėjimo laikotarpiu ir archyvavimo tikslais, jei prireiktų apsiginti nuo galimų pretenzijų Administratoriui, bet ne ilgiau nei iki tol, kol joms įvyks senaties terminas.
4. Jūsų duomenys gali būti atskleisti tik tiems subjektams, kurie tvarko duomenis duomenų administratoriaus vardu pagal rašytinę asmens duomenų tvarkymo pavedimo sutartį, teikiančią: technines paslaugas, hosting'o ar interneto svetainės priežiūros paslaugas, IT paslaugas, kurjerių paslaugas. Administratoriaus tiekėjai privalo užtikrinti duomenų saugumą ir laikytis galiojančių teisės aktų reikalavimų, susijusių su asmens duomenų apsauga, ir negali naudoti patikėtų asmens duomenų kitais nei sutartyje su Administratoriumi nurodytais tikslais.
5. Jūsų duomenys nebus tvarkomi automatizuotomis priemonėmis, įskaitant profiliavimą, ir nebus perduodami trečiajai šaliai / tarptautinei organizacijai.
6. Bet kuriuo metu turite teisę susipažinti su savo duomenų turiniu ir teisę ištaisyti, ištrinti, apriboti duomenų tvarkymą, teisę į duomenų perkeliamumą, teisę prieštarauti bet kuriuo metu.
7. Visais klausimais, susijusiais su administratoriaus atliekamu jūsų asmens duomenų tvarkymu, galite kreiptis šiuo el. pašto adresu: daneosobowe@dedra.pl.;
8. Turite teisę pateikti skundą tinkamai duomenų apsaugos institucijai;

LV Satura rādītājs

1. Attēli un zīmējumi
2. Ierīces apraksts
3. Ierīces pielietojums
4. Lietošanas ierobežojumi
5. Tehniskie dati
6. Sagatavošana darbībai
7. Pieslēgšana tīklam
8. Ierīces ieslēgšana
9. Ierīces lietošana
10. Rezerves daļas un piederumi
11. Patstāvīga avāriju novēršana
12. Ierīces komplektācija
13. Informācija lietotājiem par elektrisku un elektronisku iekārtu likvidēšanu
14. Garantijas karte

Atbilstības deklarācija ir pieejama uzņēmuma *Dedra Exim Sp. z o.o.* birojā.
Vispārīgie drošības noteikumi ir pievienoti instrukcijai kā atsevišķa brošūra.

BRĪDINĀJUMS. **Izlasiet visus brīdinājumus, kas apzīmēti ar simbolu, un visas instrukcijas.** Zemāk norādīto brīdinājumu un drošības norādījumu neievērošana var kļūt par elektrošoka, ugunsgrēka vai smagu traumu iemeslu.
Saglabājiet visus brīdinājumus un instrukcijas turpmākajai lietošanai.

2. Ierīces apraksts

Zīm. A: 1. Magneto poga (aizdedze), 2. Ieslēdzējs, 3. Drošības vārsta rokas atvēršana, 4. Gāzes plūsmas regulēšanas vārsts. 5. Gāzes pieslēgums.

3. Ierīces pielietojums

Gāzes sildītājs ir gaisa sildītājs, paredzēts tikai slēgtu nedzīvojamu telpu apsildīšanai, kur ir nepieciešama attiecīgas temperatūras saglabāšana, piem. noliktavās, darbnīcās, tuneļos, ražošanas cehos, siltumnīcās, objektos būvdarbu laikā. Ierīce ir apgādātā ar ventilatoru ar elektrisko dzinēju, kas piespied gaisa plūsmu un ierosina gaisa cirkulāciju telpā, vienlaikus nodrošinot attiecīgu gaisa pārmēra koeficientu degšanas procesam. Gaisa, samaisīta ar karstām degšanas gāzēm, iziet no sildītāja un ļauj apsildīt telpu. Sildītājs ir apgādāts ar daudziem nodrošinājumiem, kas sargā no gāzes noplūdes, tāpēc ir ļoti drošs lietošanā.

4. Lietošanas ierobežojumi

Gāzes sildītājs var būt lietots tikai saskaņā ar turpmāk minētiem Pieļaujamiem darba nosacījumiem. Ierīce ir paredzēta lietošanai tikai slēgtās telpās ar pareizi funkcionējošu ventilāciju. Ierīce nav paredzēta lietošanai dzīvojamās telpās. Gadījumā, ja ir izmantota publiskās ēkās, pārbaudiet, vai vietējie noteikumi pieļauj tādu lietošanu. Nelietot pagrabos un telpās zem grunts līmeņa. Nelietot atkausēšanai, sasaldētu elementu atlaidināšanai (dažādas tvertnes, automašīnu virsbūves un šasijas, konstrukcijas elementi utt.). Nelietot putekļainās un piesārņotās telpās.

Visas patstāvīgas izmaiņas mehāniskā un elektriskā konstrukcijā, visas modifikācijas, rīcība, kas nav aprakstītā šajā Lietošanas Instrukcijā var ierosināt Garantijas Tiesību tūlītēju pazaudēšanu. Ierīces lietošana neievērojot norādījumus un Lietošanas instrukciju ierosina Garantijas tiesību tūlītēju pazaudēšanu un Atbilstības deklarācija zaudē spēku.

Ierīce nevar būt izmantota zirgu staļļu, fermu utt. pastāvīgai sildīšanai. Nedrīkst lietot sildītāju putekļainās, piesārņotās telpās utt.
Gadījumā, ja sildītājs ir pastāvīgi lietots cilvēka klātbūtnē, nodrošināt attiecīgus darba apstākļus. Telpa jābūt ventilēta, lai kaitīgu vielu procents gaisā nepārsniegtu veselībai bīstamo līmeni. Attiecīga ventilācija ir garantēta, kad ir nodrošināta normālā gaisa cirkulācija caur logiem, durvīm un citiem pastāvīgiem caurumiem, ar platumu, kas vismaz atbilst "Pieļaujamu darba apstākļu" aprakstam (25 cm2 katram sildītāja jaudas kilovatam). Rekomendētā minimālā telpas kubatūra, kur funkcionē sildītājs, ir aprakstīta "Pieļaujamos darba apstākļos". Gadījumā, ja sildītājs būs izmantots bez pastāvīgās cilvēka klātbūtnes, obligāti jābūt novietotas zīmes, kas aizliedz cilvēkiem pastāvīgi uzturēties telpā. Nodrošināt normālu gaisa cirkulāciju caur logiem un durvīm. Gadījumā, kad sildītājs ir lietots citās valstīs, nekā adresāta valsts, jāņem vērā, ka vietēji pieslēgšanas un lietošanas noteikumi, prasības un tehniski risinājumi var atšķirties no instrukcijas.

Pieļaujamie darba apstākļi
Elektrisko industriālo sildītāju iespējams izmantot tikai slēgtās telpās ar labu ventilācijas sistēmu. Izvairīties no mitruma. Neatstāt ieslēgtu ierīci bez uzraudzības.

	DED9942	DED9946
Minimâlais ventilâcijas caurumu ðí çrsgriezums [cm^2]	375	750
Apsildîtâs telpas rekomendçtâ minimâlâ kubatura [m^3]	150	300

5. Tehniskie dati

Modelis	DED9942	DED9946
Ierīces kategorija	$I_{3B/P}$	$I_{3B/P}$
Degvielas veids	G30	G30
Ugunsdrošības līmenis	IPX0	IPX0
Aizsardzība no tiešas pieejas	I	I
Spriegums [V]	230	230
Frekvence [Hz]	50	50
Elektrības dzinēja jauda	28	57
Maksimāla gāzes patērēšana	0,5-1,07	1,07-2,13
Sildīšanas jauda	7-15	12-30
Silta gaisa patērēšana [m^3/h]	300	750
Balons [kg] [cm x cm]	11, 60 x Ø31	11, 60 x Ø31
Pārdošanas atļauja	AT, BE, CH, CZ, DE, DK, FI, FR , GR, HU, IT, LT, LV, NL, NO, PL, PT, SK, BG, CY, EE, IS, LI, LU, MT, RO, SI, ES, SE, CH. TR	
Gāzes vads	HHGA 6,3 mm, 1,5 m, Class 2, P_{max}=10 bar	HHGA 6,3 mm, 1,5 m, Class 2, P_{max}=10 bar
Reduktora parametri		
-reduktora veids	Z80	Z80
Gāzes veids	LPG	LPG
Ieejas spiediens [bar]	1-16	1-16
-reduktora izejas spiediens	0,3	0,7
-reduktora caurlaides spēja	2	3
Darba temperatūra [°C]	20-50	20-50
Ieejas savienotājs	G1,G2,G3,G4,G7,G 8,G9,G10, G11,G12	G1,G2,G3,G4,G7,G 8,G9,G10, G11,G12
Izejas savienotājs	H1,H4,H5,H6, H50,H51	H1,H4,H5,H6, H50,H51

6. Sagatavošana darbībai

UZMANĪBU **Veicot visas darbības, kontaktdakšai ir jābūt atslēgtai no kontaktligzdas.**

UZMANĪBU **Pirms nodošanas ekspluatācijā ir svarīgi pārbaudīt šļūtenes un reduktora savienojumu hermētiskumu.**

Pēc ierīces izņemšanas no iepakojuma pārliecinieties, ka netrūkst nevienu no elementiem, kas minēti komplektācijā (sk. 13. punkts). Pirms montāžas sākšanas pārliecinieties, ka neviens no elementiem nav bojāts, ja ir pamanīts bojājums, neiedarbiniet ierīci, paziņojiet par šo faktu pārdevējam.
Pēc montāžas uzlīmējiet uz ierīces visas tai pievienotās uzlīmes atbilstoši galamērķa valstij.

Pieslēgšana gāzes balonam

UZMANĪBU **Gāzes balons nedrīkst atrasties sildītāja priekšā! Sildītāja liesma, kas vērsta tieši pret gāzes balonu, rada gāzes sprādziena risku.**

UZMANĪBU **Gāzes balonam ir vienmēr jābūt uzstādītam vertikāli.**

1. Uzstādiet balonu ar propāna/butāna gāzi uz plakanas, cietas, līdzenas virsmas tālu no atklātas uguns un siltuma avotiem.
2. Uzstādiet sildītāju tā, lai šķēršļi atrastos vismaz 3,5 m attālumā no sildītāja izejas, 2,5 m attālumā no ieejas (ierīces aizmugure), 2 m attālumā no sildītāja sāniem un 2 m attālumā no augšpuses (att. E).
3. Pieslēdziet elastīgās gāzes šļūtenes galu sildītāja pieslēgumam un nostipriniet to ar stiprināšanas uzgriezni (att. C), otru šļūtenes galu savienojiet ar reduktoru. Lai nodrošinātu stingru savienojumu, pievelciet uzgriezni ar 17 mm atslēgu (kreisā vītne).
4. Pieskrūvējiet reduktoru, kas pievienots ierīcei, pie gāzes balona vārsta, noņemiet gāzes balona vārsta blīves vāku. Pārliecinieties, ka blīve ir savā vietā un tā ir labā stāvoklī, pievelciet reduktora stiprināšanas uzgriezni tā, lai nodrošinātu savienojuma hermētiskumu (att. D).
5. Pieslēdzot reduktoru gāzes balonam, izvairieties no šļūtenes sagriešanas un saliekšanas.
6. Atveriet gāzes balona vārstu un pārbaudiet savienojuma hermētiskumu.

Spiediena reduktors

Uzstādīšanas un darbības apstākļi

Vienpakāpes augstspiediena reduktors uztur izejas spiedienu pastāvīgā līmenī — neatkarīgi no avota spiediena svārstībām noteiktos diapazonos.
Lietojot reduktoru ārpus telpām, tam ir jābūt atbilstoši aizsargātam no lietus un piesārņojumiem. Jebkādu grūtību vai problēmu gadījumā atslēdziet gāzes padevi un sazinieties ar pārdevēju (gāzes piegādātāju).
Gāzes noplūdes vai noplūdušās gāzes aizdegšanās gadījumā aizsedziet vārstu vai vārsta savienojumu ar reduktoru ar slapju lupatiņu un aizveriet vārstu.

Apkalpošana

Ja reduktors ir pareizi uzstādīts uz gāzes balona vārsta, gāzes plūsma tiek panākta, pagriežot vārsta skrūvi virzienā, kas norādīts ar bultiņu. Lai pārtrauktu gāzes plūsmu, pagrieziet vārstu pretējā virzienā.

UZMANĪBU **Neatstājiet reduktoru, kas nav pieslēgts uztvērējam, uz gāzes balona!**

Normālos lietošanas apstākļos ieteicams nomainīt reduktoru ne vēlāk, kā pēc 10 gadiem no ražošanas datuma, lai nodrošinātu lietošanas drošību. Ja reduktors ir pieslēgts virknē, ir jānodrošina, ka gāzes spiediens nepārsniedz šī reduktora un pārējo reduktoru virknē spiediena robežvērtību.
Novērsiet arī iespējamus spiediena kritumus savienojumos.
Ierīču, kas novietotas blakus spiedtvertnēm vai gāzes baloniem, bet nav tieši savienotas ar tiem, gadījumā novietojiet šādu brīdinājumu:
"Šo reduktoru nedrīkst novietot zem tvertnes vai gāzes balona izejas, lai nodrošinātu, ka nenotiek gāzes noplūde tās kumulācijas reduktora rezultātā. Visām caurulēm un šļūtenēm, kas izmantotas reduktora savienošanai ar tvertni vai cilindru, ir jābūt novietotām tā, lai nodrošinātu to nolieci lejup no reduktora līdz tvertnei."

Savienojuma hermētiskuma pārbaude

UZMANĪBU **Nekad nepārbaudiet savienojumu hermētiskumu ar atklātu uguni.**

Pēc montāžas pabeigšanas pārbaudiet savienojumus ar hermētiskuma testeri vai, ja nav hermētiskuma testera, izmantojot putojošus līdzekļus, kas pieejami tirgu, vai ziepjūdeni. Gāzes burbuļu parādīšanās liecina par to, ka savienojums nav blīvs. Labojiet šādu savienojumu un atkārtojiet pārbaudi.

UZMANĪBU **Neizmantojiet sildītāju līdz noplūdes likvidēšanas brīdim.**

Darbības gāzes noplūdes gadījumā:

— nekavējoties aizveriet gāzes balona vārstu;
— nodzēsiet visus uguns avotus;
— vēdiniet telpu, lai samazinātu gāzes koncentrāciju;
— likvidējiet noplūdes iemeslu;
— pēc vārsta atvēršanas atkārtojiet hermētiskuma pārbaudi.
Pēc montāžas un hermētiskuma pārbaudes pabeigšanas ierīce ir sagatavota darbībai.

7. Pieslēgšana tīklam

Pirms ierīces pieslēgšanas elektrības avotam pārliecinieties, ka barošanas spriegums atbilst nominālajai vērtībai, kas norādīta datu plāksnītē.
Barošanas sistēmai ir jābūt izpildītai atbilstoši pamatprasībām attiecībā uz elektriskajām sistēmām un jāatbilst lietošanas drošības prasībām. Barošanas kabeļa minimālā šķērsgriezuma un nominālās drošinātāja vērtības parametri atkarībā no ierīces jaudas ir norādīti tālāk sniegtajā tabulā:

Ierīces jauda [W]	Vada minimālais šķērsgriezums [mm2]	C tipa drošinātāja minimālā vērtība [A]
<700	0,75	6

Sistēma ir jāizpilda elektriķim ar atbilstošu kvalifikāciju. Izmantojot pagarinātājus pievērsiet uzmanību tam, lai dzīslas šķērsgriezums nebūtu mazāks par tabulā norādīto. Novietojiet elektrisko kabeli tā, lai darbības laikā tas nebūtu pakļauts pārgriešanas riskam. Neizmantojiet bojātus pagarinātājus. Periodiski pārbaudiet barošanas kabeļa tehnisko stāvokli. Nevelciet aiz barošanas kabeļa. Pieslēdziet ierīci iezemētai elektriskajai kontaktligzdai, kas aizsargāta ar diferenciālas strāvas automātslēdzi. Ja barošanas kabelis ir bojāts, drošības apsvērumu dēļ tas ir jānomaina autorizētajā servisa centrā. Kontaktdakšas un barošanas kabeļa nomaiņa ir vienmēr jāveic autorizētajā servisa centrā.

8. Ierīces ieslēgšana

UZMANĪBU **Pirms ierīces iedarbināšanas ir obligāti jāveic darbības, kas aprakstītas nodaļā "Sagatavošana darbībai".**

UZMANĪBU **Pirms ierīces iedarbināšanas obligāti pārbaudiet savienojumu ar elastīgo šļūteni un reduktoru hermētiskumu.**

Apsildes režīms

1. Sildītāja barošanas pārslēga sākotnēja pozīcija ir "0". Pieslēdziet kontaktdakšu kontaktligzdai ar zemējuma tapu, pārliecinoties, ka spriegums ligzdā atbilst spriegumam, kas norādīts datu plāksnītē.
Ieslēdziet barošanu, pārvietojot barošanas pārslēgu pozīcijā "I"(att. A, 2).
2. Pārliecinieties, ka ventilatora lāpstiņas griežas. Ar vienu roku nospiediet drošības vārsta pogu (att. A, 3) un turiet to nospiestu aptuveni 3 sekundes. Pēc

tam, turot pogu nospiestu, ar otru roku nospiediet magneto pogu (att. A, 1). Pēc gāzes aizdedzināšanas turiet drošības vārsta pogu vēl aptuveni 20 sekundes.

UZMANĪBU **Neieslēdziet sildītāju, ja ventilators negriežas.**

3. Pārbaudiet liesmu, saglabājot drošu attālumu. Novērojiet liesmu, pievēršot uzmanību tam, lai Jūs neatrastos karsta gaisa izejas līnijā. Pareizā liesma ir zilā krāsā, stabila un aptver pilnu degšanas kameras perimetru.

UZMANĪBU **Sildītāja lietošanas laikā nedrīkst saliekt vai savērpt gāzes šļūteni.**

Ventilācijas režīms

Ierīce var darboties arī ka ventilators. Šādā gadījumā pieslēdziet ierīci elektrotīklam un uzstādiet pārslēgu (att. A, 2) pozīcijā "I". Ja ierīce iepriekš ir darbojusies apsildes režīmā, aizveriet gāzes balona vārstu.

Sildīšanas jaudas regulēšana

Sildītājs ir aprīkots ar regulēšanas vārstu (zīm. A, 4). Tas ir atbildīgs par gāzes plūsmas regulēšanu atbilstoši tehniskajos datos norādītajiem parametriem. Vārsta pagriešana līdz pretestībai uz kreisu palielina gāzes plūsmu līdz maksimumam, nodrošinot maksimālo sildīšanas jaudu. Vārsta pagriešana līdz pretestībai uz labu samazina gāzes plūsmu līdz minimumam, nodrošinot minimālo sildīšanas jaudu.

Sildītāja izslēgšana

Lai pareizi izslēgtu sildītāju:
1. atslēdziet gāzes padevi, aizverot gāzes balona vārstu;
2. atstājiet ventilatoru ieslēgtu uz 60 sekundēm, lai ļautu sildītājam atdzist;
3. izslēdziet sildītāju ar barošanas pārslēgu (att. A, 2);
4. atslēdziet ierīci no elektrotīkla;
5. atslēdziet ierīci no gāze šļūtenes;
6. pirms sildītāja pārvietošanas uzglabāšanas vietā pagaidiet aptuveni 20–30 minūtes, līdz tas pilnība atdziest.

Neskatoties uz korpusa atdzišanu nav ieteicams pieskarties ierīcei tieši pēc darba pabeigšanas.

UZMANĪBU **Ja sildītājs nedarbojas, obligāti aizveriet gāzes balona vārstu.**

9. Ierīces lietošana

UZMANĪBU **Veicot visas tehniskās apkopes darbības, ierīcei ir jābūt atslēgtai no elektrotīkla un no gāzes balona.**

Remontus var veikt tikai kvalificēti speciālisti ražotāja norādītajos punktos. Periodiski iztīriet ierīci un pakļaujiet to tehniskajām pārbaudēm.
Tehniskās apkopes darbību laikā periodiski iztīriet sildītāja ieeju un izeju, pārbaudiet gāzes šļūteni starp reduktoru un sildītāju. Pirms katras lietošanas reizes un pēc katras gāzes balona nomaiņas ir pārbaudiet hermētiskumu. Šļūtenes bojājuma gadījumā vai ja ir beidzies tās derīguma termiņš, nomainiet to pret jaunu autorizētajā servisa centrā.

Tehniskā apskate:

Viesmaz vienu reizi gadā ieteicams veikt tehnisko apskati autorizētajā servisa centrā, vislabāk pirms katras apkures sezonas.

UZMANĪBU **Tehnisko apskati nedrīkst veikt nepilnvarotas personas.**

Ja ierīce netiek lietota ilgāku laiku, aizveriet gāzes balona vārstu un atslēdziet ierīci no elektrotīkla.

Uzglabāšana

Pēc apkures sezonas beigām uzglabājiet ierīci sausā vietā, kas ir brīva no putekļiem un aizsargāta no mitruma piekļuves, temperatūrā 5–20°C. Pirms atkārtotas ierīces iedarbināšanas pārbaudiet gāzes šļūtenes hermētiskumu un elektriska savienojuma pareizību. Šaubu gadījumā sazinieties ar pārdevēju vai ražotāju, lai saņemtu tehnisko konsultāciju.

Gāzes balona nomaiņa

UZMANĪBU **Nomainiet gāzes balonu brīvā telpā drošā attālumā no uguns un siltuma avotiem un viegli uzliesmojošiem materiāliem.**

Veiciet nomaiņu atdzesētajā ierīcē, nekad neatskrūvējiet reduktoru, ja gāzes balona vārsts atrodas atvērtajā pozīcijā.
1. Aizveriet gāzes balona vārstu.
2. Atslēdziet reduktoru no gāzes balona.
3. Pārliecinieties, ka reduktorā ir blīve, un pārbaudiet tās stāvokli (ja nepieciešams, nomainiet to pret jaunu).
4. Pieslēdziet jaunu gāzes balonu, pievēršot uzmanību tam, lai vītņu savienojumi nekļūtu vaļīgi.
5. Veiciet hermētiskuma pārbaudi.

Sarūsējuši, iespiestie vai bojāti gāzes baloni var radīt risku, un tie ir jāpārbauda pirms gāzes piegādes. Nedrīkst lietot gāzes balonus ar bojātu vītņu savienojumu.

10. Rezerves daļas un piederumi

Lai iegādātos rezerves daļas un piederumus, sazinieties ar uzņēmuma Dedra Exim servisa centru. Kontaktinformācija ir atrodama instrukcijas 1. lapā. Pasūtot rezerves daļas, norādiet datu plāksnītē norādīto partijas numuru un daļas numuru no kopsalikuma rasējuma. mGarantijas periodā remonti tiek veikti saskaņā ar noteikumiem, kas norādīti garantijas kartē. Ierīce, uz kuru attiecas reklamācija, ir jānodod remontam iegādes vietā (pārdevējam tā ir jāpieņem), jānodod servisa centrā, kas atrodas vistuvāk dzīvesvietai (servisa centru saraksts ir pieejams tīmekļa vietnē www.dedra.pl), vai jānosūta uzņēmuma *Dedra Exim* galvenajā servisa centrā. Pievienojiet ierīcei aizpildīto garantijas karti. Pēc garantijas perioda remontus veic galvenais servisa centrs. Nosūtiet ierīci servisa centrā (sūtījuma izmaksas sedz lietotājs).

11. Patstāvīga avāriju novēršana

UZMANĪBU **Pirms patstāvīgas avāriju novēršanas sākšanas, atslēdziet ierīci no barošanas avota.**

Problēma	Cēlonis	Risinājums
Sildītājs neieslēdzas	Nav elektroapgādes Pārāk zems spriegums Barošanas avārija Citi	Pārbaudīt sildītāja pieslēgšanu pie elektrībasLikvidēt sprieguma samazināšanas iemeslu Iedarbināt ierīci pēc sprieguma atjaunošanas Nodot ierīci defektu novēršanai
Sildītājs neaizdedz gāzi	Gāzes padeves poga piespiesta nepietiekami stipri Tukšs gāzes balons Citi	Pareizi piespiest pogu (līdz pretestībai) Mainīt balonu uz jaunu Nodot ierīci defektu novēršanai
Sildītājs izslēdzas darba laikā	Tukšs gāzes balons Termostata iedarbināšana Citi	Mainīt balonu uz jaunu Iedarbināt ierīci pēc sprieguma atjaunošanas Pēc ierīces atdzišanas likvidēt pārkarsēšanas iemeslu, atkārtoti iedarbināt Nodot ierīci defektu novēršanai

12. Ierīces komplektācija

1. Sildītājs, 2. Gāzes vads ~1,5m, 3. Reduktors

13. Informācija lietotājiem par nolietotas elektroierīces utilizāciju

(attiecas uz mājsaimniecībām)



Simbols, kas redzams uz izstrādājumiem vai pievienotajā dokumentācijā, norāda, ka bojātas elektriskās vai elektroniskās iekārtas nedrīkst izmest kopā ar sadzīves atkritumiem. Ja vēlaties atbrīvoties no sastāvdaļām, atkārtoti izmantot vai reģenerēt, pareizi ir nogādāt tās specializētā savākšanas punktā, kur tās tiks pieņemtas bez maksas. Informāciju par lietotu iekārtu savākšanas punktu atrašanās vietu sniedz vietējās iestādes, piemēram, savās tīmekļa vietnēs.
Pareiza produkta utilizācija palīdz saglabāt dabas resursus un izvairīties no negatīvas ietekmes uz cilvēku veselību un vidi, kas var rasties produkta sastāvā esošo potenciāli bīstamo vielu, maisījumu un sastāvdaļu dēļ.
Par nepareizu atkritumu apglabāšanu draud sodi saskaņā ar attiecīgajiem vietējiem noteikumiem.
Lietotāji ES valstīs: Ja nepieciešams atbrīvoties no elektriskām vai elektroniskām iekārtām, sazinieties ar tuvāko tirdzniecības vietu vai savu piegādātāju, kas jums sniegs papildu informāciju.
apglabāšana valstīs ārpus Eiropas Savienības: Šis simbols attiecas tikai uz Eiropas Savienības valstīm. Ja vēlaties šo izstrādājumu izmest, sazinieties ar vietējām iestādēm vai izplatītāju, lai noskaidrotu pareizo utilizācijas metodi.

Garantijas talons

uz

Gāzes sildītājs

Partijas numurs:.....

(turpmāk saukts **Produkts**)

Produkta iegādes datums: .....

Pārdevēja zīmogs

Datums un pārdevēja paraksts: .....

Lietotāja apliecinājums:

Ar šo apliecinu, ka saņēmu informāciju par garantijas nosacījumiem, kā arī par Lietošanas instrukcijas un Garantijas talona norādījumu neievērošanas sekām. Garantijas nosacījumi ir man zināmi, ko apliecinu ar savu rokraksta parakstu:

....

datums un vieta Lietotāja paraksts

I. Atbildība par Produktu

1. 3 Maja 8, 05-800 Pruszków, Polija, reģistrācijas numurs KRS 0000062517, Varšavas Rajona Tiesa Varšavā, Valsts tiesas reģistra XIV. Saimnieciskā nodaļa, NMR kods (NIP) 527-020-49-33, Pamatkapitāls: 100 980,00 PLN.
2. Saskaņā ar noteikumiem, minētiem šajā Garantijas talonā, Garants piešķir garantiju Produktam, kuru izplata Garants.
3. Garantijas atbildība apņem tikai defektus, izraisītu pēc iemesliem, esošiem Produkta Lietotājam nodošanas laikā.

4. Sakarā ar garantiju Lietotājam ir tiesības prasīt bezmaksas uzlabot Produktu, ja defekts tiks konstatēts garantijas laikā. Produkta uzlabošanas veids (remonta izdarīšanas metode) ir atkarīgs no Garanta uzskata. Gadījumā, kad Garants konstatēs, ka remonts nav iespējams, Garantam ir tiesības mainīt bojātu elementu vai visu Produktu uz brīvu no defektiem, samazināt Produkta cenu vai atteikties no līguma.
5. Attiecībā uz Lietotājam, kas nav patērētājs 1964. gada 23. aprīļa Likuma "Civillikums" izpratnē, Garanta kompensācijas atbildība par zaudējumiem, savienotiem ar garantiju un/vai sakarā ar noslēgšanu un izpildīšanu, neatkarīgi no tiesiskām attiecībām, ir ierobežota tikai līdz nekvalitatīva Produkta vērtībai.

II. Garantijas laiks

Produkta elementi, apņemti ar garantiju	Garantijas aizsardzības laiks
Gāzes sildītājs	24 mēneši, skaitot no Produkta iegādes datuma norādīta Garantijas talonā

III. Garantijas lietošanas nosacījumi

1. Aizpildīts Lietotāja Produkta Garantijas talons ar Lietotāja dokumentu, apliecinošu Produkta iegādi, piem. kases kvīts, faktūrrēķins utt. Efektīvas reklamācijas realizācijai ieteicams, lai Lietotājs nodotu kopā ar reklamētu Produktu visus elementus, minētus Produkta "Komplektācija" Lietošanas instrukcijas daļā.
2. Lietošanas Instrukcijas un Garantijas talona norādījumu ievērošana.
3. Garantija ir derīga tikai Polijas Republikas un ES teritorijā.
4. Garantija neapņem Produkta defektus, ierosinātus, starp citiem, sekojošos gadījumos:
a. Lietotājs neievēro Lietošanas instrukcijas noteikumus, sevišķi pareizas ekspluatācijas, konservācijas un tīrīšanas jomā;
b. Lietotājs lieto tīrīšanas vai konservācijas līdzekļus, kas neatbilst Lietošanas Instrukcijas norādījumiem;
c. Lietotājs neattiecīgi glabā un transportē Produktu;
d. Lietotājs patstāvīgi izdara Produkta izmaiņas un/var pārveidojumus, bez saskaņošanas ar Garantu;
e. Lietotājs lieto Produktā ekspluatācijas materiālus, kas neatbilst Lietošanas Instrukcijas norādījumiem.
5. Lietotājs, kas nav patērētājs 1964. gada 23. aprīļa Likuma "Civillikums" izpratnē, zaudē garantijas tiesības attiecībā uz Produktam, kurā, Lietotāja darbības rezultātā:
- tika likvidēti, mainīti vai bojāti sērijas numuri, datu apzīmējumi vai nominālas tabuliņas;
- tika bojātas vai mainītas plombas.
6. Uzmanību! Darbību, savienotu ar Produkta ikdienas apkalpošanu, ja izriet no Lietošanas instrukcijas, Lietotājs veic patstāvīgi un pēc savām izmaksām.

IV. Reklamācijas procedūra

1. Produkta nepareizas darbības konstatēšanas gadījumā, pirms reklamācijas paziņošanas, Lietotājam ir pienākums pārbaudīt, vai visa darbība, tostarp aprakstīta Lietošanas instrukcija, tika pareizi veikta.
2. Reklamācijas paziņojumu ieteicams sniegt nekavējoties, vislabāk 7 dienu laikā no Produkta defekta konstatēšanas dienas. Lietotājs, kas nav patērētājs 1964. gada 23. aprīļa Likuma "Civillikums" izpratnē, zaudē garantijas tiesības attiecībā uz Produktam, ja nesniegs reklamācijas paziņojumu 7 dienu laikā.
3. Reklamācijas paziņojums var būt sniegts, starp citiem, Produkta iegādes vietā, garantijas servisā vai rakstiski uz adresi: DEDRA EXIM sp. z o.o., ul. 3 Maja 8, 05-800 Pruszków, Polija.
4. Lietotājs var arī sniegt reklamācijas paziņojumu, izmantojot formulāru, pieejamu mājaslapā www.dedra.pl. („Reklamācijas paziņošanas formulārs garantijas ietvaros”).
5. Servisu adreses atsevišķām valstīm atrodas mājaslapā www.dedra.pl. Gadījumā, kad attiecīgajā valstī nav garantijas servisa, reklamācijas paziņojumi jābūt sniegti uz adresi: DEDRA EXIM sp. z o.o., ul. 3 Maja 8, 05-800 Pruszków (Polija).
6. Ņemot vērā Lietotāja drošību, bojāta Produkta lietošana ir aizliegta.
7. Uzmanību!!! Bojāta Produkta lietošana ir bīstama Lietotāja veselībai un dzīvei.
8. Garantijas pienākums tiks izpildīts 14 darba dienu laikā, skaitot no dienas, kad Lietotājs piegādās bojātu Produktu
9. Pirms bojāta Produkta nodošanas reklamācijai ieteicam to notīrīt. Rekomendējam rūpīgi pasargāt reklamētu Produktu no bojājumiem transportēšanas laikā (ieteicama Produkta piegāde oriģinālā iepakojumā).
10. Garantijas laiks tiek pagarināts uz laiku, kurā, sakarā ar Produkta defektu,, apņemtu ar garantiju, Lietotājs nevarēja to lietot. Garantija neizslēdz, neierobežo un neaptur Lietotāja tiesību, kas izriet no atbildības par pārdota produkta neatbilstību likumam.

Saskaņā ar Eiropas Parlamenta un Padomes 2016. gada 27. aprīļa Regulas (ES) 2016/679 par fizisku personu aizsardzību attiecībā uz personas datu apstrādi un šādu datu brīvu apriti un ar ko atceļ Direktīvu 95/46/EK 13. panta 1. un 2. punktu, informējam jūs, ka.
1. Jūsu veidlapā norādītu personas datu pārzinis ir DEDRA-EXIM sp. z o.o., ar juridisko adresi Pruškovā, ul. 3 Maja 8, 05-800 Pruszków (tālāk: “Pārzinis”).
2. Jūsu dati tiks apstrādāti tikai, lai veiktu ierīces garantijas procedūru saskaņā ar Vispārīgo datu aizsardzības noteikumu (turpmāk tekstā: “VDAR”) 6. panta 1. daļas b. burtu. Datu sniegšana ir brīvprātīga, bet nepieciešama garantijas procedūras veikšanai.
3. Jūsu dati tiks apstrādāti garantijas procedūras izskatīšanas laikā un arhivēšanas nolūkos gadījumā, ja būs nepieciešams aizstāvēties pret jebkādām pretenzijām pret Pārzini, ne ilgāk kā līdz to termiņa beigām.
4. Jūsu datus drīkst izpaust tikai personām, kuras apstrādā datus pārzinim, pamatojoties uz rakstisku līgumu par personas datu apstrādes uzticēšanu, cita starpā subjektiem, kas nodrošina: tehniskā dienesta pakalpojumus, hostingu vai vietnes apkopi, IT pakalpojumus, kurjeru pakalpojumus. Pārziņa piegādātājiem ir pienākums nodrošināt datu drošību un ievērot piemērojamo likumu prasības, kas saistītas ar personas datu aizsardzību, un viņi nedrīkst izmantot uzticētos personas datus citiem mērķiem, nevis tiem, kas noteikti līgumā ar Pārzini.
5. Jūsu dati netiks apstrādāti automatizēti, tostarp profilēšanas veidā, un tie netiks pārsūtīti uz trešo valsti / starptautisku organizāciju.
6. Jums ir tiesības jebkurā laikā piekļūt saviem datiem un labot, dzēst, ierobežot apstrādi, tiesības pārsūtīt datus, tiesības iesniegt iebildumus, jebkurā brīdī.
7. Visos jautājumos, kas saistīti ar jūsu personas datu apstrādi, ko veic Pārzinis, varat sazināties ar šo e-pasta adresi: daneosobowe@dedra.pl.
8. Jums ir tiesības iesniegt sūdzību iestādei, kas ir atbildīga par personas datu aizsardzību.

HU Tartalomjegyzék

1. Képek és ábrák
2. A készülék leírása
3. A készülék rendeltetésszerű használata
4. A használat korlátozása
5. Műszaki adatok
6. Felkészülés a munkára
7. Csatlakozás a hálózathoz
8. A készülék bekapcsolása
9. A készülék használata
10. Alkatrészek és tartozékok
11. Önhibaelhárítás
12. A készülék kompletizálása
13. Információ a felhasználóknak az elektromos és elektronikus eszközök ártalmatlanításáról
14. Jótállási kártya

A megfelelőségi nyilatkozat a Dedra Exim Kft. cég székhelyén található.
Az általános biztonsági feltételeket külön útmutatásként csatolták az utasításokhoz. Az általános biztonsági feltételeket külön útmutatásként csatolták az utasításokhoz.

Szimbólummal jelölt összes FIGYELMEZTETÉST és az utasításokkal .

Az alábbi figyelmeztetések és biztonsági utasítások be nem tartása áramütést, tüzet vagy súlyos sérülést okozhat.

Tartsa a figyelmeztetéseket és utasításokat jövői használatára.

2. A készülék leírása

Rajz. A: 1. Gyújtómágnes nyomógombja (gyújtás, 2. Kapcsoló, 3. A biztonsági szelepkézi kioldása, 4. Gázáram szabályozó szelep. 5. Gázcsatlakozás.

3. A készülék rendeltetésszerű használata

A gáz fűtőberendezés egy légmelegítő és csak nem lakáscélú, zárt helyiségek fűtésére szolgál, ahol elvárás a hőmérséklet meghatározott szinten való tartása, olyanokban, mint a raktárak, műhelyek alagutak, gyártócsarnokok, üvegházak, építési munkák megvalósítása alatt álló objektumok. Villamos motorral működtetett ventillátorral van felszerelve, ami a kikényszeríti a légáramot, és segíti a levegő cirkulációját a helyiségben, ugyanakkor biztosítja a levegőfelesleg megfelelő arányát az égési folyamathoz. A levegő, keveredve az elégett forró gázokkal, kilép a fűtőberendezésből és felmelegíti a helyiséget. A fűtőberendezés számos védelemmel bír a gázkiáramlás ellen, amiknek köszönhetően a berendezés biztonságos a használat során.

4. A használat korlátozása

A gáz fűtőberendezés kizárólag a lentebb található Megengedett Üzemeltetési Körülményeknek megfelelően üzemeltethető. A berendezést csak zárt, jól működő szellőzéssel bíró helyiségekben történő használatra szánták A berendezést nem szánták lakóhelyiségekben történő használatra. Közintézményekben történő használat esetén, meg kell győződni arról, hogy a helyi előírások ilyen felhasználást engedélyeznek-e. Ne használja pincékben és földszint alatti helyiségekben. Ne használja fagyos elemek kiolvasztásához, jégtelenítéséhez (különböző típusú tartályokhoz, gépkocsi alvázakhoz, karosszériákhoz, konstrukciós elemekhez stb.) Ne használja poros és szennyezett helyiségekben.
A használó általi változtatások a mechanikai és elektromos felépítésben, bármilyen változtatás, a Használati Utasításban nem szereplő karbantartási műveletek szabályellenesnek minősülnek és a Garanciális Jogok azonnali elvesztését eredményezi. Nem rendeltetésszerű vagy a Használati Utasításnak nem megfelelő használat a Garanciális Jogok azonnali elvesztését eredményezi. és a Megfelelőségi Nyilatkozat érvényét veszti.

A berendezés nem szabad használni istállók, farmok stb. folyamatos fűtésére. Nem szabad használni a fűtőkészüléket poros, szennyezett stb. helyiségekben. Ha a fűtőkészüléket személyek folyamatos jelenlétében használják, megfelelő munkakörülményeket kell biztosítani. A helyiségét szellőztetni kell, hogy a levegőben lévő mérgező anyagok aránya ne lépje túl az egészségre veszélyes mértéket. A jó szellőztetés garantált, ha biztosított a normális légcsere az ablakon, ajtó vagy más, állandó nyíláson keresztül, amelynek a felülete legalább akkora, mint ami le van írva a „Megengedett munkakörülményekben” (25 cm2 a fűtőkészülék teljesítményének minden kilowattjára). A helyiség, ahol a fűtőkészülék működik, minimális térfogata a „Megengedett munkakörülményekben” van leírva. A fűtőkészülék üzemeltetése során, ha nincs jelen folyamatosan valaki, jelzést kell elhelyezni, ami megtiltva az embereknek, hogy folyamatosan a helyiségben tartózkodjanak. Biztosítani kell a normál légcserét az ajtókon és ablakokon keresztül. Abban az esetben, ha a fűtőkészüléket más országokban használják, mint ahova készült, figyelni kell arra, hogy különbségek lehetnek az előírásokban, a követelményekben és a gázos berendezések csatlakoztatásának és használatának a jelen utasításban leírt műszaki megoldásaiban.

Megengedett munkaviszonyok
A berendezés kizárólagosan jól működő szellőztetéssel rendelkező zárt térben használható. Kerülje a nedvességet. Ne hagyja a bekapcsolt berendezést felügyelet nélkül.

	DED9942	DED9946
A szellõzõ nyílások minimális keresztmetszete [cm^2]	375	750
A fûtendõ helyiség javasolt minimális légköbmétere [m^3]	150	300

5. Műszaki adatok

Modell	DED9942	DED9946
A készülék kategóriája	$I_{3B/P}$	$I_{3B/P}$
Üzemanyag típusa	G30	G30
Tűzvédelmi osztály	IPX0	IPX0
Nedvesség behatolása elleni védelmi fokozat	I	I
Feszültség [V]	230	230
Frekvencia [Hz]	50	50
Az elektromos motor teljesítménye	28	57
Maximális gázfelhasználás	0,5-1,07	1,07-2,13
Fűtési teljesítmény	7-15	12-30
Meleg levegő kibocsátás [m^3/h]	300	750
Palack [kg] [cm x cm]	11, 60 x Ø31	11, 60 x Ø31
Forgalomba hozatali engedély	AT, BE, CH, CZ, DE, DK, FI, FR , GR, HU, IT, LT, LV, NL, NO, PL, PT, SK, BG, CY, EE, IS, LI, LU, MT, RO, SI, ES, SE, CH. TR	
Gázvezeték	HHGA 6,3 mm, 1,5 m, Class 2, P_{max}=10 bar	HHGA 6,3 mm, 1,5 m, Class 2, P_{max}=10 bar
A nyomáscsökkentő paraméterei		
-nyomáscsökkentő típusa	Z80	Z80
Gáz típus	LPG	LPG
Bemeneti nyomás [bar]	1-16	1-16
-a nyomáscsökkentő kilépő nyomása	0,3	0,7
-a nyomáscsökkentő áteresztőképessége	2	3
Üzemi hőmérséklet [° C]	20-50	20-50
Bemeneti csatlakozó	G1,G2,G3,G4,G7,G 8,G9,G10, G11,G12	G1,G2,G3,G4,G7,G 8,G9,G10, G11,G12
Kimeneti csatlakozó	H1,H4,H5,H6, H50,H51	H1,H4,H5,H6, H50,H51

6. Felkészülés a munkára

FIGYELEM **Minden műveletet csak akkor végezze el, ha a dugó ki van húzva a konnektorból.**

FIGYELEM **Az üzembe helyezés előtt feltétlenül ellenőrizni kell a tömlőhöz és a reduktorhoz való csatlakozások tömörségét**.
Miután eltávolította a készüléket a csomagolásból, ellenőrizze, hogy a készlet tartalmaz-e a rendelésben felsorolt elemeket (lásd a 13. pontot). Telepítés előtt meg kell vizsgálni, hogy az elemek nem sérültek-e meg, sérülés esetén, ne indítsa el a készüléket, jelentse a fenti tényt az eladónak
.Az összeszerelés után a készüléket a rendeltetési ország kódja szerint kell csomagolni az eszközhöz mellékelt matricákkal.

Csatlakozás gázpalackhoz.

FIGYELEM **A palack nem található a fűtőelem előtt! A hősugárzóból közvetlenül a palack felé irányított láng gázrobbanást okozhat**

FIGYELEM **A palackot mindig függőlegesen kell elhelyezni**

1. Helyezze a propán / bután gázpalackot sík, kemény, vízszintes felületre, nyílt lángtól és hőforrásoktól távol.

FIGYELEM 2. Állítsa be a fűtőt úgy, hogy az akadályok min. 3,5 m-re a fűtés kimenetétől, 2,5 m-re a bemenetről (a készülék hátulja), 2 m-re az oldalról
fűtőberendezés, 2 méterre a felsőtől (E ábra) lennének
3. Csatlakoztassa a rugalmas gáztömlő végét a fűtőelem csatlakozóhoz
és a rögzítőanyával (C ábra) rögzítse, a vezeték másik végét a reduktorhoz kell csatlakoztatni. A biztonságos csatlakoztatás érdekében húzza meg az anyákat egy 17 mm-es csavarkulccsal, balkezes menettel.
4. Csatlakoztassa a palack szelepéhez, a készülékhez csatlakoztatott reduktort, és távolítsa el a palackszelep tömítés fedelét, a tömítés jelenlétének és jó állapotának ellenőrzése után húzza meg a szabályozót rögzítő anyát oly módon, hogy a csatlakozás szoros legyen (D ábra).
5. Ha a szabályozót a palackhoz csatlakoztatja, kerülje el a tömlő csavarását vagy hajlítását.
6. Csavarja ki a palack szelepét, és ellenőrizze a csatlakozás szorosságát.

Nyomáscsökkentő:

Telepítési és üzemeltetési feltételek :

Az egylépcsős nagynyomású gázcsökkentő állandó szinten tartja a kimeneti nyomást - függetlenül a forrásnyomás ingadozásait bizonyos tartományokban.
Külső használat esetén a reduktort megfelelően védeni kell az eső és a szennyeződés ellen. Bármilyen nehézség vagy probléma esetén zárja be a gázellátást, és haladéktalanul lépjen kapcsolatba az eladóval (gázszolgáltatóval).
Ha a szivárgó gáz szivárog vagy gyullad, a szelepet vagy a redukálószelep csatlakozását nedves ruhával kell lefedni, és a szelepet le kell zárni.

Üzemeltetés

Ha a szabályozó megfelelően van szerelve a hengerszelepre, akkor az áramlást a szelepgomb forgatásával lehet elérni a nyíl által jelzett irányba. A gázáram bezárásához fordítsa el a szelepet az ellenkező irányba.

FIGYELEM **Ne hagyja a szabályozót olyan palackon, amely nem csatlakozik a készülékhez**

Normál használat esetén ajánlott a szabályozót a gyártás időpontjától számított 10 év elteltével cserélni, a működési biztonság biztosítása érdekében. Ha a szabályozót egy soros telepítésre szerelték be, biztosítani kell, hogy az átfolyó gáz nyomása a sorozatcsökkentő és az azt követő reduktorok nyomáshatárán belül legyen.
Szükséges továbbá az ízületekben fellépő nyomásesések megszüntetése.
Az olyan tartályok vagy nyomópalackok mellett elhelyezett készülékek esetében, amelyek közvetlenül nem kapcsolódnak hozzájuk, figyelmeztetést kell adni az alábbiak szerint:
"Ezt a reduktort nem szabad a tartály vagy a palack kiömlőnyílása alatt elhelyezni annak biztosítása érdekében, hogy a reduktorban történő felhalmozódás következtében ne kerüljön gázszivárgás. Minden olyan csövet és tömlőt, amely a reduktor bemeneti nyílásához a tartályhoz vagy apalackhoz csatlakoztatja, úgy kell elhelyezni, hogy a szabályozótól a tartályig lefelé haladjon."

A kapcsolat szorosságának ellenőrzése

FIGYELEM **Soha ne ellenőrizze a csatlakozások feszességét láng segítségével**

Az összeszerelés befejezése után ellenőrizze a szivárgás-mérő segítségével a készülék csatlakozásait, szivárgásmérő nélkül, ellenőrizze a szivárgást a piacon elérhető habzási készítményekkel vagy szappanos vízzel. A buborékok, vagy gázbuborékok megjelenése jelzi a csatlakozás szivárgását - ezt a kapcsolatot ki kell javítani, és a vizsgálatot meg kell ismételni.

FIGYELEM **Ne használja a fűtőtestet a szivárgás megszüntetéséig**

Tevékenységek gázszivárgás esetén:

- azonnal zárja le a palackszelepet,
- minden tűzforrást eloltani,
- szellőztesse a helyet a gázkoncentráció hígításához,
- távolítsa el a szivárgás okát,
- a szelep kicsavarása után ellenőrizze újra a tömítést.

Az összeszerelés befejezése és a tömítettség ellenőrzése után a készülék felkészült a munkára.

7. Csatlakozás a hálózathoz

Mielőtt csatlakoztatná a készüléket egy áramforráshoz, győződjön meg arról, hogy a tápfeszültség megegyezik az adattáblán feltüntetett értékkel.
Az áramellátó berendezés az elektromos berendezésekre vonatkozó alapvető követelményeknek megfelelően kell hogy legyen végezve, és meg kell felelnie a használatbiztonság követelményeinek. A tápkábel minimális keresztmetszetének paraméterei és a biztosíték névleges értéke az eszköz teljesítményétől függően az alábbi táblázatban található:

A berendezés teljesítménye [W]	Minimális vezeték-átmérő méret [mm2]	Minimális C típusú biztosíték [A]
>2300	2,5	16

A telepítést szakképzett villanyszerelőnek kell elvégeznie. Hosszabbító kábelek használata esetén győződjön meg arról, hogy a vezeték keresztmetszete nem kisebb, mint a szükséges (lásd a táblázatot). Helyezze el az elektromos kábelt úgy, hogy az ne érje a vágás munka során. Ne használjon sérült hosszabbító kábeleket. Rendszeresen ellenőrizze a tápkábel műszaki állapotát. Ne húzza ki a tápkábelt. Csatlakoztassa a készüléket egy földelt elektromos aljzathoz, amelyet egy fennmaradó áramforrás véd. Ha a tápkábel megsérült, biztonsági okokból a hivatalos szervizközpontnak kell cserélnie. A dugó vagy a tápkábel cseréjét mindig hivatalos szervizközpontnak kell elvégeznie.

8. A készülék bekapcsolása

A készülék üzembe helyezése előtt feltétlenül a "Felkészülés a munkára" fejezetben leírt műveleteket végezze el.

FIGYELEM **Mielőtt elindítaná a készüléket, feltétlenül szükséges ellenőrizni a csatlakozások szorosságát a rugalmas csővezetékkel és a reduktorral.**

Fűtési mód

1. A tápkapcsoló kiindulási helyzete a "0" pozíció. Helyezze a dugót a csatlakozóaljzatba, ügyelve arra, hogy a feszültség az aljzatban megfeleljen az adattáblán megadott feszültségnek. Kapcsolja be a tápfeszültséget a tápkapcsolót "I" állásba kapcsolva (A, 2. Ábra)
2. Győződjön meg arról, hogy a ventilátor lapátai forognak. Egy kézzel nyomja meg a biztonsági szelep gombot (A, 3. Ábra) és tartsa kb. 3 másodpercig, majd tartsa lenyomva a gombot, a másik kezével nyomja meg a magneto gombot (A, 1 ábra). Miután a gáz meggyulladt, tartsa lenyomva a biztonsági szelep gombot kb. 20 másodpercig**.**

FIGYELEM **Ha a ventilátor nem forog, ne kapcsolja be a fűtőt.**

3. Ellenőrizze a lángot, figyelve a biztonságos távolságot, vegye figyelembe a lángot, ügyelve arra, hogy ne maradjon a forró levegő kimeneti vezetékében. A helyes láng kék, stabil, az égéstér teljes peremét lefedi.

⚠ FIGYELEM **A fűtő használata alatt, ne hajlítsa meg és ne csavarja meg a gáztömlőt.**

Szellőztetési mód

A készülék ventilátorként is működhet. Ebben a célben az eszközt csatlakoztatni kell a hálózathoz, és a kapcsolót (A, 2 ábra) az "I" állásba kell állítani. Abban az esetben, ha a készülék korábban fűtési üzemmódban volt, kapcsolja ki a gázpalack szelepét.

A fűtési teljesítmény szabályozása

A fűtőberendezés szabályozó szeleppel van ellátva (A ábra, 4). Felelős a gázáram szabályozásáért a műszaki adatokban megadott paraméterekkel összhangban. A szelepet ütközésig balra elfordítva, megfelel a maximális gázáramnak és a maximális fűtőteljesítménynek. A szelepet ütközésig jobbra elfordítva, megfelel a minimális gázáramnak és a minimális fűtőteljesítménynek.

A fűtés kikapcsolása

A fűtőberendezés megfelelő kikapcsolásához:
1. Zárja le a gázellátást a gázpalack szelepének bezárásával,
2. Hagyja a ventilátort körülbelül 60 másodpercig bekapcsolva, hogy lehűtse a fűtőtestet.
3. Kapcsolja ki a fűtőt a tápkapcsolóval (A, 2. Ábra),
4. Húzza ki a készüléket az áramforrásról,
5. Húzza ki a készüléket a gázvezetékből,
6. Várjon 20-30 percet, amíg a készülék teljesen kihűl, mielőtt a fűtőtestet a tárolóhelyre helyezi.

A ház hűtése ellenére nem ajánlott a készüléket közvetlenül a munka befejezése után megérinteni.

⚠ FIGYELEM **Ha a fűtés nem működik, kapcsolja ki a gázpalack szelepét.**

9. A készülék használata

⚠ FIGYELEM **Minden karbantartási műveletet a hálózatról és a gázpalackról leválasztott készülékkel kell elvégezni.**

A javításokat csak szakképzett szakemberek végezhetik a gyártó által megadott pontokon. A készüléket rendszeresen tisztítani és ellenőrizni kell. A karbantartási munkák során tisztítsa meg a fűtőberendezés bemeneti és kimeneti nyílását, ellenőrizze a gázvezetéket a reduktor és a fűtőberendezés között, ellenőrizze a tömítettséget minden használat előtt és minden egyes hengercsere után. Ha a tömlő sérült vagy a lejárati dátum meg van adva, akkor azt fel kell cserélni egy hivatalos szervizközpontban.

Műszaki felülvizsgálat:

Legalább évente egyszer ajánlott egy hivatalos szerviz által végzett műszaki ellenőrzés, lehetőleg minden fűtési szezon előtt.

⚠ FIGYELEM **A műszaki vizsgálatot nem jogosult személyek nem végezhetik.**

Ha a készüléket hosszú ideig nem használja, zárja le a palack szelepét, és húzza ki a készüléket a hálózatról.

Tárolás

A fűtési szezon vége után a készüléket száraz és pormentes helyen, 5-20 ° C hőmérsékleten, nedvességtől védve kell tárolni. A készülék újraindítása előtt ellenőrizze a gázvezeték szivárgását és az elektromos csatlakozást. Kétség esetén forduljon az eladóhoz vagy a gyártóhoz a műszaki tanácsadás célből.

Gázpalack csere:

⚠ FIGYELEM **Cserélje ki a gázpalackot egy szabad helyen a tűz, a hő és a gyúlékony anyagok forrásaitól távol.**

A cserét a kihűtött készüléken végezze, soha ne csavarja ki a reduktort, ha a palack szelepe nyitott helyzetben van.
1. Zarja el a szelepet a palackon,
2. Válassza le a reduktort a palackról,
3. Ellenőrizze, hogy van – e tömítés a reduktorban, ellenőrizze annak állapotát (szükség esetén cserélje ki),
4. Csatlakoztassa az új palackot ügyelve arra, hogy a menetes csatlakozások ne lazuljanak meg,
5. Végezzen szivárgási vizsgálatot.

A rozsdás, benyomot vagy sérült gázpalackok veszélyesek és a gázszállítás előtt ellenőrizni kell őket. A palack sérült menetes csatlakozással nem használható.

10. Alkatrészek és kiegészítők

A pótalkatrészek és tartozékok beszerzése érdekében forduljon a Dedra Exim szervizhez. Az elérhetőségek megtalálhatók a kézikönyv első oldalán.
Pótalkatrészek rendelésekor, kérjük, jelezze az adattáblán található a rész tételszámát és alkatrészszámát a szerelési rajzból.
A jótállási időszak alatt a javításokat a jótállási kártyában meghatározott feltételek szerint végzik. Kérjük, küldje el a hirdetett terméket javításra a vásárlás helyén (az eladó köteles elfogadni a bejelentett terméket), küldje el a legközelebbi lakóhelyre (weboldalak listája a www.dedra.pl címen), vagy küldje el a Dedra Exim központi szolgálatának. Kérjük, csatolja a kitöltött garanciális kártyát. A jótállási idő után a javítást a központi szolgálat végzi. A sérült terméket a szervizhez kell küldeni (a szállítási költségeket a felhasználó fedezi).

11. Önhibaelhárítás

⚠ FIGYELEM **Az önjavítás megkísérlése előtt húzza ki a készüléket az áramforrásról.**

Probléma	Ok	Megoldás
A fűtőkészülék nem kapcsol be	Nincs áram Túl alacsony a feszültség Feszültségkimaradás Egyéb	Ellenőrizni kell a fűtőkészülék csatlakoztatását az elektromos hálózathoz Meg kell szüntetni a feszültségcsökkenés okát Indítsa be újra, ha visszatért a feszültség Adja át a berendezést javításra
A fűtőkészülék nem gyújtja be a gázt	Gáz hozzáadás nyomógomb nem elegendő mennyiség esetén Gázhiány a palackban Egyéb	Nyomja be megfelelően nyomógombot (ellenállásig) A palackot ki kell cserélni újra Adja át a berendezést javításra
A fűtőkészülék kialszik működés közben	Gázhiány a palackbanGázhiány a palackban Termosztát aktiválása Egyéb	A palackot ki kell cserélni újra Indítsa be újra, ha visszatért a feszültség A berendezés kihűlése után el kell hárítani a túlmelegedés okát, és újra be kell indítani Adja át a berendezést javításra

12. A készülék kompletizálása

1. Fűtőkészülék, 2. Gázvezeték ~1,5m, 3. nyomáscsökkentő

13. Információ a felhasználóknak az elektromos éselektronikus berendezések hulladékkezeléséről

(a háztartásokat érinti)



A termékeken vagy a kísérő dokumentáción feltüntetett szimbólum azt jelzi, hogy a hibás elektromos vagy elektronikus berendezéseket nem szabad a háztartási hulladékkal együtt ártalmatlanítani. Ha az alkatrészeket meg kell semmisíteni, újra kell használni vagy hasznosítani kell, a helyes megoldás az, ha elviszi őket egy erre szakosodott gyűjtőhelyre, ahol ingyenesen átveszik őket. A használt berendezések gyűjtőhelyeiről a helyi hatóságok adnak tájékoztatást, például a honlapjukon.
A berendezés megfelelő ártalmatlanítása lehetővé teszi az értékes erőforrások megőrzését és az egészségre és környezetre gyakorolt azon negatív hatások elkerülését, amelyek a készülékben lévő veszélyes anyagok, keverékek és összetevők esetleges jelenlétéből adódnak.
A helytelen hulladékártalmatlanítás a vonatkozó helyi előírások szerint büntetés veszélyével jár.
Az uniós országok felhasználói: Ha elektromos vagy elektronikus berendezéseket kell ártalmatlanítania, kérjük, forduljon a legközelebbi értékesítési ponthoz vagy a szállítójához, akik további tájékoztatást tudnak adni. Az Európai Unión kívüli országokban történő ártalmatlanítás: Ez a szimbólum csak az Európai Unió országaira vonatkozik. Ha a terméket el kívánja dobni, kérjük, forduljon a helyi hatóságokhoz vagy a kereskedőhöz a helyes ártalmatlanítási módszerrel kapcsolatban.

Garanciajegy

Gáz fűtőkészülék

Katalógusszám: Gyártási tétel száma: .....

(a továbbiakban: **Termék**)

A termék vásárlásának dátuma: .....

Az eladó pecsétje

Dátum és az eladó aláírása: .....

A felhasználó nyilatkozata:

Igazolom, hogy tájékoztatásra kerültem a garanciális feltételekről, valamint a Kezelési útmutatóban és a Garanciajegyben leírt utasítások be nem tartásából eredő következményekről. A jelen garanciális feltételekkel megismerkedtem, amit aláírásommal igazolok:

....

kelt és helye a Felhasználó aláírása

I. A termékért felelős

1. **Kezes** - DEDRA EXIM sp. z o.o., székhelye Pruszków, címe: ul. 3 Maja 8, 05-800 Pruszków, KRS 0000062517, Varsó fővárosi Körzeti Bíróság Varsóban; az Országos Bírósági Nyilvántartás XIII Gazdasági Osztálya, adószáma: 527-020-49-33, törzstőke: 100 980.00 zł.
2. A jelen Garanciajegyben meghatározott feltételekkel a Kezes garanciát nyújt a Kezes forgalmazásából származó Termékre.
3. A garanciából eredő felelősség kizárólagosan a Termékben a Felhasználónak való átadás pillanatában rejlő hibákra vonatkozik.
4. A garancia címén a Felhasználó jogosult a Termék díjmentes megjavítására, amennyiben a hiba a garanciális időszak során kelentkezik. A Termék megjavításának módja (a javítás módszere) a Kezes döntésétől függ. Amennyiben a Kezes megállapítása szerint ni lehetőség a megjavításra, a Kezes fenntartja magának a jogot a hibás alkatrész vagy az egész Termék hibátlanra cseréléséhez, a Termék árának csökkentéséhez, vagy a szerződéstől történő elálláshoz.
5. Azzal a Felhasználóval szemben, amelyik nem számít fogyasztónak az 1964 április 23-i, a Polgári Törvénykönyvről szóló törvény szerint, a Kezes jelen garanciából eredő és/vagy a garancia megkötésével és teljesítésével

kapcsolatos kártérítési felelőssége, a jogi címtől függetlenül, a hibás Termék értékének összegére korlátozódik.

II. Garanciális időszak:

A garanciával rendelkező alkatrészek	A garanciális védelem időtartama
Gáz fűtőkészülék	24 hónap, a Termék vásárlásának napjától számítva a jelen Garanciajegyen megjelölve

III. A garancia alkalmazásának feltételei

1. A Felhasználó felmutatja a Termék kitöltött Garanciajegyét és valószínűsíti a Termék vásárlásának körülményeit, pl. felmutatva a pénztár blokkot, számlát, stb. A reklamáció hatékony lebonyolításának érdekében ajánlott, hogy a Felhasználó a reklamált Termékkel együtt adja át a Kezelési útmutatóban leírt készlet tartalmát.
2. A Felhasználó betartja a Kezelési útmutatóban és a Garanciajegyen feltüntetett utasításokat.
3. A garancia csak a Magyar Köztársaság és az EU területén érvényes.
4. A garancia nem terjed ki a Termék következő okokból keletkező meghibásodásaira:
a A Felhasználó nem tartotta be a Kezelési útmutatóban meghatározott, különösen a megfelelő használatra, karbantartásra és tisztításra vonatkozó feltételeket; A Felhasználó a Kezelési útmutatónak nem megfelelő tisztító és karbantartó szereket alkalmazott;
b. A Felhasználó nem megfelelő módon tárolja és szállítja a Terméket;
c. A Felhasználó önállóan, a Kezessel való egyeztetés nélkül módosította és/vagy átalakította a Terméket;
d. A Felhasználó a Kezelési útmutatónak nem megfelelő üzemeltetési anyagokat használt a Termékhez.
5. Az a Felhasználó, amelyik nem számít fogyasztónak az 1964 április 23-i, a Polgári Törvénykönyvről szóló törvény szerint, elveszíti a jelen garanciából eredő jogait, ha a Terméken:
- a szériaszámok, dátum jelölések és a típuscímkék a Felhasználó által eltávolításra, kicserélésre vagy megrongálásra kerültek
- a plombák a Felhasználó által megrongálásra kerültek, vagy a Felhasználó beavatkozásának nyomait viselik.
6. Figyelem! A Termék mindennapos kezelésével kapcsolatos, többek között a Kezelési útmutatóból eredő műveleteket a Felhasználó saját hatáskörébe és saját költségére végzi el

IV. Reklamációs eljárás

1. A Termék helytelen működésének észrevételekor, a reklamáció bejelentése előtt ellenőrizze, hogy a Kezelési útmutatóban meghatározott valamennyi művelet a megfelelő módon került végrehajtásra.
2. Ajánlott a reklamációt haladéktalanul bejelenteni, a legjobb a Termék hibája észrevételétől számított 7 napon belül. Az a Felhasználó, amelyik nem számít fogyasztónak az 1964 április 23-i, a Polgári Törvénykönyvről szóló törvény szerint, elveszíti a jelen garanciából eredő jogait, ha nem jelenti be 7 napon belül a reklamációt.
3. A reklamációs bejelentés megtehető a Termék vásárlásának helyén, a garanciális szervizben, vagy írásban az alábbi címen: DEDRA EXIM sp. z o.o., ul. 3 Maja 8, 05-800 Pruszków.
4. A Felhasználó a reklamációt a www.dedra.pl weboldalon található űrlap segítségével jelentheti be. („Garanciális reklamáció bejelentési űrlap”).
5. Az egyes országok szerviz címei a www.dedra.pl weboldalon elérhetőek. Amennyiben az adott országban nincs garanciális szervíz, a reklamációs bejelentést ajánljuk a következő címre küldeni: DEDRA-EXIM Sp. z o.o., ul. 3 Maja 8, 05-800 Pruszków (Lengyelország).
6. A Felhasználó biztonságára való tekintettel a hibás Termék használata tilos.
7. Figyelem!!! A hibás Termék veszélyes a Felhasználó egészségére és életére.
8. A garanciából eredő kötelezettségek ellátására a reklamált Terméknek a Felhasználó általi leadásának napjától számított 14 munkanapon belül kerül sor.
9. A terméket reklamációra küldése előtt ajánlott megtisztítani. Ajánlott a reklamált terméket gondosan bebiztosítani a szállítási károk elkerülése érdekében (ajánlott a reklamált Terméket az eredeti csomagolásban elküldeni).
10. A garanciális időszak meghosszabbításra kerül azzal az idővel, mely alatt a Felhasználó a Termék meghibásodásából eredően nem tudta az használni.
A garancia nem zárja ki, nem korlátozza és nem függeszti fel a Felhasználó eladott termékek hibáira vonatkozó kezességi szabályokból eredő jogait.

A természetes személyeknek a személyes adatok kezelése tekintetében történő védelméről és az ilyen adatok szabad áramlásáról, valamint a 95/46/EK irányelv hatályon kívül helyezéséről szóló, 2016. április 27-i (EU) 2016/679 európai parlamenti és tanácsi rendelet 13. cikkének (1) és (2) bekezdésével összhangban tájékoztatjuk Önt, hogy
1. Az űrlapon megadott személyes adatainak Adminisztrátora a Pruszków-i székhelyű DEDRA-EXIM sp. z o.o. ul. 3 Maja 8, 05-800 Pruszków (továbbiakban: „Adminisztrátor”).
2. Az Ön adatait kizárólag a készülékre vonatkozó garanciális eljárás lefolytatása céljából dolgozzuk fel az általános adatvédelmi rendelet (a továbbiakban: "GDPR") 6. cikke (1) bekezdésének b) pontjával összhangban Az adatszolgáltatás önkéntes, de a garanciális eljárás lefolytatásához szükséges.
3. Az Ön adatait a garanciális eljárás lefolytatásának megfontolásának időtartama alatt, valamint archiválási céllal kezeljük, amennyiben az Adminisztrátorral szembeni esetleges követelésekkel szemben szükséges védekezni, de legfeljebb azok elévüléséig.
4. Az Ön adatai csak olyan szervezetek számára adható ki, amelyek az Adminisztrátor nevében, a személyes adatok feldolgozására vonatkozó írásbeli megbízási szerződés alapján adatokat kezelnek, és többek között technikai szolgáltatást, tárhelyszolgáltatást vagy weboldal-karbantartást, informatikai-, futárszolgáltatást nyújtanak. Az Adatkezelő beszállítói kötelesek gondoskodni az adatbiztonságról és megfelelni a személyes adatok védelmére vonatkozó hatályos jogszabályok követelményeinek, és nem használhatják fel a rájuk bízott személyes adatokat az Adatkezelővel kötött szerződésben meghatározott céloktól eltérő célokra.
5. Az Ön adatait nem dolgozzuk fel automatizált módon, beleértve a profilalkotást, és nem továbbítjuk harmadik országba/nemzetközi szervezetnek.
6. Ön bármikor jogosult az adatai tartalmához történő hozzáféréshez, valamint annak helyesbítéshez, törléshez, az adatkezelés korlátozásához, az adathordozhatósághoz és a kifogásoláshoz való joghoz.
7. Az Ön személyes adatainak az Adatkezelő általi feldolgozásával kapcsolatos minden kérdésben az alábbi e-mail címen veheti fel a kapcsolatot: daneosobowe@dedra.pl;
8. Önnek jogában áll van panaszt benyújtani az illetékes adatvédelmi hatóságnál;

RO Cuprinsul

1. Fotografii și figuri
2. Descrierea dispozitivului
3. Destinația dispozitivului
4. Restricții de utilizare
5. Date tehnice
6. Pregătirea pentru lucru
7. Conectare la rețea
8. Pornirea dispozitivului
9. Utilizarea dispozitivului
10. Piese de schimb și accesorii
11. Eliminarea individuală a defecțiunilor
12. Set de completare a dispozitivului
13. Informația pentru utilizatori cu privire la eliminarea echipamentelor electrice și electronice
14. Talon de garanție

Declarația de conformitate se află la sediul Dedra Exim Sp. z o.o.
Condiții generale de siguranță au fost atașate la instrucțiuni ca o broșură separată.

AVERTISMENT. **Citiți toate avertismentele marcate cu simbolul ⚠ și toate instrucțiunile.** Nerespectarea avertismentelor și instrucțiunilor de siguranță menționate mai jos poate cauza electrocutări, incendii sau leziuni grave.
Păstrați toate avertismentele și instrucțiunile pentru utilizare ulterioară.

2. Descrierea dispozitivului

Schemă. A: 1. Butonul de scântei (aprindere), 2. Comutator, 3. Supapă de siguranță cu eliberare manual, 4. Supapă de reglare a debitului de gaze. 5. Racordul de gaz.

3. Destinația dispozitivului

Încălzitoarea pe gaz este o încălzitoare pentru aer şi este destinată pentru încălzirea spațiilor închise nelocuite în care este necesară menținerea unei temperaturi la un nivel stabilit, aşa ca depozite, ateliere, tuneluri, hale de producție, sere, obiecte unde sunt efectuate lucrări de construcție.
Este echipată în ventilator acționat de un motor electric care forțează un flux de aer şi susține circulația aerului în încăpere şi totodată asigură un factor corespunzător de exces de aer în procesul de ardere. Aerului amestecat cu gaze de combustibil fierbinți iese din încălzitoare şi încălzeşte spațiu. Încălzitoarea posedă o serie de sisteme de protejare împotriva scurgerii gazului, datorită căruia aparatul este sigur în utilizare.

4. Restricții de utilizare

Încălzitoarea pe gaz poate fi utilizată numai conform cu „Condițiile permise de utilizare” menționate în continuare. Aparatul este destinat pentru utilizare numai în spații închise cu o ventilare efectivă. Aparatul nu este conceput pentru utilizare în spații de locuit. În cazul utilizării în clădiri cu destinație publică trebuie să Vă asigurați că regulamentele locale permit o astfel de utilizare. Nu utilizați în pivnițe şi încăperi sub nivelul terenului. Nu utilizați pentru dezghețare, dezghețarea elementelor înghețate (diferitelor tipuri de recipiente, caroserii şi şasiuri ale maşinilor, elementelor de construcție etc.) Nu utilizați în spații plin de praf şi contaminate.
Neautorizate modificări în construcţia mecanică şi electrică, orice alte modificări, utilizare în alte scopuri decât cele descrise în Instrucțiunile de utilizare vor fi considerate ca fiind ilegale şi cauzează pierderea imediată a Drepturilor la Garanţie. Utilizare neconformă cu destinația sau cu Manualul de utilizare cauzează pierderea imediată a drepturilor la garanţie iar Declaraţia de Conformitate pierde valabilitatea.

De asemenea, generatorul nu trebuie utilizat pentru încălzirea continuă a grajdurilor, fermelor, etc. Nu folosiți generatorul în încăperi cu impurități şi praf etc. În cazul exploatării generatorului în prezența umană continuă, trebuie să i se asigure condiții adecvate de muncă. Încăperea trebuie să fie ventilată, astfel încât procentul de substanțe toxice din în aer să nu depăşească nivelul de pericol pentru sănătate. O bună ventilație este garantată atunci când este asigurată o circulație normală a aerului prin ferestre, uşi şi alte orificii deschise constant, a căror suprafață să fie cel puțin aşa cum a fost descrisă în capitolul „Condiții optime de lucru permise” (25 cm² pentru fiecare kilowatt de putere de încălzire a generatorului). Volumul minim recomandat pentru încălzirea unei încăperi în care funcționează generatorul este descris în „Condiții optime de lucru permise”.În cazul exploatării generatorului, în absența continuă a unei persone, ar trebui să se pună semne (panouri de avertizare) care interzice prezența continuă în încăpere. Trebuie să asigurați o circulație normală a aerului prin uşi şi ferestre. Atunci când se utilizează generatorul de aer cald în alte țări decât țara de destinație, trebuie să se țină seama de faptul că pot exista diferențe în reglementările, cerințele şi soluțiile tehnice referitoare la conectarea şi utilizarea aparatelor de gaz descrise în instrucțiunile din acest manual.

Condiţiile admisibile de lucru
Maşina poate fi utilizată numai în spaţii închise, unde este asigurată o ventilaţie corespunzătoare. Evitaţi umezeala. Nu lăsaţi aparatul pornit nesupravegheat.

	DED9942	DED9946
Secţiunea minimă a orificiilor sau fantelor de ventilaţie [cm^2]	375	750
Volumul minim recomandat pentru încălzirea unei încăperi [m^3]	150	300

5. Date tehnice

Model	DED9942	DED9946
Categoria aparatului	$I_{3B/P}$	$I_{3B/P}$
Tip combustibil	G30	G30
Clasa de protecţie împotriva electrocutării	IPX0	IPX0
Gradul de protecţie împotriva accesului direct	I	I
Tensiune [V]	230	230
Frecvenţă [Hz]	50	50
Putere nominală motor electric	28	57
Consumul maxim de gaz	0,5-1,07	1,07-2,13
Putere de încălzire	7-15	12-30
Debitul volumic de aer cald [m^3/h]	300	750
Butelie [kg] [cm x cm]	11, 60 x Ø31	11, 60 x Ø31
Admis pentru comercializare	AT, BE, CH, CZ, DE, DK, FI, FR , GR, HU, IT, LT, LV, NL, NO, PL, PT, SK, BG, CY, EE, IS, LI, LU, MT, RO, SI, ES, SE, CH. TR	
Furtun de gaz	HHGA 6,3 mm, 1,5 m, Class 2, P_{max}=10 bar	HHGA 6,3 mm, 1,5 m, Class 2, P_{max}=10 bar
Paremetrii reductorului		
-tip reducor	Z80	Z80
Tip de gaz	LPG	LPG
Presiune la intrare [bar]	1-16	1-16
-presiune de ieşire din reductor	0,3	0,7
-fluxul de trecere prin reductor	2	3
Temperatura de lucru [°C]	20-50	20-50
Racord de intrare	G1,G2,G3,G4,G7,G8, G9,G10, G11,G12	G1,G2,G3,G4,G7,G8, G9,G10, G11,G12
Racord de ieşire	H1,H4,H5,H6, H50,H51	H1,H4,H5,H6, H50,H51

6. Pregătirea pentru lucru

ATENŢIE **Toate operaţiile trebuie efectuate cu ştecherul scos din priza de curent.**

ATENŢIE **Înainte de punerea în funcţiune, este esenţial să verificaţi etanşeitatea conexiunilor la furtun şi la rductor**.

După scoaterea dispozitivului din ambalaj, verificaţi dacă setul de elementele este complet (vezi pct. 13). Înainte de instalare, verificaţi dacă elementele nu sunt deteriorate, în caz de defecţiuni, nu porniţi dispozitivul, raportaţi vânzătorului situaţia constatată. După asamblare, lipiţi pe dispozitivul autocolante ataşate dispozitivului, în conformitate cu codul ţării de destinaţie

Racordare la butelia de gaz.

ATENŢIE **Butelia nu poate fi amplasată în faţa încălzitorului! Flacără de la încălzitor îndreptată direct spre butelie poate provoca o explozie de gaz**

ATENŢIE **Butelia trebuie aşezată întotdeauna în poziţie verticală**

1. Aşezaţi butelia de gaz propan/butan pe o suprafaţă plană şi stabilă, departe de foc deschis şi surse de căldură.
2. Aşezaţi încălzitorul astfel încât obstacolele să se afle la o distanţă de min. 3,5 m de ieşirea încălzitorului, 2,5 m de intrare (în spatele dispozitivului), 2 m de partea laterală a încălzitorului, şi 2 m deasupra (Fig. E)
3. Legaţi capătul furtunului flexibil de gaz la racordul încălzitorului şi strângeţi-l cu o piuliţa de fixare (Fig. C), celălalt capăt al firului trebuie racordat la reductor. Pentru a fi sigur de îmbinare, strângeţi piuliţele cu o cheie 17 mm, filet de stânga.
4. Înşurubaţi la supapa buteliei reductorul ataşat la dispozitiv şi scoateţi capacul garniturii supapei buteliei. După verificarea stării garniturii, strângeţi piuliţa care fixează reductorul într-un mod care să asigure etanşeitatea conexiunii (Fig. D).
5. În timp ce racordaţi reductorul la butelie. evitaţi răsucirea şi îndoirea furtunului.
6. Desfaceţi robinetul buteliei şi controlaţi etanşeitatea îmbinării.

Reductorul de presiune:

Condiţii de instalare şi funcţionare

Reductorul de înaltă presiune pentru gaz lichid cu o singură treaptă menţine presiunea de ieşire la un nivel constant - indiferent de fluctuaţiile presiunii la sursă în intervale specificate. În timpul utilizării în aer liber reductorul trebuie să fie proteja în mod corespunzător împotriva ploii şi a murdăriei.
În cazul unor dificultăţi sau problemelor, închideţi alimentarea cu gaz şi fără întârziere contactaţi vânzătorul (furnizorul de gaz) .Dacă are loc o scurgere sau aprindere a scăpării de gaz, robinetul sau îmbinarea robinetului cu reductorul trebuie acoperită cu o cârpă umedă, iar robinetul trebuie închis.

Deservirea

Când regulatorul este montat corect pe robinetul buteliei, debitul se obţine prin rotirea robinetului în direcţia indicată de săgeată. Pentru a închide fluxul de gaz, rotiţi robinetul în direcţia opusă.

ATENŢIE **Nu lăsaţi reductorul pe butelie care nu este racordat la receptor**

În condiţii normale de utilizare, se recomandă înlocuirea reductorului înainte de 10 ani de la data fabricaţiei, cu scopul de a asigura securitatea operaţională. Dacă regulatorul este instalat în serie, atunci trebuie să se asigure că presiunea gazului de trecere se încadrează în limita de presiune nominală a acestui reductor şi a următoarelor reductoare din serie.
De asemenea, trebuie eliminate eventualele căderi de presiune pe locuri de îmbinare. În cazul dispozitivelor amplasate în apropierea recipientelor sau a buteliilor de presiune care totuşi nu sunt racordate direct la acestea, se va afişa un avertisment după cum urmează:
"Acest reductor nu trebuie să fie amplasat sub ieşirea recipientului sau buteliei pentru a se asigura că nu vor avea loc scurgeri de gaz ca urmare a acumulării acestuia în reductor. Toate conductele şi furtunurile utilizate pentru conectarea admisiei reductorului cu recipientul sau butelie, trebuie plasate astfel încât să le asigure înclinare descendentă de la reductor la recipient. "

Verificarea etanşeităţii îmbinării

ATENŢIE **Nu verificaţi niciodată etanşeitatea conexiunilor utilizând o flacără.**

După finalizarea asamblării, verificaţi îmbinările cu testerul de etanşeitate; în lipsa unui tester de etanşeitate, verificaţi etanşeitatea cu preparatele de înspumare disponibile pe piaţă sau utilizând apa cu săpun. Apariţia bule lor de gaz indică o neetanşeitate a îmbinării - această conexiune trebuie corectată şi testul repetat.

ATENŢIE **Nu utilizaţi încălzitorul până când scurgerea nu este eliminată.**

Operaţiuni în cazul scurgerilor de gaz:

- închideţi imediat robinetul buteliei,
- stingeţi toate sursele de foc,
- aerisiţi spaţiul pentru a dilua concentraţie de gaz,
- eliminaţi cauza scurgerii,
- după deschiderea robinetului, verificaţi încă o dată etanşeitate.

După finalizarea asamblării şi verificarea etanşeităţii, dispozitivul este pregătit pentru funcţionare.

7. Conectare la reţea

Înainte de a conecta dispozitivul la sursa de curent, asiguraţi-vă că tensiunea de alimentare corespunde cu valoarea specificată pe plăcuţa de identificare.
Instalaţia de alimentare trebuie să fie realizată în conformitate cu cerinţele principale privind instalaţiile electrice şi să respecte dispoziţiile privind siguranţa utilizării. Parametrii de secţiune minimă a firului de alimentare şi valorile nominale ale siguranţei de protecţie în funcţie de puterea dispozitivului sunt specificate în tabelul de mai jos:

Puterea maşinii [W]	Secţiunea minimă a cablului [mm2]	Valoarea minimă a siguranţei tip C [A]
>2300	2,5	16

Instalaţia trebuie să fie executată de un electrician autorizat. În cazul când folosiţi cablurile prelungitoare, aveţi grijă ca secţiunea firului să nu fie mai mică decât cea cerută (vezi tabelul). În timpul lucrului cablul electric trebuie astfel poziţionat, încât să nu fie expus la tăiere. Nu folosiţi prelungitoare defecte.
Verificaţi periodic starea tehnică a cablului de alimentare. Nu trageţi de cablu.
Conectaţi dispozitivul la o priza electrică împământată protejată de un întrerupător cu protecţie diferenţială. Dacă cablul de alimentare este deteriorat, acesta trebuie înlocuit de un centru de service autorizat din motive de siguranţă. Înlocuirea ştecherului sau a cablului de alimentare trebuie efectuată întotdeauna de un centru de service autorizat.

8. Pornirea dispozitivului

ATENŢIE **Înainte de a porni dispozitivul, efectuaţi obligatoriu operaţiile descrise în capitolul ”Pregătirea pentru lucru”.**

ATENŢIE **Înainte de punere în funcţine a dispozitivul este absolut necesar să verificaţi etanşietatea îmbinărilor cu conducta flexibilă şi reductorul.**

Modul de încălzire

1.Poziţia de pornire a comutatorului de alimentare al încălzitorului este poziţia "0". Introduceţi fişa în priză cu pinul, asigurându-vă că tensiunea la priza corespunde tensiunii indicate pe plăcuţa de fabricaţie.
Porniţi alimentarea punând comutatorul de alimentare în poziţie,,I”(Des. şi 2.
2. Asiguraţi-vă că paletele ventilatorului se rotesc. Cu o mână apăsaţi butonul robinetului de siguranţă (Des. A, 3) şi ţineţi-l timp de cca 3 secunde, apoi ţinând apăsat butonul cu cealaltă mână, apăsaţi butonul de scânteie (Des. şi 1. După aprinderea gazului, ţineţi apăsat butonul robinetului de siguranţă timp de cca 20 de secunde**.**

ATENŢIE **Dacă ventilatorul nu se roteşte, nu porniţi încălzitorul.**

3.Verificaţi flacăra, respectând o distanţă sigură, observaţi flacăra, având grijă să nu rămâneţi pe linia de evacuare a aerului fierbinte. Flacăra corectă este albastră, este stabilă, acoperă întregul perimetru al camerei de ardere.

ATENŢIE **Când încălzitorul este utilizat, furtunul de gaz nu trebuie să fie îndoit sau răsucit.**

Modul de ventilaţie

Dispozitivul poate funcţiona şi ca ventilator. În acest caz, dispozitivul trebuie conectat la reţeaua electrică, iar comutatorul (Des. A, 2) trebuie reglat în poziţia

,,I". În cazul în care dispozitivul a funcţionat anterior în modul de încălzire, trebuie închisă supapa la butelie cu gaz.

Reglarea puterii de încălzire

Dispozitivul de încălzire este echipat cu o supapă de reglare (Fig. A, 4). Aceasta este responsabilă pentru reglarea fluxului de gaz conform cu parametrii din datele tehnice. Rotirea supapei până la capăt spre stânga înseamnă debitul maxim de gaz și puterea maximă de încălzire. Rotirea supapei până la capăt spre dreapta înseamnă debitul minim de gaz și puterea minimă de încălzire.

Deconectare încălzitorul

Pentru a deconecta încălzitorul în mod corect trebuie să:
1.Închideți alimentarea cu gaz prin închiderea supapei la buteliei cu gaz,
2. Lăsați ventilatorul pornit pentru aproximativ 60 de secunde pentru a răci încălzitorul.
3. Deconectaţi încălzitorul cu comutatorul de alimentare (Des. şi 2.
4. Deconectați dispozitivul de la rețeaua electrică,
5. Deconectați dispozitivul de la furtunul de gaz,
6. Înainte de a muta încălzitorul în locul de depozitare așteptați cca.. 20-30 de minute până când dispozitivul este complet răcit.
Cu toate că, carcasa s-a răcit, nu se recomandă să atingeți dispozitivul imediat după oprirea funcționării.

ATENȚIE **Dacă încălzitorul nu funcţiune, este absolut necesar să opriți supapa de la butelia de gaz.**

9. Utilizarea dispozitivului

ATENȚIE **Toate operaţiunile de întreţinere trebuie efectuate cu dispozitivul deconectat de la reţeaua electrică, şi butelia de gaz.**

Reparațiile pot fi efectuate numai de către specialiști calificați în punctele indicate de producător. Dispozitivul trebuie să fie curățat şi inspectat periodic
În timpul lucrărilor de întreținere, curățați orificiul de intrare și ieșire al încălzitorului, verificați furtunul de gaz între reductor și încălzitor, verificați etanșeitatea înainte de fiecare utilizare și după fiecare schimbare a buteliei. În cazul că, furtunul este deteriorat sau a expirării datei de valabilitate, furtunul trebuie înlocuit la un centru de service autorizat.

Revizie tehnică :

Cel puțin o dată pe an este recomandată o revizie tehnică efectuată de către un centru de service autorizat, de preferință înainte de fiecare sezon de încălzire.

ATENȚIE **Revizie tehnică nu pot fi efectuate de persoane neautorizate.**

Dacă dispozitivul nu este utilizat o perioadă de timp, închideți supapa de pe butelie și deconectați dispozitivul de la rețeaua electrică.

Depozitare

după încheierea sezonului de încălzire, dispozitivul trebuie depozitat într-un loc uscat și fără praf, protejat de umiditate la o temperatură de 5-20 ° C. Înainte de a reporni dispozitivul, verificați etanșeitatea furtunului de gaz și eficiența conexiunii electrice. Dacă aveți dubii, contactați distribuitorul sau producătorul pentru consultare tehnică.

Înlocuirea unei butelii cu gaz:

ATENȚIE **Înlocuirea buteliei cu gaz faceți într-un spațiu liber, la o distanță de siguranţă de la sursele de foc, de căldură și de materialele inflamabile.**

Înlocuirea faceţi-o cu dispozitivul răcit, nu deșurubați regulatorul dacă supapa buteliei este în poziție deschisă.
1Închideţi supapa de pe butelie,
2. Deconectați regulatorul de la butelie,
3.Verificați dacă există garnitura la reductor, verificați starea ei (înlocuiți-o dacă este necesar),
4. Conectați butelie nouă, având grijă ca racordurile filetate nu sânt slăbite.
5. Efectuați testul de etanșietate
Buteliile de gaze ruginite, lovite sau deteriorate pot fi periculoase și trebuie verificate înainte de livrare. Nu utilizați niciodată o butelie cu filet deteriorat de îmbinare.

11. Piese de schimb si accesorii

Pentru a achiziționa piese de schimb și accesorii, contactați Service-ul Dedra Exim. Detaliile de contact pot fi găsite pe pagină 1 a manualului. Când comandați piese de schimb, vă rugăm să indicați numărul lotului aflat pe plăcuța de identificare și numărul piesei din schița de asamblare.
În perioada de garanție, reparațiile sunt efectuate conform regulilor menționate în talonul de garanție. Vă rugăm să predați produsul reclamat pentru reparație la locul de achiziție (vânzătorul este obligat să accepte produsul reclamat), trimiteți-l la centru de service aflat cel mai aproape de adresa de domiciliu (lista centrelor de service se află pe site-ul www.dedra.pl) sau expediați-l la service-ul central Dedra Exim. Vă rugăm amabil să anexați talonul de garanție completat. După perioada de garanție, reparațiile vor fi efectuate de service-ul central. Produsul deteriorat trebuie trimis la centrul de service (costul de expediție este suportat de utilizator).

12. Eliminarea individuală a defecțiunilor

ATENȚIE **Înainte de a trece la eliminarea individuală a defecțiunilor, deconectați dispozitivul de alimentare.**

Defecțiuni	Cauze posibile	Remedii
Generatorul de aer cald nu pornește	Lipsa sursei de alimentare Tensiune prea joasa Avaria sistemului de alimentare Diverse alte probleme	Verificați racordarea generatorului de aer cald la rețeaua electrică Eliminați cauza tensiunii joase
		Porniți din nou generatorul după restabilirea tensiunii de alimentare Trimiteți generatorul la reparat
Generatorul de aer nu aprinde gazul	Butonul de alimentare cu gaz a fost apăsat insuficient Terminarea gazului din butelie Diverse alte probleme	Apăsați bine butonul (până la refuz) Înlocuiți butelia cu alta nouă Trimiteți generatorul la reparat
Generatorul de aer se stinge în timp ce lucrează	Terminarea gazului din butelie Declanșarea termostatului Diverse alte probleme	Înlocuiți butelia cu alta nouă Porniți din nou generatorul după restabilirea tensiunii de alimentare După răcirea generatorului, se elimină cauza supraîncălzirii, se repornește Trimiteți generatorul la reparat

13. Set de completare a dispozitivului

1. Generator de aer cald, 2. Furtun de gaz ~1,5m, 3. Reductor de presiune

14. Informația pentru utilizatori privind eliminarea utilajelor uzate

(privește gospodăriile)



Simbolul afișat pe produse sau pe documentația care le însoțește indică faptul că echipamentele electrice sau electronice defecte nu trebuie eliminate împreună cu deșeurile menajere. În cazul în care trebuie să eliminați, să reutilizați sau să recuperați componente, trebuie să le duceți la un punct de colectare specializat, unde vor fi acceptate gratuit. Autoritățile locale furnizează informații privind locația punctelor de colectare a echipamentelor uzate, de exemplu pe site-urile lor web.
Eliminarea corespunzătoare a dispozitivului permite conservarea resurselor valoroase și evitarea impactului negativ asupra sănătății și mediului, care rezultă din posibilitatea prezenței substanțelor, amestecurilor și componentelor periculoase în echipament.
Eliminarea incorectă a deșeurilor riscă sancțiuni în conformitate cu reglementările locale relevante.
Utilizatorii din țările UE: Dacă trebuie să vă debarasați de echipamente electrice sau electronice, vă rugăm să contactați cel mai apropiat punct de vânzare sau furnizorul dumneavoastră, care vă va putea oferi informații suplimentare.
Eliminarea în țări din afara Uniunii Europene: Acest simbol se aplică numai în țările din Uniunea Europeană. În cazul în care doriți să aruncați acest produs, vă rugăm să contactați autoritățile locale sau dealerul pentru a afla metoda corectă de eliminare.

Certificat de garanţie

pentru

Generator de aer cald pe gaz

Nr. de katalog: Număr de lot: .....

(denumit în continuare Produs)

Data de cumpărare a produsului: .....

Ştampila vânzătorului

Data şi semnătura vânzătorului: .....

Declaraţia Utilizatorului:

Confirm, că am fost informat în ceea ce priveşte condiţiile de garanţie şi efectele nerespectării orientărilor cuprinse în manualul de utilizare şi în Certificatul de garanţie. Condiţiile prezentei garanţiei îmi sunt cunoscute ce afirm cu semnătura mea de mână:

....

Data şi locul semnătura Utilizatorului

Garanția este acordată în conformitate cu prevederile OG 21/1992 și OG 140/2021, cu modificările ulterioare, pe baza cardului de garanție și a dovezii originale de cumpărare. Perioada de reparație nu poate depăși 15 zile calendaristice de la data la care consumatorul a predat reclamația vânzătorului.

I. Responsabilitatea pentru produs

1. **Garant** - DEDRA EXIM sp. z o.o. cu sediul în Pruszkowie, adresa: ul. 3 Maja 8, 05-800 Pruszków, KRS 0000062517, Sąd Rejonowy dla m.st. Warszawy w Warszawie, XIV Wydział Gospodarczy Krajowego Rejestru Sądowego,[Judecătoria Raională pentru o.c. Varşovia în Varşovia, Departamentul al XIV–a Economic al Registrului Naţional Juridic] NIP [CIF] 527-020-49-33, Kapitał zakładowy [capital social]: 100 980.00 zł..
2. în condiţiile menţionate în prezentul Certificat de garanţie Garantul acordă garanţie la produsul derivat din distribuţia Garantului.
3. Responsabilitatea cu titlu de garanţie cuprinde numai defectele care sau ivit din cauze datorate Produsului în momentul livrării acestuia Utilizatorului.
4. Cu titlu de garanţie, Utilizatorul, obţine dreptul la repararea gratis a Produsului, dacă defecţiunea s-a ivit în perioada de garanţie. Modul de reparare

a Produsului (metoda de executare a reparării) depinde de decizia Garantului. Dacă Garantul constată că Produsul nu poate fi reparat, Garantul îşi rezervă dreptul de a schimba piesa defectă sau total Produsul cu altul fără defecte sau de a micşora preţul Produsului ori de a se retrage de la Contract.
5. Faţă de Utilizatorul, care conform cu legea din data de 23 aprilie 1964 din Codul Civil, nu este un consumator, răspunderea Garantului pentru dauna rezultate din prezenta garanţie şi/ sau în legătură cu încheierea şi executarea acesteia, indiferent de dreptul legal, este limitată maxim până la valoarea Produsului defect.

II. Perioada de garanţie

Componentele Produsului acoperite de garanţie	Durata de protecţie a garanţiei
Generator de aer cald pe gaz	24 luni, de la data cumpărării Produsului, înscrisă în prezentul Certificat de garanţie

III. Condiţiile de utilizare a garanţiei

1 Prezentarea de către Utilizator a Certificatul completat de garanţie a Produsului şi dovedirea împrejurărilor de cumpărare a Produsului de ex. prin prezentarea chitanţei, facturei, etc. Pentru a efectua în mod eficient reclamaţia, se recomandă că Utilizatorul să trimite împreună cu Produsul reclamat, toate componetele menţionate la “Completarea” Produsului în manualul de utilizare.
2. Respectarea de către Utilizator a recomandările din Manualul de utilizare şi din Certficatul de garanţie.
3. Garanţia acoperă numai teritoriul Republicii Polonă şi UE.
4. Garanţia nu acoperă defecţiunile Produsului apărute în special din cauza:
a. Nerespectării de către Utilizator a condiţiilor indicate în Manualul de utilizare, în special în domeniul de utilizare, întreţinere şi curăţare corectă.
b. Utilizarea de către Utilizator a unor produse de curăţare sau substanţe de conservare care sunt neadecvate cu Manualul de utilizare;
c. Depozitare necorespunzătoare şi transportul necorespunzător al Produsului de către Utilizator;
d. Modificări şi/sau reconstrucţii arbitrare a Produsului de către Utilizator;
e. Utilizarea în Produs de către Utilizator a unor materiale consumabile neconforme cu manualul de utilizare
5. Utilizatorul care conform nu legea din data de 23 aprilie 1964 din Codul Civil nu este un consumator, pierde garanţia pentru Produsul, în care:
- numerele de serie, marcarea datelor şi plăcuţele cu datele technice au fost îndepărtate de către Utilizator;
- sigiliile existente au fost deteriorate de Utilizator sau au urme rămase din manipularea de către utilizator la acestea.
6. **Atenţie!** Operaţiile legate cu utilizarea de fiecare zii, descrise în manualul de utilizare, Utilizatorul execută singur pe costul său.

IV. Procedura de reclamaţie

1. Dacă se constată că Produsul nu funcţionează corect, Înainte de a depune reclamaţia trebuie să Vă asiguraţi dacă toate operaţiunile descrise în manualul de utilizare au fost executate corect.
2. Sesizaţi imediat reclamaţia, cel mai bine în termen de 7 zile de la data la care aţi observant defectul produsului. Utilizatorul care conform cu legea din data de 23 aprilie 1964 din Codul Civil nu este un consumator, pierde garanţia pentru Produs dacă reclamaţia nu depune în termen de până de 7 zile.
3. Sesizarea reclamaţiei se face de ex. la. la punctul de cumpărare a Produsului, la service-ul de garanţie sau se poate trimite în scris pe adresa: DEDRA EXIM sp. z o.o., ul. 3 Maja 8, 05-800 Pruszków.
4. Utilizatorul poate să depună reclamaţia prin formularul accesibil pe pagina de internet www.dedra.pl. (“Formular pentru sesizarea reclamaţiei cu titlu de garanţie”).
5. Adresele service-urilor de garanţie din fiecare stat sunt accesibile pe pagina www.dedra.pl. Dacă service-ul lipseşte în statul adecvat, trimiteţi sesizările de reclamaţie cu titlu de garanţie pe adresa: DEDRA EXIM sp. z o.o. ul. 3 Maja 8, 05-800 Pruszków (Polonia).
6. Luând în considerare siguranţa Utilizatorului se interzice utilizarea Produsului defect.
7. Atenţie!!! Utilizarea Produsului defect este periculos pentru sănătatea şi viaţa Utilizatorului.
8. Executarea obligaţiilor rezultate din garanţie va avea loc în termen de 14 zile lucrătoare, calculate de la data furnizării de către Utilizator a Produsului reclamat.
9 Înainte de furnizare a Produsului reclamat se recomandă curăţirea acestuia. Se recomandă de a se asigura bine Produsul împotriva distrugerii în timpul transportului (se recomandă să trimiteţi produsul reclamat în ambalajul original).
10. Perioada de garanţie va fi prelungită cu durata în care, din cauza defectului Produsului acoperit de garanţie Utilizatorul nu l-a putut să-l utilizeze,
Garanţia nu opreşte, nu limitează nu suspendează drepturile Utilizatorului rezultate din dispoziţiile privind garanţia pentru vicile produsului vândut.

În conformitate cu articolul 13 alineatele (1) și (2) din Regulamentul (UE) 2016/679 al Parlamentului European și al Consiliului din 27 aprilie 2016 privind protecția persoanelor fizice în ceea ce privește prelucrarea datelor cu caracter personal și privind libera circulație a acestor date și de abrogare a Directivei 95/46/CE, vă informăm.
1. Administratorul datelor Dumneavoastră cu caracter personal furnizate în formular este DEDRA-EXIM sp. z o. o. cu sediul social în Pruszków, ul. 3 Maja 8, 05-800 Pruszków (în continuare: „Administrator”).
2. Datele dumneavoastră vor fi prelucrate numai în scopul derulării procedurii de garanție a dispozitivului în conformitate cu art. 6 alin.1 lit. b din regulamentul general privind protecția datelor (în continuare: „GDPR”). Furnizarea datelor este voluntară, dar necesară pentru derularea procedurii de garanție.
3. Datele dumneavoastră vor fi prelucrate pe perioada de luare în considerare a procedurii de garanție și în scopuri de arhivare în cazul în care este nevoie de apărare împotriva oricăror pretenții împotriva Administratorului, nu mai mult decât până la expirarea acestora.
4. Datele dumneavoastră pot fi dezvăluite numai entităților care prelucrează date pentru administrator pe baza unui contract scris de încredințare a prelucrării datelor cu caracter personal care oferă, printre altele, service tehnic, hosting sau intreținere site, service IT, firmă de curierat. Furnizorii Administratorului sunt obligați să asigure securitatea datelor și să îndeplinească cerințele legii aplicabile referitoare la protecția datelor cu caracter personal și nu pot folosi datele cu caracter personal încredințate în alte scopuri decât cele specificate în contractul cu Administratorul.
5. Datele dumneavoastră nu vor fi prelucrate în mod automatizat, inclusiv sub formă de profilare, și nu vor fi transferate către o țară terță/organizație internațională.
6. Aveți dreptul de a accesa datele dumneavoastră și dreptul de a rectifica, șterge, limita prelucrarea, dreptul de a transfera date, dreptul de a vă opune în orice moment.
7. În toate aspectele legate de prelucrarea datelor dumneavoastră cu caracter personal de către Administrator, ne puteți contacta la următoarea adresă de e-mail: daneosobowe@dedra.pl.;
8. Aveți dreptul de a depune o plângere la autoritatea competentă pentru protecția datelor cu caracter personal;

DE Inhaltsverzeichnis

1. Photos und Abbildungen
2. Gerätebeschreibung
3. Einsatzgebiete
4. Einsatzeinschränkungen
5. Technische Daten
6. Vorbereitungen vor dem Einsatz
7. Netzanschluss
8. Gerät einschalten
9. Gerätegebrauch
10. Ersatzteile und Zubehör
11. Störungen selbst beseitigen
12. Gerätekomponenten
13. Hinweis für die Benutzer zur Entsorgung von elektrischen und elektronischen Altgerä-ten
14. Garantieurkunde

Die Konformitätserklärung ist bei Dedra Exim Sp. z o.o. einsehbar.
Allgemeine Sicherheitsbestimmungen wurden dieser Anleitung als ein separates Heft beigefügt.

WARNUNG. **Alle mit versehenen Warnungen und alle Hinweise gründlich lesen.** Bei Nichtbeachten der folgenden Warnungen und Sicherheitshinweise kann es zum elektrischen Schlag, einem Brand oder ernsthaften Verletzungen kommen.
Alle Warnungen und Hinweise für den künftigen Gebrauch aufbewahren.

2. Gerätebeschreibung

Zeichnung. A: 1.Drucktaste des Zündmagneten (Zündung), 2. Einschalter, 3. Manuelle Auslösung des Sicherheitsventils, 4. Gas Durchflussregler 5. Gasanschluss.

3. Einsatzgebiete

Das Gasheizgebläse ist ein Lufterhitzer und ist nur zum Beheizen von geschlossen Räumen für den nicht-häuslichen Gebrauch geeignet, in denen es erforderlich ist, die Temperatur auf einem bestimmten Niveau zu halten, wie z. B. Lagerhallen, Werkstätten, Tunnel, Produktionshallen, Gewächshäuser, Objekte während der Ausführung von Bauarbeiten. Es ist mit einem Ventilator ausgestattet, der von einem Elektromotor angetrieben wird, der die Luftströmung erzwingt und die Luftzirkulation in dem Raum verbessert sowie gleichzeitig das entsprechende Verhältnis von überschüssiger Luft zu dem Verbrennungsprozess gewährleistet. Die mit den heißen Verbrennungsgasen vermischte Luft strömt aus dem Heizgebläse und heizt den Raum auf. Das Heizgebläse verfügt über eine Reihe von Schutzvorrichtungen gegen den Gasaustritt, wodurch es ein im Gebrauch sicheres Gerät ist.

4. Einsatzeinschränkungen

Das Gasheizgebläse darf ausschließlich gemäß den unten genannten Zulässigen Arbeitsbedingungen genutzt werden. Das Gerät ist ausschließlich zur Verwendung in geschlossen Räumen mit funktionsfähiger Ventilation geeignet. Das Gerät ist nicht zur Verwendung in Wohnräumen geeignet. Bei der Verwendung in öffentlich zugänglichen Gebäuden soll man sich vergewissern, dass die örtlichen Vorschriften eine solche Verwendung zulassen. Nicht in Kellern und Räumen unterhalb des Erdniveaus verwenden. Nicht zum Auftauen, Abtauen von vereisten Elementen verwenden (verschiedenen Arten von Behältern, Karosserien und Fahrgestellen, Konstruktionselementen usw.). Nicht in staubigen und verschmutzten Räumen verwenden. Eigenmächtige Änderungen an mechanischem und elektrischem Bau des Geräts, alle Modifikationen und Bedientätigkeiten, die nicht in der Bedienungsanleitung beschrieben wurden, werden als unzulässig angesehen und führen zum sofortigen Verlust der Garantieansprüche. Nicht bestimmungsgemäße Verwendung des Geräts oder Verwendung nicht gemäß der Bedienungsanleitung führt zum sofortigen Verlust der Garantieansprüche und die Konformitätserklärung verliert ihre Gültigkeit.

Das Gerät soll nicht als stete Beheizung von Ställen, Farmen usw. benutzt werden. Man darf den Erhitzer in verstaubten, verschmutzten u. ä. Räumlichkeiten nicht benutzen. Wird der Erhitzer ständig in Anwesenheit des Menschen benutzt, müssen entsprechende Arbeitsbedingungen gesichert sein. Der Raum muss gelüftet werden, damit der Prozent der giftigen Substanzen in der Luft das für das Leben gefährliche Niveau nicht überschreitet. Eine gute Belüftung ist dann garantiert, wenn normale Luftzirkulation durch Fenster, Türen

und andere feste Öffnungen gewährleistet ist, deren Fläche mindestens so viel beträgt, wieviel in „Zulässigen Arbeitsbedingungen" (25 cm2 per jeden Kilowatt der Heizleistung des Erhitzers) beschrieben ist. Die empfohlene minimale Kubatur des Raumes, in dem der Erhitzer arbeitet, ist in den „Zulässigen Arbeitsbedingungen" beschrieben. Arbeitet der Erhitzer ohne ständige Anwesenheit des Menschen, sind Zeichen anzubringen, die den Menschen verbieten, ständig im Raum zu verweilen. Es ist normale Luftzirkulation durch Türen und Fenster zu gewährleisten. Wird der Erhitzer in anderen Ländern benutzt als der Bestimmungsland, muss man immer beachten, dass es Unterschiede in Vorschriften, Anforderungen und technischen Lösungen bezüglich des Anschlusses und der Benutzung von den in dieser Bedienungsanleitung beschriebenen Geräten geben kann.

Zulässige Betriebsbedingungen
Das Gerät ist nur für den Betrieb in geschlossenen Räumen geeignet, die über ein funktionstüchtiges Ventilationssystems verfügen. Feuchtigkeit vermeiden. Das eingeschaltete Gerät nicht unbeaufsichtigt lassen.

	DED9942	DED9946
Der minimale Durchmesser der Belüftungsöffnungen [cm^2]	375	750
Empfohlene minimale Kubatur des beheizten Raumes [m^3]	150	300

5. Technische Daten

Modell	DED9942	DED9946
Kategorie des Gerätes	$I_{3B/P}$	$I_{3B/P}$
Treibstoffart	G30	G30
Klasse des Stromschlagschutzes	IPX0	IPX0
Grad des Schutzes gegen den direkten Zugriff	I	I
Spannung [V]	230	230
Frequenz [Hz]	50	50
Elektromotorleistung	28	57
Maximaler Gasverbrauch	0,5-1,07	1,07-2,13
Heizleistung	7-15	12-30
Heißluftdurchsatz [m^3/h]	300	750
Flasche [kg] [cm x cm]	11, 60 x Ø31	**11, 60 x Ø31**
Zulassung zum Verkauf	AT, BE, CH, CZ, DE, DK, FI, FR , GR, HU, IT, LT, LV, NL, NO, PL, PT, SK, BG, CY, EE, IS, LI, LU, MT, RO, SI, ES, SE, CH. TR	
Gasleitung	HHGA 6,3 mm, 1,5 m, Class 2, P_{max}=10 bar	HHGA 6,3 mm, 1,5 m, Class 2, P_{max}=10 bar
Parameter des Druckminderers		
-Typ des Druckminderers	Z80	Z80
Gasart	LPG	LPG
Gasdruck am Eintritt [bar]	1-16	1-16
-Ausgangsdruck des Druckminderers	0,3	0,7
-Durchsatzleistung des Druckminderers	2	3
Betriebstemperatur [° C]	20-50	20-50
Verbindungsstück Eintritt	G1,G2,G3,G4,G7,G8, G9,G10, G11,G12	G1,G2,G3,G4,G7,G8, G9,G10, G11,G12
Verbindungsstück Austritt	H1,H4,H5,H6, H50,H51	H1,H4,H5,H6, H50,H51

6. Vorbereitungen vor dem Einsatz

ACHTUNG **Zuerst Stecker ziehen, erst dann jegliche Bedienung vornehmen.**

ACHTUNG **Vor der Inbetriebnahme ist unbedingt zu prüfen, ob die Verbindungen zum Schlauch und zum Reduzierstück dicht sind.**

Transportverpackung entfernen und Gerät auf Vollständigkeit prüfen (siehe Gerätekomponenten, Kap. 13). Vorhandene Komponenten vor dem Zusammenbau auf mögliche Schäden prüfen. Gerät bei festgestellten Schäden nicht in Betrieb nehmen, Schäden beim Gerätevertreiber anzeigen. Mitgelieferte Aufkleber gemäß der Bezeichnung für das Bestimmungsland auf dem Gerät anbringen.

Gasflaschenanschluss herstellen

ACHTUNG **Die Gasflasche darf sich nicht an der Frontseite des Lufterhitzers befinden! Sonst kann die Luft-terhitzerflamme zur Explosion der Gasflasche führen.**

ACHTUNG **Gasflasche immer aufgerichtet aufstellen.**

1. Gasflasche auf einem ebenen, tragfähigen Untergrund, fern von offener Flamme und ande-ren Wärmequellen aufstellen.
2. Mindestabstände der Gerätekomponenten zu den nächstgelegenen Gegenständen: Warmluft-austritt – 3,5 m, Lufteintritt (Geräterückseite) – 2,5 m, seitlich – 2 m, über dem Lufterhitzer – 2 m (Abb. E).
3. Gasschlauchendstück mit dem Lufterhitzeran-schluss verbinden und mit der Befestigungsmut-ter befestigen (Abb. C). Anderes Gasschlau-chendstück mit dem Gasdruckreduzierventil verbinden. Befestigungsmuttern mit Linksgewin-de mit einem Schlüssel SW 17 festziehen.
4. Mitgeliefertes Gasdruckreduzierventil am Gas-flaschenventil anschließen, dazu Deckel der Dichtung am Gasflaschenventil entfernen. Dich-tung auf Beschaffenheit prüfen, Befestigungs-mutter des Gasdruckreduzierventils sicher fest-ziehen (Abb. D).
5. Gasschlauch beim Anschließen des Gas-druckreduzierventils weder verdrehen, noch kni-cken.
6. Gasflaschenventil öffnen und alle Verbindun-gen auf Dichtheit prüfen.

Gasdruckreduzierventil:

Anbau und Funktion

Das einstufige Flüssiggas-Hochdruck-reduzierventil steht für einen konstanten Gasaustrittdruck unabhängig von den Schwankungen des Versorgungsgasdruckes im bestimmten Bereich.
Beim Einsatz im Freien ist das Gasdruckreduzierventil vor Regen und Schmutz entsprechend zu schützen. Bei möglichen Schwierigkeiten oder Problemen ist die Gasversorgung zu schließen und sich unverzüglich mit dem Hersteller (Gaslieferanten) in Verbindung zu setzen.
Gasflaschenventil oder seine Verbindung mit dem Gasdruckreduzierventil bei Gasaustritt oder -entzündung mit einem nassen Lappen abdecken und schließen.

Bedienung

Ist das Gasdruckreduzierventil am Gasflaschenventil ordnungsgemäß angeschlossen, wird der Drehknopf des Gasflaschenventils in Pfeilrichtung verstellt, um die Gasversorgung herzustellen. Der Drehknopf des Gasflaschenventils wird entgegen der Pfeilrichtung verstellt, um die Gasversorgung zu schließen.

ACHTUNG **Das am Gerät nicht angeschlossene Gas-druckreduzierventil nicht unüberwacht belas-sen.**

Bei normalen Einsatzbedingungen ist es emp-fehlenswert, das Gasdruckreduzierventil vor Ablauf von 10 Jahren ab seinem Baujahr zu er-neuern, um die Betriebssicherheit sicherzustel-len. Ist das Gasdruckreduzierventil in einer Rei-heninstallation eingebaut, muss der Gasdruck im Druckbereich dieses Gasdruckreduzierventils und weiterer in Reihe eingebauter -ventile enthalten sein.
Dann ist auch der Druckverlust an den An-schlüssen zu verhindern.
Werden die Gasdruckreduzierventile an Gas-speichern oder Gasdruckflaschen angebracht, jedoch nicht mit ihnen direkt verbunden, ist fol-gendes Warnschild anzubringen:
„Dieses Gasdruckreduzierventil nicht unterhalb des Gasspeicher- oder Gasdruckflaschenaustritt installieren, um den Gasaustritt bei der Gasan-sammlung im Gasdruckreduzierventil zu verhin-dern. Alle Anschlussrohre und -schläuche zwi-schen dem Eintritt des Gasdruckreduzierventils und dem Gasspeicher / der -druckflasche mit Gefälle vom -ventil zur jeweiligen Vorrichtung installieren."

Alle Anschlüsse auf Dichtheit prüfen.

ACHTUNG **Anschlüsse niemals mit offener Flamme auf Dichtheit prüfen.**

Anschlüsse nach beendeter Montage mit einem Gastestgerät prüfen. Ist kein Gastestgerät ver-fügbar, einen handelsüblichen Schaumbildner bzw. Seifenwasser für den Gasdichtheitstest verwenden. Bei entstehenden Gasblasen ist der Anschluss undicht, dann sind die Anschlüsse mit anschließendem Gasdichtheitstest zu korri-gieren.

ACHTUNG **Lufterhitzer bis zur Beseitigung der Undicht-heit unbedingt außer Betrieb setzen.**

Vorgehen bei Gasaustritt:

- Gasflaschenventil sofort schließen.
- Alle Flammenquellen abstellen.
- Aufstellraum des Gasgerätes gründlich lüften.
- Ursache für den Gasaustritt beseitigen.
- Gasflaschenventil öffnen, Gasdichtheitstest wiederholen.

Nach beendetem Zusammenbau und durchge-führtem Dichtheitstest ist das Gerät betriebsbe-reit.

7. Netzanschluss

Vor dem Netzanschluss des Gerätes sicherstellen, dass die Versorgungsspannung dem Wert laut dem Typenschild entspricht.
Die Elektroinstallation muss gemäß den grundlegenden Anforderungen an Elektroinstallationen hergestellt werden und die Anforderungen an den sicheren Gebrauch erfüllen. Die Parameter des Stromkabel-Mindestquerschnittes sowie des Sicherungsnennwertes hängen von der Geräteleistung ab und werden in der folgenden Tabelle aufgeführt:

Machinenleistung [W]	Min. Drahtschnitt [mm2]	Min. Sicherungsgröße Typ C [A]
>2300	2,5	16

Die Netzinstallation muss von einem Fachelektriker verlegt werden. Bei erforderlichen Verlängerungskabeln darf der Leitungsquerschnitt den erforderlichen Wert nicht unterschreiten (s. Tabelle). Das Elektrokabel ist so zu verlegen, dass es beim Gerätebetrieb nicht durchschnitten wird. Nicht funktionsfähige Verlängerungskabel nicht gebrauchen. Technische Beschaffenheit des Versorgungskabels regelmäßig nachprüfen. Gerät nicht am Versorgungskabel ziehen. Gerät an eine Schukodose mit Stromvergleichsschutz anschließen. Beschädigtes Versorgungskabel aus Sicherheitsgründen nur in einer Vertragswerkstatt wechseln lassen. Stecker oder Versorgungskabel nur in einer Vertragswerkstatt wechseln lassen.

8. Gerät einschalten

ACHTUNG **Die Tätigkeiten laut Kap. „Vorbereitungen vor dem Einsatz" unbedingt vornehmen, bevor das Gerät in Betrieb genommen wird".**

⚠ ACHTUNG **Vor Inbetriebnahme des Gerätes sind die Verbindungen des Gasschlauches und des Reduzierventils auf Dichtheit unbedingt zu prüfen..**

Heizbetrieb

1. Die Position „0“ ist die Grundposition des Luftheizgerät-Steuerschalters. Stecker in der Schukodose anschließen, dabei darauf achten, dass die Netzspannung dem Wert auf dem Typenschild entspricht.
Stromversorgung einschalten, dazu Steuerschalter auf „I“ verstellen (Abb. A, 2).
2. Sicherstellen, dass der Ventilatorläufer rotiert. Drucktaste des Sicherheitsventils (Abb. A, 3) mit einer Hand ca. 3 Sekunden lang gedrückt halten, mit der anderen Hand Drucktaste des Zündmagneten betätigen (Abb. A, 1). Drucktaste des Sicherheitsventils nach der Gaszündung ca. 20 Sekunden lang gedrückt halten.

⚠ ACHTUNG **Luftheizgerät nicht einschalten, wenn der Ventilatorläufer nicht rotiert.**

3. Flamme aus einer sicheren Entfernung prüfen und beobachten, dabei fern vom Heißluftaustritt bleiben. Die ordnungsgemäße Flamme ist blau, bleibt stabil und füllt die ganze Brennkammer.

⚠ ACHTUNG **Gasschlauch beim Luftheizgerätebetrieb nicht verknicken und nicht verdrehen.**

Lüftungsbetrieb

Das Gerät kann auch als ein Ventilator betrieben werden. Dazu Gerät elektrisch anschließen und Steuerschalter auf „I“ verstellen (Abb. A, 2). Gasflaschenventil beim früheren Gerätebetrieb im Heizmodus schließen.

Heizleistungregelung

Der Erhitzer ist mit einem Regelventil (Zeichnung A, 4) ausgestattet. Es ist für die Regelung des Gasdurchflusses in Übereinstimmung mit den angegebenen technischen Parametern verantwortlich. Die Umdrehung des Ventils nach links bis zum Anschlag ist für den maximalen Gasdurchfluss und die maximale Heizleistung verantwortlich. Die Umdrehung des Ventils nach rechts bis zum Anschlag ist für den minimalen Gasdurchfluss und die minimale Heizleistung verantwortlich.

Luftheizgerät ausschalten

Luftheizgerät ordnungsgemäß ausschalten:
1. Gaszuführung trennen, dazu Gasflaschenventil schließen.
2. Ventilator ca. 20 Sekunden lang eingeschaltet belassen, um das Luftheizgerät abzukühlen.
3. Luftheizgerät mit dem Steuerschalter ausschalten (Abb. A, 2).
4. Stecker ziehen.
5. Luftheizgerät vom Gasschlauch trennen.
6. Vor Verstragen des Luftheizgerätes ca. 20 Minuten lang auf vollständiges Abkühlen des Gerätes warten.
Auch wenn das Gehäuse kühl genug ist, soll es nach beendetem Geräteeinsatz nicht berührt werden.

⚠ ACHTUNG **Bei abgestelltem Gerätebetrieb ist das Gasflaschenventil unbedingt zu schließen.**

9. Gerätegebrauch

⚠ ACHTUNG **Zuerst das Luftheizgerät elektrisch trennen und Gasflaschenventil schließen, erst dann erforderliche Gerätewartung durchführen.**

Die Reparaturen dürfen ausschließlich von Fachtechnikern in den Vertragswerkstätten des Herstellers durchgeführt werden. Gerät regelmäßig reinigen und überprüfen lassen.
Luftein- und -austritt des Luftheizgerätes bei der Wartung reinigen, Gasschlauch zwischen dem Gasdruckreduzierventil und dem Luftheizgerät kontrollieren, Gasflasche vor jedem Geräteeinsatz und nach jedem Wechsel auf Dichtheit prüfen. Ist der Gasschlauch beschädigt oder ist seine Gebrauchsdauer abgelaufen, ist er in einer Vertragswerkstatt des Herstellers wechseln zu lassen.

Technische Inspektion:

Mindestens einmal jährlich, am besten vor jeder Heizperiode, ist das Luftheizgerät in einer Vertragswerkstatt des Herstellers technisch überprüfen zu lassen.

⚠ ACHTUNG **Technische Überprüfung des Heizgerätes durch Unbefugte ist unzulässig.**

Gasflaschenventil bei einer längeren Außerbetriebnahme des Luftheizgerätes schließen und Stecker ziehen.

Lagerung

Heizluftgerät nach beendeter Heizperiode trocken, gegen Staub und Luftfeuchte geschützt, bei 5-20° C lagern. Gasschlauch vor erneutem Geräteeinsatz auf Dichtheit und Stromkabel auf Beschädigungen prüfen. Rücksprache mit dem Gerätehändler oder mit dem Hersteller bei Bedenken erforderlich, um eine technische Auskunft einzuholen.

Gasflaschenwechsel:

⚠ ACHTUNG **Gasflasche im Freien und fern von jeglichen Feuer-, Wärmequellen sowie brennbaren Stoffen wechseln.**

Gasflasche bei abgekühltem Luftheizgerät wechseln, Gasdruckreduzierventil bei geöffnetem Gasflaschenventil niemals abbauen.
1. Gasflaschenventil schließen.
2. Gasdruckreduzierventil abbauen.
3.Dichtung des Gasreduzierventils auf Beschaffenheit prüfen und gegebenenfalls wechseln.
4. Neue Gasflasche anschließen, dabei Schraubverbindungen fest anziehen.
5. Gerät auf Dichtheit prüfen.
Verrostete, verformte oder beschädigte Gasflaschen stellen eine Gefahr dar und müssen vor der Gasanlieferung überprüft werden. Gasflaschen mit beschädigtem Gewindeanschluss niemals gebrauchen.

10. Ersatzteile und Zubehör

W Bei erforderlichem Ersatzteil- oder Zubehörkauf ist Kontakt mit dem Service der Fa. Dedra Exim aufzunehmen – siehe Kontaktangaben auf S. 1 dieser Anleitung. In der Ersatzteilbestellung ist die auf dem Typenschild angegebene Chargen-Nr. und
die Teilenummer gemäß der Übersichtszeichnung anzugeben.
Die Reparaturen während der Garantiedauer werden gemäß der Garantieurkunde durch-geführt. Das reklamierte Produkt ist zur Re-paratur in der jeweiligen Verkaufsstelle abzu-liefern (der Gerätehändler ist verpflichtet, das reklamierte Produkt in Empfang zu nehmen), an die nächstgelegene Reparaturwerkstatt (Liste der Reparaturwerkstätten siehe: www.dedra.pl) oder an den Zentralservice der Fa. Dedra Exim zu schicken. Die ausgefüllte Garantieurkunde ist mitzugeben. Nach Ab-lauf der Garantiedauer werden die Reparatu-ren durch den Zentralservice der Fa. Dedra Exim durchgeführt. Das beschädigte Produkt ist beim Service abzuliefern, die Sendungs-kosten werden vom Betreiber getragen.).

11. Störungen selbst beseitigen

⚠ ACHTUNG **Zuerst Stecker des Gerätes ziehen, erst dann Störungen selbst beseitigen**

Problem	Ursache	Lösung
Der Erhitzer schaltet sich nicht ein	Stromversorgung fehlt Zu niedrige Spannung Stromausfall Sonstige	Den Anschluss des Erhitzers an das Elektronetz überprüfen Die Ursache des Spannungsabfalls beseitigen Noch einmal in Gang setzen, nach dem die Spannung wieder in Ordnung ist Das Gerät zur Reparatur übergeben
Der Erhitzer zündet das Gas nicht an	Druckknopf der Gaszuführung ist nicht ausreichend hineingedrückt Das Gas ist	Den Druckknopf richtig eindrücken (bis zum Widerstand) Das Gerät zur Reparatur übergeben Die Flasche gegen eine neue austauschen
Der Erhitzer geht während der Arbeit aus	Das Gas ist in er Flasche alle. Ansprechen des Thermostats Sonstige	Die Flasche gegen eine neue austauschen Noch einmal in Gang setzen, nach dem die Spannung wieder in Ordnung ist Nach dem das Gerät abgekühlt ist, die Ursache des Überhitzens beseitigen, noch einmal in Gang setzen Die Flasche gegen eine neue austauschen

12. Gerätekomponenten

1. Erhitzer, 2. Gasleitung ~1,5m, 3. Druckminderer

13. Nutzerinformationen über die abgabe von gebrauchten elektro- und elektronik-altgeräten



(betrifft Haushalte)
Das auf den Produkten oder in den Begleitunterlagen abgebildete Symbol weist darauf hin, dass defekte elektrische oder elektronische Geräte nicht mit dem Hausmüll entsorgt werden dürfen. Wenn Sie Bauteile entsorgen, wiederverwenden oder verwerten möchten, bringen Sie diese bitte zu einer speziellen Sammelstelle, wo sie kostenlos angenommen werden. Informationen über die Standorte von Sammelstellen für Altgeräte finden Sie bei den örtlichen Behörden, z. B. auf deren Websites.
Durch die korrekte Entsorgung des Geräts schonen Sie wertvolle Ressourcen und vermeiden negative Auswirkungen auf die Gesundheit und die Umwelt, die sich aus dem möglichen Vorhandensein von gefährlichen Stoffen, Gemischen und Bestandteilen in dem Gerät ergeben.
Bei unsachgemäßer Entsorgung drohen Strafen nach den jeweiligen örtlichen Vorschriften.
Benutzer in EU-Ländern: Wenn Sie elektrische oder elektronische Geräte entsorgen müssen, wenden Sie sich bitte an die nächstgelegene Verkaufsstelle oder Ihren Lieferanten, der Ihnen weitere Informationen geben kann.
Entsorgung in Ländern außerhalb der Europäischen Union: Dieses Symbol gilt nur für Länder innerhalb der Europäischen Union. Sollten Sie dieses Produkt entsorgen wollen, wenden Sie sich bitte an Ihre örtlichen Behörden oder Ihren Händler, um die richtige Entsorgungsmethode zu erfahren.

Garantiekarte

für

Gas-Lufterhitzer

Katalognummer: Lotnummer: .....

(im Weiteren **Produkt** genannt)

Kaufdatum des Produkts: .....

Stempel des Verkäufers

Datum und Unterschrift des Verkäufers: .....

Erklärung des Benutzers:

Ich bestätige, dass ich über die Bedingungen der Garantie sowie Folgen der Nichtbeachtung von den in der Bedienungsanleitung und Garantiekarte enthaltenen Anweisungen informiert wurde. Die Bedingungen dieser Garantie sind mir bekannt, was ich mit meiner eigenhändigen Unterschrift bestätige:

....

Datum und Ort Unterschrift des Käufers

I. Haftung für das Produkt

1. **Garant** - DEDRA EXIM sp. z o.o. mit Sitz in Pruszków, Adresse: ul. 3 Maja 8, 05-800 Pruszków, Reg.-Nr. KRS 0000062517, Amtsgericht für Warschau, XIV Wirtschaftsabteilung des Nationalen Gerichtsregisters, Steuernummer 527-020-49-33, Stammkapital: 100 980.00 zł.
2. Zu den in dieser Garantiekarte bestimmten Bedingungen erteilt der Garant hiermit Garantie für das Produkt, das vom Vertrieb des Garants stammt.
3. Die Garantiehaftung umfasst nur Mängel, deren Entstehung auf die im Produkt zum Zeitpunkt seiner Aushändigung dem Benutzer enthaltenen Fehler zurückzuführen ist.
4. Im Rahmen der Garantie gewinnt der Benutzer das Recht zur kostenlosen Reparatur des Produkts, soweit der Mangel innerhalb der Garantiezeit offenbart wurde. Die Art und Weise, auf die das Produkt repariert wird (Methode der Reparatur) wird vom Garanten bestimmt. Falls der Garant feststellt, dass die Reparatur nicht möglich ist, behält sich der Garant das Recht vor, das mangelhafte Element oder das ganze Produkt gegen ein freies von Mängeln zu tauschen, den Preis des Produkts zu mindern oder vom Vertrag abzutreten.
5. Gegenüber einem Benutzer, der kein Verbraucher im Sinne des Gesetzes vom 23. April 1964 Zivilgesetzbuch ist, ist die Schadensersatzhaftung des Garanten für die sich aus dieser Garantie ergebenden und/oder im Zusammenhang mit ihrer Erteilung und Ausübung stehenden Schäden, ohne Rücksicht auf den Rechtstitel, maximal auf den Wert des mangelhaften Produkts begrenzt.

II. Garantiezeit

Elemente des Produkts, die mit der Garantie umfasst sind	Dauer des Garantieschutzes
Gas-Lufterhitzer	24 Monate ab dem Kaufdatum des Produkts das auf dieser Garantiekarte angegeben ist

III. Bedingungen der Inanspruchnahme der Garantie

1. Vorlegung der ausgefüllten Garantiekarte vom Benutzer sowie Glaubhaftmachung der Kaufumstände vom Benutzer, z.B. durch Vorlegung eines Kassenbelegs, einer Rechnung, usw. Damit die Reklamation reibungslos durchgeführt werden kann, wird es empfohlen, dass der Benutzer alle in dem "Lieferumfang" genannten Elemente, der in der Bedienungsanleitung beschrieben wurde, zusammen mit dem Produkt zur Reklamation abgibt.
2. Beachtung der in der Bedienungsanleitung und Garantiekarte enthaltenen Anweisungen vom Benutzer.
3. Die Garantie umfasst nur das Gebiet der Republik Polen und der EU.
4. Die Garantie umfasst nicht die Mängel des Produkts, die infolge von folgenden Ursachen entstanden sind:
a. Nichtbeachtung der in der Bedienungsanleitung bestimmten Bedingungen vom Benutzer, insbesondere in Bezug auf richtige Nutzung, Wartung und Reinigung;
b. Verwendung von Reinigungs- oder Wartungsmitteln vom Benutzer, die im Widerspruch zu der Bedienungsanleitung stehen;
c. Unrichtige Aufbewahrung und unrichtiger Transport des Produkts vom Benutzer;
d Eigenmächtige Veränderungen und/oder Umbauten am Produkt vom Benutzer, die mit dem Garant nicht abgestimmt wurden;
e. Verwendung von Betriebsmaterialien und Ersatzteilen vom Benutzer, die im Widerspruch zu der Bedienungsanleitung stehen.
5 Der Benutzer, der kein Verbraucher im Sinne des Gesetzes vom 23. April 1964 Zivilgesetzbuch ist, verliert Garantieansprüche für das Produkt, an dem:
- Seriennummer, Datumsangaben und Typenschilder vom Benutzer entfernt, verändert oder beschädigt wurden;
- Plomben vom Benutzer beschädigt wurden oder Spuren des Hantierens an ihnen tragen.
6. **Achtung!** Die mit täglicher Bedienung des Produkts verbundenen Tätigkeiten, die sich u.a. aus der Bedienungsanleitung ergeben, sind vom Benutzer auf eigene Rechnung und eigene Kosten auszuführen.

IV. Reklamationsverfahren

1. Falls unrichtige Arbeit des Produkts festgestellt wird, soll man sich vor der Anmeldung der Reklamation vergewissern, dass alle insbesondere in der Bedienungsanleitung bestimmten Bedientätigkeiten richtig ausgeführt wurden.
2. Die Reklamation soll man unverzüglich, am besten innerhalb von 7 Tagen ab Feststellung des Mangels am Produkt anmelden. Der Benutzer, der kein Verbraucher im Sinne des Gesetzes vom 23. April 1964 Zivilgesetzbuch ist, verliert Garantieansprüche für das Produkt, im Falle, wenn die Reklamation nicht innerhalb von 7 Tagen angemeldet wird.
3. Die Reklamation kann u.a. am Verkaufsort, an dem das Produkt gekauft wurde, beim Garantieservice oder schriftlich auf folgende Adresse angemeldet werden: DEDRA EXIM sp. z o.o., ul. 3 Maja 8, 05-800 Pruszków.
4. Der Benutzer kann die Reklamation unter Verwendung des Formulars anmelden, das auf der Internet www.dedra.pl zugänglich ist. ("Formular zur Anmeldung der Reklamation aufgrund der Garantie").
5. Die Adressen von Garantieservice-Stellen für jeweilige Länder sind auf der Internetseite www.dedra.pl zugänglich. Im Falle, wenn keine Garantieservice-Stelle im jeweiligen Land vorhanden ist, soll man die Reklamationsanmeldung aufgrund der Garantie an folgende Adresse richten: DEDRA EXIM sp. z o.o. ul. 3 Maja 8, 05-800 Pruszków (Polska).
6. Im Hinblick auf die Sicherheit des Benutzers ist die Nutzung eines mangelhaften Produkts untersagt..
7. Achtung!!! Nutzung eines mangelhaften Produkts gefährdet der Gesundheit und dem Leben des Benutzers.
8. Erfüllung der sich aus der Garantie ergebenden Pflichten erfolgt innerhalb von 14 Werktagen ab der Rückgabe des beanstandeten Produkts vom Benutzer.
9. Vor der Rückgabe des mangelhaften Produkts zur Reklamation soll man es reinigen. Das beanstandete Produkt soll sorgfältig vor möglichen Beschädigungen während des Transports abgesichert werden (es wird empfohlen das beanstandete Produkt in Originalverpackung zu bringen).
10. Die Garantiezeit wird um die Zeit verlängert, in der der Benutzer das mit der Garantie umfasste Produkt infolge des Mangels nicht benutzen konnte.
Die sich aus den Vorschriften über die Gewährleistung für Mängel von verkauften Sachen ergebenden Rechte des Benutzers werden von dieser Garantie weder ausgeschlossen noch eingeschränkt oder eingestellt

SI Kazalo

1. Fotografije in risbe
2. Opis naprave
3. Namen naprave
4. Omejitev uporabe
5. Tehnični podatki
6. Priprava na delo
7. Povezava z omrežjem
8. Vklop naprave
9. Tekoče vzdrževanje
10. Rezervni deli in dodatki
11. Samostojno odpravljanje težav
12. Dokončanje opreme
13. Informacije za uporabnike o odstranjevanju električne in elektronske opreme
14. Garancijski list

Izjava o skladnosti je priložena priročniku kot ločen dokument. Če izjave o skladnosti ni, se obrnite na družbo Dedra Exim Sp. z o.o.
Splošni varnostni predpisi so vključeni v priročniku kot posebna knjižica.

OPOZORILO. **Preberite vsa opozorila, označena s simbolom, in vsa navodila.**

Neupoštevanje naslednjih opozoril in varnostnih navodil lahko povzroči električni udar, požar ali hude telesne poškodbe.

Vsa opozorila in navodila shranite za nadaljnjo uporabo.

2. Opis naprave

Slika A: 1. Gumb za vžig, 2. Stikalo, 3. Ročno sproščanje varnostnega ventila, 4. Regulacijski ventil za pretok plina. 5. plinski priključek.

3. Namen naprave

Plinski grelnik je grelnik zraka in je namenjen samo za ogrevanje zaprtih prostorov, kjer je treba vzdrževati temperaturo na določeni ravni, kot so skladišča, delavnice, predori, proizvodne hale, rastlinjaki, objekti med gradbenimi deli. Opremljen je z ventilatorjem, ki ga poganja električni motor, ki poganja zračni tok in pomaga krožiti zrak v prostoru, hkrati pa zagotavlja ustrezno razmerje presežnega zraka za proces zgorevanja.

4. Omejitve uporabe

Napravo lahko uporabljate le v skladu s spodnjimi "Dovoljenimi pogoji delovanja". Nedovoljene spremembe mehanske in električne konstrukcije, kakršne koli spremembe, vzdrževalna dela, ki niso opisana v navodilih za uporabo, bodo obravnavana kot nezakonita in bodo povzročila takojšnjo izgubo garancijskih pravic, izjava o skladnosti pa bo postala neveljavna. Vsaka uporaba, ki ni predvidena ali ni v skladu z navodili za uporabo, bo imela za posledico takojšnjo izgubo garancijskih pravic.

Naprava je namenjena uporabi le v zaprtih prostorih z učinkovitim prezračevanjem. Naprava ni namenjena za uporabo v stanovanjskih območjih. Če se uporablja v javnih stavbah, se prepričajte, da lokalni predpisi dovoljujejo takšno uporabo. Ne uporabljajte v kleteh ali prostorih pod nivojem tal. Ne uporabljajte za odmrzovanje, odmrzovanje zaledenelih delov (različne vrste rezervoarjev, karoserije in šasije avtomobilov, strukturni deli itd.). Ne uporabljajte na prašnih in onesnaženih območjih. Naprave ne smete uporabljati za neprekinjeno ogrevanje hlevov, kmetij itd. Če grelnik deluje ob stalni prisotnosti ljudi, je treba zagotoviti ustrezne delovne pogoje. Prostor je treba prezračevati tako, da odstotek strupenih snovi v zraku ne presega zdravju nevarne ravni. Dobro prezračevanje je zagotovljeno, če je zagotovljeno normalno kroženje zraka skozi okna, vrata in druge fiksne odprtine, katerih površina je vsaj tako velika, kot je opisano v "Dovoljenih pogojih delovanja" (25 cm^2 za vsak kilovat grelne moči grelnika). Priporočena najmanjša kubatura prostora, v katerem deluje grelnik, je opisana v poglavju "Dovoljeni pogoji delovanja". Če grelnik deluje brez stalne prisotnosti ljudi, je treba namestiti znake, ki prepovedujejo, da so ljudje ves čas v prostoru. Zagotovljeno mora biti normalno kroženje zraka skozi vrata in okna. Notranji predpisi v drugih državah lahko določajo dodatne zahteve, zato se v takih primerih obrnite na proizvajalca.

Dovoljeni delovni pogoji
Napravo lahko uporabljate le v zaprtih prostorih z učinkovitim prezračevanjem. Izogibajte se vlagi. Naprave ne puščajte vklopljene brez nadzora.

	DED9942	DED9946
Najmanjši prečni prerez prezračevalnih odprtin [cm^2]	375	750
Priporočena najmanjša kubatura ogrevanega prostora [m^3]	150	300

5. Tehnični podatki

Model	DED9942	DED9946
Kategorija opreme	$I_{3B/P}$	$I_{3B/P}$
Vrsta goriva	G30	G30
Zaščitni razred	IPX0	IPX0
Stopnja zaščite pred neposrednim dostopom	I	I
Napetost [V]	230	230
Frekvenca [Hz]	50	50
Moč električnega motorja [W]	28	57
Poraba plina [kg/h]	0,5-1,07	0,85-2,13
Ogrevalna moč [kW]	7-15	12-30
Izhod toplega zraka [m^3 /h]	300	750
Valj [kg] [cm x cm]	11, 60 x Ø31	11, 60 x Ø31
Izdaja za prodajo	AT, BE, CH, CZ, DE, DK, FI, FR , GR, HU, IT, LT, LV, NL, NO, PL, PT, SK, BG, CY, EE, IS, LI, LU, MT, RO, SI, ES, SE, CH. TR	
Plinska cev	HHGA 6,3 mm, 1,5 m, razred 2, P_{max} =10 bar	HHGA 6,3 mm, 1,5 m, razred 2, P_{max} =10 bar
Paremetri reduktorja		
Tip Redutcor	Z80	Z80
Vrsta plina	LPG	LPG
Vstopni tlak [bar]	1-16	1-16
Izhodni tlak regulatorja [bar].	0,3	0,7
Zmogljivost reduktorja [kg/h]	2	3
Delovna temperatura [°C]	20-50	20-50
Vhodni priključek	G1,G2,G3,G4,G7, G8,G9,G10, G11,G12	G1,G2,G3,G4,G7,G8 ,G9,G10, G11,G12
Izhodni priključek	H1,H4,H5,H6, H50,H51	H1,H4,H5,H6, H50,H51

6. Priprava na delo

POZOR **Vse postopke je treba izvajati, ko je enota izključena iz vira napajanja.**

POZOR **Pred začetkom obratovanja je treba preveriti tesnost priključkov na cev in reduktor.**

Ko aparat vzamete iz embalaže, preverite, ali ne manjka noben od sestavnih delov, navedenih v dobavi (glejte točko 14). Preden začnete z montažo, preverite, ali so sestavni deli poškodovani; če odkrijete kakršno koli poškodbo, naprave ne zaženite in o tem obvestite prodajalca.
Po namestitvi je treba enoto prelepiti z nalepkami, ki so priložene enoti, v skladu s kodo ciljne države.
Priključek plinske jeklenke.

POZOR **Cilinder ne sme biti nameščen na sprednji strani grelnika! Plamen grelnika, usmerjen neposredno v jeklenko, lahko povzroči eksplozijo plina.**

POZOR **Cilinder mora biti vedno postavljen navpično.**

1. Plinsko jeklenko za propan/butan postavite na ravno, trdo in ravno površino, stran od odprtega ognja in virov toplote.
2. postavite grelnik tako, da so ovire oddaljene min. 3,5 m od izhoda grelnika, 2,5 m od vhoda (zadnji del enote), 2 m od strani grelnika, 2 m od vrha (slika D)
3. konec gibljive plinske cevi priključite na priključek grelnika in ga pritrdite s pritrdilno matico (slika C), drugi konec cevi pa priključite na regulator. Da bo priključek varen, matice zategnite s 17 mm ključem z levim navojem.
4 Privijte valjčni ventil, reduktor, ki je pritrjen na enoto, in odstranite tesnilni pokrov valjčnega ventila. Ko preverite, ali je tesnilo prisotno in v dobrem stanju, zategnite pritrdilno matico reduktorja, da zagotovite tesno povezavo (slika D).
5. Pri priključevanju regulatorja na jeklenko se izogibajte zvijanju in upogibanju cevi.
6. Odvijte ventil jeklenke in preverite, ali priključek pušča.

Reduktor tlaka:

Namestitev in pogoji delovanja
Enostopenjski visokotlačni regulator za utekočinjeni naftni plin ohranja konstanten izhodni tlak - ne glede na nihanje izvornega tlaka v določenih razponih.
Pri uporabi na prostem mora biti reduktor ustrezno zaščiten pred dežjem in umazanijo.
V primeru kakršnih koli težav ali težav takoj zaprite dovod plina in se obrnite na prodajalca (dobavitelja plina).
Če pride do uhajanja ali vžiga uhajajočega plina, je treba ventil ali priključek ventila na regulator pokriti z mokro krpo in ventil izklopiti.

Storitev
Ko je regulator pravilno nameščen na ventil jeklenke, pretok dosežemo z obračanjem gumba ventila v smeri, ki jo kaže puščica. Če želite zapreti pretok plina, obrnite ventil v nasprotno smer.

POZOR **Prepovedano je pustiti regulator na jeklenki nepovezan s sprejemnikom.**

V normalnih pogojih uporabe je priporočljivo zamenjati reduktor pred 10 leti od datuma izdelave, da se zagotovi varno delovanje.
Če je regulator nameščen zaporedno, je treba zagotoviti, da je tlak prehajajočega plina znotraj tlačne meje tega regulatorja in zaporednih regulatorjev.
Odpraviti je treba tudi morebitne padce tlaka na spojih.
Pri opremi, ki je nameščena ob tlačnih posodah ali jeklenkah, vendar z njimi ni neposredno povezana, se prikaže naslednje opozorilo: "Ta regulator ne sme biti nameščen pod izhodom rezervoarja ali jeklenke, da se prepreči uhajanje plina zaradi kopičenja v regulatorju. Vse cevi, ki se uporabljajo za povezavo vhoda regulatorja z rezervoarjem ali jeklenko, morajo biti nameščene tako, da se od regulatorja do rezervoarja spuščajo navzdol."

Preverjanje tesnosti priključka.

POZOR **Nikoli ne preverjajte puščanja na priključkih s plamenom.**

Po namestitvi preverite priključke s preizkuševalcem tesnosti; če nimate preizkuševalca tesnosti, preverite tesnost s penečim sredstvom ali milnico, ki je na voljo na trgu. Če se pojavijo mehurčki, mehurčki ali plinski mehurčki, to pomeni, da je priključek netesen - priključek je treba popraviti in ponovno preskusiti.

POZOR **Grelnika ne uporabljajte, dokler puščanje ni odpravljeno.**

Ukrepanje v primeru uhajanja plina:
- takoj zaprite ventil jeklenke,
- pogasite vse vire ognja,
- prezračite prostor, da razredčite koncentracijo plina,
- odstranite vzrok puščanja,
- po odvijanju ventila ponovno preverite, ali pušča.

Po končani namestitvi in preskusu tesnosti je enota pripravljena za delovanje.

7. Povezava z omrežjem

Pred priključitvijo naprave na vir napajanja se prepričajte, da napajalna napetost ustreza vrednosti, navedeni na tipski ploščici.
Napajalna napeljava mora biti izvedena v skladu z bistvenimi zahtevami za električne inštalacije in mora izpolnjevati varnostne zahteve za uporabo. Parametri za najmanjši presek napajalnega kabla in nazivna vrednost varovalke glede na moč naprave so navedeni v spodnji preglednici:

Moč naprave [W].	Najmanjši prečni prerez vodnika [mm^2]	Najmanjša varovalka tipa C [A].
<700	0,75	6

Namestitev naj opravi usposobljen električar. Pri uporabi podaljškov poskrbite, da presek vodnika ni manjši od zahtevanega (glejte preglednico). Električni kabel napeljite tako, da med delovanjem ne bo nevarnosti, da bi ga prerezali. Ne uporabljajte poškodovanih podaljškov. Občasno preverite stanje napajalnega kabla. Ne vleci za napajalni kabel. Napravo priključite na ozemljeno električno vtičnico, zaščiteno z odklopnikom preostalega toka.
Če je napajalni kabel poškodovan, ga mora iz varnostnih razlogov zamenjati pooblaščeni servisni center.Zamenjavo vtiča ali napajalnega kabla mora vedno opraviti pooblaščeni servisni center.

8. Vklop naprave

POZOR **Pred zagonom enote je treba upoštevati korake, opisane v poglavju "Priprava na delovanje".**

POZOR **Pred vklopom grelnika preverite, ali sistem pušča.**

Način ogrevanja
1.Začetni položaj stikala za napajanje grelnika je "0". Vtič vstavite v vtičnico s čepom in se prepričajte, da se napetost v vtičnici ujema z napetostjo, navedeno na ploščici. Vklopite napajanje s prestavitvijo stikala za napajanje v položaj "I" (slika A, 2).
Prepričajte se, da se lopatice ventilatorja vrtijo. Z eno roko pritisnite gumb varnostnega ventila (slika A, 3) in ga držite približno 3 sekunde, nato pa z drugo roko pritisnite gumb stikala za vžig (slika A, 1). Po vžigu plina približno 20 sekund držite gumb varnostnega ventila**.**

POZOR **Če se ventilator ne vrti, ne vklopite grelnika.**

3. Preverite plamen, na varni razdalji opazujte plamen in pazite, da se ne znajdete v liniji izhoda vročega zraka. Pravilen plamen je modre barve, stabilen in pokriva celoten obseg zgorevalne komore.

POZOR **Pri uporabi grelnika plinske cevi ne smete upogibati ali zvijati.**

Nadzor moči ogrevanja
Grelnik je opremljen z regulacijskim ventilom (slika A, 4). Odgovoren je za uravnavanje pretoka plina v skladu s parametri, navedenimi v tehničnih podatkih. Če ventil zavrtite do konca v levo, se doseže največji pretok plina in največja moč ogrevanja. Obrat ventila v desno pomeni najmanjši pretok plina in najmanjšo moč ogrevanja.

Izklop grelnika
Za pravilen izklop grelnika:
1. Zaprite dovod plina tako, da zaprete ventil plinske jeklenke,
2. Ventilator pustite vklopljen približno 60 sekund, da se grelnik ohladi.

3. Izklopite grelnik s stikalom za napajanje (slika A, 2),
4. odklopite enoto iz električnega omrežja,
5. odklopite napravo s plinskega voda,
6. počakajte približno 20-30 minut, da se enota popolnoma ohladi, preden grelnik premaknete v skladišče.
Čeprav se je ohišje ohladilo, se ga ni priporočljivo dotikati takoj po uporabi.

⚠ POZOR **Če grelnik ne deluje, je treba nujno zapreti ventil plinske jeklenke.**

9. Tekoče vzdrževanje

⚠ POZOR **Vsa vzdrževalna dela izvajajte tako, da napravo odklopite iz električnega omrežja in plinske jeklenke.**

Popravila lahko opravljajo le usposobljeni strokovnjaki na mestih, ki jih določi proizvajalec. Napravo je treba redno čistiti in pregledovati.
Med vzdrževalnimi deli očistite vhod in izhod grelnika, preglejte plinsko cev med regulatorjem in grelnikom ter vsaj enkrat na mesec in po vsaki zamenjavi jeklenke preverite, ali pušča. Če je cev poškodovana ali je potekel rok uporabe, jo je treba zamenjati v pooblaščenem servisnem centru.

Tehnični pregled:

Vsaj enkrat na leto je priporočljivo opraviti tehnični pregled pri pooblaščenem servisu, po možnosti pred vsako ogrevalno sezono.

⚠ POZOR **Tehničnega pregleda ne smejo opravljati nepooblaščene osebe.**

Če naprave dalj časa ne uporabljate, zaprite ventil na jeklenki in napravo izključite iz električnega omrežja.

Shranjevanje

Po koncu ogrevalne sezone je treba napravo shraniti na suhem in brezprašnem mestu, zaščiteno pred vlago, pri temperaturi 5-20 °C. Pred ponovnim zagonom naprave preverite tesnost plinske cevi in učinkovitost električnega priključka. Če ste v dvomih, se obrnite na prodajalca ali proizvajalca za tehnično svetovanje.

Zamenjava plinske jeklenke:

⚠ POZOR **Plinske jeklenke zamenjajte na odprtem prostoru, na varni razdalji od virov ognja, toplote in vnetljivih materialov.**

Nikoli ne odvijajte regulatorja, če je ventil na jeklenki v odprtem položaju.
1. Zaprite ventil na jeklenki,
2. Odklopite regulator z jeklenke,
3.Preverite, ali je v reduktorju tesnilo, in preverite njegovo stanje (po potrebi ga zamenjajte),
4. priključite novo jeklenko in pazite, da se navojni priključki ne sprostijo,
5. opravite preskus uhajanja.
Rjaste, vdolbene ali poškodovane plinske jeklenke so lahko nevarne, zato jih je treba pred dobavo plina preveriti. Cilindrov s poškodovanim navojnim priključkom ne smete uporabljati.

10. Rezervni deli in dodatki

Za nakup rezervnih delov in dodatne opreme se obrnite na servisno službo družbe Dedra Exim. Kontaktne podatke najdete na strani 1 priročnika.
Pri naročanju rezervnih delov navedite številko serije na ploščici in številko dela iz montažne risbe.
V garancijskem obdobju se popravila izvajajo v skladu s pogoji, navedenimi v garancijskem listu. Okvarjeni izdelek oddajte v popravilo na kraju nakupa (prodajalec je dolžan sprejeti okvarjeni izdelek), pošljite ga v osrednji servisni center družbe Dedra Exim ali ga pošljite v servisni center, ki je najbližje vašemu kraju bivanja (seznam servisnih centrov na www.dedra.pl). Priložite izpolnjen garancijski list. Po poteku garancijskega roka popravila opravi centralna služba. Okvarjeni izdelek pošljite servisnemu centru (stroške pošiljanja plača uporabnik).

11. Samostojno odpravljanje napak

⚠ POZOR **Pred samostojnim odpravljanjem težav enoto odklopite iz električnega omrežja.**

Problem	Vzrok	Rešitev
Grelnik se ne vklopi	Ni napajanja. Napajalna napetost je prenizka. Izpad električne energije. Drugo	Preverite priključitev grelnika na električno omrežje Odstranite razlog za zmanjšanje napetosti Ponovni zagon po obnovitvi napajanja Napravite enoto.
Grelnik ne vžge plina	Gumb za dovajanje plina ni dovolj pritisnjen. Izčrpanost plinske jeklenke. Drugo	Pravilno pritisnite gumb (do konca) Cilinder zamenjajte z novim. Napravite enoto.
Grelnik se med delovanjem ugasne	Izčrpanost plinske jeklenke. Izpad električne energije. Izklop termostata. Drugo	Cilinder zamenjajte z novim. Ponovni zagon po obnovitvi napajanja Ko se naprava ohladi, odstranite vzrok pregrevanja, ponovno zaženite Napravite enoto.

12. Dokončanje opreme

1. grelec - 1 enota, 2. plinska cev ~ 1,5 m - 1 enota, 3. regulator - 1 enota, 4. ročaj - 1 enota.

13. Informacije za uporabnike o odstranjevanju električne in elektronske opreme

(zadeva gospodinjstva)



Simbol, ki je prikazan na izdelkih ali spremljajoči dokumentaciji, označuje, da se okvarjene električne ali elektronske opreme ne sme odlagati med gospodinjske odpadke. Če želite sestavne dele zavreči, ponovno uporabiti ali predelati, jih je treba odpeljati na specializirano zbirno mesto, kjer jih bodo sprejeli brezplačno. Informacije o lokacijah zbirnih mest za rabljeno opremo zagotavljajo lokalni organi, npr. na svojih spletnih straneh.
S pravilnim odstranjevanjem naprave lahko ohranimo dragocene vire ter se izognemo negativnim vplivom na zdravje in okolje zaradi morebitne prisotnosti nevarnih: snovi, zmesi in sestavnih delov v opremi.
Zaradi nepravilnega odlaganja odpadkov vam grozijo kazni v skladu z ustreznimi lokalnimi predpisi.
Uporabniki v državah EU: Če želite odstraniti električno ali elektronsko opremo, se obrnite na najbližje prodajno mesto ali na dobavitelja, ki vam bo zagotovil dodatne informacije.
Odstranjevanje v državah zunaj Evropske unije: Ta simbol velja samo za države Evropske unije. Če želite ta izdelek zavreči, se obrnite na lokalne organe ali prodajalca, da vam pojasnijo pravilen način odstranjevanja.

Garancijski list

na spletni strani .

Plinski grelnik

Številka serije: .....

(v nadaljnjem besedilu: izdelek)

Datum nakupa izdelka: .....

Žig prodajalca

Datum in podpis prodajalca: .....

Izjava uporabnika:

Potrjujem, da sem bil seznanjen z garancijskimi pogoji in posledicami neupoštevanja navodil v navodilih za uporabo in garancijskem listu. Seznanjen sem s pogoji te garancije, kar potrjujem z lastnoročnim podpisom:

.....

Datum in krajPodpis uporabnika

I. Odgovornost za izdelek

(1) Garant - Dedra Exim Sp. z o.o. s sedežem v Pruszkowu, naslov: ul. 3 Maja 8, 05-800 Pruszków, KRS 0000062517, Okrožno sodišče mesta Varšava v Varšavi, XIV gospodarski oddelek nacionalnega sodnega registra, NIP 527-020-49-33, osnovni kapital: 100.980,00 PLN.
2 Garant pod pogoji, določenimi v tem garancijskem listu, jamči za izdelek, ki izvira iz Garantove distribucije.
(3) Odgovornost v okviru garancije zajema le napake, ki izhajajo iz vzrokov, ki so lastni izdelku ob dobavi uporabniku.
(4) Uporabnik je na podlagi garancije upravičen do brezplačnega popravila izdelka, če se je napaka pokazala v garancijskem roku. Način popravila izdelka (način popravila) je v pristojnosti Garanta. Če garant ugotovi, da popravilo ni mogoče, si pridržuje pravico do zamenjave okvarjenega elementa ali celotnega izdelka z brezhibnim, znižanja cene izdelka ali odstopa od pogodbe.
V zvezi z uporabnikom, ki ni potrošnik v smislu zakona z dne 23. aprila 1964. Civilnega zakonika je odgovornost garanta za škodo, ki izhaja iz te garancije in/ali je povezana z njeno sklenitvijo in izvajanjem, ne glede na pravni naslov, omejena na največ vrednost izdelka z napako.

II. Jamstveno obdobje

Sestavni deli izdelka	Trajanje garancijske zaščite
Plinski grelnik	24 mesecev od datuma nakupa izdelka, kot je navedeno na tej garancijski kartici.

III. Pogoji za uveljavljanje jamstva

Uporabnik mora predložiti izpolnjen garancijski list izdelka in dokazati okoliščine nakupa izdelka s strani uporabnika, npr. s predložitvijo računa, računa itd. Zaradi učinkovite obravnave pritožb je priporočljivo, da uporabnik skupaj z izdelkom predloži tudi vse sestavne dele, navedene v poglavju "Kompletiranje naprave" v uporabniškem priročniku.
2. da uporabnik upošteva navodila v priročniku za uporabo in garancijski kartici.
Jamstvo velja samo za ozemlje Republike Poljske in EU.
Garancija ne krije napak na izdelku, ki nastanejo zlasti zaradi:
a. če uporabnik ne upošteva pogojev iz navodil za uporabo, zlasti glede pravilnega delovanja, vzdrževanja in čiščenja;
b. uporaba čistilnih ali vzdrževalnih sredstev s strani uporabnika, ki niso v skladu z navodili za uporabo;
c. neustrezno skladiščenje in prevoz izdelka s strani uporabnika;
d. Uporabnikove nepooblaščene spremembe in/ali dopolnitve izdelka, ki niso bile dogovorjene s garantom;

e. če uporabnik v izdelku uporablja potrošni material, ki ni v skladu z navodili za uporabo.
(5) Uporabnik, ki ni potrošnik v smislu zakona z dne 23. aprila 1964. civilnega zakonika, izgubi garancijo za izdelek, v katerem:
- je uporabnik odstranil, spremenil ali poškodoval serijske številke, oznake datuma in merilne tablice;
- če je uporabnik poškodoval plombe ali če so na njih vidni znaki nedovoljenega poseganja.
Upoštevajte, da mora uporabnik sam in na lastne stroške opraviti dejavnosti, povezane z vsakodnevnim delovanjem izdelka, ki med drugim izhajajo iz navodil za uporabo.

IV. Postopek za pritožbe

(1) Če se ugotovi, da izdelek deluje nepravilno, morate pred vložitvijo zahtevka zagotoviti, da so bili pravilno izvedeni vsi ukrepi, navedeni zlasti v navodilih za uporabo.
(2) Priporočljivo je, da pritožbo vložite takoj, po možnosti v 7 dneh po tem, ko opazite napako na izdelku. Uporabnik, ki ni potrošnik v smislu zakona z dne 23. aprila 1964. civilnega zakonika, izgubi pravice iz tega jamstva, če pritožbe ne vloži v 7 dneh.
(3) Reklamacije se lahko med drugim vložijo na mestu nakupa izdelka, pri garancijskem servisu ali pisno na naslov: Dedra Exim Sp. z o.o., ul. 3 Maja 8, 05-800 Pruszków.
(4) Uporabnik lahko vloži pritožbo prek obrazca, ki je na voljo na spletni strani www.dedra.pl. ("obrazec za garancijski zahtevek").
5. naslovi garancijskega servisa za posamezne države so na voljo na spletni strani www.dedra.pl. Če v določeni državi ni garancijskega servisa, je priporočljivo, da garancijske zahtevke naslovite na: Dedra Exim Sp. z o.o. ul. 3 Maja 8, 05-800 Pruszków (Poljska).
6 Zaradi varnosti uporabnika je uporaba izdelka z napako prepovedana.
7 Opozorilo: Uporaba okvarjenega izdelka je nevarna za zdravje in življenje uporabnika.
8 Obveznosti iz garancije bodo izpolnjene v 14 delovnih dneh, šteto od datuma, ko uporabnik dostavi reklamirani izdelek.
9. pred oddajo izdelka z napako v reklamacijo ga je priporočljivo očistiti. Reklamacijski izdelek je priporočljivo skrbno zaščititi pred poškodbami med prevozom (reklamacijski izdelek je priporočljivo dostaviti v originalni embalaži).
(10) Garancijski rok se podaljša za čas, ko uporabnik zaradi napake ni mogel uporabljati izdelka, za katerega velja garancija.
Garancija ne izključuje, omejuje ali zadrži pravic uporabnika, ki jih ima v skladu s predpisi o garanciji za napake prodanega blaga.

V skladu s členom 13(1) in (2) Uredbe (EU) 2016/679 Evropskega parlamenta in Sveta z dne 27. aprila 2016 o varstvu posameznikov pri obdelavi osebnih podatkov in o prostem pretoku takih podatkov ter o razveljavitvi Direktive 95/46/ES (v nadaljnjem besedilu: RODO) vas obveščamo
1. Skrbnik vaših osebnih podatkov, podanih v obrazcu, je DEDRA-EXIM sp z o.o. s sedežem v Pruškovu [Pruszków], ul. 3 Maja 8, 05-800 Pruszków, Poljska (v nadaljevanju: "Skrbnik").
2. Vaši podatki bodo obdelovani le za namene izvedbe garancijskega postopka zanapravo v skladu s črko b prvega odst. 6. člena Splošne uredbe o varstvu podatkov EU (v nadaljevanju: »SUVP«). Dajanje podatkov je prostovoljno, a nujno potrebno za izvedbo garancijskega postopka.
3. Vaše podatke bomo obdelovali skozi čas potekanja garancijskega postopka in za namene arhiviranja za primer morebitne potrebe obrambe pred zahtevki do Skrbnika, vendar najdlje do izteka roka njihovega zastaranja.
4. Vaše podatke se sme razkriti samo subjektom, ki obdelujejo podatke za Skrbnika na podlagi pisne pogodbe o zaupanju osebnih podatkov v obdelavo in sicer, med drugim, subjektom, ki izvajajo storitve tehničnega servisa, storitve gostovanja ter vzdrževanja spletnega mesta, IT storitve, izvajalcem kurirskih storitev ipd.. Skrbnikovi dobavitelji so dolžni zagotavljati varnost podatkov ter izpolnjevati zahteve obvezujočih predpisov prava v zvezi z varstvom osebnih podatkov ter ne smejo uporabljati zaupanih jim osebnih podatkov za namene, ki niso določeni v pogodbi s Skrbnikom.
5. Vaši podatki ne bodo obdelovani na avtomatiziran način, v tem na način profiliranja, in ne bodo posredovani v tretjo državo/mednarodni organizaciji.
6. Imate v vsakem trenutku pravico dostopa do svojih podatkov ter pravico do popravka, izbrisa, omejitve obdelave le-teh, pravico do prenosa podatkov na drug subjekt, pravico do ugovora zoper njihovo obdelavo.
7. V vseh zadevah v zvezi z obdelavo vaših osebnih podatkov s strani Skrbnika nas lahko kontaktirate s sporočilom na ta e-poštni naslov: daneosobowe@dedra.pl ;
8. Imate pravico vložiti pritožbo pri organu, ki je v dani državi pristojen za varstvo osebnih podatkov;

HR Sadržaj

1. Slike i crteži
2. Opis uređaja
3. Namjena uređaja
4. Ograničenje uporabe
5. Tehnički podaci
6. Priprema za uporabu
7. Priključivanje na mrežu
8. Uključivanje uređaja
9. Uporaba uređaja
10. Zamjenski dijelovi i pribor
11. Samostalno otklanjanje kvarova
12. Komplet uređaja
13. Informacija za korisnike o odlaganju električne i elektroničke opreme
14. Jamstveni list

Izjava o sukladnosti priložena je uputama kao poseban dokument. U slučaju nedostatka izjave o sukladnosti, molimo kontaktirajte Dedra-Exim Sp. z o. o
Opći sigurnosni propisi se nalaze u uputama za uporabu kao posebna brošura.

UPOZORENJE. Prije uporabe uređaja pročitajte sva upozorenja označena uskličnikom ⚠ i sve upute.
Nepoštivanje sljedećih sigurnosnih upozorenja i uputa može dovesti do strujnog udara, požara ili ozbiljnih ozljeda.
Sačuvajte sva upozorenja i upute za buduću upotrebu .

2. Opis uređaja

Crtež A: 1. Dugme magneta za paljenje, 2. Prekidač, 3. Ručno otpuštanje sigurnosnog ventila, 4. Ventil za regulaciju protoka plina 5. Plinski priključak

3. Namjena uređaja

Plinski grijač je grijač zraka i namijenjen je samo za grijanje zatvorenih prostorija u kojima je potrebno održavati temperaturu na određenoj stalnoj razini, kao što su skladišta, radionice, tuneli, proizvodne hale, staklenici, objekti u kojima su građevinski radovi u tijeku. Opremljen je ventilatorom koga pokreće elektromotor, koji iznuđuje protok zraka i potpomaže cirkulaciju zraka u prostoriji, a istovremeno osigurava odgovarajući omjer viška zraka za proces izgaranja.

4. Ograničenje uporabe

Uređaj se može koristiti samo u zatvorenim prostorijama s ispravnom ventilacijom. Uređaj nije namijenjen za korištenje u stambenim prostorijama. Ako se koristi u javnim zgradama, uvjerite se da li lokalni propisi dopuštaju takvu uporabu. Ne koristiti u podrumima i u prostorijama ispod razine tla. Ne koristiti za odmrzavanje, odmrzavanje zaleđenih elemenata (razne vrste spremnika, automobilskih karoserija i šasija, elemenata konstrukcije i sl.). Ne koristiti u prašnjavim i zagađenim prostorijama. Uređaj se ne smije koristiti za kontinuirano grijanje staja, farmi i sl. Ako se grijač koristi uz stalnu prisutnost ljudi, moraju se osigurati odgovarajući radni uvjeti. Prostorija mora biti prozračena tako da postotak otrovnih tvari u zraku ne prelazi razinu opasnu po zdravlje. Dobra ventilacija je zajamčena kada je osigurana normalna cirkulacija zraka kroz prozore, vrata i druge fiksne otvore, čija površina iznosi najmanje toliko koliko je opisano u „Propisanim uvjetima rada" (25 cm^2 za svaki kilovat snage grijanja grijača). Preporučeni minimalni volumen prostorije u kojoj radi grijač opisan je u „Propisanim uvjetima rada", Ako se grijač koristi bez stalne prisutnost ljudi, potrebno je postaviti znakove kojima je ljudima zabranjen stalni boravak u prostoriji. Mora se osigurati normalna cirkulacija zraka kroz vrata i prozore. U drugim zemljama unutarnji propisi mogu nametnuti dodatne zahtjeve. U takvim slučajevima obratite se proizvođaču.

Dopušteni uvjeti rada
Uređaj se može koristiti samo u zatvorenim prostorijama s ispravnom ventilacijom. Izbjegavati vlagu. Ne ostavljati uređaj bez nadzora kad je uključen.

	DED9942	DED9946
Minimalni presjek ventilacijskih otvora [cm2]	375	750
Preporučeni minimalni volumen grijane prostorije [m3]	150	300

5. Tehnički podaci

Model	DED9942	DED9946
Kategorija uređaja	$I_{3B/P}$	$I_{3B/P}$
Vrsta goriva	G30	G30
Klasa zaštite od električnog udara	IPX0	IPX0
Stepen zaštite od izravnog pristupa	I	I
Napon [V]	230	230
Frekvencija [Hz]	50	50
Snaga električnog motora [W]	28	57
Potrošnja plina [kg/h]	0,5-1,07	0,85-2,13
Snaga grijanja [kW]	7-15	12-30
Protok toplog zraka [m3/h]	300	750
Boca [kg] [cm x cm]	11, 60 x Ø31	11, 60 x Ø31
Odobrenje za prodaju	AT, BE, CH, CZ, DE, DK, FI, FR , GR, HU, IT, LT, LV, NL, NO, PL, PT, SK, BG, CY, EE, IS, LI, LU, MT, RO, SI, ES, SE, CH. TR	
Plinsko crijevo	HHGA 6,3 mm, 1,5 m, razred 2, P_{max} =10 bar	HHGA 6,3 mm, 1,5 m, razred 2, P_{max} =10 bar
Parametri reduktora		
Vrsta reduktora	Z80	Z80
Vrsta plina	LPG	LPG
Ulazni pritisak [bar]	1-16	1-16
Tlak izlaza iz reduktora [bar]	0,3	0,7
Protok reduktora [kg/h]	2	3
Temperatura rada [°C]	20-50	20-50
Ulazna spojnica	G1, G2, G3, G4, G7, G8, G9, G10, G11, G12	G1, G2, G3, G4, G7, G8, G9, G10, G11,G12

Izlazna spojnica	H1, H4, H5, H6, H50 ,H51	H1, H4, H5, H6, H50,H51

6. Priprema za uporabu

NAPOMENA **Sve pripremne radnje obavljajte dok je uređaj isključen iz izvora napajanja.**

NAPOMENA **Prije pokretanja uređaja obavezno provjeriti nepropusnost spojeva s elastičnim crijevom i reduktorom.**

Nakon što izvadite uređaj iz pakiranja provjerite fali li u setu neki od elemenata navedenih u popisu dijelova (vidi točka 14). Prije nego što pristupite montaži, provjerite jesu li prisutni elementi oštećeni, ako se utvrde oštećenja, nemojte pokretati uređaj,
a ovu činjenicu prijavite prodavatelju.
Nakon montaže, na uređaj treba zalijepiti naljepnice priložene uz uređaj, u skladu s oznakom države odredišta.
Spajanje na plinsku bocu.

NAPOMENA **Boca se ne smije nalaziti s prednje strane grijača! Plamen iz grijača usmjeren izravno prema boci može stvara opasnost od eksplozije plina.**

NAPOMENA **Boca uvijek mora biti postavljena vertikalno.**

1. Postavite bocu s propan/butan plinom na plosnatu, tvrdu, ravnu površinu, podalje od otvorene vatre i izvora topline.
2. Postavite grijač tako da prepreke budu na udaljenosti od minimalno 3,5 m od izlaza grijača, 2,5 m od ulaza (stražnja strana uređaja), 2 m s bočne strane grijača, 2 metra od vrha (crtež D)
3. Spojite kraj elastičnog plinskog crijeva na priključak grijača i pričvrstite ga pričvrsnom maticom (crtež C), drugi kraj voda treba spojiti na reduktor. Kako biste učvrstili spoj, zategnite matice pomoću ključa od 17 mm, lijevi navoj.
4. Na ventil boce prišarafite reduktor koji je priložen uređaju, skinite poklopac brtve ventila boce. Nakon provjere prisutnosti i dobrog stanja brtve, zategnite maticu koja pričvršćuje reduktor na način koji osigurava nepropusnost spoja (crtež D).
5. Prilikom spajanja reduktora na bocu izbjegavajte uvijanje i savijanje crijeva.
6. Odvijte ventil boce i provjerite nepropusnost spoja.

Reduktor tlaka:

Uvjeti montaže i rada

Jednostupanjski visokotlačni reduktor za tekući plin održava izlazni tlak na konstantnoj razini – bez obzira na kolebanja izvornog tlaka unutar određenih raspona.
Tijekom korištenja na otvorenom reduktor mora biti pravilno zaštićen od kiše i prljavštine.
U slučaju bilo kakvih poteškoća ili problema zatvoriti dovod plina i odmah kontaktirati prodavatelja (dobavljača plina).
Ako dođe do istjecanja ili zapaljivanja plina koji curi, ventil ili spoj ventila i regulatora prekriti mokrom krpom i zavrnuti ventil.

Rukovanje

Kada je reduktor pravilno ugrađen na ventilu boce, protok se postiže okretanjem gumba ventila u smjeru označenom strelicom. Okrenite ventil u obrnutom smjeru kako biste zatvorili protok plina.

NAPOMENA **Zabranjeno je ostavljati na boci reduktor koji nije spojen na prijemnik.**

U normalnim uvjetima korištenja, preporuča se zamijeniti reduktor unutar 10 godina od datuma proizvodnje kako bi se osiguralo sigurno korištenje.
Ako je reduktor serijsko instaliran, mora se osigurati da tlak protoka plina bude unutar limita tlaka tog regulatora i sljedećih regulatora u seriji.
Također treba eliminirati moguće padove tlaka na spojevima.
U slučaju uređaja koji se nalaze pored spremnika ili tlačnih boca, koje ipak nisu izravno povezane s njima, treba postaviti upozorenje koje glasi kako slijedi: „Ovaj reduktor ne smije biti postavljen ispod izlaza spremnika ili boce kako bi se osiguralo da nema curenja plina zbog nakupljanja istog u reduktoru. Sve cijevi i crijeva koja se koriste za spajanje ulaza regulatora na spremnik ili bocu trebaju biti postavljeni tako da budu nagnuti prema dolje od regulatora prema spremniku".

Provjera nepropusnosti spoja.

NAPOMENA **Nikada ne provjeravajte nepropusnost spojeva plamenom.**

Nakon završetka montaže spojeve je potrebno provjeriti uređajem za ispitivanje nepropusnosti, ako nema uređaja za ispitivanje nepropusnosti – treba provjeriti pomoću pjenila dostupnih na tržištu ili vode sa sapunom. Pojava mjehurića plina bilo kakve veličine ukazuje na propusnost spoja – takav spoj treba popraviti, a test ponoviti.

NAPOMENA **Nemojte koristiti grijač dok se propusnost ne otkloni.**

Radnje u slučaju curenja plina:

- odmah zatvoriti ventil boce,
- ugasiti sve izvore vatre,
- prozračiti prostor kako bi se razrijedila koncentracija plina,
- ukloniti uzrok curenja,
- nakon odvrtanja ventila ponovno provjeriti nepropusnost.

Nakon završetka montaže i provjere nepropusnosti uređaj je spreman za rad.

7. Priključivanje na mrežu

Prije spajanja uređaja na izvor napajanja, provjerite odgovara li napon napajanja vrijednosti navedenoj na natpisnoj pločici.
Instalacija napajanja treba biti izvedena u skladu s bitnim zahtjevima za električne instalacije i udovoljavati sigurnosnim zahtjevima. Parametri minimalnog presjeka strujnog kabela i nazivne vrijednosti osigurača ovisno o snazi uređaja navedeni su u donjoj tablici:

Snaga ure]aja [W]	Minimalni presjek kabela [mm^2]	Minimalna vrijednost osigurača tipa C [A]
<700	0,75	6

Instalaciju treba izvesti ovlašteni električar. Kada koristite produžne kabele, pazite da poprečni presjek nije manji od potrebnog (vidi tablicu). Električni kabel rasporedite tako da tijekom rada ne bude izložen rezanju. Ne koristite o[te'ene produ\ne kablove. Povremeno provjeravajte tehničko stanje kabela za napajanje. Ne povlačite kabel za napajanje. Ako je vod za napajanje oštećen, iz sigurnosnih razloga mora ga zamijeniti ovlašteni servis. Zamjenu utikača ili voda za napajanje uvijek mora izvršiti ovlašteni servis

8. Uključivanje uređaja

NAPOMENA **Prije pokretanja uređaja bitno je provesti radnje opisane u poglavlju "Priprema za rad".**

NAPOMENA **Prije uključivanja grijača provjerite nepropusnost sustava.**

Režim grijanja

1. Početni položaj prekidača napajanja grijača je „0". Utaknite utikač u utičnicu s iglom, pazeći da napon u utičnici odgovara naponu navedenom na nazivnoj ploči. Uključite napajanje okretanjem prekidača za napajanje u položaj „I" (crtež A, 2)
2. Uvjerite se da se lopatice ventilatora okreću. Jednom rukom pritisnite tipku sigurnosnog ventila (crtež A, 3) i držite je oko 3 sekunde, a zatim, dok držite tipku pritisnutu, drugom rukom pritisnite tipku magneta za paljenje (crtež A, 1). Nakon što se zapali plin, držite pritisnut gumb sigurnosnog ventila oko 20 sekundi.

NAPOMENA **Ako se ventilator ne okreće, nemojte uključivati grijač.**

3. Provjerite plamen držeći se na sigurnoj udaljenosti. Promatrajte plamen, pazeći da ne budete u liniji izlaza vrućeg zraka. Ispravan plamen ima plavu boju, stabilan je i pokriva cijeli obim komore izgaranja.

NAPOMENA **Tijekom korištenja grijača nemojte savijati ili uvrtati plinsko crijevo.**

Podešavanje snage grijanja

Grijač je opremljen regulacijskim ventilom (crtež A, 4). On odgovara za podešavanje protoka plina u skladu s parametrima navedenim u tehničkim podacima. Okretanje ventila do kraja ulijevo osigurava maksimalni protok plina i maksimalnu snagu grijanja. Okretanje ventila do kraja udesno osigurava minimalni protok plina i minimalnu snagu grijanja.

Isključivanje grijača

Kako biste pravilno isključili grijač, morate:
1. Zatvoriti dovod plina zatvaranjem ventila plinske boce,
2. Ostaviti ventilator uključen oko 60 sekundi kako bi se grijač ohladio.
3. Isključiti grijač pomoću prekidača za napajanje (crtež A, 2),
4. Isključiti uređaj iz električne mreže,
5. Odvojiti uređaj od plinskog voda,
6. Prije premještanja grijača na mjesto čuvanja pričekajte oko 20-30 minuta da se uređaj potpuno ohladi.

Unatoč tome što se kućište hladi, nije preporučljivo dodirivati uređaj odmah nakon završetka rada.

NAPOMENA **Ako grijač ne radi, obavezno treba zatvoriti ventil plinske boce.**

9. Uporaba uređaja

NAPOMENA **Sve radnje održavanja obavljajte dok je uređaj isključen iz izvora napajanja.**

Popravke smiju obavljati samo kvalificirani stručnjaci na mjestima koje je naveo proizvođač. Uređaj treba periodično čistiti i obavljati kontrolne preglede.
Tijekom radova na održavanju očistite ulaz i izlaz grijača, pregledajte plinsko crijevo između reduktora i grijača, provjeravajte nepropusnost najmanje jednom mjesečno i nakon svake zamjene boce. Ako je crijevo oštećeno ili istekao je njegov rok trajanja, zamijenite ga u ovlaštenom servisu.

Tehnički pregled:

Najmanje jednom godišnje preporučuje se obaviti tehnički pregled u ovlaštenom servisu, najbolje prije svake sezone grijanja.

NAPOMENA **Tehnički pregled ne smiju obavljati neovlaštene osobe.**

Ako se uređaj ne koristi dulje vrijeme, zatvorite ventil na boci i isključite uređaj iz električne mreže.

Čuvanje

Nakon završetka sezone grijanja uređaj treba čuvati na suhom i zaštićenom od vlage mjestu bez prašine na temperaturi od 5-20°C. Prije ponovnog pokretanja uređaja provjerite nepropusnost plinskog crijeva i učinkovitost električne veze. U slučaju nejasnoća, obratite se prodavatelju ili proizvođaču za tehnički savjet.

Zamjena plinske boce:

NAPOMENA **Zamjenu plinske boce obaviti na otvorenom, na sigurnoj udaljenosti od izvora vatre, topline i lako zapaljivih materijala.**

Zamjenu obaviti na uređaju kada se ohladi, nikad ne odvrtati reduktor ako je ventil na boci u otvorenom položaju.
1. Zavrnite ventil na boci,
2. Odvojite reduktor od boce,
3. Provjerite je li se u reduktoru nalazi brtva, provjerite njeno stanje (zamijenite je ako je potrebno),

4. Priključiti novu bocu, pazeći da ne olabavite navojne veze,
5. Izvršiti ispitivanje nepropusnosti.
Zahrđale, udarene ili oštećene plinske boce mogu biti opasne i moraju se pregledati prije isporuke plina. Boca s oštećenim navojnim spojem se ne smije koristiti.

10. Zamjenski dijelovi i pribor

Za kupnju rezervnih dijelova i pribora obratite se Dedra Exim servisu. Podaci za kontakt nalaze se na 1. stranici uputa.
Prilikom narudžbe rezervnih dijelova navedite broj PARTIJE koji se nalazi na natpisnoj pločici i broj dijela s montažnog crteža.
Tijekom jamstvenog roka popravci se vrše pod uvjetima navedenim u jamstvenom listu. Molimo pošaljite reklamirani proizvod na popravak u mjesto kupnje (prodavatelj je dužan prihvatiti reklamirani proizvod), pošaljite ga središnjem servisu Dedra Exim ili pošaljite servisu najbližem vašem mjestu stanovanja (popis usluga na www.dedra.pl). Molimo Vas da priložite popunjeni jamstveni list. Nakon isteka jamstvenog roka popravke obavlja središnji servis. Oštećeni proizvod treba poslati u Servis (troškove dostave snosi korisnik).

11. Samostalno otklanjanje kvarova

⚠ NAPOMENA **Prije samostalnog otklanjanja kvarova isključite napajanje uređaja.**

Problem	Uzrok	Rješenje
Grijač se ne uključuje	Nestanak napajanja.	Provjerite spoj grijača na električnu mrežu
	Prenizak napon napajanja.	Uklonite uzrok pada napona
	Kvar napajanja.	Ponovo pokrenite nakon ponovnog uspostavljanja napajanja
	Drugo	Predajte uređaj na popravak
Grijač ne pali plin	Gumb za dodavanje plina nije dovoljno pritisnut.	Pritisnite tipku ispravno (do kraja)
	Nestalo je plina u boci.	Zamijenite bocu novom
	Drugo	Predajte uređaj na popravak
Grijač se gasi tijekom rada	Nestalo je plina u boci.	Zamijenite bocu novom
	Kvar napajanja.	Ponovo pokrenite nakon ponovnog uspostavljanja napajanja
	Aktiviranje termostata.	Nakon što se uređaj ohladi, uklonite uzrok pregrijavanja, ponovno ga pokrenite
	Drugo	Predajte uređaj na popravak

12. Komplet uređaja

1. Grijač – 1 kom., 2. Plinsko crijevo ~1,5m – 1 kom., 3. Reduktor – 1 kom., 4. Ručka – 1 kom.

13. Informacija za korisnike o odlaganju električne i elektroničke opreme

(odnosi se na kućanstva)



Ovaj simbol postavljen na proizvode ili popratnu dokumentaciju obavještava da se neispravni električni ili elektronički uređaji ne smiju odlagati s kućnim otpadom. Ispravan postupak u slučaju potrebe za zbrinjavanjem, ponovnom uporabom ili oporabom komponenti sastoji se od prijenosa uređaja na specijalizirano sabirno mjesto, gdje će biti besplatno prihvaćen. Informacije o lokacijama sabirnih točaka otpadne opreme pružaju lokalne vlasti, npr. na svojim web stranicama.
Pravilno zbrinjavanje uređaja omogućuje očuvanje dragocjenih resursa i izbjegavanje negativnog utjecaja na zdravlje i okoliš, do kojeg dolazi zbog mogućnosti da uređaji sadrže opasne tvari, smjese i sastavne dijelove.
Nepravilno odlaganje otpada podliježe kaznama predviđenim relevantnim lokalnim propisima.
Korisnici u zemljama Europske unije: Ako trebate odložiti električnu ili elektroničku opremu, obratite se najbližem prodavaču ili dobavljaču za dodatne informacije.
Odlaganje u zemljama izvan Europske unije: Ovaj simbol vrijedi samo za zemlje Europske unije. Ako trebate zbrinuti ovaj proizvod, obratite se lokalnim vlastima ili trgovcu radi pravilnog zbrinjavanja.

Jamstveni list

na

[Plinski grijač]

Kataloški broj:…….. br. partije:.....

(u daljnjem tekstu Proizvod)

Datum nabavke Proizvoda: .....

Pečat prodavača

Datum i potpis prodavača: .....

Izjava Korisnika:

Potvrđujem da sam upoznat s uvjetima jamstva i posljedicama nepoštivanja smjernica sadržanih u Uputama za upotrebu i jamstvenom listu. Upoznat sam s uvjetima ovog jamstva, što potvrđujem svojim potpisom:

....

Datum i mjesto Potpis Korisnika

I. Odgovornost za Proizvod

1. Jamac - Dedra Exim Sp. z o.o. sa sjedištem u Pruszkówu, adresa: ul. 3 Maja 8, 05-800 Pruszków, KRS 0000062517, Općinski sud za glavni grad Varšavu u Varšavi, XIV Gospodarski odjel Državnog sudskog registra, PIB 527-020-49-33, osnovni kapital: 100 980.00 PLN.
2. Pod uvjetima navedenim u ovom jamstvenom listu, Jamac daje jamstvo za Proizvod koji dolazi iz Jamčeve distribucije.
3. Odgovornost iz jamstva pokriva samo nedostatke koji proizlaze iz razloga koji su u Proizvodu u trenutku njegove predaje Korisniku.
4. Pod jamstvom, Korisnik stječe pravo na besplatan popravak Proizvoda, ako se kvar otkrije tijekom jamstvenog roka. Način popravka Proizvoda (metoda popravka) ovisi o odluci Jamca. Ako Jamac utvrdi da ga je nemoguće popraviti, Jamac zadržava pravo zamijeniti neispravan element ili cijeli Proizvod ispravnim, smanjiti cijenu Proizvoda ili odstupiti od ugovora.
5. U odnosu na Korisnika koji nije potrošač u smislu Zakona od 23. travnja 1964. Građanski zakonik, odgovornost Jamca za štetu koja proizlazi iz ovog jamstva i/ili u vezi s njegovim sklapanjem i izvršenjem, bez obzira na pravni naslov, ograničena je na maksimalnu vrijednost neispravnog Proizvoda.

II. Jamstveni rok

Elementi Proizvoda	Jamstveni rok
Plinski grijač	24 mjeseca od datuma kupnje Proizvoda prikazanog u ovom jamstvenom listu

III. Uvjeti korištenja jamstva

1. Predočenje od strane korisnika popunjenog jamstvenog lista Proizvoda i potvrđivanje od strane Korisnika okolnosti kupnje Proizvoda, npr. predočenjem računa, fakture itd. Kako bi učinkovito riješili reklamaciju preporuča se da Korisnik dostavi sve elemente navedene u "Kompletu uređaja" zajedno s Proizvodom za reklamaciju koja se nalazi u Uputama za upotrebu.
2. Poštovanje od strane korisnika preporuka sadržanih u Uputama za uporabu i jamstvenom listu.
3. Jamstvo vrijedi isključivo na području Republike Poljske i EU.
4. Jamstvo ne obuhvaća kvarove Proizvoda nastale posebno kao rezultat:
a. Nepoštivanja od strane Korisnika uvjeta navedenih u Uputama za uporabu, posebno u pogledu pravilnog korištenja, održavanja i čišćenja;
b. Korištenja od strane Korisnika sredstava za čišćenje ili održavanje koja nisu u skladu s Uputama za uporabu;
c. Nepravilnog skladištenja i transporta Proizvoda od strane Korisnika;
d. Neovlaštene izmjene i/ili modifikacije Proizvoda od strane Korisnika koje nisu dogovorene s Jamcem;
e. Korištenja od strane Korisnika potrošnog materijala u Proizvodu koji nije u skladu s Uputama za uporabu.
5. Korisnik koji nije potrošač u smislu zakona od 23. travnja 1964. Građanski zakonik gubi jamstvo na Proizvod u kojem:
- je Korisnik je uklonio, promijenio ili oštetio serijske brojeve, oznake datuma i natpisne pločice;
- pečati su oštećeni od strane Korisnika ili pokazuju znakove manipulacije od strane Korisnika.
6. Pozor! Radnje povezane sa svakodnevnim radom Proizvoda, koje proizlaze, između ostalog iz Upute za uporabu Korisnik je dužan provoditi samostalno i o svom trošku.

IV. Procedura reklamacije

1. U slučaju utvrđivanja neispravnog rada Proizvoda, prije podnošenja reklamacije, provjerite jesu li sve radnje navedene posebno u Uputama za uporabu, izvršene ispravno.
2. Preporučujemo podnošenje reklamacije odmah, najbolje u roku od 7 dana od dana uočavanja kvara Proizvoda. Korisnik koji nije potrošač u smislu zakona od 23. travnja 1964. Građanski zakonik gubi prava koja proizlaze iz ovog jamstva ako se reklamacija ne podnese u roku od 7 dana.
3. Reklamacija se može podnijeti, između ostalog, na mjestu kupnje Proizvoda, u jamstvenom servisu ili pismeno na sljedeću adresu: Dedra Exim Sp. z o.o., ul. 3 Maja 8, 05-800 Pruszków.
4. Korisnik može podnijeti reklamaciju putem obrasca dostupnog na web stranici www.dedra.pl. ("Obrazac za reklamaciju").

5. Adrese jamstvenih servisa za pojedine zemlje dostupne su na web stranici www.dedra.pl. U slučaju nedostatka jamstvenog servisa za određenu zemlju, preporuča se slanje reklamacija na sljedeću adresu: Dedra Exim Sp. z o.o. ul. 3 Maja 8, 05-800 Pruszków (Poljska).
6. S obzirom na sigurnost Korisnika, zabranjeno je koristiti neispravan proizvod.
7. Pozor! Korištenje neispravnog Proizvoda opasno je za zdravlje i život Korisnika.
8. Izvršenje obveza koje proizlaze iz jamstva održat će se u roku od 14 radnih dana od dana isporuke Proizvoda koji korisnik reklamira.
9. Prije dostave neispravnog Proizvoda na reklamaciju, preporuča se čišćenje. Preporuča se da se reklamirani Proizvod pažljivo zaštiti od oštećenja tijekom transporta (preporuča se isporuka reklamiranog Proizvoda u originalnom pakiranju).
10. Jamstveni rok se produljuje za vrijeme tijekom kojeg ga Korisnik nije mogao koristiti zbog kvara na Proizvodu obuhvaćenom jamstvom.
Jamstvo ne isključuje, ograničava ili suspendira prava Korisnika koja proizlaze iz odredbi o jamstvu za nedostatke na prodanom artiklu.

Prema čl. 13 sek. 1 i sljed. 2. Uredbe (EU) 2016/679 Europskog parlamenta i Vijeća od 27. travnja 2016. o zaštiti fizičkih osoba u vezi s obradom osobnih podataka i slobodnom kretanju takvih podataka te stavljanju izvan snage Direktive 95/46. /EC, obavještavamo vas
1. Administrator Vaših osobnih podataka navedenih u formularu je DEDRA-EXIM sp. z o. o. sa sjedištem u Pruszkówu, ul. 3 Maja 8, 05-800 Pruszków (u daljnjem tekstu: "Administrator").
2. Vaši podaci će se obrađivati isključivo u svrhu provedbe jamstvenog postupka uređaja sukladno čl. 6 st. 1 slovo. b opće uredbe o zaštiti podataka (u daljnjem tekstu: "GDPR") Davanje podataka je dobrovoljno, ali nužno za provedbu jamstvenog postupka.
3. Vaši podaci će se obrađivati za vrijeme trajanja jamstvenog postupka te za potrebe arhiviranja u slučaju potrebe obrane od bilo kakvih potraživanja prema Administratoru, najduže do isteka istih.
4. Vaši podaci mogu se priopćiti samo subjektima koji obrađuju podatke za administratora na temelju pisanog ugovora o povjeravanju obrade osobnih podataka koji između ostalog daje: tehnička služba, održavanje hostinga ili web stranica, IT služba, kurirska tvrtka. Dobavljači Administratora dužni su osigurati sigurnost podataka i ispunjavati uvjete važećih zakona vezanih uz zaštitu osobnih podataka te ne smiju koristiti povjerene osobne podatke u druge svrhe osim onih navedenih u ugovoru s Administratorom.
5. Vaši podaci neće se obrađivati na automatizirani način, uključujući u obliku profiliranja, i neće se prenositi u treću zemlju/međunarodnu organizaciju.
6. Imate pravo pristupa svojim podacima te pravo na ispravak, brisanje, ograničenje obrade, pravo na prijenos podataka, pravo na prigovor u bilo kojem trenutku.
7. Za sva pitanja vezana uz obradu Vaših osobnih podataka od strane Administratora, možete nas kontaktirati na sljedeću e-mail adresu: daneosobowe@dedra.pl.;
8. Imate pravo podnijeti pritužbu tijelu nadležnom za zaštitu osobnih podataka

BG **Съдържание**

1. Снимки и чертежи
2. Описание на устройството
3. Предназначение на устройството
4. Ограничение на използването
5. Технически данни
6. Подготовка за работа
7. Връзка с мрежата
8. Включване на устройството
9. Текуща поддръжка
10. Резервни части и принадлежности
11. Самостоятелно отстраняване на неизправности
12. Завършване на оборудването
13. Информация за потребителите относно изхвърлянето на електрическо и електронно оборудване
14 гаранционна карта

Декларацията за съответствие е приложена към ръководството като отделен документ. При липса на декларация за съответствие, моля, свържете се с Dedra Exim Sp. z o.o.
Общите правила за безопасност са включени в ръководството като отделна книжка.

⚠ ПРЕДУПРЕЖДЕНИЕ. Прочетете всички предупреждения, обозначени със символа, ⚠ и всички инструкции. Неспазването на следните предупреждения и инструкции за безопасност може да доведе до токов удар, пожар или сериозно нараняване.
Запазете всички предупреждения и инструкции за бъдеща употреба.

2. Описание на устройството

Фиг. A: 1. Бутон за запалване (запалване), 2. Превключвател, 3. Ръчно освобождаване на предпазния клапан, 4. Клапан за регулиране на газовия поток. 5. Газова връзка.

3. Предназначение на устройството

Газовият нагревател е въздушен нагревател и е предназначен само за отопление на затворени помещения, където е необходимо да се поддържа температура на определено ниво, като складове, работилници, тунели, производствени халета, оранжерии, съоръжения по време на строителни работи. Той е оборудван с вентилатор, задвижван от електрически двигател, който форсира въздушния поток и спомага за циркулацията на въздуха в помещението, като същевременно осигурява подходящ коефициент на излишък на въздух за процеса на горене.

4. Ограничения на използването

Уредът може да се използва само в съответствие с "Разрешените условия на работа" по-долу. Неразрешените промени в механичната и електрическата конструкция, модификациите от всякакъв вид, операциите по поддръжка, които не са описани в инструкциите за експлоатация, ще бъдат третирани като незаконни и ще доведат до незабавна загуба на гаранционни права, а декларацията за съответствие ще стане невалидна. Всяка употреба, която не е предвидена или не съответства на инструкциите за експлоатация, води до незабавна загуба на гаранционни права.
Уредът е предназначен за използване само в затворени помещения с ефективна вентилация. Уредът не е предназначен за използване в жилищни райони. Ако се използва в обществени сгради, уверете се, че местните разпоредби позволяват такава употреба. Не използвайте уреда в мазета или помещения под нивото на земята. Не използвайте за размразяване, размразяване на заледени компоненти (различни видове резервоари, автомобилни каросерии и шасита, структурни компоненти и т.н.). Не използвайте в запрашени и замърсени помещения. Устройството не трябва да се използва за продължително отопление на конюшни, ферми и др. Ако отоплителният уред се експлоатира при непрекъснато присъствие на хора, трябва да се осигурят подходящи условия за работа. Помещението трябва да се проветрява така, че процентът на токсичните вещества във въздуха да не надвишава опасно за здравето ниво. Добрата вентилация е гарантирана, когато има нормална циркулация на въздуха през прозорци, врати и други фиксирани отвори, чиято площ е поне толкова голяма, колкото е описано в "Допустими условия на работа" (25 $см^2$ за всеки киловат отоплителна мощност на отоплителния уред). Препоръчителната минимална кубатура на помещението, в което работи отоплителният уред, е описана в "Допустими условия на работа". Ако отоплителят работи в отсъствие на постоянно човешко присъствие, трябва да се поставят знаци, забраняващи на хората да се намират в помещението по всяко време. Трябва да се осигури нормална циркулация на въздуха през вратите и прозорците. вътрешните разпоредби в други страни могат да налагат допълнителни изисквания, като в такива случаи трябва да се обърнете към производителя.

Допустими условия на труд
Уредът може да се използва само в затворени помещения с ефективна вентилация. Избягвайте влагата. Не оставяйте уреда включен без надзор.

	DED9942	**DED9946**
Минимално напречно сечение на вентилационните отвори [cm]^2	375	750
Препоръчителна минимална кубатура на отопляемото помещение [m]^3	150	300

5. Технически данни

Модел	DED9942	DED9946
Категория оборудване	$I_{3B/P}$	$I_{3B/P}$
Вид гориво	G30	G30
Клас на защита	IPX0	IPX0
Степен на защита срещу директен достъп	I	I
Напрежение [V]	230	230
Честота [Hz]	50	50
Мощност на електрическия двигател [W]	28	57
Консумация на газ [kg/h]	0,5-1,07	0,85-2,13
Отоплителна мощност [kW]	7-15	12-30
Производителност на топъл въздух [m /h]^3	300	750
Цилиндър [kg] [cm x cm]	11, 60 x Ø31	11, 60 x Ø31
Издаване за продажба	AT, BE, CH, CZ, DE, DK, FI, FR , GR, HU, IT, LT, LV, NL, NO, PL, PT, SK, BG, CY, EE, IS, LI, LU, MT, RO, SI, ES, SE, CH. TR	
Газова тръба	HHGA 6,3 mm, 1,5 m, клас 2, P_{max} =10 bar	HHGA 6,3 mm, 1,5 m, клас 2, P_{max} =10 bar
Парометри на редуктора		
Тип Redutcor	Z80	Z80
Вид газ	LPG	LPG
Входящо налягане [bar]	1-16	1-16
Налягане на изхода на регулатора [bar].	0,3	0,7
Капацитет на редуктора [kg/h]	2	3
Работна температура [°C]	20-50	20-50
Входяща връзка	G1,G2,G3,G4,G7,G8, G9,G10, G11,G12	G1,G2,G3,G4,G7,G8 ,G9,G10, G11,G12
Конектор за изход	H1,H4,H5,H6, H50,H51	H1,H4,H5,H6, H50,H51

6. Подготовка за работа

⚠ВНИМАНИЕ Всички операции трябва да се извършват, когато устройството е изключено от източника на захранване.

ВНИМАНИЕ **Преди пускане в експлоатация е необходимо да се провери херметичността на връзките към маркуча и редуктора.**

След като извадите уреда от опаковката, проверете дали не липсва някой от компонентите, изброени в доставката (вж. точка 14). Преди да пристъпите към сглобяването, проверете компонентите за повреди; ако бъдат открити такива, не пускайте уреда и съобщете за това на търговеца. След монтажа устройството трябва да бъде покрито със стикерите, предоставени с устройството, в съответствие с кода на страната на местоназначение.

Свързване на газовата бутилка.

ВНИМАНИЕ **Бутилката не трябва да се разполага в предната част на отоплителния уред!**

Пламък от нагревателя, насочен директно към бутилката, рискува да предизвика експлозия на газ.

ВНИМАНИЕ **Цилиндърът винаги трябва да се поставя вертикално.**

1. Поставете газовата бутилка за пропан/бутан върху плоска, твърда и равна повърхност, далеч от открит огън и източници на топлина.
2. разположете нагревателя така, че препятствията да са на разстояние мин. 3,5 м от изхода на нагревателя, 2,5 м от входа (задната част на уреда), 2 м от страната на нагревателя, 2 м от горната част (фиг. D)
3. свържете края на гъвкавия маркуч за газ към връзката на нагревателя и го фиксирайте с фиксиращата гайка (фиг. B), свържете другия край на маркуча към регулатора. За да направите връзката сигурна, затегнете гайките с помощта на 17 мм гаечен ключ, лява резба.
4 Завинтете цилиндричния клапан, редуктора, прикрепен към устройството, свалете капака на уплътнението на цилиндричния клапан. След като проверите дали уплътнението е налично и в добро състояние, затегнете монтажната гайка на редуктора, за да осигурите плътна връзка (фиг. D).
5. когато свързвате регулатора към бутилката, избягвайте усукване и огъване на маркуча.
6. Отвийте клапана на бутилката и проверете връзката за течове.

Редуктор на налягането:

Монтаж и условия на работа

Едностепенният регулатор за високо налягане на втечнен нефтен газ поддържа постоянно налягане на изхода, независимо от колебанията на налягането на източника в определени граници.
Когато се използва на открито, редукторът трябва да бъде подходящо защитен от дъжд и замърсяване.
В случай на затруднения или проблеми незабавно изключете подаването на газ и се свържете с вашия търговец (доставчик на газ).
Ако възникне теч или запалване на изтичащ газ, вентилът или връзката на вентила с регулатора трябва да се покрие с мокра кърпа и вентилът да се изключи.

Услуга

Когато регулаторът е правилно монтиран към вентила на бутилката, дебитът се получава чрез завъртане на копчето на вентила в посоката, указана със стрелката. За да затворите газовия поток, завъртете вентила в обратна посока.

ВНИМАНИЕ **Забранено е да се оставя регулаторът на бутилката несвързан към приемника.**

При нормални условия на употреба се препоръчва замяна на редуктора преди изтичане на 10 години от датата на производство, за да се осигури безопасна работа.
Ако се монтира последователен регулатор, трябва да се гарантира, че налягането на преминаващия газ е в границите на налягането на този регулатор и на следващите последователни регулатори.
Трябва също така да се елиминират възможните спадове на налягането във връзките.
В случай на оборудване, разположено в непосредствена близост до съдове под налягане или бутилки, но без да е пряко свързано с тях, трябва да бъде поставено следното предупреждение: "Този регулатор не трябва да се разполага под изхода на резервоара или бутилката, за да се гарантира, че няма да се получи изтичане на газ в резултат на натрупване в регулатора. Всички тръби или маркучи, използвани за свързване на входа на регулатора с резервоара или бутилката, трябва да бъдат разположени така, че да се спускат надолу от регулатора към резервоара."

Проверка на херметичността на връзката.

ВНИМАНИЕ **Никога не проверявайте за течове във връзките с помощта на пламък.**

След монтажа проверете връзките с тестер за течове; ако не разполагате с тестер за течове, проверете за течове с помощта на наличен в търговската мрежа пенообразуващ препарат или сапунена вода. Ако се появят мехурчета, мехурчета или газови мехурчета, това означава, че връзката е неплътна - връзката трябва да се коригира и да се тества отново.

ВНИМАНИЕ **Не използвайте отоплителния уред, докато течът не бъде отстранен.**

Действия в случай на изтичане на газ:

- незабавно изключете клапана на бутилката,
- потушете всички източници на огън,
- проветрете помещението, за да разредите концентрацията на газа,
- отстраняване на причината за теча,
- след като отвиете клапана, проверете отново за течове.

След като инсталацията е завършена и тестът за херметичност е приключил, устройството е готово за работа.

7. Връзка с мрежата

Преди да свържете уреда към източник на захранване, се уверете, че захранващото напрежение отговаря на стойността, посочена на табелката с номиналните стойности.
Захранващата инсталация трябва да бъде направена в съответствие със съществените изисквания за електрически инсталации и да отговаря на изискванията за безопасност при употреба. Параметрите за минималното сечение на захранващия кабел и номиналната стойност на предпазителя в зависимост от мощността на уреда са дадени в таблицата по-долу:

Мощност на устройството [W].	Минимално напречно сечение на проводника [mm]^2	Минимален предпазител тип C [A].
<700	0,75	6

Монтажът трябва да се извърши от квалифициран електротехник. Когато използвате удължителни кабели, уверете се, че сечението на проводниците не е по-малко от необходимото (вж. таблицата). Разположете електрическия кабел така, че да няма опасност от прерязване по време на работа. Не използвайте повредени удължителни кабели. Периодично проверявайте състоянието на захранващия кабел. Не дърпайте захранващия кабел. Свържете уреда към заземен електрически контакт, защитен с прекъсвач за остатъчен ток.
Ако захранващият кабел е повреден, от съображения за безопасност той трябва да бъде сменен от оторизиран сервизен център.Смяната на щепсела или захранващия кабел винаги трябва да се извършва от оторизиран сервизен център.

8. Включване на устройството

ВНИМАНИЕ **Преди да стартирате устройството, е необходимо да следвате стъпките, описани в раздела "Подготовка за работа".**

ВНИМАНИЕ **Проверете системата за течове, преди да включите отоплителния уред.**

Режим на отопление

1.Началната позиция на превключвателя за захранване на нагревателя е "0". Вкарайте щепсела в контакта с щифта, като се уверите, че напрежението в контакта съответства на напрежението, посочено на табелката. Включете захранването, като превключите превключвателя на захранването в положение "I"(фиг. A, 2)
Уверете се, че лопатките на вентилатора се въртят. Натиснете с една ръка бутона на предпазния клапан (фиг. A, 3) и го задръжте за около 3 секунди, след което, като държите бутона натиснат, натиснете с другата ръка бутона на превключвателя на искрата (фиг. A, 1). След като запалите газа, задръжте бутона на предпазния клапан за около 20 секунди**.**

ВНИМАНИЕ **Ако вентилаторът не се върти, не включвайте нагревателя.**

3.Проверете пламъка, като спазвате безопасно разстояние, наблюдавайте пламъка, като внимавате да не попаднете в линията за отвеждане на горещия въздух. Правилният пламък е син на цвят, стабилен и обхваща цялата обиколка на горивната камера.

ВНИМАНИЕ **Когато използвате отоплителя, газовият маркуч не трябва да се огъва или усуква.**

Управление на мощността на отоплението

Отоплителят е оборудван с регулиращ вентил (фиг. A, 4). Той отговаря за регулирането на газовия поток в съответствие с параметрите, посочени в техническите данни. Завъртането на вентила докрай наляво съответства на максимален газов поток и максимална отоплителна мощност. Завъртането на вентила изцяло надясно съответства на минимален газов поток и минимална мощност на отопление.

Изключване на нагревателя

За да изключите правилно нагревателя:
1. Затворете подаването на газ, като изключите вентила на газовата бутилка,
2. Оставете вентилатора включен за около 60 секунди, за да се охлади нагревателят.
3. Изключете нагревателя с помощта на превключвателя на захранването (фиг. A, 2),
4. изключете устройството от електрическата мрежа,
5. изключете уреда от газопровода,
6. изчакайте около 20-30 минути, за да се охлади напълно устройството, преди да преместите нагревателя на мястото за съхранение.
Въпреки че корпусът е изстинал, не е препоръчително да докосвате устройството веднага след употреба.

ВНИМАНИЕ **Ако отоплителният уред не работи, задължително изключете вентила на газовата бутилка.**

9. Текуща поддръжка

ВНИМАНИЕ **Извършвайте всички дейности по поддръжката на уреда при изключени от електрическата мрежа и газовата бутилка.**

Поправките могат да се извършват само от квалифицирани специалисти в посочените от производителя точки. Уредът трябва да се почиства и проверява периодично.
По време на работата по поддръжката почистете входа и изхода на нагревателя, прегледайте газовия маркуч между регулатора и нагревателя, проверявайте за течове поне веднъж месечно и след всяка смяна на бутилката. Ако маркучът е повреден или се установи, че е изтекъл срокът му на годност, той трябва да се смени в оторизиран сервизен център.

Технически преглед:

Препоръчва се поне веднъж годишно да се извършва техническа проверка от оторизиран сервиз, за предпочитане преди всеки отоплителен сезон.

ВНИМАНИЕ **Техническият преглед не трябва да се извършва от неупълномощени лица.**

Ако уредът не се използва за дълъг период от време, затворете вентила на бутилката и изключете уреда от електрическата мрежа.

Съхранение

След приключване на отоплителния сезон уредът трябва да се съхранява на сухо и безпрашно място, защитено от влага, при температура 5-20°C. Преди да стартирате уреда отново, проверете херметичността на газовия маркуч и ефективността на електрическата връзка. При съмнения се обърнете към вашия търговец или към производителя за техническа консултация.

Смяна на газовата бутилка:

ВНИМАНИЕ **Сменяйте газовите бутилки на открито място, на безопасно разстояние от източници на огън, топлина и запалими материали.**

Никога не отвивайте регулатора, ако клапанът на бутилката е в отворено положение.
1. Изключете вентила на бутилката,
2. Изключете регулатора от бутилката,
3.Проверете дали в редуктора има уплътнение, проверете състоянието му (ако е необходимо, го сменете),
4. Свържете новия цилиндър, като внимавате резбовите връзки да не се разхлабят,
5. проведете тест за течове.
Ръждясали, вдлъбнати или повредени газови бутилки могат да бъдат опасни и трябва да бъдат проверени преди доставката на газ. Не трябва да се използват бутилки с повредена резбова връзка.

10. Резервни части и принадлежности

За закупуване на резервни части и аксесоари се свържете с Dedra Exim Service. Данните за контакт можете да намерите на страница 1 от ръководството.
Когато поръчвате резервни части, посочете номера на партидата върху табелката с имената и номера на частта от монтажния чертеж.
По време на гаранционния период ремонтите се извършват в съответствие с условията, посочени в гаранционната карта. Моля, предайте дефектния продукт за ремонт на мястото на покупката (продавачът е длъжен да приеме дефектния продукт), изпратете го в централния сервизен център на Dedra Exim или го изпратете в сервизния център, който е най-близо до вашето местоживеене (списък на сервизните центрове на www.dedra.pl). Моля, приложете попълнената гаранционна карта. След изтичане на гаранционния срок ремонтите се извършват от централния сервиз. Изпратете дефектния продукт до сервизния център (транспортните разходи се заплащат от потребителя).

11. Самостоятелно отстраняване на неизправности

ВНИМАНИЕ **Изключете устройството от електрическото захранване, преди да отстранявате сами неизправностите.**

Проблем	Причина	Решение
Отоплителят не се включва	Няма захранване. Захранващото напрежение е твърде ниско. Прекъсване на захранването. Други	Проверка на свързването на отоплителния уред към електрическата мрежа Премахване на причината за намаляване на напрежението Рестартиране след възстановяване на захранването Да се ремонтира устройството
Нагревателят не запалва газа	Бутонът за подаване на газ е натиснат недостатъчно. Изчерпване на газовата бутилка. Други	Натиснете правилно бутона (до упор) Заменете цилиндъра с нов Да се ремонтира устройството
Нагревателят изгасва по време на работа	Изчерпване на газовата бутилка. Прекъсване на захранването. Сработване на термостата. Други	Заменете цилиндъра с нов Рестартиране след възстановяване на захранването След като уредът се охлади, отстранете причината за прегряването, рестартирайте Да се ремонтира устройството

12. Завършване на оборудването

1. нагревател - 1 брой, 2. газова тръба ~ 1,5 м - 1 брой, 3. регулатор - 1 брой, 4. дръжка - 1 брой.

13. Информация за потребителите относно изхвърлянето на електрическо и електронно оборудване

(засяга домакинствата)

Символът, изобразен върху продуктите или придружаващата ги документация, указва, че дефектното електрическо или електронно оборудване не трябва да се изхвърля заедно с битовите отпадъци. Ако трябва да изхвърлите, да използвате повторно или да възстановите компоненти, е правилно да ги занесете в специализиран пункт за събиране, където ще бъдат приети безплатно. Информация за местоположението на пунктовете за събиране на употребявано оборудване се предоставя от местните власти, например на техните уебсайтове.
Правилното рециклиране на устройствата ви позволи да спестите ценни ресурси и да избегнете отрицателни въздействия върху здравето и околната среда в резултат на възможното наличие на: опасни вещества, смеси и компоненти в оборудването.
Неправилното изхвърляне на отпадъци е свързано с риск от санкции съгласно съответните местни разпоредби.
Потребители в страни от ЕС: Ако трябва да изхвърлите електрическо или електронно оборудване, моля, свържете се с най-близкия пункт за продажба или с вашия доставчик, който ще ви предостави допълнителна информация.
Изхвърляне в страни извън Европейския съюз: Този символ се отнася само за страните от Европейския съюз. Ако желаете да изхвърлите този продукт, моля, свържете се с местните власти или с търговеца за правилния начин на изхвърляне.

Гаранционна карта

на

Газов нагревател

Номер на партидата: .....

(наричан по-долу "Продуктът")

Дата на закупуване на продукта: .....

Печат на дилъра

Дата и подпис на продавача: .....

Изявление на потребителя:

Потвърждавам, че съм информиран за условията на гаранцията и последствията от неспазването на указанията в инструкцията за експлоатация и гаранционната карта. Запознат съм с условията на тази гаранция, което потвърждавам със саморъчния си подпис:

..... ……

Дата и място Подпис на потребителя

I. Отговорност за продукта

(1) Гарант - Dedra Exim Sp. z o.o. със седалище в Прушков, адрес: гр: 3 Maja 8, 05-800 Pruszków, KRS 0000062517, Окръжен съд на град Варшава във Варшава, XIV Икономическо отделение на Националния съдебен регистър, NIP 527-020-49-33, акционерен капитал: 100 980,00 PLN.
2 Съгласно условията, посочени в тази гаранционна карта, Гарантът гарантира Продукта, произхождащ от дистрибуцията на Гаранта.
(3) Отговорността по гаранцията покрива само дефекти, възникнали по причини, присъщи на Продукта в момента на доставката му до Потребителя.
(4) По силата на гаранцията Потребителят има право на безплатен ремонт на Продукта, при условие че дефектът се е проявил по време на гаранционния период. Методът на ремонт на Продукта (методът на ремонт) е по преценка на Гаранта. Ако Гарантът установи, че ремонтът не е възможен, той си запазва правото да замени дефектния елемент или целия Продукт с бездефектен, да намали цената на Продукта или да се откаже от договора.
По отношение на потребител, който не е потребител по смисъла на Закона от 23 април 1964 г. Граждански кодекс, отговорността на Гаранта за вреди, произтичащи от тази гаранция и/или във връзка с нейното сключване и изпълнение, независимо от правния титул, е ограничена до максималната стойност на дефектния Продукт.

II. Гаранционен период

Компоненти на продукта	Продължителност на гаранционната защита
Газов нагревател	24 месеца от датата на закупуване на Продукта, както е посочено в тази гаранционна карта

III. Условия за ползване на гаранцията

Потребителят трябва да представи попълнената гаранционна карта за Продукта и да докаже обстоятелствата на закупуване на Продукта, например чрез представяне на касова бележка, фактура и др. За целите на ефективното разглеждане на рекламации се препоръчва Потребителят да представи заедно с Продукта всички компоненти, посочени в "Комплектоване на устройството", съдържащо се в Ръководството за потребителя.
2. че потребителят спазва инструкциите в ръководството за експлоатация и гаранционната карта.
Гаранцията обхваща само територията на Република Полша и ЕС.
Гаранцията не покрива дефекти на Продукта, произтичащи по-специално от:
a. Неспазване от страна на потребителя на условията, посочени в инструкциите за експлоатация, по-специално по отношение на правилната експлоатация, поддръжка и почистване;

b. Използване на продукти за почистване или поддръжка от страна на потребителя, които не съответстват на инструкциите за експлоатация;
c. Неподходящо съхранение и транспортиране на Продукта от страна на Потребителя;
d. Неразрешени промени и/или модификации на Продукта от страна на Потребителя, които не са били съгласувани с Гаранта;
e. Използването от страна на Потребителя в Продукта на консумативи, които не съответстват на Инструкцията за експлоатация.
(5) Потребител, който не е потребител по смисъла на Закона от 23 април 1964 г. Граждански кодекс, губи гаранцията за Продукта, в който:
- серийните номера, обозначенията на датата и табелките с номиналните стойности са били отстранени, променени или повредени от потребителя;
- пломбите са били повредени от потребителя или имат следи от манипулация от страна на потребителя.
Внимание: Потребителят трябва да извършва дейностите, свързани с ежедневната експлоатация на Продукта, произтичащи, наред с другото, от Инструкциите за употреба, сам и за своя сметка.

IV. Процедура за подаване на жалби

(1) В случай, че се установи, че Продуктът работи неправилно, трябва да се уверите, че всички стъпки, посочени в инструкциите за експлоатация, са извършени правилно, преди да предявите рекламация.
(2) Препоръчително е да подадете жалба незабавно, за предпочитане в рамките на 7 дни от забелязването на дефект в Продукта. Потребител, който не е потребител по смисъла на Закона от 23 април 1964 г. Граждански кодекс, губи правата, произтичащи от тази гаранция, ако рекламацията не бъде направена в рамките на 7 дни.
(3) Уведомяването за жалба може да се извърши, inter alia, на мястото на закупуване на Продукта, в гаранционното обслужване или писмено на адреса: Dedra Exim Sp. z o.o., ul. 3 Maja 8, 05-800 Pruszków.
(4) Потребителят може да подаде жалба, като използва формуляра, достъпен на уебсайта www.dedra.pl. ("Формуляр за гаранционна рекламация").
5. адресите на гаранционното обслужване за отделните страни са достъпни на www.dedra.pl. Ако няма гаранционен сервиз за дадена държава, препоръчваме да отправяте гаранционни претенции на адрес: Dedra Exim Sp. z o.o. ul. 3 Maja 8, 05-800 Pruszków (Полша).
6 С оглед на безопасността на Потребителя е забранено използването на дефектен Продукт.
7 Внимание: Използването на дефектен Продукт е опасно за здравето и живота на Потребителя.
8 Изпълнението на задълженията по гаранцията ще се осъществи в рамките на 14 работни дни, считано от датата на доставка на декларирания Продукт от Потребителя.
9. преди да предадете дефектния Продукт за рекламация, се препоръчва да го почистите. Препоръчва се Продуктът за рекламация да бъде внимателно защитен от повреди по време на транспортиране (препоръчва се Продуктът за рекламация да се достави в оригиналната му опаковка).
(10) Гаранционният срок се удължава с времето, през което Потребителят не е могъл да използва Продукта, обхванат от гаранцията, поради дефект. Гаранцията не изключва, не ограничава и не спира правата на Потребителя, произтичащи от гаранционните разпоредби, за дефекти на продадените стоки.

В съответствие с член 13, параграфи 1 и 2 от Регламент (ЕС) 2016/679 на Европейския парламент и на Съвета от 27 април 2016 г. относно защитата на физическите лица във връзка с обработването на лични данни и относно свободното движение на такива данни и за отмяна на Директива 95/46/ЕО ("ОРЗД"), с настоящото Ви информираме, че
1. Администраторът на Вашите лични данни, посочени във формуляра е DEDRA-EXIM sp. z o.o. със седалище в Прушков, на ул. 3 Maja 8, 05-800 Прушков (по-нататък: „Администратор").
2. Вашите лични данни ще се обработват изключително с цел провеждане на гаранционната процедура на устройството съгласно ст. 6 ал. 1 буква "б" от Общия регламент за защита на личните данни (по-нататък: „ОРЗД") Посочване на данните е доброволно, но е необходимо за провеждане на гаранционната процедура.
3. Вашите лични данни ще се обработват през срока на разглеждането на провеждане на гаранционната процедура и за архивни цели при необходимост от защита от евентуалните претенции към Администратора не по-дълго отколкото до датата на давността им.
4. Вашите лични данни могат да се обявяват изключително на операторите, обработващи данните в полза на Администратора въз основа на писмен договор за възлагане на обработването на личните данни, предоставящи, м.др. услуги по технически сервиз, хостинг или обслужване на уеб-сайта, по IT обслужване, на куриерска служба. Доставчиците на Администратора са задължени да осигурят защита на личните данни и да отговарят на изискванията на действащото законодателство, свързано със защита на личните данни и не могат да използват доверените им лични данни за целите, различни от определените в договор с Администратора.
5. Вашите данни няма да бъдат обработвани по автоматизиран начин, в това число във формата на профилиране, и няма да се предоставят в трета страна/международна организация.
6. Имате право на достъп до съдържанието на личните си данни и право всеки момент да ги коригирате, изтриете, ограничите обработването им, право да прехвърляте данните, право да подадете възражение.
7. По всякакви въпроси, свързани с обработването на Вашите лични данни от Администратора можете да се свържете на електронен адрес: daneosobowe@dedra.pl.;
8. Имате право да подадете жалба до органа, компетентен относно въпросите за защита на личните данни;

UA Зміст

1. Фотографії та малюнки
2. Опис пристрою
3. Призначення пристрою
4. Обмеження використання
5. Технічні дані
6. Підготовка до роботи
7. Підключення до мережі
8. Увімкнення пристрою
9. Поточне обслуговування
10. Запасні частини та аксесуари
11. Самостійне усунення несправностей
12. Комплектування обладнання
13. Інформація для користувачів щодо утилізації електричного та електронного обладнання
14. Гарантійний талон

Декларація відповідності додається до інструкції окремим документом. У разі відсутності декларації відповідності, будь ласка, зверніться до компанії Dedra Exim Sp. z o.o.
Загальні правила безпеки включені в посібник окремим буклетом.

ПОПЕРЕДЖЕННЯ. **Прочитайте всі попередження, позначені цим символом, та всі інструкції.** Недотримання наведених нижче попереджень та інструкцій з техніки безпеки може призвести до ураження електричним струмом, пожежі або серйозних травм.

Зберігайте всі попередження та інструкції для подальшого використання.

2. Опис пристрою

Рис. A: 1. Кнопка іскри (запалювання), 2. Вимикач, 3. Ручне розблокування запобіжного клапана, 4. Клапан регулювання витрати газу. 5. Газове з'єднання.

3. Призначення пристрою

Газовий обігрівач є повітряним і призначений тільки для обігріву закритих приміщень, де потрібно підтримувати температуру на заданому рівні, таких як склади, майстерні, тунелі, виробничі цехи, теплиці, об'єкти під час будівельних робіт. Він оснащений вентилятором, що приводиться в дію електродвигуном, який нагнітає повітряний потік і сприяє циркуляції повітря в приміщенні, забезпечуючи при цьому відповідний коефіцієнт надлишку повітря для процесу горіння.

4. Обмеження використання

Прилад дозволяється використовувати тільки відповідно до "Дозволених умов експлуатації", наведених нижче. Несанкціоновані зміни механічної та електричної конструкції, будь-які модифікації, операції з технічного обслуговування, не описані в інструкції з експлуатації, вважаються незаконними і призводять до негайної втрати гарантійних прав, а декларація відповідності стає недійсною. Будь-яке використання не за призначенням або з порушенням вимог інструкції з експлуатації призводить до негайної втрати гарантійних прав.
Прилад призначений для використання тільки в закритих приміщеннях з ефективною вентиляцією. Пристрій не призначений для використання в житлових приміщеннях. У разі використання в громадських будівлях переконайтеся, що місцеві правила дозволяють таке використання. Не використовуйте в підвалах або приміщеннях, розташованих нижче рівня землі. Не використовувати для розморожування, розморожування зледенілих компонентів (різного типу резервуарів, кузовів і шасі автомобілів, елементів конструкцій і т.д.). Не використовувати в запилених і забруднених приміщеннях. Прилад не можна використовувати для безперервного обігріву стаєнь, ферм тощо. Якщо обігрівач експлуатується при постійній присутності людей, необхідно забезпечити відповідні умови праці. Приміщення повинно провітрюватися таким чином, щоб відсоток токсичних речовин у повітрі не перевищував рівень, небезпечний для здоров'я. Хороша вентиляція гарантується при нормальній циркуляції повітря через вікна, двері та інші фіксовані отвори, площа поверхні яких не менше, ніж описано в розділі "Допустимі умови експлуатації" (25 см^2 на кожен кіловат теплової потужності опалювального приладу). Рекомендований мінімальний об'єм приміщення, в якому експлуатується обігрівач, описаний в розділі "Допустимі умови експлуатації". Якщо обігрівач експлуатується за відсутності постійної присутності людей, слід вивісити таблички, що забороняють постійне перебування людей у приміщенні. Слід забезпечити нормальну циркуляцію повітря через двері та вікна. Внутрішні правила в інших країнах можуть накладати додаткові вимоги, в таких випадках слід звернутися до виробника.

Допустимі умови праці
Прилад можна використовувати тільки в закритих приміщеннях з ефективною вентиляцією. Уникайте підвищеної вологості. Не залишайте прилад увімкненим без нагляду.

	DED9942	DED9946
Мінімальний переріз вентиляційних отворів [см]^2	375	750
Рекомендований мінімальний об'єм опалювального приміщення [м]^3	150	300

5. Технічні дані

Модель	DED9942	DED9946
Категорія обладнання	$I_{3B/P}$	$I_{3B/P}$
Тип палива	G30	G30
Клас захисту	IPX0	IPX0
Ступінь захисту від прямого доступу	I	I
Напруга [В]	230	230
Частота [Гц]	50	50
Потужність електродвигуна [Вт]	28	57
Витрата газу [кг/год]	0,5-1,07	0,85-2,13
Опалювальна потужність [кВт]	7-15	12-30
Продуктивність теплого повітря [м /год][3]	300	750
Циліндр [кг] [см x см] [см x см]	11, 60 x Ø31	11, 60 x Ø31
Реліз для продажу	AT, BE, CH, CZ, DE, DK, FI, FR, GR, HU, IT, LT, LV, NL, NO, PL, PT, SK, BG, CY, EE, IS, LI, LU, MT, RO, SI, ES, SE, CH. TR	
Газова труба	HHGA 6,3 мм, 1,5 м, клас 2, P_{max} =10 бар	HHGA 6,3 мм, 1,5 м, клас 2, P_{max} =10 бар
Параметри редуктора		
Тип редуктора	Z80	Z80
Тип газу	ЗРІДЖЕНИЙ ГАЗ	ЗРІДЖЕНИЙ ГАЗ
Тиск на вході [бар]	1-16	1-16
Тиск на виході регулятора [бар].	0,3	0,7
Продуктивність редуктора [кг/год]	2	3
Робоча температура[°C]	20-50	20-50
Вхідне з'єднання	G1,G2,G3,G4,G7, G8,G9,G10, G11,G12	G1,G2,G3,G4,G7,G8 ,G9,G10, G11,G12
Вихідний роз'єм	H1, H4, H5, H6, H50,H51	H1, H4, H5, H6, H50,H51

6. Підготовка до роботи

ПРИМІТКА **Всі операції слід виконувати, відключивши пристрій від джерела живлення.**

ПРИМІТКА **Перед введенням в експлуатацію необхідно перевірити герметичність з'єднань шланга і редуктора.**

Вийнявши прилад з упаковки, перевірте, чи не бракує жодного з компонентів, перелічених у комплекті поставки (див. пункт 14). Перш ніж приступити до монтажу, перевірте компоненти на наявність пошкоджень; у разі виявлення будь-яких пошкоджень не вмикайте прилад і повідомте про це дилера.
Після встановлення пристрій необхідно наклеїти наклейки, що додаються до нього, відповідно до коду країни призначення.

Підключення газового балону.

ПРИМІТКА **Балон не повинен розташовуватися в передній частині обігрівача! Полум'я від обігрівача, спрямоване безпосередньо на балон, може призвести до вибуху газу.**

ПРИМІТКА **Циліндр завжди повинен бути розташований вертикально.**

1. Встановіть балон з пропаном/бутаном на рівній, твердій, вирівняній поверхні, подалі від відкритого вогню та джерел тепла.
2. Розташуйте водонагрівач так, щоб перешкоди знаходилися на відстані мін. 3,5 м від виходу опалювального приладу, 2,5 м від входу (задня частина приладу), 2 м збоку від опалювального приладу, 2 м зверху (рис. D)
3. Приєднати кінець гнучкого газового шланга до патрубка опалювального приладу і зафіксувати його фіксуючою гайкою (мал. C), інший кінець шланга приєднати до регулятора. Для надійності з'єднання затягніть гайки гайковим ключем на 17 мм, ліва різьба.
4 Прикрутіть клапан циліндра, редуктор, прикріплений до агрегату, зніміть кришку прокладки клапана циліндра. Переконавшись, що прокладка присутня і знаходиться в хорошому стані, затягніть гайку кріплення редуктора, щоб забезпечити щільне з'єднання (рис. D).
5. При підключенні регулятора до балону уникайте перекручування і перегинів шланга.
6. Відкрутіть вентиль балона і перевірте з'єднання на герметичність.

Редуктор тиску:

Умови встановлення та експлуатації

Одноступеневий регулятор високого тиску для зрідженого нафтового газу підтримує постійний тиск на виході - незалежно від коливань тиску джерела в певних діапазонах.
При використанні на відкритому повітрі редуктор повинен бути належним чином захищений від дощу та бруду.
У разі виникнення будь-яких труднощів або проблем перекрийте подачу газу і негайно зверніться до дилера (постачальника газу).
У разі витоку або займання газу, що витікає, клапан або з'єднання клапана з регулятором слід накрити мокрою ганчіркою і вимкнути клапан.

Сервіс

Якщо регулятор правильно встановлений на вентилі балону, потік газу можна отримати, повернувши ручку вентиля в напрямку, вказаному стрілкою. Щоб перекрити потік газу, поверніть вентиль у зворотному напрямку.

ПРИМІТКА **Забороняється залишати регулятор на балоні без підключення до ресивера.**

За нормальних умов експлуатації рекомендується замінити редуктор до 10 років з дати виготовлення для забезпечення безпечної роботи.
Якщо регулятор встановлюється послідовно, необхідно переконатися, що тиск газу, який проходить, знаходиться в межах граничного тиску цього регулятора і наступних послідовно встановлених регуляторів.
Також слід усунути можливі перепади тиску в місцях з'єднань.
У випадку обладнання, розташованого поруч, але не з'єднаного безпосередньо з резервуарами або балонами під тиском, на дисплеї повинно бути розміщено таке попередження: "Цей регулятор не повинен розташовуватися нижче вихідного отвору резервуара або балона, щоб запобігти витоку газу в результаті його накопичення в регуляторі. Будь-які труби або шланги, що використовуються для з'єднання вхідного отвору регулятора з резервуаром або балоном, повинні бути розташовані таким чином, щоб вони мали нахил вниз від регулятора до резервуара".

Перевірка герметичності з'єднання.

ПРИМІТКА **Ніколи не перевіряйте герметичність з'єднань за допомогою полум'я.**

Після монтажу перевірте з'єднання тестером герметичності; якщо у вас немає тестера герметичності, перевірте герметичність за допомогою піноутворювача або мильного розчину, що є у продажу. Якщо з'являються бульбашки, пухирі або бульбашки газу, це свідчить про негерметичність з'єднання - з'єднання необхідно виправити і перевірити ще раз.

ПРИМІТКА **Не використовуйте обігрівач до усунення витоку.**

Дії у разі витоку газу:
- негайно перекрийте вентиль балона,
- загасити всі джерела вогню,
- провітріть приміщення, щоб розбавити концентрацію газу,
- усунути причину витоку,
- після відкручування клапана перевірте ще раз на герметичність.

Після завершення монтажу та перевірки на герметичність установка готова до експлуатації.

7. Підключення до мережі

Перед підключенням приладу до електромережі переконайтеся, що напруга живлення відповідає значенню, зазначеному на табличці з технічними даними.
Підключення до електромережі повинно бути виконано відповідно до основних вимог до електроустановок і відповідати вимогам безпеки при використанні. Параметри мінімального перерізу кабелю живлення та номінального значення запобіжника залежно від потужності приладу наведені в таблиці нижче:

Потужність пристрою [Вт].	Мінімальний переріз провідника [мм][2]	Мінімальний запобіжник типу C [A].
<700	0,75	6

Установку повинен виконувати кваліфікований електрик. Використовуючи подовжувачі, переконайтеся, що переріз жил кабелю не менший за необхідний (див. таблицю). Прокладіть електричний кабель таким чином, щоб виключити ризик його перерізання під час роботи. Не використовуйте пошкоджені подовжувачі. Періодично перевіряйте стан кабелю живлення. Не тягніть за кабель живлення. Підключайте прилад до заземленої електричної розетки, захищеної автоматичним вимикачем.
Якщо шнур живлення пошкоджено, з міркувань безпеки він повинен бути замінений в авторизованому сервісному центрі.Заміна вилки або шнура живлення завжди повинна здійснюватися в авторизованому сервісному центрі.

8. Увімкнення пристрою

ПРИМІТКА **Перед запуском пристрою необхідно виконати дії, описані в розділі "Підготовка до роботи".**

ПРИМІТКА **Перед увімкненням опалювального приладу перевірте систему на герметичність.**

Режим нагріву

1 Початкове положення вимикача живлення обігрівача - "0". Вставте вилку в розетку штирем, переконавшись, що напруга в розетці відповідає напрузі, зазначеній на заводській табличці. Увімкніть живлення, перевівши вимикач живлення в положення "I" (рис. A, 2).
Переконайтеся, що лопаті вентилятора обертаються. Натисніть однією рукою на кнопку запобіжного клапана (рис. A, 3) і утримуйте її близько 3 секунд, потім, не відпускаючи кнопку, натисніть іншою рукою на кнопку іскрогасника (рис. A, 1). Після запалювання газу утримуйте кнопку запобіжного клапана близько 20 секунд.

ПРИМІТКА **Якщо вентилятор не обертається, не вмикайте обігрівач.**

3) Перевірте полум'я, дотримуючись безпечної відстані, спостерігайте за полум'ям, намагаючись не знаходитися на лінії виходу гарячого повітря. Правильне полум'я має синій колір, стабільне і покриває весь об'єм камери згоряння.

ПРИМІТКА **Під час використання обігрівача газовий шланг не можна згинати або перекручувати.**

Регулювання потужності нагріву

Обігрівач оснащений регулювальним клапаном (рис. A, 4). Він відповідає за регулювання потоку газу відповідно до параметрів, зазначених у технічних характеристиках. Поворот клапана до упору вліво відповідає максимальному потоку газу і максимальній потужності нагріву. Обертання

клапана до упору вправо відповідає мінімальній витраті газу і мінімальній потужності опалення.

Вимкнення нагрівача

Для того, щоб правильно вимкнути обігрівач:
1. перекрийте подачу газу, перекривши вентиль газового балону,
2. залиште вентилятор увімкненим приблизно на 60 секунд, щоб охолодити нагрівач.
3. вимкніть обігрівач за допомогою вимикача живлення (рис. A, 2),
4. відключіть пристрій від мережі,
5. від'єднати прилад від газопроводу,
6. зачекайте приблизно 20-30 хвилин, поки пристрій повністю охолоне, перш ніж переносити обігрівач до місця зберігання.

Незважаючи на те, що корпус охолов, не рекомендується торкатися пристрою одразу після використання.

ПРИМІТКА **Якщо обігрівач не працює, необхідно обов'язково перекрити вентиль газового балону.**

9. Поточне обслуговування

ПРИМІТКА **Виконуйте всі роботи з технічного обслуговування, від'єднавши прилад від електромережі та газового балона.**

Ремонт повинен виконуватися тільки кваліфікованими фахівцями в місцях, зазначених виробником. Прилад необхідно періодично чистити та перевіряти.

Під час технічного обслуговування очищайте вхідний і вихідний отвори нагрівача, оглядайте газовий шланг між регулятором і нагрівачем, перевіряйте його на герметичність щонайменше раз на місяць і після кожної заміни балонів. Якщо шланг пошкоджений або термін його придатності закінчився, його слід замінити в авторизованому сервісному центрі.

Технічний огляд:

Рекомендується щонайменше раз на рік проводити технічний огляд в авторизованому сервісному центрі, бажано перед початком кожного опалювального сезону.

ПРИМІТКА **Технічний огляд не повинен проводитися неуповноваженими особами.**

Якщо прилад не використовується протягом тривалого періоду часу, перекрийте вентиль на балоні та від'єднайте прилад від мережі.

Зберігання

Після закінчення опалювального сезону прилад слід зберігати в сухому, захищеному від пилу та вологи місці при температурі 5-20°C. Перед повторним включенням приладу перевірте герметичність газового шланга та надійність електричного з'єднання. У разі виникнення сумнівів зверніться до дилера або виробника за технічною консультацією.

Заміна газового балону:

ПРИМІТКА **Міняйте газові балони на відкритому майданчику на безпечній відстані від джерел вогню, тепла та легкозаймистих матеріалів.**

Ніколи не відкручуйте регулятор, якщо клапан на балоні знаходиться у відкритому положенні.
1. Перекрийте вентиль на балоні,
2. Від'єднайте регулятор від балона,
3. Перевірте, чи є в редукторі прокладка, перевірте її стан (при необхідності замініть),
4) Підключіть новий циліндр, стежачи за тим, щоб різьбові з'єднання не ослабли,
5. Провести перевірку на герметичність.

Іржаві, вм'яті або пошкоджені газові балони можуть бути небезпечними і повинні бути перевірені перед подачею газу. Не можна використовувати балони з пошкодженим різьбовим з'єднанням.

10. Запасні частини та аксесуари

Для придбання запасних частин та аксесуарів, будь ласка, зв'яжіться з компанією Dedra Exim Service. Контактні дані можна знайти на сторінці 1 цього посібника.

При замовленні запасних частин, будь ласка, вказуйте номер партії на заводській табличці та номер деталі зі складального креслення.

Протягом гарантійного терміну ремонт здійснюється відповідно до умов, зазначених у гарантійному талоні. Будь ласка, передайте несправний виріб для ремонту за місцем придбання (продавець зобов'язаний прийняти несправний виріб), надішліть його до центрального сервісного центру Dedra Exim або до найближчого сервісного центру за місцем проживання (список сервісних центрів на сайті www.dedra.pl). Будь ласка, додайте заповнений гарантійний талон. Після закінчення гарантійного терміну ремонт здійснюється центральним сервісним центром. Надішліть несправний виріб до сервісного центру (витрати на пересилку оплачує користувач).

11. Самостійне усунення несправностей

ПРИМІТКА **Перед самостійним усуненням несправностей від'єднайте пристрій від джерела живлення.**

Проблема	Тому що	Рішення
Обігрівач не вмикається	Немає живлення. Занадто низька напруга живлення. Збій живлення. Інше	Перевірте підключення обігрівача до електромережі Усуньте причину зниження напруги Перезапуск після відновлення живлення Відремонтуйте пристрій
Обігрівач не запалює газ	Кнопка подачі газу недостатньо натиснута. Виснаження газового балону. Інше	Правильно натисніть кнопку (до упору) Замініть циліндр на новий Відремонтуйте пристрій
Нагрівач вимикається під час роботи	Виснаження газового балону. Збій живлення. Спрацював термостат. Інше	Замініть циліндр на новий Перезапуск після відновлення живлення Після того, як прилад охолоне, усуньте причину перегріву, перезапустіть його Відремонтуйте пристрій

12. Комплектування обладнання

1. нагрівач - 1 одиниця, 2. газова трубка ~1,5м - 1 одиниця, 3. регулятор - 1 одиниця, 4. ручка - 1 одиниця.

13. Інформація для користувачів щодо утилізації електричного та електронного обладнання

(стосується домогосподарств)



Символ, зображений на виробах або супровідній документації, вказує на те, що несправне електричне або електронне обладнання не можна утилізувати разом з побутовими відходами. Якщо вам потрібно утилізувати, повторно використати або відновити компоненти, найкраще віднести їх до спеціалізованого пункту збору, де вони будуть прийняті безкоштовно. Інформацію про місцезнаходження пунктів збору відпрацьованого обладнання надають місцеві органи влади, наприклад, на їхніх веб-сайтах. Правильна утилізація пристрою, допомагає зберегти цінні ресурси та уникнути негативного впливу на здоров'я та навколишнє середовище внаслідок можливої присутності в обладнаннінебезпечних речовин: речовини, суміші та компоненти.

Неправильна утилізація відходів загрожує штрафними санкціями згідно з відповідними місцевими нормами.

Користувачі в країнах ЄС: Якщо вам потрібно утилізувати електричне або електронне обладнання, зверніться до найближчої точки продажу або до вашого постачальника, який надасть вам додаткову інформацію.

Утилізація в країнах за межами Європейського Союзу: Цей символ стосується лише країн Європейського Союзу. Якщо ви хочете утилізувати цей виріб, зверніться до місцевих органів влади або дилера для отримання інформації про правильний спосіб утилізації.

Гарантійний талон

на

Газовий обігрівач

Номер лоту: .....

(далі - Продукт)

Дата придбання продукту: .....

Печатка дилера

Дата та підпис продавця: .....

Заява користувача:

Я підтверджую, що ознайомлений з умовами гарантії та наслідками недотримання вказівок, викладених в інструкції з експлуатації та гарантійному талоні. Я ознайомлений з умовами цієї гарантії, що підтверджую власним підписом:

....

Дата і місце Підпис користувача

I. Відповідальність за Продукт

(1) Поручитель - Dedra Exim Sp. z o.o. з місцезнаходженням у м. Прушкув, адреса: вул. 3 Мая 8, 05-800 Прушкув, KRS 0000062517, Окружний суд міста Варшави у Варшаві, XIV Економічний відділ Національного судового реєстру, NIP 527-020-49-33, статутний капітал: 100 980,00 ЗЛОТИХ.

2 Відповідно до умов, викладених у цьому гарантійному талоні, Гарант надає гарантію на Виріб, що походить з дистриб'юторської мережі Гаранта.

(3) Відповідальність за гарантією поширюється лише на дефекти, що виникли з причин, притаманних Продукту на момент його доставки Користувачеві.

(4) Користувач, на підставі гарантії, має право на безкоштовний ремонт Продукту за умови, що дефект став очевидним протягом гарантійного терміну. Спосіб ремонту Продукту (метод ремонту) визначається на розсуд Гаранта. Якщо Гарант визнає ремонт неможливим, він залишає за собою право замінити дефектний елемент або весь Виріб на бездефектний, знизити ціну Виробу або відмовитися від виконання договору.

По відношенню до Користувача, який не є споживачем у розумінні Закону від 23 квітня 1964р. Цивільного кодексу, відповідальність Гаранта за

збитки, що виникли внаслідок цієї гарантії та/або у зв'язку з її укладенням та виконанням, незалежно від правового титулу, обмежується максимальною вартістю дефектного Продукту.

II. Гарантійний термін

Компоненти продукту	Тривалість гарантійного захисту
Газовий обігрівач	24 місяці з дати придбання Продукту, як зазначено в цьому гарантійному талоні

III. Умови для отримання гарантії

Користувач повинен пред'явити заповнений гарантійний талон на Виріб та обґрунтувати обставини придбання Виробу Користувачем, наприклад, пред'явивши чек, рахунок-фактуру тощо. З метою ефективного розгляду рекламації рекомендується, щоб Користувач надав разом з Виробом всі компоненти, зазначені в розділі "Комплектація пристрою", що міститься в Посібнику користувача.
2. що користувач дотримується інструкцій, наведених в інструкції з експлуатації та гарантійному талоні.
Гарантія поширюється лише на територію Республіки Польща та ЄС.
Гарантія не поширюється на дефекти Продукту, що виникають, зокрема, внаслідок:
a. Недотримання Користувачем умов, викладених в Інструкції з експлуатації, зокрема щодо правильної експлуатації, технічного обслуговування та чищення;
b. Використання Користувачем засобів для чищення або технічного обслуговування, які не відповідають вимогам Інструкції з експлуатації;
c. Неналежне зберігання та транспортування Продукту Користувачем;
d. Несанкціоновані зміни та/або модифікації Продукту Користувачем, які не були узгоджені з Гарантом;
e. Використання Користувачем у Виробі витратних матеріалів, що не відповідають вимогам Інструкції з експлуатації.
(5) Користувач, який не є споживачем у розумінні Закону від 23 квітня 1964р. Цивільного кодексу, втрачає гарантію на Продукт, в якому:
- серійні номери, позначення дати та паспортні таблички були видалені, змінені або пошкоджені користувачем;
- пломби були пошкоджені користувачем або мають ознаки втручання користувача.
Увага: Користувач зобов'язаний самостійно і за власний рахунок виконувати дії, пов'язані з повсякденною експлуатацією Виробу, що випливають, зокрема, з Інструкції з експлуатації, самостійно і за власний рахунок.

IV. Процедура розгляду скарг

(1) Якщо Ви виявите, що Виріб працює неправильно, будь ласка, переконайтеся, що всі кроки, зазначені в Інструкції з експлуатації, були виконані правильно, перш ніж подавати претензію.
(2) Рекомендується подавати рекламацію негайно, бажано протягом 7 днів з моменту виявлення дефекту Продукту. Користувач, який не є споживачем у розумінні Закону від 23 квітня 1964р. Цивільного кодексу, втрачає права, що випливають з цієї гарантії, якщо рекламація не буде подана протягом 7 днів.
(3) Повідомлення про рекламацію можна подати, зокрема, в місці придбання Продукту, в гарантійному сервісі або в письмовій формі на вказану адресу: Dedra Exim Sp. z o.o., ul. 3 Maja 8, 05-800 Pruszków.
(4) Користувач може подати рекламацію, використовуючи форму, доступну на веб-сайті www.dedra.pl. ("Бланк рекламації").
5. адреси гарантійного обслуговування для окремих країн можна знайти на сайті www.dedra.pl. Якщо для певної країни немає гарантійного сервісу, рекомендується звертатися з гарантійними претензіями за адресою: Dedra Exim Sp. z o.o. ul. 3 Maja 8, 05-800 Pruszków (Польща).
6 З метою безпеки Користувача використання дефектного Продукту заборонено.
7 Попередження: Використання несправного виробу є небезпечним для здоров'я та життя Користувача.
8 Виконання зобов'язань за гарантією відбудеться протягом 14 робочих днів, рахуючи від дати доставки Користувачем заявленого Продукту.
9. перед тим, як відправити дефектний Виріб для рекламації, рекомендується його почистити. Виріб, що підлягає рекламації, рекомендується ретельно захищати від пошкоджень під час транспортування (рекомендується доставляти Виріб, що підлягає рекламації, в оригінальній упаковці).
(10) Гарантійний термін продовжується на час, протягом якого Користувач не міг використовувати Продукт, на який поширюється гарантія, через дефект.
Гарантія не виключає, не обмежує і не призупиняє права Користувача, передбачені положеннями про гарантійні зобов'язання щодо дефектів проданих товарів.

Відповідно до статті 13(1) та (2) Регламенту (ЄС) 2016/679 Європейського Парламенту та Ради від 27 квітня 2016 року про захист фізичних осіб у зв'язку з обробкою персональних даних і про вільний рух таких даних та про скасування Директиви 95/46/ЄС (далі: "RODO"), повідомляємо Вам наступне
1. Контролером ваших персональних даних, вказаних у формі, є компанія DEDRA-EXIM sp. z o.o., зареєстрована за адресою: вул. 3 Мая, 8, 05- 800, Прушкув (далі: «Контролер»).
2. Ваші дані будуть оброблятися виключно з метою виконання гарантійної процедури для пристрою згідно з літ. b п. 1. ст. 6 Загального регламенту захисту даних (далі: «ЗРЗД») Надання даних є добровільним, але необхідним для виконання гарантійної процедури.
3. Ваші дані будуть оброблятися протягом періоду виконання гарантійної процедури та з метою архівування на випадок необхідності захисту від можливих претензій до Контролера, але не довше закінчення терміну позовної давності.
4. Ваші дані можуть бути розкриті тільки суб'єктам, які обробляють дані від імені Контролера, на підставі письмового договору про доручення на обробку персональних даних, що передбачає, зокрема, технічне обслуговування, хостинг або обслуговування веб-сайту, IT-сервіс, кур'єрську компанію. Постачальники Контролера зобов'язані забезпечувати безпеку даних і дотримуватися вимог чинного законодавства щодо захисту персональних даних і не можуть використовувати довірені їм персональні дані в цілях, відмінних від зазначених у договорі з Контролером.
5. Ваші персональні дані не будуть оброблятися автоматизовано, зокрема, не будуть профілюватися, а також не будуть передаватися у треті країни/міжнародні організації.
6. Ви маєте право на доступ до своїх персональних даних та право на їхнє виправлення, видалення, обмеження обробки, право на передачу даних, право на відмову від обробки, у будь-який момент;
7. З усіх питань, пов'язаних з обробкою Контролером ваших персональних даних, ви можете звернутися до Контролера за адресою e-mail: daneosobowe@dedra.pl.;
8. Ви маєте право подати скаргу до відповідного наглядового органу із захисту персональних даних;

FR Sommaire

1. Photos et schèmas
2. Description de l'appareil
3. Utilisation prévue de l'appareil
4. Restrictions d'utilisation
5. Caractéristiques techniques
6. Préparation au travail
7. Raccordement au secteur
8. Mise en marche de l'appareil
9. Opérations d'entretien courant
10. Pièces de rechange et accessoires
11. Dépannage autonome
12. Composition de l'appareil
13. Information pour les utilisateurs concernant l'élimination des équipements électriques et electroniques
14. Carte de garantie

La déclaration de conformité a été jointe au mode d'emploi en tant que document séparé. En cas d'absence de la déclaration de conformité, veuillez contacter Dedra Exim Sp. z o.o.
Les conditions générales de sécurité ont été jointes au mode d'emploi sous forme de brochure séparée.

ATTENTION. Lire tous les avertissements signalés par le symbole du point d'exclamation et toutes les instructions.

Le non-respect des avertissements et des consignes de sécurité ci-dessous peut entraîner une électrocution, un incendie ou des blessures graves.

Garder tous les avertissements et toutes les instructions pour un usage ultérieur.

2. Description de l'appareil

Fig. A: 1. Bouton d'allumeur (allumage), 2. Interrupteur, 3. Libération manuelle de la soupape de sécurité, 4. Vanne de réglage du débit de gaz. 5. Raccord de gaz.

3. Utilisation prévue de l'appareil

Le réchauffeur à gaz est un réchauffeur à air pulsé et est conçu uniquement pour le chauffage des espaces clos où le maintien d'une température constante est requis, tels que les entrepôts, les ateliers, les tunnels, les halls de production, les serres, les installations pendant les travaux de construction. Il est équipé d'un ventilateur entraîné par un moteur électrique qui force la circulation de l'air et favorise la circulation de l'air dans la pièce, tout en assurant un coefficient d'excès d'air approprié pour le processus de combustion.

4. Restrictions d'utilisation

L'appareil ne peut être utilisé que conformément aux « Conditions de fonctionnement admissibles » énumérées ci-dessous. Les modifications non autorisées de la construction mécanique et électrique, toutes modifications, et les opérations de service non décrites dans le manuel d'utilisation seront considérées comme illégales et entraîneront la perte immédiate des droits de garantie, et la déclaration de conformité perdra sa validité. Une utilisation non conforme à la destination ou non conforme au mode d'emploi entraînera la perte immédiate des droits de garantie.
L'appareil est conçu pour être utilisé uniquement dans des locaux fermés dotés d'une ventilation fonctionnelle et efficace. L'appareil n'est pas destiné à être utilisé dans des locaux d'habitation. En cas d'utilisation dans des bâtiments publics, assurez-vous que les réglementations locales autorisent une telle application. Ne pas utiliser dans les caves et les locaux situés sous le niveau du sol. Ne pas utiliser pour dégeler, désembuer des éléments givrés (divers types de réservoirs, carrosseries et châssis de voitures, éléments de construction, etc.). Ne pas utiliser dans des locaux poussiéreux ou contaminés. L'appareil ne doit pas être utilisé pour le chauffage continu des étables, des fermes, etc. En cas d'exploitation du réchauffeur en présence humaine continue, des conditions de travail appropriées doivent être assurées. La pièce doit être ventilée afin que le pourcentage de substances toxiques dans l'air ne dépasse pas le niveau dangereux pour la santé. Une bonne ventilation est garantie lorsqu'une circulation d'air normale est assurée par les fenêtres, les portes et autres ouvertures fixes, dont la surface est au moins égale à celle décrite dans les « Conditions de fonctionnement admissibles » (25 cm^2 par kilowatt de puissance calorifique du réchauffeur). Le volume minimal recommandé de la pièce dans laquelle le réchauffeur fonctionne est décrit dans les « Conditions de fonctionnement admissibles ». En cas d'exploitation du réchauffeur en l'absence

de présence humaine continue, des panneaux interdisant aux personnes de rester en permanence dans la pièce doivent être affichés. Une circulation d'air normale doit être assurée par les portes et les fenêtres. Les réglementations internes dans d'autres pays peuvent imposer des exigences supplémentaires, auquel cas vous devez contacter le fabricant.

Conditions de travail autorisées
L'appareil ne doit être utilisé que dans des locaux fermés dotés d'une ventilation fonctionnelle et efficace. Évitez l'humidité.
Ne laissez pas l'appareil allumé sans surveillance.

	DED9942	DED9946
Section minimale des ouvertures de ventilation [cm^2]	375	750
Volume minimal recommandé de la pièce chauffée [m^3]	150	300

5. Caractéristiques techniques

Modèle	DED9942	DED9946
Catégorie d'appareil	$I_{3B/P}$	$I_{3B/P}$
Type de carburant	G30	G30
Classe de protection contre les chocs électriques	IPX0	IPX0
Degré de protection contre l'accès direct	I	I
Tension [V]	230	230
Fréquence [Hz]	50	50
Puissance du moteur électrique [W]	28	57
Consommation de gaz [kg/h]	0,5-1,07	0,85-2,13
Puissance de chauffage [kW]	7-15	12-30
Débit d'air chaud [m^3/h]	300	750
Bouteille [kg] [cm x cm]	11, 60 x Ø31	11, 60 x Ø31
Autorisation de vente	AT, BE, CH, CZ, DE, DK, FI, FR , GR, HU, IT, LT, LV, NL, NO, PL, PT, SK, BG, CY, EE, IS, LI, LU, MT, RO, SI, ES, SE, CH. TR	
Tuyau de gaz	HHGA 6,3 mm, 1,5 m, Class 2, P_{max}=10 bar	HHGA 6,3 mm, 1,5 m, Class 2, P_{max}=10 bar
Paramètres du détendeur		
Type de détendeur	Z80	Z80
Type de gaz	LPG	LPG
Pression d'entrée [bar]	1-16	1-16
Pression de sortie du détendeur [bar]	0,3	0,7
Capacité du détendeur [kg/h]	2	3
Température de fonctionnement [°C]	20-50	20-50
Raccord d'entrée	G1,G2,G3,G4,G7, G8,G9,G10, G11,G12	G1,G2,G3,G4,G7 ,G8,G9,G10, G11,G12
Raccord de sortie	H1,H4,H5,H6, H50,H51	H1,H4,H5,H6, H50,H51

6. Préparation au travail

ATTENTION **Toutes les opérations doivent être effectuées lorsque l'appareil est débranché de la source d'alimentation.**

ATTENTION **Avant de démarrer l'appareil, vérifiez impérativement l'étanchéité des raccords avec le tuyau flexible et le détendeur.**

Après avoir retiré l'appareil de son emballage, vérifiez qu'il ne manque aucun élément de la liste des composants (voir point 14). Avant de procéder au montage, vérifiez que les éléments ne sont pas endommagés ; en cas de dommage, ne démarrez pas l'appareil et signalez le fait au vendeur.
Après le montage, collez les autocollants fournis sur l'appareil, conformément au code du pays de destination.

Raccordement à la bouteille de gaz.

ATTENTION **La bouteille ne doit pas se trouver devant le réchauffeur ! Une flamme provenant du réchauffeur et dirigée directement vers la bouteille présente un risque d'explosion de gaz.**

ATTENTION **La bouteille doit toujours être placée à la verticale.**

1. Placez la bouteille de gaz propane/butane sur une surface plane, dure et de niveau, dans un endroit éloigné des flammes nues et des sources de chaleur.
2. Positionnez le réchauffeur de manière à ce que les obstacles soient à une distance minimale de 3,5 m de la sortie du réchauffeur, 2,5 m de l'entrée (arrière de l'appareil), 2 m des côtés du réchauffeur, 2 mètres du haut (Fig. D).
3. Raccordez l'extrémité du tuyau de gaz flexible au raccord du réchauffeur et fixez-le à l'aide de l'écrou de fixation (Fig. C), l'autre extrémité du tuyau doit être raccordée au détendeur. Pour garantir l'étanchéité du raccord, serrez les écrous avec une clé de 17 mm, filetage à gauche.
4. Vissez le détendeur fourni à la vanne de la bouteille, retirez le couvercle du joint de la vanne de la bouteille. Après avoir vérifié la présence et le bon état du joint, serrez l'écrou de fixation du détendeur de manière à assurer l'étanchéité du raccord (Fig. D).
5. Lors du raccordement du détendeur à la bouteille, évitez de tordre ou de plier le tuyau.
6. Ouvrez la vanne de la bouteille et vérifiez l'étanchéité du raccord.

Détendeur de pression :

Conditions de montage et de fonctionnement

Le détendeur haute pression à un seul étage pour gaz liquéfié maintient la pression de sortie à un niveau constant, indépendamment des fluctuations de la pression source dans des plages définies.
Lors d'une utilisation en extérieur, le détendeur doit être protégé de manière appropriée contre la pluie et la contamination.
En cas de difficultés ou de problèmes, coupez l'arrivée de gaz et contactez immédiatement le vendeur (fournisseur de gaz).
En cas de fuite ou d'inflammation du gaz qui fuit, recouvrez la vanne ou le raccord de la vanne avec le détendeur d'un chiffon humide et fermez la vanne.

Utilisation

Lorsque le détendeur a été correctement monté sur la vanne de la bouteille, le débit est obtenu en tournant le bouton de la vanne dans la direction indiquée par la flèche. Pour couper le débit de gaz, tournez la vanne dans le sens inverse.

ATTENTION **Il est interdit de laisser le détendeur sur la bouteille sans qu'il soit raccordé à l'appareil.**

Dans des conditions normales d'utilisation, il est recommandé de remplacer le détendeur avant l'expiration de 10 ans à compter de la date de production afin d'assurer la sécurité d'exploitation.
Si le détendeur est installé dans une installation en série, il faut s'assurer que la pression du gaz traversant se situe dans la limite de pression de ce détendeur et des détendeurs suivants de la série.
Il convient également d'éliminer les éventuelles chutes de pression au niveau des raccords.
Dans le cas d'appareils placés à proximité de réservoirs ou de bouteilles sous pression, mais qui ne sont pas directement raccordés à ceux-ci, il convient d'apposer l'avertissement suivant : « Ce détendeur ne doit pas être placé en dessous de la sortie du réservoir ou de la bouteille, afin d'assurer qu'il n'y ait pas de fuite de gaz résultant de son accumulation dans le détendeur. Tous les tuyaux et flexibles utilisés pour le raccordement de l'entrée du détendeur au réservoir ou à la bouteille devraient être positionnés de manière à assurer leur inclinaison vers le bas, du détendeur au réservoir. »

Vérification de l'étanchéité du raccord.

ATTENTION **Ne vérifiez jamais l'étanchéité des raccords à l'aide d'une flamme.**

Une fois le montage terminé, vérifiez les raccords avec un testeur d'étanchéité ; en l'absence de testeur d'étanchéité, vérifiez l'étanchéité à l'aide de produits moussants disponibles sur le marché ou avec de l'eau savonneuse. L'apparition de bulles, de cloques ou de bulles de gaz indique une fuite dans le raccord – un tel raccord doit être corrigé et le test répété.

ATTENTION **N'utilisez pas le réchauffeur tant que la fuite n'a pas été éliminée.**

Actions en cas de fuite de gaz :

- fermer immédiatement la vanne de la bouteille,
- éteindre toutes les sources d'inflammation,
- ventiler l'espace pour diluer la concentration de gaz,
- éliminer la cause de la fuite,
- après avoir ouvert la vanne, vérifier à nouveau l'étanchéité.

Une fois le montage terminé et l'étanchéité vérifiée, l'appareil est prêt à fonctionner.

7. Raccordement au secteur

Avant de brancher l'appareil à la source d'alimentation, assurez-vous que la tension d'alimentation correspond à la valeur indiquée sur la plaque signalétique.
L'installation électrique doit être réalisée conformément aux exigences fondamentales relatives aux installations électriques et satisfaire aux exigences de sécurité d'utilisation. Les paramètres de la section minimale du câble d'alimentation et de la valeur nominale du fusible en fonction de la puissance de l'appareil sont indiqués dans le tableau ci-dessous :

Puissance de l'appareil [W]	Section minimale du câble [mm^2]	Valeur minimale du fusible type C [A]
<700	0,75	6

L'installation doit être effectuée par un électricien qualifié. En cas d'utilisation de rallonges, veillez à ce que la section du conducteur ne soit pas inférieure à celle requise (voir tableau). Disposez le câble électrique de manière à ce qu'il ne risque pas d'être coupé pendant le travail. N'utilisez pas de rallonges endommagées. Vérifiez périodiquement l'état technique du câble d'alimentation. Ne tirez pas sur le câble d'alimentation.

ATTENTION **Si le cordon d'alimentation est endommagé, il doit être remplacé par un service après-vente agréé pour des raisons de sécurité. Le remplacement de la fiche ou du cordon d'alimentation doit toujours être effectué par un service après-vente agréé.**

8. Mise en marche de l'appareil

ATTENTION **Avant de démarrer l'appareil, vous devez impérativement effectuer les opérations décrites dans le chapitre « Préparation au travail ».**

ATTENTION **Avant d'allumer le réchauffeur, vérifiez l'étanchéité du système.**

Mode chauffage

1. La position initiale de l'interrupteur d'alimentation du réchauffeur est la position « 0 ». Insérez la fiche dans la prise avec mise à la terre, en vous assurant que la tension dans la prise correspond à la tension indiquée sur la plaque signalétique. Mettez l'appareil sous tension en plaçant l'interrupteur d'alimentation sur la position « I » (Fig. A, 2).

2. Assurez-vous que les pales du ventilateur tournent. D'une main, appuyez sur le bouton de la soupape de sécurité (Fig. A, 3) et maintenez-le enfoncé pendant environ 3 secondes, puis, tout en maintenant ce bouton enfoncé, appuyez de l'autre main sur le bouton de l'allumeur (Fig. A, 1). Après l'allumage du gaz, maintenez le bouton de la soupape de sécurité enfoncé pendant environ 20 secondes.

ATTENTION **Si le ventilateur ne tourne pas, n'allumez pas le réchauffeur.**

3. Vérifiez la flamme en gardant une distance de sécurité, observez la flamme, en veillant à ne pas vous trouver dans l'axe de la sortie d'air chaud. La flamme correcte est de couleur bleue, est stable et couvre tout le périmètre de la chambre de combustion.

ATTENTION **Pendant l'utilisation du réchauffeur, il est interdit de plier ou de tordre le tuyau de gaz.**

Réglage de la puissance de chauffage

Le réchauffeur est équipé d'une vanne de régulation (Fig. A, 4). Celle-ci est responsable du réglage du débit de gaz conformément aux paramètres indiqués dans les données techniques. Tourner la vanne à fond vers la gauche correspond au débit de gaz maximal et à la puissance de chauffage maximale. Tourner la vanne à fond vers la droite correspond au débit de gaz minimal et à la puissance de chauffage minimale.

Arrêt du réchauffeur

Pour arrêter correctement le réchauffeur, il faut :
1. Couper l'arrivée de gaz en fermant la vanne de la bouteille de gaz,
2. Laisser le ventilateur allumé pendant environ 60 secondes pour refroidir le réchauffeur.
3. Éteindre le réchauffeur avec l'interrupteur d'alimentation (Fig. A, 2),
4. Débrancher l'appareil du réseau électrique,
5. Débrancher l'appareil du tuyau de gaz,
6. Avant de déplacer le réchauffeur vers un lieu de stockage, attendre environ 20 à 30 minutes pour que l'appareil refroidisse complètement.
Malgré le refroidissement du carter, il n'est pas recommandé de toucher l'appareil immédiatement après avoir terminé le travail.

ATTENTION **Si le réchauffeur ne fonctionne pas, il est impératif de fermer la vanne de la bouteille de gaz.**

9. Opérations d'entretien courant

ATTENTION **Toutes les opérations d'entretien doivent être effectuées lorsque l'appareil est débranché du réseau électrique et de la bouteille de gaz.**

Les réparations ne peuvent être effectuées que par des spécialistes qualifiés dans les centres désignés par le fabricant. L'appareil doit être nettoyé périodiquement et soumis à des inspections de contrôle.
Pendant les travaux d'entretien, il faut nettoyer l'entrée et la sortie du réchauffeur, contrôler le tuyau de gaz entre le détendeur et le réchauffeur, vérifier l'étanchéité au moins une fois par mois et après chaque remplacement de bouteille. En cas de dommage du tuyau ou d'expiration de la date de validité, celui-ci doit être remplacé dans un centre de service agréé.

Inspection technique :

Au moins une fois par an, une inspection technique effectuée par un service agréé est recommandée, de préférence avant chaque saison de chauffage.

ATTENTION **L'inspection technique ne doit pas être effectuée par des personnes non autorisées.**

Si l'appareil n'est pas utilisé pendant une longue période, il faut fermer la vanne de la bouteille et débrancher l'appareil du réseau.

Stockage

Après la saison de chauffage, l'appareil doit être stocké dans un endroit sec et non poussiéreux, à l'abri de l'humidité, à une température de 5 à 20 °C. Avant de redémarrer l'appareil, vérifiez l'étanchéité du tuyau de gaz et le bon état de la connexion électrique. En cas de doute, contactez le vendeur ou le fabricant pour une consultation technique.

Remplacement de la bouteille de gaz :

ATTENTION **Le remplacement de la bouteille de gaz doit être effectué en plein air, à une distance de sécurité des sources de flamme, de chaleur et des matériaux inflammables.**

Le remplacement doit être effectué sur un appareil refroidi ; ne dévissez jamais le détendeur si la vanne de la bouteille est en position ouverte.
1. Fermez la vanne de la bouteille,
2. Déconnectez le détendeur de la bouteille,
3. Vérifiez la présence du joint dans le détendeur et son état (remplacez-le si nécessaire),
4. Raccordez la nouvelle bouteille en veillant à ce que les raccords filetés ne se desserrent pas,
5. Effectuez un test d'étanchéité.
Les bouteilles de gaz rouillées, cabossées ou endommagées peuvent présenter un danger et doivent être inspectées avant la livraison du gaz. Il est interdit d'utiliser des bouteilles dont le raccord fileté est endommagé.

10. Pièces de rechange et accessoires

Pour l'achat de pièces de rechange et d'accessoires, veuillez contacter le Service Après-Vente de Dedra Exim. Les coordonnées se trouvent à la première page du manuel.
Lors de la commande de pièces de rechange, veuillez indiquer le numéro de lot figurant sur la plaque signalétique ainsi que le numéro de la pièce sur le dessin d'assemblage.
Pendant la période de garantie, les réparations sont effectuées conformément aux conditions indiquées dans la carte de garantie. Veuillez remettre le produit défectueux pour réparation au lieu d'achat (le vendeur est tenu d'accepter le produit défectueux), l'envoyer au service central Dedra Exim ou l'envoyer au service le plus proche de votre lieu de résidence (liste des services sur le site www.dedra.pl). Veuillez joindre la carte de garantie dûment remplie. Après la période de garantie, les réparations sont effectuées par le service central. Le produit endommagé doit être envoyé au service (les frais d'expédition sont à la charge de l'utilisateur).

11. Dépannage autonome

ATTENTION **Avant de procéder au dépannage autonome, il est impératif de débrancher l'appareil de sa source d'alimentation.**

Problème	Cause	Solution
Réchauffeur ne s'allume pas	Absence d'alimentation électrique.	Vérifier le raccordement du réchauffeur au réseau électrique
	Tension d'alimentation trop basse.	Éliminer la cause de la baisse de tension
	Panne de courant.	Redémarrer après le rétablissement de l'alimentation
	Autre	Confier l'appareil à la réparation
Réchauffeur n'allume pas le gaz	Bouton d'arrivée de gaz enfoncé de manière insuffisante.	Enfoncer correctement le bouton (à fond)
	Épuisement du gaz dans la bouteille.	Remplacer la bouteille par une neuve
	Autre	Confier l'appareil à la réparation
Réchauffeur s'éteint pendant le fonctionnement	Épuisement du gaz dans la bouteille.	Remplacer la bouteille par une neuve
	Panne de courant.	Redémarrer après le rétablissement de l'alimentation
	Activation du thermostat.	Une fois l'appareil refroidi, éliminer la cause de la surchauffe et redémarrer
	Autre	Confier l'appareil à la réparation

12. Composition de l'appareil

1. Réchauffeur - 1 pc, 2. Tuyau de gaz ~1,5 m – 1 pc, 3. Détendeur – 1 pc, 4. Poignée – 1 pc.

13. Information pour les utilisateurs concernant l'élimination des appareils électriques et électroniques (concerne les ménages)



Le symbole représenté sur les produits ou leur documentation jointe indique que les appareils électriques ou électroniques hors d'usage ne doivent pas être jetés avec les ordures ménagères. La procédure correcte en cas de nécessité d'élimination, de réutilisation ou de récupération des composants consiste à remettre l'appareil à un point de collecte spécialisé, où il sera accepté gratuitement. Les informations sur l'emplacement des points de collecte des équipements usagés sont fournies par les autorités locales, par exemple sur leurs sites web.
Une élimination correcte de l'appareil permet de préserver des ressources précieuses et d'éviter les effets négatifs sur la santé et l'environnement résultant de la possible présence dans l'équipement de substances, de mélanges et de composants dangereux.
Une élimination incorrecte des déchets est passible de sanctions prévues par les réglementations locales en vigueur.
Utilisateurs dans les pays de l'Union européenne : En cas de nécessité de se débarrasser d'appareils électriques ou électroniques, veuillez contacter le point de vente ou le fournisseur le plus proche, qui vous fourniront des informations supplémentaires.
Élimination des déchets dans les pays hors de l'Union européenne : Ce symbole ne concerne que les pays de l'Union européenne. En cas de besoin de se débarrasser de ce produit, veuillez contacter les autorités locales ou votre revendeur pour obtenir des informations sur la procédure correcte à suivre.

Carte de garantie

Chauffage au gaz

(nom du produit)

Numéro de catalogue : ……. Numéro de lot : .....

(ci-après dénommé le Produit)

Date d'achat du Produit : .....

Cachet du vendeur

Date et signature du vendeur : .....

Déclaration de l'Utilisateur :

Je confirme avoir été informé des conditions de garantie ainsi que des conséquences du non-respect des directives contenues dans le mode d'emploi

et la carte de garantie. Les conditions de la présente garantie me sont connues, ce que je confirme par ma signature :

.....	.....
Date et lieu	Signature de l'Utilisateur

I. Responsabilité pour le Produit

1. Le garant est Dedra Exim Sp. z o.o., dont le siège social est à Pruszków, adresse : ul. 3 Maja 8, 05-800 Pruszków, Pologne, KRS 0000062517, Tribunal de district de la ville de Varsovie à Varsovie, XIVe division commerciale du Registre national des tribunaux, NIP 527-020-49-33, capital social : 100 980,00 PLN.
2. Conformément aux conditions spécifiées dans la présente carte de garantie, le Garant accorde une garantie sur le Produit provenant de la distribution du Garant.
3. La responsabilité au titre de la garantie ne couvre que les défauts résultant de causes inhérentes au Produit au moment de sa livraison à l'Utilisateur.
4. Au titre de la garantie, l'Utilisateur a droit à la réparation gratuite du Produit, à condition que le défaut soit apparu pendant la période de garantie. Le mode de réparation du Produit (méthode d'exécution de la réparation) dépend de la décision du Garant. Si le Garant constate l'impossibilité de réparer, il se réserve le droit de remplacer l'élément défectueux ou l'ensemble du Produit par un produit exempt de défaut, de réduire le prix du Produit ou de résilier le contrat.
5. En ce qui concerne l'Utilisateur qui n'est pas un consommateur au sens de la loi du 23 avril 1964, Code civil, la responsabilité du Garant en matière de dommages résultant de la présente garantie et/ou en relation avec sa conclusion et son exécution, quel que soit le fondement juridique, est limitée au maximum à la valeur du Produit défectueux.

II. Période de garantie

Éléments du Produit	Durée de la protection de garantie
Chauffage au gaz	24 mois à compter de la date d'achat du produit indiquée sur la présente carte de garantie.

III. Conditions d'application de la garantie

1. Présentation par l'Utilisateur de la carte de garantie du Produit dûment remplie et justification par l'Utilisateur des circonstances d'achat du Produit, par exemple en présentant un ticket de caisse, une facture, etc. Afin de faciliter le traitement de la réclamation, il est recommandé à l'Utilisateur de joindre au Produit réclamé tous les éléments spécifiés dans la rubrique « Composition de l'appareil » contenue dans le mode d'emploi.
2. Respect par l'Utilisateur des recommandations contenues dans le mode d'emploi et la carte de garantie.
3. La garantie ne couvre que le territoire de la République de Pologne et de l'UE.
4. La garantie ne couvre pas les défauts du Produit résultant notamment de :
a. Non-respect par l'Utilisateur des conditions spécifiées dans le mode d'emploi, notamment en matière d'utilisation, d'entretien et de nettoyage corrects ;
b. Utilisation par l'Utilisateur de produits de nettoyage ou d'entretien non conformes au mode d'emploi ;
c. Stockage et transport inappropriés du Produit par l'Utilisateur ;
d. Modifications et/ou transformations non autorisées du Produit par l'Utilisateur, qui n'ont pas été convenues avec le Garant ;
e. Utilisation par l'Utilisateur dans le Produit de consommables non conformes au mode d'emploi.
5. L'Utilisateur qui n'est pas un consommateur au sens de la loi du 23 avril 1964, Code civil, perd la garantie sur le Produit dans lequel :
- les numéros de série, les indications de date et les plaques signalétiques ont été supprimés, modifiés ou endommagés par l'Utilisateur ;
- les scellés ont été endommagés par l'Utilisateur ou portent des traces de manipulation de l'Utilisateur.
6. Attention ! Les opérations liées à l'entretien quotidien du Produit, résultant notamment du mode d'emploi, sont effectuées par l'Utilisateur à ses propres frais.

IV. Procédure de réclamation

1. En cas de constatation d'un fonctionnement incorrect du Produit, avant de soumettre une réclamation, il convient de s'assurer que toutes les opérations spécifiées notamment dans le mode d'emploi ont été effectuées correctement.
2. Il est recommandé de soumettre la réclamation immédiatement, de préférence dans les 7 jours suivant la date de constatation du défaut du Produit. L'Utilisateur qui n'est pas un consommateur au sens de la loi du 23 avril 1964, Code civil, perd ses droits découlant de la présente garantie en cas de non-soumission de la réclamation dans un délai de 7 jours.
3. La réclamation peut être soumise notamment au point d'achat du Produit, au service de garantie ou par écrit à l'adresse suivante : Dedra Exim Sp. z o.o., ul. 3 Maja 8, 05-800 Pruszków, Pologne.
4. L'Utilisateur peut soumettre une réclamation en utilisant le formulaire disponible sur le site web www.dedra.pl (« Formulaire de réclamation au titre de la garantie »).
5. Les adresses des services de garantie pour les différents pays sont disponibles sur le site www.dedra.pl. En l'absence de service de garantie pour un pays donné, il est recommandé d'adresser les réclamations au titre de la garantie à l'adresse suivante : Dedra Exim Sp. z o.o. ul. 3 Maja 8, 05-800 Pruszków (Pologne).
6. A l'égard de la sécurité de l'Utilisateur, l'utilisation d'un Produit défectueux est interdite.
7. Attention ! L'utilisation d'un Produit défectueux est dangereuse pour la santé et la vie de l'Utilisateur.
8. L'exécution des obligations découlant de la garantie aura lieu dans un délai de 14 jours ouvrables à compter de la date de livraison du Produit réclamé par l'Utilisateur.
9. Avant de livrer le Produit défectueux pour réclamation, il est recommandé de le nettoyer. Il est recommandé de protéger soigneusement le Produit réclamé contre les dommages pendant le transport (il est recommandé de livrer le Produit réclamé dans son emballage d'origine).
10. La période de garantie est prolongée de la durée pendant laquelle l'Utilisateur n'a pas pu utiliser le Produit en raison d'un défaut couvert par la garantie.
La garantie n'exclut, ne limite ni ne suspend les droits de l'Utilisateur découlant des dispositions relatives à la garantie légale contre les défauts de la chose vendue.
Conformément à l'article 13, paragraphes 1 et 2, du règlement (UE) 2016/679 du Parlement européen et du Conseil du 27 avril 2016 relatif à la protection des personnes physiques à l'égard du traitement des données à caractère personnel et à la libre circulation de ces données, et abrogeant la directive 95/46/CE (ci-après « RGPD »), nous vous informons de ce qui suit :
1. Le responsable du traitement de vos données personnelles fournies dans le formulaire est DEDRA-EXIM sp. z o.o., dont le siège social est situé à Pruszków, ul. 3 Maja 8, 05-800 Pruszków, Pologne (ci-après le « Responsable du traitement »).
2. Vos données seront traitées exclusivement aux fins de la procédure de garantie de l'appareil conformément à l'article 6, paragraphe 1, point b), du règlement général sur la protection des données (ci-après « RGPD »). La fourniture des données est volontaire, mais nécessaire au déroulement de la procédure de garantie.
3. Vos données seront traitées pendant la durée d'examen et de traitement de la procédure de garantie, ainsi qu'à des fins d'archivage en cas de nécessité de défense contre d'éventuelles réclamations à l'encontre du Responsable du traitement, et ce, pas plus longtemps que le délai de prescription de ces réclamations.
4. Vos données pourront être divulguées exclusivement aux sous-traitants traitant les données pour le compte du responsable du traitement sur la base d'un contrat écrit de sous-traitance de données à caractère personnel, fournissant notamment des services de maintenance technique, d'hébergement ou de gestion de site web, de support informatique ou de transport. Les fournisseurs du Responsable du traitement sont tenus d'assurer la sécurité des données et de respecter les exigences de la législation applicable en matière de protection des données à caractère personnel, et ne peuvent pas utiliser les données à caractère personnel qui leur sont confiées à d'autres fins que celles spécifiées dans le contrat conclu avec le Responsable du traitement.
5. Vos données ne feront pas l'objet d'une prise de décision automatisée, y compris le profilage, et ne seront pas transférées vers un pays tiers ou une organisation internationale.
6. Vous disposez d'un droit d'accès à vos données, ainsi que d'un droit de rectification, d'effacement, de limitation du traitement, d'un droit à la portabilité des données et d'un droit d'opposition, à tout moment.
7. Pour toute question relative au traitement de vos données personnelles par le Responsable du traitement, vous pouvez le contacter à l'adresse e-mail suivante : daneosobowe@dedra.pl ;
8. Vous avez le droit d'introduire une réclamation auprès de l'autorité de contrôle compétente en matière de protection des données à caractère personnel;

Parametr / Parameter / Údaj / Parameter / Parametras / Parametrs / Paraméter / Parametru / Parameter / Parameter / Parametar / Параметър / Параметр / Paramètre	Oznaczenie / Designation / Značka / Označenie / Žymėjimas / Apzīmējums / Jelölés / Simbol / Bezeichnung / Poimenovanje / Oznaka / Наименование / Призначення / Marquage	Wartość / Value / Hodnota /Hodnota / Vertė / Vērtība / Érték / Valoarea / Wert / Vrednos / Vrijednost / Стойност / Значення / Valeur	Jednostka / Unit / Jednotka / Jednotka / Vienetas / Vienība / Egység / Unitate / Einheit / Parameter / Jedinica / Единица / Одиниця / Unité	Parametr / Parameter / Údaj / Parameter / Parametras / Parametrs / Paraméter / Parametru /Parameter / Parameter / Parametar / Параметър / Параметр / Paramètre	Oznaczenie / Designation / Značka / Označenie / Žymėjimas / Apzīmējums / Jelölés / Simbol / Bezeichnung / Poimenovanje / Oznaka / Наименование / Призначення / Marquage	Wartość / Value / Hodnota /Hodnota / Vertė / Vērtība / Érték / Valoarea / Wert / Vrednos / Vrijednost / Стойност / Значення / Valeur	Jednostka / Unit / Jednotka / Jednotka / Vienetas / Vienība / Egység / Unitate / Einheit / Parameter / Jedinica / Единица / Одиниця / Unité

Moc cieplna / Thermal power **/** Tepelný výkon / Tepelný výkon / Šiluminė galia / Termiskā jauda / Névleges hőteljesítmény / Puterea termică / Wärmeleistung / Toplotna energija / Toplinska snaga / Топлинна енергия / Теплова енергія / Puissance thermique					**Sprawność użytkowa (NCV)** / Net calorific value (NCV) / Užitečná účinnost / Úžitková efektívnosť / Naudojimo efektyvumas / Ekspluatācijas iedarbīgums / Használati hatásfok / Randamentul util / Thermischer Wirkungsgrad / Učinkovitost delovanja (NCV) / Korisna učinkovitost (NCV) / Експлоатационна ефективност (NCV) / Операційна ефективність (NCV) / Efficacité utile (NCV)				
		DED9942	**DED9946**				**DED9942**	**DED9946**	
Nominalna moc cieplna / Nominal heat output / Jmenovitý tepelný výkon / Nominálny tepelný výkon /Nominali šiluminė galia / Nominālā termiskā jauda / Minimális hőteljesítmény (irányadó) / Puterea termică nominală / Nominalwärmeleistung / Nazivna moč termični / Nazivna toplinska snaga / Номинална мощност термичен / Номінальна потужність тепловий / Puissance thermique nominale	$P_{nom/h}$	15	30	kW	Sprawność użytkowa przy nominalnej mocy cieplnej / Operating efficiency at nominal heat output / Užitečná účinnost při jmenovitém tepelném výkonu / Úžitková efektívnosť / Naudojimo efektyvumas esant nominaliai šiluminei galiai / Ekspluatācijas iedarbīgums ar nominālu termisku jaudu / Használati hatásfok névleges hőteljesítménynél / Randamentul util la putere termică nominală / Thermischer Wirkungsgrad bei nominaler Wärmeleistung / Učinkovitost pri nazivni toplotni moči / Korisna učinkovitost pri nazivnom toplinskom učinku / Ефективност при номинална топлинна мощност / Комунальна ефективність при номінальній тепловій потужності / Efficacité opérationnelle à la puissance thermique nominale	η_{nom}	100	100	%

Minimalna moc cieplna (orientacyjna) / Minimum heat output (approximate) / Minimální tepelný výkon (orientační) / Minimálny	P_{min}	-	-	kW		Sprawność użytkowa przy minimalnej mocy cieplnej (orientacyjnej) / Operational efficiency at minimum heat output (approximate) / Užitečná účinnost při minimálním tepelném výkonu (orientační) / Úžitková	η_{pl}	-	-	%

tepelný výkon (orientačne) / Minimali šiluminė galia (orientacinė) / Minimālā termiskā jauda (aptuvena)/ Puterea termică minimă (cu titlu indicativ)/ Minimale Wärmeleistung (geschätzte) / Najmanjša toplotna moč (okvirno) / Minimalna toplinska snaga (orijentacijski) / Минимална топлинна мощност (индикативна) / Мінімальна теплова потужність (орієнтовна) / Puissance thermique minimale (indicative)						efektívnosť pri minimálnom tepelnom výkone (orientačne) / Naudojimo efektyvumas esant minimaliai šiluminei galiai (orientacinei) / Ekspluatācijas iedarbīgums ar minimālu termisku jaudu (aptuvens) / Használati hatásfok minimális hőteljesítménynél (irányadó) / Randamentul util la putere termică minimă (cu titlu indicativ) / Thermischer Wirkungsgrad bei minimaler Wärmeleistung (geschätzt) / Učinkovitost pri minimalni toplotni moči (okvirno) / Korisna učinkovitost pri minimalnom učinku topline (indikativno) / Ефективност на използване при минимална топлинна мощност (индикативна) / Комунальна ефективність при мінімальній тепловій потужності (орієнтовна) / Efficacité opérationnelle à puissance thermique minimale (indicative)				
Zużycie energii elektrycznej na potrzeby własne / Electricity consumption for own needs / Spotřeba pomocné elektrické energie / Spotreba elektrickej energie na vlastné potreby / Elektros energijos suvartojimas savo reikmėms / Elektroenerģijas patēriņš savām prasībām / Villamosenergia-fogyasztás saját szükségleteire / Consumul auxiliar de energie electrică / Verbrauch der elektrischen Energie für Eigenbedarf **/** Poraba električne energije za lastno rabo / Potrošnja električne energije za vlastite potrebe / Потребление на електроенергия за собствени нужди / Споживання електроенергії на власні потреби / Consommation d'électricité pour les besoins propres						**Inne parametry/** Other parameters **/** Jiné položky/ Iné položky/ Kiti parametrai/ Citi raksturlielumi/ További adatok/ Alte elemente/ / Sonstige Produktdaten / Drugi parametri / Ostali parametri / Други параметри / Інші параметри / Autres paramètres				

Przy nominalnej mocy cieplnej / At nominal heat output / Při jmenovitém tepelném výkonu / Pri nominálnom tepelnom výkone / Esant nominaliai šiluminei galiai / Ar nominālu termisku jaudu / Névleges hőteljesítmény mellett / La puterea termică nominală / Bei nominaler Wärmeleistung / Pri nazivni toplotni moči / Pri nazivnoj toplinskoj snazi / При номинална топлинна мощност / При номінальній тепловій потужності / Avec une puissance thermique nominale	el_{max}	-	-	kW		Współczynnik strat przez przegrody zewnętrze/ External partition loss coefficient/ Ztrátový součinitel opláštění/ Súčiniteľ strát plášťa/ Apvalkalo nuostolių koeficientas/ Apvalka zudumu koeficients/ Burkolatveszteség-tényező/ Factor al pierderilor prin anvelopă/ Hüllenverlustfaktor / Faktor izgub skozi zunanji ovoj / Koeficijent gubitka kroz ovojnicu / Коефициент на загуби през външната обвивка / Коефіцієнт втрат через зовнішню оболонку / Coefficient de perte par les parois extérieures	F_{env}	0	0	%
Przy minimalnej mocy cieplnej / At minimum heat output / Při minimálním tepelném výkonu / Pri minimálnom tepelnom výkone /Esant minimaliai šiluminei galiai / Ar minimālu termisku jaudu / Minimális hőteljesítmény mellett / La puterea termică minima / Bei nominaler Wärmeleistung / Z najmanjšo toplotno močjo / Pri minimalnoj toplinskoj snazi / С минимална топлинна мощност / З мінімальною тепловою потужністю / Avec une puissance thermique minimale	el_{min}	-	-	kW		Zużycie mocy przez palnik zapłonowy/ Power consumption by the ignition burner / Příkon zapalovacího hořáku/ Príkon zapaľovacieho horáka/ Uždegiklio vartojamoji galia/ Aizdedzes degļa patērētā jauda/ Gyújtóégő energiafogyasztása/ Consumul de energie al arzătorului de aprindere/ Leistungsaufnahme der Zündflamme / Poraba energije vžigalnega gorilnika / Potrošnja energije plamenika za paljenje / Консумация на мощност на запалителната горелка / Споживана потужність запального пальника / Consommation électrique du brûleur d'allumage	P_{ign}	-	-	kW
W trybie czuwania / In standby mode / V pohotovostním režimu/ V pohotovostnom režime / Budėjimo režime/Gaidīšanas laika / Készenléti módban / În modul stanby/ Im Bereitschaftszustand / V načinu pripravljenosti / U modu čekanja / В режим на готовност / У режимі очікування / En mode veille	el_{SB}	-	-	kW		Emisje tlenków azotu/ Nitrogen oxide emissions/ Emise oxidů dusíku/ Emisie oxidov dusíka/ Išmetamų azoto oksidų kiekis/ Slāpekļa oksīdu emisijas/ Nitrogén-oxid-kibocsátás/ Emisii de oxizi de azot/ Stickoxidemissionen / Emisije dušikovih oksidov / Emisije dušikovog oksida / Емисии на азотни оксиди / Викиди оксидів азоту / Émissions d'oxydes d'azote	NO_x	27,2	115,77	**mg/kWh** poboru energii (GCV)/ energy consumption (GCV)/ spotřeby energie (GCV)/ príkonu (GCV)/ tiekiamosios energijos (GCV)/ pievadītās enerģijas (GCV)/ felvett energia (GCV)/ PCS d'énergie consommée/ de energía utilizada (GCV)/ putere de intrare (PCS) / energie-input (GCV) / consommation d'énergie (GCV)
						Efektywność emisyjna/ Emission efficiency/ Emisní účinnost/ Emisná účinnosť/ Šilumos atidavimo efektyvumas/ Emisiju efektivitāte/ Hőkibocsátási hatékonyság/ Randamentul emisiilor/ Wirkungsgrad der Wärmeabgabe / Učinkovitost emisij / Učinkovitost ugljika / Ефективност на емисиите / Ефективність викидів / Efficacité des émissions	$\eta_{S,flow}$	100	100	%
						Sezonowa efektywność energetyczna ogrzewania pomieszczeń/ Seasonal energy efficiency of space heating/ Sezónní energetická účinnost vytápění/ Sezónna energetická účinnosť vykurovania priestoru/	$\eta_{s,h}$	90	90	%

						Sezoninis patalpų šildymo energijos vartojimo efektyvumas/ Telpu apsildes sezonas energoefektivitāte/ Szezonális helyiségfűtési hatásfok/ Eficiența energetică sezonieră aferentă încălzirii incintelor/ Raumheizungs-Jahresnutzungsgrad / Sezonska energetska učinkovitost ogrevanja prostorov / Sezonska energetska učinkovitost grijanja prostora / Сезонна енергийна ефективност на отоплението на помещенията / Сезонна енергоефективність опалення приміщень / Efficacité énergétique saisonnière du chauffage des locaux				

KARTA PRODUKTU/ PRODUCT CARD**/** KARTA VÝROBKU/ INFORMAČNÝ LIST VÝROBKU/ PRODUKTO KORTELĖ/ PRODUKTA LAPA/ TERMÉKKÁRTYA / FIŞA PRODUSULUI/ /PRODUKTDATENBLATT / KARTICA IZDELKA / KARTICA PROIZVODA / КАРТА НА ПРОДУКТА / КАРТКА ПРОДУКТУ / CARTE DU PRODUIT

Model/ Model / Model/ Model/ Modelis/ Modelis/ Modell/ Model/ Modell / Modell / Model / Модел / Модель/ Modèle		DED9942	DED9946
Nazwa dostawcy/ Supplier name**/** Název dodavatele/ Názov dodávateľa/ Teikėjo pavadinimas/ Piegādātāja nosaukums/ Energoefektivitātes klase/ A szállító neve/ Denumirea furnizorului/ Lieferant / Ime dobavitelja / Naziv dobavljača / Име на доставчика / Назва постачальника / Назва постачальника / Nom du fournisseur		DEDRA	DEDRA
Klasa efektywności energetycznej/ Energy efficiency class/ Třída energetické účinnosti / Trieda energetickej účinnosti / Energijos vartojimo efektyvumo klasė/ Tiešā siltuma jauda/ Energiahatékonysági osztály/ Clasa de eficiență energetică/ Energieeffizienzklasse / Razred energetske učinkovitosti / Razred energetske učinkovitosti / Клас на енергийна ефективност / Клас енергоефективности/ Classe d'efficacité énergétique		A	A
Bezpośrednia moc cieplna/ Přímý tepelný výkon/ Priamy tepelný výkon/ Tiesioginė šiluminė galia/ Netiešā siltuma jauda/ Közvetlen hőteljesítmény/ Putere termică directă / Wärmeleistung, direkt / Neposredna toplotna moč / Izravna toplinska snaga / Директна топлинна мощност / Пряма теплова потужність / Puissance thermique directe	[kW]	15	30
Pośrednia moc cieplna/ Direct thermal power**/** Nepřímý tepelný výkon/ Nepriamy tepelný výkon/ Tarpinė šiluminė galia/ Közvetett hőenergia/ Putere termică indirectă Wärmeleistung, indirekt / Posredna toplotna moč / Neizravna toplinska snaga / Непряка топлинна мощност / Непряма теплова потужність / Puissance thermique directe	[kW]	-	
Współczynnik efektywności energetycznej/ Energy efficiency factor / Index energetické účinnosti/ Index energetickej účinnosti/ Energijos vartojimo efektyvumo koeficientas/ Energoefektivitātes koeficients/ Energiahatékonysági arány/ Coeficient de eficiență energetică / Energieeffizienzkennzahl / Koeficient energetske učinkovitosti / Koeficijent energetske učinkovitosti / Коефициент на енергийна ефективност / Коефіцієнт енергоефективності / Coefficient d'efficacité énergétique	[%]	90	90
Sprawność użytkowa / Operational efficiency/ Užitná účinnosť/ Užitočná energetická účinnosť/ Naudojimo efektyvumas/ Lietderības koeficients/ funkcionalitás / Randament util / Nutzwirkungsgrad / Učinkovita raba javnih storitev / Korisna učinkovitost / Ефективност на комуналните услуги / Ефективність комунальних послуг / Efficacité opérationnelle	[%]	100	100
Szczególne środki ostrożności podczas montażu, instalacji lub konserwacji urządzenia/ Special precautions during assembly, installation or maintenance of the device **/** Zvláštní opatření pro instalaci, montáž nebo údržbu zařízení/ Zvláštne opatrenia pri montáži, inštalácii alebo údržbe zariadenia/ Specialios atsargumo priemonės įrenginio montavimo, instaliavimo ir priežiūros metu / Īpašie piesardzības pasākumi ierīces salikšanas, uzstādīšanas vai tehniskās apkopes laikā/ Különleges óvintézkedések a készülék összeszerelése, telepítése vagy karbantartása során/ Măsuri de precauție speciale la montaj, instalare sau întreținere a dispozitivului / Besondere Vorsichtsmaßnahmen bei der Montage, Installation oder Wartung der Anlage / Posebni previdnostni ukrepi med montažo, namestitvijo ali vzdrževanjem enote / Posebne mjere opreza pri montaži, instaliranju ili održavanju uređaja. / Специални предпазни мерки при сглобяване, инсталиране или поддръжка на устройството / Особливі заходи безпеки під час збирання, встановлення або обслуговування пристрою / Précautions particulières lors du montage, de l'installation ou de la maintenance de l'appareil		**Wszelkie szczególne środki ostrożności, jakie muszą być stosowane podczas montażu, instalacji i konserwacji miejscowego ogrzewacza pomieszczeń opisane są w Ogólnych przepisach bezpieczeństwa pacy, które zostały dołączone do instrukcji jako oddzielna broszura/** Any special precautions that must be taken during assembly, installation and maintenance of the local space heater are described in the General Safety Regulations, which are included with the manual as a separate booklet **/** Všechna zvláštní opatření, která je třeba přijmout při instalaci, montáži a údržbě lokálního topení jsou popsána v návodu k obsluze v kapitole“ Zvláštní bezpečnostní předpisy“/ Visos ypatingos atsargumo priemonės, kokios turi būti naudojamos vietinio patalpų šildytuvo montavimo, instaliacijos ir priežiūros metu yra aprašytos Naudojimo instrukcijoje, skyriuje „Darbo saugos detalios nuostatos“. / Visi īpašie piesardzības pasākumi, kas jāievēro lokālā telpu sildītāja salikšanas, uzstādīšanas vai tehniskās apkopes laikā, ir aprakstīti lietošanas instrukcijā nodaļā “Īpašie darba drošības noteikumi”. /A helyiségfűtőberendezés összeszerelése, telepítése és karbantartása során meg kell tenni minden különleges óvintézkedést, amik a használati utasítás "Részletes biztonsági előírások" című fejezetben találhatók./ Toate măsurile de precauție speciale care trebuie luate în timpul montării, instalării și întreținerii încălzitorului local al încăperilor, sunt descrise în Manualul de Utilizare în capitolul "Reglementări detaliate privind securitate în muncă" / Sämtliche, bei der Montage, Installation und Wartung der Raumluftheizers zu treffenden Vorsichtsmaßnahmen werden in der Bedienungsanleitung, Kapitel „Detaillierte Arbeitsschutzvorschriften“ beschrieben. / Vsi posebni previdnostni ukrepi, ki jih je treba upoštevati pri montaži, namestitvi in vzdrževanju lokalnega grelnika prostorov, so opisani v splošnih varnostnih predpisih Pace, ki so priročniku priloženi kot posebna knjižica. / Sve posebne mjere opreza koje se moraju poduzeti tijekom montaže, instaliranja i održavanja lokalnog grijača prostorija opisane su u Općim sigurnosnim propisima koji su priloženi uputama za uporabu kao zasebna knjižica. / Всички специални предпазни мерки, които трябва да се вземат по време на монтажа, инсталирането и поддръжката на локалния отоплител, са описани в Общите правила за безопасност на Pace, които са приложени към ръководството като отделна книжка. / Будь-які особливі запобіжні заходи, яких необхідно дотримуватися під час збирання, встановлення та обслуговування локального обігрівача, описані в Загальних правилах техніки безпеки, які додаються до посібника у вигляді окремого буклету / Toutes les précautions particulières à prendre lors du montage, de l'installation et de l'entretien du chauffage local sont décrites dans les consignes générales de sécurité jointes au manuel sous forme de brochure séparée	

Dedra Exim Sp. z o.o.
ul. 3 Maja 8, 05-800 Pruszków
Tel. +48 22 73 83 777, fax +48 22 73 83 779
www.dedra.pl, serwis@dedra.pl

Adnotacje o dokonanych naprawach / Information about repairs carried out / Informace o provedených opravách / Informácie o vykonaných opravách / Informacija apie atliktus remontus / Informācija par veiktajiem remontdarbiem / A végzett javításokról szóló információk / Informaţii despre reparaţiile efectuate / Informacije o opravljenih popravilih / Podaci o izvršenim popravcima / Информация за извършените ремонти / Інформація про виконані ремонти / Informationen zu durchgeführten Reparaturen / Informations sur les réparations effectuées

Data zgłoszenia do naprawy / Date of repair request / Datum přihlášení k opravě / Dátum žiadosti o opravu / Remonto užsakymo data / Datums, kad pieteikts remonts / Javítási kérelem dátuma / Data solicitării de reparaţie / Datum zahtevka za popravilo / Datum prijave za popravak / Дата на заявката за ремонт / Дата подання заявки на ремонт / Datum der Reparaturmeldung / Date de la demande de réparation	Data wykonania naprawy / Date of repair / Datum provedení opravy / Dátum opravy / Remonto data / Remonts veikšanas datums / Javítás dátuma / Data reparaţiei / Datum popravila / Datum popravka / Дата на ремонта / Дата виконання ремонту / Datum der Reparatur / Date de réparation	Zakres naprawy, opis czynności naprawczych / Scope of repair, description of repair activities / Rozsah oprav, popis opravárenských činností / Rozsah opráv, popis opravárenských činností / Remonto apimtis, remonto darbų aprašymas / Remontu apjoms, remonta darbu apraksts / A javítás hatálya, a javítási tevékenységek leírása / Domeniul de aplicare al reparaţiei, descrierea activităţilor de reparaţie / Obseg popravila, opis popravljalnih dejavnosti / Opseg popravka, opis aktivnosti popravka / Обхват на ремонта, описание на ремонтните дейности / Обсяг ремонту, опис ремонтних робіт / Umfang der Reparatur, Beschreibung der Reparaturmaßnahmen / Étendue de la réparation, description des opérations de réparation	Podpis wykonującego naprawę / Signature of the repairer / Podpis osoby provádějící opravu / Podpis opravára / Remonto meistro parašas / Remontu veikušā paraksts / A javító aláírása / Semnătura reparatorului / Podpis serviserja / Potpis osobe koja vrši popravak / Подпис на ремонтника / Підпис особи, яка виконує ремонт / Unterschrift des Reparaturdurchführenden / Signature de la personne effectuant la réparation