DED8877

Instrukcja ważna dla urządzeń wyprodukowanych po: / Návod pro zařízení vyrobená po: / Návod pre obsluhu zariadení vyrobených po: / Instrukcija – įrenginiai, kurie buvo pagaminti nuo: / Lietošanas instrukcija ierīcēm izgatavotiem pēc: / Útmutató a után gyártott készülékekhez: / Manualul de utilizare pentru aparate fabricate după: / Bedienungsanleitung für Geräte, hergestellt wurden die nach dem: / Ръководството е валидно за устройства, произведени след: / Navodila veljajo za naprave, izdelane po: / Upute vrijede za uređaje proizvedene nakon: **01.01.2021**

PL **Hydrofor**
Instrukcja obsługi z kartą gwarancyjną

CZ **Hydrofor**
Návod k obsluze se záručním listem

SK **Hydrofor**
Užívateľská príručka so záručným listom

LT **Hidroforas**
Naudojimo instrukcija su Garantiniu lapu

LV **Hidrofors**
Lietošanas instrukcija ar garantijas talonu

HU **Hidrofor**
Használati Utasítás Garanciajeggyel

RO **Hidrofor**
Instrucțiuni de utilizare și certificat de garanție

DE **Hydrophor**
Bedienungsanleitung mit Garantiekarte

BG **Хидрофор**
Инструкции за експлоатация с гаранционна карта

SI **Hidrofor**
Navodila za uporabo z garancijsko kartico

HR **Hidrofor**
Upute za upotrebu s jamstvenim listom



PL Wszelkie prawa zastrzeżone. Niniejsze opracowanie jest chronione prawem autorskim. Kopiowanie lub rozpowszechnianie Instrukji Obsługi we fragmentach albo w całości bez zgody Dedra Exim zabronione Dedra Exim zastrzega sobie prawo do wprowadzania zmian konstrukcyjno-technicznych oraz kompletacyjnych bez uprzedniego powiadamiania. Zmiany te nie mogą stanowić podstawy do reklamowania produktu. Instrukcja obsługi dostępna na stronie www.dedra.pl

CZ Všechna práva vyhrazena. Toto zpracování je chráněno autorským právem. Kopírování nebo šíření Návodu k obsluze v částech nebo vcelku bez souhlasu společnosti Dedra Exim je zakázáno. Dedra Exim si vyhrazuje právo zavádět konstrukční a technické a komplementační změny bez dřívějšího oznámení. Tyto změny nemohou být základem pro reklamování výrobku. Návod k obsluze dostupný na stránkách www.dedra.pl

SK Všetky práva vyhradené. Tieto materiály sú chránené autorskými právami. Kopírovanie prípadne šírenie častí, prípadne celého návodu na obsluhu je bez súhlasu spoločnosti Dedra Exim zakázané. Dedra Exim si vyhradzuje právo na vykonávanie konštrukčno-technických zmien, a zmien doplnkového príslušenstva, bez predchádzajúceho upozornenia. Tieto zmeny nemôžu byť dôvodom na reklamáciu výrobku. Užívateľská príručka je dostupná na webovej stránke www.dedra.pl

LT Visos teisės saugomos. Šis kūrinys yra saugomas autorinių teisių įstatymų. Eksploatavimo instrukcijos arba jos fragmentų kopijavimas ir platinimas be „Dedra Exim“ sutikimo draudžiamas. „Dedra Exim“ pasilieka sau teisę įvesti konstrukcijos, techninius arba komplektacijos pokyčius be išankstinio įspėjimo. Šie pokyčiai negali būti skundo dėl produkto pagrindu. Naudojimo instrukcija yra prieinama svetainėje: www.dedra.pl

LV Visas tiesības pasargātas. Šis izdevums ir sargāts ar autortiesību. Lietošanas Instrukcijas kopēšana vai izplatīšana pilnīgi vai fragmentos bez Dedra Exim firmas piekrišanas ir aizliegta. Firma Dedra Exim atstāj sev tiesību veikt konstrukcijas-tehnikas izmaiņu, kā arī komplektācijas izmaiņu bez iepriekšēja paziņojuma. Šīs izmaiņas nevar būt par pamatu produkta reklamēšanai. Lietošanas instrukcija pieejama mājaslapā www.dedra.pl

HU Minden jog fenntartva. A jelen kiadvány szerzői jogokkal védve. A Használati Utasítás másolása vagy terjesztése egészében vagy részleteiben a Dedra Exim írásos engedélye nélkül tilos A Dedra Exim fenntartja magának a szerkezeti-műszaki, valamint komplettálási változtatások előzetes bejelentés nélküli bevezetésének jogát. Ezek a változások nem szolgálhatnak alapjául a termék reklamációjának. A használati utasítás a weboldalon elérhető www.dedra.pl.

RO Toate drepturile rezervate. Această redactare este protejată prin legea dreptului de autor. Este interzisă copierea, reproducerea în orice fel sau multiplicarea și distribuirea parțială sau în totalitate a Manualului de utilizare fără permisiunea firmei Dedra Exim Firma Dedra Exim își rezervă dreptul de a face modificări tehnice și constructive sau de completare a dispozitivului fără o notificare prealabilă. Aceste modificări nu pot constitui temei pentru reclamarea produsului. Instrucțiunea de deservire accesibilă pe pagina www.dedra.pl

DE Alle Rechte vorbehalten. Die vorliegende Bedienungsanleitung wird durch das Urheber-recht geschützt. Kein Teil dieser Bedienungs-anleitung darf ohne schriftliche Einwilligung von Dedra Exim vervielfältigt oder verbreitet werden.Dedra Exim behält sich das Recht vor, Konstruktions- und technische Änderungen sowie Änderungen in der Zusammensetzung vorzunehmen, ohne vorher darüber zu informieren. Diese Änderungen können kein Grund zur Reklamation des Produkts bilden. Die Bedienungsanleitung ist auf der Internetseite www.dedra.pl zugänglich.

BG Всички права запазени. Тази работа е защитена с авторски права. Копирането или разпространението на ръководството за потребителя на части или изцяло без разрешението на Dedra Exim е забранено Dedra Exim си запазва правото да прави промени в дизайна, техниката и окомплектовката без предварително уведомление. Тези промени не могат да бъдат основание за рекламиране на продукта. Ръководството за потребителя е достъпно на адрес www.dedra.pl

SI Vse pravice pridržane. To delo je zaščiteno z avtorskimi pravicami. Kopiranje ali razširjanje uporabniškega priročnika po delih ali v celoti brez dovoljenja družbe Dedra Exim je prepovedano Družba Dedra Exim si pridržuje pravico do oblikovnih, tehničnih in končnih sprememb brez predhodnega obvestila. Te spremembe ne smejo biti razlog za oglaševanje izdelka. Uporabniški priročnik je na voljo na spletni strani www.dedra.pl

HR Sva prava pridržana. Ova je studija zaštićena autorskim pravima. Zabranjeno je kopiranje ili distribucija korisničkog priručnika, djelomično ili u cijelosti, bez pristanka Dedra Exima. Dedra Exim zadržava pravo uvođenja konstrukcijskih, tehničkih i montažnih promjena bez prethodne najave. Ove izmjene ne mogu biti temelj za reklamiranje proizvoda. Korisnički priručnik dostupan na www.dedra.pl

Kontakt
Kontaktai / Kontakts / Elérhetőség / Contact / Contacto / Contact / Contact / Kontakt / Свържете се с / Pišite na:
Dedra Exim Sp. z o.o., ul. 3 Maja 8, 05-800 Pruszków
Tel. +48 22 73 83 777 wew. 129, 165, fax +48 22 73 83 779
serwis@dedra.com.pl www.dedra.pl

8875.100425.V2

1. Zdjęcia i rysunki

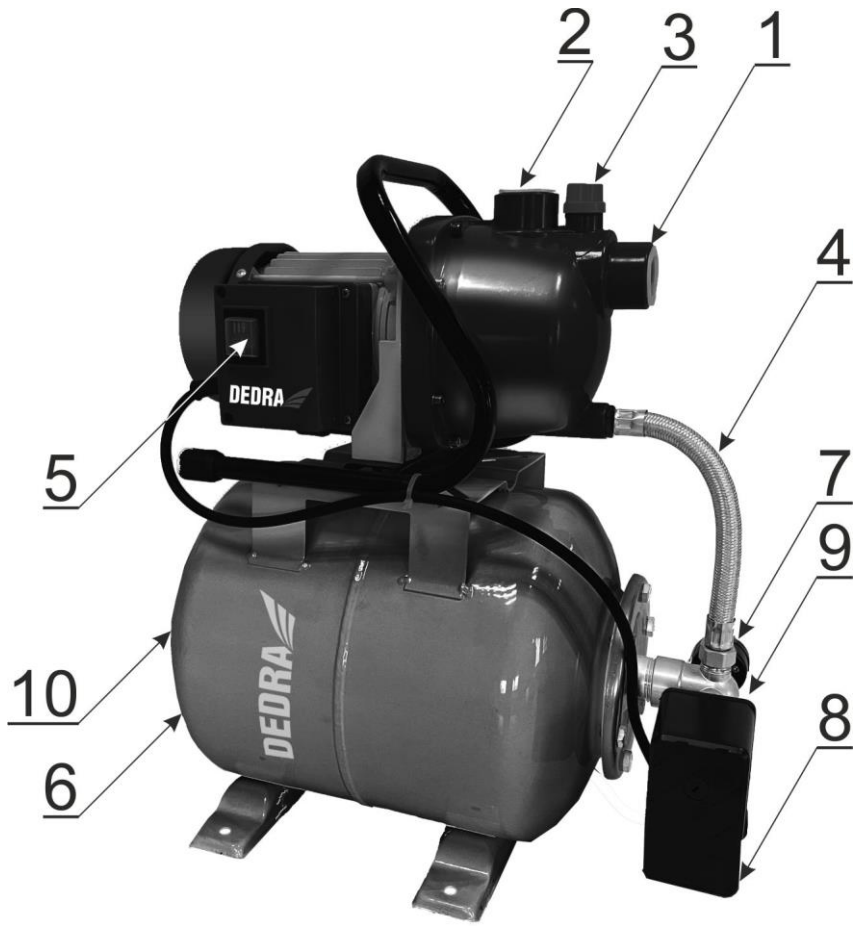

A

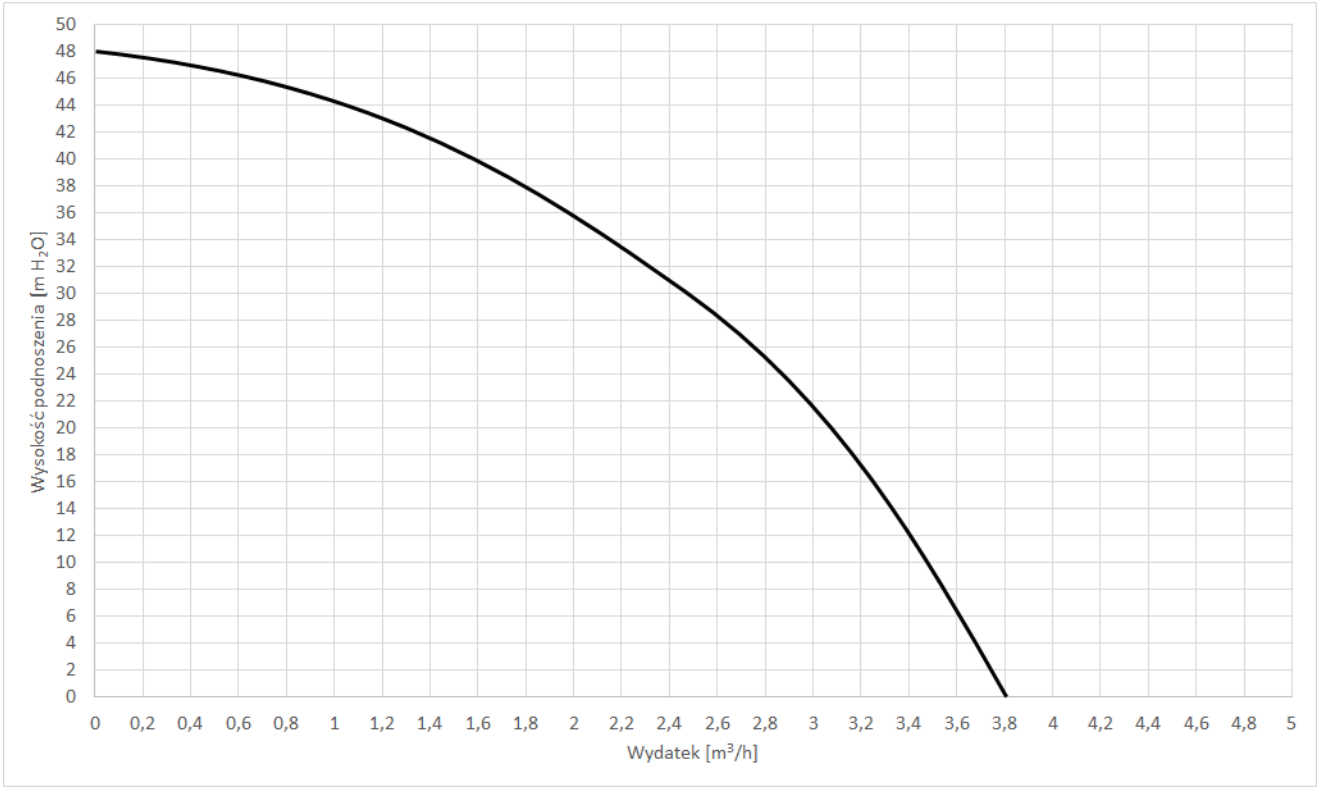

B

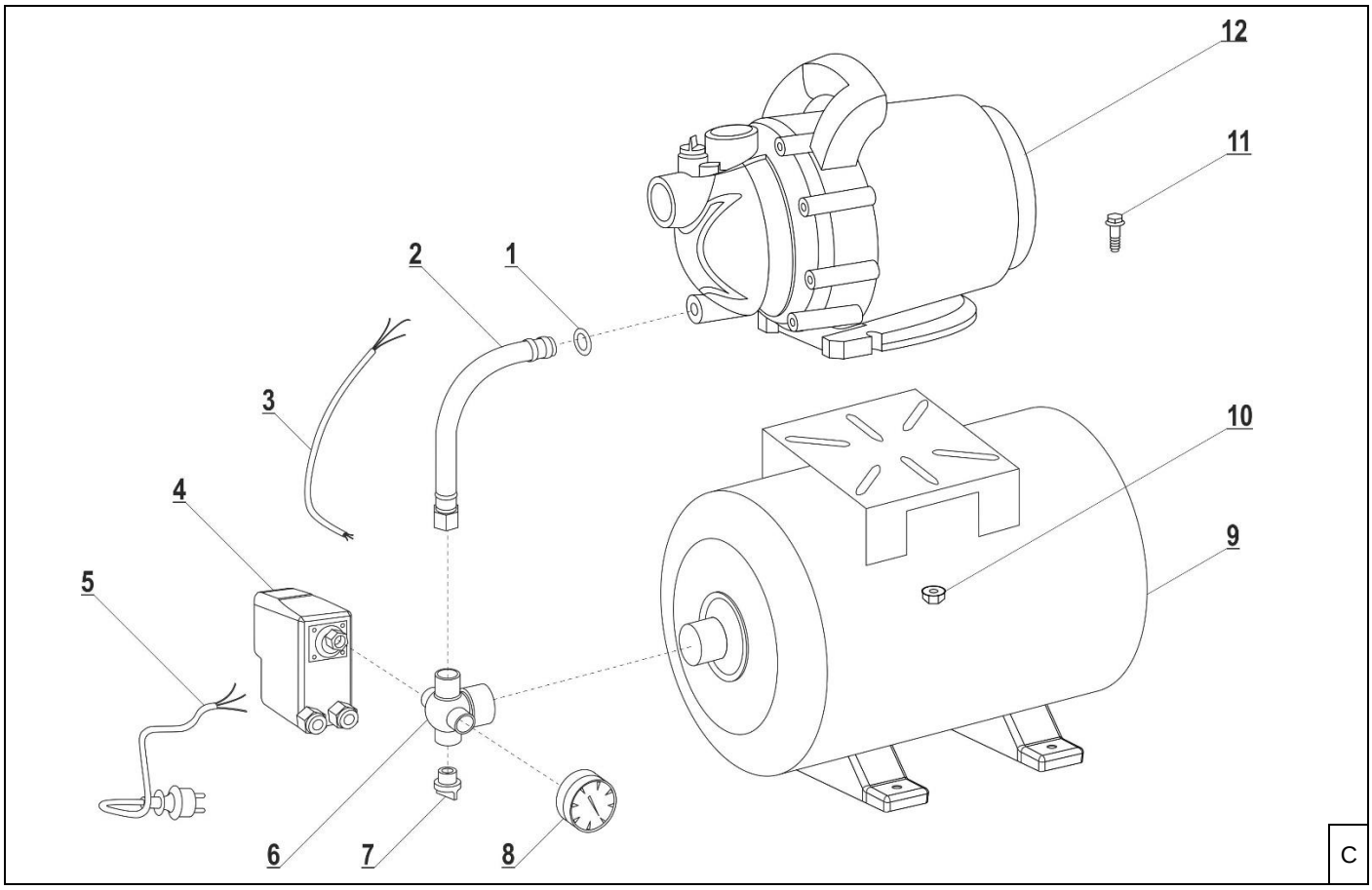

Opis piktogramów / Popis použitých piktogramů / Opis používaných piktogramov / Panaudotų piktogramų aprašymas / Lietoto piktogrammu apraksts / Az alkalmazott piktogramok magyarázata / Descrierea pictogramelor / Beschreibung der verwendeten Piktogramme / Описание на пиктограмите / Opis piktogramov / Opis piktograma

Nakaz: przeczytaj instrukcję obsługi / Příkaz: přečtěte návod k obsluze / Príkaz: oboznámte sa s užívateľskou príručkou / Privaloma: perskaitykite aptarnavimo instrukciją / Norādījums: rūpīgi iepazīstieties ar lietotāja rokasgrāmatā sniegto informāciju / Utasítás: olvassa el az útmutatót / Obilgatoriu: citiți manualul de utilizare / Gebot: die Bedienungsanleitung lesen / Задължително: прочетете ръководството за употреба / Obvezno: preberite navodila za uporabo / Obavezno: pročitajte korisnički priručnik

Informacja: poziom mocy akustycznej / Informácie: hladina hluku / Informácie: hladina hluku / Informacija: triukšmo lygis / Informācija: trokšņa līmenis / Információ: zajszint / Informații: nivelul zgomotului / Information: Geräuschpegel / Информация: ниво на звукова мощност / Informacije: raven zvočne moči / Informacije: razina zvučne snage

Chronić przed zamarzaniem / Chraňte před zamrznutím / Chráňte pred zamrznutím / Saugokite nuo užšalimo / Sargāt no sasalšanas / Óvja a fagyástól / Protejați-vă împotriva înghețului / Vor dem Einfrieren schützen / Защита от замръзване / Zaščita pred zmrzovanjem / Zaštitite od smrzavanja

Informacja o spełnieniu wymagań zasadniczych przepisów Unii Europejskiej / Informace o splnění základních požadavků předpisů Evropské Unie / Informácia o splnení požiadaviek podstatných predpisov a noriem Európskej Únie / Informacija apie esminių Europos Sąjungos įstatymų reikalavimų / Informācija par Eiropas Savienības galveno noteikumu ievērošanu / Tájékoztató az Európai Uniós alapvető előírásainak betartásáról / Informaţii cu privire la îndeplinirea cerinţelor esenţiale, ale reglementărilor Uniunii Europene / Information über die erfüllung der hauptanforderungen der Europäischen Union / Информация за съответствие със съществените изисквания на законодателството на Европейския съюз / Informacije o skladnosti z bistvenimi zahtevami zakonodaje Evropske unije / Informacije o ispunjavanju zahtjeva temeljnih propisa Europske unije

PL Spis treści

1. Zdjęcia i rysunki
2. Opis urządzenia
3. Przeznaczenie urządzenia
4. Ograniczenie użycia
5. Dane techniczne
6. Przygotowanie do pracy
7. Podłączenie do sieci
8. Włączanie urządzenia
9. Użytkowanie urządzenia
10. Bieżące czynności obsługowe
11. Części zamienne i akcesoria
12. Samodzielne usuwanie usterek
13. Kompletacja urządzenia
14. Informacja dla użytkowników o pozbywaniu się urządzeń elektrycznych i elektronicznych
15. Wykaz części do rysunku złożeniowego
16. Karta gwarancyjna

Deklaracja zgodności znajduje się w siedzibie Dedra Exim Sp. z o.o.
Ogólne przepisy bezpieczeństwa zostały dołączone do instrukcji jako oddzielna broszura.

OSTRZEŻENIE. Przeczytać wszystkie ostrzeżenia oznaczone symbolem i wszystkie instrukcje.

Nieprzestrzeganie podanych niżej ostrzeżeń i wskazówek dotyczących bezpieczeństwa może być przyczyną porażenia prądem elektrycznym, pożaru lub poważnych obrażeń.

Zachować wszystkie ostrzeżenia i instrukcje do przyszłego użytku.

2. Opis urządzenia

Rys. A: 1. Króciec ssawny, 2. Króciec tłoczny, 3. Korek zalewowy, 4. Przyłącze zbiornika, 5. Włącznik, 6. Zbiornik, 7. Manometr, 8. Presostat, 9. Korek spustowy, 10. Wentyl

3. Przeznaczenie urządzenia

Urządzenie jest pompą wirową z przeponowym zbiornikiem hydroforowym, przeznaczone jest do zasilania w czystą wodę instalacji przydomowych. Hydrofor może być stosowany do zasilania w wodę: systemów zraszających, nawadniających, podlewania terenów zielonych, instalacji w budynkach itp.
Dopuszcza się wykorzystanie urządzenia w pracach remontowo-budowlanych, warsztatach naprawczych, w pracach amatorskich przy równoczesnym przestrzeganiu warunków użytkowania i dopuszczalnych warunków pracy, zawartych w instrukcji obsługi.

4. Ograniczenia użycia

Urządzenie może być użytkowane tylko zgodnie zamieszczonymi poniżej „Dopuszczalnymi warunkami pracy".

UWAGA Hydrofor nie może być stosowany do tłoczenia innych mediów niż czysta woda. Nie wolno stosować do instalacji

wody pitnej. Nie nadaje się do pompowania w sposób ciągły (jako pompa cyrkulacyjna, obiegowa, zasilanie fontann itp.). Nie podłączać hydroforu do sieci wodociągowej.

Samowolne zmiany w budowie mechanicznej i elektrycznej, wszelkie modyfikacje, czynności obsługowe nieopisane w instrukcji obsługi będą traktowane jako bezprawne i powodują natychmiastową utratę praw gwarancyjnych, a deklaracja zgodności traci ważność.
Użytkowanie niezgodne z przeznaczeniem, bądź niezgodnie z instrukcją obsługi spowoduje natychmiastową utratę praw gwarancyjnych.

Dopuszczalne warunki pracy
S2 15 min
Stosować tylko do czystej wody o temperaturze maksymalnie 35˚C.
Chronić przed zamarzaniem.

5. Dane techniczne

Model	DED8877
Napięcie znamionowe [V / Hz]	230 / 50
Ciśnienie [bar]	1,5-3
Moc znamionowa [W]	1200
Maksymalna wysokość podnoszenia [m H_2O]	44
Maksymalny wydatek [l/h]	3500
Stopień ochrony	IPX4
Klasa ochronności przeciwporażeniowej	I
Maksymalna temperatura tłoczonej cieczy [˚C]	35
Przyłącze króćca tłocznego [‘’]	1
Deklarowany poziom Lwa [dB(A)]	78

6. Przygotowanie do pracy

⚠ UWAGA Wszystkie czynności przygotowawcze przeprowadzać przy urządzeniu odłączonym od źródła zasilania.

Umieszczenie hydroforu zaplanować w taki sposób, aby znajdował się on możliwie najbliżej dolnego zbiornika (w poziomie) i możliwie najbliżej lustra wody w dolnym zbiorniku (w pionie).

⚠ UWAGA Niedopuszczalne jest instalowanie hydroforu, jeśli geometryczna wysokość ssania (odległość między osią pompy a lustrem wody w dolnym zbiorniku) przekracza 7 m. Maksymalna wysokość ssania pompy (wyrażona w metrach słupa wody) może wynosić więcej (patrz: dane techniczne), ale należy zachować naddatek na opory przepływu.

Jeżeli planowane jest pozostawienie hydroforu na stałe, należy pod nim zaprojektować fundament lub inny rodzaj stabilnej podstawy, do której hydrofor będzie można przymocować. Jeżeli miejsce stałego montażu hydroforu znajduje się na zewnątrz, należy zastosować zadaszenie lub inny rodzaj przykrycia, chroniący urządzenie przed opadami atmosferycznymi. Układ pompowy powinien być wyposażony w zawór zwrotny i filtr wody (brak w kompletacji).

Pompa w układzie

Króćce pompy są zakończone gwintami calowymi wewnętrznymi o wymiarze 1’’. Pompę łączyć z układem przewodów zgodnie ze sztuką, pamiętając o uszczelnieniu połączeń i próbie ciśnieniowej przed pierwszym użyciem.

Strona ssawna układu

⚠ UWAGA Po stronie ssawnej układu pompowego musi się znaleźć zawór zwrotny, najlepiej umieszczony na końcu przewodu ssawnego (pod lustrem wody w dolnym zbiorniku). Jeśli woda w dolnym zbiorniku jest zanieczyszczona, konieczne jest stosowanie filtrów wstępnych na końcu przewodu ssawnego.

Przy uproszczonych obliczeniach hydraulicznych należy pamiętać, że poziome odcinki po stronie ssawnej stawiają opór podczas przepływu wody, efektywnie zmniejszając geometryczną wysokość ssania. Dla rur gładkich o nominalnej średnicy 1’’ można przyjąć, że poziomy odcinek o długości 7 m zmniejsza dostępną geometryczną wysokość ssania o 1 m. Nie zaleca się stosowania po stronie ssawnej pompy rur o mniejszej średnicy, ponieważ opory przepływu znacznie wzrastają. W przypadku wątpliwości, co do poprawności projektowanego podłączenia hydroforu do zbiornika dolnego, należy poprosić o pomoc specjalistę w celu wykonania obliczeń hydraulicznych.
W celu zabezpieczenia układu pompowego przed zapowietrzeniem, końcówka strony ssawnej wraz z zaworem zwrotnym i filtrem wstępnym powinna się znajdować odpowiednio niżej, niż lustro wody w dolnym zbiorniku (odległość ta zależy od kształtu zbiornika i szybkości opadania lustra wody podczas wypompowywania, należy zaplanować ją z odpowiednim naddatkiem). W celu zabezpieczenia pompy i układu przed uszkodzeniem mechanicznym i gromadzeniem się zanieczyszczeń w armaturze, po stronie ssawnej zalecane jest stosowanie dodatkowego filtra wody (dokładniejszy niż filtr wstępny, o odpowiednio dobranym oczku). Po stronie ssawnej należy unikać stosowania armatury i elementów, które mogą doprowadzić do wzrostu oporów przepływu. Dotyczy to elementów takich jak: redukcja średnic, kryzy dławiące, częściowo przymknięte zawory odcinające, węże elastyczne bez wzmocnienia pancerzem itp. Nadmierne dławienie przepływu po stronie ssawnej pompy powoduje kawitację na wirniku i zniszczenie pompy!

Zalewanie układu

Po zamontowaniu całego układu pompowego pompę należy zalać. Odkręcić korek króćca zalewowego (Rys. A, 3) i ostrożnie wlewać wodę. Do zalania układu wymagane są 2 litry (pojemność głowicy) z naddatkiem na pojemność przewodów po stronie ssawnej. Po zalaniu zamknąć szczelnie króciec zalewowy korkiem.
Urządzenie jest gotowe do pracy.

7. Podłączenie do sieci

Przed podłączeniem urządzenia do źródła prądu należy upewnić się, czy napięcie zasilania odpowiada wartości podanej na tabliczce znamionowej.
Instalacja zasilająca powinna być wykonana zgodnie z zasadniczymi wymaganiami dotyczącymi instalacji elektrycznych i spełniać wymogi bezpieczeństwa użytkowania. Parametry minimalnego przekroju przewodu zasilającego 1,5 mm^2 oraz nominalnej wartości bezpiecznika typu C 16 A. Instalacja winna być wykonana przez uprawnionego elektryka. W przypadku korzystania z przedłużaczy należy zwrócić uwagę by przekrój żyły nie był mniejszy od wymaganego (patrz tabela). Przewód elektryczny ułożyć tak, aby w czasie pracy nie był narażony na przecięcie. Nie używać uszkodzonych przedłużaczy. Okresowo sprawdzać stan techniczny przewodu zasilającego. Nie ciągnąć za przewód zasilający.

8. Włączanie urządzenia

⚠ UWAGA Przed uruchomieniem urządzenia bezwzględnie wykonać czynności opisane w rozdziale „Przygotowanie do pracy”.

Włączanie urządzenia

Pierwsze uruchomienie hydroforu należy przeprowadzić przy otwartym (przynajmniej jednym) zaworze czerpalnym po stronie tłocznej, aby umożliwić odpowietrzenie całemu układowi pompowemu. W przypadku, jeśli pompa nie zacznie tłoczyć wody przez 30 sekund od pierwszego uruchomienia, należy wyłączyć i ponowić próbę zalania (patrz: Przygotowanie do pracy / Zalewanie układu).
W celu włączenia hydroforu wcisnąć przycisk włącznika (Rys. A, 5).

9. Użytkowanie urządzenia

Regulację przepływu (kierunek przepływu, ciśnienie, rozbiór) realizuje się za pomocą armatury po stronie tłocznej układu pompowego. Stosowanie ograniczeń przepływu, regulacji i dławienia po stronie ssawnej układu pompowego jest niedopuszczalne.
Rzeczywisty wydatek pompy będzie zależał od oporów przepływu w całym układzie. W celu dokładnego określenia przepływu należy oszacować lub wyznaczyć charakterystykę przewodów w układzie i nanieść ją na charakterystykę pompy. W miejscu przecięcia się charakterystyk znajdzie się punkt współpracy pompy z układem, który określi rzeczywiste wartości wydatku i strat ciśnienia w układzie. Charakterystyka pompy – patrz rysunek B. Charakterystyki przewodów, armatury itd. – dostępne u producentów w/w. W razie wątpliwości skonsultować się z osobą posiadającą odpowiednią wiedzę w temacie lub zlecić obliczenia hydrauliczne układu specjaliście.
Hydrofor sterowany jest za pomocą presostatu (włącznik ciśnieniowy, Rys. A, 8), którego nastaw fabrycznych nie wolno samodzielnie zmieniać. W przypadku stwierdzenia, że hydrofor działa nieprawidłowo, ewentualną kontrolę i regulację zlecić specjaliście wykwalifikowanemu w zakresie hydrauliki.
Wyłączenie hydroforu odbywa się poprzez przestawienie włącznika w pozycję „0”.

10. Bieżące czynności obsługowe

⚠ UWAGA Wszystkie czynności obsługowe przeprowadzać przy urządzeniu odłączonym od źródła zasilania.

Hydrofor jest wyposażony w manometr (Rys. A, 7), który będzie wskazywać ciśnienie wody w instalacji. Zakres ciśnień wyłączania i włączania pompy wynosi od ok. 1,5 bar (włączanie pompy, jeśli ciśnienie spadnie poniżej tej wartości) do ok. 3,0 bar (wyłączanie pompy, gdy ciśnienie w instalacji przekroczy tę wartość).
W zbiorniku (Rys. A, 6) znajduje się membrana, oddzielająca wodę w instalacji od poduszki powietrznej, odpowiedzialnej za tłoczenie wody ze zbiornika do instalacji, gdy pompa nie pracuje.

⚠ UWAGA Ciśnienie powietrza w zbiorniku nie powinno być ani zbyt niskie, ani zbyt wysokie, gdyż doprowadzi to do zbyt częstych załączeń i wyłączeń pompy, co może skutkować uszkodzeniem urządzenia. Należy regularnie (przynajmniej raz na kwartał) kontrolować i ewentualnie podnosić ciśnienie poduszki powietrznej w zbiorniku. Jeśli pompa hydroforu załącza się zbyt często, należy dokonać kontroli ciśnienia poduszki powietrznej.

Przy normalnej i prawidłowej pracy, hydrofor nie powinien się załączać częściej, niż 12 razy na dobę (przy założeniu, że rozbiory wody występują głównie w dzień, nie powinien się on załączać częściej, niż raz na godzinę).
Kontrolę ciśnienia należy przeprowadzać przy zerowym (atmosferycznym) ciśnieniu wody w zbiorniku. W tym celu należy odłączyć hydrofor od sieci zasilającej i otworzyć zawór czerpalny po stronie tłocznej instalacji.

⚠ UWAGA Szczególne znaczenie podczas regulacji ciśnienia poduszki powietrznej ma ciśnienie hydrostatyczne wody w instalacji (wysokość słupa wody nad hydroforem). Aby ograniczyć jego wpływ, należy otwierać zawór czerpalny, którego odległość w pionie jest możliwie najbliżej osi hydroforu.

Odkręcić zaślepkę z tyłu zbiornika (Rys. A, 10), podłączyć manometr z końcówką pasującą do wentyli typu samochodowego (wentyl Schradera) i sprawdzić ciśnienie. Powinno ono wynosić ok. 1,5 bar. Powinno też być ono nieco niższe (o 0,1 – 0,2 bar) od dolnego ciśnienia załączania się presostatu. W razie wątpliwości, co do poprawności wykonania regulacji, zwrócić się o pomoc do wykwalifikowanego hydraulika.
W przypadku, gdy hydrofor jest zamontowany na zewnątrz i zachodzi potrzeba jego demontażu i przeniesienia w celu ochrony przed zamarzaniem, należy spuścić wodę z układu przez króciec spustowy (Rys. A, 9). Odkręcić korek króćca spustowego, otworzyć zawory po stronie tłocznej układu i korek zalewowy (Rys. A, 3) w celu napowietrzenia układu i łatwiejszego spuszczania wody. Następnie zdemontować hydrofor, dokładnie osuszyć i przenieść w miejsce przechowywania

11. Części zamienne i akcesoria

W celu zakupu części zamiennych i akcesoriów należy skontaktować się z Serwisem Dedra Exim. Dane kontaktowe znajdują się na 1. stronie instrukcji.
Przy zamawianiu części zamiennych prosimy podać numer partii umieszczony na tabliczce znamionowej oraz numer części z rysunku złożeniowego.
W okresie gwarancyjnym naprawy dokonywane są na zasadach podanych w karcie gwarancyjnej. Reklamowany produkt prosimy przekazać do naprawy w miejscu zakupu (sprzedawca zobowiązany jest przyjąć reklamowany produkt), przesłać do serwisu centralnego Dedra Exim lub przesłać do serwisu najbliższego względem miejsca zamieszkania (lista serwisów na stronie www.dedra.pl). Prosimy uprzejmie dołączyć wypełnioną kartę gwarancyjną. Po okresie gwarancyjnym naprawy wykonuje serwis centralny. Uszkodzony produkt należy przesłać do serwisu (koszty wysyłki pokrywa użytkownik).

12. Samodzielne usuwanie usterek

⚠ UWAGA **Przed przystąpieniem do samodzielnego usuwania usterek odłączyć urządzenie od zasilania.**

Problem	Przyczyna	Rozwiązanie
Urządzenie nie działa	Przewód zasilający jest źle podłączony lub uszkodzony.	Wcisnąć głębiej wtyczkę do gniazdka, sprawdzić przewód zasilający. W przypadku stwierdzenia uszkodzenia przewodu zasilającego przekazać urządzenie do serwisu.
	W gniazdku nie ma napięcia.	Sprawdzić napięcie w gniazdku. Sprawdzić, czy nie zadziałał bezpiecznik.
	Uszkodzony włącznik pływakowy.	Konieczna wymiana włącznika na nowy – przekazać urządzenie do serwisu.
	Zadziałało zabezpieczenie termiczne.	Wcisnąć przycisk na skrzynce zabezpieczenia termicznego.
	Zatkane filtry wody	Oczyścić filtry, udrożnić przepływ
	Zapowietrzenie pompy	Sprawdzić szczelność układu, sprawdzić czy zawór zwrotny działa prawidłowo, w razie potrzeby wymienić wadliwe elementy, zalać ponownie układ
	Uszkodzony wirnik pompy	Przekazać urządzenie do serwisu
Silnik pracuje, ale pompa nie tłoczy wody	Zagięty wąż elastyczny w układzie lub zablokowany przepływ	Rozłączyć układ, wymienić wąż elastyczny na przewód o odpowiedniej wytrzymałości, usunąć niedrożność
	Zatkane filtry wody	Oczyścić filtry, udrożnić przepływ
	Zapowietrzenie pompy, nieszczelność układu	Sprawdzić szczelność układu, sprawdzić czy zawór zwrotny działa prawidłowo, w razie potrzeby wymienić wadliwe elementy
	Uszkodzony wirnik pompy	Przekazać urządzenie do serwisu
Hydrofor zbyt często się włącza (częściej niż raz na godzinę)	Zbyt niskie ciśnienie poduszki powietrznej	Skontrolować ciśnienie poduszki powietrznej i uzupełnić
	Zbyt wysokie ciśnienie poduszki powietrznej	Skontrolować ciśnienie poduszki powietrznej i upuścić nadmiar
	Nieprawidłowo ustawione ciśnienia górne i dolne na presostacie	Przekazać urządzenie do serwisu
Zbyt niskie ciśnienie wody w instalacji po stronie tłocznej	Nieprawidłowo ustawione ciśnienie górne na presostacie	Przekazać urządzenie do serwisu
Hałas w instalacji	Kawitacja na wirniku	Usunąć nadmiarowe opory przepływu po stronie ssawnej, przeprowadzić remont lub wymianę instalacji
Hałas w instalacji i/lub zapowietrzona mętna woda po stronie tłocznej układu	Nieszczelność po stronie ssawnej układu	Dokonać przeglądu instalacji hydraulicznej i dokonać naprawy

13. Kompletacja urządzenia

1. Pompa ogrodowa – 1 szt,

14. Informacja dla użytkowników o pozbywaniu się urządzeń elektrycznych i elektronicznych (dotyczy gospodarstw domowych)

Przedstawiony symbol umieszczony na produktach lub dołączonej do nich dokumentacji informuje, że niesprawnych urządzeń elektrycznych lub elektronicznych nie można wyrzucać razem z odpadami bytowymi. Prawidłowe postępowanie w razie konieczności utylizacji, powtórnego użycia lub odzysku podzespołów polega na przekazaniu urządzenia do wyspecjalizowanego punktu zbiórki, gdzie będzie przyjęte bezpłatnie. Informacji o lokalizacji miejsc zbiórki zużytego sprzętu udzielają władze lokalne np. na swoich stronach internetowych.
Prawidłowa utylizacja urządzenia umożliwia zachowanie cennych zasobów i uniknięcie negatywnego wpływu na zdrowie i środowisko, wynikające z możliwości obecności w sprzęcie niebezpiecznych: substancji, mieszanin oraz części składowych.
Nieprawidłowa utylizacja odpadów zagrożona jest karami przewidzianymi w odpowiednich przepisach lokalnych.
Użytkownicy w krajach Unii Europejskiej: W razie konieczności pozbycia się urządzeń elektrycznych lub elektronicznych, prosimy skontaktować się z najbliższym punktem sprzedaży lub z dostawcą, którzy udzielą dodatkowych informacji.
Pozbywanie się odpadów w krajach poza Unią Europejską: Taki symbol dotyczy tylko krajów Unii Europejskiej. W razie potrzeby pozbycia się niniejszego produktu prosimy skontaktować się z lokalnymi władzami lub ze sprzedawcą celem uzyskania informacji o prawidłowym sposobie postępowania.

15. Wykaz części do rysunku złożeniowego

LP	Nazwa części	LP	Nazwa części
1	Uszczelka	7	Korek
2	Przewód połączeniowy	8	Manometr
3	Przewód elektryczny wewnętrzny	9	Zbiornik
4	Presostat	10	Nakrętka
5	Przewód zasilający z wtyczką	11	Śruba
6	Trójnik	12	Zespół pompy

Karta gwarancyjna

na

Hydrofor

Nr katalogowy: …… nr partii: .....

(zwane dalej Produktem)

Data zakupu Produktu: .....

Pieczęć sprzedawcy

Data i podpis sprzedawcy: .....

Oświadczenie Użytkownika:

Potwierdzam, że zostałem poinformowany o warunkach gwarancji oraz skutkach nieprzestrzegania wytycznych zawartych w Instrukcji obsługi i karcie gwarancyjnej. Warunki niniejszej gwarancji są mi znane, co potwierdzam własnoręcznym podpisem:

....

Data i miejsce Podpis Użytkownika

I. Odpowiedzialność za Produkt

1. Gwarant – Dedra Exim Sp. z o.o. z siedzibą w Pruszkowie, adres: ul. 3 Maja 8, 05-800 Pruszków, KRS 000006251 7, Sąd Rejonowy dla m.st. Warszawy w Warszawie, XIV Wydział Gospodarczy Krajowego Rejestru Sądowego, NIP 527-020-49-33, kapitał zakładowy: 100 980.00 zł.
2. Na warunkach określonych w niniejszej karcie gwarancyjnej Gwarant udziela gwarancji na Produkt, pochodzący z dystrybucji Gwaranta.
3. Odpowiedzialność z tytułu gwarancji obejmuje tylko wady powstałe z przyczyn tkwiących w Produkcie w momencie jego wydania Użytkownikowi.
4. Z tytułu gwarancji Użytkownik, uzyskuje prawo do bezpłatnej naprawy Produktu, o ile wada ujawniła się w okresie gwarancji. Sposób naprawy Produktu (metoda wykonania naprawy) zależy od decyzji Gwaranta. W przypadku stwierdzenia przez Gwaranta braku możliwości naprawy Gwarant zastrzega sobie prawo wymiany wadliwego elementu albo całego Produktu na wolny od wad, obniżenia ceny Produktu lub odstąpienia od umowy.
5. W stosunku do Użytkownika, który nie jest konsumentem w rozumieniu ustawy z dnia 23 kwietnia 1964r. Kodeks cywilny, odpowiedzialność odszkodowawcza Gwaranta za szkody wynikające z niniejszej gwarancji i/lub w związku z jej zawarciem i wykonywaniem, bez względu na tytuł prawny, jest ograniczona maksymalnie do wysokości wartości wadliwego Produktu.

II. Okres gwarancji

Elementy Produktu	Czas trwania ochrony gwarancyjnej
Hydrofor	24 miesiące, licząc od daty zakupu Produktu uwidocznionej w niniejszej karcie gwarancyjnej

III. Warunki skorzystania z gwarancji

1. Przedstawienie przez Użytkownika wypełnionej karty gwarancyjnej Produktu oraz uprawdopodobnienie przez Użytkownika okoliczności zakupu Produktu, np. poprzez przedstawienie paragonu, faktury, itd. W celu sprawnego przeprowadzenia reklamacji zaleca się aby Użytkownik przekazał wraz z Produktem do reklamacji wszystkie elementy określone w „Kompletacji urządzenia" zawartej w Instrukcji obsługi.
2. Stosowanie się przez Użytkownika do zaleceń zawartych w Instrukcji obsługi i karcie gwarancyjnej.
3. Gwarancja obejmuje tylko obszar Rzeczypospolitej Polskiej i UE.
4. Gwarancja nie obejmuje wad Produktu powstałych w szczególności na skutek:
a. Nieprzestrzegania przez Użytkownika warunków określonych w Instrukcji obsługi, w szczególności w zakresie prawidłowej eksploatacji, konserwacji i czyszczenia;
b. Zastosowania przez Użytkownika środków czyszczących lub konserwujących niezgodnych z Instrukcją obsługi;
c. Nieodpowiedniego przechowywania i transportu Produktu przez Użytkownika;
d. Samowolnych zmian i/lub przeróbek Produktu przez Użytkownika, które nie były uzgadniane z Gwarantem;
e. Zastosowania przez Użytkownika w Produkcie materiałów eksploatacyjnych niezgodnych z Instrukcją obsługi.
5. Użytkownik, który nie jest konsumentem w rozumieniu ustawy z dnia 23 kwietnia 1964r. Kodeks cywilny, traci gwarancję na Produkt, w którym:
- numery seryjne, oznaczenia dat i tabliczki znamionowe zostały usunięte, zmienione lub uszkodzone przez Użytkownika;
- plomby zostały uszkodzone przez Użytkownika lub noszą ślady manipulacji Użytkownika.
6. Uwaga! Czynności związane z codzienną obsługą Produktu, wynikające m.in. z Instrukcji obsługi Użytkownik wykonuje we własnym zakresie i na swój koszt.

IV. Procedura reklamacyjna

1. W przypadku stwierdzenia nieprawidłowej pracy Produktu, przed dokonaniem zgłoszenia reklamacyjnego należy upewnić się czy wszystkie czynności określone w szczególności w Instrukcji obsługi zostały wykonane w sposób prawidłowy.
2. Zgłoszenie reklamacji zaleca się dokonać niezwłocznie, najlepiej w terminie 7 dni od daty zauważenia wady Produktu. Użytkownik, który nie jest konsumentem w rozumieniu ustawy z dnia 23 kwietnia 1964r. Kodeks cywilny traci uprawnienia wynikające z niniejszej gwarancji w przypadku niezgłoszenia reklamacji w terminie 7 dni.
3. Zgłoszenie reklamacji można dokonać m.in. w punkcie zakupu Produktu, w serwisie gwarancyjnym lub pisemnie na adres: Dedra Exim Sp. z o.o., ul. 3 Maja 8, 05-800 Pruszków.
4. Użytkownik może złożyć reklamację przy wykorzystaniu formularza dostępnego na stronie internetowej www.dedra.pl. („Formularz zgłoszenia reklamacji z tytułu gwarancji").
5. Adresy serwisów gwarancyjnych dla poszczególnych krajów dostępne są na stronie www.dedra.pl. W przypadku braku serwisu gwarancyjnego dla danego kraju zgłoszenia reklamacyjne z tytułu gwarancji zaleca się kierować na adres: Dedra Exim Sp. z o.o. ul. 3 Maja 8, 05-800 Pruszków (Polska).
6. Mając na uwadze bezpieczeństwo Użytkownika zakazuje się korzystania z wadliwego Produktu.
7. Uwaga! Korzystanie z wadliwego Produktu jest niebezpieczne dla zdrowia i życia Użytkownika.
8. Wykonanie obowiązków wynikających z gwarancji nastąpi w terminie 14 dni roboczych, licząc od dnia dostarczenia reklamowanego Produktu przez Użytkownika.
9. Przed dostarczeniem wadliwego Produktu do reklamacji zaleca się jego oczyszczenie. Reklamowany Produkt zaleca się dokładnie zabezpieczyć przed uszkodzeniami w transporcie (zaleca się dostarczyć reklamowany Produkt w oryginalnym opakowaniu).
10. Okres gwarancji ulega przedłużeniu o czas, w ciągu którego wskutek wady Produktu objętego gwarancją Użytkownik nie mógł z niego korzystać.
Gwarancja nie wyłącza, nie ogranicza, ani nie zawiesza uprawnień Użytkownika wynikających z przepisów o rękojmi za wady rzeczy sprzedanej.

Zgodnie z art. 13 ust. 1 i ust. 2 rozporządzenia Parlamentu Europejskiego i Rady (UE) 2016/679 z dnia 27 kwietnia 2016 r. w sprawie ochrony osób fizycznych w związku z przetwarzaniem danych osobowych i w sprawie swobodnego przepływu takich danych oraz uchylenia dyrektywy 95/46/WE (dalej: „RODO") informujemy

1. Administratorem Twoich danych osobowych podanych w formularzu jest DEDRA-EXIM sp. z o.o. z siedzibą w Pruszkowie , ul. 3 Maja 8, 05-800 Pruszków (dalej: „Administrator").
2. Twoje dane będą przetwarzane wyłącznie w celu przeprowadzenia procedury gwarancyjnej urządzenia zgodnie art. 6 ust. 1 lit. b ogólnego rozporządzenie o ochronie danych (dalej: „RODO") Podanie danych jest dobrowolne, ale konieczne do przeprowadzenia procedury gwarancyjnej.
3. Twoje dane będą przetwarzane przez okres rozpatrywania przeprowadzenia procedury gwarancyjnej oraz w celach archiwizacyjnych w razie konieczności obrony przed ewentualnymi roszczeniami wobec Administratora nie dłużej niż do momentu ich przedawnienia.
4. Twoje dane mogą być ujawniane wyłącznie podmiotom przetwarzającym dane na rzecz administratora na podstawie pisemnej umowy powierzenia przetwarzania danych osobowych świadczącym m.in. usługi serwisu technicznego, hostingu lub obsługi strony internetowej, obsługi IT, firmie kurierskiej. Dostawcy Administratora zobowiązani są do zapewnienia zabezpieczenia danych i spełnienia wymogów obowiązującego prawa związanego z ochroną danych osobowych i nie mogą wykorzystywać powierzonych danych osobowych do innych celów niż te, które są określone w umowie z Administratorem.
5. Twoje dane nie będą przetwarzane w sposób zautomatyzowany w tym również w formie profilowania oraz nie będą przekazywane do państwa trzeciego/organizacji międzynarodowej.
6. Posiadasz prawo dostępu do treści swoich danych oraz prawo ich sprostowania, usunięcia, ograniczenia przetwarzania, prawo do przenoszenia danych, prawo wniesienia sprzeciwu, w dowolnym momencie.
7. We wszelkich sprawach związanych z przetwarzaniem Twoich danych osobowych przez Administratora możesz skontaktować się pod adresem e-mail: daneosobowe@dedra.pl;
8. Masz prawo wniesienia skargi do wniesienia skargi do organu właściwego do spraw ochrony danych osobowych;

CZ Obsah

1. Snímky a obrázky
2. Popis zařízení
3. Určení nástroje
4. Omezení použití
5. Technické údaje
6. Příprava k práci
7. Připojení k síti
8. Zapínání nástroje
9. Použití nástroje
10. Aktuální provozní práce
11. Náhradní díly a příslušenství
12. Samostatné odstranění závad
13. Výbava nástroje
14. Informace pro uživatele o zbavování se elektrických a elektronických zařízení
15. Záruční list

Překlad originálního návodu

Prohlášení o shodě se nachází v sídle Dedra Exim Sp. z o.o.
Všeobecné bezpečnostní podmínky byly připojeny k návodu jako jednotlivá brožura.

VAROVÁNÍ. Přečtěte si všechna upozornění označená symbolem a všechny pokyny.

Nedodržení níže uvedených upozornění a bezpečnostních pokynů může vést k úrazu elektrickým proudem, požáru nebo vážným zraněním.

Uložte všechna upozornění a pokyny pro pozdější použití.

2. Popis zařízení

Obr. A: 1. sací hrdlo, 2. výtlačné hrdlo, 3. plnicí zátka, 4. připojení nádrže, 5. spínač, 6. nádrž, 7. manometr, 8. tlakový spínač, 9. vypouštěcí zátka, 10. ventil

3. Určení nástroje

Zařízení je rotodynamické čerpadlo s membránovou nádobou s hydroforem určené pro přívod čisté vody do domovních rozvodů. Hydrofor se může používat pro přívod vody do: sprinklerových systémů, zavlažovacích systémů pro zalévání zelených ploch, do rozvodů v budovách atp.,
Zařízení se může používat pro stavební a opravné práce, v opravárenských dílnách, pro hobby použití se současným dodržováním podmínek používání a přípustných pracovních podmínek , uvedených v návodu k obsluze.

4. Omezení použití

Zařízení může být používáno pouze v souladu s níže uvedenými "Přípustnými provozními podmínkami".

POZOR Hydrofor nepoužívejte pro čerpání jiných médií než čistá voda. Nepoužívejte v rozvodech pitné vody. Není vhodný pro nepřetržité čerpání (jako oběhové a cirkulační čerpadlo, přívod do fontán atp.). Hydrofor nepřipojujte k vodovodní síti.

Samovolné změny v mechanické a elektrické stavbě, veškeré úpravy, obslužné činnosti nepopsané v návodu k obsluze budou vnímány jako právně neopodstatněné a způsobí okamžitou ztrátu záručních práv a prohlášení o shodě ztratí platnost. Používání, které budou v rozporu s určením nebo v rozporu s návodem k obsluze způsobí okamžitou ztrátu záručních práv.

Přípustné pracovní podmínky
S2 15 minut
Používejte pouze pro čistou vodu s maximální teplotou 35 ˚C. Chraňte proti zamrznutí.

5. Technické údaje

Typ	**DED8877**
Jmenovité napětí [V / Hz]	230 / 50
Tlak [bar]	1,5-3
Jmenovitý výkon [W]	1200
Maximální dopravní výška [m H2O]	44
Maximální výdaje [l / h]	3500
Úroveň zabezpečení	IPX4
Třída ochrany před úrazem elektrickým proudem	I
Maximální teplota čerpané kapaliny [˚C]	35
Připojení výtokového konektoru ["]	1
Deklarovaná úroveň Lwa [dB (A)]	78

6. Příprava k práci

POZOR Všechny činnosti je nutné provádět0 při zástrčce vysunuté ze zásuvky.

Umístění hydroforu naplánujte tak, aby byl co nejblíže ke spodní nádobě (ve vodorovné rovině) a co nejblíže k hladině vody ve spodní nádobě (ve svislé rovině).

POZOR Hydrofor neinstalujte, pokud je geometrická sací výška (vzdálenost mezi osou čerpadla a hladinou vody ve spodní nádobě) větší než 7 m. Maximální sací výška čerpadla (vyjádřená v metrech vodního sloupce) může být větší (viz: technické údaje), ale zachovejte rezervu pro průtokový odpor.

Pokud plánujete ponechat hydrofor natrvalo, navrhněte pod něj základ nebo jiný typ stabilní základny, ke které budete moci hydrofor připevnit. Pokud hydrofor chcete trvale namontovat venku, použijte přístřešek nebo jiný způsob zakrytí, který ochrání zařízení proti dešti. Čerpací systém musí být vybaven zpětným ventilem a vodním filtrem (nejsou součástí dodávky).

Čerpadlo v systému

Hrdla čerpadla jsou ukončena coulovými vnitřními závity, velikost 1''. Čerpadlo připojte k potrubnímu systému podle technických údajů a nezapomeňte před prvním použitím utěsnit spoje a provést tlakovou zkoušku.

Sací strana systému

POZOR **Na sací straně čerpacího systému musí být zpětný ventil, umístěný nejlépe na konci sacího potrubí (pod hladinou vody ve spodní nádobě). Pokud je voda ve spodní nádobě znečištěná, použijte předfiltry na konci sacího potrubí.**

U zjednodušených hydraulických výpočtů pamatujte na to, že vodorovné úseky na sací straně vytvářejí odpor při průtoku vody, čímž účinně snižují geometrickou sací výšku. U hladkých trubek se jmenovitým průměrem 1'' můžete předpokládat, že vodorovný úsek o délce 7 m sníží dostupnou geometrickou výšku sání o 1 m. Na sací straně nepoužívejte potrubí s menším průměrem, protože se výrazně zvyšuje průtokový odpor. Budete-li mít pochybnosti o správnosti navrženého připojení hydroforu ke spodní nádobě, požádejte o pomoc odborníka, aby provedl hydraulické výpočty.
Z důvodu ochrany čerpacího systému proti zavzdušnění se musí konec sací strany společně se zpětným ventilem a předfiltrem nacházet přiměřeně pod hladinou vody ve spodní nádobě (tato vzdálenost závisí na tvaru nádoby a rychlosti klesání hladiny vody při odčerpávání, naplánujte ji s přiměřeným přebytkem). Z důvodu ochrany čerpadla a systému proti mechanickému poškození a hromadění nečistot v armatuře použijte na sací straně přídavný vodní filtr (přesnější než předfiltr s vhodně vybranými oky). Na sací straně nepoužívejte armatury a prvky, které mohou zvýšit průtokový odpor. Týká se to takových prvků, jako jsou: redukce průměrů, škrticí klapky, částečně uzavřené uzavírací ventily, pružné hadice bez vyztužení atp. Nadměrné škrcení průtoku na sací straně čerpadla může způsobit kavitaci oběžného kola a zničení čerpadla!

Zalití systému

Po montáži celého čerpacího systému zalijte čerpadlo. Vyšroubujte zátku plnicího hrdla (obr. A, 3) a opatrně nalijte vodu. Pro zalití systému jsou zapotřebí 2 litry (objem hlavy) s přebytkem pro objem potrubí na sací straně. Po zalití těsně uzavřete plnicí hrdlo zátkou.
Zařízení je připraveno k provozu.

7. Připojení k síti

Před připojením zařízení ke zdroji napájení je nutné se ujistit, že napětí napájení odpovídá hodnotě uvedené v údajovém štítku.
Napájecí instalace by měla být vyhotovena v souladu s přísnými požadavky týkajícími se elektrických instalací a splňovat bezpečnostní podmínky používání. Parametry minimálního průřezu napájecího kabelu a jmenovité hodnoty jističe v závislosti na výkonu zařízení byly uvedeny v níže uvedené tabulce:

Výkon přístroje [W]	Minimální průřez vodiče [mm2]	Minimální hodnota pojistky typu C [A]
1400÷2300	1,5	16

Instalace by měla být vyhotovena oprávněným elektrikářem. V případě využívání prodlužovače věnujte pozornost tomu, aby průřez žíly nebyl nižší, než požadovaný (viz tabulka). Elektrický kabel položte tak, aby v průběhu provozu nebyl vystaven možnému přerušení. Nepoužívejte poškozené prodlužovače.
Pravidelně kontrolujte technický stav napájecího kabelu. Netahejte napájecí kabel.

8. Zapínání nástroje

POZOR **Před spuštěním zařízení proveďte kroky popsané v části "Příprava k práci".**

První spuštění hydroforu proveďte s otevřeným (alespoň jedním) sacím ventilem na výtlačné straně, abyste umožnili odvzdušnění celého čerpacího systému. Pokud čerpadlo po prvním spuštění nezačne čerpat vodu do 30 sekund, vypněte jej a zkuste znovu provést zalití (viz: Příprava k práci / Zalití systému).
Chcete-li zapnout hydrofor, stiskněte spínací tlačítko (obr. A, 5).

9. Použití nástroje

Regulace průtoku (směr průtoku, tlak, rozvod) se provádí pomocí armatury na výtlačné straně čerpacího systému. Omezování průtoku, regulace a škrcení na sací straně čerpacího systému je zakázáno**.**
Skutečná kapacita čerpadla bude záviset na průtokovém odporu celého systému. Pro přesnější určení průtoku odhadněte nebo určete charakteristiku potrubí v systému a naneste ji na charakteristiku čerpadla. V místě křížení charakteristik bude existovat bod součinnosti čerpadla se systémem, který určí skutečné hodnoty průtoku a ztrát tlaku v systému. Charakteristika čerpadla – viz obrázek B. Charakteristiky potrubí, armatury atd. – jsou dostupné u výše uvedených výrobců. Budete-li mít pochybnosti, obraťte se na osobu s příslušnými znalostmi nebo zadejte hydraulický výpočet systému odborníkovi.
Hydrofor se ovládá pomocí presostatu (tlakový spínač, obr. A, 8), jehož tovární nastavení nesmíte sami měnit. Pokud zjistíte, že hydrofor nefunguje správně, zadejte eventuální kontrolu a seřízení odborníkovi s kvalifikací v oblasti hydrauliky. Hydrofor vypnete přepnutím spínače do polohy „0“.

10. Aktuální provozní práce

POZOR **Všechny obslužené činnosti je nutné provádět při zástrčce vysunuté ze zásuvky.**

Hydrofor je vybaven manometrem (obr. A, 7), který ukazuje tlak vody v rozvodu. Rozsah tlaku pro vypnutí a zapnutí čerpadla činí asi od 1,5 baru (zapnutí čerpadla, pokud tlak klesne pod tuto hodnotu) do asi 3,0 barů (vypnutí čerpadla, pokud tlak v rozvodu překročí tuto hodnotu).

V nádobě (obr. A, 6) je membrána, která odděluje vodu v rozvodu od vzduchové bubliny odpovědné za čerpání vody z nádoby do systému, když čerpadlo nepracuje.

POZOR **Tlak vzduchu v nádobě nesmí být příliš nízký nebo příliš vysoký, protože to způsobuje časté zapínání a vypínání čerpadla a mohlo by to poškodit zařízení. Pravidelně kontrolujte (alespoň jednou za čtvrt roku) a eventuálně zvyšte tlak vzduchové bubliny v nádobě. Pokud se čerpadlo hydroforu zapíná příliš často, zkontrolujte tlak vzduchové bubliny.**

Při normálním a správném provozu se hydrofor nesmí zapínat častěji než 12krát za 24 hodin (za předpokladu, že voda se rozděluje hlavně během dne, se nesmí hydrofor zapínat častěji než jednou za hodinu).
Kontrolu tlaku provádějte při nulovém (atmosférickém) tlaku vody v nádobě. Za tímto účelem odpojte hydrofor od přívodní sítě a otevřete výpustný ventil na výtlačné straně systému.

POZOR **Při regulaci tlaku vzduchové bubliny má důležitý význam hydrostatický tlak vody v rozvodu (výška vodního sloupce nad hydroforem). Chcete-li omezit jeho vliv, otevřete výpustný ventil, jehož vzdálenost ve svislé rovině je co nejblíže k ose hydroforu.**

Vyšroubujte zátku na zadní straně nádoby (obr. A, 10), připojte manometr s hrotem, který zapadá do ventilu automobilového typu (ventil Schrader), a zkontrolujte tlak. Musí činit asi 1,5 baru. Také musí být o něco nižší (o 0,1–0,2 baru) než spodní tlak zapnutí presostatu. Budete-li mít pochybnosti ohledně správného provedení seřízení, požádejte o pomoc kvalifikovaného instalatéra.
Pokud jste hydrofor namontovali venku a je třeba jej demontovat a přenést, aby byl chráněn proti zamrznutí, vypusťte vodu ze systému výpustným hrdlem (obr. A, 9). Vyšroubujte zátku výpustného hrdla, otevřete ventily na výtlačné straně systému a plnicí zátku (obr. A, 3), abyste zavzdušnili systém a usnadnili odtok vody. Pak demontujte hydrofor, důkladně jej osušte a přeneste na místo uskladnění.

11. Náhradní díly a příslušenství

Pro nákup náhradních dílů a příslušenství kontaktujte servis Dedra Exim. Kontaktní údaje jsou uvedeny na 1. straně návodu.
Při objednávání náhradních dílů uveďte číslo šarže na typovém štítku, stejně jako popište poškozenou část a dále uveďte odhadovanou dobu nákupu zařízení.
Během záruční doby se opravy provádějí za podmínek uvedených v záruční listině. Reklamovaný produkt, prosím, předejte k opravě na místě pořízení (prodávající povinen přijmout reklamované zboží), pošlete na servisní středisko nejblíže k místu bydliště (seznam služeb na internetových stránkách www.dedra.pl), nebo zašlete do centrálního servisu Dedra Exim. Přiložte prosím vyplněnou záruční listinu. Po záruční době opravy provádí centrální servis. Poškozené zboží musí být odesláno do servisního střediska (náklady na dopravu platí uživatel).

12. Samostatné odstranění závad

POZOR **Před zahájením odstraňování závad odpojte nástroj od napájení.**

Problém	Způsobit	Řešení
Zařízení nefunguje	Napájecí kabel je nesprávně připojen nebo je poškozen.	Zasuňte zástrčku dále do zásuvky, zkontrolujte napájecí kabel. V případě poškození napájecího kabelu odešlete zařízení do servisu.
	Na zásuvce není napětí.	Zkontrolujte napětí v zásuvce. Zkontrolujte, zda není spálená pojistka.
	Vadný plovákový spínač.	Je nutné vyměnit přepínač za nový - odešlete zařízení do služby.
	Aktivovala se tepelná ochrana.	Stiskněte tlačítko na krabici tepelné ochrany.
	Zanesené vodní filtry	Vyčistěte filtry, odblokujte průtok
	Vzduch v čerpadle	Zkontrolujte těsnost systému, zkontrolujte, zda zpětný ventil funguje správně, v případě potřeby vyměňte vadné prvky, znovu naplňte systém
	Poškozené oběžné kolo čerpadla	Nechejte zařízení opravit
Motor běží, ale čerpadlo nedodává vodu	Zalomená pružná hadice v systému nebo ucpaný průtok	Rozpojte systém, vyměňte pružnou hadici za hadici s odpovídající pevností, odstraňte neprůchodnost
	Zanesené vodní filtry	Vyčistěte filtry, zprůchodněte průtok
	Zavzdušnění čerpadla, netěsnost systému	Zkontrolujte těsnost systému, zkontrolujte, zda zpětný ventil funguje správně, bude-li třeba, vyměňte vadné prvky
	Poškozené oběžné kolo čerpadla	Zařízení odevzdejte do servisu
Hydrofor se zapíná příliš často (častěji	Příliš nízký tlak vzduchové bubliny	Zkontrolujte tlak vzduchové bubliny a doplňte jej

než jednou za hodinu)	Příliš vysoký tlak vzduchové bubliny	Zkontrolujte tlak vzduchové bubliny a vypusťte přebytek
	Nesprávně nastavený horní a spodní tlak na presostatu	Zařízení odevzdejte do servisu
Příliš nízký tlak vody v rozvodu na výtlačné straně	Nesprávně nastavený horní tlak na presostatu	Zařízení odevzdejte do servisu
Hluk v rozvodu	Kavitace oběžného kola	Odstraňte nadměrný odpor průtoku na sací straně, opravte nebo vyměňte rozvod
Hluk v rozvodu a/nebo zavzdušněná zakalená voda na výtlačné straně systému	Netěsnost na sací straně systému	Proveďte kontrolu hydraulického systému a opravte jej

13. Výbava nástroje

1. Hydrofor – 1

14. Informace pro uživatele o likvidaci elektrických a elektronických zařízení (týká se domácností)



Symbol uvedený na výrobcích nebo v průvodní dokumentaci označuje, že vadné elektrické nebo elektronické zařízení nesmí být likvidováno společně s domovním odpadem. Pokud potřebujete zlikvidovat, znovu použít nebo využít součástky, je správné je odnést na specializované sběrné místo, kde je přijmou zdarma. Informace o umístění sběrných míst pro použitá zařízení poskytují místní orgány, např. na svých internetových stránkách.
Správnou likvidáciou zariadenia je možné šetriť cenné zdroje a zabrániť negatívnym vplyvom na zdravie a životné prostredie v dôsledku možnej prítomnosti nebezpečných látok, zmesí a komponentov v zariadení
Za nesprávnou likvidaci odpadu hrozí sankce podle příslušných místních předpisů.
Uživatelé v zemích EU: Pokud potřebujete zlikvidovat elektrické nebo elektronické zařízení, obraťte se na nejbližší prodejní místo nebo na svého dodavatele, který vám poskytne další informace.
Likvidace v zemích mimo Evropskou unii: Tento symbol se vztahuje pouze na země Evropské unie. Pokud si přejete tento výrobek zlikvidovat, obraťte se na místní úřady nebo prodejce, aby vám sdělil správný způsob likvidace.

Záruční list

pro

Katalogové číslo: Sériové číslo:.....

(dále jen v**ýrobek**)

Datum zakoupení výrobku: .....

Razítko prodávajícího……

Datum a podpis prodávajícího: .....

Prohlášení uživatele:

PotwiPotvrzuji, že jsem byl seznámen se záručními podmínkami a důsledky nedodržování pokynů uvedených v návodu k obsluze a záručním listu. Se záručními podmínkami souhlasím, což potvrzuji vlastnoručním podpisem:

....

datum a místo podpis uživatele

I. Odpovědnost za výrobek

1. Ručitel – DEDRA EXIM Sp. z o.o. se sídlem v Pruszkowie, adresa: ul. 3 Maja 8, 05-800 Pruszków, KRS 0000062517, Obvodní soud pro hl. město Varšavu ve Varšavě, XIV. Hospodářský odbor Celostátního soudního rejstříku, DIČ 527-020-49-33, Základní kapitál: 100 980.00 zl.
2. Podle podmínek stanovených v tomto záručním listu ručitel poskytuje záruku na výrobek, pocházející z distribuce ručitele.
3. Záruční odpovědnost za vady se týká pouze vad vzniklých z příčin tkvících ve výrobku v okamžiku jeho vydání uživateli.
4. Uživatel má nárok na bezplatnou záruční opravu výrobku, pokud vada byla zjištěná v záruční době. Provedení opravy výrobku (způsob opravy) závisí na rozhodnutí ručitele. Pokud ručitel nemůže provést opravu, vyhrazuje si právo na výměnu vadné součásti nebo celého výrobku za bezvadný, snížení ceny výrobku nebo odstoupení od smlouvy.
5. Vůči uživateli, který není spotřebitelem ve smyslu zákona ze dne 23. dubna 1964 občanský zákoník, je odpovědnost Ručitele za škody vyplývající z této záruky a/nebo v souvislosti s jejím uzavřením a plněním, bez ohledu na právní titul, omezena maximálně do výše hodnoty vadného výrobku.

II. Záruční doba

Součásti výrobku, na které se vztahuje záruka	Doba trvání záruční ochrany
Hydrofor	24 měsíců, počítáno od data nákupu výrobku uvedeného v tomto záručním listu

III. Podmínky uplatňování záruky

1. Przedstawienie przez Użytkownika wypełnionej karty gwarancyjnej Produktu 1. Předložení vyplněného záručního listu pro výrobek a doložení okolností nákupu výrobku, např. předložením paragonu, faktury atd. Pro správné vyřízení reklamace se doporučuje, abyste společně s výrobkem předali všechny součásti stanovené v kapitole „Kompletace“ výrobku uvedené v návodu k obsluze.
2. Dodržování pokynů uvedených v návodu k obsluze a záručním listu.
3. Záruka platí pouze na území Polska a EU.
4. Záruka se nevztahuje na vady výrobku vzniklé zejména v následku:
a. Nedodržování podmínek stanovených v návodu k obsluze, zejména v rozsahu správného provozování, údržby a čištění;
b. Používání čisticích nebo ošetřovacích prostředků v rozporu s návodem k obsluze;
c. Nevhodného skladování a přepravování výrobku;
d. Svépomocných změn a/nebo úpravy výrobku, které nebyly dohodnuty s ručitelem;
e. Používání ve výrobku provozních materiálů v rozporu s návodem k obsluze.
5. Uživatel, který není spotřebitelem ve smyslu zákona ze dne 23. dubna 1964 občanský zákoník, ztratí záruku na výrobek, na kterém:
- odstranil, změnil nebo poškodil sériová čísla, označení údajů a výkonové štítky;
- ucpávky byly poškozeny uživatelem nebo nesly stopy manipulace uživatele.
6. Upozornění! Činnosti spojené s každodenní obsluhou výrobku, vyplývající mj. z návodu k obsluze, provádí uživatel ve vlastní režii a na své náklady.

IV. Postup při reklamaci

1. V případě zjištění nesprávného provozu výrobku se před nahlášením reklamace ujistěte, že jste provedli správně všechny činnosti podrobně popsané v návodu k obsluze.
2. Reklamaci nahlaste ihned, nejlépe do 7 dnů od data zjištění vady výrobku. Uživatel, který není spotřebitelem ve smyslu zákona ze dne 23. dubna 1964 občanský zákoník, ztratí nárok na uplatnění záruky v případě nenahlášení reklamace do 7 dnů.
3. Reklamaci můžete nahlásit mj. v místě zakoupení výrobku, v záručním servisu nebo písemně na adresu: DEDRA EXIM Sp. z o.o., ul. 3 Maja 8, 05-800 Pruszków.
4. Reklamaci můžete nahlásit prostřednictvím formuláře dostupného na stránkách www.dedra.pl. („Formulář pro nahlášení reklamace“).
5. Adresy záručních servisů v jednotlivých státech jsou dostupné na stránkách www.dedra.pl. Pokud v daném státě není uveden servis, reklamační formulář zašlete na adresu: DEDRA EXIM Sp. z o.o., ul. 3 Maja 8, 05-800 Pruszków (Polska).
6. Z bezpečnostních důvodů je zakázáno používat vadný výrobek.
7. Upozornění!!! Používání vadného výrobku ohrožuje zdraví a život uživatele.
8. Povinnosti vyplývající ze záruky budou splněny do 14 pracovních dnů, počítáno ode dne doručení reklamovaného výrobku.
9. Vadný výrobek před odevzdáním do servisu vyčistěte. Reklamovaný výrobek důkladně zabezpečte proti poškození při přepravě (doporučuje se předat reklamovaný výrobek v originálním obalu).
10. Záruční doba se prodlužuje o dobu, během níž uživatel z důvodu vady výrobku, na kterou se vztahuje záruka, nemohl výrobek používat.
Záruka nevylučuje, neomezuje ani nepozastavuje nároky uživatele vyplývající z ručení za vady prodané věci.

V souladu s čl. 13 odst. 1 a 2 nařízení Evropského parlamentu a Rady (EU) 2016/679 ze dne 27. dubna 2016 o ochraně fyzických osob v souvislosti se zpracováním osobních údajů a o volném pohybu těchto údajů a o zrušení směrnice 95/46/ES Vás informujeme, že:

1. Správcem vašich osobních údajů uvedených ve formuláři je DEDRA-EXIM sp. z o.o. se sídlem v Pruszkowie, ul. 3 Maja 8, 05-800 Pruszków (dále jen: „Správce“).
2. Vaše údaje budou zpracovávány pouze pro účely provedení reklamačního řízení zařízení podle čl. 6 odst. 1 písm. b) obecného nařízení o ochraně osobních údajů (dále jen: „GDPR“) Poskytnutí údajů je dobrovolné, ale nezbytné k provedení reklamačního řízení.
3. Vaše údaje budou zpracovávány po dobu posouzení provedení reklamačního řízení a pro účely archivace v případě potřeby obrany proti eventuálním nárokům vůči Správci, nejdéle však do okamžiku jejich promlčení.
4. Vaše údaje mohou být zpřístupněny pouze subjektům, které zpracovávají údaje pro Správce na základě písemné smlouvy o pověření zpracováním osobních údajů, poskytujícím mj. technický servis, hosting nebo údržbu webových stránek, IT servis, kurýrní služby. Dodavatelé Správce jsou povinni zajistit ochranu údajů a splnit požadavky platného zákona souvisejícího s ochranou osobních údajů a nesmí využívat svěřené osobní údaje pro jiné účely než ty, které jsou uvedeny ve smlouvě se Správcem.
5. Vaše údaje nebudou zpracovávány automatizovaným způsobem, včetně profilování, a nebudou předávány do třetí země / mezinárodní organizaci.
6. Máte právo na přístup ke svým údajům a právo na jejich opravu, výmaz, omezení zpracování, právo na přenositelnost údajů, právo kdykoli vznést námitku.
7. Ve všech záležitostech souvisejících se zpracováním vašich osobních údajů Správcem nás můžete kontaktovat na e-mailové adrese: daneosobowe@dedra.pl.
8. Máte právo podat stížnost u úřadu příslušného pro ochranu osobních údajů.

SK Obsah

1. Fotografie a obrázky
2. Popis zariadenia
3. Určenie zariadenia
4. Obmedzenia používania
5. Technické údaje
6. Príprava na prácu
7. Pripojenie k sieti
8. Zapnutie zariadenia
9. Používanie zariadenia
10. Priebežná údržba
11. Náhradné diely a príslušenstvo
12. Samostatné odstraňovanie porúch
13. Kompletizácia zariadenia
14. Informácie pre užívateľov týkajúca sa likvidácii elektrických a elektronických zariadení
15. Záručný list

Preklad originálneho návodu

Vyhlásenie o zhode sa nachádza v sídle Dedra Exim Sp. z o.o.
Všeobecné pokyny pre bezpečnosť boli pripojené k návodu ako samostatná brožúra.

UPOZORNENIE. Prečítajte si všetky upozornenia označené ⚠ symbolom a všetky pokyny.

Nedodržanie nasledujúcich bezpečnostných upozornení a bezpečnostných pokynov môže spôsobiť zásah elektrickým prúdom, požiar, alebo vážne poranenie.

Zachovajte všetky upozornenia a návod pre budúce použitie.

2. Popis zariadenia

Obrázok A: 1. Sací otvor, 2. Výtlačný otvor, 3. Plniaca zátka, 4. Pripojenie nádrže, 5. Spínač, 6. Nádrž, 7. Manometer, 8. Tlakový spínač, 9. Vypúšťací uzáver, 10. Ventil

3. Určenie zariadenia

Zariadenie je určené na používanie pri rekonštrukčno-stavebných prácach, v dielňach a v servisoch, pri amatérskych prácach, pričom musia byť dodržiavané podmienky používania a prípustné prevádzkové podmienky, ktoré sú uvedené v užívateľskej príručke.
Zariadenie tvorí rotačné čerpadlo a membránová hydroforová nádrž. Je určené na zásobovanie čistou vodou domácich systémov. Hydrofor sa môže používať na zásobovanie vodou: zavlažovacích systémov, systémov na podlievanie zelene, systémov v budovách ap.

4. Obmedzenia používania

Zariadenie sa môže používať iba v súlade s nižšie umiestnenými „Prípustnými pracovnými podmienkami" uvedenými nižšie".

POZOR Hydrofor sa nemôže používať na tlačenie iných médií než čistá voda.. Nesmie sa používať v systéme pitnej vody. Nie je vhodný na nepretržité čerpanie (ako cirkulačné, obehové čerpadlo, na napájanie fontán ap.). Hydrofor nepripájajte k vodovodnej sieti.

Neoprávnené a samostatné zmeny v mechanickej a elektrickej konštrukcii, všetky úpravy, činnosti údržby, ktoré nie sú opísané v návode na obsluhu, budú považované za nezákonné a spôsobia okamžitú stratu záručných práv a vyhlásenie o zhode už nebude platné.
Použitie v rozpore s účelom, alebo v nezhodne s návodom na použitie, bude mať za následok okamžitú stratu záručných práv.

Prípustné pracovné podmienky
S2 15 minút
Používajte iba s čistou vodou s teplotou maximálne +35 °C. Chráňte pred zamrznutím.

5. Technické údaje

Typ	DED8877
Menovité napätie [V / Hz]	230 / 50
Tlak [bar]	1,5-3
Menovitý výkon [W]	1200
Maximálna výška [m H2O]	44
Maximálny výdaj [l / h]	3500
Úroveň bezpečnosti	IPX4
Trieda ochrany pred úrazom elektrickým prúdom	I
Maximálna teplota čerpanej kvapaliny [˚C]	35
Pripojenie vybíjacieho konektora ["]	1
Deklarovaná úroveň Lwa [dB (A)]	78

6. Príprava na prácu

POZOR Všetky činnosti musia byť vykonávané len vtedy, keď je zástrčka vytiahnutá zo zásuvky.

Umiestnenie hydroforu naplánujte takým spôsobom, aby sa nachádzal čo najbližšie pri dolnej nádrži (horizontálne) a čo najbližšie pri vodnej hladine dolnej nádrže (vertikálne).

POZOR Hydrofor sa nesmie montovať v prípade, ak geometrická výška nasávania (vzdialenosť medzi osou čerpadla a hladinou vody v dolnej nádrži) presahuje 7 m. Maximálna výška nasávania čerpadla (vyjadrená v metroch vodného stĺpca) môže byť vyššia (pozrite: technické parametre), avšak musí byť zachovaný nadbytok na prietokové odpory.

Ak plánujete používať hydrofor trvalo, musí byť pod ním naprojektovaný a vytvorený základ alebo iný typ stabilného podstavca, ku ktorému môže byť hydrofor upevnený. Ak sa miesto trvalej montáže hydroforu nachádza vonku, miesto musí byť zastrešené alebo iným vhodným spôsobom zakryté tak, aby bolo zariadenie chránené pred zrážkami. V čerpacom systéme sa musí používať spätný ventil a vodný filter (nie sú v súprave).

Čerpadlo v systéme

Hrdlá čerpadla sú zakončené vnútornými palcovými závitmi s veľkosťou 1''. Čerpadlo pripojte k systému potrubí v súlade s dobrými postupmi, nezabúdajte, všetky spoje musia byť náležite utesnené a pred prvým použitím musí byť vykonaná tlaková skúška.

Nasávacia strana systému

POZOR Na nasávacej (prívodnej) strane čerpacieho systému musí byť spätný ventil, najlepšie umiestnený na konci nasávacieho potrubia (pod hladinou vody v dolnej nádrži). Ak je voda v dolnej nádrži znečistená, bezpodmienečne sa na konci nasávacieho potrubia musia používa vhodné vstupné filtre.

Pri zjednodušených hydraulických výpočtoch nezabúdajte, že horizontálne úseky na nasávacej strane vytvárajú počas pretekania vody odpory, a efektívne znižujú geometrickú výšku nasávania. V prípade hladkých rúr s nominálnym priemerom 1'' sa prijíma, že horizontálny úsek s dĺžkou 7 m znižuje dostupnú geometrickú výšku nasávania o 1 m. Neodporúčame, aby ste na nasávacej strane čerpadla používali rúry s menším priemerom, keďže v opačnom prípade prietokové odpory značne narastajú. V prípade pochybností ohľadne správnosti navrhnutého pripojenia hydroforu k dolnej nádrži, požiadajte o pomoc odborníka, ktorý vykoná všetky potrebné hydraulické výpočty.
Na zabezpečenie čerpacieho systému pred zavzdušnením, koncovka nasávacej strany spolu so spätným ventilom a vstupným filtrom sa musia nachádzať príslušne nižšie, než hladina vody v dolnej nádrži (táto vzdialenosť závisí od tvaru nádrže a rýchlosti klesania hladiny vody počas odčerpávania, preto musí byť naplánovaná s príslušným nadbytkom. Na ochranu čerpadla a systému pred mechanickými poškodeniami a hromadením nečistôt v armatúre, odporúčame, aby ste na nasávacej strane používali dodatočný vodný filter (dôkladnejší než vstupný filter, s náležite zvolenou presnosťou). Na nasávacej strane sa vyhýbajte používaniu armatúry a prvkov, ktoré môžu spôsobovať nárast prietokových odporov. Týka sa to takých prvkov, ako: redukcia priemerom, škrtiace hrdlá, čiastočne uzatvorené uzatváracie ventily, flexibilné hadice bez výstužného panciera ap. V dôsledku nadmerného škrtenia prietoku na nasávacej strane čerpadla dochádza ku kavitácii na rotore a následne k zničeniu čerpadla!

Zalievanie systému

Po namontovaní celého čerpacieho systému, zalejte čerpadlo. Odskrutkujte zátku hrdla zalievania (obr. A, 3) a opatrne vlejte vodu. Na zaliatie systému sú potrebné 2 litre (objem hlavice) s príslušným nadbytkom na objem potrubí na nasávacej strane. Po zaliatí, hrdlo zalievania tesne zatvorte zátkou.
Zariadenie je pripravené na použitie.

7. Pripojenie k sieti

Pred pripojením zariadenia k zdroju napájania sa uistite, že napájacie napätie zodpovedá hodnote uvedenej na typovom štítku.
Inštalácia elektrického napájania by mala byť vykonaná v súlade so základnými požiadavkami na elektrické inštalácie a mala by spĺňať požiadavky bezpečného používania. Parametre minimálneho prierezu napájacieho kábla a menovitej hodnoty poistky v závislosti od výkonu zariadenia sú uvedené v nasledujúcej tabuľke:

Výkon zariadenia [W]	Minimálny prierez vodiča [mm2]	Minimálna hodnota ističa typu C [A]
1400÷2300	1,5	16

Inštaláciu by mal vykonať kvalifikovaný elektrikár. Pri použití predlžovacích káblov skontrolujte, či nie je prierez vodiča menší ako je požadované (pozri tabuľku). Elektrický kábel umiestnite tak, aby počas prevádzky nebol vystavený prípadnému poškodeniu. Nepoužívajte poškodené predlžovacie káble. Pravidelne kontrolujte technický stav napájacieho kábla. Neťahajte za sieťový kábel.

8. Zapnutie zariadenia

POZOR Skôr, než zapnete zariadenie, tak určite musíte vykonať činnosti popísané v kapitole „Príprava na prácu".

Prvé spustenie hydroforu vykonajte pri otvorenom (aspoň jednom) čerpacom ventile na vývodnej strane, aby sa celý čerpací systém mohol odvzdušniť. V prípade, ak čerpadlo v priebehu 30 sekúnd od prvého spustenia nezačne tlačiť vodu, čerpadlo vypnite a opätovne vykonajte procedúru zalievania (pozrite: Príprava na použitie / Zalievanie systému).
Keď chcete hydrofor spustiť, stlačte tlačidlo zapínača (obr. A, 5).

9. Používanie zariadenia

Prietok (smer prietoku, tlak, rozdelenie) sa nastavuje s použitím armatúry na vývodnej strane čerpacieho systému. Používanie obmedzení prietoku, nastavovaní a škrtení na nasávacej strane čerpacieho systému je neprípustné.
Skutočná výdatnosť čerpadla závisí od prietokových odporov v celom systéme. Na presné stanovenie prietoku najprv ohodnoťte alebo stanovte charakteristiku potrubí v systéme a naneste ju na charakteristiku čerpadla. V priesečníku charakteristík sa nachádza bod spolupráce čerpadla a systému, ktorý stanovuje skutočné hodnoty výdatnosti a strát tlaku v systéme. Charakteristika čerpadla – pozrite obr. B. Charakteristika potrubí, armatúry ap. – dostupné u vyššie spomenutých výrobcov.
V prípade pochybností sa obráťte na osobu, ktorá ma v tejto oblasti náležité znalosti, alebo zadajte vykonanie hydraulických výpočtov systému profesionálovi.
Hydrofor je ovládaný presostatom (tlakový zapínač, obr. A, 8), ktorého továrenské (prednastavené) nastavenia sa nesmú samostatne meniť. V prípade, ak zistíte, že hydrofor nefunguje správne, prípadnú kontrolu a nastavenie zadajte odborníkovi, ktorý má náležité kvalifikácie v oblasti hydrauliky.
Hydrofor sa vypína prepnutím zapínača na vypnutú polohu „0".

10. Priebežná údržba

⚠ POZOR Všetky údržbové činnosti musia byť vykonávané len vtedy, keď je zástrčka vytiahnutá zo zásuvky.

Hydrofor má tlakomer (obr. A, 7), ktorý ukazuje tlak vody v systéme. Rozsah tlakov vypínania a zapínania čerpadla je od cca 1,5 bar (čerpadlo sa zapína, keď tlak klesne pod túto hodnotu) do cca 3,0 bar (čerpadlo sa vypína, keď tlak v systéme prekročí túto hodnotu).
V nádrži (obr. A, 6) je membrána, ktorá oddeľuje vodu v systéme od vzduchového vankúša, ktorý zodpovedá za vytláčanie vody z nádrže do systému, keď čerpadlo nie je spustené.

⚠ POZOR Tlak vzduchu v nádrži nesmie byť ani príliš nízky, ani príliš vysoký, keďže to môže viesť k príliš častému zapínaniu a vypínaniu čerpadla, čo môže viesť k poškodeniu zariadenia. Pravidelne (aspoň raz za štvrťrok) kontrolujte a prípadne zvyšujte tlak vzduchového vankúša v nádrži. Ak sa čerpadlo hydroforu zapína príliš často, skontrolujte tlak vzduchového vankúša.

Hydrofor sa pri normálnej a správnej práci nesmie zapínač častejšie než 12-krát za 24 hodín (pri predpoklade, že sa voda spotrebúva predovšetkým cez deň, nemal by sa zapínať častejšie než raz za hodinu).
Kontrolu tlaku vykonajte pri nulovom (atmosférickom) tlaku vody v nádrži. V takom prípade odpojte hydrofor od napájacej siete a otvorte čerpací ventil na vývodnej strane systému.

⚠ POZOR Pri nastavovaní tlaku vzduchového vankúša ma podstatný význam hydrostatický tlak vody v systéme (výšky vodného stĺpca nad hydroforom). Aby ste obmedzili tento vplyv, otvorte čerpaný ventil, ktorého vertikálna vzdialenosť je čo najbližšie osi hydroforu.

Odskrutkujte záslepku na zadnej strane nádrže (obr. A, 10), pripojte tlakomer s koncovkou kompatibilnou s automobilovými ventilmi (ventil Schrader) a skontrolujte tlak. Mal by byť na úrovni cca 1,5 bar. Mal by byť tiež trochu nižší (o 0,1 – 0,2 bar) od dolného aktivačného tlaku presostatu. V prípade pochybností ohľadne správnosti vykonania nastavenia, obráťte sa na kvalifikovaného hydraulika.
V prípade, keď je hydrofor namontovaný vonku, a potrebujete ho zdemontovať a preniesť vzhľadom na riziko zamrznutia, vypustite zo systému vodu cez výpustné hrdlo (obr. A, 9). Odskrutkujte zátku výpustného hrdla, otvorte ventily na výpustnej strane systému a zátku zalievania (obr. A, 3), aby ste systém zavzdušnili a aby sa ľahšie vypúšťala voda. Následne zdemontujte hydrofor, dôkladne vysušte a preneste na miesto uchovávania.

11. Náhradné diely a príslušenstvo

Ak si chcete kúpiť náhradné diely a príslušenstvo, tak sa prosím obráťte na servis Dedra Exim. Kontaktné údaje nájdete na 1. strane tohto návodu.
Pri objednávaní náhradných dielov uveďte prosím sériové číslo nachádzajúce sa na typovom štítku spolu opíšte poškodenú časť, okrem toho uveďte približný termín kúpy zariadenia.
Počas trvania záruky sa oprava vykonáva na základe podmienok uvedených v záručnom liste. Reklamovaný produkt odovzdajte na opravu v mieste nákupu (predávajúci je povinný prijať reklamovaný produkt), odošlite do najbližšieho servisného strediska k miestu bydliska (zoznam servisov nájdete na stránkach www.dedra.pl), alebo odošlite do centrálneho servisu Dedra Exim. Prosím, aby ste priložili vyplnený záručný list. Po skončení záručnej doby opravy vykonáva centrálny servis. Poškodený produkt musí byť odoslaný do servisu (náklady na dodanie hradí používateľ).

12. Samostatné odstraňovanie porúch

⚠ POZOR Pred začatím samostatného odstránenia porúch, odpojte zariadenie od zdroja napájania.

Problém	Príčina	Riešenie
Zariadenie nefunguje	Napájací kábel je nesprávne pripojený alebo poškodený.	Zasuňte zástrčku ďalej do zásuvky, skontrolujte napájací kábel. V prípade poškodenia napájacieho kábla odošlite zariadenie do servisu.
	V zásuvke nie je napätie.	Skontrolujte napätie v zásuvke. Skontrolujte, či nie je prepálená poistka.
	Poškodený plavákový spínač.	Je potrebné vymeniť prepínač za nový - odošlite zariadenie do služby.
	Aktivovala sa tepelná ochrana.	Stlačte tlačidlo na skrinke tepelnej ochrany.
	Zanesené vodné filtre	Vyčistite filtre, odblokujte prietok
	Vzduch v čerpadle	Skontrolujte tesnosť systému, skontrolujte funkčnosť spätného ventilu, v prípade potreby vymeňte chybné prvky, doplňte systém
	Poškodené obežné koleso čerpadla	Nechajte zariadenie opraviť
Motor pracuje, ale čerpadlo nečerpá (netlačí) vodu	Ohnutá elastická hadica v systéme alebo zablokovaný prietok	Odpojte systém, vymeňte flexibilnú hadicu na potrubie s náležitou pevnosťou, odstráňte netesnosť
	Upchaté vodné filtre	Vyčistite filtre, umožnite náležitý prietok
	Zavzdušnenie čerpadla, netesnosť systému	Skontrolujte tesnosť systému, skontrolujte, či spätný ventil funguje správne, keď je to potrebné, vymeňte chybné prvky
	Poškodený rotor čerpadla	Zariadenie odovzdajte do servisu
Hydrofor sa príliš často zapína (častejšie než raz za hodinu)	Príliš nízky tlak vzduchového vankúša	Skontrolujte tlak vzduchového vankúša a doplňte
	Príliš vysoký tlak vzduchového vankúša	Skontrolujte tlak vzduchového vankúša a vypustite nadbytok
	Nesprávne nastavený horný a dolný tlak na presostate	Zariadenie odovzdajte do servisu
Príliš nízky tlak vody v systéme na výpustnej strane	Nesprávne nastavený horný tlak na presostate	Zariadenie odovzdajte do servisu
Rušenie v systéme	Kavitácia na rotore	Odstráňte nadbytočné prietokové odpory na nasávacej strane, vykonajte rekonštrukciu alebo vymeňte systém
Rušenie v systéme a/alebo zavzdušnená, mútna voda na tlakovej strane systému	Netesnosť na nasávacej strane systému	Vykonajte kontrolu hydraulického systému a opravte

13. Kompletizácia zariadenia

1. Hydrofor – 1

14. Informácie pre užívateľov k likvidácii elektrických alebo elektronických zariadení (tykajúce są domácností)



Symbol uvedený na výrobkoch alebo v sprievodnej dokumentácii označuje, že chybné elektrické alebo elektronické zariadenia sa nesmú likvidovať spolu s domovým odpadom. Ak potrebujete zlikvidovať, opätovne použiť alebo zhodnotiť komponenty, správne je odovzdať ich na špecializovanom zbernom mieste, kde ich prijmú bezplatne. Informácie o umiestnení zberných miest pre použité zariadenia poskytujú miestne orgány, napr. na svojich webových stránkach.
Správnou likvidáciou zariadenia je možné šetriť cenné zdroje a zabrániť negatívnym vplyvom na zdravie a životné prostredie v dôsledku možnej prítomnosti nebezpečných látok, zmesí a komponentov v zariadení.
Za nesprávnu likvidáciu odpadu hrozia sankcie podľa príslušných miestnych predpisov.
Používatelia v krajinách EÚ: Ak potrebujete zlikvidovať elektrické alebo elektronické zariadenie, obráťte sa na najbližšie predajné miesto alebo na svojho dodávateľa, ktorý vám poskytne ďalšie informácie.
Likvidácia v krajinách mimo Európskej únie: Tento symbol sa vzťahuje len na krajiny Európskej únie. Ak chcete tento výrobok zlikvidovať, obráťte sa na miestne úrady alebo predajcu, ktorý vám poskytne informácie o správnom spôsobe likvidácie.

Záručný list

na

Katalógové č : Číslo šarže: .....

(ďalej len Výrobok)

Dátum nákupu výrobku: .....

Pečiatka predajcu

Dátum a podpis predajcu: .....

Vyhlásenie Užívateľa:

Potvrdzujem, že som bol oboznámený so záručnými podmienkami, ako aj s následkami nedodržiavania pokynov a odporúčaní, ktoré sú uvedené v užívateľskej príručke a v záručnom liste. Záručné podmienky sú mi známe, čo potvrdzujem vlastnoručným podpisom:

....

dátum a miesto podpis Užívateľa

I. Zodpovednosť za Výrobok

1. Ručiteľ - spoločnosť „DEDRA EXIM sp. z o.o.“ sídliaca v meste: Pruszków, na adrese: ul. 3 Maja 8, 05-800 Pruszków, Poľsko, zapísaná do obchodného registra pod číslom KRS 0000062517 vedenom oblastným súdom pre hlavné mesto Varšava vo Varšave, 14. ekonomické oddelenie Štátneho súdneho registra, IČ DPH: PL 5270204933, základné imanie: 100 980,00 PLN.

2. Podľa podmienok stanovených týmto záručným listom Ručiteľ udeľuje záruku na Výrobok, pochádzajúci z distribúcie Ručiteľa.
3. Zodpovednosť na základe záruky sa vzťahuje iba na chyby, ktoré vznikli následkom príčin nachádzajúcich sa vo Výrobku v momente jeho vydania Užívateľovi.
4. Na základe záruky Užívateľ získava právo na bezplatnú opravu výrobku, ak sa chyba objaví počas trvania záručnej lehoty. Spôsob opravy Výrobku (metóda vykonania opravy) závisí od rozhodnutia Ručiteľa. V prípade, ak Ručiteľ uzná, že Výrobok sa nedá opraviť, Ručiteľ si vyhradzuje právo vymeniť chybný prvok alebo celý Výrobok na výrobok bez chýb, právo na zníženie ceny Výrobku alebo právo na odstúpenie od dohody.
5. Voči Užívateľovi, ktorý nie je konzumentom v zmysle zákona z 23. apríla 1964 Občiansky zákonník, zodpovednosť Ručiteľa za škody vyplývajúce z tejto záruky a/alebo ktoré súvisia s jej uzatvorením a realizáciou, bez ohľadu na právny základ, je obmedzená maximálne do výšky hodnoty chybného Výrobku.

II. Záručná lehota

Prvky Výrobku na ktoré sa vzťahuje záruka	Trvanie záručnej ochrany
Hydrofor	24 mesiacov od dňa nákupu Výrobku, ktorý je uvedený v tomto záručnom liste

III. Podmienky využitia záruky

1. Užívateľ je povinný predstaviť vyplnený Záručný list výrobku, ako aj náležitý doklad o nákupe Výrobku, napr. predstavením pokladničného bloku, faktúry ap. Aby reklamačný proces prebiehal efektívne odporúčame, aby Užívateľ spolu s reklamovaným výrobkom doručil všetky prvky vymenované v kapitole užívateľskej príručky výrobku „Diely a časti“.
2. Užívateľ je povinný dodržiavať pokyny a odporúčania uvedené v užívateľskej príručke a v záručnom liste.
3.Záruka platí iba na území Poľskej republiky a členských štátov EÚ.
4. Záruka sa nevzťahuje na chyby, ktoré vznikli (predovšetkým) následkom:
a. Nedodržania podmienok určených v užívateľskej príručke, predovšetkým podmienok správneho používania, prevádzky, údržby a čistenia
b. Použitia na čistenie alebo na údržbu nevhodných prípravkov, nezhodne s užívateľskou príručkou;
c. Nevhodného uchovávania a prepravy výrobku;
d. Vykonania neautorizovaných zmien a/alebo iných zásahov do výrobku, na ktoré výrobca nevyjadril súhlas;
e. Použitím vo výrobku/s výrobkom nevhodných prevádzkových materiálov, nezhodne s užívateľskou príručkou.
5. Užívateľ, ktorý nie je konzumentom v zmysle zákona z 23. apríla 1964 Občiansky zákonník, stráca záručné práva na výrobok, v ktorom:
- sériové čísla, označenia dátumov a výrobné štítky boli odstránené, zmenené alebo poškodené;
- boli poškodené plomby alebo sú na nich viditeľné stopy manipulácie.
6. Pozor! Činnosti súvisiace s každodennou obsluhou výrobku, vyplývajúce medzi iným z užívateľskej príručky, Užívateľ vykonáva vlastnými silami a na vlastné náklady.

IV. Reklamačná procedúra

1. V prípade, ak Užívateľ objaví, že Výrobok nefunguje správne, ešte pred zložením reklamácie je povinný uistiť sa, či boli náležite vykonané všetky stanovené činnosti, predovšetkým tie uvedené v užívateľskej príručke.
2. Reklamácia musí byť podaná bezodkladne, najlepšie v priebehu 7 dní od dňa, v ktorom sa prejavila (objavila) chyba Výrobku. Užívateľ, ktorý nie je konzumentom v zmysle zákona z 23. apríla 1964 Občiansky zákonník, stráca práva vyplývajúce z tejto záruky v prípade, ak reklamáciu nepodá v priebehu 7 dní od dňa, v ktorom sa prejavila (objavila) chyba Výrobku.
3. Reklamáciu môžete podať medzi inými na mieste, v ktorom ste výrobok kúpili, v záručnom servise alebo poštou na adresu: DEDRA EXIM sp. z o.o., ul. 3 Maja 8, 05-800 Pruszków, Poľsko.
4. Užívateľ môže podať reklamáciu prostredníctvom formulára, ktorý je dostupný na webovej stránke www.dedra.pl. („Formulár podania reklamácie na základe udelenej záruky”).
5. Adresy záručných servisov v jednotlivých štátoch sú zverejnené na webovej stránke www.dedra.pl. V prípade, ak v danom štáte sa nenachádza záručný servis, odporúčame reklamovaný výrobok doručiť na adresu: DEDRA EXIM sp. z o.o. ul. 3 Maja 8, 05-800 Pruszków, Poľsko.
6. Vzhľadom na bezpečnosť Užívateľa, nefunkčný (chybný) výrobok sa v žiadnom prípade nesmie používať.
7. Pozor!!! Používanie nefunkčného (chybného) výrobku je nebezpečné pre zdravie a život Užívateľov.
8. Povinnosti vyplývajúce z udelenej záruke budú vyplnené v lehote 14 pracovných dní počítajúc od dňa doručenia reklamovaného Výrobku Užívateľom.
9. Pred zaslaním reklamácie odporúčame reklamovaný Výrobok náležite očistiť. Odporúčame reklamovaný Výrobok dôkladne zabezpečiť pre prípadným poškodeniami počas prepravy (reklamovaný Výrobok odporúčame doručiť v originálnom obale).
10. Záručná lehota sa predlžuje o čas, počas ktorého Užívateľ následkom chyby (nefunkčnosti) výrobku, na ktorú sa vzťahovala záruka, nemohol Výrobok používať. Záruka nevylučuje, neobmedzuje a ani nepozastavuje právo Užívateľa (kupujúceho) na základe príslušných predpisov o ručení za chyby predanej veci.

V súlade s článkom 13 ods. 1 a 2 nariadenia Európskeho parlamentu a Rady (EÚ) 2016/679 z 27. apríla 2016 o ochrane fyzických osôb pri spracúvaní osobných údajov a o voľnom pohybe takýchto údajov, ktorým sa zrušuje smernica 95/46/ES, vás informujeme

1. Správcom vašich osobných údajov, ktoré ste uviedli vo formulári, je spoločnosť „DEDRA-EXIM Sp. z o.o.“ so sídlom v meste Pruszków na adrese: ul. 3 Maja 8, 05-800 Pruszków, Poľsko (ďalej len: „Správca”).
2. Vaše osobné údaje budú spracúvané výhradne s cieľom realizácie záručnej procedúry zariadenia, a to v súlade s článkom 6 ods. 1 písmeno b) všeobecného nariadenia o ochrane údajov (ďalej len: „GDPR“). Uvedenie osobných údajov je dobrovoľné, avšak nevyhnutné na realizáciu záručnej procedúry.
3. Vaše osobné údaje budú spracúvané počas posudzovania a realizácie záručnej procedúry, ako aj na archívne účely v prípade potreby obhajoby pred prípadnými nárokmi a požiadavkami voči Správcovi, avšak nie dlhšie až do momentu premlčania týchto nárokov a požiadaviek.
4. Vaše údaje môžu byť zverejnené výhradne len tým subjektom, ktoré spracúvajú tieto údaje v mene a pre Správcu, a to na základe písomnej dohody o zverení spracúvania osobných údajov, tzn. firmy, ktoré okrem iného poskytujú technický servis, hostingové služby alebo služby obsluhy webových stránok, IT obsluhy, ako aj kuriérskym firmám. Dodávatelia Správcu sú povinní zaručiť zabezpečenie údajov a splniť požiadavky platnej legislatívy ohľadne ochrany osobných údajov, a zverené osobnú údaje nesmú byť používané na iné účely než tie, ktoré stanovuje dohoda uzatvorená so Správcom.
5. Vaše údaje nebudú spracúvané automatickým spôsobom, vrátane rôznych foriem profilovania, ani nebudú odovzdané do tretieho štátu/medzinárodnej organizácii.
6. Máte právo na prístup k vašim osobným údajom, ako aj právo na ich opravenie, doplnenie, odstránenie, obmedzenie spracúvania, prenesenie údajov, podanie námietky, a to v ľubovoľnej chvíli.
7. Vo všetkých záležitostiach, ktoré súvisia so spracúvaním vašich osobných údajov Správcom, môžete sa na Správcu obrátiť písomne na e-mailovú adresu: daneosobowe@dedra.pl.
8. Máte právo podať sťažnosť príslušnému dozornému orgánu, ktorý zodpovedá za dohľad nad ochranou osobných údajov

LT Turinys

1. Nuotraukos ir piešiniai
2. Prietaiso aprašas
3. Prietaiso paskirtis
4. Naudojimo apribojimai
5. Techniniai duomenys
6. Paruošimas darbui
7. Jungimas į tinklą
8. Prietaiso įjungimas
9. Prietaiso naudojimas
10. Einamieji naudojimo veiksmai
11. Atsarginės dalys ir reikmenys
12. Savarankiškas defektų pašalinimas
13. Prietaiso elementai
14. Informacija naudotojams apie elektros ir elektronikos prietaisų pašalinimą
15. Garantijos lapas

Originalios instrukcijos vertima

Atitikties deklaracija yra Dedra Exim Sp. z o.o. bendrovėje strukcijoje.
Bendrosios saugumo sąlygos buvo pridėtos prie instrukcijos kaip atskira brošiūra.

ĮSPĖJIMAS Perskaityti visus įspėjimus pažymėtus simboliu ir visas instrukcijas.

Žemiau pateiktų įspėjimų ir saugos nurodymų nesilaikymas, gali būti elektros srovės smūgio, gaisro ar sunkių sužalojimų priežastimi.

Išsaugoti visus įspėjimus ir instrukcijas ateičiai.

2. Prietaiso aprašas

A pav.: 1. Siurbimo anga, 2. Išleidimo anga, 3. Užpildymo kamštis, 4. Bako jungtis, 5. Jungiklis, 6. Tankas, 7. Manometras, 8. Slėgio jungiklis, 9. Išleidimo kamštis, 10. Vožtuvas

3. Prietaiso paskirtis

Leidžiama naudoti įrenginį remonto ir statybos darbuose, remonto servisuose, mėgėjiškuose darbuose, jei yra laikomasi naudojimo sąlygų ir leistinų darbo sąlygų, nurodytų Naudojimo instrukcijoje.
Prietaisas yra rotorinis siurblys su diafragminiu hidroforiniu rezervuaru, jis skirtas švaraus vandenio į buitinę įrangą tiekimui. Hidroforas gali būti naudojamas vandens tiekimui: purkštuvų sistemoms, drėkinimo sistemoms, žaliųjų plotų laistymui, įrenginiams pastatuose ir kt.

4. Naudojimo apribojimai

Prietaisas gali būti naudojamas vien tik pagal pateiktas "Priimtinas darbo sąlygas”.

DEMESIO Hidroforas negali būti naudojamas kitų terpių, išskyrus gryną vandenį, pumpavimui. Draudžiama naudoti geriamojo vandens įdiegimui. Jis netinka nuolatiniam pumpavimui (kaip cirkuliacinis siurblys, tiekimo siurblys, fontano maitinimas ir kt.). Nejunkti hidroforo prie vandens tiekimo tinklo.

Savaiminiai pakeitimai mechaninei ir elektros statyboje, visi modifikavimai, naudojimo veiksmai, neaprašyti instrukcijoje bus traktuojami kaip neteisėti ir priveda prie staigaus garantijos teisės praradimo, o atitikties garantija praras galiojimą.
Naudojimas ne pagal naudojimo instrukcijos nuorodas ir paskirtį prives prie staigaus garantijos teisės praradimo.

Priimtinos darbo sąlygos
S2 15 minučių;
Naudoti tik švariam vandeniui, kurio maksimali temperatūra yra 35˚C.
Saugoti nuo užšalimo.

5. Techniniai duomenys

Tipas	**DED8877**
Nominali įtampa [V / Hz]	230 / 50
Nominali galia [W]	1,5-3

Slėgis [baras]	1200
Didžiausia galva [m H2O]	44
Didžiausios išlaidos [l / h]	3500
Saugumo lygis	IPX4
Apsaugos nuo elektros smūgio klasė	I
Maksimali pumpuojamo skysčio temperatūra [˚C]	35
Išleidimo jungties jungtis ["]	1
Deklaruotas Lwa lygis [dB (A)]	78

6. Paruošimas darbui

DEMESIO **Aprašyti žemiau nurodyti veiksmus reikia atlikti išėmus iš lizdo kištuką.**

Suplanuoti hidroforo išdėstymą tokiu būdu, kad jis būtų kuo arčiau apatinio rezervuaro (horizontaliai) ir kuo arčiau vandens lygio apatiniame rezervuare (vertikaliai).

DEMESIO **Nepriimtina montuoti hidroforą, jei geometrinis įsiurbimo aukštis (atstumas tarp siurblio ašies ir vandens paviršiaus apatinėje talpykloje) viršija 7 m. Maksimalus siurblio įsiurbimo aukštis (išreikštas vandens stulpelio metrais) gali būti didesnis (žr. Techniniai duomenys), tačiau reikia laikyti atsargą pasipriešinimo srautui.**

Jei planuojama palikti hidroforą pastoviai, po juo turėtų būti suprojektuotas pamatas ar kitokio tipo stabilus pagrindas, prie kurio būtų galima pritvirtinti hidroforą. Jei hidroforo pastovaus montavimo vieta yra lauke, prietaiso apsaugai nuo kritulių reikia naudoti stogo dangą ar kitokio tipo dangą. Pumpavimo sistemoje turėtų būti atbulinis vožtuvas ir vandens filtras (nėra komplektacijoje).

Pompa sistemoje

Pompos antgaliai užbaigti vidiniais coliniais sriegiais, kurių dydis 1“. Pompą jungti su laidų sistema, negalima pamiršti apie jungčių sandarinimą ir slėgio bandymą prieš pirmą panaudojimą.

Sistemos siurbimo dalis

DEMESIO **Pompos sistemos siurbimo pusėje turi būti atbulinis vožtuvas, geriausiai patalpintas siurbimo laido gale (po vandeniu apatiniame rezervuare). Jeigu vanduo apatiniame rezervuare yra užterštas, būtina yra naudoti pradinius filtrus siurbimo laido gale.**

Atlikus supaprastintus hidraulinius skaičiavimus, reikia nepamiršti, kad horizontalios sekcijos siurbimo pusėje sudaro pasipriešinimą vandens srauto metu, efektyviai sumažinant siurbimo geometrinį aukštį. Lygiems vamzdžiams, kurių vardinis skersmuo yra 1 ", galima daryti prielaidą, kad horizontali 7 m ilgio atkarpa sumažina galimą geometrinį įsiurbimo aukštį 1 m. Siurbimo pompos pusėje nerekomenduojama naudoti mažesnio skersmens vamzdžių, nes srauto varža žymiai padidėja. Jei kyla abejonių dėl suprojektuoto hidroforo sujungimo su apatiniu rezervuaru tinkamumo, reikia kreiptis specialisto pagalbos, kad atlikti hidraulinius skaičiavimus.
Siekiant apsaugoti siurbimo sistemą nuo oro prisikaupimo, siurbimo pusės galas kartu su atbuliniu vožtuvu ir išankstiniu filtru turėtų būti žemesnis nei vandens lygis apatiniame rezervuare (šis atstumas priklauso nuo rezervuaro formos ir vandens paviršiaus kritimo greičio išpumpavimo metu, reikia suplanuoti su tinkamu pertekliu). Siekiant apsaugoti siurblį ir sistemą nuo mechaninių pažeidimų ir nešvarumų kaupimosi jungiamosiose detalėse, rekomenduojama įsiurbimo pusėje naudoti papildomą vandens filtrą (tikslesnį nei pradinis filtras su tinkamai parinktu tinkleliu). Siurbimo pusėje reikia vengti naudoti jungiamąsias detales ir elementus, kurie gali privesti prie srauto pasipriešinimo. Tai taikoma tokiems elementams kaip: skersmens sumažinimas, droselio angos, iš dalies uždaryti uždarymo vožtuvai, lanksčios žarnos be šarvų sutvirtinimo ir kt. Per didelis srauto droseliavimas siurblio siurbimo pusėje sukelia rotoriuje kavitaciją ir siurblio pažeidimus!

Sistemos užliejimas

Po pompos sistemos sumontavimo reikia užlieti. Atsukti užliejimo antgalio kamštį (A,3 pieš.) ir atsargiai įpilti vandenį. Kad pripildyti sistemą reikalingi yra 2 litrai (galvutės talpa) su pertekliumi laidų talpoje siurbimo pusėje. Po pripildymo sandariai užsukti vamzdį kamščiu.
Prietaisas yra paruoštas darbui.

7. Jungimas į tinklą

Prieš prietaiso prie elektros srovės prijungimo reikia įsitikinti, ar maitinimo įtampa atitinka vertėms pateiktoms prietaiso vardinėje lentelėje.
Maitinimo instaliacija turėtų būti atlikta pagal esminius reikalavimus, susijusius su elektros instaliacija ir pildyti saugaus naudojimo reikalavimus. Maitinimo laido minimalaus skersmens, o taip pat nominalios saugiklio vertės priklausomai nuo prietaiso galios yra pateikti žemiau nurodytoje lentelėje:

Prietaiso galia [W]	Minimalus laido skersmuo [mm2]	Minimali C tipo saugiklio vertė [A]
1400÷2300	1,5	16

Visas elektros instaliacijos jungtis gali įrengti tik reikiamą kvalifikaciją turintis elektrikas. Atveju, kai naudosite prailgintuvus, reikia atkreipti dėmesį, kad gyslos skersmuo nebūtų mažesnis negu reikalaujama (žr. lentelė). Elektros laidą reikia išdėstyti tokiu būdu, kad darbo metu negrėstų perpjovimas. Negalima naudoti pažeistų prailgintuvų. Periodiškai patikrinti maitinimo laido techninį stovį. Netraukti už maitinimo laido.

8. Prietaiso įjungimas

DEMESIO **Prieš prietaiso įjungimą reikia būtinai atlikti veiksmus, aprašytus „Paruošimas darbui“ skyriuje**

Pirmasis hidroforo paleidimas turėtų būti atliekamas su atidarytu (bent vienu) įleidimo vožtuvu išleidimo pusėje, kad būtų galima išleisti orą iš visos siurbimo sistemos. Atveju, jei pompa nepradeda pumpuoti vandens per 30 sekundžių nuo pirmojo paleidimo, reikia ją išjungti ir pakartoti pripildymo bandymą (žr. Pasirengimas darbui / sistemos pripildymas).
Kad įjungti hidroforą reikia paspausti jungiklio mygtuką (A,5 pieš.).

9. Prietaiso naudojimas

Srauto reguliavimas (srauto kryptis, slėgis, išardymas) vykdomas yra su armatūros pumpavimo sistemos slėginėje pusėje. Srauto, reguliavimo ir droselio angos pumpavimo sistemoje ribojimas yra neprileistinas.
Realus siurblio srautas priklausys nuo visos sistemos srauto pasipriešinimo. Norint tiksliai nustatyti srautą, būtina įvertinti arba nustatyti sistemos vamzdžių savybes ir pažymėti jas ant siurblio savybių. Kreivių sankirtoje atsiras siurblio ir sistemos bendradarbiavimo taškas, kuris nustatys faktines srauto ir slėgio nuostolių sistemoje vertes. Pompos savybės - žr. B pieš. Vamzdžių, jungiamųjų detalių ir kt. savybės - pateikiamos aukščiau nurodytų gamintojų. Jei kyla abejonių, reikia kreiptis pas asmenį, turintį reikiamų žinių, arba atlikti sistemos hidraulinį skaičiavimą specialistui.
Hidroforas valdomas slėgio jungikliu (slėgio jungikliu, A, 8 pieš.), kurio gamykliniai nustatymai negali būti keičiami atskirai. Jei bus nustatyta, kad slėgio stiprintuvas veikia netinkamai, reikia patikrinti ir pavesti sureguliavimą hidraulikos srityje kvalifikuotam specialistui.
Hidroforas išjungiamas nustatant jungiklį į „0“ padėtyje.

10. Einamieji naudojimo veiksmai

DEMESIO **Visus naudojimo veiksmus reikia atlikti išėmus iš lizdo kištuką.**

Hidrofore yra įmontuotas manometras (A,7 pieš.), kuris nurodys vandens slėgį sistemoje. Pompos įjungimo ir išjungimo slėgis yra nuo maždaug 1,5 baro (pompos įjungimas, jei slėgis nukrenta žemiau šios vertės) iki maždaug 3,0 barų (pompos išjungimas, kai slėgis sistemoje viršija šią vertę).
Rezervuare yra membrana (A, 6 pieš.), atskirianti sistemos vandenį nuo oro pagalvės, atsakingos už vandens pumpavimą iš rezervuaro į sistemą, kai pompa neveikia.

DEMESIO **Oro slėgis rezervuare negali būti per mažas ar per didelis, nes dėl to pompa bus per dažnai įjungiama ir išjungiama, o tai gali privesti prie prietaiso sugedimo. Reikia reguliariai (bent kartą per ketvirtį) tikrinti ir galbūt padidinti rezervuare oro pagalvės slėgį.**
Jei hidroforo pompa įsijungia per dažnai, reikia patikrinti oro pagalvės slėgį.

Įprasto ir tinkamo veikimo atveju, hidroforas neturėtų būti įjungiamas dažniau kaip 12 kartų per parą (darant prielaidą, kad vandens pertvaros vyksta daugiausia dienos metu, jis neturėtų įsijungti daugiau kaip kartą per valandą).
Slėgis turėtų būti kontroliuojamas, kai vanduo rezervuare yra nulinis (atmosferos) slėgis. Tam tikslui reikia atjunkti slėgio pompą nuo maitinimo tinklo ir atidaryti išleidimo vožtuvą sistemos išleidimo pusėje.

DEMESIO **Hidrostatinis vandens slėgis sistemoje (vandens stulpelio aukštis virš hidroforo) yra ypač svarbus reguliuojant oro pagalvės slėgį. Norint sumažinti jo poveikį, reikia atidaryti ištraukimo vožtuvą, kurio vertikalus atstumas yra kuo arčiau hidroforo ašies.**

Atsukti aklę rezervuaro gale (A, 10 pieš.), prijunkti manometrą su antgaliu, kuris tinka automobilio tipo vožtuvui („Schrader“ vožtuvas) ir patikrinti slėgį. Turėtų būti apie 1,5 baro. Turėtų būti šiek tiek žemesnis (0,1 - 0,2 barų) nuo žemutinio slėgio jungiklio įsijungimo. Abejonių atveju, dėl teisingai atliekamų pakeitimų, reikia kreiptis pagalbos į kvalifikuotą santechniką.

11. Pakeičiamos dalys ir priedai

Kad pirkti atsargines dalis ir aksesuarus reikia susisiekti su Dedra Exim servisu. Kontaktiniai duomenys duomenys yra 1 instrukcijos puslapyje.
Atsarginių dalių užsakymo metu prašome pateikti serijos numerį, patalpintą vardinėje lentelėje, o taip pat aprašyti sugedusią dalį, papildomai pateikiant orientacinį įtaiso pirkimo terminą.
Garantinio laikotarpio galiojimo metu taisymai yra atliekami pagal taisykles pateikiamas garantijos lape. Reklamuojamą produktą prašome pateikti taisymui pirkimo vietoje (pardavėjas įsipareigoja priimti reklamuojamą produktą), nusiųsti į servisą esantį arčiausią gyvenamosios vietos (servisų skaičius www.dedra.pl) arba siųsti į Dedra Exim centrinį servisą. Maloniai prašome pridėti garantinę kortelę. Pasibaigus garantijos laikotarpiui taisymus atlieka centrinis servisas. Pažeistą produktą reikia siųsti į servisą (siuntimo išlaidas padengia vartotojas).

12. Savarankiškas defektų pašalinimas

DEMESIO **Prieš pradedant savarankišką defektų pašalinimą, reikia išjungti prietaisą iš elektros maitinimo.**

Problema	Priežastis	Sprendimas
Prietaisas neveikia	Maitinimo laidas prijungtas neteisingai arba sugadintas.	Įkiškite kištuką toliau į lizdą, patikrinkite maitinimo laidą. Pažeidus maitinimo laidą, nusiųskite prietaisą į techninės priežiūros tarnybą.
	Prie lizdo nėra įtampos.	Patikrinkite lizdo įtampą. Patikrinkite, ar neišdegė saugiklis.
	Sugadintas plūdės jungiklis.	Būtina pakeisti jungiklį nauju - nusiųskite prietaisą į tarnybą.
	Terminė apsauga suveikė.	Paspauskite mygtuką ant šiluminės apsaugos dėžutės.
	Užsikimšę vandens filtrai	Išvalykite filtrus, atblokuokite srautą
	Oras siurblyje	Patikrinkite sistemos sandarumą, patikrinkite, ar atbulinis vožtuvas veikia tinkamai, jei reikia, pakeiskite sugedusius elementus ir užpildykite sistemą
	Pažeistas siurblio sparnuotė	Prižiūrėkite prietaisą

Variklis veikia, bet pompa nepumpuoja vandens	Užlenkta lanksti žarna sistemoje arba užblokuotas srautas	Atjungti sistemą, pakeisti lankščią žarną į atitinkamo tvirtumo laidą, pašalinti užsikimšimą
	Užkišti vandens filtrai	Išvalyti filtrus, išvalyti tekėjimo angą
	Oras pompoje, nesandari sistema	Patikrinti sistemos sandarumą, patikrinti ar atbulinis vožtuvas tinkamai veikia, esant reikalui pakeisti pažeistus elementus.
	Pažeistas pompos rotorius	Atiduoti prietaisą į servisą
Hidroforas per dažnai įsijungia (dažniau nei kartą per valandą)	Per mažas slėgis oro pagalvėje	Patikrinti oro pagalvės slėgį ir papildyti
	Per aukštas slėgis oro pagalvėje	Patikrinti oro pagalvės slėgį ir išleisti perteklių
	Netinkamai nustatytas viršutinis ir apatinis slėgis presostate	Atiduoti prietaisą į servisą
Per žemas vandens slėgis sistemoje išleidimo pusėje	Netinkamai nustatytas viršutinis slėgis presostate	Atiduoti prietaisą į servisą
Triukšmas sistemoje	Kavitacija rotoriuje	Pašalinti srauto perteklių siurbimo pusėje, atlikti remontą ir sistemos pakeitimą
Triukšmas sistemoje ir/arba sudrumstas vanduo sistemos išleidimo pusėje	Nesandarumas siurbimo sistemos siurbimo pusėje	Atlikti hidraulinės sistemos apžvalgą ir atlikti remontą

13. Prietaiso elementai

1. Hidroforas – 1

14. Informacija naudotojams apie sunaudotos įrangos utilizavimą (taikoma naudojant buityje)

Ant gaminių arba pridedamuose dokumentuose nurodytas simbolis rodo, kad sugedusios elektros ar elektroninės įrangos negalima išmesti kartu su buitinėmis atliekomis. Jei norite atsikratyti, pakartotinai panaudoti ar utilizuoti komponentus, teisinga juos nuvežti į specializuotą surinkimo punktą, kur jie bus priimti nemokamai. Informaciją apie naudotos įrangos surinkimo vietas teikia vietos valdžios institucijos, pvz., savo interneto svetainėse.
Teisingas produkto utilizavimas padeda išsaugoti gamtos išteklius ir išvengti neigiamų padarinių žmonių sveikatai ir aplinkai, galinčių atsirasti dėl produkte esančių potencialiai pavojingų medžiagų, mišinių ir sudedamųjų dalių.
Už netinkamą atliekų šalinimą gresia baudos pagal atitinkamus vietos teisės aktus.
ES šalių naudotojai: Jei norite išmesti elektros ar elektroninę įrangą, kreipkitės į artimiausią prekybos vietą arba tiekėją, kuris jums suteiks daugiau informacijos.
šalinimas ne Europos Sąjungos šalyse: Šis simbolis taikomas tik Europos Sąjungos šalims. Jei norite išmesti šį gaminį, kreipkitės į vietos valdžios institucijas arba pardavėją dėl tinkamo šalinimo būdo.

Garantinis lapas

Na

Katalogo Nr: Partijos numeris: .....

(toliau – Produktas)

Produkto pirkimo data: .....

Pardavėjo antspaudas

Pardavėjo parašas ir data: .....

Vartotojo pareiškimas:

Patvirtinu, kad buvau informuotas apie garantijos sąlygas ir taisyklių, išvardytų Naudojimo instrukcijoje ir Garantiniame lape, nepaisymo pasekmes. Šios garantijos sąlygos yra man žinomos, ką patvirtinu savo parašu:

....

data ir vieta vartotojo parašas

I. Atsakomybė už Produktą:

1. Garantijos suteikėjas – „DEDRA EXIM“ Sp. z o.o. su būstine adresu: ul. 3 Maja 8, 05-800 Pruškuvas, KRS 0000062517, Varšuvos apylinkės teismas, Valstybinio teismo registro XIV ūkinis skyrius, Mokesčiu mokėtojo kodas 527-020-49-33, Įstatinis kapitalas: 100 980,00 PLN.
2. Šiame garantiniame lape nurodytomis sąlygomis Garantijos suteikėjas suteikia garantiją Produktui iš Garantijos suteikėjo asortimento.
3. Garantijos pagrindu atsakomybė yra priimama tik už defektus, esančius Produkte jo išdavimo Vartotojui metu.
4. Garantijos pagrindu Vartotojas gauna teisę nemokamai suremontuoti Produktą, jei defektas buvo aptiktas garantijos galiojimo metu. Apie Produkto remonto būdą (remonto atlikimo metodą) sprendžia Garantijos suteikėjas. Jei Garantijos suteikėjas nusprėstų, kad remontas yra neįmanomas, Garantijos suteikėjas pasilieka sau teisę pakeisti elementą su defektu arba visą Produktą kitu, veikiančiu teisingai, sumažinti Produkto kainą arba anuliuotu sutartį.
5. Vartotojo, kuris pagal 1964 m. balandžio 23 d. Civilinį kodeksą nėra laikomas vartotoju, atveju Garantijos suteikėjo atsakomybė dėl kompensacijos, susijusi su šia garantija ir (arba) jos sudarymu ir vykdymu, nepriklausomai nuo formos, yra apribota iki maksimaliai Produkto su defektu vertės.

II. Garantijos laikotarpis

Produkto elementai, kuriems veikia garantija	Garantinės apsaugos trukmė
Hidroforas	24 mėnesiai, skaičiuojant nuo Produkto pirkimo datos, nurodytos šiame Garantiniame lape

III. Naudojimosi garantija sąlygos

1. Vartotojas privalo patiekti užpildytą Produkto Garantinį lapą ir Produkto pirkimą patvirtinantį dokumentą (pvz. kasos čekis, sąskaita-faktūra ir pan.). Tam, kad pretenzijos nagrinėjimo procesas vyktų sklandžiai, rekomenduojama, kad Vartotojas kartu su Produktu perduotų visus elementus, nurodytus „Komplektacijos sąraše“, esančiame Naudojimo instrukcijoje.
2. Vartotojas privalo laikytis Naudojimo instrukcijoje ir Garantiniame lape nurodytų rekomendacijų..
3. Garantija galioja tik Lenkijos Respublikos ir ES teritorijoje.
4. Garantija neapima Produkto defektų, atsiradusių dėl to, kad:
a. Vartotojas nesilaikė sąlygų, nurodytų Naudojimo instrukcijoje, ypač susijusių su teisingu naudojimu, priežiūra ir valymu;
b. Vartotojas naudojo priežiūros ar valymo priemones, neatitinkančias sąlygas nurodytas Naudojimo instrukcijoje;
c. Vartotojas netinkamai sandėliavo ir transportavo Produktą;
d. Vartotojas savarankiškai keitė ir (arba) modifikavo Produktą, negavęs Garantijos suteikėjo sutikimo;
e. Vartotojas naudojo Produkte eksploatacines medžiagas, neatitinkančias Naudojimo instrukcijos sąlygų
5. Vartotojas, kuris pagal 1964 m. balandžio 23 d. Civilinį kodeksą nėra laikomas vartotoju, praranda garantiją Produktui, jei:
- Vartotojas pašalino, pakeitė arba sugadino serijos numerius, datas ir informacines lenteles;
- Vartotojas pažeidė plombas arba ant jų matosi Vartotojo veiksmų pėdsakai.
6. Dėmesio! Veiksmus, susijusius su kasdieniu Produkto aptarnavimu, nurodytu pvz. Naudojimo instrukcijoje, Vartotojas atlieka pats ir savo sąskaita.

IV. Pretenzijos pateikimo procedūra:

1.Pastebėjus, kad Produktas veikia neteisingai, prieš pateikiant pretenziją, reikia įsitikinti, kad visi veiksmai, aprašyti Naudojimo instrukcijoje, buvo atlikti teisingai.
2. Pretenziją rekomenduojama pateikti nedelsiant, geriausiai per 7 dienas nuo Produkto defekto aptikimo. Vartotojas, kuris pagal 1964 m. balandžio 23 d. Civilinį kodeksą nėra laikomas vartotoju, praranda garantiją Produktui, jei nepateikia pretenzijos per 7 dienas.
3. Pretenziją galima pateikti pvz. Produkto pirkimo punkte, garantiniame servise arba raštu adresu: „DEDRA EXIM“ Sp. z o. o., ul. 3 Maja 8, 05-800 Pruškuvas.
4. Vartotojas gali pateikti pretenziją, pasinaudodamas blanku, kuris yra internetinėje svetainėje: www.dedra.pl (Pretenzijos garantiniame laikotarpyje pateikimo forma).
5. Garantinių servisų atskirose šalyse adresai yra nurodyti svetainėje: www.dedra.pl. Jei konkrečioje šalyje nebūtų garantinio serviso, pretenzijas dėl garantijos rekomenduojama siųsti adresu: „DEDRA EXIM“ Sp. z o. o., ul. 3 Maja 8, 05-800 Pruškuvas, Lenkija.
6. Mąjąc Dėl Vartotojo saugumo draudžiama naudoti Produktą su defektais.
7. Dėmesio!!! Produkto su defektais naudojimas kelia pavojų Vartotojo sveikatai ir gyvybei.
8. Veiksmai, susiję su garantija, bus atlikti per 14 darbo dienų skaičiuojant nuo Produkto, dėl kurio yra pateikiama pretenzija, pristatymo dienos.
9. Prieš pristatant Produktą, dėl kurio yra pateikiama pretenzija, rekomenduojama jį nuvalyti. Produktą, dėl kurio yra pateikiama pretenzija, reikia kruopščiai supakuoti, kad jis būtų apsaugotas nuo pažeidimų transporto metu – rekomenduojama pristatyti produktą originalioje pakuotėje.
10. Garantijos laikotarpis yra pratęsiamas tiek, kiek Vartotojas negalėjo juo naudotis dėl garantijos apimto defekto.
Gwarancja Ši garantija neriboja, neišskiria bei nesustabdo Vartotojo teisių dėl parduotos prekės neatitikimo arba prekės defekto.

Vadovaudamiesi 2016 m. balandžio 27 d. Europos Parlamento ir Tarybos reglamento (ES) 2016/679 dėl fizinių asmenų apsaugos tvarkant asmens duomenis ir dėl laisvo tokių duomenų judėjimo ir kuriuo panaikinama Direktyva 95/46/EB 13 straipsnio 1 ir 2 dalimis, informuojame, kad

1. Formoje pateiktų jūsų asmens duomenų valdytojas yra DEDRA-EXIM sp. z o.o., kurios registruota buveinė yra Pruszkowe, 3 Maja g. 8, 05-800 Pruszkow (toliau: "Administratorius").
2. Jūsų duomenys bus tvarkomi tik siekiant atlikti prietaiso garantijos procedūrą pagal Bendrojo duomenų apsaugos reglamento 6 straipsnio 1 dalies b punktą (toliau: „BDAR“) Duomenys teikiami savanoriškai, tačiau jie būtini garantijos procedūrai
3. Jūsų duomenys bus tvarkomi garantijos procedūros vykdymo nagrinėjimo laikotarpiu ir archyvavimo tikslais, jei prireiktų apsiginti nuo galimų pretenzijų Administratoriui, bet ne ilgiau nei iki tol, kol joms įvyks senaties terminas.
4. Jūsų duomenys gali būti atskleisti tik tiems subjektams, kurie tvarko duomenis duomenų administratoriaus vardu pagal rašytinę asmens duomenų tvarkymo pavedimo sutartį, teikiančią: technines paslaugas, hosting‘o ar interneto svetainės priežiūros paslaugas, IT paslaugas, kurjerių paslaugas.

Administratoriaus tiekėjai privalo užtikrinti duomenų saugumą ir laikytis galiojančių teisės aktų reikalavimų, susijusių su asmens duomenų apsauga, ir negali naudoti patikėtų asmens duomenų kitais nei sutartyje su Administratoriumi nurodytais tikslais.
5. Jūsų duomenys nebus tvarkomi automatizuotomis priemonėmis, įskaitant profiliavimą, ir nebus perduodami trečiajai šaliai / tarptautinei organizacijai.
6. Bet kuriuo metu turite teisę susipažinti su savo duomenų turiniu ir teisę ištaisyti, ištrinti, apriboti duomenų tvarkymą, teisę į duomenų perkeliamumą, teisę prieštarauti bet kuriuo metu.
7. Visais klausimais, susijusiais su administratoriaus atliekamu jūsų asmens duomenų tvarkymu, galite kreiptis šiuo el. pašto adresu: daneosobowe@dedra.pl.;
8. Turite teisę pateikti skundą tinkamai duomenų apsaugos institucijai;

LV Satura rādītājs

1. Attēli un zīmējumi
2. Ierīces apraksts
3. Ierīces pielietojums
4. Lietošanas ierobežojumi
5. Tehniskie dati
6. Sagatavošana darbībai
7. Pieslēgšana tīklam
8. Ierīces ieslēgšana
9. Ierīces lietošana
10. Tekošas tehniskas apkopes darbības
11. Rezerves daļas un piederumi
12. Patstāvīga avāriju novēršana
13. Ierīces komplektācija
14. Informācija lietotājiem par elektrisku un elektronisku iekārtu likvidēšanu
15. Garantijas karte

Oriģinālās instrukcijas tulkojum
Atbilstības deklarācija ir pieejama uzņēmuma *Dedra Exim Sp. z o.o.* birojā.
Vispārīgie drošības noteikumi ir pievienoti instrukcijai kā atsevišķa brošūra.

BRĪDINĀJUMS. Izlasiet visus brīdinājumus, kas apzīmēti ar ⚠ simbolu, un visas instrukcijas. Zemāk norādīto brīdinājumu un drošības norādījumu neievērošana var kļūt par elektrošoka, ugunsgrēka vai smagu traumu iemeslu.
Saglabājiet visus brīdinājumus un instrukcijas turpmākajai lietošanai.

2. Ierīces apraksts

A attēls: 1. Iesūkšanas pieslēgvieta, 2. Izplūdes pieslēgvieta, 3. Iespraudnis, 4. Tvertnes savienojums, 5. Slēdzis, 6. Tvertne, 7. Manometrs, 8. Spiediena slēdzis, 9. Drenāžas aizbāznis, 10. Vārsts

3. Ierīces pielietojums

Pieļaujam iekārtas izmantošanu remonta-būvniecības darbos, remonta rūpnīcās, amatieru darbos, ja vienlaikus būs ievēroti lietošanas nosacījumi un pieļaujami darba apstākļi, noteikti lietošanas instrukcijā.
Ierīce ir rotācijas sūknis ar diafragmas hidrofora tvertni, paredzēta tīra ūdens piegādei sadzīves iekārtām. Hidroforu var izmantot ūdens piegādei: smidzināšanas sistēmām, apūdeņošanas sistēmām, zaļo zonu laistīšanai, ēku instalācijām utt.

4. Lietošanas ierobežojumi

Ierīci var lietot tikai atbilstoši tālāk sniegtajiem „Pieļaujamajiem darba apstākļiem".
Hidroforu nevar izmantot citu vielu, izņemot tīru ūdeni, sūknēšanai. Nedrīkst lietot lietošanai dzeramais ūdens instalācijā. Tas nav piemērots nepārtrauktai sūknēšanai (kā cirkulācijas sūknis, ķēdes sūknis, strūklakas padeve utt.). Nepievienojiet hidroforu ūdens padeves tīklam.
Patvaļīgas izmaiņas mehāniskajā un elektriskajā uzbūvē, visādas modifikācijas, apkalpošanas darbības, kas nav aprakstītas instrukcijā, tiek uzskatītas par nelikumīgām un noved pie tūlītējās garantijas tiesību zaudēšanas un atbilstības deklarācijas spēka zaudēšanas.
Ierīces lietošana, kas neatbilst pielietojumam vai lietošanas instrukcijai, noved pie tūlītējās garantijas tiesību zaudēšanas.

Pieļaujamie darba apstākļi
S2 15 minūtes
Lietojiet tikai tīram ūdenim ar maksimālo temperatūru 35˚C. Sargājiet no sasalšanas.

5. Tehniskie dati

Tips	**DED8877**
Nominālais spriegums [V / Hz]	230 / 50
Nominālā jauda [W]	1,5-3
Spiediens [bar]	1200
Maksimālā galva [m H2O]	44
Maksimālie izdevumi [l / h]	3500
Drošības līmenis	IPX4
Elektriskās strāvas trieciena aizsardzības klase	I
Maksimālā sūknētā šķidruma temperatūra [˚C]	35
Izlādes savienotāja savienojums ["]	1
Deklarētais Lwa līmenis [dB (A)]	78

6. Sagatavošana darbībai

UZMANĪBU Veicot visas darbības, kontaktdakšai ir jābūt atslēgtai no kontaktligzdas.

Plānojiet hidrofora izvietojumu tā, lai tas būtu pēc iespējas tuvāk apakšējai tvertnei (horizontāle) un pēc iespējas tuvāk ūdens līmenim apakšējā tvertnē (vertikāle).

UZMANĪBU Nav pieļaujams uzstādīt hidroforu, ja ģeometriskais iesūkšanas augstums (attālums starp sūkņa asi un ūdens līmeni apakšējā tvertnē) pārsniedz 7 m. Maksimālais sūkņa iesūkšanas augstums (izteikts ūdens kolonnas metros) var būt lielāks (sk. tehniskos datus), taču ir jāpatur pielaide pret plūsmas pretestību.

Ja plānots pastāvīgi atstāt hidroforu, zem tā jāprojektē pamats vai cita veida stabila pamatne, pie kuras var piestiprināt hidroforu. Ja hidrofora pastāvīgas uzstādīšanas vieta atrodas ārpus telpām, ierīces aizsardzībai pret nokrišņiem jāizmanto jumta segums vai cita veida pārsegs. Sūknēšanas sistēmai jābūt aprīkotai ar atgriezenisku vārstu un ūdens filtru (nav iekļauts komplektā).

Sūknis sistēmā
Sūkņa īscaurules ir pabeigtas ar collu iekšējām vītnēm, izmērs 1". Pievienojiet sūkni vadu sistēmai saskaņā ar lietpratību, neaizmirstot par savienojumu noblīvēšanu un spiediena pārbaudi pirms pirmās lietošanas.

Sistēmas iesūkšanas puse
UZMANĪBU Sūknēšanas sistēmas iesūkšanas pusē jāatrodas atgriezenisks vārsts, vēlams, iesūkšanas vada galā (zem ūdens līmeņa apakšējā tvertnē). Ja ūdens apakšējā tvertnē ir netīrs, iesūkšanas vada galā ir jāizmanto sākotnējie filtri.

Veicot vienkāršotus hidrauliskos aprēķinus, jāatceras, ka horizontālās sekcijas iesūkšanas pusē rada pretestību ūdens plūsmai, efektīvi samazinot sūkšanas ģeometrisko augstumu. Gludām caurulēm, kuru nominālais diametrs ir 1", var pieņemt, ka horizontāls posms ar 7 m garumu samazina pieejamo ģeometrisko iesūkšanas augstumu par 1 m. Sūkņa iesūkšanas pusē nav ieteicams izmantot caurules ar mazāku diametru, jo plūsmas pretestība ievērojami palielinās. Ja rodas šaubas par projektētā hidrofora savienojuma ar apakšējo tvertni pareizību, hidraulisko aprēķinu veikšanai lūdziet speciālista palīdzību.
Lai aizsargātu sūknēšanas sistēmu pret gaisa kabatām, iesūkšanas puses galam ar atgriezenisko vārstu un sākotnējo filtru jābūt novietotam attiecīgi zemāk, nekā ūdens līmenis apakšējā tvertnē (šis attālums ir atkarīgs no tvertnes formas un ūdens virsmas pazemināšanas ātruma izsūknēšanas laikā, tas jāplāno ar atbilstošu pārmērību). Lai aizsargātu sūkni un sistēmu pret mehāniskiem bojājumiem un piesārņojumu uzkrāšanos cauruļvados, iesūkšanas pusē ieteicams izmantot papildu ūdens filtru (precīzāku par sākotnējo filtru, ar atbilstoši izvēlētu sietu). Iesūkšanas pusē, vēlams, neizmantojiet caurules un elementus, kas var palielināt plūsmas pretestību. Tas attiecas uz tādiem elementiem kā: diametra samazināšana, droseles uzmavas, daļēji slēgti slēgvārsti, elastīgas šļūtenes bez bruņu pastiprināšanas utt. Pārmērīga plūsmas samazināšana sūkņa iesūkšanas pusē izraisa kavitāciju uz rotora un sūkņa bojāšanu!

Sistēmas applūdināšana
Pēc visas sūknēšanas sistēmas uzstādīšanas sūknim jābūt applūdinātam. Atskrūvējiet uzpildes īscauruli (Zīm. A, 3) un uzmanīgi ielejiet ūdeni. Sistēmas applūdināšanai nepieciešami 2 litri (galviņas tilpums), ņemot vērā vadu tilpumu iesūkšanas pusē. Pēc applūdināšanas cieši aizveriet uzpildes īscauruli ar aizbāzni. Ierīce ir gatava darbam.

7. Pieslēgšana tīklam

Pirms ierīces pieslēgšanas elektrības avotam pārliecinieties, ka barošanas spriegums atbilst nominālajai vērtībai, kas norādīta datu plāksnītē.
Barošanas sistēmai ir jābūt izpildītai atbilstoši pamatprasībām attiecībā uz elektriskajām sistēmām un jāatbilst lietošanas drošības prasībām. Barošanas kabeļa minimālā šķērsgriezuma un nominālās drošinātāja vērtības parametri atkarībā no ierīces jaudas ir norādīti tālāk sniegtajā tabulā:

Ierīces jauda [W]	Vada minimālais šķērsgriezums [mm2]	C tipa drošinātāja minimālā vērtība [A]
1400÷2300	1,5	16

Sistēma ir jāizpilda elektriķim ar atbilstošu kvalifikāciju. Izmantojot pagarinātājus pievērsiet uzmanību tam, lai dzīslas šķērsgriezums nebūtu mazāks par tabulā norādīto. Novietojiet elektrisko kabeli tā, lai darbības laikā tas nebūtu pakļauts pārgriešanas riskam. Neizmantojiet bojātus pagarinātājus.
Periodiski pārbaudiet barošanas kabeļa tehnisko stāvokli. Nevelciet aiz barošanas kabeļa.

8. Ierīces ieslēgšana

UZMANĪBU Pirms ierīces iedarbināšanas ir obligāti jāveic darbības, kas aprakstītas nodaļā "Sagatavošana darbībai".

Hidrofora pirmā palaišana jāveic ar atvērtu (vismaz vienu) ieplūdes vārstu iesūkšanas pusē, lai nodrošinātu visas sūknēšanas sistēmas atgaisošanu. Ja sūknis nesāk sūknēt ūdeni 30 sekunžu laikā pēc pirmās palaišanas, izslēdziet to un atkārtojiet applūdināšanas mēģinājumu (skatiet: Sagatavošanās darbam / Sistēmas applūdināšana).
Lai ieslēgtu hidroforu, nospiediet slēdža pogu (Zīm. A, 5).

9. Ierīces lietošana

Plūsmas kontroli (plūsmas virziens, spiediens, sadalījums) veic, izmantojot armatūru sūkņa sistēmas izplūdes pusē. Sūknēšanas sistēmas iesūkšanas pusē nav atļauts izmantot plūsmas ierobežojumus, regulēšanu un samazināšanu.
Faktiskā sūkņa efektivitāte būs atkarīga no visas sistēmas plūsmas pretestības. Lai precīzi noteiktu plūsmu, sistēmas cauruļu īpašības ir jānovērtē vai jānosaka un jāatzīmē uz sūkņa īpašībām. Īpašību krustojumā būs sūkņa un sistēmas sadarbības punkts, kas noteiks sistēmas plūsmas un spiediena zudumu faktiskās vērtības. Sūkņa raksturlielumi - skatiet zīmējumu B. Cauruļu, armatūras utt. raksturlielumi - pieejami no iepriekšminēto izstrādājumu ražotājiem. Ja rodas šaubas, konsultējieties ar zinošu personu vai lieciet sistēmas hidraulisko aprēķinu veikt speciālistam.
Hidroforu kontrolē presostats (spiediena slēdzis, Zīm. A, 8), kura rūpnīcas iestatījumus nevar patstāvīgi mainīt. Ja tiek konstatēts, ka hidrofors darbojas nepareizi, lieciet iespējamo kontroli un regulēšanu hidraulikas jomā kvalificētam speciālistam.

Hidrofors izslēdzas pēc slēdža pārslēgšanas “0” pozīcijā.

10. Tekošas tehniskas apkopes darbības

UZMANĪBU **Veicot visas apkalpošanas darbības, kontaktdakšai ir jābūt atslēgtai no kontaktligzdas**

Hidrofors ir aprīkots ar manometru (Zīm. A, 7), kas parādīs ūdens spiedienu instalācijā. Spiediena diapazons sūkņa ieslēgšanai un izslēgšanai ir no aptuveni 1,5 bar (sūkņa ieslēgšana, ja spiediens nokrītas zem šīs vērtības) līdz aptuveni 3,0 bar (sūkņa izslēgšana, kad spiediens sistēmā pārsniedz šo vērtību).
Tvertnē (Zīm. A, 6) atrodas membrāna, kas atdala ūdeni sistēmā no gaisa spilvena, kas ir atbildīgs par ūdens iespiešanu no tvertnes uz sistēmu, kad sūknis nedarbojas.

UZMANĪBU **Gaisa spiedienam tvertnē nevajadzētu būt par zemu vai par augstu, jo tas novedīs pie pārāk biežas sūkņa ieslēgšanas un izslēgšanas, kas var izraisīt ierīces sabojāšanu. Jums regulāri (vismaz reizi ceturksnī) jāpārbauda un, ja nepieciešami, jāpalielina gaisa spilvena spiediens tvertnē. Ja hidrofora sūknis aktivizējas pārāk bieži, pārbaudiet gaisa spilvena spiedienu.**

Normālas un pareizas darbības laikā hidrofors nevar ieslēgties biežāk kā 12 reizes dienā (pieņemot, ka ūdens lietošana notiek galvenokārt dienas laikā, tas nevar ieslēgties vairāk kā reizi stundā).
Spiediena kontrole jāveic pie nulles (atmosfēras) ūdens spiediena tvertnē. Lai to izdarītu, atvienojiet hidroforu no elektrotīkla un atveriet krānu sistēmas izplūdes pusē.

UZMANĪBU **Īpaši svarīgs gaisa spilvena regulēšanas laikā ir ūdens hidrostatiskais spiediens sistēmā (ūdens kolonnas augstums virs hidrofora). Lai ierobežotu tā ietekmi, atveriet iesūkšanas vārstu, kura vertikālais attālums ir pēc iespējas tuvāks hidrofora asij.**

Atskrūvējiet vāciņu tvertnes aizmugurē (Zīm. A, 10), pievienojiet manometru ar uzgali, kas piemērots automašīnas tipa vārstam (Schrader vārsts), un pārbaudiet spiedienu. Tam jābūt apmēram 1,5 bar. Tam jābūt arī nedaudz zemākam (par 0,1 - 0,2 bar) nekā presostata ieslēgšanas zemākais spiediens. Ja rodas šaubas par to, vai kādi pielāgojumi tiek veikti pareizi, sazinieties ar kvalificētu santehniķi, lai saņemtu palīdzību.
Gadījumā, kad hidrofors ir uzstādīts ārpusē un ir nepieciešams to demontēt un pārvietot, lai pasargātu no sasalšanas, iztukšojiet ūdeni no sistēmas caur iztukšošanas īscauruli (Zīm. A, 9). Atskrūvējiet iztukšošanas īscaurules aizbāzni, atveriet vārstus sistēmas izplūdes pusē un applūdināšanas aizbāzni (Zīm. A, 3), lai aerētu sistēmu un atvieglotu ūdens izliešanu. Pēc tam demontējiet hidroforu, kārtīgi nosusiniet un pārvietojiet to uz uzglabāšanas vietu.

11. Rezerves daļas un piederumi

Lai iegādātos rezerves daļas un piederumus, sazinieties ar uzņēmuma Dedra Exim servisa centru. Kontaktinformācija ir atrodama instrukcijas 1. lapā. Pasūtot rezerves daļas, norādiet datu plāksnītē norādīto partijas numuru un aprakstiet bojāto daļu, papildus norādot orientējošu ierīces iegādes datumu.
Garantijas periodā remonti tiek veikti saskaņā ar noteikumiem, kas norādīti garantijas kartē. Ierīce, uz kuru attiecas reklamācija, ir jānodod remontam iegādes vietā (pārdevējam tā ir jāpieņem), jānodod servisa centrā, kas atrodas vistuvāk dzīvesvietai (servisa centru saraksts ir pieejams tīmekļa vietnē www.dedra.pl), vai jānosūta uzņēmuma *Dedra Exim* galvenajā servisa centrā. Pievienojiet ierīcei aizpildīto garantijas karti. Pēc garantijas perioda remontus veic galvenais servisa centrs. Nosūtiet ierīci servisa centrā (sūtījuma izmaksas sedz lietotājs).

12. Patstāvīga avāriju novēršana

UZMANĪBU **Pirms patstāvīgas avāriju novēršanas sākšanas, atslēdziet ierīci no barošanas avota.**

Problēma	Cēlonis	Risinājums
Ierīce nedarbojas	Strāvas vads ir nepareizi pievienots vai bojāts.	Iespraudiet kontaktdakšu tālāk kontaktligzdā, pārbaudiet strāvas vadu. Strāvas vada bojājuma gadījumā nosūtiet ierīci uz servisu.
	Ligzdā nav sprieguma.	Pārbaudiet spriegumu kontaktligzdā. Pārbaudiet, vai drošinātājs nav nodedzis.
	Bojāts pludiņa slēdzis.	Nepieciešams nomainīt slēdzi ar jaunu - nosūtiet ierīci uz servisu.
	Termiskā aizsardzība ir izslēgta.	Nospiediet termiskās aizsardzības lodziņa pogu.
	Aizsērējuši ūdens filtri	Notīriet filtrus, atbloķējiet plūsmu
	Gaiss sūknī	Pārbaudiet sistēmas hermētiskumu, pārbaudiet, vai pretvārsts darbojas pareizi, ja nepieciešams, nomainiet bojātos elementus, atkārtoti uzpildiet sistēmu
	Sūkņa lāpstiņrite ir bojāta	Veiciet ierīces apkopi
Dzinējs darbojas, bet sūknis nesūknē ūdeni	Elastīgā šļūtene sistēmā ir salocīta vai plūsma ir nobloķēta	Atvienojiet sistēmu, nomainiet elastīgo šļūteni ar pietiekami izturīgu šļūteni, noņemiet aizsprostojumu
	Nobloķēts ūdens filtrs	Notīriet filtrus, atbloķējiet plūsmu
	Gaiss sūknī, sistēma nav hermētiska	Pārbaudiet sistēmas hermētiskumu, pārbaudiet, vai atgriezenisks vārsts darbojas pareizi, ja nepieciešams, nomainiet bojātos elementus
	Sūkņa rotors ir bojāts	Nododiet ierīci servisam
Hidrofors ieslēdzas pārāk bieži (vairāk nekā vienu reizi stundā)	Pārāk zems gaisa spilvena spiediens	Pārbaudiet gaisa spilvena spiedienu un papildiniet
	Pārāk augsts gaisa spilvena spiediens	Pārbaudiet gaisa spilvena spiedienu un iztukšojiet lieko
	Nepareizi iestatīts presostata augstākais un zemākais spiediens	Nododiet ierīci servisam
Pārāk zems ūdens spiediens sistēmā izplūdes pusē	Nepareizi iestatīts presostata augstākais spiediens	Nododiet ierīci servisam
Troksnis sistēmā	Kavitācija uz rotora	Novērsiet pārmērīgu plūsmas pretestību iesūkšanas pusē, salabojot vai nomainot sistēmu
Troksnis sistēmā un/vai gaisīgs duļķains ūdens sistēmas izplūdes pusē	Sistēmas nav hermētiska iesūkšanas pusē	Pārbaudiet hidraulisko instalāciju un to salabojiet

13. Ierīces komplektācija

1. Hidrofors – 1

14. Informācija lietotājiem par nolietotas elektroierīces utilizāciju (mājsaimniecības vajadzībām)



Simbols, kas redzams uz izstrādājumiem vai pievienotajā dokumentācijā, norāda, ka bojātas elektriskās vai elektroniskās iekārtas nedrīkst izmest kopā ar sadzīves atkritumiem. Ja vēlaties atbrīvoties no sastāvdaļām, atkārtoti izmantot vai reģenerēt, pareizi ir nogādāt tās specializētā savākšanas punktā, kur tās tiks pieņemtas bez maksas. Informāciju par lietotu iekārtu savākšanas punktu atrašanās vietu sniedz vietējās iestādes, piemēram, savās tīmekļa vietnēs.
Pareiza produkta utilizācija palīdz saglabāt dabas resursus un izvairīties no negatīvas ietekmes uz cilvēku veselību un vidi, kas var rasties produkta sastāvā esošo potenciāli bīstamo vielu, maisījumu un sastāvdaļu dēļ.
Par nepareizu atkritumu apglabāšanu draud sodi saskaņā ar attiecīgajiem vietējiem noteikumiem.
Lietotāji ES valstīs: Ja nepieciešams atbrīvoties no elektriskām vai elektroniskām iekārtām, sazinieties ar tuvāko tirdzniecības vietu vai savu piegādātāju, kas jums sniegs papildu informāciju.
apglabāšana valstīs ārpus Eiropas Savienības: Šis simbols attiecas tikai uz Eiropas Savienības valstīm. Ja vēlaties šo izstrādājumu izmest, sazinieties ar vietējām iestādēm vai izplatītāju, lai noskaidrotu pareizo utilizācijas metodi.

Garantijas talons

uz

Kataloga Nr: Partijas numurs:.....

(turpmāk saukts **Produkts**)

Produkta iegādes datums: .....

Pārdevēja zīmogs

Datums un pārdevēja paraksts: .....

Lietotāja apliecinājums:

Ar šo apliecinu, ka saņēmu informāciju par garantijas nosacījumiem, kā arī par Lietošanas instrukcijas un Garantijas talona norādījumu neievērošanas sekām. Garantijas nosacījumi ir man zināmi, ko apliecinu ar savu rokraksta parakstu:

....

datums un vieta Lietotāja paraksts

I. Atbildība par Produktu

1. 3 Maja 8, 05-800 Pruszków, Polija, reģistrācijas numurs KRS 0000062517, Varšavas Rajona Tiesa Varšavā, Valsts tiesas reģistra XIV. Saimnieciskā nodaļa, NMR kods (NIP) 527-020-49-33, Pamatkapitāls: 100 980,00 PLN.
2. Saskaņā ar noteikumiem, minētiem šajā Garantijas talonā, Garants piešķir garantiju Produktam, kuru izplata Garants.
3. Garantijas atbildība apņem tikai defektus, izraisītu pēc iemesliem, esošiem Produkta Lietotājam nodošanas laikā.

4. Sakarā ar garantiju Lietotājam ir tiesības prasīt bezmaksas uzlabot Produktu, ja defekts tiks konstatēts garantijas laikā. Produkta uzlabošanas veids (remonta izdarīšanas metode) ir atkarīgs no Garanta uzskata. Gadījumā, kad Garants konstatēs, ka remonts nav iespējams, Garantam ir tiesības mainīt bojātu elementu vai visu Produktu uz brīvu no defektiem, samazināt Produkta cenu vai atteikties no līguma.
5. Attiecībā uz Lietotājam, kas nav patērētājs 1964. gada 23. aprīļa Likuma "Civillikums" izpratnē, Garanta kompensācijas atbildība par zaudējumiem, savienotiem ar garantiju un/vai sakarā ar noslēgšanu un izpildīšanu, neatkarīgi no tiesiskām attiecībām, ir ierobežota tikai līdz nekvalitatīva Produkta vērtībai.

II. Garantijas laiks

Produkta elementi, apņemti ar garantiju	Garantijas aizsardzības laiks
Hidrofors	24 mēneši, skaitot no Produkta iegādes datuma norādīta Garantijas talonā

III. Garantijas lietošanas nosacījumi

1. Aizpildīts Lietotāja Produkta Garantijas talons ar Lietotāja dokumentu, apliecinošu Produkta iegādi, piem. kases kvīts, faktūrrēķins utt. Efektīvas reklamācijas realizācijai ieteicams, lai Lietotājs nodotu kopā ar reklamētu Produktu visus elementus, minētus Produkta "Komplektācija" Lietošanas instrukcijas daļā.
2. Lietošanas Instrukcijas un Garantijas talona norādījumu ievērošana.
3. Garantija ir derīga tikai Polijas Republikas un ES teritorijā.
4. Garantija neapņem Produkta defektus, ierosinātus, starp citiem, sekojošos gadījumos:
a. Lietotājs neievēro Lietošanas instrukcijas noteikumus, sevišķi pareizas ekspluatācijas, konservācijas un tīrīšanas jomā;
b. Lietotājs lieto tīrīšanas vai konservācijas līdzekļus, kas neatbilst Lietošanas Instrukcijas norādījumiem;
c. Lietotājs neattiecīgi glabā un transportē Produktu;
d. Lietotājs patstāvīgi izdara Produkta izmaiņas un/var pārveidojumus, bez saskaņošanas ar Garantu;
e. Lietotājs lieto Produktā ekspluatācijas materiālus, kas neatbilst Lietošanas Instrukcijas norādījumiem.
5. Lietotājs, kas nav patērētājs 1964. gada 23. aprīļa Likuma "Civillikums" izpratnē, zaudē garantijas tiesības attiecībā uz Produktam, kurā, Lietotāja darbības rezultātā:
- tika likvidēti, mainīti vai bojāti sērijas numuri, datu apzīmējumi vai nominālas tabuliņas;
- tika bojātas vai mainītas plombas.
6. Uzmanību! Darbību, savienotu ar Produkta ikdienas apkalpošanu, ja izriet no Lietošanas instrukcijas, Lietotājs veic patstāvīgi un pēc savām izmaksām.

IV. Reklamācijas procedūra

1. Produkta nepareizas darbības konstatēšanas gadījumā, pirms reklamācijas paziņošanas, Lietotājam ir pienākums pārbaudīt, vai visa darbība, tostarp aprakstīta Lietošanas instrukcija, tika pareizi veikta.
2. Reklamācijas paziņojumu ieteicams sniegt nekavējoties, vislabāk 7 dienu laikā no Produkta defekta konstatēšanas dienas. Lietotājs, kas nav patērētājs 1964. gada 23. aprīļa Likuma "Civillikums" izpratnē, zaudē garantijas tiesības attiecībā uz Produktam, ja nesniegs reklamācijas paziņojumu 7 dienu laikā.
3. Reklamācijas paziņojums var būt sniegts, starp citiem, Produkta iegādes vietā, garantijas servisā vai rakstiski uz adresi: DEDRA EXIM sp. z o.o., ul. 3 Maja 8, 05-800 Pruszków, Polija.
4. Lietotājs var arī sniegt reklamācijas paziņojumu, izmantojot formulāru, pieejamu mājaslapā www.dedra.pl. („Reklamācijas paziņošanas formulārs garantijas ietvaros").
5. Servisu adreses atsevišķām valstīm atrodas mājaslapā www.dedra.pl. Gadījumā, kad attiecīgajā valstī nav garantijas servisa, reklamācijas paziņojumi jābūt sniegti uz adresi: DEDRA EXIM sp. z o.o., ul. 3 Maja 8, 05-800 Pruszków (Polija).
6. Ņemot vērā Lietotāja drošību, bojāta Produkta lietošana ir aizliegta.
7. Uzmanību!!! Bojāta Produkta lietošana ir bīstama Lietotāja veselībai un dzīvei.
8. Garantijas pienākums tiks izpildīts 14 darba dienu laikā, skaitot no dienas, kad Lietotājs piegādās bojātu Produktu
9. Pirms bojāta Produkta nodošanas reklamācijai ieteicam to notīrīt. Rekomendējam rūpīgi pasargāt reklamētu Produktu no bojājumiem transportēšanas laikā (ieteicama Produkta piegāde oriģinālā iepakojumā).
10. Garantijas laiks tiek pagarināts uz laiku, kurā, sakarā ar Produkta defektu,, apņemtu ar garantiju, Lietotājs nevarēja to lietot. Garantija neizslēdz, neierobežo un neaptur Lietotāja tiesību, kas izriet no atbildības par pārdota produkta neatbilstību likumam.

HU Tartalomjegyzék

1. Képek és ábrák
2. A készülék leírása
3. A készülék rendeltetésszerű használata
4. A használat korlátozása
5. Műszaki adatok
6. Felkészülés a munkára
7. Csatlakozás a hálózathoz
8. A készülék bekapcsolása
9. A készülék használata
10. Folyamatos karbantartás
11. Alkatrészek és tartozékok
12. Önhibaelhárítás
13. A készülék kompletizálása
14. Információ a felhasználóknak az elektromos és elektronikus eszközök ártalmatlanításáról
15. Jótállási kártya

Az eredeti utasítás fordítása

A megfelelőségi nyilatkozat a Dedra Exim Kft. cég székhelyén található.
Az általános biztonsági feltételeket külön útmutatásként csatolták az utasításokhoz.

Szimbólummal jelölt összes FIGYELMEZTETÉST és az utasításokkal . Az alábbi figyelmeztetések és biztonsági utasítások be nem tartása áramütést, tüzet vagy súlyos sérülést okozhat. Tartsa a figyelmeztetéseket és utasításokat jövői használatára.

2. A készülék leírása

A ábra: 1. szívócsonk, 2. ürítőnyílás, 3. alapozó dugó, 4. tartálycsatlakozás, 5. kapcsoló, 6. tartály, 7. manométer, 8. nyomáskapcsoló, 9. leeresztő dugó, 10. szelep

3. A készülék rendeltetésszerű használata

Megengedett a berendezés használata felújítási-építési munkákhoz, javítóműhelyekben, amatőr munkákhoz, a használati útmutatóban leírt használati feltételek és megengedett munka körülmények betartásával.
A készülék egy rotációs szivattyú membrános hidrofor tartállyal, úgy tervezték, hogy tiszta vizet juttasson a háztartási berendezésekbe. A hidrofor felhasználható vízellátáshoz: esőztető rendszerekhez, öntözőrendszerekhez, zöldterületek öntözéséhez, épületekbe történő beépítéshez stb.

4. A használat korlátozása

A készülék csak az alábbi „megengedett munkaviszonyoknak" megfelelően használható.
A hidrofor nem használható a tiszta vízen kívüli egyéb közegek szivattyúzására. Nem szabad alkalmazni ivóvíz installációkhoz. Nem alkalmas folyamatos szivattyúzásra (cirkulációs szivattyúként, keringető szivattyúként, szökőkút működtetőként stb.). Ne csatlakoztassa a hidrofort a vízvezeték hálózathoz.
A mechanikai és elektromos szerkezetek jogosulatlan megváltoztatása, minden olyan módosítás, karbantartási tevékenység, amelyet a felhasználói kézikönyv nem írja le, jogellenesnek minősül, és a garanciajogokat azonnal érvényteleníteni, a megfelelőségi nyilatkozat pedig válik érvénytelenné.
A helytelen, vagy az üzemeltetési utasításnak nem megfelelő használat okoz azonnali garancia elvesztését.

Megengedett munkaviszonyok
S2 15 perc
Csak maximum 35 C hőmérsékletű tiszta vízhez használja. Védje a fagyástól.

5. Műszaki adatok

típus	DED8877
Névleges feszültség [V / Hz]	230 / 50
Névleges teljesítmény [W]	1,5-3
Nyomás [bar]	1200
Maximális fej [m H2O]	44
Maximális kiadás [l / h]	3500
A biztonság szintje	IPX4
Áramütésvédelmi osztály	I
A szivattyúzott folyadék maximális hőmérséklete [°C]	35
Kimeneti csatlakozó csatlakozása ["]	1
Deklarált Lwa szint [dB (A)]	78

6. Felkészülés a munkára

FIGYELEM Minden műveletet csak akkor végezze el, ha a dugó ki van húzva a konnektorból.

A hidrofor elhelyezését olyan módon tervezze meg, hogy az a lehető legközelebb legyen az alsó tartályhoz (vízszintesen) és a lehető legközelebb legyen az alsó tartály vízszintjéhez (függőlegesen).

FIGYELEM Nem elfogadható hidrofor telepítése, ha a geometriai szívómagasság (a szivattyú tengelye és az alsó tartály vízszintje közötti távolság) meghaladja a 7 m-t. A szivattyú maximális szívómagassága (méteres vízoszlopban) magasabb lehet (lásd a műszaki adatokat), de ráhagyás kell tartani az áramlási ellenállára.

Ha a hidrofor állandó helyre tervezik, alapot vagy más típusú stabil talpazatot kell kialakítani alatta, amelyhez a hidrofort lehet majd rögzíteni. Ha a hidrofor állandó telepítési helye a szabadban van, akkor tetőfedést vagy más típusú fedést kell használni, hogy megvédje a készüléket a csapadéktól. A szivattyúrendszert visszacsapó szeleppel és vízszűrővel kell felszerelni (nincs a készletben).

Szivattyú a rendszerben

A szivattyú csonkjai collos belső menettel vannak ellátva, 1" méretűek. Csatlakoztassa a szivattyút a csőrendszerhez a szakterületnek megfelelően, ne felejtse el tömíteni a csatlakozásokat és a nyomástesztet az első használat előtt.

A rendszer szívóoldala

FIGYELEM A szivattyúrendszer szívó oldalán kell lennie egy visszacsapó szelepnek, lehetőleg a szívóvezeték végén (az alsó tartály vízszintje alatt). Ha a víz az alsó tartályban szennyezett, akkor feltétlen alkalmazni kell előszűrőket a szívóvezeték végén.

Az egyszerűsített hidraulikus számításoknál nem szabad megfeledkezni arról, hogy a szívóoldal vízszintes szakaszai ellenállást fejtenek ki a víz áramlása során, ténylegesen csökkentve a geometriai szívómagasságot. Az 1"névleges átmérőjű sima csöveknél feltételezhető, hogy egy 7 m hosszú vízszintes szakasz 1 m-rel csökkenti a rendelkezésre álló geometriai szívómagasságot. Nem ajánlott kisebb átmérőjű csöveket használni a szivattyú szívóoldalán, mivel az áramlási ellenállás jelentősen megnő. Az alsó tartályhoz tervezett hidrofor csatlakozás helyességével kapcsolatosan kétségek felmerülése esetén. kérjen segítséget szakembertől a hidraulikus számítások elvégzéséhez.
A szivattyúrendszer levegősözésével szembeni védelme érdekében, a visszacsapó szeleppel és az előszűrővel ellátott szívóoldal végének alacsonyabban kell lennie, az alsó tartály vízszintjétől (ez a távolság függ a tartály alakjától és a kiszivattyúzás során leeső vízfelület süllyedésének sebességétől,

megfelelő ráhagyással kell megtervezni). A szivattyú és a rendszer mechanikai sérülésektől és a szerelvényekben lévő szennyeződések felhalmozódása elleni védelem érdekében ajánlott egy kiegészítő vízszűrőt alkalmazni a szívóoldalon (az előszűrőnél precízebb, megfelelően megválasztott hálóval). A szívóoldalon kerülje az olyan szerelvények és elemek használatát, amelyek növelhetik az áramlási ellenállást. Ez olyan elemekre vonatkozik, mint: a szűkítők, torlóperemek, részben zárt elzáró szelepek, páncélburkolatos megerősítés nélküli rugalmas tömlők, stb. A szivattyú szívóoldalának túlzott fojtása kavitációt okoz a járókerékben, és tönkreteszi a szivattyút!

A rendszer feltöltése

A teljes szivattyúrendszer telepítése után a szivattyút fel kell tölteni. Csavarja le a töltőcsonkot dugót (A ábra. 3) és óvatosan töltsön bele vizet. A rendszer feltöltéséhez 2 liter szükséges (fejtérfogat), a szívóoldalon lévő csövek térfogata mellett. Kiöntés után dugóval zárja le szorosan a töltőcsonkot.
A készülék munkára kész.

7. Csatlakozás a hálózathoz

Mielőtt csatlakoztatná a készüléket egy áramforráshoz, győződjön meg arról, hogy a tápfeszültség megegyezik az adattáblán feltüntetett értékkel.
Az áramellátó berendezés az elektromos berendezésekre vonatkozó alapvető követelményeknek megfelelően kell hogy legyen végezve, és meg kell felelnie a használatbiztonság követelményeinek. A tápkábel minimális keresztmetszetének paraméterei és a biztosíték névleges értéke az eszköz teljesítményétől függően az alábbi táblázatban található:

A berendezés teljesítménye [W]	Minimális vezeték-átmérő méret [mm2]	Minimális C típusú biztosíték [A]
1400÷2300	1,5	16

A telepítést szakképzett villanyszerelőnek kell elvégeznie. Hosszabbító kábelek használata esetén győződjön meg arról, hogy a vezeték keresztmetszete nem kisebb, mint a szükséges (lásd a táblázatot). Helyezze el az elektromos kábelt úgy, hogy az ne érje a vágás munka során. Ne használjon sérült hosszabbító kábeleket. Rendszeresen ellenőrizze a tápkábel műszaki állapotát. Ne húzza ki a tápkábelt..

8. A készülék bekapcsolása

⚠ FIGYELEM A készülék üzembe helyezése előtt feltétlenül a "Felkészülés a munkára" fejezetben leírt műveleteket végezze el.

A hidrofor első beindítását (legalább egy) nyitott leeresztő szeleppel kell végrehajtani a nyomóoldalon, hogy lehetővé tegye a teljes szivattyúrendszer légtelenítését. Abban az esetben, ha a szivattyú az első beindítás után 30 másodpercig nem kezd vizet szivattyúzni, kapcsolja ki és ismételje meg az a feltöltést (lásd: Felkészülés a munkára Az üzem előkészítése / A rendszer feltöltése).
A hidrofor bekapcsolásához nyomja meg a kapcsoló gombját (A ábra. 5).

9. A készülék használata

Az áramlásszabályozást (áramlásirány, nyomás, elosztás) a szivattyúrendszer kimeneti oldalán lévő szerelvények segítségével lehet végrehajtani. Átfolyási korlátozások, szabályozás és fojtások használata a szivattyúrendszer szívóoldalán nem megengedett.
A tényleges szivattyúkapacitás a teljes rendszer áramlási ellenállásától függ. Az áramlás pontos meghatározása érdekében meg kell becsülni vagy meg kell határozni a rendszer vezetékeinek karakterisztikáját, és rá kell illeszteni a szivattyú karakterisztikájára. A görbék metszéspontjában lesz egy együttműködési pont a szivattyú és a rendszer között, amely meghatározza a rendszer áramlási és nyomásveszteségének tényleges értékeit. A szivattyú karakterisztikája – lásd B ábra. A vezetékek, szerelvények stb. karakterisztikái – elérhetők azok gyártóinál. Kétségek felmerülése esetén, konzultáljon megfelelő ismeretekkel rendelkező személlyel, vagy szakemberrel végeztesse el a hidraulikus számításokat.
A hidrofort egy nyomáskapcsoló vezérli (nyomáskapcsoló, A ábra, 8), aminek gyári beállításait nem szabad önállóan megváltoztatni. Abban az esetben, ha a hidrofor nem működik megfelelően, az esetleges ellenőrzést és a beállításokat bízza rá a hidraulika területén jártas szakemberre.
A hidrofor kikapcsolása a kapcsoló "0" helyzetbe állításával történik.

10. Folyamatos karbantartás

⚠ FIGYELEM Minden műveletet csak akkor végezze el, ha a dugó ki van húzva a konnektorból.

A hidrofor egy manométerrel felszerelve (A. ábra, 7), ami mutatni fogja a víz nyomását az installációban. A szivattyú ki- és bekapcsolásának nyomástartománya kb. 1,5 bar-tól (a szivattyú bekapcsolása, ha a nyomás ezen érték alá csökken) kb. 3,0 bar-ig (a szivattyú kikapcsolása, ha a nyomás meghaladja ezt az értéket).
A tartályban (A ábra, 6) található egy membrán, ami elválasztja a rendszerben levő vizet a légzsáktól, és felelős azért, hogy a vizet a tartályból a rendszerbe nyomja, amikor a szivattyú nem működik.

⚠ FIGYELEM A tartályban a levegő nyomása nem lehet túl alacsony sem túl magas, mivel ez a szivattyú túl gyakori be- és kikapcsolásához vezet, ami előidézheti a készülék károsodását. Rendszeresen (legalább negyedévente) ellenőriznie és esetleg növelnie kell a tartályban lévő légzsák nyomását. Ha a hidrofor szivattyúja túl gyakran aktiválódik, ellenőrizni kell a légzsák nyomását.

A normál és megfelelő működés során a hidrofor nem aktiválódik naponta 12-nél gyakrabban (feltételezve, hogy a vízfelosztások főleg napközben fordulnak elő, óránként legfeljebb egyszer kell aktiválódnia).
A nyomásszabályozást a tartály nulla (légköri) víznyomásán kell végrehajtani. Ehhez válassza le a hidrofort a hálózatról, és nyissa ki a leeresztő szelepet a rendszer nyomóoldalán.

⚠ FIGYELEM A rendszer vízének hidrosztatikus nyomása (a vízoszlop magassága a hidrofor felett) különös jelentőséggel bír a légpárna nyomásának szabályozásakor. Hatásának korlátozása érdekében ki kell nyitni a leeresztő szelepet, amelynek függőleges távolsága a lehető legközelebb van a hidrofor tengelyéhez.

Csavarja le a tartály hátulján található kupakot (A ábra, 10), csatlakoztasson egy manométert egy autó típusú szelephez illő véggel (Schrader szelep) és ellenőrizze a nyomást. Ennek kb. 1,5 bar körülinek kell lennie. Ennek valamivel alacsonyabbnak (0,1 - 0,2 bar-ral) kell lennie, a nyomáskapcsoló aktiválásának alsó nyomásától. Ha kétségei vannak a beállítások helyes elvégzésével kapcsolatban, forduljon segítségért szakképzett vízvezeték-szerelőhöz.
Abban az esetben, ha a hidrofort kültérre van telepítve, és a fagyás elleni védelem miatt szét kell szerelni és mozgatni kell, ürítse le a vizet a rendszerből a leeresztő csonkon keresztül (A ábra, 9). Csavarja le a leeresztő csonk dugóját, nyissa ki a szelepeket a rendszer nyomóoldalán és a feltöltő dugót (A ábra, 3) a rendszer levegőztetése lés az egyszerűbb víztelenítés céljából. Ezután szerelje szét a hidrofort, alaposan szárítsa meg, és vigye a tárolás helyére.

11. Alkatrészek és kiegészítők

A pótalkatrészek és tartozékok beszerzése érdekében forduljon a Dedra Exim szervizhez. Az elérhetőségek megtalálhatók a kézikönyv első oldalán.
Pótalkatrészek rendelésekor, kérjük, jelezze az adattáblán található a rész tételszámát és írja le a sérült részt, továbbá adja meg az eszköz vásárlásának hozzávetőleges időpontját.
A jótállási időszak alatt a javításokat a jótállási kártyában meghatározott feltételek szerint végzik. Kérjük, küldje el a hirdetett terméket javításra a vásárlás helyén (az eladó köteles elfogadni a bejelentett terméket), küldje el a legközelebbi lakóhelyre (weboldalak listája a www.dedra.pl címen), vagy küldje el a Dedra Exim központi szolgálatának. Kérjük, csatolja a kitöltött garanciális kártyát. A jótállási idő után a javítást a központi szolgálat végzi. A sérült terméket a szervizhez kell küldeni (a szállítási költségeket a felhasználó fedezi).

12. Önhibaelhárítás

⚠ FIGYELEM Az önjavítás megkísérlése előtt húzza ki a készüléket az áramforrásról.

Probléma	Ok	Megoldás
A készülék nem működik	A tápkábel helytelenül van csatlakoztatva vagy sérült.	Tolja tovább a dugót az aljzatba, ellenőrizze a tápkábelt. A tápkábel sérülése esetén küldje el a készüléket a szervizbe.
	Az aljzaton nincs feszültség.	Ellenőrizze az aljzat feszültségét. Ellenőrizze, hogy nem olvad-e ki a biztosíték.
	Az úszókapcsoló sérült.	Szükséges a kapcsolót újra cserélni - küldje el a készüléket a szervizbe.
	A hővédelem megszakadt.	Nyomja meg a gombot a hővédő dobozon.
	Eltömődött vízszűrők	Tisztítsa meg a szűrőket, oldja fel az áramlást
	Levegő a szivattyúban	Ellenőrizze a rendszer tömítettségét, ellenőrizze, hogy a visszacsapó szelep megfelelően működik-e, szükség esetén cserélje ki a hibás elemeket, és töltse fel újra a rendszert
	A szivattyú járókereke megsérült	Szervizelje a készüléket
A motor működik, de a szivattyú nem nyom vizet	Megcsavarodott elasztikus tömlő a rendszerben, vagy blokkolódott áramlás	Válassza le a rendszert, cserélje ki a rugalmas tömlőt megfelelő szilárdságú tömlőre, távolítsa el az eltömődést
	Eltömődött vízszűrők	Tisztítsa ki a szűrőket, oldja fel az áramlást
	Lelevegősödött szivattyú, rendszer tömítetlenség	Ellenőrizze a rendszer tömítettségét, ellenőrizze, hogy a visszacsapó szelep helyesen működik-e, szükség esetén cserélje ki a hibás alkatrészeket
	Sérült szivattyú járókerék	Adja át a szerviznek a készüléket
A hidrofor túl gyakran aktiválódik (óránként többször)	Túl alacsony a légzsák nyomása	Ellenőrizze a légzsák nyomását és egészítse azt ki
	Túl magas a légzsák nyomása	Ellenőrizze a légzsák nyomását és engedje ki a felesleget
	A nyomáskapcsoló felső és alsó nyomása helytelenül van beállítva	Adja át a szerviznek a készüléket
Túl alacsony a víznyomás a rendszer nyomóoldalán	A nyomáskapcsoló felső nyomása helytelenül van beállítva	Adja át a szerviznek a készüléket
Zaj a rendszerben	Kavitáció a járókeréken	Távolítsa el a túlzott áramlási ellenállásokat a szívóoldalon, végezze el a berendezés felújítását vagy cseréjét

Zaj a rendszerben és/vagy levegős zavaros víz a rendszer nyomóoldalán	Tömítetlenség a rendszer szívóoldalán	Vizsgálja meg a hidraulikus rendszert és javítsa meg

13. A készülék kompletizálása

1. Hidrofor – 1

14. Információ a felhasználóknak az elektromos éselektronikus berendezések hulladékkezeléséről (háztartásokra vonatkozó tájékoztatás)



A termékeken vagy a kísérő dokumentáción feltüntetett szimbólum azt jelzi, hogy a hibás elektromos vagy elektronikus berendezéseket nem szabad a háztartási hulladékkal együtt ártalmatlanítani. Ha az alkatrészeket meg kell semmisíteni, újra kell használni vagy hasznosítani kell, a helyes megoldás az, ha elviszi őket egy erre szakosodott gyűjtőhelyre, ahol ingyenesen átveszik őket. A használt berendezések gyűjtőhelyeiről a helyi hatóságok adnak tájékoztatást, például a honlapjukon.

A berendezés megfelelő ártalmatlanítása lehetővé teszi az értékes erőforrások megőrzését és az egészségre és környezetre gyakorolt azon negatív hatások elkerülését, amelyek a készülékben lévő veszélyes anyagok, keverékek és összetevők esetleges jelenlétéből adódnak.

A helytelen hulladékártalmatlanítás a vonatkozó helyi előírások szerint büntetés veszélyével jár.

Az uniós országok felhasználói: Ha elektromos vagy elektronikus berendezéseket kell ártalmatlanítania, kérjük, forduljon a legközelebbi értékesítési ponthoz vagy a szállítójához, akik további tájékoztatást tudnak adni.

Az Európai Unión kívüli országokban történő ártalmatlanítás: Ez a szimbólum csak az Európai Unió országaira vonatkozik. Ha a terméket el kívánja dobni, kérjük, forduljon a helyi hatóságokhoz vagy a kereskedőhöz a helyes ártalmatlanítási módszerrel kapcsolatban.

Garanciajegy

Katalógusszám: Gyártási tétel száma: .....

(a továbbiakban: **Termék**)

A termék vásárlásának dátuma: .....

Az eladó pecsétje

Dátum és az eladó aláírása: .....

A felhasználó nyilatkozata:

Igazolom, hogy tájékoztatásra kerültem a garanciális feltételekről, valamint a Kezelési útmutatóban és a Garanciajegyben leírt utasítások be nem tartásából eredő következményekről. A jelen garanciális feltételekkel megismerkedtem, amit aláírásommal igazolok:

....

kelt és helye a Felhasználó aláírása

I. A termékért felelős

1. **Kezes** - DEDRA EXIM sp. z o.o., székhelye Pruszków, címe: ul. 3 Maja 8, 05-800 Pruszków, KRS 0000062517, Varsó fővárosi Körzeti Bíróság Varsóban; az Országos Bírósági Nyilvántartás XIII Gazdasági Osztálya, adószáma: 527-020-49-33, törzstőke: 100 980.00 zł.
2. A jelen Garanciajegyben meghatározott feltételekkel a Kezes garanciát nyújt a Kezes forgalmazásából származó Termékre.
3. A garanciából eredő felelősség kizárólagosan a Termékben a Felhasználónak való átadás pillanatában rejlő hibákra vonatkozik.
4. A garancia címén a Felhasználó jogosult a Termék díjmentes megjavítására, amennyiben a hiba a garanciális időszak során kelentkezik. A Termék megjavításának módja (a javítás módszere) a Kezes döntésétől függ. Amennyiben a Kezes megállapítása szerint ni lehetőség a megjavításra, a Kezes fenntartja magának a jogot a hibás alkatrész vagy az egész Termék hibátlanra cseréléséhez, a Termék árának csökkentéséhez, vagy a szerződéstől történő elálláshoz.
5. Azzal a Felhasználóval szemben, amelyik nem számít fogyasztónak az 1964 április 23-i, a Polgári Törvénykönyvről szóló törvény szerint, a Kezes jelen garanciából eredő és/vagy a garancia megkötésével és teljesítésével kapcsolatos kártérítési felelőssége, a jogi címtől függetlenül, a hibás Termék értékének összegére korlátozódik.

II. Garanciális időszak:

A garanciával rendelkező alkatrészek	A garanciális védelem időtartama
Hidrofor	24 hónap, a Termék vásárlásának napjától számítva a jelen Garanciajegyen megjelölve

III. A garancia alkalmazásának feltételei

1. A Felhasználó felmutatja a Termék kitöltött Garanciajegyét és valószínűsíti a Termék vásárlásának körülményeit, pl. felmutatva a pénztár blokkot, számlát, stb. A reklamáció hatékony lebonyolításának érdekében ajánlott, hogy a Felhasználó a reklamált Termékkel együtt adja át a Kezelési útmutatóban leírt készlet tartalmát.
2. A Felhasználó betartja a Kezelési útmutatóban és a Garanciajegyen feltüntetett utasításokat.
3. A garancia csak a Magyar Köztársaság és az EU területén érvényes.
4. A garancia nem terjed ki a Termék következő okokból keletkező meghibásodásaira:

a A Felhasználó nem tartotta be a Kezelési útmutatóban meghatározott, különösen a megfelelő használatra, karbantartásra és tisztításra vonatkozó feltételeket; A Felhasználó a Kezelési útmutatónak nem megfelelő tisztító és karbantartó szereket alkalmazott;

b. A Felhasználó nem megfelelő módon tárolja és szállítja a Terméket;

c. A Felhasználó önállóan, a Kezessel való egyeztetés nélkül módosította és/vagy átalakította a Terméket;

d. A Felhasználó a Kezelési útmutatónak nem megfelelő üzemeltetési anyagokat használt a Termékhez.

5. Az a Felhasználó, amelyik nem számít fogyasztónak az 1964 április 23-i, a Polgári Törvénykönyvről szóló törvény szerint, elveszíti a jelen garanciából eredő jogait, ha a Terméken:

- a szériaszámok, dátum jelölések és a típuscímkék a Felhasználó által eltávolításra, kicserélésre vagy megrongálásra kerültek
- a plombák a Felhasználó által megrongálásra kerültek, vagy a Felhasználó beavatkozásának nyomait viselik.

6. Figyelem! A Termék mindennapos kezelésével kapcsolatos, többek között a Kezelési útmutatóból eredő műveleteket a Felhasználó saját hatáskörébe és saját költségére végzi el

IV. Reklamációs eljárás

1. A Termék helytelen működésének észrevételekor, a reklamáció bejelentése előtt ellenőrizze, hogy a Kezelési útmutatóban meghatározott valamennyi művelet a megfelelő módon került végrehajtásra.
2. Ajánlott a reklamációt haladéktalanul bejelenteni, a legjobb a Termék hibája észrevételétől számított 7 napon belül. Az a Felhasználó, amelyik nem számít fogyasztónak az 1964 április 23-i, a Polgári Törvénykönyvről szóló törvény szerint, elveszíti a jelen garanciából eredő jogait, ha nem jelenti be 7 napon belül a reklamációt.
3. A reklamációs bejelentés megtehető a Termék vásárlásának helyén, a garanciális szervizben, vagy írásban az alábbi címen: DEDRA EXIM sp. z o.o., ul. 3 Maja 8, 05-800 Pruszków.
4. A Felhasználó a reklamációt a www.dedra.pl weboldalon található űrlap segítségével jelentheti be. („Garanciális reklamáció bejelentési űrlap”).
5. Az egyes országok szerviz címei a www.dedra.pl weboldalon elérhetőek. Amennyiben az adott országban nincs garanciális szervíz, a reklamációs bejelentést ajánljuk a következő címre küldeni: DEDRA-EXIM Sp. z o.o., ul. 3 Maja 8, 05-800 Pruszków (Lengyelország).
6. A Felhasználó biztonságára való tekintettel a hibás Termék használata tilos.
7. Figyelem!!! A hibás Termék veszélyes a Felhasználó egészségére és életére.
8. A garanciából eredő kötelezettségek ellátására a reklamált Terméknek a Felhasználó általi leadásának napjától számított 14 munkanapon belül kerül sor.
9. A terméket reklamációra küldése előtt ajánlott megtisztítani. Ajánlott a reklamált terméket gondosan bebiztosítani a szállítási károk elkerülése érdekében (ajánlott a reklamált Terméket az eredeti csomagolásban elküldeni).
10. A garanciális időszak meghosszabbításra kerül azzal az idővel, mely alatt a Felhasználó a Termék meghibásodásából eredően nem tudta az használni.

A garancia nem zárja ki, nem korlátozza és nem függeszti fel a Felhasználó eladott termékek hibáira vonatkozó kezességi szabályokból eredő jogait.

A természetes személyeknek a személyes adatok kezelése tekintetében történő védelméről és az ilyen adatok szabad áramlásáról, valamint a 95/46/EK irányelv hatályon kívül helyezéséről szóló, 2016. április 27-i (EU) 2016/679 európai parlamenti és tanácsi rendelet 13. cikkének (1) és (2) bekezdésével összhangban tájékoztatjuk Önt, hogy

1. Az űrlapon megadott személyes adatainak Adminisztrátora a Pruszków-i székhelyű DEDRA-EXIM sp. z o.o. ul. 3 Maja 8, 05-800 Pruszków (továbbiakban: „Adminisztrátor”).
2. Az Ön adatait kizárólag a készülékre vonatkozó garanciális eljárás lefolytatása céljából dolgozzuk fel az általános adatvédelmi rendelet (a továbbiakban: "GDPR") 6. cikke (1) bekezdésének b) pontjával összhangban Az adatszolgáltatás önkéntes, de a garanciális eljárás lefolytatásához szükséges.
3. Az Ön adatait a garanciális eljárás lefolytatásának megfontolásának időtartama alatt, valamint archiválási céllal kezeljük, amennyiben az Adminisztrátorral szembeni esetleges követelésekkel szemben szükséges védekezni, de legfeljebb azok elévüléséig.
4. Az Ön adatai csak olyan szervezetek számára adható ki, amelyek az Adminisztrátor nevében, a személyes adatok feldolgozására vonatkozó írásbeli megbízási szerződés alapján adatokat kezelnek, és többek között technikai szolgáltatást, tárhelyszolgáltatást vagy weboldal-karbantartást, informatikai-, futárszolgáltatást nyújtanak. Az Adatkezelő beszállítói kötelesek gondoskodni az adatbiztonságról és megfelelni a személyes adatok védelmére vonatkozó hatályos jogszabályok követelményeinek, és nem használhatják fel a rájuk bízott személyes adatokat az Adatkezelővel kötött szerződésben meghatározott céloktól eltérő célokra.
5. Az Ön adatait nem dolgozzuk fel automatizált módon, beleértve a profilalkotást, és nem továbbítjuk harmadik országba/nemzetközi szervezetnek.
6. Ön bármikor jogosult az adatai tartalmához történő hozzáféréshez, valamint annak helyesbítéshez, törléshez, az adatkezelés korlátozásához, az adathordozhatósághoz és a kifogásoláshoz való joghoz.
7. Az Ön személyes adatainak az Adatkezelő általi feldolgozásával kapcsolatos minden kérdésben az alábbi e-mail címen veheti fel a kapcsolatot: daneosobowe@dedra.pl;
8. Önnek jogában áll van panaszt benyújtani az illetékes adatvédelmi hatóságnál;

RO Cuprinsul

1. Fotografii și figuri
2. Descrierea dispozitivului
3. Destinația dispozitivului
4. Restricții de utilizare
5. Date tehnice
6. Pregătirea pentru lucru
7. Conectare la rețea
8. Pornirea dispozitivului
9. Utilizarea dispozitivului
10. Operații curente de mentenanță
11. Piese de schimb și accesorii
12. Eliminarea individuală a defecțiunilor
13. Set de completare a dispozitivului
14. Informația pentru utilizatori cu privire la eliminarea echipamentelor electrice și electronice
15. Talon de garanție

Traducerea instrucțiunii originale

Declarația de conformitate se află la sediul Dedra Exim Sp. z o.o.
Condiții generale de siguranță au fost atașate la instrucțiuni ca o broșură separată.

AVERTISMENT. Citiți toate avertismentele marcate cu simbolul și toate instrucțiunile. Nerespectarea avertismentelor și instrucțiunilor de siguranță menționate mai jos poate cauza electrocutări, incendii sau leziuni grave.
Păstrați toate avertismentele și instrucțiunile pentru utilizare ulterioară.

2. Descrierea dispozitivului

Fig. A: 1. orificiu de aspirație, 2. orificiu de descărcare, 3. dop de amorsare, 4. conexiune rezervor, 5. comutator, 6. rezervor, 7. manometru, 8. presostat, 9. dop de golire, 10. supapă

3. Destinația dispozitivului

Se permite utilizarea aparatului în lucrări de renovare-construcţii, ateliere de reparaţii în lucrări de amatori, respectând condiţiile de utilizare şi condiţiile de lucru permise, conţinute în manualul de utilizare.
Utilajul este o pompă centrifugă cu rezervor hidrofor cu diafragmă, este destinat pentru a furniza apă curată instalațiilor de uz casnic. Hidroforul poate fi utilizat pentru alimentarea cu apă: a sistemelor de aspersoare, sistemelor de irigații, udarea zonelor verzi, a instalațiilor în clădiri etc.

4. Restricții de utilizare

Dispozitivul poate fi utilizat numai în conformitate cu "Condițiile admisibile de lucru", prezentate mai jos.
Hidroforul nu poate fi utilizat pentru pomparea altor medii, decât apa pură. Nu este potrivit pentru instalațiile de apă potabilă. Nu este adecvat pentru pompare continuă (ca pompă de circulație, de alimentare a fântânilor etc.). Nu conectați hidroforul la rețeaua de alimentare cu apă.
Modificările neautorizate ale construcției mecanice și electrice, orice modificări, operațiile de întreținere care nu sunt descrise în manualul de utilizare vor fi considerate ilegale și vor duce la pierderea imediată a drepturilor de garanție, iar declarația de conformitate își va pierde valabilitatea.
Utilizarea neconformă cu destinație sau cu manualul de utilizare va duce la pierderea imediată a drepturilor de garanție.

Condițiile admisibile de lucru
S2 15 minute
A se utiliza numai pentru apă curată cu o temperatură maximă de 35˚C.
Protejați împotriva înghețului.

5. Date tehnice

Tip	**DED8877**
Tensiune nominală [V / Hz]	230 / 50
Putere nominală [W]	1,5-3
Presiune [bar]	1200
Cap maxim [m H2O]	44
Cheltuieli maxime [l / h]	3500
Nivelul de securitate	IPX4
Clasa de protecție la șocuri electrice	I
Temperatura maximă a lichidului pompat [˚C]	35
Conexiunea conectorului de descărcare ["]	1
Nivelul declarat de Lwa [dB (A)]	78

6. Pregătirea pentru lucru

ATENȚIE **Toate operațiile trebuie efectuate cu ștecherul scos din priza de curent.**

Planificați amplasarea hidroforului în așa fel încât să fie cât mai aproape de rezervorul de jos (orizontal) și cât mai aproape de suprafața apei din rezervorul de jos (vertical).

ATENȚIE **Este inacceptabil să instalați hidroforul dacă înălțimea de aspirație geometrică (distanța dintre axa pompei și nivelul apei din rezervorul inferior) depășește 7 m. Înălțimea maximă de aspirație a pompei (exprimată în metri de coloană de apă) poate fi mai mare (vezi: datele tehnice), dar păstrați surplusul pentru rezistența la curgere.**

Dacă este planificat ca hidroforul să rămână permanent, trebuie proiectat un fundament sau un alt tip de bază stabilă, pe care hidroforul poate fi fixat. Dacă locul de instalare permanentă a hidroforului se află în aer liber, trebuie utilizat un acoperiș sau un alt tip de acoperire pentru a proteja utilajul împotriva precipitațiilor. Sistemul de pompare trebuie să fie echipat cu o supapă de reținere și un filtru de apă (nu este inclus).

Pompă în sistem

Duzele pompei sunt terminate cu filete interne de dimensiune 1 ". Conectați pompa la sistemul de conducte în conformitate cu stadiul tehnicii, amintindu-vă de etanșarea conexiunilor și testul de presiune înainte de prima utilizare.

Partea de aspirație a sistemului

ATENȚIE **Trebuie să existe o supapă de reținere pe partea de aspirație a sistemului de pompare, de preferință la capătul tubului de aspirație (sub nivelul apei din rezervorul inferior). Dacă apa din rezervorul inferior este murdară, este necesar să utilizați prefiltre la capătul tubului de aspirație.**

La calcule hidraulice simplificate, trebuie amintit că secțiunile orizontale de pe partea de aspirație creează rezistență în timpul fluxului de apă, reducând în mod eficient înălțimea de aspirație geometrică. Pentru țevile netede cu diametrul nominal de 1 ", se poate admite că secțiunea orizontală cu o lungime de 7 m reduce înălțimea disponibilă de aspirație geometrică cu 1 m. Nu se recomandă utilizarea țevilor cu un diametru mai mic pe partea de aspirație a pompei, deoarece rezistența la curgere crește semnificativ. În caz de îndoieli cu privire la corectitudinea conexiunii hidroforului proiectate la rezervorul inferior, solicitați ajutor la un specialist pentru a efectua calcule hidraulice.
Pentru a proteja sistemul de pompare împotriva buzunarelor de aer, capătul părții de aspirație împreună cu supapa de reținere și prefiltrul trebuie să se afle mai jos de suprafața apei din rezervorul inferior (această distanță depinde de forma rezervorului și de viteza de cădere a suprafaței apei care în timpul pompării, trebuie să fie planificată cu un surplus adecvat). Pentru a proteja pompa și sistemul împotriva deteriorării mecanice și a acumulării de impurități în armături, se recomandă utilizarea pe partea de aspirație a filtrului de apă suplimentar (mai precis decât prefiltrul, cu o plasă selectată corespunzător). Pe partea de aspirație, evitați utilizarea de armatură și elemente care pot duce la mărirea rezistenței la curgere. Asta se referă la: reducerea diametrului, plăți cu orificii, supapele de închidere parțial închise, furtunurile flexibile fără armături de armare, etc. Limitarea excesivă pe partea de aspirație a pompei provoacă cavitație în rotor și distrugerea pompei!

Inundarea sistemului

După instalarea întregului sistem de pompare, pompa trebuie amorsată. Deșurubați dopul ștuțului de umplere (Fig. A, 3) și turnați cu grijă apă. Pentru amorsarea sistemului, sunt necesare 2 litri (capacitatea capului), cu un surplus pentru capacitatea tuburilor de aspirație. După turnare, închideți bine capacul de umplere cu un dop.

Utilajul este gata pentru funcționare.

7. Conectare la rețea

Înainte de a conecta dispozitivul la sursa de curent, asigurați-vă că tensiunea de alimentare corespunde cu valoarea specificată pe plăcuța de identificare.
Instalația de alimentare trebuie să fie realizată în conformitate cu cerințele principale privind instalațiile electrice și să respecte dispozițiile privind siguranța utilizării. Parametrii de secțiune minimă a firului de alimentare și valorile nominale ale siguranței de protecție în funcție de puterea dispozitivului sunt specificate în tabelul de mai jos:

Puterea maşinii [W]	Secţiunea minimă a cablului [mm2]	Valoarea minimă a siguranței tip C [A]
1400÷2300	1,5	16

Instalația trebuie să fie executată de un electrician autorizat. În cazul când folosiți cablurile prelungitoare, aveți grijă ca secțiunea firului să nu fie mai mică decât cea cerută (vezi tabelul). În timpul lucrului cablul electric trebuie astfel poziționat, încât să nu fie expus la tăiere. Nu folosiți prelungitoare defecte.
Verificați periodic starea tehnică a cablului de alimentare. Nu trageți de cablu.

8. Pornirea dispozitivului

ATENȚIE **Înainte de a porni dispozitivul, efectuați obligatoriu operațiile descrise în capitolul "Pregătirea pentru lucru".**

Prima pornire a hidroforului trebuie efectuată (cel puțin cu o) supapă de admisie deschisă pe partea de refulare pentru a permite ventilarea întregului sistem de pompare. În cazul în care pompa nu începe să pompeze apă timp de 30 de secunde după prima pornire, opriți și repetați încercarea de amorsare (vezi: Pregătirea pentru lucru / Amorsarea sistemului).
Pentru a porni hidroforul, apăsați butonul comutatorului (Fig. A, 5).

9. Utilizarea dispozitivului

Reglarea curgerii (direcția curgerii, presiune, distribuție) se realizează prin intermediul armaturei de pe partea de refulare a sistemului de pompare. Nu este permisă utilizarea limitărilor de curgere, reglarea și strangulare pe partea de aspirație a sistemului de pompare.
Debitul real al pompei va depinde de rezistența la curgere a întregului sistem. Pentru a determina cu exactitate curgerea, este necesar să estimați sau să determinați caracteristicile conductelor din sistem și să le puneți pe caracteristicile pompei. La intersecția carcateristicilor, va exista un punct de cooperare între pompă și sistem, care va determina valorile efective ale debitului și pierderilor de presiune din sistem. Caracteristicile pompei - vezi figura B. Caracteristicile țevilor, armăturilor etc. - disponibile de la producătorii menționați mai sus. În cazul în care aveți dubii, consultați o persoană cu cunoștințe adecvate în această temă sau comandați calculul hidraulic al sistemului la un specialist.
Hidroforul este controlat de un presostat (întrerupător de presiune, Fig. A, 8), ale cărui setări din fabrică nu pot fi modificate independent. Dacă se constată că hidroforul nu funcționează corect, comandați eventuală inspecție și reglare la un specialist calificat în domeniul hidraulicii.
Hidroforul este oprit prin setarea comutatorului în poziția „0".

10. Operații curente de mentenanță

⚠ ATENȚIE **Toate operațiile de întreținere trebuie efectuate cu ștecherul scos din priza de curent.**

Hidroforul este echipat cu un manometru (Fig. A, 7) care va arăta presiunea apei în instalație. Intervalul de presiune pentru pornirea și oprirea pompei este de la aproximativ 1,5 bar (pornirea pompei dacă presiunea scade sub această valoare) la aproximativ 3,0 bari (oprirea pompei când presiunea din sistem depășește această valoare).
În rezervorul (Fig. A, 6) există o membrană care separă apa din instalație de airbag, responsabilă pentru pomparea apei din rezervor în instalație atunci când pompa nu funcționează.

⚠ ATENȚIE **Presiunea aerului din rezervor nu trebuie să fie prea mică sau prea mare, deoarece acest lucru va duce la pornirea și oprirea prea frecventă a pompei, ceea ce poate deteriora utilajul. Ar trebui să verificați în mod regulat (cel puțin o dată pe trimestru) și eventual să măriți presiunea airbagului din rezervor. Dacă pompa hidrofor se activează prea des, verificați presiunea airbagului.**

Controlul presiunii trebuie efectuat la presiunea de apă zero (atmosferică) din rezervor. Pentru asta, deconectați hidroforul de la rețeaua de alimentare și deschideți supapa de scurgere de pe partea de refulare a sistemului.

⚠ ATENȚIE **Presiunea hidrostatică a apei din sistem (înălțimea coloanei de apă de deasupra hidroforului) are o importanță deosebită la reglarea presiunii pernei de aer. Pentru a limita impactul acestuia, deschideți supapa de scurgere a cărei distanță verticală este cât mai aproape de axa hidroforului.**

Deșurubați obturatorul din spatele rezervorului (Fig. A, 10), conectați manometru cu capătul care se potrivește cu supapa de tip auto (supapa Schrader) și verificați presiunea. Ar trebui să fie aproximativ 1,5 bar. De asemenea, ar trebui să fie puțin mai mic (cu 0,1 - 0,2 bar) de presiunea inferioară de activare a presostatului. Dacă aveți dubii cu privire la corectitudinea ajustărilor, contactați un instalator calificat pentru a vă ajuta.
Dacă hidroforul este instalat în exterior și este necesar să îl dezasamblați și să îl mutați pentru a-l proteja împotriva înghețului, lăsați să scurge apa din sistem prin știutul de scurgere (Fig. A, 9). Deșurubați știutul de scurgere, deschideți supapele de pe partea de refulare a sistemului și dopul de amorsare (Fig. A, 3) pentru a aerisi sistemul și a facilita scurgerea apei. Apoi demontați hidroforul, uscați-l bine și mutați-l în depozit.

11. Piese de schimb si accesorii

Pentru a achiziționa piese de schimb și accesorii, contactați Service-ul Dedra Exim. Detaliile de contact pot fi găsite pe pagină 1 a manualului. Când comandați piese de schimb, vă rugăm să indicați numărul lotului aflat pe plăcuța de identificare și descrieți piesa deteriorată, indicați de asemenea data orientativă a achiziției dispozitivului.
În perioada de garanție, reparațiile sunt efectuate conform regulilor menționate în talonul de garanție. Vă rugăm să predați produsul reclamat pentru reparație la locul de achiziție (vânzătorul este obligat să accepte produsul reclamat), trimiteți-l la centru de service aflat cel mai aproape de adresa de domiciliu (lista centrelor de service se află pe site-ul www.dedra.pl) sau expediați-l la service-ul central Dedra Exim. Vă rugăm amabil să anexați talonul de garanție completat. După perioada de garanție, reparațiile vor fi efectuate de service-ul central. Produsul deteriorat trebuie trimis la centrul de service (costul de expediție este suportat de utilizator).

12. Eliminarea individuală a defecțiunilor

⚠ ATENȚIE **Înainte de a trece la eliminarea individuală a defecțiunilor, deconectați dispozitivul de alimentare.**

Problemă	Cauză	Soluţie
Dispozitivul nu funcționează	Cablul de alimentare este conectat incorect sau deteriorat.	Împingeți fișa mai departe în priză, verificați cablul de alimentare. În caz de deteriorare a cablului de alimentare, trimiteți dispozitivul la service.
	Nu există tensiune la priză.	Verificați tensiunea din priză. Verificați dacă siguranța nu a ars.
	Comutatorul plutitor este deteriorat.	Necesar pentru a înlocui comutatorul cu unul nou - trimiteți dispozitivul la service.
	Protecția termică s-a declanșat.	Apăsați butonul de pe cutia de protecție termică.
	Furtunul flexibil din sistem este îndoit sau fluxul blocat	Deconectați sistemul, înlocuiți furtunul flexibil cu un furtun de rezistență adecvată, îndepărtați blocajul
	Filtre de apă înfundate	Curățați filtrele, deblocați fluxul
	Aer în pompă	Verificați etanșeitatea sistemului, verificați dacă supapa de reținere funcționează corect, dacă este necesar înlocuiți elementele defecte, reporniți sistemul
Motorul funcționează, dar pompa nu pompează apă	Furtunul flexibil în sistem este îndoit sau fluxul blocat	Deconectați sistemul, înlocuiți furtunul flexibil cu un furtun de rezistență adecvată, îndepărtați blocajul
	Filtre de apă înfundate	Curățați filtrele, deblocați fluxul
	Aer în pompă, scurgere în sistem	Verificați etanșeitatea sistemului, verificați dacă supapa de reținere funcționează corect, înlocuiți elementele defecte, dacă este necesar
	Rotorul pompei este deteriorat	Solicitați repararea utilajului
Hidroforul pornește prea des (mai mult de o dată pe oră)	Presiunea airbagului este prea mică	Verificați presiunea airbagului și completați
	Presiunea airbagului este prea mare	Verificați presiunea airbagului și eliminați orice exces
	Reglarea incorectă a presiuni superioare și inferioare pe presostat	Solicitați repararea utilajului
Presiunea apei în instalație este prea mică pe partea de refulare	Reglarea incorectă a presiunii superioară pe presostat	Solicitați repararea utilajului
Zgomot în instalație	Cavitație pe rotor	Eliminați rezistența excesivă la curgere pe partea de aspirație, reparați sau înlocuiți instalația
Zgomot în instalație și/sau aer în apă, apă murdară pe partea de refulare a sistemului	Scurgere pe partea de aspirație a sistemului	Inspectați sistemul hidraulic și reparați-l

13. Set de completare a dispozitivului

1. Hidrofor – 1

14. Informația pentru utilizatori privind eliminarea utilajelor uzate (se referă la gospodării de casă)



Simbolul afișat pe produse sau pe documentația care le însoțește indică faptul că echipamentele electrice sau electronice defecte nu trebuie eliminate împreună cu deșeurile menajere. În cazul în care trebuie să eliminați, să reutilizați sau să recuperați componente, trebuie să le duceți la un punct de colectare specializat, unde vor fi acceptate gratuit. Autoritățile locale furnizează informații privind locația punctelor de colectare a echipamentelor uzate, de exemplu pe site-urile lor web.
Eliminarea corespunzătoare a dispozitivului permite conservarea resurselor valoroase și evitarea impactului negativ asupra sănătății și mediului, care rezultă din posibilitatea prezenței substanțelor, amestecurilor și componentelor periculoase în echipament.
Eliminarea incorectă a deșeurilor riscă sancțiuni în conformitate cu reglementările locale relevante.
Utilizatorii din țările UE: Dacă trebuie să vă debarasați de echipamente electrice sau electronice, vă rugăm să contactați cel mai apropiat punct de vânzare sau furnizorul dumneavoastră, care vă va putea oferi informații suplimentare.
Eliminarea în țări din afara Uniunii Europene: Acest simbol se aplică numai în țările din Uniunea Europeană. În cazul în care doriți să aruncați acest produs, vă rugăm să contactați autoritățile locale sau dealerul pentru a afla metoda corectă de eliminare.

Certificat de garanţie

pentru

Nr. de katalog: Număr de lot: .....

(denumit în continuare Produs)

Data de cumpărare a produsului: .....

Ştampila vânzătorului

Data şi semnătura vânzătorului: .....

Declaraţia Utilizatorului:

Confirm, că am fost informat în ceea ce priveşte condiţiile de garanţie şi efectele nerespectării orientărilor cuprinse în manualul de utilizare şi în Certificatul de garanţie. Condiţiile prezentei garanţiei îmi sunt cunoscute ce afirm cu semnătura mea de mână:

....

Data şi locul semnătura Utilizatorului

Garanția este acordată în conformitate cu prevederile OG 21/1992 și OG 140/2021, cu modificările ulterioare, pe baza cardului de garanție și a dovezii originale de cumpărare. Perioada de reparație nu poate depăși 15 zile calendaristice de la data la care consumatorul a predat reclamația vânzătorului.

I. Responsabilitatea pentru produs

1. **Garant** - DEDRA EXIM sp. z o.o. cu sediul în Pruszkowie, adresa: ul. 3 Maja 8, 05-800 Pruszków, KRS 0000062517, Sąd Rejonowy dla m.st. Warszawy w Warszawie, XIV Wydział Gospodarczy Krajowego Rejestru Sądowego,[Judecătoria Raională pentru o.c. Varşovia în Varşovia, Departamentul al XIV–a Economic al Registrului Naţional Juridic] NIP [CIF] 527-020-49-33, Kapitał zakładowy [capital social]: 100 980.00 zł..

2. în condiţiile menţionate în prezentul Certificat de garanţie Garantul acordă garanţie la produsul derivat din distribuţia Garantului.

3. Responsabilitatea cu titlu de garanţie cuprinde numai defectele care sau ivit din cauze datorate Produsului în momentul livrării acestuia Utilizatorului.

4. Cu titlu de garanţie, Utilizatorul, obţine dreptul la repararea gratis a Produsului, dacă defecţiunea s-a ivit în perioada de garanţie. Modul de reparare a Produsului (metoda de executare a reparării) depinde de decizia Garantului. Dacă Garantul constată că Produsul nu poate fi reparat, Garantul îşi rezervă dreptul de a schimba piesa defectă sau total Produsul cu altul fără defecte sau de a micşora preţul Produsului ori de a se retrage de la Contract.

5. Faţă de Utilizatorul, care conform cu legea din data de 23 aprilie 1964 din Codul Civil, nu este un consumator, răspunderea Garantului pentru dauna rezultate din prezenta garanţie şi/ sau în legătură cu încheierea şi executarea acesteia, indiferent de dreptul legal, este limitată maxim până la valoarea Produsului defect.

II. Perioada de garanţie

Componentele Produsului acoperite de garanţie	Durata de protecţie a garanţiei
Hidrofor	24 luni, de la data cumpărării Produsului, înscrisă în prezentul Certificat de garanţie

III. Condiţiile de utilizare a garanţiei

1 Prezentarea de către Utilizator a Certificatul completat de garanţie a Produsului şi dovedirea împrejurărilor de cumpărare a Produsului de ex. prin prezentarea chitanţei, facturei, etc. Pentru a efectua în mod eficient reclamaţia, se recomandă că Utilizatorul să trimite împreună cu Produsul reclamat, toate componetele menţionate la “Completarea” Produsului în manualul de utilizare.

2. Respectarea de către Utilizator a recomandările din Manualul de utilizare şi din Certficatul de garanţie.

3. Garanţia acoperă numai teritoriul Republicii Polonă şi UE.

4. Garanţia nu acoperă defecţiunile Produsului apărute în special din cauza:

a. Nerespectării de către Utilizator a condiţiilor indicate în Manualul de utilizare, în special în domeniul de utilizare, întreţinere şi curăţare corectă.

b. Utilizarea de către Utilizator a unor produse de curăţare sau substanţe de conservare care sunt neadecvate cu Manualul de utilizare;

c. Depozitare necorespunzătoare şi transportul necorespunzător al Produsului de către Utilizator;

d. Modificări şi/sau reconstrucţii arbitrare a Produsului de către Utilizator;

e. Utilizarea în Produs de către Utilizator a unor materiale consumabile neconforme cu manualul de utilizare

5. Utilizatorul care conform nu legea din data de 23 aprilie 1964 din Codul Civil nu este un consumator, pierde garanţia pentru Produsul, în care:

- numerele de serie, marcarea datelor şi plăcuţele cu datele technice au fost îndepărtate de către Utilizator;
- sigiliile existente au fost deteriorate de Utilizator sau au urme rămase din manipularea de către utilizator la acestea.

6. **Atenţie!** Operaţiile legate cu utilizarea de fiecare zii, descrise în manualul de utilizare, Utilizatorul execută singur pe costul său.

IV. Procedura de reclamaţie

1. Dacă se constată că Produsul nu funcţionează corect, Înainte de a depune reclamaţia trebuie să Vă asiguraţi dacă toate operaţiunile descrise în manualul de utilizare au fost executate corect.

2. Sesizaţi imediat reclamaţia, cel mai bine în termen de 7 zile de la data la care aţi observant defectul produsului. Utilizatorul care conform cu legea din data de 23 aprilie 1964 din Codul Civil nu este un consumator, pierde garanţia pentru Produs dacă reclamaţia nu depune în termen de până de 7 zile.

3. Sesizarea reclamaţiei se face de ex. la. la punctul de cumpărare a Produsului, la service-ul de garanţie sau se poate trimite în scris pe adresa: DEDRA EXIM sp. z o.o., ul. 3 Maja 8, 05-800 Pruszków.

4. Utilizatorul poate să depună reclamaţia prin formularul accesibil pe pagina de internet www.dedra.pl. (“Formular pentru sesizarea reclamaţiei cu titlu de garanţie”).

5. Adresele service-urilor de garanţie din fiecare stat sunt accesibile pe pagina www.dedra.pl. Dacă service-ul lipseşte în statul adecvat, trimiteţi sesizările de reclamaţie cu titlu de garanţie pe adresa: DEDRA EXIM sp. z o.o. ul. 3 Maja 8, 05-800 Pruszków (Polonia).

6. Luând în considerare siguranţa Utilizatorului se interzice utilizarea Produsului defect.

7. Atenţie!!! Utilizarea Produsului defect este periculos pentru sănătatea şi viaţa Utilizatorului.

8. Executarea obligaţiilor rezultate din garanţie va avea loc în termen de 14 zile lucrătoare, calculate de la data furnizării de către Utilizator a Produsului reclamat.

9 Înainte de furnizare a Produsului reclamat se recomandă curăţirea acestuia. Se recomandă de a se asigura bine Produsul împotriva distrugerii în timpul transportului (se recomandă să trimiteţi produsul reclamat în ambalajul original).

10. Perioada de garanţie va fi prelungită cu durata în care, din cauza defectului Produsului acoperit de garanţie Utilizatorul nu l-a putut să-l utilizeze,

Garanţia nu opreşte, nu limitează nu suspendează drepturile Utilizatorului rezultate din dispoziţiile privind garanţia pentru vicile produsului vândut.

În conformitate cu articolul 13 alineatele (1) și (2) din Regulamentul (UE) 2016/679 al Parlamentului European și al Consiliului din 27 aprilie 2016 privind protecția persoanelor fizice în ceea ce privește prelucrarea datelor cu caracter personal și privind libera circulație a acestor date și de abrogare a Directivei 95/46/CE, vă informăm.

1. Administratorul datelor Dumneavoastră cu caracter personal furnizate în formular este DEDRA-EXIM sp. z o. o. cu sediul social în Pruszków, ul. 3 Maja 8, 05-800 Pruszków (în continuare: „Administrator”).
2. Datele dumneavoastră vor fi prelucrate numai în scopul derulării procedurii de garanție a dispozitivului în conformitate cu art. 6 alin.1 lit. b din regulamentul general privind protecția datelor (în continuare: „GDPR”). Furnizarea datelor este voluntară, dar necesară pentru derularea procedurii de garanție.
3. Datele dumneavoastră vor fi prelucrate pe perioada de luare în considerare a procedurii de garanție și în scopuri de arhivare în cazul în care este nevoie de apărare împotriva oricăror pretenții împotriva Administratorului, nu mai mult decât până la expirarea acestora.
4. Datele dumneavoastră pot fi dezvăluite numai entităților care prelucrează date pentru administrator pe baza unui contract scris de încredințare a prelucrării datelor cu caracter personal care oferă, printre altele, service tehnic, hosting sau intreținere site, service IT, firmă de curierat. Furnizorii Administratorului sunt obligați să asigure securitatea datelor și să îndeplinească cerințele legii aplicabile referitoare la protecția datelor cu caracter personal și nu pot folosi datele cu caracter personal încredințate în alte scopuri decât cele specificate în contractul cu Administratorul.
5. Datele dumneavoastră nu vor fi prelucrate în mod automatizat, inclusiv sub formă de profilare, și nu vor fi transferate către o țară terță/organizație internațională.
6. Aveți dreptul de a accesa datele dumneavoastră și dreptul de a rectifica, șterge, limita prelucrarea, dreptul de a transfera date, dreptul de a vă opune în orice moment.
7. În toate aspectele legate de prelucrarea datelor dumneavoastră cu caracter personal de către Administrator, ne puteți contacta la următoarea adresă de e-mail: daneosobowe@dedra.pl.;
8. Aveți dreptul de a depune o plângere la autoritatea competentă pentru protecția datelor cu caracter personal;

DE Inhaltsverzeichnis

1. Photos und Abbildungen
2. Gerätebeschreibung
3. Einsatzgebiete
4. Einsatzeinschränkungen
5. Technische Daten
6. Vorbereitungen vor dem Einsatz
7. Netzanschluss
8. Gerät einschalten
9. Gerätegebrauch
10. Gerätebedienung
11. Ersatzteile und Zubehör
12. Störungen selbst beseitigen
13. Gerätekomponenten
14. Hinweis für die Benutzer zur Entsorgung von elektrischen und elektronischen Altgerä-ten
15. Garantieurkunde

Übersetzung der Originalanleitung

Die Konformitätserklärung ist bei Dedra Exim Sp. z o.o. einsehbar.

Allgemeine Sicherheitsbestimmungen wurden dieser Anleitung als ein separates Heft beigefügt.

WARNUNG. Alle mit versehenen Warnungen und alle Hinweise gründlich lesen. Bei Nichtbeachten der folgenden Warnungen und Sicherheitshinweise kann es zum elektrischen Schlag, einem Brand oder ernsthaften Verletzungen kommen.
Alle Warnungen und Hinweise für den künftigen Gebrauch aufbewahren.

2. Gerätebeschreibung

Abb. A: 1. Sauganschluss, 2. Auslassanschluss, 3. Ansaugstopfen, 4. Tankanschluss, 5. Schalter, 6. Tank, 7. Manometer, 8. Druckschalter, 9. Ablassstopfen, 10. Ventil

3. Gerätebestimmung

Es ist zulässig, das Gerät bei Bau- und Renovierungsarbeiten, in Reparaturwerkstätten und bei Amateurarbeiten unter gleichzeitiger Einhaltung der Verwendungsbedingungen und zulässigen Arbeitsbedingungen, die in der Bedienungsanleitung enthalten sind, zu nutzen.

Bei dem Gerät handelt es sich um eine Kreiselpumpe mit einem Membrandruckbehälter, das für die Versorgung von Hausinstallationen mit sauberem Wasser bestimmt ist. Die Hydrophore kann zur Wasserversorgung von: Sprinkleranlagen, Bewässerungsanlagen, Bewässerung von Grünflächen, Installationen in Gebäuden, etc. eingesetzt werden.

4. Einsatzeinschränkungen

Das Gerät darf nur gemäß den folgenden „Zulässigen Betriebsbedingungen“ betrieben werden”.

Eigenhändige Änderungen des Geräteauf-baus, jegliche Umbauten bzw. Bedienungen, die in der Bedienungsanleitung nicht be-schrieben werden, gelten als rechtswidrig und führen zum sofortigen Verlust der Ga-rantieansprüche und der Gültigkeit der Kon-formitätserklärung.

Der Gerätegebrauch entgegen der Bestim-mung oder der Bedienungsanleitung führt zum sofortigen Verlust der Garantieansprü-che.

Die Hydrophore kann nicht für die Förderung anderer Medien als reines Wasser verwendet werden. Sie darf nicht für die Installation von Trinkwasser verwendet werden. Sie ist nicht für den Dauerbetrieb (als Zirkulationspumpe, Umwälzpumpe, Speisung von Springbrunnen usw.) geeignet. Schließen Sie die Hydrophore nicht an das Wasserleitungsnetz an.
Das Gerät darf nur gemäß den folgenden „Zulässigen Betriebsbedingungen“ betrieben werden”.
Eigenhändige Änderungen des Geräteauf-baus, jegliche Umbauten bzw. Bedienungen, die in der Bedienungsanleitung nicht be-schrieben werden, gelten als rechtswidrig und führen zum sofortigen Verlust der Ga-rantieansprüche und der Gültigkeit der Kon-formitätserklärung.
Der Gerätegebrauch entgegen der Bestim-mung oder der Bedienungsanleitung führt zum sofortigen Verlust der Garantieansprü-che.

Zulässige Betriebsbedingungen
S2 15 Minuten
Nur für sauberes Wasser mit einer maximalen Temperatur von 35˚C verwenden. Schützen Sie sich vor dem Einfrieren.

5. Technische Daten

Gerätemodell	**DED8877**
Nennspannung [V / Hz]	230 / 50
Nennleistung [W]	1,5-3
Druck [bar]	1200
Maximale Förderhöhe [m H2O]	44
Maximaler Aufwand [l / h]	3500
Sicherheitsstufe	IPX4
Stromschlagschutzklasse	I
Maximale Temperatur der gepumpten Flüssigkeit [˚C]	35
Entladeanschlussanschluss ["]	1
Angegebener Pegel von Lwa [dB (A)]	78

6. Vorbereitungen vor dem Einsatz

ACHTUNG **Zuerst Stecker ziehen, erst dann jegliche Bedienung vornehmen.**

Planen Sie die Platzierung der Hydrophore so, dass sie möglichst nahe am unteren Behälter (horizontal) und möglichst nahe am Wasserspiegel im unteren Behälter (vertikal) liegt.

ACHTUNG **Es ist nicht zulässig, die Hydrophore zu installieren, wenn die geometrische Ansaughöhe (Abstand zwischen der Pumpenachse und der Wasseroberfläche im unteren Behälter) 7 m überschreitet. Die maximale Ansaughöhe der Pumpe (ausgedrückt in Metern Wassersäule) darf größer sein (siehe technische Daten), der Überschuss für Durchflusswiderstände muss jedoch darüber gehalten werden.**

Wenn geplant ist, die Hydrophore dauerhaft zu platzieren, muss darunter ein Fundament oder eine andere Art von stabiler Basis konstruiert werden, an der die Hydrophore befestigt werden kann. Wenn die dauerhafte Installation der Hydrophore im Freien erfolgt, sollte ein Vordach oder eine andere Art von Abdeckung verwendet werden, um das Gerät vor Niederschlägen zu schützen. Das Pumpensystem sollte mit einem Rückschlagventil und Wasserfilter (nicht im Lieferumfang enthalten) ausgestattet sein.

Pumpe im System

Die Pumpenanschlüsse sind mit einem 1"-Innengewinde versehen. Schließen Sie die Pumpe nach dem Stand der Technik an das Leitungssystem an, beachten Sie dabei die Dichtheit der Anschlüsse und die Druckprüfung vor der ersten Inbetriebnahme.

Saugseite des Systems

ACHTUNG **Auf der Saugseite des Pumpensystems muss ein Rückschlagventil vorhanden sein, das sich vorzugsweise am Ende der Saugleitung (unter dem Wasserspiegel im unteren Behälter) befinden sollte. Wenn das Wasser im unteren Behälter verschmutzt ist, ist es notwendig, Vorfilter am Ende der Saugleitung einzusetzen.**

Bei vereinfachten hydraulischen Berechnungen ist zu beachten, dass die horizontalen Abschnitte auf der Saugseite einen Widerstand gegen den Wasserdurchfluss bilden, wodurch die geometrische Saughöhe effektiv reduziert wird. Für glatte Rohre mit einer Nennweite von 1" kann davon ausgegangen werden, dass ein horizontaler Abschnitt von 7 m die verfügbare geometrische Saughöhe um 1 m reduziert. Die Verwendung von Rohren mit kleinerem Durchmesser auf der Saugseite der Pumpe wird nicht empfohlen, da sich die Durchflusswiderstände deutlich erhöhen. Bei Zweifeln über die Richtigkeit des projektierten Anschlusses der Hydrophore an den unteren Behälter bitten Sie einen Fachmann um Hilfe bei den hydraulischen Berechnungen.
Um das Pumpensystem vor Lufteinschluss zu schützen, sollte das Ende der Saugseite zusammen mit dem Rückschlagventil und dem Vorfilter ausreichend tiefer als der Wasserspiegel im unteren Behälter liegen (dieser Abstand ist abhängig von der Form des Behälters und der Absenkgeschwindigkeit des Wasserspiegels beim Abpumpen, er sollte mit einem entsprechenden Überschuss geplant werden). Um die Pumpe und das System vor mechanischen Beschädigungen und Schmutzansammlungen in den Armaturen zu schützen, wird die Verwendung eines zusätzlichen Wasserfilters auf der Saugseite empfohlen (genauer als der Vorfilter, mit einer entsprechend gewählten Maschenweite). Auf der Saugseite sollte der Einsatz von Armaturen und Komponenten, die zu einem erhöhten Durchflusswiderstand führen können, vermieden werden. Dies gilt für Elemente wie: Reduzierung der Rohrdurchmesser, Drosselblenden, teilweise geschlossene Absperrventile, flexible Schläuche ohne Panzerung usw. Eine zu starke Drosselung auf der Saugseite der Pumpe führt zu Kavitation am Laufrad und zur Zerstörung der Pumpe!

Einfüllen des Systems

Nach der Installation des gesamten Pumpensystems muss die Pumpe eingefüllt werden. Schrauben Sie den Stopfen des Füllstutzens (Abb. A, 3) ab und gießen Sie das Wasser vorsichtig ein. Zum Einfüllen des Systems werden 2 Liter (Förderhöhe) benötigt, wobei der Überschuss für die Kapazität der Leitungen der Saugseite berücksichtigt werden muss. Verschließen Sie nach dem Einfüllen den Füllstutzen mit einem Stopfen.
Das Gerät ist betriebsbereit.

7. Netzanschluss

Vor dem Netzanschluss des Gerätes sicherstellen, dass die Versorgungsspannung dem Wert laut dem Typenschild entspricht.
Die Elektroinstallation muss gemäß den grundlegenden Anforderungen an Elektroinstallationen hergestellt werden und die Anforderungen an den sicheren Gebrauch erfüllen. Die Parameter des Stromkabel-Mindestquerschnittes sowie des Sicherungsnennwertes hängen von der Geräteleistung ab und werden in der folgenden Tabelle aufgeführt:

Machinenleistung [W]	Min. Drahtschnitt [mm2]	Min. Sicherungsgröße Typ C [A]
1400÷2300	1,5	16

Die Netzinstallation muss von einem Fachelektriker verlegt werden. Bei erforderlichen Verlängerungskabeln darf der Leitungsquerschnitt den erforderlichen Wert nicht unterschreiten (s. Tabelle). Das Elektrokabel ist so zu verlegen, dass es beim Gerätebetrieb nicht durchschnitten wird. Nicht funktionsfähige Verlängerungskabel nicht gebrauchen. Technische Beschaffenheit des Versorgungskabels regelmäßig nachprüfen. Gerät nicht am Versorgungskabel ziehen.

8. Gerät einschalten

ACHTUNG **Die Tätigkeiten laut Kap. „Vorbereitungen vor dem Einsatz“ unbedingt vornehmen, bevor das Gerät in Betrieb genommen wird”.**

Die erste Inbetriebnahme der Hydrophore sollte mit (mindestens einem) geöffneten Zapfventil auf der Druckseite erfolgen, um eine Entlüftung des gesamten Pumpensystems zu ermöglichen. Wenn die Pumpe nach dem ersten Start 30 Sekunden lang kein Wasser fördert, schalten Sie das Gerät aus und versuchen Sie, es erneut einzufüllen (siehe: Vorbereitung für die Arbeit / Einfüllen des Systems).
Um die Hydrophore einzuschalten, drücken Sie den Einschalter (Abb. A, 5).

9. Gerätegebrauch

Die Durchflussregelung (Durchflussrichtung, Druck, Bedarf) erfolgt über die Armaturen auf der Druckseite des Pumpensystems. Die Verwendung von Durchflussbegrenzungen, -regelungen und -drosselungen auf der Saugseite des Pumpensystems ist nicht zulässig.
Die tatsächliche Pumpenleistung ist abhängig vom Durchflusswiderstand des gesamten Systems. Um den Durchfluss genau zu bestimmen, müssen die Eigenschaften der Leitungen im System abgeschätzt oder bestimmt und auf die Pumpeneigenschaften angewendet werden. Am Schnittpunkt der Kennlinien entsteht ein Punkt der Interaktion zwischen der Pumpe und dem System, der die tatsächliche Fördermenge und den Druckverlust im System bestimmt. Siehe Abbildung B für Pumpeneigenschaften. Die Eigenschaften von Leitungen, Fittings, etc. – sind bei den o.g. Herstellern erhältlich. Im Zweifel wenden Sie sich an eine Person mit entsprechenden Fachkenntnissen oder lassen Sie die hydraulische Berechnung des Systems durch einen Fachmann durchführen.
Die Steuerung der Hydrophore erfolgt über einen Druckschalter (Druckschalter, Abb. A, 8), dessen Werkseinstellung Sie nicht selbst verändern dürfen. Lassen Sie die Hydrophore bei Fehlfunktionen von einer Fachkraft für Hydraulik überprüfen und einstellen.
Die Hydrophore wird ausgeschaltet, indem der Schalter auf Position "0" gestellt wird.

10. Gerätebedienung

ACHTUNG **Zuerst Stecker ziehen, erst dann jegliche Bedienung vornehmen.**

Die Hydrophore ist mit einem Manometer (Abb. A, 7) ausgestattet, das den Wasserdruck im System anzeigt. Der Druckbereich für das Aus- und Einschalten der Pumpe reicht von ca. 1,5 bar (Einschalten der Pumpe bei Unterschreiten dieses Wertes) bis ca. 3,0 bar (Ausschalten der Pumpe bei Überschreiten dieses Wertes). Im Behälter befindet sich eine Membrane (Abb. A, 6), die das Wasser im System vom Luftkissen trennt, das für das Pumpen von Wasser aus dem Behälter in das System verantwortlich ist, wenn die Pumpe nicht läuft.

ACHTUNG **Der Luftdruck im Behälter darf weder zu niedrig noch zu hoch sein, da dies zu einem zu häufigen Ein- und Ausschalten der Pumpe führt, was zu Schäden am Gerät führen kann. Der Druck im Luftkissen im Behälter sollte regelmäßig (mindestens einmal im Quartal) überprüft und ggf. erhöht werden. Wenn die Pumpe der Hydrophore zu oft einschaltet, muss der Druck im Luftkissen überprüft werden.**

Bei normalem und ordnungsgemäßem Betrieb sollte sich die Hydrophore nicht öfter als 12 Mal pro Tag einschalten (unter der Annahme, dass das Wasser hauptsächlich tagsüber verbraucht wird, sollte sie sich nicht öfter als einmal pro Stunde einschalten).
Die Druckprüfung sollte bei Null (atmosphärischem) Wasserdruck im Behälter durchgeführt werden. Trennen Sie dazu die Hydrophore vom Wasserversorgungsnetz und öffnen Sie das Zapfventil auf der Druckseite des Systems.

ACHTUNG **Der hydrostatische Druck des Wassers im System (Höhe der Wassersäule über der Hydrophore) ist bei der Einstellung des Drucks im Luftkissen von besonderer Bedeutung. Um dessen Einfluss zu begrenzen, öffnen Sie das Zapfventil, dessen vertikaler Abstand so nah wie möglich an der Hydrophorachse liegt.**

Schrauben Sie den Deckel auf der Rückseite des Behälters ab (Abb. A, 10), schließen Sie ein Manometer mit einer zum Autoventil (Schraderventil) passenden Spitze an und prüfen Sie den Druck. Der Druck sollte etwa 1,5 bar betragen. Er sollte auch etwas niedriger sein (um 0,1 - 0,2 bar) als der untere Einschaltdruck des Druckschalters. Wenn Sie Zweifel an der Korrektheit der Einstellung haben, bitten Sie einen qualifizierten Klempner um Hilfe.
Wenn die Hydrophore extern installiert ist und zum Schutz vor Einfrieren demontiert und versetzt werden muss, lassen Sie das Wasser über den Ablaufstutzen (Abb. A, 9) aus dem System ab. Schrauben Sie den Stopfen des Ablaufstutzens ab, öffnen Sie die Ventile auf der Druckseite des Systems und den Füllstutzen (Abb. A, 3), um das System zu belüften und den Wasserabfluss zu erleichtern. Demontieren Sie dann die Hydrophore, trocknen Sie sie gründlich und bringen Sie sie in den Lagerbereich.

11. Ersatzteile und Zubehör

W Bei erforderlichem Ersatzteil- oder Zubehörkauf ist Kontakt mit dem Service der Fa. Dedra Exim aufzunehmen – siehe Kontaktangaben auf S. 1 dieser Anleitung. In der Ersatzteilbestellung ist die auf dem Typenschild angegebene Chargen-Nr. und das beschädigte Teil ist unter zusätzlicher Angabe des bevorzugten Kaufdatums zu beschreiben.
Die Reparaturen während der Garantiedauer werden gemäß der Garantieurkunde durch-geführt. Das reklamierte Produkt ist zur Re-paratur in der jeweiligen Verkaufsstelle abzu-liefern (der Gerätehändler ist verpflichtet, das reklamierte Produkt in Empfang zu nehmen), an die nächstgelegene Reparaturwerkstatt (Liste der Reparaturwerkstätten siehe: www.dedra.pl) oder an den Zentralservice der Fa. Dedra Exim zu schicken. Die ausgefüllte Garantieurkunde ist mitzugeben. Nach Ab-lauf der Garantiedauer werden die Reparatu-ren durch den Zentralservice der Fa. Dedra Exim durchgeführt. Das beschädigte Produkt ist beim Service abzuliefern, die Sendungs-kosten werden vom Betreiber getragen.).

12. Störungen selbst beseitigen

ACHTUNG **Zuerst Stecker des Gerätes ziehen, erst dann Störungen selbst beseitigen**

Problem	Ursache	Lösung
Das Gerät funktioniert nicht	Das Netzkabel ist falsch angeschlossen oder beschädigt.	Schieben Sie den Stecker weiter in die Steckdose und überprüfen Sie das Netzkabel. Bei Beschädigung des Netzkabels senden Sie das Gerät an das Servicecenter.
	An der Steckdose liegt keine Spannung an.	Überprüfen Sie die Spannung in der Steckdose. Überprüfen Sie, ob die Sicherung nicht durchgebrannt ist.
	Schwimmerschalter defekt.	Erforderlich, um den Switch durch einen neuen zu ersetzen - senden Sie das Gerät an den Dienst.
	Wärmeschutz hat ausgelöst.	Drücken Sie die Taste an der Wärmeschutzbox.
	Verstopfte Wasserfilter	Filter reinigen, Durchfluss entsperren
	Luft in der Pumpe	Überprüfen Sie die Dichtheit des Systems, prüfen Sie, ob das Rückschlagventil ordnungsgemäß funktioniert. Ersetzen Sie gegebenenfalls die fehlerhaften Elemente und füllen Sie das System nach
	Pumpenlaufrad beschädigt	Lassen Sie das Gerät warten
Der Motor läuft, aber die Pumpe pumpt kein Wasser	Gebogener flexibler Schlauch im System oder blockierter Durchfluss	Trennen Sie das System, ersetzen Sie den flexiblen Schlauch durch einen Schlauch mit ausreichender Festigkeit, entfernen Sie die Verstopfung
	Verstopfte Wasserfilter	Reinigen Sie die Filter, machen Sie den Durchfluss effizienter
	Lufteinschluss der Pumpe, Undichtigkeit des Systems	Prüfen Sie das System auf Dichtheit, prüfen Sie die Funktion des Rückschlagventils, tauschen Sie ggf. defekte Komponenten aus
	Beschädigtes Laufrad der Pumpe	Übergeben Sie das Gerät zum Service
Die Hydrophore schaltet sich zu oft ein (mehr als einmal pro Stunde)	Druck im Luftkissen zu niedrig	Prüfen Sie den Druck im Luftkissen und füllen Sie ihn auf
	Druck im Luftkissen zu hoch	Prüfen Sie den Druck im Luftkissen und lassen Sie den überschüssigen Druck ab
	Falsch eingestellte obere und untere Drücke am Druckschalter	Übergeben Sie das Gerät zum Service
Zu niedriger Wasserdruck im System auf der Druckseite	Falsch eingestellter oberer Druck am Druckschalter	Übergeben Sie das Gerät zum Service
Geräusche im System	Kavitation am Laufrad	Beseitigen Sie überschüssigen Durchflusswiderstand auf der Saugseite, reparieren Sie das System oder tauschen Sie es aus
Geräusche im System und/oder trübes Wasser mit Luft im System auf der Druckseite des Systems	Undichtigkeit auf der Saugseite des Systems	Prüfen und reparieren Sie das Hydrauliksystem

13. Gerätekomponenten

1. Hydrophor – 1

14. Nutzerinformationen über die abgabe von gebrauchten elektro- und elektronik-altgeräten (betrifft Haushalte)



Das auf den Produkten oder in den Begleitunterlagen abgebildete Symbol weist darauf hin, dass defekte elektrische oder elektronische Geräte nicht mit dem Hausmüll entsorgt werden dürfen. Wenn Sie Bauteile entsorgen, wiederverwenden oder verwerten möchten, bringen Sie diese bitte zu einer speziellen Sammelstelle, wo sie kostenlos angenommen werden. Informationen über die Standorte von Sammelstellen für Altgeräte finden Sie bei den örtlichen Behörden, z. B. auf deren Websites.
Durch die korrekte Entsorgung des Geräts schonen Sie wertvolle Ressourcen und vermeiden negative Auswirkungen auf die Gesundheit und die Umwelt, die sich aus dem möglichen Vorhandensein von gefährlichen Stoffen, Gemischen und Bestandteilen in dem Gerät ergeben.
Bei unsachgemäßer Entsorgung drohen Strafen nach den jeweiligen örtlichen Vorschriften.
Benutzer in EU-Ländern: Wenn Sie elektrische oder elektronische Geräte entsorgen müssen, wenden Sie sich bitte an die nächstgelegene Verkaufsstelle oder Ihren Lieferanten, der Ihnen weitere Informationen geben kann.
Entsorgung in Ländern außerhalb der Europäischen Union: Dieses Symbol gilt nur für Länder innerhalb der Europäischen Union. Sollten Sie dieses Produkt entsorgen wollen, wenden Sie sich bitte an Ihre örtlichen Behörden oder Ihren Händler, um die richtige Entsorgungsmethode zu erfahren.

Garantiekarte

für

……

Katalognummer: …… Lotnummer: .....

(im Weiteren **Produkt** genannt)

Kaufdatum des Produkts: .....

Stempel des Verkäufers

Datum und Unterschrift des Verkäufers: .....

Erklärung des Benutzers:

Ich bestätige, dass ich über die Bedingungen der Garantie sowie Folgen der Nichtbeachtung von den in der Bedienungsanleitung und Garantiekarte enthaltenen Anweisungen informiert wurde. Die Bedingungen dieser Garantie sind mir bekannt, was ich mit meiner eigenhändigen Unterschrift bestätige:

....

Datum und Ort Unterschrift des Käufers

I. Haftung für das Produkt

1. **Garant** - DEDRA EXIM sp. z o.o. mit Sitz in Pruszków, Adresse: ul. 3 Maja 8, 05-800 Pruszków, Reg.-Nr. KRS 0000062517, Amtsgericht für Warschau, XIV Wirtschaftsabteilung des Nationalen Gerichtsregisters, Steuernummer 527-020-49-33, Stammkapital: 100 980.00 zł.
2. Zu den in dieser Garantiekarte bestimmten Bedingungen erteilt der Garant hiermit Garantie für das Produkt, das vom Vertrieb des Garants stammt.
3. Die Garantiehaftung umfasst nur Mängel, deren Entstehung auf die im Produkt zum Zeitpunkt seiner Aushändigung dem Benutzer enthaltenen Fehler zurückzuführen ist.
4. Im Rahmen der Garantie gewinnt der Benutzer das Recht zur kostenlosen Reparatur des Produkts, soweit der Mangel innerhalb der Garantiezeit offenbart wurde. Die Art und Weise, auf die das Produkt repariert wird (Methode der Reparatur) wird vom Garanten bestimmt. Falls der Garant feststellt, dass die Reparatur nicht möglich ist, behält sich der Garant das Recht vor, das mangelhafte Element oder das ganze Produkt gegen ein freies von Mängeln zu tauschen, den Preis des Produkts zu mindern oder vom Vertrag abzutreten.
5. Gegenüber einem Benutzer, der kein Verbraucher im Sinne des Gesetzes vom 23. April 1964 Zivilgesetzbuch ist, ist die Schadensersatzhaftung des Garanten für die sich aus dieser Garantie ergebenden und/oder im Zusammenhang mit ihrer

Erteilung und Ausübung stehenden Schäden, ohne Rücksicht auf den Rechtstitel, maximal auf den Wert des mangelhaften Produkts begrenzt.

II. Garantiezeit

Elemente des Produkts, die mit der Garantie umfasst sind	Dauer des Garantieschutzes
Hydrophor	24 Monate ab dem Kaufdatum des Produkts das auf dieser Garantiekarte angegeben ist

III. Bedingungen der Inanspruchnahme der Garantie

1. Vorlegung der ausgefüllten Garantiekarte vom Benutzer sowie Glaubhaftmachung der Kaufumstände vom Benutzer, z.B. durch Vorlegung eines Kassenbelegs, einer Rechnung, usw. Damit die Reklamation reibungslos durchgeführt werden kann, wird es empfohlen, dass der Benutzer alle in dem "Lieferumfang" genannten Elemente, der in der Bedienungsanleitung beschrieben wurde, zusammen mit dem Produkt zur Reklamation abgibt.
2. Beachtung der in der Bedienungsanleitung und Garantiekarte enthaltenen Anweisungen vom Benutzer.
3. Die Garantie umfasst nur das Gebiet der Republik Polen und der EU.
4. Die Garantie umfasst nicht die Mängel des Produkts, die infolge von folgenden Ursachen entstanden sind:
a. Nichtbeachtung der in der Bedienungsanleitung bestimmten Bedingungen vom Benutzer, insbesondere in Bezug auf richtige Nutzung, Wartung und Reinigung;
b. Verwendung von Reinigungs- oder Wartungsmitteln vom Benutzer, die im Widerspruch zu der Bedienungsanleitung stehen;
c. Unrichtige Aufbewahrung und unrichtiger Transport des Produkts vom Benutzer;
d Eigenmächtige Veränderungen und/oder Umbauten am Produkt vom Benutzer, die mit dem Garant nicht abgestimmt wurden;
e. Verwendung von Betriebsmaterialien und Ersatzteilen vom Benutzer, die im Widerspruch zu der Bedienungsanleitung stehen.
5 Der Benutzer, der kein Verbraucher im Sinne des Gesetzes vom 23. April 1964 Zivilgesetzbuch ist, verliert Garantieansprüche für das Produkt, an dem:
- Seriennummer, Datumsangaben und Typenschilder vom Benutzer entfernt, verändert oder beschädigt wurden;
- Plomben vom Benutzer beschädigt wurden oder Spuren des Hantierens an ihnen tragen.
6. **Achtung!** Die mit täglicher Bedienung des Produkts verbundenen Tätigkeiten, die sich u.a. aus der Bedienungsanleitung ergeben, sind vom Benutzer auf eigene Rechnung und eigene Kosten auszuführen.

IV. Reklamationsverfahren

1. Falls unrichtige Arbeit des Produkts festgestellt wird, soll man sich vor der Anmeldung der Reklamation vergewissern, dass alle insbesondere in der Bedienungsanleitung bestimmten Bedientätigkeiten richtig ausgeführt wurden.
2. Die Reklamation soll man unverzüglich, am besten innerhalb von 7 Tagen ab Feststellung des Mangels am Produkt anmelden. Der Benutzer, der kein Verbraucher im Sinne des Gesetzes vom 23. April 1964 Zivilgesetzbuch ist, verliert Garantieansprüche für das Produkt, im Falle, wenn die Reklamation nicht innerhalb von 7 Tagen angemeldet wird.
3. Die Reklamation kann u.a. am Verkaufsort, an dem das Produkt gekauft wurde, beim Garantieservice oder schriftlich auf folgende Adresse angemeldet werden: DEDRA EXIM sp. z o.o., ul. 3 Maja 8, 05-800 Pruszków.
4. Der Benutzer kann die Reklamation unter Verwendung des Formulars anmelden, das auf der Internet www.dedra.pl zugänglich ist. ("Formular zur Anmeldung der Reklamation aufgrund der Garantie").
5. Die Adressen von Garantieservice-Stellen für jeweilige Länder sind auf der Internetseite www.dedra.pl zugänglich. Im Falle, wenn keine Garantieservice-Stelle im jeweiligen Land vorhanden ist, soll man die Reklamationsanmeldung aufgrund der Garantie an folgende Adresse richten: DEDRA EXIM sp. z o.o. ul. 3 Maja 8, 05-800 Pruszków (Polska).
6. Im Hinblick auf die Sicherheit des Benutzers ist die Nutzung eines mangelhaften Produkts untersagt..
7. Achtung!!! Nutzung eines mangelhaften Produkts gefährdet der Gesundheit und dem Leben des Benutzers.
8. Erfüllung der sich aus der Garantie ergebenden Pflichten erfolgt innerhalb von 14 Werktagen ab der Rückgabe des beanstandeten Produkts vom Benutzer.
9. Vor der Rückgabe des mangelhaften Produkts zur Reklamation soll man es reinigen. Das beanstandete Produkt soll sorgfältig vor möglichen Beschädigungen während des Transports abgesichert werden (es wird empfohlen das beanstandete Produkt in Originalverpackung zu bringen).
10. Die Garantiezeit wird um die Zeit verlängert, in der der Benutzer das mit der Garantie umfasste Produkt infolge des Mangels nicht benutzen konnte.
Die sich aus den Vorschriften über die Gewährleistung für Mängel von verkauften Sachen ergebenden Rechte des Benutzers werden von dieser Garantie weder ausgeschlossen noch eingeschränkt oder eingestellt.

BG Съдържание

1. Снимки и чертежи
2. Описание на устройството
3. Предназначение на устройството
4. Ограничение на използването
5. Технически данни
6. Подготовка за работа
7. Връзка с мрежата
8. Включване на устройството
9. Използване на устройството
10. Текуща поддръжка
11. Резервни части и принадлежности
12. Дефекти, отстранени самостоятелно
13. Завършване на оборудването
14. Информация за потребителите относно изхвърлянето на електрическо и електронно оборудване
15. Гаранционна карта

Превод на оригиналните инструкции

Декларацията за съответствие може да бъде намерена в офиса на Dedra Exim Ltd. Общите правила за безопасност са включени в отделна брошура в ръководството.

ПРЕДУПРЕЖДЕНИЕ. Прочетете всички предупреждения, обозначени със символа, и всички инструкции.

Неспазването на следните предупреждения и инструкции за безопасност може да доведе до токов удар, пожар или сериозно нараняване.

Запазете всички предупреждения и инструкции за бъдеща употреба.

2. Описание на устройството

Фиг. A: 1. всмукателен отвор, 2. изпускателен отвор, 3. запушалка за пълнене, 4. връзка за резервоара, 5. превключвател за включване/изключване, 6. резервоар, 7. манометър, 8. превключвател за налягане, 9. запушалка за източване, 10. отдушник.

3. Предназначение на устройството

Устройството представлява центробежна помпа с диафрагмен хидрофорен резервоар и е предназначено за подаване на чиста вода в битови инсталации. Хидрофорът може да се използва за подаване на вода към: спринклерни системи, напоителни системи, поливане на зелени площи, инсталации в сгради и др.
Допустимо е устройството да се използва при ремонтни и строителни дейности, ремонтни работилници, любителска работа, като се спазват условията за използване и допустимите условия на работа, съдържащи се в инструкциите за експлоатация.

4. Ограничения на използването

Уредът може да се използва само в съответствие с "Разрешените условия на работа" по-долу.

ВНИМАНИЕ **Хидрофорът не може да се използва за изпомпване на други среди освен чиста вода. Той не трябва да се използва за инсталации за питейна вода. Не е подходящ за продължително изпомпване (като циркулационна помпа, циркулационна помпа, захранване на фонтан и т.н.). Не свързвайте хидрофора към водоснабдителната система.**

Неразрешените промени в механичната и електрическата конструкция, всякакви модификации, операции по поддръжката, които не са описани в инструкциите за експлоатация, ще се считат за незаконни и ще доведат до незабавна загуба на гаранционни права, а декларацията за съответствие ще стане невалидна.
Неправилното използване или използването в противоречие с инструкциите за експлоатация ще доведе до незабавна загуба на гаранционните права.

Допустими условия на труд
S2 15 мин.
Използвайте само за чиста вода с максимална температура 35˚C.
Предпазвайте от замръзване.

5. Технически данни

Модел	DED8877
Номинално напрежение [V / Hz]	230 / 50
Налягане [bar]	1,5-3
Номинална мощност [W]	1200
Максимален напор [m H O].2	44
Максимален дебит [l/h]	3500
Степен на защита	IPX4
Клас на защита	I
Максимална температура на изпомпваната течност [˚C].	35
Връзка на крана за доставка ["]	1
Декларирано ниво Lwa [dB(A)].	78

6. Подготовка за работа

ВНИМАНИЕ **Извършвайте всички подготвителни работи при изключен от електрическата мрежа модул.**

Планирайте разположението на хидрофора така, че да е възможно най-близо до долния резервоар (хоризонтално) и възможно най-близо до нивото на водата в долния резервоар (вертикално).

ВНИМАНИЕ **Не е допустимо да се монтира хидропомпа, ако геометричната смукателна височина (разстоянието между оста на помпата и нивото на водата в долния резервоар) надвишава 7 m. Максималната височина на засмукване на помпата (изразена в метри воден стълб) може да бъде по-голяма (вж. техническите данни), но трябва да се спазва допустимото съпротивление на потока.**

Ако се планира хидрофорът да бъде оставен за постоянно, под него трябва да се проектира фундамент или друг вид стабилна основа, към която хидрофорът може да бъде прикрепен. Ако мястото на постоянния хидрофор е навън, трябва да се използва навес или друг вид покритие, за да се предпази устройството от валежи. Помпената система трябва да бъде оборудвана с възвратен клапан и воден филтър (не са включени в комплекта).

Помпа в системата

Накрайниците на помпите са завършени с 1" вътрешни инчови резби. Свържете помпата към тръбопроводната система в съответствие с правилата на изкуството, като се уверите, че сте уплътнили връзките и сте направили тест под налягане преди първата употреба.

Смукателна страна на системата

ВНИМАНИЕ **На смукателната страна на помпената система трябва да има възвратен клапан, за предпочитане разположен в края на смукателната линия (под нивото на водата в долния резервоар). Ако водата в долния резервоар е замърсена, е необходимо да се използват предварителни филтри в края на смукателната линия.**

При опростените хидравлични изчисления трябва да се има предвид, че хоризонталните участъци от страната на засмукването създават съпротивление по време на водния поток, като ефективно намаляват геометричната височина на засмукване. За гладки тръби с номинален диаметър 1" може да се приеме, че хоризонтален участък с дължина 7 m намалява наличната геометрична смукателна височина с 1 m. Използването на тръби с по-малък диаметър от смукателната страна на помпата не се препоръчва, тъй като съпротивлението на потока се увеличава значително. Ако има някакви съмнения относно правилността на проектираното свързване на хидрофора към долния резервоар, трябва да се поиска от специалист да извърши хидравлични изчисления.
За да се предотврати аерирането на помпената система, смукателният край с възвратния клапан и предварителния филтър трябва да бъде разположен достатъчно ниско от нивото на водата в долния резервоар (това разстояние зависи от формата на резервоара и скоростта на понижаване на нивото на водата по време на изпомпване, то трябва да се планира с подходящо отклонение). За да се предпазят помпата и системата от механични повреди и натрупване на замърсявания в арматурата, се препоръчва допълнителен воден филтър (по-фин от предварителния филтър, с подходящ размер на мрежата) от страната на засмукването. От страната на засмукването трябва да се избягва използването на фитинги и компоненти, които могат да доведат до увеличаване на съпротивлението на потока. Това включва компоненти като редуктори на диаметъра, дроселиращи отвори, частично затворени спирателни клапани, гъвкави маркучи без армировка и др. Прекомерното дроселиране на потока от смукателната страна на помпата води до кавитация на работното колело и разрушаване на помпата!

Наводняване на системата

След като цялата помпена система е монтирана, помпата трябва да се зареди. Отвийте пробката на отвора за заливане (фиг. A, 3) и внимателно налейте вода. За пълнене на системата са необходими 2 литра (напорна вместимост) с отчитане на капацитета на тръбите откъм смукателната страна.
След зареждането затворете плътно с капачка отвора за зареждане.
Устройството е готово за употреба.

7. Връзка с мрежата

Преди да свържете уреда към източник на захранване, се уверете, че захранващото напрежение отговаря на стойността, посочена на табелката с номиналните стойности.
Захранващата инсталация трябва да бъде направена в съответствие със съществените изисквания за електрически инсталации и да отговаря на изискванията за безопасност при употреба. Параметри на минималното сечение на захранващия кабел 1,5 mm^2 и номиналната стойност на предпазителя тип C 16 A. Инсталацията трябва да бъде извършена от оторизиран електротехник. При използване на удължителни кабели се уверете, че сечението на проводниците не е по-малко от необходимото (вж. таблицата). Разположете електрическия кабел така, че да не бъде изложен на порязвания по време на работа. Не използвайте повредени удължителни кабели. Периодично проверявайте състоянието на захранващия кабел. Не дърпайте захранващия кабел.

8. Включване на устройството

ВНИМАНИЕ **Преди да стартирате устройството, е необходимо да извършите стъпките, описани в раздела "Подготовка за работа".**

Включване на устройството

Първото стартиране на хидрофора трябва да се извърши при отворен (поне един) кран откъм нагнетателната страна, за да може цялата помпена система да се обезвъздуши. Ако помпата не започне да изпомпва вода в продължение на 30 секунди след първото пускане, изключете я и опитайте отново да наводните системата (вж. "Подготовка за работа" / "Наводняване на системата").
Натиснете бутона за включване/изключване (фиг. A, 5), за да включите нагревателя за вода.

9. Използване на устройството

Управлението на потока (посока на потока, налягане, разделяне) се осъществява с помощта на фитинги на напорната страна на помпената система. Не се разрешава използването на ограничения на дебита, регулиране и дроселиране от смукателната страна на помпената система.
Действителният дебит на помпата ще зависи от съпротивлението на потока в цялата система. За да се определи точно дебитът, трябва да се оценят или определят характеристиките на тръбите в системата и да се нанесат върху характеристиките на помпата. В пресечната точка на характеристиките ще има точка на взаимодействие между помпата и системата, която ще определи действителните стойности на дебита и загубата на налягане в системата. Вижте фигура Б за характеристиките на помпата. Характеристики на тръбите, фитингите и т.н. - могат да бъдат получени от производителите на горепосочените продукти. При съмнения се консултирайте с компетентно лице по темата или възложете на специалист да извърши хидравлично изчисление на системата.
Хидрофорът се контролира от превключвател за налягане (превключвател за налягане, фиг. A, 8), чиито фабрични настройки не трябва да се променят самостоятелно. Ако се установи, че превключвателят за налягане не работи правилно, възложете проверката и регулирането му на специалист по хидравлика.
Хидрофорът се изключва, като превключите превключвателя в положение "0".

10. Текуща поддръжка

ВНИМАНИЕ **Извършвайте всички операции по поддръжката, когато устройството е изключено от електрическото захранване.**

Хидрофорът е снабден с манометър (фиг. A, 7), който показва налягането на водата в системата. Диапазонът на налягането за изключване и включване на помпата е от приблизително 1,5 bar (включване на помпата, ако налягането падне под тази стойност) до приблизително 3,0 bar (изключване на помпата, ако налягането в системата надвиши тази стойност).
В резервоара има мембрана (фиг. A, 6), която отделя водата в системата от въздушната възглавница и отговаря за изпомпването на вода от резервоара в системата, когато помпата не работи.

ВНИМАНИЕ **Налягането на въздуха в резервоара не трябва да бъде нито твърде ниско, нито твърде високо, тъй като това ще доведе до твърде често включване и изключване на помпата, което може да доведе до повреда на устройството. Налягането на въздушната възглавница в резервоара трябва да се проверява редовно (поне веднъж на тримесечие) и да се повишава, ако е необходимо. Ако хидропомпата се включва твърде често, трябва да се провери налягането на въздушната възглавница.**

При нормална и правилна работа хидрофорът не трябва да се включва повече от 12 пъти на ден (ако се приеме, че разпределението на водата се извършва основно през деня, той не трябва да се включва повече от веднъж на час).
Проверката на налягането трябва да се извърши при нулево (атмосферно) налягане на водата в резервоара. За целта изключете хидрофора от електрическата мрежа и отворете изтеглящия вентил на нагнетателната страна на системата.

ВНИМАНИЕ **От особено значение при регулирането на налягането на възглавницата е хидростатичното налягане на водата в системата (височината на водния стълб над хидрофора). За да се намали влиянието му, трябва да се отвори крановият вентил, чието вертикално разстояние е възможно най-близко до оста на хидрофора.**

Отвийте капачката на гърба на резервоара (фиг. A, 10), свържете манометър с фитинг за автомобилни вентили (вентил Шрейдер) и проверете налягането. То трябва да е около 1,5 бара. То трябва да бъде и малко по-ниско (0,1 - 0,2 bar) от долното превключващо налягане на превключвателя за налягане. Ако се съмнявате дали регулирането е извършено правилно, потърсете помощта на квалифициран водопроводчик.
Ако хидрометърът е монтиран навън и трябва да бъде демонтиран и преместен за защита от замръзване, източете системата през дренажния отвор (фиг. A, 9). Отвийте пробката на нипела за източване, отворете клапаните на нагнетателната страна на системата и пробката за заливане (фиг. A, 3), за да проветрите системата и да улесните източването. След това демонтирайте хидрофора, подсушете го добре и го преместете в зоната за съхранение

11. Резервни части и принадлежности

За закупуване на резервни части и аксесоари се свържете с Dedra Exim Service. Данните за контакт можете да намерите на страница 1 от ръководството.
Когато поръчвате резервни части, посочете номера на партидата върху табелката и номера на частта от монтажния чертеж.
По време на гаранционния период ремонтите се извършват в съответствие с условията, посочени в гаранционната карта. Моля, предайте дефектния продукт за ремонт на мястото на покупката (продавачът е длъжен да приеме дефектния продукт), изпратете го в централния сервизен център на Dedra Exim или го изпратете в сервизния център, който е най-близо до вашето местоживеене (списък на сервизните центрове на www.dedra.pl). Моля, приложете попълнената гаранционна карта. След изтичане на гаранционния срок ремонтите се извършват от централния сервиз. Изпратете дефектния продукт до сервизния център (транспортните разходи се заплащат от потребителя).

12. Самостоятелно отстраняване на неизправности

ВНИМАНИЕ **Изключете устройството от електрическата мрежа, преди да започнете самостоятелно да отстранявате неизправности.**

Проблем	Причина	Решение
Устройството не работи	Кабелът за захранване е неправилно свързан или повреден.	Вкарайте щепсела по-навътре в контакта, проверете захранващия кабел. Ако се установи, че захранващият кабел е повреден, предайте уреда за сервизно обслужване.
	В гнездото няма напрежение.	Проверете напрежението в гнездото. Проверете дали предпазителят не се е задействал.
	Дефектен поплавъчен превключвател.	Необходима е подмяна на превключвателя с нов - предайте устройството за сервизно обслужване.
	Термичната защита се е задействала.	Натиснете бутона на кутията за термична защита.

	Запушени водни филтри	Почистете филтрите, деблокирайте потока
	Аериране с помпа	Проверете системата за течове, проверете обратния клапан за правилна работа, ако е необходимо, заменете дефектните компоненти, напълнете системата отново
	Дефектно работно колело на помпата	Поръчайте сервизно обслужване на устройството
Двигателят работи, но помпата не изпомпва вода	огънат гъвкав маркуч в системата или блокиран поток	Изключете системата, заменете гъвкавия маркуч с маркуч с подходяща якост, отстранете препятствието.
	Запушени водни филтри	Почистете филтрите, деблокирайте потока
	Блокиране на помпата, теч в системата	Проверете системата за течове, проверете възвратния клапан за правилна работа, ако е необходимо, заменете дефектните компоненти.
	Дефектно работно колело на помпата	Поръчайте сервизно обслужване на устройството
Хидрофорът се включва твърде често (повече от веднъж на час)	Налягането на въздушната възглавница е твърде ниско	Проверете налягането на въздушните възглавници и го допълнете
	Налягането на въздушната възглавница е твърде високо	Проверете налягането на въздушните възглавници и излишъка от тях
	Неправилно зададени горно и долно налягане на превключвателя за налягане	Поръчайте сервизно обслужване на устройството
Налягането на водата е твърде ниско откъм нагнетателната страна на системата	Неправилно зададено горно налягане на превключвателя за налягане	Поръчайте сервизно обслужване на устройството
Шум в инсталацията	Кавитация на ротора	Отстранете излишното съпротивление на потока от смукателната страна, ремонтирайте или сменете инсталацията
Шум в системата и/или аерирана мътна вода на изхода на системата	Теч от смукателната страна на системата	Проверка на водопроводната система и извършване на ремонти

13. Завършване на оборудването

1. Градинска помпа - 1 бр,

14. Информация за потребителите относно изхвърлянето на електрическо и електронно оборудване (важи за домакинствата)



Символът, изобразен върху продуктите или придружаващата ги документация, указва, че дефектното електрическо или електронно оборудване не трябва да се изхвърля заедно с битовите отпадъци. Ако трябва да изхвърлите, да използвате повторно или да възстановите компоненти, е правилно да ги занесете в специализиран пункт за събиране, където ще бъдат приети безплатно. Информация за местоположението на пунктовете за събиране на употребявано оборудване се предоставя от местните власти, например на техните уебсайтове.

Правилното рециклиране на устройствата ви позволи да спестите ценни ресурси и да избегнете отрицателни въздействия върху здравето и околната среда в резултат на възможното наличие на: опасни вещества, смеси и компоненти в оборудването.

Неправилното изхвърляне на отпадъци е свързано с риск от санкции съгласно съответните местни разпоредби.

Потребители в страни от ЕС: Ако трябва да изхвърлите електрическо или електронно оборудване, моля, свържете се с най-близкия пункт за продажба или с вашия доставчик, който ще ви предостави допълнителна информация.

Изхвърляне в страни извън Европейския съюз: Този символ се отнася само за страните от Европейския съюз. Ако желаете да изхвърлите този продукт, моля, свържете се с местните власти или с търговеца за правилния начин на изхвърляне.

Гаранционна карта

на

Хидрофор

Номер на поръчката: ..... Номер на партидата: .....

(наричан по-долу "Продуктът")

Дата на закупуване на продукта: .....

Печат на дилъра

Дата и подпис на продавача: .....

Изявление на потребителя:

Потвърждавам, че съм информиран за условията на гаранцията и последствията от неспазването на указанията в инструкцията за експлоатация и гаранционната карта. Запознат съм с условията на тази гаранция, което потвърждавам със саморъчния си подпис:

..... ……

Дата и място Подпис на потребителя

I. Отговорност за продукта

1. Гарант - Dedra Exim Sp. z o.o. със седалище в Прушков, адрес: гр: 3 Maja 8, 05-800 Pruszków, KRS 000006251 7, Окръжен съд за столицата Варшава във Варшава, XIV икономическо отделение на Националния съдебен регистър, NIP 527-020-49-33, акционерен капитал: 100 980,00 PLN.

2. Съгласно условията, посочени в тази гаранционна карта, Гарантът гарантира Продукта, произхождащ от дистрибуцията на Гаранта.

3. Отговорността по гаранцията обхваща само дефекти, възникнали по причини, присъщи на Продукта в момента на доставката му до Потребителя.

4. По силата на гаранцията Потребителят има право на безплатен ремонт на Продукта, при условие че дефектът се е проявил по време на гаранционния период. Методът на ремонт на Продукта (методът на ремонт) е по преценка на Гаранта. Ако Гарантът установи, че ремонтът не е възможен, той си запазва правото да замени дефектния елемент или целия Продукт с бездефектен, да намали цената на Продукта или да се откаже от договора.

По отношение на потребител, който не е потребител по смисъла на Закона от 23 април 1964 г. Граждански кодекс, отговорността на Гаранта за вреди, произтичащи от тази гаранция и/или във връзка с нейното сключване и изпълнение, независимо от правния титул, е ограничена до максималната стойност на дефектния Продукт.

II. Гаранционен период

Компоненти на продукта	Продължителност на гаранционната защита
Хидрофор	24 месеца от датата на закупуване на Продукта, както е посочено в тази гаранционна карта

III. Условия за ползване на гаранцията

Потребителят трябва да представи попълнената гаранционна карта за Продукта и да докаже обстоятелствата на закупуване на Продукта, например чрез представяне на касова бележка, фактура и др. За целите на ефективното разглеждане на рекламации се препоръчва Потребителят да представи заедно с Продукта всички компоненти, посочени в "Комплектоване на устройството", съдържащо се в Ръководството за потребителя.

2. Потребителят да спазва препоръките, съдържащи се в инструкциите за експлоатация и гаранционната карта.

3.Гаранцията обхваща само територията на Република Полша и ЕС.

4.Гаранцията не покрива дефекти на Продукта, произтичащи по-специално от:

a. Неспазване от страна на потребителя на условията, посочени в инструкциите за експлоатация, по-специално по отношение на правилната експлоатация, поддръжка и почистване;

b. Използване на продукти за почистване или поддръжка от страна на потребителя, които не съответстват на инструкциите за експлоатация;

c. Неподходящо съхранение и транспортиране на Продукта от страна на Потребителя;

d. Неразрешени промени и/или изменения на Продукта от страна на Потребителя, които не са били съгласувани с Гаранта;

e. Използването от страна на Потребителя в Продукта на консумативи, които не съответстват на Инструкцията за експлоатация.

5. Потребител, който не е потребител по смисъла на Закона от 23 април 1964 г. Граждански кодекс, губи гаранцията за Продукта, в който:

- серийните номера, обозначенията за дата и табелките с номинални стойности са били отстранени, променени или повредени от потребителя;
- пломбите са били повредени от потребителя или имат следи от манипулация от страна на потребителя.

Внимание: Потребителят трябва да извършва дейностите, свързани с ежедневната експлоатация на Продукта, произтичащи, наред с другото, от Инструкциите за употреба, сам и за своя сметка.

IV. Процедура за подаване на жалби

1. В случай, че се установи, че Продуктът работи неправилно, трябва да се уверите, че всички стъпки, посочени в инструкциите за експлоатация, са извършени правилно, преди да предявите рекламация.

2. Препоръчително е да подадете жалба незабавно, за предпочитане в рамките на 7 дни от забелязването на дефект в Продукта. Потребителят, който не е потребител по смисъла на Закона от 23 април 1964 г. Граждански

кодекс, губи правата, произтичащи от тази гаранция, ако рекламацията не бъде направена в рамките на 7 дни.
3. Уведомяването за жалба може да се извърши, inter alia, на мястото на закупуване на Продукта, в гаранционното обслужване или писмено на адреса: Dedra Exim Sp. z o.o., ul. 3 Maja 8, 05-800 Pruszków.
4. Потребителят може да подаде жалба, като използва формуляра, достъпен на уебсайта www.dedra.pl. ("Формуляр за гаранционна рекламация").
5. Адресите на гаранционното обслужване за отделните страни са достъпни на www.dedra.pl. Ако няма гаранционен сервиз за дадена държава, препоръчваме да отправяте гаранционни претенции на адрес: Dedra Exim Sp. z o.o. ul. 3 Maja 8, 05-800 Pruszków (Полша).
6. С оглед на безопасността на Потребителя е забранено използването на дефектен Продукт.
7. Внимание: Използването на дефектен Продукт е опасно за здравето и живота на Потребителя.
8. Изпълнението на задълженията по гаранцията ще се осъществи в рамките на 14 работни дни, считано от датата на доставка на декларирания Продукт от Потребителя.
9. Преди да предадете дефектния Продукт за рекламация, се препоръчва да го почистите. Препоръчва се Продуктът за рекламация да бъде внимателно защитен от повреди по време на транспортиране (препоръчва се Продуктът за рекламация да се достави в оригиналната му опаковка).
10. Гаранционният срок се удължава с времето, през което Потребителят е бил възпрепятстван да използва Продукта, обхванат от гаранцията, поради дефект.
Гаранцията не изключва, не ограничава и не спира правата на Потребителя, произтичащи от гаранционните разпоредби, за дефекти на продадените стоки.

В съответствие с член 13, параграфи 1 и 2 от Регламент (ЕС) 2016/679 на Европейския парламент и на Съвета от 27 април 2016 г. относно защитата на физическите лица във връзка с обработването на лични данни и относно свободното движение на такива данни и за отмяна на Директива 95/46/ЕО ("ОРЗД"), с настоящото Ви информираме, че

1. Администраторът на Вашите лични данни, посочени във формуляра е DEDRA-EXIM sp. z o.o. със седалище в Прушков, на ул. 3 Maja 8, 05-800 Прушков (по-нататък: „Администратор”).
2. Вашите лични данни ще се обработват изключително с цел провеждане на гаранционната процедура на устройството съгласно ст. 6 ал. 1 буква “б” от Общия регламент за защита на личните данни (по-нататък: „ОРЗД”) Посочване на данните е доброволно, но е необходимо за провеждане на гаранционната процедура.
3. Вашите лични данни ще се обработват през срока на разглеждането на провеждане на гаранционната процедура и за архивни цели при необходимост от защита от евентуалните претенции към Администратора не по-дълго отколкото до датата на давността им.
4. Вашите лични данни могат да се обявяват изключително на операторите, обработващи данните в полза на Администратора въз основа на писмен договор за възлагане на обработването на личните данни, предоставящи, м.др. услуги по технически сервиз, хостинг или обслужване на уеб-сайта, по IT обслужване, на куриерска служба. Доставчиците на Администратора са задължени да осигурят защита на личните данни и да отговарят на изискванията на действащото законодателство, свързано със защита на личните данни и не могат да използват доверените им лични данни за целите, различни от определените в договор с Администратора.
5. Вашите данни няма да бъдат обработвани по автоматизиран начин, в това число във формата на профилиране, и няма да се предоставят в трета страна/международна организация.
6. Имате право на достъп до съдържанието на личните си данни и право всеки момент да ги коригирате, изтриете, ограничите обработването им, право да прехвърляте данните, право да подадете възражение.
7. По всякакви въпроси, свързани с обработването на Вашите лични данни от Администратора можете да се свържете на електронен адрес: daneosobowe@dedra.pl.;
8. Имате право да подадете жалба до органа, компетентен относно въпросите за защита на личните данни;

SI Vsebina

1. Fotografije in risbe
2. Opis naprave
3. Namen naprave
4. Omejitev uporabe
5. Tehnični podatki
6. Priprava na delo
7. Povezava z omrežjem
8. Vklop naprave
9. Uporaba naprave
10. Tekoče vzdrževanje
11. Rezervni deli in dodatki
12. Pomanjkljivosti, odpravljene samostojno
13. Dokončanje opreme
14. Informacije za uporabnike o odstranjevanju električne in elektronske opreme
15. Seznam delov za sestavno risbo
16. Garancijska kartica

Prevod izvirnih navodil
Izjava o skladnosti je na voljo v pisarni družbe Dedra Exim Ltd.
Splošni varnostni predpisi so vključeni v priročniku kot posebna knjižica.

OPOZORILO. Preberite vsa opozorila, označena s simbolom, in vsa navodila.

Neupoštevanje naslednjih opozoril in varnostnih navodil lahko povzroči električni udar, požar ali hude telesne poškodbe.

Vsa opozorila in navodila shranite za nadaljnjo uporabo.

2. Opis naprave

Slika A: 1. sesalna odprtina, 2. izpustna odprtina, 3. polnilni čep, 4. priključek rezervoarja, 5. stikalo za vklop/izklop, 6. rezervoar, 7. manometer, 8. tlačno stikalo, 9. izpustni čep, 10. zračnik.

3. Namen naprave

Enota je centrifugalna črpalka z membranskim hidrofornim rezervoarjem in je zasnovana za oskrbo gospodinjstev s čisto vodo. Hidrofor se lahko uporablja za oskrbo z vodo: škropilnih sistemov, namakalnih sistemov, zalivanja zelenih površin, naprav v stavbah itd.
Napravo je dovoljeno uporabljati pri obnovitvenih in gradbenih delih, v delavnicah za popravila, pri ljubiteljskih delih, pri čemer je treba upoštevati pogoje uporabe in dovoljene delovne pogoje iz navodil za uporabo.

4. Omejitve uporabe

Napravo lahko uporabljate le v skladu s spodnjimi "Dovoljenimi pogoji delovanja".

POZOR **Hidrofor se ne sme uporabljati za črpanje drugih medijev razen čiste vode. Ne sme se uporabljati za napeljave za pitno vodo. Ni primeren za neprekinjeno črpanje (kot obtočna črpalka, cirkulacijska črpalka, napajanje fontan itd.). Hidroforja ne priključite na vodovodni sistem.**

Nedovoljene spremembe mehanske in električne konstrukcije, kakršne koli spremembe, vzdrževalni posegi, ki niso opisani v navodilih za uporabo, bodo obravnavani kot nezakoniti in bodo povzročili takojšnjo izgubo garancijskih pravic, izjava o skladnosti pa bo postala neveljavna.
Zaradi napačne uporabe ali uporabe, ki ni v skladu z navodili za uporabo, boste takoj izgubili garancijske pravice.

Dovoljeni delovni pogoji

S2 15 min
Uporabljajte samo za čisto vodo z najvišjo temperaturo 35˚C. Zaščitite pred zmrzovanjem.

5. Tehnični podatki

Model	DED8877
Nazivna napetost [V / Hz]	230 / 50
Tlak [bar]	1,5-3
Nazivna moč [W]	1200
$_2$Največja višina [m H O].	44
Največji pretok [l/h]	3500
Stopnja zaščite	IPX4
Zaščitni razred	I
Najvišja temperatura črpane tekočine [˚C].	35
Priključek za dovodno vtičnico ["]	1
Razglašena raven Lwa [dB(A)].	78

6. Priprava na delo

POZOR **Vsa pripravljalna dela izvajajte, ko je enota izključena iz električnega omrežja.**

Načrtujte namestitev hidroforja tako, da bo čim bližje spodnjemu rezervoarju (vodoravno) in čim bližje gladini podzemne vode v spodnjem rezervoarju (navpično).

POZOR **Hidro črpalke ni dovoljeno namestiti, če geometrijska sesalna višina (razdalja med osjo črpalke in gladino podzemne vode v spodnjem rezervoarju) presega 7 m. Največja sesalna višina črpalke (izražena v metrih vodnega stolpca) je lahko večja (glejte tehnične podatke), vendar je treba pri tem upoštevati upor pretoka.**

Če naj bi hidrofor ostal trajno, je treba pod njim načrtovati temelj ali drugo vrsto stabilne podlage, na katero se lahko hidrofor pritrdi. Če je lokacija stalnega hidroforja zunaj, je treba uporabiti nadstrešek ali drugo vrsto pokrova, ki enoto ščiti pred padavinami. Črpalni sistem mora biti opremljen s protipovratnim ventilom in vodnim filtrom (ni vključen v komplet).

Črpalka v sistemu

Črpalke so zaključene z 1" notranjim palčnim navojem. Črpalko priključite na cevovodni sistem v skladu z navodili za uporabo, pri čemer poskrbite za zatesnitev priključkov in tlačni preizkus pred prvo uporabo.

Sesalna stran sistema

POZOR **Na sesalni strani črpalnega sistema mora biti nepovratni ventil, po možnosti na koncu sesalnega voda (pod gladino vode v spodnjem rezervoarju). Če je voda v spodnjem rezervoarju onesnažena, je treba na koncu sesalnega voda uporabiti predfiltre.**

Pri poenostavljenih hidravličnih izračunih je treba upoštevati, da vodoravni odseki na sesalni strani ustvarjajo upor med pretokom vode, kar učinkovito zmanjšuje geometrijsko sesalno višino. Za gladke cevi z nazivnim premerom 1'' se lahko predpostavi, da vodoravni odsek dolžine 7 m zmanjša razpoložljivo geometrijsko sesalno višino za 1 m. Uporaba cevi z manjšim premerom na sesalni strani črpalke ni priporočljiva, saj se močno poveča upor pri pretoku. Če obstaja dvom o pravilnosti projektirane povezave hidroforja z dolvodnim rezervoarjem, je treba za izvedbo hidravličnih izračunov zaprositi strokovnjaka.
Da bi preprečili zračenje črpalnega sistema, mora biti sesalni konec z nepovratnim ventilom in predfilterjem nameščen dovolj nizko od nivoja vode v spodnjem rezervoarju (ta razdalja je odvisna od oblike rezervoarja in hitrosti spuščanja nivoja vode med črpanjem, zato jo je treba načrtovati z ustreznim dodatkom). Za zaščito črpalke in sistema pred mehanskimi poškodbami in nabiranjem nečistoč v armaturah je na sesalni strani priporočljiv dodaten vodni filter (finejši od predfiltra,

z ustrezno velikimi mrežnimi očesi). Na sesalni strani se je treba izogibati uporabi armatur in sestavnih delov, ki lahko povzročijo povečanje pretočnega upora. To vključuje komponente, kot so reduktorji premera, dušilne odprtine, delno zaprti zaporni ventili, gibke cevi brez armaturne ojačitve itd. Pretirano dušenje pretoka na sesalni strani črpalke povzroči kavitacijo na rotorju in uničenje črpalke!

Poplavljanje sistema

Po namestitvi celotnega črpalnega sistema je treba črpalko napolniti. Odvijte čep odprtine za zalivanje (slika A, 3) in previdno natočite vodo. Za polnjenje sistema sta potrebna 2 litra (zmogljivost glave) z dodatkom za zmogljivost cevi na sesalni strani. Po polnjenju tesno zaprite odprtino za polnjenje s pokrovčkom.
Naprava je pripravljena za uporabo.

7. Povezava z omrežjem

Pred priključitvijo naprave na vir napajanja se prepričajte, da napajalna napetost ustreza vrednosti, navedeni na tipski ploščici.
Napajalna napeljava mora biti izvedena v skladu z bistvenimi zahtevami za električne inštalacije in mora izpolnjevati varnostne zahteve za uporabo. [2]Parametri najmanjšega preseka napajalnega kabla 1,5 mm in nazivna vrednost varovalke tipa C 16 A. Namestitev mora opraviti pooblaščeni električar. Pri uporabi podaljševalnih kablov poskrbite, da presek vodnika ne bo manjši od zahtevanega (glejte preglednico). Električni kabel namestite tako, da med delovanjem ni izpostavljen urezninam. Ne uporabljajte poškodovanih podaljškov. Redno preverjajte stanje napajalnega kabla. Ne vleci za napajalni kabel.

8. Vklop naprave

⚠ POZOR **Pred zagonom enote je treba opraviti korake, opisane v poglavju "Priprava na delovanje".**

Vklop naprave

Pri prvem zagonu hidroforja je treba odpreti (vsaj eno) pipo na izpustni strani, da se omogoči odzračevanje celotnega črpalnega sistema. Če črpalka 30 sekund po prvem zagonu ne začne črpati vode, jo izklopite in ponovno poskusite zaliti (glejte Priprava na delovanje / Zalivanje sistema).
Pritisnite gumb za vklop/izklop (slika A, 5), da vklopite hidrofor.

9. Uporaba naprave

Regulacija pretoka (smer pretoka, tlak, razdelitev) se izvaja s pomočjo priključkov na izpustni strani črpalnega sistema. Uporaba omejitev pretoka, regulacije in dušenja na sesalni strani črpalnega sistema ni dovoljena.
Dejanski pretok črpalke je odvisen od upornosti pretoka v sistemu. Za natančno določitev pretoka je treba oceniti ali določiti značilnosti cevi v sistemu in jih narisati na značilnosti črpalke. Na presečišču karakteristik je točka interakcije med črpalko in sistemom, ki določa dejanske vrednosti izpusta in izgube tlaka v sistemu. Karakteristike črpalke so prikazane na sliki B. Značilnosti cevi, armatur itd. - so na voljo pri proizvajalcih zgoraj navedenega. Če ste v dvomih, se posvetujte s strokovno usposobljeno osebo na tem področju ali naročite hidravlični izračun sistema pri strokovnjaku.
Hidrofor nadzoruje tlačno stikalo (tlačno stikalo, slika A, 8), katerega tovarniških nastavitev ne smete spreminjati sami. Če ugotovite, da tlačno stikalo ne deluje pravilno, ga dajte preveriti in nastaviti strokovnjaku za hidravliko.
Hidrofor izklopite tako, da stikalo prestavite v položaj "0".

10. Tekoče vzdrževanje

⚠ POZOR **Vsa vzdrževalna dela izvajajte, ko je enota izključena iz električnega omrežja.**

Hidrofor je opremljen z manometrom (slika A, 7), ki kaže tlak vode v sistemu. Razpon tlaka za izklop in vklop črpalke je od približno 1,5 bara (vklop črpalke, če tlak pade pod to vrednost) do približno 3,0 bara (izklop črpalke, če tlak v sistemu preseže to vrednost).
V rezervoarju je membrana (slika A, 6), ki ločuje vodo v sistemu od zračne blazine in je odgovorna za črpanje vode iz rezervoarja v sistem, ko črpalka ne deluje.

⚠ POZOR **Tlak zraka v rezervoarju ne sme biti ne prenizek ne previsok, saj se črpalka prepogosto vklaplja in izklaplja, kar lahko povzroči poškodbe naprave. Tlak zračne blazine v rezervoarju je treba redno preverjati (vsaj enkrat na četrtletje) in ga po potrebi zvišati. Če se hidro črpalka prepogosto vklaplja, je treba preveriti tlak zračne blazine.**

Pri normalnem in pravilnem delovanju se hidrofor ne sme vklopiti več kot 12-krat na dan (ob predpostavki, da distribucija vode poteka večinoma podnevi, se ne sme vklopiti več kot enkrat na uro).
Tlačno preverjanje je treba opraviti pri ničelnem (atmosferskem) tlaku vode v rezervoarju. To storite tako, da hidrofor odklopite od električnega omrežja in odprete odvzemni ventil na izpustni strani sistema.

⚠ POZOR **Pri prilagajanju tlaka v blazini je zlasti pomemben hidrostatični tlak vode v sistemu (višina vodnega stolpca nad hidroforjem). Da bi zmanjšali njegov vpliv, je treba odpreti pipo, katere navpična razdalja je čim bližje osi hidroforja.**

Odvijte pokrovček na zadnji strani rezervoarja (slika A, 10), priključite manometer z nastavkom za avtomobilske ventile (Schraderjev ventil) in preverite tlak. Ta mora znašati približno 1,5 bara. Prav tako mora biti nekoliko nižji (0,1-0,2 bara) od spodnjega preklopnega tlaka tlačnega stikala. Če ste v dvomih, ali je bila nastavitev pravilno izvedena, poiščite pomoč usposobljenega vodovodarja.
Če je hidrometer nameščen zunaj in ga je treba zaradi zaščite pred zmrzaljo odstraniti in prestaviti, izpraznite sistem skozi odtočni nastavek (slika A, 9). Odvijte čep izpustne vtičnice, odprite ventile na izpustni strani sistema in čep za zalivanje (slika A, 3), da prezračite sistem in olajšate praznjenje. Nato razstavite hidrofor, ga temeljito posušite in prenesite v prostor za shranjevanje.

11. Rezervni deli in dodatki

Za nakup rezervnih delov in dodatne opreme se obrnite na Dedra Exim Service. Kontaktne podatke najdete na strani 1 priročnika.

Pri naročanju rezervnih delov navedite številko serije na ploščici in številko dela iz montažne risbe.
V garancijskem obdobju se popravila izvajajo v skladu s pogoji, navedenimi v garancijskem listu. Okvarjeni izdelek oddajte v popravilo na mestu nakupa (prodajalec je dolžan sprejeti okvarjeni izdelek), pošljite ga v osrednji servisni center podjetja Dedra Exim ali ga pošljite v servisni center, ki je najbližje vašemu kraju bivanja (seznam servisnih centrov na www.dedra.pl). Priložite izpolnjen garancijski list. Po poteku garancijskega roka popravila izvaja osrednji servis. Okvarjeni izdelek pošljite servisnemu centru (stroške pošiljanja plača uporabnik).

12. Samostojno odpravljanje napak

⚠ POZOR **Preden začnete sami odpravljati težave, enoto izključite iz električnega omrežja.**

Problem	Vzrok	Rešitev
Naprava ne deluje	Napajalni kabel je napačno priključen ali poškodovan.	Vtič potisnite še bolj v vtičnico in preverite napajalni kabel. Če ugotovite, da je napajalni kabel poškodovan, aparat dajte na servis.
	V vtičnici ni napetosti.	Preverite napetost v vtičnici. Preverite, ali se ni sprožila varovalka.
	Okvarjeno plavajoče stikalo.	Potrebna je zamenjava stikala z novim - enoto oddajte na servis.
	Toplotna zaščita se je sprožila.	Pritisnite gumb na toplotni zaščiti.
	Zamašeni filtri za vodo	Očistite filtre, sprostite blokado pretoka
	Prezračevanje s črpalko	Preverite, ali sistem pušča, preverite pravilno delovanje povratnega ventila, po potrebi zamenjajte okvarjene komponente, ponovno napolnite sistem.
	Pokvarjen rotor črpalke	Napravo dajte servisirati
Motor deluje, vendar črpalka ne črpa vode	upognjena gibljiva cev v sistemu ali blokiran pretok	Odklopite sistem, zamenjajte gibljivo cev z ustrezno trdno cevjo in odstranite oviro.
	Zamašeni filtri za vodo	Očistite filtre, sprostite blokado pretoka
	Prezračevanje črpalke, puščanje sistema	Preverite, ali sistem pušča, preverite pravilno delovanje povratnega ventila, po potrebi zamenjajte okvarjene komponente.
	Pokvarjen rotor črpalke	Napravo dajte servisirati
Hidrofor se vklaplja prepogosto (več kot enkrat na uro)	Prenizek tlak v zračni blazini	Preverite tlak v zračnih blazinah in ga dopolnite.
	Previsok tlak v zračni blazini	Preverite tlak v zračnih blazinah in presežek izpustov
	Nepravilno nastavljen zgornji in spodnji tlak na tlačnem stikalu	Napravo dajte servisirati
Prenizki tlak vode na iztočni strani sistema	Nepravilno nastavljen zgornji tlak na tlačnem stikalu	Napravo dajte servisirati
Hrup v napravi	Kavitacija rotorja	Odstranite prevelik upor pretoka na sesalni strani, temeljito popravite ali zamenjajte vgradnjo
Hrup v sistemu in/ali prezračevana motna voda na izstopni strani sistema	uhajanje na sesalni strani sistema	Pregled vodovodnega sistema in popravila

13. Dokončanje opreme

1. vrtna črpalka - 1 kos,

14. Informacije za uporabnike o odstranjevanju električne in elektronske opreme (velja za gospodinjstva)



Simbol, ki je prikazan na izdelkih ali spremljajoči dokumentaciji, označuje, da se okvarjene električne ali elektronske opreme ne sme odlagati med gospodinjske odpadke. Če želite sestavne dele odstraniti, ponovno uporabiti ali predelati, jih je pravilno odnesti na specializirano zbirno mesto, kjer jih bodo sprejeli brezplačno. Informacije o lokacijah zbirnih mest za odpadno opremo zagotavljajo lokalni organi, npr. na svojih spletnih straneh.
S pravilnim odstranjevanjem naprave lahko ohranimo dragocene vire ter se izognemo negativnim vplivom na zdravje in okolje zaradi morebitne prisotnosti nevarnih snovi, mešanic in sestavnih delov v napravi.

Za nepravilno odlaganje odpadkov veljajo kazni v skladu z ustreznimi lokalnimi predpisi.
Uporabniki v državah EU: Če morate odstraniti električno ali elektronsko opremo, se obrnite na najbližjo prodajno mesto ali dobavitelja, ki vam bo posredoval dodatne informacije.
Odstranjevanje odpadkov v državah zunaj Evropske unije: Ta simbol velja samo za države znotraj Evropske unije. Če morate ta izdelek odstraniti, se za pravilen način odstranjevanja obrnite na lokalne organe ali prodajalca.

Garancijski list

na spletni strani .

Hidrofor

Številka naročila: ..... Številka serije: .....

(v nadaljnjem besedilu: izdelek)

Datum nakupa izdelka: .....

Žig prodajalca

Datum in podpis prodajalca: .....

Izjava uporabnika:

Potrjujem, da sem bil seznanjen z garancijskimi pogoji in posledicami neupoštevanja navodil iz navodil za uporabo in garancijskega lista. Seznanjen sem s pogoji te garancije, kar potrjujem z lastnoročnim podpisom:

....

Datum in kraj Podpis uporabnika

I. Odgovornost za izdelek

1. Garant - Dedra Exim Sp. z o.o. s sedežem v Pruszkowu, naslov: 3 Maja 8, 05-800 Pruszków, KRS 000006251 7, Okrožno sodišče za glavno mesto Varšavo v Varšavi, XIV gospodarski oddelek Državnega sodnega registra, NIP 527-020-49-33, osnovni kapital: PLN 100.980,00.
2. Garant pod pogoji, določenimi v tem garancijskem listu, jamči za izdelek, ki izvira iz Garantove distribucije.
3. Odgovornost v okviru garancije zajema le napake, ki izhajajo iz vzrokov, ki so bili značilni za izdelek v času, ko je bil izročen uporabniku.
4. Uporabnik je na podlagi garancije upravičen do brezplačnega popravila izdelka, če se je napaka pokazala v garancijskem roku. Način popravila Izdelka (način popravila) je v pristojnosti Garanta. Če garant ugotovi, da popravilo ni mogoče, si pridržuje pravico do zamenjave okvarjenega elementa ali celotnega izdelka z brezhibnim, znižanja cene izdelka ali odstopa od pogodbe.
V zvezi z uporabnikom, ki ni potrošnik v smislu zakona z dne 23. aprila 1964. Civilnega zakonika, je odgovornost Garanta za škodo, ki izhaja iz te garancije in/ali v zvezi z njeno sklenitvijo in izvajanjem, ne glede na pravni naslov, omejena na največ vrednost izdelka z napako.

II. Jamstveno obdobje

Sestavni deli izdelka	Trajanje garancijske zaščite
Hidrofor	24 mesecev od datuma nakupa izdelka, kot je navedeno na tej garancijski kartici.

III. Pogoji za koriščenje zavarovanja

Uporabnik mora predložiti izpolnjen garancijski list za izdelek in dokazati okoliščine nakupa izdelka, npr. s predložitvijo računa, računa itd. Zaradi učinkovite obravnave reklamacij je priporočljivo, da uporabnik skupaj z izdelkom predloži vse sestavne dele, navedene v poglavju "Kompletiranje naprave" v uporabniškem priročniku.
2. da uporabnik upošteva priporočila iz navodil za uporabo in garancijskega lista.
3.Jamstvo velja samo za ozemlje Republike Poljske in EU.
4.Garancija ne krije napak na izdelku, ki nastanejo zlasti zaradi:
a. Če uporabnik ne upošteva pogojev iz navodil za uporabo, zlasti glede pravilnega delovanja, vzdrževanja in čiščenja;
b. Uporabnik uporablja čistila ali sredstva za vzdrževanje, ki niso v skladu z navodili za uporabo;
c. neustrezno skladiščenje in prevoz izdelka s strani uporabnika;
d. nepooblaščene spremembe in/ali predelave izdelka s strani uporabnika, ki niso bile dogovorjene s garantom;
e. če uporabnik v izdelku uporablja potrošni material, ki ni v skladu z navodili za uporabo.
5. Uporabnik, ki ni potrošnik v smislu zakona z dne 23. aprila 1964. civilnega zakonika, izgubi garancijo za izdelek, v katerem:
- je uporabnik odstranil, spremenil ali poškodoval serijske številke, oznake datuma in merilne tablice;
- če je uporabnik poškodoval plombe ali če so na njih vidni znaki nedovoljenega poseganja.
Opozorilo: Uporabnik mora dejavnosti, povezane z vsakodnevnim delovanjem izdelka, ki med drugim izhajajo iz navodil za uporabo, izvajati sam in na lastne stroške.

IV. Pritožbeni postopek

1. Če se ugotovi, da izdelek deluje nepravilno, se morate pred vložitvijo zahtevka prepričati, da so bili pravilno izvedeni vsi ukrepi, navedeni zlasti v navodilih za uporabo.
2. Priporočljivo je, da pritožbo vložite takoj, po možnosti v 7 dneh po tem, ko opazite napako na izdelku. Uporabnik, ki ni potrošnik v smislu zakona z dne 23. aprila 1964. Civilnega zakonika, izgubi pravice, ki izhajajo iz te garancije, če reklamacije ne vloži v 7 dneh.
3. Reklamacija se lahko med drugim sporoči na mestu nakupa izdelka, pri garancijskem servisu ali pisno na naslov: Dedra Exim Sp. z o.o., ul. 3 Maja 8, 05-800 Pruszków.
4. Uporabnik lahko vloži pritožbo prek obrazca, ki je na voljo na spletni strani www.dedra.pl. ("Obrazec za reklamacijo zaradi garancije").
5. Naslovi garancijskega servisa za posamezne države so na voljo na spletni strani www.dedra.pl. Če za posamezno državo ni garancijskega servisa, je priporočljivo, da garancijske zahtevke naslovite na: 3 Maja 8, 05-800 Pruszków (Poljska).
6. Zaradi varnosti uporabnika je uporaba izdelka z napako prepovedana.
7. Opozorilo: Uporaba okvarjenega izdelka je nevarna za zdravje in življenje uporabnika.
8. Obveznosti iz garancije bodo izpolnjene v 14 delovnih dneh, šteto od datuma, ko uporabnik dostavi reklamirani izdelek.
9. Priporočamo, da okvarjeni izdelek očistite, preden ga dostavite v reklamacijo. 10. Priporoča se, da se izdelek, ki se reklamira, med prevozom skrbno zaščiti pred poškodbami (priporoča se, da se izdelek, ki se reklamira, dostavi v originalni embalaži).
10. Garancijski rok se podaljša za čas, ko uporabnik zaradi napake ni mogel uporabljati izdelka, za katerega velja garancija.
Garancija ne izključuje, omejuje ali zadrži pravic uporabnika, ki jih ima v skladu s predpisi o garanciji za napake prodanega blaga.

V skladu s členom 13(1) in (2) Uredbe (EU) 2016/679 Evropskega parlamenta in Sveta z dne 27. aprila 2016 o varstvu posameznikov pri obdelavi osebnih podatkov in o prostem pretoku takih podatkov ter o razveljavitvi Direktive 95/46/ES (v nadaljnjem besedilu: RODO) vas obveščamo

1. Skrbnik vaših osebnih podatkov, podanih v obrazcu, je DEDRA-EXIM sp z o.o. s sedežem v Pruškovu [Pruszków], ul. 3 Maja 8, 05-800 Pruszków, Poljska (v nadaljevanju: "Skrbnik").
2. Vaši podatki bodo obdelovani le za namene izvedbe garancijskega postopka zanapravo v skladu s črko b prvega odst. 6. člena Splošne uredbe o varstvu podatkov EU (v nadaljevanju: »SUVP«). Dajanje podatkov je prostovoljno, a nujno potrebno za izvedbo garancijskega postopka.
3. Vaše podatke bomo obdelovali skozi čas potekanja garancijskega postopka in za namene arhiviranja za primer morebitne potrebe obrambe pred zahtevki do Skrbnika, vendar najdlje do izteka roka njihovega zastaranja.
4. Vaše podatke se sme razkriti samo subjektom, ki obdelujejo podatke za Skrbnika na podlagi pisne pogodbe o zaupanju osebnih podatkov v obdelavo in sicer, med drugim, subjektom, ki izvajajo storitve tehničnega servisa, storitve gostovanja ter vzdrževanja spletnega mesta, IT storitve, izvajalcem kurirskih storitev ipd.. Skrbnikovi dobavitelji so dolžni zagotavljati varnost podatkov ter izpolnjevati zahteve obvezujočih predpisov prava v zvezi z varstvom osebnih podatkov ter ne smejo uporabljati zaupanih jim osebnih podatkov za namene, ki niso določeni v pogodbi s Skrbnikom.
5. Vaši podatki ne bodo obdelovani na avtomatiziran način, v tem na način profiliranja, in ne bodo posredovani v tretjo državo/mednarodni organizaciji.
6. Imate v vsakem trenutku pravico dostopa do svojih podatkov ter pravico do popravka, izbrisa, omejitve obdelave le-teh, pravico do prenosa podatkov na drug subjekt, pravico do ugovora zoper njihovo obdelavo.
7. V vseh zadevah v zvezi z obdelavo vaših osebnih podatkov s strani Skrbnika nas lahko kontaktirate s sporočilom na ta e-poštni naslov: daneosobowe@dedra.pl ;
8. Imate pravico vložiti pritožbo pri organu, ki je v dani državi pristojen za varstvo osebnih podatkov;

HR Sadržaj

1. Slike i crteži
2. Opis uređaja
3. Namjena uređaja
4. Ograničena uporaba
5. Tehnički podaci
6. Priprema za rad
7. Priključak u struju
8. Uključivanja uređaja
9. Korištenje uređaja
10. Tekuće aktivnosti opsluživanja
11. Zamjenski dijelovi i pribor
12. Samostalno uklanjanje kvarova
13. Sastavni dijelovi uređaja
14. Informacija za korisnike o zbrinjavanju električnih i elektronskih alata
15. Jamstveni list

Izjava o sukladnosti se nalazi u sjedištu Dedra Exim Sp. z o.o.
Opći propisi o sigurnosti su priloženi uputama kao posebna knjižica.

UPOZORENJE. Pročitajte sva upozorenja označena simbolom i sve upute.

Zbog nepoštivanje dolje navedenih upozorenja i sigurnosnih napomena može doći do strujnog udara, požara ili ozbiljnih povreda korisnika.

Zadržite sva upozorenja i upute radi naknadne uporabe .

2. Opis uređaja

Crtež A: 1. Usisni nastavak, 2. Tlačni nastavak, 3. Ispusni čep, 4. Priključak spremnika, 5. Prekidač, 6. Spremnik, 7. Manometar, 8. Tlačni prekidač, 9. Čep za ispuštanje, 10. Ventil

3. Namjena uređaja

Uređaj je centrifugalna pumpa s membranskom hidroforskom posudom, namijenjen za opskrbu kućanskih instalacija čistom vodom. Hidrofor možete koristiti za opskrbu vodom: sustava prskalica, sustava za navodnjavanje, zalijevanje zelenih površina, instalacije u zgradama itd.

Dozvoljeno je koristiti uređaj prilikom obavljanja renovacijskih i građevinskih radova, u servisnim radionicama, pri amaterskim radovima uz poštivanje uvjeta korištenja i dopuštenih radnih uvjeta naznačenih u uputama za uporabu.

4. Ograničena uporaba

Uređaj se može koristiti samo u skaldu s niže navedenim „Dopuštenim uvjetima rada".

⚠ NAPOMENA **Hidrofor nemojte može koristiti za crpljenje drugih medija osim čiste vode. Nemojte koristiti za instalaciju pitke vode Nije prikladan za kontinuirano crpljenje vode (u cirkulacijskim pumpama, fontanama itd.). Hidrofor nemojte priključivati na vodovodnu mrežu.**

Samoinicijativne promjene u mehaničkoj i električkoj konstrukciji, sve ingerencije u uređaj, a isto tako korištenje uređaja na način koji nije opisan u uputama, smatraju se neovlaštenim djelovanjem i uzrokuju trenutačni gubitak jamstvenih prava, a izjava o usklađenosti u tom slučaju postaje nevažeća.
Zbog nenamjenske uporabe ili korištenja uređaja na način koji nije usklađen s uputama za uporabu dolazi do trenutačnog gubitka jamstvenih prava.

Dopušteni radni uvjeti
S2 15 min Koristite samo za čistu vodu s temperaturom najviše od 35°C. Zaštitite od zamrzavanja.

5. Tehnički podaci

Model	DED8877
Nazivni napon [V / Hz]	230 / 50
Tlak [Bar]	1,5-3
Nazivna snaga [W]	1200
Maksimalna visina podizanja [m H_2O]	44
Maksimalni protok [l/h]	3500
IP stupanj	IPX4
Klasa zaštite od udara	I
Maksimalna temperatura crpljene tekućine [°C]	35
Priključak tlačnog nastavka ["]	1
Zajamčena razina Lwa [dB(A)]	78

6. Priprema za rad

⚠ NAPOMENA **Sve pripremne aktivnosti obavljajte kad je uređaj isključen iz izvora napajanja.**

Postavljanje hidrofora planirajte tako da bude što bliže donjem rezervoaru (vodoravno) i što bliže površini vode u donjem rezervoaru (okomito).

⚠ NAPOMENA **Nemojte instalirati hidrofor ako geometrijska visina crpljenja (udaljenost između osi pumpe i površine vode u donjem spremniku) iznosi više od 7 m. Najveća usisna visina pumpe (izražena u metrima stupca vode) može biti veća (vidi tehničke podatke), ali je višak potrebno zadržati radi otpora protoka.**

Ako hidrofor planirate koristiti za stalno, stavite ispod njega temelj ili drugu vrstu stabilne podloge na koju ga ćete fiksirati. Ako je mjesto trajne ugradnje hidrofora na otvorenom, osigurajte zaštitu od oborina, odnosno krov ili pokrivač. Crpni sustav treba biti opremljen povratnim ventilom i filterom za vodu (nije isporučen s uređajem).

Pumpa u sustavu

Nastavci pumpe imaju unutarnje navoje od 1 inča. Pumpu spojite sa cijevnim sustavom, imajući na pameti da prije prve uporabe treba zabrtviti spojeve i provjeriti tlak.

Crpna strana sustava

Na crpnoj strani sustava pumpe treba ugraditi povratni ventil, po mogućnosti na kraju usisnog voda (ispod površine vode u donjem rezervoaru). Ako je voda u donjem rezervoaru prljava, instalirajte predfiltere na kraju crpnog voda.

Ako radite pojednostavljene hidrauličke proračune, imajte na umu da vodoravni dijelovi na crpnoj strani tijekom protoka vode pružaju otpor, učinkovito smanjujući geometrijsku visinu crpljenja. Za glatke cijevi nazivnog promjera 1" možemo pretpostaviti da vodoravni presjek od 7 m smanjuje raspoloživu geometrijsku visinu usisavanja za 1 m. Na crpnoj strani pumpe nije preporučeno koristiti cijevi manjeg promjera, jer dolazi do znatnog povećanja otpora protoka. Ako niste sigurni je li ispravno planirano priključivanje hidrofora na donji rezervoar, zatražite pomoć stručnjaka u kako biste izvršili hidrauličke proračune.
Kako biste spriječili ulazak zraka u crpni sustav, nastavak crpne strane s povratnim ventilom i predfilterom treba se nalaziti niže od razine vode u donjem rezervoaru (ta udaljenost ovisi o obliku rezervoara i brzini pada razine vode tijekom crpljenja, treba je planirati s odgovarajućim viškom). Kako biste pumpu i sustav zaštitili od mehaničkih oštećenja i nakupljanja prljavštine u armaturi, upotrijebite dodatni filter za vodu na crpnoj strani (gušćeg od predfiltra, s pravilno odabranom mrežicom).
Na usisnoj strani izbjegavajte korištenje armature i komponenata koji mogu uzrokovati povećanje otpora protoka. Ovo se odnosi na smanjivanje promjera, prigušne elemente, djelomično zatvorene zaporne ventile, fleksibilna crijeva bez oklopnog ojačanja itd. Prekomjerno prigušivanje protoka na usisnoj strani pumpe uzrokuje kavitaciju na rotoru i uništenje pumpe!

Punjenje sustava

Nakon što montirate cijeli crpni sustav, pumpu napunite vodom. Odvrnite čep nastavka za punjenje (Crtež A, 3) i oprezno ulijte vodu. Za punjenje sustava potrebna je 1 litra (kapacitet glave), i malo više za kapacitet cijevi na usisnoj strani. Nakon punjenja nepropusno zatvorite nastavak za punjenje pomoću čepa.
Uređaj je spreman za rad.

7. Priključak u struju

Prije nego uređaj priključite na struju, provjerite da li se napon napajanja podudara s vrijednostima iz tipske pločice.
Instalacija napajanja treba biti napravljena u skladu s osnovnim zahtjevima za električne instalacije i ispunjavati zahtjeve za sigurno korištenje. Parametri minimalnog presjeka kabela za napajanje 1,5 mm2 i nazivne vrijednosti C 16A osigurača Instalaciju treba obaviti ovlašten električar. Ako upotrebljavate produžni kabel, obratite pozornost da presjek žile ne bude manji od potrebnog (vidite tabelicu). Električni kabel posložite tako da tijekom rada ne bude izložen rezanju. Ne upotrebljavajte oštećene produžne kablove. Povremeno provjerite tehničko stanje priključnog kabela. Nemojte povlačiti za priključni kabel.

8. Uključivanja uređaja

⚠ NAPOMENA **Prije pokretanja uređaja obavezno obavite aktivnosti opisane u poglavlju „Priprema za rad".**

Uključivanja uređaja

Prvo pokretanje hidrofora treba izvesti s otvorenim ventilom slavine na tlačnoj strani (barem jedan) kako bi se omogućilo odzračivanje cijelog crpnog sustava. Ako pumpa ne počne crpiti vodu 30 sekundi nakon prvog pokretanja, isključite pumpu i pokušajte ju ponovno napuniti (vidi: Početak / punjenje sustava).
Za pokretanje hidrofora, pritisnite gumb prekidača (Crtež A, 5).

9. Korištenje uređaja

Za regulaciju protoka (smjer protoka, tlak, rastavljanje) služe priključci na tlačnoj strani crpnog sustava. Zabranjeno je smanjivati protok, podešavati ga ili prigušivati a na usisnoj strani crpnog sustava.
Stvarna potrošnja pumpe ovisit će o otporu protoka u cijelom sustavu. Kako biste precizno odredili protok, procijenite ili odredite karakteristike cijevi u sustavu i postavite ih na karakteristike pumpe. Na mjestu križanja karakteristika nalazi se točka suradnje pumpe i sustava, koja će odrediti stvarne vrijednosti potrošnje i gubitaka tlaka u sustavu. Karakteristike pumpe – pogledajte crt. B. Karakteristike vodova, armature itd. – dostupno kod proizvođača tih proizvoda. Po potrebi, obratite se kompetentnoj osobi ili hidraulički proračun sustava naručite kod stručnjaka.
Hidroforom se upravlja pomoću tlačnog prekidača (tlačni prekidač, crtež A, 8), čije tvorničke postavke ne smijete sami mijenjati. Ako se utvrdi da hidrofor ne radi ispravno, neka pregled i podešavanje izvrši stručnjak kvalificiran za područje hidraulike.
Hidrofor se isključuje postavljanjem prekidača u položaj "0".

10. Tekuće aktivnosti opsluživanja

⚠ NAPOMENA **Sve servisne aktivnosti obavljajte kad je uređaj isključen iz izvora napajanja.**

Hidrofor je opremljen manometrom (crtež A, 7) koji očitava tlak vode u sustavu. Raspon tlakova za isključivanje i uključivanje pumpe iznosi od cca 1,5 bara (pumpa se uključuje ako tlak padne ispod ove vrijednosti) do cca 3,0 bara (pumpa se isključuje kada tlak u sustavu premaši ovu vrijednost).
U spremniku se nalazi membrana (crtež A, 6) koja odvaja vodu u sustavu od zračnog jastuka, odgovornog za crpljenje u sustav vode iz spremnika kada pumpa ne radi.

⚠ NAPOMENA **Tlak zraka u spremniku ne smije biti prenizak niti previsok, jer bi se pumpa prečesto uključivala i isključivala, što može uzrokovati oštećivanje uređaja. Treba redovito provjeravati i po potrebi povećavati tlak zračnog jastuka u spremniku (barem jednom u tromjesečju). Ako se pumpa u hidroforu uključuje prečesto, provjerite tlak u zračnom jastuku.**

Uz normalan i pravilan rad, hidrofor se ne trebao uključivati češće od 12 puta dnevno (ako pretpostavimo da se voda troši uglavnom tijekom dana, ne smije se uključivati češće od jednom na sat).

⚠ NAPOMENA Provjeru tlaka treba provesti kad atmosferski tlak vode u rezervoaru vode iznosi nula. Kako biste to učinili, hidrofor isključite iz opskrbne mreže i otvorite crpni ventil na tlačnoj strani sustava.

⚠ NAPOMENA **Hidrostatski tlak vode u sustavu (visina vodenog stupca iznad hidrofora) je posebno važan pri podešavanju tlaka zračnog jastuka. Kako biste ograničili njegov utjecaj, otvorite crpni ventil koji je okomito što bliže osi hidrofora.**

Odvrnite poklopac na stražnjoj strani rezervoara (crtež A, 10), manometar spojite s nastavkom koji odgovara ventilu automobila (Schraderov ventil) i provjerite tlak. Tlak bi trebao iznositi oko 1,5 bara. Tlak treba biti i nešto niži (za 0.1 – 0.2 bara) od nižeg tlaka tlačnog prekidača. Ako niste sigurni da je podešavanje ispravno, zatražite pomoć kvalificiranog vodoinstalatera.
Ako je hidrofor instaliran vani i želite ga je rastaviti i premjestiti radi zaštite od smrzavanja, kroz odvodnu cijev ispustite vodu iz sustava. (Crtež A, 9). Kako biste prozračili sustav i lakše ispustili vodu, odvrnite čep s odvodnog nastavka, otvorite ventile na tlačnoj strani sustava i čep za punjenje (crtež A, 3). Zatim hidrofor demontirajte, temeljito ga osušite i premjestite na mjesto skladištenja.

11. Zamjenski dijelovi i pribor

Kako biste nabavili zamjenske dijelove i pribor, kontaktirajte Dedra Exim Servis. Podaci za kontakt se nalaze na 1. stranici uputa.
Prilikom naručivanja zamjenskih dijelova navedite broj partije označen na tipskoj ploči i broj dijela iz montažni crtež.
U jamstvenom roku popravci se obavljaju prema pravilima iž jamstvenog lista. Reklamirani proizvod odnesite na popravak na mjesto nabave istog (prodavatelj je dužan primiti reklamirani proizvod), poslati ga centralnoj službi Dedra Exim ili poslati u servisni centar najbliži vašem mjestu prebivališta (popis servisera je objavljen na web stranici www.dedra.pl). Molimo, priložite popunjen jamstveni list. Nakon isteka jamstvenog roka popravke obavlja centralni servis. Oštećen proizvod pošaljite serviserima (troškove poštarine snosi korisnik).

12. Samostalno uklanjanje kvarova

NAPOMENA **Prije nego počnete samostalno uklanjati greške, uređaj isključite iz napajanja.**

Problem	Uzrok	Rješenje
Uređaj se ne pokreće	Priključni kabel nije dobro priključen ili je oštećen	Utikač ugurajte dublje u utičnicu, provjerite priključni kabel. Ako je priključni kabel oštećen, uređaj odnesite na servis.
	U utičnici nema napona.	Provjerite napon u utičnici. Provjerite osigurač.
	Plutajuća sklopka je oštećena.	Potrebno je zamijeniti prekidač novim – odnesite uređaj na servis.
	Uključio se toplinski osigurač.	Pritisnite gumb na ormaru za toplinsku zaštitu.
	Začepljeni filtri za vodu	Očistite filtere, deblokirajte protok
	Zrak u sustavu pumpe	Provjerite nepropusnost sustava, provjerite radi li ispravno povratni ventil, po potrebi zamijenite pokvarene dijelove, ponovno napunite sustav
	Oštećen rotor pumpe	Uređaj odnesite serviserima
Motor radi, ali pumpa ne crpi vodu	Savijeno fleksibilno crijevo sustava ili blokiran protok	Rastavite sustav, fleksibilno crijevo zamijenite crijevom dovoljne izdržljivosti, maknite uzrok začepljenja
	Začepljeni filtri za vodu	Očistite filtere, deblokirajte protok
	Zrak u sustavu pumpe, curenje sustava	Provjerite nepropusnost sustava, provjerite radi li ispravno povratni ventil, po potrebi zamijenite pokvarene dijelove
	Oštećen rotor pumpe	Uređaj odnesite serviserima
Hidrofor se uključuje prečesto (više nego jednom na sat)	Premali tlak zračnog jastuka	Provjerite tlak zračnog jastuka i dopunite
	Previsok tlak zračnog jastuka	Provjerite tlak u zračnom jastuku i ispustite višak
	Nepravilno postavljeni gornji i donji tlak na tlačnom prekidaču	Uređaj odnesite serviserima
Premali tlak vode na tlačnoj strani	Nepravilno postavljeni gornji tlak na tlačnom prekidaču	Uređaj odnesite serviserima
Buka u sustavu	Kavitacija na rotoru	Uklonite višak otpora protoka na crpnoj strani, obavite popravke ili zamijenite sustav
Buka u sustavu i/ili mutna voda na ispusnoj strani sustava	Propuštanje na crpnoj strani sustava	Pregledajte vodovodni sustav i obavite popravke

13. Sastavni dijelovi uređaja

1. Vrtna pumpa – 1 kom,

14. Informacija za korisnike o zbrinjavanju električnih i elektroničkih uređaja (odnosi se na kućanstva)

Ovaj simbol postavljen na proizvode ili popratnu dokumentaciju obavještava da se neispravni električni ili elektronički uređaji ne smiju odlagati s kućnim otpadom. Ispravan postupak u slučaju potrebe za zbrinjavanjem, ponovnom uporabom ili oporabom komponenti sastoji se od prijenosa uređaja na specijalizirano sabirno mjesto, gdje će biti besplatno prihvaćen. Informacije o lokacijama sabirnih točaka otpadne opreme pružaju lokalne vlasti, npr. na svojim web stranicama.
Pravilno zbrinjavanje uređaja omogućuje očuvanje dragocjenih resursa i izbjegavanje negativnog utjecaja na zdravlje i okoliš, do kojeg dolazi zbog mogućnosti da uređaji sadrže opasne tvari, smjese i sastavne dijelove.
Nepravilno odlaganje otpada podliježe kaznama predviđenim relevantnim lokalnim propisima.
Korisnici u zemljama Europske unije: Ako trebate odložiti električnu ili elektroničku opremu, obratite se najbližem prodavaču ili dobavljaču za dodatne informacije.

Odlaganje u zemljama izvan Europske unije: Ovaj simbol vrijedi samo za zemlje Europske unije. Ako trebate zbrinuti ovaj proizvod, obratite se lokalnim vlastima ili trgovcu radi pravilnog zbrinjavanja.

Jamstveni list

na

Hidrofor

Kataloški broj: …… br. partije:.....

(u daljnjem tekstu Proizvod)

Datum nabavke Proizvoda: .....

Pečat prodavača

Datum i potpis prodavača: .....

Izjava Korisnika:

Potvrđujem da sam upoznat s uvjetima jamstva i posljedicama nepoštivanja smjernica sadržanih u Uputama za upotrebu i jamstvenom listu. Upoznat sam s uvjetima ovog jamstva, što potvrđujem svojim potpisom:

....

Datum i mjesto Potpis Korisnika

I. Odgovornost za Proizvod

1. Jamac - Dedra Exim Sp. z o.o. sa sjedištem u Pruszkówu, adresa: ul. 3 Maja 8, 05-800 Pruszków, KRS 0000062517, Općinski sud za glavni grad Varšavu u Varšavi, XIV Gospodarski odjel Državnog sudskog registra, PIB 527-020-49-33, osnovni kapital: 100 980.00 PLN.
2. Pod uvjetima navedenim u ovom jamstvenom listu, Jamac daje jamstvo za Proizvod koji dolazi iz Jamčeve distribucije.
3. Odgovornost iz jamstva pokriva samo nedostatke koji proizlaze iz razloga koji su u Proizvodu u trenutku njegove predaje Korisniku.
4. Pod jamstvom, Korisnik stječe pravo na besplatan popravak Proizvoda, ako se kvar otkrije tijekom jamstvenog roka. Način popravka Proizvoda (metoda popravka) ovisi o odluci Jamca. Ako Jamac utvrdi da ga je nemoguće popraviti, Jamac zadržava pravo zamijeniti neispravan element ili cijeli Proizvod ispravnim, smanjiti cijenu Proizvoda ili odstupiti od ugovora.
5. U odnosu na Korisnika koji nije potrošač u smislu Zakona od 23. travnja 1964. Građanski zakonik, odgovornost Jamca za štetu koja proizlazi iz ovog jamstva i/ili u vezi s njegovim sklapanjem i izvršenjem, bez obzira na pravni naslov, ograničena je na maksimalnu vrijednost neispravnog Proizvoda.

II. Jamstveni rok

Elementi Proizvoda	Jamstveni rok
Hidrofor	24 mjeseca od datuma kupnje Proizvoda prikazanog u ovom jamstvenom listu

III. Uvjeti korištenja jamstva

1. Predočenje od strane korisnika popunjenog jamstvenog lista Proizvoda i potvrđivanje od strane Korisnika okolnosti kupnje Proizvoda, npr. predočenjem računa, fakture itd. Kako bi učinkovito riješili reklamaciju preporuča se da Korisnik dostavi sve elemente navedene u "Kompletu uređaja" zajedno s Proizvodom za reklamaciju koja se nalazi u Uputama za upotrebu.
2. Poštovanje od strane korisnika preporuka sadržanih u Uputama za uporabu i jamstvenom listu.
3. Jamstvo vrijedi isključivo na području Republike Poljske i EU.
4. Jamstvo ne obuhvaća kvarove Proizvoda nastale posebno kao rezultat:
a. Nepoštivanja od strane Korisnika uvjeta navedenih u Uputama za uporabu, posebno u pogledu pravilnog korištenja, održavanja i čišćenja;
b. Korištenja od strane Korisnika sredstava za čišćenje ili održavanje koja nisu u skladu s Uputama za uporabu;
c. Nepravilnog skladištenja i transporta Proizvoda od strane Korisnika;
d. Neovlaštene izmjene i/ili modifikacije Proizvoda od strane Korisnika koje nisu dogovorene s Jamcem;
e. Korištenja od strane Korisnika potrošnog materijala u Proizvodu koji nije u skladu s Uputama za uporabu.
5. Korisnik koji nije potrošač u smislu zakona od 23. travnja 1964. Građanski zakonik gubi jamstvo na Proizvod u kojem:
- je Korisnik je uklonio, promijenio ili oštetio serijske brojeve, oznake datuma i natpisne pločice;
- pečati su oštećeni od strane Korisnika ili pokazuju znakove manipulacije od strane Korisnika.
6. Pozor! Radnje povezane sa svakodnevnim radom Proizvoda, koje proizlaze, između ostalog iz Upute za uporabu Korisnik je dužan provoditi samostalno i o svom trošku.

IV. Procedura reklamacije

1. U slučaju utvrđivanja neispravnog rada Proizvoda, prije podnošenja reklamacije, provjerite jesu li sve radnje navedene posebno u Uputama za uporabu, izvršene ispravno.
2. Preporučujemo podnošenje reklamacije odmah, najbolje u roku od 7 dana od dana uočavanja kvara Proizvoda. Korisnik koji nije potrošač u smislu zakona od 23. travnja 1964. Građanski zakonik gubi prava koja proizlaze iz ovog jamstva ako se reklamacija ne podnese u roku od 7 dana.
3. Reklamacija se može podnijeti, između ostalog, na mjestu kupnje Proizvoda, u jamstvenom servisu ili pismeno na sljedeću adresu: Dedra Exim Sp. z o.o., ul. 3 Maja 8, 05-800 Pruszków.
4. Korisnik može podnijeti reklamaciju putem obrasca dostupnog na web stranici www.dedra.pl. ("Obrazac za reklamaciju").

5. Adrese jamstvenih servisa za pojedine zemlje dostupne su na web stranici www.dedra.pl. U slučaju nedostatka jamstvenog servisa za određenu zemlju, preporuča se slanje reklamacija na sljedeću adresu: Dedra Exim Sp. z o.o. ul. 3 Maja 8, 05-800 Pruszków (Poljska).
6. S obzirom na sigurnost Korisnika, zabranjeno je koristiti neispravan proizvod.
7. Pozor! Korištenje neispravnog Proizvoda opasno je za zdravlje i život Korisnika.
8. Izvršenje obveza koje proizlaze iz jamstva održat će se u roku od 14 radnih dana od dana isporuke Proizvoda koji korisnik reklamira.
9. Prije dostave neispravnog Proizvoda na reklamaciju, preporuča se čišćenje. Preporuča se da se reklamirani Proizvod pažljivo zaštiti od oštećenja tijekom transporta (preporuča se isporuka reklamiranog Proizvoda u originalnom pakiranju).
10. Jamstveni rok se produljuje za vrijeme tijekom kojeg ga Korisnik nije mogao koristiti zbog kvara na Proizvodu obuhvaćenom jamstvom.
Jamstvo ne isključuje, ograničava ili suspendira prava Korisnika koja proizlaze iz odredbi o jamstvu za nedostatke na prodanom artiklu.

HR

Prema čl. 13 sek. 1 i sljed. 2. Uredbe (EU) 2016/679 Europskog parlamenta i Vijeća od 27. travnja 2016. o zaštiti fizičkih osoba u vezi s obradom osobnih podataka i slobodnom kretanju takvih podataka te stavljanju izvan snage Direktive 95/46. /EC, obavještavamo vas

1. Administrator Vaših osobnih podataka navedenih u formularu je DEDRA-EXIM sp. z o. o. sa sjedištem u Pruszkówu, ul. 3 Maja 8, 05-800 Pruszków (u daljnjem tekstu: "Administrator").
2. Vaši podaci će se obrađivati isključivo u svrhu provedbe jamstvenog postupka uređaja sukladno čl. 6 st. 1 slovo. b opće uredbe o zaštiti podataka (u daljnjem tekstu: "GDPR") Davanje podataka je dobrovoljno, ali nužno za provedbu jamstvenog postupka.
3. Vaši podaci će se obrađivati za vrijeme trajanja jamstvenog postupka te za potrebe arhiviranja u slučaju potrebe obrane od bilo kakvih potraživanja prema Administratoru, najduže do isteka istih.
4. Vaši podaci mogu se priopćiti samo subjektima koji obrađuju podatke za administratora na temelju pisanog ugovora o povjeravanju obrade osobnih podataka koji između ostalog daje: tehnička služba, održavanje hostinga ili web stranica, IT služba, kurirska tvrtka. Dobavljači Administratora dužni su osigurati sigurnost podataka i ispunjavati uvjete važećih zakona vezanih uz zaštitu osobnih podataka te ne smiju koristiti povjerene osobne podatke u druge svrhe osim onih navedenih u ugovoru s Administratorom.
5. Vaši podaci neće se obrađivati na automatizirani način, uključujući u obliku profiliranja, i neće se prenositi u treću zemlju/međunarodnu organizaciju.
6. Imate pravo pristupa svojim podacima te pravo na ispravak, brisanje, ograničenje obrade, pravo na prijenos podataka, pravo na prigovor u bilo kojem trenutku.
7. Za sva pitanja vezana uz obradu Vaših osobnih podataka od strane Administratora, možete nas kontaktirati na sljedeću e-mail adresu: daneosobowe@dedra.pl.;
8. Imate pravo podnijeti pritužbu tijelu nadležnom za zaštitu osobnih podataka

Dedra Exim Sp. z o.o.
ul. 3 Maja 8, 05-800 Pruszków
Tel. +48 22 73 83 777, fax +48 22 73 83 779
www.dedra.pl, serwis@dedra.pl

Adnotacje o dokonanych naprawach / Záznamy o provedených opravách / Záznamy o vykonaných opravách / Pastabos apie atliktą remontą / Piezīmes par veikto remontu / Feljegyzések az elvégzett javításokról / Menţiuni cu privire la reparaţiile efectuate / Vermerke über ausgeführte reparaturen / Отбелязване на извършените ремонти / Zaznamek o opravljenih popravilih / Bilješke o izvršenim popravcima

Data zgłoszenia do naprawy / Datum nahlášení k opravě / Dátum odovzdania do opravy / Atidavimo remontui data / Produkta nodošanas remontā datums / A javításra történő bejelentés dátuma / Data predării la reparaţie / Datum der Anmeldung zur Reparatur / Дата на заявката за ремонт / Datum zahtevka za popravilo / / Datum prijave za popravak	Data wykonania naprawy / Datum provedení opravy / Dátum vykonania opravy / Remonto data / Remonta datums / A javítás dátuma / Data efectuării reparaţiei / Datum der Ausführung der Reparatur / Дата на ремонта / Datum popravila / Datum popravka	Zakres naprawy, opis czynności naprawczych / Rozsah opravy, popis úkonů / Rozsah opravy, opis vykonaných opravných činností / Remonto apimtis, remonto darbų aprašymas / Remonta apjoms, remontdarbu apraksts / A javítás tartalma, a javítási műveletek leírása / Domeniul de reparaţie, descrierea operaţiilor de reparaţie / Umfang der Reparatur , Beschreibung der Tätigkeiten / Обхват на ремонта, описание на ремонтните дейности / Obseg popravila, opis popravila / Opseg popravka, opis aktivnosti popravka	Podpis wykonującego naprawę / Podpis opraváře / Podpis osoby vykonávajúcej opravu / Remontą atliekančio asmens parašas / Remonta veicēja paraksts / A javítást végző aláírása / Semnătura persoanei care a efectuat reparaţia / Unterschrift der die Reparatur ausführenden Person / Подпис на ремонтиращия / Podpis serviserja / Potpis osobe koja obavlja popravak