DED8875

Instrukcja ważna dla urządzeń wyprodukowanych po: / Operating instructions valid for devices manufactured after: / Návod k obsluze platný pro zařízení vyrobená po: / Návod na obsluhu platný pre zariadenia vyrobené po: / Naudojimo instrukcijos galioja prietaisams, pagamintiems po: / Lietošanas instrukcija, kas attiecas uz ierīcēm, kas ražotas pēc: / A használati utasítás az alábbi dátum után gyártott készülékekre érvényes: / Instrucțiuni de utilizare valabile pentru dispozitivele fabricate după: / Navodila za uporabo veljajo za naprave, proizvedene po: / Korisnički priručnik vrijedi za uređaje proizvedene nakon: / Инструкции за експлоатация, валидни за устройства, произведени след: / Інструкція з експлуатації, важлива для пристроїв, виготовлених після: / Bedienungsanleitung gültig für Geräte, die nach dem folgenden Datum hergestellt wurden: / Mode d'emploi valable pour les appareils fabriqués après: **01.08.2024**

PL **Hydrofor**
Instrukcja obsługi z kartą gwarancyjną

EN **Pressure tank**
User manual with warranty card

CZ **Hydrofor**
Návod k obsluze se záručním listem

SK **Tlaková nádrž**
Užívateľská príručka so záručným listom

LT **Slėginis bakas**
Naudojimo instrukcija su Garantiniu lapu

LV **Hydrofor**
Lietošanas instrukcija ar garantijas talonu

HU **Nyomástartó tartály**
Használati Utasítás Garanciajeggyel

RO **Rezervor sub presiune**
Instrucțiuni de utilizare și certificat de garanție

SI **Tlačni rezervoar**
Navodila za uporabo z garancijskim listom

HR **Tlakovac**
Upute za uporabu s jamstvenim listom

BG **Резервоар под налягане**
Инструкции за експлоатация с гаранционна карта

UA **Гідрофор**
Інструкція з експлуатації з гарантійним талоном



PL Wszelkie prawa zastrzeżone. Niniejsze opracowanie jest chronione prawem autorskim. Kopiowanie lub rozpowszechnianie Instrukji Obsługi we fragmentach albo w całości bez zgody Dedra Exim zabronione Dedra Exim zastrzega sobie prawo do wprowadzania zmian konstrukcyjno-technicznych oraz kompletacyjnych bez uprzedniego powiadamiania. Zmiany te nie mogą stanowić podstawy do reklamowania produktu. Instrukcja obsługi dostępna na stronie www.dedra.pl

EN All rights reserved. This document is protected by copyright. Copying or distributing the User Manual in whole or in part without the consent of Dedra Exim is prohibited. Dedra Exim reserves the right to make design, technical and assembly changes without prior notice. These changes cannot be used as grounds for product complaints. The user manual is available at www.dedra.pl

CZ Všechna práva vyhrazena. Toto zpracování je chráněno autorským právem. Kopírování nebo šíření Návodu k obsluze v částech nebo vcelku bez souhlasu společnosti Dedra Exim je zakázáno. Dedra Exim si vyhrazuje právo zavádět konstrukční a technické a komplementační změny bez dřívějšího oznámení. Tyto změny nemohou být základem pro reklamování výrobku. Návod k obsluze dostupný na stránkách www.dedra.pl

SK Všetky práva vyhradené. Tieto materiály sú chránené autorskými právami. Kopírovanie prípadne šírenie častí, prípadne celého návodu na obsluhu je bez súhlasu spoločnosti Dedra Exim zakázané. Dedra Exim si vyhradzuje právo na vykonávanie konštrukčno-technických zmien, a zmien doplnkového príslušenstva, bez predchádzajúceho upozornenia. Tieto zmeny nemôžu byť dôvodom na reklamáciu výrobku. Užívateľská príručka je dostupná na webovej stránke www.dedra.pl

LT Visos teisės saugomos. Šis kūrinys yra saugomas autorinių teisių įstatymų. Eksploatavimo instrukcijos arba jos fragmentų kopijavimas ir platinimas be „Dedra Exim“ sutikimo draudžiamas. „Dedra Exim“ pasilieka sau teisę įvesti konstrukcijos, techninius arba komplektacijos pokyčius be išankstinio įspėjimo. Šie pokyčiai negali būti skundo dėl produkto pagrindu. Naudojimo instrukcija yra prieinama svetainėje: www.dedra.pl

LV Visas tiesības pasargātas. Šis izdevums ir sargāts ar autortiesību. Lietošanas Instrukcijas kopēšana vai izplatīšana pilnīgi vai fragmentos bez Dedra Exim firmas piekrišanas ir aizliegta. Firma Dedra Exim atstāj sev tiesību veikt konstrukcijas-tehnikas izmaiņu, kā arī komplektācijas izmaiņu bez iepriekšēja paziņojuma. Šīs izmaiņas nevar būt par pamatu produkta reklamēšanai. Lietošanas instrukcija pieejama mājaslapā www.dedra.pl

HU Minden jog fenntartva. A jelen kiadvány szerzői jogokkal védve. A Használati Utasítás másolása vagy terjesztése egészében vagy részleteiben a Dedra Exim írásos engedélye nélkül tilos A Dedra Exim fenntartja magának a szerkezeti-műszaki, valamint komplettálási változtatások előzetes bejelentés nélküli bevezetésének jogát. Ezek a változások nem szolgálhatnak alapjául a termék reklamációjának. A használati utasítás a weboldalon elérhető www.dedra.pl.

RO Toate drepturile rezervate. Această redactare este protejată prin legea dreptului de autor. Este interzisă copierea, reproducerea în orice fel sau multiplicarea și distribuirea parțială sau în totalitate a Manualului de utilizare fără permisiunea firmei Dedra Exim Firma Dedra Exim își rezervă dreptul de a face modificări tehnice și constructive sau de completare a dispozitivului fără o notificare prealabilă. Aceste modificări nu pot constitui temei pentru reclamarea produsului. Instrucțiunea de deservire accesibilă pe pagina www.dedra.pl

SI Vse pravice pridržane. Ta navodila so zaščitena na podlagi predpisov o avtorskih pravicah. Prepovedano je kopiranje ali razširjanje teh navodil za uporabo po delih ali v celoti brez soglasja Dedra-Exim. Dedra-Exim si pridržuje pravico do uvajanja konstrukcijsko-tehničnih in kompletacijskih sprememb brez predhodnega obvestila. Te spremembe ne morejo biti podlaga za prijavo reklamacije. Navodila za uporabo so na voljo na strani www.dedra.pl

HR Sva prava su rezervirana. Ovo djelo je zaštićeno autorskim pravom. Zabranjeno je kopiranje ili distribucija Uputa za uporabu u dijelovima ili u cijelosti bez pristanka Dedra-Exima Dedra-Exim zadržava pravo uvođenja promjena konstrukcijskih, tehničkih i završnih bez prethodne obavijesti. Ove promjene ne mogu predstavljati osnovu za reklamiranje proizvoda. Upute za uporabu dostupne su na web stranici www.dedra.pl

BG Всички права са запазени. Това проучване е защитено с авторски права. Копирането или разпространението на ръководството за потребителя на части или изцяло без разрешението на Dedra-Exim е забранено Dedra-Exim си запазва правото да прави промени в дизайна, техниката и окомплектовката без предварително уведомление. Тези промени не могат да бъдат основание за рекламиране на продукта. Ръководството за потребителя е достъпно на адрес www.dedra.pl

UA Всі права захищені. Ця робота захищена авторським правом. Копіювання або розповсюдження Посібника користувача повністю або частково без дозволу Dedra-Exim заборонено Dedra-Exim залишає за собою право вносити зміни в конструкцію, технічні характеристики та комплектацію без попереднього повідомлення. Ці зміни не можуть бути підставою для реклами продукту. Посібник користувача доступний на сайті www.dedra.pl

Kontakt
Contact/ Kontakt/ Kontakt/ Kontaktai/ Kontakts/ Elérhetőség/ Contact/ Pišite na/ Kontakt/ Свържете се с/ Контакти/ Kontakt/ Contact:
Dedra Exim Sp. z o.o., ul. 3 Maja 8, 05-800 Pruszków, Tel. +48 22 73 83 777 wew. 129, 170, fax +48 22 73 83 779
info@dedra.pl www.dedra.pl

1. Zdjęcia i rysunki

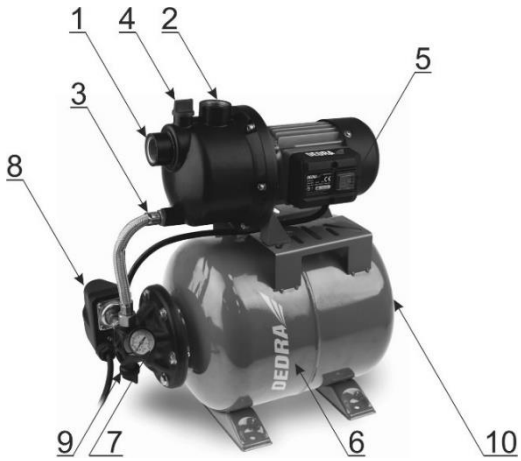

A

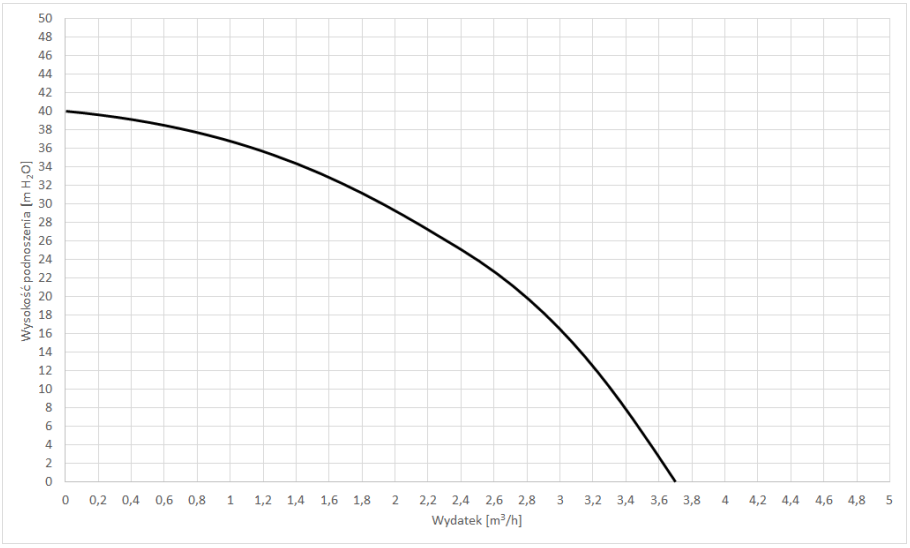

B

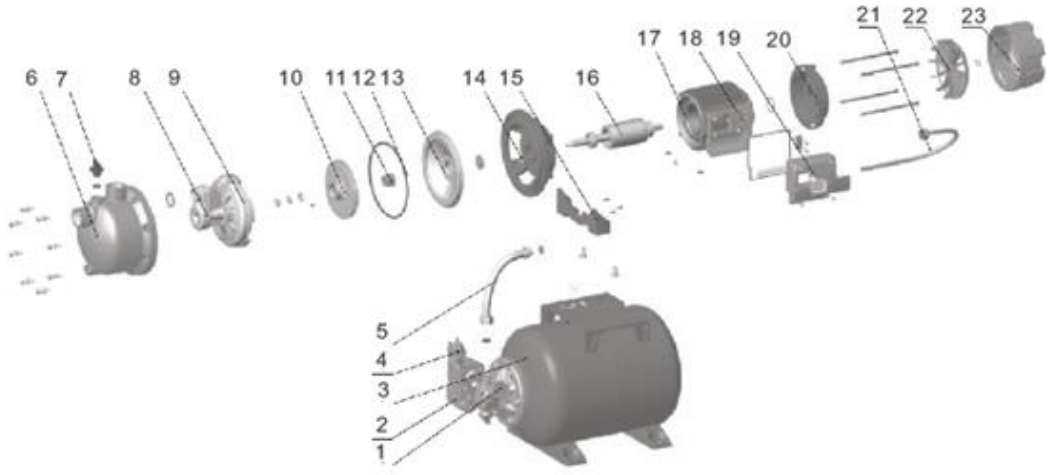

C

Opis piktogramów / Description of pictograms / Popis piktogramů / Popis piktogramov / Piktogramų aprašymas / Piktogrammu apraksts / A piktogramok leírása / Descrierea pictogramelor / Opis piktogramov / Opis piktograma / Описание на пиктограмите / Опис піктограм / Beschreibung der Piktogramme / Description des pictogrammes

	Nakaz: przeczytaj instrukcję obsługi / Mandatory: read the user manual / Povinné: přečtěte si návod k použití / Povinné: prečítajte si používateľskú príručku / Privaloma: perskaityti vartotojo vadovą / Obligāts: izlasiet lietošanas instrukciju / Kötelező: olvassa el a felhasználói kézikönyvet / Obligatoriu: citiți manualul de utilizare / Obvezno: preberite navodila za uporabo / Obavezno: pročitajte upute za uporabu / Задължително: прочетете ръководството за употреба / Обов'язково: прочитайте інструкцію з експлуатації / Obligatorisch: Lesen Sie die Bedienungsanleitung / Obligatoire: lire le mode d'emploi
LWA 83 dB	**Informacja: poziom mocy akustycznej** / Information: sound power level **/** Informace: hladina hluku / Informácie: hladina hluku / Informacija: triukšmo lygis / Informācija: trokšņa līmenis / Információ: zajszint / Informații: nivelul zgomotului / Informacije: raven zvočne moči / Informacije: razina zvučne snage / Информация: ниво на звукова мощност / Інформація: рівень звукової потужності / Information : niveau de puissance acoustique / Information: Schallleistungspegel
	Chronić przed zamarzaniem / Protect from freezing **/** Chraňte před zamrznutím / Chráňte pred zamrznutím / Saugokite nuo užšalimo / Sargāt no sasalšanas / Óvja a fagyástól / Protejați împotriva înghețului / Zaščita pred zmrzovanjem / Zaštititi od smrzavanja / Защита от замръзване / Захист від замерзання / Protéger contre le gel / Vor Frost schützen

PL Spis treści

1. Zdjęcia i rysunki
2. Opis urządzenia
3. Przeznaczenie urządzenia
4. Ograniczenie użycia
5. Dane techniczne
6. Przygotowanie do pracy
7. Podłączenie do sieci
8. Włączanie urządzenia
9. Użytkowanie urządzenia
10. Bieżące czynności obsługowe
11. Części zamienne i akcesoria
12. Samodzielne usuwanie usterek
13. Kompletacja urządzenia
14. Informacja dla użytkowników o pozbywaniu się urządzeń elektrycznych i elektronicznych
15. Wykaz części do rysunku złożeniowego
16. Karta gwarancyjna

Deklaracja zgodności WE jest dołączona do urządzenia jako oddzielny dokument. W przypadku braku deklaracji zgodności WE należy skontaktować się z producentem.
Ogólne przepisy bezpieczeństwa zostały dołączone do instrukcji jako oddzielna broszura.

OSTRZEŻENIE. Przeczytać wszystkie ostrzeżenia oznaczone symbolem i wszystkie instrukcje.

Nieprzestrzeganie podanych niżej ostrzeżeń i wskazówek dotyczących bezpieczeństwa może być przyczyną porażenia prądem elektrycznym, pożaru lub poważnych obrażeń.

Zachować wszystkie ostrzeżenia i instrukcje do przyszłego użytku.

2. Opis urządzenia

Rys. A: 1. Króciec ssawny, 2. Króciec tłoczny, 3. Korek zalewowy, 4. Przyłącze zbiornika, 5. Włącznik, 6. Zbiornik, 7. Manometr, 8. Presostat, 9. Korek spustowy, 10. Wentyl

3. Przeznaczenie urządzenia

Urządzenie jest pompą wirową z przeponowym zbiornikiem hydroforowym, przeznaczone jest do zasilania w czystą wodę instalacji przydomowych. Hydrofor może być stosowany do zasilania w wodę: systemów zraszających, nawadniających, podlewania terenów zielonych, instalacji w budynkach itp.
Dopuszcza się wykorzystanie urządzenia w pracach remontowo-budowlanych, warsztatach naprawczych, w pracach amatorskich przy równoczesnym przestrzeganiu warunków użytkowania i dopuszczalnych warunków pracy, zawartych w instrukcji obsługi.

4. Ograniczenia użycia

Urządzenie może być użytkowane tylko zgodnie zamieszczonymi poniżej „Dopuszczalnymi warunkami pracy".

UWAGA Hydrofor nie może być stosowany do tłoczenia innych mediów niż czysta woda. Nie wolno stosować do instalacji wody pitnej. Nie nadaje się do pompowania w sposób ciągły (jako pompa cyrkulacyjna, obiegowa, zasilanie fontann itp.). Nie podłączać hydroforu do sieci wodociągowej.

Samowolne zmiany w budowie mechanicznej i elektrycznej, wszelkie modyfikacje, czynności obsługowe nieopisane w instrukcji obsługi będą traktowane jako bezprawne i powodują natychmiastową utratę praw gwarancyjnych, a deklaracja zgodności traci ważność.
Użytkowanie niezgodne z przeznaczeniem, bądź niezgodnie z instrukcją obsługi spowoduje natychmiastową utratę praw gwarancyjnych.

Dopuszczalne warunki pracy
S2 15 minut. Stosować tylko do czystej wody o temperaturze maksymalnie 35˚C. Chronić przed zamarzaniem.

5. Dane techniczne

Model	**DED8875**
Napięcie znamionowe [V / Hz]	230 / 50
Moc znamionowa [W]	800
Maksymalna wysokość podnoszenia [m H_2O]	40
Maksymalny wydatek [l/h]	3700
Stopień ochrony	IPX4
Klasa ochronności przeciwporażeniowej	I
Maksymalna temperatura tłoczonej cieczy [˚C]	35
Przyłącze króćca tłocznego ['‘]	1
Deklarowany poziom Lwa [dB(A)]	84

6. Przygotowanie do pracy

UWAGA Wszystkie czynności przygotowawcze przeprowadzać przy urządzeniu odłączonym od źródła zasilania.

Umieszczenie hydroforu zaplanować w taki sposób, aby znajdował się on możliwie najbliżej dolnego zbiornika (w poziomie) i możliwie najbliżej lustra wody w dolnym zbiorniku (w pionie).

UWAGA Niedopuszczalne jest instalowanie hydroforu, jeśli geometryczna wysokość ssania (odległość między osią pompy a lustrem wody w dolnym zbiorniku) przekracza 7 m. Maksymalna wysokość ssania pompy (wyrażona w metrach słupa wody) może wynosić więcej (patrz: dane techniczne), ale należy zachować naddatek na opory przepływu.

Jeżeli planowane jest pozostawienie hydroforu na stałe, należy pod nim zaprojektować fundament lub inny rodzaj stabilnej podstawy, do której hydrofor będzie można przymocować. Jeżeli miejsce stałego montażu hydroforu znajduje się na zewnątrz, należy zastosować zadaszenie lub inny rodzaj przykrycia, chroniący urządzenie przed opadami atmosferycznymi. Układ pompowy powinien być wyposażony w zawór zwrotny i filtr wody (brak w kompletacji).

Pompa w układzie
Króćce pompy są zakończone gwintami calowymi wewnętrznymi o wymiarze 1''. Pompę łączyć z układem przewodów zgodnie ze sztuką, pamiętając o uszczelnieniu połączeń i próbie ciśnieniowej przed pierwszym użyciem.

Strona ssawna układu

UWAGA Po stronie ssawnej układu pompowego musi się znaleźć zawór zwrotny, najlepiej umieszczony na końcu przewodu ssawnego (pod lustrem wody w dolnym zbiorniku). Jeśli woda w dolnym zbiorniku jest zanieczyszczona, konieczne jest stosowanie filtrów wstępnych na końcu przewodu ssawnego.

Przy uproszczonych obliczeniach hydraulicznych należy pamiętać, że poziome odcinki po stronie ssawnej stawiają opór podczas przepływu wody, efektywnie zmniejszając geometryczną wysokość ssania. Dla rur gładkich o nominalnej średnicy 1'' można przyjąć, że poziomy odcinek o długości 7 m zmniejsza dostępną geometryczną wysokość ssania o 1 m. Nie zaleca się stosowania po stronie ssawnej pompy rur o mniejszej średnicy, ponieważ opory przepływu znacznie wzrastają. W przypadku wątpliwości, co do poprawności projektowanego podłączenia hydroforu do zbiornika dolnego, należy poprosić o pomoc specjalistę w celu wykonania obliczeń hydraulicznych.
W celu zabezpieczenia układu pompowego przed zapowietrzeniem, końcówka strony ssawnej wraz z zaworem zwrotnym i filtrem wstępnym powinna się znajdować odpowiednio niżej, niż lustro wody w dolnym zbiorniku (odległość ta zależy od kształtu zbiornika i szybkości opadania lustra wody podczas wypompowywania, należy zaplanować ją z odpowiednim naddatkiem). W celu zabezpieczenia pompy i układu przed uszkodzeniem mechanicznym i gromadzeniem się zanieczyszczeń w armaturze, po stronie ssawnej zalecane jest stosowanie dodatkowego filtra wody (dokładniejszy niż filtr wstępny, o odpowiednio dobranym oczku). Po stronie ssawnej należy unikać stosowania armatury i elementów, które mogą doprowadzić do wzrostu oporów przepływu. Dotyczy to elementów takich jak: redukcja średnic, kryzy dławiące, częściowo przymknięte zawory odcinające, węże elastyczne bez wzmocnienia pancerzem itp. Nadmierne dławienie przepływu po stronie ssawnej pompy powoduje kawitację na wirniku i zniszczenie pompy!

Zalewanie układu
Po zamontowaniu całego układu pompowego pompę należy zalać. Odkręcić korek króćca zalewowego (Rys. A, 3) i ostrożnie wlewać wodę. Do zalania układu wymagane są 2 litry (pojemność głowicy) z naddatkiem na pojemność przewodów po stronie ssawnej. Po zalaniu zamknąć szczelnie króciec zalewowy korkiem.
Urządzenie jest gotowe do pracy.

7. Podłączenie do sieci

Przed podłączeniem urządzenia do źródła prądu należy upewnić się, czy napięcie zasilania odpowiada wartości podanej na tabliczce znamionowej.
Instalacja zasilająca powinna być wykonana zgodnie z zasadniczymi wymaganiami dotyczącymi instalacji elektrycznych i spełniać wymogi bezpieczeństwa użytkowania. Parametry minimalnego przekroju przewodu zasilającego 1,5 mm^2 oraz nominalnej wartości bezpiecznika typu C 16 A. Instalacja winna być wykonana przez uprawnionego elektryka. W przypadku korzystania z przedłużaczy należy zwrócić uwagę by przekrój żyły nie był mniejszy od wymaganego (patrz tabela). Przewód elektryczny ułożyć tak, aby w czasie pracy nie był narażony na przecięcie. Nie używać uszkodzonych przedłużaczy. Okresowo sprawdzać stan techniczny przewodu zasilającego. Nie ciągnąć za przewód zasilający.

8. Włączanie urządzenia

⚠ UWAGA Przed uruchomieniem urządzenia bezwzględnie wykonać czynności opisane w rozdziale „Przygotowanie do pracy”.

Pierwsze uruchomienie hydroforu należy przeprowadzić przy otwartym (przynajmniej jednym) zaworze czerpalnym po stronie tłocznej, aby umożliwić odpowietrzenie całemu układowi pompowemu. W przypadku, jeśli pompa nie zacznie tłoczyć wody przez 30 sekund od pierwszego uruchomienia, należy wyłączyć i ponowić próbę zalania (patrz: Przygotowanie do pracy / Zalewanie układu).
W celu włączenia hydroforu wcisnąć przycisk włącznika (Rys. A, 5).

9. Użytkowanie urządzenia

Regulację przepływu (kierunek przepływu, ciśnienie, rozbiór) realizuje się za pomocą armatury po stronie tłocznej układu pompowego. Stosowanie ograniczeń przepływu, regulacji i dławienia po stronie ssawnej układu pompowego jest niedopuszczalne.
Rzeczywisty wydatek pompy będzie zależał od oporów przepływu w całym układzie. W celu dokładnego określenia przepływu należy oszacować lub wyznaczyć charakterystykę przewodów w układzie i nanieść ją na charakterystykę pompy. W miejscu przecięcia się charakterystyk znajdzie się punkt współpracy pompy z układem, który określi rzeczywiste wartości wydatku i strat ciśnienia w układzie. Charakterystyka pompy – patrz rysunek B. Charakterystyki przewodów, armatury itd. – dostępne u producentów w/w. W razie wątpliwości skonsultować się z osobą posiadającą odpowiednią wiedzę w temacie lub zlecić obliczenia hydrauliczne układu specjaliście.
Hydrofor sterowany jest za pomocą presostatu (włącznik ciśnieniowy, Rys. A, 8), którego nastaw fabrycznych nie wolno samodzielnie zmieniać. W przypadku stwierdzenia, że hydrofor działa nieprawidłowo, ewentualną kontrolę i regulację zlecić specjaliście wykwalifikowanemu w zakresie hydrauliki.
Wyłączenie hydroforu odbywa się poprzez przestawienie włącznika w pozycję „0”.

10. Bieżące czynności obsługowe

⚠ UWAGA Wszystkie czynności obsługowe przeprowadzać przy urządzeniu odłączonym od źródła zasilania.

Hydrofor jest wyposażony w manometr (Rys. A, 7), który będzie wskazywać ciśnienie wody w instalacji. Zakres ciśnień wyłączania i włączania pompy wynosi od ok. 1,5 bar (włączanie pompy, jeśli ciśnienie spadnie poniżej tej wartości) do ok. 3,0 bar (wyłączanie pompy, gdy ciśnienie w instalacji przekroczy tę wartość).
W zbiorniku (Rys. A, 6) znajduje się membrana, oddzielająca wodę w instalacji od poduszki powietrznej, odpowiedzialnej za tłoczenie wody ze zbiornika do instalacji, gdy pompa nie pracuje.

⚠ UWAGA Ciśnienie powietrza w zbiorniku nie powinno być ani zbyt niskie, ani zbyt wysokie, gdyż doprowadzi to do zbyt częstych załączeń i wyłączeń pompy, co może skutkować uszkodzeniem urządzenia. Należy regularnie (przynajmniej raz na kwartał) kontrolować i ewentualnie podnosić ciśnienie poduszki powietrznej w zbiorniku. Jeśli pompa hydroforu załącza się zbyt często, należy dokonać kontroli ciśnienia poduszki powietrznej.

Przy normalnej i prawidłowej pracy, hydrofor nie powinien się załączać częściej, niż 12 razy na dobę (przy założeniu, że rozbiory wody występują głównie w dzień, nie powinien się on załączać częściej, niż raz na godzinę).
Kontrolę ciśnienia należy przeprowadzać przy zerowym (atmosferycznym) ciśnieniu wody w zbiorniku. W tym celu należy odłączyć hydrofor od sieci zasilającej i otworzyć zawór czerpalny po stronie tłocznej instalacji.

⚠ UWAGA Szczególne znaczenie podczas regulacji ciśnienia poduszki powietrznej ma ciśnienie hydrostatyczne wody w instalacji (wysokość słupa wody nad hydroforem). Aby ograniczyć jego wpływ, należy otwierać zawór czerpalny, którego odległość w pionie jest możliwie najbliżej osi hydroforu.

Odkręcić zaślepkę z tyłu zbiornika (Rys. A, 10), podłączyć manometr z końcówką pasującą do wentyli typu samochodowego (wentyl Schradera) i sprawdzić ciśnienie. Powinno ono wynosić ok. 1,5 bar. Powinno też być ono nieco niższe (o 0,1 – 0,2 bar) od dolnego ciśnienia załączania się presostatu. W razie wątpliwości, co do poprawności wykonania regulacji, zwrócić się o pomoc do wykwalifikowanego hydraulika.
W przypadku, gdy hydrofor jest zamontowany na zewnątrz i zachodzi potrzeba jego demontażu i przeniesienia w celu ochrony przed zamarzaniem, należy spuścić wodę z układu przez króciec spustowy (Rys. A, 9). Odkręcić korek króćca spustowego, otworzyć zawory po stronie tłocznej układu i korek zalewowy (Rys. A, 3) w celu napowietrzenia układu i łatwiejszego spuszczania wody. Następnie zdemontować hydrofor, dokładnie osuszyć i przenieść w miejsce przechowywania.

11. Części zamienne i akcesoria

W celu zakupu części zamiennych i akcesoriów należy skontaktować się z Serwisem Dedra Exim. Dane kontaktowe znajdują się na 1. stronie instrukcji.
Przy zamawianiu części zamiennych prosimy podać numer partii umieszczony na tabliczce znamionowej oraz numer części z rysunku złożeniowego.
W okresie gwarancyjnym naprawy dokonywane są na zasadach podanych w karcie gwarancyjnej. Reklamowany produkt prosimy przekazać do naprawy w miejscu zakupu (sprzedawca zobowiązany jest przyjąć reklamowany produkt), przesłać do serwisu centralnego Dedra Exim lub przesłać do serwisu najbliższego względem miejsca zamieszkania (lista serwisów na stronie www.dedra.pl). Prosimy uprzejmie dołączyć wypełnioną kartę gwarancyjną. Po okresie gwarancyjnym naprawy wykonuje serwis centralny. Uszkodzony produkt należy przesłać do serwisu (koszty wysyłki pokrywa użytkownik).

12. Samodzielne usuwanie usterek

⚠ UWAGA Przed przystąpieniem do samodzielnego usuwania usterek odłączyć urządzenie od zasilania.

Problem	Przyczyna	Rozwiązanie
Silnik pracuje, ale pompa nie tłoczy wody	Zagięty wąż elastyczny w układzie lub zablokowany przepływ	Rozłączyć układ, wymienić wąż elastyczny na przewód o odpowiedniej wytrzymałości, usunąć niedrożność
	Zatkane filtry wody	Oczyścić filtry, udrożnić przepływ
	Zapowietrzenie pompy, nieszczelność układu	Sprawdzić szczelność układu, sprawdzić czy zawór zwrotny działa prawidłowo, w razie potrzeby wymienić wadliwe elementy
	Uszkodzony wirnik pompy	Przekazać urządzenie do serwisu
Hydrofor zbyt często się włącza (częściej niż raz na godzinę)	Zbyt niskie ciśnienie poduszki powietrznej	Skontrolować ciśnienie poduszki powietrznej i uzupełnić
	Zbyt wysokie ciśnienie poduszki powietrznej	Skontrolować ciśnienie poduszki powietrznej i upuścić nadmiar
	Nieprawidłowo ustawione ciśnienia górne i dolne na presostacie	Przekazać urządzenie do serwisu
Zbyt niskie ciśnienie wody w instalacji po stronie tłocznej	Nieprawidłowo ustawione ciśnienie górne na presostacie	Przekazać urządzenie do serwisu
Hałas w instalacji	Kawitacja na wirniku	Usunąć nadmiarowe opory przepływu po stronie ssawnej, przeprowadzić remont lub wymianę instalacji
Hałas w instalacji i/lub zapowietrzona mętna woda po stronie tłocznej układu	Nieszczelność po stronie ssawnej układu	Dokonać przeglądu instalacji hydraulicznej i dokonać naprawy

13. Kompletacja urządzenia

1. Hydrofor – 1 szt,

14. Informacja dla użytkowników o pozbywaniu się urządzeń elektrycznych i elektronicznych (dotyczy gospodarstw domowych)



Przedstawiony symbol umieszczony na produktach lub dołączonej do nich dokumentacji informuje, że niesprawnych urządzeń elektrycznych lub elektronicznych nie można wyrzucać razem z odpadami bytowymi. Prawidłowe postępowanie w razie konieczności utylizacji, powtórnego użycia lub odzysku podzespołów polega na przekazaniu urządzenia do wyspecjalizowanego punktu zbiórki, gdzie będzie przyjęte bezpłatnie. Informacji o lokalizacji miejsc zbiórki zużytego sprzętu udzielają władze lokalne np. na swoich stronach internetowych.
Prawidłowa utylizacja urządzenia umożliwia zachowanie cennych zasobów i uniknięcie negatywnego wpływu na zdrowie i środowisko, wynikające z możliwości obecności w sprzęcie niebezpiecznych: substancji, mieszanin oraz części składowych.

Nieprawidłowa utylizacja odpadów zagrożona jest karami przewidzianymi w odpowiednich przepisach lokalnych.
Użytkownicy w krajach Unii Europejskiej: W razie konieczności pozbycia się urządzeń elektrycznych lub elektronicznych, prosimy skontaktować się z najbliższym punktem sprzedaży lub z dostawcą, którzy udzielą dodatkowych informacji.
Pozbywanie się odpadów w krajach poza Unią Europejską: Taki symbol dotyczy tylko krajów Unii Europejskiej. W razie potrzeby pozbycia się niniejszego produktu prosimy skontaktować się z lokalnymi władzami lub ze sprzedawcą celem uzyskania informacji o prawidłowym sposobie postępowania.

15. Wykaz części do rysunku złożeniowego

LP	Nazwa części	LP	Nazwa części
1	Manometr	13	Osłona plastikowa
2	Przełącznik ciśnieniowy	14	Wspornik
3	Zbiornik hydroforu	15	Obudowa panelu sterowania
4	Przewód zasilający	16	Wirnik
5	Przewód giętki	17	Stojan
6	Obudowa pompy	18	Osłona włącznika
7	Króciec ssawny	19	Osłona włącznika
8	Wypychacz	20	Osłona tylna
9	Dyfuzor	21	Przewód zasilający
10	Turbina	22	Wiatrak
11	Uszczelniacz	23	Mocowanie wiatraka
12	Oring		

Karta gwarancyjna

na

Hydrofor

Nr katalogowy: ……. nr partii: .....

(zwane dalej Produktem)

Data zakupu Produktu: .....

Pieczęć sprzedawcy

Data i podpis sprzedawcy: .....

Oświadczenie Użytkownika:

Potwierdzam, że zostałem poinformowany o warunkach gwarancji oraz skutkach nieprzestrzegania wytycznych zawartych w Instrukcji obsługi i karcie gwarancyjnej. Warunki niniejszej gwarancji są mi znane, co potwierdzam własnoręcznym podpisem:

....

Data i miejsce Podpis Użytkownika

I. Odpowiedzialność za Produkt

1. Gwarant – Dedra Exim Sp. z o.o. z siedzibą w Pruszkowie, adres: ul. 3 Maja 8, 05-800 Pruszków, KRS 0000062517, Sąd Rejonowy dla m.st. Warszawy w Warszawie, XIV Wydział Gospodarczy Krajowego Rejestru Sądowego, NIP 527-020-49-33, kapitał zakładowy: 100 980.00 zł.
2. Na warunkach określonych w niniejszej karcie gwarancyjnej Gwarant udziela gwarancji na Produkt, pochodzący z dystrybucji Gwaranta.
3. Odpowiedzialność z tytułu gwarancji obejmuje tylko wady powstałe z przyczyn tkwiących w Produkcie w momencie jego wydania Użytkownikowi.
4. Z tytułu gwarancji Użytkownik, uzyskuje prawo do bezpłatnej naprawy Produktu, o ile wada ujawniła się w okresie gwarancji. Sposób naprawy Produktu (metoda wykonania naprawy) zależy od decyzji Gwaranta. W przypadku stwierdzenia przez Gwaranta braku możliwości naprawy Gwarant zastrzega sobie prawo wymiany wadliwego elementu albo całego Produktu na wolny od wad, obniżenia ceny Produktu lub odstąpienia od umowy.
5. W stosunku do Użytkownika, który nie jest konsumentem w rozumieniu ustawy z dnia 23 kwietnia 1964r. Kodeks cywilny, odpowiedzialność odszkodowawcza Gwaranta za szkody wynikające z niniejszej gwarancji i/lub w związku z jej zawarciem i wykonywaniem, bez względu na tytuł prawny, jest ograniczona maksymalnie do wysokości wartości wadliwego Produktu.

II. Okres gwarancji

Elementy Produktu	Czas trwania ochrony gwarancyjnej
Hydrofor	24 miesiące, licząc od daty zakupu Produktu uwidocznionej w niniejszej karcie gwarancyjnej

III. Warunki skorzystania z gwarancji

1. Przedstawienie przez Użytkownika wypełnionej karty gwarancyjnej Produktu oraz uprawdopodobnienie przez Użytkownika okoliczności zakupu Produktu, np. poprzez przedstawienie paragonu, faktury, itd. W celu sprawnego przeprowadzenia reklamacji zaleca się aby Użytkownik przekazał wraz z Produktem do reklamacji wszystkie elementy określone w „Kompletacji urządzenia" zawartej w Instrukcji obsługi.
2. Stosowanie się przez Użytkownika do zaleceń zawartych w Instrukcji obsługi i karcie gwarancyjnej.
3. Gwarancja obejmuje tylko obszar Rzeczypospolitej Polskiej i UE.
4. Gwarancja nie obejmuje wad Produktu powstałych w szczególności na skutek:

a. Nieprzestrzegania przez Użytkownika warunków określonych w Instrukcji obsługi, w szczególności w zakresie prawidłowej eksploatacji, konserwacji i czyszczenia;
b. Zastosowania przez Użytkownika środków czyszczących lub konserwujących niezgodnych z Instrukcją obsługi;
c. Nieodpowiedniego przechowywania i transportu Produktu przez Użytkownika;
d. Samowolnych zmian i/lub przeróbek Produktu przez Użytkownika, które nie były uzgadniane z Gwarantem;
e. Zastosowania przez Użytkownika w Produkcie materiałów eksploatacyjnych niezgodnych z Instrukcją obsługi.

5. Użytkownik, który nie jest konsumentem w rozumieniu ustawy z dnia 23 kwietnia 1964r. Kodeks cywilny, traci gwarancję na Produkt, w którym:
- numery seryjne, oznaczenia dat i tabliczki znamionowe zostały usunięte, zmienione lub uszkodzone przez Użytkownika;
- plomby zostały uszkodzone przez Użytkownika lub noszą ślady manipulacji Użytkownika.

6. Uwaga! Czynności związane z codzienną obsługą Produktu, wynikające m.in. z Instrukcji obsługi Użytkownik wykonuje we własnym zakresie i na swój koszt.

IV. Procedura reklamacyjna

1. W przypadku stwierdzenia nieprawidłowej pracy Produktu, przed dokonaniem zgłoszenia reklamacyjnego należy upewnić się czy wszystkie czynności określone w szczególności w Instrukcji obsługi zostały wykonane w sposób prawidłowy.
2. Zgłoszenie reklamacji zaleca się dokonać niezwłocznie, najlepiej w terminie 7 dni od daty zauważenia wady Produktu. Użytkownik, który nie jest konsumentem w rozumieniu ustawy z dnia 23 kwietnia 1964r. Kodeks cywilny traci uprawienia wynikające z niniejszej gwarancji w przypadku niezgłoszenia reklamacji w terminie 7 dni.
3. Zgłoszenie reklamacji można dokonać m.in. w punkcie zakupu Produktu, w serwisie gwarancyjnym lub pisemnie na adres: Dedra Exim Sp. z o.o., ul. 3 Maja 8, 05-800 Pruszków.
4. Użytkownik może złożyć reklamację przy wykorzystaniu formularza dostępnego na stronie internetowej www.dedra.pl. („Formularz zgłoszenia reklamacji z tytułu gwarancji").
5. Adresy serwisów gwarancyjnych dla poszczególnych krajów dostępne są na stronie www.dedra.pl. W przypadku braku serwisu gwarancyjnego dla danego kraju zgłoszenia reklamacyjne z tytułu gwarancji zaleca się kierować na adres: Dedra Exim Sp. z o.o. ul. 3 Maja 8, 05-800 Pruszków (Polska).
6. Mając na uwadze bezpieczeństwo Użytkownika zakazuje się korzystania z wadliwego Produktu.
7. Uwaga! Korzystanie z wadliwego Produktu jest niebezpieczne dla zdrowia i życia Użytkownika.
8. Wykonanie obowiązków wynikających z gwarancji nastąpi w terminie 14 dni roboczych, licząc od dnia dostarczenia reklamowanego Produktu przez Użytkownika.
9. Przed dostarczeniem wadliwego Produktu do reklamacji zaleca się jego oczyszczenie. Reklamowany Produkt zaleca się dokładnie zabezpieczyć przed uszkodzeniami w transporcie (zaleca się dostarczyć reklamowany Produkt w oryginalnym opakowaniu).
10. Okres gwarancji ulega przedłużeniu o czas, w ciągu którego wskutek wady Produktu objętego gwarancją Użytkownik nie mógł z niego korzystać.

Gwarancja nie wyłącza, nie ogranicza, ani nie zawiesza uprawnień Użytkownika wynikających z przepisów o rękojmi za wady rzeczy sprzedanej.

Zgodnie z art. 13 ust. 1 i ust. 2 rozporządzenia Parlamentu Europejskiego i Rady (UE) 2016/679 z dnia 27 kwietnia 2016 r. w sprawie ochrony osób fizycznych w związku z przetwarzaniem danych osobowych i w sprawie swobodnego przepływu takich danych oraz uchylenia dyrektywy 95/46/WE (dalej: „RODO") informujemy

1. Administratorem Twoich danych osobowych podanych w formularzu jest DEDRA-EXIM sp. z o.o. z siedzibą w Pruszkowie , ul. 3 Maja 8, 05-800 Pruszków (dalej: „Administrator").
2. Twoje dane będą przetwarzane wyłącznie w celu przeprowadzenia procedury gwarancyjnej urządzenia zgodnie art. 6 ust. 1 lit. b ogólnego rozporządzenie o ochronie danych (dalej: „RODO")

Podanie danych jest dobrowolne, ale konieczne do przeprowadzenia procedury gwarancyjnej.
3. Twoje dane będą przetwarzane przez okres rozpatrywania przeprowadzenia procedury gwarancyjnej oraz w celach archiwizacyjnych w razie konieczności obrony przed ewentualnymi roszczeniami wobec Administratora nie dłużej niż do momentu ich przedawnienia.
4. Twoje dane mogą być ujawniane wyłącznie podmiotom przetwarzającym dane na rzecz administratora na podstawie pisemnej umowy powierzenia przetwarzania danych osobowych świadczącym m.in. usługi serwisu technicznego, hostingu lub obsługi strony internetowej, obsługi IT, firmie kurierskiej. Dostawcy Administratora zobowiązani są do zapewnienia zabezpieczenia danych i spełnienia wymogów obowiązującego prawa związanego z ochroną danych osobowych i nie mogą wykorzystywać powierzonych danych osobowych do innych celów niż te, które są określone w umowie z Administratorem.
5. Twoje dane nie będą przetwarzane w sposób zautomatyzowany w tym również w formie profilowania oraz nie będą przekazywane do państwa trzeciego/organizacji międzynarodowej.
6. Posiadasz prawo dostępu do treści swoich danych oraz prawo ich sprostowania, usunięcia, ograniczenia przetwarzania, prawo do przenoszenia danych, prawo wniesienia sprzeciwu, w dowolnym momencie.
7. We wszelkich sprawach związanych z przetwarzaniem Twoich danych osobowych przez Administratora możesz skontaktować się pod adresem e-mail: daneosobowe@dedra.pl;
8. Masz prawo wniesienia skargi do wniesienia skargi do organu właściwego do spraw ochrony danych osobowych

EN **Table of contents**

1. Photographs and drawings
2. Description of the device
3. Purpose of the device
4. Restrictions on use
5. Technical data
6. Preparation for operation
7. Connection to the mains
8. Switching on the device
9. Using the device
10. Routine maintenance
11. Spare parts and accessories
12. Troubleshooting
13. Completing the device
14. Information for users on the disposal of electrical and electronic equipment
15. Warranty card

Translation of the original manual

The EC Declaration of Conformity is included with the device as a separate document. If the EC Declaration of Conformity is missing, please contact the manufacturer.
General safety regulations are included with the manual as a separate booklet.

WARNING. Read all warnings marked with the symbol and all instructions.

Failure to follow the warnings and safety instructions below may result in electric shock, fire or serious injury.

Keep all warnings and instructions for future reference.

2. Description of the device

Fig. A: 1. Suction pipe, 2. Pressure pipe, 3. Filler cap, 4. Tank connection, 5. Switch, 6. Tank, 7. Pressure gauge, 8. Pressure switch, 9. Drain plug, 10. Vent

3. Purpose of the device

The device is a centrifugal pump with a diaphragm pressure tank, designed to supply clean water to domestic installations. The pressure tank can be used to supply water to: sprinkler systems, irrigation systems, watering of green areas, installations in buildings, etc.
The device may be used in renovation and construction works, repair workshops, and amateur works, provided that the conditions of use and permissible operating conditions specified in the operating manual are observed.

4. Restrictions on use

The device may only be used in accordance with the "Permissible operating conditions" listed below.

WARNING The hydrophore must not be used to pump media other than clean water. It must not be used for drinking water installations. It is not suitable for continuous pumping (as a circulation pump, circulation pump, fountain supply, etc.). Do not connect the hydrophore to the water supply network.

Unauthorised changes to the mechanical and electrical design, any modifications, and maintenance activities not described in the operating instructions will be considered unlawful and will result in the immediate loss of warranty rights, and the declaration of conformity will become invalid.
Use contrary to the intended purpose or contrary to the operating instructions will result in the immediate loss of warranty rights.

Permissible operating conditions
S2 15 minutes. Use only for clean water with a maximum temperature of 35˚C. Protect from freezing.

5. Technical data

Model	**DED8875**
Rated voltage [V / Hz]	230 / 50
Rated power [W]	800
Maximum lift height [m H_2O]	40
Maximum flow rate [l/h]	3700
Protection rating	IPX4
Electrical shock protection class	I
Maximum temperature of pumped liquid [˚C]	35
Discharge connection ["]	1
Declared noise level [dB(A)]	84

6. Preparation for operation

WARNING All preparatory activities should be carried out with the device disconnected from the power supply.

Plan the location of the hydrophore so that it is as close as possible to the lower tank (horizontally) and as close as possible to the water level in the lower tank (vertically).

WARNING It is unacceptable to install the hydrophore if the geometric suction height (the distance between the pump axis and the water level in the lower tank) exceeds 7 m. The maximum suction height of the pump (expressed in metres of water column) may be higher (see technical data), but a margin for flow resistance must be maintained.

If you plan to leave the hydrophore permanently in place, a foundation or other type of stable base must be designed underneath it to which the hydrophore can be attached. If the permanent installation site of the hydrophore is outdoors, a roof or other type of cover should be used to protect the device from precipitation. The pump system should be equipped with a non-return valve and a water filter (not included).

Pump in the system
The pump connections are finished with 1" internal inch threads. Connect the pump to the pipe system in accordance with good practice, remembering to seal the connections and perform a pressure test before first use.

Suction side of the system

WARNING A non-return valve must be installed on the suction side of the pump system, preferably at the end of the suction pipe (below the water level in the lower tank). If the water in the lower tank is contaminated, it is necessary to use pre-filters at the end of the suction pipe.

For simplified hydraulic calculations, it should be remembered that horizontal sections on the suction side create resistance to water flow, effectively reducing the geometric suction head. For smooth pipes with a nominal diameter of 1", it can be assumed that a horizontal section with a length of 7 m reduces the available geometric suction head by 1 m. It is not recommended to use pipes with a smaller diameter on the suction side of the pump, as flow resistance increases significantly. If you have any doubts about the correctness of the designed connection of the hydrophore to the lower tank, ask a specialist for help in performing hydraulic calculations.
In order to protect the pump system from air ingress, the suction side end, together with the non-return valve and pre-filter, should be located lower than the water level in the lower tank (this distance depends on the shape of the tank and the rate of water level drop during pumping, and should be planned with an appropriate allowance). In order to protect the pump and the system against mechanical damage and the accumulation of impurities in the fittings, it is recommended to use an additional water filter on the suction side (more accurate than the pre-filter, with a suitably selected mesh size). On the suction side, avoid using fittings and components that may increase flow resistance. This applies to components such as: diameter reducers, throttle orifices, partially closed shut-off valves, flexible hoses without armour reinforcement, etc.

Excessive flow restriction on the suction side of the pump causes cavitation on the impeller and damage to the pump!

Filling the system

After installing the entire pump system, the pump must be flooded. Unscrew the filler plug (Fig. A, 3) and carefully pour in water. To flood the system, 2 litres (head capacity) are required, plus the capacity of the suction side pipes. After filling, close the filling port tightly with the plug. The device is now ready for operation.

7. Connection to the mains

Before connecting the device to the power supply, make sure that the supply voltage corresponds to the value indicated on the rating plate.
The power supply installation should be carried out in accordance with the basic requirements for electrical installations and meet the safety requirements for use. The minimum cross-section of the power cable is 1.5 $mm^2$and the nominal value of a type C 16 A fuse. The installation should be carried out by a qualified electrician. When using extension cords, make sure that the cross-section of the conductor is not less than the required value (see table). Lay the electrical cable so that it is not exposed to cutting during operation. Do not use damaged extension cords. Periodically check the technical condition of the power cord. Do not pull on the power cord.

8. Switching on the device

⚠ WARNING Before starting the device, it is essential to perform the steps described in the "Preparation for operation" section.

The first start-up of the hydrophore should be carried out with at least one suction valve on the discharge side open to allow the entire pumping system to be vented. If the pump does not start pumping water within 30 seconds of the first start-up, switch it off and repeat the filling attempt (see: Preparation for operation / Filling the system).
To switch on the hydrophore, press the switch button (Fig. A, 5).

9. Using the device

Flow control (flow direction, pressure, distribution) is achieved by means of fittings on the discharge side of the pump system. The use of flow restrictions, controls and throttling on the suction side of the pump system is not permitted.
The actual pump output will depend on the flow resistance throughout the system. In order to accurately determine the flow, the characteristics of the pipes in the system must be estimated or determined and plotted on the pump characteristics. The point of intersection of the characteristics will be the point of cooperation between the pump and the system, which will determine the actual values of the output and pressure losses in the system. Pump characteristics – see Figure B. Characteristics of pipes, fittings, etc. – available from the manufacturers of the above. If in doubt, consult a person with relevant knowledge on the subject or have the hydraulic calculations for the system performed by a specialist.
The hydrophore is controlled by a pressure switch (pressure switch, Fig. A, 8), whose factory settings must not be changed independently. If the hydrophore is found to be malfunctioning, have it checked and adjusted by a qualified hydraulics specialist.
The hydrophore is switched off by setting the switch to the "0" position.

10. Routine maintenance

⚠ WARNING All maintenance activities must be carried out with the device disconnected from the power supply.

The hydrophore is equipped with a pressure gauge (Fig. A, 7) which indicates the water pressure in the system. The pressure range for switching the pump on and off is from approx. 1.5 bar (switching on the pump if the pressure falls below this value) to approx. 3.0 bar (switching off the pump when the pressure in the system exceeds this value).
The tank (Fig. A, 6) contains a membrane that separates the water in the system from the air cushion, which is responsible for pumping water from the tank to the system when the pump is not operating.

⚠ WARNING The air pressure in the tank should not be too low or too high, as this will cause the pump to switch on and off too frequently, which may result in damage to the device. The air pressure in the tank should be checked regularly (at least once a quarter) and increased if necessary. If the hydrophore pump switches on too often, check the air cushion pressure.

Under normal and proper operation, the hydrophore should not switch on more than 12 times per day (assuming that water consumption occurs mainly during the day, it should not switch on more than once per hour).
The pressure should be checked at zero (atmospheric) water pressure in the tank. To do this, disconnect the hydrophore from the power supply and open the draw-off valve on the discharge side of the system.

⚠ WARNING The hydrostatic pressure of the water in the system (the height of the water column above the hydrophore) is of particular importance when adjusting the air cushion pressure. To limit its influence, open the draw-off valve that is as close as possible to the hydrophore axis in the vertical direction.

Unscrew the cap at the rear of the tank (Fig. A, 10), connect a pressure gauge with a tip suitable for car valves (Schrader valve) and check the pressure. It should be approx. 1.5 bar. It should also be slightly lower (by 0.1 – 0.2 bar) than the lower pressure at which the pressure switch is activated. If in doubt as to the correctness of the adjustment, seek assistance from a qualified plumber.
If the hydrophore is installed outdoors and needs to be dismantled and moved to protect it from freezing, drain the water from the system through the drain pipe (Fig. A, 9). Unscrew the drain pipe cap, open the valves on the discharge side of the system and the overflow cap (Fig. A, 3) to aerate the system and facilitate draining. Then dismantle the hydrophore, dry it thoroughly and move it to the storage location.

11. Spare parts and accessories

To purchase spare parts and accessories, please contact Dedra Exim Service. Contact details can be found on page 1 of the manual.
When ordering spare parts, please provide the batch number located on the nameplate and the part number from the assembly drawing.
During the warranty period, repairs are carried out in accordance with the terms and conditions specified in the warranty card. Please return the product subject to complaint for repair to the place of purchase (the seller is obliged to accept the product subject to complaint), send it to the Dedra Exim central service centre or send it to the service centre closest to your place of residence (list of service centres at www.dedra.pl). Please enclose the completed warranty card. After the warranty period, repairs are carried out by the central service centre. The damaged product should be sent to the service centre (shipping costs are covered by the user).

12. Independent troubleshooting

⚠ WARNING Before attempting to repair faults yourself, disconnect the device from the power supply.

Problem	Cause	Solution
The motor is running, but the pump is not pumping water	Kinked flexible hose in the system or blocked flow	Disconnect the system, replace the flexible hose with a hose of sufficient strength, remove the blockage
	Clogged water filters	Clean the filters, clear the blockage
	Air in the pump, system leak	Check the system for leaks, check that the non-return valve is working properly, replace defective components if necessary
	Damaged pump impeller	Send the device to a service centre
The hydrophore switches on too often (more than once an hour)	Air cushion pressure too low	Check the air cushion pressure and top up
	Airbag pressure too high	Check the air cushion pressure and release the excess
	Upper and lower pressures on the pressure switch are set incorrectly	Take the device to a service centre
Water pressure in the system on the discharge side too low	Incorrect upper pressure setting on the pressure switch	Take the device to a service centre
Noise in the system	Cavitation on the impeller	Remove excess flow resistance on the suction side, repair or replace the system
Noise in the system and/or air-contaminated cloudy water on the discharge side of the system	Leak on the suction side of the system	Inspect the hydraulic system and carry out repairs

13. Device configuration

1. Pressure tank – 1 pc.

14. Information for users about the disposal of electrical and electronic equipment (applies to households)



The symbol shown on the products or accompanying documentation informs that faulty electrical or electronic equipment must not be disposed of with household waste. The correct course of action when disposal, reuse or recovery of components is to take the device to a specialized collection point, where it will be accepted free of charge. Information on the location of collection sites for waste equipment is provided by local authorities, e.g. on their websites.

Proper disposal of the device allows you to conserve valuable resources and avoid negative health and environmental impacts resulting from the possibility of hazardous: substances, mixtures and components in the equipment.

Improper disposal of waste is subject to penalties under relevant local regulations.

Users in European Union countries: If you need to dispose of electrical or electronic equipment, please contact your nearest retailer or supplier, who will provide more information.

Disposal of waste in countries outside the European Union: This symbol applies only to countries within the European Union. If you need to dispose of this product, please contact your local authorities or your dealer for proper disposal.

Warranty card

at

Pressure tank

Part No.: ……. Lot No.: .....

(hereinafter referred to as the Product)

Product Purchase Date: .....

Dealer stamp

Date and signature of vendor: .....

User Statement:

I acknowledge that I have been informed of the warranty terms and conditions and the consequences of not following the guidelines in the User's Manual and Warranty Card. The terms of this warranty are known to me, which I confirm with my signature:

....

Date and place Signature of the User

I. Product Liability:

1. Guarantor - Dedra Exim Sp. z o.o. with its registered office in Pruszkow, address: ul. 3 Maja 8, 05-800 Pruszków, KRS 0000062517, District Court for the City of Warsaw in Warsaw, XIV Economic Department of the National Court Register, NIP 527-020-49-33, share capital: PLN 100,980.00.
2. Under the terms of this warranty card, the Guarantor guarantees the Product, originating from the Guarantor's distribution.
3. Liability under the warranty shall cover only defects arising from causes inherent in the Product at the time of its release to the User.
4. By virtue of the warranty, the User, obtains the right to repair the Product free of charge, if the defect became apparent during the warranty period. The method of repairing the Product (the method of performing the repair) is at the discretion of the Guarantor. If the Guarantor finds that repair is not possible, the Guarantor reserves the right to replace the defective element or the entire Product with a defect-free one, reduce the price of the Product or withdraw from the contract.
5. In relation to the User who is not a consumer within the meaning of the Act of April 23, 1964. Civil Code, the Guarantor's liability for damages resulting from this guarantee and/or in connection with its conclusion and execution, regardless of the legal title, is limited to a maximum of the value of the defective Product.

II. Warranty Period:

Product Elements	Duration of warranty protection
Pressure tank	24 months, starting from the date of purchase of the Product shown on this warranty card

III. Conditions for taking advantage of the warranty:

The User must present the completed warranty card for the Product and the User must substantiate the circumstances of the purchase of the Product, e.g. by presenting a receipt, invoice, etc. In order to carry out the claim efficiently, the User is advised to submit with the Product for claim all the elements specified in the "Completion of the device" included in the User's Manual.
2. compliance by the User with the recommendations contained in the User's Manual and the warranty card.
3. The warranty covers only the territory of the Republic of Poland and the EU.
4. The warranty does not cover Product defects arising in particular from:
a. Failure by the User to comply with the conditions set forth in the User's Manual, particularly with regard to proper operation, maintenance and cleaning;
b. Use of cleaning or maintenance products by the User that do not comply with the User's Manual;
c. Inadequate storage and transportation of the Product by the User;
d. Unauthorized changes and/or alterations to the Product by the User, which were not agreed upon with the Guarantor;
e. User's use of consumables in the Product that do not comply with the User's Manual.
f. A user who is not a consumer within the meaning of the Act of April 23, 1964. Civil Code, forfeits the warranty on the Product in which:
g. serial numbers, date markings and nameplates have been removed, altered or damaged by the User;
h. the seals have been damaged by the User or bear signs of tampering by the User.
5. Note: Activities related to the daily operation of the Product, resulting, among other things, from the User's Manual, shall be performed by the User on his/her own and at his/her own expense.

IV. Complaint Procedure:

1. In the event that the Product is found not to be working properly, make sure that all the operations specified in particular in the User's Manual have been performed correctly before making a claim.
2. It is recommended to make a complaint immediately, preferably within 7 days from the date of noticing a defect in the Product. The User, who is not a consumer within the meaning of the Act of April 23, 1964. Civil Code, loses his/her rights under this warranty if he/she fails to report a complaint within 7 days.
3. Claims may be filed, among others, at the point of purchase of the Product, at the warranty service or in writing to the address: Dedra Exim Sp. z o.o., ul. 3 Maja 8, 05-800 Pruszków.
4. The user may file a complaint using the form available on the website www.dedra.pl. ("Warranty Claim Form").
5. Addresses of warranty services for specific countries are available at www.dedra.pl. In the absence of a warranty service for a particular country, warranty claims are recommended to be addressed to: Dedra Exim Sp. z o.o. ul. 3 Maja 8, 05-800 Pruszków (Poland).
6. With a view to the safety of the User, it is prohibited to use a defective Product.
7. Caution: using a defective Product is dangerous to the health and life of the User.
8. The fulfillment of obligations under the warranty will be carried out within 14 working days from the date of delivery of the claimed Product by the User.
9. Before delivering the defective Product for complaint, it is recommended to clean it. The Product under complaint is recommended to be carefully protected against damage in transit (it is recommended to deliver the Product under complaint in its original packaging).
10. The warranty period shall be extended by the time during which, due to a defect in the Product covered by the warranty, the User could not use it.

The warranty does not exclude, limit or suspend the User's rights under the warranty provisions for defects of the sold thing.

Pursuant to Article 13 (1) and (2) of Regulation (EU) 2016/679 of the European Parliament and of the Council of April 27, 2016 on the protection of natural persons with regard to the processing of personal data and on the free movement of such data and repealing Directive 95/46/EC (hereinafter: "RODO"), we inform you of the following

1. The administrator of your personal data provided in the form is DEDRA-EXIM sp. z o.o. with its registered office in Pruszkow , 3 Maja Street 8, 05-800 Pruszkow (hereinafter: "Administrator").

2. Your data will be processed solely for the purpose of carrying out the warranty procedure for the device in accordance with Article 6(1)(b) of the General Data Protection Regulation (hereinafter: "GDPR") Provision of data is voluntary, but necessary to carry out the warranty procedure.

3. Your data will be processed for the period of consideration of the execution of the warranty procedure and for archiving purposes in case of the need to defend against possible claims against the Administrator no longer than until their statute of limitations.

4. Your data may be disclosed only to entities processing data on behalf of the Administrator on the basis of a written contract of entrustment of personal data processing providing, among others, technical service, hosting or website maintenance, IT support, courier company. The Administrator's suppliers are obliged to ensure data security and meet the requirements of the applicable law related to personal data protection and may not use the entrusted personal data for purposes other than those specified in the contract with the Administrator.
5. your data will not be processed by automated means including profiling and will not be transferred to a third country/international organization.
6. You have the right to access the content of your data and the right to rectify, erase, restrict processing, the right to data portability, the right to object, at any time.
7. For all matters related to the Administrator's processing of your personal data, you may contact at e-mail: daneosobowe@dedra.pl;
8. You have the right to lodge a complaint with the data protection authority;

CZ Obsah

1. Snímky a obrázky
2. Popis zařízení
3. Určení nástroje
4. Omezení použití
5. Technické údaje
6. Příprava k práci
7. Připojení k síti
8. Zapínání nástroje
9. Použití nástroje
10. Aktuální provozní práce
11. Náhradní díly a příslušenství
12. Samostatné odstranění závad
13. Výbava nástroje
14. Informace pro uživatele o zbavování se elektrických a elektronických zařízení
15. Záruční list

Překlad původních pokynů

ES prohlášení o shodě je přiloženo k přístroji jako samostatný dokument. Pokud ES prohlášení o shodě není k dispozici, obraťte se na výrobce.
Všeobecné bezpečnostní podmínky byly připojeny k návodu jako jednotlivá brožura.

VAROVÁNÍ. Přečtěte si všechna upozornění označená symbolem a všechny pokyny.

Nedodržení níže uvedených upozornění a bezpečnostních pokynů může vést k úrazu elektrickým proudem, požáru nebo vážným zraněním.

Uložte všechna upozornění a pokyny pro pozdější použití.

2. Popis zařízení

Obr. A: 1. sací otvor, 2. vypouštěcí otvor, 3. plnicí zátka, 4. připojení nádrže, 5. vypínač, 6. nádrž, 7. manometr, 8. tlakový spínač, 9. vypouštěcí zátka, 10. odvzdušnění.

3. Určení nástroje

Zařízení je odstředivé čerpadlo s membránovou hydroforovou nádrží a je určeno k zásobování čistou vodou domácích zařízení. Hydrofor lze použít k zásobování vodou: zavlažovacích systémů, zavlažovacích systémů, zavlažování zelených ploch, instalací v budovách atd.
Zařízení se může používat pro stavební a opravné práce, v opravárenských dílnách, pro hobby použití se současným dodržováním podmínek používání a přípustných pracovních podmínek , uvedených v návodu k obsluze.

4. Omezení použití

Hydrofor se nesmí používat k čerpání jiných médií než čisté vody. Nesmí se používat pro instalace pitné vody. Není vhodný pro kontinuální čerpání (jako oběhové čerpadlo, cirkulační čerpadlo, napájení fontán apod.). Hydrofor nepřipojujte k vodovodní síti.
Zařízení může být používáno pouze v souladu s níže uvedenými "Přípustnými provozními podmínkami".
Čerpadlo se nesmí používat k čerpání jiných médií než čisté vody. Čerpadlo se nesmí používat v rozvodech pitné vody.
Samovolné změny v mechanické a elektrické stavbě, veškeré úpravy, obslužné činnosti nepopsané v návodu k obsluze budou vnímány jako právně neopodstatněné a způsobí okamžitou ztrátu záručních práv a prohlášení o shodě ztratí platnost. Používání, které budou v rozporu s určením nebo v rozporu s návodem k obsluze způsobí okamžitou ztrátu záručních práv.

Přípustné pracovní podmínky
S2 15 minut. Aplikujte pouze na čistou vodu o maximální teplotě 35˚C. Chraňte před zamrznutím.

5. Technické údaje

Model	**DED8875**
Jmenovité napětí [V / Hz]	230 / 50
Jmenovitý výkon [W]	800
Maximální výtlak [m H2O]	40
Maximální průtok [l/h]	3700
Stupeň ochrany	IPX4
Třída ochrany	I
Maximální teplota čerpané kapaliny [˚C].	35
Připojení výtlačné trysky ["].	1
Deklarovaná úroveň Lwa [dB(A)].	84

6. Příprava k práci

POZOR **Všechny činnosti je nutné provádět0 při zástrčce vysunuté ze zásuvky.**

Umístění hydroforu naplánujte tak, aby byl co nejblíže dolní nádrži (horizontálně) a co nejblíže hladině podzemní vody v dolní nádrži (vertikálně).

POZOR **Instalace hydroforu není přípustná, pokud geometrická sací výška (vzdálenost mezi osou čerpadla a hladinou spodní vody v nádrži) přesahuje 7 m. Maximální sací výška čerpadla (vyjádřená v metrech vodního sloupce) může být větší (viz technické údaje), ale musí být zachována rezerva na odpor proudění.**

Pokud je plánováno trvalé ponechání hydroforu, musí být pod ním navržen základ nebo jiný typ stabilního podstavce, ke kterému lze hydrofor připevnit. Pokud je trvalé umístění hydroforu venku, je třeba použít stříšku nebo jiný typ krytu, který jednotku ochrání před srážkami. Čerpací systém by měl být vybaven zpětným ventilem a vodním filtrem (není součástí sady).

Čerpadlo v systému
Vývody čerpadla jsou zakončeny 1" vnitřním palcovým závitem. Čerpadlo připojte k potrubnímu systému podle obrázku a nezapomeňte spoje utěsnit a před prvním použitím je tlakově vyzkoušet.

Sací strana systému

POZOR **Na sací straně čerpacího systému musí být zpětný ventil, nejlépe umístěný na konci sacího potrubí (pod hladinou spodní vody v nádrži). Pokud je voda ve spodní nádrži znečištěná, je nutné použít předfiltry na konci sacího potrubí.**

Při zjednodušených hydraulických výpočtech je třeba mít na paměti, že vodorovné úseky na straně sání vytvářejí při průtoku vody odpor, který účinně snižuje geometrickou výšku sání. U hladkých trubek o jmenovitém průměru 1" lze předpokládat, že vodorovný úsek o délce 7 m snižuje dostupnou geometrickou sací výšku o 1 m. Použití trubek s menším průměrem na sací straně čerpadla se nedoporučuje, protože se výrazně zvyšuje odpor při proudění. V případě pochybností o správnosti navrženého připojení hydročerpadla k následné nádrži je třeba požádat odborníka o provedení hydraulických výpočtů.
Aby byl čerpací systém chráněn před zavzdušněním, měl by být konec sací strany se zpětnou klapkou a předfiltrem dostatečně níže než hladina vody ve spodní nádrži (tato vzdálenost závisí na tvaru nádrže a rychlosti klesání hladiny vody při čerpání, měla by být plánována s odpovídající rezervou). Pro ochranu čerpadla a systému před mechanickým poškozením a hromaděním nečistot v armaturách se na sací straně doporučuje další vodní filtr (jemnější než předfiltr, s přiměřeně velkými oky). Na sací straně je třeba se vyvarovat použití armatur a součástí, které mohou vést ke zvýšení průtokového odporu. Patří sem součásti, jako jsou redukce průměru, škrticí otvory, částečně uzavřené uzavírací ventily, pružné hadice bez pancéřové výztuže atd. Nadměrné škrcení průtoku na sací straně čerpadla způsobuje kavitaci na oběžném kole a zničení čerpadla!

Zasypávání systému
Po sestavení celého systému čerpadla je nutné čerpadlo napustit. Odšroubujte zátku plnicího otvoru (obr. A, 3) a opatrně do něj nalijte vodu. K naplnění systému jsou zapotřebí 2 litry (kapacita hlavy) s přihlédnutím ke kapacitě potrubí na sací straně. Po naplnění těsně uzavřete plnicí hrdlo zátkou.
Zařízení je připraveno k provozu.

7. Připojení k síti

Před připojením zařízení ke zdroji napájení je nutné se ujistit, že napětí napájení odpovídá hodnotě uvedené v údajovém štítku.
Napájecí instalace by měla být vyhotovena v souladu s přísnými požadavky týkajícími se elektrických instalací a splňovat bezpečnostní podmínky používání. Parametry minimálního průřezu napájecího kabelu a jmenovité hodnoty jističe v závislosti na výkonu zařízení byly uvedeny v níže uvedené tabulce:

Výkon přístroje [W]	Minimální průřez vodiče [mm2]	Minimální hodnota pojistky typu C [A]
700÷1400	1	10

Instalace by měla být vyhotovena oprávněným elektrikářem. V případě využívání prodlužovače věnujte pozornost tomu, aby průřez žíly nebyl nižší, než požadovaný (viz tabulka). Elektrický kabel položte tak, aby v průběhu provozu nebyl vystaven možnému přerušení. Nepoužívejte poškozené prodlužovače.
Pravidelně kontrolujte technický stav napájecího kabelu. Netahejte napájecí kabel.

8. Zapínání nástroje

⚠ POZOR Před spuštěním zařízení proveďte kroky popsané v části "Příprava k práci".

První spuštění hydroforu by mělo být provedeno s otevřeným (alespoň jedním) kohoutem na výtlačné straně, aby se celý čerpací systém mohl odvzdušnit. Pokud čerpadlo nezačne čerpat vodu po dobu 30 sekund po prvním spuštění, vypněte jej a zkuste zaplavení zopakovat (viz Příprava na provoz / Zaplavení systému).
Stisknutím tlačítka zapnutí/vypnutí (obr. A, 5) zapněte hydrofor.

9. Použití nástroje

Řízení průtoku (směr proudění, tlak, rozdělení) se provádí pomocí armatur na výtlačné straně čerpacího systému. Použití omezení průtoku, regulace a škrcení na sací straně čerpacího systému není povoleno.
Skutečný výtlak čerpadla bude záviset na průtokovém odporu v celém systému. Pro přesné určení průtoku je třeba odhadnout nebo určit charakteristiky potrubí systému a zakreslit je do charakteristik čerpadla. V průsečíku charakteristik se bude nacházet bod interakce mezi čerpadlem a systémem, který určí skutečné hodnoty výtlaku a tlakové ztráty v systému. Charakteristiky čerpadla viz obrázek B. Charakteristiky potrubí, armatur atd. - jsou k dispozici u výrobců výše uvedených výrobků. V případě pochybností se obraťte na osobu znalou dané problematiky nebo si nechte provést hydraulický výpočet systému odborníkem.
Hydrofor je ovládán tlakovým spínačem (tlakový spínač, obr. A, 8), jehož tovární nastavení nesmíte sami měnit. V případě, že tlakový spínač nefunguje správně, nechte jej zkontrolovat a seřídit odborníkem na hydrauliku.
Hydroflower se vypíná otočením spínače do polohy "0".

10. Aktuální provozní práce

⚠ POZOR Všechny obslužené činnosti je nutné provádět při zástrčce vysunuté ze zásuvky.

Hydrofor je vybaven manometrem (obr. A, 7), který ukazuje tlak vody v systému. Rozsah tlaku pro vypnutí a zapnutí čerpadla je od cca 1,5 bar (zapnutí čerpadla, pokud tlak klesne pod tuto hodnotu) do cca 3,0 bar (vypnutí čerpadla, pokud tlak v systému tuto hodnotu překročí).
V nádrži je umístěna membrána (obr. A, 6), která odděluje vodu v systému od vzduchového polštáře, zodpovědného za čerpání vody z nádrže do systému, když čerpadlo není v chodu.

⚠ POZOR Tlak vzduchu v nádrži by neměl být ani příliš nízký, ani příliš vysoký, protože by to vedlo k příliš častému spouštění a zastavování čerpadla, což by mohlo vést k poškození jednotky. Tlak vzduchového polštáře v nádrži je třeba pravidelně kontrolovat (nejméně jednou za čtvrt roku) a v případě potřeby jej zvýšit. Pokud se hydročerpadlo zapíná příliš často, je třeba zkontrolovat tlak vzduchového polštáře.

Při běžném a správném provozu by se hydrofor neměl zapínat více než 12krát denně (za předpokladu, že k rozvodu vody dochází převážně během dne, neměl by se zapínat častěji než jednou za hodinu).
Kontrola tlaku by se měla provádět při nulovém (atmosférickém) tlaku vody v nádrži. Za tímto účelem odpojte hydrofor od elektrické sítě a otevřete odtahový ventil na výtlačné straně systému.

⚠ POZOR Při nastavování tlaku v polštáři je důležitý zejména hydrostatický tlak vody v systému (výška vodního sloupce nad hydroforem). Abyste snížili jeho vliv, otevřete odtokový ventil, jehož svislá vzdálenost je co nejblíže ose hydroforu.

Odšroubujte víčko na zadní straně nádrže (obr. A, 10), připojte manometr s šroubením pro autoventil (Schraderův ventil) a zkontrolujte tlak. Měl by být přibližně 1,5 baru. Měl by být také o něco nižší (0,1 - 0,2 baru) než spodní spínací tlak tlakového spínače. V případě pochybností, zda bylo seřízení provedeno správně, vyhledejte pomoc kvalifikovaného instalatéra.
Pokud je hydrofor instalován ve venkovním prostředí a je třeba jej demontovat a přemístit z důvodu ochrany proti mrazu, vypusťte systém přes vypouštěcí vsuvku (obr. A, 9). Odšroubujte zátku vypouštěcí vsuvky, otevřete ventily na výtlačné straně systému a zátku pro napouštění (obr. A, 3), abyste systém provzdušnili a usnadnili vypouštění. Poté hydrofor demontujte, důkladně vysušte a přemístěte do skladovacího prostoru.

11. Náhradní díly a příslušenství

Pro nákup náhradních dílů a příslušenství kontaktujte servis Dedra Exim. Kontaktní údaje jsou uvedeny na 1. straně návodu.
Při objednávání náhradních dílů uveďte číslo šarže na typovém štítku, stejně jako číslo dílu z montážního výkresu.
Během záruční doby se opravy provádějí za podmínek uvedených v záruční listině. Reklamovaný produkt, prosím, předejte k opravě na místě pořízení (prodávající povinen přijmout reklamované zboží), pošlete na servisní středisko nejblíže k místu bydliště (seznam služeb na internetových stránkách www.dedra.pl), nebo zašlete do centrálního servisu Dedra Exim. Přiložte prosím vyplněnou záruční listinu. Po záruční době opravy provádí centrální servis. Poškozené zboží musí být odesláno do servisního střediska (náklady na dopravu platí uživatel).

12. Samostatné odstranění závad

⚠ POZOR Před zahájením odstraňování závad odpojte nástroj od napájení.

Problém	Příčina	Řešení
Motor běží, ale čerpadlo nečerpá vodu.	Ohebná hadice v systému je zalomená nebo je zablokován průtok.	Odpojte systém, vyměňte ohebnou hadici za hadici vhodné pevnosti, odstraňte překážku.
	Ucpané vodní filtry	Vyčistěte filtry, odblokujte průtok
	Ucpané čerpadlo, netěsnost v systému	Zkontrolujte těsnost systému, zkontrolujte správnou funkci zpětného ventilu, v případě potřeby vyměňte vadné součásti.
	Poškozené oběžné kolo čerpadla	Proveďte servis jednotky
Hydrofor se zapíná příliš často (častěji než jednou za hodinu).	Příliš nízký tlak vzduchového polštáře	Zkontrolujte tlak v airbagu a doplňte jej
	Příliš vysoký tlak vzduchového polštáře	Zkontrolujte tlak v airbagu a uvolněte nadměrný tlak
	Nesprávně nastavený horní a dolní tlak na tlakovém spínači	Pošlete jednotku do servisu
Tlak vody v systému na výtlačné straně je příliš nízký	Nesprávně nastavený horní a dolní tlak na tlakovém spínači	Pošlete jednotku do servisu
Hluk v systému	Kavitace na oběžném kole	Odstraňte nadměrný průtokový odpor na straně sání, proveďte generální opravu nebo výměnu systému.
Hluk v systému a/nebo zavzdušněná zakalená voda na výtlačné straně systému	Netěsnost na sací straně systému	Proveďte generální opravu a opravu hydraulického systému

13. Výbava nástroje

1. Zahradní čerpadlo

14. Informace pro uživatele o likvidaci elektrických a elektronických zařízení (týká se domácností)



Symbol uvedený na výrobcích nebo v průvodní dokumentaci označuje, že vadné elektrické nebo elektronické zařízení nesmí být likvidováno společně s domovním odpadem. Pokud potřebujete zlikvidovat, znovu použít nebo využít součástky, je správné je odnést na specializované sběrné místo, kde je přijmou zdarma. Informace o umístění sběrných míst pro použitá zařízení poskytují místní orgány, např. na svých internetových stránkách.
Správnou likvidáciou zariadenia je možné šetriť cenné zdroje a zabrániť negatívnym vplyvom na zdravie a životné prostredie v dôsledku možnej prítomnosti nebezpečných látok, zmesí a komponentov v zariadení.
Za nesprávnou likvidaci odpadu hrozí sankce podle příslušných místních předpisů.
Uživatelé v zemích EU: Pokud potřebujete zlikvidovat elektrické nebo elektronické zařízení, obraťte se na nejbližší prodejní místo nebo na svého dodavatele, který vám poskytne další informace.
Likvidace v zemích mimo Evropskou unii: Tento symbol se vztahuje pouze na země Evropské unie. Pokud si přejete tento výrobek zlikvidovat, obraťte se na místní úřady nebo prodejce, aby vám sdělil správný způsob likvidace.

Záruční list

pro

Hydrofor

Katalogové číslo: ……. Sériové číslo:.....

(dále jen v**ýrobek**)

Datum zakoupení výrobku: .....

Razítko prodávajícího……

Datum a podpis prodávajícího: .....

Prohlášení uživatele:

PotwiPotvrzuji, že jsem byl seznámen se záručními podmínkami a důsledky nedodržování pokynů uvedených v návodu k obsluze a záručním listu. Se záručními podmínkami souhlasím, což potvrzuji vlastnoručním podpisem:

....

datum a místo podpis uživatele

I. Odpovědnost za výrobek

1. Ručitel – DEDRA EXIM Sp. z o.o. se sídlem v Pruszkowie, adresa: ul. 3 Maja 8, 05-800 Pruszków, KRS 0000062517, Obvodní soud pro hl. město Varšavu ve Varšavě, XIV. Hospodářský odbor Celostátního soudního rejstříku, DIČ 527-020-49-33, Základní kapitál: 100 980.00 zl.
2. Podle podmínek stanovených v tomto záručním listu ručitel poskytuje záruku na výrobek, pocházející z distribuce ručitele.
3. Záruční odpovědnost za vady se týká pouze vad vzniklých z příčin tkvících ve výrobku v okamžiku jeho vydání uživateli.
4. Uživatel má nárok na bezplatnou záruční opravu výrobku, pokud vada byla zjištěná v záruční době. Provedení opravy výrobku (způsob opravy) závisí na rozhodnutí ručitele. Pokud ručitel nemůže provést opravu, vyhrazuje si právo na výměnu vadné součásti nebo celého výrobku za bezvadný, snížení ceny výrobku nebo odstoupení od smlouvy.
5. Vůči uživateli, který není spotřebitelem ve smyslu zákona ze dne 23. dubna 1964 občanský zákoník, je odpovědnost Ručitele za škody vyplývající z této záruky a/nebo v souvislosti s jejím uzavřením a plněním, bez ohledu na právní titul, omezena maximálně do výše hodnoty vadného výrobku.

II. Záruční doba

Součásti výrobku, na které se vztahuje záruka	Doba trvání záruční ochrany
Hydrofor	24 měsíců, počítáno od data nákupu výrobku uvedeného v tomto záručním listu

III. Podmínky uplatňování záruky

1. Przedstawienie przez Użytkownika wypełnionej karty gwarancyjnej Produktu 1. Předložení vyplněného záručního listu pro výrobek a doložení okolností nákupu výrobku, např. předložením paragonu, faktury atd. Pro správné vyřízení reklamace se doporučuje, abyste společně s výrobkem předali všechny součásti stanovené v kapitole „Kompletace“ výrobku uvedené v návodu k obsluze.
2. Dodržování pokynů uvedených v návodu k obsluze a záručním listu.
3. Záruka platí pouze na území Polska a EU.
4. Záruka se nevztahuje na vady výrobku vzniklé zejména v následku:

a. Nedodržování podmínek stanovených v návodu k obsluze, zejména v rozsahu správného provozování, údržby a čištění;

b. Používání čisticích nebo ošetřovacích prostředků v rozporu s návodem k obsluze;

c. Nevhodného skladování a přepravování výrobku;

d. Svépomocných změn a/nebo úpravy výrobku, které nebyly dohodnuty s ručitelem;

e. Používání ve výrobku provozních materiálů v rozporu s návodem k obsluze.

5. Uživatel, který není spotřebitelem ve smyslu zákona ze dne 23. dubna 1964 občanský zákoník, ztratí záruku na výrobek, na kterém:

- odstranil, změnil nebo poškodil sériová čísla, označení údajů a výkonové štítky;
- ucpávky byly poškozeny uživatelem nebo nesly stopy manipulace uživatele.

6. Upozornění! Činnosti spojené s každodenní obsluhou výrobku, vyplývající mj. z návodu k obsluze, provádí uživatel ve vlastní režii a na své náklady.

IV. Postup při reklamaci

1. V případě zjištění nesprávného provozu výrobku se před nahlášením reklamace ujistěte, že jste provedli správně všechny činnosti podrobně popsané v návodu k obsluze.
2. Reklamaci nahlaste ihned, nejlépe do 7 dnů od data zjištění vady výrobku. Uživatel, který není spotřebitelem ve smyslu zákona ze dne 23. dubna 1964 občanský zákoník, ztratí nárok na uplatnění záruky v případě nenahlášení reklamace do 7 dnů.
3. Reklamaci můžete nahlásit mj. v místě zakoupení výrobku, v záručním servisu nebo písemně na adresu: DEDRA EXIM Sp. z o.o., ul. 3 Maja 8, 05-800 Pruszków.
4. Reklamaci můžete nahlásit prostřednictvím formuláře dostupného na stránkách www.dedra.pl. („Formulář pro nahlášení reklamace“).
5. Adresy záručních servisů v jednotlivých státech jsou dostupné na stránkách www.dedra.pl. Pokud v daném státě není uveden servis, reklamační formulář zašlete na adresu: DEDRA EXIM Sp. z o.o., ul. 3 Maja 8, 05-800 Pruszków (Polska).
6. Z bezpečnostních důvodů je zakázáno používat vadný výrobek.
7. Upozornění!!! Používání vadného výrobku ohrožuje zdraví a život uživatele.
8. Povinnosti vyplývající ze záruky budou splněny do 14 pracovních dnů, počítáno ode dne doručení reklamovaného výrobku.
9. Vadný výrobek před odevzdáním do servisu vyčistěte. Reklamovaný výrobek důkladně zabezpečte proti poškození při přepravě (doporučuje se předat reklamovaný výrobek v originálním obalu).
10. Záruční doba se prodlužuje o dobu, během níž uživatel z důvodu vady výrobku, na kterou se vztahuje záruka, nemohl výrobek používat.

Záruka nevylučuje, neomezuje ani nepozastavuje nároky uživatele vyplývající z ručení za vady prodané věci.

V souladu s čl. 13 odst. 1 a 2 nařízení Evropského parlamentu a Rady (EU) 2016/679 ze dne 27. dubna 2016 o ochraně fyzických osob v souvislosti se zpracováním osobních údajů a o volném pohybu těchto údajů a o zrušení směrnice 95/46/ES Vás informujeme, že:

1. Správcem vašich osobních údajů uvedených ve formuláři je DEDRA-EXIM sp. z o.o. se sídlem v Pruszkowie, ul. 3 Maja 8, 05-800 Pruszków (dále jen: „Správce“).
2. Vaše údaje budou zpracovávány pouze pro účely provedení reklamačního řízení zařízení podle čl. 6 odst. 1 písm. b) obecného nařízení o ochraně osobních údajů (dále jen: „GDPR“) Poskytnutí údajů je dobrovolné, ale nezbytné k provedení reklamačního řízení.
3. Vaše údaje budou zpracovávány po dobu posouzení provedení reklamačního řízení a pro účely archivace v případě potřeby obrany proti eventuálním nárokům vůči Správci, nejdéle však do okamžiku jejich promlčení.
4. Vaše údaje mohou být zpřístupněny pouze subjektům, které zpracovávají údaje pro Správce na základě písemné smlouvy o pověření zpracováním osobních údajů, poskytujícím mj. technický servis, hosting nebo údržbu webových stránek, IT servis, kurýrní služby. Dodavatelé Správce jsou povinni zajistit ochranu údajů a splnit požadavky platného zákona souvisejícího s ochranou osobních údajů a nesmí využívat svěřené osobní údaje pro jiné účely než ty, které jsou uvedeny ve smlouvě se Správcem.
5. Vaše údaje nebudou zpracovávány automatizovaným způsobem, včetně profilování, a nebudou předávány do třetí země / mezinárodní organizaci.
6. Máte právo na přístup ke svým údajům a právo na jejich opravu, výmaz, omezení zpracování, právo na přenositelnost údajů, právo kdykoli vznést námitku.
7. Ve všech záležitostech souvisejících se zpracováním vašich osobních údajů Správcem nás můžete kontaktovat na e-mailové adrese: daneosobowe@dedra.pl.
8. Máte právo podat stížnost u úřadu příslušného pro ochranu osobních údajů.

SK Obsah

1. Fotografie a obrázky
2. Popis zariadenia
3. Určenie zariadenia
4. Obmedzenia používania
5. Technické údaje
6. Príprava na prácu
7. Pripojenie k sieti
8. Zapnutie zariadenia
9. Používanie zariadenia
10. Priebežná údržba
11. Náhradné diely a príslušenstvo
12. Samostatné odstraňovanie porúch
13. Kompletizácia zariadenia
14. Informácie pre užívateľov týkajúca sa likvidácii elektrických a elektronických zariadení
15. Záručný list

Preklad pôvodných pokynov

ES vyhlásenie o zhode je priložené k spotrebiču ako samostatný dokument. Ak ES vyhlásenie o zhode nie je k dispozícii, obráťte sa na výrobcu.
Všeobecné pokyny pre bezpečnosť boli pripojené k návodu ako samostatná brožúra.

UPOZORNENIE. Prečítajte si všetky upozornenia označené symbolom a všetky pokyny.

Nedodržanie nasledujúcich bezpečnostných upozornení a bezpečnostných pokynov môže spôsobiť zásah elektrickým prúdom, požiar, alebo vážne poranenie.

Zachovajte všetky upozornenia a návod pre budúce použitie.

2. Popis zariadenia

Obr. A: 1. nasávací otvor, 2. vypúšťací otvor, 3. plniaca zátka, 4. prípojka nádrže, 5. vypínač, 6. nádrž, 7. manometer, 8. tlakový spínač, 9. vypúšťacia zátka, 10. odvzdušnenie.

3. Určenie zariadenia

Zariadenie je odstredivé čerpadlo s membránovou hydroforovou nádržou a je určené na dodávanie čistej vody do domácich zariadení. Hydrofor možno použiť na zásobovanie vodou: zavlažovacích systémov, zavlažovacích systémov, zavlažovania zelených plôch, inštalácií v budovách atď.
Zariadenie je určené na používanie pri rekonštrukčno-stavebných prácach, v dielňach a v servisoch, pri amatérskych prácach, pričom musia byť dodržiavané podmienky používania a prípustné prevádzkové podmienky, ktoré sú uvedené v užívateľskej príručke

4. Obmedzenia používania

Hydrofor sa nesmie používať na čerpanie iných médií ako čistej vody. Nesmie sa používať v zariadeniach na pitnú vodu. Nie je vhodný na nepretržité čerpanie (ako obehové čerpadlo, cirkulačné čerpadlo, napájanie fontán atď.). Hydrofor nepripájajte k vodovodnému systému.
Zariadenie sa môže používať iba v súlade s nižšie umiestnenými „Prípustnými pracovnými podmienkami" uvedenými nižšie".
Čerpadlo sa nesmie používať na čerpanie iného média ako čistej vody.
Čerpadlo sa nesmie používať v zariadeniach na pitnú vodu.
Neoprávnené a samostatné zmeny v mechanickej a elektrickej konštrukcii, všetky úpravy, činnosti údržby, ktoré nie sú opísané v návode na obsluhu, budú považované za nezákonné a spôsobia okamžitú stratu záručných práv a vyhlásenie o zhode už nebude platné.
Použitie v rozpore s účelom, alebo v nezhodne s návodom na použitie, bude mať za následok okamžitú stratu záručných práv.

Prípustné pracovné podmienky
S2 15 minút. Aplikujte len na čistú vodu s maximálnou teplotou 35˚C. Chráňte pred zamrznutím.

5. Technické údaje

Model	**DED8875**
Menovité napätie [V / Hz]	230 / 50
Menovitý výkon [W]	800
Maximálna výška [m H2O]	40
Maximálny prietok [l/h]	3700
Stupeň ochrany	IPX4
Trieda ochrany	I
Maximálna teplota čerpanej kvapaliny [˚C].	35
Pripojenie výtlačnej dýzy ["].	1
Deklarovaná úroveň Lwa [dB(A)].	84

6. Príprava na prácu

POZOR **Všetky činnosti musia byť vykonávané len vtedy, keď je zástrčka vytiahnutá zo zásuvky.**

Umiestnenie hydroforu naplánujte tak, aby bol čo najbližšie k dolnej nádrži (horizontálne) a čo najbližšie k hladine podzemnej vody v dolnej nádrži (vertikálne).

POZOR **Nie je prípustné inštalovať hydrofor, ak geometrická sacia výška (vzdialenosť medzi osou čerpadla a hladinou vody v dolnej nádrži) presahuje 7 m. Maximálna sacia výška čerpadla (vyjadrená v metroch vodného stĺpca) môže byť väčšia (pozri technické údaje), ale musí sa zachovať rezerva na odpor prúdenia.**

Ak sa plánuje trvalé ponechanie hydroforu, musí sa pod ním navrhnúť základ alebo iný typ stabilného podstavca, na ktorý sa hydrofor môže upevniť. Ak je trvalé umiestnenie hydroforu vonku, mal by sa použiť prístrešok alebo iný typ krytu, ktorý by jednotku chránil pred zrážkami. Čerpací systém by mal byť vybavený spätným ventilom a vodným filtrom (nie je súčasťou súpravy).

Čerpadlo v systéme
Vývody čerpadla sú ukončené 1" vnútorným palcovým závitom. Čerpadlo pripojte k potrubnému systému v súlade s umením, pričom nezabudnite na utesnenie spojov a ich tlakovú skúšku pred prvým použitím.

Sacia strana systému

POZOR **Na sacej strane čerpacieho systému musí byť spätný ventil, najlepšie umiestnený na konci sacieho potrubia (pod hladinou vody v spodnej nádrži). Ak je voda v dolnej nádrži znečistená, je potrebné použiť predfiltre na konci sacieho potrubia.**

Pri zjednodušených hydraulických výpočtoch treba mať na pamäti, že vodorovné úseky na strane nasávania vytvárajú pri prúdení vody odpor, čím sa účinne znižuje geometrická výška nasávania. V prípade hladkých potrubí s menovitým priemerom 1" možno predpokladať, že vodorovný úsek s dĺžkou 7 m znižuje dostupnú geometrickú nasávaciu výšku o 1 m. Použitie rúrok s menším priemerom na strane sania čerpadla sa neodporúča, pretože sa výrazne zvyšuje odpor pri prúdení. V prípade akýchkoľvek pochybností o správnosti navrhnutého pripojenia hydročerpadla k spodnej nádrži je potrebné požiadať odborníka o vykonanie hydraulických výpočtov.
Na ochranu čerpacieho systému pred zavzdušnením by mal byť koniec sacej strany so spätnou klapkou a predfiltrom dostatočne nižšie ako hladina vody v dolnej nádrži (táto vzdialenosť závisí od tvaru nádrže a rýchlosti klesania hladiny vody počas čerpania, mala by sa plánovať s primeranou rezervou). Na ochranu čerpadla a systému pred mechanickým poškodením a hromadením nečistôt v armatúrach sa na strane sania odporúča dodatočný vodný filter (jemnejší ako predfilter, s primerane veľkými okami). Na strane sania by sa malo zabrániť použitiu armatúr a komponentov, ktoré môžu viesť k zvýšeniu prietokového odporu. Patria sem komponenty, ako sú redukcie priemeru, škrtiace otvory, čiastočne uzavreté uzatváracie ventily, flexibilné hadice bez pancierového vystuženia atď. Nadmerné škrtenie prietoku na strane sania čerpadla spôsobuje kavitáciu na obežnom kolese a zničenie čerpadla!

Plnenie systému
Po zmontovaní celého systému čerpadla sa musí čerpadlo naplniť. Odskrutkujte zátku plniaceho otvoru (obr. A, 3) a opatrne nalejte vodu. Na zalievanie systému sú potrebné 2 litre (kapacita hlavy) s prihliadnutím na kapacitu potrubia na strane sania. Po zalievaní zalievací otvor pevne uzavrite zátkou.
Zariadenie je pripravené na prevádzku.

7. Pripojenie k sieti

Pred pripojením zariadenia k zdroju napájania sa uistite, že napájacie napätie zodpovedá hodnote uvedenej na typovom štítku.
Inštalácia elektrického napájania by mala byť vykonaná v súlade so základnými požiadavkami na elektrické inštalácie a mala by spĺňať požiadavky bezpečného používania. Parametre minimálneho prierezu napájacieho kábla a menovitej hodnoty poistky v závislosti od výkonu zariadenia sú uvedené v nasledujúcej tabuľke:

Výkon zariadenia [W]	Minimálny prierez vodiča [mm2]	Minimálna hodnota ističa typu C [A]
700÷1400	1	10

Inštaláciu by mal vykonať kvalifikovaný elektrikár. Pri použití predlžovacích káblov skontrolujte, či nie je prierez vodiča menší ako je požadované (pozri tabuľku). Elektrický kábel umiestnite tak, aby počas prevádzky nebol vystavený prípadnému poškodeniu. Nepoužívajte poškodené predlžovacie káble. Pravidelne kontrolujte technický stav napájacieho kábla. Neťahajte za sieťový kábel.

8. Zapnutie zariadenia

POZOR **Skôr, než zapnete zariadenie, tak určite musíte vykonať činnosti popísané v kapitole „Príprava na prácu".**

Prvé spustenie hydroforu by sa malo vykonať s otvoreným (aspoň jedným) kohútom na strane výtlaku, aby sa umožnilo odvzdušnenie celého čerpacieho systému. Ak čerpadlo nezačne čerpať vodu do 30 sekúnd po prvom spustení, vypnite ho a skúste ho znovu zaplaviť (pozri časť Príprava na prevádzku / Zaplavenie systému).
Stlačením vypínača (obr. A, 5) zapnite vodné čerpadlo.

9. Používanie zariadenia

Regulácia prietoku (smer prietoku, tlak, rozdelenie) sa realizuje pomocou armatúr na výtlačnej strane čerpacieho systému. Použitie obmedzení prietoku, regulácie a škrtenia na strane nasávania čerpacieho systému nie je povolené.
Skutočný výtlak čerpadla bude závisieť od prietokového odporu v celom systéme. Na presné určenie prietoku sa musia odhadnúť alebo určiť charakteristiky potrubia v systéme a zakresliť ich do charakteristík čerpadla. V priesečníku charakteristík bude bod interakcie medzi

čerpadlom a systémom, ktorý určí skutočné hodnoty výtlaku a tlakových strát v systéme. Charakteristiky čerpadla sú uvedené na obrázku B. Charakteristiky potrubí, armatúr atď. - sú k dispozícii u výrobcov uvedených zariadení. V prípade pochybností sa poraďte s osobou znalou tejto problematiky alebo si nechajte vykonať hydraulický výpočet systému odborníkom.
Hydrofor je ovládaný tlakovým spínačom (tlakový spínač, obr. A, 8), ktorého výrobné nastavenie nesmiete sami meniť. V prípade, že tlakový spínač nefunguje správne, nechajte ho skontrolovať a nastaviť odborníkom na hydrauliku.
Hydroplyn sa vypína otočením spínača do polohy "0".

10. Priebežná údržba

⚠ POZOR **Všetky údržbové činnosti musia byť vykonávané len vtedy, keď je zástrčka vytiahnutá zo zásuvky.**

Hydrofor je vybavený tlakomerom (obr. A, 7), ktorý ukazuje tlak vody v systéme. Rozsah tlaku pre vypnutie a zapnutie čerpadla je od približne 1,5 bar (zapnutie čerpadla, ak tlak klesne pod túto hodnotu) do približne 3,0 bar (vypnutie čerpadla, ak tlak v systéme prekročí túto hodnotu).
V nádrži je membrána (obr. A, 6), ktorá oddeľuje vodu v systéme od vzduchového vankúša, zodpovedného za čerpanie vody z nádrže do systému, keď čerpadlo nie je v prevádzke.

⚠ POZOR **Tlak vzduchu v nádrži by nemal byť ani príliš nízky, ani príliš vysoký, pretože by to viedlo k príliš častému spúšťaniu a zastavovaniu čerpadla, čo by mohlo mať za následok poškodenie jednotky. Tlak vzduchového vankúša v nádrži by sa mal pravidelne kontrolovať (aspoň raz za štvrťrok) a v prípade potreby zvýšiť. Ak sa hydročerpadlo zapína príliš často, mal by sa skontrolovať tlak vzduchového vankúša.**

Pri normálnej a správnej prevádzke by sa hydrofor nemal zapínať viac ako 12-krát za deň (za predpokladu, že distribúcia vody prebieha prevažne počas dňa, nemal by sa zapínať častejšie ako raz za hodinu).
Kontrola tlaku by sa mala vykonávať pri nulovom (atmosférickom) tlaku vody v nádrži. Na tento účel odpojte hydrofor od elektrickej siete a otvorte odťahový ventil na výtlačnej strane systému.

⚠ POZOR **Pri nastavovaní tlaku vankúša je mimoriadne dôležitý hydrostatický tlak vody v systéme (výška vodného stĺpca nad hydroforom). Na zníženie jeho vplyvu otvorte kohútik, ktorého vertikálna vzdialenosť je čo najbližšie k osi hydroforu.**

Odskrutkujte uzáver na zadnej strane nádrže (obr. A, 10), pripojte tlakomer s armatúrou pre ventil typu auto (Schraderov ventil) a skontrolujte tlak. Mal by byť približne 1,5 baru. Mal by byť tiež o niečo nižší (0,1 - 0,2 baru) ako spodný spínací tlak tlakového spínača. Ak máte pochybnosti, či bolo nastavenie vykonané správne, vyhľadajte pomoc kvalifikovaného inštalatéra.
Ak je hydrofor nainštalovaný vo vonkajšom prostredí a je potrebné ho odstrániť a premiestniť z dôvodu ochrany pred mrazom, vypustite systém cez vypúšťaciu vsuvku (obr. A, 9). Odskrutkujte zátku vypúšťacej vsuvky, otvorte ventily na vypúšťacej strane systému a zátku na zalievanie (obr. A, 3), aby ste systém prevzdušnili a uľahčili vypúšťanie. Potom hydrofor demontovať, dôkladne vysušiť a premiestniť do skladu.

11. Náhradné diely a príslušenstvo

Ak si chcete kúpiť náhradné diely a príslušenstvo, tak sa prosím obráťte na servis Dedra Exim. Kontaktné údaje nájdete na 1. strane tohto návodu. Pri objednávaní náhradných dielov uveďte prosím sériové číslo nachádzajúce sa na typovom štítku spolu s číslom dielu z montážneho výkresu.
Počas trvania záruky sa oprava vykonáva na základe podmienok uvedených v záručnom liste. Reklamovaný produkt odovzdajte na opravu v mieste nákupu (predávajúci je povinný prijať reklamovaný produkt), odošlite do najbližšieho servisného strediska k miestu bydliska (zoznam servisov nájdete na stránkach www.dedra.pl), alebo odošlite do centrálneho servisu Dedra Exim. Prosím, aby ste priložili vyplnený záručný list. Po skončení záručnej doby opravy vykonáva centrálny servis. Poškodený produkt musí byť odoslaný do servisu (náklady na dodanie hradí používateľ).

12. Samostatné odstraňovanie porúch

⚠ POZOR **Pred začatím samostatného odstránenia porúch, odpojte zariadenie od zdroja napájania.**

Problém	Príčina	Riešenie
Motor beží, ale čerpadlo nečerpá vodu	Pružná hadica v systéme je zalomená alebo prietok zablokovaný	Odpojte systém, nahraďte flexibilnú hadicu hadicou s vhodnou pevnosťou, odstráňte prekážku
	Upchaté vodné filtre	Vyčistite filtre, odblokujte prietok
	Upchaté čerpadlo, netesnosť v systéme	Skontrolujte tesnosť systému, skontrolujte správnu funkciu spätného ventilu, v prípade potreby vymeňte chybné komponenty
	Poškodené obežné koleso čerpadla	Dajte jednotku do servisu
Hydrofor sa zapína príliš často (viac ako raz za hodinu)	Príliš nízky tlak vzduchového vankúša	Skontrolujte tlak v airbagu a doplňte ho
	Príliš vysoký tlak vzduchového vankúša	Skontrolujte tlak v airbagu a uvoľnite nadbytočný tlak
	Nesprávne nastavený horný a dolný tlak na tlakovom spínači	Pošlite jednotku do servisu
Tlak vody v systéme na strane výtlaku je príliš nízky	Nesprávne nastavený horný a dolný tlak na tlakovom spínači	Pošlite jednotku do servisu
Hluk v systéme	Kavitácia na obežnom kolese	Odstráňte nadbytočný prietokový odpor na strane sania, vykonajte generálnu opravu alebo výmenu systému
Hluk v systéme a/alebo prevzdušnená zakalená voda na výtlačnej strane systému	Netesnosť na strane sania systému	Generálna oprava a oprava hydraulického systému

13. Kompletizácia zariadenia

1. Záhradné čerpadlo

14. Informácie pre užívateľov k likvidácii elektrických alebo elektronických zariadení (tykajúce są domácností)



Symbol uvedený na výrobkoch alebo v sprievodnej dokumentácii označuje, že chybné elektrické alebo elektronické zariadenia sa nesmú likvidovať spolu s domovým odpadom. Ak potrebujete zlikvidovať, opätovne použiť alebo zhodnotiť komponenty, správne je odovzdať ich na špecializovanom zbernom mieste, kde ich prijmú bezplatne. Informácie o umiestnení zberných miest pre použité zariadenia poskytujú miestne orgány, napr. na svojich webových stránkach.
Správnou likvidáciou zariadenia je možné šetriť cenné zdroje a zabrániť negatívnym vplyvom na zdravie a životné prostredie v dôsledku možnej prítomnosti nebezpečných látok, zmesí a komponentov v zariadení.
Za nesprávnu likvidáciu odpadu hrozia sankcie podľa príslušných miestnych predpisov.
Používatelia v krajinách EÚ: Ak potrebujete zlikvidovať elektrické alebo elektronické zariadenie, obráťte sa na najbližšie predajné miesto alebo na svojho dodávateľa, ktorý vám poskytne ďalšie informácie.
Likvidácia v krajinách mimo Európskej únie: Tento symbol sa vzťahuje len na krajiny Európskej únie. Ak chcete tento výrobok zlikvidovať, obráťte sa na miestne úrady alebo predajcu, ktorý vám poskytne informácie o správnom spôsobe likvidácie.

Záručný list

na

Tlaková nádrž

Katalógové č :…….. Číslo šarže: .....

(ďalej len Výrobok)

Dátum nákupu výrobku: .....

Pečiatka predajcu

Dátum a podpis predajcu: .....

Vyhlásenie Užívateľa:

Potvrdzujem, že som bol oboznámený so záručnými podmienkami, ako aj s následkami nedodržiavania pokynov a odporúčaní, ktoré sú uvedené

v užívateľskej príručke a v záručnom liste. Záručné podmienky sú mi známe, čo potvrdzujem vlastnoručným podpisom:

....

dátum a miesto podpis Užívateľa

I. Zodpovednosť za Výrobok

1. Ručiteľ - spoločnosť „DEDRA EXIM sp. z o.o." sídliaca v meste: Pruszków, na adrese: ul. 3 Maja 8, 05-800 Pruszków, Poľsko, zapísaná do obchodného registra pod číslom KRS 0000062517 vedenom oblastným súdom pre hlavné mesto Varšava vo Varšave, 14. ekonomické oddelenie Štátneho súdneho registra, IČ DPH: PL 5270204933, základné imanie: 100 980,00 PLN.
2. Podľa podmienok stanovených týmto záručným listom Ručiteľ udeľuje záruku na Výrobok, pochádzajúci z distribúcie Ručiteľa.
3. Zodpovednosť na základe záruky sa vzťahuje iba na chyby, ktoré vznikli následkom príčin nachádzajúcich sa vo Výrobku v momente jeho vydania Užívateľovi.
4. Na základe záruky Užívateľ získava právo na bezplatnú opravu výrobku, ak sa chyba objaví počas trvania záručnej lehoty. Spôsob opravy Výrobku (metóda vykonania opravy) závisí od rozhodnutia Ručiteľa. V prípade, ak Ručiteľ uzná, že Výrobok sa nedá opraviť, Ručiteľ si vyhradzuje právo vymeniť chybný prvok alebo celý Výrobok na výrobok bez chýb, právo na zníženie ceny Výrobku alebo právo na odstúpenie od dohody.
5. Voči Užívateľovi, ktorý nie je konzumentom v zmysle zákona z 23. apríla 1964 Občiansky zákonník, zodpovednosť Ručiteľa za škody vyplývajúce z tejto záruky a/alebo ktoré súvisia s jej uzatvorením a realizáciou, bez ohľadu na právny základ, je obmedzená maximálne do výšky hodnoty chybného Výrobku.

II. Záručná lehota

Prvky Výrobku na ktoré sa vzťahuje záruka	Trvanie záručnej ochrany
Tlaková nádrž	24 mesiacov od dňa nákupu Výrobku, ktorý je uvedený v tomto záručnom liste

III. Podmienky využitia záruky

1. Užívateľ je povinný predstaviť vyplnený Záručný list výrobku, ako aj náležitý doklad o nákupe Výrobku, napr. predstavením pokladničného bloku, faktúry ap. Aby reklamačný proces prebiehal efektívne odporúčame, aby Užívateľ spolu s reklamovaným výrobkom doručil všetky prvky vymenované v kapitole užívateľskej príručky výrobku „Diely a časti".
2. Užívateľ je povinný dodržiavať pokyny a odporúčania uvedené v užívateľskej príručke a v záručnom liste.
3.Záruka platí iba na území Poľskej republiky a členských štátov EÚ.
4. Záruka sa nevzťahuje na chyby, ktoré vznikli (predovšetkým) následkom:
a. Nedodržania podmienok určených v užívateľskej príručke, predovšetkým podmienok správneho používania, prevádzky, údržby a čistenia
b. Použitia na čistenie alebo na údržbu nevhodných prípravkov, nezhodne s užívateľskou príručkou;
c. Nevhodného uchovávania a prepravy výrobku;
d. Vykonania neautorizovaných zmien a/alebo iných zásahov do výrobku, na ktoré výrobca nevyjadril súhlas;
e. Použitím vo výrobku/s výrobkom nevhodných prevádzkových materiálov, nezhodne s užívateľskou príručkou.
5. Užívateľ, ktorý nie je konzumentom v zmysle zákona z 23. apríla 1964 Občiansky zákonník, stráca záručné práva na výrobok, v ktorom:
- sériové čísla, označenia dátumov a výrobné štítky boli odstránené, zmenené alebo poškodené;
- boli poškodené plomby alebo sú na nich viditeľné stopy manipulácie.
6. Pozor! Činnosti súvisiace s každodennou obsluhou výrobku, vyplývajúce medzi iným z užívateľskej príručky, Užívateľ vykonáva vlastnými silami a na vlastné náklady.

IV. Reklamačná procedúra

1. V prípade, ak Užívateľ objaví, že Výrobok nefunguje správne, ešte pred zložením reklamácie je povinný uistiť sa, či boli náležite vykonané všetky stanovené činnosti, predovšetkým tie uvedené v užívateľskej príručke.
2. Reklamácia musí byť podaná bezodkladne, najlepšie v priebehu 7 dní od dňa, v ktorom sa prejavila (objavila) chyba Výrobku. Užívateľ, ktorý nie je konzumentom v zmysle zákona z 23. apríla 1964 Občiansky zákonník, stráca práva vyplývajúce z tejto záruky v prípade, ak reklamáciu nepodá v priebehu 7 dní od dňa, v ktorom sa prejavila (objavila) chyba Výrobku.
3. Reklamáciu môžete podať medzi inými na mieste, v ktorom ste výrobok kúpili, v záručnom servise alebo poštou na adresu: DEDRA EXIM sp. z o.o., ul. 3 Maja 8, 05-800 Pruszków, Poľsko.
4. Užívateľ môže podať reklamáciu prostredníctvom formulára, ktorý je dostupný na webovej stránke www.dedra.pl. („Formulár podania reklamácie na základe udelenej záruky").
5. Adresy záručných servisov v jednotlivých štátoch sú zverejnené na webovej stránke www.dedra.pl. V prípade, ak v danom štáte sa nenachádza záručný servis, odporúčame reklamovaný výrobok doručiť na adresu: DEDRA EXIM sp. z o.o. ul. 3 Maja 8, 05-800 Pruszków, Poľsko.
6. Vzhľadom na bezpečnosť Užívateľa, nefunkčný (chybný) výrobok sa v žiadnom prípade nesmie používať.
7. Pozor!!! Používanie nefunkčného (chybného) výrobku je nebezpečné pre zdravie a život Užívateľov.
8. Povinnosti vyplývajúce z udelenej záruke budú vyplnené v lehote 14 pracovných dní počítajúc od dňa doručenia reklamovaného Výrobku Užívateľom.
9. Pred zaslaním reklamácie odporúčame reklamovaný Výrobok náležite očistiť. Odporúčame reklamovaný Výrobok dôkladne zabezpečiť pre prípadným poškodeniami počas prepravy (reklamovaný Výrobok odporúčame doručiť v originálnom obale).
10. Záručná lehota sa predlžuje o čas, počas ktorého Užívateľ následkom chyby (nefunkčnosti) výrobku, na ktorú sa vzťahovala záruka, nemohol Výrobok používať.
Záruka nevylučuje, neobmedzuje a ani nepozastavuje právo Užívateľa (kupujúceho) na základe príslušných predpisov o ručení za chyby predanej veci.

V súlade s článkom 13 ods. 1 a 2 nariadenia Európskeho parlamentu a Rady (EÚ) 2016/679 z 27. apríla 2016 o ochrane fyzických osôb pri spracúvaní osobných údajov a o voľnom pohybe takýchto údajov, ktorým sa zrušuje smernica 95/46/ES, vás informujeme

1. Správcom vašich osobných údajov, ktoré ste uviedli vo formulári, je spoločnosť „DEDRA-EXIM Sp. z o.o." so sídlom v meste Pruszków na adrese: ul. 3 Maja 8, 05-800 Pruszków, Poľsko (ďalej len: „Správca").
2. Vaše osobné údaje budú spracúvané výhradne s cieľom realizácie záručnej procedúry zariadenia, a to v súlade s článkom 6 ods. 1 písmeno b) všeobecného nariadenia o ochrane údajov (ďalej len: „GDPR"). Uvedenie osobných údajov je dobrovoľné, avšak nevyhnutné na realizáciu záručnej procedúry.
3. Vaše osobné údaje budú spracúvané počas posudzovania a realizácie záručnej procedúry, ako aj na archívne účely v prípade potreby obhajoby pred prípadnými nárokmi a požiadavkami voči Správcovi, avšak nie dlhšie až do momentu premlčania týchto nárokov a požiadaviek.
4. Vaše údaje môžu byť zverejnené výhradne len tým subjektom, ktoré spracúvajú tieto údaje v mene a pre Správcu, a to na základe písomnej dohody o zverení spracúvania osobných údajov, tzn. firmy, ktoré okrem iného poskytujú technický servis, hostingové služby alebo služby obsluhy webových stránok, IT obsluhy, ako aj kuriérskym firmám. Dodávatelia Správcu sú povinní zaručiť zabezpečenie údajov a splniť požiadavky platnej legislatívy ohľadne ochrany osobných údajov, a zverené osobnú údaje nesmú byť používané na iné účely než tie, ktoré stanovuje dohoda uzatvorená so Správcom.
5. Vaše údaje nebudú spracúvané automatickým spôsobom, vrátane rôznych foriem profilovania, ani nebudú odovzdané do tretieho štátu/medzinárodnej organizácii.
6. Máte právo na prístup k vašim osobným údajom, ako aj právo na ich opravenie, doplnenie, odstránenie, obmedzenie spracúvania, prenesenie údajov, podanie námietky, a to v ľubovoľnej chvíli.
7. Vo všetkých záležitostiach, ktoré súvisia so spracúvaním vašich osobných údajov Správcom, môžete sa na Správcu obrátiť písomne na e-mailovú adresu: daneosobowe@dedra.pl.
8. Máte právo podať sťažnosť príslušnému dozornému orgánu, ktorý zodpovedá za dohľad nad ochranou osobných údajov

LT Turinys

1. Nuotraukos ir piešiniai
2. Prietaiso aprašas
3. Prietaiso paskirtis
4. Naudojimo apribojimai
5. Techniniai duomenys
6. Paruošimas darbui
7. Jungimas į tinklą
8. Prietaiso įjungimas
9. Prietaiso naudojimas
10. Einamieji naudojimo veiksmai
11. Atsarginės dalys ir reikmenys
12. Savarankiškas defektų pašalinimas
13. Prietaiso elementai
14. Informacija naudotojams apie elektros ir elektronikos prietaisų pašalinimą
15. Garantijos lapas

Originalių instrukcijų vertimas

EB atitikties deklaracija pridedama prie prietaiso kaip atskiras dokumentas. Jei EB atitikties deklaracijos nėra, kreipkitės į gamintoją.

Bendrosios saugumo sąlygos buvo pridėtos prie instrukcijos kaip atskira brošiūra.

ĮSPĖJIMAS Perskaityti visus įspėjimus pažymėtus simboliu ir visas instrukcijas.

Žemiau pateiktų įspėjimų ir saugos nurodymų nesilaikymas, gali būti elektros srovės smūgio, gaisro ar sunkių sužalojimų priežastimi.

Išsaugoti visus įspėjimus ir instrukcijas ateičiai.

2. Prietaiso aprašas

A pav.: 1. įsiurbimo anga, 2. išleidimo anga, 3. įpylimo kamštis, 4. bako jungtis, 5. įjungimo / išjungimo jungiklis, 6. bakas, 7. manometras, 8. slėgio jungiklis, 9. išleidimo kamštis, 10. ventiliacijos anga.

3. Prietaiso paskirtis

Įrenginys yra išcentrinis siurblys su diafragminiu hidroforo rezervuaru ir skirtas švariam vandeniui tiekti į buitinius įrenginius. Hidroforą galima naudoti vandeniui tiekti į: laistymo sistemas, drėkinimo sistemas, žaliųjų plotų laistymo sistemas, pastatų įrenginius ir kt.
Leidžiama naudoti įrenginį remonto ir statybos darbuose, remonto servisuose, mėgėjiškuose darbuose, jei yra laikomasi naudojimo sąlygų ir leistinų darbo sąlygų, nurodytų Naudojimo instrukcijoje.

4. Naudojimo apribojimai

Hidroforas negali būti naudojamas jokiai kitai terpei, išskyrus gryną vandenį, pumpuoti. Jo negalima naudoti geriamojo vandens įrenginiuose. Netinka nuolatiniam siurbimui (kaip cirkuliacinis siurblys, cirkuliacinis siurblys, fontanų maitinimui ir t. t.). Hidroforo neprijunkite prie vandentiekio sistemos.
Prietaisas gali būti naudojamas vien tik pagal pateiktas "Priimtinas darbo sąlygas".
Siurblio negalima naudoti tik švariam vandeniui pumpuoti. Siurblio negalima naudoti geriamojo vandens įrenginiuose.
Savaiminiai pakeitimai mechaninei ir elektros statyboje, visi modifikavimai, naudojimo veiksmai, neaprašyti instrukcijoje bus traktuojami kaip neteisėti ir priveda prie staigaus garantijos teisės praradimo, o atitikties garantija praras galiojimą.
Naudojimas ne pagal naudojimo instrukcijos nuorodas ir paskirtį prives prie staigaus garantijos teisės praradimo.

Priimtinos darbo sąlygos
S2 15 minučių. Naudokite tik švariame vandenyje, kurio temperatūra neviršija 35˚C. Saugokite nuo užšalimo.

5. Techniniai duomenys

Modelis	**DED8875**
Vardinė įtampa [V / Hz]	230 / 50
Vardinė galia [W]	800
Didžiausias galingumas [m H2O]	40
Didžiausias srautas [l/h]	3700
Apsaugos laipsnis	IPX4
Apsaugos klasė	I
Didžiausia siurbiamo skysčio temperatūra [˚C].	35
Išleidimo antgalio jungtis ["].	1
Deklaruojamas Lwa lygis [dB(A)].	84

6. Paruošimas darbui

DĖMESIO **Aprašyti žemiau nurodyti veiksmus reikia atlikti išėmus iš lizdo kištuką.**

Hidroforą planuokite taip, kad jis būtų kuo arčiau apatinio rezervuaro (horizontaliai) ir kuo arčiau apatinio rezervuaro gruntinio vandens lygio (vertikaliai).

DĖMESIO **Hidroforo įrengti negalima, jei geometrinis siurbimo aukštis (atstumas tarp siurblio ašies ir vandens lygio apatiniame rezervuare) viršija 7 m. Didžiausias siurblio siurbimo aukštis (išreikštas vandens stulpo metrais) gali būti ir didesnis (žr. techninius duomenis), tačiau reikia atsižvelgti į srauto pasipriešinimą.**

Jei hidroforą planuojama palikti visam laikui, po juo turi būti suprojektuotas pamatas arba kito tipo stabilus pagrindas, prie kurio būtų galima pritvirtinti hidroforą. Jei nuolatinė hidroforo vieta yra lauke, įrenginį nuo kritulių turėtų apsaugoti stogelis arba kitokio tipo danga. Siurbimo sistemoje turi būti įrengtas atbulinis vožtuvas ir vandens filtras (į komplektą neįeina).

Siurblys sistemoje
Siurblio antgaliai yra su 1" vidiniais coliniais sriegiais. Prijunkite siurblį prie vamzdynų sistemos pagal meniu, nepamiršdami užsandarinti jungčių ir prieš pirmą kartą naudodami išbandyti jas slėgiu.
Sistemos įsiurbimo pusė

DĖMESIO **Siurbimo sistemos siurbimo pusėje turi būti atbulinis vožtuvas, pageidautina, kad jis būtų siurbimo linijos gale (po apatinio rezervuaro vandens lygiu). Jei vanduo apatiniame rezervuare yra užterštas, įsiurbimo linijos gale būtina naudoti išankstinius filtrus.**

Atliekant supaprastintus hidraulinius skaičiavimus, reikėtų nepamiršti, kad horizontalios sekcijos įsiurbimo pusėje sudaro pasipriešinimą tekant vandeniui, todėl veiksmingai sumažėja geometrinis įsiurbimo aukštis. Galima daryti prielaidą, kad lygių vamzdžių, kurių vardinis skersmuo yra 1", atveju 7 m horizontali atkarpa sumažina turimą geometrinį siurbimo aukštį 1 m. Nerekomenduojama siurblio siurbimo pusėje naudoti mažesnio skersmens vamzdžių, nes labai padidėja srauto pasipriešinimas. Jei kyla abejonių dėl suprojektuoto hidrosiurblio sujungimo su apatiniu rezervuaru teisingumo, reikėtų paprašyti specialisto atlikti hidraulinius skaičiavimus.
Siekiant apsaugoti siurbimo sistemą nuo aeravimo, siurbimo pusės galas su atbuliniu vožtuvu ir pirminiu filtru turėtų būti pakankamai žemai už vandens lygį apatiniame rezervuare (šis atstumas priklauso nuo rezervuaro formos ir vandens lygio nusileidimo greičio siurbimo metu, jį reikėtų planuoti su atitinkama atsarga). Siekiant apsaugoti siurblį ir sistemą nuo mechaninių pažeidimų ir priemaišų kaupimosi armatūroje, įsiurbimo pusėje rekomenduojama įrengti papildomą vandens filtrą (smulkesnį už pirminį filtrą, su atitinkamo dydžio tinkleliu). Įsiurbimo pusėje reikėtų vengti naudoti jungiamąsias detales ir komponentus, dėl kurių gali padidėti srauto pasipriešinimas. Tai apima tokias sudedamąsias dalis kaip skersmens reduktoriai, droselinės angos, iš dalies uždaryti uždaromieji vožtuvai, lanksčios žarnos be šarvo sutvirtinimo ir pan. Pernelyg didelis srauto droseliavimas siurblio įsiurbimo pusėje sukelia kavitaciją darbiniame rate ir sunaikina siurblį!

Sistemos užpildymas
Sumontavus visą siurblio sistemą, siurblį reikia užpildyti gruntu. Atsukite užpildymo angos kamštį (A pav., 3) ir atsargiai įpilkite vandens. Sistemai užpildyti reikia 2 litrų (galvutės talpa), atsižvelgiant į įsiurbimo pusės vamzdžių talpą. Po užpildymo sandariai uždarykite užpildymo angą kamščiu.
Įrenginys paruoštas darbui.

7. Jungimas į tinklą

Prieš prietaiso prie elektros srovės prijungimo reikia įsitikinti, ar maitinimo įtampa atitinka vertėms pateiktoms prietaiso vardinėje lentelėje.
Maitinimo instaliacija turėtų būti atlikta pagal esminius reikalavimus, susijusius su elektros instaliacija ir pildyti saugaus naudojimo reikalavimus. Maitinimo laido minimalaus skersmens, o taip pat nominalios saugiklio vertės priklausomai nuo prietaiso galios yra pateikti žemiau nurodytoje lentelėje:

Prietaiso galia [W]	Minimalus laido skersmuo [mm2]	Minimali C tipo saugiklio vertė [A]
700÷1400	1	10

Visas elektros instaliacijos jungtis gali įrengti tik reikiamą kvalifikaciją turintis elektrikas. Atveju, kai naudosite prailgintuvus, reikia atkreipti dėmesį, kad gyslos skersmuo nebūtų mažesnis negu reikalaujama (žr. Lentelė). Elektros laidą reikia išdėstyti tokiu būdu, kad darbo metu negrėstų perpjovimas. Negalima naudoti pažeistų prailgintuvų. Periodiškai patikrinti maitinimo laido techninį stovį. Netraukti už maitinimo laido.

8. Prietaiso įjungimas

DĖMESIO **Prieš prietaiso įjungimą reikia būtinai atlikti veiksmus, aprašytus „Paruošimas darbui“ skyriuje**

Pirmą kartą įjungiant hidroforą reikia atidaryti (bent vieną) išleidimo pusės čiaupą, kad visa siurbimo sistema galėtų išsivėdinti. Jei po pirmojo įjungimo siurblys nepradeda siurbti vandens per 30 sekundžių, išjunkite jį ir pakartotinai pabandykite užtvenkti (žr. skyrių Pasirengimas darbui / Sistemos užtvenkimas).
Paspauskite įjungimo / išjungimo jungiklį (A pav., 5), kad įjungtumėte hidrosiurblį.

9. Prietaiso naudojimas

Srauto reguliavimas (srauto kryptis, slėgis, skirstymas) atliekamas naudojant jungtis siurblių sistemos išleidimo pusėje. Siurbimo sistemos įsiurbimo pusėje neleidžiama naudoti srauto ribojimo, reguliavimo ir droseliavimo jungčių.
Faktinis siurblio išleidimas priklauso nuo srauto pasipriešinimo visoje sistemoje. Norint tiksliai nustatyti srautą, reikia įvertinti arba nustatyti sistemos vamzdžių charakteristikas ir jas nubraižyti ant siurblio charakteristikų. Charakteristikų sankirtoje bus siurblio ir sistemos sąveikos taškas, nuo kurio priklausys faktinės išleidimo ir slėgio nuostolių vertės sistemoje. Siurblio charakteristikos pateiktos B paveiksle. Vamzdžių, jungiamųjų detalių ir kt. charakteristikos - galima gauti iš minėtų gaminių gamintojų. Jei abejojate, pasikonsultuokite su šia tema

nusimanančiu asmeniu arba paveskite sistemos hidraulinį skaičiavimą atlikti specialistui.
Hidroforą valdo slėgio jungiklis (slėgio jungiklis, A pav., 8), kurio gamyklinių nustatymų patiems keisti negalima. Jei paaiškėtų, kad hidroforas veikia netinkamai, paveskite jį patikrinti ir sureguliuoti hidraulikos specialistui.
Hidroforas išjungiamas pasukus jungiklį į "0" padėtį.

10. Einamieji naudojimo veiksmai

⚠ DEMESIO Visus naudojimo veiksmus reikia atlikti išėmus iš lizdo kištuką.

Hidroforas turi manometrą (A pav., 7), kuris rodo vandens slėgį sistemoje. Siurblio išjungimo ir įjungimo slėgio diapazonas yra nuo maždaug 1,5 bar (siurblys įjungiamas, jei slėgis nukrenta žemiau šios vertės) iki maždaug 3,0 bar (siurblys išjungiamas, jei slėgis sistemoje viršija šią vertę).
Bake yra diafragma (A pav., 6), kuri atskiria sistemoje esantį vandenį nuo oro pagalvės, atsakingos už vandens pumpavimą iš bako į sistemą, kai siurblys neveikia.

⚠ DEMESIO Oro slėgis rezervuare neturi būti nei per mažas, nei per didelis, nes dėl to siurblys per dažnai įsijungia ir išsijungia, o tai gali sugadinti įrenginį. Oro pagalvės slėgis rezervuare turėtų būti reguliariai tikrinamas (ne rečiau kaip kartą per ketvirtį) ir prireikus didinamas. Jei hidrosiurblys įsijungia per dažnai, reikėtų patikrinti oro pagalvės slėgį.

Įprastai ir tinkamai veikiant hidroforas turėtų įsijungti ne dažniau kaip 12 kartų per parą (darant prielaidą, kad vanduo paskirstomas daugiausia dieną, jis turėtų įsijungti ne dažniau kaip kartą per valandą).
Slėgio patikrinimas turėtų būti atliekamas esant nuliniam (atmosferiniam) vandens slėgiui rezervuare. Norėdami tai padaryti, atjunkite hidroforą nuo vandentiekio tinklo ir atidarykite sistemos išleidimo pusėje esantį ištraukimo vožtuvą.

⚠ DEMESIO Reguliuojant pagalvės slėgį ypač svarbus sistemoje esančio vandens hidrostatinis slėgis (vandens stulpelio aukštis virš hidroforo). Kad sumažintumėte jo įtaką, atidarykite čiaupo vožtuvą, kurio vertikalus atstumas yra kuo arčiau hidroforo ašies.

Atsukite bako gale esantį dangtelį (A pav., 10), prijunkite manometrą su automobilio tipo vožtuvo (Schraderio vožtuvo) jungtimi ir patikrinkite slėgį. Jis turėtų būti maždaug 1,5 baro. Jis taip pat turėtų būti šiek tiek mažesnis (0,1-0,2 bar) nei slėgio jungiklio apatinis perjungimo slėgis. Jei abejojate, ar reguliavimas atliktas teisingai, kreipkitės pagalbos į kvalifikuotą santechniką.
Jei hidroforas sumontuotas lauke ir jį reikia nuimti bei perkelti į kitą vietą dėl apsaugos nuo šalčio, išleiskite vandenį iš sistemos per išleidimo nipelį (A pav., 9). Atsukite drenažo nipelio kamštį, atidarykite sistemos išleidimo pusėje esančius vožtuvus ir įleidimo kamštį (A pav., 3), kad išvėdintumėte sistemą ir būtų lengviau išleisti vandenį. Tada išmontuokite hidroforą, kruopščiai išdžiovinkite ir perkelkite į sandėliavimo vietą.

11. Pakeičiamos dalys ir priedai

Kad pirkti atsargines dalis ir aksesuarus reikia susisiekti su Dedra Exim servisu. Kontaktiniai duomenys duomenys yra 1 instrukcijos puslapyje.
Atsarginių dalių užsakymo metu prašome pateikti serijos numerį, patalpintą vardinėje lentelėje, o taip pat dalies išmontavimo piešinio numerį.
Garantinio laikotarpio galiojimo metu taisymai yra atliekami pagal taisykles pateikiamas garantijos lape. Reklamuojamą produktą prašome pateikti taisymui pirkimo vietoje (pardavėjas įsipareigoja priimti reklamuojamą produktą), nusiųsti į servisą esantį arčiausią gyvenamosios vietos (servisų skaičius www.dedra.pl) arba siųsti į Dedra Exim centrinį servisą. Maloniai prašome pridėti garantinę kortelę. Pasibaigus garantijos laikotarpiui taisymus atlieka centrinis servisas. Pažeistą produktą reikia siųsti į servisą (siuntimo išlaidas padengia vartotojas).

12. Savarankiškas defektų pašalinimas

⚠ DEMESIO Prieš pradedant savarankišką defektų pašalinimą, reikia išjungti prietaisą iš elektros maitinimo.

Problema	Priežastis	Sprendimas
Variklis veikia, bet siurblys neperpumpuoja vandens	Lanksti sistemos žarna susisukusi arba užblokuotas srautas	Atjunkite sistemą, pakeiskite lanksčią žarną tinkamo stiprumo žarna, pašalinkite kliūtį
	Užsikimšę vandens filtrai	Išvalykite filtrus, atlaisvinkite srautą
	Siurblys užsikimšęs, nuotėkis sistemoje	Patikrinkite, ar sistemoje nėra nuotėkių, patikrinkite, ar tinkamai veikia atbulinis vožtuvas, jei reikia, pakeiskite sugedusias sudedamąsias dalis
	Sugadintas siurblio sparnuotė	Atlikite įrenginio techninę priežiūrą
Hidroforas įsijungia per dažnai (dažniau nei kartą per valandą)	Per mažas oro pagalvės slėgis	Patikrinkite oro pagalvių slėgį ir papildykite jį
	Per didelis oro pagalvės slėgis	Patikrinkite oro pagalvių slėgį ir išleiskite perteklinį slėgį
	Neteisingai nustatytas viršutinis ir apatinis slėgis slėgio jungiklyje	Siųskite įrenginį remontuoti
Vandens slėgis sistemoje išleidimo pusėje per mažas	Neteisingai nustatytas viršutinis ir apatinis slėgis slėgio jungiklyje	Siųskite įrenginį remontuoti
Sistemoje kyla triukšmas	Kavitacija ant sparnuotės	Pašalinkite perteklinį srauto pasipriešinimą įsiurbimo pusėje, atlikite kapitalinį remontą arba pakeiskite sistemą
Triukšmas sistemoje ir (arba) aeruotas drumstas vanduo sistemos išleidimo pusėje	Nuotėkis sistemos įsiurbimo pusėje	Atlikite kapitalinį remontą ir suremontuokite hidraulinę sistemą

13. Prietaiso elementai

1. Sodo pompa

14. Informacija naudotojams apie sunaudotos įrangos utilizavimą (taikoma naudojant buityje)

Ant gaminių arba pridedamuose dokumentuose nurodytas simbolis rodo, kad sugedusios elektros ar elektroninės įrangos negalima išmesti kartu su buitinėmis atliekomis. Jei norite atsikratyti, pakartotinai panaudoti ar utilizuoti komponentus, teisinga juos nuvežti į specializuotą surinkimo punktą, kur jie bus priimti nemokamai. Informaciją apie naudotos įrangos surinkimo vietas teikia vietos valdžios institucijos, pvz., savo interneto svetainėse.
Teisingas produkto utilizavimas padeda išsaugoti gamtos išteklius ir išvengti neigiamų padarinių žmonių sveikatai ir aplinkai, galinčių atsirasti dėl produkte esančių potencialiai pavojingų medžiagų, mišinių ir sudedamųjų dalių.
Už netinkamą atliekų šalinimą gresia baudos pagal atitinkamus vietos teisės aktus.
ES šalių naudotojai: Jei norite išmesti elektros ar elektroninę įrangą, kreipkitės į artimiausią prekybos vietą arba tiekėją, kuris jums suteiks daugiau informacijos.
šalinimas ne Europos Sąjungos šalyse: Šis simbolis taikomas tik Europos Sąjungos šalims. Jei norite išmesti šį gaminį, kreipkitės į vietos valdžios institucijas arba pardavėją dėl tinkamo šalinimo būdo.

Garantinis lapas

na

Slėginis bakas

Katalogo Nr: ……. Partijos numeris: .....

(toliau – Produktas)

Produkto pirkimo data: .....

Pardavėjo antspaudas

Pardavėjo parašas ir data: .....

Vartotojo pareiškimas:

Patvirtinu, kad buvau informuotas apie garantijos sąlygas ir taisyklių, išvardytų Naudojimo instrukcijoje ir Garantiniame lape, nepaisymo pasekmes. Šios garantijos sąlygos yra man žinomos, ką patvirtinu savo parašu:

....

data ir vieta vartotojo parašas

I. Atsakomybė už Produktą:
1. Garantijos suteikėjas – „DEDRA EXIM“ Sp. z o.o. su būstine adresu: ul. 3 Maja 8, 05-800 Pruškuvas, KRS 0000062517, Varšuvos apylinkės

teismas, Valstybinio teismo registro XIV ūkinis skyrius, Mokesčiu mokėtojo kodas 527-020-49-33, Įstatinis kapitalas: 100 980,00 PLN.
2. Šiame garantiniame lape nurodytomis sąlygomis Garantijos suteikėjas suteikia garantiją Produktui iš Garantijos suteikėjo asortimento.
3. Garantijos pagrindu atsakomybė yra priimama tik už defektus, esančius Produkte jo išdavimo Vartotojui metu.
4. Garantijos pagrindu Vartotojas gauna teisę nemokamai suremontuoti Produktą, jei defektas buvo aptiktas garantijos galiojimo metu. Apie Produkto remonto būdą (remonto atlikimo metodą) sprendžia Garantijos suteikėjas. Jei Garantijos suteikėjas nuspręstų, kad remontas yra neįmanomas, Garantijos suteikėjas pasilieka sau teisę pakeisti elementą su defektu arba visą Produktą kitu, veikiančiu teisingai, sumažinti Produkto kainą arba anuliuotu sutartį.
5. Vartotojo, kuris pagal 1964 m. balandžio 23 d. Civilinį kodeksą nėra laikomas vartotoju, atveju Garantijos suteikėjo atsakomybė dėl kompensacijos, susijusi su šia garantija ir (arba) jos sudarymu ir vykdymu, nepriklausomai nuo formos, yra apribota iki maksimaliai Produkto su defektu vertės.

II. Garantijos laikotarpis

Produkto elementai, kuriems veikia garantija	Garantinės apsaugos trukmė
Slėginis bakas	24 mėnesiai, skaičiuojant nuo Produkto pirkimo datos, nurodytos šiame Garantiniame lape

III. Naudojimosi garantija sąlygos
1. Vartotojas privalo patiekti užpildytą Produkto Garantinį lapą ir Produkto pirkimą patvirtinantį dokumentą (pvz. kasos čekis, sąskaita-faktūra ir pan.). Tam, kad pretenzijos nagrinėjimo procesas vyktų sklandžiai, rekomenduojama, kad Vartotojas kartu su Produktu perduotų visus elementus, nurodytus „Komplektacijos sąraše“, esančiame Naudojimo instrukcijoje.
2. Vartotojas privalo laikytis Naudojimo instrukcijoje ir Garantiniame lape nurodytų rekomendacijų..
3. Garantija galioja tik Lenkijos Respublikos ir ES teritorijoje.
4. Garantija neapima Produkto defektų, atsiradusių dėl to, kad:
a. Vartotojas nesilaikė sąlygų, nurodytų Naudojimo instrukcijoje, ypač susijusių su teisingu naudojimu, priežiūra ir valymu;
b. Vartotojas naudojo priežiūros ar valymo priemones, neatitinkančias sąlygas nurodytas Naudojimo instrukcijoje;
c. Vartotojas netinkamai sandėliavo ir transportavo Produktą;
d. Vartotojas savarankiškai keitė ir (arba) modifikavo Produktą, negavęs Garantijos suteikėjo sutikimo;
e. Vartotojas naudojo Produkte eksploatacines medžiagas, neatitinkančias Naudojimo instrukcijos sąlygų
5. Vartotojas, kuris pagal 1964 m. balandžio 23 d. Civilinį kodeksą nėra laikomas vartotoju, praranda garantiją Produktui, jei:
- Vartotojas pašalino, pakeitė arba sugadino serijos numerius, datas ir informacines lenteles;
- Vartotojas pažeidė plombas arba ant jų matosi Vartotojo veiksmų pėdsakai.
6. Dėmesio! Veiksmus, susijusius su kasdieniu Produkto aptarnavimu, nurodytu pvz. Naudojimo instrukcijoje, Vartotojas atlieka pats ir savo sąskaita.

IV. Pretenzijos pateikimo procedūra:
1.Pastebėjus, kad Produktas veikia neteisingai, prieš pateikiant pretenziją, reikia įsitikinti, kad visi veiksmai, aprašyti Naudojimo instrukcijoje, buvo atlikti teisingai.
2. Pretenziją rekomenduojama pateikti nedelsiant, geriausiai per 7 dienas nuo Produkto defekto aptikimo. Vartotojas, kuris pagal 1964 m. balandžio 23 d. Civilinį kodeksą nėra laikomas vartotoju, praranda garantiją Produktui, jei nepateikia pretenzijos per 7 dienas.
3. Pretenziją galima pateikti pvz. Produkto pirkimo punkte, garantiniame servise arba raštu adresu: „DEDRA EXIM“ Sp. z o. o., ul. 3 Maja 8, 05-800 Pruškuvas.
4. Vartotojas gali pateikti pretenziją, pasinaudodamas blanku, kuris yra internetinėje svetainėje: www.dedra.pl (Pretenzijos garantiniame laikotarpyje pateikimo forma).
5. Garantinių servisų atskirose šalyse adresai yra nurodyti svetainėje: www.dedra.pl. Jei konkrečioje šalyje nebūtų garantinio serviso, pretenzijas dėl garantijos rekomenduojama siųsti adresu: „DEDRA EXIM“ Sp. z o. o., ul. 3 Maja 8, 05-800 Pruškuvas, Lenkija.
6. Mąjąc Dėl Vartotojo saugumo draudžiama naudoti Produktą su defektais.
7. Dėmesio!!! Produkto su defektais naudojimas kelia pavojų Vartotojo sveikatai ir gyvybei.
8. Veiksmai, susiję su garantija, bus atlikti per 14 darbo dienų skaičiuojant nuo Produkto, dėl kurio yra pateikiama pretenzija, pristatymo dienos.
9. Prieš pristatant Produktą, dėl kurio yra pateikiama pretenzija, rekomenduojama jį nuvalyti. Produktą, dėl kurio yra pateikiama pretenzija, reikia kruopščiai supakuoti, kad jis būtų apsaugotas nuo pažeidimų transporto metu – rekomenduojama pristatyti produktą originalioje pakuotėje.
10. Garantijos laikotarpis yra pratęsiamas tiek, kiek Vartotojas negalėjo juo naudotis dėl garantijos apimto defekto.
Gwarancja Ši garantija neriboja, neišskiria bei nesustabdo Vartotojo teisių dėl parduotos prekės neatitikimo arba prekės defekto.

Vadovaudamiesi 2016 m. balandžio 27 d. Europos Parlamento ir Tarybos reglamento (ES) 2016/679 dėl fizinių asmenų apsaugos tvarkant asmens duomenis ir dėl laisvo tokių duomenų judėjimo ir kuriuo panaikinama Direktyva 95/46/EB 13 straipsnio 1 ir 2 dalimis, informuojame, kad
1. Formoje pateiktų jūsų asmens duomenų valdytojas yra DEDRA-EXIM sp. z o.o., kurios registruota buveinė yra Pruszkowe, 3 Maja g. 8, 05-800 Pruszkow (toliau: "Administratorius").
2. Jūsų duomenys bus tvarkomi tik siekiant atlikti prietaiso garantijos procedūrą pagal Bendrojo duomenų apsaugos reglamento 6 straipsnio 1 dalies b punktą (toliau: „BDAR“) Duomenys teikiami savanoriškai, tačiau jie būtini garantijos procedūrai
3. Jūsų duomenys bus tvarkomi garantijos procedūros vykdymo nagrinėjimo laikotarpiu ir archyvavimo tikslais, jei prireiktų apsiginti nuo galimų pretenzijų Administratoriui, bet ne ilgiau nei iki tol, kol joms įvyks senaties terminas.
4. Jūsų duomenys gali būti atskleisti tik tiems subjektams, kurie tvarko duomenis duomenų administratoriaus vardu pagal rašytinę asmens duomenų tvarkymo pavedimo sutartį, teikiančią: technines paslaugas, hosting'o ar interneto svetainės priežiūros paslaugas, IT paslaugas, kurjerių paslaugas. Administratoriaus tiekėjai privalo užtikrinti duomenų saugumą ir laikytis galiojančių teisės aktų reikalavimų, susijusių su asmens duomenų apsauga, ir negali naudoti patikėtų asmens duomenų kitais nei sutartyje su Administratoriumi nurodytais tikslais.
5. Jūsų duomenys nebus tvarkomi automatizuotomis priemonėmis, įskaitant profiliavimą, ir nebus perduodami trečiajai šaliai / tarptautinei organizacijai.
6. Bet kuriuo metu turite teisę susipažinti su savo duomenų turiniu ir teisę ištaisyti, ištrinti, apriboti duomenų tvarkymą, teisę į duomenų perkeliamumą, teisę prieštarauti bet kuriuo metu.
7. Visais klausimais, susijusiais su administratoriaus atliekamu jūsų asmens duomenų tvarkymu, galite kreiptis šiuo el. pašto adresu: daneosobowe@dedra.pl.;
8. Turite teisę pateikti skundą tinkamai duomenų apsaugos institucijai;

LV Satura rādītājs

1. Attēli un zīmējumi
2. Ierīces apraksts
3. Ierīces pielietojums
4. Lietošanas ierobežojumi
5. Tehniskie dati
6. Sagatavošana darbībai
7. Pieslēgšana tīklam
8. Ierīces ieslēgšana
9. Ierīces lietošana
10. Tekošas tehniskas apkopes darbības
11. Rezerves daļas un piederumi
12. Patstāvīga avāriju novēršana
13. Ierīces komplektācija
14. Informācija lietotājiem par elektrisku un elektronisku iekārtu likvidēšanu
15. Garantijas karte

Oriģinālo instrukciju tulkojums

EK atbilstības deklarācija ir pievienota ierīcei kā atsevišķs dokuments. Ja nav EK atbilstības deklarācijas, sazinieties ar ražotāju.
Vispārīgie drošības noteikumi ir pievienoti instrukcijai kā atsevišķa brošūra.

BRĪDINĀJUMS. Izlasiet visus brīdinājumus, kas apzīmēti ar simbolu, un visas instrukcijas.

Zemāk norādīto brīdinājumu un drošības norādījumu neievērošana var kļūt par elektrošoka, ugunsgrēka vai smagu traumu iemeslu.

Saglabājiet visus brīdinājumus un instrukcijas turpmākajai lietošanai.

2. Ierīces apraksts

A attēls: 1. iesūkšanas ports, 2. iztukšošanas ports, 3. uzpildes aizbāzni, 4. tvertnes savienojums, 5. ieslēgšanas/izslēgšanas slēdzis, 6. tvertne, 7. manometrs, 8. spiediena slēdzis, 9. iztukšošanas aizbāzni, 10. ventilācija.

3. Ierīces pielietojums

Iekārta ir centrbēdzes sūknis ar diafragmas hidrofora tvertni, un tā ir paredzēta tīra ūdens padevei mājsaimniecības iekārtām. Hidroforu var izmantot ūdens padevei: smidzinātāju sistēmās, apūdeņošanas sistēmās, apstādījumu laistīšanai, ēkās esošajās instalācijās u. c.

Pieļaujam iekārtas izmantošanu remonta-būvniecības darbos, remonta rūpnīcās, amatieru darbos, ja vienlaikus būs ievēroti lietošanas nosacījumi un pieļaujami darba apstākļi, noteikti lietošanas instrukcijā.

4. Lietošanas ierobežojumi

Hidroforu drīkst izmantot tikai tīra ūdens sūknēšanai. To nedrīkst izmantot dzeramā ūdens instalācijās. Nav piemērots nepārtrauktai sūknēšanai (kā cirkulācijas sūknis, cirkulācijas sūknis, strūklaku barošanai utt.). Hidroforu nedrīkst pieslēgt ūdensapgādes sistēmai.
Ierīci var lietot tikai atbilstoši tālāk sniegtajiem „Pieļaujamajiem darba apstākļiem".
Sūkni nedrīkst izmantot citu vielu, izņemot tīru ūdeni, sūknēšanai. Sūkni nedrīkst izmantot dzeramā ūdens iekārtās.
Patvaļīgas izmaiņas mehāniskajā un elektriskajā uzbūvē, visādas modifikācijas, apkalpošanas darbības, kas nav aprakstītas instrukcijā, tiek uzskatītas par nelikumīgām un noved pie tūlītējās garantijas tiesību zaudēšanas un atbilstības deklarācijas spēka zaudēšanas.
Ierīces lietošana, kas neatbilst pielietojumam vai lietošanas instrukcijai, noved pie tūlītējās garantijas tiesību zaudēšanas.

Pieļaujamie darba apstākļi
S2 15 minūtes. Lietojiet tikai tīrā ūdenī, kura maksimālā temperatūra ir 35˚C. Aizsargāt pret sasalšanu.

5. Tehniskie dati

Modelis	**DED8875**
Nominālais spriegums [V / Hz]	230 / 50
Nominālā jauda [W]	800
Maksimālais spiediens [m H2O]	40
Maksimālais caurplūdums [l/h]	3700
Aizsardzības pakāpe	IPX4
Aizsardzības klase	I
Maksimālā sūknējamā šķidruma temperatūra [˚C].	35
Izplūdes sprauslas savienojums ["].	1
Deklarētais Lwa līmenis [dB(A)].	84

6. Sagatavošana darbībai

⚠ UZMANĪBU Veicot visas darbības, kontaktdakšai ir jābūt atslēgtai no kontaktligzdas.

Hidrofora izvietojumu plānojiet tā, lai tas atrastos pēc iespējas tuvāk apakšējam rezervuāram (horizontāli) un pēc iespējas tuvāk ūdens līmenim apakšējā rezervuārā (vertikāli).

⚠ UZMANĪBU Hidroforu nav atļauts uzstādīt, ja ģeometriskais iesūkšanas augstums (attālums starp sūkņa asi un ūdens līmeni apakšējā rezervuārā) pārsniedz 7 m. Maksimālais sūkņa iesūkšanas augstums (izteikts ūdens līmeņa metros) var būt lielāks (skatīt tehniskos datus), taču jāņem vērā plūsmas pretestība.

Ja hidroforu paredzēts atstāt pastāvīgi, zem tā jāprojektē pamats vai cita veida stabils pamats, pie kura hidroforu var piestiprināt. Ja hidrofora pastāvīgā atrašanās vieta ir ārpusē, jāizmanto nojume vai cita veida pārsegs, lai aizsargātu ierīci no nokrišņiem. Sūknēšanas sistēmai jābūt aprīkotai ar pretvārstu un ūdens filtru (nav iekļauts komplektā).

Sūknis sistēmā
Sūkņa uzgaļi ir ar 1" iekšējiem collu vītņgriezumiem. Pievienojiet sūkni cauruļu sistēmai saskaņā ar art, neaizmirstot aiztaisīt savienojumus un pirms pirmās lietošanas reizes veikt spiediena pārbaudi.
Sistēmas sūknēšanas puse

⚠ UZMANĪBU Sūknēšanas sistēmas sūknēšanas pusē jābūt pretvārstam, vēlams, izvietotam sūknēšanas līnijas galā (zem ūdens līmeņa apakšējā tvertnē). Ja ūdens apakšējā rezervuārā ir piesārņots, nepieciešams izmantot priekšfiltrus sūknēšanas līnijas galā.

Veicot vienkāršotus hidrauliskos aprēķinus, jāatceras, ka horizontālie posmi sūkšanas pusē rada pretestību ūdens plūsmas laikā, efektīvi samazinot ģeometrisko sūkšanas augstumu. Gludām caurulēm ar nominālo diametru 1" var pieņemt, ka 7 m horizontāla sekcija samazina pieejamo ģeometrisko iesūkšanas augstumu par 1 m. Mazāka diametra caurules sūkņa sūknēšanas pusē nav ieteicams izmantot, jo ievērojami palielinās plūsmas pretestība. Ja rodas šaubas par hidrosūkņa projektētā savienojuma ar apakšējo tvertni pareizību, jālūdz speciālistam veikt hidrauliskos aprēķinus.
Lai pasargātu sūknēšanas sistēmu no aerācijas, sūknēšanas puses galam ar pretvārstu un priekšfiltru jābūt pietiekami zemāk par ūdens līmeni apakšējā rezervuārā (šis attālums ir atkarīgs no rezervuāra formas un ūdens līmeņa pazemināšanās ātruma sūknēšanas laikā, tas jāplāno ar attiecīgu pielaidi). Lai pasargātu sūkni un sistēmu no mehāniskiem bojājumiem un piemaisījumu uzkrāšanās armatūrā, iesūkšanas pusē ieteicams uzstādīt papildu ūdens filtru (smalkāku par priekšfiltru, ar piemērota izmēra sietu). Iesūkšanas pusē jāizvairās no tādu veidgabalu un sastāvdaļu izmantošanas, kas var palielināt plūsmas pretestību. Tas attiecas uz tādām sastāvdaļām kā diametra reduktori, droseļvārsti, daļēji aizvērti noslēgvārsti, elastīgas šļūtenes bez bruņojuma pastiprinājuma utt. Pārmērīga plūsmas droseļošana sūkņa iesūknēšanas pusē izraisa rotora kavitāciju un sūkņa bojāšanos!

Sistēmas gruntēšana
Pēc visas sūkņa sistēmas montāžas sūknis ir jāgruntē. Atskrūvējiet aizbāžņa aizbāžņa aizbāzni (A attēls, 3. punkts) un uzmanīgi ielejiet ūdeni. Sistēmas gruntēšanai ir nepieciešami 2 litri (galvas tilpums), ņemot vērā iesūknēšanas puses cauruļu tilpumu. Pēc iepildīšanas cieši aizveriet iepildīšanas aizbīdni ar aizbāzni.
Ierīce ir gatava darbam.

7. Pieslēgšana tīklam

Pirms ierīces pieslēgšanas elektrības avotam pārliecinieties, ka barošanas spriegums atbilst nominālajai vērtībai, kas norādīta datu plāksnītē. Barošanas sistēmai ir jābūt izpildītai atbilstoši pamatprasībām attiecībā uz elektriskajām sistēmām un jāatbilst lietošanas drošības prasībām. Barošanas kabeļa minimālā šķērsgriezuma un nominālās drošinātāja vērtības parametri atkarībā no ierīces jaudas ir norādīti tālāk sniegtajā tabulā:

Ierīces jauda [W]	Vada minimālais šķērsgriezums [mm2]	C tipa drošinātāja minimālā vērtība [A]
700÷1400	1	10

Sistēma ir jāizpilda elektriķim ar atbilstošu kvalifikāciju. Izmantojot pagarinātājus pievērsiet uzmanību tam, lai dzīslas šķērsgriezums nebūtu mazāks par tabulā norādīto. Novietojiet elektrisko kabeli tā, lai darbības laikā tas nebūtu pakļauts pārgriešanas riskam. Neizmantojiet bojātus pagarinātājus.
Periodiski pārbaudiet barošanas kabeļa tehnisko stāvokli. Nevelciet aiz barošanas kabeļa.

8. Ierīces ieslēgšana

⚠ UZMANĪBU Pirms ierīces iedarbināšanas ir obligāti jāveic darbības, kas aprakstītas nodaļā "Sagatavošana darbībai".

Hidrofora pirmā palaišana jāveic, atverot (vismaz vienu) izplūdes puses krānu, lai visa sūknēšanas sistēma varētu izplūst. Ja sūknis nesāk sūknēt ūdeni 30 sekundes pēc pirmās iedarbināšanas, izslēdziet to un vēlreiz mēģiniet veikt appludināšanu (skatīt sadaļu Darba sagatavošana / Sistēmas appludināšana).
Nospiediet ieslēgšanas/izslēgšanas slēdzi (A attēls, 5. punkts), lai ieslēgtu hidrosūkni.

9. Ierīces lietošana

Plūsmas kontrole (plūsmas virziens, spiediens, sadalījums) tiek īstenota, izmantojot armatūru sūknēšanas sistēmas izplūdes pusē. Nav atļauts izmantot plūsmas ierobežojumus, regulēšanu un droseles sūknēšanas sistēmas iesūknēšanas pusē.
Faktiskā sūkņa izplūde ir atkarīga no plūsmas pretestības visā sistēmā. Lai precīzi noteiktu plūsmu, jāaprēķina vai jānosaka sistēmas cauruļvadu raksturlielumi un jāattēlo uz sūkņa raksturlielumiem. Raksturlielumu krustpunktā būs sūkņa un sistēmas mijiedarbības punkts, kas noteiks faktiskās izplūdes un spiediena zudumu vērtības sistēmā. Sūkņa raksturlielumus skatīt B attēlā. Cauruļu, veidgabalu u. c. raksturlielumi - ir pieejami no iepriekš minēto izstrādājumu ražotājiem. Ja rodas šaubas, konsultējieties ar zinošu personu šajā jautājumā vai uzticiet sistēmas hidrauliskos aprēķinus veikt speciālistam.
Hidroforu kontrolē spiediena slēdzis (spiediena slēdzis, A attēls, 8. punkts), kura rūpnīcas iestatījumus nedrīkst mainīt patstāvīgi. Gadījumā, ja tiek konstatēts, ka hidrofors nedarbojas pareizi, uzticiet tā pārbaudi un regulēšanu hidraulikas speciālistam.
Hidroplūsmu izslēdz, pagriežot slēdzi pozīcijā "0".

10. Tekošas tehniskas apkopes darbības

⚠ UZMANĪBU Veicot visas apkalpošanas darbības, kontaktdakšai ir jābūt atslēgtai no kontaktligzdas

Hidrofors ir aprīkots ar manometru (A attēls, 7. punkts), kas norāda ūdens spiedienu sistēmā. Spiediena diapazons sūkņa izslēgšanai un ieslēgšanai ir no aptuveni 1,5 bāriem (sūkņa ieslēgšana, ja spiediens ir zemāks par šo vērtību) līdz aptuveni 3,0 bāriem (sūkņa izslēgšana, ja spiediens sistēmā pārsniedz šo vērtību).
Tvertnē ir diafragma (A attēls, 6. punkts), kas atdala sistēmā esošo ūdeni no gaisa spilvena, kas atbild par ūdens sūknēšanu no tvertnes sistēmā, kad sūknis nedarbojas.

⚠ UZMANĪBU Gaisa spiedienam rezervuārā nevajadzētu būt ne pārāk zemam, ne pārāk augstam, jo tas novedīs pie pārāk biežas sūkņa iedarbināšanas un apturēšanas, kas var izraisīt ierīces bojājumus. Gaisa spilvena spiediens tvertnē regulāri (vismaz reizi ceturksnī) jāpārbauda un vajadzības gadījumā jāpalielina. Ja

hidrosūknis ieslēdzas pārāk bieži, jāpārbauda gaisa spilvena spiediens.

Normālas un pareizas darbības apstākļos hidroforam nevajadzētu ieslēgties vairāk kā 12 reizes dienā (pieņemot, ka ūdens sadale notiek galvenokārt dienas laikā, tam nevajadzētu ieslēgties biežāk kā reizi stundā).
Spiediena pārbaude jāveic pie nulles (atmosfēras) ūdens spiediena tvertnē. Lai to izdarītu, atvienojiet hidroforu no elektrotīkla un atveriet sistēmas izplūdes pusē izplūdes vārstu.

UZMANĪBU **Regulējot spilvena spiedienu, īpaši svarīgs ir ūdens hidrostatiskais spiediens sistēmā (ūdens kolonnas augstums virs hidrofora). Lai samazinātu tā ietekmi, atveriet krāna vārstu, kura vertikālais attālums ir pēc iespējas tuvāk hidrofora asij.**

Atskrūvējiet vāciņu tvertnes aizmugurē (A attēls, 10. punkts), pievienojiet manometru ar automašīnas tipa vārsta (Schrader vārsta) savienojumu un pārbaudiet spiedienu. Tam jābūt apmēram 1,5 bāriem. Tam jābūt nedaudz zemākam (0,1 - 0,2 bāri) nekā spiediena slēdža apakšējais pārslēgšanās spiediens. Ja rodas šaubas par to, vai regulēšana ir veikta pareizi, meklējiet kvalificēta santehniķa palīdzību.
Ja hidrofors ir uzstādīts ārpus telpām un tas ir jānoņem un jāpārvieto, lai nodrošinātu aizsardzību pret salu, iztukšojiet sistēmu caur drenāžas nipeli (A attēls, 9. punkts). Atskrūvējiet drenāžas spraudni, atveriet sistēmas izplūdes puses vārstus un aizbīdni (A attēls, 3. punkts), lai izgaismotu sistēmu un atvieglotu drenāžu. Pēc tam demontējiet hidroforu, rūpīgi nosusiniet un pārvietojiet uz glabāšanas vietu.

11. Rezerves daļas un piederumi

Lai iegādātos rezerves daļas un piederumus, sazinieties ar uzņēmuma Dedra Exim servisa centru. Kontaktinformācija ir atrodama instrukcijas 1. lapā. Pasūtot rezerves daļas, norādiet datu plāksnītē norādīto partijas numuru un daļas numuru no kopsalikuma rasējuma.
Garantijas periodā remonti tiek veikti saskaņā ar noteikumiem, kas norādīti garantijas kartē. Ierīce, uz kuru attiecas reklamācija, ir jānodod remontam iegādes vietā (pārdevējam tā ir jāpieņem), jānodod servisa centrā, kas atrodas vistuvāk dzīvesvietai (servisa centru saraksts ir pieejams tīmekļa vietnē www.dedra.pl), vai jānosūta uzņēmuma *Dedra Exim* galvenajā servisa centrā. Pievienojiet ierīcei aizpildīto garantijas karti. Pēc garantijas perioda remontus veic galvenais servisa centrs. Nosūtiet ierīci servisa centrā (sūtījuma izmaksas sedz lietotājs).

12. Patstāvīga avāriju novēršana

UZMANĪBU **Pirms patstāvīgas avāriju novēršanas sākšanas, atslēdziet ierīci no barošanas avota.**

Problēma	Cēlonis	Risinājums
Motors darbojas, bet sūknis nesūknē ūdeni.	Sistēmas elastīgā šļūtene ir sastiepta vai plūsma ir bloķēta.	Atvienojiet sistēmu, nomainiet elastīgo šļūteni ar piemērotas izturības šļūteni, noņemiet šķēršļus.
	aizsērējuši ūdens filtri	Notīriet filtrus, atbloķējiet plūsmu
	Sūknis aizsērējis, noplūde sistēmā	Pārbaudīt, vai sistēmā nav noplūdes, pārbaudīt, vai pretvārsts darbojas pareizi, vajadzības gadījumā nomainīt bojātās sastāvdaļas.
	Bojāts sūkņa lāpstiņritenis	Nodot ierīci apkopei
Hidrofors ieslēdzas pārāk bieži (biežāk nekā reizi stundā).	Pārāk zems gaisa spilvena spiediens	Pārbaudiet gaisa spilvena spiedienu un papildiniet to
	Pārāk augsts gaisa spilvena spiediens	Pārbaudiet gaisa spilvena spiedienu un atbrīvojiet lieko spiedienu
	Nepareizi iestatīts augšējais un apakšējais spiediens uz spiediena slēdža	Nosūtiet ierīci uz servisu
Ūdens spiediens sistēmā izplūdes pusē ir pārāk zems	Nepareizi iestatīts augšējais un apakšējais spiediens uz spiediena slēdža	Nosūtiet ierīci uz servisu
Sistēmā ir troksnis	Kavitācija uz lāpstiņriteņa	Noņemiet lieko plūsmas pretestību iesūkšanas pusē, veiciet kapitālo remontu vai nomainiet sistēmu.
Troksnis sistēmā un/vai gāzēts duļķains ūdens sistēmas izplūdes pusē.	Noplūde sistēmas iesūkšanas pusē	Veikt kapitālo remontu un salabot hidraulisko sistēmu

13. Ierīces komplektācija

1. Dārza sūknis

14. Informācija lietotājiem par nolietotas elektroierīces utilizāciju (mājsaimniecības vajadzībām)



Simbols, kas redzams uz izstrādājumiem vai pievienotajā dokumentācijā, norāda, ka bojātas elektriskās vai elektroniskās iekārtas nedrīkst izmest kopā ar sadzīves atkritumiem. Ja vēlaties atbrīvoties no sastāvdaļām, atkārtoti izmantot vai reģenerēt, pareizi ir nogādāt tās specializētā savākšanas punktā, kur tās tiks pieņemtas bez maksas. Informāciju par lietotu iekārtu savākšanas punktu atrašanās vietu sniedz vietējās iestādes, piemēram, savās tīmekļa vietnēs.
Pareiza produkta utilizācija palīdz saglabāt dabas resursus un izvairīties no negatīvas ietekmes uz cilvēku veselību un vidi, kas var rasties produkta sastāvā esošo potenciāli bīstamo vielu, maisījumu un sastāvdaļu dēļ.
Par nepareizu atkritumu apglabāšanu draud sodi saskaņā ar attiecīgajiem vietējiem noteikumiem.
Lietotāji ES valstīs: Ja nepieciešams atbrīvoties no elektriskām vai elektroniskām iekārtām, sazinieties ar tuvāko tirdzniecības vietu vai savu piegādātāju, kas jums sniegs papildu informāciju.
apglabāšana valstīs ārpus Eiropas Savienības: Šis simbols attiecas tikai uz Eiropas Savienības valstīm. Ja vēlaties šo izstrādājumu izmest, sazinieties ar vietējām iestādēm vai izplatītāju, lai noskaidrotu pareizo utilizācijas metodi.

Garantijas talons
uz
Hydrofor

Kataloga Nr: ……. Partijas numurs:.....

(turpmāk saukts **Produkts**)

Produkta iegādes datums: .....

Pārdevēja zīmogs

Datums un pārdevēja paraksts: .....

Lietotāja apliecinājums:

Ar šo apliecinu, ka saņēmu informāciju par garantijas nosacījumiem, kā arī par Lietošanas instrukcijas un Garantijas talona norādījumu neievērošanas sekām. Garantijas nosacījumi ir man zināmi, ko apliecinu ar savu rokraksta parakstu:

....

datums un vieta Lietotāja paraksts

I. Atbildība par Produktu

1. 3 Maja 8, 05-800 Pruszków, Polija, reģistrācijas numurs KRS 0000062517, Varšavas Rajona Tiesa Varšavā, Valsts tiesas reģistra XIV. Saimnieciskā nodaļa, NMR kods (NIP) 527-020-49-33, Pamatkapitāls: 100 980,00 PLN.
2. Saskaņā ar noteikumiem, minētiem šajā Garantijas talonā, Garants piešķir garantiju Produktam, kuru izplata Garants.
3. Garantijas atbildība apņem tikai defektus, izraisītu pēc iemesliem, esošiem Produkta Lietotājam nodošanas laikā.
4. Sakarā ar garantiju Lietotājam ir tiesības prasīt bezmaksas uzlabot Produktu, ja defekts tiks konstatēts garantijas laikā. Produkta uzlabošanas veids (remonta izdarīšanas metode) ir atkarīgs no Garanta uzskata. Gadījumā, kad Garants konstatēs, ka remonts nav iespējams, Garantam ir tiesības mainīt bojātu elementu vai visu Produktu uz brīvu no defektiem, samazināt Produkta cenu vai atteikties no līguma.
5. Attiecībā uz Lietotājam, kas nav patērētājs 1964. gada 23. aprīļa Likuma "Civillikums" izpratnē, Garanta kompensācijas atbildība par zaudējumiem, savienotiem ar garantiju un/vai sakarā ar noslēgšanu un izpildīšanu, neatkarīgi no tiesiskām attiecībām, ir ierobežota tikai līdz nekvalitatīva Produkta vērtībai.

II. Garantijas laiks

Produkta elementi, apņemti ar garantiju	**Garantijas aizsardzības laiks**

Hydrofor	24 mēneši, skaitot no Produkta iegādes datuma norādīta Garantijas talonā

III. Garantijas lietošanas nosacījumi

1. Aizpildīts Lietotāja Produkta Garantijas talons ar Lietotāja dokumentu, apliecinošu Produkta iegādi, piem. kases kvīts, faktūrrēķins utt. Efektīvas reklamācijas realizācijai ieteicams, lai Lietotājs nodotu kopā ar reklamētu Produktu visus elementus, minētus Produkta "Komplektācija" Lietošanas instrukcijas daļā.
2. Lietošanas Instrukcijas un Garantijas talona norādījumu ievērošana.
3. Garantija ir derīga tikai Polijas Republikas un ES teritorijā.
4. Garantija neapņem Produkta defektus, ierosinātus, starp citiem, sekojošos gadījumos:

a. Lietotājs neievēro Lietošanas instrukcijas noteikumus, sevišķi pareizas ekspluatācijas, konservācijas un tīrīšanas jomā;
b. Lietotājs lieto tīrīšanas vai konservācijas līdzekļus, kas neatbilst Lietošanas Instrukcijas norādījumiem;
c. Lietotājs neattiecīgi glabā un transportē Produktu;
d. Lietotājs patstāvīgi izdara Produkta izmaiņas un/var pārveidojumus, bez saskaņošanas ar Garantu;
e. Lietotājs lieto Produktā ekspluatācijas materiālus, kas neatbilst Lietošanas Instrukcijas norādījumiem.

5. Lietotājs, kas nav patērētājs 1964. gada 23. aprīļa Likuma "Civillikums" izpratnē, zaudē garantijas tiesības attiecībā uz Produktam, kurā, Lietotāja darbības rezultātā:

- tika likvidēti, mainīti vai bojāti sērijas numuri, datu apzīmējumi vai nominālas tabuliņas;
- tika bojātas vai mainītas plombas.

6. Uzmanību! Darbību, savienotu ar Produkta ikdienas apkalpošanu, ja izriet no Lietošanas instrukcijas, Lietotājs veic patstāvīgi un pēc savām izmaksām.

IV. Reklamācijas procedūra

1. Produkta nepareizas darbības konstatēšanas gadījumā, pirms reklamācijas paziņošanas, Lietotājam ir pienākums pārbaudīt, vai visa darbība, tostarp aprakstīta Lietošanas instrukcija, tika pareizi veikta.
2. Reklamācijas paziņojumu ieteicams sniegt nekavējoties, vislabāk 7 dienu laikā no Produkta defekta konstatēšanas dienas. Lietotājs, kas nav patērētājs 1964. gada 23. aprīļa Likuma "Civillikums" izpratnē, zaudē garantijas tiesības attiecībā uz Produktam, ja nesniegs reklamācijas paziņojumu 7 dienu laikā.
3. Reklamācijas paziņojums var būt sniegts, starp citiem, Produkta iegādes vietā, garantijas servisā vai rakstiski uz adresi: DEDRA EXIM sp. z o.o., ul. 3 Maja 8, 05-800 Pruszków, Polija.
4. Lietotājs var arī sniegt reklamācijas paziņojumu, izmantojot formulāru, pieejamu mājaslapā www.dedra.pl. („Reklamācijas paziņošanas formulārs garantijas ietvaros").
5. Servisu adreses atsevišķām valstīm atrodas mājaslapā www.dedra.pl. Gadījumā, kad attiecīgajā valstī nav garantijas servisa, reklamācijas paziņojumi jābūt sniegti uz adresi: DEDRA EXIM sp. z o.o., ul. 3 Maja 8, 05-800 Pruszków (Polija).
6. Ņemot vērā Lietotāja drošību, bojāta Produkta lietošana ir aizliegta.
7. Uzmanību!!! Bojāta Produkta lietošana ir bīstama Lietotāja veselībai un dzīvei.
8. Garantijas pienākums tiks izpildīts 14 darba dienu laikā, skaitot no dienas, kad Lietotājs piegādās bojātu Produktu
9. Pirms bojāta Produkta nodošanas reklamācijai ieteicam to notīrīt. Rekomendējam rūpīgi pasargāt reklamētu Produktu no bojājumiem transportēšanas laikā (ieteicama Produkta piegāde oriģinālā iepakojumā).
10. Garantijas laiks tiek pagarināts uz laiku, kurā, sakarā ar Produkta defektu,, apņemtu ar garantiju, Lietotājs nevarēja to lietot. Garantija neizslēdz, neierobežo un neaptur Lietotāja tiesību, kas izriet no atbildības par pārdota produkta neatbilstību likumam.

Saskaņā ar Eiropas Parlamenta un Padomes 2016. gada 27. aprīļa Regulas (ES) 2016/679 par fizisku personu aizsardzību attiecībā uz personas datu apstrādi un šādu datu brīvu apriti un ar ko atceļ Direktīvu 95/46/EK 13. panta 1. un 2. punktu, informējam jūs, ka.

1. Jūsu veidlapā norādītu personas datu pārzinis ir DEDRA-EXIM sp. z o.o., ar juridisko adresi Pruškovā, ul. 3 Maja 8, 05-800 Pruszków (tālāk: "Pārzinis").
2. Jūsu dati tiks apstrādāti tikai, lai veiktu ierīces garantijas procedūru saskaņā ar Vispārīgo datu aizsardzības noteikumu (turpmāk tekstā: "VDAR") 6. panta 1. daļas b. burtu. Datu sniegšana ir brīvprātīga, bet nepieciešama garantijas procedūras veikšanai.
3. Jūsu dati tiks apstrādāti garantijas procedūras izskatīšanas laikā un arhivēšanas nolūkos gadījumā, ja būs nepieciešams aizstāvēties pret jebkādām pretenzijām pret Pārzini, ne ilgāk kā līdz to termiņa beigām.
4. Jūsu datus drīkst izpaust tikai personām, kuras apstrādā datus pārzinim, pamatojoties uz rakstisku līgumu par personas datu apstrādes uzticēšanu, cita starpā subjektiem, kas nodrošina: tehniskā dienesta pakalpojumus, hostingu vai vietnes apkopi, IT pakalpojumus, kurjeru pakalpojumus. Pārziņa piegādātājiem ir pienākums nodrošināt datu drošību un ievērot piemērojamo likumu prasības, kas saistītas ar personas datu aizsardzību, un viņi nedrīkst izmantot uzticētos personas datus citiem mērķiem, nevis tiem, kas noteikti līgumā ar Pārzini.
5. Jūsu dati netiks apstrādāti automatizēti, tostarp profilēšanas veidā, un tie netiks pārsūtīti uz trešo valsti / starptautisku organizāciju.
6. Jums ir tiesības jebkurā laikā piekļūt saviem datiem un labot, dzēst, ierobežot apstrādi, tiesības pārsūtīt datus, tiesības iesniegt iebildumus, jebkurā brīdī.
7. Visos jautājumos, kas saistīti ar jūsu personas datu apstrādi, ko veic Pārzinis, varat sazināties ar šo e-pasta adresi: daneosobowe@dedra.pl.
8. Jums ir tiesības iesniegt sūdzību iestādei, kas ir atbildīga par personas datu aizsardzību.

HU Tartalomjegyzék

1. Képek és ábrák
2. A készülék leírása
3. A készülék rendeltetésszerű használata
4. A használat korlátozása
5. Műszaki adatok
6. Felkészülés a munkára
7. Csatlakozás a hálózathoz
8. A készülék bekapcsolása
9. A készülék használata
10. Folyamatos karbantartás
11. Alkatrészek és tartozékok
12. Önhibaelhárítás
13. A készülék kompletizálása
14. Információ a felhasználóknak az elektromos és elektronikus eszközök ártalmatlanításáról
15. Jótállási kártya

Az eredeti utasítások fordítása

Az EK-megfelelőségi nyilatkozatot külön dokumentumként csatolták a készülékhez. EK-megfelelőségi nyilatkozat hiányában forduljon a gyártóhoz.
Az általános biztonsági feltételeket külön útmutatásként csatolták az utasításokhoz.

Szimbólummal jelölt összes FIGYELMEZTETÉST és az utasításokkal

Az alábbi figyelmeztetések és biztonsági utasítások be nem tartása áramütést, tüzet vagy súlyos sérülést okozhat.

Tartsa a figyelmeztetéseket és utasításokat jövői használatára.

2. A készülék leírása

A. ábra: 1. szívónyílás, 2. ürítőnyílás, 3. töltőcsonk, 4. tartálycsatlakozás, 5. be-/kikapcsoló, 6. tartály, 7. nyomásmérő, 8. nyomáskapcsoló, 9. leeresztőcsonk, 10. szellőző.

3. A készülék rendeltetésszerű használata

A készülék egy membrános hidroforos tartállyal ellátott centrifugálszivattyú, amelyet háztartási berendezések tiszta vízzel való ellátására terveztek. A hidrofor használható vízellátásra: locsolórendszerek, öntözőrendszerek, zöldterületek öntözése, épületekben lévő berendezések stb. számára.
Megengedett a berendezés használata felújítási-építési munkákhoz, javítóműhelyekben, amatőr munkákhoz, a használati útmutatóban leírt használati feltételek és megengedett munka körülmények betartásával.

4. A használat korlátozása

A hidrofor nem használható a tiszta vízen kívül más közeg szivattyúzására. Nem használható ivóvíz-berendezésekhez. Nem alkalmas folyamatos szivattyúzásra (keringető szivattyúként, keringető szivattyúként, szökőkút táplálására stb.). Ne csatlakoztassa a hidrofórt a vízellátó rendszerhez.
A készülék csak az alábbi „megengedett munkaviszonyoknak" megfelelően használható.
A szivattyút tilos a tiszta vízen kívüli egyéb anyagok szivattyúzására használni. A szivattyút tilos ivóvízberendezésekben használni.
A mechanikai és elektromos szerkezetek jogosulatlan megváltoztatása, minden olyan módosítás, karbantartási tevékenység, amelyet a felhasználói kézikönyv nem írja le, jogellenesnek minősül, és a garanciajogokat azonnal érvénytelenítheti, a megfelelőségi nyilatkozat pedig válik érvénytelenné.
A helytelen, vagy az üzemeltetési utasításnak nem megfelelő használat okoz azonnali garancia elvesztését.

Megengedett munkaviszonyok S2 15 perc. Csak tiszta, legfeljebb 35˚C hőmérsékletű vízben alkalmazható. Védekezzen a fagyás ellen.

5. Műszaki adatok

Modell	**DED8875**
Névleges feszültség [V / Hz]	230 / 50
Névleges teljesítmény [W]	800
Maximális víznyomás [m H2O]	40
Maximális áramlás [l/h]	3700
Védettségi fok	IPX4
Védelmi osztály	I
A szivattyúzott folyadék maximális hőmérséklete [˚C].	35
Kiömlő fúvókacsatlakozás ["].	1
Deklarált Lwa szint [dB(A)].	84

6. Felkészülés a munkára

⚠ FIGYELEM Minden műveletet csak akkor végezze el, ha a dugó ki van húzva a konnektorból.

A hidrofor elhelyezését úgy tervezze meg, hogy az a lehető legközelebb legyen az alsó tározóhoz (vízszintesen) és a lehető legközelebb az alsó tározó talajvízszintjéhez (függőlegesen).

⚠ FIGYELEM Nem megengedett a hidrofor telepítése, ha a geometriai szívási magasság (a szivattyú tengelye és az alsó tározó vízszintje közötti távolság) meghaladja a 7 m-t. A szivattyú maximális szívási magassága (a vízoszlop méterében kifejezve) lehet ennél nagyobb (lásd a műszaki adatokat), de az áramlási ellenállás figyelembevételét meg kell tartani.

Ha a hidrofúrót tartósan ott akarják hagyni, akkor a hidrofúró alá olyan alapot vagy más típusú stabil talapzatot kell tervezni, amelyhez a hidrofúró rögzíthető. Ha a hidrofor állandó elhelyezése a szabadban történik, az egység csapadéktól való védelmére előtetőt vagy más típusú fedést kell alkalmazni. A szivattyúrendszert visszacsapó szeleppel és vízszűrővel kell felszerelni (a készlet nem tartalmazza).

Szivattyú a rendszerben

A szivattyúcsonkok 1" hüvelykes belső menettel végződnek. Csatlakoztassa a szivattyút a csőrendszerhez a műtárgyaknak megfelelően, ne feledkezzen meg a csatlakozások tömítéséről és nyomáspróbájáról az első használat előtt.

A rendszer szívóoldala

⚠ FIGYELEM A szivattyúrendszer szívóoldalán lennie kell egy visszacsapó szelepnek, lehetőleg a szívóvezeték végén (az alsó tartályban a talajvízszint alatt). Ha az alsó tartályban lévő víz szennyezett, a szívóvezeték végén előszűrőket kell alkalmazni.

Az egyszerűsített hidraulikai számításoknál nem szabad elfelejteni, hogy a szívóoldalon lévő vízszintes szakaszok a vízáramlás során ellenállást fejtenek ki, ami hatékonyan csökkenti a geometriai szívási magasságot. Az 1'" névleges átmérőjű sima csövek esetében feltételezhető, hogy egy 7 m-es vízszintes szakasz 1 m-rel csökkenti a rendelkezésre álló geometriai szívási magasságot. Kisebb átmérőjű csövek használata a szivattyú szívóoldalán nem ajánlott, mivel az áramlási ellenállás jelentősen megnő. Ha kétség merül fel a hidroszivattyú és az alsó tartály tervezett csatlakozásának helyességével kapcsolatban, fel kell kérni egy szakembert a hidraulikai számítások elvégzésére.
A szivattyúrendszer levegőzés elleni védelme érdekében a szívóoldalnak a visszacsapó szeleppel és az előszűrővel ellátott végének kellően alacsonyabban kell lennie, mint az alsó tartály vízszintje (ez a távolság a tartály alakjától és a vízszint szivattyúzás közbeni süllyedésének sebességétől függ, megfelelő engedménnyel kell megtervezni). A szivattyú és a rendszer védelme érdekében a mechanikai sérülésektől és a szerelvényekben felhalmozódó szennyeződésektől a szívóoldalon egy további vízszűrő (az előszűrőnél finomabb, megfelelő méretű hálóval) ajánlott. A szívóoldalon kerülni kell az olyan szerelvények és alkatrészek használatát, amelyek az áramlási ellenállás növekedéséhez vezethetnek. Ide tartoznak az olyan alkatrészek, mint az átmérőcsökkentők, a fojtónyílások, a részben zárt elzárószelepek, a páncélmerevítés nélküli rugalmas tömlők stb. Az áramlás túlzott fojtása a szivattyú szívóoldalán a járókeréken kavitációt és a szivattyú tönkremenetelét okozza!

A rendszer alapozása

A teljes szivattyúrendszer összeszerelése után a szivattyút meg kell alapozni. Csavarja ki az alapozónyílás dugóját (A. ábra, 3), és óvatosan öntse bele a vizet. A rendszer alapozásához 2 literre van szükség (fejkapacitás), a szívóoldali csövek kapacitásának figyelembevételével. Az alapozás után zárja le szorosan az alapozócsapot a dugóval.
A készülék készen áll a működésre.

7. Csatlakozás a hálózathoz

Mielőtt csatlakoztatná a készüléket egy áramforráshoz, győződjön meg arról, hogy a tápfeszültség megegyezik az adattáblán feltüntetett értékkel.

Az áramellátó berendezés az elektromos berendezésekre vonatkozó alapvető követelményeknek megfelelően kell hogy legyen végezve, és meg kell felelnie a használatbiztonság követelményeinek. A tápkábel minimális keresztmetszetének paraméterei és a biztosíték névleges értéke az eszköz teljesítményétől függően az alábbi táblázatban található:

A berendezés teljesítménye [W]	Minimális vezeték-átmérő méret [mm2]	Minimális C típusú biztosíték [A]
700÷1400	1	10

A telepítést szakképzett villanyszerelőnek kell elvégeznie. Hosszabbító kábelek használata esetén győződjön meg arról, hogy a vezeték keresztmetszete nem kisebb, mint a szükséges (lásd a táblázatot). Helyezze el az elektromos kábelt úgy, hogy az ne érje a vágás munka során. Ne használjon sérült hosszabbító kábeleket. Rendszeresen ellenőrizze a tápkábel műszaki állapotát. Ne húzza ki a tápkábelt..

8. A készülék bekapcsolása

⚠ FIGYELEM A készülék üzembe helyezése előtt feltétlenül a "Felkészülés a munkára" fejezetben leírt műveleteket végezze el.

A hidrofor első beindítását (legalább egy) ürítési oldali csapot nyitott állapotban kell elvégezni, hogy a teljes szivattyúrendszer ki tudjon szellőzni. Ha a szivattyú az első indítás után 30 másodpercig nem kezd el vizet szivattyúzni, kapcsolja ki és próbálja meg újra az elárasztást (lásd: Üzembe helyezés előkészítése / A rendszer elárasztása).
A hidroszivattyú bekapcsolásához nyomja meg a be-/kikapcsolót (A. ábra, 5).

9. A készülék használata

Az áramlásszabályozás (áramlás iránya, nyomás, felosztás) a szivattyúrendszer nyomóoldalán lévő szerelvényekkel történik. A szivattyúrendszer szívóoldalán áramláskorlátozás, szabályozás és fojtás alkalmazása nem megengedett.
A tényleges szivattyúkiáramlás a rendszerben lévő áramlási ellenállástól függ. Az áramlás pontos meghatározásához a rendszer csőjellemzőit meg kell becsülni vagy meg kell határozni, és a szivattyú jellemzőire rá kell rajzolni. A jellemzők metszéspontjában lesz egy kölcsönhatási pont a szivattyú és a rendszer között, amely meghatározza a rendszerben a tényleges leeresztési és nyomásveszteség értékeket. A szivattyú jellemzőit lásd a B. ábrán. A csövek, szerelvények stb. jellemzői - a fentiek gyártóitól szerezhetők be. Ha kétségei vannak, forduljon a témában jártas személyhez, vagy végeztesse el a rendszer hidraulikai számítását szakemberrel.
A hidroforot egy nyomáskapcsoló vezérli (nyomáskapcsoló, A. ábra, 8. ábra), amelynek gyári beállításait nem szabad saját maga megváltoztatni. Abban az esetben, ha a nyomáskapcsoló nem működik megfelelően, ellenőriztesse és állíttassa be hidraulikus szakemberrel.
A hidroflórt a kapcsoló "0" állásba való fordításával lehet kikapcsolni.

10. Folyamatos karbantartás

⚠ FIGYELEM Minden műveletet csak akkor végezze el, ha a dugó ki van húzva a konnektorból.

A hidrofor egy nyomásmérővel van felszerelve (A. ábra, 7), amely a rendszerben lévő víznyomást jelzi. A szivattyú ki- és bekapcsolásának nyomástartománya kb. 1,5 bar (a szivattyú bekapcsolása, ha a nyomás ez alá az érték alá csökken) és kb. 3,0 bar (a szivattyú kikapcsolása, ha a rendszerben lévő nyomás meghaladja ezt az értéket) között van.
A tartályban van egy membrán (A. ábra, 6. ábra), amely elválasztja a rendszerben lévő vizet a légpárnától, amely a tartályból a rendszerbe pumpált vízért felelős, amikor a szivattyú nem működik.

⚠ FIGYELEM A tartályban lévő légnyomás nem lehet sem túl alacsony, sem túl magas, mivel ez a szivattyú túl gyakori be- és leállásához vezet, ami a készülék károsodásához vezethet. A tartályban lévő légpárna nyomását rendszeresen (legalább negyedévente) ellenőrizni kell, és szükség esetén növelni kell. Ha a hidroszivattyú túl gyakran kapcsol be, ellenőrizni kell a légpárna nyomását.

Normál és megfelelő működés esetén a hidrofor naponta legfeljebb 12 alkalommal kapcsolhat be (feltételezve, hogy a vízosztás főként napközben történik, óránként legfeljebb egyszer kapcsolhat be).
A nyomásellenőrzést nulla (atmoszférikus) víznyomás mellett kell elvégezni a tartályban. Ehhez válassza le a hidrofórt a hálózatról, és nyissa ki a rendszer nyomóoldalán lévő elszívószelepet.

⚠ FIGYELEM A rendszerben lévő víz hidrosztatikai nyomása (a vízoszlop magassága a hidrofor felett) különösen fontos a párnanyomás beállításakor. Hatásának csökkentése érdekében nyissa ki azt a csapszelepet, amelynek függőleges távolsága a lehető legközelebb van a hidrofor tengelyéhez.

Csavarja le a tartály hátsó részén lévő kupakot (A. ábra, 10.), csatlakoztasson egy nyomásmérőt egy autós szelephez (Schrader-

szelep) való illesztéssel, és ellenőrizze a nyomást. Ennek körülbelül 1,5 barnak kell lennie. Valamivel alacsonyabbnak kell lennie (0,1-0,2 bar), mint a nyomáskapcsoló alsó kapcsolási nyomása. Ha kétségei vannak afelől, hogy a beállítás helyesen történt-e, forduljon szakképzett vízvezeték-szerelőhöz.
Ha a hidrofor kültéren van felszerelve, és fagyvédelem miatt ki kell szerelni és áthelyezni, akkor a rendszert a leeresztőbimbón keresztül le kell üríteni (A, 9. ábra). Csavarja ki a leeresztőcsonk dugóját, nyissa ki a rendszer leeresztő oldalán lévő szelepeket és az alapozó dugót (A. ábra, 3), hogy a rendszert levegőztesse és megkönnyítse a leeresztést. Ezután szerelje le a hidroforot, alaposan szárítsa meg és vigye a tárolóhelyre.

11. Alkatrészek és kiegészítők

A pótalkatrészek és tartozékok beszerzése érdekében forduljon a Dedra Exim szervizhez. Az elérhetőségek megtalálhatók a kézikönyv első oldalán.
Pótalkatrészek rendelésekor, kérjük, jelezze az adattáblán található a rész tételszámát és alkatrészszámat a szerelési rajzból.
A jótállási időszak alatt a javításokat a jótállási kártyában meghatározott feltételek szerint végzik. Kérjük, küldje el a hirdetett terméket javításra a vásárlás helyén (az eladó köteles elfogadni a bejelentett terméket), küldje el a legközelebbi lakóhelyre (weboldalak listája a www.dedra.pl címen), vagy küldje el a Dedra Exim központi szolgálatának. Kérjük, csatolja a kitöltött garanciális kártyát. A jótállási idő után a javítást a központi szolgálat végzi. A sérült terméket a szervizhez kell küldeni (a szállítási költségeket a felhasználó fedezi).

12. Önhibaelhárítás

⚠ FIGYELEM Az önjavítás megkísérlése előtt húzza ki a készüléket az áramforrásról.

Probléma	Ok	Megoldás
A motor működik, de a szivattyú nem szivattyúzza a vizet.	Rugalmas tömlő a rendszerben elgörbült vagy az áramlás elzáródott.	Kapcsolja ki a rendszert, cserélje ki a hajlékony tömlőt megfelelő szilárdságú tömlőre, távolítsa el az elzáródást.
	Eltömődött vízszűrők	Szűrők tisztítása, az áramlás elzárásának megszüntetése
	A szivattyú eltömődött, szivárgás a rendszerben	Ellenőrizze a rendszert szivárgás szempontjából, ellenőrizze a visszacsapó szelep megfelelő működését, szükség esetén cserélje ki a hibás alkatrészeket.
	A szivattyú járókereke megsérült	Szervizeltesse meg a készüléket
A hidrofor túl gyakran kapcsol be (óránként többször)	Túl alacsony a légpárna nyomása	Ellenőrizze a légzsák nyomását és töltse fel
	A légpárna nyomása túl magas	Ellenőrizze a légzsák nyomását és engedje le a túlnyomást
	Helytelenül beállított felső és alsó nyomás a nyomáskapcsolón	Küldje el a készüléket szervizbe
Túl alacsony a víznyomás a rendszerben a nyomóoldalon	Helytelenül állította be a nyomáskapcsoló felső és alsó nyomását	Küldje el a készüléket szervizbe
Zaj a rendszerben	Kavitáció a járókeréken	Távolítsa el a szívóoldalon a felesleges áramlási ellenállást, javítsa meg vagy cserélje ki a rendszert.
Zaj a rendszerben és/vagy levegővel teli zavaros víz a rendszer ürítési oldalán	Szivárgás a rendszer szívóoldalán	A hidraulikus rendszer nagyjavítása és javítása

13. A készülék kompletizálása

1. Kerti szivattyú

14. Információ a felhasználóknak az elektromos éselektronikus berendezések hulladékkezeléséről (háztartásokra vonatkozó tájékoztatás)

A termékeken vagy a kísérő dokumentáción feltüntetett szimbólum azt jelzi, hogy a hibás elektromos vagy elektronikus berendezéseket nem szabad a háztartási hulladékkal együtt ártalmatlanítani. Ha az alkatrészeket meg kell semmisíteni, újra kell használni vagy hasznosítani kell, a helyes megoldás az, ha elviszi őket egy erre szakosodott gyűjtőhelyre, ahol ingyenesen átveszik őket. A használt berendezések gyűjtőhelyeiről a helyi hatóságok adnak tájékoztatást, például a honlapjukon.
A berendezés megfelelő ártalmatlanítása lehetővé teszi az értékes erőforrások megőrzését és az egészségre és környezetre gyakorolt azon negatív hatások elkerülését, amelyek a készülékben lévő veszélyes anyagok, keverékek és összetevők esetleges jelenlétéből adódnak.
A helytelen hulladékártalmatlanítás a vonatkozó helyi előírások szerint büntetés veszélyével jár.
Az uniós országok felhasználói: Ha elektromos vagy elektronikus berendezéseket kell ártalmatlanítania, kérjük, forduljon a legközelebbi értékesítési ponthoz vagy a szállítójához, akik további tájékoztatást tudnak adni.
Az Európai Unión kívüli országokban történő ártalmatlanítás: Ez a szimbólum csak az Európai Unió országaira vonatkozik. Ha a terméket el kívánja dobni, kérjük, forduljon a helyi hatóságokhoz vagy a kereskedőhöz a helyes ártalmatlanítási módszerrel kapcsolatban.

Garanciajegy

Nyomástartó tartály

Katalógusszám: …… Gyártási tétel száma: .....

(a továbbiakban: **Termék**)

A termék vásárlásának dátuma: .....

Az eladó pecsétje

Dátum és az eladó aláírása: .....

A felhasználó nyilatkozata:

Igazolom, hogy tájékoztatásra kerültem a garanciális feltételekről, valamint a Kezelési útmutatóban és a Garanciajegyben leírt utasítások be nem tartásából eredő következményekről. A jelen garanciális feltételekkel megismerkedtem, amit aláírásommal igazolok:

....

kelt és helye a Felhasználó aláírása

I. A termékért felelős

1. **Kezes** - DEDRA EXIM sp. z o.o., székhelye Pruszków, címe: ul. 3 Maja 8, 05-800 Pruszków, KRS 0000062517, Varsó fővárosi Körzeti Bíróság Varsóban; az Országos Bírósági Nyilvántartás XIII Gazdasági Osztálya, adószáma: 527-020-49-33, törzstőke: 100 980.00 zł.
2. A jelen Garanciajegyben meghatározott feltételekkel a Kezes garanciát nyújt a Kezes forgalmazásából származó Termékre.
3. A garanciából eredő felelősség kizárólagosan a Termékben a Felhasználónak való átadás pillanatában rejlő hibákra vonatkozik.
4. A garancia címén a Felhasználó jogosult a Termék díjmentes megjavítására, amennyiben a hiba a garanciális időszak során kelentkezik. A Termék megjavításának módja (a javítás módszere) a Kezes döntésétől függ. Amennyiben a Kezes megállapítása szerint ni lehetőség a megjavításra, a Kezes fenntartja magának a jogot a hibás alkatrész vagy az egész Termék hibátlanra cseréléséhez, a Termék árának csökkentéséhez, vagy a szerződéstől történő elálláshoz.
5. Azzal a Felhasználóval szemben, amelyik nem számít fogyasztónak az 1964 április 23-i, a Polgári Törvénykönyvről szóló törvény szerint, a Kezes jelen garanciából eredő és/vagy a garancia megkötésével és teljesítésével kapcsolatos kártérítési felelőssége, a jogi címtől függetlenül, a hibás Termék értékének összegére korlátozódik.

II. Garanciális időszak:

A garanciával rendelkező alkatrészek	A garanciális védelem időtartama
Nyomástartó tartály	24 hónap, a Termék vásárlásának napjától számítva a jelen Garanciajegyen megjelölve

III. A garancia alkalmazásának feltételei

1. A Felhasználó felmutatja a Termék kitöltött Garanciajegyét és valószínűsíti a Termék vásárlásának körülményeit, pl. felmutatva a pénztár blokkot, számlát, stb. A reklamáció hatékony lebonyolításának érdekében ajánlott, hogy a Felhasználó a reklamált Termékkel együtt adja át a Kezelési útmutatóban leírt készlet tartalmát.
2. A Felhasználó betartja a Kezelési útmutatóban és a Garanciajegyen feltüntetett utasításokat.
3. A garancia csak a Magyar Köztársaság és az EU területén érvényes.
4. A garancia nem terjed ki a Termék következő okokból keletkező meghibásodásaira:

a A Felhasználó nem tartotta be a Kezelési útmutatóban meghatározott, különösen a megfelelő használatra, karbantartásra és tisztításra vonatkozó feltételeket; A Felhasználó a Kezelési útmutatónak nem megfelelő tisztító és karbantartó szereket alkalmazott;
b. A Felhasználó nem megfelelő módon tárolja és szállítja a Terméket;
c. A Felhasználó önállóan, a Kezessel való egyeztetés nélkül módosította és/vagy átalakította a Terméket;
d. A Felhasználó a Kezelési útmutatónak nem megfelelő üzemeltetési anyagokat használt a Termékhez.
5. Az a Felhasználó, amelyik nem számít fogyasztónak az 1964 április 23-i, a Polgári Törvénykönyvről szóló törvény szerint, elveszíti a jelen garanciából eredő jogait, ha a Terméken:
- a szériaszámok, dátum jelölések és a típuscímkék a Felhasználó által eltávolításra, kicserélésre vagy megrongálásra kerültek
- a plombák a Felhasználó által megrongálásra kerültek, vagy a Felhasználó beavatkozásának nyomait viselik.
6. Figyelem! A Termék mindennapos kezelésével kapcsolatos, többek között a Kezelési útmutatóból eredő műveleteket a Felhasználó saját hatáskörébe és saját költségére végzi el

IV. Reklamációs eljárás

1. A Termék helytelen működésének észrevételekor, a reklamáció bejelentése előtt ellenőrizze, hogy a Kezelési útmutatóban meghatározott valamennyi művelet a megfelelő módon került végrehajtásra.
2. Ajánlott a reklamációt haladéktalanul bejelenteni, a legjobb a Termék hibája észrevételétől számított 7 napon belül. Az a Felhasználó, amelyik nem számít fogyasztónak az 1964 április 23-i, a Polgári Törvénykönyvről szóló törvény szerint, elveszíti a jelen garanciából eredő jogait, ha nem jelenti be 7 napon belül a reklamációt.
3. A reklamációs bejelentés megtehető a Termék vásárlásának helyén, a garanciális szervizben, vagy írásban az alábbi címen: DEDRA EXIM sp. z o.o., ul. 3 Maja 8, 05-800 Pruszków.
4. A Felhasználó a reklamációt a www.dedra.pl weboldalon található űrlap segítségével jelentheti be. („Garanciális reklamáció bejelentési űrlap").
5. Az egyes országok szerviz címei a www.dedra.pl weboldalon elérhetőek. Amennyiben az adott országban nincs garanciális szervíz, a reklamációs bejelentést ajánljuk a következő címre küldeni: DEDRA-EXIM Sp. z o.o., ul. 3 Maja 8, 05-800 Pruszków (Lengyelország).
6. A Felhasználó biztonságára való tekintettel a hibás Termék használata tilos.
7. Figyelem!!! A hibás Termék veszélyes a Felhasználó egészségére és életére.
8. A garanciából eredő kötelezettségek ellátására a reklamált Terméknek a Felhasználó általi leadásának napjától számított 14 munkanapon belül kerül sor.
9. A terméket reklamációra küldése előtt ajánlott megtisztítani. Ajánlott a reklamált terméket gondosan bebiztosítani a szállítási károk elkerülése érdekében (ajánlott a reklamált Terméket az eredeti csomagolásban elküldeni).
10. A garanciális időszak meghosszabbításra kerül azzal az idővel, mely alatt a Felhasználó a Termék meghibásodásából eredően nem tudta az használni.
A garancia nem zárja ki, nem korlátozza és nem függeszti fel a Felhasználó eladott termékek hibáira vonatkozó kezességi szabályokból eredő jogait.

A természetes személyeknek a személyes adatok kezelése tekintetében történő védelméről és az ilyen adatok szabad áramlásáról, valamint a 95/46/EK irányelv hatályon kívül helyezéséről szóló, 2016. április 27-i (EU) 2016/679 európai parlamenti és tanácsi rendelet 13. cikkének (1) és (2) bekezdésével összhangban tájékoztatjuk Önt, hogy

1. Az űrlapon megadott személyes adatainak Adminisztrátora a Pruszków-i székhelyű DEDRA-EXIM sp. z o.o. ul. 3 Maja 8, 05-800 Pruszków (továbbiakban: „Adminisztrátor").
2. Az Ön adatait kizárólag a készülékre vonatkozó garanciális eljárás lefolytatása céljából dolgozzuk fel az általános adatvédelmi rendelet (a továbbiakban: "GDPR") 6. cikke (1) bekezdésének b) pontjával összhangban Az adatszolgáltatás önkéntes, de a garanciális eljárás lefolytatásához szükséges.
3. Az Ön adatait a garanciális eljárás lefolytatásának megfontolásának időtartama alatt, valamint archiválási céllal kezeljük, amennyiben az Adminisztrátorral szembeni esetleges követelésekkel szemben szükséges védekezni, de legfeljebb azok elévüléséig.
4. Az Ön adatai csak olyan szervezetek számára adható ki, amelyek az Adminisztrátor nevében, a személyes adatok feldolgozására vonatkozó írásbeli megbízási szerződés alapján adatokat kezelnek, és többek között technikai szolgáltatást, tárhelyszolgáltatást vagy weboldal-karbantartást, informatikai-, futárszolgáltatást nyújtanak. Az Adatkezelő beszállítói kötelesek gondoskodni az adatbiztonságról és megfelelni a személyes adatok védelmére vonatkozó hatályos jogszabályok követelményeinek, és nem használhatják fel a rájuk bízott személyes adatokat az Adatkezelővel kötött szerződésben meghatározott céloktól eltérő célokra.
5. Az Ön adatait nem dolgozzuk fel automatizált módon, beleértve a profilalkotást, és nem továbbítjuk harmadik országba/nemzetközi szervezetnek.
6. Ön bármikor jogosult az adatai tartalmához történő hozzáféréshez, valamint annak helyesbítéshez, törléshez, az adatkezelés korlátozásához, az adathordozhatósághoz és a kifogásoláshoz való joghoz.
7. Az Ön személyes adatainak az Adatkezelő általi feldolgozásával kapcsolatos minden kérdésben az alábbi e-mail címen veheti fel a kapcsolatot: daneosobowe@dedra.pl;
8. Önnek jogában áll van panaszt benyújtani az illetékes adatvédelmi hatóságnál

RO Cuprinsul

1. Fotografii și figuri
2. Descrierea dispozitivului
3. Destinația dispozitivului
4. Restricții de utilizare
5. Date tehnice
6. Pregătirea pentru lucru
7. Conectare la rețea
8. Pornirea dispozitivului
9. Utilizarea dispozitivului
10. Operații curente de mentenanță
11. Piese de schimb și accesorii
12. Eliminarea individuală a defecțiunilor
13. Set de completare a dispozitivului
14. Informația pentru utilizatori cu privire la eliminarea echipamentelor electrice și electronice
15. Talon de garanție

Traducerea instrucțiunilor originale

Declarația CE de conformitate este atașată la aparat ca document separat. În absența unei declarații CE de conformitate, contactați producătorul.
Condiții generale de siguranță au fost atașate la instrucțiuni ca o broșură separată.

AVERTISMENT. Citiți toate avertismentele marcate cu simbolul și toate instrucțiunile.

Nerespectarea avertismentelor și instrucțiunilor de siguranță menționate mai jos poate cauza electrocutări, incendii sau leziuni grave.

Păstrați toate avertismentele și instrucțiunile pentru utilizare ulterioară.

2. Descrierea dispozitivului

Fig. A: 1. orificiu de aspirație, 2. orificiu de evacuare, 3. dop de umplere, 4. racord rezervor, 5. întrerupător pornit/oprit, 6. rezervor, 7. manometru, 8. presostat, 9. dop de golire, 10. ventil.

3. Destinația dispozitivului

Unitatea este o pompă centrifugă cu un rezervor hidrofor cu diafragmă și este proiectată pentru alimentarea cu apă curată a instalațiilor casnice. Hidroforul poate fi utilizat pentru alimentarea cu apă a: sistemelor de aspersoare, sistemelor de irigare, udarea spațiilor verzi, instalațiilor din clădiri etc.
Se permite utilizarea aparatului în lucrări de renovare-construcţii, ateliere de reparaţii în lucrări de amatori, respectând condiţiile de utilizare şi condiţiile de lucru permise, conţinute în manualul de utilizare.

4. Restricții de utilizare

Hidroforul nu poate fi utilizat pentru pomparea altor medii decât apa pură. Nu trebuie să fie utilizat pentru instalații de apă potabilă. Nu este potrivit pentru pomparea continuă (ca pompă de circulație, pompă de recirculare, alimentare fântână etc.). Nu conectați hidroforul la sistemul de alimentare cu apă.
Dispozitivul poate fi utilizat numai în conformitate cu "Condițiile admisibile de lucru", prezentate mai jos.
Pompa nu trebuie utilizată pentru alte mijloace de pompare decât apa curată. Pompa nu trebuie utilizată în instalațiile de apă potabilă.
Modificările neautorizate ale construcției mecanice și electrice, orice modificări, operațiile de întreținere care nu sunt descrise în manualul de utilizare vor fi considerate ilegale și vor duce la pierderea imediată a drepturilor de garanție, iar declarația de conformitate își va pierde valabilitatea.
Utilizarea neconformă cu destinație sau cu manualul de utilizare va duce la pierderea imediată a drepturilor de garanție.

Condițiile admisibile de lucru
S2 15 minute. Aplicați numai în apă curată cu o temperatură maximă de 35˚C. Protejați împotriva înghețului.

5. Date tehnice

Model	**DED8875**
Tensiune nominală [V / Hz]	230 / 50
Putere nominală [W]	800
Înălțime maximă [m H2O]	40
Debit maxim [l/h]	3700
Grad de protecție	IPX4
Clasa de protecție	I
Temperatura maximă a lichidului pompat [˚C].	35
Racordul duzei de refulare ["].	1
Nivelul Lwa declarat [dB(A)].	84

6. Pregătirea pentru lucru

⚠ ATENȚIE **Toate operațiile trebuie efectuate cu ștecherul scos din priza de curent.**

Planificați amplasarea hidroforului astfel încât acesta să fie cât mai aproape posibil de rezervorul inferior (orizontal) și cât mai aproape posibil de pânza freatică din rezervorul inferior (vertical).

⚠ ATENȚIE **Nu este permisă instalarea hidroforului dacă înălțimea geometrică de aspirație (distanța dintre axul pompei și pânza freatică din rezervorul inferior) depășește 7 m. Înălțimea maximă de aspirație a pompei (exprimată în metri de coloană de apă) poate fi mai mare (a se vedea datele tehnice), dar trebuie menținută o toleranță pentru rezistența la curgere.**

Dacă se intenționează ca hidroforul să rămână permanent, trebuie proiectată o fundație sau un alt tip de bază stabilă sub acesta, pe care să poată fi fixat hidroforul. În cazul în care hidroforul permanent este amplasat în exterior, trebuie utilizată o copertină sau un alt tip de acoperiș pentru a proteja unitatea de precipitații. Sistemul de pompare trebuie să fie echipat cu o supapă antiretur și un filtru de apă (neincluse în set).

Pompa în sistem
Butucii pompei sunt terminați cu filete femele de 1" inch. Conectați pompa la sistemul de conducte în conformitate cu arta, amintindu-vă să sigilați conexiunile și să le testați la presiune înainte de prima utilizare.
Partea de aspirație a sistemului

⚠ ATENȚIE **Pe partea de aspirație a sistemului de pompare trebuie să existe o supapă antiretur, amplasată de preferință la capătul conductei de aspirație (sub nivelul apei din rezervorul inferior). Dacă apa din rezervorul inferior este contaminată, este necesar să se utilizeze prefiltre la capătul conductei de aspirație.**

Pentru calculele hidraulice simplificate, trebuie avut în vedere faptul că secțiunile orizontale de pe partea de aspirație creează rezistență în timpul curgerii apei, reducând efectiv înălțimea geometrică de aspirație. Pentru conductele netede cu un diametru nominal de 1", se poate presupune că o secțiune orizontală de 7 m reduce înălțimea geometrică de aspirație disponibilă cu 1 m. Nu se recomandă utilizarea de conducte cu diametru mai mic pe partea de aspirație a pompei, deoarece rezistența la curgere crește semnificativ. În cazul în care există îndoieli cu privire la corectitudinea racordării proiectate a pompei hidraulice la rezervorul inferior, trebuie solicitat unui specialist să efectueze calcule hidraulice.
Pentru a proteja sistemul de pompare împotriva aerisirii, capătul părții de aspirație cu supapa antiretur și prefiltrul trebuie să fie suficient de jos față de nivelul apei din rezervorul inferior (această distanță depinde de forma rezervorului și de rata de coborâre a nivelului apei în timpul pompării, trebuie planificată cu o toleranță corespunzătoare). Pentru a proteja pompa și sistemul de deteriorări mecanice și de acumularea de impurități în fitinguri, se recomandă un filtru de apă suplimentar (mai fin decât prefiltrul, cu o dimensiune adecvată a ochiurilor) pe partea de aspirație. Pe partea de aspirație, trebuie evitată utilizarea de fitinguri și componente care pot duce la o creștere a rezistenței la curgere. Acestea includ componente precum reductoarele de diametru, orificiile de strangulare, supapele de închidere parțial închise, furtunurile flexibile fără armătură etc. Strangularea excesivă a debitului pe partea de aspirație a pompei provoacă cavitație pe rotor și distrugerea pompei!

Amorsarea sistemului
După asamblarea întregului sistem de pompare, pompa trebuie amorsată. Deșurubați dopul orificiului de amorsare (Fig. A, 3) și turnați cu grijă apă. Pentru amorsarea sistemului, sunt necesari 2 litri (capacitate de captare), ținând cont de capacitatea țevilor din partea de aspirație. După amorsare, închideți bine orificiul de amorsare cu un dop.
Unitatea este gata de funcționare.

7. Conectare la rețea

Înainte de a conecta dispozitivul la sursa de curent, asigurați-vă că tensiunea de alimentare corespunde cu valoarea specificată pe plăcuța de identificare.
Instalația de alimentare trebuie să fie realizată în conformitate cu cerințele principale privind instalațiile electrice și să respecte dispozițiile privind siguranța utilizării. Parametrii de secțiune minimă a firului de alimentare și valorile nominale ale siguranței de protecție în funcție de puterea dispozitivului sunt specificate în tabelul de mai jos:

Puterea maşinii [W]	Secţiunea minimă a cablului [mm2]	Valoarea minimă a siguranței tip C [A]
700÷1400	1	10

Instalația trebuie să fie executată de un electrician autorizat. În cazul când folosiți cablurile prelungitoare, aveți grijă ca secțiunea firului să nu fie mai mică decât cea cerută (vezi tabelul). În timpul lucrului cablul electric trebuie astfel poziționat, încât să nu fie expus la tăiere. Nu folosiți prelungitoare defecte.
Verificați periodic starea tehnică a cablului de alimentare. Nu trageți de cablu.

8. Pornirea dispozitivului

⚠ ATENȚIE **Înainte de a porni dispozitivul, efectuați obligatoriu operațiile descrise în capitolul ”Pregătirea pentru lucru”.**

Prima pornire a hidroforului trebuie efectuată cu (cel puțin un) robinet de pe partea de refulare deschis pentru a permite aerisirea întregului sistem de pompare. Dacă pompa nu începe să pompeze apă timp de 30 de secunde după prima pornire, opriți și încercați din nou inundarea (a se vedea Pregătirea pentru funcționare / Inundarea sistemului).
Apăsați comutatorul on/off (Fig. A, 5) pentru a porni pompa hidro.

9. Utilizarea dispozitivului

Controlul debitului (direcția debitului, presiunea, compartimentarea) se realizează utilizând fitinguri pe partea de refulare a sistemului de pompare. Nu este permisă utilizarea restricțiilor de debit, a reglării și a strangulării pe partea de aspirație a sistemului de pompare.
Debitul real al pompei va depinde de rezistența debitului în întregul sistem. Pentru a determina cu exactitate debitul, caracteristicile conductelor sistemului trebuie estimate sau determinate și trasate pe caracteristicile pompei. La intersecția caracteristicilor va exista un punct de interacțiune între pompă și sistem, care va determina debitul real și valorile pierderilor de presiune în sistem. A se vedea figura B pentru caracteristicile pompei. Caracteristicile conductelor, fitingurilor etc. - disponibile de la producătorii acestora. În caz de dubiu, consultați o persoană avizată în domeniu sau cereți unui specialist să efectueze calculul hidraulic al sistemului.
Hidroforul este controlat de un presostat (presostat, fig. A, 8), ale cărui setări din fabrică nu trebuie modificate de către dumneavoastră. În cazul în care se constată că hidroforul nu funcționează corect, dispuneți verificarea și reglarea acestuia de către un specialist în hidraulică.
Hidrofluxorul este oprit prin rotirea comutatorului în poziția "0".

10. Operații curente de mentenanță

⚠ ATENȚIE **Toate operațiile de întreținere trebuie efectuate cu ștecherul scos din priza de curent.**

Hidroforul este prevăzut cu un manometru (fig. A, 7), care va indica presiunea apei din sistem. Intervalul de presiune pentru oprirea și pornirea pompei este de la aproximativ 1,5 bar (pornirea pompei dacă presiunea scade sub această valoare) la aproximativ 3,0 bar (oprirea pompei dacă presiunea din sistem depășește această valoare).
În rezervor există o diafragmă (Fig. A, 6), care separă apa din sistem de perna de aer, responsabilă de pomparea apei din rezervor în sistem atunci când pompa nu funcționează.

⚠ ATENȚIE **Presiunea aerului din rezervor nu trebuie să fie nici prea mică, nici prea mare, deoarece acest lucru va duce la pornirea și oprirea prea frecventă a pompei, ceea ce poate duce la deteriorarea aparatului. Presiunea pernei de aer din rezervor trebuie verificată periodic (cel puțin trimestrial) și ridicată dacă este necesar. Dacă pompa hidraulică pornește prea frecvent, trebuie verificată presiunea pernei de aer.**

În condiții de funcționare normală și corespunzătoare, hidroforul nu ar trebui să pornească de mai mult de 12 ori pe zi (presupunând că distribuția apei are loc în principal în timpul zilei, acesta nu ar trebui să pornească mai mult de o dată pe oră).
Verificarea presiunii trebuie efectuată la o presiune zero (atmosferică) a apei în rezervor. Pentru a face acest lucru, deconectați hidroforul de la rețeaua de alimentare și deschideți robinetul de golire de pe partea de refulare a sistemului.

⚠ ATENȚIE **Presiunea hidrostatică a apei din sistem (înălțimea coloanei de apă deasupra hidroforului) are o**

importanță deosebită la reglarea presiunii pernei. Pentru a reduce influența acesteia, deschideți robinetul a cărui distanță verticală este cât mai apropiată de axa hidroforului.

Deșurubați capacul din spatele rezervorului (fig. A, 10), conectați un manometru cu un racord pentru o supapă de tip auto (supapă Schrader) și verificați presiunea. Aceasta trebuie să fie de aproximativ 1,5 bar. De asemenea, ar trebui să fie ușor mai mică (0,1 - 0,2 bar) decât presiunea de comutare inferioară a presostatului. Dacă aveți îndoieli cu privire la faptul că reglajul a fost efectuat corect, solicitați asistența unui instalator calificat.

În cazul în care hidroforul este instalat în exterior și trebuie să fie demontat și relocat pentru protecția împotriva înghețului, goliți sistemul prin niplul de golire (Fig. A, 9). Deșurubați dopul niplului de scurgere, deschideți supapele de pe partea de evacuare a sistemului și dopul de amorsare (Fig. A, 3) pentru a aerisi sistemul și a facilita scurgerea. Apoi demontați hidroforul, uscați-l bine și mutați-l în zona de depozitare.

11. Piese de schimb si accesorii

Pentru a achiziționa piese de schimb și accesorii, contactați Service-ul Dedra Exim. Detaliile de contact pot fi găsite pe pagină 1 a manualului. Când comandați piese de schimb, vă rugăm să indicați numărul lotului aflat pe plăcuța de identificare și numărul piesei din schița de asamblare. În perioada de garanție, reparațiile sunt efectuate conform regulilor menționate în talonul de garanție. Vă rugăm să predați produsul reclamat pentru reparație la locul de achiziție (vânzătorul este obligat să accepte produsul reclamat), trimiteți-l la centru de service aflat cel mai aproape de adresa de domiciliu (lista centrelor de service se află pe site-ul www.dedra.pl) sau expediați-l la service-ul central Dedra Exim. Vă rugăm amabil să anexați talonul de garanție completat. După perioada de garanție, reparațiile vor fi efectuate de service-ul central. Produsul deteriorat trebuie trimis la centrul de service (costul de expediție este suportat de utilizator).

12. Eliminarea individuală a defecțiunilor

⚠ ATENȚIE **Înainte de a trece la eliminarea individuală a defecțiunilor, deconectați dispozitivul de alimentare.**

Problema	Cauza	Soluție
Motorul este pornit, dar pompa nu pompează apă	Furtun flexibil în sistem îndoit sau debit blocat	Deconectați sistemul, înlocuiți furtunul flexibil cu un furtun de rezistență adecvată, îndepărtați obstrucția
	Filtre de apă înfundate	Curățați filtrele, deblocați debitul
	Pompă înfundată, scurgere în sistem	Verificați dacă sistemul prezintă scurgeri, verificați funcționarea corectă a supapei antiretur, înlocuiți componentele defecte dacă este necesar
	Rotorul pompei deteriorat	Trimiteți unitatea în service
Hidroforul pornește prea des (mai mult de o dată pe oră)	Presiunea pernei de aer prea mică	Verificați presiunea în airbag și completați-o
	Presiunea pernei de aer prea mare	Verificați presiunea airbagului și eliberați excesul de presiune
	Presiuni superioare și inferioare setate incorect pe presostat	Trimiteți unitatea în service
Presiunea apei în sistem pe partea de refulare este prea scăzută	Presiunea superioară și presiunea inferioară pe presostat setate incorect	Trimiteți unitatea în service
Zgomot în sistem	Cavitație pe rotor	Îndepărtați rezistența excesivă la curgere pe partea de aspirație, revizuiți sau înlocuiți sistemul
Zgomot în sistem și/sau apă turbidă aerată pe partea de refulare a sistemului	Scurgeri pe partea de aspirație a sistemului	Revizuiți și reparați sistemul hidraulic

13. Set de completare a dispozitivului

1. Pompă de gradină

14. Informația pentru utilizatori privind eliminarea utilajelor uzate (se referă la gospodării de casă)

Simbolul afișat pe produse sau pe documentația care le însoțește indică faptul că echipamentele electrice sau electronice defecte nu trebuie eliminate împreună cu deșeurile menajere. În cazul în care trebuie să eliminați, să reutilizați sau să recuperați componente, trebuie să le duceți la un punct de colectare specializat, unde vor fi acceptate gratuit. Autoritățile locale furnizează informații privind locația punctelor de colectare a echipamentelor uzate, de exemplu pe site-urile lor web.

Eliminarea corespunzătoare a dispozitivului permite conservarea resurselor valoroase și evitarea impactului negativ asupra sănătății și mediului, care rezultă din posibilitatea prezenței substanțelor, amestecurilor și componentelor periculoase în echipament.

Eliminarea incorectă a deșeurilor riscă sancțiuni în conformitate cu reglementările locale relevante.

Utilizatorii din țările UE: Dacă trebuie să vă debarasați de echipamente electrice sau electronice, vă rugăm să contactați cel mai apropiat punct de vânzare sau furnizorul dumneavoastră, care vă va putea oferi informații suplimentare.

Eliminarea în țări din afara Uniunii Europene: Acest simbol se aplică numai în țările din Uniunea Europeană. În cazul în care doriți să aruncați acest produs, vă rugăm să contactați autoritățile locale sau dealerul pentru a afla metoda corectă de eliminare.

Certificat de garanţie

pentru

Rezervor sub presiune

Nr. de katalog: …… Număr de lot: .....

(denumit în continuare Produs)

Data de cumpărare a produsului: .....

Ştampila vânzătorului

Data şi semnătura vânzătorului: .....

Declaraţia Utilizatorului:

Confirm, că am fost informat în ceea ce priveşte condiţiile de garanţie şi efectele nerespectării orientăriilor cuprinse în manualul de utilizare şi în Certificatul de garanţie. Condiţiile prezentei garanţiei îmi sunt cunoscute ce afirm cu semnătura mea de mână:

....

Data şi locul semnătura Utilizatorului

Garanția este acordată în conformitate cu prevederile OG 21/1992 și OG 140/2021, cu modificările ulterioare, pe baza cardului de garanție și a dovezii originale de cumpărare. Perioada de reparație nu poate depăși 15 zile calendaristice de la data la care consumatorul a predat reclamația vânzătorului.

I. Responsabilitatea pentru produs

1. Garant - DEDRA EXIM sp. z o.o. cu sediul în Pruszkowie, adresa: ul. 3 Maja 8, 05-800 Pruszków, KRS 0000062517, Sąd Rejonowy dla m.st. Warszawy w Warszawie, XIV Wydział Gospodarczy Krajowego Rejestru Sądowego,[Judecătoria Raională pentru o.c. Varşovia în Varşovia, Departamentul al XIV–a Economic al Registrului Naţional Juridic] NIP [CIF] 527-020-49-33, Kapitał zakładowy [capital social]: 100 980.00 zł..

2. în condiţiile menţionate în prezentul Certificat de garanţie Garantul acordă garanţie la produsul derivat din distribuţia Garantului.

3. Responsabilitatea cu titlu de garanţie cuprinde numai defectele care sau ivit din csauze datorate Produsului în momentul livrării acestuia Utilizatorului.

4. Cu titlu de garanţie, Utilizatorul, obţine dreptul la repararea gratis a Produsului, dacă defecţiunea s-a ivit în perioada de garanţie. Modul de reparare a Produsului (metoda de executare a reparării) depinde de decizia Garantului. Dacă Garantul constată că Produsul nu poate fi reparat, Garantul îşi rezervă dreptul de a schimba piesa defectă sau total Produsul cu altul fără defecte sau de a micşora preţul Produsului ori de a se retrage de la Contract.

5. Faţă de Utilizatorul, care conform cu legea din data de 23 aprilie 1964 din Codul Civil, nu este un consumator, răspunderea Garantului pentru dauna rezultate din prezenta garanţie şi/ sau în legătură cu încheierea şi executarea acesteia, indiferent de dreptul legal, este limitată maxim până la valoarea Produsului defect.

II. Perioada de garanţie

Componentele Produsului acoperite de garanţie	Durata de protecţie a garanţiei
Rezervor sub presiune	24 luni, de la data cumpărării Produsului, înscrisă în prezentul Certificat de garanţie

III. Condiţiile de utilizare a garanţiei

1 Prezentarea de către Utilizator a Certificatul completat de garanţie a Produsului şi dovedirea împrejurărilor de cumpărare a Produsului de ex. prin prezentarea chitanţei, facturei, etc. Pentru a efectua în mod eficient reclamaţia, se recomandă că Utilizatorul să trimite împreună cu Produsul reclamat, toate componetele menţionate la "Completarea" Produsului în manualul de utilizare.
2. Respectarea de către Utilizator a recomandările din Manualul de utilizare şi din Certficatul de garanţie.
3. Garanţia acoperă numai teritoriul Republicii Polonă şi UE.
4. Garanţia nu acoperă defecţiunile Produsului apărute în special din cauza:
a. Nerespectării de către Utilizator a condiţiilor indicate în Manualul de utilizare, în special în domeniul de utilizare, întreţinere şi curăţare corectă.
b. Utilizarea de către Utilizator a unor produse de curăţare sau substanţe de conservare care sunt neadecvate cu Manualul de utilizare;
c. Depozitare necorespunzătoare şi transportul necorespunzător al Produsului de către Utilizator;
d. Modificări şi/sau reconstrucţii arbitrare a Produsului de către Utilizator;
e. Utilizarea în Produs de către Utilizator a unor materiale consumabile neconforme cu manualul de utilizare
5. Utilizatorul care conform nu legea din data de 23 aprilie 1964 din Codul Civil nu este un consumator, pierde garanţia pentru Produsul, în care:
- numerele de serie, marcarea datelor şi plăcuţele cu datele technice au fost îndepărtate de către Utilizator;
- sigiliile existente au fost deteriorate de Utilizator sau au urme rămase din manipularea de către utilizator la acestea.
6. **Atenţie!** Operaţiile legate cu utilizarea de fiecare zii, descrise în manualul de utilizare, Utilizatorul execută singur pe costul său.

IV. Procedura de reclamaţie

1. Dacă se constată că Produsul nu funcţionează corect, Înainte de a depune reclamaţia trebuie să Vă asiguraţi dacă toate operaţiunile descrise în manualul de utilizare au fost executate corect.
2. Sesizaţi imediat reclamaţia, cel mai bine în termen de 7 zile de la data la care aţi observant defectul produsului. Utilizatorul care conform cu legea din data de 23 aprilie 1964 din Codul Civil nu este un consumator, pierde garanţia pentru Produs dacă reclamaţia nu depune în termen de până de 7 zile.
3. Sesizarea reclamaţiei se face de ex. la. la punctul de cumpărare a Produsului, la service-ul de garanţie sau se poate trimite în scris pe adresa: DEDRA EXIM sp. z o.o., ul. 3 Maja 8, 05-800 Pruszków.
4. Utilizatorul poate să depună reclamaţia prin formularul accesibil pe pagina de internet www.dedra.pl. ("Formular pentru sesizarea reclamaţiei cu titlu de garanţie").
5. Adresele service-urilor de garanţie din fiecare stat sunt accesibile pe pagina www.dedra.pl. Dacă service-ul lipseşte în statul adecvat, trimiteţi sesizările de reclamaţie cu titlu de garanţie pe adresa: DEDRA EXIM sp. z o.o. ul. 3 Maja 8, 05-800 Pruszków (Polonia).
6. Luând în considerare siguranţa Utilizatorului se interzice utilizarea Produsului defect.
7. Atenţie!!! Utilizarea Produsului defect este periculos pentru sănătatea şi viaţa Utilizatorului.
8. Executarea obligaţiilor rezultate din garanţie va avea loc în termen de 14 zile lucrătoare, calculate de la data furnizării de către Utilizator a Produsului reclamat.
9 Înainte de furnizare a Produsului reclamat se recomandă curăţirea acestuia. Se recomandă de a se asigura bine Produsul împotriva distrugerii în timpul transportului (se recomandă să trimiteţi produsul reclamat în ambalajul original).
10. Perioada de garanţie va fi prelungită cu durata în care, din cauza defectului Produsului acoperit de garanţie Utilizatorul nu l-a putut să-l utilizeze,
Garanţia nu opreşte, nu limitează nu suspendează drepturile Utilizatorului rezultate din dispoziţiile privind garanţia pentru vicile produsului vândut.

În conformitate cu articolul 13 alineatele (1) și (2) din Regulamentul (UE) 2016/679 al Parlamentului European și al Consiliului din 27 aprilie 2016 privind protecția persoanelor fizice în ceea ce privește prelucrarea datelor cu caracter personal și privind libera circulație a acestor date și de abrogare a Directivei 95/46/CE, vă informăm.

1. Administratorul datelor Dumneavoastră cu caracter personal furnizate în formular este DEDRA-EXIM sp. z o. o. cu sediul social în Pruszków, ul. 3 Maja 8, 05-800 Pruszków (în continuare: „Administrator").
2. Datele dumneavoastră vor fi prelucrate numai în scopul derulării procedurii de garanție a dispozitivului în conformitate cu art. 6 alin.1 lit. b din regulamentul general privind protecția datelor (în continuare: „GDPR"). Furnizarea datelor este voluntară, dar necesară pentru derularea procedurii de garanție.
3. Datele dumneavoastră vor fi prelucrate pe perioada de luare în considerare a procedurii de garanție și în scopuri de arhivare în cazul în care este nevoie de apărare împotriva oricăror pretenții împotriva Administratorului, nu mai mult decât până la expirarea acestora.
4. Datele dumneavoastră pot fi dezvăluite numai entităților care prelucrează date pentru administrator pe baza unui contract scris de încredințare a prelucrării datelor cu caracter personal care oferă, printre altele, service tehnic, hosting sau intreținere site, service IT, firmă de curierat. Furnizorii Administratorului sunt obligați să asigure securitatea datelor și să îndeplinească cerințele legii aplicabile referitoare la protecția datelor cu caracter personal și nu pot folosi datele cu caracter personal încredințate în alte scopuri decât cele specificate în contractul cu Administratorul.
5. Datele dumneavoastră nu vor fi prelucrate în mod automatizat, inclusiv sub formă de profilare, și nu vor fi transferate către o țară terță/organizație internațională.
6. Aveți dreptul de a accesa datele dumneavoastră și dreptul de a rectifica, șterge, limita prelucrarea, dreptul de a transfera date, dreptul de a vă opune în orice moment.
7. În toate aspectele legate de prelucrarea datelor dumneavoastră cu caracter personal de către Administrator, ne puteți contacta la următoarea adresă de e-mail: daneosobowe@dedra.pl.;
8. Aveți dreptul de a depune o plângere la autoritatea competentă pentru protecția datelor cu caracter personal

SI Vsebina

1. Fotografije in risbe
2. Opis naprave
3. Predvidena uporaba naprave
4. Omejitev uporabe
5. Tehnični podatki
6. Priprava na delovanje
7. Priključitev na električno omrežje
8. Vklop naprave
9. Delovanje enote
10. Redno vzdrževanje
11. Rezervni deli in dodatki
12. Samostojno odpravljanje težav
13. Sestavljanje aparata
14. Informacije za uporabnike o odstranjevanju električne in elektronske opreme
15. Garancijski list

Prevod izvirnih navodil

ES-izjava o skladnosti je priložena aparatu kot ločen dokument. Če izjave ES o skladnosti ni, se obrnite na proizvajalca
Splošni varnostni predpisi so priročniku priloženi kot posebna knjižica..

OPOZORILO. Preberite vsa opozorila, označena s simbolom, in vsa navodila.

Neupoštevanje naslednjih opozoril in varnostnih navodil lahko povzroči električni udar, požar ali hude poškodbe.

Vsa opozorila in navodila shranite za nadaljnjo uporabo.

2. Opis naprave

Slika A: 1. sesalna odprtina, 2. izpustna odprtina, 3. polnilni čep, 4. priključek rezervoarja, 5. stikalo za vklop/izklop, 6. rezervoar, 7. manometer, 8. tlačno stikalo, 9. izpustni čep, 10. zračnik.

3. Predvidena uporaba naprave

Enota je centrifugalna črpalka z membranskim hidrofornim rezervoarjem in je zasnovana za oskrbo gospodinjstev s čisto vodo. Hidrofor se lahko uporablja za oskrbo z vodo: škropilnih sistemov, namakalnih sistemov, zalivanja zelenih površin, naprav v stavbah itd.
Stroj je dovoljeno uporabljati pri obnovitvenih in gradbenih delih, v delavnicah za popravila in pri ljubiteljskih delih, pri čemer je treba upoštevati pogoje uporabe in dovoljene delovne pogoje iz navodil za uporabo.

4. Omejitev uporabe

Hidrofor se ne sme uporabljati za črpanje drugih medijev razen čiste vode. Ne sme se uporabljati za napeljave za pitno vodo. Ni primeren za neprekinjeno črpanje (kot obtočna črpalka, cirkulacijska črpalka, napajanje fontan itd.). Hidroforja ne priključite na vodovodni sistem..
Stroj se lahko uporablja le v skladu s spodnjimi "Dovoljenimi pogoji delovanja".
Prav tako je prepovedano obdelovati materiale, ki niso opisani v točki "3. Predvidena uporaba stroja". Nedovoljene spremembe mehanske in električne konstrukcije, kakršne koli spremembe, vzdrževalni posegi, ki niso opisani v navodilih za uporabo, bodo obravnavani kot nezakoniti in

bodo povzročili takojšnjo izgubo garancijskih pravic, izjava o skladnosti pa bo postala neveljavna.
Vsaka uporaba, ki ni predvidena ali ni v skladu z navodili za uporabo, bo imela za posledico takojšnjo izgubo garancijskih pravic.

Dovoljeni pogoji delovanja
S2 15 minut. Uporabljajte samo v čisti vodi z najvišjo temperaturo 35˚C. Zaščitite pred zmrzovanjem.

5. Tehnični podatki

Model	**DED8875**
Nazivna napetost [V / Hz]	230 / 50
Nazivna moč [W]	800
Največja višina [m H2O]	40
Največji pretok [l/h]	3700
Stopnja zaščite	IPX4
Zaščitni razred	I
Najvišja temperatura črpane tekočine [˚C].	35
Priključek izpustne šobe ["].	1
Deklarirana raven Lwa [dB(A)].	84

6. Priprava na delovanje

⚠ POZOR **Vsa pripravljalna dela izvajajte, ko je enota odklopljena od električnega napajanja.**

Načrtujte namestitev hidroforja tako, da bo čim bližje spodnjemu rezervoarju (vodoravno) in čim bližje gladini podzemne vode v spodnjem rezervoarju (navpično).

⚠ POZOR **Hidroforja ni dovoljeno namestiti, če geometrijska sesalna višina (razdalja med osjo črpalke in gladino vode v spodnjem rezervoarju) presega 7 m. Največja sesalna višina črpalke (izražena v metrih vodnega stolpca) je lahko večja (glejte tehnične podatke), vendar je treba pri tem upoštevati upor pretoka.**

Če je predvideno, da bo hidrofor ostal za stalno, je treba pod njim načrtovati temelj ali drugo vrsto stabilne podlage, na katero se lahko hidrofor pritrdi. Če je stalni hidrofor zunaj, je treba uporabiti nadstrešek ali drugo vrsto pokrova, ki enoto ščiti pred padavinami. Črpalni sistem mora biti opremljen s protipovratnim ventilom in vodnim filtrom (ni vključen v komplet).

Črpalka v sistemu
Črpalke so zaključene z 1" notranjim palčnim navojem. Črpalko priključite na cevovodni sistem v skladu z umetnostjo, pri tem pa ne pozabite na zatesnitev priključkov in tlačni preizkus pred prvo uporabo.

Sesalna stran sistema

⚠ POZOR **Na sesalni strani črpalnega sistema mora biti nameščen nepovratni ventil, po možnosti na koncu sesalnega voda (pod vodno gladino v spodnjem rezervoarju). Če je voda v spodnjem rezervoarju onesnažena, je treba na koncu sesalnega voda uporabiti predfiltre.**

Pri poenostavljenih hidravličnih izračunih je treba upoštevati, da vodoravni odseki na sesalni strani med pretokom vode ustvarjajo upor, kar učinkovito zmanjšuje geometrijsko sesalno višino. Za gladke cevi z nazivnim premerom 1" lahko predpostavimo, da vodoravni odsek dolžine 7 m zmanjša razpoložljivo geometrijsko sesalno višino za 1 m. Uporaba cevi z manjšim premerom na sesalni strani črpalke ni priporočljiva, saj se močno poveča upor pri pretoku. Če obstaja kakršen koli dvom o pravilnosti projektirane povezave hidrokrpalke s spodnjim rezervoarjem, je treba za izvedbo hidravličnih izračunov zaprositi strokovnjaka.
Za zaščito črpalnega sistema pred zračenjem mora biti konec sesalne strani z nepovratnim ventilom in predfilterjem dovolj nizko od nivoja vode v spodnjem rezervoarju (ta razdalja je odvisna od oblike rezervoarja in hitrosti spuščanja nivoja vode med črpanjem, načrtovati jo je treba z ustreznim dodatkom). Za zaščito črpalke in sistema pred mehanskimi poškodbami in nabiranjem nečistoč v armaturah je na sesalni strani priporočljiv dodatni vodni filter (finejši od predfiltra, z ustrezno velikimi mrežnimi očesi). Na sesalni strani se je treba izogibati uporabi armatur in sestavnih delov, ki lahko povzročijo povečanje pretočnega upora. To vključuje komponente, kot so reduktorji premera, dušilne odprtine, delno zaprti zaporni ventili, gibke cevi brez armaturne ojačitve itd. Pretirano dušenje pretoka na sesalni strani črpalke povzroči kavitacijo na rotorju in uničenje črpalke!

Polnjenje sistema
Po sestavi celotnega črpalnega sistema je treba črpalko napolniti z gorivom. Odvijte čep odprtine za zalivanje (slika A, 3) in previdno natočite vodo. Za polnjenje sistema sta potrebna 2 litra (zmogljivost glave) z dodatkom za zmogljivost cevi na sesalni strani. Po polnjenju tesno zaprite odprtino za polnjenje s čepom.
Naprava je pripravljena za delovanje.

7. Priključitev na električno omrežje

Pred priključitvijo aparata na električno omrežje preverite, ali napajalna napetost ustreza vrednosti, navedeni na tipski ploščici.
Napajanje mora biti v skladu z bistvenimi zahtevami za električne inštalacije in izpolnjevati varnostne zahteve za uporabo. Parametri za najmanjši presek napajalnega kabla in nazivno vrednost varovalke, odvisno od moči naprave, so navedeni v spodnji preglednici:

Napajanje naprave [W]	Najmanjši prerez vodnika [mm^2]	Najmanjša vrednost varovalke tipa C [A]
700÷1400	1	10

Namestitev naj opravi usposobljen električar. Pri uporabi podaljškov poskrbite, da presek vodnika ni manjši od zahtevanega (glejte preglednico). Električni kabel napeljite tako, da med delovanjem ne bo nevarnosti, da bi ga prerezali. Ne uporabljajte poškodovanih podaljškov. Občasno preverite stanje napajalnega kabla. Ne vleci za napajalni kabel.

8. Vklop naprave

⚠ POZOR **Pred zagonom enote je treba opraviti korake, opisane v poglavju "Priprava na delovanje".**

Pri prvem zagonu hidroforja je treba odpreti (vsaj eno) pipo na izpustni strani, da se omogoči odzračevanje celotnega črpalnega sistema. Če črpalka 30 sekund po prvem zagonu ne začne črpati vode, jo izklopite in ponovno poskusite zaliti (glejte Priprava na delovanje / Zalivanje sistema).
Pritisnite stikalo za vklop/izklop (slika A, 5), da vklopite hidro črpalko.

9. Delovanje enote

Regulacija pretoka (smer pretoka, tlak, razdelitev) se izvaja s pomočjo priključkov na izpustni strani črpalnega sistema. Uporaba omejitev pretoka, regulacije in dušenja na sesalni strani črpalnega sistema ni dovoljena.
Dejanski izpust črpalke je odvisen od pretočnega upora v celotnem sistemu. Za natančno določitev pretoka je treba oceniti ali določiti značilnosti cevi sistema in jih narisati na značilnosti črpalke. Na presečišču karakteristik je točka interakcije med črpalko in sistemom, ki določa dejanske vrednosti izpusta in izgube tlaka v sistemu. Karakteristike črpalke so prikazane na sliki B. Značilnosti cevi, armatur itd. - so na voljo pri proizvajalcih zgoraj navedenega. Če ste v dvomih, se posvetujte s strokovno usposobljeno osebo na tem področju ali naročite hidravlični izračun sistema pri strokovnjaku.
Hidrofor se krmili s tlačnim stikalom (tlačno stikalo, slika A, 8), katerega tovarniških nastavitev ne smete spreminjati sami. V primeru, da tlačno stikalo ne deluje pravilno, ga dajte preveriti in nastaviti strokovnjaku za hidravliko.
Hidravlični ventilator izklopite tako, da stikalo obrnete v položaj "0".

10. Redno vzdrževanje

⚠ POZOR **Vsa vzdrževalna dela izvajajte, ko je enota odklopljena od električnega napajanja.**

Hidrofor je opremljen z manometrom (slika A, 7), ki kaže tlak vode v sistemu. Razpon tlaka za izklop in vklop črpalke je od približno 1,5 bara (vklop črpalke, če tlak pade pod to vrednost) do približno 3,0 bara (izklop črpalke, če tlak v sistemu preseže to vrednost).
V rezervoarju je membrana (slika A, 6), ki ločuje vodo v sistemu od zračne blazine in je odgovorna za črpanje vode iz rezervoarja v sistem, ko črpalka ne deluje.

⚠ POZOR **Tlak zraka v rezervoarju ne sme biti ne prenizek ne previsok, saj se bo zaradi tega črpalka prepogosto zaganjala in ustavljala, kar lahko povzroči poškodbe naprave. Tlak zračne blazine v rezervoarju je treba redno preverjati (vsaj enkrat na četrtletje) in ga po potrebi zvišati. Če se hidro črpalka prepogosto vklaplja, je treba preveriti tlak zračne blazine.**

Pri normalnem in pravilnem delovanju se hidrofor ne sme vklopiti več kot 12-krat na dan (ob predpostavki, da distribucija vode poteka večinoma podnevi, se ne sme vklopiti več kot enkrat na uro).
Preverjanje tlaka je treba opraviti pri ničelnem (atmosferskem) tlaku vode v rezervoarju. To storite tako, da hidrofor odklopite od električnega omrežja in odprete odvzemni ventil na izpustni strani sistema.

⚠ POZOR **Hidrostatični tlak vode v sistemu (višina vodnega stolpca nad hidroforjem) je še posebej pomemben pri prilagajanju tlačne blazine. Da bi zmanjšali njegov vpliv, odprite pipni ventil, katerega navpična razdalja je čim bližje osi hidroforja.**

Odvijte pokrovček na zadnji strani rezervoarja (slika A, 10), priključite manometer z nastavkom za avtomobilski ventil (Schraderjev ventil) in preverite tlak. Ta mora znašati približno 1,5 bara. Prav tako mora biti nekoliko nižji (0,1-0,2 bara) od spodnjega preklopnega tlaka tlačnega stikala. Če ste v dvomih, ali je bila nastavitev pravilno izvedena, poiščite pomoč usposobljenega vodovodarja.
Če je hidrofor nameščen na prostem in ga je treba zaradi zaščite pred zmrzaljo odstraniti in prestaviti, izpraznite sistem skozi izpustno vtičnico

(slika A, 9). Odvijte čep izpustne vtičnice, odprite ventile na izpustni strani sistema in čep za zalivanje (slika A, 3), da prezračite sistem in olajšate praznjenje. Nato hidrofor razstavite, temeljito posušite in ga prenesite v prostor za shranjevanje.

11. Rezervni deli in dodatki

Za nakup rezervnih delov in dodatne opreme se obrnite na servisno službo družbe Dedra-Exim. Kontaktne podatke najdete na strani 1 priročnika.
Pri naročanju rezervnih delov navedite številko serije na ploščici in številko dela iz montažne risbe.
V garancijskem obdobju se popravila izvajajo v skladu s pogoji iz garancijske kartice. Okvarjeni izdelek oddajte v popravilo na kraju nakupa (prodajalec je dolžan sprejeti okvarjeni izdelek), pošljite ga v osrednji servisni center družbe Dedra-Exim ali ga pošljite v servisni center, ki je najbližje vašemu kraju bivanja (seznam servisnih centrov na www.dedra.pl). Priložite izpolnjen garancijski list. Po poteku garancijskega roka popravila opravi centralna služba. Okvarjeni izdelek pošljite servisnemu centru (stroške pošiljanja plača uporabnik).

12. Samostojno odpravljanje težav

⚠ POZOR **Preden začnete sami reševati težave, enoto izključite iz električnega omrežja.**

Problem	Vzrok	Rešitev
Motor deluje, vendar črpalka ne črpa vode	Prilagodljiva cev v sistemu je prepognjena ali je blokiran pretok	Odklopite sistem, zamenjajte gibljivo cev z ustrezno močno cevjo, odstranite oviro
	Zamašeni vodni filtri	Očistite filtre, sprostite pretok
	Zamašena črpalka, puščanje v sistemu	Preverite, ali sistem pušča, preverite pravilno delovanje nepovratnega ventila, po potrebi zamenjajte okvarjene sestavne dele
	Poškodovan rotor črpalke	Naročite servisiranje enote
Hidrofor se prepogosto vklaplja (več kot enkrat na uro)	Prenizki tlak zračne blazine	Preverite tlak v zračni blazini in ga dopolnite
	Previsok tlak zračne blazine	Preverite tlak v zračni blazini in sprostite presežni tlak
	Nepravilno nastavljen zgornji in spodnji tlak na tlačnem stikalu	Pošljite enoto na servis
Tlak vode v sistemu na strani izpusta je prenizek	Nepravilno nastavljen zgornji in spodnji tlak na tlačnem stikalu	Pošljite enoto na servis
Hrup v sistemu	Kavitacija na rotorju	Odstranite prevelik upor pretoka na sesalni strani, temeljito popravite ali zamenjajte sistem
Hrup v sistemu in/ali prezračevana motna voda na iztočni strani sistema	Puščanje na sesalni strani sistema	Popravite in popravite hidravlični sistem.

13. Sestavljanje aparata

Hidrofor - 1 enota.

14. Informacije za uporabnike o odstranjevanju električne in elektronske opreme (zadeva gospodinjstva)



Simbol, ki je prikazan na izdelkih ali spremljajoči dokumentaciji, označuje, da se okvarjene električne ali elektronske opreme ne sme odlagati med gospodinjske odpadke. Če želite sestavne dele zavreči, ponovno uporabiti ali predelati, jih je treba odpeljati na specializirano zbirno mesto, kjer jih bodo sprejeli brezplačno. Informacije o lokacijah zbirnih mest za rabljeno opremo zagotavljajo lokalni organi, npr. na svojih spletnih straneh.
S pravilnim odstranjevanjem naprave lahko ohranimo dragocene vire ter se izognemo negativnim vplivom na zdravje in okolje zaradi morebitne prisotnosti nevarnih: snovi, zmesi in sestavnih delov v opremi.
Zaradi nepravilnega odlaganja odpadkov vam grozijo kazni v skladu z ustreznimi lokalnimi predpisi.
Uporabniki v državah EU: Če želite odstraniti električno ali elektronsko opremo, se obrnite na najbližje prodajno mesto ali na dobavitelja, ki vam bo zagotovil dodatne informacije.
Odstranjevanje v državah zunaj Evropske unije: Ta simbol velja samo za države Evropske unije. Če želite ta izdelek zavreči, se obrnite na lokalne organe ali prodajalca, da vam pojasnijo pravilen način odstranjevanja.

Garancijski list

za

Tlačni rezervoar

Kataloška št.: …….. št. partije:.....

(v nadaljevanju Proizvod)

Datum nakupa Proizvoda: .....

Žig prodajalca

Datum in podpis prodajalca: .....

Izjava uporabnika:

Potrjujem, da sem bil seznanjen s pogoji garancije in posledicami neupoštevanja navodil v navodilih za uporabo in garancijskem listu. Znani so mi pogoji te garancije, kar potrjujem z lastnoročnim podpisom:

....

Datum in kraj Podpis uporabnika

I. Odgovornost za Proizvod

1. Garant - Dedra-Exim Sp. z o.o. s sedežem v Pruškovu, naslov: ul. 3 Maja 8, 05-800 Pruszków, Poljska, št. KRS (vpisa v državni sodni register Poljske) 0000062517, vpis izvršilo Okrajno sodišče za gl. mesto Varšavo v Varšavi, njegov 14. gospodarski oddelek Državnega sodnega registra *(KRS – Krajowy Rejestr Sądowy)*, davčna številka 527-020-49-33, osnovni kapital: 100.980,00 PLN.
2. Garant pod pogoji, določenimi v tem garancijskem listu, podeljuje garancijo za Proizvod, ki ga je dobavil.
3. Odgovornost iz naslova garancije zajema samo napake, izhajače iz razlogov, prisotnoh v samem Proizvodu v času njegove izdaje uporabniku.
4. Garancija daje Uporabniku pravico do brezplačne odprave napake na Proizvodu, če se napako odkrije v garancijskem obdobju. Način odprave napake na Proizvodu (metoda odprave napake) je odvisen od odločitve Garanta. Garant si za primer svoje ugotovitve, da popravila ni možno izvesti, pridržuje pravico do zamenjave okvarjenega elementa ali celotnega Proizvoda z brezhibnim, znižanja cene Proizvoda ali odstopa od pogodbe.
5. V odnosu do Uporabnika, ki ni potrošnik v smislu poljskega Civilnega zakonika *(Kodeks Cywilny)* z dne 23. aprila 1964., je odškodninska odgovornost Garanta za škodo, ki izhaja iz te garancije in/ali je v zvezi z njeno sklenitvijo in izvajanjem, ne glede na pravni naslov, omejena do vrednosti brezhibnega Proizvoda, ki je okvarjen.

II. Garancijsko obdobje

Elementi Proizvoda	Trajanje garancijske zaščite
Tlačni rezervoar	24 mesecev od dneva nakupa Proizvoda, navedenega v tem garancijskem listu

III. Garancijski pogoji

1. Predložitev izpolnjenega garancijskega lista Proizvoda s strani Uporabnika ter dokazila okoliščin nakupa Proizvoda s strani Uporabnika, npr. v obliki blagajniškega potrdila, računa ipd. V cilju pravilne izvedbe reklamacijskega postopka se priporoča, naj Uporabnik skupaj s Proizvodom, ki ga reklamira, predloži vse elemente, navedene v „Kompletacija naprave" v navodilih za uporabo.
2. Ravnanje Uporabnika skladno s priporočili v navodilih za uporabo in garancijskem listu.
3. Garancija zajema samo ozemlje Republike Poljske in EU.
4. Garancija ne zajema okvar Proizvoda, nastalih še zlasti zaradi:
a. Uporabnikovega neupoštevanja pogojev, določenih v Navodilih za uporabo, še zlasti glede pravilne uporabe, vzdrževanja in čiščenja;
b. Uporabnikove uporabe čistilnih ali vzdrževalnih sredstev, neskladnih z navodili za uporabo;
c. Uporabnikovega neustreznega skladiščenja in prevoza Proizvoda;
d. Uporabnikovih nepooblaščenih sprememb in/ali modifikacij Proizvoda brez dogovora z Garantom;
e. Uporabnikove uporabe potrošnega materiala v Proizvodu, neskladnega z navodili za uporabo.
5. Uporabnik, ki ni potrošnik v smislu poljskega Civilnega zakonika z dne 23. aprila 1964., izgubi garancijo za Proizvod, na katerem:
- je Uporabnik odstranil, spremenil ali poškodoval serijske številke, datumske oznake in nazivne tablice;
- je Uporabnik poškodoval plombe ali so na njih vidni znaki poseganja vanje s strani Uporabnika.

6. Pozor! Opravila, povezana z vsakodnevno uporabo Proizvoda, ki so med drugim navedena v navodilih za uporabo, izvaja Uporabnik sam in na lastne stroške.

IV. Reklamacijski postopek

1. V primeru ugotovitve nepravilnega delovanja Proizvoda se je treba pred prijavo reklamacije prepričati, da so bila pravilno opravljena vsa opravila, še zlasti tista, navedena v navodilih za uporabo.
2. Priporoča se reklamacijo prijaviti takoj, najbolje v 7 dneh od dneva opazitve napake na Proizvodu. Uporabnik, ki ni potrošnik v smislu poljskega Civilnega zakonika z dne 23.4.1964, izgubi pravice, izhajajoče iz te garancije, če reklamacije ne prijavi v 7 dneh.
3. Reklamacijo se lahko prijavi, med drugim, na mestu nakupa Proizvoda, v garancijskem servisu ali pisno s pismom, poslanim na naslov: Dedra-Exim Sp. z o.o., ul. 3 Maja 8, 05-800 Pruszków, Poljska.
4. Uporabnik lahko prijavi reklamacijo z uporabo obrazca, ki je na voljo na spletni strani www.dedra.pl. ("Obrazec za prijavo reklamacije na podlagi garancije").
5. Naslovi garancijskih servisov za posamezne države so na voljo na www.dedra.pl. V primeru, da za dano državo ne bi bilo navedenega garancijskega servisa, se priporoča poslati reklamacijo na podlaghi garancije na ta naslov: Dedra-Exim Sp. z o.o., ul. 3 Maja 8, 05-800 Pruszków (Poljska).
6. V cilju varnosti Uporabnika se prepoveduje uporabo okvarjenega Proizvoda.
7. Pozor! Uporaba okvarjenega Proizvoda je nevarna za zdravje in življenje Uporabnika.
8. Obveznosti iz garancije bodo izpolnjene v 14 delovnih dneh od dneva dostave reklamiranega Proizvoda.
9. Priporoča se pred dostavo okvarjenega Proizvoda le-tega očistiti. Priporoča se reklamirani Proizvod skrbno zaščititi pred poškodbami pri transportu (najbolje je reklamirani Proizvod dostaviti v originalni embalaži).
10. Garancijsko obdobje se podaljša za čas, v katerem Uporabnik Proizvoda, za katerega velja garancija, zaradi njegove okvare ni mogel uporabljati.

Garancija ne izključuje, ne omejuje in začasno ne odpravlja pravic Uporabnika, izhajajočih iz predpisov o poroštvu za napake na prodani stvari.

V skladu s členom 13(1) in (2) Uredbe (EU) 2016/679 Evropskega parlamenta in Sveta z dne 27. aprila 2016 o varstvu posameznikov pri obdelavi osebnih podatkov in o prostem pretoku takih podatkov ter o razveljavitvi Direktive 95/46/ES (v nadaljnjem besedilu: RODO) vas obveščamo

1. Skrbnik vaših osebnih podatkov, podanih v obrazcu, je DEDRA-EXIM sp z o.o. s sedežem v Pruškovu [Pruszków], ul. 3 Maja 8, 05-800 Pruszków, Poljska (v nadaljevanju: "Skrbnik").
2. Vaši podatki bodo obdelovani le za namene izvedbe garancijskega postopka zanapravo v skladu s črko b prvega odst. 6. člena Splošne uredbe o varstvu podatkov EU (v nadaljevanju: »SUVP«). Dajanje podatkov je prostovoljno, a nujno potrebno za izvedbo garancijskega postopka.
3. Vaše podatke bomo obdelovali skozi čas potekanja garancijskega postopka in za namene arhiviranja za primer morebitne potrebe obrambe pred zahtevki do Skrbnika, vendar najdlje do izteka roka njihovega zastaranja.
4. Vaše podatke se sme razkriti samo subjektom, ki obdelujejo podatke za Skrbnika na podlagi pisne pogodbe o zaupanju osebnih podatkov v obdelavo in sicer, med drugim, subjektom, ki izvajajo storitve tehničnega servisa, storitve gostovanja ter vzdrževanja spletnega mesta, IT storitve, izvajalcem kurirskih storitev ipd.. Skrbnikovi dobavitelji so dolžni zagotavljati varnost podatkov ter izpolnjevati zahteve obvezujočih predpisov prava v zvezi z varstvom osebnih podatkov ter ne smejo uporabljati zaupanih jim osebnih podatkov za namene, ki niso določeni v pogodbi s Skrbnikom.
5. Vaši podatki ne bodo obdelovani na avtomatiziran način, v tem na način profiliranja, in ne bodo posredovani v tretjo državo/mednarodni organizaciji.
6. Imate v vsakem trenutku pravico dostopa do svojih podatkov ter pravico do popravka, izbrisa, omejitve obdelave le-teh, pravico do prenosa podatkov na drug subjekt, pravico do ugovora zoper njihovo obdelavo.
7. V vseh zadevah v zvezi z obdelavo vaših osebnih podatkov s strani Skrbnika nas lahko kontaktirate s sporočilom na ta e-poštni naslov: daneosobowe@dedra.pl ;
8. Imate pravico vložiti pritožbo pri organu, ki je v dani državi pristojen za varstvo osebnih podatkov.

HR Sadržaj

1. Fotografije i crteži
2. Opis uređaja
3. Namjena uređaja
4. Ograničenje uporabe
5. Tehnički podaci
6. Priprema za rad
7. Mrežna veza
8. Uključivanje uređaja
9. Korištenje uređaja
10. Aktivnosti tekućeg održavanja
11. Rezervni dijelovi i pribor
12. Samostalno rješavanje problema
13. Završetak uređaja
14. Obavijesti za korisnike o zbrinjavanju električnih i elektroničkih uređaja
15. Jamstveni list

Prijevod originalnog priručnika

EC izjava o sukladnosti priložena je uz uređaj kao zaseban dokument. Ako ne postoji EC izjava o sukladnosti, obratite se proizvođaču
Opći sigurnosni propisi uključeni su u priručnik kao zasebna knjižica.

UPOZORENJE. Pročitajte sva upozorenja označena simbolom i sve upute.

Nepoštivanje dolje navedenih upozorenja i sigurnosnih uputa može dovesti do strujnog udara, požara ili ozbiljne ozljede.

Sačuvajte sva upozorenja i upute za buduću uporabu.

2. Opis uređaja

Slika A: 1. Usisni priključak, 2. Ispusni priključak, 3. Čep za punjenje, 4. Priključak spremnika, 5. Prekidač, 6. Spremnik, 7. Manometar, 8. Prekidač tlaka, 9. Odvodni čep, 10. Ventil

3. Namjena uređaja

Uređaj je centrifugalna pumpa s membranskim hidroforskim spremnikom, namijenjena opskrbi čistom vodom kućnih instalacija. Hidrofor se može koristiti za opskrbu vodom: sprinkler sustava, sustava za navodnjavanje, zalijevanje zelenih površina, instalacija u zgradama itd.
Dopušteno je koristiti uređaj u renovacijskim i građevinskim radovima, radionicama za popravke, u amaterskim radovima, uz poštivanje uvjeta uporabe i dopuštenih radnih uvjeta sadržanih u uputama za uporabu.

4. Ograničenje uporabe

Hidrofor se ne može koristiti za pumpanje drugih medija osim čiste vode. Ne smije se koristiti za instalacije pitke vode. Nije prikladan za kontinuirano pumpanje (kao cirkulacijska pumpa, cirkulacijska pumpa, fontane itd.). Nemojte spajati pumpu za vodu na vodovodnu mrežu.
Uređaj se smije koristiti samo u skladu s dolje navedenim "Dopuštenim uvjetima rada".
Također je zabranjena obrada materijala koji nisu opisani u točki „3. Namjena uređaja". Neovlaštene promjene u mehaničkoj i električnoj strukturi, bilo kakve izmjene, aktivnosti održavanja koje nisu opisane u priručniku smatrat će se nezakonitim i rezultirati trenutnim gubitkom prava na jamstvo, a izjava o sukladnosti postaje nevažeća.
Uporaba koja nije u skladu s namjeravanom uporabom ili nije u skladu s uputama za uporabu rezultirat će trenutnim gubitkom prava na jamstvo.

Prihvatljivi radni uvjeti
S2 15 minuta. Koristite samo za čistu vodu s maksimalnom temperaturom od 35˚C. Zaštititi od smrzavanja.

5. Tehnički podaci

Model	**DED8875**
Nazivni napon [V/Hz]	230 / 50
Nazivna snaga [W]	800
Maksimalna visina dizanja [m H2O]	40
Maksimalni protok [l/h]	3700
Razina sigurnosti	IPX4
Klasa zaštite od udara	I
Maksimalna temperatura dizane tekućine [˚C]	35
Priključak otvora za pražnjenje ["]	1
Deklarirana Lion razina [dB(A)]	84

6. Priprema za rad

NAPOMENA **Provedite sve pripremne radnje s uređajem isključenim iz izvora napajanja.**

Planirajte smještaj hidrofora na način da bude što bliže donjem spremniku (horizontalno) i što bliže površini vode u donjem spremniku (vertikalno).

⚠ NAPOMENA Neprihvatljivo je ugraditi hidrofor ako geometrijska usisna visina (udaljenost između osi pumpe i površine vode u donjem spremniku) može biti veća od 7 m. Maksimalna usisna visina pumpe (izražena u metrima vodenog stupca) može biti veća (vidi tehničke podatke), ali mora biti uzeta u obzir otpornost protoka.

Ako se hidrofor planira trajno ostaviti, ispod njega treba projektirati temelj ili neku drugu stabilnu podlogu na koju se hidrofor može pričvrstiti. Ako je trajna instalacija pumpe za vodu na otvorenom, potrebno je koristiti krov ili drugu vrstu pokrova za zaštitu uređaja od padalina. Sustav crpke treba biti opremljen nepovratnim ventilom i filtrom za vodu (nije uključen).

Pumpa u sustavu

Priključci pumpe završeni su s unutarnjim navojem od 1 inča. Ispravno spojite pumpu na sustav cjevovoda, ne zaboravite zabrtviti spojeve i izvršiti tlačnu probu prije prve uporabe.

Usisna strana sustava

⚠ NAPOMENA Mora postojati nepovratni ventil na usisnoj strani sustava pumpe, po mogućnosti smješten na kraju usisnog voda (ispod površine vode u donjem spremniku). Ako je voda u donjem spremniku onečišćena, potrebno je koristiti predfiltere na kraju usisnog voda.

Prilikom izvođenja pojednostavljenih hidrauličkih proračuna, zapamtite da vodoravni dijelovi na usisnoj strani pružaju otpor protoku vode, učinkovito smanjujući geometrijsku visinu usisavanja. Za glatke cijevi s nazivnim promjerom od 1", može se pretpostaviti da vodoravni dio duljine 7 m smanjuje raspoloživu geometrijsku visinu usisavanja za 1 m. Ne preporučuje se korištenje cijevi s manjim promjerom na usisnoj strani pumpe, jer se otpor protoka značajno povećava. Ako sumnjate u ispravnost projektiranog priključka hidrofora na donji spremnik, trebate zatražiti pomoć stručnjaka za izvođenje hidrauličkih proračuna.

Kako bi se sustav crpljenja zaštitio od zračnih blokada, kraj usisne strane zajedno s nepovratnim ventilom i predfiltrom treba biti smješten odgovarajuće niže od površine vode u donjem spremniku (ova udaljenost ovisi o obliku spremnika i brzine pada vodene površine tijekom ispumpavanja, potrebno ga je planirati u skladu s tim). Kako bi se crpka i sustav zaštitili od mehaničkih oštećenja i nakupljanja nečistoća u armaturama, preporuča se korištenje dodatnog filtra za vodu na usisnoj strani (finijeg od predfiltra, s odgovarajuće odabranom mrežicom). Na usisnoj strani izbjegavajte upotrebu armatura i elemenata koji mogu povećati otpor protoka. Ovo se odnosi na elemente kao što su: smanjenje promjera, prigušni otvori, djelomično zatvoreni zaporni ventili, savitljiva crijeva bez armature, itd. Pretjerano prigušivanje protoka na usisnoj strani crpke uzrokuje kavitaciju na impeleru i uništavanje crpke!

Poplava sustava

Nakon postavljanja cijelog sustava crpke, pumpu treba napuniti. Odvijte čep za punjenje (Sl. A, 3) i pažljivo ulijte vodu. Za punjenje sustava potrebne su 2 litre (kapacitet glave), uz dopuštenje za kapacitet vodova na usisnoj strani. Nakon ulijevanja, cijev za punjenje čvrsto zatvorite čepom.

Uređaj je spreman za rad.

7. Mrežna veza

Prije spajanja uređaja na izvor napajanja provjerite odgovara li napon napajanja vrijednosti navedenoj na natpisnoj pločici.

Instalacija napajanja mora biti izvedena u skladu s osnovnim zahtjevima za električne instalacije i ispunjavati sigurnosne zahtjeve. Parametri minimalnog presjeka kabela za napajanje i nazivne vrijednosti osigurača ovisno o snazi uređaja navedeni su u donjoj tablici:

Snaga uređaja [W]	Minimalni presjek vodiča [mm2]	Minimalna vrijednost osigurača tipa C [A]
700÷1400	1	10

Montažu treba izvršiti ovlašteni električar. Pri uporabi produžnih kabela pazite da poprečni presjek žile nije manji od potrebnog (vidi tablicu). Položite električni kabel tako da se tijekom rada ne prereže. Nemojte koristiti oštećene produžne kabele. Povremeno provjerite stanje kabela za napajanje. Nemojte povlačiti kabel za napajanje.

8. Uključivanje uređaja

⚠ NAPOMENA Prije pokretanja uređaja nužno je izvršiti radnje opisane u poglavlju "Priprema za rad".

Prvo puštanje hidrofora u rad treba izvesti s otvorenim (barem jednim) usisnim ventilom na ispusnoj strani kako bi se omogućilo odzračivanje zraka iz cijelog sustava crpljenja. Ako crpka ne počne pumpati vodu unutar 30 sekundi nakon prvog pokretanja, isključite je i pokušajte ponovo napuniti (pogledajte: Priprema za rad / Punjenje sustava).

Za uključivanje hidrofora pritisnite tipku prekidača (slika A, 5).

9. Korištenje uređaja

Regulacija protoka (smjer protoka, tlak, potrošnja) provodi se pomoću armatura na tlačnoj strani crpnog sustava. Korištenje ograničenja protoka, regulacije i prigušnice na usisnoj strani crpnog sustava je neprihvatljivo.

Stvarni protok crpke ovisit će o otporu protoka u cijelom sustavu. Kako bi se točno odredio protok, karakteristike cijevi u sustavu moraju se procijeniti ili odrediti i ucrtati na karakteristike pumpe. Na sjecištu karakteristika bit će točka suradnje između crpke i sustava, koja će odrediti stvarne vrijednosti protoka i gubitaka tlaka u sustavu. Karakteristike crpke - vidi crtež B. Karakteristike kabela, armatura, itd. - dostupne od gore navedenih proizvođača. Ako ste u nedoumici, posavjetujte se s osobom s odgovarajućim znanjem o predmetu ili prepustite hidrauličke proračune sustava stručnjaku.

Hidroforom upravlja presostat (presostat, sl. A, 8), čije se tvorničke postavke ne mogu samostalno mijenjati. Ako se ustanovi da hidrofor ne radi ispravno, neka ga provjeri i prilagodi stručnjak kvalificiran za hidrauliku.

Hidrofor se isključuje okretanjem prekidača u položaj "0".

10. Aktivnosti tekućeg održavanja

⚠ NAPOMENA Sve servisne aktivnosti obavljajte s uređajem isključenim iz izvora napajanja.

Pumpa za vodu opremljena je manometrom (slika A, 7), koji će pokazati tlak vode u instalaciji. Raspon tlaka za isključivanje i uključivanje pumpe je od približno 1,5 bara (uključivanje pumpe ako tlak padne ispod ove vrijednosti) do približno 3,0 bara (isključivanje pumpe kada tlak u instalaciji prijeđe ovu vrijednost).

U spremniku se nalazi membrana (slika A, 6) koja odvaja vodu u instalaciji od zračnog jastuka koji je zadužen za pumpanje vode iz spremnika u instalaciju kada pumpa ne radi.

⚠ NAPOMENA Tlak zraka u spremniku ne smije biti ni prenizak ni previsok jer dolazi do prečestih paljenja i gašenja crpke, što može dovesti do oštećenja uređaja. Tlak zračnog jastuka u spremniku treba redovito provjeravati (najmanje jednom kvartalno) i po potrebi povećati. Ako se pumpa za povećanje tlaka prečesto uključuje, treba provjeriti tlak u zračnom jastuku.

U normalnom i pravilnom radu, hidrofor se ne bi trebao uključivati češće od 12 puta dnevno (pod pretpostavkom da se potrošnja vode odvija uglavnom tijekom dana, ne bi se trebao uključivati češće od jednom na sat).

Provjeru tlaka treba provesti pri nultom (atmosferskom) tlaku vode u spremniku. U tu svrhu odvojite hidrofor od električne mreže i otvorite usisni ventil na ispusnoj strani instalacije.

⚠ NAPOMENA Hidrostatski tlak vode u instalaciji (visina vodenog stupca iznad hidrofora) je od posebne važnosti kod regulacije tlaka zračnog jastuka. Da biste ograničili njegov utjecaj, otvorite usisni ventil čiji je vertikalni razmak što bliži osi hidrofora.

Odvijte čep na stražnjoj strani spremnika (slika A, 10), spojite manometar s vrhom koji je prikladan za automobilske ventile (Schrader ventil) i provjerite tlak. Trebao bi biti otprilike 1,5 bara. Također bi trebao biti nešto niži (za 0,1 - 0,2 bara) od donjeg tlaka aktiviranja tlačne sklopke. Ako sumnjate u ispravnost podešavanja, potražite pomoć kvalificiranog vodoinstalatera.

Ako je pumpa za vodu postavljena na otvorenom i potrebno ju je rastaviti i premjestiti kako bi se zaštitila od smrzavanja, ispustite vodu iz sustava kroz odvodni otvor (Sl. A, 9). Odvrnite odvodni čep, otvorite ventile na ispusnoj strani sustava i čep za punjenje (Sl. A, 3) kako biste prozračili sustav i olakšali ispuštanje vode. Nakon toga hidrofor demontirati, dobro osušiti i premjestiti na mjesto za skladištenje.

11. Rezervni dijelovi i pribor

Za kupnju rezervnih dijelova i pribora obratite se Dedra-Exim Service. Podaci za kontakt nalaze se na 1. stranici priručnika.

Prilikom naručivanja rezervnih dijelova, molimo navedite broj serije na pločici s tehničkim podacima i broj dijela iz crteža sklopa.

Tijekom jamstvenog roka popravci se obavljaju prema uvjetima navedenim u jamstvenom listu. Proizvod vratite na popravak na mjestu kupnje (prodavatelj je dužan prihvatiti reklamirani proizvod), pošaljite ga u centralni servis Dedra-Exim ili ga pošaljite u servis najbliži vašem mjestu stanovanja (popis usluga na www.dedra.pl). Molimo priložite ispunjeni jamstveni list. Nakon isteka jamstvenog roka popravke obavlja centralni servis. Oštećeni proizvod potrebno je poslati u servis (troškove dostave snosi korisnik).

12. Samostalno rješavanje problema

⚠ NAPOMENA Isključite uređaj iz napajanja prije nego pokušate sami otkloniti kvar.

Problem	Uzrok	Riješenje
Motor radi, ali pumpa ne pumpa vodu	Fleksibilno crijevo savijeno u sustavu ili blokiran protok	Odspojite sustav, zamijenite savitljivo crijevo crijevom odgovarajuće

		čvrstoće, uklonite začepljenje
	Začepljeni filtri za vodu	Očistite filtere i deblokirajte protok
	Zrak u pumpi, curenje u sustavu	Provjerite nepropusnost sustava, provjerite radi li nepovratni ventil ispravno i po potrebi zamijenite neispravne komponente
	Oštećen impeler pumpe	Odnesite uređaj na servis
Vodena pumpa se uključuje prečesto (više od jednom na sat)	Tlak zračnog jastuka je prenizak	Provjerite tlak u zračnom jastuku i dopunite ga
	Tlak zračnog jastuka je previsok	Provjerite tlak zračnog jastuka i otpustite višak
	Gornji i donji tlak na presostatu nisu ispravno podešeni	Odnesite uređaj na servis
Tlak vode u instalaciji na ispusnoj strani je prenizak	Gornji tlak na presostatu nije ispravno podešen	Odnesite uređaj na servis
Buka u instalaciji	Kavitacija na impeleru	Uklonite prekomjerni otpor protoka na usisnoj strani, popravite ili zamijenite instalaciju
Buka u instalaciji i/ili zrak i zamućena voda na ispusnoj strani sustava	Propuštanje na usisnoj strani sustava	Pregledajte hidraulički sustav i izvršite popravke

13. Završetak uređaja

Hidrofor - 1 kom.

14. Obavijesti za korisnike o zbrinjavanju električnih i elektroničkih uređaja (odnosi se na kućanstva)



Ovaj simbol postavljen na proizvode ili popratnu dokumentaciju obavještava da se neispravni električni ili elektronički uređaji ne smiju odlagati s kućnim otpadom. Ispravan postupak u slučaju potrebe za zbrinjavanjem, ponovnom uporabom ili oporabom komponenti sastoji se od prijenosa uređaja na specijalizirano sabirno mjesto, gdje će biti besplatno prihvaćen. Informacije o lokacijama sabirnih točaka otpadne opreme pružaju lokalne vlasti, npr. na svojim web stranicama.

Pravilno zbrinjavanje uređaja omogućuje očuvanje dragocjenih resursa i izbjegavanje negativnog utjecaja na zdravlje i okoliš, do kojeg dolazi zbog mogućnosti da uređaji sadrže opasne tvari, smjese i sastavne dijelove.

Nepravilno odlaganje otpada podliježe kaznama predviđenim relevantnim lokalnim propisima.

Korisnici u zemljama Europske unije: Ako trebate odložiti električnu ili elektroničku opremu, obratite se najbližem prodavaču ili dobavljaču za dodatne informacije.

Odlaganje u zemljama izvan Europske unije: Ovaj simbol vrijedi samo za zemlje Europske unije. Ako trebate zbrinuti ovaj proizvod, obratite se lokalnim vlastima ili trgovcu radi pravilnog zbrinjavanja.

Jamstveni list

na

Tlakovac

Kataloški broj: ……..br. partije:.....

(u daljnjem tekstu Proizvod)

Datum nabavke Proizvoda: .....

Pečat prodavača

Datum i potpis prodavača: .....

Izjava Korisnika:

Potvrđujem da sam upoznat s uvjetima jamstva i posljedicama nepoštivanja smjernica sadržanih u Uputama za upotrebu i jamstvenom listu. Upoznat sam s uvjetima ovog jamstva, što potvrđujem svojim potpisom:

....

Datum i mjesto Potpis Korisnika

I. Odgovornost za Proizvod

1. Jamac - Dedra-Exim Sp. z o.o. sa sjedištem u Pruszkówu, adresa: ul. 3 Maja 8, 05-800 Pruszków, KRS 0000062517, Općinski sud za glavni grad Varšavu u Varšavi, XIV Gospodarski odjel Državnog sudskog registra, PIB 527-020-49-33, osnovni kapital: 100 980.00 PLN.
2. Pod uvjetima navedenim u ovom jamstvenom listu, Jamac daje jamstvo za Proizvod koji dolazi iz Jamčeve distribucije.
3. Odgovornost iz jamstva pokriva samo nedostatke koji proizlaze iz razloga koji su u Proizvodu u trenutku njegove predaje Korisniku.
4. Pod jamstvom, Korisnik stječe pravo na besplatan popravak Proizvoda, ako se kvar otkrije tijekom jamstvenog roka. Način popravka Proizvoda (metoda popravka) ovisi o odluci Jamca. Ako Jamac utvrdi da ga je nemoguće popraviti, Jamac zadržava pravo zamijeniti neispravan element ili cijeli Proizvod ispravnim, smanjiti cijenu Proizvoda ili odstupiti od ugovora.
5. U odnosu na Korisnika koji nije potrošač u smislu Zakona od 23. travnja 1964. Građanski zakonik, odgovornost Jamca za štetu koja proizlazi iz ovog jamstva i/ili u vezi s njegovim sklapanjem i izvršenjem, bez obzira na pravni naslov, ograničena je na maksimalnu vrijednost neispravnog Proizvoda.

II. Jamstveni rok

Elementi Proizvoda	Jamstveni rok
Tlakovac	24 mjeseca od datuma kupnje Proizvoda prikazanog u ovom jamstvenom listu

III. Uvjeti korištenja jamstva

1. Predočenje od strane korisnika popunjenog jamstvenog lista Proizvoda i potvrđivanje od strane Korisnika okolnosti kupnje Proizvoda, npr. predočenjem računa, fakture itd. Kako bi učinkovito riješili reklamaciju preporuča se da Korisnik dostavi sve elemente navedene u "Kompletu uređaja" zajedno s Proizvodom za reklamaciju koja se nalazi u Uputama za upotrebu.
2. Poštovanje od strane korisnika preporuka sadržanih u Uputama za uporabu i jamstvenom listu.
3. Jamstvo vrijedi isključivo na području Republike Poljske i EU.
4. Jamstvo ne obuhvaća kvarove Proizvoda nastale posebno kao rezultat:
a. Nepoštivanja od strane Korisnika uvjeta navedenih u Uputama za uporabu, posebno u pogledu pravilnog korištenja, održavanja i čišćenja;
b. Korištenja od strane Korisnika sredstava za čišćenje ili održavanje koja nisu u skladu s Uputama za uporabu;
c. Nepravilnog skladištenja i transporta Proizvoda od strane Korisnika;
d. Neovlaštene izmjene i/ili modifikacije Proizvoda od strane Korisnika koje nisu dogovorene s Jamcem;
e. Korištenja od strane Korisnika potrošnog materijala u Proizvodu koji nije u skladu s Uputama za uporabu.
5. Korisnik koji nije potrošač u smislu zakona od 23. travnja 1964. Građanski zakonik gubi jamstvo na Proizvod u kojem:
- je Korisnik je uklonio, promijenio ili oštetio serijske brojeve, oznake datuma i natpisne pločice;
- pečati su oštećeni od strane Korisnika ili pokazuju znakove manipulacije od strane Korisnika.
6. Pozor! Radnje povezane sa svakodnevnim radom Proizvoda, koje proizlaze, između ostalog iz Upute za uporabu Korisnik je dužan provoditi samostalno i o svom trošku.

IV. Procedura reklamacije

1. U slučaju utvrđivanja neispravnog rada Proizvoda, prije podnošenja reklamacije, provjerite jesu li sve radnje navedene posebno u Uputama za uporabu, izvršene ispravno.
2. Preporučujemo podnošenje reklamacije odmah, najbolje u roku od 7 dana od dana uočavanja kvara Proizvoda. Korisnik koji nije potrošač u smislu zakona od 23. travnja 1964. Građanski zakonik gubi prava koja proizlaze iz ovog jamstva ako se reklamacija ne podnese u roku od 7 dana.
3. Reklamacija se može podnijeti, između ostalog, na mjestu kupnje Proizvoda, u jamstvenom servisu ili pismeno na sljedeću adresu: Dedra-Exim Sp. z o.o., ul. 3 Maja 8, 05-800 Pruszków.
4. Korisnik može podnijeti reklamaciju putem obrasca dostupnog na web stranici www.dedra.pl. ("Obrazac za reklamaciju").
5. Adrese jamstvenih servisa za pojedine zemlje dostupne su na web stranici www.dedra.pl. U slučaju nedostatka jamstvenog servisa za određenu zemlju, preporuča se slanje reklamacija na sljedeću adresu: Dedra-Exim Sp. z o.o. ul. 3 Maja 8, 05-800 Pruszków (Poljska).
6. S obzirom na sigurnost Korisnika, zabranjeno je koristiti neispravan proizvod.
7. Pozor! Korištenje neispravnog Proizvoda opasno je za zdravlje i život Korisnika.
8. Izvršenje obveza koje proizlaze iz jamstva održat će se u roku od 14 radnih dana od dana isporuke Proizvoda koji korisnik reklamira.

9. Prije dostave neispravnog Proizvoda na reklamaciju, preporuča se čišćenje. Preporuča se da se reklamirani Proizvod pažljivo zaštiti od oštećenja tijekom transporta (preporuča se isporuka reklamiranog Proizvoda u originalnom pakiranju).
10. Jamstveni rok se produljuje za vrijeme tijekom kojeg ga Korisnik nije mogao koristiti zbog kvara na Proizvodu obuhvaćenom jamstvom.
Jamstvo ne isključuje, ograničava ili suspendira prava Korisnika koja proizlaze iz odredbi o jamstvu za nedostatke na prodanom artiklu.

Prema čl. 13 sek. 1 i sljed. 2. Uredbe (EU) 2016/679 Europskog parlamenta i Vijeća od 27. travnja 2016. o zaštiti fizičkih osoba u vezi s obradom osobnih podataka i slobodnom kretanju takvih podataka te stavljanju izvan snage Direktive 95/46. /EC, obavještavamo vas

1. Administrator Vaših osobnih podataka navedenih u formularu je DEDRA-EXIM sp. z o. o. sa sjedištem u Pruszkówu, ul. 3 Maja 8, 05-800 Pruszków (u daljnjem tekstu: "Administrator").
2. Vaši podaci će se obrađivati isključivo u svrhu provedbe jamstvenog postupka uređaja sukladno čl. 6 st. 1 slovo. b opće uredbe o zaštiti podataka (u daljnjem tekstu: "GDPR") Davanje podataka je dobrovoljno, ali nužno za provedbu jamstvenog postupka.
3. Vaši podaci će se obrađivati za vrijeme trajanja jamstvenog postupka te za potrebe arhiviranja u slučaju potrebe obrane od bilo kakvih potraživanja prema Administratoru, najduže do isteka istih.
4. Vaši podaci mogu se priopćiti samo subjektima koji obrađuju podatke za administratora na temelju pisanog ugovora o povjeravanju obrade osobnih podataka koji između ostalog daje: tehnička služba, održavanje hostinga ili web stranica, IT služba, kurirska tvrtka. Dobavljači Administratora dužni su osigurati sigurnost podataka i ispunjavati uvjete važećih zakona vezanih uz zaštitu osobnih podataka te ne smiju koristiti povjerene osobne podatke u druge svrhe osim onih navedenih u ugovoru s Administratorom.
5. Vaši podaci neće se obrađivati na automatizirani način, uključujući u obliku profiliranja, i neće se prenositi u treću zemlju/međunarodnu organizaciju.
6. Imate pravo pristupa svojim podacima te pravo na ispravak, brisanje, ograničenje obrade, pravo na prijenos podataka, pravo na prigovor u bilo kojem trenutku.
7. Za sva pitanja vezana uz obradu Vaših osobnih podataka od strane Administratora, možete nas kontaktirati na sljedeću e-mail adresu: daneosobowe@dedra.pl.;
8. Imate pravo podnijeti pritužbu tijelu nadležnom za zaštitu osobnih podataka.

BG Съдържание

1. Снимки и рисунки
2. Описание на устройството
3. Предвидена употреба на устройството
4. Ограничение на използването
5. Технически данни
6. Подготовка за работа
7. Свързване към електрическата мрежа
8. Включване на уреда
9. Експлоатация на устройството
10. Рутинна поддръжка
11. Резервни части и аксесоари
12. Самостоятелно отстраняване на неизправности
13. Сглобяване на уреда
14. Информация за потребителите относно изхвърлянето на електрическо и електронно оборудване
15. Гаранционна карта

Превод на оригиналните инструкции

ЕО декларацията за съответствие е приложена към уреда като отделен документ. При липса на ЕО декларация за съответствие се обърнете към производителя.
Общите правила за безопасност са приложени към ръководството като отделна книжка.

ПРЕДУПРЕЖДЕНИЕ. Прочетете всички предупреждения, обозначени със символа, и всички инструкции.

Неспазването на следните предупреждения и инструкции за безопасност може да доведе до токов удар, пожар или сериозно нараняване.

Запазете всички предупреждения и инструкции за бъдеща употреба.

2. Описание на устройството

Фиг. A: 1. всмукателен отвор, 2. изпускателен отвор, 3. тапа за пълнене, 4. връзка за резервоара, 5. превключвател за включване/изключване, 6. резервоар, 7. манометър, 8. превключвател за налягане, 9. тапа за източване, 10. отдушник.

3. Предвидена употреба на устройството

Устройството представлява центробежна помпа с диафрагмен хидрофорен резервоар и е предназначено за подаване на чиста вода в битови инсталации. Хидрофорът може да се използва за подаване на вода към: спринклерни системи, напоителни системи, поливане на зелени площи, инсталации в сгради и др.
Допустимо е машината да се използва при ремонтни и строителни работи, ремонтни работилници, любителски работи, като се спазват условията за използване и допустимите условия на работа, съдържащи се в инструкциите за експлоатация.

4. Ограничение на използването

Хидрофорът не може да се използва за изпомпване на други среди освен чиста вода. Той не трябва да се използва за инсталации за питейна вода. Не е подходящ за продължително изпомпване (като циркулационна помпа, циркулационна помпа, захранване на фонтан и т.н.). Не свързвайте хидрофора към водоснабдителната система.
Машината може да се използва само в съответствие с "Разрешените условия на работа" по-долу.
Също така е забранено да се обработват материали, които не са описани в "3. Предназначение на машината". Неразрешените промени в механичната и електрическата конструкция, всякакви модификации, операции по поддръжката, които не са описани в инструкциите за експлоатация, ще се считат за незаконни и ще доведат до незабавна загуба на гаранционни права, а декларацията за съответствие ще стане невалидна.
Всяка употреба, която не е по предназначение или която не съответства на инструкциите за експлоатация, води до незабавна загуба на гаранционни права.

Допустими условия на работа
S2 15 минути. Нанасяйте само върху чиста вода с максимална температура 35˚C. Защита от замръзване

5. Технически данни

Модел	**DED8875**
Номинално напрежение [V / Hz]	230 / 50
Номинална мощност [W]	800
Максимален напор [m H2O]	40
Максимален дебит [l/h]	3700
Степен на защита	IPX4
Клас на защита	I
Максимална температура на изпомпваната течност [˚C].	35
Връзка на накрайника за изпускане ["].	1
Декларирано ниво Lwa [dB(A)].	84

6. Подготовка за работа

ВНИМАНИЕ Извършвайте всички подготвителни работи, когато устройството е изключено от електрическата мрежа.

Планирайте разположението на хидрофора така, че да е възможно най-близо до долния резервоар (хоризонтално) и възможно най-близо до нивото на водата в долния резервоар (вертикално).

ВНИМАНИЕ Не е допустимо да монтирате хидрофора, ако геометричната височина на засмукване (разстоянието между оста на помпата и нивото на водата в долния резервоар) надвишава 7 m. Максималната височина на засмукване на помпата (изразена в метри на водния стълб) може да бъде по-голяма (вж. техническите данни), но трябва да се спазва допустимото съпротивление на потока.

Ако се планира хидрофорът да бъде оставен за постоянно, под него трябва да се проектира фундамент или друг вид стабилна основа, към която хидрофорът да бъде закрепен. Ако постоянното местоположение на хидрофора е навън, трябва да се използва навес или друг вид покритие, за да се предпази устройството от валежи. Помпената система трябва да бъде оборудвана с възвратен клапан и воден филтър (не са включени в комплекта).

Помпа в системата
Щуцерите на помпата са завършени с 1" вътрешни инчови резби. Свържете помпата към тръбната система в съответствие с изкуството, като не забравяте да уплътните връзките и да ги изпитате под налягане преди първата употреба.
Смукателна страна на системата

ВНИМАНИЕ От смукателната страна на помпената система трябва да има възвратен клапан, за предпочитане разположен в края на смукателната линия (под нивото на водата в долния резервоар). Ако водата в долния резервоар е замърсена, е необходимо да се използват предварителни филтри в края на смукателната линия.

При опростени хидравлични изчисления трябва да се има предвид, че хоризонталните участъци от страната на засмукването създават съпротивление по време на водния поток, като ефективно намаляват геометричната смукателна височина. За гладки тръби с номинален диаметър 1" може да се приеме, че хоризонтален участък с дължина 7 m намалява наличната геометрична смукателна височина с 1 m. Използването на тръби с по-малък диаметър от смукателната страна на помпата не се препоръчва, тъй като съпротивлението на потока се увеличава значително. Ако има някакви съмнения относно правилността на проектираното свързване на хидропомпата към долния резервоар, трябва да се поиска от специалист да извърши хидравлични изчисления.
За да се предпази помпената система от аериране, краят на смукателната страна с възвратния клапан и предварителния филтър трябва да бъде достатъчно по-ниско от нивото на водата в долния резервоар (това разстояние зависи от формата на резервоара и скоростта на спускане на нивото на водата по време на изпомпване, то трябва да се планира с подходящо отклонение). За да се предпазят помпата и системата от механични повреди и натрупване на примеси във фитингите, се препоръчва допълнителен воден филтър (по-фин от предварителния филтър, с подходящ размер на мрежата) от страната на засмукването. От страната на засмукването трябва да се избягва използването на фитинги и компоненти, които могат да доведат до увеличаване на съпротивлението на потока. Това включва компоненти като редуктори на диаметъра, дроселиращи отвори, частично затворени спирателни клапани, гъвкави маркучи без армировка и др. Прекомерното дроселиране на потока от смукателната страна на помпата води до кавитация на работното колело и разрушаване на помпата!

Заливане на системата

След сглобяването на цялата помпена система помпата трябва да се зареди. Отвийте пробката на отвора за заливане (фиг. А, 3) и внимателно налейте вода. За пълнене на системата са необходими 2 литра (напорна вместимост) с отчитане на вместимостта на тръбите откъм смукателната страна. След зареждането затворете плътно отвора за зареждане с тапа.
Устройството е готово за работа.

7. Свързване към електрическата мрежа

Преди да свържете уреда към електрическата мрежа, се уверете, че захранващото напрежение отговаря на стойността, посочена на табелката с номиналните стойности.
Захранващата инсталация трябва да отговаря на съществените изисквания за електрически инсталации и да отговаря на изискванията за безопасност при употреба. Параметрите за минималното сечение на захранващия кабел и номиналната стойност на предпазителя, в зависимост от мощността на уреда, са дадени в таблицата по-долу:

Захранване на устройството [W]	Минимално напречно сечение на проводника [mm^2]	Минимална стойност на предпазител тип C [A]
700÷1400	1	10

Монтажът трябва да се извърши от квалифициран електротехник. Когато използвате удължителни кабели, уверете се, че напречното сечение на проводниците не е по-малко от необходимото (вж. таблицата). Разположете електрическия кабел така, че да няма опасност да бъде прерязан по време на работа. Не използвайте повредени удължители. Периодично проверявайте състоянието на захранващия кабел. Не дърпайте захранващия кабел.

8. Включване на уреда

⚠ ВНИМАНИЕ Преди да стартирате устройството, е необходимо да извършите стъпките, описани в раздела "Подготовка за работа".

Първото стартиране на хидрофора трябва да се извърши при отворен (поне един) кран откъм нагнетателната страна, за да може цялата помпена система да се обезвъздуши. Ако помпата не започне да изпомпва вода в продължение на 30 секунди след първото пускане, изключете я и опитайте отново да наводните системата (вж. раздел Подготовка за работа / Наводняване на системата).
Натиснете превключвателя за включване/изключване (фиг. А, 5), за да включите хидропомпата.

9. Експлоатация на устройството

Управлението на потока (посока на потока, налягане, разделяне) се осъществява с помощта на фитинги на напорната страна на помпената система. Не се разрешава използването на ограничения на дебита, регулиране и дроселиране от смукателната страна на помпената система.

Действителният дебит на помпата ще зависи от съпротивлението на потока в цялата система. За да се определи точно дебитът, трябва да се оценят или определят характеристиките на тръбите на системата и да се нанесат върху характеристиките на помпата. В пресечната точка на характеристиките ще има точка на взаимодействие между помпата и системата, която ще определи действителните стойности на разхода и загубата на налягане в системата. Вижте фигура Б за характеристиките на помпата. Характеристики на тръбите, фитингите и т.н. - могат да бъдат получени от производителите на горепосочените продукти. При съмнения се консултирайте с компетентно лице по темата или възложете на специалист да извърши хидравлично изчисление на системата.
Хидрофорът се управлява от превключвател за налягане (превключвател за налягане, фиг. А, 8), чиито фабрични настройки не трябва да се променят от самите вас. В случай че превключвателят за налягане не функционира правилно, възложете проверката и регулирането му на специалист по хидравлика.
Хидрофорът се изключва, като превключвателят се завърти в положение "0".

10. Рутинна поддръжка

⚠ ВНИМАНИЕ Извършвайте всички операции по поддръжката, когато устройството е изключено от електрозахранването.

Хидрофорът е снабден с манометър (фиг. А, 7), който показва налягането на водата в системата. Диапазонът на налягането за изключване и включване на помпата е от около 1,5 bar (включване на помпата, ако налягането падне под тази стойност) до около 3,0 bar (изключване на помпата, ако налягането в системата надвиши тази стойност).
В резервоара има мембрана (фиг. А, 6), която отделя водата в системата от въздушната възглавница, отговаряща за изпомпването на вода от резервоара в системата, когато помпата не работи.

⚠ ВНИМАНИЕ Налягането на въздуха в резервоара не трябва да бъде нито твърде ниско, нито твърде високо, тъй като това ще доведе до твърде често пускане и спиране на помпата, което може да доведе до повреда на устройството. Налягането на въздушната възглавница в резервоара трябва да се проверява редовно (поне веднъж на тримесечие) и да се повишава, ако е необходимо. Ако хидропомпата се включва твърде често, трябва да се провери налягането на въздушната възглавница.

При нормална и правилна работа хидрофорът не трябва да се включва повече от 12 пъти на ден (ако приемем, че разпределението на водата се извършва основно през деня, той не трябва да се включва повече от веднъж на час).
Проверката на налягането трябва да се извърши при нулево (атмосферно) налягане на водата в резервоара. За тази цел изключете хидрофора от електрическата мрежа и отворете изтеглящия вентил на напорната страна на системата.

⚠ ВНИМАНИЕ Хидростатичното налягане на водата в системата (височината на водния стълб над хидрофора) е от особено значение при регулирането на налягането на възглавницата. За да намалите влиянието му, отворете крановия вентил, чието вертикално разстояние е възможно най-близко до оста на хидрофора.

Отвийте капачката в задната част на резервоара (фиг. А, 10), свържете манометър с фитинг за вентил от автомобилен тип (вентил на Шрейдер) и проверете налягането. То трябва да е приблизително 1,5 бара. То трябва да бъде и малко по-ниско (0,1 - 0,2 bar) от долното превключващо налягане на превключвателя за налягане. Ако се съмнявате дали регулирането е извършено правилно, потърсете помощта на квалифициран водопроводчик.
Ако хидрофорът е монтиран на открито и трябва да бъде демонтиран и преместен за защита от замръзване, източете системата през нипела за източване (фиг. А, 9). Отвийте пробката на дренажния нипел, отворете клапаните на изпускателната страна на системата и пробката за заливане (фиг. А, 3), за да проветрите системата и да улесните източването. След това демонтирайте хидрофора, подсушете го добре и го преместете в зоната за съхранение.

11. Резервни части и аксесоари

За закупуване на резервни части и аксесоари се свържете с Dedra-Exim Service. Данните за контакт можете да намерите на страница 1 от ръководството.
Когато поръчвате резервни части, посочете номера на партидата върху табелката с имената и номера на частта от монтажния чертеж.
По време на гаранционния период ремонтите се извършват в съответствие с условията на гаранционната карта. Моля, предайте

дефектния продукт за ремонт на мястото на покупката (продавачът е длъжен да приеме дефектния продукт), изпратете го до централния сервизен център на Dedra-Exim или го изпратете до сервизния център, който е най-близо до вашето местоживеене (списък на сервизните центрове на www.dedra.pl). Моля, приложете попълнената гаранционна карта. След изтичане на гаранционния срок ремонтите се извършват от централния сервиз. Изпратете дефектния продукт до сервизния център (транспортните разходи се заплащат от потребителя).

12. Самостоятелно отстраняване на неизправности

ВНИМАНИЕ **Преди да започнете самостоятелно да отстранявате неизправности, изключете устройството от електрическата мрежа.**

Проблем	Причина	Решение
Двигателят работи, но помпата не изпомпва вода	Гъвкав маркуч в системата е прегънат или потокът е блокиран	Изключете системата, заменете гъвкавия маркуч с маркуч с подходяща якост, отстранете препятствието
	Запушени водни филтри	Почистете филтрите, отблокирайте потока
	Запушена помпа, теч в системата	Проверете системата за течове, проверете възвратния клапан за правилно функциониране, ако е необходимо, заменете дефектните компоненти
	Повредено работно колело на помпата	Направете сервизно обслужване на устройството
Хидрофорът се включва твърде често (повече от веднъж на час)	Прекалено ниско налягане на въздушната възглавница	Проверете налягането на въздушната възглавница и го допълнете
	Налягането на въздушната възглавница е твърде високо	Проверете налягането на въздушната възглавница и освободете излишното налягане
	Неправилно зададени горно и долно налягане на превключвателя за налягане	Изпратете устройството за сервизно обслужване
Налягането на водата в системата откъм нагнетателната страна е твърде ниско	Неправилно зададени горно и долно налягане на превключвателя за налягане	Изпратете устройството за сервизно обслужване
Шум в системата	Кавитация на работното колело	Отстранете излишното съпротивление на потока откъм смукателната страна, ремонтирайте или сменете системата
Шум в системата и/или аерирана мътна вода откъм напорната страна на системата	Теч от смукателната страна на системата	Извършете основен ремонт и поправете хидравличната система

13. Сглобяване на уреда

Хидрофор - 1 единица.

14. Информация за потребителите относно изхвърлянето на електрическо и електронно оборудване (засяга домакинствата)

Символът, изобразен върху продуктите или придружаващата ги документация, указва, че дефектното електрическо или електронно оборудване не трябва да се изхвърля заедно с битовите отпадъци. Ако трябва да изхвърлите, да използвате повторно или да възстановите компоненти, е правилно да ги занесете в специализиран пункт за събиране, където ще бъдат приети безплатно. Информация за местоположението на пунктовете за събиране на употребявано оборудване се предоставя от местните власти, например на техните уебсайтове.

Правилното рециклиране на устройствата ви позволи да спестите ценни ресурси и да избегнете отрицателни въздействия върху здравето и околната среда в резултат на възможното наличие на: опасни вещества, смеси и компоненти в оборудването.
Неправилното изхвърляне на отпадъци е свързано с риск от санкции съгласно съответните местни разпоредби.
Потребители в страни от ЕС: Ако трябва да изхвърлите електрическо или електронно оборудване, моля, свържете се с най-близкия пункт за продажба или с вашия доставчик, който ще ви предостави допълнителна информация.
Изхвърляне в страни извън Европейския съюз: Този символ се отнася само за страните от Европейския съюз. Ако желаете да изхвърлите този продукт, моля, свържете се с местните власти или с търговеца за правилния начин на изхвърляне.

Гаранционна карта

на

Резервоар под налягане

Номер на поръчката: ..... Номер на партидата: .....

(наричан по-долу "Продуктът")

Дата на закупуване на продукта: .....

Печат на дилъра

Дата и подпис на продавача: .....

Изявление на потребителя:

Потвърждавам, че съм информиран за условията на гаранцията и последиците от неспазването на указанията в инструкцията за експлоатация и гаранционната карта. Запознат съм с условията на тази гаранция, което потвърждавам със саморъчния си подпис:

....

Дата и място Подпис на потребителя

I. Отговорност за продукта

1. Гарант - "„Dedra-Exim"" Sp. z o.o. със седалище в Прушков, адрес: гр: ул. 3 Maja 8, 05-800 Pruszków, KRS 0000062517, Окръжен съд на град Варшава във Варшава, XIV икономическо отделение на Националния съдебен регистър, NIP 527-020-49-33, акционерен капитал: 100 980,00 ЛВ.
2. При условията, изложени в настоящия гаранционен сертификат, гарантът предоставя гаранция за продукта, който произхожда от дистрибуцията на гаранта.
3. Отговорността по гаранцията покрива само дефекти, произтичащи от причини, присъщи на Продукта в момента на предоставянето му на Потребителя.
4. По силата на гаранцията Потребителят получава право на безплатен ремонт на Продукта, ако дефектът се е появил по време на гаранционния период. Методът на ремонт на Продукта (метод на ремонт) е по преценка на Гаранта. Ако Гарантът установи, че поправката не е възможна, той си запазва правото да замени дефектния елемент или целия Продукт с такъв без дефекти, да намали цената на Продукта или да се откаже от договора.
5. По отношение на потребител, който не е потребител по смисъла на Закона от 23 април 1964 г. Гражданския кодекс, отговорността на Гаранта за вреди, произтичащи от тази гаранция и/или във връзка с нейното сключване и изпълнение, независимо от правния титул, е ограничена до максималния размер на стойността на дефектния Продукт.

II. Гаранционен период

Компоненти на продукта	Продължителност на гаранционната защита
Резервоар под налягане	24 месеца от датата на закупуване на Продукта, както е посочено в тази гаранционна карта

III. Условия за упражняване на гаранцията

1. Потребителят трябва да представи попълнената гаранционна карта на Продукта и да докаже обстоятелствата на закупуване на Продукта от Потребителя, напр. чрез представяне на касова бележка, фактура и др. За целите на ефективната обработка на жалби се препоръчва Потребителят да представи заедно с Продукта всички елементи, определени в "Комплектоване на устройството", включени в Ръководството за потребителя, за целите на рекламацията.

2. Потребителят трябва да спазва инструкциите в ръководството за потребителя и гаранционната карта.
3. Гаранцията обхваща само територията на Република Полша и ЕС.
4. Гаранцията не покрива дефекти на Продукта, произтичащи по-специално от:
a. Неспазване от страна на Потребителя на условията, посочени в Ръководството за потребителя, по-специално по отношение на правилната експлоатация, поддръжка и почистване;
b. Използването от страна на потребителя на продукти за почистване или поддръжка, несъответстващи на инструкциите за експлоатация;
c. Неподходящо съхранение и транспортиране на Продукта от страна на Потребителя;
d. Неразрешени промени и/или модификации на Продукта от страна на Потребителя, които не са били съгласувани с Гаранта;
e. Използване от страна на Потребителя на консумативи в Продукта, които не съответстват на Ръководството за потребителя.
5. Потребителят, който не е потребител по смисъла на Закона от 23 април 1964 г. - Граждански кодекс, губи гаранцията за Продукта. Гражданския кодекс, губи гаранцията за Продукта, в който:
- серийните номера, обозначенията за дата и табелките с имената са били отстранени, променени или повредени от Потребителя;
- пломбите са били повредени от потребителя или имат следи от манипулация от страна на потребителя.
6. Внимание: Потребителят извършва дейностите, свързани с ежедневната експлоатация на Продукта, произтичащи, наред с другото, от Ръководството за потребителя, самостоятелно и за своя сметка.

IV. Процедура за подаване на жалби
1. В случай на дефектно функциониране на Продукта, преди да подадете жалба, трябва да се уверите, че всички операции, посочени по-специално в Ръководството за потребителя, са извършени правилно.
2. Препоръчително е да подадете жалба незабавно, за предпочитане в рамките на 7 дни от забелязването на дефект в Продукта. Потребител, който не е потребител по смисъла на Закона от 23 април 1964 г. Гражданския кодекс, губи правата, произтичащи от тази гаранция, ако жалбата не бъде подадена в срок от 7 дни. 3.
3. Уведомяването за жалба може да се извърши, inter alia, на мястото на закупуване на Продукта, в гаранционното обслужване или писмено на адреса: „Dedra-Exim" Sp. z o.o., ul. 3 Maja 8, 05-800 Pruszków.
4. Потребителят може да подаде жалба, като използва формуляра, достъпен на адрес www.dedra.pl. ("Формуляр за гаранционна претенция").
5. адресите на гаранционното обслужване за отделните страни са достъпни на www.dedra.pl. Ако в дадена страна няма гаранционно обслужване, препоръчваме да отправяте гаранционни претенции към: „Dedra-Exim" Sp. z o.o. ul. 3 Maja 8, 05-800 Pruszków (Полша).
6. като се има предвид безопасността на Потребителя, използването на дефектния Продукт е забранено.
7 Внимание: Използването на дефектен продукт е опасно за здравето и живота на потребителя.
8. Изпълнението на задълженията по гаранцията се извършва в рамките на 14 работни дни от датата на доставка на дефектния Продукт от Потребителя.
9. Преди дефектният Продукт да бъде предаден за рекламация, се препоръчва той да бъде почистен. Препоръчва се продуктът, предмет на рекламация, да бъде внимателно защитен от повреди по време на транспортиране (препоръчва се продуктът, предмет на рекламация, да се достави в оригиналната му опаковка).
Гаранционният срок се удължава с времето, през което Потребителят не е могъл да използва Продукта, обхванат от гаранцията, поради дефект.
Гаранцията не изключва, ограничава или спира правата на потребителя, произтичащи от разпоредбите на гаранцията за дефекти на продадената вещ.

В съответствие с член 13, параграфи 1 и 2 от Регламент (ЕС) 2016/679 на Европейския парламент и на Съвета от 27 април 2016 г. относно защитата на физическите лица във връзка с обработването на лични данни и относно свободното движение на такива данни и за отмяна на Директива 95/46/ЕО ("ОРЗД"), с настоящото Ви информираме, че:
1. Администраторът на Вашите лични данни, посочени във формуляра е DEDRA-EXIM sp. z o.o. със седалище в Прушков, на ул. 3 Maja 8, 05-800 Прушков (по-нататък: „Администратор").
2. Вашите лични данни ще се обработват изключително с цел провеждане на гаранционната процедура на устройството съгласно ст. 6 ал. 1 буква "б" от Общия регламент за защита на личните данни (по-нататък: „ОРЗД") Посочване на данните е доброволно, но е необходимо за провеждане на гаранционната процедура.
3. Вашите лични данни ще се обработват през срока на разглеждането на провеждане на гаранционната процедура и за архивни цели при необходимост от защита от евентуалните претенции към Администратора не по-дълго отколкото до датата на давността им.
4. Вашите лични данни могат да се обявяват изключително на операторите, обработващи данните в полза на Администратора въз основа на писмен договор за възлагане на обработването на личните данни, предоставящи, м.др. услуги по технически сервиз, хостинг или обслужване на уеб-сайта, по IT обслужване, на куриерска служба. Доставчиците на Администратора са задължени да осигурят защита на личните данни и да отговарят на изискванията на действащото законодателство, свързано със защита на личните данни и не могат да използват доверените им лични данни за целите, различни от определените в договор с Администратора.
5. Вашите данни няма да бъдат обработвани по автоматизиран начин, в това число във формата на профилиране, и няма да се предоставят в трета страна/международна организация.
6. Имате право на достъп до съдържанието на личните си данни и право всеки момент да ги коригирате, изтриете, ограничите обработването им, право да прехвърляте данните, право да подадете възражение.
7. По всякакви въпроси, свързани с обработването на Вашите лични данни от Администратора можете да се свържете на електронен адрес: daneosobowe@dedra.pl.;
8. Имате право да подадете жалба до органа, компетентен относно въпросите за защита на личните данни.

UA Зміст

1. Фотографії та креслення
2. Опис пристрою
3. Використання пристрою за призначенням
4. Обмеження використання
5. Технічні дані
6. Підготовка до експлуатації
7. Підключення до електромережі
8. Увімкнення приладу
9. Експлуатація приладу
10. Регулярне технічне обслуговування
11. Запасні частини та аксесуари
12. Самостійне усунення несправностей
13. Складання приладу
14. Інформація для користувачів щодо утилізації електричного та електронного обладнання
15. Гарантійний талон

Переклад оригінальної інструкції

Декларація відповідності ЄС додається до приладу як окремий документ. У разі відсутності декларації відповідності ЄС зверніться до виробника
Загальні правила техніки безпеки включені в посібник окремим буклетом.

ПОПЕРЕДЖЕННЯ. Прочитайте всі попередження, позначені цим символом, та всі інструкції.

Недотримання наведених нижче попереджень та інструкцій з техніки безпеки може призвести до ураження електричним струмом, пожежі або серйозної травми.

Зберігайте всі попередження та інструкції для подальшого використання.

2. Опис пристрою

Рис. A: 1. всмоктувальний отвір, 2. нагнітальний отвір, 3. заливна пробка, 4. з'єднання з баком, 5. вимикач, 6. бак, 7. манометр, 8. реле тиску, 9. зливна пробка, 10. вентиляційний отвір.

3. Використання пристрою за призначенням

Агрегат являє собою відцентровий насос з мембранним баком-гідрофором і призначений для подачі чистої води в побутові установки. Гідрофор може використовуватися для подачі води в: спринклерні системи, зрошувальні системи, полив зелених насаджень, інсталяції в будівлях і т.д.
Допускається використання машини в ремонтно-будівельних роботах, ремонтних майстернях, аматорських роботах при дотриманні умов експлуатації та допустимих режимів роботи, викладених в інструкції з експлуатації.

4. Обмеження використання

Гідрофор не можна використовувати для перекачування будь-яких інших середовищ, крім чистої води. Його не можна використовувати в установках для питної води. Не підходить для безперервного перекачування (як циркуляційний насос, циркуляційний насос, подача води в фонтан тощо). Не підключайте гідрофор до системи водопостачання.
Верстат можна використовувати тільки відповідно до "Дозволених умов експлуатації", наведених нижче.
Забороняється також обробляти матеріали, які не описані в розділі "3. використання машини за призначенням". Несанкціоновані зміни механічної та електричної конструкції, будь-які модифікації, операції з технічного обслуговування, не описані в інструкції з експлуатації, вважаються незаконними і призводять до негайної втрати гарантійних прав, а декларація відповідності стає недійсною.
Використання не за призначенням або використання, що не відповідає інструкції з експлуатації, призводить до негайної втрати гарантійних прав.

Допустимі умови експлуатації
S2 15 хвилин. Наносити тільки на чисту воду з максимальною температурою 35˚C. Захищати від замерзання.

5. Технічні дані

Модель	**DED8875**
Номінальна напруга [В / Гц]	230 / 50
Номінальна потужність [Вт]	800
Максимальний напір [м H2O]	40
Максимальна витрата [л/год]	3700
Ступінь захисту	IPX4
Клас захисту	I
Максимальна температура рідини, що перекачується [˚C].	35
Приєднання нагнітального патрубка ["].	1
Заявлений рівень Lwa [дБ(A)].	84

6. Підготовка до експлуатації

⚠ Струнко **Всі підготовчі роботи виконуйте при відключеному від мережі електроживлення приладі.**

Сплануйте розміщення гідрофора таким чином, щоб він знаходився якомога ближче до нижнього резервуара (по горизонталі) і якомога ближче до рівня води в нижньому резервуарі (по вертикалі).

⚠ Струнко **Не можна встановлювати гідрофор, якщо геометрична висота всмоктування (відстань між віссю насоса і рівнем води в нижньому резервуарі) перевищує 7 м. Максимальна висота всмоктування насоса (виражена в метрах водяного стовпа) може бути більшою (див. технічні характеристики), але при цьому необхідно враховувати опір потоку.**

Якщо гідрофор планується залишити на постійній основі, під ним необхідно спроектувати фундамент або інший тип стійкої основи, до якої можна буде закріпити гідрофор. Якщо стаціонарний гідрофор знаходиться на вулиці, слід використовувати навіс або інший тип накриття для захисту пристрою від атмосферних опадів. Насосна система повинна бути обладнана зворотним клапаном і фільтром для води (не входять до комплекту).

Насос у системі
Заглушки насоса закінчуються внутрішнім дюймовим різьбленням 1". Підключіть насос до системи трубопроводів відповідно до вимог техніки, не забуваючи про герметизацію з'єднань і випробування під тиском перед першим використанням.
Сторона всмоктування системи

⚠ Струнко **На всмоктувальній стороні насосної системи повинен бути зворотний клапан, бажано розташований в кінці всмоктувальної лінії (під рівнем води в нижньому резервуарі). Якщо вода в нижньому резервуарі забруднена, необхідно використовувати попередні фільтри на кінці всмоктувальної лінії.**

Для спрощення гідравлічних розрахунків слід враховувати, що горизонтальні ділянки з боку всмоктування створюють опір при проходженні води, ефективно зменшуючи геометричну висоту всмоктування. Для гладких труб з номінальним діаметром 1" можна припустити, що горизонтальна ділянка довжиною 7 м зменшує доступну геометричну висоту всмоктування на 1 м. Використання труб меншого діаметру на всмоктувальній стороні насоса не рекомендується, оскільки опір потоку значно зростає. Якщо виникають сумніви щодо правильності проектного підключення гідронасоса до нижнього резервуара, слід звернутися до фахівця для проведення гідравлічних розрахунків.
Щоб захистити насосну систему від аерації, кінець всмоктувальної сторони зі зворотним клапаном і фільтром попереднього очищення повинен бути достатньо нижче рівня води в нижньому резервуарі (ця відстань залежить від форми резервуара і швидкості падіння рівня води під час перекачування, її слід планувати з відповідним запасом).
Для захисту насоса і системи від механічних пошкоджень і накопичення домішок в арматурі рекомендується використовувати додатковий фільтр для води (більш тонкого очищення, ніж попередній, з відповідним розміром осередків) на стороні всмоктування. На стороні всмоктування слід уникати використання фітингів і компонентів, які можуть призвести до збільшення опору потоку. Це стосується таких компонентів, як перехідники, дросельні отвори, частково закриті запірні клапани, гнучкі шланги без броньованого армування тощо. Надмірне дроселювання потоку на всмоктувальній стороні насоса призводить до кавітації на робочому колесі та руйнування насоса!

Заповнення системи

Після складання всієї насосної системи насос необхідно залити. Відкрутіть пробку заливного отвору (рис. A, 3) і обережно залийте воду. Для заповнення системи потрібно 2 літри (напір) з урахуванням пропускної здатності всмоктувальних труб. Після заливки щільно закрийте заливний патрубок пробкою.
Агрегат готовий до роботи.

7. Підключення до електромережі

Перед підключенням приладу до електромережі переконайтеся, що напруга живлення відповідає значенню, зазначеному на табличці з технічними даними.
Електроустановка повинна відповідати основним вимогам, що пред'являються до електроустановок, і відповідати вимогам безпеки при використанні. Параметри мінімального перерізу кабелю живлення та номінального значення запобіжника залежно від потужності приладу наведені в таблиці нижче:

Потужність пристрою [W]	Мінімальний переріз провідника [mm2]	Мінімальне значення запобіжника типу C [A]
700÷1400	1	10

Установку повинен виконувати кваліфікований електрик. Використовуючи подовжувачі, переконайтеся, що переріз жил кабелю не менший за необхідний (див. таблицю). Прокладіть електричний кабель таким чином, щоб виключити ризик його перерізання під час роботи. Не використовуйте пошкоджені подовжувачі. Періодично перевіряйте стан кабелю живлення. Не тягніть за кабель живлення.

8. Увімкнення приладу

⚠ Струнко **Перед запуском пристрою необхідно виконати дії, описані в розділі "Підготовка до роботи".**

Перший запуск гідрофора слід здійснювати з відкритим (принаймні одним) краном на нагнітальному боці, щоб забезпечити вентиляцію всієї насосної системи. Якщо насос не почне перекачувати воду протягом 30 секунд після першого запуску, вимкніть його і повторіть заливку (див. Підготовка до роботи / Заливка системи).
Натисніть вимикач увімкнення/вимкнення (рис. A, 5), щоб увімкнути гідронасос.

9. Експлуатація приладу

Регулювання потоку (напрямок потоку, тиск, розділення) здійснюється за допомогою арматури на напірному боці насосної системи. Використання обмежувачів потоку, регуляторів і дроселювання на всмоктувальній стороні насосної системи не допускається.
Фактична продуктивність насоса буде залежати від опору потоку в системі. Для точного визначення витрати необхідно оцінити або визначити характеристики трубопроводу системи і нанести їх на характеристику насоса. На перетині характеристик буде точка взаємодії між насосом і системою, яка визначатиме фактичні значення витрати і втрати тиску в системі. Характеристики насоса наведені на рисунку B. Характеристики труб, фітингів тощо. - можна отримати у виробників вищезазначених елементів. У разі виникнення сумнівів проконсультуйтеся з компетентною особою або зверніться до фахівця для проведення гідравлічного розрахунку системи.
Управління гідрофором здійснюється за допомогою реле тиску (реле тиску, рис. A, 8), заводські налаштування якого не можна змінювати самостійно. У випадку, якщо реле тиску не працює належним чином, зверніться до фахівця з гідравліки для його перевірки та налаштування.
Гідроквітка вимикається поворотом перемикача в положення "0".

10. Регулярне технічне обслуговування

⚠ Струнко **Виконуйте всі операції з технічного обслуговування, відключивши пристрій від електромережі.**

Гідрофор оснащений манометром (рис. A, 7), який буде показувати тиск води в системі. Діапазон тиску для вмикання та вимикання насоса становить приблизно від 1,5 бар (вмикання насоса, якщо тиск падає нижче цього значення) до приблизно 3,0 бар (вимикання насоса, якщо тиск в системі перевищує це значення).
У баку є мембрана (рис. A, 6), яка відокремлює воду в системі від повітряної подушки, що відповідає за перекачування води з бака в систему, коли насос не працює.

⚠ Струнко **Тиск повітря в резервуарі не повинен бути ні занадто низьким, ні занадто високим, оскільки це призведе до занадто частих запусків і зупинок насоса, що може призвести до пошкодження пристрою. Тиск повітряної подушки в резервуарі слід регулярно перевіряти (не рідше одного разу на квартал) і за необхідності підвищувати. Якщо гідронасос вмикається занадто часто, слід перевірити тиск повітряної подушки.**

При нормальній і правильній експлуатації гідрофор не повинен вмикатися більше 12 разів на день (за умови, що роздача води відбувається переважно вдень, він не повинен вмикатися частіше, ніж один раз на годину).
Перевірку тиску слід проводити при нульовому (атмосферному) тиску води в баку. Для цього від'єднайте гідрофор від електромережі і відкрийте зливний клапан на напірному боці системи.

⚠ Струнко **Гідростатичний тиск води в системі (висота водяного стовпа над гідрофором) має особливе значення при регулюванні тиску подушки. Для того, щоб зменшити його вплив, відкрийте кран, вертикальна відстань якого максимально наближена до осі гідрофора.**

Відкрутіть кришку на задній стінці бака (рис. A, 10), підключіть манометр зі штуцером для автомобільного клапана (клапан Шредера) і перевірте тиск. Він повинен становити приблизно 1,5 бар. Він також повинен бути трохи нижчим (на 0,1 - 0,2 бар), ніж нижній тиск спрацьовування реле тиску. Якщо ви сумніваєтеся, чи правильно виконано регулювання, зверніться за допомогою до кваліфікованого сантехніка.
Якщо гідрофор встановлений на відкритому повітрі і його потрібно зняти і перенести для захисту від замерзання, злийте воду з системи через зливний ніпель (рис. A, 9). Відкрутіть пробку зливного ніпеля, відкрийте клапани на зливному боці системи і пробку заливної горловини (рис. A, 3), щоб провітрити систему і полегшити злив. Потім демонтуйте гідрофор, ретельно просушіть і перемістіть в місце зберігання.

11. Запасні частини та аксесуари

Для придбання запасних частин та аксесуарів, будь ласка, зв'яжіться з компанією Dedra-Exim Service. Контактні дані можна знайти на сторінці 1 цього посібника.
При замовленні запасних частин, будь ласка, вказуйте номер партії на заводській табличці та номер деталі зі складального креслення.
Протягом гарантійного терміну ремонт здійснюється відповідно до умов гарантійного талона. Будь ласка, передайте несправний виріб для ремонту за місцем придбання (продавець зобов'язаний прийняти несправний виріб), надішліть його до центрального сервісного центру Dedra-Exim або надішліть його до сервісного центру, найближчого до вашого місця проживання (список сервісних центрів на сайті www.dedra.pl). Будь ласка, додайте заповнений гарантійний талон. Після закінчення гарантійного терміну ремонт здійснюється центральним сервісним центром. Надішліть несправний виріб до сервісного центру (витрати на пересилку оплачує користувач).

12. Самостійне усунення несправностей

⚠ Струнко **Перед самостійним усуненням несправностей від'єднайте пристрій від джерела живлення.**

Проблема	Причина	Рішення
Двигун працює, але насос не качає воду	Гнучкий шланг у системі перекручений або заблокований потік	Від'єднати систему, замінити гнучкий шланг на шланг відповідної міцності, усунути перешкоду
	Забиті фільтри для води	Очистити фільтри, розблокувати потік
	Засмічення насоса, витік у системі	Перевірте систему на герметичність, перевірте роботу зворотного клапана, за потреби замініть несправні компоненти
	Пошкоджено робоче колесо насоса	Провести технічне обслуговування агрегату
Гідрофор вмикається занадто часто (частіше ніж раз на годину)	Занадто низький тиск повітряної подушки	Перевірте тиск у подушках безпеки та дозаправте їх
	Занадто високий тиск повітряної подушки	Перевірте тиск у подушках безпеки та скиньте надлишковий тиск
	Неправильно встановлено верхній та нижній тиск на реле тиску	Відправте агрегат на сервісне обслуговування
Занадто низький тиск води в системі з боку нагнітання	Неправильно встановлено верхній і нижній тиск на реле тиску	Відправте агрегат на обслуговування
Шум у системі	Кавітація на робочому колесі	Усунути надлишковий опір потоку на стороні всмоктування, відремонтувати або замінити систему
Шум у системі та/або аерована каламутна вода на виході з системи	Витік на стороні всмоктування системи	Ревізія та ремонт гідравлічної системи

13. Складання приладу

Гідрофот - 1 штука.

14. Інформація для користувачів щодо утилізації електричного та електронного обладнання (стосується домогосподарств)

Інформація для користувачів щодо утилізації електричного та електронного обладнання (стосується домогосподарств)
Символ, зображений на виробах або супровідній документації, вказує на те, що несправне електричне або електронне обладнання не можна утилізувати разом з побутовими відходами. Якщо вам потрібно утилізувати, повторно використати або відновити компоненти, найкраще віднести їх до спеціалізованого пункту збору, де вони будуть прийняті безкоштовно. Інформацію про місцезнаходження пунктів збору відпрацьованого обладнання надають місцеві органи влади, наприклад, на їхніх веб-сайтах.
Правильна утилізація пристрою, допомагає зберегти цінні ресурси та уникнути негативного впливу на здоров'я та навколишнє середовище внаслідок можливої присутності в обладнаннінебезпечних речовин: речовини, суміші та компоненти.
Неправильна утилізація відходів загрожує штрафними санкціями згідно з відповідними місцевими нормами.
Користувачі в країнах ЄС: Якщо вам потрібно утилізувати електричне або електронне обладнання, зверніться до найближчої точки продажу або до вашого постачальника, який надасть вам додаткову інформацію.
Утилізація в країнах за межами Європейського Союзу: Цей символ стосується лише країн Європейського Союзу. Якщо ви хочете утилізувати цей виріб, зверніться до місцевих органів влади або дилера для отримання інформації про правильний спосіб утилізації.

Гарантійний талон

на

Гідрофор
(назва продукту)

Номер замовлення: ..... Номер лоту: .....

(далі - Продукт)

Дата придбання продукту: .....

Печатка дилера

Дата та підпис продавця: .....

Заява користувача:

Я підтверджую, що ознайомлений з умовами гарантійних зобов'язань та наслідками недотримання вказівок, викладених в інструкції з експлуатації та гарантійному талоні. Я ознайомлений з умовами цієї гарантії, що підтверджую власним підписом:

....

Дата і місце Підпис користувача

I. Відповідальність за Продукт

1. Поручитель - Dedra-Exim Sp. Z o.o. З місцезнаходженням у м. Прушкув, адреса: вул. 3 Мая 8, 05-800 Прушкув, KRS 0000062517, Окружний суд міста Варшави у Варшаві, XIV Економічний відділ Національного судового реєстру, NIP 527-020-49-33, статутний капітал: 100 980,00 ЗЛОТИХ.
2. Відповідно до умов, викладених у цьому гарантійному талоні, Гарант надає гарантію на Виріб, починаючи з дистрибуції Гаранта.
3. Відповідальність за гарантією поширюється лише на дефекти, що виникли з причин, притаманних Продукту на момент його доставки Користувачеві.
4. Користувач має право на безкоштовний ремонт Продукту в рамках гарантії, якщо дефект став очевидним протягом гарантійного періоду. Спосіб ремонту Товару (метод ремонту) визначається на розсуд Гаранта. Якщо Гарант виявить, що ремонт неможливий, він залишає за собою право замінити дефектний елемент або весь Продукт на бездефектний, знизити ціну Продукту або відмовитися від договору.
5. По відношенню до Користувача, який не є споживачем у розумінні Цивільного кодексу від 23 квітня 1964 року, відповідальність Гаранта за збитки, що випливають з цієї гарантії та/або у зв'язку з її укладенням та виконанням, незалежно від правового титулу, обмежується максимум вартістю дефектного Продукту.

II. Гарантійний термін

Компоненти продукту	Тривалість гарантійного захисту
Гідрофор	24 місяців з дати придбання Продукту, як зазначено в цьому гарантійному талоні

III. Умови, за яких можна скористатися гарантією

1. Користувач повинен пред'явити заповнений гарантійний талон Продукту та підтвердити обставини придбання Продукту Користувачем, наприклад, пред'явивши чек, рахунок-фактуру тощо. З метою ефективного розгляду рекламації рекомендується, щоб Користувач надав разом з Виробом всі компоненти, зазначені в розділі "Комплектація пристрою", що міститься в Посібнику користувача.
2. Що користувач дотримується інструкцій, наведених в інструкції з експлуатації та гарантійному талоні.
3. Гарантія поширюється лише на територію Республіки Польща та ЄС.
4. Гарантія не поширюється на дефекти Продукту, що виникають, зокрема, внаслідок:

A. Недотримання Користувачем умов, викладених в Інструкції з експлуатації, зокрема щодо правильної експлуатації, технічного обслуговування та очищення;

B. Використання Користувачем засобів для чищення або догляду, які не відповідають вимогам Інструкції з експлуатації;

C. Неналежне зберігання та транспортування Продукту Користувачем;

D. Несанкціоновані зміни та/або модифікації Продукту Користувачем, які не були узгоджені з Гарантом;

E. Використання Користувачем у Виробі витратних матеріалів, які не відповідають вимогам Інструкції з експлуатації.

5. Користувач, який не є споживачем у розумінні Цивільного кодексу від 23 квітня 1964 року, втрачає гарантію на Продукт, в якому:

A. Серійні номери, позначення дати та паспортні таблички були видалені, змінені або пошкоджені користувачем;

B. Пломби були пошкоджені користувачем або мають ознаки втручання користувача.

Увага: Користувач зобов'язаний самостійно і за власний рахунок виконувати дії, пов'язані з повсякденною експлуатацією Виробу, що випливають, зокрема, з Інструкції з експлуатації, самостійно і за власний рахунок.

IV. Процедура подання скарги

1. Якщо Ви виявите, що Виріб працює неправильно, перед тим, як пред'явити претензію, Ви повинні переконатися, що всі кроки, зазначені в Інструкції з експлуатації, були виконані правильно, перш ніж пред'являти претензію.
2. Рекомендується пред'явити претензію негайно, бажано протягом 7 днів з моменту виявлення дефекту в Товарі. Користувач, який не є споживачем у розумінні Цивільного кодексу від 23 квітня 1964 року, втрачає права, що випливають з цієї гарантії, якщо він не подасть скаргу протягом 7 днів.
3. Повідомлення про рекламацію можна подати, зокрема, в місці придбання Продукту, в гарантійному сервісному центрі або в письмовій формі на вказану адресу: Dedra-Exim Sp. Z o.o., ul. 3 Maja 8, 05-800 Pruszków.
4. Користувач може подати скаргу, використовуючи форму, доступну на веб-сайті www.dedra.pl. ("Заява про гарантійні зобов'язання").
5. Адреси гарантійного обслуговування для окремих країн можна знайти на сайті www.dedra.pl. Якщо гарантійне обслуговування для певної країни не передбачено, рекомендується надсилати гарантійні претензії туди: Dedra-Exim Sp. Z o.o. Ul. 3 Maja 8, 05-800 Pruszków (Польща).
6. З метою безпеки Користувача використання дефектного Продукту заборонено.
7. Попередження: Використання несправного Виробу є небезпечним для здоров'я та життя Користувача.
8. Виконання зобов'язань за гарантією відбудеться протягом 14 робочих днів, рахуючи від дати доставки Користувачем заявленого Продукту.
9. Перед тим, як відправити дефектний Виріб на рекламацію, рекомендується його почистити. Виріб, що підлягає рекламації, рекомендується ретельно захищати від пошкоджень під час транспортування (рекомендується доставляти виріб, що підлягає рекламації, в оригінальній упаковці).
10. Гарантійний термін продовжується на час, протягом якого Користувач не міг використовувати Продукт, на який поширюється гарантія, через дефект.

Гарантія не виключає, не обмежує і не призупиняє права Користувача, передбачені положеннями про гарантійні зобов'язання щодо дефектів проданих товарів.

Відповідно до статті 13(1) та (2) Регламенту (ЄС) 2016/679 Європейського Парламенту та Ради від 27 квітня 2016 року про захист фізичних осіб у зв'язку з обробкою персональних даних і про вільний рух таких даних та про скасування Директиви 95/46/ЄС (далі: "RODO"), повідомляємо Вам наступне

1. Контролером ваших персональних даних, вказаних у формі, є компанія DEDRA-EXIM sp. z o.o., зареєстрована за адресою: вул. 3 Мая, 8, 05- 800, Прушкув (далі: «Контролер»).
2. Ваші дані будуть оброблятися виключно з метою виконання гарантійної процедури для пристрою згідно з літ. b п. 1. ст. 6 Загального регламенту захисту даних (далі: «ЗРЗД») Надання даних є добровільним, але необхідним для виконання гарантійної процедури.
3. Ваші дані будуть оброблятися протягом періоду виконання гарантійної процедури та з метою архівування на випадок необхідності захисту від можливих претензій до Контролера, але не довше закінчення терміну позовної давності.
4. Ваші дані можуть бути розкриті тільки суб'єктам, які обробляють дані від імені Контролера, на підставі письмового договору про доручення на обробку персональних даних, що передбачає, зокрема, технічне обслуговування, хостинг або обслуговування веб-сайту, IT-сервіс, кур'єрську компанію. Постачальники Контролера зобов'язані забезпечувати безпеку даних і дотримуватися вимог чинного законодавства щодо захисту персональних даних і не можуть використовувати довірені їм персональні дані в цілях, відмінних від зазначених у договорі з Контролером.
5. Ваші персональні дані не будуть оброблятися автоматизовано, зокрема, не будуть профілюватися, а також не будуть передаватися у треті країни/міжнародні організації.
6. Ви маєте право на доступ до своїх персональних даних та право на їхнє виправлення, видалення, обмеження обробки, право на передачу даних, право на відмову від обробки, у будь-який момент;
7. З усіх питань, пов’язаних з обробкою Контролером ваших персональних даних, ви можете звернутися до Контролера за адресою e-mail: daneosobowe@dedra.pl.;
8. Ви маєте право подати скаргу до відповідного наглядового органу із захисту персональних даних.

Dedra Exim Sp. z o.o.
ul. 3 Maja 8, 05-800 Pruszków
Tel. +48 22 73 83 777, fax +48 22 73 83 779
www.dedra.pl, info@dedra.pl

Adnotacje o dokonanych naprawach / Information about repairs carried out / Informace o provedených opravách / Informácie o vykonaných opravách / Informacija apie atliktus remontus / Informācija par veiktajiem remontdarbiem / A végzett javításokról szóló információk / Informații despre reparațiile efectuate / Informacije o opravljenih popravilih / Podaci o izvršenim popravcima / Информация за извършените ремонти / Інформація про виконані ремонти / Informationen zu durchgeführten Reparaturen / Informations sur les réparations effectuées

Data zgłoszenia do naprawy / Date of repair request / Datum přihlášení k opravě / Dátum žiadosti o opravu / Remonto užsakymo data / Datums, kad pieteikts remonts / Javítási kérelem dátuma / Data solicitării de reparație / Datum zahtevka za popravilo / Datum prijave za popravak / Дата на заявката за ремонт / Дата подання заявки на ремонт / Datum der Reparaturmeldung / Date de la demande de réparation	Data wykonania naprawy / Date of repair / Datum provedení opravy / Dátum opravy / Remonto data / Remonts veikšanas datums / Javítás dátuma / Data reparației / Datum popravila / Datum popravka / Дата на ремонта / Дата виконання ремонту / Datum der Reparatur / Date de réparation	Zakres naprawy, opis czynności naprawczych / Scope of repair, description of repair activities / Rozsah oprav, popis opravárenských činností / Rozsah opráv, popis opravárenských činností / Remonto apimtis, remonto darbų aprašymas / Remontu apjoms, remonta darbu apraksts / A javítás hatálya, a javítási tevékenységek leírása / Domeniul de aplicare al reparației, descrierea activităților de reparație / Obseg popravila, opis popravljalnih dejavnosti / Opseg popravka, opis aktivnosti popravka / Обхват на ремонта, описание на ремонтните дейности / Обсяг ремонту, опис ремонтних робіт / Umfang der Reparatur, Beschreibung der Reparaturmaßnahmen / Étendue de la réparation, description des opérations de réparation	Podpis wykonującego naprawę / Signature of the repairer / Podpis osoby provádějící opravu / Podpis opravára / Remonto meistro parašas / Remontu veikušā paraksts / A javító aláírása / Semnătura reparatorului / Podpis serviserja / Potpis osobe koja vrši popravak / Подпис на ремонтника / Підпис особи, яка виконує ремонт / Unterschrift des Reparaturdurchführenden / Signature de la personne effectuant la réparation