● DED8865 ○ DED8866

Instrukcja ważna dla urządzeń wyprodukowanych po: / Operating instructions valid for devices manufactured after: / Návod k obsluze platný pro zařízení vyrobená po: / Návod na obsluhu platný pre zariadenia vyrobené po: / Naudojimo instrukcijos galioja prietaisams, pagamintiems po: / Lietošanas instrukcija, kas attiecas uz ierīcēm, kas ražotas pēc: / A használati utasítás az alábbi dátum után gyártott készülékekre érvényes: / Instrucțiuni de utilizare valabile pentru dispozitivele fabricate după: / Navodila za uporabo veljajo za naprave, proizvedene po: / Korisnički priručnik vrijedi za uređaje proizvedene nakon: / Инструкции за експлоатация, валидни за устройства, произведени след: / Інструкція з експлуатації, важлива для пристроїв, виготовлених після: / Bedienungsanleitung gültig für Geräte, die nach dem folgenden Datum hergestellt wurden: / Mode d'emploi valable pour les appareils fabriqués après: **01.08.2024**

PL **Pompa ogrodowa**
Instrukcja obsługi z kartą gwarancyjną

EN **Garden pump**
User manual with warranty card

CZ **Zahradní čerpadlo**
Návod k obsluze se záručním listem

SK **Záhradné čerpadlo**
Užívateľská príručka so záručným listom

LT **Sodo pompa**
Naudojimo instrukcija su Garantiniu lapu

LV **Dārza sūknis**
Lietošanas instrukcija ar garantijas talonu

HU **Kerti szivattyú**
Használati Utasítás Garanciajeggyel

RO **Pompă de gradină**
Instrucțiuni de utilizare și certificat de garanție

SI **Vrtna črpalka**
Navodila za uporabo z garancijskim listom

HR **Vrtna pumpa**
Upute za uporabu s jamstvenim listom

BG **Градинска помпа**
Инструкции за експлоатация с гаранционна карта

UA **Садовий насос**
Інструкція з експлуатації з гарантійним талоном

DE **Gartenpumpe**
Bedienungsanleitung mit Garantiekarte

FR **Pompe de jardin**
Mode d'emploi avec carte de garantie



PL Wszelkie prawa zastrzeżone. Niniejsze opracowanie jest chronione prawem autorskim. Kopiowanie lub rozpowszechnianie Instrukji Obsługi we fragmentach albo w całości bez zgody Dedra-Exim zabronione Dedra-Exim zastrzega sobie prawo do wprowadzania zmian konstrukcyjno-technicznych oraz kompletacyjnych bez uprzedniego powiadamiania. Zmiany te nie mogą stanowić podstawy do reklamowania produktu. Instrukcja obsługi dostępna na stronie www.dedra.pl

EN All rights reserved. This document is protected by copyright. Copying or distributing the User Manual in whole or in part without the consent of Dedra-Exim is prohibited. Dedra-Exim reserves the right to make design, technical and assembly changes without prior notice. These changes cannot be used as grounds for product complaints. The user manual is available at www.dedra.pl

CZ Všechna práva vyhrazena. Toto zpracování je chráněno autorským právem. Kopírování nebo šíření Návodu k obsluze v částech nebo vcelku bez souhlasu společnosti Dedra-Exim je zakázáno. Dedra-Exim si vyhrazuje právo zavádět konstrukční a technické a komplementační změny bez dřívějšího oznámení. Tyto změny nemohou být základem pro reklamování výrobku. Návod k obsluze dostupný na stránkách www.dedra.pl

SK Všetky práva vyhradené. Tieto materiály sú chránené autorskými právami. Kopírovanie prípadne šírenie častí, prípadne celého návodu na obsluhu je bez súhlasu spoločnosti Dedra-Exim zakázané. Dedra-Exim si vyhradzuje právo na vykonávanie konštrukčno-technických zmien, a zmien doplnkového príslušenstva, bez predchádzajúceho upozornenia. Tieto zmeny nemôžu byť dôvodom na reklamáciu výrobku. Užívateľská príručka je dostupná na webovej stránke www.dedra.pl

LT Visos teisės saugomos. Šis kūrinys yra saugomas autorinių teisių įstatymų. Eksploatavimo instrukcijos arba jos fragmentų kopijavimas ir platinimas be „Dedra-Exim“ sutikimo draudžiamas. „Dedra-Exim“ pasilieka sau teisę įvesti konstrukcijos, techninius arba komplektacijos pokyčius be išankstinio įspėjimo. Šie pokyčiai negali būti skundo dėl produkto pagrindu. Naudojimo instrukcija yra prieinama svetainėje: www.dedra.pl

LV Visas tiesības pasargātas. Šis izdevums ir sargāts ar autortiesību. Lietošanas Instrukcijas kopēšana vai izplatīšana pilnīgi vai fragmentos bez Dedra-Exim firmas piekrišanas ir aizliegta. Firma Dedra-Exim atstāj sev tiesību veikt konstrukcijas-tehnikas izmaiņu, kā arī komplektācijas izmaiņu bez iepriekšēja paziņojuma. Šīs izmaiņas nevar būt par pamatu produkta reklamēšanai. Lietošanas instrukcija pieejama mājaslapā www.dedra.pl

HU Minden jog fenntartva. A jelen kiadvány szerzői jogokkal védve. A Használati Utasítás másolása vagy terjesztése egészében vagy részleteiben a Dedra-Exim írásos engedélye nélkül tilos A Dedra-Exim fenntartja magának a szerkezeti-műszaki, valamint komplettálási változtatások előzetes bejelentés nélküli bevezetésének jogát. Ezek a változások nem szolgálhatnak alapjául a termék reklamációjának. A használati utasítás a weboldalon elérhető www.dedra.pl.

RO Toate drepturile rezervate. Această redactare este protejată prin legea dreptului de autor. Este interzisă copierea, reproducerea în orice fel sau multiplicarea și distribuirea parțială sau în totalitate a Manualului de utilizare fără permisiunea firmei Dedra-Exim Firma Dedra-Exim își rezervă dreptul de a face modificări tehnice și constructive sau de completare a dispozitivului fără o notificare prealabilă. Aceste modificări nu pot constitui temei pentru reclamarea produsului. Instrucțiunea de deservire accesibilă pe pagina www.dedra.pl

SI Vse pravice pridržane. Ta navodila so zaščitena na podlagi predpisov o avtorskih pravicah. Prepovedano je kopiranje ali razširjanje teh navodil za uporabo po delih ali v celoti brez soglasja Dedra-Exim. Dedra-Exim si pridržuje pravico do uvajanja konstrukcijsko-tehničnih in kompletacijskih sprememb brez predhodnega obvestila. Te spremembe ne morejo biti podlaga za prijavo reklamacije. Navodila za uporabo so na voljo na strani www.dedra.pl

HR Sva prava su rezervirana. Ovo djelo je zaštićeno autorskim pravom. Zabranjeno je kopiranje ili distribucija Uputa za uporabu u dijelovima ili u cijelosti bez pristanka Dedra-Exima Dedra-Exim zadržava pravo uvođenja promjena konstrukcijskih, tehničkih i završnih bez prethodne obavijesti. Ove promjene ne mogu predstavljati osnovu za reklamiranje proizvoda. Upute za uporabu dostupne su na web stranici www.dedra.pl

BG Всички права са запазени. Това проучване е защитено с авторски права. Копирането или разпространението на ръководството за потребителя на части или изцяло без разрешението на Dedra-Exim е забранено Dedra-Exim си запазва правото да прави промени в дизайна, техниката и окомплектовката без предварително уведомление. Тези промени не могат да бъдат основание за рекламиране на продукта. Ръководството за потребителя е достъпно на адрес www.dedra.pl

UA Всі права захищені. Ця робота захищена авторським правом. Копіювання або розповсюдження Посібника користувача повністю або частково без дозволу Dedra-Exim заборонено Dedra-Exim залишає за собою право вносити зміни в конструкцію, технічні характеристики та комплектацію без попереднього повідомлення. Ці зміни не можуть бути підставою для реклами продукту. Посібник користувача доступний на сайті www.dedra.pl

DE Alle Rechte vorbehalten. Diese Dokumentation ist urheberrechtlich geschützt. Das Kopieren oder Verbreiten der Bedienungsanleitung in Auszügen oder vollständig ohne Zustimmung von Dedra-Exim ist verboten. Dedra-Exim behält sich das Recht vor, ohne vorherige Ankündigung konstruktive, technische und ergänzende Änderungen vorzunehmen. Diese Änderungen können nicht als Grundlage für Reklamationen des Produkts dienen. Die Bedienungsanleitung ist auf der Website www.dedra.pl verfügbar

FR Tous droits réservés. Le présent document est protégé par le droit d'auteur. La copie ou la diffusion du mode d'emploi, en tout ou en partie, sans l'accord de Dedra-Exim est interdite. Dedra-Exim se réserve le droit d'apporter des modifications techniques et de conception sans préavis. Ces modifications ne peuvent constituer un motif de réclamation concernant le produit. Le mode d'emploi est disponible sur le site www.dedra.pl

Kontakt
Contact/ Kontakt/ Kontakt/ Kontaktai/ Kontakts/ Elérhetőség/ Contact/ Pišite na/ Kontakt/ Свържете се с/ Контакти/ Kontakt/ Contact:
Dedra Exim Sp. z o.o., ul. 3 Maja 8, 05-800 Pruszków, Tel. +48 22 73 83 777 wew. 129, 170, fax +48 22 73 83 779
info@dedra.pl www.dedra.pl

22 PAP

1. Zdjęcia i rysunki



A

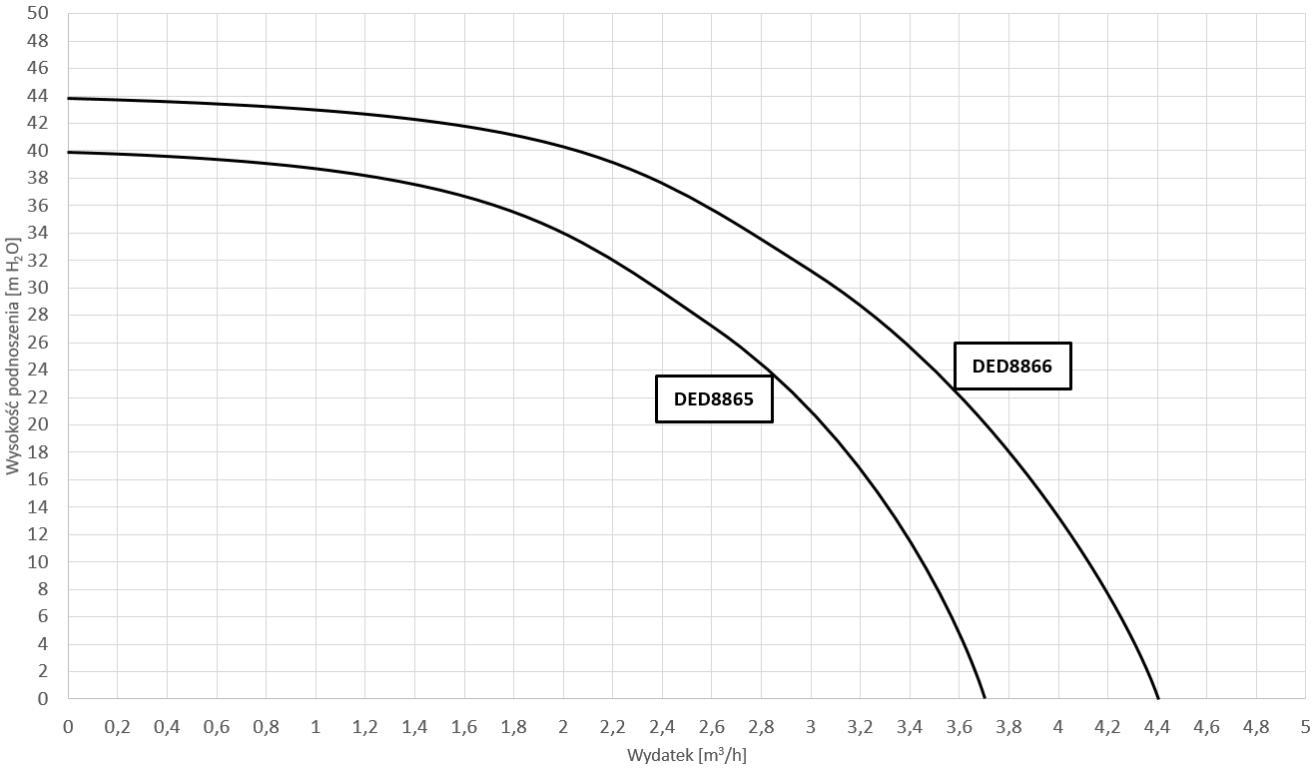

B

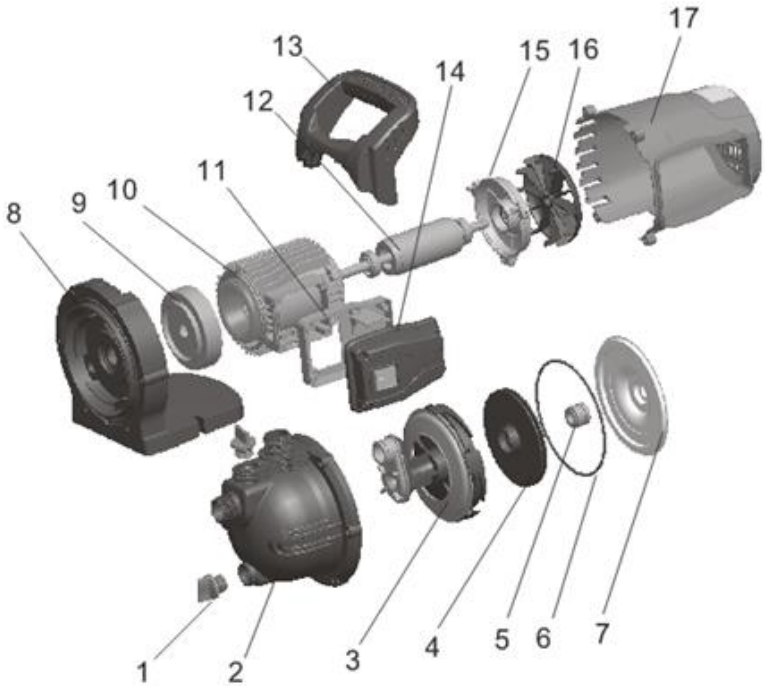

C

Opis piktogramów / Description of pictograms / Popis piktogramů / Popis piktogramov / Piktogramų aprašymas / Piktogrammu apraksts / A piktogramok leírása / Descrierea pictogramelor / Opis piktogramov / Opis piktograma / Описание на пиктограмите / Опис піктограм / Beschreibung der Piktogramme / Description des pictogrammes

	Nakaz: przeczytaj instrukcję obsługi / Mandatory: read the user manual / Povinné: přečtěte si návod k použití / Povinné: prečítajte si používateľskú príručku / Privaloma: perskaityti vartotojo vadovą / Obligāts: izlasiet lietošanas instrukciju / Kötelező: olvassa el a felhasználói kézikönyvet / Obligatoriu: citiți manualul de utilizare / Obvezno: preberite navodila za uporabo / Obavezno: pročitajte upute za uporabu / Задължително: прочетете ръководството за употреба / Обов'язково: прочитайте інструкцію з експлуатації / Obligatorisch: Lesen Sie die Bedienungsanleitung / Obligatoire: lire le mode d'emploi
LWA 83 dB	**Informacja: poziom mocy akustycznej** / Information: sound power level / Informace: hladina hluku / Informácie: hladina hluku / Informacija: triukšmo lygis / Informācija: trokšņa līmenis / Információ: zajszint / Informații: nivelul zgomotului / Informacije: raven zvočne moči / Informacije: razina zvučne snage / Информация: ниво на звукова мощност / Інформація: рівень акустичної потужності / Information: Schallleistungspegel / Information : niveau de puissance acoustique
	Chronić przed zamarzaniem / Protect from freezing / Chraňte před zamrznutím / Chráňte pred zamrznutím / Saugokite nuo užšalimo / Sargāt no sasalšanas / Óvja a fagyástól / Protejați împotriva înghețului / Zaščita pred zmrzovanjem / Zaštititi od smrzavanja / Защита от замръзване / Захист від замерзання / Vor Frost schützen / Protéger contre le gel

PL Spis treści

1. Zdjęcia i rysunki
2. Opis urządzenia
3. Przeznaczenie urządzenia
4. Ograniczenie użycia
5. Dane techniczne
6. Przygotowanie do pracy
7. Podłączenie do sieci
8. Włączanie urządzenia
9. Użytkowanie urządzenia
10. Bieżące czynności obsługowe
11. Części zamienne i akcesoria
12. Samodzielne usuwanie usterek
13. Kompletacja urządzenia
14. Informacja dla użytkowników o pozbywaniu się urządzeń elektrycznych i elektronicznych
15. Wykaz części do rysunku złożeniowego
16. Karta gwarancyjna

Deklaracja zgodności WE jest dołączona do urządzenia jako oddzielny dokument. W przypadku braku deklaracji zgodności WE należy skontaktować się z producentem.
Ogólne przepisy bezpieczeństwa zostały dołączone do instrukcji jako oddzielna broszura.

OSTRZEŻENIE. Przeczytać wszystkie ostrzeżenia oznaczone symbolem i wszystkie instrukcje.

Nieprzestrzeganie podanych niżej ostrzeżeń i wskazówek dotyczących bezpieczeństwa może być przyczyną porażenia prądem elektrycznym, pożaru lub poważnych obrażeń.

Zachować wszystkie ostrzeżenia i instrukcje do przyszłego użytku.

2. Opis urządzenia

Rys. A: 1. Wlot wody, 2. Wylot wody, 3. Korek otworu zalewania, 4. Korek spustowy, 5. Włącznik

3. Przeznaczenie urządzenia

Urządzenie jest pompą wirową, przeznaczoną do podnoszenia ciśnienia czystej wody w instalacjach hydraulicznych. Pompa może być stosowana do przepompowywania wody, do nawadniania, podlewania itp.
Dopuszcza się wykorzystanie urządzenia w pracach remontowo-budowlanych, warsztatach naprawczych, w pracach amatorskich przy równoczesnym przestrzeganiu warunków użytkowania i dopuszczalnych warunków pracy, zawartych w instrukcji obsługi.

4. Ograniczenia użycia

Urządzenie może być użytkowane tylko zgodnie zamieszczonymi poniżej „Dopuszczalnymi warunkami pracy".

UWAGA Pompa nie może być stosowana do tłoczenia innych mediów niż czysta woda. Nie wolno stosować pompy do instalacji wody pitnej.

Samowolne zmiany w budowie mechanicznej i elektrycznej, wszelkie modyfikacje, czynności obsługowe nieopisane w instrukcji obsługi będą traktowane jako bezprawne i powodują natychmiastową utratę praw gwarancyjnych, a deklaracja zgodności traci ważność.
Użytkowanie niezgodne z przeznaczeniem, bądź niezgodnie z instrukcją obsługi spowoduje natychmiastową utratę praw gwarancyjnych.

Dopuszczalne warunki pracy
Stosować tylko do czystej wody o temperaturze maksymalnie 35˚C. Chronić przed zamarzaniem.

5. Dane techniczne

Model	DED8865	DED8866
Napięcie znamionowe [V / Hz]	230 / 50	230 / 50
Moc znamionowa [W]	800	1000
Maksymalna wysokość podnoszenia [m H_2O]	40	44
Maksymalny wydatek [l/h]	3700	4400
Stopień ochrony	IPX4	IPX4
Klasa ochronności przeciwporażeniowej	I	I
Maksymalna temperatura tłoczonej cieczy [˚C]	35	35
Przyłącze króćca tłocznego ['‘]	1	1
Deklarowany poziom Lwa [dB(A)]	83	79

6. Przygotowanie do pracy

⚠ UWAGA Wszystkie czynności przygotowawcze przeprowadzać przy urządzeniu odłączonym od źródła zasilania.

Umieszczenie pompy zaplanować w taki sposób, aby znajdowała się ona możliwie najbliżej dolnego zbiornika (w poziomie) i możliwie najbliżej lustra wody w dolnym zbiorniku (w pionie).

⚠ UWAGA Niedopuszczalne jest instalowanie pompy, jeśli geometryczna wysokość ssania (odległość między osią pompy a lustrem wody w dolnym zbiorniku) przekracza 7 m. Maksymalna wysokość ssania pompy (wyrażona w metrach słupa wody) może wynosić więcej (patrz: dane techniczne), ale należy zachować naddatek na opory przepływu.

Jeżeli planowane jest pozostawienie pompy na stałe, pod pompą należy zaprojektować fundament lub inny rodzaj stabilnej podstawy, do której pompę będzie można przymocować. Jeżeli miejsce stałego montażu pompy znajduje się na zewnątrz, należy zastosować zadaszenie lub inny rodzaj przykrycia, chroniący urządzenie przed opadami atmosferycznymi. Układ pompowy powinien być wyposażony w zawór zwrotny i filtr wody (brak w kompletacji).

Pompa w układzie

Króćce pompy są zakończone gwintami calowymi wewnętrznymi o wymiarze 1''. Pompę łączyć z układem przewodów zgodnie ze sztuką, pamiętając o uszczelnieniu połączeń i próbie ciśnieniowej przed pierwszym użyciem.

Strona ssawna układu

⚠ UWAGA Po stronie ssawnej układu pompowego musi się znaleźć zawór zwrotny, najlepiej umieszczony na końcu przewodu ssawnego (pod lustrem wody w dolnym zbiorniku). Jeśli woda w dolnym zbiorniku jest zanieczyszczona, konieczne jest stosowanie filtrów wstępnych na końcu przewodu ssawnego.

W celu zabezpieczenia układu pompowego przed zapowietrzeniem, końcówka strony ssawnej wraz z zaworem zwrotnym i filtrem wstępnym powinna się znajdować odpowiednio niżej, niż lustro wody w dolnym zbiorniku (odległość ta zależy od kształtu zbiornika i szybkości opadania lustra wody podczas wypompowywania, należy zaplanować ją z odpowiednim naddatkiem). W celu zabezpieczenia pompy i układu przed uszkodzeniem mechanicznym i gromadzeniem się zanieczyszczeń w armaturze, po stronie ssawnej zalecane jest stosowanie dodatkowego filtra wody (dokładniejszy niż filtr wstępny, o odpowiednio dobranym oczku). Po stronie ssawnej należy unikać stosowania armatury i elementów, które mogą doprowadzić do wzrostu oporów przepływu. Dotyczy to elementów takich jak: redukcja średnic, kryzy dławiące, częściowo przymknięte zawory odcinające, węże elastyczne bez wzmocnienia pancerzem itp. Nadmierne dławienie przepływu po stronie ssawnej pompy powoduje kawitację na wirniku i zniszczenie pompy!

Zalewanie układu

Po zamontowaniu całego układu pompowego pompę należy zalać. Odkręcić korek króćca zalewowego (Rys. A, 3) i ostrożnie wlewać wodę. Do zalania układu wymagane są 2 litry (pojemność głowicy) z naddatkiem na pojemność przewodów po stronie ssawnej. Po zalaniu zamknąć szczelnie króciec zalewowy korkiem.
Urządzenie jest gotowe do pracy.

7. Podłączenie do sieci

Przed podłączeniem urządzenia do źródła prądu należy upewnić się, czy napięcie zasilania odpowiada wartości podanej na tabliczce znamionowej.
Instalacja zasilająca powinna być wykonana zgodnie z zasadniczymi wymaganiami dotyczącymi instalacji elektrycznych i spełniać wymogi bezpieczeństwa użytkowania. Parametry minimalnego przekroju przewodu zasilającego 1,5 mm^2 oraz nominalnej wartości bezpiecznika typu C 16 A. Instalacja winna być wykonana przez uprawnionego elektryka. W przypadku korzystania z przedłużaczy należy zwrócić uwagę by przekrój żyły nie był mniejszy od wymaganego (patrz tabela). Przewód elektryczny ułożyć tak, aby w czasie pracy nie był narażony na przecięcie. Nie używać uszkodzonych przedłużaczy. Okresowo sprawdzać stan techniczny przewodu zasilającego. Nie ciągnąć za przewód zasilający.

8. Włączanie urządzenia

⚠ UWAGA Przed uruchomieniem urządzenia bezwzględnie wykonać czynności opisane w rozdziale „Przygotowanie do pracy”.

Wcisnąć przycisk włącznika (Rys. A, 5).

9. Użytkowanie urządzenia

Pompa jest urządzeniem bezobsługowym. Regulację przepływu (kierunek przepływu, ciśnienie, rozbiór) realizuje się za pomocą armatury po stronie tłocznej układu pompowego. Stosowanie ograniczeń przepływu, regulacji i dławienia po stronie ssawnej układu pompowego jest niedopuszczalne.
Rzeczywisty wydatek pompy będzie zależał od oporów przepływu w całym układzie. W celu dokładnego określenia przepływu należy oszacować lub wyznaczyć charakterystykę przewodów w układzie i nanieść ją na charakterystykę pompy. W miejscu przecięcia się charakterystyk znajdzie się punkt współpracy pompy z układem, który określi rzeczywiste wartości wydatku i strat ciśnienia w układzie. Charakterystyka pompy – patrz rysunek B. Charakterystyki przewodów, armatury itd. – dostępne u producentów w/w. W razie wątpliwości skonsultować się z osobą posiadającą odpowiednią wiedzę w temacie lub zlecić obliczenia hydrauliczne układu specjaliście.
Wyłączenie pompy odbywa się poprzez przestawienie włącznika w pozycję „0”.

10. Bieżące czynności obsługowe

⚠ UWAGA Wszystkie czynności obsługowe przeprowadzać przy urządzeniu odłączonym od źródła zasilania.

Pompa jest urządzeniem bezobsługowym. W przypadku, gdy pompa jest zamontowana na zewnątrz i zachodzi potrzeba jej demontażu i przeniesienia w celu ochrony przed zamarzaniem, należy spuścić wodę z układu przez króciec spustowy (Rys. A, 4). Odkręcić korek króćca spustowego, otworzyć zawory po stronie tłocznej układu (w celu napowietrzenia układu i łatwiejszego spuszczania wody). Następnie zdemontować pompę, dokładnie osuszyć i przenieść w miejsce przechowywania.

11. Części zamienne i akcesoria

W celu zakupu części zamiennych i akcesoriów należy skontaktować się z Serwisem Dedra Exim. Dane kontaktowe znajdują się na 1. stronie instrukcji.
Przy zamawianiu części zamiennych prosimy podać numer partii umieszczony na tabliczce znamionowej oraz numer części z rysunku złożeniowego.
W okresie gwarancyjnym naprawy dokonywane są na zasadach podanych w karcie gwarancyjnej. Reklamowany produkt prosimy przekazać do naprawy w miejscu zakupu (sprzedawca zobowiązany jest przyjąć reklamowany produkt), przesłać do serwisu centralnego Dedra Exim lub przesłać do serwisu najbliższego względem miejsca zamieszkania (lista serwisów na stronie www.dedra.pl). Prosimy uprzejmie dołączyć wypełnioną kartę gwarancyjną. Po okresie gwarancyjnym naprawy wykonuje serwis centralny. Uszkodzony produkt należy przesłać do serwisu (koszty wysyłki pokrywa użytkownik).

12. Samodzielne usuwanie usterek

⚠ UWAGA Przed przystąpieniem do samodzielnego usuwania usterek odłączyć urządzenie od zasilania.

Problem	Przyczyna	Rozwiązanie
Urządzenie nie działa	Przewód zasilający jest źle podłączony lub uszkodzony.	Wcisnąć głębiej wtyczkę do gniazdka, sprawdzić przewód zasilający. W przypadku stwierdzenia uszkodzenia przewodu zasilającego przekazać urządzenie do serwisu.
	W gniazdku nie ma napięcia.	Sprawdzić napięcie w gniazdku. Sprawdzić, czy nie zadziałał bezpiecznik.
	Uszkodzony włącznik pływakowy.	Konieczna wymiana włącznika na nowy – przekazać urządzenie do serwisu.
	Zadziałało zabezpieczenie termiczne.	Wcisnąć przycisk na skrzynce zabezpieczenia termicznego.
Silnik pracuje, ale pompa nie tłoczy wody	Zamknięte zawory po stronie tłocznej	Otworzyć zawory
	Zagięty wąż elastyczny w układzie lub	Rozłączyć układ, wymienić wąż elastyczny na przewód o

	zablokowany przepływ	odpowiedniej wytrzymałości, usunąć niedrożność
	Zatkane filtry wody	Oczyścić filtry, udrożnić przepływ
	Zapowietrzenie pompy	Sprawdzić szczelność układu, sprawdzić czy zawór zwrotny działa prawidłowo, w razie potrzeby wymienić wadliwe elementy, zalać ponownie układ
	Uszkodzony wirnik pompy	Przekazać urządzenie do serwisu

13. Kompletacja urządzenia

1. Pompa ogrodowa – 1 szt,

14. Informacja dla użytkowników o pozbywaniu się urządzeń elektrycznych i elektronicznych (dotyczy gospodarstw domowych)



Przedstawiony symbol umieszczony na produktach lub dołączonej do nich dokumentacji informuje, że niesprawnych urządzeń elektrycznych lub elektronicznych nie można wyrzucać razem z odpadami bytowymi. Prawidłowe postępowanie w razie konieczności utylizacji, powtórnego użycia lub odzysku podzespołów polega na przekazaniu urządzenia do wyspecjalizowanego punktu zbiórki, gdzie będzie przyjęte bezpłatnie. Informacji o lokalizacji miejsc zbiórki zużytego sprzętu udzielają władze lokalne np. na swoich stronach internetowych.

Prawidłowa utylizacja urządzenia umożliwia zachowanie cennych zasobów i uniknięcie negatywnego wpływu na zdrowie i środowisko, wynikające z możliwości obecności w sprzęcie niebezpiecznych: substancji, mieszanin oraz części składowych.

Nieprawidłowa utylizacja odpadów zagrożona jest karami przewidzianymi w odpowiednich przepisach lokalnych.

Użytkownicy w krajach Unii Europejskiej: W razie konieczności pozbycia się urządzeń elektrycznych lub elektronicznych, prosimy skontaktować się z najbliższym punktem sprzedaży lub z dostawcą, którzy udzielą dodatkowych informacji.

Pozbywanie się odpadów w krajach poza Unią Europejską: Taki symbol dotyczy tylko krajów Unii Europejskiej. W razie potrzeby pozbycia się niniejszego produktu prosimy skontaktować się z lokalnymi władzami lub ze sprzedawcą celem uzyskania informacji o prawidłowym sposobie postępowania.

15. Wykaz części do rysunku złożeniowego (dotyczy obu modeli)

LP	Nazwa części	LP	Nazwa części
1	Wtyczka	10	Stojan
2	Obudowa pompy	11	Osłona włącznika
3	Dyfuzor	12	Wirnik
4	Turbina	13	Uchwyt
5	Uszczelniacz	14	Przycisk przełącznika
6	Oring	15	Osłona tylna
7	Osłona	16	Wiatrak
8	Wspornik	17	Mocowanie silnika
9	Osłona przednia		

Karta gwarancyjna

na

Pompa ogrodowa

Nr katalogowy: ……. nr partii: .....

(zwane dalej Produktem)

Data zakupu Produktu: .....

Pieczęć sprzedawcy

Data i podpis sprzedawcy: .....

Oświadczenie Użytkownika:

Potwierdzam, że zostałem poinformowany o warunkach gwarancji oraz skutkach nieprzestrzegania wytycznych zawartych w Instrukcji obsługi i karcie gwarancyjnej. Warunki niniejszej gwarancji są mi znane, co potwierdzam własnoręcznym podpisem:

....

Data i miejsce Podpis Użytkownika

I. Odpowiedzialność za Produkt

1. Gwarant – Dedra Exim Sp. z o.o. z siedzibą w Pruszkowie, adres: ul. 3 Maja 8, 05-800 Pruszków, KRS 0000062517, Sąd Rejonowy dla m.st. Warszawy w Warszawie, XIV Wydział Gospodarczy Krajowego Rejestru Sądowego, NIP 527-020-49-33, kapitał zakładowy: 100 980.00 zł.
2. Na warunkach określonych w niniejszej karcie gwarancyjnej Gwarant udziela gwarancji na Produkt, pochodzący z dystrybucji Gwaranta.
3. Odpowiedzialność z tytułu gwarancji obejmuje tylko wady powstałe z przyczyn tkwiących w Produkcie w momencie jego wydania Użytkownikowi.
4. Z tytułu gwarancji Użytkownik, uzyskuje prawo do bezpłatnej naprawy Produktu, o ile wada ujawniła się w okresie gwarancji. Sposób naprawy Produktu (metoda wykonania naprawy) zależy od decyzji Gwaranta. W przypadku stwierdzenia przez Gwaranta braku możliwości naprawy Gwarant zastrzega sobie prawo wymiany wadliwego elementu albo całego Produktu na wolny od wad, obniżenia ceny Produktu lub odstąpienia od umowy.
5. W stosunku do Użytkownika, który nie jest konsumentem w rozumieniu ustawy z dnia 23 kwietnia 1964r. Kodeks cywilny, odpowiedzialność odszkodowawcza Gwaranta za szkody wynikające z niniejszej gwarancji i/lub w związku z jej zawarciem i wykonywaniem, bez względu na tytuł prawny, jest ograniczona maksymalnie do wysokości wartości wadliwego Produktu.

II. Okres gwarancji

Elementy Produktu	Czas trwania ochrony gwarancyjnej
DED8865/DED8866	24 miesiące, licząc od daty zakupu Produktu uwidocznionej w niniejszej karcie gwarancyjnej

III. Warunki skorzystania z gwarancji

1. Przedstawienie przez Użytkownika wypełnionej karty gwarancyjnej Produktu oraz uprawdopodobnienie przez Użytkownika okoliczności zakupu Produktu, np. poprzez przedstawienie paragonu, faktury, itd. W celu sprawnego przeprowadzenia reklamacji zaleca się aby Użytkownik przekazał wraz z Produktem do reklamacji wszystkie elementy określone w „Kompletacji urządzenia" zawartej w Instrukcji obsługi.
2. Stosowanie się przez Użytkownika do zaleceń zawartych w Instrukcji obsługi i karcie gwarancyjnej.
3. Gwarancja obejmuje tylko obszar Rzeczypospolitej Polskiej i UE.
4. Gwarancja nie obejmuje wad Produktu powstałych w szczególności na skutek:

a. Nieprzestrzegania przez Użytkownika warunków określonych w Instrukcji obsługi, w szczególności w zakresie prawidłowej eksploatacji, konserwacji i czyszczenia;

b. Zastosowania przez Użytkownika środków czyszczących lub konserwujących niezgodnych z Instrukcją obsługi;

c. Nieodpowiedniego przechowywania i transportu Produktu przez Użytkownika;

d. Samowolnych zmian i/lub przeróbek Produktu przez Użytkownika, które nie były uzgadniane z Gwarantem;

e. Zastosowania przez Użytkownika w Produkcie materiałów eksploatacyjnych niezgodnych z Instrukcją obsługi.

5. Użytkownik, który nie jest konsumentem w rozumieniu ustawy z dnia 23 kwietnia 1964r. Kodeks cywilny, traci gwarancję na Produkt, w którym:
- numery seryjne, oznaczenia dat i tabliczki znamionowe zostały usunięte, zmienione lub uszkodzone przez Użytkownika;
- plomby zostały uszkodzone przez Użytkownika lub noszą ślady manipulacji Użytkownika.

6. Uwaga! Czynności związane z codzienną obsługą Produktu, wynikające m.in. z Instrukcji obsługi Użytkownik wykonuje we własnym zakresie i na swój koszt.

IV. Procedura reklamacyjna

1. W przypadku stwierdzenia nieprawidłowej pracy Produktu, przed dokonaniem zgłoszenia reklamacyjnego należy upewnić się czy wszystkie czynności określone w szczególności w Instrukcji obsługi zostały wykonane w sposób prawidłowy.
2. Zgłoszenie reklamacji zaleca się dokonać niezwłocznie, najlepiej w terminie 7 dni od daty zauważenia wady Produktu. Użytkownik, który nie jest konsumentem w rozumieniu ustawy z dnia 23 kwietnia 1964r. Kodeks cywilny traci uprawienia wynikające z niniejszej gwarancji w przypadku niezgłoszenia reklamacji w terminie 7 dni.
3. Zgłoszenie reklamacji można dokonać m.in. w punkcie zakupu Produktu, w serwisie gwarancyjnym lub pisemnie na adres: Dedra Exim Sp. z o.o., ul. 3 Maja 8, 05-800 Pruszków.
4. Użytkownik może złożyć reklamację przy wykorzystaniu formularza dostępnego na stronie internetowej www.dedra.pl. („Formularz zgłoszenia reklamacji z tytułu gwarancji").
5. Adresy serwisów gwarancyjnych dla poszczególnych krajów dostępne są na stronie www.dedra.pl. W przypadku braku serwisu gwarancyjnego

dla danego kraju zgłoszenia reklamacyjne z tytułu gwarancji zaleca się kierować na adres: Dedra Exim Sp. z o.o. ul. 3 Maja 8, 05-800 Pruszków (Polska).
6. Mając na uwadze bezpieczeństwo Użytkownika zakazuje się korzystania z wadliwego Produktu.
7. Uwaga! Korzystanie z wadliwego Produktu jest niebezpieczne dla zdrowia i życia Użytkownika.
8. Wykonanie obowiązków wynikających z gwarancji nastąpi w terminie 14 dni roboczych, licząc od dnia dostarczenia reklamowanego Produktu przez Użytkownika.
9. Przed dostarczeniem wadliwego Produktu do reklamacji zaleca się jego oczyszczenie. Reklamowany Produkt zaleca się dokładnie zabezpieczyć przed uszkodzeniami w transporcie (zaleca się dostarczyć reklamowany Produkt w oryginalnym opakowaniu).
10. Okres gwarancji ulega przedłużeniu o czas, w ciągu którego wskutek wady Produktu objętego gwarancją Użytkownik nie mógł z niego korzystać.
Gwarancja nie wyłącza, nie ogranicza, ani nie zawiesza uprawnień Użytkownika wynikających z przepisów o rękojmi za wady rzeczy sprzedanej.

Zgodnie z art. 13 ust. 1 i ust. 2 rozporządzenia Parlamentu Europejskiego i Rady (UE) 2016/679 z dnia 27 kwietnia 2016 r. w sprawie ochrony osób fizycznych w związku z przetwarzaniem danych osobowych i w sprawie swobodnego przepływu takich danych oraz uchylenia dyrektywy 95/46/WE (dalej: „RODO") informujemy

1. Administratorem Twoich danych osobowych podanych w formularzu jest DEDRA-EXIM sp. z o.o. z siedzibą w Pruszkowie , ul. 3 Maja 8, 05-800 Pruszków (dalej: „Administrator").
2. Twoje dane będą przetwarzane wyłącznie w celu przeprowadzenia procedury gwarancyjnej urządzenia zgodnie art. 6 ust. 1 lit. b ogólnego rozporządzenie o ochronie danych (dalej: „RODO") Podanie danych jest dobrowolne, ale konieczne do przeprowadzenia procedury gwarancyjnej.
3. Twoje dane będą przetwarzane przez okres rozpatrywania przeprowadzenia procedury gwarancyjnej oraz w celach archiwizacyjnych w razie konieczności obrony przed ewentualnymi roszczeniami wobec Administratora nie dłużej niż do momentu ich przedawnienia.
4. Twoje dane mogą być ujawniane wyłącznie podmiotom przetwarzającym dane na rzecz administratora na podstawie pisemnej umowy powierzenia przetwarzania danych osobowych świadczącym m.in. usługi serwisu technicznego, hostingu lub obsługi strony internetowej, obsługi IT, firmie kurierskiej. Dostawcy Administratora zobowiązani są do zapewnienia zabezpieczenia danych i spełnienia wymogów obowiązującego prawa związanego z ochroną danych osobowych i nie mogą wykorzystywać powierzonych danych osobowych do innych celów niż te, które są określone w umowie z Administratorem.
5. Twoje dane nie będą przetwarzane w sposób zautomatyzowany w tym również w formie profilowania oraz nie będą przekazywane do państwa trzeciego/organizacji międzynarodowej.
6. Posiadasz prawo dostępu do treści swoich danych oraz prawo ich sprostowania, usunięcia, ograniczenia przetwarzania, prawo do przenoszenia danych, prawo wniesienia sprzeciwu, w dowolnym momencie.
7. We wszelkich sprawach związanych z przetwarzaniem Twoich danych osobowych przez Administratora możesz skontaktować się pod adresem e-mail: daneosobowe@dedra.pl;
8. Masz prawo wniesienia skargi do wniesienia skargi do organu właściwego do spraw ochrony danych osobowych

EN Table of contents

1. Photographs and drawings
2. Description of the device
3. Purpose of the device
4. Restrictions on use
5. Technical data
6. Preparation for operation
7. Connection to the mains
8. Switching on the device
9. Using the device
10. Routine maintenance
11. Spare parts and accessories
12. Troubleshooting
13. Completing the device
14. Information for users on the disposal of electrical and electronic equipment
15. Warranty card

Translation of the original manual

The EC Declaration of Conformity is included with the device as a separate document. If the EC Declaration of Conformity is missing, please contact the manufacturer.
General safety regulations are included with the manual as a separate booklet.

WARNING. Read all warnings marked with the symbol and all instructions.

Failure to follow the warnings and safety instructions below may result in electric shock, fire or serious injury.

Keep all warnings and instructions for future reference.

2. Description of the appliance

Fig. A: 1. Water inlet, 2. Water outlet, 3. Filling hole cap, 4. Drain cap, 5. Switch

3. Intended use

The device is a centrifugal pump designed to increase the pressure of clean water in hydraulic systems. The pump can be used for pumping water, irrigation, watering, etc.
The device may be used in renovation and construction works, repair workshops, and amateur works, provided that the conditions of use and permissible operating conditions specified in the operating instructions are observed.

4. Restrictions on use

The device may only be used in accordance with the "Permissible operating conditions" listed below.

WARNING The pump must not be used to pump media other than clean water. The pump must not be used for drinking water installations.

Unauthorised changes to the mechanical and electrical design, any modifications, and maintenance activities not described in the operating instructions will be considered unlawful and will result in the immediate loss of warranty rights, and the declaration of conformity will become invalid.
Use contrary to the intended purpose or contrary to the operating instructions will result in the immediate loss of warranty rights.

Permissible operating conditions
Use only for clean water with a maximum temperature of 35˚C.
Protect from freezing.

5. Technical data

Model	DED8865	DED8866
Rated voltage [V / Hz]	230 / 50	230 / 50
Rated power [W]	800	1000
Maximum lifting height [m H_2 O]	40	44
Maximum flow rate [l/h]	3700	4400
Protection rating	IPX4	IPX4
Electrical shock protection class	I	I
Maximum temperature of pumped liquid [˚C]	35	35
Discharge connection ["]	1	1
Declared noise level [dB(A)]	83	79

6. Preparation for operation

WARNING All preparatory activities should be carried out with the device disconnected from the power supply.

Plan the pump location so that it is as close as possible to the lower tank (horizontally) and as close as possible to the water level in the lower tank (vertically).

⚠ WARNING **It is not permissible to install the pump if the geometric suction height (distance between the pump axis and the water level in the lower tank) exceeds 7 m. The maximum suction height of the pump (expressed in metres of water column) may be higher (see technical data), but an allowance must be made for flow resistance.**

If the pump is to be left in place permanently, a foundation or other type of stable base to which the pump can be attached should be designed under the pump. If the permanent installation site of the pump is outdoors, a roof or other type of cover should be used to protect the device from precipitation. The pump system should be equipped with a non-return valve and a water filter (not included).

Pump in the system

The pump connections are finished with 1" internal inch threads. Connect the pump to the pipe system in accordance with best practice, remembering to seal the connections and perform a pressure test before first use.

Suction side of the system

⚠ WARNING **A non-return valve must be installed on the suction side of the pump system, preferably at the end of the suction pipe (below the water level in the lower tank). If the water in the lower tank is contaminated, pre-filters must be used at the end of the suction pipe.**

In order to protect the pump system from air ingress, the end of the suction side with the non-return valve and pre-filter should be located below the water level in the lower tank (this distance depends on the shape of the tank and the rate at which the water level drops during pumping, and should be planned with an appropriate allowance). In order to protect the pump and the system against mechanical damage and the accumulation of impurities in the fittings, it is recommended to use an additional water filter on the suction side (more accurate than the pre-filter, with a suitably selected mesh size). On the suction side, avoid using fittings and components that may increase flow resistance. This applies to components such as: diameter reducers, throttle orifices, partially closed shut-off valves, flexible hoses without armour reinforcement, etc. Excessive flow restriction on the suction side of the pump causes cavitation on the impeller and damage to the pump!

Filling the system

After installing the entire pump system, the pump must be flooded. Unscrew the filler plug (Fig. A, 3) and carefully pour in water. To flood the system, 2 litres (head capacity) are required, plus the capacity of the suction side pipes. After filling, close the filling port tightly with the plug. The device is now ready for operation.

7. Connection to the mains

Before connecting the device to the power supply, make sure that the supply voltage corresponds to the value indicated on the rating plate.
The power supply installation should be carried out in accordance with the basic requirements for electrical installations and meet the safety requirements for use. The minimum cross-section of the power cable is 1.5 mm^2 and the nominal value of a type C 16 A fuse. The installation should be carried out by a qualified electrician. When using extension cords, make sure that the cross-section of the conductor is not less than the required value (see table). Lay the electrical cable so that it is not exposed to cutting during operation. Do not use damaged extension cords. Periodically check the technical condition of the power cord. Do not pull on the power cord.

8. Switching on the device

⚠ WARNING **Before starting the device, it is essential to perform the steps described in the "Preparation for operation" section.**

Press the switch button (Fig. A, 5).

9. Using the device

The pump is a maintenance-free device. Flow regulation (flow direction, pressure, distribution) is carried out using fittings on the discharge side of the pump system. The use of flow restrictions, regulation and throttling on the suction side of the pump system is not permitted.
The actual output of the pump will depend on the flow resistance throughout the system. In order to accurately determine the flow, the characteristics of the pipes in the system must be estimated or determined and plotted on the pump characteristics. The point of intersection of the characteristics will be the point of cooperation between the pump and the system, which will determine the actual values of the output and pressure losses in the system. Pump characteristics – see Figure B. Characteristics of pipes, fittings, etc. – available from the manufacturers of the above. If in doubt, consult a person with relevant knowledge on the subject or have the hydraulic calculations for the system performed by a specialist.

The pump is switched off by setting the switch to the "0" position.

10. Routine maintenance

⚠ WARNING **All maintenance activities should be carried out with the device disconnected from the power supply.**

The pump is a maintenance-free device. If the pump is installed outdoors and needs to be dismantled and moved to protect it from freezing, drain the water from the system through the drain pipe (Fig. A, 4). Unscrew the drain pipe cap, open the valves on the discharge side of the system (to vent the system and facilitate draining). Then remove the pump, dry it thoroughly and move it to the storage location.

11. Spare parts and accessories

To purchase spare parts and accessories, please contact Dedra Exim Service. Contact details can be found on page 1 of the manual.
When ordering spare parts, please provide the batch number on the nameplate and the part number from the assembly drawing.
During the warranty period, repairs are carried out in accordance with the terms and conditions specified in the warranty card. Please return the product subject to complaint for repair to the place of purchase (the seller is obliged to accept the product subject to complaint), send it to the Dedra Exim central service centre or send it to the service centre closest to your place of residence (list of service centres at www.dedra.pl). Please enclose the completed warranty card. After the warranty period, repairs are carried out by the central service centre. The damaged product should be sent to the service centre (shipping costs are covered by the user).

12. Independent troubleshooting

⚠ WARNING **Before attempting to repair faults yourself, disconnect the device from the power supply.**

Problem	Cause	Solution
The device does not work	The power cord is poorly connected or damaged.	Press the plug deeper into the socket, check the power cord. If the power cord is damaged, take the device to a service centre.
	There is no voltage in the socket.	Check the voltage in the socket. Check whether the fuse has blown.
	The float switch is damaged.	The switch must be replaced with a new one – take the device to a service centre.
	The thermal protection has tripped.	Press the button on the thermal protection box.
The motor is running, but the pump is not pumping water	Closed valves on the discharge side	Open the valves
	The flexible hose in the system is kinked or the flow is blocked	Disconnect the system, replace the flexible hose with a hose of sufficient strength, remove the blockage
	Clogged water filters	Clean the filters, clear the blockage
	Air in the pump	Check the system for leaks, check that the non-return valve is working properly, replace defective components if necessary, refill the system
	Damaged pump impeller	Send the device to a service centre

13. Completing the device

1. Garden pump – 1 piece,

14. Information for users on disposal of electrical and electronic equipment (applies to households)



The symbol shown on the products or accompanying documentation informs that faulty electrical or electronic equipment must not be disposed of with household waste. The correct course of action in the event of the need for disposal, reuse or recovery of components is to transfer the device to a specialized collection point, where it will be accepted free of charge. Information on the location of collection sites for used equipment is provided by local authorities, e.g. on their websites.
Proper disposal of the device allows you to conserve valuable resources and avoid negative health and environmental impacts resulting from the possibility of hazardous: substances, mixtures and components in the equipment.

Improper disposal of waste is subject to penalties under relevant local regulations.
Users in European Union countries: If you need to dispose of electrical or electronic equipment, please contact your nearest retailer or supplier, who will provide more information.
Disposal of waste in countries outside the European Union: This symbol applies only to countries within the European Union. If you need to dispose of this product, please contact your local authorities or your dealer for proper disposal.

Warranty card

Garden pump

Catalog no:…….. lot number: .....

(hereinafter referred to as the Product)

Product Purchase Date: .....

Dealer stamp

Date and signature of vendor: .....

User Statement:

I confirm that I have been informed of the terms of the warranty and the consequences of failure to comply with the guidelines contained in the Owner's Manual and the warranty card. The terms of this warranty are known to me, which I confirm with my signature:

....

Date and place Signature of the User

I. Product Liability

1. Guarantor - Dedra Exim Sp. z o.o. with its registered office in Pruszkow, address: ul. 3 Maja 8, 05-800 Pruszków, KRS 0000062517, District Court for the City of Warsaw in Warsaw, XIV Economic Department of the National Court Register, NIP 527-020-49-33, share capital: PLN 100,980.00.
2. Under the terms of this warranty card, the Guarantor guarantees the Product, originating from the Guarantor's distribution.
3. Liability under the warranty shall cover only defects arising from causes inherent in the Product at the time of its release to the User.
4. By virtue of the warranty, the User, obtains the right to repair the Product free of charge, if the defect became apparent during the warranty period. The method of repairing the Product (the method of performing the repair) is at the discretion of the Guarantor. If the Guarantor finds that repair is not possible, the Guarantor reserves the right to replace the defective element or the entire Product with a defect-free one, reduce the price of the Product or withdraw from the contract.
5. In relation to the User who is not a consumer within the meaning of the Act of April 23, 1964. Civil Code, the Guarantor's liability for damages resulting from this guarantee and/or in connection with its conclusion and execution, regardless of the legal title, is limited to a maximum of the value of the defective Product.

II. Warranty period

Product Elements	Duration of warranty protection
DED8865 / DED8866	24 months, starting from the date of purchase of the Product shown on this warranty card

III. Conditions for taking advantage of the guarantee

The User must present the completed warranty card for the Product and the User must substantiate the circumstances of the purchase of the Product, e.g. by presenting a receipt, invoice, etc. In order to carry out the claim efficiently, the User is advised to submit with the Product for claim all the elements specified in the "Completion of the device" included in the User's Manual.
2. compliance by the User with the recommendations contained in the User's Manual and the warranty card.
3. The warranty covers only the territory of the Republic of Poland and the EU.
4. The warranty does not cover Product defects arising in particular from:
a. Failure by the User to comply with the conditions set forth in the User's Manual, particularly with regard to proper operation, maintenance and cleaning;
b. Use of cleaning or maintenance products by the User that do not comply with the User's Manual;
c. Inadequate storage and transportation of the Product by the User;
d. Unauthorized changes and/or alterations to the Product by the User, which were not agreed upon with the Guarantor;
e. User's use of consumables in the Product that do not comply with the User's Manual.
5. A user who is not a consumer within the meaning of the Act of April 23, 1964. Civil Code, loses the warranty on the Product in which:
- serial numbers, date markings and nameplates have been removed, altered or damaged by the User;
- seals have been damaged by the User or bear signs of tampering by the User.
6. Note: Activities related to the daily operation of the Product, resulting, among other things, from the User's Manual, shall be performed by the User on his/her own and at his/her own expense.

IV. Complaint procedure

1. In the event that the Product is found not to be working properly, make sure that all the operations specified in particular in the User's Manual have been performed correctly before making a claim.
2. It is recommended to make a complaint immediately, preferably within 7 days from the date of noticing a defect in the Product. The User, who is not a consumer within the meaning of the Act of April 23, 1964. Civil Code, loses his/her rights under this warranty if he/she fails to report a complaint within 7 days.
3. Claims may be filed, among others, at the point of purchase of the Product, at the warranty service or in writing to the address: Dedra Exim Sp. z o.o., ul. 3 Maja 8, 05-800 Pruszków.
4. The user may file a complaint using the form available on the website www.dedra.pl. ("Warranty Claim Form").
5. Addresses of warranty services for specific countries are available at www.dedra.pl. If there is no warranty service for a particular country, warranty claims are recommended to be addressed to: Dedra Exim Sp. z o.o. ul. 3 Maja 8, 05-800 Pruszków (Poland).
6. With a view to the safety of the User, it is prohibited to use a defective Product.
7. Caution: using a defective Product is dangerous to the health and life of the User.
8. The fulfillment of the obligations under the warranty will be carried out within 14 working days from the date of delivery of the claimed Product by the User.
9. Before delivering the defective Product for complaint, it is recommended to clean it. The Product under complaint is recommended to be carefully protected against damage in transit (it is recommended to deliver the Product under complaint in its original packaging).
10. The warranty period shall be extended by the time during which, due to a defect in the Product covered by the warranty, the User could not use it.
The warranty does not exclude, limit or suspend the User's rights under the warranty provisions for defects of the sold thing.

Pursuant to Article 13 (1) and (2) of Regulation (EU) 2016/679 of the European Parliament and of the Council of April 27, 2016 on the protection of natural persons with regard to the processing of personal data and on the free movement of such data and repealing Directive 95/46/EC (hereinafter: "RODO"), we inform you of the following
1. The administrator of your personal data provided in the form is DEDRA-EXIM sp. z o.o. with its registered office in Pruszkow , 3 Maja Street 8, 05-800 Pruszkow (hereinafter: "Administrator").
2. Your data will be processed solely for the purpose of carrying out the warranty procedure for the device in accordance with Article 6(1)(b) of the General Data Protection Regulation (hereinafter: "GDPR") Provision of data is voluntary, but necessary to carry out the warranty procedure.
3. Your data will be processed for the period of consideration of the execution of the warranty procedure and for archiving purposes in case of the need to defend against possible claims against the Administrator no longer than until their statute of limitations.
4. Your data may be disclosed only to entities processing data on behalf of the Administrator on the basis of a written contract of entrustment of personal data processing providing, among others, technical service, hosting or website maintenance, IT support, courier company. The Administrator's suppliers are obliged to ensure data security and meet the requirements of the applicable law related to personal data protection and may not use the entrusted personal data for purposes other than those specified in the contract with the Administrator.
5. your data will not be processed by automated means including profiling and will not be transferred to a third country/international organization.
6. You have the right to access the content of your data and the right to rectify, erase, restrict processing, the right to data portability, the right to object, at any time.
7. For all matters related to the Administrator's processing of your personal data, you may contact at e-mail: daneosobowe@dedra.pl;
8. You have the right to lodge a complaint with the data protection authority;

CZ Obsah

1. Snímky a obrázky
2. Popis zařízení
3. Určení nástroje
4. Omezení použití
5. Technické údaje
6. Příprava k práci
7. Připojení k síti
8. Zapínání nástroje
9. Použití nástroje
10. Aktuální provozní práce
11. Náhradní díly a příslušenství
12. Samostatné odstranění závad
13. Výbava nástroje
14. Informace pro uživatele o zbavování se elektrických a elektronických zařízení
15. Záruční list

Překlad původních pokynů
ES prohlášení o shodě je přiloženo k přístroji jako samostatný dokument. Pokud ES prohlášení o shodě není k dispozici, obraťte se na výrobce.
Všeobecné bezpečnostní podmínky byly připojeny k návodu jako jednotlivá brožura.

⚠ VAROVÁNÍ. Přečtěte si všechna upozornění označená symbolem a všechny pokyny.

Nedodržení níže uvedených upozornění a bezpečnostních pokynů může vést k úrazu elektrickým proudem, požáru nebo vážným zraněním.

Uložte všechna upozornění a pokyny pro pozdější použití.

2. Popis zařízení

1. Prívod vody, 2. Vývod vody, 3. Plniaca zátka, 4. Odtoková zátka, 5. Spínač

3. Určení nástroje

Zařízení je oběžné čerpadlo určené ke zvýšení tlaku čisté vody v hydraulických systémech. Čerpadlo lze použít k čerpání vody, k zavlažování, zalévání atd.
Zařízení se může používat pro stavební a opravné práce, v opravárenských dílnách, pro hobby použití se současným dodržováním podmínek používání a přípustných pracovních podmínek , uvedených v návodu k obsluze.

4. Omezení použití

Zařízení může být používáno pouze v souladu s níže uvedenými "Přípustnými provozními podmínkami".
Čerpadlo se nesmí používat k čerpání jiných médií než čisté vody. Čerpadlo se nesmí používat v rozvodech pitné vody.
Samovolné změny v mechanické a elektrické stavbě, veškeré úpravy, obslužné činnosti nepopsané v návodu k obsluze budou vnímány jako právně neopodstatněné a způsobí okamžitou ztrátu záručních práv a prohlášení o shodě ztratí platnost. Používání, které budou v rozporu s určením nebo v rozporu s návodem k obsluze způsobí okamžitou ztrátu záručních práv.

Přípustné pracovní podmínky
Používejte pouze pro čistou vodu s maximální teplotou 35 ° C.
Chraňte před zamrznutím.

5. Technické údaje

Typ	DED8865	DED8866
Jmenovité napětí [V / Hz]	230 / 50	230 / 50
Jmenovitý výkon [W]	800	1000
Maximální dopravní výška [m H2O]	40	44
Maximální výdaje [l / h]	3700	4400
Úroveň zabezpečení	IPX4	IPX4
Třída ochrany před úrazem elektrickým proudem	I	I
Maximální teplota čerpané kapaliny [˚C]	35	35
Připojení výtokového konektoru ["]	1	1
Deklarovaná úroveň Lwa [dB (A)]	83	79

6. Příprava k práci

⚠ POZOR Všechny činnosti je nutné provádět0 při zástrčce vysunuté ze zásuvky.

Příprava na práci
Umístěte čerpadlo tak, aby bylo co nejblíže spodní nádrži (vodorovně) a co nejblíže hladině vody ve spodní nádrži (svisle).

⚠ POZOR Je nepřijatelné instalovat čerpadlo, pokud geometrická výška sání (vzdálenost mezi osou čerpadla a hladinou vody ve spodní nádrži) přesahuje 7 m. Maximální výška sání čerpadla (vyjádřená v metrech vodního sloupce) může být větší (viz technické údaje), ale zachovat přídavek na odpor proudění.

Pokud se plánuje trvalé opuštění čerpadla, musí být pod čerpadlem zajištěn základ nebo jiný typ stabilní základny, ke které může být čerpadlo připojeno. Pokud je čerpadlo trvale instalováno venku, měla by být k dispozici střecha nebo jiný typ krytu, který chrání zařízení před deštěm. Čerpací systém by měl být vybaven zpětným ventilem a vodním filtrem (není součástí dodávky).

Čerpadlo v systému
Trysky čerpadla jsou ukončeny palcovými vnitřními závity, velikost 1 ". Připojte čerpadlo k potrubnímu systému v souladu se stavem techniky, nezapomeňte utěsnit přípojky a provést tlakovou zkoušku před prvním použitím.

Strana sání systému

⚠ POZOR Na sací straně čerpacího systému musí být zpětný ventil, nejlépe na konci sacího potrubí (pod hladinou vody ve spodní nádrži). Pokud je voda ve spodní nádrži znečištěná, je nutné použít předfiltry na konci sacího potrubí.

Z důvodu ochrany čerpacího systému proti vzduchovým kapesám by měl být konec sací strany spolu se zpětným ventilem a předfiltrem nižší než hladina vody ve spodní nádrži (tato vzdálenost závisí na tvaru nádrže a rychlosti vodní hladiny padající při odčerpávání, je třeba ji naplánovat s vhodným přebytek). Z důvodu ochrany čerpadla a systému před mechanickým poškozením a hromaděním nečistot v armaturách se doporučuje použít na sací straně přídavný vodní filtr (přesnější než původní filtr s vhodně zvoleným okem). Na sací straně nepoužívejte armatury a prvky, které mohou zvýšit odpor proudění. To platí pro takové prvky, jako jsou: zmenšení průměru, škrticí otvory, částečně uzavřené uzavírací ventily, pružné hadice bez výztuže pancíře atd. Nadměrné škrcení průtoku na sací straně čerpadla způsobuje kavitaci na oběžném kole a zničení čerpadla!

Zaplavení systému
Po instalaci celého čerpacího systému musí být čerpadlo naplněno. Odšroubujte plnicí zátku (obr. A, 3) a opatrně nalijte vodu. K naplnění systému jsou zapotřebí 2 litry (objem hlavy) s povoleným objemem potrubí na sací straně. Po nalití plnicí čep pevně uzavřete zátkou.
Zařízení je připraveno k provozu.

7. Připojení k síti

Před připojením zařízení ke zdroji napájení je nutné se ujistit, že napětí napájení odpovídá hodnotě uvedené v údajovém štítku.
Napájecí instalace by měla být vyhotovena v souladu s přísnými požadavky týkajícími se elektrických instalací a splňovat bezpečnostní podmínky používání. Parametry minimálního průřezu napájecího kabelu a jmenovité hodnoty jističe v závislosti na výkonu zařízení byly uvedeny v níže uvedené tabulce:

Výkon přístroje [W]	Minimální průřez vodiče [mm2]	Minimální hodnota pojistky typu C [A]
700÷1400	1	10

Instalace by měla být vyhotovena oprávněným elektrikářem. V případě využívání prodlužovače věnujte pozornost tomu, aby průřez žíly nebyl nižší, než požadovaný (viz tabulka). Elektrický kabel položte tak, aby v průběhu provozu nebyl vystaven možnému přerušení. Nepoužívejte poškozené prodlužovače.
Pravidelně kontrolujte technický stav napájecího kabelu. Netahejte napájecí kabel.

8. Zapínání nástroje

⚠ POZOR Před spuštěním zařízení proveďte kroky popsané v části "Příprava k práci".

Stiskněte spínací tlačítko (obr. A, 5).

9. Použití nástroje

Čerpadlo nevyžaduje údržbu. Regulace průtoku (směr průtoku, tlak, distribuce) se provádí pomocí armatur na výtlačné straně čerpacího systému. Použití omezení průtoku, regulace a škrcení na sací straně systému čerpadla není povoleno.
Skutečný průtok čerpadlem bude záviset na odporu průtoku celého systému. Aby bylo možné přesně určit průtok, je nutné odhadnout nebo určit charakteristiky potrubí v systému a dát je na charakteristiky čerpadla. Na křižovatce křivek bude existovat bod spolupráce mezi čerpadlem a systémem, který určí skutečné hodnoty průtoku a tlakových ztrát v systému. Vlastnosti čerpadla - viz obrázek B. Vlastnosti trubek, tvarovek atd. - k dispozici od výše uvedených výrobců. V případě pochybností se poraďte s odbornou osobou nebo nechte provést hydraulický výpočet systému odborníkem.
Čerpadlo se vypne nastavením přepínače do polohy „0“.

10. Aktuální provozní práce

⚠ POZOR **Všechny obslužené činnosti je nutné provádět při zástrčce vysunuté ze zásuvky.**

Čerpadlo nevyžaduje údržbu. Pokud je čerpadlo instalováno venku a je nutné jej z důvodu ochrany před zamrznutím demontovat a přemístit, vypusťte vodu ze systému přes odtokovou přípojku (obr. A, 4). Odšroubujte vypouštěcí zátku, otevřete ventily na výtlačné straně systému (aby se systém odvzdušnil a usnadnil odtok vody). Poté čerpadlo rozeberte, důkladně osušte a přemístěte do skladu.

11. Náhradní díly a příslušenství

Pro nákup náhradních dílů a příslušenství kontaktujte servis Dedra Exim. Kontaktní údaje jsou uvedeny na 1. straně návodu.
Při objednávání náhradních dílů uveďte číslo šarže na typovém štítku, stejně jako
číslo dílu z montážního výkresu.
popište poškozenou část a dále uveďte odhadovanou dobu nákupu zařízení.
Během záruční doby se opravy provádějí za podmínek uvedených v záruční listině. Reklamovaný produkt, prosím, předejte k opravě na místě pořízení (prodávající povinen přijmout reklamované zboží), pošlete na servisní středisko nejblíže k místu bydliště (seznam služeb na internetových stránkách www.dedra.pl), nebo zašlete do centrálního servisu Dedra Exim. Přiložte prosím vyplněnou záruční listinu. Po záruční době opravy provádí centrální servis. Poškozené zboží musí být odesláno do servisního střediska (náklady na dopravu platí uživatel).

12. Samostatné odstranění závad

⚠ POZOR **Před zahájením odstraňování závad odpojte nástroj od napájení.**

Problém	Způsobit	Řešení
Zařízení nefunguje	Napájecí kabel je nesprávně připojen nebo je poškozen.	Zasuňte zástrčku dále do zásuvky, zkontrolujte napájecí kabel. V případě poškození napájecího kabelu odešlete zařízení do servisu.
	Na zásuvce není napětí.	Zkontrolujte napětí v zásuvce. Zkontrolujte, zda není spálená pojistka.
	Vadný plovákový spínač.	Je nutné vyměnit přepínač za nový - odešlete zařízení do služby.
	Aktivovala se tepelná ochrana.	Stiskněte tlačítko na krabici tepelné ochrany.
Motor běží, ale čerpadlo nedodává vodu	Uzavřené ventily na výtlačné straně	Otevřete ventily
	Pružná hadice v systému je zalomená nebo zablokovaný průtok	Odpojte systém, vyměňte pružnou hadici za hadici odpovídající síly, odstraňte zablokování
	Zanesené vodní filtry	Vyčistěte filtry, odblokujte průtok
	Vzduch v čerpadle	Zkontrolujte těsnost systému, zkontrolujte, zda zpětný ventil funguje správně, v případě potřeby vyměňte vadné prvky, znovu naplňte systém
	Poškozené oběžné kolo čerpadla	Nechejte zařízení opravit

13. Výbava nástroje

1. Zahradní čerpadlo

14. Informace pro uživatele o likvidaci elektrických a elektronických zařízení (týká se domácností)

Symbol uvedený na výrobcích nebo v průvodní dokumentaci označuje, že vadné elektrické nebo elektronické zařízení nesmí být likvidováno společně s domovním odpadem. Pokud potřebujete zlikvidovat, znovu použít nebo využít součástky, je správné je odnést na specializované sběrné místo, kde je přijmou zdarma. Informace o umístění sběrných míst pro použitá zařízení poskytují místní orgány, např. na svých internetových stránkách.
Správnou likvidáciou zariadenia je možné šetriť cenné zdroje a zabrániť negatívnym vplyvom na zdravie a životné prostredie v dôsledku možnej prítomnosti nebezpečných látok, zmesí a komponentov v zariadení.
Za nesprávnou likvidaci odpadu hrozí sankce podle příslušných místních předpisů.
Uživatelé v zemích EU: Pokud potřebujete zlikvidovat elektrické nebo elektronické zařízení, obraťte se na nejbližší prodejní místo nebo na svého dodavatele, který vám poskytne další informace.
Likvidace v zemích mimo Evropskou unii: Tento symbol se vztahuje pouze na země Evropské unie. Pokud si přejete tento výrobek zlikvidovat, obraťte se na místní úřady nebo prodejce, aby vám sdělil správný způsob likvidace.

Záruční list

pro

Zahradní čerpadlo

Katalogové číslo: ……. Sériové číslo:.....

(dále jen v**ýrobek**)

Datum zakoupení výrobku: .....

Razítko prodávajícího……

Datum a podpis prodávajícího: .....

Prohlášení uživatele:

PotwiPotvrzuji, že jsem byl seznámen se záručními podmínkami a důsledky nedodržování pokynů uvedených v návodu k obsluze a záručním listu. Se záručními podmínkami souhlasím, což potvrzuji vlastnoručním podpisem:

....

datum a místo podpis uživatele

I. Odpovědnost za výrobek

1. Ručitel – DEDRA EXIM Sp. z o.o. se sídlem v Pruszkowie, adresa: ul. 3 Maja 8, 05-800 Pruszków, KRS 0000062517, Obvodní soud pro hl. město Varšavu ve Varšavě, XIV. Hospodářský odbor Celostátního soudního rejstříku, DIČ 527-020-49-33, Základní kapitál: 100 980.00 zl.
2. Podle podmínek stanovených v tomto záručním listu ručitel poskytuje záruku na výrobek, pocházející z distribuce ručitele.
3. Záruční odpovědnost za vady se týká pouze vad vzniklých z příčin tkvících ve výrobku v okamžiku jeho vydání uživateli.
4. Uživatel má nárok na bezplatnou záruční opravu výrobku, pokud vada byla zjištěná v záruční době. Provedení opravy výrobku (způsob opravy) závisí na rozhodnutí ručitele. Pokud ručitel nemůže provést opravu, vyhrazuje si právo na výměnu vadné součásti nebo celého výrobku za bezvadný, snížení ceny výrobku nebo odstoupení od smlouvy.
5. Vůči uživateli, který není spotřebitelem ve smyslu zákona ze dne 23. dubna 1964 občanský zákoník, je odpovědnost Ručitele za škody vyplývající z této záruky a/nebo v souvislosti s jejím uzavřením a plněním, bez ohledu na právní titul, omezena maximálně do výše hodnoty vadného výrobku.

II. Záruční doba

Součásti výrobku, na které se vztahuje záruka	Doba trvání záruční ochrany
DED8865 / DED8866	24 měsíců, počítáno od data nákupu výrobku uvedeného v tomto záručním listu

III. Podmínky uplatňování záruky

1. Przedstawienie przez Użytkownika wypełnionej karty gwarancyjnej Produktu 1. Předložení vyplněného záručního listu pro výrobek a doložení okolností nákupu výrobku, např. předložením paragonu, faktury atd. Pro správné vyřízení reklamace se doporučuje, abyste společně s výrobkem předali všechny součásti stanovené v kapitole „Kompletace“ výrobku uvedené v návodu k obsluze.
2. Dodržování pokynů uvedených v návodu k obsluze a záručním listu.
3. Záruka platí pouze na území Polska a EU.
4. Záruka se nevztahuje na vady výrobku vzniklé zejména v následku:
a. Nedodržování podmínek stanovených v návodu k obsluze, zejména v rozsahu správného provozování, údržby a čištění;
b. Používání čisticích nebo ošetřovacích prostředků v rozporu s návodem k obsluze;
c. Nevhodného skladování a přepravování výrobku;
d. Svépomocných změn a/nebo úpravy výrobku, které nebyly dohodnuty s ručitelem;
e. Používání ve výrobku provozních materiálů v rozporu s návodem k obsluze.
5. Uživatel, který není spotřebitelem ve smyslu zákona ze dne 23. dubna 1964 občanský zákoník, ztratí záruku na výrobek, na kterém:
- odstranil, změnil nebo poškodil sériová čísla, označení údajů a výkonové štítky;
- ucpávky byly poškozeny uživatelem nebo nesly stopy manipulace uživatele.

6. Upozornění! Činnosti spojené s každodenní obsluhou výrobku, vyplývající mj. z návodu k obsluze, provádí uživatel ve vlastní režii a na své náklady.

IV. Postup při reklamaci

1. V případě zjištění nesprávného provozu výrobku se před nahlášením reklamace ujistěte, že jste provedli správně všechny činnosti podrobně popsané v návodu k obsluze.
2. Reklamaci nahlaste ihned, nejlépe do 7 dnů od data zjištění vady výrobku. Uživatel, který není spotřebitelem ve smyslu zákona ze dne 23. dubna 1964 občanský zákoník, ztratí nárok na uplatnění záruky v případě nenahlášení reklamace do 7 dnů.
3. Reklamaci můžete nahlásit mj. v místě zakoupení výrobku, v záručním servisu nebo písemně na adresu: DEDRA EXIM Sp. z o.o., ul. 3 Maja 8, 05-800 Pruszków.
4. Reklamaci můžete nahlásit prostřednictvím formuláře dostupného na stránkách www.dedra.pl. („Formulář pro nahlášení reklamace“).
5. Adresy záručních servisů v jednotlivých státech jsou dostupné na stránkách www.dedra.pl. Pokud v daném státě není uveden servis, reklamační formulář zašlete na adresu: DEDRA EXIM Sp. z o.o., ul. 3 Maja 8, 05-800 Pruszków (Polska).
6. Z bezpečnostních důvodů je zakázáno používat vadný výrobek.
7. Upozornění!!! Používání vadného výrobku ohrožuje zdraví a život uživatele.
8. Povinnosti vyplývající ze záruky budou splněny do 14 pracovních dnů, počítáno ode dne doručení reklamovaného výrobku.
9. Vadný výrobek před odevzdáním do servisu vyčistěte. Reklamovaný výrobek důkladně zabezpečte proti poškození při přepravě (doporučuje se předat reklamovaný výrobek v originálním obalu).
10. Záruční doba se prodlužuje o dobu, během níž uživatel z důvodu vady výrobku, na kterou se vztahuje záruka, nemohl výrobek používat.
Záruka nevylučuje, neomezuje ani nepozastavuje nároky uživatele vyplývající z ručení za vady prodané věci.
V souladu s čl. 13 odst. 1 a 2 nařízení Evropského parlamentu a Rady (EU) 2016/679 ze dne 27. dubna 2016 o ochraně fyzických osob v souvislosti se zpracováním osobních údajů a o volném pohybu těchto údajů a o zrušení směrnice 95/46/ES Vás informujeme, že:

1. Správcem vašich osobních údajů uvedených ve formuláři je DEDRA-EXIM sp. z o.o. se sídlem v Pruszkowie, ul. 3 Maja 8, 05-800 Pruszków (dále jen: „Správce“).
2. Vaše údaje budou zpracovávány pouze pro účely provedení reklamačního řízení zařízení podle čl. 6 odst. 1 písm. b) obecného nařízení o ochraně osobních údajů (dále jen: „GDPR“) Poskytnutí údajů je dobrovolné, ale nezbytné k provedení reklamačního řízení.
3. Vaše údaje budou zpracovávány po dobu posouzení provedení reklamačního řízení a pro účely archivace v případě potřeby obrany proti eventuálním nárokům vůči Správci, nejdéle však do okamžiku jejich promlčení.
4. Vaše údaje mohou být zpřístupněny pouze subjektům, které zpracovávají údaje pro Správce na základě písemné smlouvy o pověření zpracováním osobních údajů, poskytujícím mj. technický servis, hosting nebo údržbu webových stránek, IT servis, kurýrní služby. Dodavatelé Správce jsou povinni zajistit ochranu údajů a splnit požadavky platného zákona souvisejícího s ochranou osobních údajů a nesmí využívat svěřené osobní údaje pro jiné účely než ty, které jsou uvedeny ve smlouvě se Správcem.
5. Vaše údaje nebudou zpracovávány automatizovaným způsobem, včetně profilování, a nebudou předávány do třetí země / mezinárodní organizaci.
6. Máte právo na přístup ke svým údajům a právo na jejich opravu, výmaz, omezení zpracování, právo na přenositelnost údajů, právo kdykoli vznést námitku.
7. Ve všech záležitostech souvisejících se zpracováním vašich osobních údajů Správcem nás můžete kontaktovat na e-mailové adrese: daneosobowe@dedra.pl.
8. Máte právo podat stížnost u úřadu příslušného pro ochranu osobních údajů.

SK Obsah

1. Fotografie a obrázky
2. Popis zariadenia
3. Určenie zariadenia
4. Obmedzenia používania
5. Technické údaje
6. Príprava na prácu
7. Pripojenie k sieti
8. Zapnutie zariadenia
9. Používanie zariadenia
10. Priebežná údržba
11. Náhradné diely a príslušenstvo
12. Samostatné odstraňovanie porúch
13. Kompletizácia zariadenia
14. Informácie pre užívateľov týkajúca sa likvidácii elektrických a elektronických zariadení
15. Záručný list

Preklad pôvodných pokynov

ES vyhlásenie o zhode je priložené k spotrebiču ako samostatný dokument. Ak ES vyhlásenie o zhode nie je k dispozícii, obráťte sa na výrobcu.

Všeobecné pokyny pre bezpečnosť boli pripojené k návodu ako samostatná brožúra.

UPOZORNENIE. Prečítajte si všetky upozornenia označené symbolom a všetky pokyny.

Nedodržanie nasledujúcich bezpečnostných upozornení a bezpečnostných pokynov môže spôsobiť zásah elektrickým prúdom, požiar, alebo vážne poranenie.

Zachovajte všetky upozornenia a návod pre budúce použitie.

2. Popis zariadenia

1. Prívod vody, 2. Vývod vody, 3. Plniaca zátka, 4. Odtoková zátka, 5. Spínač

3. Určenie zariadenia

Zariadenie je určené na používanie pri rekonštrukčno-stavebných prácach, v dielňach a v servisoch, pri amatérskych prácach, pričom musia byť dodržiavané podmienky používania a prípustné prevádzkové podmienky, ktoré sú uvedené v užívateľskej príručke.

4. Obmedzenia používania

Zariadenie sa môže používať iba v súlade s nižšie umiestnenými „Prípustnými pracovnými podmienkami" uvedenými nižšie”.
Čerpadlo sa nesmie používať na čerpanie iného média ako čistej vody.
Čerpadlo sa nesmie používať v zariadeniach na pitnú vodu.
Neoprávnené a samostatné zmeny v mechanickej a elektrickej konštrukcii, všetky úpravy, činnosti údržby, ktoré nie sú opísané v návode na obsluhu, budú považované za nezákonné a spôsobia okamžitú stratu záručných práv a vyhlásenie o zhode už nebude platné.
Použitie v rozpore s účelom, alebo v nezhodne s návodom na použitie, bude mať za následok okamžitú stratu záručných práv.

Prípustné pracovné podmienky
Používajte iba na čistú vodu s maximálnou teplotou 35 ° C.
Chráňte pred zamrznutím.

5. Technické údaje

Typ	DED8865	DED8866
Menovité napätie [V / Hz]	230 / 50	230 / 50
Menovitý výkon [W]	800	1000
Maximálna výška [m H2O]	40	44
Maximálny výdaj [l / h]	3700	4400
Úroveň bezpečnosti	IPX4	IPX4
Trieda ochrany pred úrazom elektrickým prúdom	I	I
Maximálna teplota čerpanej kvapaliny [˚C]	35	35
Pripojenie vybíjacieho konektora ["]	1	1
Deklarovaná úroveň Lwa [dB (A)]	83	79

6. Príprava na prácu

POZOR **Všetky činnosti musia byť vykonávané len vtedy, keď je zástrčka vytiahnutá zo zásuvky.**

Čerpadlo umiestnite tak, aby bolo čo najbližšie k dolnej nádrži (horizontálne) a čo najbližšie k hladine vody v dolnej nádrži (vertikálne).

POZOR **Je neprijateľné inštalovať čerpadlo, ak geometrická výška nasávania (vzdialenosť medzi osou čerpadla a hladinou vody v spodnej nádrži) presahuje 7 m. Maximálna výška nasávania čerpadla (vyjadrená v metroch vodného stĺpca) môže byť**

vyššia (pozri technické údaje), ale dodržať rezervu na odpor prietoku.

Ak sa plánuje trvalé opustenie čerpadla, musí byť pod čerpadlom zabezpečený základ alebo iný typ stabilnej základne, na ktorú je možné čerpadlo pripevniť. Ak je čerpadlo trvale nainštalované vonku, mala by byť zabezpečená strecha alebo iný typ krytu, ktorý zariadenie ochráni pred dažďovými zrážkami. Čerpací systém by mal byť vybavený spätným ventilom a vodným filtrom (nie je súčasťou dodávky).

Čerpadlo v systéme

Dýzy čerpadla sú ukončené palcovými vnútornými závitmi, veľkosť 1 “. Pripojte čerpadlo k potrubnému systému v súlade so stavom techniky, nezabudnite pred prvým použitím utesniť spoje a vykonať tlakovú skúšku.

Strana nasávania systému

⚠ POZOR Na sacej strane prečerpávacieho systému musí byť spätný ventil, najlepšie na konci sacieho potrubia (pod hladinou vody v spodnej nádrži). Ak je voda v spodnej nádrži špinavá, je potrebné na konci sacieho potrubia použiť predfiltre.

Z dôvodu ochrany čerpacieho systému pred vzduchovými bublinami by koniec sacej strany so spätným ventilom a predfiltrom mal byť nižší ako hladina vody v spodnej nádrži (táto vzdialenosť závisí od tvaru nádrže a rýchlosti padania vodnej plochy pri odčerpávaní). prebytok). Z dôvodu ochrany čerpadla a systému pred mechanickým poškodením a hromadením nečistôt v armatúrach sa odporúča použiť na sacej strane dodatočný vodný filter (presnejší ako pôvodný filter s vhodne zvolenou veľkosťou oka). Na sacej strane nepoužívajte armatúry a prvky, ktoré môžu zvyšovať odpor prietoku. To platí pre také prvky, ako sú: zmenšenie priemeru, škrtiace otvory, čiastočne uzavreté uzatváracie ventily, pružné hadice bez výstuže panciera atď. Nadmerné škrtenie prietoku na sacej strane čerpadla spôsobuje kavitáciu na obežnom kolese a zničenie čerpadla!

Zaplavenie systému

Po nainštalovaní celého čerpacieho systému musí byť čerpadlo naplnené. Odskrutkujte plniacu zátku (obr. A, 3) a opatrne nalejte vodu. Na naplnenie systému sú potrebné 2 litre (objem hlavy) s povoleným objemom potrubí na sacej strane. Po naliatí plniaci kohútik pevne uzavrite zátkou.
Prístroj je pripravený na prevádzku.

7. Pripojenie k sieti

Pred pripojením zariadenia k zdroju napájania sa uistite, že napájacie napätie zodpovedá hodnote uvedenej na typovom štítku.
Inštalácia elektrického napájania by mala byť vykonaná v súlade so základnými požiadavkami na elektrické inštalácie a mala by spĺňať požiadavky bezpečného používania. Parametre minimálneho prierezu napájacieho kábla a menovitej hodnoty poistky v závislosti od výkonu zariadenia sú uvedené v nasledujúcej tabuľke:

Výkon zariadenia [W]	Minimálny prierez vodiča [mm2]	Minimálna hodnota ističa typu C [A]
700÷1400	1	10

Inštaláciu by mal vykonať kvalifikovaný elektrikár. Pri použití predlžovacích káblov skontrolujte, či nie je prierez vodiča menší ako je požadované (pozri tabuľku). Elektrický kábel umiestnite tak, aby počas prevádzky nebol vystavený prípadnému poškodeniu. Nepoužívajte poškodené predlžovacie káble. Pravidelne kontrolujte technický stav napájacieho kábla. Neťahajte za sieťový kábel.

8. Zapnutie zariadenia

⚠ POZOR Skôr, než zapnete zariadenie, tak určite musíte vykonať činnosti popísané v kapitole „Príprava na prácu”.

Stlačte spínacie tlačidlo (obr. A, 5).

9. Používanie zariadenia

Čerpadlo je bezúdržbové. Regulácia prietoku (smer prietoku, tlak, spotreba) sa vykonáva pomocou armatúr na výtlačnej strane systému čerpadla. Použitie obmedzenia prietoku, regulácie a škrtenia na sacej strane čerpacieho systému nie je povolené.
Skutočný prietok čerpadla bude závisieť od prietokového odporu celého systému. Aby bolo možné presne určiť prietok, je potrebné odhadnúť alebo určiť charakteristiky potrubí v systéme a uviesť ich do charakteristík čerpadla. Na križovatke kriviek bude existovať bod spolupráce medzi čerpadlom a systémom, ktorý určí skutočné hodnoty prietoku a tlakových strát v systéme. Vlastnosti čerpadla - pozri obrázok B. Charakteristiky potrubí, tvaroviek atď. - k dispozícii od vyššie uvedených výrobcov. V prípade pochybností sa obráťte na osobu s príslušnými znalosťami alebo nechajte hydraulický výpočet systému vykonať odborníkom.
Čerpadlo sa vypne prepnutím prepínača do polohy „0“.

10. Priebežná údržba

⚠ POZOR Všetky údržbové činnosti musia byť vykonávané len vtedy, keď je zástrčka vytiahnutá zo zásuvky.

Čerpadlo je bezúdržbové. Ak je čerpadlo nainštalované vonku a je potrebné ho z dôvodu ochrany pred zamrznutím rozobrať a premiestniť, vypustite vodu zo systému cez odtokovú prípojku (obr. A, 4). Odskrutkujte vypúšťaciu zátku, otvorte ventily na výtlačnej strane systému (aby ste systém prevzdušnili a uľahčili vypúšťanie vody). Potom demontujte čerpadlo, dôkladne ho osušte a premiestnite na sklad

11. Náhradné diely a príslušenstvo

Ak si chcete kúpiť náhradné diely a príslušenstvo, tak sa prosím obráťte na servis Dedra Exim. Kontaktné údaje nájdete na 1. strane tohto návodu.
Pri objednávaní náhradných dielov uveďte prosím sériové číslo nachádzajúce sa na typovom štítku spolu
s číslom dielu z montážneho výkresu.
Opíšte poškodenú časť, okrem toho uveďte približný termín kúpy zariadenia.
Počas trvania záruky sa oprava vykonáva na základe podmienok uvedených v záručnom liste. Reklamovaný produkt odovzdajte na opravu v mieste nákupu (predávajúci je povinný prijať reklamovaný produkt), odošlite do najbližšieho servisného strediska k miestu bydliska (zoznam servisov nájdete na stránkach www.dedra.pl), alebo odošlite do centrálneho servisu Dedra Exim. Prosím, aby ste priložili vyplnený záručný list. Po skončení záručnej doby opravy vykonáva centrálny servis. Poškodený produkt musí byť odoslaný do servisu (náklady na dodanie hradí používateľ).

12. Samostatné odstraňovanie porúch

⚠ POZOR Pred začatím samostatného odstránenia porúch, odpojte zariadenie od zdroja napájania.

Problém	Príčina	Riešenie
Zariadenie nefunguje	Napájací kábel je nesprávne pripojený alebo poškodený.	Zasuňte zástrčku ďalej do zásuvky, skontrolujte napájací kábel. V prípade poškodenia napájacieho kábla odošlite zariadenie do servisu.
	V zásuvke nie je napätie.	Skontrolujte napätie v zásuvke. Skontrolujte, či nie je prepálená poistka.
	Poškodený plavákový spínač.	Je potrebné vymeniť prepínač za nový - odošlite zariadenie do služby.
	Aktivovala sa tepelná ochrana.	Stlačte tlačidlo na skrinke tepelnej ochrany.
Motor beží, ale čerpadlo nedodáva vodu	Uzatvorené ventily na výtlačnej strane	Otvorte ventily
	Ohybná hadica v systéme je zalomená alebo prietok blokovaný	Odpojte systém, vymeňte pružnú hadicu za hadicu primeranej pevnosti, odstráňte upchatie
	Zanesené vodné filtre	Vyčistite filtre, odblokujte prietok
	Vzduch v čerpadle	Skontrolujte tesnosť systému, skontrolujte funkčnosť spätného ventilu, v prípade potreby vymeňte chybné prvky, doplňte systém
	Poškodené obežné koleso čerpadla	Nechajte zariadenie opraviť

13. Kompletizácia zariadenia

1. Záhradné čerpadlo

14. Informácie pre užívateľov k likvidácii elektrických alebo elektronických zariadení (tykajúce są domácností)



Symbol uvedený na výrobkoch alebo v sprievodnej dokumentácii označuje, že chybné elektrické alebo elektronické zariadenia sa nesmú likvidovať spolu s domovým odpadom. Ak potrebujete zlikvidovať, opätovne použiť alebo zhodnotiť komponenty, správne je odovzdať ich na špecializovanom zbernom mieste, kde ich prijmú bezplatne. Informácie o umiestnení zberných miest pre použité zariadenia poskytujú miestne orgány, napr. na svojich webových stránkach.

Správnou likvidáciou zariadenia je možné šetriť cenné zdroje a zabrániť negatívnym vplyvom na zdravie a životné prostredie v dôsledku možnej prítomnosti nebezpečných látok, zmesí a komponentov v zariadení.
Za nesprávnu likvidáciu odpadu hrozia sankcie podľa príslušných miestnych predpisov.
Používatelia v krajinách EÚ: Ak potrebujete zlikvidovať elektrické alebo elektronické zariadenie, obráťte sa na najbližšie predajné miesto alebo na svojho dodávateľa, ktorý vám poskytne ďalšie informácie.
Likvidácia v krajinách mimo Európskej únie: Tento symbol sa vzťahuje len na krajiny Európskej únie. Ak chcete tento výrobok zlikvidovať, obráťte sa na miestne úrady alebo predajcu, ktorý vám poskytne informácie o správnom spôsobe likvidácie.

Záručný list

na

Záhradné čerpadlo

Katalógové č :…….. Číslo šarže: .....

(ďalej len Výrobok)

Dátum nákupu výrobku: .....

Pečiatka predajcu

Dátum a podpis predajcu: .....

Vyhlásenie Užívateľa:

Potvrdzujem, že som bol oboznámený so záručnými podmienkami, ako aj s následkami nedodržiavania pokynov a odporúčaní, ktoré sú uvedené v užívateľskej príručke a v záručnom liste. Záručné podmienky sú mi známe, čo potvrdzujem vlastnoručným podpisom:

....

dátum a miesto podpis Užívateľa

I. Zodpovednosť za Výrobok

1. Ručiteľ - spoločnosť „DEDRA EXIM sp. z o.o.“ sídliaca v meste: Pruszków, na adrese: ul. 3 Maja 8, 05-800 Pruszków, Poľsko, zapísaná do obchodného registra pod číslom KRS 0000062517 vedenom oblastným súdom pre hlavné mesto Varšava vo Varšave, 14. ekonomické oddelenie Štátneho súdneho registra, IČ DPH: PL 5270204933, základné imanie: 100 980,00 PLN.
2. Podľa podmienok stanovených týmto záručným listom Ručiteľ udeľuje záruku na Výrobok, pochádzajúci z distribúcie Ručiteľa.
3. Zodpovednosť na základe záruky sa vzťahuje iba na chyby, ktoré vznikli následkom príčin nachádzajúcich sa vo Výrobku v momente jeho vydania Užívateľovi.
4. Na základe záruky Užívateľ získava právo na bezplatnú opravu výrobku, ak sa chyba objaví počas trvania záručnej lehoty. Spôsob opravy Výrobku (metóda vykonania opravy) závisí od rozhodnutia Ručiteľa. V prípade, ak Ručiteľ uzná, že Výrobok sa nedá opraviť, Ručiteľ si vyhradzuje právo vymeniť chybný prvok alebo celý Výrobok na výrobok bez chýb, právo na zníženie ceny Výrobku alebo právo na odstúpenie od dohody.
5. Voči Užívateľovi, ktorý nie je konzumentom v zmysle zákona z 23. apríla 1964 Občiansky zákonník, zodpovednosť Ručiteľa za škody vyplývajúce z tejto záruky a/alebo ktoré súvisia s jej uzatvorením a realizáciou, bez ohľadu na právny základ, je obmedzená maximálne do výšky hodnoty chybného Výrobku.

II. Záručná lehota

Prvky Výrobku na ktoré sa vzťahuje záruka	Trvanie záručnej ochrany
DED8865 / DED8866	24 mesiacov od dňa nákupu Výrobku, ktorý je uvedený v tomto záručnom liste

III. Podmienky využitia záruky

1. Užívateľ je povinný predstaviť vyplnený Záručný list výrobku, ako aj náležitý doklad o nákupe Výrobku, napr. predstavením pokladničného bloku, faktúry ap. Aby reklamačný proces prebiehal efektívne odporúčame, aby Užívateľ spolu s reklamovaným výrobkom doručil všetky prvky vymenované v kapitole užívateľskej príručky výrobku „Diely a časti“.
2. Užívateľ je povinný dodržiavať pokyny a odporúčania uvedené v užívateľskej príručke a v záručnom liste.
3.Záruka platí iba na území Poľskej republiky a členských štátov EÚ.
4. Záruka sa nevzťahuje na chyby, ktoré vznikli (predovšetkým) následkom:
a. Nedodržania podmienok určených v užívateľskej príručke, predovšetkým podmienok správneho používania, prevádzky, údržby a čistenia
b. Použitia na čistenie alebo na údržbu nevhodných prípravkov, nezhodne s užívateľskou príručkou;
c. Nevhodného uchovávania a prepravy výrobku;
d. Vykonania neautorizovaných zmien a/alebo iných zásahov do výrobku, na ktoré výrobca nevyjadril súhlas;
e. Použitím vo výrobku/s výrobkom nevhodných prevádzkových materiálov,
nezhodne s užívateľskou príručkou.
5. Užívateľ, ktorý nie je konzumentom v zmysle zákona z 23. apríla 1964 Občiansky zákonník, stráca záručné práva na výrobok, v ktorom:
- sériové čísla, označenia dátumov a výrobné štítky boli odstránené, zmenené alebo poškodené;
- boli poškodené plomby alebo sú na nich viditeľné stopy manipulácie.
6. Pozor! Činnosti súvisiace s každodennou obsluhou výrobku, vyplývajúce medzi iným z užívateľskej príručky, Užívateľ vykonáva vlastnými silami a na vlastné náklady.

IV. Reklamačná procedúra

1. V prípade, ak Užívateľ objaví, že Výrobok nefunguje správne, ešte pred zložením reklamácie je povinný uistiť sa, či boli náležite vykonané všetky stanovené činnosti, predovšetkým tie uvedené v užívateľskej príručke.
2. Reklamácia musí byť podaná bezodkladne, najlepšie v priebehu 7 dní od dňa, v ktorom sa prejavila (objavila) chyba Výrobku. Užívateľ, ktorý nie je konzumentom v zmysle zákona z 23. apríla 1964 Občiansky zákonník, stráca práva vyplývajúce z tejto záruky v prípade, ak reklamáciu nepodá v priebehu 7 dní od dňa, v ktorom sa prejavila (objavila) chyba Výrobku.
3. Reklamáciu môžete podať medzi inými na mieste, v ktorom ste výrobok kúpili, v záručnom servise alebo poštou na adresu: DEDRA EXIM sp. z o.o., ul. 3 Maja 8, 05-800 Pruszków, Poľsko.
4. Užívateľ môže podať reklamáciu prostredníctvom formulára, ktorý je dostupný na webovej stránke www.dedra.pl. („Formulár podania reklamácie na základe udelenej záruky”).
5. Adresy záručných servisov v jednotlivých štátoch sú zverejnené na webovej stránke www.dedra.pl. V prípade, ak v danom štáte sa nenachádza záručný servis, odporúčame reklamovaný výrobok doručiť na adresu: DEDRA EXIM sp. z o.o. ul. 3 Maja 8, 05-800 Pruszków, Poľsko.
6. Vzhľadom na bezpečnosť Užívateľa, nefunkčný (chybný) výrobok sa v žiadnom prípade nesmie používať.
7. Pozor!!! Používanie nefunkčného (chybného) výrobku je nebezpečné pre zdravie a život Užívateľov.
8. Povinnosti vyplývajúce z udelenej záruke budú vyplnené v lehote 14 pracovných dní počítajúc od dňa doručenia reklamovaného Výrobku Užívateľom.
9. Pred zaslaním reklamácie odporúčame reklamovaný Výrobok náležite očistiť. Odporúčame reklamovaný Výrobok dôkladne zabezpečiť pre prípadným poškodeniami počas prepravy (reklamovaný Výrobok odporúčame doručiť v originálnom obale).
10. Záručná lehota sa predlžuje o čas, počas ktorého Užívateľ následkom chyby (nefunkčnosti) výrobku, na ktorú sa vzťahovala záruka, nemohol Výrobok používať.
Záruka nevylučuje, neobmedzuje a ani nepozastavuje právo Užívateľa (kupujúceho) na základe príslušných predpisov o ručení za chyby predanej veci.
V súlade s článkom 13 ods. 1 a 2 nariadenia Európskeho parlamentu a Rady (EÚ) 2016/679 z 27. apríla 2016 o ochrane fyzických osôb pri spracúvaní osobných údajov a o voľnom pohybe takýchto údajov, ktorým sa zrušuje smernica 95/46/ES, vás informujeme

1. Správcom vašich osobných údajov, ktoré ste uviedli vo formulári, je spoločnosť „DEDRA-EXIM Sp. z o.o.“ so sídlom v meste Pruszków na adrese: ul. 3 Maja 8, 05-800 Pruszków, Poľsko (ďalej len: „Správca”).
2. Vaše osobné údaje budú spracúvané výhradne s cieľom realizácie záručnej procedúry zariadenia, a to v súlade s článkom 6 ods. 1 písmeno b) všeobecného nariadenia o ochrane údajov (ďalej len: „GDPR“). Uvedenie osobných údajov je dobrovoľné, avšak nevyhnutné na realizáciu záručnej procedúry.
3. Vaše osobné údaje budú spracúvané počas posudzovania a realizácie záručnej procedúry, ako aj na archívne účely v prípade potreby obhajoby pred prípadnými nárokmi a požiadavkami voči Správcovi, avšak nie dlhšie až do momentu premlčania týchto nárokov a požiadaviek.
4. Vaše údaje môžu byť zverejnené výhradne len tým subjektom, ktoré spracúvajú tieto údaje v mene a pre Správcu, a to na základe písomnej dohody o zverení spracúvania osobných údajov, tzn. firmy, ktoré okrem iného poskytujú technický servis, hostingové služby alebo služby obsluhy webových stránok, IT obsluhy, ako aj kuriérskym firmám. Dodávatelia Správcu sú povinní zaručiť

zabezpečenie údajov a splniť požiadavky platnej legislatívy ohľadne ochrany osobných údajov, a zverené osobnú údaje nesmú byť používané na iné účely než tie, ktoré stanovuje dohoda uzatvorená so Správcom.
5. Vaše údaje nebudú spracúvané automatickým spôsobom, vrátane rôznych foriem profilovania, ani nebudú odovzdané do tretieho štátu/medzinárodnej organizácii.
6. Máte právo na prístup k vašim osobným údajom, ako aj právo na ich opravenie, doplnenie, odstránenie, obmedzenie spracúvania, prenesenie údajov, podanie námietky, a to v ľubovoľnej chvíli.
7. Vo všetkých záležitostiach, ktoré súvisia so spracúvaním vašich osobných údajov Správcom, môžete sa na Správcu obrátiť písomne na e-mailovú adresu: daneosobowe@dedra.pl.
8. Máte právo podať sťažnosť príslušnému dozornému orgánu, ktorý zodpovedá za dohľad nad ochranou osobných údajov;

LT Turinys

1. Nuotraukos ir piešiniai
2. Prietaiso aprašas
3. Prietaiso paskirtis
4. Naudojimo apribojimai
5. Techniniai duomenys
6. Paruošimas darbui
7. Jungimas į tinklą
8. Prietaiso įjungimas
9. Prietaiso naudojimas
10. Einamieji naudojimo veiksmai
11. Atsarginės dalys ir reikmenys
12. Savarankiškas defektų pašalinimas
13. Prietaiso elementai
14. Informacija naudotojams apie elektros ir elektronikos prietaisų pašalinimą
15. Garantijos lapas

Originalių instrukcijų vertimas
EB atitikties deklaracija pridedama prie prietaiso kaip atskiras dokumentas. Jei EB atitikties deklaracijos nėra, kreipkitės į gamintoją.
Bendrosios saugumo sąlygos buvo pridėtos prie instrukcijos kaip atskira brošiūra.

ĮSPĖJIMAS Perskaityti visus įspėjimus pažymėtus simboliu ir visas instrukcijas.

Žemiau pateiktų įspėjimų ir saugos nurodymų nesilaikymas, gali būti elektros srovės smūgio, gaisro ar sunkių sužalojimų priežastimi.

Išsaugoti visus įspėjimus ir instrukcijas ateičiai.

2. Prietaiso aprašas

1. Vandens įleidimo anga, 2. Vandens išleidimo anga, 3. Įsiurbimo kamštis, 4. Išleidimo kamštis, 5. Jungiklis

3. Prietaiso paskirtis

Prietaisas yra sparnuotės siurblys, skirtas padidinti švaraus vandens slėgį hidraulinėse sistemose. Siurblys gali būti naudojamas vandens pumpavimui, laistymui, laistymui ir kt.
Leidžiama naudoti įrenginį remonto ir statybos darbuose, remonto servisuose, mėgėjiškuose darbuose, jei yra laikomasi naudojimo sąlygų ir leistinų darbo sąlygų, nurodytų Naudojimo instrukcijoje.

4. Naudojimo apribojimai

Prietaisas gali būti naudojamas vien tik pagal pateiktas "Priimtinas darbo sąlygas".
Siurblio negalima naudoti tik švariam vandeniui pumpuoti. Siurblio negalima naudoti geriamojo vandens įrenginiuose.
Savaiminiai pakeitimai mechaninei ir elektros statyboje, visi modifikavimai, naudojimo veiksmai, neaprašyti instrukcijoje bus traktuojami kaip neteisėti ir priveda prie staigaus garantijos teisės praradimo, o atitikties garantija praras galiojimą.
Naudojimas ne pagal naudojimo instrukcijos nuorodas ir paskirtį prives prie staigaus garantijos teisės praradimo.

Priimtinos darbo sąlygos
Naudokite tik švariam vandeniui, kurio maksimali temperatūra yra 35˚C. Saugokite nuo užšalimo.

5. Techniniai duomenys

Tipas	DED8865	DED8866
Nominali įtampa [V / Hz]	230 / 50	230 / 50
Nominali galia [W]	800	1000
Didžiausia galva [m H2O]	40	44
Didžiausios išlaidos [l / h]	3700	4400
Saugumo lygis	IPX4	IPX4
Apsaugos nuo elektros smūgio klasė	I	I
Maksimali pumpuojamo skysčio temperatūra [˚C]	35	35
Išleidimo jungties jungtis ["]	1	1
Deklaruotas Lwa lygis [dB (A)]	83	79

6. Paruošimas darbui

DĖMESIO Aprašyti žemiau nurodyti veiksmus reikia atlikti išėmus iš lizdo kištuką.

Siurblį pastatykite taip, kad jis būtų kuo arčiau apatinio bako (horizontaliai) ir kuo arčiau apatinio bako vandens lygio (vertikaliai).

DĖMESIO Nepriimtina montuoti siurblį, jei geometrinis siurbimo aukštis (atstumas tarp siurblio ašies ir vandens lygio apatinėje talpykloje) viršija 7 m. Maksimalus siurblio įsiurbimo aukštis (išreikštas vandens stulpelio metrais) gali būti didesnis (žr. Techninius duomenis), tačiau išlaikykite atsparumą srautui.

Jei planuojama palikti siurblį visam laikui, po siurbliu, prie kurio galima pritvirtinti siurblį, turi būti įrengtas pamatas ar kitokio tipo stabilus pagrindas. Jei siurblys visam laikui montuojamas lauke, prietaisui apsaugoti nuo kritulių reikia naudoti stogą ar kitokio tipo dangtį. Siurbimo sistemoje turėtų būti atbulinis vožtuvas ir vandens filtras (nepridedamas).

Siurblys sistemoje
Siurblio purkštukai baigiami coliniais vidiniais sriegiais, 1 "dydžio. Prijunkite siurblį prie žarnų sistemos pagal techniką, nepamirškite užsandarinti jungčių ir atlikti slėgio bandymą prieš pirmą kartą.
Sistemos įsiurbimo pusė

DĖMESIO Siurbimo sistemos siurbimo pusėje turi būti atbulinis vožtuvas, pageidautina siurbimo linijos gale (po vandens lygiu apatinėje talpykloje). Jei apatiniame rezervuare vanduo yra nešvarus, siurbimo linijos gale būtina naudoti išankstinius filtrus.

Siekiant apsaugoti siurbimo sistemą nuo oro kišenių, įsiurbimo pusės galas su atbuliniu vožtuvu ir išankstiniu filtru turi būti žemesnis nei vandens lygis apatiniame rezervuare (šis atstumas priklauso nuo rezervuaro formos ir vandens paviršiaus kritimo greičio išpumpuojant, jis turėtų būti suplanuotas tinkamai perteklius). Siekiant apsaugoti siurblį ir sistemą nuo mechaninių pažeidimų ir nešvarumų kaupimosi jungiamosiose detalėse, rekomenduojama įsiurbimo pusėje naudoti papildomą vandens filtrą (tikslesnį nei pradinis filtras su tinkamai parinktu tinkleliu). Siurbimo pusėje venkite naudoti jungiamąsias detales ir elementus, kurie gali padidinti pasipriešinimą srautui. Tai taikoma tokiems elementams kaip: skersmens sumažinimas, droselio angos, iš dalies uždaryti uždarymo vožtuvai, lanksčios žarnos be šarvų sutvirtinimo ir kt. Pernelyg didelis srauto drumstumas siurblio įsiurbimo pusėje sukelia sparnuotės kavitaciją ir sunaikina siurblį!

Sistemos užtvindymas
Sumontavus visą siurbimo sistemą, siurblys turi būti užpildytas. Atsukite užpildymo kamštį (A, 3 pav.) Ir atsargiai užpilkite vandeniu. Norint užpildyti sistemą, reikia 2 litrų (galvos talpos), atsižvelgiant į vamzdžių pralaidumą siurbimo pusėje. Išpylus, sandariai uždarykite užpildymo kaištį kamščiu.
Prietaisas yra paruoštas naudoti.

7. Jungimas į tinklą

Prieš prietaiso prie elektros srovės prijungimo reikia įsitikinti, ar maitinimo įtampa atitinka vertėms pateiktoms prietaiso vardinėje lentelėje.
Maitinimo instaliacija turėtų būti atlikta pagal esminius reikalavimus, susijusius su elektros instaliacija ir pildyti saugaus naudojimo reikalavimus. Maitinimo laido minimalaus skersmens, o taip pat nominalios saugiklio vertės priklausomai nuo prietaiso galios yra pateikti žemiau nurodytoje lentelėje:

Prietaiso galia [W]	Minimalus laido skersmuo [mm2]	Minimali C tipo saugiklio vertė [A]
700÷1400	1	10

Visas elektros instaliacijos jungtis gali įrengti tik reikiamą kvalifikaciją turintis elektrikas. Atveju, kai naudosite prailgintuvus, reikia atkreipti dėmesį, kad gyslos skersmuo nebūtų mažesnis negu reikalaujama (žr. Lentelė). Elektros laidą reikia išdėstyti tokiu būdu, kad darbo metu negrėstų perpjovimas. Negalima naudoti pažeistų prailgintuvų. Periodiškai patikrinti maitinimo laido techninį stovį. Netraukti už maitinimo laido.

8. Prietaiso įjungimas

DĖMESIO Prieš prietaiso įjungimą reikia būtinai atlikti veiksmus, aprašytus „Paruošimas darbui“ skyriuje

Paspauskite jungiklio mygtuką (A, 5 pav.).

9. Prietaiso naudojimas

Siurblys nereikalauja priežiūros. Srauto reguliavimas (srauto kryptis, slėgis, paskirstymas) atliekamas naudojant jungiamąsias detales siurblio sistemos išleidimo pusėje. Siurbimo sistemos siurbimo pusėje draudžiama naudoti srauto apribojimus, reguliuoti ir reguliuoti.
Tikrasis siurblio srautas priklausys nuo visos sistemos srauto pasipriešinimo. Norint tiksliai nustatyti srautą, būtina įvertinti arba nustatyti sistemos vamzdžių charakteristikas ir pažymėti jas ant siurblio charakteristikų. Kreivių sankirtoje bus siurblio ir sistemos bendradarbiavimo taškas, kuris nustatys faktines srauto ir slėgio nuostolių sistemoje vertes. Siurblio charakteristikos - žr. B pav. Vamzdžių, jungiamųjų detalių ir kt. Charakteristikos - pateikiamos aukščiau nurodytų gamintojų. Jei kyla abejonių, kreipkitės į kvalifikuotą asmenį arba atlikite sistemos hidraulinį skaičiavimą specialistui.
Siurblys išjungiamas nustatant jungiklį į "0" padėtį.

10. Einamieji naudojimo veiksmai

⚠ DEMESIO Visus naudojimo veiksmus reikia atlikti išėmus iš lizdo kištuką.

Siurblys nereikalauja priežiūros. Jei siurblys įrengtas lauke ir norint jį apsaugoti nuo užšalimo, jį reikia išardyti ir perkelti, išleiskite vandenį iš sistemos per išleidimo jungtį (A, 4 pav.). Atsukite išleidimo angos kištuką, atidarykite sistemos išleidimo pusėje esančius vožtuvus (kad sistema būtų išleidžiama ir būtų lengviau išleisti vandenį). Tada išardykite siurblį, kruopščiai išdžiovinkite ir perkelkite jį į saugyklą

11. Pakeičiamos dalys ir priedai

Kad pirkti atsargines dalis ir aksesuarus reikia susisiekti su Dedra Exim servisu. Kontaktiniai duomenys duomenys yra 1 instrukcijos puslapyje.
Atsarginių dalių užsakymo metu prašome pateikti serijos numerį, patalpintą vardinėje lentelėje, o taip pat
dalies išmontavimo piešinio numerį.
aprašyti sugedusią dalį, papildomai pateikiant orientacinį įtaiso pirkimo terminą.
Garantinio laikotarpio galiojimo metu taisymai yra atliekami pagal taisykles pateikiamas garantijos lape. Reklamuojamą produktą prašome pateikti taisymui pirkimo vietoje (pardavėjas įsipareigoja priimti reklamuojamą produktą), nusiųsti į servisą esantį arčiausią gyvenamosios vietos (servisų skaičius www.dedra.pl) arba siųsti į Dedra Exim centrinį servisą. Maloniai prašome pridėti garantinę kortelę. Pasibaigus garantijos laikotarpiui taisymus atlieka centrinis servisas. Pažeistą produktą reikia siųsti į servisą (siuntimo išlaidas padengia vartotojas).

12. Savarankiškas defektų pašalinimas

⚠ DEMESIO Prieš pradedant savarankišką defektų pašalinimą, reikia išjungti prietaisą iš elektros maitinimo.

Problema	Priežastis	Sprendimas
Prietaisas neveikia	Maitinimo laidas prijungtas neteisingai arba sugadintas.	Įkiškite kištuką toliau į lizdą, patikrinkite maitinimo laidą. Pažeidus maitinimo laidą, nusiųskite prietaisą į techninės priežiūros tarnybą.
	Prie lizdo nėra įtampos.	Patikrinkite lizdo įtampą. Patikrinkite, ar neišdegė saugiklis.
	Sugadintas plūdės jungiklis.	Būtina pakeisti jungiklį nauju - nusiųskite prietaisą į tarnybą.
	Terminė apsauga suveikė.	Paspauskite mygtuką ant šiluminės apsaugos dėžutės.
Variklis veikia, bet siurblys nepateikia vandens	Uždaryti vožtuvai išleidimo pusėje	Atidarykite vožtuvus
	Lanksti sistemos žarna yra užlinkusi arba užblokuota	Atjunkite sistemą, pakeiskite lanksčią žarną tinkamo stiprumo žarna, pašalinkite užsikimšimą
	Užsikimšę vandens filtrai	Išvalykite filtrus, atblokuokite srautą
	Oras siurblyje	Patikrinkite sistemos sandarumą, patikrinkite, ar atbulinis vožtuvas veikia tinkamai, jei reikia, pakeiskite sugedusius elementus ir užpildykite sistemą
	Pažeistas siurblio sparnuotė	Prižiūrėkite prietaisą

13. Prietaiso elementai

1. Sodo pompa

14. Informacija naudotojams apie sunaudotos įrangos utilizavimą (taikoma naudojant buityje)

Ant gaminių arba pridedamuose dokumentuose nurodytas simbolis rodo, kad sugedusios elektros ar elektroninės įrangos negalima išmesti kartu su buitinėmis atliekomis. Jei norite atsikratyti, pakartotinai panaudoti ar utilizuoti komponentus, teisinga juos nuvežti į specializuotą surinkimo punktą, kur jie bus priimti nemokamai. Informaciją apie naudotos įrangos surinkimo vietas teikia vietos valdžios institucijos, pvz., savo interneto svetainėse.
Teisingas produkto utilizavimas padeda išsaugoti gamtos išteklius ir išvengti neigiamų padarinių žmonių sveikatai ir aplinkai, galinčių atsirasti dėl produkte esančių potencialiai pavojingų medžiagų, mišinių ir sudedamųjų dalių.
Už netinkamą atliekų šalinimą gresia baudos pagal atitinkamus vietos teisės aktus.
ES šalių naudotojai: Jei norite išmesti elektros ar elektroninę įrangą, kreipkitės į artimiausią prekybos vietą arba tiekėją, kuris jums suteiks daugiau informacijos.
šalinimas ne Europos Sąjungos šalyse: Šis simbolis taikomas tik Europos Sąjungos šalims. Jei norite išmesti šį gaminį, kreipkitės į vietos valdžios institucijas arba pardavėją dėl tinkamo šalinimo būdo.

Garantinis lapas

na

Sodo pompa

Katalogo Nr: ……. Partijos numeris: .....

(toliau – Produktas)

Produkto pirkimo data: .....

Pardavėjo antspaudas

Pardavėjo parašas ir data: .....

Vartotojo pareiškimas:

Patvirtinu, kad buvau informuotas apie garantijos sąlygas ir taisyklių, išvardytų Naudojimo instrukcijoje ir Garantiniame lape, nepaisymo pasekmes. Šios garantijos sąlygos yra man žinomos, ką patvirtinu savo parašu:

....

data ir vieta vartotojo parašas

I. Atsakomybė už Produktą:

1. Garantijos suteikėjas – „DEDRA EXIM“ Sp. z o.o. su būstine adresu: ul. 3 Maja 8, 05-800 Pruškuvas, KRS 0000062517, Varšuvos apylinkės teismas, Valstybinio teismo registro XIV ūkinis skyrius, Mokesčiu mokėtojo kodas 527-020-49-33, Įstatinis kapitalas: 100 980,00 PLN.
2. Šiame garantiniame lape nurodytomis sąlygomis Garantijos suteikėjas suteikia garantiją Produktui iš Garantijos suteikėjo asortimento.
3. Garantijos pagrindu atsakomybė yra priimama tik už defektus, esančius

Produkte jo išdavimo Vartotojui metu.

4. Garantijos pagrindu Vartotojas gauna teisę nemokamai suremontuoti Produktą, jei defektas buvo aptiktas garantijos galiojimo metu. Apie Produkto remonto būdą (remonto atlikimo metodą) sprendžia Garantijos suteikėjas. Jei Garantijos suteikėjas nuspręstų, kad remontas yra neįmanomas, Garantijos suteikėjas pasilieka sau teisę pakeisti elementą su defektu arba visą Produktą kitu, veikiančiu teisingai, sumažinti Produkto kainą arba anuliuotu sutartį.
5. Vartotojo, kuris pagal 1964 m. balandžio 23 d. Civilinį kodeksą nėra laikomas vartotoju, atveju Garantijos suteikėjo atsakomybė dėl kompensacijos, susijusi su šia garantija ir (arba) jos sudarymu ir vykdymu, nepriklausomai nuo formos, yra apribota iki maksimaliai Produkto su defektu vertės.

II. Garantijos laikotarpis

Produkto elementai, kuriems veikia garantija	Garantinės apsaugos trukmė
DED8865 / DED8866	24 mėnesiai, skaičiuojant nuo Produkto pirkimo datos, nurodytos šiame Garantiniame lape

III. Naudojimosi garantija sąlygos

1. Vartotojas privalo patiekti užpildytą Produkto Garantinį lapą ir Produkto pirkimą patvirtinantį dokumentą (pvz. kasos čekis, sąskaita-faktūra ir pan.). Tam, kad pretenzijos nagrinėjimo procesas vyktų sklandžiai, rekomenduojama, kad Vartotojas kartu su Produktu perduotų visus

elementus, nurodytus „Komplektacijos sąraše“, esančiame Naudojimo instrukcijoje.
2. Vartotojas privalo laikytis Naudojimo instrukcijoje ir Garantiniame lape nurodytų rekomendacijų..
3. Garantija galioja tik Lenkijos Respublikos ir ES teritorijoje.
4. Garantija neapima Produkto defektų, atsiradusių dėl to, kad:
a. Vartotojas nesilaikė sąlygų, nurodytų Naudojimo instrukcijoje, ypač susijusių su teisingu naudojimu, priežiūra ir valymu;
b. Vartotojas naudojo priežiūros ar valymo priemones, neatitinkančias sąlygas nurodytas Naudojimo instrukcijoje;
c. Vartotojas netinkamai sandėliavo ir transportavo Produktą;
d. Vartotojas savarankiškai keitė ir (arba) modifikavo Produktą, negavęs Garantijos suteikėjo sutikimo;
e. Vartotojas naudojo Produkte eksploatacines medžiagas, neatitinkančias Naudojimo instrukcijos sąlygų
5. Vartotojas, kuris pagal 1964 m. balandžio 23 d. Civilinį kodeksą nėra laikomas vartotoju, praranda garantiją Produktui, jei:
- Vartotojas pašalino, pakeitė arba sugadino serijos numerius, datas ir informacines lenteles;
- Vartotojas pažeidė plombas arba ant jų matosi Vartotojo veiksmų pėdsakai.
6. Dėmesio! Veiksmus, susijusius su kasdieniu Produkto aptarnavimu, nurodytu pvz. Naudojimo instrukcijoje, Vartotojas atlieka pats ir savo sąskaita.

IV. Pretenzijos pateikimo procedūra:
1.Pastebėjus, kad Produktas veikia neteisingai, prieš pateikiant pretenziją, reikia įsitikinti, kad visi veiksmai, aprašyti Naudojimo instrukcijoje, buvo atlikti teisingai.
2. Pretenziją rekomenduojama pateikti nedelsiant, geriausiai per 7 dienas nuo Produkto defekto aptikimo. Vartotojas, kuris pagal 1964 m. balandžio 23 d. Civilinį kodeksą nėra laikomas vartotoju, praranda garantiją Produktui, jei nepateikia pretenzijos per 7 dienas.
3. Pretenziją galima pateikti pvz. Produkto pirkimo punkte, garantiniame servise arba raštu adresu: „DEDRA EXIM“ Sp. z o. o., ul. 3 Maja 8, 05-800 Pruškuvas.
4. Vartotojas gali pateikti pretenziją, pasinaudodamas blanku, kuris yra internetinėje svetainėje: www.dedra.pl (Pretenzijos garantiniame laikotarpyje pateikimo forma).
5. Garantinių servisų atskirose šalyse adresai yra nurodyti svetainėje: www.dedra.pl. Jei konkrečioje šalyje nebūtų garantinio serviso, pretenzijas dėl garantijos rekomenduojama siųsti adresu: „DEDRA EXIM“ Sp. z o. o., ul. 3 Maja 8, 05-800 Pruškuvas, Lenkija.
6. Mąjąc Dėl Vartotojo saugumo draudžiama naudoti Produktą su defektais.
7. Dėmesio!!! Produkto su defektais naudojimas kelia pavojų Vartotojo sveikatai ir gyvybei.
8. Veiksmai, susiję su garantija, bus atlikti per 14 darbo dienų skaičiuojant nuo Produkto, dėl kurio yra pateikiama pretenzija, pristatymo dienos.
9. Prieš pristatant Produktą, dėl kurio yra pateikiama pretenzija, rekomenduojama jį nuvalyti. Produktą, dėl kurio yra pateikiama pretenzija, reikia kruopščiai supakuoti, kad jis būtų apsaugotas nuo pažeidimų transporto metu – rekomenduojama pristatyti produktą originalioje pakuotėje.
10. Garantijos laikotarpis yra pratęsiamas tiek, kiek Vartotojas negalėjo juo naudotis dėl garantijos apimto defekto.
Gwarancja Ši garantija neriboja, neišskiria bei nesustabdo Vartotojo teisių dėl parduotos prekės neatitikimo arba prekės defekto.
Vadovaudamiesi 2016 m. balandžio 27 d. Europos Parlamento ir Tarybos reglamento (ES) 2016/679 dėl fizinių asmenų apsaugos tvarkant asmens duomenis ir dėl laisvo tokių duomenų judėjimo ir kuriuo panaikinama Direktyva 95/46/EB 13 straipsnio 1 ir 2 dalimis, informuojame, kad

1. Formoje pateiktų jūsų asmens duomenų valdytojas yra DEDRA-EXIM sp. z o.o., kurios registruota buveinė yra Pruszkowe, 3 Maja g. 8, 05-800 Pruszkow (toliau: "Administratorius").
2. Jūsų duomenys bus tvarkomi tik siekiant atlikti prietaiso garantijos procedūrą pagal Bendrojo duomenų apsaugos reglamento 6 straipsnio 1 dalies b punktą (toliau: „BDAR“) Duomenys teikiami savanoriškai, tačiau jie būtini garantijos procedūrai
3. Jūsų duomenys bus tvarkomi garantijos procedūros vykdymo nagrinėjimo laikotarpiu ir archyvavimo tikslais, jei prireiktų apsiginti nuo galimų pretenzijų Administratoriui, bet ne ilgiau nei iki tol, kol joms įvyks senaties terminas.
4. Jūsų duomenys gali būti atskleisti tik tiems subjektams, kurie tvarko duomenis duomenų administratoriaus vardu pagal rašytinę asmens duomenų tvarkymo pavedimo sutartį, teikiančią: technines paslaugas, hosting‘o ar interneto svetainės priežiūros paslaugas, IT paslaugas, kurjerių paslaugas. Administratoriaus tiekėjai privalo užtikrinti duomenų saugumą ir laikytis galiojančių teisės aktų reikalavimų, susijusių su asmens duomenų apsauga, ir negali naudoti patikėtų asmens duomenų kitais nei sutartyje su Administratoriumi nurodytais tikslais.
5. Jūsų duomenys nebus tvarkomi automatizuotomis priemonėmis, įskaitant profiliavimą, ir nebus perduodami trečiajai šaliai / tarptautinei organizacijai.
6. Bet kuriuo metu turite teisę susipažinti su savo duomenų turiniu ir teisę ištaisyti, ištrinti, apriboti duomenų tvarkymą, teisę į duomenų perkeliamumą, teisę prieštarauti bet kuriuo metu.
7. Visais klausimais, susijusiais su administratoriaus atliekamu jūsų asmens duomenų tvarkymu, galite kreiptis šiuo el. pašto adresu: daneosobowe@dedra.pl.;
8. Turite teisę pateikti skundą tinkamai duomenų apsaugos institucijai;

LV Satura rādītājs

1. Attēli un zīmējumi
2. Ierīces apraksts
3. Ierīces pielietojums
4. Lietošanas ierobežojumi
5. Tehniskie dati
6. Sagatavošana darbībai
7. Pieslēgšana tīklam
8. Ierīces ieslēgšana
9. Ierīces lietošana
10. Tekošas tehniskas apkopes darbības
11. Rezerves daļas un piederumi
12. Patstāvīga avāriju novēršana
13. Ierīces komplektācija
14. Informācija lietotājiem par elektrisku un elektronisku iekārtu likvidēšanu
15. Garantijas karte

Oriģinālo instrukciju tulkojums
EK atbilstības deklarācija ir pievienota ierīcei kā atsevišķs dokuments. Ja nav EK atbilstības deklarācijas, sazinieties ar ražotāju.
Vispārīgie drošības noteikumi ir pievienoti instrukcijai kā atsevišķa brošūra.

BRĪDINĀJUMS. Izlasiet visus brīdinājumus, kas apzīmēti ar simbolu, un visas instrukcijas.

Zemāk norādīto brīdinājumu un drošības norādījumu neievērošana var kļūt par elektrošoka, ugunsgrēka vai smagu traumu iemeslu.

Saglabājiet visus brīdinājumus un instrukcijas turpmākajai lietošanai.

2. Ierīces apraksts

1. Ūdens ieplūde, 2. Ūdens izplūde, 3. Gruntēšanas aizbāznis, 4. Drenāžas aizbāznis, 5. Slēdzis

3. Ierīces pielietojums

Ierīce ir lāpstiņriteņa sūknis, kas paredzēts tīra ūdens spiediena paaugstināšanai hidrauliskajās sistēmās. Sūkni var izmantot ūdens sūknēšanai, apūdeņošanai, laistīšanai utt.
Pieļaujam iekārtas izmantošanu remonta-būvniecības darbos, remonta rūpnīcās, amatieru darbos, ja vienlaikus būs ievēroti lietošanas nosacījumi un pieļaujami darba apstākļi, noteikti lietošanas instrukcijā.

4. Lietošanas ierobežojumi

Ierīci var lietot tikai atbilstoši tālāk sniegtajiem „Pieļaujamajiem darba apstākļiem”.
Sūkni nedrīkst izmantot citu vielu, izņemot tīru ūdeni, sūknēšanai. Sūkni nedrīkst izmantot dzeramā ūdens iekārtās.
Patvaļīgas izmaiņas mehāniskajā un elektriskajā uzbūvē, visādas modifikācijas, apkalpošanas darbības, kas nav aprakstītas instrukcijā, tiek uzskatītas par nelikumīgām un noved pie tūlītējās garantijas tiesību zaudēšanas un atbilstības deklarācijas spēka zaudēšanas.
Ierīces lietošana, kas neatbilst pielietojumam vai lietošanas instrukcijai, noved pie tūlītējās garantijas tiesību zaudēšanas.

Pieļaujamie darba apstākļi
Izmantojiet tikai tīram ūdenim ar maksimālo temperatūru 35˚C.
Sargāt no sasalšanas.

5. Tehniskie dati

Tips	**DED8865**	**DED8866**
Nominālais spriegums [V / Hz]	230 / 50	230 / 50
Nominālā jauda [W]	800	1000
Maksimālā galva [m H2O]	40	44
Maksimālie izdevumi [l / h]	3700	4400
Drošības līmenis	IPX4	IPX4
Elektriskās strāvas trieciena aizsardzības klase	I	I
Maksimālā sūknētā šķidruma temperatūra [˚C]	35	35
Izlādes savienotāja savienojums ["]	1	1

Deklarētais Lwa līmenis [dB (A)]	83	79

6. Sagatavošana darbībai

UZMANĪBU **Veicot visas darbības, kontaktdakšai ir jābūt atslēgtai no kontaktligzdas.**

Novietojiet sūkni tā, lai tas būtu pēc iespējas tuvāk apakšējai tvertnei (horizontāli) un pēc iespējas tuvāk ūdens līmenim apakšējā tvertnē (vertikāli).

UZMANĪBU **Nepieņemami ir sūkņa uzstādīšana, ja ģeometriskais sūkšanas augstums (attālums starp sūkņa asi un ūdens līmeni apakšējā tvertnē) pārsniedz 7 m. Maksimālais sūkņa iesūkšanas augstums (izteikts ūdens kolonnas metros) var būt lielāks (skatīt tehniskos datus), bet saglabājiet pielaidi plūsmas pretestībai.**

Ja plānots atstāt sūkni uz visiem laikiem, zem sūkņa, pie kura var piestiprināt sūkni, jānodrošina pamats vai cita veida stabila pamatne. Ja sūknis ir pastāvīgi uzstādīts ārpus telpām, ierīces aizsardzībai pret nokrišņiem jāizmanto jumts vai cita veida pārsegs. Sūknēšanas sistēmai jābūt aprīkotai ar pretvārstu un ūdens filtru (nav iekļauts komplektā).

Sūknis sistēmā

Sūkņa sprauslas ir pabeigtas ar collu iekšējiem vītnēm, izmērs 1 ". Pievienojiet sūkni cauruļvadu sistēmai saskaņā ar tehniku, atceroties pirms pirmās lietošanas reizes noslēgt savienojumus un pārbaudīt spiedienu.

Sistēmas iesūkšanas puse

UZMANĪBU **Sūknēšanas sistēmas iesūkšanas pusē, vēlams, iesūkšanas līnijas galā (zem ūdens līmeņa apakšējā tvertnē) jābūt pretvārstam. Ja ūdens apakšējā tvertnē ir netīrs, iesūkšanas līnijas galā ir jāizmanto priekšfiltri.**

Lai aizsargātu sūknēšanas sistēmu pret gaisa kabatām, iesūkšanas puses galam ar pretvārstu un priekšfiltru jābūt zemākam par ūdens līmeni apakšējā tvertnē (šis attālums ir atkarīgs no tvertnes formas un ūdens virsmas krišanas ātruma izsūknēšanas laikā, tas jāplāno ar atbilstošu pārmērība). Lai aizsargātu sūkni un sistēmu pret mehāniskiem bojājumiem un piemaisījumu uzkrāšanos veidgabalos, iesūkšanas pusē ieteicams izmantot papildu ūdens filtru (precīzāku par sākotnējo filtru ar atbilstoši izvēlētu sietu). Sūkšanas pusē jāizvairās no armatūras un elementu izmantošanas, kas var palielināt plūsmas pretestību. Tas attiecas uz tādiem elementiem kā: diametra samazināšana, droseles atveres, daļēji slēgti slēgvārsti, elastīgas šļūtenes bez bruņu pastiprināšanas utt. Pārmērīga plūsmas drosele sūkņa sūkšanas pusē izraisa kavitāciju lāpstiņritenī un sūkņa bojājumus!

Sistēmas plūdi

Pēc visas sūknēšanas sistēmas uzstādīšanas sūknim jābūt sagatavotam. Atskrūvējiet uzpildes aizbāzni (A, 3. attēls) un uzmanīgi ielejiet ūdeni. Sistēmas sagatavošanai nepieciešami 2 litri (galvas tilpums) ar pieļaujamo daudzumu cauruļu iesūkšanas pusē. Pēc ielejšanas cieši aizveriet aizbāzni ar aizbāzni.
Ierīce ir gatava darbam.

7. Pieslēgšana tīklam

Pirms ierīces pieslēgšanas elektrības avotam pārliecinieties, ka barošanas spriegums atbilst nominālajai vērtībai, kas norādīta datu plāksnītē.
Barošanas sistēmai ir jābūt izpildītai atbilstoši pamatprasībām attiecībā uz elektriskajām sistēmām un jāatbilst lietošanas drošības prasībām. Barošanas kabeļa minimālā šķērsgriezuma un nominālās drošinātāja vērtības parametri atkarībā no ierīces jaudas ir norādīti tālāk sniegtajā tabulā:

Ierīces jauda [W]	Vada minimālais šķērsgriezums [mm2]	C tipa drošinātāja minimālā vērtība [A]
700÷1400	1	10

Sistēma ir jāizpilda elektriķim ar atbilstošu kvalifikāciju. Izmantojot pagarinātājus pievērsiet uzmanību tam, lai dzīslas šķērsgriezums nebūtu mazāks par tabulā norādīto. Novietojiet elektrisko kabeli tā, lai darbības laikā tas nebūtu pakļauts pārgriešanas riskam. Neizmantojiet bojātus pagarinātājus.
Periodiski pārbaudiet barošanas kabeļa tehnisko stāvokli. Nevelciet aiz barošanas kabeļa.

8. Ierīces ieslēgšana

UZMANĪBU **Pirms ierīces iedarbināšanas ir obligāti jāveic darbības, kas aprakstītas nodaļā "Sagatavošana darbībai".**

Nospiediet slēdža pogu (A, 5. att.).

9. Ierīces lietošana

Sūknim nav nepieciešama apkope. Plūsmas kontroli (plūsmas virzienu, spiedienu, sadalījumu) veic, izmantojot armatūru sūkņa sistēmas izplūdes pusē. Sūknēšanas sistēmas iesūkšanas pusē nav atļauts izmantot plūsmas ierobežojumus, regulēšanu un droseli.
Faktiskā sūkņa plūsma būs atkarīga no visas sistēmas plūsmas pretestības. Lai precīzi noteiktu plūsmu, ir jānovērtē vai jānosaka sistēmas cauruļu īpašības un jāuzliek tās uz sūkņa īpašībām. Līkņu krustojumā starp sūkni un sistēmu būs sadarbības punkts, kas noteiks plūsmas un spiediena zudumu faktiskās vērtības sistēmā. Sūkņa raksturlielumi - skatīt B. attēlu. Cauruļu, veidgabalu utt. Raksturojums - pieejami iepriekšminētajos ražotājos. Ja rodas šaubas, konsultējieties ar personu ar atbilstošām zināšanām vai ļaujiet sistēmas hidraulisko aprēķinu veikt speciālistam.
Sūkni izslēdz, noslēdzot slēdzi pozīcijā "0".

10. Tekošas tehniskas apkopes darbības

UZMANĪBU **Veicot visas apkalpošanas darbības, kontaktdakšai ir jābūt atslēgtai no kontaktligzdas**

Sūknim nav nepieciešama apkope. Ja sūknis ir uzstādīts ārpus telpām un ir nepieciešams to demontēt un pārvietot, lai pasargātu no sasalšanas, iztukšojiet ūdeni no sistēmas caur notekas savienojumu (A, 4. att.). Atskrūvējiet iztukšošanas aizbāzni, atveriet vārstus sistēmas izplūdes pusē (lai ventilētu sistēmu un atvieglotu ūdens novadīšanu). Pēc tam izjauciet sūkni, rūpīgi nosusiniet un pārvietojiet to uz glabātuvi

11. Rezerves daļas un piederumi

Lai iegādātos rezerves daļas un piederumus, sazinieties ar uzņēmuma Dedra Exim servisa centru. Kontaktinformācija ir atrodama instrukcijas 1. lapā. Pasūtot rezerves daļas, norādiet datu plāksnītē norādīto partijas numuru un daļas numuru no kopsalikuma rasējuma.
Garantijas periodā remonti tiek veikti saskaņā ar noteikumiem, kas norādīti garantijas kartē. Ierīce, uz kuru attiecas reklamācija, ir jānodod remontam iegādes vietā (pārdevējam tā ir jāpieņem), jānodod servisa centrā, kas atrodas vistuvāk dzīvesvietai (servisa centru saraksts ir pieejams tīmekļa vietnē www.dedra.pl), vai jānosūta uzņēmuma *Dedra Exim* galvenajā servisa centrā. Pievienojiet ierīcei aizpildīto garantijas karti. Pēc garantijas perioda remontus veic galvenais servisa centrs. Nosūtiet ierīci servisa centrā (sūtījuma izmaksas sedz lietotājs).

12. Patstāvīga avāriju novēršana

UZMANĪBU **Pirms patstāvīgas avāriju novēršanas sākšanas, atslēdziet ierīci no barošanas avota.**

Problēma	Cēlonis	Risinājums
Ierīce nedarbojas	Strāvas vads ir nepareizi pievienots vai bojāts.	Iespraudiet kontaktdakšu tālāk kontaktligzdā, pārbaudiet strāvas vadu. Strāvas vada bojājuma gadījumā nosūtiet ierīci uz servisu.
	Ligzdā nav sprieguma.	Pārbaudiet spriegumu kontaktligzdā. Pārbaudiet, vai drošinātājs nav nodedzis.
	Bojāts pludiņa slēdzis.	Nepieciešams nomainīt slēdzi ar jaunu - nosūtiet ierīci uz servisu.
	Termiskā aizsardzība ir izslēgta.	Nospiediet termiskās aizsardzības lodziņa pogu.
Motors darbojas, bet sūknis nepiegādā ūdeni	Aizvērti vārsti izplūdes pusē	Atveriet vārstus
	Elastīgā šļūtene sistēmā ir saliekta vai bloķēta plūsma	Atvienojiet sistēmu, nomainiet elastīgo šļūteni ar pietiekami izturīgu šļūteni, noņemiet aizsprostojumu
	Aizsērējuši ūdens filtri	Notīriet filtrus, atbloķējiet plūsmu
	Gaiss sūknī	Pārbaudiet sistēmas hermētiskumu, pārbaudiet, vai pretvārsts darbojas pareizi, ja nepieciešams, nomainiet bojātos elementus, atkārtoti uzpildiet sistēmu
	Sūkņa lāpstiņrite ir bojāta	Veiciet ierīces apkopi

13. Ierīces komplektācija

1. Dārza sūknis

14. Informācija lietotājiem par nolietotas elektroierīces utilizāciju (mājsaimniecības vajadzībām)



Simbols, kas redzams uz izstrādājumiem vai pievienotajā dokumentācijā, norāda, ka bojātas elektriskās vai elektroniskās iekārtas nedrīkst izmest kopā ar sadzīves atkritumiem. Ja vēlaties atbrīvoties no sastāvdaļām, atkārtoti izmantot vai reģenerēt, pareizi ir nogādāt tās specializētā savākšanas punktā, kur tās tiks pieņemtas bez maksas. Informāciju par lietotu iekārtu savākšanas punktu atrašanās vietu sniedz vietējās iestādes, piemēram, savās tīmekļa vietnēs.

Pareiza produkta utilizācija palīdz saglabāt dabas resursus un izvairīties no negatīvas ietekmes uz cilvēku veselību un vidi, kas var rasties produkta sastāvā esošo potenciāli bīstamo vielu, maisījumu un sastāvdaļu dēļ.

Par nepareizu atkritumu apglabāšanu draud sodi saskaņā ar attiecīgajiem vietējiem noteikumiem.

Lietotāji ES valstīs: Ja nepieciešams atbrīvoties no elektriskām vai elektroniskām iekārtām, sazinieties ar tuvāko tirdzniecības vietu vai savu piegādātāju, kas jums sniegs papildu informāciju.

apglabāšana valstīs ārpus Eiropas Savienības: Šis simbols attiecas tikai uz Eiropas Savienības valstīm. Ja vēlaties šo izstrādājumu izmest, sazinieties ar vietējām iestādēm vai izplatītāju, lai noskaidrotu pareizo utilizācijas metodi.

Garantijas talons
uz
Dārza sūknis

Kataloga Nr: ……. Partijas numurs:.....

(turpmāk saukts **Produkts**)

Produkta iegādes datums: .....

Pārdevēja zīmogs

Datums un pārdevēja paraksts: .....

Lietotāja apliecinājums:

Ar šo apliecinu, ka saņēmu informāciju par garantijas nosacījumiem, kā arī par Lietošanas instrukcijas un Garantijas talona norādījumu neievērošanas sekām. Garantijas nosacījumi ir man zināmi, ko apliecinu ar savu rokraksta parakstu:

....

datums un vieta Lietotāja paraksts

I. Atbildība par Produktu

1. 3 Maja 8, 05-800 Pruszków, Polija, reģistrācijas numurs KRS 0000062517, Varšavas Rajona Tiesa Varšavā, Valsts tiesas reģistra XIV. Saimnieciskā nodaļa, NMR kods (NIP) 527-020-49-33, Pamatkapitāls: 100 980,00 PLN.
2. Saskaņā ar noteikumiem, minētiem šajā Garantijas talonā, Garants piešķir garantiju Produktam, kuru izplata Garants.
3. Garantijas atbildība apņem tikai defektus, izraisītu pēc iemesliem, esošiem Produkta Lietotājam nodošanas laikā.
4. Sakarā ar garantiju Lietotājam ir tiesības prasīt bezmaksas uzlabot Produktu, ja defekts tiks konstatēts garantijas laikā. Produkta uzlabošanas veids (remonta izdarīšanas metode) ir atkarīgs no Garanta uzskata. Gadījumā, kad Garants konstatēs, ka remonts nav iespējams, Garantam ir tiesības mainīt bojātu elementu vai visu Produktu uz brīvu no defektiem, samazināt Produkta cenu vai atteikties no līguma.
5. Attiecībā uz Lietotājam, kas nav patērētājs 1964. gada 23. aprīļa Likuma "Civillikums" izpratnē, Garanta kompensācijas atbildība par zaudējumiem, savienotiem ar garantiju un/vai sakarā ar noslēgšanu un izpildīšanu, neatkarīgi no tiesiskām attiecībām, ir ierobežota tikai līdz nekvalitatīva Produkta vērtībai.

II. Garantijas laiks

Produkta elementi, apņemti ar garantiju	Garantijas aizsardzības laiks
DED8865 / DED8866	24 mēneši, skaitot no Produkta iegādes datuma norādīta Garantijas talonā

III. Garantijas lietošanas nosacījumi

1. Aizpildīts Lietotāja Produkta Garantijas talons ar Lietotāja dokumentu, apliecinošu Produkta iegādi, piem. kases kvīts, faktūrrēķins utt. Efektīvas reklamācijas realizācijai ieteicams, lai Lietotājs nodotu kopā ar reklamētu Produktu visus elementus, minētus Produkta "Komplektācija" Lietošanas instrukcijas daļā.
2. Lietošanas Instrukcijas un Garantijas talona norādījumu ievērošana.
3. Garantija ir derīga tikai Polijas Republikas un ES teritorijā.
4. Garantija neapņem Produkta defektus, ierosinātus, starp citiem, sekojošos gadījumos:

a. Lietotājs neievēro Lietošanas instrukcijas noteikumus, sevišķi pareizas ekspluatācijas, konservācijas un tīrīšanas jomā;
b. Lietotājs lieto tīrīšanas vai konservācijas līdzekļus, kas neatbilst Lietošanas Instrukcijas norādījumiem;
c. Lietotājs neattiecīgi glabā un transportē Produktu;
d. Lietotājs patstāvīgi izdara Produkta izmaiņas un/var pārveidojumus, bez saskaņošanas ar Garantu;
e. Lietotājs lieto Produktā ekspluatācijas materiālus, kas neatbilst Lietošanas Instrukcijas norādījumiem.

5. Lietotājs, kas nav patērētājs 1964. gada 23. aprīļa Likuma "Civillikums" izpratnē, zaudē garantijas tiesības attiecībā uz Produktam, kurā, Lietotāja darbības rezultātā:

- tika likvidēti, mainīti vai bojāti sērijas numuri, datu apzīmējumi vai nominālas tabuliņas;
- tika bojātas vai mainītas plombas.

6. Uzmanību! Darbību, savienotu ar Produkta ikdienas apkalpošanu, ja izriet no Lietošanas instrukcijas, Lietotājs veic patstāvīgi un pēc savām izmaksām.

IV. Reklamācijas procedūra

1. Produkta nepareizas darbības konstatēšanas gadījumā, pirms reklamācijas paziņošanas, Lietotājam ir pienākums pārbaudīt, vai visa darbība, tostarp aprakstīta Lietošanas instrukcija, tika pareizi veikta.
2. Reklamācijas paziņojumu ieteicams sniegt nekavējoties, vislabāk 7 dienu laikā no Produkta defekta konstatēšanas dienas. Lietotājs, kas nav patērētājs 1964. gada 23. aprīļa Likuma "Civillikums" izpratnē, zaudē garantijas tiesības attiecībā uz Produktam, ja nesniegs reklamācijas paziņojumu 7 dienu laikā.
3. Reklamācijas paziņojums var būt sniegts, starp citiem, Produkta iegādes vietā, garantijas servisā vai rakstiski uz adresi: DEDRA EXIM sp. z o.o., ul. 3 Maja 8, 05-800 Pruszków, Polija.
4. Lietotājs var arī sniegt reklamācijas paziņojumu, izmantojot formulāru, pieejamu mājaslapā www.dedra.pl. („Reklamācijas paziņošanas formulārs garantijas ietvaros").
5. Servisu adreses atsevišķām valstīm atrodas mājaslapā www.dedra.pl. Gadījumā, kad attiecīgajā valstī nav garantijas servisa, reklamācijas paziņojumi jābūt sniegti uz adresi: DEDRA EXIM sp. z o.o., ul. 3 Maja 8, 05-800 Pruszków (Polija).
6. Ņemot vērā Lietotāja drošību, bojāta Produkta lietošana ir aizliegta.
7. Uzmanību!!! Bojāta Produkta lietošana ir bīstama Lietotāja veselībai un dzīvei.
8. Garantijas pienākums tiks izpildīts 14 darba dienu laikā, skaitot no dienas, kad Lietotājs piegādās bojātu Produktu
9. Pirms bojāta Produkta nodošanas reklamācijai ieteicam to notīrīt. Rekomendējam rūpīgi pasargāt reklamētu Produktu no bojājumiem transportēšanas laikā (ieteicama Produkta piegāde oriģinālā iepakojumā).
10. Garantijas laiks tiek pagarināts uz laiku, kurā, sakarā ar Produkta defektu,, apņemtu ar garantiju, Lietotājs nevarēja to lietot. Garantija neizslēdz, neierobežo un neaptur Lietotāja tiesību, kas izriet no atbildības par pārdota produkta neatbilstību likumam.

Saskaņā ar Eiropas Parlamenta un Padomes 2016. gada 27. aprīļa Regulas (ES) 2016/679 par fizisku personu aizsardzību attiecībā uz personas datu apstrādi un šādu datu brīvu apriti un ar ko atceļ Direktīvu 95/46/EK 13. panta 1. un 2. punktu, informējam jūs, ka.

1. Jūsu veidlapā norādītu personas datu pārzinis ir DEDRA-EXIM sp. z o.o., ar juridisko adresi Pruškovā, ul. 3 Maja 8, 05-800 Pruszków (tālāk: "Pārzinis").
2. Jūsu dati tiks apstrādāti tikai, lai veiktu ierīces garantijas procedūru saskaņā ar Vispārīgo datu aizsardzības noteikumu (turpmāk tekstā: "VDAR") 6. panta 1. daļas b. burtu. Datu sniegšana ir brīvprātīga, bet nepieciešama garantijas procedūras veikšanai.
3. Jūsu dati tiks apstrādāti garantijas procedūras izskatīšanas laikā un arhivēšanas nolūkos gadījumā, ja būs nepieciešams aizstāvēties pret jebkādām pretenzijām pret Pārzini, ne ilgāk kā līdz to termiņa beigām.
4. Jūsu datus drīkst izpaust tikai personām, kuras apstrādā datus pārzinim, pamatojoties uz rakstisku līgumu par personas datu apstrādes uzticēšanu, cita starpā subjektiem, kas nodrošina: tehniskā dienesta pakalpojumus, hostingu vai vietnes apkopi, IT pakalpojumus, kurjeru pakalpojumus. Pārziņa piegādātājiem ir pienākums nodrošināt datu drošību un ievērot piemērojamo likumu prasības, kas saistītas ar personas datu aizsardzību, un viņi nedrīkst izmantot uzticētos personas datus citiem mērķiem, nevis tiem, kas noteikti līgumā ar Pārzini.
5. Jūsu dati netiks apstrādāti automatizēti, tostarp profilēšanas veidā, un tie netiks pārsūtīti uz trešo valsti / starptautisku organizāciju.
6. Jums ir tiesības jebkurā laikā piekļūt saviem datiem un labot, dzēst, ierobežot apstrādi, tiesības pārsūtīt datus, tiesības iesniegt iebildumus, jebkurā brīdī.

7. Visos jautājumos, kas saistīti ar jūsu personas datu apstrādi, ko veic Pārzinis, varat sazināties ar šo e-pasta adresi: daneosobowe@dedra.pl.
8. Jums ir tiesības iesniegt sūdzību iestādei, kas ir atbildīga par personas datu aizsardzību.

HU Tartalomjegyzék

1. Képek és ábrák
2. A készülék leírása
3. A készülék rendeltetésszerű használata
4. A használat korlátozása
5. Műszaki adatok
6. Felkészülés a munkára
7. Csatlakozás a hálózathoz
8. A készülék bekapcsolása
9. A készülék használata
10. Folyamatos karbantartás
11. Alkatrészek és tartozékok
12. Önhibaelhárítás
13. A készülék kompletizálása
14. Információ a felhasználóknak az elektromos és elektronikus eszközök ártalmatlanításáról
15. Jótállási kártya

Az eredeti utasítások fordítása
Az EK-megfelelőségi nyilatkozatot külön dokumentumként csatolták a készülékhez. EK-megfelelőségi nyilatkozat hiányában forduljon a gyártóhoz.
Az általános biztonsági feltételeket külön útmutatásként csatolták az utasításokhoz.

Szimbólummal jelölt összes FIGYELMEZTETÉST és az utasításokkal

Az alábbi figyelmeztetések és biztonsági utasítások be nem tartása áramütést, tüzet vagy súlyos sérülést okozhat.

Tartsa a figyelmeztetéseket és utasításokat jövői használatára.

2. A készülék leírása

1. Vízbemenet, 2. Vízkimenet, 3. Alapozó dugó, 4. Leeresztő dugó, 5. Kapcsoló

3. A készülék rendeltetésszerű használata

A készülék egy járókerék-szivattyú, amelyet a tiszta víz nyomásának növelésére terveztek a hidraulikus rendszerekben. A szivattyú használható víz szivattyúzására, öntözésre, öntözésre stb.
Megengedett a berendezés használata felújítási-építési munkákhoz, javítóműhelyekben, amatőr munkákhoz, a használati útmutatóban leírt használati feltételek és megengedett munka körülmények betartásával.

4. A használat korlátozása

A készülék csak az alábbi „megengedett munkaviszonyoknak” megfelelően használható.
A szivattyút tilos a tiszta vízen kívüli egyéb anyagok szivattyúzására használni. A szivattyút tilos ivóvízberendezésekben használni.
A mechanikai és elektromos szerkezetek jogosulatlan megváltoztatása, minden olyan módosítás, karbantartási tevékenység, amelyet a felhasználói kézikönyv nem írja le, jogellenesnek minősül, és a garanciajogokat azonnal érvényteleníthet, a megfelelőségi nyilatkozat pedig válik érvénytelenné.
A helytelen, vagy az üzemeltetési utasításnak nem megfelelő használat okoz azonnali garancia elvesztését.

Megengedett munkaviszonyok
Csak tiszta, legfeljebb 35 waterC hőmérsékletű vízhez használható. Óvja a fagyástól.

5. Műszaki adatok

típus	DED8865	DED8866
Névleges feszültség [V / Hz]	230 / 50	230 / 50
Névleges teljesítmény [W]	800	1000
Maximális fej [m H2O]	40	44
Maximális kiadás [l / h]	3700	4400
A biztonság szintje	IPX4	IPX4
Áramütésvédelmi osztály	I	I
A szivattyúzott folyadék maximális hőmérséklete [˚C]	35	35
Kimeneti csatlakozó csatlakozása ["]	1	1
Deklarált Lwa szint [dB (A)]	83	79

6. Felkészülés a munkára

FIGYELEM **Minden műveletet csak akkor végezze el, ha a dugó ki van húzva a konnektorból.**

Helyezze a szivattyút úgy, hogy a lehető legközelebb legyen az alsó tartályhoz (vízszintesen) és a lehető legközelebb az alsó tartály vízszintjéhez (függőlegesen).

FIGYELEM **Elfogadhatatlan a szivattyú beépítése, ha a geometriai szívómagasság (a szivattyú tengelye és az alsó tartály vízszintje közötti távolság) meghaladja a 7 m-t. A szivattyú maximális szívómagassága (méteres vízoszlopban kifejezve) lehet nagyobb (lásd a műszaki adatokat), de tartsa be az áramlási ellenállás mértékét.**

Ha azt tervezik, hogy a szivattyút véglegesen elhagyja, akkor a szivattyú alatt egy alapot vagy más típusú stabil alapot kell elhelyezni, amelyhez a szivattyú csatlakoztatható. Ha a szivattyút állandóan a szabadban helyezik el, tetőt vagy más típusú burkolatot kell használni a készülék csapadék elleni védelmére. A szivattyúrendszert visszacsapó szeleppel és vízszűrővel kell felszerelni (nem tartozék).

Szivattyú a rendszerben
A szivattyúfúvókák hüvelykes belső menetekkel vannak lezárva, 1 "méretűek. Csatlakoztassa a szivattyút a csőrendszerhez a szakterületnek megfelelően, ne felejtse el lezárni a csatlakozásokat és a nyomástesztet az első használat előtt.

A rendszer szívó oldala

FIGYELEM **A szivattyúrendszer szívó oldalán kell lennie egy visszacsapó szelepnek, lehetőleg a szívóvezeték végén (az alsó tartály vízszintje alatt). Ha az alsó tartályban piszkos a víz, előszűrőket kell használni a szívóvezeték végén.**

A szivattyúrendszer légzsebekkel szembeni védelme érdekében a visszacsapó szeleppel és előszűrővel ellátott szívóoldal végének alacsonyabbnak kell lennie, mint az alsó tartály vízszintje (ez a távolság a tartály alakjától és a kiszivattyúzás során leeső vízfelület sebességétől függ, megfelelő módon kell megtervezni. felesleg). A szivattyú és a rendszer mechanikai sérülésektől és a szerelvényekben lévő szennyeződések felhalmozódása elleni védelem érdekében ajánlott egy kiegészítő vízszűrőt használni a szívóoldalon (a kezdeti szűrőnél pontosabb, megfelelően megválasztott hálóval). A szívási oldalon kerülje az olyan szerelvények és elemek használatát, amelyek növelhetik az áramlási ellenállást. Ez vonatkozik olyan elemekre, mint: átmérőcsökkentő, fojtónyílások, részben zárt elzárószelepek, hajlékony tömlők páncélerősítés nélkül, stb. A szivattyú szívóoldalának túlzott áramlási fojtása kavitációt okoz a járókeréken és károsítja a szivattyút!

A rendszer elárasztása
A teljes szivattyúrendszer telepítése után a szivattyút fel kell tölteni. Csavarja le a töltődugót (A, 3. ábra), és óvatosan öntsön vizet. A rendszer feltöltéséhez 2 liter (fej kapacitás) szükséges, figyelembe véve a szívóoldalon lévő csövek kapacitását. Kiöntés után dugóval zárja le szorosan a töltőcsapot.
A készülék üzemkész.

7. Csatlakozás a hálózathoz

Mielőtt csatlakoztatná a készüléket egy áramforráshoz, győződjön meg arról, hogy a tápfeszültség megegyezik az adattáblán feltüntetett értékkel.
Az áramellátó berendezés az elektromos berendezésekre vonatkozó alapvető követelményeknek megfelelően kell hogy legyen végezve, és meg kell felelnie a használatbiztonság követelményeinek. A tápkábel minimális keresztmetszetének paraméterei és a biztosíték névleges értéke az eszköz teljesítményétől függően az alábbi táblázatban található:

A berendezés teljesítménye [W]	Minimális vezeték-átmérő méret [mm2]	Minimális C típusú biztosíték [A]
700÷1400	1	10

A telepítést szakképzett villanyszerelőnek kell elvégeznie. Hosszabbító kábelek használata esetén győződjön meg arról, hogy a vezeték keresztmetszete nem kisebb, mint a szükséges (lásd a táblázatot). Helyezze el az elektromos kábelt úgy, hogy az ne érje a vágás munka során. Ne használjon sérült hosszabbító kábeleket. Rendszeresen ellenőrizze a tápkábel műszaki állapotát. Ne húzza ki a tápkábelt..

8. A készülék bekapcsolása

FIGYELEM **A készülék üzembe helyezése előtt feltétlenül a "Felkészülés a munkára" fejezetben leírt műveleteket végezze el.**

Nyomja meg a kapcsoló gombot (A, 5. ábra).

9. A készülék használata

A szivattyú karbantartásmentes. Az áramlásszabályozást (áramlási irány, nyomás, eloszlás) a szivattyúrendszer kimeneti oldalán lévő szerelvények segítségével hajtják végre. Átfolyási korlátozások, szabályozás és fojtások használata a szivattyúrendszer szívó oldalán nem megengedett.

A tényleges szivattyúáramlás a teljes rendszer áramlási ellenállásától függ. Az áramlás pontos meghatározásához meg kell becsülni vagy meg kell határozni a rendszerben lévő csövek jellemzőit, és fel kell venni azokat a szivattyú jellemzőire. A görbék metszéspontjában lesz egy együttműködési pont a szivattyú és a rendszer között, amely meghatározza a rendszer áramlási és nyomásveszteségeinek tényleges értékeit. A szivattyú jellemzői - lásd a B. ábrát. A csövek, szerelvények stb. Jellemzői - a fent említett gyártóktól kaphatók. Ha kétségei vannak, forduljon megfelelő ismeretekkel rendelkező személyhez, vagy szakemberrel végezze el a rendszer hidraulikus számítását.
A szivattyút kikapcsolja a kapcsoló "0" helyzetbe állításával.

10. Folyamatos karbantartás

FIGYELEM **Minden műveletet csak akkor végezze el, ha a dugó ki van húzva a konnektorból.**

A szivattyú karbantartásmentes. Abban az esetben, ha a szivattyút a szabadban helyezik üzembe, és a fagyás elleni védelem érdekében szétszerelni és mozgatni kell, ürítse le a vizet a rendszerből a leeresztő csatlakozón keresztül (A, 4. ábra). Csavarja le a leeresztő dugó dugóját, nyissa ki a rendszer ürítő oldalán lévő szelepeket (a rendszer szellőztetése és a víz leeresztésének megkönnyítése érdekében). Ezután szerelje szét a szivattyút, alaposan szárítsa meg és helyezze raktárba

11. Alkatrészek és kiegészítők

A pótalkatrészek és tartozékok beszerzése érdekében forduljon a Dedra Exim szervizhez. Az elérhetőségek megtalálhatók a kézikönyv első oldalán.
Pótalkatrészek rendelésekor, kérjük, jelezze az adattáblán található a rész tételszámát és alkatrészszámat a szerelési rajzból.
A jótállási időszak alatt a javításokat a jótállási kártyában meghatározott feltételek szerint végzik. Kérjük, küldje el a hirdetett terméket javításra a vásárlás helyén (az eladó köteles elfogadni a bejelentett terméket), küldje el a legközelebbi lakóhelyre (weboldalak listája a www.dedra.pl címen), vagy küldje el a Dedra Exim központi szolgálatának. Kérjük, csatolja a kitöltött garanciális kártyát. A jótállási idő után a javítást a központi szolgálat végzi. A sérült terméket a szervizhez kell küldeni (a szállítási költségeket a felhasználó fedezi).

12. Önhibaelhárítás

FIGYELEM **Az önjavítás megkísérlése előtt húzza ki a készüléket az áramforrásról.**

Probléma	Ok	Megoldás
A készülék nem működik	A tápkábel helytelenül van csatlakoztatva vagy sérült.	Tolja tovább a dugót az aljzatba, ellenőrizze a tápkábelt. A tápkábel sérülése esetén küldje el a készüléket a szervizbe.
	Az aljzaton nincs feszültség.	Ellenőrizze az aljzat feszültségét. Ellenőrizze, hogy nem olvad-e ki a biztosíték.
	Az úszókapcsoló sérült.	Szükséges a kapcsolót újra cserélni - küldje el a készüléket a szervizbe.
	A hővédelem megszakadt.	Nyomja meg a gombot a hővédő dobozon.
A motor jár, de a szivattyú nem juttat vizet	Zárt szelepek a nyomóoldalon	Nyissa ki a szelepeket
	A rendszer hajlékony tömlője megszakadt vagy eltömődött	Válassza le a rendszert, cserélje ki a rugalmas tömlőt megfelelő szilárdságú tömlőre, távolítsa el az eltömődést
	Eltömődött vízszűrők	Tisztítsa meg a szűrőket, oldja fel az áramlást
	Levegő a szivattyúban	Ellenőrizze a rendszer tömítettségét, ellenőrizze, hogy a visszacsapó szelep megfelelően működik-e, szükség esetén cserélje ki a hibás elemeket, és töltse fel újra a rendszert
	A szivattyú járókereke megsérült	Szervizelje a készüléket

13. A készülék kompletizálása

1. Kerti szivattyú

14. Információ a felhasználóknak az elektromos éselektronikus berendezések hulladékkezeléséről (háztartásokra vonatkozó tájékoztatás)



A termékeken vagy a kísérő dokumentáción feltüntetett szimbólum azt jelzi, hogy a hibás elektromos vagy elektronikus berendezéseket nem szabad a háztartási hulladékkal együtt ártalmatlanítani. Ha az alkatrészeket meg kell semmisíteni, újra kell használni vagy hasznosítani kell, a helyes megoldás az, ha elviszi őket egy erre szakosodott gyűjtőhelyre, ahol ingyenesen átveszik őket. A használt berendezések gyűjtőhelyeiről a helyi hatóságok adnak tájékoztatást, például a honlapjukon.
A berendezés megfelelő ártalmatlanítása lehetővé teszi az értékes erőforrások megőrzését és az egészségre és környezetre gyakorolt azon negatív hatások elkerülését, amelyek a készülékben lévő veszélyes anyagok, keverékek és összetevők esetleges jelenlétéből adódnak.
A helytelen hulladékártalmatlanítás a vonatkozó helyi előírások szerint büntetés veszélyével jár.
Az uniós országok felhasználói: Ha elektromos vagy elektronikus berendezéseket kell ártalmatlanítania, kérjük, forduljon a legközelebbi értékesítési ponthoz vagy a szállítójához, akik további tájékoztatást tudnak adni.
Az Európai Unión kívüli országokban történő ártalmatlanítás: Ez a szimbólum csak az Európai Unió országaira vonatkozik. Ha a terméket el kívánja dobni, kérjük, forduljon a helyi hatóságokhoz vagy a kereskedőhöz a helyes ártalmatlanítási módszerrel kapcsolatban.

Garanciajegy

Kerti szivattyú

Katalógusszám: …… Gyártási tétel száma: .....

(a továbbiakban: **Termék**)

A termék vásárlásának dátuma: .....

Az eladó pecsétje

Dátum és az eladó aláírása: .....

A felhasználó nyilatkozata:

Igazolom, hogy tájékoztatásra kerültem a garanciális feltételekről, valamint a Kezelési útmutatóban és a Garanciajegyben leírt utasítások be nem tartásából eredő következményekről. A jelen garanciális feltételekkel megismerkedtem, amit aláírásommal igazolok:

....

kelt és helye a Felhasználó aláírása

I. A termékért felelős

1. **Kezes -** DEDRA EXIM sp. z o.o., székhelye Pruszków, címe: ul. 3 Maja 8, 05-800 Pruszków, KRS 0000062517, Varsó fővárosi Körzeti Bíróság Varsóban; az Országos Bírósági Nyilvántartás XIII Gazdasági Osztálya, adószáma: 527-020-49-33, törzstőke: 100 980.00 zł.
2. A jelen Garanciajegyben meghatározott feltételekkel a Kezes garanciát nyújt a Kezes forgalmazásából származó Termékre.
3. A garanciából eredő felelősség kizárólagosan a Termékben a Felhasználónak való átadás pillanatában rejlő hibákra vonatkozik.
4. A garancia címén a Felhasználó jogosult a Termék díjmentes megjavítására, amennyiben a hiba a garanciális időszak során kelentkezik. A Termék megjavításának módja (a javítás módszere) a Kezes döntésétől függ. Amennyiben a Kezes megállapítása szerint ni lehetőség a megjavításra, a Kezes fenntartja magának a jogot a hibás alkatrész vagy az egész Termék hibátlanra cseréléséhez, a Termék árának csökkentéséhez, vagy a szerződéstől történő elálláshoz.
5. Azzal a Felhasználóval szemben, amelyik nem számít fogyasztónak az 1964 április 23-i, a Polgári Törvénykönyvről szóló törvény szerint, a Kezes jelen garanciából eredő és/vagy a garancia megkötésével és teljesítésével kapcsolatos kártérítési felelőssége, a jogi címtől függetlenül, a hibás Termék értékének összegére korlátozódik.

II. Garanciális időszak:

A garanciával rendelkező alkatrészek	A garanciális védelem időtartama
DED8865 / DED8866	24 hónap, a Termék vásárlásának napjától számítva a jelen Garanciajegyen megjelölve

III. A garancia alkalmazásának feltételei

1. A Felhasználó felmutatja a Termék kitöltött Garanciajegyét és valószínűsíti a Termék vásárlásának körülményeit, pl. felmutatva a pénztár blokkot, számlát, stb. A reklamáció hatékony lebonyolításának

érdekében ajánlott, hogy a Felhasználó a reklamált Termékkel együtt adja át a Kezelési útmutatóban leírt készlet tartalmát.
2. A Felhasználó betartja a Kezelési útmutatóban és a Garanciajegyen feltüntetett utasításokat.
3. A garancia csak a Magyar Köztársaság és az EU területén érvényes.
4. A garancia nem terjed ki a Termék következő okokból keletkező meghibásodásaira:
a A Felhasználó nem tartotta be a Kezelési útmutatóban meghatározott, különösen a megfelelő használatra, karbantartásra és tisztításra vonatkozó feltételeket; A Felhasználó a Kezelési útmutatónak nem megfelelő tisztító és karbantartó szereket alkalmazott;
b. A Felhasználó nem megfelelő módon tárolja és szállítja a Terméket;
c. A Felhasználó önállóan, a Kezessel való egyeztetés nélkül módosította és/vagy átalakította a Terméket;
d. A Felhasználó a Kezelési útmutatónak nem megfelelő üzemeltetési anyagokat használt a Termékhez.
5. Az a Felhasználó, amelyik nem számít fogyasztónak az 1964 április 23-i, a Polgári Törvénykönyvről szóló törvény szerint, elveszíti a jelen garanciából eredő jogait, ha a Terméken:
- a szériaszámok, dátum jelölések és a típuscímkék a Felhasználó által eltávolításra, kicserélésre vagy megrongálásra kerültek
- a plombák a Felhasználó által megrongálásra kerültek, vagy a Felhasználó beavatkozásának nyomait viselik.
6. Figyelem! A Termék mindennapos kezelésével kapcsolatos, többek között a Kezelési útmutatóból eredő műveleteket a Felhasználó saját hatáskörébe és saját költségére végzi el

IV. Reklamációs eljárás

1. A Termék helytelen működésének észrevételekor, a reklamáció bejelentése előtt ellenőrizze, hogy a Kezelési útmutatóban meghatározott valamennyi művelet a megfelelő módon került végrehajtásra.
2. Ajánlott a reklamációt haladéktalanul bejelenteni, a legjobb a Termék hibája észrevételétől számított 7 napon belül. Az a Felhasználó, amelyik nem számít fogyasztónak az 1964 április 23-i, a Polgári Törvénykönyvről szóló törvény szerint, elveszíti a jelen garanciából eredő jogait, ha nem jelenti be 7 napon belül a reklamációt.
3. A reklamációs bejelentés megtehető a Termék vásárlásának helyén, a garanciális szervizben, vagy írásban az alábbi címen: DEDRA EXIM sp. z o.o., ul. 3 Maja 8, 05-800 Pruszków.
4. A Felhasználó a reklamációt a www.dedra.pl weboldalon található űrlap segítségével jelentheti be. („Garanciális reklamáció bejelentési űrlap”).
5. Az egyes országok szerviz címei a www.dedra.pl weboldalon elérhetőek. Amennyiben az adott országban nincs garanciális szervíz, a reklamációs bejelentést ajánljuk a következő címre küldeni: DEDRA-EXIM Sp. z o.o., ul. 3 Maja 8, 05-800 Pruszków (Lengyelország).
6. A Felhasználó biztonságára való tekintettel a hibás Termék használata tilos.
7. Figyelem!!! A hibás Termék veszélyes a Felhasználó egészségére és életére.
8. A garanciából eredő kötelezettségek ellátására a reklamált Terméknek a Felhasználó általi leadásának napjától számított 14 munkanapon belül kerül sor.
9. A terméket reklamációra küldése előtt ajánlott megtisztítani. Ajánlott a reklamált terméket gondosan bebiztosítani a szállítási károk elkerülése érdekében (ajánlott a reklamált Terméket az eredeti csomagolásban elküldeni).
10. A garanciális időszak meghosszabbításra kerül azzal az idővel, mely alatt a Felhasználó a Termék meghibásodásából eredően nem tudta az használni.
A garancia nem zárja ki, nem korlátozza és nem függeszti fel a Felhasználó eladott termékek hibáira vonatkozó kezességi szabályokból eredő jogait.
A természetes személyeknek a személyes adatok kezelése tekintetében történő védelméről és az ilyen adatok szabad áramlásáról, valamint a 95/46/EK irányelv hatályon kívül helyezéséről szóló, 2016. április 27-i (EU) 2016/679 európai parlamenti és tanácsi rendelet 13. cikkének (1) és (2) bekezdésével összhangban tájékoztatjuk Önt, hogy

1. Az űrlapon megadott személyes adatainak Adminisztrátora a Pruszków-i székhelyű DEDRA-EXIM sp. z o.o. ul. 3 Maja 8, 05-800 Pruszków (továbbiakban: „Adminisztrátor”).
2. Az Ön adatait kizárólag a készülékre vonatkozó garanciális eljárás lefolytatása céljából dolgozzuk fel az általános adatvédelmi rendelet (a továbbiakban: "GDPR") 6. cikke (1) bekezdésének b) pontjával összhangban Az adatszolgáltatás önkéntes, de a garanciális eljárás lefolytatásához szükséges.
3. Az Ön adatait a garanciális eljárás lefolytatásának megfontolásának időtartama alatt, valamint archiválási céllal kezeljük, amennyiben az Adminisztrátorral szembeni esetleges követelésekkel szemben szükséges védekezni, de legfeljebb azok elévüléséig.
4. Az Ön adatai csak olyan szervezetek számára adható ki, amelyek az Adminisztrátor nevében, a személyes adatok feldolgozására vonatkozó írásbeli megbízási szerződés alapján adatokat kezelnek, és többek között technikai szolgáltatást, tárhelyszolgáltatást vagy weboldal-karbantartást, informatikai-, futárszolgáltatást nyújtanak. Az Adatkezelő beszállítói kötelesek gondoskodni az adatbiztonságról és megfelelni a személyes adatok védelmére vonatkozó hatályos jogszabályok követelményeinek, és nem használhatják fel a rájuk bízott személyes adatokat az Adatkezelővel kötött szerződésben meghatározott céloktól eltérő célokra.
5. Az Ön adatait nem dolgozzuk fel automatizált módon, beleértve a profilalkotást, és nem továbbítjuk harmadik országba/nemzetközi szervezetnek.
6. Ön bármikor jogosult az adatai tartalmához történő hozzáféréshez, valamint annak helyesbítéshez, törléshez, az adatkezelés korlátozásához, az adathordozhatósághoz és a kifogásoláshoz való joghoz.
7. Az Ön személyes adatainak az Adatkezelő általi feldolgozásával kapcsolatos minden kérdésben az alábbi e-mail címen veheti fel a kapcsolatot: daneosobowe@dedra.pl;
8. Önnek jogában áll van panaszt benyújtani az illetékes adatvédelmi hatóságnál;

RO Cuprinsul

1. Fotografii și figuri
2. Descrierea dispozitivului
3. Destinația dispozitivului
4. Restricții de utilizare
5. Date tehnice
6. Pregătirea pentru lucru
7. Conectare la rețea
8. Pornirea dispozitivului
9. Utilizarea dispozitivului
10. Operații curente de mentenanță
11. Piese de schimb și accesorii
12. Eliminarea individuală a defecțiunilor
13. Set de completare a dispozitivului
14. Informația pentru utilizatori cu privire la eliminarea echipamentelor electrice și electronice
15. Talon de garanție

Traducerea instrucțiunilor originale
Declarația CE de conformitate este atașată la aparat ca document separat. În absența unei declarații CE de conformitate, contactați producătorul.
Condiții generale de siguranță au fost atașate la instrucțiuni ca o broșură separată.

AVERTISMENT. Citiți toate avertismentele marcate cu simbolul și toate instrucțiunile.

Nerespectarea avertismentelor și instrucțiunilor de siguranță menționate mai jos poate cauza electrocutări, incendii sau leziuni grave.

Păstrați toate avertismentele și instrucțiunile pentru utilizare ulterioară.

2. Descrierea dispozitivului

1. Admisie de apă, 2. Ieșire de apă, 3. Dop de amorsare, 4. Dop de scurgere, 5. Întrerupător

3. Destinația dispozitivului

Dispozitivul este o pompă cu rotor, proiectată pentru a crește presiunea apei curate în sistemele hidraulice. Pompa poate fi utilizată pentru pomparea apei, pentru irigare, udare etc.
Se permite utilizarea aparatului în lucrări de renovare-construcţii, ateliere de reparaţii în lucrări de amatori, respectând condiţiile de utilizare şi condiţiile de lucru permise, conţinute în manualul de utilizare.

4. Restricții de utilizare

Dispozitivul poate fi utilizat numai în conformitate cu ”Condițiile admisibile de lucru”, prezentate mai jos.
Pompa nu trebuie utilizată pentru alte mijloace de pompare decât apa curată. Pompa nu trebuie utilizată în instalațiile de apă potabilă.
Modificările neautorizate ale construcției mecanice și electrice, orice modificări, operațiile de întreținere care nu sunt descrise în manualul de utilizare vor fi considerate ilegale și vor duce la pierderea imediată a drepturilor de garanție, iar declarația de conformitate își va pierde valabilitatea.
Utilizarea neconformă cu destinație sau cu manualul de utilizare va duce la pierderea imediată a drepturilor de garanție.

Condițiile admisibile de lucru
A se utiliza numai pentru apă curată cu o temperatură maximă de 35˚C. Protejați-vă împotriva înghețului.

5. Date tehnice

Tip	DED8865	DED8866
Tensiune nominală [V / Hz]	230 / 50	230 / 50
Putere nominală [W]	800	1000
Cap maxim [m H2O]	40	44
Cheltuieli maxime [l / h]	3700	4400
Nivelul de securitate	IPX4	IPX4
Clasa de protecție la șocuri electrice	I	I
Temperatura maximă a lichidului pompat [˚C]	35	35
Conexiunea conectorului de descărcare ["]	1	1
Nivelul declarat de Lwa [dB (A)]	83	79

6. Pregătirea pentru lucru

ATENȚIE **Toate operațiile trebuie efectuate cu ștecherul scos din priza de curent.**

Așezați pompa în așa fel încât să fie cât mai aproape de rezervorul inferior (orizontal) și cât mai aproape de nivelul apei din rezervorul inferior (vertical).

ATENȚIE **Nu este acceptabil să instalați pompa dacă înălțimea geometrică de aspirație (distanța dintre axa pompei și suprafața apei din rezervorul inferior) depășește 7 m. Înălțimea maximă de aspirație a pompei (exprimată în metri de coloană de apă) poate fi mai mare (a se vedea datele tehnice), dar păstrați alocația pentru rezistența la curgere.**

Dacă este planificată părăsirea permanentă a pompei, trebuie prevăzută o fundație sau un alt tip de bază stabilă sub pompa de care poate fi atașată pompa. Dacă pompa este instalată permanent în exterior, ar trebui să fie prevăzut un acoperiș sau alt tip de capac pentru a proteja dispozitivul împotriva precipitațiilor. Sistemul de pompare trebuie să fie echipat cu o supapă de reținere și un filtru de apă (nu este inclus).

Pompă în sistem

Duzele pompei se termină cu filete interne de inch, dimensiune 1 ". Conectați pompa la sistemul de conducte în conformitate cu stadiul tehnicii, amintindu-vă să sigilați conexiunile și testul de presiune înainte de prima utilizare.

Partea de aspirație a sistemului

ATENȚIE **Trebuie să existe o supapă de reținere pe partea de aspirație a sistemului de pompare, de preferință la capătul liniei de aspirație (sub nivelul apei din rezervorul inferior). Dacă apa din rezervorul inferior este murdară, este necesar să utilizați prefiltre la capătul liniei de aspirație.**

Pentru a proteja sistemul de pompare împotriva buzunarelor de aer, capătul părții de aspirație cu supapa anti-retur și prefiltrul trebuie să fie mai mic decât nivelul apei din rezervorul inferior (această distanță depinde de forma rezervorului și de viteza suprafeței apei care cade în timpul pompării, ar trebui să fie planificată cu un exces). Pentru a proteja pompa și sistemul împotriva deteriorării mecanice și a acumulării de impurități în fitinguri, se recomandă utilizarea unui filtru de apă suplimentar pe partea de aspirație (mai precis decât filtrul inițial, cu o plasă selectată corespunzător). Pe partea de aspirație, evitați utilizarea de fitinguri și elemente care pot crește rezistența la curgere. Acest lucru se aplică unor elemente precum: reducerea diametrului, orificiile de strangulare, supapele de închidere parțial închise, furtunurile flexibile fără armături de armare, etc.

Inundarea sistemului

După instalarea întregului sistem de pompare, pompa trebuie amorsată. Deșurubați dopul de umplere (Fig. A, 3) și turnați cu grijă apă. Pentru amorsarea sistemului, sunt necesari 2 litri (capacitatea capului), cu o alocație pentru capacitatea țevilor pe partea de aspirație. După turnare, închideți bine capacul de umplere cu un dop.
Dispozitivul este gata de funcționare.

7. Conectare la rețea

Înainte de a conecta dispozitivul la sursa de curent, asigurați-vă că tensiunea de alimentare corespunde cu valoarea specificată pe plăcuța de identificare.
Instalația de alimentare trebuie să fie realizată în conformitate cu cerințele principale privind instalațiile electrice și să respecte dispozițiile privind siguranța utilizării. Parametrii de secțiune minimă a firului de alimentare și valorile nominale ale siguranței de protecție în funcție de puterea dispozitivului sunt specificate în tabelul de mai jos:

Puterea maşinii [W]	Secţiunea minimă a cablului [mm2]	Valoarea minimă a siguranței tip C [A]
700÷1400	1	10

Instalația trebuie să fie executată de un electrician autorizat. În cazul când folosiți cablurile prelungitoare, aveți grijă ca secțiunea firului să nu fie mai mică decât cea cerută (vezi tabelul). În timpul lucrului cablul electric trebuie astfel poziționat, încât să nu fie expus la tăiere. Nu folosiți prelungitoare defecte.
Verificați periodic starea tehnică a cablului de alimentare. Nu trageți de cablu.

8. Pornirea dispozitivului

ATENȚIE **Înainte de a porni dispozitivul, efectuați obligatoriu operațiile descrise în capitolul "Pregătirea pentru lucru".**

Apăsați butonul de comutare (Fig. A, 5).

9. Utilizarea dispozitivului

Pompa nu necesită întreținere. Controlul debitului (direcția debitului, presiune, distribuție) se realizează prin intermediul unor fitinguri de pe partea de refulare a sistemului de pompare. Nu este permisă utilizarea restricțiilor de debit, reglarea și limitarea pe partea de aspirație a sistemului de pompare.
Debitul real al pompei va depinde de rezistența la curgere a întregului sistem. Pentru a determina cu exactitate debitul, este necesar să estimați sau să determinați caracteristicile conductelor din sistem și să le puneți pe caracteristicile pompei. La intersecția curbelor, va exista un punct de cooperare între pompă și sistem, care va determina valorile efective ale debitului și pierderilor de presiune din sistem. Caracteristicile pompei - vezi figura B. Caracteristicile țevilor, armăturilor etc. - disponibile de la producătorii menționați mai sus. În cazul în care aveți dubii, consultați o persoană cu cunoștințe adecvate sau faceți calculul hidraulic al sistemului de către un specialist.
Pompa este oprită setând comutatorul în poziția „0".

10. Operații curente de mentenanță

ATENȚIE **Toate operațiile de întreținere trebuie efectuate cu ștecherul scos din priza de curent.**

Pompa nu necesită întreținere. Dacă pompa este instalată în aer liber și este necesară dezasamblarea și mutarea acesteia pentru a o proteja împotriva înghețului, scurgeți apa din sistem prin racordul de scurgere (Fig. A, 4). Deșurubați dopul prizei de scurgere, deschideți supapele de pe partea de refulare a sistemului (pentru a ventila sistemul și a face mai ușoară scurgerea apei). Apoi dezasamblați pompa, uscați-o bine și mutați-o în depozit.

11. Piese de schimb si accesorii

Pentru a achiziționa piese de schimb și accesorii, contactați Service-ul Dedra Exim. Detaliile de contact pot fi găsite pe pagină 1 a manualului. Când comandați piese de schimb, vă rugăm să indicați numărul lotului aflat pe plăcuța de identificare și numărul piesei din schița de asamblare. În perioada de garanție, reparațiile sunt efectuate conform regulilor menționate în talonul de garanție. Vă rugăm să predați produsul reclamat pentru reparație la locul de achiziție (vânzătorul este obligat să accepte produsul reclamat), trimiteți-l la centru de service aflat cel mai aproape de adresa de domiciliu (lista centrelor de service se află pe site-ul www.dedra.pl) sau expediați-l la service-ul central Dedra Exim. Vă rugăm amabil să anexați talonul de garanție completat. După perioada de garanție, reparațiile vor fi efectuate de service-ul central. Produsul deteriorat trebuie trimis la centrul de service (costul de expediție este suportat de utilizator).

12. Eliminarea individuală a defecțiunilor

ATENȚIE **Înainte de a trece la eliminarea individuală a defecțiunilor, deconectați dispozitivul de alimentare.**

Problemă	Cauză	Soluţie
Dispozitivul nu funcționează	Cablul de alimentare este conectat incorect sau deteriorat.	Împingeți fișa mai departe în priză, verificați cablul de alimentare. În caz de deteriorare a cablului de alimentare, trimiteți dispozitivul la service.
	Nu există tensiune la priză.	Verificați tensiunea din priză. Verificați dacă siguranța nu a ars.
	Comutatorul plutitor este deteriorat.	Necesar pentru a înlocui comutatorul cu unul nou - trimiteți dispozitivul la service.
	Protecția termică s-a declanșat.	Apăsați butonul de pe cutia de protecție termică.
Motorul funcționează, dar pompa nu furnizează apă	Supape închise pe partea de refulare	Deschideți supapele
	Furtunul flexibil din sistem este îndoit sau fluxul blocat	Deconectați sistemul, înlocuiți furtunul flexibil cu un furtun de rezistență adecvată, îndepărtați blocajul

	Filtre de apă înfundate	Curățați filtrele, deblocați fluxul
	Aer în pompă	Verificați etanșeitatea sistemului, verificați dacă supapa de reținere funcționează corect, dacă este necesar înlocuiți elementele defecte, reporniți sistemul
	Rotorul pompei este deteriorat	Solicitați repararea dispozitivului

13. Set de completare a dispozitivului

1. Pompă de gradină

14. Informația pentru utilizatori privind eliminarea utilajelor uzate (se referă la gospodării de casă)



Simbolul afișat pe produse sau pe documentația care le însoțește indică faptul că echipamentele electrice sau electronice defecte nu trebuie eliminate împreună cu deșeurile menajere. În cazul în care trebuie să eliminați, să reutilizați sau să recuperați componente, trebuie să le duceți la un punct de colectare specializat, unde vor fi acceptate gratuit. Autoritățile locale furnizează informații privind locația punctelor de colectare a echipamentelor uzate, de exemplu pe site-urile lor web.
Eliminarea corespunzătoare a dispozitivului permite conservarea resurselor valoroase și evitarea impactului negativ asupra sănătății și mediului, care rezultă din posibilitatea prezenței substanțelor, amestecurilor și componentelor periculoase în echipament.
Eliminarea incorectă a deșeurilor riscă sancțiuni în conformitate cu reglementările locale relevante.
Utilizatorii din țările UE: Dacă trebuie să vă debarasați de echipamente electrice sau electronice, vă rugăm să contactați cel mai apropiat punct de vânzare sau furnizorul dumneavoastră, care vă va putea oferi informații suplimentare.
Eliminarea în țări din afara Uniunii Europene: Acest simbol se aplică numai în țările din Uniunea Europeană. În cazul în care doriți să aruncați acest produs, vă rugăm să contactați autoritățile locale sau dealerul pentru a afla metoda corectă de eliminare.

Certificat de garanţie

pentru

Pompă de gradină

Nr. de katalog: ……. Număr de lot: .....

(denumit în continuare Produs)

Data de cumpărare a produsului: .....

Ştampila vânzătorului

Data şi semnătura vânzătorului: .....

Declaraţia Utilizatorului:

Confirm, că am fost informat în ceea ce priveşte condiţiile de garanţie şi efectele nerespectării orientăriilor cuprinse în manualul de utilizare şi în Certificatul de garanţie. Condiţiile prezentei garanţiei îmi sunt cunoscute ce afirm cu semnătura mea de mână:

....

Data şi locul semnătura Utilizatorului

Garanția este acordată în conformitate cu prevederile OG 21/1992 și OG 140/2021, cu modificările ulterioare, pe baza cardului de garanție și a dovezii originale de cumpărare. Perioada de reparație nu poate depăși 15 zile calendaristice de la data la care consumatorul a predat reclamația vânzătorului.

I. Responsabilitatea

pentru produs

1. Garant - DEDRA EXIM sp. z o.o. cu sediul în Pruszkowie, adresa: ul. 3 Maja 8, 05-800 Pruszków, KRS 0000062517, Sąd Rejonowy dla m.st. Warszawy w Warszawie, XIV Wydział Gospodarczy Krajowego Rejestru Sądowego,[Judecătoria Raională pentru o.c. Varşovia în Varşovia, Departamentul al XIV–a Economic al Registrului Naţional Juridic] NIP [CIF] 527-020-49-33, Kapitał zakładowy [capital social]: 100 980.00 zł..
2. în condiţiile menţionate în prezentul Certificat de garanţie Garantul acordă garanţie la produsul derivat din distribuţia Garantului.
3. Responsabilitatea cu titlu de garanţie cuprinde numai defectele care sau ivit din cauze datorate Produsului în momentul livrării acestuia Utilizatorului.
4. Cu titlu de garanţie, Utilizatorul, obţine dreptul la repararea gratis a Produsului, dacă defecţiunea s-a ivit în perioada de garanţie. Modul de reparare a Produsului (metoda de executare a reparării) depinde de decizia Garantului. Dacă Garantul constată că Produsul nu poate fi reparat, Garantul îşi rezervă dreptul de a schimba piesa defectă sau total Produsul cu altul fără defecte sau de a micşora preţul Produsului ori de a se retrage de la Contract.
5. Faţă de Utilizatorul, care conform cu legea din data de 23 aprilie 1964 din Codul Civil, nu este un consumator, răspunderea Garantului pentru dauna rezultate din prezenta garanţie şi/ sau în legătură cu încheierea şi executarea acesteia, indiferent de dreptul legal, este limitată maxim până la valoarea Produsului defect.

II. Perioada de garanţie

Componentele Produsului acoperite de garanţie	Durata de protecţie a garanţiei
DED8865 / DED8866	24 luni, de la data cumpărării Produsului, înscrisă în prezentul Certificat de garanţie

III. Condiţiile de utilizare a garanţiei

1 Prezentarea de către Utilizator a Certificatul completat de garanţie a Produsului şi dovedirea împrejurărilor de cumpărare a Produsului de ex. prin prezentarea chitanţei, facturei, etc. Pentru a efectua în mod eficient reclamaţia, se recomandă că Utilizatorul să trimite împreună cu Produsul reclamat, toate componetele menţionate la “Completarea” Produsului în manualul de utilizare.
2. Respectarea de către Utilizator a recomandările din Manualul de utilizare şi din Certficatul de garanţie.
3. Garanţia acoperă numai teritoriul Republicii Polonă şi UE.
4. Garanţia nu acoperă defecţiunile Produsului apărute în special din cauza:
a. Nerespectării de către Utilizator a condiţiilor indicate în Manualul de utilizare, în special în domeniul de utilizare, întreţinere şi curăţare corectă.
b. Utilizarea de către Utilizator a unor produse de curăţare sau substanţe de conservare care sunt neadecvate cu Manualul de utilizare;
c. Depozitare necorespunzătoare şi transportul necorespunzător al Produsului de către Utilizator;
d. Modificări şi/sau reconstrucţii arbitrare a Produsului de către Utilizator;
e. Utilizarea în Produs de către Utilizator a unor materiale consumabile neconforme cu manualul de utilizare
5. Utilizatorul care conform nu legea din data de 23 aprilie 1964 din Codul Civil nu este un consumator, pierde garanţia pentru Produsul, în care:
- numerele de serie, marcarea datelor şi plăcuţele cu datele technice au fost îndepărtate de către Utilizator;
- sigiliile existente au fost deteriorate de Utilizator sau au urme rămase din manipularea de către utilizator la acestea.
6. Atenţie! Operaţiile legate cu utilizarea de fiecare zii, descrise în manualul de utilizare, Utilizatorul execută singur pe costul său.

IV. Procedura de reclamaţie

1. Dacă se constată că Produsul nu funcţionează corect, Înainte de a depune reclamaţia trebuie să Vă asiguraţi dacă toate operaţiunile descrise în manualul de utilizare au fost executate corect.
2. Sesizaţi imediat reclamaţia, cel mai bine în termen de 7 zile de la data la care aţi observant defectul produsului. Utilizatorul care conform cu legea din data de 23 aprilie 1964 din Codul Civil nu este un consumator, pierde garanţia pentru Produs dacă reclamaţia nu depune în termen de până de 7 zile.
3. Sesizarea reclamaţiei se face de ex. la. la punctul de cumpărare a Produsului, la service-ul de garanţie sau se poate trimite în scris pe adresa: DEDRA EXIM sp. z o.o., ul. 3 Maja 8, 05-800 Pruszków.
4. Utilizatorul poate să depună reclamaţia prin formularul accesibil pe pagina de internet www.dedra.pl. (“Formular pentru sesizarea reclamaţiei cu titlu de garanţie”).
5. Adresele service-urilor de garanţie din fiecare stat sunt accesibile pe pagina www.dedra.pl. Dacă service-ul lipseşte în statul adecvat, trimiteţi sesizările de reclamaţie cu titlu de garanţie pe adresa: DEDRA EXIM sp. z o.o. ul. 3 Maja 8, 05-800 Pruszków (Polonia).
6. Luând în considerare siguranţa Utilizatorului se interzice utilizarea Produsului defect.
7. Atenţie!!! Utilizarea Produsului defect este periculos pentru sănătatea şi viaţa Utilizatorului.
8. Executarea obligaţiilor rezultate din garanţie va avea loc în termen de 14 zile lucrătoare, calculate de la data furnizării de către Utilizator a Produsului reclamat.
9 Înainte de furnizare a Produsului reclamat se recomandă curăţirea acestuia. Se recomandă de a se asigura bine Produsul împotriva distrugerii în timpul transportului (se recomandă să trimiteţi produsul reclamat în ambalajul original).
10. Perioada de garanţie va fi prelungită cu durata în care, din cauza defectului Produsului acoperit de garanţie Utilizatorul nu l-a putut să-l utilizeze,

Garanţia nu opreşte, nu limitează nu suspendează drepturile Utilizatorului rezultate din dispoziţiile privind garanţia pentru vicile produsului vândut.
În conformitate cu articolul 13 alineatele (1) și (2) din Regulamentul (UE) 2016/679 al Parlamentului European și al Consiliului din 27 aprilie 2016 privind protecția persoanelor fizice în ceea ce privește prelucrarea datelor cu caracter personal și privind libera circulație a acestor date și de abrogare a Directivei 95/46/CE, vă informăm.

1. Administratorul datelor Dumneavoastră cu caracter personal furnizate în formular este DEDRA-EXIM sp. z o. o. cu sediul social în Pruszków, ul. 3 Maja 8, 05-800 Pruszków (în continuare: „Administrator").
2. Datele dumneavoastră vor fi prelucrate numai în scopul derulării procedurii de garanție a dispozitivului în conformitate cu art. 6 alin.1 lit. b din regulamentul general privind protecția datelor (în continuare: „GDPR"). Furnizarea datelor este voluntară, dar necesară pentru derularea procedurii de garanție.
3. Datele dumneavoastră vor fi prelucrate pe perioada de luare în considerare a procedurii de garanție și în scopuri de arhivare în cazul în care este nevoie de apărare împotriva oricăror pretenții împotriva Administratorului, nu mai mult decât până la expirarea acestora.
4. Datele dumneavoastră pot fi dezvăluite numai entităților care prelucrează date pentru administrator pe baza unui contract scris de încredințare a prelucrării datelor cu caracter personal care oferă, printre altele, service tehnic, hosting sau intreținere site, service IT, firmă de curierat. Furnizorii Administratorului sunt obligați să asigure securitatea datelor și să îndeplinească cerințele legii aplicabile referitoare la protecția datelor cu caracter personal și nu pot folosi datele cu caracter personal încredințate în alte scopuri decât cele specificate în contractul cu Administratorul.
5. Datele dumneavoastră nu vor fi prelucrate în mod automatizat, inclusiv sub formă de profilare, și nu vor fi transferate către o țară terță/organizație internațională.
6. Aveți dreptul de a accesa datele dumneavoastră și dreptul de a rectifica, șterge, limita prelucrarea, dreptul de a transfera date, dreptul de a vă opune în orice moment.
7. În toate aspectele legate de prelucrarea datelor dumneavoastră cu caracter personal de către Administrator, ne puteți contacta la următoarea adresă de e-mail: daneosobowe@dedra.pl.;
8. Aveți dreptul de a depune o plângere la autoritatea competentă pentru protecția datelor cu caracter personal;

SI Vsebina

1. Fotografije in risbe
2. Opis naprave
3. Predvidena uporaba naprave
4. Omejitev uporabe
5. Tehnični podatki
6. Priprava na delovanje
7. Priključitev na električno omrežje
8. Vklop naprave
9. Delovanje enote
10. Redno vzdrževanje
11. Rezervni deli in dodatki
12. Samostojno odpravljanje težav
13. Sestavljanje aparata
14. Informacije za uporabnike o odstranjevanju električne in elektronske opreme
15. Garancijski list

Prevod izvirnih navodil
ES-izjava o skladnosti je priložena aparatu kot ločen dokument. Če izjave ES o skladnosti ni, se obrnite na proizvajalca.
Splošni varnostni predpisi so priročniku priloženi kot posebna knjižica..

OPOZORILO. Preberite vsa opozorila, označena s simbolom, in vsa navodila.

Neupoštevanje naslednjih opozoril in varnostnih navodil lahko povzroči električni udar, požar ali hude poškodbe.

Vsa opozorila in navodila shranite za nadaljnjo uporabo.

2. Opis naprave

Slika A: 1. dovod vode, 2. odvod vode, 3. čep za zalivanje, 4. izpustni čep, 5. stikalo

3. Predvidena uporaba naprave

Naprava je centrifugalna črpalka, zasnovana za dvig tlaka čiste vode v hidravličnih sistemih. Črpalka se lahko uporablja za črpanje vode, namakanje, zalivanje itd.
Stroj je dovoljeno uporabljati pri obnovitvenih in gradbenih delih, v delavnicah za popravila in pri ljubiteljskih delih, pri čemer je treba upoštevati pogoje uporabe in dovoljene delovne pogoje iz navodil za uporabo.

4. Omejitev uporabe

POZOR **Črpalke ne smete uporabljati za črpanje drugih medijev razen čiste vode. Črpalke ne smete uporabljati za napeljave s pitno vodo.**

Stroj se lahko uporablja le v skladu s spodnjimi "Dovoljenimi pogoji delovanja".
Prav tako je prepovedano obdelovati materiale, ki niso opisani v točki "3. Predvidena uporaba stroja". Nedovoljene spremembe mehanske in električne konstrukcije, kakršne koli spremembe, vzdrževalni posegi, ki niso opisani v navodilih za uporabo, bodo obravnavani kot nezakoniti in bodo povzročili takojšnjo izgubo garancijskih pravic, izjava o skladnosti pa bo postala neveljavna.
Vsaka uporaba, ki ni predvidena ali ni v skladu z navodili za uporabo, bo imela za posledico takojšnjo izgubo garancijskih pravic.

Dovoljeni pogoji delovanja

Uporabljajte samo za čisto vodo z najvišjo temperaturo 35˚C.
Zaščitite pred zmrzovanjem.

5. Tehnični podatki

Model	DED8865	DED8866
Nazivna napetost [V / Hz]	230 / 50	230 / 50
Nazivna moč [W]	800	1000
Največja višina [m H2O]	40	44
Največji pretok [l/h]	3700	4400
Stopnja zaščite	IPX4	IPX4
Zaščitni razred	I	I
Najvišja temperatura črpane tekočine [˚C].	35	35
Priključek izpustne šobe ["].	1	1
Deklarirana raven Lwa [dB(A)].	83	79

6. Priprava na delovanje

POZOR **Vsa pripravljalna dela izvajajte, ko je enota odklopljena od električnega napajanja.**

Lokacijo črpalke načrtujte tako, da bo čim bližje spodnjemu rezervoarju (vodoravno) in čim bližje gladini vode v spodnjem rezervoarju (navpično).

POZOR **Črpalke ni dovoljeno namestiti, če geometrijska sesalna višina (razdalja med osjo črpalke in gladino podzemne vode v spodnjem rezervoarju) presega 7 m. Največja sesalna višina črpalke (izražena v metrih vodnega stolpca) je lahko večja (glejte tehnične podatke), vendar je treba pri tem upoštevati upor pretoka.**

Če nameravate črpalko pustiti za stalno, je treba pod črpalko zasnovati temelj ali drugo vrsto stabilne podlage, na katero se črpalka lahko pritrdi. Če je stalna lokacija črpalke zunaj, je treba uporabiti nadstrešek ali drugo vrsto pokrova, da se enota zaščiti pred padavinami. Črpalni sistem mora biti opremljen s protipovratnim ventilom in vodnim filtrom (ni priložen).

Črpalka v sistemu
Konice črpalke so zaključene z 1" notranjim palčnim navojem. Črpalko priključite na cevovodni sistem v skladu z umetnostjo, pri tem pa ne pozabite na zatesnitev priključkov in tlačni preizkus pred prvo uporabo.

Sesalna stran sistema

POZOR **Na sesalni strani črpalnega sistema mora biti nameščen nepovratni ventil, po možnosti na koncu sesalnega voda (pod vodno gladino v spodnjem rezervoarju). Če je voda v spodnjem rezervoarju onesnažena, je treba na koncu sesalnega voda uporabiti predfiltre.**

Za zaščito črpalnega sistema pred zračenjem mora biti konec sesalne strani z nepovratnim ventilom in predfilterjem dovolj nizko od nivoja vode v spodnjem rezervoarju (ta razdalja je odvisna od oblike rezervoarja in hitrosti spuščanja nivoja vode med črpanjem, načrtovati jo je treba z ustreznim dodatkom). Za zaščito črpalke in sistema pred mehanskimi poškodbami in nabiranjem nečistoč v armaturah je na sesalni strani priporočljiv dodatni vodni filter (finejši od predfiltra, z ustrezno velikimi mrežnimi očesi). Na sesalni strani se je treba izogibati uporabi armatur in sestavnih delov, ki lahko povzročijo povečanje pretočnega upora. To vključuje komponente, kot so reduktorji premera, dušilne odprtine, delno zaprti zaporni ventili, gibke cevi brez armaturne ojačitve itd. Pretirano dušenje pretoka na sesalni strani črpalke povzroči kavitacijo na rotorju in uničenje črpalke!

Polnjenje sistema
Po sestavi celotnega črpalnega sistema je treba črpalko napolniti z gorivom. Odvijte čep odprtine za zalivanje (slika A, 3) in previdno natočite vodo. Za polnjenje sistema sta potrebna 2 litra (zmogljivost glave) z dodatkom za zmogljivost cevi na sesalni strani. Po polnjenju tesno zaprite odprtino za polnjenje s pokrovčkom.

7. Priključitev na električno omrežje

Pred priključitvijo aparata na električno omrežje preverite, ali napajalna napetost ustreza vrednosti, navedeni na tipski ploščici.
Napajanje mora biti v skladu z bistvenimi zahtevami za električne inštalacije in izpolnjevati varnostne zahteve za uporabo. Parametri za najmanjši presek napajalnega kabla in nazivno vrednost varovalke, odvisno od moči naprave, so navedeni v spodnji preglednici:

Napajanje naprave [W]	Najmanjši prerez vodnika [mm^2]	Najmanjša vrednost varovalke tipa C [A]
700÷1400	1	10

Namestitev naj opravi usposobljen električar. Pri uporabi podaljškov poskrbite, da presek vodnika ni manjši od zahtevanega (glejte preglednico). Električni kabel napeljite tako, da med delovanjem ne bo nevarnosti, da bi ga prerezali. Ne uporabljajte poškodovanih podaljškov. Občasno preverite stanje napajalnega kabla. Ne vleci za napajalni kabel.

8. Vklop naprave

⚠ POZOR **Pred zagonom enote je treba opraviti korake, opisane v poglavju "Priprava na delovanje".**

Pritisnite gumb za vklop/izklop (slika A, 5).

9. Delovanje enote

Črpalka je naprava brez posadke. Regulacija pretoka (smer pretoka, tlak, izpust) se izvaja s pomočjo armatur na izpustni strani črpalnega sistema. Uporaba omejitev pretoka, regulacije in dušenja na sesalni strani črpalnega sistema ni dovoljena.
Dejanski izpust črpalke je odvisen od pretočnega upora v celotnem sistemu. Za natančno določitev pretoka je treba oceniti ali določiti značilnosti cevi sistema in jih narisati na značilnosti črpalke. Na presečišču karakteristik je točka interakcije med črpalko in sistemom, ki določa dejanske vrednosti izpusta in izgube tlaka v sistemu. Karakteristike črpalke so prikazane na sliki B. Značilnosti cevi, armatur itd. - so na voljo pri proizvajalcih zgoraj navedenega. Če ste v dvomih, se posvetujte s strokovno usposobljeno osebo na tem področju ali naročite hidravlični izračun sistema pri strokovnjaku.
Črpalko izklopite tako, da stikalo obrnete v položaj "0".

10. Redno vzdrževanje

⚠ POZOR **Vsa vzdrževalna dela izvajajte, ko je enota odklopljena od električnega napajanja.**

Črpalka je naprava brez posadke. Če je črpalka nameščena na prostem in jo je treba zaradi zaščite pred zmrzaljo odstraniti in prestaviti, izpraznite sistem skozi izpustno vtičnico (slika A, 4). Odvijte čep izpustne vtičnice, odprite ventile na izpustni strani sistema (da prezračite sistem in olajšate praznjenje). Nato črpalko demontirajte, temeljito posušite in prenesite v skladiščni prostor.

11. Rezervni deli in dodatki

Za nakup rezervnih delov in dodatne opreme se obrnite na servisno službo družbe Dedra-Exim. Kontaktne podatke najdete na strani 1 priročnika.
Pri naročanju rezervnih delov navedite številko serije na ploščici in številko dela iz montažne risbe.
V garancijskem obdobju se popravila izvajajo v skladu s pogoji iz garancijske kartice. Okvarjeni izdelek oddajte v popravilo na kraju nakupa (prodajalec je dolžan sprejeti okvarjeni izdelek), pošljite ga v osrednji servisni center družbe Dedra-Exim ali ga pošljite v servisni center, ki je najbližje vašemu kraju bivanja (seznam servisnih centrov na www.dedra.pl). Priložite izpolnjen garancijski list. Po poteku garancijskega roka popravila opravi centralna služba. Okvarjeni izdelek pošljite servisnemu centru (stroške pošiljanja plača uporabnik).

12. Samostojno odpravljanje težav

⚠ POZOR **Preden začnete sami reševati težave, enoto izključite iz električnega omrežja.**

Problem	Vzrok	Rešitev
Enota ne deluje	Napajalni kabel je nepravilno priključen ali poškodovan.	Vtič potisnite še bolj v vtičnico in preverite napajalni kabel. Če ugotovite, da je napajalni kabel poškodovan, aparat dajte na servis.
	V vtičnici ni napetosti.	Preverite napetost v vtičnici. Preverite, ali ni izklopljena varovalka.
	Pokvarjeno plavajoče stikalo.	Stikalo je treba zamenjati z novim - napotite napravo na servis.
	Toplotna zaščita se je sprožila.	Pritisnite gumb na škatli za toplotno zaščito.
Motor deluje, vendar črpalka ne črpa vode	Ventili na strani praznjenja so zaprti.	Odprite ventile
	Gibljiva cev v sistemu je prepognjena ali je blokiran pretok.	Odklopite sistem, zamenjajte gibljivo cev s cevjo ustrezne trdnosti, odstranite oviro.
	Zamašeni vodni filtri	Očistite filtre, sprostite blokado pretoka
	Prezračevanje črpalke	Preverite, ali sistem pušča, preverite delovanje nepovratnega ventila, po potrebi zamenjajte okvarjene sestavne dele, ponovno napolnite sistem.
	Poškodovan rotor črpalke	Pošljite enoto na servis

13. Sestavljanje aparata

1. vrtna črpalka - 1 kos,

14. Informacije za uporabnike o odstranjevanju električne in elektronske opreme (zadeva gospodinjstva)



Simbol, ki je prikazan na izdelkih ali spremljajoči dokumentaciji, označuje, da se okvarjene električne ali elektronske opreme ne sme odlagati med gospodinjske odpadke. Če želite sestavne dele zavreči, ponovno uporabiti ali predelati, jih je treba odpeljati na specializirano zbirno mesto, kjer jih bodo sprejeli brezplačno. Informacije o lokacijah zbirnih mest za rabljeno opremo zagotavljajo lokalni organi, npr. na svojih spletnih straneh.
S pravilnim odstranjevanjem naprave lahko ohranimo dragocene vire ter se izognemo negativnim vplivom na zdravje in okolje zaradi morebitne prisotnosti nevarnih: snovi, zmesi in sestavnih delov v opremi.
Zaradi nepravilnega odlaganja odpadkov vam grozijo kazni v skladu z ustreznimi lokalnimi predpisi.
Uporabniki v državah EU: Če želite odstraniti električno ali elektronsko opremo, se obrnite na najbližje prodajno mesto ali na dobavitelja, ki vam bo zagotovil dodatne informacije.
Odstranjevanje v državah zunaj Evropske unije: Ta simbol velja samo za države Evropske unije. Če želite ta izdelek zavreči, se obrnite na lokalne organe ali prodajalca, da vam pojasnijo pravilen način odstranjevanja.

Garancijski list

za

Vrtna črpalka

Kataloška št.: …….. št. partije:.....

(v nadaljevanju Proizvod)

Datum nakupa Proizvoda: .....

Žig prodajalca

Datum in podpis prodajalca: .....

Izjava uporabnika:

Potrjujem, da sem bil seznanjen s pogoji garancije in posledicami neupoštevanja navodil v navodilih za uporabo in garancijskem listu. Znani so mi pogoji te garancije, kar potrjujem z lastnoročnim podpisom:

....

Datum in kraj Podpis uporabnika

PRAVICE POTROŠNIKOV Garancijski izdajatelj zagotavlja pravilno in brezhibno delovanje v garancijskem roku, ki se začne z dostavo blaga potrošniku. Če se ugotovi, da blago ni v skladu z opisom izdelka ali oglasom, ima potrošnik pravico do: (1) Zahtevati brezplačno popravilo napak. (2) Če napake niso odpravljene v 30 dneh od prejema zahtevka s strani proizvajalca ali pooblaščenega servisnega centra, zahteva brezplačno zamenjavo z novim blagom, ki je brez napak. (3) 30-dnevni rok se lahko v utemeljenih primerih (narava blaga, zahtevnost popravila) podaljša za največ 15 dni. Proizvajalec mora potrošnika pred iztekom 30 dni obvestiti o razlogih in trajanju podaljšanja. (4) Če blago ni popravljeno ali zamenjano v roku (30 ali 45 dni), lahko potrošnik zahteva povračilo celotne nakupne cene ali sorazmerno znižanje cene (vrednost znižanja ustreza znižanju vrednosti blaga). (5) Ne glede na zgoraj navedeno lahko potrošnik, če neskladnost nastopi v manj kot 30 dneh od dostave, takoj zahteva vračilo plačanega zneska. (6) Zamenjano blago ali njegov pomemben del prejme novo garancijsko kartico. (7) Stroški materiala, delov, dela, prevoza in transporta, povezani z odpravo

napake/zamenjavo, bremenijo proizvajalca. (8) Za čas trajanja popravila lahko proizvajalec/servisni center potrošniku brezplačno zagotovi podoben nadomestni izdelek. Če tega ne stori, ima potrošnik pravico do odškodnine za nezmožnost uporabe izdelka. (9) Potrošnik mora pisno (po pošti, e-pošti ali osebno) obvestiti garanta proizvajalca ali pooblaščeni servisni center, priložiti dokazilo o veljavnosti garancije in takoj dati blago, ki je predmet reklamacije, na voljo za pregled. (10) Garancija ne izključuje ali omejuje pravic potrošnika iz obvezne garancije za skladnost blaga s pogodbo do prodajalca. Potrošnik ima pravico do brezplačnega uveljavljanja garancijskih zahtevkov.

I. Odgovornost za Proizvod

1. Garant - Dedra-Exim Sp. z o.o. s sedežem v Pruškovu, naslov: ul. 3 Maja 8, 05-800 Pruszków, Poljska, št. KRS (vpisa v državni sodni register Poljske) 0000062517, vpis izvršilo Okrajno sodišče za gl. mesto Varšavo v Varšavi, njegov 14. gospodarski oddelek Državnega sodnega registra *(KRS – Krajowy Rejestr Sądowy)*, davčna številka 527-020-49-33, osnovni kapital: 100.980,00 PLN.
2. Garant pod pogoji, določenimi v tem garancijskem listu, podeljuje garancijo za Proizvod, ki ga je dobavil.
3. Odgovornost iz naslova garancije zajema samo napake, izhajače iz razlogov, prisotnoh v samem Proizvodu v času njegove izdaje uporabniku.
4. Garancija daje Uporabniku pravico do brezplačne odprave napake na Proizvodu, če se napako odkrije v garancijskem obdobju. Način odprave napake na Proizvodu (metoda odprave napake) je odvisen od odločitve Garanta. Garant si za primer svoje ugotovitve, da popravila ni možno izvesti, pridržuje pravico do zamenjave okvarjenega elementa ali celotnega Proizvoda z brezhibnim, znižanja cene Proizvoda ali odstopa od pogodbe.
5. V odnosu do Uporabnika, ki ni potrošnik v smislu poljskega Civilnega zakonika *(Kodeks Cywilny)* z dne 23. aprila 1964., je odškodninska odgovornost Garanta za škodo, ki izhaja iz te garancije in/ali je v zvezi z njeno sklenitvijo in izvajanjem, ne glede na pravni naslov, omejena do vrednosti brezhibnega Proizvoda, ki je okvarjen.

II. Garancijsko obdobje

Elementi Proizvoda	Trajanje garancijske zaščite
DED8865/DED8866	24 mesecev od dneva nakupa Proizvoda, navedenega v tem garancijskem listu

III. Garancijski pogoji

1. Predložitev izpolnjenega garancijskega lista Proizvoda s strani Uporabnika ter dokazila okoliščin nakupa Proizvoda s strani Uporabnika, npr. v obliki blagajniškega potrdila, računa ipd. V cilju pravilne izvedbe reklamacijskega postopka se priporoča, naj Uporabnik skupaj s Proizvodom, ki ga reklamira, predloži vse elemente, navedene v „Kompletacija naprave" v navodilih za uporabo.
2. Ravnanje Uporabnika skladno s priporočili v navodilih za uporabo in garancijskem listu.
3. Garancija zajema samo ozemlje Republike Poljske in EU.
4. Garancija ne zajema okvar Proizvoda, nastalih še zlasti zaradi:
a. Uporabnikovega neupoštevanja pogojev, določenih v Navodilih za uporabo, še zlasti glede pravilne uporabe, vzdrževanja in čiščenja;
b. Uporabnikove uporabe čistilnih ali vzdrževalnih sredstev, neskladnih z navodili za uporabo;
c. Uporabnikovega neustreznega skladiščenja in prevoza Proizvoda;
d. Uporabnikovih nepooblaščenih sprememb in/ali modifikacij Proizvoda brez dogovora z Garantom;
e. Uporabnikove uporabe potrošnega materiala v Proizvodu, neskladnega z navodili za uporabo.
5. Uporabnik, ki ni potrošnik v smislu poljskega Civilnega zakonika z dne 23. aprila 1964., izgubi garancijo za Proizvod, na katerem:
- je Uporabnik odstranil, spremenil ali poškodoval serijske številke, datumske oznake in nazivne tablice;
- je Uporabnik poškodoval plombe ali so na njih vidni znaki poseganja vanje s strani Uporabnika.
6. Pozor! Opravila, povezana z vsakodnevno uporabo Proizvoda, ki so med drugim navedena v navodilih za uporabo, izvaja Uporabnik sam in na lastne stroške.

IV. Reklamacijski postopek

1. V primeru ugotovitve nepravilnega delovanja Proizvoda se je treba pred prijavo reklamacije prepričati, da so bila pravilno opravljena vsa opravila, še zlasti tista, navedena v navodilih za uporabo.
2. Priporoča se reklamacijo prijaviti takoj, najbolje v 7 dneh od dneva opazitve napake na Proizvodu. Uporabnik, ki ni potrošnik v smislu poljskega Civilnega zakonika z dne 23.4.1964, izgubi pravice, izhajajoče iz te garancije, če reklamacije ne prijavi v 7 dneh.
3. Reklamacijo se lahko prijavi, med drugim, na mestu nakupa Proizvoda, v garancijskem servisu ali pisno s pismom, poslanim na naslov: Dedra-Exim Sp. z o.o., ul. 3 Maja 8, 05-800 Pruszków, Poljska.
4. Uporabnik lahko prijavi reklamacijo z uporabo obrazca, ki je na voljo na spletni strani www.dedra.pl. ("Obrazec za prijavo reklamacije na podlagi garancije").
5. Naslovi garancijskih servisov za posamezne države so na voljo na www.dedra.pl. V primeru, da za dano državo ne bi bilo navedenega garancijskega servisa, se priporoča poslati reklamacijo na podlaghi garancije na ta naslov: Dedra-Exim Sp. z o.o., ul. 3 Maja 8, 05-800 Pruszków (Poljska).
6. V cilju varnosti Uporabnika se prepoveduje uporabo okvarjenega Proizvoda.
7. Pozor! Uporaba okvarjenega Proizvoda je nevarna za zdravje in življenje Uporabnika.
8. Obveznosti iz garancije bodo izpolnjene v 14 delovnih dneh od dneva dostave reklamiranega Proizvoda.
9. Priporoča se pred dostavo okvarjenega Proizvoda le-tega očistiti. Priporoča se reklamirani Proizvod skrbno zaščititi pred poškodbami pri transportu (najbolje je reklamirani Proizvod dostaviti v originalni embalaži).
10. Garancijsko obdobje se podaljša za čas, v katerem Uporabnik Proizvoda, za katerega velja garancija, zaradi njegove okvare ni mogel uporabljati.
Garancija ne izključuje, ne omejuje in začasno ne odpravlja pravic Uporabnika, izhajajočih iz predpisov o poroštvu za napake na prodani stvari.

V skladu s členom 13(1) in (2) Uredbe (EU) 2016/679 Evropskega parlamenta in Sveta z dne 27. aprila 2016 o varstvu posameznikov pri obdelavi osebnih podatkov in o prostem pretoku takih podatkov ter o razveljavitvi Direktive 95/46/ES (v nadaljnjem besedilu: RODO) vas obveščamo

1. Skrbnik vaših osebnih podatkov, podanih v obrazcu, je DEDRA-EXIM sp z o.o. s sedežem v Pruškovu [Pruszków], ul. 3 Maja 8, 05-800 Pruszków, Poljska (v nadaljevanju: "Skrbnik").
2. Vaši podatki bodo obdelovani le za namene izvedbe garancijskega postopka zanapravo v skladu s črko b prvega odst. 6. člena Splošne uredbe o varstvu podatkov EU (v nadaljevanju: »SUVP«). Dajanje podatkov je prostovoljno, a nujno potrebno za izvedbo garancijskega postopka.
3. Vaše podatke bomo obdelovali skozi čas potekanja garancijskega postopka in za namene arhiviranja za primer morebitne potrebe obrambe pred zahtevki do Skrbnika, vendar najdlje do izteka roka njihovega zastaranja.
4. Vaše podatke se sme razkriti samo subjektom, ki obdelujejo podatke za Skrbnika na podlagi pisne pogodbe o zaupanju osebnih podatkov v obdelavo in sicer, med drugim, subjektom, ki izvajajo storitve tehničnega servisa, storitve gostovanja ter vzdrževanja spletnega mesta, IT storitve, izvajalcem kurirskih storitev ipd.. Skrbnikovi dobavitelji so dolžni zagotavljati varnost podatkov ter izpolnjevati zahteve obvezujočih predpisov prava v zvezi z varstvom osebnih podatkov ter ne smejo uporabljati zaupanih jim osebnih podatkov za namene, ki niso določeni v pogodbi s Skrbnikom.
5. Vaši podatki ne bodo obdelovani na avtomatiziran način, v tem na način profiliranja, in ne bodo posredovani v tretjo državo/mednarodni organizaciji.
6. Imate v vsakem trenutku pravico dostopa do svojih podatkov ter pravico do popravka, izbrisa, omejitve obdelave le-teh, pravico do prenosa podatkov na drug subjekt, pravico do ugovora zoper njihovo obdelavo.
7. V vseh zadevah v zvezi z obdelavo vaših osebnih podatkov s strani Skrbnika nas lahko kontaktirate s sporočilom na ta e-poštni naslov: daneosobowe@dedra.pl ;
8. Imate pravico vložiti pritožbo pri organu, ki je v dani državi pristojen za varstvo osebnih podatkov.

HR Sadržaj

1. Fotografije i crteži
2. Opis uređaja
3. Namjena uređaja
4. Ograničenje uporabe
5. Tehnički podaci
6. Priprema za rad
7. Mrežna veza
8. Uključivanje uređaja
9. Korištenje uređaja
10. Aktivnosti tekućeg održavanja
11. Rezervni dijelovi i pribor
12. Samostalno rješavanje problema
13. Završetak uređaja
14. Obavijesti za korisnike o zbrinjavanju električnih i elektroničkih uređaja
15. Jamstveni list

Prijevod originalnog priručnika
EC izjava o sukladnosti priložena je uz uređaj kao zaseban dokument. Ako ne postoji EC izjava o sukladnosti, obratite se proizvođaču.
Opći sigurnosni propisi uključeni su u priručnik kao zasebna knjižica.

UPOZORENJE. Pročitajte sva upozorenja označena ⚠ simbolom i sve upute.

Nepoštivanje dolje navedenih upozorenja i sigurnosnih uputa može dovesti do strujnog udara, požara ili ozbiljne ozljede.

Sačuvajte sva upozorenja i upute za buduću uporabu.

2. Opis uređaja

Slika A: 1. Ulaz vode, 2. Izlaz vode, 3. Čep za punjenje, 4. Čep za odvod, 5. Prekidač

3. Namjena uređaja

Uređaj je centrifugalna pumpa namijenjena za povećanje tlaka čiste vode u hidrauličkim instalacijama. Pumpa se može koristiti za pumpanje vode, za navodnjavanje, zalijevanje itd.
Dopušteno je koristiti uređaj u renovacijskim i građevinskim radovima, radionicama za popravke, u amaterskim radovima, uz poštivanje uvjeta uporabe i dopuštenih radnih uvjeta sadržanih u uputama za uporabu.

4. Ograničenje uporabe

NAPOMENA **Crpka se ne može koristiti za pumpanje drugih medija osim čiste vode. Pumpa se ne smije koristiti za instalacije pitke vode.**

Uređaj se smije koristiti samo u skladu s dolje navedenim "Dopuštenim uvjetima rada".
Također je zabranjena obrada materijala koji nisu opisani u točki „3. Namjena uređaja”. Neovlaštene promjene u mehaničkoj i električnoj strukturi, bilo kakve izmjene, aktivnosti održavanja koje nisu opisane u priručniku smatrat će se nezakonitim i rezultirati trenutnim gubitkom prava na jamstvo, a izjava o sukladnosti postaje nevažeća.
Uporaba koja nije u skladu s namjeravanom uporabom ili nije u skladu s uputama za uporabu rezultirat će trenutnim gubitkom prava na jamstvo.

Prihvatljivi radni uvjeti
Koristite samo za čistu vodu s maksimalnom temperaturom od 35˚C. Zaštititi od smrzavanja.

5. Tehnički podaci

Model	DED8865	DED8866
Nazivni napon [V/Hz]	230 / 50	230 / 50
Nazivna snaga [W]	800	1000
Maksimalna visina dizanja [m H2O]	40	44
Maksimalni protok [l/h]	3700	4400
Razina sigurnosti	IPX4	IPX4
Klasa zaštite od udara	I	I
Maksimalna temperatura dizane tekućine [˚C]	35	35
Priključak otvora za pražnjenje ["]	1	1
Deklarirana Lion razina [dB(A)]	83	79

6. Priprema za rad

NAPOMENA **Provedite sve pripremne radnje s uređajem isključenim iz izvora napajanja.**

Crpku postavite tako da bude što bliže donjem spremniku (horizontalno) i što bliže površini vode u donjem spremniku (okomito).

NAPOMENA **Neprihvatljivo je ugraditi pumpu ako geometrijska visina usisavanja (udaljenost između osi pumpe i površine vode u donjem spremniku) prelazi 7 m. Maksimalna visina usisavanja pumpe (izražena u metrima vodenog stupca) može biti veća (vidi tehničke podatke), ali dopuštenje se mora zadržati na otporu protoka.**

Ako se crpka planira trajno ostaviti, potrebno je projektirati temelj ili drugu vrstu stabilne baze ispod crpke na koju se crpka može pričvrstiti. Ako je crpka trajno instalirana na otvorenom, potrebno je koristiti krov ili drugu vrstu pokrova za zaštitu uređaja od padalina. Sustav crpke treba biti opremljen nepovratnim ventilom i filtrom za vodu (nije uključen).

Pumpa u sustavu
Priključci pumpe završeni su s unutarnjim navojem od 1 inča. Ispravno spojite pumpu na sustav cjevovoda, ne zaboravite zabrtviti spojeve i izvršiti tlačnu probu prije prve uporabe.

Usisna strana sustava

NAPOMENA **Na usisnoj strani crpnog sustava mora postojati nepovratni ventil, po mogućnosti smješten na kraju usisnog voda (ispod površine vode u donjem spremniku). Ako je voda u donjem spremniku onečišćena, potrebno je koristiti predfiltere na kraju usisnog voda.**

Kako bi zaštitili sustav crpljenja od zračnih blokada, kraj usisne strane zajedno s nepovratnim ventilom i predfiltrom treba biti smješten odgovarajuće niže od površine vode u donjem spremniku (ova udaljenost ovisi o obliku spremnika i brzine pada vodene površine tijekom ispumpavanja, potrebno ga je planirati u skladu s tim). Kako bi se crpka i sustav zaštitili od mehaničkih oštećenja i nakupljanja nečistoća u armaturama, preporuča se korištenje dodatnog filtra za vodu na usisnoj strani (finijeg od predfiltra, s odgovarajuće odabranom mrežicom). Na usisnoj strani izbjegavajte upotrebu armatura i elemenata koji mogu povećati otpor protoka. Ovo se odnosi na elemente kao što su: smanjenje promjera, prigušni otvori, djelomično zatvoreni zaporni ventili, savitljiva crijeva bez armature, itd. Pretjerano prigušivanje protoka na usisnoj strani crpke uzrokuje kavitaciju na impeleru i uništavanje crpke!

Poplava sustava
Nakon postavljanja cijelog sustava crpke, pumpu treba napuniti. Odvijte čep za punjenje (Sl. A, 3) i pažljivo ulijte vodu. Za punjenje sustava potrebne su 2 litre (kapacitet visine), uz dopuštenje za kapacitet vodova na usisnoj strani. Nakon ulijevanja, cijev za punjenje čvrsto zatvorite čepom.

7. Mrežna veza

Prije spajanja uređaja na izvor napajanja provjerite odgovara li napon napajanja vrijednosti navedenoj na natpisnoj pločici.
Instalacija napajanja mora biti izvedena u skladu s osnovnim zahtjevima za električne instalacije i ispunjavati sigurnosne zahtjeve. Parametri minimalnog presjeka kabela za napajanje i nazivne vrijednosti osigurača ovisno o snazi uređaja navedeni su u donjoj tablici:

Snaga uređaja [W]	Minimalni presjek vodiča [mm2]	Minimalna vrijednost osigurača tipa C [A]
700÷1400	1	10

Montažu treba izvršiti ovlašteni električar. Pri uporabi produžnih kabela pazite da poprečni presjek žile nije manji od potrebnog (vidi tablicu). Položite električni kabel tako da se tijekom rada ne prereže. Nemojte koristiti oštećene produžne kabele. Povremeno provjerite stanje kabela za napajanje. Nemojte povlačiti kabel za napajanje.

8. Uključivanje uređaja

NAPOMENA **Prije pokretanja uređaja nužno je izvršiti radnje opisane u poglavlju "Priprema za rad".**

Pritisnite gumb prekidača (Sl. A, 5).

9. Korištenje uređaja

Crpka je uređaj koji ne zahtijeva održavanje. Regulacija protoka (smjer protoka, tlak, potrošnja) provodi se pomoću armatura na tlačnoj strani crpnog sustava. Korištenje ograničenja protoka, regulacije i prigušnice na usisnoj strani crpnog sustava je neprihvatljivo.
Stvarni protok crpke ovisit će o otporu protoka u cijelom sustavu. Kako bi se točno odredio protok, karakteristike cijevi u sustavu moraju se procijeniti ili odrediti i ucrtati na karakteristike pumpe. Na sjecištu karakteristika bit će točka suradnje između crpke i sustava, koja će odrediti stvarne vrijednosti protoka i gubitaka tlaka u sustavu. Karakteristike crpke - vidi crtež B. Karakteristike kabela, armatura, itd. - dostupne od gore navedenih proizvođača. Ako ste u nedoumici, posavjetujte se s osobom s odgovarajućim znanjem o predmetu ili prepustite hidrauličke proračune sustava stručnjaku.
Crpka se isključuje okretanjem prekidača u položaj "0".

10. Aktivnosti tekućeg održavanja

NAPOMENA **Sve servisne aktivnosti obavljajte s uređajem isključenim iz izvora napajanja.**

Pumpa je uređaj koji ne zahtijeva održavanje. Ako je crpka montirana na otvorenom i potrebno ju je rastaviti i premjestiti kako bi se zaštitila od smrzavanja, ispustite vodu iz sustava kroz odvodni otvor (Sl. A, 4).

Odvijte odvodni čep, otvorite ventile na ispusnoj strani sustava (za prozračivanje sustava i lakše ispuštanje vode). Zatim rastavite pumpu, temeljito je osušite i premjestite na mjesto za skladištenje.

11. Rezervni dijelovi i pribor

Za kupnju rezervnih dijelova i pribora obratite se Dedra-Exim Service. Podaci za kontakt nalaze se na 1. stranici priručnika.
Prilikom naručivanja rezervnih dijelova, molimo navedite broj serije na pločici s tehničkim podacima i broj dijela iz crteža sklopa.
Tijekom jamstvenog roka popravci se obavljaju prema uvjetima navedenim u jamstvenom listu. Proizvod vratite na popravak na mjestu kupnje (prodavatelj je dužan prihvatiti reklamirani proizvod), pošaljite ga u centralni servis Dedra-Exim ili ga pošaljite u servis najbliži vašem mjestu stanovanja (popis usluga na www.dedra.pl). Molimo priložite ispunjeni jamstveni list. Nakon isteka jamstvenog roka popravke obavlja centralni servis. Oštećeni proizvod potrebno je poslati u servis (troškove dostave snosi korisnik).

12. Samostalno rješavanje problema

NAPOMENA **Isključite uređaj iz napajanja prije nego pokušate sami otkloniti kvar.**

Problem	Uzrok	Riješenje
Uređaj ne radi	Kabel za napajanje je nepravilno spojen ili oštećen.	Gurnite utikač dublje u utičnicu i provjerite kabel za napajanje. Ako je kabel za napajanje oštećen, odnesite uređaj u servisni centar.
	U utičnici nema napona.	Provjerite napon u utičnici. Provjerite je li osigurač iskočio.
	Neispravan plovni prekidač.	Prekidač je potrebno zamijeniti novim - pošaljite uređaj u servisni centar.
	Aktivirana je toplinska zaštita.	Pritisnite tipku na toplinskoj zaštitnoj kutiji.
Motor radi, ali pumpa ne pumpa vodu	Ventili na ispusnoj strani zatvoreni	Otvorite ventile
	Fleksibilno crijevo savijeno u sustavu ili blokiran protok	Odspojite sustav, zamijenite savitljivo crijevo crijevom odgovarajuće čvrstoće, uklonite začepljenje
	Začepljeni filtri za vodu	Očistite filtere i deblokirajte protok
	Zrak u pumpi	Provjerite nepropusnost sustava, provjerite radi li nepovratni ventil ispravno, po potrebi zamijenite neispravne elemente, ponovno napunite sustav
	Oštećen impeler pumpe	Odnesite uređaj na servis

13. Završetak uređaja

1. Vrtna pumpa – 1 kom,

14. Obavijesti za korisnike o zbrinjavanju električnih i elektroničkih uređaja (odnosi se na kućanstva)



Ovaj simbol postavljen na proizvode ili popratnu dokumentaciju obavještava da se neispravni električni ili elektronički uređaji ne smiju odlagati s kućnim otpadom. Ispravan postupak u slučaju potrebe za zbrinjavanjem, ponovnom uporabom ili oporabom komponenti sastoji se od prijenosa uređaja na specijalizirano sabirno mjesto, gdje će biti besplatno prihvaćen. Informacije o lokacijama sabirnih točaka otpadne opreme pružaju lokalne vlasti, npr. na svojim web stranicama.
Pravilno zbrinjavanje uređaja omogućuje očuvanje dragocjenih resursa i izbjegavanje negativnog utjecaja na zdravlje i okoliš, do kojeg dolazi zbog mogućnosti da uređaji sadrže opasne tvari, smjese i sastavne dijelove.
Nepravilno odlaganje otpada podliježe kaznama predviđenim relevantnim lokalnim propisima.
Korisnici u zemljama Europske unije: Ako trebate odložiti električnu ili elektroničku opremu, obratite se najbližem prodavaču ili dobavljaču za dodatne informacije.
Odlaganje u zemljama izvan Europske unije: Ovaj simbol vrijedi samo za zemlje Europske unije. Ako trebate zbrinuti ovaj proizvod, obratite se lokalnim vlastima ili trgovcu radi pravilnog zbrinjavanja.

Jamstveni list

na

Vrtna pumpa

Kataloški broj: ……..br. partije:.....

(u daljnjem tekstu Proizvod)

Datum nabavke Proizvoda: .....

Pečat prodavača

Datum i potpis prodavača: .....

Izjava Korisnika:

Potvrđujem da sam upoznat s uvjetima jamstva i posljedicama nepoštivanja smjernica sadržanih u Uputama za upotrebu i jamstvenom listu. Upoznat sam s uvjetima ovog jamstva, što potvrđujem svojim potpisom:

....

Datum i mjesto Potpis Korisnika

I. Odgovornost za Proizvod

1. Jamac - Dedra-Exim Sp. z o.o. sa sjedištem u Pruszkówu, adresa: ul. 3 Maja 8, 05-800 Pruszków, KRS 0000062517, Općinski sud za glavni grad Varšavu u Varšavi, XIV Gospodarski odjel Državnog sudskog registra, PIB 527-020-49-33, osnovni kapital: 100 980.00 PLN.
2. Pod uvjetima navedenim u ovom jamstvenom listu, Jamac daje jamstvo za Proizvod koji dolazi iz Jamčeve distribucije.
3. Odgovornost iz jamstva pokriva samo nedostatke koji proizlaze iz razloga koji su u Proizvodu u trenutku njegove predaje Korisniku.
4. Pod jamstvom, Korisnik stječe pravo na besplatan popravak Proizvoda, ako se kvar otkrije tijekom jamstvenog roka. Način popravka Proizvoda (metoda popravka) ovisi o odluci Jamca. Ako Jamac utvrdi da ga je nemoguće popraviti, Jamac zadržava pravo zamijeniti neispravan element ili cijeli Proizvod ispravnim, smanjiti cijenu Proizvoda ili odstupiti od ugovora.
5. U odnosu na Korisnika koji nije potrošač u smislu Zakona od 23. travnja 1964. Građanski zakonik, odgovornost Jamca za štetu koja proizlazi iz ovog jamstva i/ili u vezi s njegovim sklapanjem i izvršenjem, bez obzira na pravni naslov, ograničena je na maksimalnu vrijednost neispravnog Proizvoda.

II. Jamstveni rok

Elementi Proizvoda	Jamstveni rok
DED8865/DED8866	24 mjeseca od datuma kupnje Proizvoda prikazanog u ovom jamstvenom listu

III. Uvjeti korištenja jamstva

1. Predočenje od strane korisnika popunjenog jamstvenog lista Proizvoda i potvrđivanje od strane Korisnika okolnosti kupnje Proizvoda, npr. predočenjem računa, fakture itd. Kako bi učinkovito riješili reklamaciju preporuča se da Korisnik dostavi sve elemente navedene u "Kompletu uređaja" zajedno s Proizvodom za reklamaciju koja se nalazi u Uputama za upotrebu.
2. Poštovanje od strane korisnika preporuka sadržanih u Uputama za uporabu i jamstvenom listu.
3. Jamstvo vrijedi isključivo na području Republike Poljske i EU.
4. Jamstvo ne obuhvaća kvarove Proizvoda nastale posebno kao rezultat:
a. Nepoštivanja od strane Korisnika uvjeta navedenih u Uputama za uporabu, posebno u pogledu pravilnog korištenja, održavanja i čišćenja;
b. Korištenja od strane Korisnika sredstava za čišćenje ili održavanje koja nisu u skladu s Uputama za uporabu;
c. Nepravilnog skladištenja i transporta Proizvoda od strane Korisnika;
d. Neovlaštene izmjene i/ili modifikacije Proizvoda od strane Korisnika koje nisu dogovorene s Jamcem;
e. Korištenja od strane Korisnika potrošnog materijala u Proizvodu koji nije u skladu s Uputama za uporabu.
5. Korisnik koji nije potrošač u smislu zakona od 23. travnja 1964. Građanski zakonik gubi jamstvo na Proizvod u kojem:
- je Korisnik je uklonio, promijenio ili oštetio serijske brojeve, oznake datuma i natpisne pločice;
- pečati su oštećeni od strane Korisnika ili pokazuju znakove manipulacije od strane Korisnika.
6. Pozor! Radnje povezane sa svakodnevnim radom Proizvoda, koje proizlaze, između ostalog iz Upute za uporabu Korisnik je dužan provoditi samostalno i o svom trošku.

IV. Procedura reklamacije

1. U slučaju utvrđivanja neispravnog rada Proizvoda, prije podnošenja reklamacije, provjerite jesu li sve radnje navedene posebno u Uputama za uporabu, izvršene ispravno.
2. Preporučujemo podnošenje reklamacije odmah, najbolje u roku od 7 dana od dana uočavanja kvara Proizvoda. Korisnik koji nije potrošač u smislu zakona od 23. travnja 1964. Građanski zakonik gubi prava koja proizlaze iz ovog jamstva ako se reklamacija ne podnese u roku od 7 dana.
3. Reklamacija se može podnijeti, između ostalog, na mjestu kupnje Proizvoda, u jamstvenom servisu ili pismeno na sljedeću adresu: Dedra-Exim Sp. z o.o., ul. 3 Maja 8, 05-800 Pruszków.
4. Korisnik može podnijeti reklamaciju putem obrasca dostupnog na web stranici www.dedra.pl. ("Obrazac za reklamaciju").
5. Adrese jamstvenih servisa za pojedine zemlje dostupne su na web stranici www.dedra.pl. U slučaju nedostatka jamstvenog servisa za određenu zemlju, preporuča se slanje reklamacija na sljedeću adresu: Dedra-Exim Sp. z o.o. ul. 3 Maja 8, 05-800 Pruszków (Poljska).
6. S obzirom na sigurnost Korisnika, zabranjeno je koristiti neispravan proizvod.
7. Pozor! Korištenje neispravnog Proizvoda opasno je za zdravlje i život Korisnika.
8. Izvršenje obveza koje proizlaze iz jamstva održat će se u roku od 14 radnih dana od dana isporuke Proizvoda koji korisnik reklamira.
9. Prije dostave neispravnog Proizvoda na reklamaciju, preporuča se čišćenje. Preporuča se da se reklamirani Proizvod pažljivo zaštiti od oštećenja tijekom transporta (preporuča se isporuka reklamiranog Proizvoda u originalnom pakiranju).
10. Jamstveni rok se produljuje za vrijeme tijekom kojeg ga Korisnik nije mogao koristiti zbog kvara na Proizvodu obuhvaćenom jamstvom.
Jamstvo ne isključuje, ograničava ili suspendira prava Korisnika koja proizlaze iz odredbi o jamstvu za nedostatke na prodanom artiklu.

Prema čl. 13 sek. 1 i sljed. 2. Uredbe (EU) 2016/679 Europskog parlamenta i Vijeća od 27. travnja 2016. o zaštiti fizičkih osoba u vezi s obradom osobnih podataka i slobodnom kretanju takvih podataka te stavljanju izvan snage Direktive 95/46. /EC, obavještavamo vas

1. Administrator Vaših osobnih podataka navedenih u formularu je DEDRA-EXIM sp. z o. o. sa sjedištem u Pruszkówu, ul. 3 Maja 8, 05-800 Pruszków (u daljnjem tekstu: "Administrator").
2. Vaši podaci će se obrađivati isključivo u svrhu provedbe jamstvenog postupka uređaja sukladno čl. 6 st. 1 slovo. b opće uredbe o zaštiti podataka (u daljnjem tekstu: "GDPR") Davanje podataka je dobrovoljno, ali nužno za provedbu jamstvenog postupka.
3. Vaši podaci će se obrađivati za vrijeme trajanja jamstvenog postupka te za potrebe arhiviranja u slučaju potrebe obrane od bilo kakvih potraživanja prema Administratoru, najduže do isteka istih.
4. Vaši podaci mogu se priopćiti samo subjektima koji obrađuju podatke za administratora na temelju pisanog ugovora o povjeravanju obrade osobnih podataka koji između ostalog daje: tehnička služba, održavanje hostinga ili web stranica, IT služba, kurirska tvrtka. Dobavljači Administratora dužni su osigurati sigurnost podataka i ispunjavati uvjete važećih zakona vezanih uz zaštitu osobnih podataka te ne smiju koristiti povjerene osobne podatke u druge svrhe osim onih navedenih u ugovoru s Administratorom.
5. Vaši podaci neće se obrađivati na automatizirani način, uključujući u obliku profiliranja, i neće se prenositi u treću zemlju/međunarodnu organizaciju.
6. Imate pravo pristupa svojim podacima te pravo na ispravak, brisanje, ograničenje obrade, pravo na prijenos podataka, pravo na prigovor u bilo kojem trenutku.
7. Za sva pitanja vezana uz obradu Vaših osobnih podataka od strane Administratora, možete nas kontaktirati na sljedeću e-mail adresu: daneosobowe@dedra.pl.;
8. Imate pravo podnijeti pritužbu tijelu nadležnom za zaštitu osobnih podataka.

BG Съдържание

1. Снимки и рисунки
2. Описание на устройството
3. Предвидена употреба на устройството
4. Ограничение на използването
5. Технически данни
6. Подготовка за работа
7. Свързване към електрическата мрежа
8. Включване на уреда
9. Експлоатация на устройството
10. Рутинна поддръжка
11. Резервни части и аксесоари
12. Самостоятелно отстраняване на неизправности
13. Сглобяване на уреда
14. Информация за потребителите относно изхвърлянето на електрическо и електронно оборудване
15. Гаранционна карта

Превод на оригиналните инструкции

ЕО декларацията за съответствие е приложена към уреда като отделен документ. При липса на ЕО декларация за съответствие се обърнете към производителя.

Общите правила за безопасност са приложени към ръководството като отделна книжка.

ПРЕДУПРЕЖДЕНИЕ. Прочетете всички предупреждения, обозначени със символа, и всички инструкции.

Неспазването на следните предупреждения и инструкции за безопасност може да доведе до токов удар, пожар или сериозно нараняване.

Запазете всички предупреждения и инструкции за бъдеща употреба.

2. Описание на устройството

Фиг. A: 1. вход за вода, 2. изход за вода, 3. запушалка на отвора за изливане, 4. запушалка за източване, 5. превключвател

3. Предвидена употреба на устройството

Устройството е центробежна помпа, предназначена за повишаване на налягането на чистата вода в хидравличните системи. Помпата може да се използва за изпомпване на вода, напояване, поливане и др.

Допустимо е машината да се използва при ремонтни и строителни работи, ремонтни работилници, любителски работи, като се спазват условията за използване и допустимите условия на работа, съдържащи се в инструкциите за експлоатация.

4. Ограничение на използването

ВНИМАНИЕ **Помпата не трябва да се използва за изпомпване на среди, различни от чиста вода. Помпата не трябва да се използва за инсталации за питейна вода.**

Машината може да се използва само в съответствие с "Разрешените условия на работа" по-долу.

Също така е забранено да се обработват материали, които не са описани в "3. Предназначение на машината". Неразрешените промени в механичната и електрическата конструкция, всякакви модификации, операции по поддръжката, които не са описани в инструкциите за експлоатация, ще се считат за незаконни и ще доведат до незабавна загуба на гаранционни права, а декларацията за съответствие ще стане невалидна.

Всяка употреба, която не е по предназначение или която не съответства на инструкциите за експлоатация, води до незабавна загуба на гаранционни права.

Разрешени условия на работа
Използвайте само за чиста вода с максимална температура 35˚C. Предпазвайте от замръзване.

5. Технически данни

Модел	**DED8865**	**DED8866**
Номинално напрежение [V / Hz]	230 / 50	230 / 50
Номинална мощност [W]	800	1000
Максимален напор [m H2O]	40	44
Максимален дебит [l/h]	3700	4400
Степен на защита	IPX4	IPX4
Клас на защита	I	I
Максимална температура на изпомпваната течност [˚C].	35	35
Връзка на накрайника за изпускане ["].	1	1
Декларирано ниво Lwa [dB(A)].	83	79

6. Подготовка за работа

ВНИМАНИЕ **Извършвайте всички подготвителни работи, когато устройството е изключено от електрическата мрежа.**

Планирайте местоположението на помпата така, че тя да е възможно най-близо до долния резервоар (хоризонтално) и възможно най-близо до нивото на водата в долния резервоар (вертикално).

ВНИМАНИЕ **Не е допустимо да се монтира помпата, ако геометричната смукателна височина (разстоянието между оста на помпата и нивото на водата в долния резервоар) надвишава 7 m. Максималната височина на засмукване на помпата (изразена в метри воден стълб) може да бъде по-висока (вж. техническите данни), но трябва да се спазва допустимото съпротивление на потока.**

Ако се планира помпата да бъде оставена за постоянно, под нея трябва да се проектира фундамент или друг вид стабилна основа, към която помпата може да бъде прикрепена. Ако постоянното местоположение на помпата е навън, трябва да се използва навес или друг вид покритие, за да се предпази устройството от валежи. Помпената система трябва да бъде оборудвана с възвратен клапан и воден филтър (не е включен в комплекта).

Помпа в системата

Накрайниците на помпата са завършени с 1" вътрешни инчови резби. Свържете помпата към тръбопроводната система в съответствие с изкуството, като не забравяте да уплътните връзките и да направите тест под налягане преди първата употреба.

Смукателна страна на системата

ВНИМАНИЕ **На смукателната страна на помпената система трябва да има възвратен клапан, за предпочитане разположен в края на смукателната линия (под нивото на водата в долния резервоар). Ако водата в долния резервоар е замърсена, е необходимо да се използват предварителни филтри в края на смукателната линия.**

За да се предпази помпената система от аериране, краят на смукателната страна с възвратния клапан и предварителния филтър трябва да бъде достатъчно по-ниско от нивото на водата в долния резервоар (това разстояние зависи от формата на резервоара и скоростта на спускане на нивото на водата по време на изпомпване, то трябва да се планира с подходящо отклонение). За да се предпазят помпата и системата от механични повреди и натрупване на примеси във фитингите, се препоръчва допълнителен воден филтър (по-фин от предварителния филтър, с подходящ размер на мрежата) от страната на засмукването. От страната на засмукването трябва да се избягва използването на фитинги и компоненти, които могат да доведат до увеличаване на съпротивлението на потока. Това включва компоненти като редуктори на диаметъра, дроселиращи отвори, частично затворени спирателни клапани, гъвкави маркучи без армировка и др. Прекомерното дроселиране на потока от смукателната страна на помпата води до кавитация на работното колело и разрушаване на помпата!

Захранване на системата

След като цялата помпена система е сглобена, помпата трябва да се зареди. Отвийте пробката на нипела за заливане (фиг. A, 3) и внимателно налейте вода. За пълнене на системата са необходими 2 литра (напорна вместимост) с отчитане на вместимостта на тръбите откъм смукателната страна. След зареждане затворете плътно с капачка нипела за зареждане.

7. Свързване към електрическата мрежа

Преди да свържете уреда към електрическата мрежа, се уверете, че захранващото напрежение отговаря на стойността, посочена на табелката с номиналните стойности.

Захранващата инсталация трябва да отговаря на съществените изисквания за електрически инсталации и да отговаря на изискванията за безопасност при употреба. Параметрите за минималното сечение на захранващия кабел и номиналната стойност на предпазителя, в зависимост от мощността на уреда, са дадени в таблицата по-долу:

Захранване на устройството [W]	Минимално напречно сечение на проводника [mm^2]	Минимална стойност на предпазител тип C [A]
700÷1400	1	10

Монтажът трябва да се извърши от квалифициран електротехник. Когато използвате удължителни кабели, уверете се, че напречното сечение на проводниците не е по-малко от необходимото (вж. таблицата). Разположете електрическия кабел така, че да няма опасност да бъде прерязан по време на работа. Не използвайте повредени удължители. Периодично проверявайте състоянието на захранващия кабел. Не дърпайте захранващия кабел.

8. Включване на уреда

ВНИМАНИЕ **Преди да стартирате устройството, е необходимо да извършите стъпките, описани в раздела "Подготовка за работа".**

Натиснете бутона за включване/изключване (фиг. A, 5).

9. Експлоатация на устройството

Помпата е безпилотно устройство. Регулирането на дебита (посока на потока, налягане, изпускане) се извършва с помощта на фитинги на напорната страна на помпената система. Не се разрешава използването на ограничения на дебита, регулиране и дроселиране от смукателната страна на помпената система.

Действителният дебит на помпата ще зависи от съпротивлението на потока в цялата система. За да се определи точно дебитът, трябва да се оценят или определят характеристиките на тръбите на системата и да се нанесат върху характеристиките на помпата. В пресечната точка на характеристиките ще има точка на взаимодействие между помпата и системата, която ще определи действителните стойности на разхода и загубата на налягане в системата. Вижте фигура Б за характеристиките на помпата. Характеристики на тръбите, фитингите и др. - могат да бъдат получени от производителите на горепосочените продукти. При съмнения се консултирайте с компетентно лице по темата или възложете на специалист да извърши хидравлично изчисление на системата.

Помпата се изключва чрез завъртане на превключвателя в положение "0".

10. Рутинна поддръжка

ВНИМАНИЕ **Извършвайте всички операции по поддръжката, когато устройството е изключено от електрозахранването.**

Помпата е безпилотно устройство. Ако помпата е монтирана на открито и трябва да бъде демонтирана и преместена за защита от замръзване, източете системата през нипела за източване (фиг. A, 4). Отвийте пробката на дренажния нипел, отворете клапаните от напорната страна на системата (за да се аерира системата и да се улесни източването). След това демонтирайте помпата, подсушете я добре и я преместете в зоната за съхранение.

11. Резервни части и аксесоари

За закупуване на резервни части и аксесоари се свържете с Dedra-Exim Service. Данните за контакт можете да намерите на страница 1 от ръководството.

Когато поръчвате резервни части, посочете номера на партидата върху табелката с имената и номера на частта от монтажния чертеж. По време на гаранционния период ремонтите се извършват в съответствие с условията на гаранционната карта. Моля, предайте дефектния продукт за ремонт на мястото на покупката (продавачът е длъжен да приеме дефектния продукт), изпратете го до централния сервизен център на Dedra-Exim или го изпратете до сервизния център, който е най-близо до вашето местоживеене (списък на сервизните центрове на www.dedra.pl). Моля, приложете попълнената гаранционна карта. След изтичане на гаранционния срок ремонтите се извършват от централния сервиз. Изпратете дефектния продукт до сервизния център (транспортните разходи се заплащат от потребителя).

12. Самостоятелно отстраняване на неизправности

ВНИМАНИЕ **Преди да започнете самостоятелно да отстранявате неизправности, изключете устройството от електрическата мрежа.**

Проблем	Причина	Решение
Устройството не работи	Захранващият кабел е неправилно свързан или повреден.	Вкарайте щепсела по-навътре в контакта, проверете захранващия кабел. Ако се установи, че захранващият кабел е повреден, предайте уреда за сервизно обслужване.
	В контакта няма напрежение.	Проверете напрежението на контакта. Проверете за сработил предпазител.
	Дефектен поплавъчен превключвател.	Превключвателят трябва да се замени с нов - насочете

		уреда за сервизно обслужване.
	Термичната защита се е задействала.	Натиснете бутона на кутията за термична защита.
Двигателят работи, но помпата не изпомпва вода	Клапаните откъм страната на изпускане са затворени.	Отворете вентилите
	Гъвкав маркуч в системата е прегънат или потокът е блокиран.	Изключете системата, заменете гъвкавия маркуч с маркуч с подходяща здравина, отстранете препятствието.
	Запушени водни филтри	Почистете филтрите, отблокирайте потока
	Аериране на помпата	Проверете системата за течове, проверете възвратния клапан за правилна функция, ако е необходимо, заменете дефектните компоненти, заредете системата отново
	Повредено работно колело на помпата	Изпратете устройството за сервизно обслужване

13. Сглобяване на уреда

1. градинска помпа - 1 бр,

14. Информация за потребителите относно изхвърлянето на електрическо и електронно оборудване (засяга домакинствата)

Символът, изобразен върху продуктите или придружаващата ги документация, указва, че дефектното електрическо или електронно оборудване не трябва да се изхвърля заедно с битовите отпадъци. Ако трябва да изхвърлите, да използвате повторно или да възстановите компоненти, е правилно да ги занесете в специализиран пункт за събиране, където ще бъдат приети безплатно. Информация за местоположението на пунктовете за събиране на употребявано оборудване се предоставя от местните власти, например на техните уебсайтове.

Правилното рециклиране на устройствата ви позволи да спестите ценни ресурси и да избегнете отрицателни въздействия върху здравето и околната среда в резултат на възможното наличие на: опасни вещества, смеси и компоненти в оборудването.

Неправилното изхвърляне на отпадъци е свързано с риск от санкции съгласно съответните местни разпоредби.

Потребители в страни от ЕС: Ако трябва да изхвърлите електрическо или електронно оборудване, моля, свържете се с най-близкия пункт за продажба или с вашия доставчик, който ще ви предостави допълнителна информация.

Изхвърляне в страни извън Европейския съюз: Този символ се отнася само за страните от Европейския съюз. Ако желаете да изхвърлите този продукт, моля, свържете се с местните власти или с търговеца за правилния начин на изхвърляне.

Гаранционна карта

Градинска помпа

Номер на поръчката: ..... Номер на партидата: .....

(наричан по-долу "Продуктът")

Дата на закупуване на продукта: .....

Печат на дилъра

Дата и подпис на продавача: .....

Изявление на потребителя:

Потвърждавам, че съм информиран за условията на гаранцията и последиците от неспазването на указанията в инструкцията за експлоатация и гаранционната карта. Запознат съм с условията на тази гаранция, което потвърждавам със саморъчния си подпис:

....

Дата и място Подпис на потребителя

I. Отговорност за продукта

1. Гарант - "„Dedra-Exim"" Sp. z o.o. със седалище в Прушков, адрес: гр: ул. 3 Maja 8, 05-800 Pruszków, KRS 0000062517, Окръжен съд на град Варшава във Варшава, XIV икономическо отделение на Националния съдебен регистър, NIP 527-020-49-33, акционерен капитал: 100 980,00 ЛВ.

2. При условията, изложени в настоящия гаранционен сертификат, гарантът предоставя гаранция за продукта, който произхожда от дистрибуцията на гаранта.

3. Отговорността по гаранцията покрива само дефекти, произтичащи от причини, присъщи на Продукта в момента на предоставянето му на Потребителя.

4. По силата на гаранцията Потребителят получава право на безплатен ремонт на Продукта, ако дефектът се е появил по време на гаранционния период. Методът на ремонт на Продукта (метод на ремонт) е по преценка на Гаранта. Ако Гарантът установи, че поправката не е възможна, той си запазва правото да замени дефектния елемент или целия Продукт с такъв без дефекти, да намали цената на Продукта или да се откаже от договора.

5. По отношение на потребител, който не е потребител по смисъла на Закона от 23 април 1964 г. Гражданския кодекс, отговорността на Гаранта за вреди, произтичащи от тази гаранция и/или във връзка с нейното сключване и изпълнение, независимо от правния титул, е ограничена до максималния размер на стойността на дефектния Продукт..

II. Гаранционен период

Компоненти на продукта	Продължителност на гаранционната защита
DED8865/DED8866	24 месеца от датата на закупуване на Продукта, както е посочено в тази гаранционна карта

III. Условия за упражняване на гаранцията

1. Потребителят трябва да представи попълнената гаранционна карта на Продукта и да докаже обстоятелствата на закупуване на Продукта от Потребителя, напр. чрез представяне на касова бележка, фактура и др. За целите на ефективната обработка на жалби се препоръчва Потребителят да представи заедно с Продукта всички елементи, определени в "Комплектоване на устройството", включени в Ръководството за потребителя, за целите на рекламацията.

2. Потребителят трябва да спазва инструкциите в ръководството за потребителя и гаранционната карта.

3. Гаранцията обхваща само територията на Република Полша и ЕС.

4. Гаранцията не покрива дефекти на Продукта, произтичащи по-специално от:

a. Неспазване от страна на Потребителя на условията, посочени в Ръководството за потребителя, по-специално по отношение на правилната експлоатация, поддръжка и почистване;

b. Използването от страна на потребителя на продукти за почистване или поддръжка, несъответстващи на инструкциите за експлоатация;

c. Неподходящо съхранение и транспортиране на Продукта от страна на Потребителя;

d. Неразрешени промени и/или модификации на Продукта от страна на Потребителя, които не са били съгласувани с Гаранта;

e. Използване от страна на Потребителя на консумативи в Продукта, които не съответстват на Ръководството за потребителя.

5. Потребителят, който не е потребител по смисъла на Закона от 23 април 1964 г. - Граждански кодекс, губи гаранцията за Продукта. Гражданския кодекс, губи гаранцията за Продукта, в който:

- серийните номера, обозначенията за дата и табелките с имената са били отстранени, променени или повредени от Потребителя;
- пломбите са били повредени от потребителя или имат следи от манипулация от страна на потребителя.

6. Внимание: Потребителят извършва дейностите, свързани с ежедневната експлоатация на Продукта, произтичащи, наред с другото, от Ръководството за потребителя, самостоятелно и за своя сметка.

IV. Процедура за подаване на жалби

1. В случай на дефектно функциониране на Продукта, преди да подадете жалба, трябва да се уверите, че всички операции, посочени по-специално в Ръководството за потребителя, са извършени правилно.

2. Препоръчително е да подадете жалба незабавно, за предпочитане в рамките на 7 дни от забелязването на дефект в Продукта. Потребител, който не е потребител по смисъла на Закона от 23 април 1964 г. Гражданския кодекс, губи правата, произтичащи от тази гаранция, ако жалбата не бъде подадена в срок от 7 дни. 3.

3. Уведомяването за жалба може да се извърши, inter alia, на мястото на закупуване на Продукта, в гаранционното обслужване

или писмено на адреса: „Dedra-Exim” Sp. z o.o., ul. 3 Maja 8, 05-800 Pruszków.
4. Потребителят може да подаде жалба, като използва формуляра, достъпен на адрес www.dedra.pl. ("Формуляр за гаранционна претенция").
5. адресите на гаранционното обслужване за отделните страни са достъпни на www.dedra.pl. Ако в дадена страна няма гаранционно обслужване, препоръчваме да отправяте гаранционни претенции към: „Dedra-Exim” Sp. z o.o. ul. 3 Maja 8, 05-800 Pruszków (Полша).
6. като се има предвид безопасността на Потребителя, използването на дефектния Продукт е забранено.
7 Внимание: Използването на дефектен продукт е опасно за здравето и живота на потребителя.
8. Изпълнението на задълженията по гаранцията се извършва в рамките на 14 работни дни от датата на доставка на дефектния Продукт от Потребителя.
9. Преди дефектният Продукт да бъде предаден за рекламация, се препоръчва той да бъде почистен. Препоръчва се продуктът, предмет на рекламация, да бъде внимателно защитен от повреди по време на транспортиране (препоръчва се продуктът, предмет на рекламация, да се достави в оригиналната му опаковка).
Гаранционният срок се удължава с времето, през което Потребителят не е могъл да използва Продукта, обхванат от гаранцията, поради дефект.
Гаранцията не изключва, ограничава или спира правата на потребителя, произтичащи от разпоредбите на гаранцията за дефекти на продадената вещ.
В съответствие с член 13, параграфи 1 и 2 от Регламент (ЕС) 2016/679 на Европейския парламент и на Съвета от 27 април 2016 г. относно защитата на физическите лица във връзка с обработването на лични данни и относно свободното движение на такива данни и за отмяна на Директива 95/46/ЕО ("ОРЗД"), с настоящото Ви информираме, че:

1. Администраторът на Вашите лични данни, посочени във формуляра е DEDRA-EXIM sp. z o.o. със седалище в Прушков, на ул. 3 Maja 8, 05-800 Прушков (по-нататък: „Администратор”).
2. Вашите лични данни ще се обработват изключително с цел провеждане на гаранционната процедура на устройството съгласно ст. 6 ал. 1 буква “б” от Общия регламент за защита на личните данни (по-нататък: „ОРЗД”) Посочване на данните е доброволно, но е необходимо за провеждане на гаранционната процедура.
3. Вашите лични данни ще се обработват през срока на разглеждането на провеждане на гаранционната процедура и за архивни цели при необходимост от защита от евентуалните претенции към Администратора не по-дълго отколкото до датата на давността им.
4. Вашите лични данни могат да се обявяват изключително на операторите, обработващи данните в полза на Администратора въз основа на писмен договор за възлагане на обработването на личните данни, предоставящи, м.др. услуги по технически сервиз, хостинг или обслужване на уеб-сайта, по IT обслужване, на куриерска служба. Доставчиците на Администратора са задължени да осигурят защита на личните данни и да отговарят на изискванията на действащото законодателство, свързано със защита на личните данни и не могат да използват доверените им лични данни за целите, различни от определените в договор с Администратора.
5. Вашите данни няма да бъдат обработвани по автоматизиран начин, в това число във формата на профилиране, и няма да се предоставят в трета страна/международна организация.
6. Имате право на достъп до съдържанието на личните си данни и право всеки момент да ги коригирате, изтриете, ограничите обработването им, право да прехвърляте данните, право да подадете възражение.
7. По всякакви въпроси, свързани с обработването на Вашите лични данни от Администратора можете да се свържете на електронен адрес: daneosobowe@dedra.pl.;
8. Имате право да подадете жалба до органа, компетентен относно въпросите за защита на личните данни.

UA Зміст

1. Фотографії та креслення
2. Опис пристрою
3. Використання пристрою за призначенням
4. Обмеження використання
5. Технічні дані
6. Підготовка до експлуатації
7. Підключення до електромережі
8. Увімкнення приладу
9. Експлуатація приладу
10. Регулярне технічне обслуговування
11. Запасні частини та аксесуари
12. Самостійне усунення несправностей
13. Складання приладу
14. Інформація для користувачів щодо утилізації електричного та електронного обладнання
15. Гарантійний талон

Переклад оригінальної інструкції
Декларація відповідності ЄС додається до приладу як окремий документ. У разі відсутності декларації відповідності ЄС зверніться до виробника.
Загальні правила техніки безпеки включені в посібник окремим буклетом.

ПОПЕРЕДЖЕННЯ. Прочитайте всі попередження, позначені ⚠ цим символом, та всі інструкції.

Недотримання наведених нижче попереджень та інструкцій з техніки безпеки може призвести до ураження електричним струмом, пожежі або серйозної травми.

Зберігайте всі попередження та інструкції для подальшого використання.

2. Опис пристрою

Рис. A: 1. вхід води, 2. вихід води, 3. пробка заливного отвору, 4. пробка зливного отвору, 5. вимикач

3. Використання пристрою за призначенням

Агрегат являє собою відцентровий насос, призначений для підвищення тиску чистої води в гідравлічних системах. Насос можна використовувати для перекачування води, зрошення, поливу тощо.
Допускається використання машини в ремонтно-будівельних роботах, ремонтних майстернях, аматорських роботах при дотриманні умов експлуатації та допустимих режимів роботи, викладених в інструкції з експлуатації.

4. Обмеження використання

⚠ Струнко **Насос не можна використовувати для перекачування інших середовищ, окрім чистої води. Насос не можна використовувати в установках для питної води.**

Верстат можна використовувати тільки відповідно до "Дозволених умов експлуатації", наведених нижче.
Забороняється також обробляти матеріали, які не описані в розділі "3. використання машини за призначенням". Несанкціоновані зміни механічної та електричної конструкції, будь-які модифікації, операції з технічного обслуговування, не описані в інструкції з експлуатації, вважаються незаконними і призводять до негайної втрати гарантійних прав, а декларація відповідності стає недійсною.
Використання не за призначенням або використання, що не відповідає інструкції з експлуатації, призводить до негайної втрати гарантійних прав.

Допустимі умови експлуатації
Використовувати тільки для чистої води з максимальною температурою 35˚C. Оберігати від замерзання.

5. Технічні дані

Модель	DED8865	DED8866
Номінальна напруга [В / Гц]	230 / 50	230 / 50
Номінальна потужність [Вт]	800	1000
Максимальний напір [м H2O]	40	44
Максимальна витрата [л/год]	3700	4400
Ступінь захисту	IPX4	IPX4
Клас захисту	I	I
Максимальна температура рідини, що перекачується [˚C].	35	35
Приєднання нагнітального патрубка ["].	1	1
Заявлений рівень Lwa [дБ(A)].	83	79

6. Підготовка до експлуатації

⚠ Струнко **Всі підготовчі роботи виконуйте при відключеному від мережі електроживлення приладі.**

Плануйте розташування насоса таким чином, щоб він знаходився якомога ближче до нижнього резервуара (горизонтально) і якомога ближче до рівня води в нижньому резервуарі (вертикально).

⚠ Струнко **Не можна встановлювати насос, якщо геометрична висота всмоктування (відстань між віссю насоса і рівнем води в нижньому резервуарі) перевищує 7 м. Максимальна висота всмоктування насоса (виражена в метрах водяного стовпа) може бути більшою (див. технічні характеристики), але при цьому необхідно враховувати опір потоку.**

Якщо планується залишити насос на постійному місці, під ним необхідно спроектувати фундамент або інший тип стійкої основи, до якої можна буде прикріпити насос. Якщо постійне місце розташування насоса знаходиться зовні, слід використовувати навіс або інший тип накриття для захисту агрегату від атмосферних опадів. Насосна система повинна бути обладнана зворотним клапаном і водяним фільтром (не входять до комплекту).

Насос у системі

Заглушки насоса закінчуються внутрішнім дюймовим різьбленням 1". Підключіть насос до системи трубопроводів відповідно до вимог, не забуваючи про герметизацію з'єднань і проведення гідравлічного випробування перед першим використанням.

Всмоктувальна сторона системи

⚠ Струнко **На всмоктувальній стороні насосної системи повинен бути зворотний клапан, бажано розташований в кінці всмоктувальної лінії (під рівнем води в нижньому резервуарі). Якщо вода в нижньому резервуарі забруднена, необхідно використовувати попередні фільтри на кінці всмоктувальної лінії.**

Щоб захистити насосну систему від аерації, кінець всмоктувальної лінії зі зворотним клапаном і попереднім фільтром повинен бути достатньо нижче рівня води в нижньому резервуарі (ця відстань залежить від форми резервуара і швидкості падіння рівня води під час відкачування, її слід планувати з відповідним запасом). Для захисту насоса і системи від механічних пошкоджень і накопичення домішок в арматурі рекомендується використовувати додатковий фільтр для води (більш тонкого очищення, ніж попередній, з відповідним розміром осередків) на стороні всмоктування. На стороні всмоктування слід уникати використання фітингів і компонентів, які можуть призвести до збільшення опору потоку. Це стосується таких компонентів, як перехідники, дросельні отвори, частково закриті запірні клапани, гнучкі шланги без броньованого армування тощо. Надмірне дроселювання потоку на всмоктувальній стороні насоса призводить до кавітації на робочому колесі та руйнування насоса!

Заповнення системи

Після того, як вся насосна система зібрана, насос необхідно заправити. Відкрутіть пробку заправного ніпеля (рис. A, 3) і обережно залийте воду. Для заповнення системи потрібно 2 літри (продуктивність напору) з урахуванням пропускної здатності всмоктувальних трубопроводів. Після заливки щільно закрийте заливний патрубок кришкою.

7. Підключення до електромережі

Перед підключенням приладу до електромережі переконайтеся, що напруга живлення відповідає значенню, зазначеному на табличці з технічними даними.

Електроустановка повинна відповідати основним вимогам, що пред'являються до електроустановок, і відповідати вимогам безпеки при використанні. Параметри мінімального перерізу кабелю живлення та номінального значення запобіжника залежно від потужності приладу наведені в таблиці нижче:

Потужність пристрою [W]	Мінімальний переріз провідника [mm2]	Мінімальне значення запобіжника типу C [A]
700÷1400	1	10

Установку повинен виконувати кваліфікований електрик. Використовуючи подовжувачі, переконайтеся, що переріз жил кабелю не менший за необхідний (див. таблицю). Прокладіть електричний кабель таким чином, щоб виключити ризик його перерізання під час роботи. Не використовуйте пошкоджені подовжувачі. Періодично перевіряйте стан кабелю живлення. Не тягніть за кабель живлення.

8. Увімкнення приладу

⚠ Струнко **Перед запуском пристрою необхідно виконати дії, описані в розділі "Підготовка до роботи".**

Натисніть кнопку увімкнення/вимкнення (рис. A, 5).

9. Експлуатація приладу

Насос є безпілотним пристроєм. Регулювання потоку (напрямок потоку, тиск, витрата) здійснюється за допомогою арматури на нагнітальному боці насосної системи. Використання обмежувачів потоку, регуляторів і дроселювання на всмоктувальній стороні насосної системи не допускається.

Фактична продуктивність насоса буде залежати від опору потоку в системі. Для точного визначення витрати необхідно оцінити або визначити характеристики трубопроводу системи і нанести їх на характеристику насоса. На перетині характеристик буде точка взаємодії між насосом і системою, яка визначатиме фактичні значення витрати і втрати тиску в системі. Характеристики насоса наведені на рисунку B. Характеристики труб, фітингів тощо. - можна отримати у виробників вищезазначених елементів. У разі виникнення сумнівів проконсультуйтеся з компетентною особою або зверніться до фахівця для проведення гідравлічного розрахунку системи.

Насос вимикається поворотом вимикача в положення "0".

10. Регулярне технічне обслуговування

⚠ Струнко **Виконуйте всі операції з технічного обслуговування, відключивши пристрій від електромережі.**

Насос є безпілотним пристроєм. Якщо насос встановлений на відкритому повітрі і його потрібно зняти та перемістити для захисту від замерзання, злийте воду з системи через зливний ніпель (рис. A, 4). Відкрутіть пробку зливного ніпеля, відкрийте клапани на зливному боці системи (для провітрювання системи і полегшення зливу). Потім демонтуйте насос, ретельно просушіть і перемістіть в місце зберігання.

11. Запасні частини та аксесуари

Для придбання запасних частин та аксесуарів, будь ласка, зв'яжіться з компанією Dedra-Exim Service. Контактні дані можна знайти на сторінці 1 цього посібника.

При замовленні запасних частин, будь ласка, вказуйте номер партії на заводській табличці та номер деталі зі складального креслення.

Протягом гарантійного терміну ремонт здійснюється відповідно до умов гарантійного талона. Будь ласка, передайте несправний виріб для ремонту за місцем придбання (продавець зобов'язаний прийняти несправний виріб), надішліть його до центрального сервісного центру Dedra-Exim або надішліть його до сервісного центру, найближчого до вашого місця проживання (список сервісних центрів на сайті www.dedra.pl). Будь ласка, додайте заповнений гарантійний талон. Після закінчення гарантійного терміну ремонт здійснюється центральним сервісним центром. Надішліть несправний виріб до сервісного центру (витрати на пересилку оплачує користувач).

12. Самостійне усунення несправностей

⚠ Струнко **Перед самостійним усуненням несправностей від'єднайте пристрій від джерела живлення.**

Проблема	Причина	Рішення
Агрегат не працює	Шнур живлення неправильно підключений або пошкоджений.	Вставте вилку в розетку, перевірте шнур живлення. Якщо виявиться, що шнур живлення пошкоджений, віднесіть прилад до сервісного центру.
	У розетці відсутня напруга.	Перевірте напругу в розетці. Перевірте, чи не спрацював запобіжник.
	Несправний поплавковий вимикач.	Вимикач потребує заміни на новий - зверніться до сервісного центру.
	Спрацював тепловий захист.	Натисніть кнопку на коробці термозахисту.
Двигун працює, але насос не качає воду	Закриті нагнітальні бокові клапани.	Відкриті клапани
	Гнучкий шланг в системі перекручений або перекритий потік.	Від'єднайте систему, замініть гнучкий шланг на шланг відповідної міцності, усуньте перешкоди.
	Засмічені водяні фільтри	Очистити фільтри, розблокувати потік

	Аерація насоса	Перевірте систему на герметичність, перевірте роботу зворотного клапана, за потреби замініть несправні компоненти, знову заправте систему.
	Пошкоджено робоче колесо насоса	Відправте агрегат на сервісне обслуговування

13. Складання приладу

1. садовий насос - 1 шт.

14. Інформація для користувачів щодо утилізації електричного та електронного обладнання (стосується домогосподарств)



Інформація для користувачів щодо утилізації електричного та електронного обладнання (стосується домогосподарств)
Символ, зображений на виробах або супровідній документації, вказує на те, що несправне електричне або електронне обладнання не можна утилізувати разом з побутовими відходами. Якщо вам потрібно утилізувати, повторно використати або відновити компоненти, найкраще віднести їх до спеціалізованого пункту збору, де вони будуть прийняті безкоштовно. Інформацію про місцезнаходження пунктів збору відпрацьованого обладнання надають місцеві органи влади, наприклад, на їхніх веб-сайтах.
Правильна утилізація пристрою, допомагає зберегти цінні ресурси та уникнути негативного впливу на здоров'я та навколишнє середовище внаслідок можливої присутності в обладнаннінебезпечних речовин: речовини, суміші та компоненти.
Неправильна утилізація відходів загрожує штрафними санкціями згідно з відповідними місцевими нормами.
Користувачі в країнах ЄС: Якщо вам потрібно утилізувати електричне або електронне обладнання, зверніться до найближчої точки продажу або до вашого постачальника, який надасть вам додаткову інформацію.
Утилізація в країнах за межами Європейського Союзу: Цей символ стосується лише країн Європейського Союзу. Якщо ви хочете утилізувати цей виріб, зверніться до місцевих органів влади або дилера для отримання інформації про правильний спосіб утилізації.

Гарантійний талон

Садовий насос

Номер замовлення: ..... Номер лоту: .....

(далі - Продукт)

Дата придбання продукту: .....

Печатка дилера

Дата та підпис продавця: .....

Заява користувача:

Я підтверджую, що ознайомлений з умовами гарантійних зобов'язань та наслідками недотримання вказівок, викладених в інструкції з експлуатації та гарантійному талоні. Я ознайомлений з умовами цієї гарантії, що підтверджую власним підписом:

....

Дата і місце Підпис користувача

I. Відповідальність за Продукт

1. Поручитель - Dedra-Exim Sp. Z o.o. З місцезнаходженням у м. Прушкув, адреса: вул. 3 Мая 8, 05-800 Прушкув, KRS 0000062517, Окружний суд міста Варшави у Варшаві, XIV Економічний відділ Національного судового реєстру, NIP 527-020-49-33, статутний капітал: 100 980,00 ЗЛОТИХ.
2. Відповідно до умов, викладених у цьому гарантійному талоні, Гарант надає гарантію на Виріб, починаючи з дистрибуції Гаранта.
3. Відповідальність за гарантією поширюється лише на дефекти, що виникли з причин, притаманних Продукту на момент його доставки Користувачеві.
4. Користувач має право на безкоштовний ремонт Продукту в рамках гарантії, якщо дефект став очевидним протягом гарантійного періоду. Спосіб ремонту Товару (метод ремонту) визначається на розсуд Гаранта. Якщо Гарант виявить, що ремонт неможливий, він залишає за собою право замінити дефектний елемент або весь Продукт на бездефектний, знизити ціну Продукту або відмовитися від договору.
5. По відношенню до Користувача, який не є споживачем у розумінні Цивільного кодексу від 23 квітня 1964 року, відповідальність Гаранта за збитки, що випливають з цієї гарантії та/або у зв'язку з її укладенням та виконанням, незалежно від правового титулу, обмежується максимум вартістю дефектного Продукту.

II. Гарантійний термін

Компоненти продукту	Тривалість гарантійного захисту
DED8865/DED8866	24 місяців з дати придбання Продукту, як зазначено в цьому гарантійному талоні

III. Умови, за яких можна скористатися гарантією

1. Користувач повинен пред'явити заповнений гарантійний талон Продукту та підтвердити обставини придбання Продукту Користувачем, наприклад, пред'явивши чек, рахунок-фактуру тощо. З метою ефективного розгляду рекламації рекомендується, щоб Користувач надав разом з Виробом всі компоненти, зазначені в розділі "Комплектація пристрою", що міститься в Посібнику користувача.
2. Що користувач дотримується інструкцій, наведених в інструкції з експлуатації та гарантійному талоні.
3. Гарантія поширюється лише на територію Республіки Польща та ЄС.
4. Гарантія не поширюється на дефекти Продукту, що виникають, зокрема, внаслідок:
A. Недотримання Користувачем умов, викладених в Інструкції з експлуатації, зокрема щодо правильної експлуатації, технічного обслуговування та очищення;
B. Використання Користувачем засобів для чищення або догляду, які не відповідають вимогам Інструкції з експлуатації;
C. Неналежне зберігання та транспортування Продукту Користувачем;
D. Несанкціоновані зміни та/або модифікації Продукту Користувачем, які не були узгоджені з Гарантом;
E. Використання Користувачем у Виробі витратних матеріалів, які не відповідають вимогам Інструкції з експлуатації.
5. Користувач, який не є споживачем у розумінні Цивільного кодексу від 23 квітня 1964 року, втрачає гарантію на Продукт, в якому:
A. Серійні номери, позначення дати та паспортні таблички були видалені, змінені або пошкоджені користувачем;
B. Пломби були пошкоджені користувачем або мають ознаки втручання користувача.
Увага: Користувач зобов'язаний самостійно і за власний рахунок виконувати дії, пов'язані з повсякденною експлуатацією Виробу, що випливають, зокрема, з Інструкції з експлуатації, самостійно і за власний рахунок.

IV. Процедура подання скарги

1. Якщо Ви виявите, що Виріб працює неправильно, перед тим, як пред'явити претензію, Ви повинні переконатися, що всі кроки, зазначені в Інструкції з експлуатації, були виконані правильно, перш ніж пред'являти претензію.
2. Рекомендується пред'явити претензію негайно, бажано протягом 7 днів з моменту виявлення дефекту в Товарі. Користувач, який не є споживачем у розумінні Цивільного кодексу від 23 квітня 1964 року, втрачає права, що випливають з цієї гарантії, якщо він не подасть скаргу протягом 7 днів.
3. Повідомлення про рекламацію можна подати, зокрема, в місці придбання Продукту, в гарантійному сервісному центрі або в письмовій формі на вказану адресу: Dedra-Exim Sp. Z o.o., ul. 3 Maja 8, 05-800 Pruszków.
4. Користувач може подати скаргу, використовуючи форму, доступну на веб-сайті www.dedra.pl. ("Заява про гарантійні зобов'язання").
5. Адреси гарантійного обслуговування для окремих країн можна знайти на сайті www.dedra.pl. Якщо гарантійне обслуговування для певної країни не передбачено, рекомендується надсилати гарантійні претензії туди: Dedra-Exim Sp. Z o.o. Ul. 3 Maja 8, 05-800 Pruszków (Польща).
6. З метою безпеки Користувача використання дефектного Продукту заборонено.
7. Попередження: Використання несправного Виробу є небезпечним для здоров'я та життя Користувача.
8. Виконання зобов'язань за гарантією відбудеться протягом 14 робочих днів, рахуючи від дати доставки Користувачем заявленого Продукту.
9. Перед тим, як відправити дефектний Виріб на рекламацію, рекомендується його почистити. Виріб, що підлягає рекламації, рекомендується ретельно захищати від пошкоджень під час транспортування (рекомендується доставляти виріб, що підлягає рекламації, в оригінальній упаковці).

10. Гарантійний термін продовжується на час, протягом якого Користувач не міг використовувати Продукт, на який поширюється гарантія, через дефект.
Гарантія не виключає, не обмежує і не призупиняє права Користувача, передбачені положеннями про гарантійні зобов'язання щодо дефектів проданих товарів.

Відповідно до статті 13(1) та (2) Регламенту (ЄС) 2016/679 Європейського Парламенту та Ради від 27 квітня 2016 року про захист фізичних осіб у зв'язку з обробкою персональних даних і про вільний рух таких даних та про скасування Директиви 95/46/ЄС (далі: "RODO"), повідомляємо Вам наступне

1. Контролером ваших персональних даних, вказаних у формі, є компанія DEDRA-EXIM sp. z o.o., зареєстрована за адресою: вул. 3 Мая, 8, 05- 800, Прушкув (далі: «Контролер»).
2. Ваші дані будуть оброблятися виключно з метою виконання гарантійної процедури для пристрою згідно з літ. b п. 1. ст. 6 Загального регламенту захисту даних (далі: «ЗРЗД») Надання даних є добровільним, але необхідним для виконання гарантійної процедури.
3. Ваші дані будуть оброблятися протягом періоду виконання гарантійної процедури та з метою архівування на випадок необхідності захисту від можливих претензій до Контролера, але не довше закінчення терміну позовної давності.
4. Ваші дані можуть бути розкриті тільки суб'єктам, які обробляють дані від імені Контролера, на підставі письмового договору про доручення на обробку персональних даних, що передбачає, зокрема, технічне обслуговування, хостинг або обслуговування веб-сайту, IT-сервіс, кур'єрську компанію. Постачальники Контролера зобов'язані забезпечувати безпеку даних і дотримуватися вимог чинного законодавства щодо захисту персональних даних і не можуть використовувати довірені їм персональні дані в цілях, відмінних від зазначених у договорі з Контролером.
5. Ваші персональні дані не будуть оброблятися автоматизовано, зокрема, не будуть профілюватися, а також не будуть передаватися у треті країни/міжнародні організації.
6. Ви маєте право на доступ до своїх персональних даних та право на їхнє виправлення, видалення, обмеження обробки, право на передачу даних, право на відмову від обробки, у будь-який момент;
7. З усіх питань, пов'язаних з обробкою Контролером ваших персональних даних, ви можете звернутися до Контролера за адресою e-mail: daneosobowe@dedra.pl.;
8. Ви маєте право подати скаргу до відповідного наглядового органу із захисту персональних даних.

DE Inhaltsverzeichnis

1. Fotografien und Zeichnungen
2. Beschreibung des Geräts
3. Bestimmungsgemäße Verwendung des Geräts
4. Einschränkung der Verwendung
5. Technische Daten
6. Vorbereitung für den Betrieb
7. Anschluss an das Stromnetz
8. Einschalten des Geräts
9. Bedienung des Gerätes
10. Routinemäßige Wartung 11.
11. Ersatzteile und Zubehör
12. Störungsbeseitigung in Eigenregie
13. Zusammenbau des Geräts
14. Hinweise für den Benutzer zur Entsorgung von elektrischen und elektronischen Geräten
15. Garantieschein

Übersetzung der Originalanleitung
Die EG-Konformitätserklärung ist dem Gerät als separates Dokument beigefügt. Liegt keine EG-Konformitätserklärung vor, wenden Sie sich bitte an den Hersteller.
Die allgemeinen Sicherheitsbestimmungen sind dem Handbuch als separates Heft beigefügt.

WARNUNG! Lesen Sie alle mit dem Symbol gekennzeichneten Warnhinweise und alle Anweisungen.

Die Nichtbeachtung der folgenden Warn- und Sicherheitshinweise kann zu einem elektrischen Schlag, Brand oder schweren Verletzungen führen.

Bewahren Sie alle Warnhinweise und Anweisungen zum späteren Nachschlagen auf.

2. Beschreibung des Geräts

Abb. A: 1) Wassereinlass, 2) Wasserauslass, 3) Gießlochstopfen, 4) Ablassstopfen, 5) Schalter

3. Zweck des Geräts

Das Gerät ist eine Kreiselpumpe zur Erhöhung des Drucks von sauberem Wasser in hydraulischen Systemen. Die Pumpe kann zum Pumpen von Wasser, zur Bewässerung, zum Gießen usw. verwendet werden.
Das Gerät kann bei Renovierungs- und Bauarbeiten, in Reparaturwerkstätten, bei Laienarbeiten unter Beachtung der in der Betriebsanleitung enthaltenen Einsatzbedingungen und zulässigen Betriebszustände verwendet werden.

4 Einsatzbeschränkungen

Das Gerät darf nur unter Beachtung der nachstehenden "Zulässigen Betriebsbedingungen" verwendet werden.

ACHTUNG **Die Pumpe darf nicht zum Fördern von anderen Medien als Reinwasser verwendet werden. Die Pumpe darf nicht für Trinkwasserinstallationen verwendet werden.**

Eigenmächtige Veränderungen an der mechanischen und elektrischen Konstruktion, Umbauten, Wartungsarbeiten, die nicht in der Betriebsanleitung beschrieben sind, werden als rechtswidrig angesehen und führen zum sofortigen Verlust der Gewährleistungsrechte und zum Erlöschen der Konformitätserklärung.
Jede nicht bestimmungsgemäße oder nicht der Betriebsanleitung entsprechende Verwendung führt zum sofortigen Verlust des Gewährleistungsanspruchs.

Zulässige Betriebsbedingungen
Nur mit sauberem Wasser mit einer Höchsttemperatur von 35˚C verwenden. Gegen Einfrieren schützen.

5. Technische Daten

Modell	DED8865	DED8866
Nennspannung [V / Hz]	230 / 50	230 / 50
Nennleistung [W]	800	1000
Max. Bauhöhe [m $H_{(2)O}$]	40	44
Maximaler Durchfluss [l/h]	3700	4400
Schutzart	IPX4	SCHUTZART IPX4
Schutzklasse	I	I
Maximale Temperatur der gepumpten Flüssigkeit [˚C].	35	35
Anschluss des Druckstutzens ["]	1	1
Deklarierter Lwa-Pegel [dB(A)].	83	79

6. Vorbereitung für den Betrieb

ACHTUNG **Führen Sie alle Vorbereitungen bei vom Stromnetz getrenntem Gerät durch.**

Planen Sie den Standort der Pumpe so, dass sie sich möglichst nahe am unteren Behälter (horizontal) und möglichst nahe an der Wasseroberfläche im unteren Behälter (vertikal) befindet.

ACHTUNG **Es ist nicht zulässig, die Pumpe zu installieren, wenn die geometrische Saughöhe (Abstand zwischen der Achse der Pumpe und dem Wasserspiegel im Unterbecken) mehr als 7 m beträgt. Die maximale Ansaughöhe der Pumpe (ausgedrückt in Metern Wassersäule) kann höher sein (siehe technische Daten), wobei jedoch ein gewisser Strömungswiderstand berücksichtigt werden muss.**

Wenn geplant ist, die Pumpe dauerhaft aufzustellen, muss unter der Pumpe ein Fundament oder eine andere Art von stabilem Untergrund vorgesehen werden, an dem die Pumpe befestigt werden kann. Befindet sich der ständige Standort der Pumpe im Freien, sollte eine Überdachung oder eine andere Art von Abdeckung verwendet werden, um das Aggregat vor Niederschlägen zu schützen. Das Pumpensystem sollte mit einem Rückschlagventil und einem Wasserfilter ausgestattet sein (nicht im Lieferumfang enthalten).

Pumpe im System
Die Pumpenstutzen sind mit 1"-Zoll-Innengewinden versehen. Schließen Sie die Pumpe nach den Regeln der Kunst an das Rohrleitungssystem an, wobei Sie darauf achten müssen, dass die Anschlüsse abgedichtet und vor dem ersten Gebrauch einer Druckprüfung unterzogen werden.

Ansaugseite des Systems

ACHTUNG **Auf der Saugseite des Pumpensystems muss ein Rückschlagventil vorhanden sein, das sich vorzugsweise am Ende der Saugleitung (unter dem Wasserspiegel im unteren Behälter) befindet. Wenn das Wasser im unteren Behälter verunreinigt ist, müssen am Ende der Saugleitung Vorfilter eingesetzt werden.**

Um das Pumpensystem vor einer Belüftung zu schützen, sollte das Ende der Saugleitung mit dem Rückschlagventil und dem Vorfilter ausreichend tiefer als der Wasserspiegel im unteren Behälter liegen (dieser Abstand hängt von der Form des Behälters und der Geschwindigkeit des

Absinkens des Wasserspiegels während des Pumpens ab und sollte mit einem entsprechenden Zuschlag geplant werden). Um die Pumpe und die Anlage vor mechanischen Beschädigungen und der Ansammlung von Verunreinigungen in den Armaturen zu schützen, wird auf der Saugseite ein zusätzlicher Wasserfilter (feiner als der Vorfilter, mit einer entsprechend großen Maschenweite) empfohlen. Auf der Saugseite sollte die Verwendung von Armaturen und Bauteilen, die zu einer Erhöhung des Strömungswiderstandes führen können, vermieden werden. Dazu gehören Komponenten wie Durchmesserreduzierungen, Drosselblenden, teilweise geschlossene Absperrventile, flexible Schläuche ohne Panzerung usw. Eine übermäßige Drosselung des Förderstroms auf der Saugseite der Pumpe führt zu Kavitation am Laufrad und zur Zerstörung der Pumpe!

Ansaugung der Anlage

Nach dem Zusammenbau des gesamten Pumpensystems muss die Pumpe angesaugt werden. Schrauben Sie den Stopfen des Ansaugstutzens (Abb. A, 3) ab und gießen Sie vorsichtig Wasser ein. Zum Entlüften des Systems werden 2 Liter (Förderhöhe) benötigt, wobei die Kapazität der saugseitigen Leitungen zu berücksichtigen ist. Nach dem Ansaugen den Ansaugstutzen mit einem Stopfen fest verschließen. Das Gerät ist nun betriebsbereit.

7. Anschluss an das Stromnetz

Bevor Sie das Gerät an das Stromnetz anschließen, vergewissern Sie sich, dass die Versorgungsspannung mit dem auf dem Typenschild angegebenen Wert übereinstimmt.

Die Installation des Stromnetzes muss den grundlegenden Anforderungen an Elektroinstallationen und den Sicherheitsanforderungen für den Betrieb entsprechen. Die Parameter für den Mindestquerschnitt des Versorgungskabels sind 1,5 mm^2und der Nennwert der Sicherung Typ C 16 A. Die Installation muss von einer qualifizierten Elektrofachkraft durchgeführt werden. Bei der Verwendung von Verlängerungskabeln ist darauf zu achten, dass der Leiterquerschnitt nicht kleiner als erforderlich ist (siehe Tabelle). Verlegen Sie das Elektrokabel so, dass es während des Betriebes keinen Schnittverletzungen ausgesetzt ist. Verwenden Sie keine beschädigten Verlängerungskabel. Überprüfen Sie regelmäßig den Zustand des Stromversorgungskabels. Ziehen Sie nicht am Netzkabel. 8.

8. Einschalten des Geräts

⚠ ACHTUNG Bevor Sie das Gerät einschalten, müssen Sie unbedingt die im Abschnitt "Vorbereitung für den Betrieb" beschriebenen Schritte befolgen.

Drücken Sie die Ein/Aus-Taste (Abb. A, 5).

9. Betrieb des Geräts

Die Pumpe ist wartungsfrei. Die Steuerung des Förderstroms (Förderrichtung, Druck, Fördermenge) erfolgt über Armaturen auf der Druckseite des Pumpensystems. Die Verwendung von Durchflussbegrenzungen, Regulierungen und Drosselungen auf der Saugseite des Pumpensystems ist nicht zulässig.

Der tatsächliche Förderstrom der Pumpe hängt vom Strömungswiderstand im gesamten System ab. Um den Durchfluss genau zu bestimmen, müssen die Rohrleitungskennlinien des Systems geschätzt oder bestimmt und auf die Pumpenkennlinien aufgetragen werden. Am Schnittpunkt der Kennlinien gibt es einen Wechselwirkungspunkt zwischen der Pumpe und dem System, der die tatsächlichen Fördermengen- und Druckverlustwerte im System bestimmt. Siehe Abbildung B für die Pumpenkennlinien. Merkmale der Rohre, Fittings usw. - sind bei den Herstellern der oben genannten Produkte erhältlich. Im Zweifelsfall ziehen Sie eine Person mit den entsprechenden Kenntnissen zu Rate oder lassen Sie die hydraulische Berechnung des Systems von einem Fachmann durchführen.

Die Pumpe wird durch Drehen des Schalters in die Position "0" ausgeschaltet.

10. Laufende Wartung

⚠ ACHTUNG Führen Sie alle Wartungsarbeiten bei vom Stromnetz getrenntem Gerät durch.

Die Pumpe ist wartungsfrei. Wenn die Pumpe extern montiert ist und aus Gründen des Frostschutzes ausgebaut und versetzt werden muss, entleeren Sie das System über den Entleerungsanschluss (Abb. A, 4). Schrauben Sie den Stopfen des Entleerungsstutzens ab, öffnen Sie die Ventile auf der Druckseite des Systems (um das System zu belüften und die Entleerung zu erleichtern). Danach die Pumpe ausbauen, gründlich abtrocknen und in den Lagerraum bringen.

11. Ersatzteile und Zubehör

Für den Kauf von Ersatzteilen und Zubehör wenden Sie sich bitte an den Dedra Exim Service. Die Kontaktdaten finden Sie auf Seite 1 des Handbuchs.

Bei der Bestellung von Ersatzteilen geben Sie bitte die Chargennummer auf dem Typenschild und die Teilenummer aus der Montagezeichnung an.

Während der Garantiezeit werden die Reparaturen gemäß den Bedingungen der Garantiekarte durchgeführt. Bitte geben Sie das defekte Produkt zur Reparatur am Ort des Kaufs ab (der Verkäufer ist verpflichtet, das defekte Produkt anzunehmen), schicken Sie es an das zentrale Servicezentrum von Dedra Exim oder an das Ihrem Wohnort nächstgelegene Servicezentrum (Liste der Servicezentren unter www.dedra.pl). Legen Sie bitte die ausgefüllte Garantiekarte bei. Nach Ablauf der Garantiezeit werden die Reparaturen durch den Zentralservice durchgeführt. Das defekte Produkt muss an die Servicestelle geschickt werden (Versandkosten gehen zu Lasten des Benutzers). 12.

12. Selbstreinigung von Fehlern

⚠ ACHTUNG Bevor Sie die Störungsbeseitigung selbst vornehmen, trennen Sie das Gerät von der Stromversorgung.

Problem	Ursache	Lösung
Das Gerät funktioniert nicht	Das Netzkabel ist falsch angeschlossen oder beschädigt.	Stecken Sie den Stecker weiter in die Steckdose, überprüfen Sie das Netzkabel. Wenn das Netzkabel beschädigt ist, bringen Sie das Gerät zur Reparatur.
	An der Steckdose ist keine Spannung vorhanden.	Prüfen Sie die Spannung an der Steckdose. Prüfen Sie, ob die Sicherung nicht ausgelöst hat.
	Defekter Schwimmerschalter.	Ersetzen Sie den Schalter durch einen neuen - schicken Sie das Gerät zum Service.
	Thermischer Schutz ausgelöst.	Drücken Sie die Taste am Wärmeschutzkasten.
Der Motor läuft, aber die Pumpe pumpt kein Wasser.	Ventile auf der Druckseite geschlossen	Ventile öffnen
	Flexibler Schlauch im System geknickt oder Durchfluss blockiert	System abschalten, flexiblen Schlauch durch einen Schlauch mit geeigneter Stärke ersetzen, Hindernis entfernen
	Verstopfte Wasserfilter	Filter reinigen, Durchfluss freigeben
	Belüftung der Pumpe	System auf Dichtheit prüfen, Rückschlagventil auf Funktionstüchtigkeit prüfen, ggf. defekte Bauteile austauschen, System erneut entlüften
	Pumpenlaufrad beschädigt	Gerät zur Wartung einschicken

13 Fertigstellung der Anlage

1. Gartenpumpe - 1 Stk,

14. Informationen für Benutzer über die Entsorgung von Elektro- und Elektronikgeräten (gilt für Haushalte)



Das auf den Produkten oder in den Begleitunterlagen abgebildete Symbol weist darauf hin, dass defekte elektrische oder elektronische Geräte nicht mit dem Hausmüll entsorgt werden dürfen. Wenn Sie Bauteile entsorgen, wiederverwenden oder verwerten möchten, bringen Sie diese bitte zu einer speziellen Sammelstelle, wo sie kostenlos angenommen werden. Informationen über die Standorte von Sammelstellen für Altgeräte finden Sie bei den örtlichen Behörden, z. B. auf deren Websites.

Durch die korrekte Entsorgung des Geräts schonen Sie wertvolle Ressourcen und vermeiden negative Auswirkungen auf die Gesundheit und die Umwelt, die sich aus dem möglichen Vorhandensein von gefährlichen Stoffen, Gemischen und Bestandteilen in dem Gerät ergeben.

Bei unsachgemäßer Entsorgung drohen Strafen nach den jeweiligen örtlichen Vorschriften.

Benutzer in EU-Ländern: Wenn Sie elektrische oder elektronische Geräte entsorgen müssen, wenden Sie sich bitte an die nächstgelegene Verkaufsstelle oder Ihren Lieferanten, der Ihnen weitere Informationen geben kann.

Entsorgung in Ländern außerhalb der Europäischen Union: Dieses Symbol gilt nur für Länder innerhalb der Europäischen Union. Sollten Sie dieses Produkt entsorgen wollen, wenden Sie sich bitte an Ihre örtlichen Behörden oder Ihren Händler, um die richtige Entsorgungsmethode zu erfahren.

Garantiekaart

auf

Gartenpumpe

Katalognummer:…… Losnummer: .....

(nachstehend "das Produkt" genannt)

Kaufdatum des Produkts: .....

Stempel des Händlers

Datum und Unterschrift des Verkäufers: .....

Erklärung des Benutzers:

Ich bestätige, dass ich über die Garantiebedingungen und die Folgen bei Nichteinhaltung der Richtlinien in der Bedienungsanleitung und der Garantiekarte informiert wurde. Die Garantiebedingungen sind mir bekannt und ich bestätige diese mit meiner handschriftlichen Unterschrift:

..... …….....

Datum und Ort Unterschrift des Benutzers

I. Haftung für das Produkt

1. Bürge - Dedra Exim Sp. z o.o. mit Sitz in Pruszków, Adresse: ul. 3 Maja 8, 05-800 Pruszków, KRS 0000062517, Bezirksgericht für die Stadt Warschau in Warschau, XIV. Wirtschaftsabteilung des Landesgerichtsregisters, NIP 527-020-49-33, Stammkapital: PLN 100.980,00.
2. Gemäß den Bestimmungen dieser Garantiekarte garantiert der Garantiegeber das Produkt, das aus dem Vertrieb des Garantiegebers stammt.
3. Die Haftung im Rahmen der Garantie erstreckt sich nur auf Mängel, die auf Ursachen zurückzuführen sind, die dem Produkt zum Zeitpunkt der Lieferung an den Nutzer innewohnen.
4. Der Nutzer hat im Rahmen der Garantie das Recht, das Produkt kostenlos reparieren zu lassen, sofern der Mangel während der Garantiezeit aufgetreten ist. Die Art und Weise der Reparatur des Produkts (Reparaturmethode) liegt im Ermessen des Garantiegebers. Stellt die Garantiegeberin fest, dass eine Reparatur nicht möglich ist, behält sie sich das Recht vor, das fehlerhafte Element oder das gesamte Produkt durch ein fehlerfreies zu ersetzen, den Preis des Produkts zu mindern oder vom Vertrag zurückzutreten.
5. Gegenüber dem Benutzer, der kein Verbraucher im Sinne des Gesetzes vom 23. April 1964 ist. Die Haftung des Garantiegebers für Schäden, die sich aus dieser Garantie und/oder im Zusammenhang mit ihrem Abschluss und ihrer Erfüllung ergeben, ist unabhängig vom Rechtstitel auf maximal den Wert des mangelhaften Produkts beschränkt.

II. Garantiezeit

Produktkomponenten	Dauer des Garantieschutzes
DED8865 / DED8866	24 Monate ab dem Kaufdatum des Produkts, wie auf dieser Garantiekarte angegeben

III. Bedingungen für die Inanspruchnahme der Garantie

1.Der Benutzer sollte den ausgefüllten Garantieschein des Produkts vorlegen und die Umstände des Kaufs des Produkts durch den Benutzer belegen, z. B. durch Vorlage der Quittung, Rechnung usw. Im Interesse einer effizienten Reklamationsbearbeitung wird empfohlen, dass der Benutzer zusammen mit dem Produkt alle in der Bedienungsanleitung unter "Vervollständigung des Geräts" aufgeführten Komponenten einreicht.
2.Dass der Benutzer die Anweisungen in der Bedienungsanleitung und im Garantieschein beachtet.
3.Die Garantie gilt nur für das Gebiet der Republik Polen und der EU.
4.Die Garantie erstreckt sich nicht auf Produktmängel, die sich insbesondere aus folgenden Gründen ergeben:
a. Nichteinhaltung der in der Gebrauchsanweisung festgelegten Bedingungen durch den Benutzer, insbesondere hinsichtlich der korrekten Bedienung, Wartung und Reinigung;
b. Verwendung von Reinigungs- oder Pflegemitteln durch den Benutzer, die nicht der Gebrauchsanweisung entsprechen;
c. Unzureichende Lagerung und Transport des Produkts durch den Benutzer;
d. Unerlaubte Änderungen und/oder Umbauten am Produkt durch den Nutzer, die nicht mit dem Garantiegeber vereinbart wurden;
e. Die Verwendung von Verbrauchsmaterialien, die nicht mit der Bedienungsanleitung übereinstimmen, durch den Benutzer in dem Produkt.
5. Der Benutzer, der kein Verbraucher im Sinne des Gesetzes vom 23. April 1964 ist. Zivilgesetzbuches ist, verliert die Garantie für das Produkt, in dem:
- Seriennummern, Datumsangaben und Typenschilder vom Benutzer entfernt, verändert oder beschädigt worden sind;
- die Plomben vom Benutzer beschädigt wurden oder Anzeichen von Manipulationen durch den Benutzer aufweisen.
6. Achtung: Der Benutzer muss die mit dem täglichen Betrieb des Produkts verbundenen Tätigkeiten, die sich u.a. aus der Gebrauchsanweisung ergeben, selbst und auf eigene Kosten durchführen.

IV. Beschwerdeverfahren

1. Sollte sich herausstellen, dass das Produkt nicht ordnungsgemäß funktioniert, vergewissern Sie sich bitte, dass alle Schritte, die insbesondere in der Bedienungsanleitung angegeben sind, korrekt ausgeführt wurden, bevor Sie eine Reklamation einreichen.
2. Es wird empfohlen, eine Reklamation unverzüglich, vorzugsweise innerhalb von 7 Tagen nach Feststellung eines Mangels am Produkt, vorzubringen. Der Benutzer, der kein Verbraucher im Sinne des Gesetzes vom 23. April 1964 ist. Zivilgesetzbuches ist, verliert die Rechte aus dieser Garantie, wenn eine Reklamation nicht innerhalb von 7 Tagen erfolgt.
3. Eine Reklamation kann u.a. beim Kauf des Produkts, beim Garantieservice oder schriftlich an die folgende Adresse erfolgen: Dedra Exim Sp. z o.o., ul. 3 Maja 8, 05-800 Pruszków.
4. Der Nutzer kann eine Beschwerde mit dem auf der Website www.dedra.pl verfügbaren Formular einreichen. ("Formular für Gewährleistungsansprüche").
5. Die Adressen des Garantieservices für die einzelnen Länder finden Sie unter www.dedra.pl. Wenn es für ein bestimmtes Land keinen Garantieservice gibt, wird empfohlen, Garantieansprüche an folgende Adresse zu richten: Dedra Exim Sp. z o.o. ul. 3 Maja 8, 05-800 Pruszków (Polen).
6. Im Hinblick auf die Sicherheit des Benutzers ist die Verwendung eines mangelhaften Produkts verboten.
7. Achtung: Die Verwendung eines defekten Produkts ist gefährlich für die Gesundheit und das Leben des Benutzers.
8. Die Erfüllung der Garantieverpflichtungen erfolgt innerhalb von 14 Werktagen, gerechnet ab dem Datum der Lieferung des reklamierten Produkts durch den Nutzer.
9. Es wird empfohlen, das mangelhafte Produkt zu reinigen, bevor es zur Reklamation eingereicht wird. Es wird empfohlen, das zu reklamierende Produkt sorgfältig vor Transportschäden zu schützen (es wird empfohlen, das zu reklamierende Produkt in der Originalverpackung zu liefern).
10. Die Gewährleistungsfrist verlängert sich um die Zeit, in der der Nutzer das von der Gewährleistung erfasste Produkt aufgrund eines Mangels nicht nutzen konnte.

Durch die Garantie werden die Rechte des Nutzers im Rahmen der Gewährleistungsvorschriften für Mängel an den verkauften Waren nicht ausgeschlossen, eingeschränkt oder ausgesetzt.

Gemäß Artikel 13 Absatz 1 und 2 der Verordnung (EU) 2016/679 des Europäischen Parlaments und des Rates vom 27. April 2016 zum Schutz natürlicher Personen bei der Verarbeitung personenbezogener Daten, zum freien Datenverkehr und zur Aufhebung der Richtlinie 95/46/EG (im Folgenden: „RODO“) informieren wir Sie
1. Der Verwalter Ihrer im Formular angegebenen personenbezogenen Daten ist DEDRA-EXIM sp. z o.o. mit Sitz in Pruszków , ul. 3 Maja 8, 05-800 Pruszków (im Folgenden: „Verwalter“).
2. Ihre Daten werden ausschließlich zum Zweck der Durchführung des Garantieverfahrens für das Gerät gemäß Artikel 6 Absatz 1 Buchstabe b der Allgemeinen Datenschutzverordnung (im Folgenden: GDPR") verarbeitet. Die Bereitstellung der Daten ist freiwillig, aber für die Durchführung des Garantieverfahrens erforderlich.
3. Ihre Daten werden für die Dauer der Prüfung der Durchführung des Garantieverfahrens und für Archivierungszwecke im Falle der Notwendigkeit der Abwehr möglicher Ansprüche gegen den Verwalter nicht länger als bis zu deren Verjährung verarbeitet.
4. Ihre Daten dürfen nur an Stellen weitergegeben werden, die Daten im Auftrag des Verwalters auf der Grundlage einer schriftlichen Vereinbarung über die Beauftragung mit der Verarbeitung personenbezogener Daten verarbeiten und die u.a. technische Dienstleistungen, Hosting oder Website-Wartung, IT-Dienstleistungen und Kurierdienste anbieten. Die Dienstleister des Verwalters sind verpflichtet, die Datensicherheit zu gewährleisten und die Anforderungen des geltenden Rechts in Bezug auf den Schutz personenbezogener Daten zu erfüllen, und dürfen die anvertrauten personenbezogenen Daten nicht für andere als die im Vertrag mit dem Verwalter genannten Zwecke verwenden.

5. Ihre Daten werden nicht automatisiert verarbeitet, einschließlich Profiling, und werden nicht an ein Drittland/eine internationale Organisation übermittelt.
6. Sie haben jederzeit das Recht auf Auskunft über den Inhalt Ihrer Daten sowie das Recht auf Berichtigung, Löschung, Einschränkung der Verarbeitung, das Recht auf Datenübertragbarkeit und das Recht auf Widerspruch.
7. Für alle Fragen im Zusammenhang mit der Verarbeitung Ihrer personenbezogenen Daten durch den für die Verarbeitung Verantwortlichen können Sie sich an die folgende E-Mail-Adresse wenden: daneosobowe@dedra.pl;
8. Sie haben das Recht, eine Beschwerde bei der Datenschutzbehörde einzureichen;

FR Table des matières

1. Photographies et dessins
2. Description de l'appareil
3. Utilisation prévue de l'appareil
4. Limites d'utilisation
5. Données techniques
6. Préparation à l'utilisation
7. Raccordement au réseau
8. Mise en marche de l'appareil
9. fonctionnement de l'appareil
10. entretien courant 11.
11. Pièces de rechange et accessoires
12. Dépannage par vos propres moyens
13. Assemblage de l'appareil
14. Information des utilisateurs sur l'élimination des équipements électriques et électroniques
15. Carte de garantie

Traduction du mode d'emploi original
La déclaration de conformité CE est jointe à l'appareil en tant que document séparé. En l'absence de déclaration de conformité CE, veuillez contacter le fabricant.
Les règles générales de sécurité sont jointes au manuel sous la forme d'un livret séparé.

AVERTISSEMENT. Lisez tous les avertissements marqués du symbole et toutes les instructions.

Le non-respect des avertissements et des consignes de sécurité suivants peut entraîner un choc électrique, un incendie ou des blessures graves.

Conservez tous les avertissements et toutes les instructions pour pouvoir vous y référer ultérieurement.

2. Description de l'appareil

Fig. A : 1) Entrée d'eau, 2) Sortie d'eau, 3) Bouchon de l'orifice de versement, 4) Bouchon de vidange, 5) Interrupteur

3. Objectif de l'appareil

L'appareil est une pompe centrifuge conçue pour augmenter la pression de l'eau propre dans les systèmes hydrauliques. La pompe peut être utilisée pour le pompage de l'eau, l'irrigation, l'arrosage, etc.
L'appareil peut être utilisé dans le cadre de travaux de rénovation et de construction, d'ateliers de réparation, de travaux d'amateur, tout en respectant les conditions d'utilisation et les conditions de fonctionnement admissibles figurant dans le manuel d'utilisation.

4. Limites d'utilisation

L'appareil ne doit être utilisé que conformément aux "conditions d'utilisation autorisées" ci-dessous.

ATTENTION La pompe ne doit pas être utilisée pour pomper des fluides autres que de l'eau pure. La pompe ne doit pas être utilisée pour des installations d'eau potable.

Toute modification non autorisée de la construction mécanique et électrique, toute modification, toute opération d'entretien non décrite dans le mode d'emploi sera considérée comme illégale et entraînera la perte immédiate des droits de garantie et la nullité de la déclaration de conformité.
Toute utilisation non prévue ou non conforme au mode d'emploi entraîne la perte immédiate des droits de garantie.

Conditions d'utilisation autorisées
Utiliser uniquement de l'eau propre à une température maximale de 35˚C. Protéger contre le gel.

5. Données techniques

Modèle	DED8865	DED8866
Tension nominale [V / Hz]	230 / 50	230 / 50
Puissance nominale [W]	800	1000
Hauteur libre max. [m $H_{(2)O}$]	40	44
Débit maximal [l/h]	3700	4400
Degré de protection	IPX4	IPX4
Classe de protection	I	I
Température maximale du liquide pompé [˚C].	35	35
Raccordement de l'embout de refoulement ["]	1	1
Niveau Lwa déclaré [dB(A)].	83	79

6. Préparation à l'utilisation

ATTENTION Effectuez toutes les préparations avec l'unité déconnectée de l'alimentation électrique.

Planifiez l'emplacement de la pompe de manière à ce qu'elle soit aussi proche que possible du réservoir inférieur (horizontal) et aussi proche que possible de la surface de l'eau dans le réservoir inférieur (vertical).

ATTENTION Il n'est pas permis d'installer la pompe si la hauteur géométrique d'aspiration (distance entre l'axe de la pompe et la nappe phréatique du réservoir inférieur) dépasse 7 m. La hauteur maximale d'aspiration de la pompe (exprimée en mètres de colonne d'eau) peut être plus élevée (voir les données techniques), mais il faut tenir compte de la résistance à l'écoulement.

S'il est prévu de laisser la pompe en permanence, une fondation ou un autre type de base stable doit être conçu sous la pompe, sur laquelle la pompe peut être fixée. Si l'emplacement permanent de la pompe est à l'extérieur, un auvent ou un autre type de couverture doit être utilisé pour protéger l'unité des précipitations. Le système de pompage doit être équipé d'un clapet anti-retour et d'un filtre à eau (non inclus dans le kit).

Pompe dans le système
Les embouts de la pompe sont dotés d'un filetage femelle de 1 pouce. Raccordez la pompe au système de tuyauterie conformément à l'art, en veillant à sceller les raccords et à effectuer un essai de pression avant la première utilisation.

Côté aspiration du système

ATTENTION Du côté aspiration du système de pompage, il doit y avoir un clapet anti-retour, situé de préférence à l'extrémité de la conduite d'aspiration (sous la nappe phréatique du réservoir inférieur). Si l'eau du réservoir inférieur est contaminée, il est nécessaire d'utiliser des préfiltres à l'extrémité de la conduite d'aspiration.

Afin de protéger le système de pompage contre l'aération, l'extrémité de la conduite d'aspiration avec le clapet anti-retour et le préfiltre doit être suffisamment basse par rapport au niveau de l'eau dans le réservoir inférieur (cette distance dépend de la forme du réservoir et de la vitesse de descente du niveau de l'eau pendant le pompage, elle doit être planifiée avec une marge appropriée). Afin de protéger la pompe et le système contre les dommages mécaniques et l'accumulation d'impuretés dans les raccords, il est recommandé d'installer un filtre à eau supplémentaire (plus fin que le pré-filtre, avec des mailles de taille appropriée) du côté de l'aspiration. Du côté de l'aspiration, il convient d'éviter l'utilisation de raccords et de composants susceptibles d'augmenter la résistance à l'écoulement. Il s'agit notamment de composants tels que les réducteurs de diamètre, les orifices d'étranglement, les vannes d'arrêt partiellement fermées, les tuyaux flexibles sans armature de renforcement, etc. Un étranglement excessif du débit du côté de l'aspiration de la pompe entraîne la cavitation de la roue et la destruction de la pompe !

Amorçage du système
Après le montage de l'ensemble du système de pompage, la pompe doit être amorcée. Dévissez le bouchon de l'orifice d'amorçage (Fig. A, 3) et versez l'eau avec précaution. Pour amorcer le système, 2 litres (capacité de charge) sont nécessaires, en tenant compte de la capacité des tuyaux d'aspiration. Après l'amorçage, fermez hermétiquement le robinet d'amorçage à l'aide d'un bouchon.
L'appareil est prêt à fonctionner.

7. Raccordement au réseau

Avant de raccorder l'appareil au réseau électrique, assurez-vous que la tension d'alimentation correspond à la valeur indiquée sur la plaque signalétique.
L'installation de l'alimentation électrique doit être conforme aux exigences essentielles des installations électriques et répondre aux exigences de sécurité d'utilisation. Les paramètres relatifs à la section minimale du câble d'alimentation sont de 1,5 mm^2et la valeur nominale du fusible de type C de 16 A. L'installation doit être effectuée par un électricien qualifié. En cas d'utilisation de câbles de rallonge, veiller à ce que la section des conducteurs ne soit pas inférieure à celle requise (voir tableau). Disposer le câble électrique de manière à ce qu'il ne soit pas exposé à des coupures pendant le fonctionnement. Ne pas utiliser de rallonges endommagées. Vérifier périodiquement l'état du câble d'alimentation. Ne pas tirer sur le câble d'alimentation. 8.

8. Mise en marche de l'appareil

ATTENTION **Avant d'allumer l'appareil, il est indispensable de suivre les étapes décrites dans la section "Préparation à l'utilisation".**

Appuyez sur le bouton marche/arrêt (Fig. A, 5).

9. Fonctionnement de l'appareil

La pompe ne nécessite aucun entretien. Le contrôle du débit (direction du débit, pression, refoulement) s'effectue au moyen de raccords sur le côté refoulement du système de pompage. L'utilisation de restrictions de débit, de régulation et d'étranglement du côté de l'aspiration du système de pompage n'est pas autorisée.
Le débit réel de la pompe dépend de la résistance à l'écoulement dans l'ensemble du système. Afin de déterminer le débit avec précision, les caractéristiques de la tuyauterie du système doivent être estimées ou déterminées et reportées sur les caractéristiques de la pompe. À l'intersection des caractéristiques, il y aura un point d'interaction entre la pompe et le système, qui déterminera les valeurs réelles de débit et de perte de pression dans le système. Voir la figure B pour les caractéristiques de la pompe. Caractéristiques des tuyaux, raccords, etc. - sont disponibles auprès des fabricants de ces éléments. En cas de doute, consulter une personne ayant les connaissances appropriées ou faire effectuer le calcul hydraulique du système par un spécialiste.
La pompe est arrêtée en tournant l'interrupteur en position "0".

10. Entretien courant

ATTENTION **Effectuer tous les travaux d'entretien avec l'unité déconnectée de l'alimentation électrique.**

La pompe ne nécessite aucun entretien. Si la pompe est montée à l'extérieur et qu'elle doit être démontée et déplacée pour la protection contre le gel, vidangez le système via le raccord de vidange (Fig. A, 4). Dévissez le bouchon du raccord de vidange, ouvrez les vannes du côté du refoulement du système (pour aérer le système et faciliter la vidange). Démontez ensuite la pompe, séchez-la soigneusement et déplacez-la vers le lieu de stockage.

11. Pièces de rechange et accessoires

Pour acheter des pièces de rechange et des accessoires, veuillez contacter Dedra Exim Service. Les coordonnées se trouvent à la page 1 du manuel.
Lors de la commande de pièces de rechange, veuillez indiquer le numéro de lot figurant sur la plaque signalétique et le numéro de pièce figurant sur le plan de montage.
Pendant la période de garantie, les réparations sont effectuées conformément aux dispositions de la carte de garantie. Veuillez remettre le produit défectueux pour réparation sur le lieu d'achat (le vendeur est tenu d'accepter le produit défectueux), l'envoyer au centre de service central de Dedra Exim ou l'envoyer au centre de service le plus proche de votre lieu de résidence (liste des centres de service à l'adresse www.dedra.pl). Veuillez joindre la carte de garantie dûment remplie. Après la période de garantie, les réparations sont effectuées par le service central. Le produit défectueux doit être envoyé au centre de service (les frais d'expédition sont à la charge de l'utilisateur). 12.

12. Auto-nettoyage des défauts

ATTENTION **Avant de procéder vous-même au dépannage, débranchez l'appareil de l'alimentation électrique.**

Problème	Cause	Solution du problème
L'appareil ne fonctionne pas	Le cordon d'alimentation est mal branché ou endommagé.	Enfoncez la fiche dans la prise, vérifiez le cordon d'alimentation. Si le cordon d'alimentation est endommagé, faites réparer l'appareil.
	Il n'y a pas de tension sur la prise de courant.	Vérifiez la tension au niveau de la prise de courant. Vérifiez que le fusible ne s'est pas déclenché.
	Interrupteur à flotteur défectueux.	Remplacer l'interrupteur par un neuf - faire réparer l'appareil.
	La protection thermique s'est déclenchée.	Appuyer sur le bouton du boîtier de protection thermique.
Le moteur tourne mais la pompe ne pompe pas d'eau.	Vannes côté pression fermées	Ouvrir les vannes
	Le tuyau flexible du système est plié ou l'écoulement est bloqué.	Débrancher le système, remplacer le tuyau flexible par un tuyau de résistance appropriée, éliminer l'obstruction.
	Filtres à eau bouchés	Nettoyer les filtres, débloquer l'écoulement
	Aération de la pompe	Vérifier l'étanchéité du système, le bon fonctionnement du clapet anti-retour, remplacer les composants défectueux si nécessaire, réamorcer le système.
	Roue de la pompe endommagée	Envoyer l'unité en réparation

13 Achèvement de l'unité

1. pompe de jardin - 1 pc

14. Information pour les utilisateurs concernant l'élimination des appareils électriques et électroniques (concerne les ménages)

Le symbole représenté sur les produits ou leur documentation jointe indique que les appareils électriques ou électroniques hors d'usage ne doivent pas être jetés avec les ordures ménagères. La procédure correcte en cas de nécessité d'élimination, de réutilisation ou de récupération des composants consiste à remettre l'appareil à un point de collecte spécialisé, où il sera accepté gratuitement. Les informations sur l'emplacement des points de collecte des équipements usagés sont fournies par les autorités locales, par exemple sur leurs sites web.
Une élimination correcte de l'appareil permet de préserver des ressources précieuses et d'éviter les effets négatifs sur la santé et l'environnement résultant de la possible présence dans l'équipement de substances, de mélanges et de composants dangereux.
Une élimination incorrecte des déchets est passible de sanctions prévues par les réglementations locales en vigueur.
Utilisateurs dans les pays de l'Union européenne : En cas de nécessité de se débarrasser d'appareils électriques ou électroniques, veuillez contacter le point de vente ou le fournisseur le plus proche, qui vous fourniront des informations supplémentaires.
Élimination des déchets dans les pays hors de l'Union européenne : Ce symbole ne concerne que les pays de l'Union européenne. En cas de besoin de se débarrasser de ce produit, veuillez contacter les autorités locales ou votre revendeur pour obtenir des informations sur la procédure correcte à suivre.

Carte de garantie

Pompe de jardin

Numéro de catalogue : …… Numéro de lot : .....

(ci-après dénommé le Produit)

Date d'achat du Produit : .....

Cachet du vendeur

Date et signature du vendeur : .....

Déclaration de l'Utilisateur :

Je confirme avoir été informé des conditions de garantie ainsi que des conséquences du non-respect des directives contenues dans le mode d'emploi et la carte de garantie. Les conditions de la présente garantie me sont connues, ce que je confirme par ma signature :

....

Date et lieu Signature de l'Utilisateur

I. Responsabilité pour le Produit

1. Le garant est Dedra Exim Sp. z o.o., dont le siège social est à Pruszków, adresse : ul. 3 Maja 8, 05-800 Pruszków, Pologne, KRS 0000062517, Tribunal de district de la ville de Varsovie à Varsovie, XIVe division commerciale du Registre national des tribunaux, NIP 527-020-49-33, capital social : 100 980,00 PLN.
2. Conformément aux conditions spécifiées dans la présente carte de garantie, le Garant accorde une garantie sur le Produit provenant de la distribution du Garant.
3. La responsabilité au titre de la garantie ne couvre que les défauts résultant de causes inhérentes au Produit au moment de sa livraison à l'Utilisateur.
4. Au titre de la garantie, l'Utilisateur a droit à la réparation gratuite du Produit, à condition que le défaut soit apparu pendant la période de garantie. Le mode de réparation du Produit (méthode d'exécution de la réparation) dépend de la décision du Garant. Si le Garant constate l'impossibilité de réparer, il se réserve le droit de remplacer l'élément

défectueux ou l'ensemble du Produit par un produit exempt de défaut, de réduire le prix du Produit ou de résilier le contrat.
5. En ce qui concerne l'Utilisateur qui n'est pas un consommateur au sens de la loi du 23 avril 1964, Code civil, la responsabilité du Garant en matière de dommages résultant de la présente garantie et/ou en relation avec sa conclusion et son exécution, quel que soit le fondement juridique, est limitée au maximum à la valeur du Produit défectueux.

II. Période de garantie

Éléments du Produit	Durée de la protection de garantie
DED8865 / DED8866	24 mois à compter de la date d'achat du produit indiquée sur la présente carte de garantie.

III. Conditions d'application de la garantie

1. Présentation par l'Utilisateur de la carte de garantie du Produit dûment remplie et justification par l'Utilisateur des circonstances d'achat du Produit, par exemple en présentant un ticket de caisse, une facture, etc. Afin de faciliter le traitement de la réclamation, il est recommandé à l'Utilisateur de joindre au Produit réclamé tous les éléments spécifiés dans la rubrique « Composition de l'appareil » contenue dans le mode d'emploi.
2. Respect par l'Utilisateur des recommandations contenues dans le mode d'emploi et la carte de garantie.
3. La garantie ne couvre que le territoire de la République de Pologne et de l'UE.
4. La garantie ne couvre pas les défauts du Produit résultant notamment de :
a. Non-respect par l'Utilisateur des conditions spécifiées dans le mode d'emploi, notamment en matière d'utilisation, d'entretien et de nettoyage corrects ;
b. Utilisation par l'Utilisateur de produits de nettoyage ou d'entretien non conformes au mode d'emploi ;
c. Stockage et transport inappropriés du Produit par l'Utilisateur ;
d. Modifications et/ou transformations non autorisées du Produit par l'Utilisateur, qui n'ont pas été convenues avec le Garant ;
e. Utilisation par l'Utilisateur dans le Produit de consommables non conformes au mode d'emploi.
5. L'Utilisateur qui n'est pas un consommateur au sens de la loi du 23 avril 1964, Code civil, perd la garantie sur le Produit dans lequel :
- les numéros de série, les indications de date et les plaques signalétiques ont été supprimés, modifiés ou endommagés par l'Utilisateur ;
- les scellés ont été endommagés par l'Utilisateur ou portent des traces de manipulation de l'Utilisateur.
6. Attention ! Les opérations liées à l'entretien quotidien du Produit, résultant notamment du mode d'emploi, sont effectuées par l'Utilisateur à ses propres frais.

IV. Procédure de réclamation

1. En cas de constatation d'un fonctionnement incorrect du Produit, avant de soumettre une réclamation, il convient de s'assurer que toutes les opérations spécifiées notamment dans le mode d'emploi ont été effectuées correctement.
2. Il est recommandé de soumettre la réclamation immédiatement, de préférence dans les 7 jours suivant la date de constatation du défaut du Produit. L'Utilisateur qui n'est pas un consommateur au sens de la loi du 23 avril 1964, Code civil, perd ses droits découlant de la présente garantie en cas de non-soumission de la réclamation dans un délai de 7 jours.
3. La réclamation peut être soumise notamment au point d'achat du Produit, au service de garantie ou par écrit à l'adresse suivante : Dedra Exim Sp. z o.o., ul. 3 Maja 8, 05-800 Pruszków, Pologne.
4. L'Utilisateur peut soumettre une réclamation en utilisant le formulaire disponible sur le site web www.dedra.pl (« Formulaire de réclamation au titre de la garantie »).
5. Les adresses des services de garantie pour les différents pays sont disponibles sur le site www.dedra.pl. En l'absence de service de garantie pour un pays donné, il est recommandé d'adresser les réclamations au titre de la garantie à l'adresse suivante : Dedra Exim Sp. z o.o. ul. 3 Maja 8, 05-800 Pruszków (Pologne).
6. A l'égard de la sécurité de l'Utilisateur, l'utilisation d'un Produit défectueux est interdite.
7. Attention ! L'utilisation d'un Produit défectueux est dangereuse pour la santé et la vie de l'Utilisateur.
8. L'exécution des obligations découlant de la garantie aura lieu dans un délai de 14 jours ouvrables à compter de la date de livraison du Produit réclamé par l'Utilisateur.
9. Avant de livrer le Produit défectueux pour réclamation, il est recommandé de le nettoyer. Il est recommandé de protéger soigneusement le Produit réclamé contre les dommages pendant le transport (il est recommandé de livrer le Produit réclamé dans son emballage d'origine).
10. La période de garantie est prolongée de la durée pendant laquelle l'Utilisateur n'a pas pu utiliser le Produit en raison d'un défaut couvert par la garantie.
La garantie n'exclut, ne limite ni ne suspend les droits de l'Utilisateur découlant des dispositions relatives à la garantie légale contre les défauts de la chose vendue.
Conformément à l'article 13, paragraphes 1 et 2, du règlement (UE) 2016/679 du Parlement européen et du Conseil du 27 avril 2016 relatif à la protection des personnes physiques à l'égard du traitement des données à caractère personnel et à la libre circulation de ces données, et abrogeant la directive 95/46/CE (ci-après « RGPD »), nous vous informons de ce qui suit :
1. Le responsable du traitement de vos données personnelles fournies dans le formulaire est DEDRA-EXIM sp. z o.o., dont le siège social est situé à Pruszków, ul. 3 Maja 8, 05-800 Pruszków, Pologne (ci-après le « Responsable du traitement »).
2. Vos données seront traitées exclusivement aux fins de la procédure de garantie de l'appareil conformément à l'article 6, paragraphe 1, point b), du règlement général sur la protection des données (ci-après « RGPD »). La fourniture des données est volontaire, mais nécessaire au déroulement de la procédure de garantie.
3. Vos données seront traitées pendant la durée d'examen et de traitement de la procédure de garantie, ainsi qu'à des fins d'archivage en cas de nécessité de défense contre d'éventuelles réclamations à l'encontre du Responsable du traitement, et ce, pas plus longtemps que le délai de prescription de ces réclamations.
4. Vos données pourront être divulguées exclusivement aux sous-traitants traitant les données pour le compte du responsable du traitement sur la base d'un contrat écrit de sous-traitance de données à caractère personnel, fournissant notamment des services de maintenance technique, d'hébergement ou de gestion de site web, de support informatique ou de transport. Les fournisseurs du Responsable du traitement sont tenus d'assurer la sécurité des données et de respecter les exigences de la législation applicable en matière de protection des données à caractère personnel, et ne peuvent pas utiliser les données à caractère personnel qui leur sont confiées à d'autres fins que celles spécifiées dans le contrat conclu avec le Responsable du traitement.
5. Vos données ne feront pas l'objet d'une prise de décision automatisée, y compris le profilage, et ne seront pas transférées vers un pays tiers ou une organisation internationale.
6. Vous disposez d'un droit d'accès à vos données, ainsi que d'un droit de rectification, d'effacement, de limitation du traitement, d'un droit à la portabilité des données et d'un droit d'opposition, à tout moment.
7. Pour toute question relative au traitement de vos données personnelles par le Responsable du traitement, vous pouvez le contacter à l'adresse e-mail suivante : daneosobowe@dedra.pl ;
8. Vous avez le droit d'introduire une réclamation auprès de l'autorité de contrôle compétente en matière de protection des données à caractère personnel;

Dedra Exim Sp. z o.o.
ul. 3 Maja 8, 05-800 Pruszków
Tel. +48 22 73 83 777, fax +48 22 73 83 779
www.dedra.pl, info@dedra.pl

Adnotacje o dokonanych naprawach / Information about repairs carried out / Informace o provedených opravách / Informácie o vykonaných opravách / Informacija apie atliktus remontus / Informācija par veiktajiem remontdarbiem / A végzett javításokról szóló információk / Informații despre reparațiile efectuate / Informacije o opravljenih popravilih / Podaci o izvršenim popravcima / Информация за извършените ремонти / Інформація про виконані ремонти / Informationen zu durchgeführten Reparaturen / Informations sur les réparations effectuées

Data zgłoszenia do naprawy / Date of repair request / Datum přihlášení k opravě / Dátum žiadosti o opravu / Remonto užsakymo data / Datums, kad pieteikts remonts / Javítási kérelem dátuma / Data solicitării de reparație / Datum zahtevka za popravilo / Datum prijave za popravak / Дата на заявката за ремонт / Дата подання заявки на ремонт / Datum der Reparaturmeldung / Date de la demande de réparation	Data wykonania naprawy / Date of repair / Datum provedení opravy / Dátum opravy / Remonto data / Remonts veikšanas datums / Javítás dátuma / Data reparației / Datum popravila / Datum popravka / Дата на ремонта / Дата виконання ремонту / Datum der Reparatur / Date de réparation	Zakres naprawy, opis czynności naprawczych / Scope of repair, description of repair activities / Rozsah oprav, popis opravárenských činností / Rozsah opráv, popis opravárenských činností / Remonto apimtis, remonto darbų aprašymas / Remontu apjoms, remonta darbu apraksts / A javítás hatálya, a javítási tevékenységek leírása / Domeniul de aplicare al reparației, descrierea activităților de reparație / Obseg popravila, opis popravljalnih dejavnosti / Opseg popravka, opis aktivnosti popravka / Обхват на ремонта, описание на ремонтните дейности / Обсяг ремонту, опис ремонтних робіт / Umfang der Reparatur, Beschreibung der Reparaturmaßnahmen / Étendue de la réparation, description des opérations de réparation	Podpis wykonującego naprawę / Signature of the repairer / Podpis osoby provádějící opravu / Podpis opravára / Remonto meistro parašas / Remontu veikušā paraksts / A javító aláírása / Semnătura reparatorului / Podpis serviserja / Potpis osobe koja vrši popravak / Подпис на ремонтника / Підпис особи, яка виконує ремонт / Unterschrift des Reparaturdurchführenden / Signature de la personne effectuant la réparation