DED8861

Instrukcja ważna dla urządzeń wyprodukowanych po: / Operating instructions valid for devices manufactured after: / Návod k obsluze platný pro zařízení vyrobená po: / Návod na obsluhu platný pre zariadenia vyrobené po: / Naudojimo instrukcijos galioja prietaisams, pagamintiems po: / Lietošanas instrukcija, kas attiecas uz ierīcēm, kas ražotas pēc: / A használati utasítás az alábbi dátum után gyártott készülékekre érvényes: / Instrucțiuni de utilizare valabile pentru dispozitivele fabricate după: / Navodila za uporabo veljajo za naprave, proizvedene po: / Korisnički priručnik vrijedi za uređaje proizvedene nakon: / Инструкции за експлоатация, валидни за устройства, произведени след: / Інструкція з експлуатації, важлива для пристроїв, виготовлених після: / Bedienungsanleitung gültig für Geräte, die nach dem folgenden Datum hergestellt wurden: / Mode d'emploi valable pour les appareils fabriqués après: **01.10.2020**

PL **Pompa do ścieków z rozdrabniaczem**
Instrukcja obsługi z kartą gwarancyjną

EN **Wastewater pump with shredder**
User manual with warranty card

CZ **Kalové čerpadlo**
Návod k obsluze se záručním listem

SK **Kalové čerpadlo**
Užívateľská príručka so záručným listom

LT **Nuotekų siurblys**
Naudojimo instrukcija su Garantiniu lapu

LV **Noteküdeņu süknis**
Lietošanas instrukcija ar garantijas talonu

HU **Szennyvízszivattyú**
Használati Utasítás Garanciajeggyel

RO **Pompa do apă reziduală**
Instrucțiuni de utilizare și certificat de garanție

SI **Črpalka za odpadne vode z maceratorjem**
Navodila za uporabo z garancijskim listom

HR **Fekalna pumpa s drobilicom**
Upute za uporabu s jamstvenim listom

BG **Помпа за отпадни води с мацератор**
Инструкции за експлоатация с гаранционна карта

UA **Каналізаційний насос з подрібнювачем**
Інструкція з експлуатації з гарантійним талоном

DE **Schmutzwasserpumpe mit Zerkleinerer**
Bedienungsanleitung mit garantiekarte

FR **Pompe à eaux usées avec broyeur**
Mode d'emploi avec carte de garantie



PL Wszelkie prawa zastrzeżone. Niniejsze opracowanie jest chronione prawem autorskim. Kopiowanie lub rozpowszechnianie Instrukji Obsługi we fragmentach albo w całości bez zgody Dedra Exim zabronione Dedra Exim zastrzega sobie prawo do wprowadzania zmian konstrukcyjno-technicznych oraz kompletacyjnych bez uprzedniego powiadamiania. Zmiany te nie mogą stanowić podstawy do reklamowania produktu. Instrukcja obsługi dostępna na stronie www.dedra.pl

EN All rights reserved. This document is protected by copyright. Copying or distributing the User Manual in whole or in part without the consent of Dedra Exim is prohibited. Dedra Exim reserves the right to make design, technical and assembly changes without prior notice. These changes cannot be used as grounds for product complaints. The user manual is available at www.dedra.pl

CZ Všechna práva vyhrazena. Toto zpracování je chráněno autorským právem. Kopírování nebo šíření Návodu k obsluze v částech nebo vcelku bez souhlasu společnosti Dedra Exim je zakázáno. Dedra Exim si vyhrazuje právo zavádět konstrukční a technické a komplementační změny bez dřívějšího oznámení. Tyto změny nemohou být základem pro reklamování výrobku. Návod k obsluze dostupný na stránkách www.dedra.pl

SK Všetky práva vyhradené. Tieto materiály sú chránené autorskými právami. Kopírovanie prípadne šírenie častí, prípadne celého návodu na obsluhu je bez súhlasu spoločnosti Dedra Exim zakázané. Dedra Exim si vyhradzuje právo na vykonávanie konštrukčno-technických zmien, a zmien doplnkového príslušenstva, bez predchádzajúceho upozornenia. Tieto zmeny nemôžu byť dôvodom na reklamáciu výrobku. Užívateľská príručka je dostupná na webovej stránke www.dedra.pl

LT Visos teisės saugomos. Šis kūrinys yra saugomas autorinių teisių įstatymų. Eksploatavimo instrukcijos arba jos fragmentų kopijavimas ir platinimas be „Dedra Exim“ sutikimo draudžiamas. „Dedra Exim“ pasilieka sau teisę įvesti konstrukcijos, techninius arba komplektacijos pokyčius be išankstinio įspėjimo. Šie pokyčiai negali būti skundo dėl produkto pagrindu. Naudojimo instrukcija yra prieinama svetainėje: www.dedra.pl

LV Visas tiesības pasargātas. Šis izdevums ir sargāts ar autortiesību. Lietošanas Instrukcijas kopēšana vai izplatīšana pilnīgi vai fragmentos bez Dedra Exim firmas piekrišanas ir aizliegta. Firma Dedra Exim atstāj sev tiesību veikt konstrukcijas-tehnikas izmaiņu, kā arī komplektācijas izmaiņu bez iepriekšēja paziņojuma. Šīs izmaiņas nevar būt par pamatu produkta reklamēšanai. Lietošanas instrukcija pieejama mājaslapā www.dedra.pl

HU Minden jog fenntartva. A jelen kiadvány szerzői jogokkal védve. A Használati Utasítás másolása vagy terjesztése egészében vagy részleteiben a Dedra Exim írásos engedélye nélkül tilos A Dedra Exim fenntartja magának a szerkezeti-műszaki, valamint komplettálási változtatások előzetes bejelentés nélküli bevezetésének jogát. Ezek a változások nem szolgálhatnak alapjául a termék reklamációjának. A használati utasítás a weboldalon elérhető www.dedra.pl.

RO Toate drepturile rezervate. Această redactare este protejată prin legea dreptului de autor. Este interzisă copierea, reproducerea în orice fel sau multiplicarea și distribuirea parțială sau în totalitate a Manualului de utilizare fără permisiunea firmei Dedra Exim Firma Dedra Exim își rezervă dreptul de a face modificări tehnice și constructive sau de completare a dispozitivului fără o notificare prealabilă. Aceste modificări nu pot constitui temei pentru reclamarea produsului. Instrucţiunea de deservire accesibilă pe pagina www.dedra.pl

SI Vse pravice pridržane. Ta navodila so zaščitena na podlagi predpisov o avtorskih pravicah. Prepovedano je kopiranje ali razširjanje teh navodil za uporabo po delih ali v celoti brez soglasja Dedra Exim. Dedra Exim si pridržuje pravico do uvajanja konstrukcijsko-tehničnih in kompletacijskih sprememb brez predhodnega obvestila. Te spremembe ne morejo biti podlaga za prijavo reklamacije. Navodila za uporabo so na voljo na strani www.dedra.pl

HR Sva prava su rezervirana. Ovo djelo je zaštićeno autorskim pravom. Zabranjeno je kopiranje ili distribucija Uputa za uporabu u dijelovima ili u cijelosti bez pristanka Dedra Exima Dedra Exim zadržava pravo uvođenja promjena konstrukcijskih, tehničkih i završnih bez prethodne obavijesti. Ove promjene ne mogu predstavljati osnovu za reklamiranje proizvoda. Upute za uporabu dostupne su na web stranici www.dedra.pl

BG Всички права запазени. Това произведение е защитено с авторски права. Забранено е копирането или разпространението на ръководството за потребителя на части или изцяло без разрешението на Dedra Exim Dedra Exim си запазва правото да прави промени в дизайна, техниката и окомплектовката без предварително уведомление. Тези промени не могат да бъдат основание за рекламиране на продукта. Ръководството за потребителя е на разположение на адрес www.dedra.pl

UA Всі права захищені. Ця робота захищена авторським правом. Копіювання або розповсюдження Посібника користувача повністю або частково без дозволу Dedra Exim заборонено Dedra Exim залишає за собою право вносити зміни в конструкцію, технічні характеристики та комплектацію без попереднього повідомлення. Ці зміни не можуть бути підставою для реклами продукту. Посібник користувача доступний на сайті www.dedra.pl

DE Alle Rechte vorbehalten. Die vorliegende Bedienungsanleitung wird durch das Urheber-recht geschützt. Kein Teil dieser Bedienungs-anleitung darf ohne schriftliche Einwilligung von Dedra Exim vervielfältigt oder verbreitet werden.Dedra Exim behält sich das Recht vor, Konstruktions- und technische Änderungen sowie Änderungen in der Zusammensetzung vorzunehmen, ohne vorher darüber zu informieren. Diese Änderungen können kein Grund zur Reklamation des Produkts bilden. Die Bedienungsanleitung ist auf der Internetseite www.dedra.pl zugänglich.

FR Tous droits réservés. Ce travail est protégé par le droit d'auteur. La copie ou la distribution du manuel de l'utilisateur, en tout ou en partie, sans l'autorisation de Dedra Exim est interdite. Dedra Exim se réserve le droit d'apporter des modifications à la conception, à la technique et à l'achèvement sans préavis. Ces modifications ne peuvent constituer un motif de publicité pour le produit. Le manuel de l'utilisateur est disponible à l'adresse suivante : www.dedra.pl

Kontakt
Contact/ Kontakt/ Kontakt/ Kontaktai/ Kontakts/ Elérhetőség/ Contact/ Pišite na/ Kontakt/ Свържете се с/ Контакти/ Kontakt/ Contact:
Dedra Exim Sp. z o.o., ul. 3 Maja 8, 05-800 Pruszków, Tel. +48 22 73 83 777 wew. 129, 170, fax +48 22 73 83 779
info@dedra.pl www.dedra.pl

1. Zdjęcia i rysunki



A

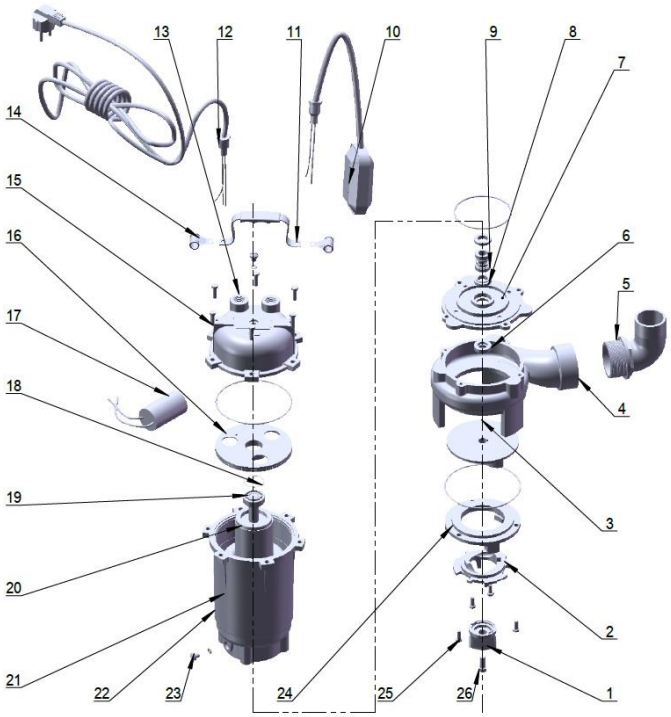

B

Opis piktogramów / Description of pictograms / Popis piktogramů / Popis piktogramov / Piktogramų aprašymas / Piktogrammu apraksts / A piktogramok leírása / Descrierea pictogramelor / Opis piktogramov / Opis piktograma / Описание на пиктограмите / Опис піктограм / Beschreibung der Piktogramme / Description des pictogrammes

Nakaz: przeczytaj instrukcję obsługi / Mandatory: read the user manual / Povinné: přečtěte si návod k použití / Povinné: prečítajte si používateľskú príručku / Privaloma: perskaityti vartotojo vadovą / Obligāts: izlasiet lietošanas instrukciju / Kötelező: olvassa el a felhasználói kézikönyvet / Obligatoriu: citiți manualul de utilizare / Obvezno: preberite navodila za uporabo / Obavezno: pročitajte upute za uporabu / Задължително: прочетете ръководството за употреба / Обов'язково: прочитайте інструкцію з експлуатації / Obligatorisch: Lesen Sie die Bedienungsanleitung / Obligatoire: lire le mode d'emploi

Informacja: maksymalna dopuszczalna głębokość zanurzenia / Information: maximum permissible immersion depth **/** Informace: maximální přípustná hloubka ponoru / Informácia: maximálna prípustná hĺbka ponoru / Informacija: maksimalus leistinas panardinimo gylis / Informācija: maksimālais pieļaujamais iegremdēšanas dziļums / Tájékoztató: maximális megengedett merülési mélység / Informaţia: adâncimea admisibilă maximă de imersie / Informatie: maximale toegelaten dompeldiepte / Informacije: največja dovoljena globina potopitve/ Informacija: najveća dopuštena dubina uranjanja/ Информация: максимална допустима дълбочина на потапяне/ Інформація: максимально допустима глибина занурення / Information: maximal zulässige Eintauchtiefe / Information : profondeur d'immersion maximale autorisée

PL Spis treści

1. Zdjęcia i rysunki
2. Opis urządzenia
3. Przeznaczenie urządzenia
4. Ograniczenie użycia
5. Dane techniczne
6. Przygotowanie do pracy
7. Podłączenie do sieci
8. Włączanie urządzenia
9. Użytkowanie urządzenia
10. Bieżące czynności obsługowe
11. Części zamienne i akcesoria
12. Samodzielne usuwanie usterek
13. Kompletacja urządzenia
14. Informacja dla użytkowników o pozbywaniu się urządzeń elektrycznych i elektronicznych
15. Wykaz części do rysunku złożeniowego
16. Karta gwarancyjna

Deklaracja zgodności została dołączona do instrukcji jako oddzielny dokument. W przypadku braku deklaracji zgodności należy się skontaktować z Dedra Exim Sp. z o.o.
Ogólne przepisy bezpieczeństwa zostały dołączone do instrukcji jako oddzielna broszura.

OSTRZEŻENIE. Przeczytać wszystkie ostrzeżenia oznaczone ⚠ symbolem i wszystkie instrukcje. Nieprzestrzeganie podanych niżej ostrzeżeń i wskazówek dotyczących bezpieczeństwa może być przyczyną porażenia prądem elektrycznym, pożaru lub poważnych obrażeń.

Zachować wszystkie ostrzeżenia i instrukcje do przyszłego użytku.

2. Opis urządzenia

Rys. A: 1. Uchwyt do przenoszenia i podwieszania pompy, 2. Króciec tłoczny, 3. Włącznik pływakowy, 4. Kosz ssawny, 5. Uchwyt do regulacji długości włącznika pływakowego, 6. Zabezpieczenie termiczne.

3. Przeznaczenie urządzenia

Pompa do ścieków z rozdrabniaczem przeznaczona jest do pompowania wody czystej i zanieczyszczonej, ścieków w użytku przydomowym.
Dopuszcza się wykorzystanie urządzenia w pracach remontowo-budowlanych, warsztatach naprawczych, w pracach amatorskich przy równoczesnym przestrzeganiu warunków użytkowania i dopuszczalnych warunków pracy, zawartych w instrukcji obsługi.

4. Ograniczenia użycia

Urządzenie może być użytkowane tylko zgodnie zamieszczonymi poniżej „Dopuszczalnymi warunkami pracy".
Pompa nie jest przeznaczona do pracy z innym medium niż woda. W szczególności nie wolno używać pompy do przetłaczania substancji żrących, łatwopalnych, wybuchowy, paliw, olejów, kwasów, zasad, substancji organicznych, wody zanieczyszczonej w/w substancjami, a także wody pitnej. Nie stosować do tłoczenia medium o temperaturze powyżej 45˚C.
Samowolne zmiany w budowie mechanicznej i elektrycznej, wszelkie modyfikacje, czynności obsługowe nieopisane w instrukcji obsługi będą traktowane jako bezprawne i powodują natychmiastową utratę praw gwarancyjnych, a deklaracja zgodności traci ważność.
Użytkowanie niezgodne z przeznaczeniem, bądź niezgodnie z instrukcją obsługi spowoduje natychmiastową utratę praw gwarancyjnych.

Dopuszczalne warunki pracy
Tryb pracy S1 – praca ciągła.
Nie pozostawiać włączonego urządzenia bez dozoru. Nie używać pompy w zbiornikach, w których znajdują się ludzie lub zwierzęta. Nie używać do pompowania innych mediów niż woda/ścieki. Maksymalna temperatura tłoczonego medium: 45˚C. Zakres temperatury cieczy 0-45˚C. Nie dopuszczac do zamarznięcia wody w instalacji.

5. Dane techniczne

Model	DED8861
Napięcie znamionowe [V / Hz]	230 / 50
Moc znamionowa	900
Maksymalna wysokość podnoszenia [m H_2O]	14
Maksymalny wydatek [m^3/h]	20
Dopuszczalna głębokość zanurzenia [m]	7
Stopień ochrony	IPX8
Klasa ochronności przeciwporażeniowej	I
Maksymalna temperatura tłoczonej cieczy [˚C]	45
Maksymalna średnica ziarna [mm]	30
Przyłącze króćca tłocznego	2″
Poziom Lwa [dB(A)]	<70
Poziom Lpa [dB(A)]	<80
Niepewność pomiaru k [dB(A)]	3
Poziom drgań [m/s2]	Nd
Niepewność kl [m/s2]	Nd

Informacja na temat hałasu
Emisja hałasu została określona zgodnie z EN 60335-2-41:2003 wartości podano powyżej w tabeli.

UWAGA Hałas może spowodować uszkodzenie słuchu, podczas pracy zawsze należy używać środków ochrony słuchu!

Deklarowana łączna wartość hałasu została zmierzona zgodnie ze standardową metodą badania i może być wykorzystana do porównania jednego urządzenia z drugim. Podany poziom hałasu może być również wykorzystywany do wstępnej oceny narażenia na hałas.
Poziom hałasu podczas rzeczywistego użytkowania urządzenia może się różnić od zadeklarowanych wartości, w zależności od sposobu użycia narzędzi roboczych, w szczególności od rodzaju obrabianego przedmiotu oraz od konieczności określenia środków mających na celu ochronę operatora. Aby dokładnie oszacować narażenia w rzeczywistych warunkach użytkowania, należy wziąć pod uwagę wszystkie części cyklu operacyjnego, obejmujące także okresy, gdy urządzenie jest wyłączone lub gdy jest ono włączone, ale nie jest używane do pracy.

6. Przygotowanie do pracy

UWAGA Wszystkie czynności przygotowawcze przeprowadzać przy urządzeniu odłączonym od źródła zasilania.

Przed przystąpieniem do pracy koniecznie sprawdzić stan przewodu zasilającego. Jeśli stwierdzono jego uszkodzenie, koniecznie oddać urządzenie do naprawy. Wymiany może dokonać tylko wykwalifikowany serwis. Nie jest dopuszczalna samodzielna wymiana przewodu zasilającego! Sieć zasilająca musi posiadać poprawnie działające uziemienie ochronne. Urządzenie powinno być zasilane przez zabezpieczenie różnicowo-prądowe (RCD) o znamionowym prądzie upływu nie przekraczającym 30 mA.
Króciec tłoczny zakończony jest gwintem Rc (inne oznaczenie: BSPT) (gwint rurowy calowy, stożkowy, wewnętrzny) o rozmiarze 2″. Instalację po stronie tłocznej należy zmontować zgodnie ze sztuką, uszczelnić i zabezpieczyć. Połączenia gwintowane należy uszczelniać przewidzianymi do tego celu środkami (teflon, pakuły i pasta, nici uszczelniające do gwintów). Przewody tłoczne i akcesoria nie znajdują się w kompletacji urządzenia.
W razie potrzeby przewód włącznika pływakowego można skrócić, przesuwając go delikatnie w uchwycie do tego przeznaczonym (Rys A, poz 5).
Pompę opuścić do zbiornika, w którym ma pracować - należy pamiętać, aby nie opuszczać pompy za przewód zasilający! Do opuszczania pompy użyć uchwytu (Rys A, poz 1), do którego w razie potrzeby umocować dodatkową linkę (linka nie znajduje się w kompletacji).
Jeśli pompa będzie stać na dnie zbiornika, należy się upewnić, że pompa będzie stała na równym podłożu. Otoczenie kosza wokół króćca ssawnego (Rys A, poz 4) powinno być pozbawione zanieczyszczeń, które mogą go zatkać.
Upewnić się, że nie przekroczono maksymalnej dopuszczalnej głębokości zanurzenia. Upewnić się, że nie przekroczono maksymalnej wysokości podnoszenia pompy (uwaga: wysokość podnoszenia mierzy się od lustra wody do najwyżej położonego punktu przewodu tłocznego).
Przed podłączeniem do sieci zasilającej upewnić się, że włącznik pływakowy (Rys A, poz 3) swobodnie unosi się w wodzie. Sprawdzić, czy przewód tłoczny (w przypadku zastosowania węża elastycznego) nie jest nigdzie zagięty, skręcony lub przyciśnięty przedmiotem, który utrudniałby przepływ tłoczonej wody.

7. Podłączenie do sieci

Przed podłączeniem urządzenia do źródła prądu należy upewnić się, czy napięcie zasilania odpowiada wartości podanej na tabliczce znamionowej.
Instalacja zasilająca powinna być wykonana zgodnie z zasadniczymi wymaganiami dotyczącymi instalacji elektrycznych i spełniać wymogi bezpieczeństwa użytkowania. Parametry minimalnego przekroju przewodu zasilającego oraz nominalnej wartości bezpiecznika w zależności od mocy urządzenia podano w poniższej tabeli:

Moc urządzenia [W]	Minimalny przekrój przewodu [mm^2]	Minimalna wartość bezpiecznika typu C [A]
700÷1400	1	10

Instalacja winna być wykonana przez uprawnionego elektryka. W przypadku korzystania z przedłużaczy należy zwrócić uwagę by przekrój żyły nie był mniejszy od wymaganego (patrz tabela). Przewód elektryczny ułożyć tak, aby w czasie pracy nie był narażony na przecięcie. Nie używać uszkodzonych przedłużaczy. Okresowo sprawdzać stan techniczny przewodu zasilającego. Nie ciągnąć za przewód zasilający.

8. Włączanie urządzenia

UWAGA Przed uruchomieniem urządzenia bezwzględnie wykonać czynności opisane w rozdziale „Przygotowanie do pracy".

Pompa uruchomi się samoczynnie, jeśli będzie podłączona do sieci, a włącznik pływakowy będzie uniesiony ku górze przez siłę wyporu wody. W momencie, kiedy poziom wody spadnie, a włącznik pływakowy opadnie, pompa wyłączy się samoczynnie.
Nie jest dopuszczalne mocowanie włącznika pływakowego na stałe w pozycji „włączony". Pompa podczas pracy powinna być cała zanurzona w wodzie. Praca pompy przy częściowym zanurzeniu lub praca na sucho może doprowadzić do uszkodzenia silnika. Uszkodzenia spowodowane takim nieprawidłowym użytkowaniem nie podlegają gwarancji!
Jeśli pompa się nie włącza, upewnić się, że zabezpieczenie termiczne (Rys. A, poz. 6) nie zadziałało. Przycisk na wyłączniku termicznym musi być wciśnięty (pozycja „ON").

9. Użytkowanie urządzenia

Podczas pracy pompy nie dławić wypływu z króćca tłocznego, kontrolować czy pompa pracuje równomiernie, czy nie ulega zablokowaniu.
Pompa wyposażona jest w rozdrabniacz służący do unieszkodliwiania zanieczyszczeń, mogących znajdować się w pompowanych ściekach, takich jak husteczki, pieluchy, podpaski itp. Należy regularnie kontrolować stan rozdrabniacza (patrz rozdział „Bieżące czynności obsługowe").

10. Bieżące czynności obsługowe

UWAGA Wszystkie czynności obsługowe przeprowadzać przy urządzeniu odłączonym od źródła zasilania.

Pompę poddawać okresowym oględzinom: w przypadku użytku doraźnego (np. wypompowywanie wody z zalanych piwnic) przed i po każdorazowym użyciu, w przypadku podłączenia na stałe co najmniej co 5 tygodni. Sprawdzić stan przewodu zasilającego, sprawdzić działanie włącznika pływakowego. Pompę czyścić za pomocą strumienia czystej wody, nie używać detergentów ani agresywnych środków chemicznych. Każdorazowo po oczyszczeniu wysuszyć pompę.
Kontrolować stan rozdrabniacza, upewnić się, że nie okręciły się wokół niego zanieczyszczenia uniemożliwiające swobodną pracę pompy.
Przechowywywać pompę w suchym, ciemnym miejscu niedostępnym dla dzieci, w miarę możliwośc i w oryginalnym opakowaniu. W razie zagrozenia zamarznięciem przechowywac pompę w miejscu, w którym temperatura nie spada ponizej 0˚C.

11. Części zamienne i akcesoria

W celu zakupu części zamiennych i akcesoriów należy skontaktować się z Serwisem Dedra Exim. Dane kontaktowe znajdują się na 1. stronie instrukcji.
Przy zamawianiu części zamiennych prosimy podać numer partii umieszczony na tabliczce znamionowej oraz numer części z rysunku złożeniowego.
W okresie gwarancyjnym naprawy dokonywane są na zasadach podanych w karcie gwarancyjnej. Reklamowany produkt prosimy przekazać do naprawy w miejscu zakupu (sprzedawca zobowiązany jest przyjąć reklamowany produkt), przesłać do serwisu centralnego Dedra Exim lub przesłać do serwisu najbliższego względem miejsca zamieszkania (lista serwisów na stronie www.dedra.pl). Prosimy uprzejmie dołączyć wypełnioną kartę gwarancyjną. Po okresie gwarancyjnym naprawy wykonuje serwis centralny. Uszkodzony produkt należy przesłać do serwisu (koszty wysyłki pokrywa użytkownik).

12. Samodzielne usuwanie usterek

⚠ UWAGA **Przed przystąpieniem do samodzielnego usuwania usterek odłączyć urządzenie od zasilania.**

Problem	Przyczyna	Rozwiązanie
Urządzenie nie działa	Przewód zasilający jest źle podłączony lub uszkodzony.	Wcisnąć głębiej wtyczkę do gniazdka, sprawdzić przewód zasilający. W przypadku stwierdzenia uszkodzenia przewodu zasilającego przekazać urządzenie do serwisu.
	W gniazdku nie ma napięcia.	Sprawdzić napięcie w gniazdku. Sprawdzić, czy nie zadziałał bezpiecznik.
	Uszkodzony włącznik pływakowy.	Konieczna wymiana włącznika na nowy – przekazać urządzenie do serwisu.
	Zadziałało zabezpieczenie termiczne.	Wcisnąć przycisk na skrzynce zabezpieczenia termicznego.
Pompa pracuje, ale nie tłoczy wody.	Wąż/przewód tłoczny jest zatkany lub zgięty.	Usunąć przyczynę dławienia po stronie tłocznej pompy.
	Kosz ssawny lub rozdrabniacz jest zatkany.	Odłączyć pompę od zasilania, wyjąć z wody i oczyścić.

13. Kompletacja urządzenia

1. Pompa – 1 szt, 2. Przyłącze króćca tłocznego – 1 szt.

14. Informacja dla użytkowników o pozbywaniu się urządzeń elektrycznych i elektronicznych (dotyczy gospodarstw domowych)



Przedstawiony symbol umieszczony na produktach lub dołączonej do nich dokumentacji informuje, że nieprawnych urządzeń elektrycznych lub elektronicznych nie można wyrzucać razem z odpadami bytowymi. Prawidłowe postępowanie w razie konieczności utylizacji, powtórnego użycia lub odzysku podzespołów polega na przekazaniu urządzenia do wyspecjalizowanego punktu zbiórki, gdzie będzie przyjęte bezpłatnie. Informacji o lokalizacji miejsc zbiórki zużytego sprzętu udzielają władze lokalne np. na swoich stronach internetowych.
Prawidłowa utylizacja urządzenia umożliwia zachowanie cennych zasobów i uniknięcie negatywnego wpływu na zdrowie i środowisko, wynikające z możliwości obecności w sprzęcie niebezpiecznych: substancji, mieszanin oraz części składowych.
Nieprawidłowa utylizacja odpadów zagrożona jest karami przewidzianymi w odpowiednich przepisach lokalnych.
Użytkownicy w krajach Unii Europejskiej: W razie konieczności pozbycia się urządzeń elektrycznych lub elektronicznych, prosimy skontaktować się z najbliższym punktem sprzedaży lub z dostawcą, którzy udzielą dodatkowych informacji.
Pozbywanie się odpadów w krajach poza Unią Europejską: Taki symbol dotyczy tylko krajów Unii Europejskiej. W razie potrzeby pozbycia się niniejszego produktu prosimy skontaktować się z lokalnymi władzami lub ze sprzedawcą celem uzyskania informacji o prawidłowym sposobie postępowania.

15. Wykaz części do rysunku złożeniowego

DED8861 (Rys. B)

1	Wirnik rozdrabniacza	14	Uchwyty przewodu i włącznika pływakowego
2	Osłona rozdrabniacza	15	Śruba
3	Wirnik	16	Górna pokrywa
4	Kosz ssawny	17	Kondensator
5	Przyłącze króćca tłocznego	18	Osłona łożyska
6	Zabezpiecznie zewnętrzne uszczelnienia	19	Łożysko
7	Dolna pokrywa	20	Wirnik
8	Podstawka uszczelnienia	21	Stojan
9	Uszczelniacze olejowe	22	Obudowa pompy
10	Włącznik pływakowy	23	Śruba uszczelniacza olejowego
11	Rękojeść	24	Podstawa rozdrabniacza
12	Przewód zasilający	25	Śruba
13	Górna pokrywa obudowy	26	Śruba

Karta gwarancyjna
na
Pompa do ścieków z rozdrabniaczem
Nr katalogowy: DED8861 nr partii: .....
(zwane dalej Produktem)
Data zakupu Produktu: .....

Pieczęć sprzedawcy

Data i podpis sprzedawcy: .....

Oświadczenie Użytkownika:
Potwierdzam, że zostałem poinformowany o warunkach gwarancji oraz skutkach nieprzestrzegania wytycznych zawartych w Instrukcji obsługi i karcie gwarancyjnej. Warunki niniejszej gwarancji są mi znane, co potwierdzam własnoręcznym podpisem:

....
Data i miejsce Podpis Użytkownika

I. Odpowiedzialność za Produkt

1. Gwarant – Dedra Exim Sp. z o.o. z siedzibą w Pruszkowie, adres: ul. 3 Maja 8, 05-800 Pruszków, KRS 0000062517, Sąd Rejonowy dla m.st. Warszawy w Warszawie, XIV Wydział Gospodarczy Krajowego Rejestru Sądowego, NIP 527-020-49-33, kapitał zakładowy: 100 980.00 zł.
2. Na warunkach określonych w niniejszej karcie gwarancyjnej Gwarant udziela gwarancji na Produkt, pochodzący z dystrybucji Gwaranta.
3. Odpowiedzialność z tytułu gwarancji obejmuje tylko wady powstałe z przyczyn tkwiących w Produkcie w momencie jego wydania Użytkownikowi.
4. Z tytułu gwarancji Użytkownik, uzyskuje prawo do bezpłatnej naprawy Produktu, o ile wada ujawniła się w okresie gwarancji. Sposób naprawy Produktu (metoda wykonania naprawy) zależy od decyzji Gwaranta. W przypadku stwierdzenia przez Gwaranta braku możliwości naprawy Gwarant zastrzega sobie prawo wymiany wadliwego elementu albo całego Produktu na wolny od wad, obniżenia ceny Produktu lub odstąpienia od umowy.
5. W stosunku do Użytkownika, który nie jest konsumentem w rozumieniu ustawy z dnia 23 kwietnia 1964r. Kodeks cywilny, odpowiedzialność odszkodowawcza Gwaranta za szkody wynikające z niniejszej gwarancji i/lub w związku z jej zawarciem i wykonywaniem, bez względu na tytuł prawny, jest ograniczona maksymalnie do wysokości wartości wadliwego Produktu.

II. Okres gwarancji

Elementy Produktu	Czas trwania ochrony gwarancyjnej
Pompa	24 miesiące, licząc od daty zakupu Produktu uwidocznionej w niniejszej karcie gwarancyjnej

III. Warunki skorzystania z gwarancji

1. Przedstawienie przez Użytkownika wypełnionej karty gwarancyjnej Produktu oraz uprawdopodobnienie przez Użytkownika okoliczności zakupu Produktu, np. poprzez przedstawienie paragonu, faktury, itd. W celu sprawnego przeprowadzenia reklamacji zaleca się aby Użytkownik przekazał wraz z Produktem do reklamacji wszystkie elementy określone w „Kompletacji urządzenia" zawartej w Instrukcji obsługi.
2. Stosowanie się przez Użytkownika do zaleceń zawartych w Instrukcji obsługi i karcie gwarancyjnej.
3. Gwarancja obejmuje tylko obszar Rzeczypospolitej Polskiej i UE.
4. Gwarancja nie obejmuje wad Produktu powstałych w szczególności na skutek:
a. Nieprzestrzegania przez Użytkownika warunków określonych w Instrukcji obsługi, w szczególności w zakresie prawidłowej eksploatacji, konserwacji i czyszczenia;
b. Zastosowania przez Użytkownika środków czyszczących lub konserwujących niezgodnych z Instrukcją obsługi;
c. Nieodpowiedniego przechowywania i transportu Produktu przez Użytkownika;
d. Samowolnych zmian i/lub przeróbek Produktu przez Użytkownika, które nie były uzgadniane z Gwarantem;
e. Zastosowania przez Użytkownika w Produkcie materiałów eksploatacyjnych niezgodnych z Instrukcją obsługi.
5. Użytkownik, który nie jest konsumentem w rozumieniu ustawy z dnia 23 kwietnia 1964r. Kodeks cywilny, traci gwarancję na Produkt, w którym:
- numery seryjne, oznaczenia dat i tabliczki znamionowe zostały usunięte, zmienione lub uszkodzone przez Użytkownika;
- plomby zostały uszkodzone przez Użytkownika lub noszą ślady manipulacji Użytkownika.
6. Uwaga! Czynności związane z codzienną obsługą Produktu, wynikające m.in. z Instrukcji obsługi Użytkownik wykonuje we własnym zakresie i na swój koszt.

IV. Procedura reklamacyjna

1. W przypadku stwierdzenia nieprawidłowej pracy Produktu, przed dokonaniem zgłoszenia reklamacyjnego należy upewnić się czy wszystkie czynności określone w szczególności w Instrukcji obsługi zostały wykonane w sposób prawidłowy.

2. Zgłoszenie reklamacji zaleca się dokonać niezwłocznie, najlepiej w terminie 7 dni od daty zauważenia wady Produktu. Użytkownik, który nie jest konsumentem w rozumieniu ustawy z dnia 23 kwietnia 1964r. Kodeks cywilny traci uprawnienia wynikające z niniejszej gwarancji w przypadku niezgłoszenia reklamacji w terminie 7 dni.
3. Zgłoszenie reklamacji można dokonać m.in. w punkcie zakupu Produktu, w serwisie gwarancyjnym lub pisemnie na adres: Dedra Exim Sp. z o.o., ul. 3 Maja 8, 05-800 Pruszków.
4. Użytkownik może złożyć reklamację przy wykorzystaniu formularza dostępnego na stronie internetowej www.dedra.pl. („Formularz zgłoszenia reklamacji z tytułu gwarancji").
5. Adresy serwisów gwarancyjnych dla poszczególnych krajów dostępne są na stronie www.dedra.pl. W przypadku braku serwisu gwarancyjnego dla danego kraju zgłoszenia reklamacyjne z tytułu gwarancji zaleca się kierować na adres: Dedra Exim Sp. z o.o. ul. 3 Maja 8, 05-800 Pruszków (Polska).
6. Mając na uwadze bezpieczeństwo Użytkownika zakazuje się korzystania z wadliwego Produktu.
7. Uwaga! Korzystanie z wadliwego Produktu jest niebezpieczne dla zdrowia i życia Użytkownika.
8. Wykonanie obowiązków wynikających z gwarancji nastąpi w terminie 14 dni roboczych, licząc od dnia dostarczenia reklamowanego Produktu przez Użytkownika.
9. Przed dostarczeniem wadliwego Produktu do reklamacji zaleca się jego oczyszczenie. Reklamowany Produkt zaleca się dokładnie zabezpieczyć przed uszkodzeniami w transporcie (zaleca się dostarczyć reklamowany Produkt w oryginalnym opakowaniu).
10. Okres gwarancji ulega przedłużeniu o czas, w ciągu którego wskutek wady Produktu objętego gwarancją Użytkownik nie mógł z niego korzystać.
Gwarancja nie wyłącza, nie ogranicza, ani nie zawiesza uprawnień Użytkownika wynikających z przepisów o rękojmi za wady rzeczy sprzedanej.
Zgodnie z art. 13 ust. 1 i ust. 2 rozporządzenia Parlamentu Europejskiego i Rady (UE) 2016/679 z dnia 27 kwietnia 2016 r. w sprawie ochrony osób fizycznych w związku z przetwarzaniem danych osobowych i w sprawie swobodnego przepływu takich danych oraz uchylenia dyrektywy 95/46/WE (dalej: „RODO") informujemy

1. Administratorem Twoich danych osobowych podanych w formularzu jest DEDRA-EXIM sp. z o.o. z siedzibą w Pruszkowie , ul. 3 Maja 8, 05-800 Pruszków (dalej: „Administrator").
2. Twoje dane będą przetwarzane wyłącznie w celu przeprowadzenia procedury gwarancyjnej urządzenia zgodnie art. 6 ust. 1 lit. b ogólnego rozporządzenie o ochronie danych (dalej: „RODO") Podanie danych jest dobrowolne, ale konieczne do przeprowadzenia procedury gwarancyjnej.
3. Twoje dane będą przetwarzane przez okres rozpatrywania przeprowadzenia procedury gwarancyjnej oraz w celach archiwizacyjnych w razie konieczności obrony przed ewentualnymi roszczeniami wobec Administratora nie dłużej niż do momentu ich przedawnienia.
4. Twoje dane mogą być ujawniane wyłącznie podmiotom przetwarzającym dane na rzecz administratora na podstawie pisemnej umowy powierzenia przetwarzania danych osobowych świadczącym m.in. usługi serwisu technicznego, hostingu lub obsługi strony internetowej, obsługi IT, firmie kurierskiej. Dostawcy Administratora zobowiązani są do zapewnienia zabezpieczenia danych i spełnienia wymogów obowiązującego prawa związanego z ochroną danych osobowych i nie mogą wykorzystywać powierzonych danych osobowych do innych celów niż te, które są określone w umowie z Administratorem.
5. Twoje dane nie będą przetwarzane w sposób zautomatyzowany w tym również w formie profilowania oraz nie będą przekazywane do państwa trzeciego/organizacji międzynarodowej.
6. Posiadasz prawo dostępu do treści swoich danych oraz prawo ich sprostowania, usunięcia, ograniczenia przetwarzania, prawo do przenoszenia danych, prawo wniesienia sprzeciwu, w dowolnym momencie.
7. We wszelkich sprawach związanych z przetwarzaniem Twoich danych osobowych przez Administratora możesz skontaktować się pod adresem e-mail: daneosobowe@dedra.pl;
8. Masz prawo wniesienia skargi do wniesienia skargi do organu właściwego do spraw ochrony danych osobowych;

EN Table of contents

1. Photographs and drawings
2. Description of the device
3. Purpose of the device
4. Restrictions on use
5. Technical data
6. Preparation for operation
7. Connection to the mains
8. Switching on the device
9. Using the device
10. Routine maintenance
11. Spare parts and accessories
12. Troubleshooting
13. Completing the device
14. Information for users on the disposal of electrical and electronic equipment
15. Parts list for assembly drawing
16. Warranty card

Translation of the original manual

The declaration of conformity is included with the manual as a separate document. If the declaration of conformity is missing, please contact Dedra Exim Sp. z o.o. General safety regulations are included with the manual as a separate brochure.

WARNING. Read all warnings marked with the symbol and all instructions. Failure to follow the warnings and safety instructions below may result in electric shock, fire or serious injury.

Keep all warnings and instructions for future reference.

2. Description of the device

Fig. A: 1. Handle for carrying and suspending the pump, 2. Discharge connection, 3. Float switch, 4. Suction basket, 5. Handle for adjusting the length of the float switch, 6. Thermal protection.

3. Purpose of the device

The sewage pump with a macerator is designed for pumping clean and contaminated water and sewage in domestic use.
The device may be used in renovation and construction works, repair workshops, and amateur works, provided that the conditions of use and permissible operating conditions specified in the operating instructions are observed.

4. Restrictions on use

The device may only be used in accordance with the "Permissible operating conditions" listed below.
The pump is not designed to work with media other than water. In particular, the pump must not be used to pump corrosive, flammable or explosive substances, fuels, oils, acids, alkalis, organic substances, water contaminated with the above-mentioned substances, or drinking water. Do not use for pumping media with a temperature above 45˚C.
Unauthorised changes to the mechanical and electrical design, any modifications, and maintenance activities not described in the operating instructions will be considered unlawful and will result in the immediate loss of warranty rights, and the declaration of conformity will become invalid.
Use contrary to the intended purpose or contrary to the operating instructions will result in the immediate loss of warranty rights.

Permissible operating conditions
Operating mode S1 – continuous operation.
Do not leave the device switched on unattended. Do not use the pump in tanks where people or animals are present. Do not use to pump media other than water/sewage. Maximum temperature of the pumped medium: 45˚C. Liquid temperature range 0-45˚C. Do not allow water to freeze in the system.

5. Technical data

Model	DED8861
Rated voltage [V / Hz]	230 / 50
Rated power	900
Maximum lift height [m H_2O]	14
Maximum flow rate [m^3/h]	20
Permissible immersion depth [m]	7
Protection rating	IPX8
Electrical shock protection class	I
Maximum temperature of pumped liquid [˚C]	45
Maximum grain diameter [mm]	30
Pressure connection	2
L-level [dB(A)]	<70
Lpa level [dB(A)]	<80
Measurement uncertainty k [dB(A)]	3
Vibration level [m/s2]	Nd
Uncertainty kl [m/s2]	Nd

Noise information
Noise emissions have been determined in accordance with EN 60335-2-41:2003; the values are given in the table above.

WARNING **Noise can cause hearing damage, always use hearing protection when working!**

The declared total noise value was measured in accordance with the standard test method and can be used to compare one device with another. The specified noise level can also be used for a preliminary assessment of noise exposure.
The noise level during actual use of the device may differ from the declared values, depending on how the working tools are used, in particular the type of workpiece being processed and the need to determine measures to protect the operator. In order to accurately estimate exposure under actual conditions of use, all parts of the operating cycle must be taken into account, including periods when the device is switched off or when it is switched on but not used for work.

6. Preparation for work

WARNING **All preparatory activities must be carried out with the device disconnected from the power supply.**

Before starting work, it is essential to check the condition of the power cord. If damage is found, the device must be sent for repair. Replacement may only be carried out by a qualified service technician. It is not permissible to replace the power cord yourself! The power supply must have a properly functioning protective earth connection. The device should be powered by a residual current device (RCD) with a rated leakage current not exceeding 30 mA.
The discharge connection is terminated with a 2" Rc thread (also known as BSPT) (inch pipe thread, tapered, internal). The discharge side installation must be assembled in accordance with best practice, sealed and secured. Threaded connections should be sealed with appropriate sealing materials (Teflon, oakum and paste, thread sealant). Pressure hoses and accessories are not included with the device.
If necessary, the float switch cable can be shortened by gently moving it in the holder provided for this purpose (Fig. A, item 5).
Lower the pump into the tank in which it is to operate - remember not to lower the pump by the power cord! Use the handle (Fig. A, item 1) to lower the pump, attaching an additional rope if necessary (the rope is not included in the package).
If the pump is to stand on the bottom of the tank, make sure that it stands on a level surface. The area around the suction pipe (Fig. A, item 4) should be free of debris that could clog it.

Ensure that the maximum permissible immersion depth is not exceeded. Ensure that the maximum lift height of the pump is not exceeded (note: the lift height is measured from the water level to the highest point of the discharge pipe).
Before connecting to the mains, ensure that the float switch (Fig. A, item 3) floats freely in the water. Check that the discharge pipe (if a flexible hose is used) is not bent, twisted or pressed by any object that could impede the flow of water.

7. Connection to the mains

Before connecting the device to the power supply, make sure that the supply voltage corresponds to the value indicated on the rating plate.
The power supply installation should be carried out in accordance with the basic requirements for electrical installations and meet the safety requirements for use. The parameters for the minimum cross-section of the power cable and the nominal value of the fuse, depending on the power of the device, are given in the table below:

Device power [W]	Minimum cable cross-section [mm^2]	Minimum value of type C fuse [A]
700÷1400	1	10

The installation should be carried out by a qualified electrician. When using extension cords, make sure that the cross-section of the conductor is not smaller than required (see table). Lay the electrical cable so that it is not exposed to cutting during operation. Do not use damaged extension cords. Periodically check the technical condition of the power cord. Do not pull on the power cord.

8. Switching on the device

⚠WARNING **Before starting the device, it is essential to perform the steps described in the "Preparation for operation" section.**

The pump will start automatically if it is connected to the mains and the float switch is lifted upwards by the buoyancy of the water. When the water level drops and the float switch falls, the pump will switch off automatically.
It is not permissible to fix the float switch permanently in the "on" position. The pump should be completely submerged in water during operation. Operating the pump when partially submerged or running dry may damage the motor. Damage caused by such improper use is not covered by the warranty!
If the pump does not switch on, make sure that the thermal protection (Fig. A, item 6) has not been activated. The button on the thermal switch must be pressed (position "ON").

9. Use of the device

During pump operation, do not restrict the flow from the discharge connection, check that the pump is running smoothly and is not blocked.
The pump is equipped with a shredder for disposing of contaminants that may be present in the pumped sewage, such as tissues, nappies, sanitary towels, etc. Check the condition of the shredder regularly (see section "Routine maintenance").

10. Routine maintenance

⚠WARNING **All maintenance activities should be performed with the device disconnected from the power supply.**

Inspect the pump periodically: in the case of occasional use (e.g. pumping water out of flooded basements) before and after each use, in the case of permanent connection at least every 5 weeks. Check the condition of the power cord and the operation of the float switch. Clean the pump with a stream of clean water; do not use detergents or aggressive chemicals. Dry the pump after each cleaning.
Check the condition of the shredder, make sure that no debris has wrapped around it, preventing the pump from operating freely.
Store the pump in a dry, dark place out of the reach of children, in its original packaging if possible. If there is a risk of freezing, store the pump in a place where the temperature does not fall below 0˚C.

11. Spare parts and accessories

To purchase spare parts and accessories, please contact Dedra Exim Service. Contact details can be found on page 1 of the manual.
When ordering spare parts, please provide the batch number on the nameplate and the part number from the assembly drawing.
During the warranty period, repairs are carried out in accordance with the terms and conditions specified in the warranty card. Please return the product subject to complaint for repair to the place of purchase (the seller is obliged to accept the product subject to complaint), send it to the Dedra Exim central service centre or send it to the service centre closest to your place of residence (list of service centres at www.dedra.pl). Please enclose the completed warranty card. After the warranty period, repairs are carried out by the central service centre. The damaged product should be sent to the service centre (shipping costs are covered by the user).

12. Independent troubleshooting

⚠WARNING **Before attempting to repair faults yourself, disconnect the device from the power supply.**

Problem	Cause	Solution
The device does not work	The power cord is poorly connected or damaged.	Press the plug deeper into the socket, check the power cord. If the power cord is damaged, take the device to a service centre.
	There is no voltage in the socket.	Check the voltage in the socket. Check whether the fuse has blown.
	The float switch is damaged.	The switch must be replaced with a new one – take the device to a service centre.
	The thermal protection has tripped.	Press the button on the thermal protection box.
The pump is running but not pumping water.	The discharge hose/pipe is blocked or bent.	Remove the cause of the blockage on the discharge side of the pump.
	The suction basket or shredder is clogged.	Disconnect the pump from the power supply, remove it from the water and clean it.

13. Device components

1. Pump – 1 pc, 2. Pressure connection – 1 pc.

14. Information for users about the disposal of electrical and electronic equipment (applies to households)

The symbol shown on the products or accompanying documentation informs that faulty electrical or electronic equipment must not be disposed of with household waste. The correct course of action when disposal, reuse or recovery of components is to take the device to a specialized collection point, where it will be accepted free of charge. Information on the location of collection sites for waste equipment is provided by local authorities, e.g. on their websites.
Proper disposal of the device allows you to conserve valuable resources and avoid negative health and environmental impacts resulting from the possibility of hazardous: substances, mixtures and components in the equipment.
Improper disposal of waste is subject to penalties under relevant local regulations.
Users in European Union countries: If you need to dispose of electrical or electronic equipment, please contact your nearest retailer or supplier, who will provide more information.
Disposal of waste in countries outside the European Union: This symbol applies only to countries within the European Union. If you need to dispose of this product, please contact your local authorities or your dealer for proper disposal.

Warranty card

at

Wastewater pump with shredder

Part No.: DED8861 Lot No.: .....

(hereinafter referred to as the Product)

Product Purchase Date: .....

Dealer stamp

Date and signature of vendor: .....

User Statement:

I acknowledge that I have been informed of the warranty terms and conditions and the consequences of not following the guidelines in the User's Manual and Warranty Card. The terms of this warranty are known to me, which I confirm with my signature:

....
Date and place Signature of the User

I. Product Liability:

1. Guarantor - Dedra Exim Sp. z o.o. with its registered office in Pruszkow, address: ul. 3 Maja 8, 05-800 Pruszków, KRS 0000062517, District Court for the City of Warsaw in Warsaw, XIV Economic Department of the National Court Register, NIP 527-020-49-33, share capital: PLN 100,980.00.
2. Under the terms of this warranty card, the Guarantor guarantees the Product, originating from the Guarantor's distribution.
3. Liability under the warranty shall cover only defects arising from causes inherent in the Product at the time of its release to the User.
4. By virtue of the warranty, the User, obtains the right to repair the Product free of charge, if the defect became apparent during the warranty period. The method of repairing the Product (the method of performing the repair) is at the discretion of the Guarantor. If the Guarantor finds that repair is not possible, the Guarantor reserves the right to replace the defective element or the entire Product with a defect-free one, reduce the price of the Product or withdraw from the contract.
5. In relation to the User who is not a consumer within the meaning of the Act of April 23, 1964. Civil Code, the Guarantor's liability for damages resulting from this guarantee and/or in connection with its conclusion and execution, regardless of the legal title, is limited to a maximum of the value of the defective Product.

II. Warranty Period:

Product Elements	Duration of warranty protection
Pump	24 months, starting from the date of purchase of the Product shown on this warranty card

III. Conditions for taking advantage of the warranty:

The User must present the completed warranty card for the Product and the User must substantiate the circumstances of the purchase of the Product, e.g. by presenting a receipt, invoice, etc. In order to carry out the claim efficiently, the User is advised to submit with the Product for claim all the elements specified in the "Completion of the device" included in the User's Manual.
2. compliance by the User with the recommendations contained in the User's Manual and the warranty card.
3. The warranty covers only the territory of the Republic of Poland and the EU.
4. The warranty does not cover Product defects arising in particular from:
a. Failure by the User to comply with the conditions set forth in the User's Manual, particularly with regard to proper operation, maintenance and cleaning;

b. Use of cleaning or maintenance products by the User that do not comply with the User's Manual;
c. Inadequate storage and transportation of the Product by the User;
d. Unauthorized changes and/or alterations to the Product by the User, which were not agreed upon with the Guarantor;
e. User's use of consumables in the Product that do not comply with the User's Manual.
f. A user who is not a consumer within the meaning of the Act of April 23, 1964. Civil Code, forfeits the warranty on the Product in which:
g. serial numbers, date markings and nameplates have been removed, altered or damaged by the User;
h. the seals have been damaged by the User or bear signs of tampering by the User.
5. Note: Activities related to the daily operation of the Product, resulting, among other things, from the User's Manual, shall be performed by the User on his/her own and at his/her own expense.

IV. Complaint Procedure:

1. In the event that the Product is found not to be working properly, make sure that all the operations specified in particular in the User's Manual have been performed correctly before making a claim.
2. It is recommended to make a complaint immediately, preferably within 7 days from the date of noticing a defect in the Product. The User, who is not a consumer within the meaning of the Act of April 23, 1964. Civil Code, loses his/her rights under this warranty if he/she fails to report a complaint within 7 days.
3. Claims may be filed, among others, at the point of purchase of the Product, at the warranty service or in writing to the address: Dedra Exim Sp. z o.o., ul. 3 Maja 8, 05-800 Pruszków.
4. The user may file a complaint using the form available on the website www.dedra.pl. ("Warranty Claim Form").
5. Addresses of warranty services for specific countries are available at www.dedra.pl. In the absence of a warranty service for a particular country, warranty claims are recommended to be addressed to: Dedra Exim Sp. z o.o. ul. 3 Maja 8, 05-800 Pruszków (Poland).
6. With a view to the safety of the User, it is prohibited to use a defective Product.
7. Caution: using a defective Product is dangerous to the health and life of the User.
8. The fulfillment of obligations under the warranty will be carried out within 14 working days from the date of delivery of the claimed Product by the User.
9. Before delivering the defective Product for complaint, it is recommended to clean it. The Product under complaint is recommended to be carefully protected against damage in transit (it is recommended to deliver the Product under complaint in its original packaging).
10. The warranty period shall be extended by the time during which, due to a defect in the Product covered by the warranty, the User could not use it.
The warranty does not exclude, limit or suspend the User's rights under the warranty provisions for defects of the sold thing.
Pursuant to Article 13 (1) and (2) of Regulation (EU) 2016/679 of the European Parliament and of the Council of April 27, 2016 on the protection of natural persons with regard to the processing of personal data and on the free movement of such data and repealing Directive 95/46/EC (hereinafter: "RODO"), we inform you of the following
1. The administrator of your personal data provided in the form is DEDRA-EXIM sp. z o.o. with its registered office in Pruszkow , 3 Maja Street 8, 05-800 Pruszkow (hereinafter: "Administrator").
2. Your data will be processed solely for the purpose of carrying out the warranty procedure for the device in accordance with Article 6(1)(b) of the General Data Protection Regulation (hereinafter: "GDPR") Provision of data is voluntary, but necessary to carry out the warranty procedure.
3. Your data will be processed for the period of consideration of the execution of the warranty procedure and for archiving purposes in case of the need to defend against possible claims against the Administrator no longer than until their statute of limitations.
4. Your data may be disclosed only to entities processing data on behalf of the Administrator on the basis of a written contract of entrustment of personal data processing providing, among others, technical service, hosting or website maintenance, IT support, courier company. The Administrator's suppliers are obliged to ensure data security and meet the requirements of the applicable law related to personal data protection and may not use the entrusted personal data for purposes other than those specified in the contract with the Administrator.
5. your data will not be processed by automated means including profiling and will not be transferred to a third country/international organization.
6. You have the right to access the content of your data and the right to rectify, erase, restrict processing, the right to data portability, the right to object, at any time.
7. For all matters related to the Administrator's processing of your personal data, you may contact at e-mail: daneosobowe@dedra.pl;
8. You have the right to lodge a complaint with the data protection authority;

CZ Obsah

1. Snímky a obrázky
2. Popis zařízení
3. Určení nástroje
4. Omezení použití
5. Technické údaje
6. Příprava k práci
7. Připojení k síti
8. Zapínání nástroje
9. Použití nástroje
10. Aktuální provozní práce
11. Náhradní díly a příslušenství
12. Samostatné odstranění závad
13. Výbava nástroje
14. Informace pro uživatele o zbavování se elektrických a elektronických zařízení
15. Záruční list

Překlad originálního návodu

Prohlášení o shodě bylo připojeno k návodu jako jednotlivý dokument. V případě chybějícího prohlášení o shodě kontaktujte Dedra Exim Sp. z o.o.
Všeobecné bezpečnostní podmínky byly připojeny k návodu jako jednotlivá brožura.

VAROVÁNÍ. Přečtěte si všechna upozornění označená symbolem ⚠ a všechny pokyny. Nedodržení níže uvedených upozornění a bezpečnostních pokynů může vést k úrazu elektrickým proudem, požáru nebo vážným zraněním.
Uložte všechna upozornění a pokyny pro pozdější použití.

2. Popis zařízení

Obr. A: 1. Rukojeť pro přenášení a zavěšení čerpadla, 2. Vypouštěcí tryska, 3. Plovákový spínač, 4. Sací koš, 5. Rukojeť pro nastavení délky plovákového spínače, 6. Tepelná ochrana.

3. Určení nástroje

Odpadní čerpadlo s drtičem je určeno k čerpání čisté a znečištěné vody, odpadních vod pro domácí použití.
Zařízení se může používat pro stavební a opravné práce, v opravárenských dílnách, pro hobby použití se současným dodržováním podmínek používání a přípustných pracovních podmínek , uvedených v návodu k obsluze.

4. Omezení použití

Zařízení může být používáno pouze v souladu s níže uvedenými "Přípustnými provozními podmínkami".
Čerpadlo není určeno k použití s jiným médiem než s vodou. Čerpadlo se zejména nesmí používat k čerpání korozivních, hořlavých, výbušných látek, paliv, olejů, kyselin, zásad, organických látek, vody kontaminované výše uvedenými látkami a pitné vody. Nepoužívejte k čerpání média s teplotou nad 45 ° C.
Samovolné změny v mechanické a elektrické stavbě, veškeré úpravy, obslužné činnosti nepopsané v návodu k obsluze budou vnímány jako právně neopodstatněné a způsobí okamžitou ztrátu záručních práv a prohlášení o shodě ztratí platnost. Používání, které budou v rozporu s určením nebo v rozporu s návodem k obsluze způsobí okamžitou ztrátu záručních práv.

Přípustné pracovní podmínky Provozní režim
S1 - nepřetržitý provoz.
Nenechávejte zařízení bez dozoru, když je zapnuté. Nepoužívejte čerpadlo v nádržích s lidmi nebo zvířaty. K čerpání nepoužívejte žádná jiná média než vodu / odpadní vodu. Maximální teplota přepravovaného média: 45˚C. Rozsah teploty kapaliny 0-45 ° C. Nenechte vodu v systému zmrznout.

5. Technické údaje

Modelka	**DED8861**
Jmenovité napětí [V / Hz]	230 / 50
Jmenovitý výkon	900
Maximální dopravní výška [m H2O]	14
Maximální výdaje [m3 / h]	20
Přípustná hloubka ponoru [m]	7
Úroveň zabezpečení	IPX8
Třída ochrany před úrazem elektrickým proudem	I
Maximální teplota čerpané kapaliny [˚C]	45
Maximální průměr zrna [mm]	30
Připojení portu vybití	2"
Úroveň Lew [dB (A)]	<70
Úroveň Lpa [dB (A)]	<80
Nejistota měření k [dB (A)]	3
Úroveň vibrací [m / s2]	Nd
Nejistota k [m / s2]	Nd

Informace o hluku

Hladina hluku je uvedena v souladu s EN 60335-2-41:2003, hodnoty byly uvedeny výše v tabulce.

POZOR **Hluk může způsobit poškození sluchu, při práci vždy používejte chrániče sluchu!**

Uvedená celková hodnota hluku je měřena podle standardní metody studie a může být použita k porovnání jednoho zařízení s druhým. Zadaná úroveň hluku může být použita také pro předběžné posouzení dopadu hluku.
Hladina hluku při skutečném používání přístroje se může lišit od deklarované hodnoty v závislosti na způsobu používání pracovních nástrojů, zejména na typu obráběného materiálu a je třeba k určení opatření na ochranu operátora. Přesně ohodnoťte expozici v reálných podmínkách provozu, je nutné vzít v úvahu všechny části pracovního cyklu, včetně období, když zařízení je vypnuto nebo když je zapnuté, ale není právě používáno.

6. Příprava k práci

POZOR **Všechny činnosti je nutné provádět0 při zástrčce vysunuté ze zásuvky.**

Před zahájením práce je bezpodmínečně nutné zkontrolovat stav napájecího kabelu. Pokud je poškozený, musí být zařízení opraveno. Výměnu smí provádět pouze kvalifikovaný servis. Výměna napájecího kabelu není přípustná! Napájecí síť musí mít správně fungující ochranné uzemnění. Zařízení by mělo být napájeno proudovým chráničem (RCD) se jmenovitým svodovým proudem nepřesahujícím 30 mA.
Výtlačné potrubí končí závitem Rc (jiné označení: BSPT) (palcový, kónický, vnitřní trubkový závit) o velikosti 2 “. Instalace na výtlačné straně musí být sestavena podle správné praxe, utěsněna a zajištěna. Závitová připojení by měla být utěsněna prostředky k tomu určenými (teflon, vlek a pasta, závity pro utěsnění závitů). Dodací linky a příslušenství nejsou součástí dodávky sady zařízení.
Drát plovákového spínače lze v případě potřeby zkrátit jemným zasunutím do držáku k tomu určeného (obr. A, položka 5).

Spusťte čerpadlo do nádoby, ve které má pracovat - nezapomeňte čerpadlo spouštět za napájecí kabel! Ke spuštění čerpadla použijte rukojeť (obr. A, položka 1), ke které je-li to nutné, připevněte další lano (lano není součástí sady).
Pokud má být čerpadlo umístěno na dně nádrže, ujistěte se, že stojí na vodorovném povrchu. Prostředí koše kolem sacího konektoru (obr. A, položka 4) by mělo být zbaveno nečistot, které by ho mohly ucpat.
Zajistěte, aby nebyla překročena maximální přípustná hloubka ponoru. Ujistěte se, že není překročena maximální dopravní výška čerpadla (poznámka: dopravní výška se měří od hladiny vody po nejvyšší bod výtlačného potrubí).
Před připojením k síti se ujistěte, že plovákový spínač (obr. A, položka 3) volně plave ve vodě. Zajistěte, aby výtlačné potrubí (při použití pružné hadice) nebylo ohnuté, zkroucené nebo přiskřípnuté předmětem, který by bránil průtoku čerpané vody.

7. Připojení k síti

Před připojením zařízení ke zdroji napájení je nutné se ujistit, že napětí napájení odpovídá hodnotě uvedené v údajovém štítku.
Napájecí instalace by měla být vyhotovena v souladu s přísnými požadavky týkajícími se elektrických instalací a splňovat bezpečnostní podmínky používání. Parametry minimálního průřezu napájecího kabelu a jmenovité hodnoty jističe v závislosti na výkonu zařízení byly uvedeny v níže uvedené tabulce:

Výkon přístroje [W]	Minimální průřez vodiče [mm2]	Minimální hodnota pojistky typu C [A]
700÷1400	1	10

Instalace by měla být vyhotovena oprávněným elektrikářem. V případě využívání prodlužovače věnujte pozornost tomu, aby průřez žíly nebyl nižší, než požadovaný (viz tabulka). Elektrický kabel položte tak, aby v průběhu provozu nebyl vystaven možnému přerušení. Nepoužívejte poškozené prodlužovače.
Pravidelně kontrolujte technický stav napájecího kabelu. Netahejte napájecí kabel.

8. Zapínání nástroje

⚠ POZOR **Před spuštěním zařízení proveďte kroky popsané v části "Příprava k práci".**

Čerpadlo se automaticky spustí, pokud je připojeno k síti a plovák se zvedne vztlakem vody. Když hladina vody poklesne a plovákový spínač klesne, čerpadlo se automaticky vypne.
Plovoucí spínač není dovoleno trvale fixovat v poloze „zapnuto“. Během provozu by mělo být čerpadlo zcela ponořeno do vody. Částečně ponořené nebo běžící čerpadlo může poškodit motor. Na škody způsobené nesprávným používáním se záruka nevztahuje!
Pokud se čerpadlo nezapne, zajistěte, aby tepelná ochrana (obr. A, poz. 6) nevypnula. Musí být stisknuto tlačítko na tepelném spínači (poloha "ON").

9. Použití nástroje

Během provozu čerpadla neškrťte výstup z výtlačného konektoru, zkontrolujte, zda čerpadlo pracuje rovnoměrně a zda není ucpané.
Čerpadlo je vybaveno bruskou, která neutralizuje nečistoty, které mohou být přítomny v čerpané odpadní vodě, jako jsou ubrousky, pleny, hygienické vložky atd. Stav brusky je třeba pravidelně kontrolovat (viz kapitola „Aktuální údržba“).

10. Aktuální provozní práce

⚠ POZOR **Všechny obslužené činnosti je nutné provádět při zástrčce vysunuté ze zásuvky.**

Čerpadlo by mělo být pravidelně kontrolováno: v případě příležitostného použití (např. Čerpání vody ze zaplavených sklepů) před a po každém použití, v případě trvalého připojení, nejméně každých 5 týdnů. Zkontrolujte stav napájecího kabelu, zkontrolujte funkci plovákového spínače. Vyčistěte čerpadlo proudem čisté vody, nepoužívejte čisticí prostředky ani agresivní chemikálie. Po čištění čerpadlo vždy osušte.
Zkontrolujte stav brusky a ujistěte se, že kolem ní nejsou zamotané žádné nečistoty, což znemožňuje volný provoz čerpadla.
Skladujte čerpadlo na suchém a tmavém místě nepřístupném dětem, pokud možno v originálním obalu. Pokud existuje riziko zamrznutí, uložte čerpadlo na místo, kde teplota neklesne pod 0 ° C.

11. Náhradní díly a příslušenství

Pro nákup náhradních dílů a příslušenství kontaktujte servis Dedra Exim. Kontaktní údaje jsou uvedeny na 1. straně návodu. Při objednávání náhradních dílů uveďte číslo šarže na typovém štítku, stejně jako popište poškozenou část a dále uveďte odhadovanou dobu nákupu zařízení.
Během záruční doby se opravy provádějí za podmínek uvedených v záruční listině. Reklamovaný produkt, prosím, předejte k opravě na místě pořízení (prodávající povinen přijmout reklamované zboží), pošlete na servisní středisko nejblíže k místu bydliště (seznam služeb na internetových stránkách www.dedra.pl), nebo zašlete do centrálního servisu Dedra Exim. Přiložte prosím vyplněnou záruční listinu. Po záruční době opravy provádí centrální servis. Poškozené zboží musí být odesláno do servisního střediska (náklady na dopravu platí uživatel).

12. Samostatné odstranění závad

⚠ POZOR **Před zahájením odstraňování závad odpojte nástroj od napájení.**

Problém	Způsobit	Řešení
Zařízení nefunguje	Napájecí kabel je nesprávně připojen nebo je poškozen.	Zasuňte zástrčku dále do zásuvky, zkontrolujte napájecí kabel. V případě poškození napájecího kabelu odešlete zařízení do servisu.
	Na zásuvce není napětí.	Zkontrolujte napětí v zásuvce. Zkontrolujte, zda není spálená pojistka.
	Vadný plovákový spínač.	Je nutné vyměnit přepínač za nový - odešlete zařízení do služby.
	Aktivovala se tepelná ochrana.	Stiskněte tlačítko na krabici tepelné ochrany.
Čerpadlo běží, ale nedodává vodu.	Vypouštěcí hadice / potrubí je ucpané nebo zauzlené.	Odstraňte příčinu škrcení na výtlačné straně čerpadla.
	Sací koš nebo bruska jsou ucpané.	Odpojte čerpadlo od napájení, odpojte jej od vody a vyčistěte ho.

13. Výbava nástroje

1. Čerpadlo - 1 ks, 2. Připojení výtlačného portu - 1 ks.

14. Informace pro uživatele o likvidaci elektrických a elektronických zařízení (týká se domácností)



Symbol uvedený na výrobcích nebo v průvodní dokumentaci označuje, že vadné elektrické nebo elektronické zařízení nesmí být likvidováno společně s domovním odpadem. Pokud potřebujete zlikvidovat, znovu použít nebo využít součástky, je správné je odnést na specializované sběrné místo, kde je přijmou zdarma. Informace o umístění sběrných míst pro použitá zařízení poskytují místní orgány, např. na svých internetových stránkách.
Správnou likvidáciou zariadenia je možné šetriť cenné zdroje a zabrániť negatívnym vplyvom na zdravie a životné prostredie v dôsledku možnej prítomnosti nebezpečných látok, zmesí a komponentov v zariadení
Za nesprávnou likvidaci odpadu hrozí sankce podle příslušných místních předpisů.
Uživatelé v zemích EU: Pokud potřebujete zlikvidovat elektrické nebo elektronické zařízení, obraťte se na nejbližší prodejní místo nebo na svého dodavatele, který vám poskytne další informace.
Likvidace v zemích mimo Evropskou unii: Tento symbol se vztahuje pouze na země Evropské unie. Pokud si přejete tento výrobek zlikvidovat, obraťte se na místní úřady nebo prodejce, aby vám sdělil správný způsob likvidace.

Záruční list

pro

Kalové čerpadlo

Katalogové číslo: DED8861 Sériové číslo:.....

(dále jen v**ýrobek**)

Datum zakoupení výrobku: .....

Razítko prodávajícího……

Datum a podpis prodávajícího: .....

Prohlášení uživatele:

PotwiPotvrzuji, že jsem byl seznámen se záručními podmínkami a důsledky nedodržování pokynů uvedených v návodu k obsluze a záručním listu. Se záručními podmínkami souhlasím, což potvrzuji vlastnoručním podpisem:

....

datum a místo podpis uživatele

I. Odpovědnost za výrobek

1. Ručitel – DEDRA EXIM Sp. z o.o. se sídlem v Pruszkowie, adresa: ul. 3 Maja 8, 05-800 Pruszków, KRS 0000062517, Obvodní soud pro hl. město Varšavu ve Varšavě, XIV. Hospodářský odbor Celostátního soudního rejstříku, DIČ 527-020-49-33, Základní kapitál: 100 980.00 zl.
2. Podle podmínek stanovených v tomto záručním listu ručitel poskytuje záruku na výrobek, pocházející z distribuce ručitele.
3. Záruční odpovědnost za vady se týká pouze vad vzniklých z příčin tkvících ve výrobku v okamžiku jeho vydání uživateli.
4. Uživatel má nárok na bezplatnou záruční opravu výrobku, pokud vada byla zjištěná v záruční době. Provedení opravy výrobku (způsob opravy) závisí na rozhodnutí ručitele. Pokud ručitel nemůže provést opravu, vyhrazuje si právo na výměnu vadné součásti nebo celého výrobku za bezvadný, snížení ceny výrobku nebo odstoupení od smlouvy.
5. Vůči uživateli, který není spotřebitelem ve smyslu zákona ze dne 23. dubna 1964 občanský zákoník, je odpovědnost Ručitele za škody vyplývající z této záruky a/nebo v souvislosti s jejím uzavřením a plněním, bez ohledu na právní titul, omezena maximálně do výše hodnoty vadného výrobku.

II. Záruční doba

Součásti výrobku, na které se vztahuje záruka	Doba trvání záruční ochrany
Kalové čerpadlo	24 měsíců, počítáno od data nákupu výrobku uvedeného v tomto záručním listu

III. Podmínky uplatňování záruky

1. Przedstawienie przez Użytkownika wypełnionej karty gwarancyjnej Produktu 1. Předložení vyplněného záručního listu pro výrobek a doložení okolností nákupu výrobku, např. předložením paragonu, faktury atd. Pro správné vyřízení reklamace se doporučuje, abyste společně s výrobkem předali všechny součásti stanovené v kapitole „Kompletace“ výrobku uvedené v návodu k obsluze.
2. Dodržování pokynů uvedených v návodu k obsluze a záručním listu.
3. Záruka platí pouze na území Polska a EU.
4. Záruka se nevztahuje na vady výrobku vzniklé zejména v následku:

a. Nedodržování podmínek stanovených v návodu k obsluze, zejména v rozsahu správného provozování, údržby a čištění;
b. Používání čisticích nebo ošetřovacích prostředků v rozporu s návodem k obsluze;
c. Nevhodného skladování a přepravování výrobku;
d. Svépomocných změn a/nebo úpravy výrobku, které nebyly dohodnuty s ručitelem;
e. Používání ve výrobku provozních materiálů v rozporu s návodem k obsluze.
5. Uživatel, který není spotřebitelem ve smyslu zákona ze dne 23. dubna 1964 občanský zákoník, ztratí záruku na výrobek, na kterém:
- odstranil, změnil nebo poškodil sériová čísla, označení údajů a výkonové štítky;
- ucpávky byly poškozeny uživatelem nebo nesly stopy manipulace uživatele.
6. Upozornění! Činnosti spojené s každodenní obsluhou výrobku, vyplývající mj. z návodu k obsluze, provádí uživatel ve vlastní režii a na své náklady.

IV. Postup při reklamaci

1. V případě zjištění nesprávného provozu výrobku se před nahlášením reklamace ujistěte, že jste provedli správně všechny činnosti podrobně popsané v návodu k obsluze.
2. Reklamaci nahlaste ihned, nejlépe do 7 dnů od data zjištění vady výrobku. Uživatel, který není spotřebitelem ve smyslu zákona ze dne 23. dubna 1964 občanský zákoník, ztratí nárok na uplatnění záruky v případě nenahlášení reklamace do 7 dnů.
3. Reklamaci můžete nahlásit mj. v místě zakoupení výrobku, v záručním servisu nebo písemně na adresu: DEDRA EXIM Sp. z o.o., ul. 3 Maja 8, 05-800 Pruszków.
4. Reklamaci můžete nahlásit prostřednictvím formuláře dostupného na stránkách www.dedra.pl. („Formulář pro nahlášení reklamace“).
5. Adresy záručních servisů v jednotlivých státech jsou dostupné na stránkách www.dedra.pl. Pokud v daném státě není uveden servis, reklamační formulář zašlete na adresu: DEDRA EXIM Sp. z o.o., ul. 3 Maja 8, 05-800 Pruszków (Polska).
6. Z bezpečnostních důvodů je zakázáno používat vadný výrobek.
7. Upozornění!!! Používání vadného výrobku ohrožuje zdraví a život uživatele.
8. Povinnosti vyplývající ze záruky budou splněny do 14 pracovních dnů, počítáno ode dne doručení reklamovaného výrobku.
9. Vadný výrobek před odevzdáním do servisu vyčistěte. Reklamovaný výrobek důkladně zabezpečte proti poškození při přepravě (doporučuje se předat reklamovaný výrobek v originálním obalu).
10. Záruční doba se prodlužuje o dobu, během níž uživatel z důvodu vady výrobku, na kterou se vztahuje záruka, nemohl výrobek používat.
Záruka nevylučuje, neomezuje ani nepozastavuje nároky uživatele vyplývající z ručení za vady prodané věci.
V souladu s čl. 13 odst. 1 a 2 nařízení Evropského parlamentu a Rady (EU) 2016/679 ze dne 27. dubna 2016 o ochraně fyzických osob v souvislosti se zpracováním osobních údajů a o volném pohybu těchto údajů a o zrušení směrnice 95/46/ES Vás informujeme, že:

1. Správcem vašich osobních údajů uvedených ve formuláři je DEDRA-EXIM sp. z o.o. se sídlem v Pruszkowie, ul. 3 Maja 8, 05-800 Pruszków (dále jen: „Správce“).
2. Vaše údaje budou zpracovávány pouze pro účely provedení reklamačního řízení zařízení podle čl. 6 odst. 1 písm. b) obecného nařízení o ochraně osobních údajů (dále jen: „GDPR“) Poskytnutí údajů je dobrovolné, ale nezbytné k provedení reklamačního řízení.
3. Vaše údaje budou zpracovávány po dobu posouzení provedení reklamačního řízení a pro účely archivace v případě potřeby obrany proti eventuálním nárokům vůči Správci, nejdéle však do okamžiku jejich promlčení.
4. Vaše údaje mohou být zpřístupněny pouze subjektům, které zpracovávají údaje pro Správce na základě písemné smlouvy o pověření zpracováním osobních údajů, poskytujícím mj. technický servis, hosting nebo údržbu webových stránek, IT servis, kurýrní služby. Dodavatelé Správce jsou povinni zajistit ochranu údajů a splnit požadavky platného zákona souvisejícího s ochranou osobních údajů a nesmí využívat svěřené osobní údaje pro jiné účely než ty, které jsou uvedeny ve smlouvě se Správcem.
5. Vaše údaje nebudou zpracovávány automatizovaným způsobem, včetně profilování, a nebudou předávány do třetí země / mezinárodní organizaci.
6. Máte právo na přístup ke svým údajům a právo na jejich opravu, výmaz, omezení zpracování, právo na přenositelnost údajů, právo kdykoli vznést námitku.
7. Ve všech záležitostech souvisejících se zpracováním vašich osobních údajů Správcem nás můžete kontaktovat na e-mailové adrese: daneosobowe@dedra.pl.
8. Máte právo podat stížnost u úřadu příslušného pro ochranu osobních údajů.

SK Obsah

1. Fotografie a obrázky
2. Popis zariadenia
3. Určenie zariadenia
4. Obmedzenia používania
5. Technické údaje
6. Príprava na prácu
7. Pripojenie k sieti
8. Zapnutie zariadenia
9. Používanie zariadenia
10. Priebežná údržba
11. Náhradné diely a príslušenstvo
12. Samostatné odstraňovanie porúch
13. Kompletizácia zariadenia
14. Informácie pre užívateľov týkajúca sa likvidácii elektrických a elektronických zariadení
15. Záručný list

Preklad originálneho návodu

Vyhlásenie o zhode bolo pripojené k návodu ako samostatný dokument. Ak dané vyhlásenie o zhode chýba, je potrebné kontaktovať spoločnosť Dedra Exim Sp. z o.o.

Všeobecné pokyny pre bezpečnosť boli pripojené k návodu ako samostatná brožúra.

UPOZORNENIE. Prečítajte si všetky upozornenia označené symbolom a všetky pokyny.
Nedodržanie nasledujúcich bezpečnostných upozornení a bezpečnostných pokynov môže spôsobiť zásah elektrickým prúdom, požiar, alebo vážne poranenie.
Zachovajte všetky upozornenia a návod pre budúce použitie.

2. Popis zariadenia

Obrázok A: 1. Rukoväť na prenášanie a zavesenie čerpadla, 2. Výtlačná dýza, 3. Plavák, 4. Sacie sitko, 5. Rukoväť na nastavenie dĺžky plaváka, 6. Tepelná ochrana.

3. Určenie zariadenia

Kanalizačné čerpadlo s mlynčekom je určené na čerpanie čistej a znečistenej vody, splaškov v domácnosti.
Zariadenie je určené na používanie pri rekonštrukčno-stavebných prácach, v dielňach a v servisoch, pri amatérskych prácach, pričom musia byť dodržiavané podmienky používania a prípustné prevádzkové podmienky, ktoré sú uvedené v užívateľskej príručke.

4. Obmedzenia používania

Zariadenie sa môže používať iba v súlade s nižšie umiestnenými „Prípustnými pracovnými podmienkami" uvedenými nižšie”.
Čerpadlo nie je určené na použitie s iným médiom ako s vodou. Čerpadlo sa nesmie používať najmä na čerpanie korozívnych, horľavých, výbušných látok, palív, olejov, kyselín, zásad, organických látok, vody kontaminovanej vyššie uvedenými látkami a pitnej vody. Nepoužívajte na čerpanie média s teplotou nad 45 ° C.
Neoprávnené a samostatné zmeny v mechanickej a elektrickej konštrukcii, všetky úpravy, činnosti údržby, ktoré nie sú opísané v návode na obsluhu, budú považované za nezákonné a spôsobia okamžitú stratu záručných práv a vyhlásenie o zhode už nebude platné.
Použitie v rozpore s účelom, alebo v nezhodne s návodom na použitie, bude mať za následok okamžitú stratu záručných práv.

Prípustné pracovné podmienky Prevádzkový režim
S1 - nepretržitá prevádzka.
Nenechávajte prístroj bez dozoru, keď je zapnutý. Nepoužívajte čerpadlo v nádržiach s ľuďmi alebo zvieratami. Na čerpanie nepoužívajte žiadne iné médiá ako vodu / splašky. Maximálna teplota prepravovaného média: 45 ° C. Rozsah teplôt kvapaliny 0-45 ° C. Nenechajte vodu v systéme zamrznúť.

5. Technické údaje

Model	**DED8861**
Menovité napätie [V / Hz]	230 / 50
Menovitý výkon	900
Maximálna výška [m H2O]	14
Maximálny výdaj [m3 / h]	20
Prípustná hĺbka ponorenia [m]	7
Úroveň bezpečnosti	IPX8
Trieda ochrany pred úrazom elektrickým prúdom	I
Maximálna teplota čerpanej kvapaliny [˚C]	45
Maximálny priemer zrna [mm]	30
Pripojenie vybíjacieho portu	2″
Úroveň Lew [dB (A)]	<70
Úroveň Lpa [dB (A)]	<80
Neistota merania k [dB (A)]	3
Úroveň vibrácií [m / s2]	Nd
Neistota kl [m / s2]	Nd

Informácie o hlučnosti

Emisia hluku bola stanovená v súlade s EN 60335-2-41:2003 hodnoty sú uvedené v tabuľke vyššie.

POZOR **Hluk môže spôsobiť poškodenie sluchu, a preto počas práce vždy používajte ochranné prostriedky na uši!**

Deklarovaná celková hodnota hluku bola meraná v súlade so štandardnou skúšobnou metódou a môže byť použitá na porovnanie jedného zariadenia z druhým. Uvedená úroveň hluku môže byť tiež použitá na predbežné posúdenie vystavenia na hluk.
Úroveň hluku sa počas skutočného používania zariadenia môže líšiť od deklarovaných hodnôt, v závislosti na spôsobe používania pracovných nástrojov, najmä od typu spracovaného výrobku a od potreby určenia opatrení zameraných na ochranu operátora. Pre presné posúdenie vystavenia v reálnych podmienkach používania, je potrebné pamätať o všetkých častiach prevádzkového cyklu, vrátane času, keď je zariadenie celkom vypnutý, alebo ak je zapnuté, ale nie je používané.

6. Príprava na prácu

POZOR **Všetky činnosti musia byť vykonávané len vtedy, keď je zástrčka vytiahnutá zo zásuvky.**

Pred začatím práce je nevyhnutné skontrolovať stav napájacieho kábla. Ak je poškodený, musí byť prístroj opravený. Výmenu smie vykonať iba kvalifikovaný servis. Výmenu napájacieho kábla je neprípustné! Napájacia sieť musí mať správne fungujúce ochranné uzemnenie. Zariadenie by malo byť napájané prúdovým chráničom (RCD) s menovitým únikovým prúdom nepresahujúcim 30 mA.
Výtlačné potrubie končí Rc závitom (iné označenie: BSPT) (palcový, kónický, vnútorný rúrkový závit) s veľkosťou 2 ″. Inštalácia na výtlačnej strane musí byť zostavená podľa osvedčených postupov, zapečatená a zaistená. Závitové spoje by mali byť utesnené prostriedkami na to určenými (teflón, kúdeľ a pasta, tesniace závity). Dodacie linky a príslušenstvo nie sú súčasťou dodávky sady prístroja.

V prípade potreby je možné vodič plavákového spínača skrátiť jemným zasunutím do držiaka na to určeného (obr. A, položka 5).
Spustite čerpadlo do nádoby, v ktorej má pracovať - nezabudnite, aby ste nespúšťali čerpadlo za napájací kábel! Na spustenie čerpadla použite rukoväť (obr. A, položka 1), ku ktorej v prípade potreby pripevnite ďalšie lano (lano nie je súčasťou súpravy). Ak má byť čerpadlo umiestnené na spodnej časti nádrže, musí sa uistiť, že stojí na rovnom povrchu. Okolie koša okolo sacej prípojky (obr. A, položka 4) by malo byť zbavené nečistôt, ktoré by ho mohli upchať.
Dbajte na to, aby nebola prekročená maximálna prípustná hĺbka ponorenia. Uistite sa, že nie je prekročená maximálna výška čerpadla (poznámka: hlava sa meria od hladiny vody po najvyšší bod výtlačného potrubia).
Pred pripojením k elektrickej sieti sa uistite, či plavákový spínač (obr. A, položka 3) voľne pláva vo vode. Uistite sa, že výtlačné potrubie (pri použití pružnej hadice) nie je ohnuté, skrútené alebo stlačené kdekoľvek, čo by mohlo brániť prietoku čerpanej vody.

7. Pripojenie k sieti

Pred pripojením zariadenia k zdroju napájania sa uistite, že napájacie napätie zodpovedá hodnote uvedenej na typovom štítku.
Inštalácia elektrického napájania by mala byť vykonaná v súlade so základnými požiadavkami na elektrické inštalácie a mala by spĺňať požiadavky bezpečného používania. Parametre minimálneho prierezu napájacieho kábla a menovitej hodnoty poistky v závislosti od výkonu zariadenia sú uvedené v nasledujúcej tabuľke:

Výkon zariadenia [W]	Minimálny prierez vodiča [mm2]	Minimálna hodnota ističa typu C [A]
700÷1400	1	10

Inštaláciu by mal vykonať kvalifikovaný elektrikár. Pri použití predlžovacích káblov skontrolujte, či nie je prierez vodiča menší ako je požadované (pozri tabuľku). Elektrický kábel umiestnite tak, aby počas prevádzky nebol vystavený prípadnému poškodeniu. Nepoužívajte poškodené predlžovacie káble. Pravidelne kontrolujte technický stav napájacieho kábla. Neťahajte za sieťový kábel.

8. Zapnutie zariadenia

⚠ POZOR **Skôr, než zapnete zariadenie, tak určite musíte vykonať činnosti popísané v kapitole „Príprava na prácu".**

Čerpadlo sa automaticky spustí, ak je pripojené k elektrickej sieti a plavákový spínač sa zdvihne nad hladinu vody. Keď hladina klesne a plavákový spínač klesne, čerpadlo sa automaticky vypne.
Nie je dovolené natrvalo fixovať plavákový spínač v polohe „zapnuté". Počas prevádzky by malo byť čerpadlo úplne ponorené do vody. Čiastočne ponorené čerpadlo alebo prevádzka na sucho môže poškodiť motor. Na škody spôsobené nesprávnym používaním sa záruka nevzťahuje!
Ak sa čerpadlo nezapne, uistite sa, že tepelná ochrana (obr. A, poz. 6) nezasiahla. Musí byť stlačené tlačidlo na tepelnom spínači (poloha „ON").

9. Používanie zariadenia

Počas prevádzky čerpadla neškrťte výstup z výtlačného konektora, skontrolujte, či čerpadlo pracuje rovnomerne a či nie je zablokované.
Čerpadlo je vybavené brúskou na neutralizáciu nečistôt, ktoré sa môžu nachádzať v čerpanej odpadovej vode, ako sú utierky, plienky, hygienické vložky atď. Stav brúsky je potrebné pravidelne kontrolovať (pozri kapitolu „Aktuálna údržba").

10. Priebežná údržba

⚠ POZOR **Všetky údržbové činnosti musia byť vykonávané len vtedy, keď je zástrčka vytiahnutá zo zásuvky.**

Čerpadlo by sa malo pravidelne kontrolovať: v prípade občasného použitia (napr. Odčerpanie vody zo zatopených pivníc) pred a po každom použití, v prípade trvalého pripojenia, najmenej každých 5 týždňov. Skontrolujte stav napájacieho kábla, skontrolujte činnosť plavákového spínača. Vyčistite čerpadlo prúdom čistej vody, nepoužívajte čistiace prostriedky ani agresívne chemikálie. Po vyčistení vždy čerpadlo osušte.
Skontrolujte stav brúsky a uistite sa, že okolo nej nie sú nečistoty, ktoré bránia voľnému chodu čerpadla.
Čerpadlo skladujte na suchom a tmavom mieste neprístupnom deťom, pokiaľ možno v originálnom balení. Ak existuje riziko zamrznutia, čerpadlo uskladnite na mieste, kde teplota neklesne pod 0 ° C.

11. Náhradné diely a príslušenstvo

Ak si chcete kúpiť náhradné diely a príslušenstvo, tak sa prosím obráťte na servis Dedra Exim. Kontaktné údaje nájdete na 1. strane tohto návodu.
Pri objednávaní náhradných dielov uveďte prosím sériové číslo nachádzajúce sa na typovom štítku spolu opíšte poškodenú časť, okrem toho uveďte približný termín kúpy zariadenia.
Počas trvania záruky sa oprava vykonáva na základe podmienok uvedených v záručnom liste. Reklamovaný produkt odovzdajte na opravu v mieste nákupu (predávajúci je povinný prijať reklamovaný produkt), odošlite do najbližšieho servisného strediska k miestu bydliska (zoznam servisov nájdete na stránkach www.dedra.pl), alebo odošlite do centrálneho servisu Dedra Exim. Prosím, aby ste priložili vyplnený záručný list. Po skončení záručnej doby opravy vykonáva centrálny servis. Poškodený produkt musí byť odoslaný do servisu (náklady na dodanie hradí používateľ).

12. Samostatné odstraňovanie porúch

⚠ POZOR **Pred začatím samostatného odstránenia porúch, odpojte zariadenie od zdroja napájania.**

Problém	Príčina	Riešenie
Zariadenie nefunguje	Napájací kábel je nesprávne pripojený alebo poškodený.	Zasuňte zástrčku ďalej do zásuvky, skontrolujte napájací kábel. V prípade poškodenia napájacieho kábla odošlite zariadenie do servisu.
	V zásuvke nie je napätie.	Skontrolujte napätie v zásuvke. Skontrolujte, či nie je prepálená poistka.
	Poškodený plavákový spínač.	Je potrebné vymeniť prepínač za nový - odošlite zariadenie do služby.
	Aktivovala sa tepelná ochrana.	Stlačte tlačidlo na skrinke tepelnej ochrany.
Čerpadlo beží, ale nedodáva vodu.	Výtlačná hadica / vedenie je upchaté alebo zalomené.	Odstráňte príčinu škrtenia na výtlačnej strane čerpadla.
	Sací kôš alebo brúska sú upchaté.	Odpojte čerpadlo od napájacieho zdroja, vyberte ho z vody a vyčistite ho.

13. Kompletizácia zariadenia

1. Čerpadlo - 1 ks, 2. Pripojenie výtlačného portu - 1 ks.

14. Informácie pre užívateľov k likvidácii elektrických alebo elektronických zariadení (tykajúce są domácností)



Symbol uvedený na výrobkoch alebo v sprievodnej dokumentácii označuje, že chybné elektrické alebo elektronické zariadenia sa nesmú likvidovať spolu s domovým odpadom. Ak potrebujete zlikvidovať, opätovne použiť alebo zhodnotiť komponenty, správne je odovzdať ich na špecializovanom zbernom mieste, kde ich prijmú bezplatne. Informácie o umiestnení zberných miest pre použité zariadenia poskytujú miestne orgány, napr. na svojich webových stránkach.
Správnou likvidáciou zariadenia je možné šetriť cenné zdroje a zabrániť negatívnym vplyvom na zdravie a životné prostredie v dôsledku možnej prítomnosti nebezpečných látok, zmesí a komponentov v zariadení.
Za nesprávnu likvidáciu odpadu hrozia sankcie podľa príslušných miestnych predpisov.
Používatelia v krajinách EÚ: Ak potrebujete zlikvidovať elektrické alebo elektronické zariadenie, obráťte sa na najbližšie predajné miesto alebo na svojho dodávateľa, ktorý vám poskytne ďalšie informácie.
Likvidácia v krajinách mimo Európskej únie: Tento symbol sa vzťahuje len na krajiny Európskej únie. Ak chcete tento výrobok zlikvidovať, obráťte sa na miestne úrady alebo predajcu, ktorý vám poskytne informácie o správnom spôsobe likvidácie.

Záručný list

na

Kalové čerpadlo

Katalógové č :DED8861 Číslo šarže: .....

(ďalej len Výrobok)

Dátum nákupu výrobku: .....

Pečiatka predajcu

Dátum a podpis predajcu: .....

Vyhlásenie Užívateľa:

Potvrdzujem, že som bol oboznámený so záručnými podmienkami, ako aj s následkami nedodržiavania pokynov a odporúčaní, ktoré sú uvedené v užívateľskej príručke a v záručnom liste. Záručné podmienky sú mi známe, čo potvrdzujem vlastnoručným podpisom:

....
dátum a miesto podpis Užívateľa

I. Zodpovednosť za Výrobok

1. Ručiteľ - spoločnosť „DEDRA EXIM sp. z o.o." sídliaca v meste: Pruszków, na adrese: ul. 3 Maja 8, 05-800 Pruszków, Poľsko, zapísaná do obchodného registra pod číslom KRS 0000062517 vedenom oblastným súdom pre hlavné mesto Varšava vo Varšave, 14. ekonomické oddelenie Štátneho súdneho registra, IČ DPH: PL 5270204933, základné imanie: 100 980,00 PLN.
2. Podľa podmienok stanovených týmto záručným listom Ručiteľ udeľuje záruku na Výrobok, pochádzajúci z distribúcie Ručiteľa.
3. Zodpovednosť na základe záruky sa vzťahuje iba na chyby, ktoré vznikli následkom príčin nachádzajúcich sa vo Výrobku v momente jeho vydania Užívateľovi.
4. Na základe záruky Užívateľ získava právo na bezplatnú opravu výrobku, ak sa chyba objaví počas trvania záručnej lehoty. Spôsob opravy Výrobku (metóda vykonania opravy) závisí od rozhodnutia Ručiteľa. V prípade, ak Ručiteľ uzná, že Výrobok sa nedá opraviť, Ručiteľ si vyhradzuje právo vymeniť chybný prvok alebo celý Výrobok na výrobok bez chýb, právo na zníženie ceny Výrobku alebo právo na odstúpenie od dohody.
5. Voči Užívateľovi, ktorý nie je konzumentom v zmysle zákona z 23. apríla 1964 Občiansky zákonník, zodpovednosť Ručiteľa za škody vyplývajúce z tejto záruky a/alebo ktoré súvisia s jej uzatvorením a realizáciou, bez ohľadu na právny základ, je obmedzená maximálne do výšky hodnoty chybného Výrobku.

II. Záručná lehota

Prvky Výrobku na ktoré sa vzťahuje záruka	Trvanie záručnej ochrany
Kalové čerpadlo	24 mesiacov od dňa nákupu Výrobku, ktorý je uvedený v tomto záručnom liste

III. Podmienky využitia záruky

1. Užívateľ je povinný predstaviť vyplnený Záručný list výrobku, ako aj náležitý doklad o nákupe Výrobku, napr. predstavením pokladničného bloku, faktúry ap. Aby reklamačný proces prebiehal efektívne odporúčame, aby Užívateľ spolu s reklamovaným výrobkom doručil všetky prvky vymenované v kapitole užívateľskej príručky výrobku „Diely a časti".
2. Užívateľ je povinný dodržiavať pokyny a odporúčania uvedené v užívateľskej príručke a v záručnom liste.
3.Záruka platí iba na území Poľskej republiky a členských štátov EÚ.
4. Záruka sa nevzťahuje na chyby, ktoré vznikli (predovšetkým) následkom:
a. Nedodržania podmienok určených v užívateľskej príručke, predovšetkým podmienok správneho používania, prevádzky, údržby a čistenia
b. Použitia na čistenie alebo na údržbu nevhodných prípravkov, nezhodne s užívateľskou príručkou;
c. Nevhodného uchovávania a prepravy výrobku;
d. Vykonania neautorizovaných zmien a/alebo iných zásahov do výrobku, na ktoré výrobca nevyjadril súhlas;
e. Použitím vo výrobku/s výrobkom nevhodných prevádzkových materiálov, nezhodne s užívateľskou príručkou.
5. Užívateľ, ktorý nie je konzumentom v zmysle zákona z 23. apríla 1964 Občiansky zákonník, stráca záručné práva na výrobok, v ktorom:
- sériové čísla, označenia dátumov a výrobné štítky boli odstránené, zmenené alebo poškodené;
- boli poškodené plomby alebo sú na nich viditeľné stopy manipulácie.
6. Pozor! Činnosti súvisiace s každodennou obsluhou výrobku, vyplývajúce medzi iným z užívateľskej príručky, Užívateľ vykonáva vlastnými silami a na vlastné náklady.

IV. Reklamačná procedúra

1. V prípade, ak Užívateľ objaví, že Výrobok nefunguje správne, ešte pred zložením reklamácie je povinný uistiť sa, či boli náležite vykonané všetky stanovené činnosti, predovšetkým tie uvedené v užívateľskej príručke.
2. Reklamácia musí byť podaná bezodkladne, najlepšie v priebehu 7 dní od dňa, v ktorom sa prejavila (objavila) chyba Výrobku. Užívateľ, ktorý nie je konzumentom v zmysle zákona z 23. apríla 1964 Občiansky zákonník, stráca práva vyplývajúce z tejto záruky v prípade, ak reklamáciu nepodá v priebehu 7 dní od dňa, v ktorom sa prejavila (objavila) chyba Výrobku.
3. Reklamáciu môžete podať medzi inými na mieste, v ktorom ste výrobok kúpili, v záručnom servise alebo poštou na adresu: DEDRA EXIM sp. z o.o., ul. 3 Maja 8, 05-800 Pruszków, Poľsko.
4. Užívateľ môže podať reklamáciu prostredníctvom formulára, ktorý je dostupný na webovej stránke www.dedra.pl. („Formulár podania reklamácie na základe udelenej záruky").
5. Adresy záručných servisov v jednotlivých štátoch sú zverejnené na webovej stránke www.dedra.pl. V prípade, ak v danom štáte sa nenachádza záručný servis, odporúčame reklamovaný výrobok doručiť na adresu: DEDRA EXIM sp. z o.o. ul. 3 Maja 8, 05-800 Pruszków, Poľsko.
6. Vzhľadom na bezpečnosť Užívateľa, nefunkčný (chybný) výrobok sa v žiadnom prípade nesmie používať.
7. Pozor!!! Používanie nefunkčného (chybného) výrobku je nebezpečné pre zdravie a život Užívateľov.
8. Povinnosti vyplývajúce z udelenej záruke budú vyplnené v lehote 14 pracovných dní počítajúc od dňa doručenia reklamovaného Výrobku Užívateľom.
9. Pred zaslaním reklamácie odporúčame reklamovaný Výrobok náležite očistiť. Odporúčame reklamovaný Výrobok dôkladne zabezpečiť pre prípadným poškodeniami počas prepravy (reklamovaný Výrobok odporúčame doručiť v originálnom obale).
10. Záručná lehota sa predlžuje o čas, počas ktorého Užívateľ následkom chyby (nefunkčnosti) výrobku, na ktorú sa vzťahovala záruka, nemohol Výrobok používať. Záruka nevylučuje, neobmedzuje a ani nepozastavuje právo Užívateľa (kupujúceho) na základe príslušných predpisov o ručení za chyby predanej veci.

V súlade s článkom 13 ods. 1 a 2 nariadenia Európskeho parlamentu a Rady (EÚ) 2016/679 z 27. apríla 2016 o ochrane fyzických osôb pri spracúvaní osobných údajov a o voľnom pohybe takýchto údajov, ktorým sa zrušuje smernica 95/46/ES, vás informujeme

1. Správcom vašich osobných údajov, ktoré ste uviedli vo formulári, je spoločnosť „DEDRA-EXIM Sp. z o.o." so sídlom v meste Pruszków na adrese: ul. 3 Maja 8, 05-800 Pruszków, Poľsko (ďalej len: „Správca").
2. Vaše osobné údaje budú spracúvané výhradne s cieľom realizácie záručnej procedúry zariadenia, a to v súlade s článkom 6 ods. 1 písmeno b) všeobecného nariadenia o ochrane údajov (ďalej len: „GDPR"). Uvedenie osobných údajov je dobrovoľné, avšak nevyhnutné na realizáciu záručnej procedúry.
3. Vaše osobné údaje budú spracúvané počas posudzovania a realizácie záručnej procedúry, ako aj na archívne účely v prípade potreby obhajoby pred prípadnými nárokmi a požiadavkami voči Správcovi, avšak nie dlhšie až do momentu premlčania týchto nárokov a požiadaviek.
4. Vaše údaje môžu byť zverejnené výhradne len tým subjektom, ktoré spracúvajú tieto údaje v mene a pre Správcu, a to na základe písomnej dohody o zverení spracúvania osobných údajov, tzn. firmy, ktoré okrem iného poskytujú technický servis, hostingové služby alebo služby obsluhy webových stránok, IT obsluhy, ako aj kuriérskym firmám. Dodávatelia Správcu sú povinní zaručiť zabezpečenie údajov a splniť požiadavky platnej legislatívy ohľadne ochrany osobných údajov, a zverené osobnú údaje nesmú byť používané na iné účely než tie, ktoré stanovuje dohoda uzatvorená so Správcom.
5. Vaše údaje nebudú spracúvané automatickým spôsobom, vrátane rôznych foriem profilovania, ani nebudú odovzdané do tretieho štátu/medzinárodnej organizácii.
6. Máte právo na prístup k vašim osobným údajom, ako aj právo na ich opravenie, doplnenie, odstránenie, obmedzenie spracúvania, prenesenie údajov, podanie námietky, a to v ľubovoľnej chvíli.
7. Vo všetkých záležitostiach, ktoré súvisia so spracúvaním vašich osobných údajov Správcom, môžete sa na Správcu obrátiť písomne na e-mailovú adresu: daneosobowe@dedra.pl.
8. Máte právo podať sťažnosť príslušnému dozornému orgánu, ktorý zodpovedá za dohľad nad ochranou osobných údajov

LT Turinys

1. Nuotraukos ir piešiniai
2. Prietaiso aprašas
3. Prietaiso paskirtis
4. Naudojimo apribojimai
5. Techniniai duomenys
6. Paruošimas darbui
7. Jungimas į tinklą
8. Prietaiso įjungimas
9. Prietaiso naudojimas
10. Einamieji naudojimo veiksmai
11. Atsarginės dalys ir reikmenys
12. Savarankiškas defektų pašalinimas
13. Prietaiso elementai
14. Informacija naudotojams apie elektros ir elektronikos prietaisų pašalinimą
15. Garantijos lapas

Originalios instrukcijos vertima

Atitikties deklaracija buvo pridėta prie instrukcijos kaip atskiras dokumentas. Atveju, kai nebus atitikties deklaracijos reikia susisiekti su Dedra Exim Sp. z o.o.
Bendrosios saugumo sąlygos buvo pridėtos prie instrukcijos kaip atskira brošiūra.

ĮSPĖJIMAS Perskaityti visus įspėjimus pažymėtus simboliu ⚠ ir visas ⚠ instrukcijas. Žemiau pateiktų įspėjimų ir saugos nurodymų nesilaikymas, gali būti elektros srovės smūgio, gaisro ar sunkių sužalojimų priežastimi.
Išsaugoti visus įspėjimus ir instrukcijas ateičiai.

2. Prietaiso aprašas

A pav.: 1. Siurblio nešiojimo ir pakabinimo rankena, 2. Išleidimo antgalis, 3. Plūdės jungiklis, 4. Siurbimo koštuvas, 5. Rankena plūdinio jungiklio ilgiui reguliuoti, 6. Šiluminė apsauga.

3. Prietaiso paskirtis

Nuotekų siurblys su trintuvu skirtas švariam ir užterštam vandeniui, buitinėms nuotekoms pumpuoti.
Leidžiama naudoti įrenginį remonto ir statybos darbuose, remonto servisuose, mėgėjiškuose darbuose, jei yra laikomasi naudojimo sąlygų ir leistinų darbo sąlygų, nurodytų Naudojimo instrukcijoje.

4. Naudojimo apribojimai

Prietaisas gali būti naudojamas vien tik pagal pateiktas "Priimtinas darbo sąlygas". Siurblys nėra skirtas naudoti jokiai terpei, išskyrus vandenį. Siurblys visų pirma negali būti naudojamas ėsdinančioms, degiosioms, sprogiosioms medžiagoms, kurui, alyvoms, rūgštims, šarmams, organinėms medžiagoms, aukščiau paminėtomis medžiagomis užterštam vandeniui, taip pat geriamajam vandeniui pumpuoti. Nenaudokite terpės, kurios temperatūra yra aukštesnė nei 45˚C, pumpavimui.
Savaiminiai pakeitimai mechaninei ir elektros statyboje, visi modifikavimai, naudojimo veiksmai, neaprašyti instrukcijoje bus traktuojami kaip neteisėti ir priveda prie staigaus garantijos teisės praradimo, o atitikties garantija praras galiojimą.
Naudojimas ne pagal naudojimo instrukcijos nuorodas ir paskirtį prives prie staigaus garantijos teisės praradimo.

Priimtinos darbo sąlygos
S1 darbo režimas - nepertraukiamas veikimas.
Nepalikite prietaiso be priežiūros, kai jis įjungtas. Nenaudokite siurblio cisternose su žmonėmis ar gyvūnais. Siurbimui nenaudokite jokių kitų terpių, išskyrus vandenį / kanalizaciją. Maksimali gabenamos terpės temperatūra: 45˚C. Skysčio temperatūros diapazonas 0-45˚C. Neleiskite sistemoje esančiam vandeniui užšalti.

5. Techniniai duomenys

Modelis	**DED8861**
Nominali įtampa [V / Hz]	230 / 50
Vardinė galia	900
Didžiausia galva [m H2O]	14
Didžiausios išlaidos [m3 / h]	20
Leistinas panardinimo gylis [m]	7
Saugumo lygis	IPX8
Apsaugos nuo elektros smūgio klasė	I
Maksimali pumpuojamo skysčio temperatūra [˚C]	45
Didžiausias grūdelių skersmuo [mm]	30
Iškrovimo prievado jungtis	2"
Lew lygis [dB (A)]	<70
Lpa lygis [dB (A)]	<80
Matavimo neapibrėžtis k [dB (A)]	3
Vibracijos lygis [m / s2]	Nd
Neapibrėžtumas kl [m / s2]	Nd

Informacija apie triukšmą
Triukšmo sklidimas buvo nustatytas pagal EN 60335-2-41:2003, vertės pateikiamos aukščiau lentelėje.

DEMESIO **Triukšmas gali privesti prie klausos pažeidimo, darbo metu visada reikia naudoti klausos apsaugos priemones!**

Triukšmas gali privesti prie klausos pažeidimo, darbo metu visada reikia naudoti klausos apsaugos priemones!
Deklaruojama bendra vertė: triukšmo buvo sumatuota pagal standartinę matavimo metodą ir gali būti panaudojama vieno su kitu įtaisu palyginimui. Pateiktas triukšmo palyginimas gali būti panaudojimas pirminei triukšmo grėsmės vertinimui.
Virpesių triukšmo lygis realaus įtaiso naudojimo metu, gali skirtis nuo deklaruojamų verčių, priklausomai nuo darbinių įrankių panaudojimo būdo, ypatingai nuo naudojamo įrankio rūšies, o taip pat nuo priemonių, saugančių operatorių nustatymo būtinumo. Kad tiksliai nustatyti grėsmę realiose naudojimo sąlygose, reikia atsižvelgti į visas operacinio ciklo dalis, į kurias taip pat įeina laikotarpiai, kuomet įtaisas yra išjungtas arba įjungtas, bet nėra naudojamas darbui.

6. Paruošimas darbui

DEMESIO **Aprašyti žemiau nurodyti veiksmus reikia atlikti išėmus iš lizdo kištuką.**

Prieš pradedant darbą, būtina patikrinti maitinimo laido būklę. Jei jis pažeistas, prietaisą reikia taisyti. Pakeitimą gali atlikti tik kvalifikuota tarnyba. Neleidžiama patiems pakeisti maitinimo laido! Tiekimo tinkle turi būti tinkamai veikiantis apsauginis įžeminimas. Prietaisą turėtų maitinti liekamosios srovės įtaisas (RCD), kurio vardinė nuotėkio srovė neviršija 30 mA.
Išleidimo anga baigiasi 2 colių Rc sriegiu (kitas pavadinimas: BSPT) (colinis, kūginis, vidinis vamzdžio sriegis). Išmetimo pusės įrengimas turi būti surinktas pagal gerą praktiką, užplombuotas ir pritvirtintas. Srieginės jungtys turėtų būti užplombuojamos tam skirtomis priemonėmis (teflonu, pakulomis ir pasta, sriegių sandarinimo sriegiais). Pristatymo linijos ir priedai į prietaiso komplektaciją neįeina.
Jei reikia, plūdinio jungiklio laidą galima sutrumpinti švelniai pastumiant jį šiam tikslui skirtame laikiklyje (A pav., 5 punktas).
Nuleiskite siurblį į indą, kuriame jis turi veikti - nepamirškite nuleisti siurblio už maitinimo laido! Norėdami nuleisti siurblį, naudokite rankeną (A pav., 1 punktas), prie kurios prireikus pritvirtinkite papildomą virvę (virvė nėra komplekte).
Jei siurblys bus dedamas ant bako dugno, įsitikinkite, kad siurblys stovi ant lygaus pagrindo. Krepšelio, esančio aplink įsiurbimo jungtį, aplinkoje (A pav., 4 punktas) neturi būti jokių priemaišų, kurios galėtų ją užkimšti.
Įsitikinkite, kad neviršytas didžiausias leistinas panardinimo gylis. Įsitikinkite, kad neviršyta maksimali siurblio galvutė (pastaba: galvutė matuojama nuo vandens lygio iki aukščiausio išleidimo linijos taško).
Prieš prisijungdami prie tinklo įsitikinkite, kad plūdinis jungiklis (A pav., 3 poz.) Laisvai plaukia vandenyje. Įsitikinkite, kad išleidimo linija (naudojant lanksčią žarną) nėra sulenkta, susisukusi ar užspausta bet kurioje vietoje, kuri trukdytų pumpuojamo vandens srautui.

7. Jungimas į tinklą

Prieš prietaiso prie elektros srovės prijungimo reikia įsitikinti, ar maitinimo įtampa atitinka vertėms pateiktoms prietaiso vardinėje lentelėje.
Maitinimo instaliacija turėtų būti atlikta pagal esminius reikalavimus, susijusius su elektros instaliacija ir pildyti saugaus naudojimo reikalavimus. Maitinimo laido minimalaus skersmens, o taip pat nominalios saugiklio vertės priklausomai nuo prietaiso galios yra pateikti žemiau nurodytoje lentelėje:

Prietaiso galia [W]	Minimalus laido skersmuo [mm2]	Minimali C tipo saugiklio vertė [A]
700÷1400	1	10

Visas elektros instaliacijos jungtis gali įrengti tik reikiamą kvalifikaciją turintis elektrikas. Atveju, kai naudosite prailgintuvus, reikia atkreipti dėmesį, kad gyslos skersmuo nebūtų mažesnis negu reikalaujama (žr. lentelė
). Elektros laidą reikia išdėstyti tokiu būdu, kad darbo metu negrėstų perpjovimas. Negalima naudoti pažeistų prailgintuvų. Periodiškai patikrinti maitinimo laido techninį stovį. Netraukti už maitinimo laido.

8. Prietaiso įjungimas

DEMESIO **Prieš prietaiso įjungimą reikia būtinai atlikti veiksmus, aprašytus „Paruošimas darbui“ skyriuje**

Siurblys įsijungs automatiškai, jei jis bus prijungtas prie tinklo, o plūdės jungiklį pakels vandens plūdrumas. Kai vandens lygis nukris ir plūdinis jungiklis nusileis, siurblys išsijungs automatiškai.
Neleidžiama visam laikui fiksuoti plūdinio jungiklio padėtyje „įjungta“. Darbo metu siurblys turi būti visiškai panardintas į vandenį. Siurblio veikimas iš dalies panardintas arba sausas gali sugadinti variklį. Garantija netaikoma pažeidimams, atsiradusiems dėl netinkamo naudojimo!
Jei siurblys neužsiveda, įsitikinkite, kad nėra suveikusi šiluminė apsauga (A pav., 6 poz.). Turi būti nuspaustas terminio jungiklio mygtukas („ON“ padėtis).

9. Prietaiso naudojimas

Kol siurblys veikia, neišleiskite išleidimo angos išleidimo angos, patikrinkite, ar siurblys veikia tolygiai ir ar jis neužblokuotas.
Siurblys turi šlifuoklį, kuris neutralizuoja nešvarumus, kurie gali būti pumpuojamose nuotekose, pvz., Servetėles, sauskelnes, higienines servetėles ir kt. Trintuvo būklę reikia reguliariai tikrinti (žr. Skyrių „Dabartinė priežiūra“).

10. Einamieji naudojimo veiksmai

DEMESIO **Visus naudojimo veiksmus reikia atlikti išėmus iš lizdo kištuką.**

Siurblys turėtų būti periodiškai tikrinamas: jei jis naudojamas retkarčiais (pvz., Išpurškiamas vanduo iš užtvindytų rūsių) prieš ir po kiekvieno naudojimo, jei nuolatinis prijungimas atliekamas ne rečiau kaip kas 5 savaites. Patikrinkite maitinimo laido būklę, patikrinkite plūdinio jungiklio veikimą. Išvalykite siurblį švaraus vandens srove, nenaudokite ploviklių ar agresyvių chemikalų. Kiekvieną kartą po valymo džiovinkite siurblį.
Patikrinkite trintuvo būklę, įsitikinkite, kad aplink jį nėra priemaišų, neleidžiančių laisvai veikti siurbliui.
Laikykite siurblį sausoje, tamsioje, vaikams nepasiekiamoje vietoje, jei įmanoma, originalioje pakuotėje. Jei yra užšalimo pavojus, laikykite siurblį tokioje vietoje, kur temperatūra nenukris žemiau 0˚C.

11. Pakeičiamos dalys ir priedai

Kad pirkti atsargines dalis ir aksesuarus reikia susisiekti su Dedra Exim servisu. Kontaktiniai duomenys duomenys yra 1 instrukcijos puslapyje.
Atsarginių dalių užsakymo metu prašome pateikti serijos numerį, patalpintą vardinėje lentelėje, o taip pat aprašyti sugedusią dalį, papildomai pateikiant orientacinį įtaiso pirkimo terminą.
Garantinio laikotarpio galiojimo metu taisymai yra atliekami pagal taisykles pateikiamas garantijos lape. Reklamuojamą produktą prašome pateikti taisymui pirkimo vietoje (pardavėjas įsipareigoja priimti reklamuojamą produktą), nusiųsti į servisą esantį arčiausią gyvenamosios vietos (servisų skaičius www.dedra.pl) arba siųsti į Dedra Exim centrinį servisą. Maloniai prašome pridėti garantinę kortelę. Pasibaigus garantijos laikotarpiui taisymus atlieka centrinis servisas. Pažeistą produktą reikia siųsti į servisą (siuntimo išlaidas padengia vartotojas).

12. Savarankiškas defektų pašalinimas

DEMESIO **Prieš pradedant savarankišką defektų pašalinimą, reikia išjungti prietaisą iš elektros maitinimo.**

Problema	Priežastis	Sprendimas
Prietaisas neveikia	Maitinimo laidas prijungtas neteisingai arba sugadintas.	Įkiškite kištuką toliau į lizdą, patikrinkite maitinimo laidą. Pažeidus maitinimo laidą, nusiųskite prietaisą į techninės priežiūros tarnybą.
	Prie lizdo nėra įtampos.	Patikrinkite lizdo įtampą. Patikrinkite, ar neišdegė saugiklis.
	Sugadintas plūdės jungiklis.	Būtina pakeisti jungiklį nauju - nusiųskite prietaisą į tarnybą.
	Terminė apsauga suveikė.	Paspauskite mygtuką ant šiluminės apsaugos dėžutės.
Siurblys veikia, bet nepateikia vandens.	Išleidimo žarna / linija yra užsikimšusi arba sulenkta.	Pašalinkite siurblio išleidimo pusės droselio priežastį.
	Siurbimo krepšelis ar trintuvas yra užsikimšęs.	Atjunkite siurblį nuo maitinimo šaltinio, išimkite jį iš vandens ir išvalykite.

13. Prietaiso elementai

1. Siurblys - 1 vnt., 2. Išleidimo angos jungtis - 1 vnt.

14. Informacija naudotojams apie sunaudotos įrangos utilizavimą (taikoma naudojant buityje)



Ant gaminių arba pridedamuose dokumentuose nurodytas simbolis rodo, kad sugedusios elektros ar elektroninės įrangos negalima išmesti kartu su buitinėmis atliekomis. Jei norite atsikratyti, pakartotinai panaudoti ar utilizuoti komponentus, teisinga juos nuvežti į specializuotą surinkimo punktą, kur jie bus priimti nemokamai. Informaciją apie naudotos įrangos surinkimo vietas teikia vietos valdžios institucijos, pvz., savo interneto svetainėse.
Teisingas produkto utilizavimas padeda išsaugoti gamtos išteklius ir išvengti neigiamų padarinių žmonių sveikatai ir aplinkai, galinčių atsirasti dėl produkte esančių potencialiai pavojingų medžiagų, mišinių ir sudedamųjų dalių.
Už netinkamą atliekų šalinimą gresia baudos pagal atitinkamus vietos teisės aktus.
ES šalių naudotojai: Jei norite išmesti elektros ar elektroninę įrangą, kreipkitės į artimiausią prekybos vietą arba tiekėją, kuris jums suteiks daugiau informacijos.
šalinimas ne Europos Sąjungos šalyse: Šis simbolis taikomas tik Europos Sąjungos šalims. Jei norite išmesti šį gaminį, kreipkitės į vietos valdžios institucijas arba pardavėją dėl tinkamo šalinimo būdo.

Garantinis lapas

na

Nuotekų siurblys

Katalogo NrDED8861 Partijos numeris: .....

(toliau – Produktas)

Produkto pirkimo data: .....

Pardavėjo antspaudas

Pardavėjo parašas ir data: .....

Vartotojo pareiškimas:

Patvirtinu, kad buvau informuotas apie garantijos sąlygas ir taisyklių, išvardytų Naudojimo instrukcijoje ir Garantiniame lape, nepaisymo pasekmes. Šios garantijos sąlygos yra man žinomos, ką patvirtinu savo parašu:

....

data ir vieta vartotojo parašas

I. Atsakomybė už Produktą:

1. Garantijos suteikėjas – „DEDRA EXIM“ Sp. z o.o. su būstine adresu: ul. 3 Maja 8, 05-800 Pruškuvas, KRS 0000062517, Varšuvos apylinkės teismas, Valstybinio teismo registro XIV ūkinis skyrius, Mokesčiu mokėtojo kodas 527-020-49-33, Įstatinis kapitalas: 100 980,00 PLN.
2. Šiame garantiniame lape nurodytomis sąlygomis Garantijos suteikėjas suteikia garantiją Produktui iš Garantijos suteikėjo asortimento.
3. Garantijos pagrindu atsakomybė yra priimama tik už defektus, esančius Produkte jo išdavimo Vartotojui metu.
4. Garantijos pagrindu Vartotojas gauna teisę nemokamai suremontuoti Produktą, jei defektas buvo aptiktas garantijos galiojimo metu. Apie Produkto remonto būdą (remonto atlikimo metodą) sprendžia Garantijos suteikėjas. Jei Garantijos suteikėjas nusprėstų, kad remontas yra neįmanomas, Garantijos suteikėjas pasilieka sau teisę pakeisti elementą su defektu arba visą Produktą kitu, veikiančiu teisingai, sumažinti Produkto kainą arba anuliuotu sutartį.
5. Vartotojo, kuris pagal 1964 m. balandžio 23 d. Civilinį kodeksą nėra laikomas vartotoju, atveju Garantijos suteikėjo atsakomybė dėl kompensacijos, susijusi su šia garantija ir (arba) jos sudarymu ir vykdymu, nepriklausomai nuo formos, yra apribota iki maksimaliai Produkto su defektu vertės.

II. Garantijos laikotarpis

Produkto elementai, kuriems veikia garantija	Garantinės apsaugos trukmė
Nuotekų siurblys	24 mėnesiai, skaičiuojant nuo Produkto pirkimo datos, nurodytos šiame Garantiniame lape

III. Naudojimosi garantija sąlygos

1. Vartotojas privalo patiekti užpildytą Produkto Garantinį lapą ir Produkto pirkimą patvirtinantį dokumentą (pvz. kasos čekis, sąskaita-faktūra ir pan.). Tam, kad pretenzijos nagrinėjimo procesas vyktų sklandžiai, rekomenduojama, kad Vartotojas kartu su Produktu perduotų visus elementus, nurodytus „Komplektacijos sąraše“, esančiame Naudojimo instrukcijoje.
2. Vartotojas privalo laikytis Naudojimo instrukcijoje ir Garantiniame lape nurodytų rekomendacijų..
3. Garantija galioja tik Lenkijos Respublikos ir ES teritorijoje.
4. Garantija neapima Produkto defektų, atsiradusių dėl to, kad:
a. Vartotojas nesilaikė sąlygų, nurodytų Naudojimo instrukcijoje, ypač susijusių su teisingu naudojimu, priežiūra ir valymu;
b. Vartotojas naudojo priežiūros ar valymo priemones, neatitinkančias sąlygas nurodytas Naudojimo instrukcijoje;
c. Vartotojas netinkamai sandėliavo ir transportavo Produktą;
d. Vartotojas savarankiškai keitė ir (arba) modifikavo Produktą, negavęs Garantijos suteikėjo sutikimo;
e. Vartotojas naudojo Produkte eksploatacines medžiagas, neatitinkančias Naudojimo instrukcijos sąlygų
5. Vartotojas, kuris pagal 1964 m. balandžio 23 d. Civilinį kodeksą nėra laikomas vartotoju, praranda garantiją Produktui, jei:
- Vartotojas pašalino, pakeitė arba sugadino serijos numerius, datas ir informacines lenteles;
- Vartotojas pažeidė plombas arba ant jų matosi Vartotojo veiksmų pėdsakai.
6. Dėmesio! Veiksmus, susijusius su kasdieniu Produkto aptarnavimu, nurodytu pvz. Naudojimo instrukcijoje, Vartotojas atlieka pats ir savo sąskaita.

IV. Pretenzijos pateikimo procedūra:

1.Pastebėjus, kad Produktas veikia neteisingai, prieš pateikiant pretenziją, reikia įsitikinti, kad visi veiksmai, aprašyti Naudojimo instrukcijoje, buvo atlikti teisingai.
2. Pretenziją rekomenduojama pateikti nedelsiant, geriausiai per 7 dienas nuo Produkto defekto aptikimo. Vartotojas, kuris pagal 1964 m. balandžio 23 d. Civilinį kodeksą nėra laikomas vartotoju, praranda garantiją Produktui, jei nepateikia pretenzijos per 7 dienas.
3. Pretenziją galima pateikti pvz. Produkto pirkimo punkte, garantiniame servise arba raštu adresu: „DEDRA EXIM“ Sp. z o. o., ul. 3 Maja 8, 05-800 Pruškuvas.
4. Vartotojas gali pateikti pretenziją, pasinaudodamas blanku, kuris yra internetinėje svetainėje: www.dedra.pl (Pretenzijos garantiniame laikotarpyje pateikimo forma).
5. Garantinių servisų atskirose šalyse adresai yra nurodyti svetainėje: www.dedra.pl. Jei konkrečioje šalyje nebūtų garantinio serviso, pretenzijas dėl garantijos rekomenduojama siųsti adresu: „DEDRA EXIM“ Sp. z o. o., ul. 3 Maja 8, 05-800 Pruškuvas, Lenkija.
6. Mąjąc Dėl Vartotojo saugumo draudžiama naudoti Produktą su defektais.
7. Dėmesio!!! Produkto su defektais naudojimas kelia pavojų Vartotojo sveikatai ir gyvybei.
8. Veiksmai, susiję su garantija, bus atlikti per 14 darbo dienų skaičiuojant nuo Produkto, dėl kurio yra pateikiama pretenzija, pristatymo dienos.
9. Prieš pristatant Produktą, dėl kurio yra pateikiama pretenzija, rekomenduojama jį nuvalyti. Produktą, dėl kurio yra pateikiama pretenzija, reikia kruopščiai supakuoti, kad jis būtų apsaugotas nuo pažeidimų transporto metu – rekomenduojama pristatyti produktą originalioje pakuotėje.
10. Garantijos laikotarpis yra pratęsiamas tiek, kiek Vartotojas negalėjo juo naudotis dėl garantijos apimto defekto.
Gwarancja Ši garantija neriboja, neišskiria bei nesustabdo Vartotojo teisių dėl parduotos prekės neatitikimo arba prekės defekto.
Vadovaudamiesi 2016 m. balandžio 27 d. Europos Parlamento ir Tarybos reglamento (ES) 2016/679 dėl fizinių asmenų apsaugos tvarkant asmens duomenis ir dėl laisvo tokių duomenų judėjimo ir kuriuo panaikinama Direktyva 95/46/EB 13 straipsnio 1 ir 2 dalimis, informuojame, kad

1. Formoje pateiktų jūsų asmens duomenų valdytojas yra DEDRA-EXIM sp. z o.o., kurios registruota buveinė yra Pruszkowe, 3 Maja g. 8, 05-800 Pruszkow (toliau: "Administratorius").
2. Jūsų duomenys bus tvarkomi tik siekiant atlikti prietaiso garantijos procedūrą pagal Bendrojo duomenų apsaugos reglamento 6 straipsnio 1 dalies b punktą (toliau: „BDAR“) Duomenys teikiami savanoriškai, tačiau jie būtini garantijos procedūrai
3. Jūsų duomenys bus tvarkomi garantijos procedūros vykdymo nagrinėjimo laikotarpiu ir archyvavimo tikslais, jei prireiktų apsiginti nuo galimų pretenzijų Administratoriui, bet ne ilgiau nei iki tol, kol joms įvyks senaties terminas.
4. Jūsų duomenys gali būti atskleisti tik tiems subjektams, kurie tvarko duomenis duomenų administratoriaus vardu pagal rašytinę asmens duomenų tvarkymo pavedimo sutartį, teikiančią: technines paslaugas, hosting‘o ar interneto svetainės priežiūros paslaugas, IT paslaugas, kurjerių paslaugas. Administratoriaus tiekėjai privalo užtikrinti duomenų saugumą ir laikytis galiojančių teisės aktų reikalavimų, susijusių su asmens duomenų apsauga, ir negali naudoti patikėtų asmens duomenų kitais nei sutartyje su Administratoriumi nurodytais tikslais.
5. Jūsų duomenys nebus tvarkomi automatizuotomis priemonėmis, įskaitant profiliavimą, ir nebus perduodami trečiajai šaliai / tarptautinei organizacijai.
6. Bet kuriuo metu turite teisę susipažinti su savo duomenų turiniu ir teisę ištaisyti, ištrinti, apriboti duomenų tvarkymą, teisę į duomenų perkeliamumą, teisę prieštarauti bet kuriuo metu.
7. Visais klausimais, susijusiais su administratoriaus atliekamu jūsų asmens duomenų tvarkymu, galite kreiptis šiuo el. pašto adresu: daneosobowe@dedra.pl.;
8. Turite teisę pateikti skundą tinkamai duomenų apsaugos institucijai;

LV Satura rādītājs

1. Attēli un zīmējumi
2. Ierīces apraksts
3. Ierīces pielietojums
4. Lietošanas ierobežojumi
5. Tehniskie dati
6. Sagatavošana darbībai
7. Pieslēgšana tīklam
8. Ierīces ieslēgšana
9. Ierīces lietošana
10. Tekošas tehniskas apkopes darbības
11. Rezerves daļas un piederumi
12. Patstāvīga avāriju novēršana
13. Ierīces komplektācija
14. Informācija lietotājiem par elektrisku un elektronisku iekārtu likvidēšanu
15. Garantijas karte

Oriģinālās instrukcijas tulkojum

Atbilstības deklarācija ir pievienota instrukcijai kā atsevišķs dokuments. Atbilstības deklarācijas neesamības gadījumā sazinieties ar uzņēmumu Dedra Exim Sp. z o.o. Vispārīgie drošības noteikumi ir pievienoti instrukcijai kā atsevišķa brošūra.

BRĪDINĀJUMS. **Izlasiet visus brīdinājumus, kas apzīmēti ar ⚠ simbolu, un visas instrukcijas.** Zemāk norādīto brīdinājumu un drošības norādījumu neievērošana var kļūt par elektrošoka, ugunsgrēka vai smagu traumu iemeslu.
Saglabājiet visus brīdinājumus un instrukcijas turpmākajai lietošanai.

2. Ierīces apraksts

A attēls: 1. Rokturis sūkņa nēsāšanai un pakāršanai, 2. Izlādes sprausla, 3. Pludiņa slēdzis, 4. Iesūkšanas sietiņš, 5. Rokturis pludiņa slēdža garuma regulēšanai, 6. Termiskā aizsardzība.

3. Ierīces pielietojums

Kanalizācijas sūknis ar dzirnaviņām ir paredzēts tīra un piesārņota ūdens, notekūdeņu sūknēšanai sadzīves vajadzībām.
Pieļaujam iekārtas izmantošanu remonta-būvniecības darbos, remonta rūpnīcās, amatieru darbos, ja vienlaikus būs ievēroti lietošanas nosacījumi un pieļaujami darba apstākļi, noteikti lietošanas instrukcijā.

4. Lietošanas ierobežojumi

Ierīci var lietot tikai atbilstoši tālāk sniegtajiem „Pieļaujamajiem darba apstākļiem”.
Sūknis nav paredzēts lietošanai ar citiem līdzekļiem, izņemot ūdeni. Sūkni jo īpaši nedrīkst izmantot kodīgu, viegli uzliesmojošu, sprādzienbīstamu vielu, degvielas, eļļu, skābju, sārmu, organisko vielu, ar iepriekšminētajām vielām piesārņotā ūdens, kā arī dzeramā ūdens sūknēšanai. Neizmantojiet barotni ar temperatūru virs 45˚C.
Patvaļīgas izmaiņas mehāniskajā un elektriskajā uzbūvē, visādas modifikācijas, apkalpošanas darbības, kas nav aprakstītas instrukcijā, tiek uzskatītas par nelikumīgām un noved pie tūlītējās garantijas tiesību zaudēšanas un atbilstības deklarācijas spēka zaudēšanas.
Ierīces lietošana, kas neatbilst pielietojumam vai lietošanas instrukcijai, noved pie tūlītējās garantijas tiesību zaudēšanas.

Pieļaujamie darba apstākļi
S1 darbības režīms - nepārtraukta darbība.
Neatstājiet ierīci bez uzraudzības, kad tā ir ieslēgta. Nelietojiet sūkni cisternās ar cilvēkiem vai dzīvniekiem. Sūknēšanai neizmantojiet citus līdzekļus, izņemot ūdeni / kanalizāciju. Maksimālā transportētā barotnes temperatūra: 45˚C.
Šķidruma temperatūras diapazons 0-45˚C. Neļaujiet ūdenim sistēmā sasalt.

5. Tehniskie dati

Modelis	**DED8861**
Nominālais spriegums [V / Hz]	230 / 50
Nominālā jauda	900
Maksimālā galva [m H2O]	14
Maksimālie izdevumi [m3 / h]	20
Pieļaujamais iegremdēšanas dziļums [m]	7
Drošības līmenis	IPX8
Elektriskās strāvas trieciena aizsardzības klase	I
Maksimālā sūknējamā šķidruma temperatūra [˚C]	45

Maksimālais graudu diametrs [mm]	30
Izlādes porta savienojums	2″
Lew līmenis [dB (A)]	<70
Lpa līmenis [dB (A)]	<80
Mērījuma nenoteiktība k [dB (A)]	3
Vibrācijas līmenis [m / s2]	Nd
Nenoteiktība kl [m / s2]	Nd

Informācijas par troksni

Trokšņa emisija ir noteikta atbilstoši EN 60335-2-41:2003, vērtības ir norādītas iepriekš sniegtajā tabulā.

UZMANĪBU **Troksnis bar novest pie dzirdes bojāšanas. Darba laikā vienmēr lietojiet dzirdes aizsardzības līdzekļus!**

Deklarētā kopējā trokšņa emisijas vērtība ir izmērīta, izmantojot standarta testa metodi, un var tikt izmantota, lai salīdzinātu vienu ierīci ar otru. Norādītais trokšņa līmenis var tikt izmantots arī pakļautības trokšņa iedarbībai iepriekšējai novērtēšanai. trokšņa līmenis faktiskās ierīces lietošanas laikā var atšķirties no deklarētajām vērtībām atkarībā no darba instrumentu izmantošanas veida, jo īpaši no apstrādājama priekšmeta veida un nepieciešamības noteikt līdzekļus, kuru mērķis ir nodrošināt lietotāja aizsardzību. Lai precīzi novērtētu iedarbību faktiskajos lietošanas apstākļos, ir jāņem vērā visas darbības cikla daļas, kas aptver arī periodus, kad ierīce ir izslēgta vai ir ieslēgta, bet netiek izmantota darbam.

6. Sagatavošana darbībai

UZMANĪBU **Veicot visas darbības, kontaktdakšai ir jābūt atslēgtai no kontaktligzdas.**

Pirms darba uzsākšanas ir svarīgi pārbaudīt strāvas vada stāvokli. Ja tas ir bojāts, ierīce ir jālabo. Nomainīšanu drīkst veikt tikai kvalificēts serviss. Nav atļauts pats nomainīt strāvas vadu! Piegādes tīklā jābūt pareizi funkcionējošam aizsargzemējumam. Ierīci darbina ar atlikušās strāvas ierīci (RCD), kuras nominālā noplūdes strāva nepārsniedz 30 mA.
Izplūdes caurule beidzas ar Rc vītni (cits apzīmējums: BSPT) (collu, koniska, cauruļu iekšējā vītne) ar izmēru 2 ″. Izplūdes sānu uzstādīšana ir jāsamontē saskaņā ar labu praksi, jānoslēdz un jānostiprina. Vītņotie savienojumi jānoslēdz ar šim nolūkam paredzētajiem līdzekļiem (teflons, tauvas un pastas, vītņu blīvēšanas vītnes). Piegādes līnijas un piederumi nav iekļauti ierīces piegādes komplektā.
Ja nepieciešams, pludiņa slēdža vadu var saīsināt, viegli iebīdot to šim nolūkam paredzētajā turētājā (A attēls, 5. punkts).
Nolaidiet sūkni traukā, kurā tam jādarbojas - neaizmirstiet nenolaist sūkni aiz strāvas vada! Lai nolaistu sūkni, izmantojiet rokturi (A att., 1. punkts), pie kura, ja nepieciešams, piestipriniet papildu virvi (virve nav iekļauta komplektā).
Ja sūkni paredzēts novietot tvertnes apakšā, pārliecinieties, ka sūknis stāv uz līdzenas zemes. Groza videi ap iesūkšanas savienotāju (A att., 4. pozīcija) nedrīkst būt piemaisījumu, kas to varētu aizsprostot.
Pārliecinieties, ka netiek pārsniegts maksimālais pieļaujamais iegremdēšanas dziļums. Pārliecinieties, ka sūkņa maksimālā galva nav pārsniegta (piezīme: galvu mēra no ūdens līmeņa līdz izplūdes līnijas augstākajam punktam).
Pirms pieslēgšanās elektrotīklam pārliecinieties, ka pludiņa slēdzis (A attēls, 3. punkts) brīvi peld ūdenī. Pārliecinieties, ka izplūdes vads (ja izmantojat elastīgu šļūteni) nav saliekts, savīti vai saspiests nekur, kas varētu kavēt sūknētā ūdens plūsmu.

7. Pieslēgšana tīklam

Pirms ierīces pieslēgšanas elektrības avotam pārliecinieties, ka barošanas spriegums atbilst nominālajai vērtībai, kas norādīta datu plāksnītē.
Barošanas sistēmai ir jābūt izpildītai atbilstoši pamatprasībām attiecībā uz elektriskajām sistēmām un jāatbilst lietošanas drošības prasībām. Barošanas kabeļa minimālā šķērsgriezuma un nominālās drošinātāja vērtības parametri atkarībā no ierīces jaudas ir norādīti tālāk sniegtajā tabulā:

Ierīces jauda [W]	Vada minimālais šķērsgriezums [mm2]	C tipa drošinātāja minimālā vērtība [A]
700÷1400	1	10

Sistēma ir jāizpilda elektriķim ar atbilstošu kvalifikāciju. Izmantojot pagarinātājus pievērsiet uzmanību tam, lai dzīslas šķērsgriezums nebūtu mazāks par tabulā norādīto. Novietojiet elektrisko kabeli tā, lai darbības laikā tas nebūtu pakļauts pārgriešanas riskam. Neizmantojiet bojātus pagarinātājus.
Periodiski pārbaudiet barošanas kabeļa tehnisko stāvokli. Nevelciet aiz barošanas kabeļa.

8. Ierīces ieslēgšana

UZMANĪBU **Pirms ierīces iedarbināšanas ir obligāti jāveic darbības, kas aprakstītas nodaļā "Sagatavošana darbībai".**

Sūknis sāks darboties automātiski, ja tas būs pievienots elektrotīklam un ūdens peldspēja pacels pludiņa slēdzi. Kad ūdens līmenis pazeminās un pludiņa slēdzis nokrīt, sūknis automātiski izslēdzas.
Nav atļauts pastāvīgi nofiksēt pludiņa slēdzi stāvoklī "ieslēgts". Darbības laikā sūknim jābūt pilnībā iegremdētam ūdenī. Daļēji iegremdēta vai sausa sūkņa darbība var sabojāt motoru. Garantija neattiecas uz bojājumiem, kas radušies šādas nepareizas lietošanas dēļ!
Ja sūknis nedarbojas, pārliecinieties, ka termiskā aizsardzība (A att., 6. pozīcija) nav iedarbojusies. Jāiespiež termospiediena poga (pozīcija "ON").

9. Ierīces lietošana

Sūkņa darbības laikā nedrīkst droselēt izplūdi no izplūdes savienotāja, pārbaudiet, vai sūknis darbojas vienmērīgi un vai tas nav bloķēts.
Sūknis ir aprīkots ar dzirnaviņām, lai neitralizētu piesārņotajos notekūdeņos esošos piemaisījumus, piemēram, salvetes, autiņus, higiēnas salvetes utt. Dzirnaviņu stāvoklis regulāri jāpārbauda (skatīt nodaļu "Pašreizējā apkope").

10. Tekošas tehniskas apkopes darbības

UZMANĪBU **Veicot visas apkalpošanas darbības, kontaktdakšai ir jābūt atslēgtai no kontaktligzdas**

Sūknis jāpārbauda periodiski: neregulāras lietošanas gadījumā (piemēram, ūdens izsūknēšana no applūdušiem pagrabiem) pirms un pēc katras lietošanas, pastāvīgas pieslēgšanas gadījumā vismaz reizi 5 nedēļās. Pārbaudiet strāvas vada stāvokli, pārbaudiet pludiņa slēdža darbību. Notīriet sūkni ar tīra ūdens plūsmu, nelietojiet mazgāšanas līdzekļus vai agresīvas ķīmiskas vielas. Katru reizi pēc tīrīšanas nosusiniet sūkni.
Pārbaudiet dzirnaviņu stāvokli, pārliecinieties, ka ap to nav sapinušies piemaisījumi, kas kavē sūkņa brīvu darbību.
Glabājiet sūkni sausā, tumšā vietā, kas nav pieejama bērniem, ja iespējams, oriģinālā iepakojumā. Ja pastāv sasalšanas risks, uzglabājiet sūkni vietā, kur temperatūra nesamazināsies zem 0˚C.

11. Rezerves daļas un piederumi

Lai iegādātos rezerves daļas un piederumus, sazinieties ar uzņēmuma Dedra Exim servisa centru. Kontaktinformācija ir atrodama instrukcijas 1. lapā. Pasūtot rezerves daļas, norādiet datu plāksnītē norādīto partijas numuru un aprakstiet bojāto daļu, papildus norādot orientējošu ierīces iegādes datumu.
Garantijas periodā remonti tiek veikti saskaņā ar noteikumiem, kas norādīti garantijas kartē. Ierīce, uz kuru attiecas reklamācija, ir jānodod remontam iegādes vietā (pārdevējam tā ir jāpieņem), jānodod servisa centrā, kas atrodas vistuvāk dzīvesvietai (servisa centru saraksts ir pieejams tīmekļa vietnē www.dedra.pl), vai jānosūta uzņēmuma *Dedra Exim* galvenajā servisa centrā. Pievienojiet ierīcei aizpildīto garantijas karti. Pēc garantijas perioda remontus veic galvenais servisa centrs. Nosūtiet ierīci servisa centrā (sūtījuma izmaksas sedz lietotājs).

12. Patstāvīga avāriju novēršana

UZMANĪBU **Pirms patstāvīgas avāriju novēršanas sākšanas, atslēdziet ierīci no barošanas avota.**

Problēma	Cēlonis	Risinājums
Ierīce nedarbojas	Strāvas vads ir nepareizi pievienots vai bojāts.	Iespraudiet kontaktdakšu tālāk kontaktligzdā, pārbaudiet strāvas vadu. Strāvas vada bojājuma gadījumā nosūtiet ierīci uz servisu.
	Ligzdā nav sprieguma.	Pārbaudiet spriegumu kontaktligzdā. Pārbaudiet, vai drošinātājs nav nodedzis.
	Bojāts pludiņa slēdzis.	Nepieciešams nomainīt slēdzi ar jaunu - nosūtiet ierīci uz servisu.
	Termiskā aizsardzība ir izslēgta.	Nospiediet termiskās aizsardzības lodziņa pogu.
Sūknis darbojas, bet nepiegādā ūdeni.	Izplūdes šļūtene / caurule ir aizsērējusi vai saspiesta.	Novērst droseles cēloni sūkņa izplūdes pusē.
	Iesūkšanas grozs vai dzirnaviņas ir aizsērējušas.	Atvienojiet sūkni no barošanas avota, noņemiet to no ūdens un notīriet.

13. Ierīces komplektācija

1. Sūknis - 1 gab., 2. Izlādes porta savienojums - 1 gab.

14. Informācija lietotājiem par nolietotas elektroierīces utilizāciju (mājsaimniecības vajadzībām)



Simbols, kas redzams uz izstrādājumiem vai pievienotajā dokumentācijā, norāda, ka bojātas elektriskās vai elektroniskās iekārtas nedrīkst izmest kopā ar sadzīves atkritumiem. Ja vēlaties atbrīvoties no sastāvdaļām, atkārtoti izmantot vai reģenerēt, pareizi ir nogādāt tās specializētā savākšanas punktā, kur tās tiks pieņemtas bez maksas. Informāciju par lietotu iekārtu savākšanas punktu atrašanās vietu sniedz vietējās iestādes, piemēram, savās tīmekļa vietnēs.
Pareiza produkta utilizācija palīdz saglabāt dabas resursus un izvairīties no negatīvas ietekmes uz cilvēku veselību un vidi, kas var rasties produkta sastāvā esošo potenciāli bīstamo vielu, maisījumu un sastāvdaļu dēļ.
Par nepareizu atkritumu apglabāšanu draud sodi saskaņā ar attiecīgajiem vietējiem noteikumiem.
Lietotāji ES valstīs: Ja nepieciešams atbrīvoties no elektriskām vai elektroniskām iekārtām, sazinieties ar tuvāko tirdzniecības vietu vai savu piegādātāju, kas jums sniegs papildu informāciju.
apglabāšana valstīs ārpus Eiropas Savienības: Šis simbols attiecas tikai uz Eiropas Savienības valstīm. Ja vēlaties šo izstrādājumu izmest, sazinieties ar vietējām iestādēm vai izplatītāju, lai noskaidrotu pareizo utilizācijas metodi.

Garantijas talons

uz

Noteküdeņu sūknis

Kataloga Nr: DED8861 Partijas numurs:.....

(turpmāk saukts **Produkts**)

Produkta iegādes datums: .....

Pārdevēja zīmogs

Datums un pārdevēja paraksts: .....

Lietotāja apliecinājums:

Ar šo apliecinu, ka saņēmu informāciju par garantijas nosacījumiem, kā arī par Lietošanas instrukcijas un Garantijas talona norādījumu neievērošanas sekām. Garantijas nosacījumi ir man zināmi, ko apliecinu ar savu rokraksta parakstu:

....

datums un vieta Lietotāja paraksts

I. Atbildība par Produktu

1. 3 Maja 8, 05-800 Pruszków, Polija, reģistrācijas numurs KRS 0000062517, Varšavas Rajona Tiesa Varšavā, Valsts tiesas reģistra XIV. Saimnieciskā nodaļa, NMR kods (NIP) 527-020-49-33, Pamatkapitāls: 100 980,00 PLN.
2. Saskaņā ar noteikumiem, minētiem šajā Garantijas talonā, Garants piešķir garantiju Produktam, kuru izplata Garants.
3. Garantijas atbildība apņem tikai defektus, izraisītu pēc iemesliem, esošiem Produkta Lietotājam nodošanas laikā.
4. Sakarā ar garantiju Lietotājam ir tiesības prasīt bezmaksas uzlabot Produktu, ja defekts tiks konstatēts garantijas laikā. Produkta uzlabošanas veids (remonta izdarīšanas metode) ir atkarīgs no Garanta uzskata. Gadījumā, kad Garants konstatēs, ka remonts nav iespējams, Garantam ir tiesības mainīt bojātu elementu vai visu Produktu uz brīvu no defektiem, samazināt Produkta cenu vai atteikties no līguma.
5. Attiecībā uz Lietotājam, kas nav patērētājs 1964. gada 23. aprīļa Likuma "Civillikums" izpratnē, Garanta kompensācijas atbildība par zaudējumiem, savienotiem ar garantiju un/vai sakarā ar noslēgšanu un izpildīšanu, neatkarīgi no tiesiskām attiecībām, ir ierobežota tikai līdz nekvalitatīva Produkta vērtībai.

II. Garantijas laiks

Produkta elementi, apņemti ar garantiju	Garantijas aizsardzības laiks
Noteküdeņu süknis	24 mēneši, skaitot no Produkta iegādes datuma norādīta Garantijas talonā

III. Garantijas lietošanas nosacījumi

1. Aizpildīts Lietotāja Produkta Garantijas talons ar Lietotāja dokumentu, apliecinošu Produkta iegādi, piem. kases kvīts, faktūrrēķins utt. Efektīvas reklamācijas realizācijai ieteicams, lai Lietotājs nodotu kopā ar reklamētu Produktu visus elementus, minētus Produkta "Komplektācija" Lietošanas instrukcijas daļā.
2. Lietošanas Instrukcijas un Garantijas talona norādījumu ievērošana.
3. Garantija ir derīga tikai Polijas Republikas un ES teritorijā.
4. Garantija neapņem Produkta defektus, ierosinātus, starp citiem, sekojošos gadījumos:

a. Lietotājs neievēro Lietošanas instrukcijas noteikumus, sevišķi pareizas ekspluatācijas, konservācijas un tīrīšanas jomā;

b. Lietotājs lieto tīrīšanas vai konservācijas līdzekļus, kas neatbilst Lietošanas Instrukcijas norādījumiem;

c. Lietotājs neattiecīgi glabā un transportē Produktu;

d. Lietotājs patstāvīgi izdara Produkta izmaiņas un/var pārveidojumus, bez saskaņošanas ar Garantu;

e. Lietotājs lieto Produktā ekspluatācijas materiālus, kas neatbilst Lietošanas Instrukcijas norādījumiem.

5. Lietotājs, kas nav patērētājs 1964. gada 23. aprīļa Likuma "Civillikums" izpratnē, zaudē garantijas tiesības attiecībā uz Produktam, kurā, Lietotāja darbības rezultātā:
- tika likvidēti, mainīti vai bojāti sērijas numuri, datu apzīmējumi vai nominālas tabuliņas;
- tika bojātas vai mainītas plombas.

6. Uzmanību! Darbību, savienotu ar Produkta ikdienas apkalpošanu, ja izriet no Lietošanas instrukcijas, Lietotājs veic patstāvīgi un pēc savām izmaksām.

IV. Reklamācijas procedūra

1. Produkta nepareizas darbības konstatēšanas gadījumā, pirms reklamācijas paziņošanas, Lietotājam ir pienākums pārbaudīt, vai visa darbība, tostarp aprakstīta Lietošanas instrukcija, tika pareizi veikta.
2. Reklamācijas paziņojumu ieteicams sniegt nekavējoties, vislabāk 7 dienu laikā no Produkta defekta konstatēšanas dienas. Lietotājs, kas nav patērētājs 1964. gada 23. aprīļa Likuma "Civillikums" izpratnē, zaudē garantijas tiesības attiecībā uz Produktam, ja nesniegs reklamācijas paziņojumu 7 dienu laikā.
3. Reklamācijas paziņojums var būt sniegts, starp citiem, Produkta iegādes vietā, garantijas servisā vai rakstiski uz adresi: DEDRA EXIM sp. z o.o., ul. 3 Maja 8, 05-800 Pruszków, Polija.
4. Lietotājs var arī sniegt reklamācijas paziņojumu, izmantojot formulāru, pieejamu mājaslapā www.dedra.pl. („Reklamācijas paziņošanas formulārs garantijas ietvaros").
5. Servisu adreses atsevišķām valstīm atrodas mājaslapā www.dedra.pl. Gadījumā, kad attiecīgajā valstī nav garantijas servisa, reklamācijas paziņojumi jābūt sniegti uz adresi: DEDRA EXIM sp. z o.o., ul. 3 Maja 8, 05-800 Pruszków (Polija).
6. Ņemot vērā Lietotāja drošību, bojāta Produkta lietošana ir aizliegta.
7. Uzmanību!!! Bojāta Produkta lietošana ir bīstama Lietotāja veselībai un dzīvei.
8. Garantijas pienākums tiks izpildīts 14 darba dienu laikā, skaitot no dienas, kad Lietotājs piegādās bojātu Produktu
9. Pirms bojāta Produkta nodošanas reklamācijai ieteicam to notīrīt.

Rekomendējam rūpīgi pasargāt reklamētu Produktu no bojājumiem transportēšanas laikā (ieteicama Produkta piegāde oriģinālā iepakojumā).

10. Garantijas laiks tiek pagarināts uz laiku, kurā, sakarā ar Produkta defektu,, apņemtu ar garantiju, Lietotājs nevarēja to lietot. Garantija neizslēdz, neierobežo un neaptur Lietotāja tiesību, kas izriet no atbildības par pārdota produkta neatbilstību likumam.

Saskaņā ar Eiropas Parlamenta un Padomes 2016. gada 27. aprīļa Regulas (ES) 2016/679 par fizisku personu aizsardzību attiecībā uz personas datu apstrādi un šādu datu brīvu apriti un ar ko atceļ Direktīvu 95/46/EK 13. panta 1. un 2. punktu, informējam jūs, ka.

1. Jūsu veidlapā norādītu personas datu pārzinis ir DEDRA-EXIM sp. z o.o., ar juridisko adresi Pruškovā, ul. 3 Maja 8, 05-800 Pruszków (tālāk: "Pārzinis").
2. Jūsu dati tiks apstrādāti tikai, lai veiktu ierīces garantijas procedūru saskaņā ar Vispārīgo datu aizsardzības noteikumu (turpmāk tekstā: "VDAR") 6. panta 1. daļas b. burtu. Datu sniegšana ir brīvprātīga, bet nepieciešama garantijas procedūras veikšanai.
3. Jūsu dati tiks apstrādāti garantijas procedūras izskatīšanas laikā un arhivēšanas nolūkos gadījumā, ja būs nepieciešams aizstāvēties pret jebkādām pretenzijām pret Pārzini, ne ilgāk kā līdz to termiņa beigām.
4. Jūsu datus drīkst izpaust tikai personām, kuras apstrādā datus pārzinim, pamatojoties uz rakstisku līgumu par personas datu apstrādes uzticēšanu, cita starpā subjektiem, kas nodrošina: tehniskā dienesta pakalpojumus, hostingu vai vietnes apkopi, IT pakalpojumus, kurjeru pakalpojumus. Pārziņa piegādātājiem ir pienākums nodrošināt datu drošību un ievērot piemērojamo likumu prasības, kas saistītas ar personas datu aizsardzību, un viņi nedrīkst izmantot uzticētos personas datus citiem mērķiem, nevis tiem, kas noteikti līgumā ar Pārzini.
5. Jūsu dati netiks apstrādāti automatizēti, tostarp profilēšanas veidā, un tie netiks pārsūtīti uz trešo valsti / starptautisku organizāciju.
6. Jums ir tiesības jebkurā laikā piekļūt saviem datiem un labot, dzēst, ierobežot apstrādi, tiesības pārsūtīt datus, tiesības iesniegt iebildumus, jebkurā brīdī.
7. Visos jautājumos, kas saistīti ar jūsu personas datu apstrādi, ko veic Pārzinis, varat sazināties ar šo e-pasta adresi: daneosobowe@dedra.pl.
8. Jums ir tiesības iesniegt sūdzību iestādei, kas ir atbildīga par personas datu aizsardzību.

HU Tartalomjegyzék

1. Képek és ábrák
2. A készülék leírása
3. A készülék rendeltetésszerű használata
4. A használat korlátozása
5. Műszaki adatok
6. Felkészülés a munkára
7. Csatlakozás a hálózathoz
8. A készülék bekapcsolása
9. A készülék használata
10. Folyamatos karbantartás
11. Alkatrészek és tartozékok
12. Önhibaelhárítás
13. A készülék kompletizálása
14. Információ a felhasználóknak az elektromos és elektronikus eszközök ártalmatlanításáról
15. Jótállási kártya

Az eredeti utasítás fordítása

A megfelelőségi nyilatkozatot külön dokumentumként csatolták az utasításhoz. A megfelelőségi nyilatkozat hiányában lépjen kapcsolatba a Dedra Exim Kft. Céggel.
Az általános biztonsági feltételeket külön útmutatásként csatolták az utasításokhoz.
Az általános biztonsági feltételeket külön útmutatásként csatolták az utasításokhoz.

Szimbólummal jelölt összes FIGYELMEZTETÉST és az utasításokkal . Az alábbi figyelmeztetések és biztonsági utasítások be nem tartása áramütést, tüzet vagy súlyos sérülést okozhat. **Tartsa a figyelmeztetéseket és utasításokat jövői használatára.**

2. A készülék leírása

Att. A: 1. Rokturis sūkņa nēsāšanai un pakāršanai, 2. Izlādes sprausla, 3. Pludiņa slēdzis, 4. Iesūkšanas sietiņš, 5. Rokturis pludiņa slēdža garuma regulēšanai, 6. Termiskā aizsardzība.

3. A készülék rendeltetésszerű használata

A darálóval ellátott szennyvízszivattyút tiszta és szennyezett víz, háztartási szennyvíz szivattyúzására tervezték.
Megengedett a berendezés használata felújítási-építési munkákhoz, javítóműhelyekben, amatőr munkákhoz, a használati útmutatóban leírt használati feltételek és megengedett munka körülmények betartásával.

4. A használat korlátozása

A készülék csak az alábbi „megengedett munkaviszonyoknak" megfelelően használható.
A szivattyút csak vízzel szabad használni. Különösen a szivattyút nem szabad maró, gyúlékony, robbanásveszélyes anyagok, üzemanyagok, olajok, savak, lúgok, szerves anyagok, a fent említett anyagokkal szennyezett víz, valamint ivóvíz szivattyúzására használni. Ne használja 45 mediumC feletti hőmérsékletű közeg szivattyúzására.
A mechanikai és elektromos szerkezetek jogosulatlan megváltoztatása, minden olyan módosítás, karbantartási tevékenység, amelyet a felhasználói kézikönyv nem írja le, jogellenesnek minősül, és a garanciajogokat azonnal érvénytelenítheti, a megfelelőségi nyilatkozat pedig válik érvénytelenné.
A helytelen, vagy az üzemeltetési utasításnak nem megfelelő használat okoz azonnali garancia elvesztését.

Megengedett munkaviszonyok
S1 üzemmód - folyamatos működés.
Ne hagyja a készüléket felügyelet nélkül, ha be van kapcsolva. Ne használja a szivattyút tartályokban emberekkel vagy állatokkal. A szivattyúzáshoz ne használjon más vizet / szennyvizet. A szállított közeg maximális hőmérséklete: 45˚C. Folyadék hőmérsékleti tartomány 0-45˚C. Ne hagyja, hogy a rendszerben lévő víz megfagyjon.

5. Műszaki adatok

Modell	**DED8861**
Névleges feszültség [V / Hz]	230 / 50
Névleges teljesítmény	900
Maximális fej [m H2O]	14
Maximális ráfordítás [m3 / h]	20
Megengedett merülési mélység [m]	7
A biztonság szintje	IPX8
Áramütésvédelmi osztály	I
A szivattyúzott folyadék maximális hőmérséklete [˚C]	45
Maximális szemcseátmérő [mm]	30
Lemerítő port kapcsolat	2"
Lew szint [dB (A)]	<70
Lpa szint [dB (A)]	<80
Mérési bizonytalanság k [dB (A)]	3
Rezgési szint [m / s2]	Nd
Bizonytalanság kl [m / s2]	Nd

A zajra vonatkozó információk
A zajkibocsátást a EN 60335-2-41:2003, szerint határozták meg, az értékeket a fenti táblázatban adják meg.

⚠ FIGYELEM A zaj károsíthatja a hallást, munka közben mindig használjon hallásvédőt!

A bejelentett teljes zaj értéket egy szabványos vizsgálati módszerrel mérik, és egy eszköz egy másik eszközzel összehasonlítására használható. A zajszint is használható a zaj expozíció előzetes értékelésére.
A zaj szintje a készülék tényleges használata során eltérhet a bejelentett értékektől, attól függően, hogy milyen módon használják a munkaeszközöket, különösen a munkadarab típusáról és a kezelő védelme érdekében szükséges intézkedések meghatározásáról. Ahhoz, hogy az expozíciót a valós használati körülmények között pontosan meg lehessen becsülni, figyelembe kell venni a működési ciklus minden részét, ideértve azokat az időszakokat is, amikor a készülék ki van kapcsolva, vagy be van kapcsolva, de pont nem használják a munkához.

6. Felkészülés a munkára

⚠ FIGYELEM Minden műveletet csak akkor végezze el, ha a dugó ki van húzva a konnektorból.

A munka megkezdése előtt feltétlenül ellenőrizni kell a tápkábel állapotát. Ha sérült, a készüléket meg kell javítani. A cserét csak szakképzett szerviz végezheti. A tápkábel cseréje nem megengedett! Az ellátó hálózatnak megfelelően működő védőföldeléssel kell rendelkeznie. A készüléket maradékáram-eszközről (RCD) kell táplálni, amelynek névleges szivárgási árama nem haladja meg a 30 mA-t.
A nyomócső Rc menettel (más jelöléssel: BSPT) (hüvelykes, kúpos, belső csőmenettel) végződik, amelynek mérete 2 ". A nyomóoldali telepítést a bevált gyakorlatnak megfelelően kell összeszerelni, lezárni és rögzíteni. A menetes csatlakozásokat az erre a célra szolgáló eszközökkel (teflon, vontató és paszta, menetzáró menetek) kell lezárni. A szállítósorokat és a tartozékokat nem tartalmazza a készülék szállítási szettje.
Szükség esetén az úszókapcsoló vezetékét lerövidíthetjük, ha óvatosan becsúsztatjuk az erre a célra szolgáló eszközökkel (teflon, vontató és paszta, menetzáró menetek) kell lezárni. A szállítósorokat és a tartozékokat nem tartalmazza a készülék szállítási szettje.
Engedje le a szivattyút abba a tartályba, amelyben működik - ne felejtse el, hogy a tápkábelnél fogva ne engedje le a szivattyút! A szivattyú leeresztéséhez használja a fogantyút (A. ábra, 1. tétel), amelyhez szükség esetén további kötelet kell rögzíteni (a kötelet nem tartalmazza a készlet).
Ha a szivattyút a tartály aljára kell helyezni, ellenőrizze, hogy a szivattyú vízszintesen áll-e. A szívócsatlakozó körüli kosár környezetének (A. ábra, 4. tétel) mentesnek kell lennie minden olyan szennyeződéstől, amely eltömítheti.
Ügyeljen arra, hogy a megengedett legnagyobb merülési mélységet ne lépje túl. Győződjön meg arról, hogy a szivattyú maximális feje nincs túllépve (megjegyzés: a fejet a vízszinttől a nyomóvezeték legmagasabb pontjáig mérjük).
A hálózati csatlakozás előtt ellenőrizze, hogy az úszókapcsoló (A. ábra, 3. tétel) szabadon lebeg-e a vízben. Győződjön meg arról, hogy a kifolyó vezeték (hajlékony tömlő használata esetén) nincs-e meghajlítva, megcsavarodva vagy beszorulva sehol, ami akadályozná a pumpált víz áramlását.

7. Csatlakozás a hálózathoz

Mielőtt csatlakoztatná a készüléket egy áramforráshoz, győződjön meg arról, hogy a tápfeszültség megegyezik az adattáblán feltüntetett értékkel.
Az áramellátó berendezés az elektromos berendezésekre vonatkozó alapvető követelményeknek megfelelően kell hogy legyen végezve, és meg kell felelnie a használatbiztonság követelményeinek. A tápkábel minimális keresztmetszetének paraméterei és a biztosíték névleges értéke az eszköz teljesítményétől függően az alábbi táblázatban található:

A berendezés teljesítménye [W]	Minimális vezeték-átmérő méret [mm2]	Minimális C típusú biztosíték [A]
700÷1400	1	10

A telepítést szakképzett villanyszerelőnek kell elvégeznie. Hosszabbító kábelek használata esetén győződjön meg arról, hogy a vezeték keresztmetszete nem kisebb, mint a szükséges (lásd a táblázatot). Helyezze el az elektromos kábelt úgy, hogy az ne érje a vágás munka során. Ne használjon sérült hosszabbító kábeleket. Rendszeresen ellenőrizze a tápkábel műszaki állapotát. Ne húzza ki a tápkábelt..

8. A készülék bekapcsolása

⚠ FIGYELEM A készülék üzembe helyezése előtt feltétlenül a "Felkészülés a munkára" fejezetben leírt műveleteket végezze el.

A szivattyú automatikusan elindul, ha az elektromos hálózathoz csatlakozik, és az úszókapcsolót a víz felhajtóereje felemeli. Amikor a vízszint leesik és az úszókapcsoló lemegy, a szivattyú automatikusan kikapcsol.
Az úszókapcsolót nem szabad állandóan "be" helyzetben rögzíteni. Működés közben a szivattyút teljesen vízbe kell meríteni. A szivattyú részben süllyesztett vagy szárazon történő működtetése károsíthatja a motort. Az ilyen nem rendeltetésszerű használatból eredő károkra a garancia nem vonatkozik!
Ha a szivattyú nem kapcsol be, ellenőrizze, hogy a hővédelem (A. ábra, 6. tétel) nem működött-e ki. A hőkapcsoló gombját meg kell nyomni ("ON" állásban).

9. A készülék használata

A szivattyú működése közben ne fojtsa el a kifolyót a nyomócsatlakozóból, ellenőrizze, hogy a szivattyú egyenletesen működik-e és nincs-e eltömődve.
A szivattyú darálóval van felszerelve, hogy semlegesítse a szivattyúzott szennyvízben előforduló szennyeződéseket, például törlőkendőket, pelenkákat, egészségügyi betéteket stb. A daráló állapotát rendszeresen ellenőrizni kell (lásd "Az aktuális karbantartás" fejezetet).

10. Folyamatos karbantartás

⚠ FIGYELEM Minden műveletet csak akkor végezze el, ha a dugó ki van húzva a konnektorból.

A szivattyút rendszeresen ellenőrizni kell: alkalmi használat esetén (pl. A víz elárasztása az elárasztott pincékből) minden használat előtt és után, állandó bekötés esetén legalább 5 hetente Ellenőrizze a tápkábel állapotát, ellenőrizze az úszókapcsoló működését. Tisztítsa meg a szivattyút tiszta vízárammal, ne használjon tisztítószereket vagy agresszív vegyszereket. A tisztítás után minden alkalommal szárítsa meg a szivattyút.
Ellenőrizze a daráló állapotát, ellenőrizze, hogy nincsenek-e körülötte szennyeződések, megakadályozva a szivattyú szabad működését.
Tárolja a szivattyút száraz, sötét helyen, gyermekektől elzárva, lehetőség szerint eredeti csomagolásában. Ha fennáll a fagyás veszélye, tárolja a szivattyút olyan helyen, ahol a hőmérséklet nem csökken 0˚C alá.

11. Alkatrészek és kiegészítők

A pótalkatrészek és tartozékok beszerzése érdekében forduljon a Dedra Exim szervizhez. Az elérhetőségek megtalálhatók a kézikönyv első oldalán.
Pótalkatrészek rendelésekor, kérjük, jelezze az adattáblán található a rész tételszámát és írja le a sérült részt, továbbá adja meg az eszköz vásárlásának hozzávetőleges időpontját.
A jótállási időszak alatt a javításokat a jótállási kártyában meghatározott feltételek szerint végzik. Kérjük, küldje el a hirdetett terméket javításra a vásárlás helyén (az eladó köteles elfogadni a bejelentett terméket), küldje el a legközelebbi lakóhelyre (weboldalak listája a www.dedra.pl címen), vagy küldje el a Dedra Exim központi szolgálatának. Kérjük, csatolja a kitöltött garanciális kártyát. A jótállási idő után a javítást a központi szolgálat végzi. A sérült terméket a szervizhez kell küldeni (a szállítási költségeket a felhasználó fedezi).

12. Önhibaelhárítás

⚠ FIGYELEM Az önjavítás megkísérlése előtt húzza ki a készüléket az áramforrásról.

Probléma	Ok	Megoldás
A készülék nem működik	A tápkábel helytelenül van csatlakoztatva vagy sérült.	Tolja tovább a dugót az aljzatba, ellenőrizze a tápkábelt. A tápkábel sérülése esetén küldje el a készüléket a szervizbe.
	Az aljzaton nincs feszültség.	Ellenőrizze az aljzat feszültségét. Ellenőrizze, hogy nem olvad-e ki a biztosíték.
	Az úszókapcsoló sérült.	Szükséges a kapcsolót újra cserélni - küldje el a készüléket a szervizbe.
	A hővédelem megszakadt.	Nyomja meg a gombot a hővédő dobozon.
A szivattyú jár, de nem juttat vizet.	A kifolyó tömlő / vezeték eltömődött vagy megtört.	Távolítsa el a fojtás okát a szivattyú ürítő oldalán.
	A szívókosár vagy a daráló eltömődött.	Válassza le a szivattyút az áramforrásról, távolítsa el a vízből és tisztítsa meg.

13. A készülék kompletizálása

1. Szivattyú - 1 db, 2. Kifolyócsatlakozó - 1 db.

14. Információ a felhasználóknak az elektromos éselektronikus berendezések hulladékkezeléséről (háztartásokra vonatkozó tájékoztatás)



A termékeken vagy a kísérő dokumentáción feltüntetett szimbólum azt jelzi, hogy a hibás elektromos vagy elektronikus berendezéseket nem szabad a háztartási hulladékkal együtt ártalmatlanítani. Ha az alkatrészeket meg kell semmisíteni, újra kell használni vagy hasznosítani kell, a helyes megoldás az, ha elviszi őket egy erre szakosodott gyűjtőhelyre, ahol ingyenesen átveszik őket. A használt berendezések gyűjtőhelyeiről a helyi hatóságok adnak tájékoztatást, például a honlapjukon.

A berendezés megfelelő ártalmatlanítása lehetővé teszi az értékes erőforrások megőrzését és az egészségre és környezetre gyakorolt azon negatív hatások elkerülését, amelyek a készülékben lévő veszélyes anyagok, keverékek és összetevők esetleges jelenlétéből adódnak.
A helytelen hulladékártalmatlanítás a vonatkozó helyi előírások szerint büntetés veszélyével jár.
Az uniós országok felhasználói: Ha elektromos vagy elektronikus berendezéseket kell ártalmatlanítania, kérjük, forduljon a legközelebbi értékesítési ponthoz vagy a szállítójához, akik további tájékoztatást tudnak adni.
Az Európai Unión kívüli országokban történő ártalmatlanítás: Ez a szimbólum csak az Európai Unió országaira vonatkozik. Ha a terméket el kívánja dobni, kérjük, forduljon a helyi hatóságokhoz vagy a kereskedőhöz a helyes ártalmatlanítási módszerrel kapcsolatban.

Garanciajegy

Szennyvízszivattyú

Katalógusszám: DED8861 Gyártási tétel száma: .....

(a továbbiakban: **Termék**)

A termék vásárlásának dátuma: .....

Az eladó pecsétje

Dátum és az eladó aláírása: .....

A felhasználó nyilatkozata:

Igazolom, hogy tájékoztatásra kerültem a garanciális feltételekről, valamint a Kezelési útmutatóban és a Garanciajegyben leírt utasítások be nem tartásából eredő következményekről. A jelen garanciális feltételekkel megismerkedtem, amit aláírásommal igazolok:

....

kelt és helye a Felhasználó aláírása

I. A termékért felelős

1. **Kezes** - DEDRA EXIM sp. z o.o., székhelye Pruszków, címe: ul. 3 Maja 8, 05-800 Pruszków, KRS 0000062517, Varsó fővárosi Körzeti Bíróság Varsóban; az Országos Bírósági Nyilvántartás XIII Gazdasági Osztálya, adószáma: 527-020-49-33, törzstőke: 100 980.00 zł.
2. A jelen Garanciajegyben meghatározott feltételekkel a Kezes garanciát nyújt a Kezes forgalmazásából származó Termékre.
3. A garanciából eredő felelősség kizárólagosan a Termékben a Felhasználónak való átadás pillanatában rejlő hibákra vonatkozik.
4. A garancia címén a Felhasználó jogosult a Termék díjmentes megjavítására, amennyiben a hiba a garanciális időszak során kelentkezik. A Termék megjavításának módja (a javítás módszere) a Kezes döntésétől függ. Amennyiben a Kezes megállapítása szerint ni lehetőség a megjavításra, a Kezes fenntartja magának a jogot a hibás alkatrész vagy az egész Termék hibátlanra cseréléséhez, a Termék árának csökkentéséhez, vagy a szerződéstől történő elálláshoz.
5. Azzal a Felhasználóval szemben, amelyik nem számít fogyasztónak az 1964 április 23-i, a Polgári Törvénykönyvről szóló törvény szerint, a Kezes jelen garanciából eredő és/vagy a garancia megkötésével és teljesítésével kapcsolatos kártérítési felelőssége, a jogi címtől függetlenül, a hibás Termék értékének összegére korlátozódik.

II. Garanciális időszak:

A garanciával rendelkező alkatrészek	A garanciális védelem időtartama
Szennyvízszivattyú	24 hónap, a Termék vásárlásának napjától számítva a jelen Garanciajegyen megjelölve

III. A garancia alkalmazásának feltételei

1. A Felhasználó felmutatja a Termék kitöltött Garanciajegyét és valószínűsíti a Termék vásárlásának körülményeit, pl. felmutatva a pénztár blokkot, számlát, stb. A reklamáció hatékony lebonyolításának érdekében ajánlott, hogy a Felhasználó a reklamált Termékkel együtt adja át a Kezelési útmutatóban leírt készlet tartalmát.
2. A Felhasználó betartja a Kezelési útmutatóban és a Garanciajegyen feltüntetett utasításokat.
3. A garancia csak a Magyar Köztársaság és az EU területén érvényes.
4. A garancia nem terjed ki a Termék következő okokból keletkező meghibásodásaira:

a A Felhasználó nem tartotta be a Kezelési útmutatóban meghatározott, különösen a megfelelő használatra, karbantartásra és tisztításra vonatkozó feltételeket; A Felhasználó a Kezelési útmutatónak nem megfelelő tisztító és karbantartó szereket alkalmazott;
b. A Felhasználó nem megfelelő módon tárolja és szállítja a Terméket;
c. A Felhasználó önállóan, a Kezessel való egyeztetés nélkül módosította és/vagy átalakította a Terméket;
d. A Felhasználó a Kezelési útmutatónak nem megfelelő üzemeltetési anyagokat használt a Termékhez.

5. Az a Felhasználó, amelyik nem számít fogyasztónak az 1964 április 23-i, a Polgári Törvénykönyvről szóló törvény szerint, elveszíti a jelen garanciából eredő jogait, ha a Terméken:

- a szériaszámok, dátum jelölések és a típuscímkék a Felhasználó által eltávolításra, kicserélésre vagy megrongálásra kerültek
- a plombák a Felhasználó által megrongálásra kerültek, vagy a Felhasználó beavatkozásának nyomait viselik.

6. Figyelem! A Termék mindennapos kezelésével kapcsolatos, többek között a Kezelési útmutatóból eredő műveleteket a Felhasználó saját költségére végzi el

IV. Reklamációs eljárás

1. A Termék helytelen működésének észrevételekor, a reklamáció bejelentése előtt ellenőrizze, hogy a Kezelési útmutatóban meghatározott valamennyi művelet a megfelelő módon került végrehajtásra.
2. Ajánlott a reklamációt haladéktalanul bejelenteni, a legjobb a Termék hibája észrevételétől számított 7 napon belül. Az a Felhasználó, amelyik nem számít fogyasztónak az 1964 április 23-i, a Polgári Törvénykönyvről szóló törvény szerint, elveszíti a jelen garanciából eredő jogait, ha nem jelenti be 7 napon belül a reklamációt.
3. A reklamációs bejelentés megtehető a Termék vásárlásának helyén, a garanciális szervizben, vagy írásban az alábbi címen: DEDRA EXIM sp. z o.o., ul. 3 Maja 8, 05-800 Pruszków.
4. A Felhasználó a reklamációt a www.dedra.pl weboldalon található űrlap segítségével jelentheti be. („Garanciális reklamáció bejelentési űrlap").
5. Az egyes országok szerviz címei a www.dedra.pl weboldalon elérhetőek. Amennyiben az adott országban nincs garanciális szervíz, a reklamációs bejelentést ajánljuk a következő címre küldeni: DEDRA-EXIM Sp. z o.o., ul. 3 Maja 8, 05-800 Pruszków (Lengyelország).
6. A Felhasználó biztonságára való tekintettel a hibás Termék használata tilos.
7. Figyelem!!! A hibás Termék veszélyes a Felhasználó egészségére és életére.
8. A garanciából eredő kötelezettségek ellátására a reklamált Terméknek a Felhasználó általi leadásának napjától számított 14 munkanapon belül kerül sor.
9. A terméket reklamációra küldése előtt ajánlott megtisztítani. Ajánlott a reklamált terméket gondosan bebiztosítani a szállítási károk elkerülése érdekében (ajánlott a reklamált Terméket az eredeti csomagolásban elküldeni).
10. A garanciális időszak meghosszabbításra kerül azzal az idővel, mely alatt a Felhasználó a Termék meghibásodásából eredően nem tudta az használni.

A garancia nem zárja ki, nem korlátozza és nem függeszti fel a Felhasználó eladott termékek hibáira vonatkozó kezességi szabályokból eredő jogait.
A természetes személyeknek a személyes adatok kezelése tekintetében történő védelméről és az ilyen adatok szabad áramlásáról, valamint a 95/46/EK irányelv hatályon kívül helyezéséről szóló, 2016. április 27-i (EU) 2016/679 európai parlamenti és tanácsi rendelet 13. cikkének (1) és (2) bekezdésével összhangban tájékoztatjuk Önt, hogy

1. Az űrlapon megadott személyes adatainak Adminisztrátora a Pruszków-i székhelyű DEDRA-EXIM sp. z o.o. ul. 3 Maja 8, 05-800 Pruszków (továbbiakban: „Adminisztrátor").
2. Az Ön adatait kizárólag a készülékre vonatkozó garanciális eljárás lefolytatása céljából dolgozzuk fel az általános adatvédelmi rendelet (a továbbiakban: "GDPR") 6. cikke (1) bekezdésének b) pontjával összhangban Az adatszolgáltatás önkéntes, de a garanciális eljárás lefolytatásához szükséges.
3. Az Ön adatait a garanciális eljárás lefolytatásának megfontolásának időtartama alatt, valamint archiválási céllal kezeljük, amennyiben az Adminisztrátorral szembeni esetleges követelésekkel szemben szükséges védekezni, de legfeljebb azok elévüléséig.
4. Az Ön adatai csak olyan szervezetek számára adható ki, amelyek az Adminisztrátor nevében, a személyes adatok feldolgozására vonatkozó írásbeli megbízási szerződés alapján adatokat kezelnek, és többek között technikai szolgáltatást, tárhelyszolgáltatást vagy weboldal-karbantartást, informatikai-, futárszolgáltatást nyújtanak. Az Adatkezelő beszállítói kötelesek gondoskodni az adatbiztonságról és megfelelni a személyes adatok védelmére vonatkozó hatályos jogszabályok követelményeinek, és nem használhatják fel a rájuk bízott személyes adatokat az Adatkezelővel kötött szerződésben meghatározott céloktól eltérő célokra.
5. Az Ön adatait nem dolgozzuk fel automatizált módon, beleértve a profilalkotást, és nem továbbítjuk harmadik országba/nemzetközi szervezetnek.
6. Ön bármikor jogosult az adatai tartalmához történő hozzáféréshez, valamint annak helyesbítéshez, törléshez, az adatkezelés korlátozásához, az adathordozhatósághoz és a kifogásoláshoz való joghoz.
7. Az Ön személyes adatainak az Adatkezelő általi feldolgozásával kapcsolatos minden kérdésben az alábbi e-mail címen veheti fel a kapcsolatot: daneosobowe@dedra.pl;
8. Önnek jogában áll van panaszt benyújtani az illetékes adatvédelmi hatóságnál;

RO Cuprinsul

1. Fotografii și figuri
2. Descrierea dispozitivului
3. Destinația dispozitivului
4. Restricții de utilizare
5. Date tehnice
6. Pregătirea pentru lucru
7. Conectare la rețea
8. Pornirea dispozitivului
9. Utilizarea dispozitivului
10. Operații curente de mentenanță
11. Piese de schimb și accesorii
12. Eliminarea individuală a defecțiunilor
13. Set de completare a dispozitivului
14. Informația pentru utilizatori cu privire la eliminarea echipamentelor electrice și electronice
15. Talon de garanție

Traducerea instrucțiunii originale

Declarația de conformitate este anexată la instrucțiuni ca un document separat. În cazul în care declarația de conformitate lipsește, contactați Dedra Exim Sp. z o.o.
Condiții generale de siguranță au fost atașate la instrucțiuni ca o broșură separată.

AVERTISMENT. Citiți toate avertismentele marcate cu simbolul ⚠ și toate instrucțiunile. Nerespectarea

avertismentelor și instrucțiunilor de siguranță menționate mai jos poate cauza electrocutări, incendii sau leziuni grave.
Păstrați toate avertismentele și instrucțiunile pentru utilizare ulterioară.

2. Descrierea dispozitivului

FIG. A: 1. Mâner pentru transportarea și suspendarea pompei, 2. Duză de descărcare, 3. Comutator plutitor, 4. Strecurător de aspirație, 5. Mâner pentru reglarea lungimii comutatorului plutitor, 6. Protecție termică.

3. Destinația dispozitivului

Pompa de canalizare cu râșniță este concepută pentru pomparea apei curate și poluate, canalizare în uz casnic.
Se permite utilizarea aparatului în lucrări de renovare-construcţii, ateliere de reparaţii în lucrări de amatori, respectând condiţiile de utilizare şi condiţiile de lucru permise, conţinute în manualul de utilizare.

4. Restricții de utilizare

Dispozitivul poate fi utilizat numai în conformitate cu ”Condițiile admisibile de lucru”, prezentate mai jos.
Pompa nu este destinată utilizării cu alt mediu decât apa. În special, pompa nu trebuie utilizată pentru pomparea substanțelor corozive, inflamabile, explozive, combustibili, uleiuri, acizi, alcalii, substanțe organice, apă contaminată cu substanțele menționate mai sus, precum și apă potabilă. Nu utilizați pentru pomparea mediului cu o temperatură peste 45˚C.
Modificările neautorizate ale construcției mecanice și electrice, orice modificări, operațiile de întreținere care nu sunt descrise în manualul de utilizare vor fi considerate ilegale și vor duce la pierderea imediată a drepturilor de garanție, iar declarația de conformitate își va pierde valabilitatea.
Utilizarea neconformă cu destinație sau cu manualul de utilizare va duce la pierderea imediată a drepturilor de garanție.

Condițiile admisibile de lucru
Mod de operare S1 - funcționare continuă.
Nu lăsați dispozitivul nesupravegheat când este pornit. Nu folosiți pompa în rezervoare cu oameni sau animale. Nu folosiți alte mijloace decât apa / canalizarea pentru pompare. Temperatura maximă a mediului transportat: 45˚C. Gama de temperatură a lichidului 0-45˚C. Nu lăsați apa din sistem să înghețe.

5. Date tehnice

Model	**DED8861**
Tensiune nominală [V / Hz]	230 / 50
Putere nominală	900
Cap maxim [m H2O]	14
Cheltuieli maxime [m3 / h]	20
Adâncimea de imersie admisibilă [m]	7
Nivelul de securitate	IPX8
Clasa de protecție împotriva șocurilor electrice	I
Temperatura maximă a lichidului pompat [˚C]	45
Diametrul maxim al bobului [mm]	30
Conexiune la portul de descărcare	2″
Nivel Lew [dB (A)]	<70
Nivel Lpa [dB (A)]	<80
Incertitudine de măsurare k [dB (A)]	3
Nivelul vibrațiilor [m / s2]	Nd
Incertitudine kl [m / s2]	Nd

Informația privind zgomot
Emisia zgomotului a fost definită conform EN 60335-2-41:2003, valorile au fost specificate în tabelul de mai sus.

⚠ ATENȚIE **Zgomotul poate cauza deteriorarea auzului, utilizați întotdeauna protectoare de auz în timpul lucrului!**

Valoarea totală declarată a zgomotului a fost măsurată în conformitate cu metodă standard de testare și poate fi utilizată pentru a compara un dispozitiv cu altul. Nivelul de zgomot poate fi de asemenea utilizat pentru a efectua o estimare preliminară a expunerii la zgomot.
Nivelul de zgomot în timpul utilizării efective a dispozitivului poate să difere de valorile declarate, în funcție de modul în care sunt utilizate uneltele de lucru, în special de tipul piesei prelucrate și de necesitatea de a specifica măsurile de protecție a operatorului. Pentru a estima cu exactitate expunerea în condiții reale de utilizare, trebuie luate în considerare toate etapele ciclului de operare, inclusiv perioadele când dispozitivul este oprit sau când este pornit, dar fără să fie utilizat pentru lucru.

6. Pregătirea pentru lucru

⚠ ATENȚIE **Toate operațiile trebuie efectuate cu ștecherul scos din priza de curent.**

Înainte de a începe lucrul, este esențial să verificați starea cablului de alimentare. Dacă este deteriorat, dispozitivul trebuie reparat. Înlocuirea poate fi efectuată numai de un service calificat. Nu este permis să înlocuiți singur cablul de alimentare! Rețeaua de alimentare trebuie să aibă o împământare de protecție care funcționează corespunzător. Dispozitivul trebuie alimentat de un dispozitiv de curent rezidual (RCD) cu un curent nominal de scurgere care nu depășește 30 mA.
Conducta de refulare se termină cu un filet Rc (altă denumire: BSPT) (inch, conic, filet interior al conductei) cu dimensiunea de 2 ″. Instalația laterală de descărcare trebuie să fie asamblată conform bunei practici, sigilată și securizată. Conexiunile filetate trebuie etanșate cu mijloacele prevăzute în acest scop (teflon, remorcare și lipire, fire de etanșare a firelor). Liniile de livrare și accesoriile nu sunt incluse în setul de livrare al dispozitivului.
Dacă este necesar, firul comutatorului cu flotor poate fi scurtat glisându-l ușor în suportul destinat acestui scop (Fig A, articolul 5).
Coborâți pompa în recipientul în care trebuie să funcționeze - nu uitați să nu coborâți pompa de cablul de alimentare! Pentru a coborî pompa, utilizați mânerul (Fig. A, articolul 1), la care, dacă este necesar, atașați o frânghie suplimentară (frânghia nu este inclusă în set).
Dacă pompa trebuie așezată pe fundul rezervorului, asigurați-vă că pompa stă pe un teren plan. Mediul coșului din jurul conectorului de aspirație (Fig. A, pct. 4) ar trebui să fie lipsit de orice impurități care l-ar putea înfunda.
Asigurați-vă că nu este depășită adâncimea maximă admisă de imersie. Asigurați-vă că nu se depășește capul maxim al pompei (notă: capul este măsurat de la nivelul apei până la cel mai înalt punct al conductei de refulare).
Înainte de a vă conecta la rețea, asigurați-vă că întrerupătorul plutitor (Fig A, articolul 3) plutește liber în apă. Asigurați-vă că conducta de refulare (atunci când utilizați un furtun flexibil) nu este îndoită, răsucită sau ciupită nicăieri care ar obstrucționa fluxul apei pompate.

7. Conectare la rețea

Înainte de a conecta dispozitivul la sursa de curent, asigurați-vă că tensiunea de alimentare corespunde cu valoarea specificată pe plăcuța de identificare.
Instalația de alimentare trebuie să fie realizată în conformitate cu cerințele principale privind instalațiile electrice și să respecte dispozițiile privind siguranța utilizării. Parametrii de secțiune minimă a firului de alimentare și valorile nominale ale siguranței de protecție în funcție de puterea dispozitivului sunt specificate în tabelul de mai jos:

Puterea maşinii [W]	Secţiunea minimă a cablului [mm2]	Valoarea minimă a siguranței tip C [A]
700÷1400	1	10

Instalația trebuie să fie executată de un electrician autorizat. În cazul când folosiți cablurile prelungitoare, aveți grijă ca secțiunea firului să nu fie mai mică decât cea cerută (vezi tabelul). În timpul lucrului cablul electric trebuie astfel poziționat, încât să nu fie expus la tăiere. Nu folosiți prelungitoare defecte.
Verificați periodic starea tehnică a cablului de alimentare. Nu trageți de cablu.

8. Pornirea dispozitivului

⚠ ATENȚIE **Înainte de a porni dispozitivul, efectuați obligatoriu operațiile descrise în capitolul ”Pregătirea pentru lucru”.**

Pompa va porni automat dacă este conectată la rețea și comutatorul plutitor este ridicat de flotabilitatea apei. Când nivelul apei scade și comutatorul plutitor coboară, pompa se va opri automat.
Nu este permisă fixarea comutatorului plutitor permanent în poziția „pornit”. Pompa ar trebui să fie complet scufundată în apă în timpul funcționării. Funcționarea pompei parțial scufundată sau funcționarea uscată poate deteriora motorul. Deteriorarea cauzată de o astfel de utilizare necorespunzătoare nu este acoperită de garanție!
Dacă pompa nu pornește, asigurați-vă că protecția termică (Fig. A, Poz. 6) nu s-a declanșat. Butonul de pe comutatorul termic trebuie apăsat (poziția „ON”).

9. Utilizarea dispozitivului

În timpul funcționării pompei, nu strângeți debitul de la conectorul de descărcare, verificați dacă pompa funcționează uniform și dacă este blocată.
Pompa este echipată cu un polizor pentru a neutraliza impuritățile care pot fi prezente în canalizarea pompată, cum ar fi șervețele, scutece, șervețele sanitare etc. Starea polizorului trebuie verificată în mod regulat (vezi capitolul „Întreținerea curentă”).

10. Operații curente de mentenanță

⚠ ATENȚIE **Toate operațiile de întreținere trebuie efectuate cu ștecherul scos din priza de curent.**

Pompa trebuie inspectată periodic: în caz de utilizare ocazională (de exemplu, pomparea apei din subsolurile inundate) înainte și după fiecare utilizare, în cazul conectării permanente, cel puțin o dată la 5 săptămâni. Verificați starea cablului de alimentare, verificați funcționarea comutatorului plutitor. Curățați pompa cu un curent de apă curată, nu folosiți detergenți sau substanțe chimice agresive. Lăsați pompa să se usuce după curățare.
Verificați starea polizorului, asigurați-vă că nu există impurități în jurul său, împiedicând pompa să funcționeze liber.
Păstrați pompa într-un loc uscat și întunecat, la îndemâna copiilor, dacă este posibil, în ambalajul original. Dacă există riscul de îngheț, depozitați pompa într-un loc în care temperatura să nu scadă sub 0˚C.

11. Piese de schimb si accesorii

Pentru a achiziționa piese de schimb și accesorii, contactați Service-ul Dedra Exim. Detaliile de contact pot fi găsite pe pagină 1 a manualului. Când comandați piese de schimb, vă rugăm să indicați numărul lotului aflat pe plăcuța de identificare și descrieți piesa deteriorată, indicați de asemenea data orientativă a achiziției dispozitivului.
În perioada de garanție, reparațiile sunt efectuate conform regulilor menționate în talonul de garanție. Vă rugăm să predați produsul reclamat pentru reparație la locul de achiziție (vânzătorul este obligat să accepte produsul reclamat), trimiteți-l la centru de service aflat cel mai aproape de adresa de domiciliu (lista centrelor de service se află pe site-ul www.dedra.pl) sau expediați-l la service-ul central Dedra Exim. Vă rugăm amabil să anexați talonul de garanție completat. După perioada de garanție, reparațiile vor fi efectuate de service-ul central. Produsul deteriorat trebuie trimis la centrul de service (costul de expediție este suportat de utilizator).

12. Eliminarea individuală a defecțiunilor

⚠ ATENȚIE **Înainte de a trece la eliminarea individuală a defecțiunilor, deconectați dispozitivul de alimentare.**

Problemă	**Cauză**	**Soluţie**
Dispozitivul nu funcționează	Cablul de alimentare este	Împingeți fișa mai departe în priză, verificați cablul de alimentare. În caz de deteriorare a cablului de

	conectat incorect sau deteriorat.	alimentare, trimiteți dispozitivul la service.
	Nu există tensiune la priză.	Verificați tensiunea din priză. Verificați dacă siguranța nu a ars.
	Comutatorul plutitor este deteriorat.	Necesar pentru a înlocui comutatorul cu unul nou - trimiteți dispozitivul la service.
	Protecția termică s-a declanșat.	Apăsați butonul de pe cutia de protecție termică.
Pompa funcționează, dar nu furnizează apă.	Furtunul / conducta de refulare este înfundat sau îndoit.	Eliminați cauza strangulării pe partea de descărcare a pompei.
	Coșul de aspirație sau polizorul sunt înfundate.	Deconectați pompa de la sursa de alimentare, scoateți-o din apă și curățați-o.

13. Set de completare a dispozitivului

1. Pompa - 1 buc, 2. Conexiune la portul de descărcare - 1 buc.

14. Informația pentru utilizatori privind eliminarea utilajelor uzate (se referă la gospodării de casă)

Simbolul afișat pe produse sau pe documentația care le însoțește indică faptul că echipamentele electrice sau electronice defecte nu trebuie eliminate împreună cu deșeurile menajere. În cazul în care trebuie să eliminați, să reutilizați sau să recuperați componente, trebuie să le duceți la un punct de colectare specializat, unde vor fi acceptate gratuit. Autoritățile locale furnizează informații privind locația punctelor de colectare a echipamentelor uzate, de exemplu pe site-urile lor web.
Eliminarea corespunzătoare a dispozitivului permite conservarea resurselor valoroase și evitarea impactului negativ asupra sănătății și mediului, care rezultă din posibilitatea prezenței substanțelor, amestecurilor și componentelor periculoase în echipament.
Eliminarea incorectă a deșeurilor riscă sancțiuni în conformitate cu reglementările locale relevante.
Utilizatorii din țările UE: Dacă trebuie să vă debarasați de echipamente electrice sau electronice, vă rugăm să contactați cel mai apropiat punct de vânzare sau furnizorul dumneavoastră, care vă va putea oferi informații suplimentare.
Eliminarea în țări din afara Uniunii Europene: Acest simbol se aplică numai în țările din Uniunea Europeană. În cazul în care doriți să aruncați acest produs, vă rugăm să contactați autoritățile locale sau dealerul pentru a afla metoda corectă de eliminare.

Certificat de garanţie

pentru

Pompa do apă reziduală

Nr. de katalog: DED8861 Număr de lot: .....

(denumit în continuare Produs)

Data de cumpărare a produsului: .....

Ştampila vânzătorului

Data şi semnătura vânzătorului: .....

Declaraţia Utilizatorului:

Confirm, că am fost informat în ceea ce priveşte condiţiile de garanţie şi efectele nerespectării orientărilor cuprinse în manualul de utilizare şi în Certificatul de garanţie. Condiţiile prezentei garanţiei îmi sunt cunoscute ce afirm cu semnătura mea de mână:

....

Data şi locul semnătura Utilizatorului

Garanția este acordată în conformitate cu prevederile OG 21/1992 și OG 140/2021, cu modificările ulterioare, pe baza cardului de garanție și a dovezii originale de cumpărare. Perioada de reparație nu poate depăși 15 zile calendaristice de la data la care consumatorul a predat reclamația vânzătorului.

I. Responsabilitatea pentru produs

1. **Garant** - DEDRA EXIM sp. z o.o. cu sediul în Pruszkowie, adresa: ul. 3 Maja 8, 05-800 Pruszków, KRS 0000062517, Sąd Rejonowy dla m.st. Warszawy w Warszawie, XIV Wydział Gospodarczy Krajowego Rejestru Sądowego,[Judecătoria Raională pentru o.c. Varşovia în Varşovia, Departamentul al XIV–a Economic al Registrului Naţional Juridic] NIP [CIF] 527-020-49-33, Kapitał zakładowy [capital social]: 100 980.00 zł..
2. în condiţiile menţionate în prezentul Certificat de garanţie Garantul acordă garanţie la produsul derivat din distribuţia Garantului.
3. Responsabilitatea cu titlu de garanţie cuprinde numai defectele care sau ivit din cauze datorate Produsului în momentul livrării acestuia Utilizatorului.
4. Cu titlu de garanţie, Utilizatorul, obţine dreptul la repararea gratis a Produsului, dacă defecţiunea s-a ivit în perioada de garanţie. Modul de reparare a Produsului (metoda de executare a reparării) depinde de decizia Garantului. Dacă Garantul constată că Produsul nu poate fi reparat, Garantul îşi rezervă dreptul de a schimba piesa defectă sau total Produsul cu altul fără defecte sau de a micşora preţul Produsului ori de a se retrage de la Contract.
5. Faţă de Utilizatorul, care conform cu legea din data de 23 aprilie 1964 din Codul Civil, nu este un consumator, răspunderea Garantului pentru dauna rezultate din prezenta garanţie şi/ sau în legătură cu încheierea şi executarea acesteia, indiferent de dreptul legal, este limitată maxim până la valoarea Produsului defect.

II. Perioada de garanţie

Componentele Produsului acoperite de garanţie	Durata de protecţie a garanţiei
Pompa do apă reziduală	24 luni, de la data cumpărării Produsului, înscrisă în prezentul Certificat de garanţie

III. Condiţiile de utilizare a garanţiei

1 Prezentarea de către Utilizator a Certificatul completat de garanţie a Produsului şi dovedirea împrejurărilor de cumpărare a Produsului de ex. prin prezentarea chitanţei, facturei, etc. Pentru a efectua în mod eficient reclamaţia, se recomandă că Utilizatorul să trimite împreună cu Produsul reclamat, toate componetele menţionate la “Completarea” Produsului în manualul de utilizare.
2. Respectarea de către Utilizator a recomandările din Manualul de utilizare şi din Certficatul de garanţie.
3. Garanţia acoperă numai teritoriul Republicii Polonă şi UE.
4. Garanţia nu acoperă defecţiunile Produsului apărute în special din cauza:
a. Nerespectării de către Utilizator a condiţiilor indicate în Manualul de utilizare, în special în domeniul de utilizare, întreţinere şi curăţare corectă.
b. Utilizarea de către Utilizator a unor produse de curăţare sau substanţe de conservare care sunt neadecvate cu Manualul de utilizare;
c. Depozitare necorespunzătoare şi transportul necorespunzător al Produsului de către Utilizator;
d. Modificări şi/sau reconstrucţii arbitrare a Produsului de către Utilizator;
e. Utilizarea în Produs de către Utilizator a unor materiale consumabile neconforme cu manualul de utilizare
5. Utilizatorul care conform nu legea din data de 23 aprilie 1964 din Codul Civil nu este un consumator, pierde garanţia pentru Produsul, în care:
- numerele de serie, marcarea datelor şi plăcuţele cu datele technice au fost îndepărtate de către Utilizator;
- sigiliile existente au fost deteriorate de Utilizator sau au urme rămase din manipularea de către utilizator la acestea.
6. **Atenţie!** Operaţiile legate cu utilizarea de fiecare zii, descrise în manualul de utilizare, Utilizatorul execută singur pe costul său.

IV. Procedura de reclamaţie

1. Dacă se constată că Produsul nu funcţionează corect, Înainte de a depune reclamaţia trebuie să Vă asiguraţi dacă toate operaţiunile descrise în manualul de utilizare au fost executate corect.
2. Sesizaţi imediat reclamaţia, cel mai bine în termen de 7 zile de la data la care aţi observant defectul produsului. Utilizatorul care conform cu legea din data de 23 aprilie 1964 din Codul Civil nu este un consumator, pierde garanţia pentru Produs dacă reclamaţia nu depune în termen de până de 7 zile.
3. Sesizarea reclamaţiei se face de ex. la. la punctul de cumpărare a Produsului, la service-ul de garanţie sau se poate trimite în scris pe adresa: DEDRA EXIM sp. z o.o., ul. 3 Maja 8, 05-800 Pruszków.
4. Utilizatorul poate să depună reclamaţia prin formularul accesibil pe pagina de internet www.dedra.pl. (“Formular pentru sesizarea reclamaţiei cu titlu de garanţie”).
5. Adresele service-urilor de garanţie din fiecare stat sunt accesibile pe pagina www.dedra.pl. Dacă service-ul lipseşte în statul adecvat, trimiteţi sesizările de reclamaţie cu titlu de garanţie pe adresa: DEDRA EXIM sp. z o.o. ul. 3 Maja 8, 05-800 Pruszków (Polonia).
6. Luând în considerare siguranţa Utilizatorului se interzice utilizarea Produsului defect.
7. Atenţie!!! Utilizarea Produsului defect este periculos pentru sănătatea şi viaţa Utilizatorului.
8. Executarea obligaţiilor rezultate din garanţie va avea loc în termen de 14 zile lucrătoare, calculate de la data furnizării de către Utilizator a Produsului reclamat.
9 Înainte de furnizare a Produsului reclamat se recomandă curăţirea acestuia. Se recomandă de a se asigura bine Produsul împotriva distrugerii în timpul transportului (se recomandă să trimiteţi produsul reclamat în ambalajul original).
10. Perioada de garanţie va fi prelungită cu durata în care, din cauza defectului Produsului acoperit de garanţie Utilizatorul nu l-a putut să-l utilizeze,
Garanţia nu opreşte, nu limitează nu suspendează drepturile Utilizatorului rezultate din dispoziţiile privind garanţia pentru vicile produsului vândut.
În conformitate cu articolul 13 alineatele (1) și (2) din Regulamentul (UE) 2016/679 al Parlamentului European și al Consiliului din 27 aprilie 2016 privind protecția persoanelor fizice în ceea ce privește prelucrarea datelor cu caracter personal și privind libera circulație a acestor date și de abrogare a Directivei 95/46/CE, vă informăm.

1. Administratorul datelor Dumneavoastră cu caracter personal furnizate în formular este DEDRA-EXIM sp. z o. o. cu sediul social în Pruszków, ul. 3 Maja 8, 05-800 Pruszków (în continuare: „Administrator”).
2. Datele dumneavoastră vor fi prelucrate numai în scopul derulării procedurii de garanție a dispozitivului în conformitate cu art. 6 alin.1 lit. b din regulamentul general privind protecția datelor (în continuare: „GDPR”). Furnizarea datelor este voluntară, dar necesară pentru derularea procedurii de garanție.
3. Datele dumneavoastră vor fi prelucrate pe perioada de luare în considerare a procedurii de garanție și în scopuri de arhivare în cazul în care este nevoie de apărare împotriva oricăror pretenții împotriva Administratorului, nu mai mult decât până la expirarea acestora.
4. Datele dumneavoastră pot fi dezvăluite numai entităților care prelucrează date pentru administrator pe baza unui contract scris de încredințare a prelucrării datelor cu caracter personal care oferă, printre altele, service tehnic, hosting

sau intreținere site, service IT, firmă de curierat. Furnizorii Administratorului sunt obligați să asigure securitatea datelor și să îndeplinească cerințele legii aplicabile referitoare la protecția datelor cu caracter personal și nu pot folosi datele cu caracter personal încredințate în alte scopuri decât cele specificate în contractul cu Administratorul.
5. Datele dumneavoastră nu vor fi prelucrate în mod automatizat, inclusiv sub formă de profilare, și nu vor fi transferate către o țară terță/organizație internațională.
6. Aveți dreptul de a accesa datele dumneavoastră și dreptul de a rectifica, șterge, limita prelucrarea, dreptul de a transfera date, dreptul de a vă opune în orice moment.
7. În toate aspectele legate de prelucrarea datelor dumneavoastră cu caracter personal de către Administrator, ne puteți contacta la următoarea adresă de e-mail: daneosobowe@dedra.pl.;
8. Aveți dreptul de a depune o plângere la autoritatea competentă pentru protecția datelor cu caracter personal;

SI Kazalo

1. Fotografije in risbe
2. Opis naprave
3. Namembnost naprave
4. Omejitve uporabe
5. Tehnični podatki
6. Priprava za delo
7. Priklop na omrežje
8. Vklop naprave
9. Uporaba naprave
10. Tekoča vzdrževalna opravila
11. Nadomestni deli in dodatna opremai
12. Samoodpravljanje napak
13. Kompletacija naprave
14. Informacije za uporabnike o tem, kako odstranjevati odrabljene električne in elektronske naprave
15. Garancijski list

Prevod originalnega priročnika

Izjava o skladnosti je priložena priročniku kot ločen dokument. Če izjave o skladnosti ni, se obrnite na družbo Dedra Exim Sp. z o.o.
Splošni varnostni predpisi so vključeni v priročnik kot posebna knjižica.

OPOZORILO. **Preberite vsa opozorila, označena s simbolom, in vsa navodila.** Neupoštevanje naslednjih opozoril in varnostnih navodil lahko povzroči električni udar, požar ali hude telesne poškodbe.

Vsa opozorila in navodila shranite za nadaljnjo uporabo.

2. Opis naprave

Slika A: 1. ročaj za prenašanje in obešanje črpalke, 2. izpustna šoba, 3. plavajoče stikalo, 4. sesalna košara, 5. ročaj za nastavitev dolžine plavajočega stikala, 6. toplotna zaščita.

3. Namembnost naprave

Kanalizacijska črpalka z mlinčkom je namenjena črpanju čiste in onesnažene vode ter odplak v gospodinjstvu.
Napravo je dovoljeno uporabljati pri obnovitvenih in gradbenih delih, v delavnicah za popravila, pri ljubiteljskih delih, pri čemer je treba upoštevati pogoje uporabe in dovoljene delovne pogoje iz navodil za uporabo.

4. Omejitve uporabe

Napravo lahko uporabljate le v skladu s spodaj navedenimi "Dovoljenimi pogoji delovanja".
Črpalka ni zasnovana za uporabo z drugimi mediji, razen z vodo. Zlasti črpalke ne smete uporabljati za črpanje korozivnih, vnetljivih, eksplozivnih, goriv, olj, kislin, lugov, organskih snovi, vode, onesnažene z zgoraj navedenimi snovmi, ali pitne vode. Črpalke ne uporabljajte za črpanje medijev s temperaturo nad 45˚C.
Nedovoljene spremembe mehanske in električne konstrukcije, kakršne koli spremembe, vzdrževalna dela, ki niso opisana v navodilih za uporabo, bodo obravnavani kot nezakoniti in bodo povzročili takojšnjo izgubo garancijskih pravic, izjava o skladnosti pa bo postala neveljavna.
Zaradi napačne uporabe ali uporabe, ki ni v skladu z navodili za uporabo, boste takoj izgubili garancijske pravice.

Dovoljeni delovni pogoji
Način delovanja S1 - neprekinjeno delovanje.
Vključene enote ne puščajte brez nadzora. Črpalke ne uporabljajte v rezervoarjih, kjer so prisotni ljudje ali živali. Črpalke ne uporabljajte za črpanje medijev, ki niso voda/odplake. Najvišja temperatura črpanega medija: 45˚C. Temperaturno območje tekočine: 0-45˚C. Ne dovolite, da voda v sistemu zamrzne.

5. Tehnični podatki

Model	**DED8861**
Nazivna napetost [V / Hz]	230 / 50
Nazivna moč	900
Največja višina [m H O].-2	14
Največji izpust [m /h]^3	20
Dovoljena globina potopitve [m]	7
Stopnja zaščite	IPX8
Zaščitni razred	I
Najvišja temperatura črpane tekočine [˚C].	45
Največji premer zrna [mm]	30
Priključek izpustne šobe	2″
Raven Lwa [dB(A)]	<70
Raven Lpa [dB(A)]	<80
Merilna negotovost k [dB(A)].	3
Raven vibracij [m/s2]	Nd
Negotovost kl [m/s2]	Nd

Informacije o hrupu

Emisija hrupa je bila določena v skladu z EN 60335-2-41:2003, vrednosti so podane v zgornji tabeli.

POZOR **Hrup lahko poškoduje sluh, pri delu je vedno treba uporabljati zaščito za ušesa!**

Deklarirana skupna vrednost hrupa je bila izmerjena v skladu s standardno preskusno metodo in se lahko uporablja za primerjave ene naprave z drugo. Navedeno raven hrupa se lahko uporablja tudi za začetno oceno izpostavljenosti hrupu.
Raven hrupa med dejansko uporabo naprave se lahko razlikuje od deklariranih vrednosti, odvisno od načina uporabe delovnih orodij, v tem zlasti od vrste obdelovanca ter od potrebe opredelitve ukrepov za zaščito uporabnika orodja. Za natančno oceno izpostavljenosti v dejanskih pogojih uporabe je treba upoštevati vse dele delovnega cikla, vključno z obdobji, ko je orodje izklopljeno ali ko je vklopljeno, vendar se z njim ne dela.

6. Priprava za delo

POZOR **Vsa pripravljalna dela izvajajte, ko je enota izključena iz električnega omrežja.**

Pred začetkom dela preverite stanje napajalnega kabla. Če se ugotovi, da je poškodovan, je treba aparat vrniti v popravilo. Zamenjati ga sme le usposobljeno servisno osebje. Samostojna zamenjava napajalnega kabla ni dovoljena! Električno omrežje mora imeti pravilno delujoč zaščitni ozemljitveni sistem. Naprava mora biti opremljena z napravo za zaščito pred preostalim tokom (RCD) z nazivnim uhajalnim tokom, ki ne presega 30 mA.
Izpustni nastavek je zaključen z navojem Rc (druga oznaka: BSPT) (palčni cevni navoj, stožčasti, notranji) velikosti 2″. Vgradnja na tlačni strani mora biti sestavljena v skladu s stroko, zatesnjena in zavarovana. Navojne povezave je treba zatesniti s sredstvi, predvidenimi za ta namen (teflon, tesnilo in pasta, navoj za tesnjenje navojev). Dobavne cevi in dodatki niso vključeni v obseg dobave.
Po potrebi lahko kabel plavajočega stikala skrajšate tako, da ga nežno potisnete v priloženo držalo (slika A, točka 5).
Črpalko spustite v rezervoar, v katerem bo delovala - ne pozabite, da črpalke ne smete spustiti za napajalno cev! Za spuščanje črpalke uporabite ročaj (slika A, položaj 1), na katerega lahko po potrebi pritrdite dodatni kabel (kabel ni priložen).
Če bo črpalka stala na dnu rezervoarja, se prepričajte, da je črpalka na ravni podlagi.
V okolici košare okrog sesalnega priključka (slika A, točka 4) ne sme biti odpadkov, ki bi ga lahko zamašili.
Prepričajte se, da največja dovoljena globina potopitve ni presežena. Prepričajte se, da ni presežena največja dobavna višina črpalke (opomba: dobavna višina se meri od gladine vode do najvišje točke iztočnega voda).
Pred priključitvijo na električno omrežje se prepričajte, da plavajoče stikalo (slika A, točka 3) prosto plava v vodi. Preverite, ali ni izpustna cev (če uporabljate gibljivo cev) kjer koli prepognjena, zvita ali stisnjena s predmetom, ki bi oviral pretok črpane vode.

7. Priključitev na omrežje

Pred priključitvijo aparata na vir napajanja preverite, ali napajalna napetost ustreza vrednosti, navedeni na tipski ploščici.
Napajalna napeljava mora biti izvedena v skladu z bistvenimi zahtevami za električne inštalacije in mora izpolnjevati varnostne zahteve za uporabo. Parametri za najmanjši presek napajalnega kabla in nazivno vrednost varovalke glede na moč naprave so navedeni v spodnji preglednici:

Moč naprave [W].	Najmanjši prerez vodnika [mm]^2	Najmanjša varovalka tipa C [A].
700÷1400	1	10

Namestitev naj opravi usposobljen električar. Pri uporabi podaljševalnih kablov poskrbite, da presek vodnika ni manjši od zahtevanega (glejte tabelo). Električni kabel namestite tako, da med delovanjem ni nevarnosti, da bi se prerezal. Ne uporabljajte poškodovanih podaljškov. Redno preverjajte stanje napajalnega kabla. Ne vleci za napajalni kabel.

8. Vklop naprave

POZOR **Pred zagonom enote je treba opraviti korake, opisane v poglavju "Priprava na delovanje".**

Črpalka se samodejno zažene, če je priključena na električno omrežje in se plavajoče stikalo dvigne navzgor zaradi vzgonske sile vode. Ko se nivo vode zniža in se plavajoče stikalo spusti, se črpalka samodejno izklopi.
Plavajočega stikala ni dovoljeno trajno pritrditi v položaj "vklopljeno". Črpalka mora biti med delovanjem popolnoma potopljena v vodo. Delovanje črpalke ob delni potopitvi ali suhem teku lahko povzroči poškodbe motorja. Za poškodbe, ki nastanejo zaradi takšne neustrezne uporabe, ne velja garancija!
Če se črpalka ne vklopi, se prepričajte, da se ni sprožila toplotna zaščita (slika A, točka 6). Gumb na termičnem stikalu mora biti pritisnjen (položaj "ON").

9. Uporaba naprave

Ko črpalka deluje, ne dušite pretoka iz izpustne odprtine, preverite, ali črpalka teče enakomerno in ali ni blokirana.
Črpalka je opremljena z mlinčkom za odstranjevanje nečistoč, ki so lahko prisotne v črpani odpadni vodi, kot so robčki, plenice, higienski vložki itd. Stanje mlinčka je treba redno preverjati (glejte poglavje "Tekoče vzdrževanje").

10. Tekoča vzdrževalna opravila

⚠ POZOR **Vsa vzdrževalna dela izvajajte, ko je enota izključena iz električnega omrežja.**

Črpalko redno pregledujte: pri kratkotrajni uporabi (npr. črpanje vode iz poplavljenih kleti) pred vsako uporabo in po njej, pri trajni priključitvi pa vsaj vsakih 5 tednov. Preverite stanje napajalnega voda, preverite delovanje plavajočega stikala. Črpalko očistite s curkom čiste vode, ne uporabljajte čistil ali agresivnih kemikalij. Črpalko po vsakem čiščenju posušite.
Preverite stanje drobilnika in se prepričajte, da se okoli njega niso nabrale smeti, ki bi preprečevale prosto delovanje črpalke.
Črpalko shranjujte v suhem in temnem prostoru, nedosegljivem otrokom, če je le mogoče, ter v originalni embalaži. Če obstaja nevarnost zmrzovanja, črpalko hranite na mestu, kjer temperatura ne pade pod 0˚C.

11. Nadomestni deli in dodatna oprema

Za nakup rezervnih delov in dodatne opreme se obrnite na servisno službo družbe Dedra Exim. Kontaktne podatke najdete na strani 1 priročnika.
Pri naročanju rezervnih delov navedite številko serije na napisni ploščici in številko dela iz montažne risbe.
V garancijskem obdobju se popravila izvajajo v skladu s pogoji, navedenimi v garancijskem listu. Okvarjeni izdelek oddajte v popravilo na mestu nakupa (prodajalec je dolžan sprejeti okvarjeni izdelek), pošljite ga v osrednji servisni center podjetja Dedra Exim ali ga pošljite v servisni center, ki je najbližje vašemu kraju bivanja (seznam servisnih centrov na www.dedra.pl). Priložite izpolnjen garancijski list. Po poteku garancijskega roka popravila izvaja osrednji servis. Okvarjeni izdelek pošljite servisnemu centru (stroške pošiljanja plača uporabnik).

12. Samoodpravljanje napak

⚠ POZOR **Pred pristopom k odpravljanju napak je treba napravo odklopiti od vira napajanja.**

Problem	Vzrok	Rešitev
Naprava ne deluje	Napajalni kabel je nepravilno priključen ali poškodovan.	Vtič potisnite še bolj v vtičnico in preverite napajalni kabel. Če ugotovite, da je napajalni kabel poškodovan, enoto oddajte na servis.
	V vtičnici ni napetosti.	Preverite napetost v vtičnici. Preverite, ali se ni sprožila varovalka.
	Okvarjeno plavajoče stikalo.	Potrebna je zamenjava stikala z novim - enoto oddajte na servis.
	Toplotna zaščita se je sprožila.	Pritisnite gumb na toplotni zaščiti.
Črpalka deluje, vendar ne črpa vode.	Dovodna cev je zamašena ali upognjena.	Odstranite vzrok za dušenje na izpustni strani črpalke.
	Zamašen je sesalni lijak ali sekljalnik.	Črpalko odklopite od električnega napajanja, jo odstranite iz vode in jo očistite.

13. Kompletacija naprave

1. črpalka - 1 enota, 2. priključek za izpustno pipo - 1 enota.

14. Informacija za uporabnike o odstranjevanju električne in elektronske opreme(velja za gospodinjstva)



Simbol, ki je prikazan na izdelkih ali spremljajoči dokumentaciji, označuje, da se okvarjene električne ali elektronske opreme ne sme odlagati med gospodinjske odpadke. Če želite sestavne dele zavreči, ponovno uporabiti ali predelati, jih je treba odpeljati na specializirano zbirno mesto, kjer jih bodo sprejeli brezplačno. Informacije o lokacijah zbirnih mest za rabljeno opremo zagotavljajo lokalni organi, npr. na svojih spletnih straneh.
S pravilnim odstranjevanjem naprave lahko ohranimo dragocene vire ter se izognemo negativnim vplivom na zdravje in okolje zaradi morebitne prisotnosti nevarnih: snovi, zmesi in sestavnih delov v opremi.
Zaradi nepravilnega odlaganja odpadkov vam grozijo kazni v skladu z ustreznimi lokalnimi predpisi.
Uporabniki v državah EU: Če želite odstraniti električno ali elektronsko opremo, se obrnite na najbližje prodajno mesto ali na dobavitelja, ki vam bo zagotovil dodatne informacije.
Odstranjevanje v državah zunaj Evropske unije: Ta simbol velja samo za države Evropske unije. Če želite ta izdelek zavreči, se obrnite na lokalne organe ali prodajalca, da vam pojasnijo pravilen način odstranjevanja.

Garancijski list

na spletni strani .

Črpalka za odpadne vode z mlinčkom

Številka naročila: DED8861 Številka serije: .....

(v nadaljnjem besedilu: izdelek)

Datum nakupa izdelka: .....

Žig prodajalca

Datum in podpis prodajalca: .....

Izjava uporabnika:

Potrjujem, da sem bil seznanjen z garancijskimi pogoji in posledicami neupoštevanja navodil iz navodil za uporabo in garancijskega lista. Seznanjen sem s pogoji te garancije, kar potrjujem z lastnoročnim podpisom:

....

Datum in kraj Podpis uporabnika

I. Odgovornost za izdelek

(1) Garant - Dedra Exim Sp. z o.o. s sedežem v Pruszkowu, naslov: 3 Maja 8, 05-800 Pruszków, KRS 0000062517, Okrožno sodišče za mesto Varšava v Varšavi, XIV gospodarski oddelek Državnega sodnega registra, NIP 527-020-49-33, osnovni kapital: PLN 100.980,00.
2 Garant pod pogoji tega garancijskega lista jamči za izdelek, ki izvira iz Garantove distribucije.
(3) Odgovornost v okviru garancije zajema le napake, ki izhajajo iz vzrokov, ki so bili značilni za izdelek v času, ko je bil izročen uporabniku.
(4) Uporabnik je na podlagi garancije upravičen do brezplačnega popravila izdelka, če se je napaka pokazala v garancijskem roku. Način popravila Izdelka (način popravila) je v pristojnosti Garanta. Če garant ugotovi, da popravilo ni mogoče, si pridržuje pravico do zamenjave okvarjenega elementa ali celotnega izdelka z brezhibnim, znižanja cene izdelka ali odstopa od pogodbe.
V zvezi z uporabnikom, ki ni potrošnik v smislu zakona z dne 23. aprila 1964. Civilnega zakonika, je odgovornost Garanta za škodo, ki izhaja iz te garancije in/ali v zvezi z njeno sklenitvijo in izvajanjem, ne glede na pravni naslov, omejena na največ vrednost izdelka z napako.

II. Jamstveno obdobje

Sestavni deli izdelka	Trajanje garancijske zaščite
Črpalka	24 mesecev od datuma nakupa izdelka, kot je navedeno na tej garancijski kartici.

III. Pogoji za koriščenje zavarovanja

Uporabnik mora predložiti izpolnjen garancijski list izdelka in dokazati okoliščine nakupa izdelka s strani uporabnika, npr. s predložitvijo računa, računa itd. Zaradi učinkovite obravnave reklamacij je priporočljivo, da Uporabnik skupaj z Izdelkom predloži vse sestavne dele, navedene v poglavju "Kompletiranje naprave" v Navodilih za uporabo.
2. da uporabnik upošteva navodila v priročniku za uporabo in garancijski kartici.
Jamstvo velja samo za ozemlje Republike Poljske in EU.
Garancija ne krije napak na izdelku, ki nastanejo zlasti zaradi:
a. Če uporabnik ne upošteva pogojev iz navodil za uporabo, zlasti glede pravilnega delovanja, vzdrževanja in čiščenja;
b. Uporabnik uporablja čistila ali sredstva za vzdrževanje, ki niso v skladu z navodili za uporabo;
c. neustrezno skladiščenje in prevoz izdelka s strani uporabnika;
d. nepooblaščene spremembe in/ali predelave izdelka s strani uporabnika, ki niso bile dogovorjene s garantom;
e. če uporabnik v izdelku uporablja potrošni material, ki ni v skladu z navodili za uporabo.
(5) Uporabnik, ki ni potrošnik v smislu zakona z dne 23. aprila 1964. civilnega zakonika, izgubi garancijo za izdelek, v katerem:
- je uporabnik odstranil, spremenil ali poškodoval serijske številke, oznake datuma in merilne tablice;
- če je uporabnik poškodoval plombe ali če so na njih vidni znaki nedovoljenega poseganja.
Opozorilo: Uporabnik mora dejavnosti, povezane z vsakodnevnim delovanjem izdelka, ki med drugim izhajajo iz navodil za uporabo, izvajati sam in na lastne stroške.

IV. Pritožbeni postopek

(1) Če se ugotovi, da izdelek deluje nepravilno, morate pred vložitvijo zahtevka zagotoviti, da so bili pravilno izvedeni vsi ukrepi, navedeni zlasti v navodilih za uporabo.
(2) Priporočljivo je, da pritožbo vložite takoj, po možnosti v 7 dneh po tem, ko opazite napako na izdelku. Uporabnik, ki ni potrošnik v smislu zakona z dne 23. aprila 1964. Civilnega zakonika, izgubi pravice, ki izhajajo iz te garancije, če reklamacije ne vloži v 7 dneh.
(3) Reklamacija se lahko med drugim sporoči na mestu nakupa izdelka, pri garancijskem servisu ali pisno na naslov: Dedra Exim Sp. z o.o., ul. 3 Maja 8, 05-800 Pruszków.
(4) Uporabnik lahko vloži pritožbo prek obrazca, ki je na voljo na spletni strani www.dedra.pl. ("Obrazec za reklamacijo zaradi garancije").
5. naslovi garancijskega servisa za posamezne države so na voljo na spletni strani www.dedra.pl. Če za posamezno državo ni garancijskega servisa, je priporočljivo, da garancijske zahtevke naslovite na: 3 Maja 8, 05-800 Pruszków (Poljska).
6 Zaradi varnosti uporabnika je uporaba izdelka z napako prepovedana.
7 Opozorilo: Uporaba okvarjenega izdelka je nevarna za zdravje in življenje uporabnika.
8 Obveznosti iz garancije bodo izpolnjene v 14 delovnih dneh, šteto od datuma, ko uporabnik dostavi reklamirani izdelek.
9. pred oddajo izdelka z napako v reklamacijo ga je priporočljivo očistiti. 10. Priporočljivo je, da se izdelek za reklamacijo skrbno zaščiti pred poškodbami med prevozom (priporočljivo je, da se izdelek za reklamacijo dostavi v originalni embalaži).
(10) Garancijski rok se podaljša za čas, ko uporabnik zaradi napake ni mogel uporabljati izdelka, za katerega velja garancija.
Garancija ne izključuje, omejuje ali zadrži pravic uporabnika, ki izhajajo iz predpisov o garanciji za napake prodanega blaga.
V skladu s členom 13(1) in (2) Uredbe (EU) 2016/679 Evropskega parlamenta in Sveta z dne 27. aprila 2016 o varstvu posameznikov pri obdelavi osebnih podatkov in o prostem pretoku takih podatkov ter o razveljavitvi Direktive 95/46/ES (v nadaljnjem besedilu: RODO) vas obveščamo

1. Skrbnik vaših osebnih podatkov, podanih v obrazcu, je DEDRA-EXIM sp z o.o. s sedežem v Pruškovu [Pruszków], ul. 3 Maja 8, 05-800 Pruszków, Poljska (v nadaljevanju: "Skrbnik").
2. Vaši podatki bodo obdelovani le za namene izvedbe garancijskega postopka zanapravo v skladu s črko b prvega odst. 6. člena Splošne uredbe o varstvu podatkov EU (v nadaljevanju: »SUVP«). Dajanje podatkov je prostovoljno, a nujno potrebno za izvedbo garancijskega postopka.
3. Vaše podatke bomo obdelovali skozi čas potekanja garancijskega postopka in za namene arhiviranja za primer morebitne potrebe obrambe pred zahtevki do Skrbnika, vendar najdlje do izteka roka njihovega zastaranja.
4. Vaše podatke se sme razkriti samo subjektom, ki obdelujejo podatke za Skrbnika na podlagi pisne pogodbe o zaupanju osebnih podatkov v obdelavo in sicer, med drugim, subjektom, ki izvajajo storitve tehničnega servisa, storitve gostovanja ter vzdrževanja spletnega mesta, IT storitve, izvajalcem kurirskih storitev ipd.. Skrbnikovi dobavitelji so dolžni zagotavljati varnost podatkov ter izpolnjevati zahteve obvezujočih predpisov prava v zvezi z varstvom osebnih podatkov ter ne smejo uporabljati zaupanih jim osebnih podatkov za namene, ki niso določeni v pogodbi s Skrbnikom.
5. Vaši podatki ne bodo obdelovani na avtomatiziran način, v tem na način profiliranja, in ne bodo posredovani v tretjo državo/mednarodni organizaciji.
6. Imate v vsakem trenutku pravico dostopa do svojih podatkov ter pravico do popravka, izbrisa, omejitve obdelave le-teh, pravico do prenosa podatkov na drug subjekt, pravico do ugovora zoper njihovo obdelavo.
7. V vseh zadevah v zvezi z obdelavo vaših osebnih podatkov s strani Skrbnika nas lahko kontaktirate s sporočilom na ta e-poštni naslov: daneosobowe@dedra.pl ;
8. Imate pravico vložiti pritožbo pri organu, ki je v dani državi pristojen za varstvo osebnih podatkov;

HR Sadržaj

1. Slike i crteži
2. Opis uređaja
3. Namjena uređaja
4. Ograničenje uporabe
5. Tehnički podaci
6. Priprema za uporabu
7. Priključivanje na mrežu
8. Uključivanje uređaja
9. Uporaba uređaja
10. Održavanje
11. Zamjenski dijelovi i pribor
12. Samostalno otklanjanje kvarova
13. Komplet uređaja
14. Informacija za korisnike o odlaganju električne i elektroničke opreme
15. Jamstveni list

Prijevod originalnih uputa

Izjava o sukladnosti priložena je uputama kao poseban dokument. U slučaju nedostatka izjave o sukladnosti, molimo kontaktirajte Dedra-Exim Sp. z o. o
Opći sigurnosni propisi se nalaze u uputama za uporabu kao posebna brošura.

UPOZORENJE. Prije uporabe uređaja pročitajte sva upozorenja označena uskličnikom i sve upute. Nepoštivanje sljedećih sigurnosnih upozorenja i uputa može dovesti do strujnog udara, požara ili ozbiljnih ozljeda.
Sačuvajte sva upozorenja i upute za buduću upotrebu .

2. Opis uređaja

Crtež A: 1. Ručka za nošenje i vješanje pumpe, 2. Tlačni cijevni priključak Plovni prekidač, 4. Usisna košara, 5. Ručka za podešavanje duljine plovnog prekidača, 6. Termo zaštita.

3. Namjena uređaja

Pumpa za otpadne vode s rezačem je namijenjena za pumpanje čiste i onečišćene vode, otpadnih voda u kućanstvu.
Uređaj je dopušteno koristiti u renovacijskim i građevinskim radovima, radionicama za popravke, u amaterskim radovima, uz poštivanje uvjeta uporabe i dopuštenih radnih uvjeta sadržanih u uputama za uporabu.

4. Ograničenje uporabe

Uređaj se smije koristiti samo u skladu s dolje navedenim "Dopuštenim radnim uvjetima".
Pumpa nije namijenjena za rad s drugim medijem osim vode. Pumpa ne smije koristiti posebno za pretakanje korozivnih, zapaljivih, eksplozivnih tvari, goriva, ulja, kiselina, baza, organskih tvari, vode onečišćene gore navedenim tvarima, kao ni vode za piće. Ne smije se koristiti za pretakanje medija s temperaturom iznad 45˚C.
Neovlaštene promjene mehaničke i električne konstrukcije, bilo kakve modifikacije, servisiranje koje nije opisano u uputama za uporabu smatrat će se nezakonitim i rezultirati gubitkom jamstvenih prava, a izjava o sukladnosti više neće vrijediti.
Uporaba koja nije u skladu s namjenom ili uporaba koja nije u skladu s uputama za uporabu rezultirat će gubitkom jamstvenih prava.

Propisani uvjeti rada
Način rada S1 – kontinuirani rad.
Uključeni uređaj se ne smije ostavljati bez nadzora. Ne koristiti pumpu u spremnicima u kojima se nalaze ljudi ili životinje. Ne koristiti za pumpanje medija osim vode/otpadnih voda. Maksimalna temperatura pretočenog medija: 45˚C. Raspon temperature tekućine 0-45˚C. Nemojte dopustiti da se voda u sustavu smrzne.

5. Tehnički podaci

Model	**DED8861**
Nazivni napon [V, Hz]	230 / 50
Nazivna snaga	900
Maksimalna visina podizanja [m H2O]	14
Maksimalni protok [m3/h]	20
Dopuštena dubina uranjanja [m]	7
Stupanj zaštite	IPX8
Klasa zaštite od električnog udara	I
Maksimalna temperatura pretočene tekućine [˚C]	45
Maksimalni promjer zrnaca [mm]	30
Priključak tlačnog priključka	2″
Razina Lwa [dB(A)]	<70
Razina Lpa [dB(A)]	<80
Mjerna nesigurnost K [dB(A)]	3
Razina vibracija [m/s2]	Nd
Mjerna nesigurnost K [m/s2]	Nd

Informacija o buci

Emisija buke određena je u skladu s EN 60335-2-41:2003, vrijednosti su navedene u gornjoj tablici.

NAPOMENA **Buka može oštetiti sluh, uvijek pri radu koristite zaštitu ušiju!**

Deklarirana ukupna vrijednost buke izmjerena je prema standardnoj metodi ispitivanja i može se koristiti za usporedbu jednog uređaja s drugim. Navedena razina buke se također može koristiti za početnu procjenu izloženosti buci.
Razina buke tijekom stvarne uporabe uređaja se može razlikovati od deklariranih vrijednosti, ovisno o tome kako se koriste radni alati, posebno o vrsti obrađivanog predmeta i o potrebi definiranja mjera zaštite operatera. Za točnu procjenu izloženosti u stvarnim uvjetima uporabe, potrebno je uzeti u obzir sve dijelove radnog ciklusa, uključujući razdoblja kada je uređaj isključen ili kada je uključen, ali nije u uporabi.

6. Pripreme za rad

NAPOMENA **Sve pripremne radnje obavljajte kad je uređaj isključen iz izvora napajanja.**

Prije početka rada obavezno provjerite stanje voda za napajanje. Ako se ustanovi da je oštećen, obavezno predajte uređaj na popravak. Zamjenu može izvršiti samo kvalificirani servis. Nije dopuštena zamjena voda za napajanje na svoju ruku! Mreža napajanja mora imati ispravno zaštitno uzemljenje. Uređaj se treba napajati pomoću zaštitnim uređajem diferencijalne struje (RCD) s nazivnom strujom odvoda koja ne prelazi 30 mA.
Tlačni cijevni priključak se završava s Rc navojem (druga oznaka: BSPT) (cijevni navoj u inčima, konusni, unutarnji) veličine 2" Instalaciju na tlačnoj strani treba montirati u skladu s tehničkim pravilima, zabrtviti i osigurati. Navojne spojeve treba zabrtviti sredstvima predviđenim za tu namjenu (teflon, kudjelja i pasta, niti za brtvljenje navoja). Tlačni vodovi i pribor nisu uključeni u komplet uređaja.
Ako je potrebno, vod plovnog prekidača se može skratiti laganim pomicanjem u za to predviđenom držaču (crtež A, st. 5).
Spustite pumpu u spremnik u kojem treba raditi - ne zaboravite da pumpu ne spuštate za kabel za napajanje! Za spuštanje pumpe koristite ručku (crtež A, st. 1) na koju po potrebi pričvrstite dodatno uže (uže nije uključeno u komplet).
Ako pumpa bude stajala na dnu spremnika, uvjerite se da stoji na ravnoj površini. Okruženje košare oko usisnog cijevnog priključka (crtež A, stavka 4) mora biti slobodno od prljavštine koja bi je mogla začepiti.
Uvjerite se da najveća dopuštena dubina uranjanja nije prekoračena. Uvjerite se da maksimalna visina podizanja pumpe nije prekoračena (napomena: visina podizanja se mjeri od razine vode do najviše točke tlačnog voda).
Prije spajanja na mrežu za napajanje, uvjerite se da plovni prekidač (crtež A, st. 3) slobodno pluta u vodi. Provjerite da tlačni vod (u slučaju kada koristite elastično crijevo) nije savijen, zakrenut ili pritisnut predmetom koji bi ometao protok vode koja se pretače.

7. Priključivanje na mrežu

Prije spajanja uređaja na izvor napajanja, provjerite odgovara li napon napajanja vrijednosti navedenoj na natpisnoj pločici.
Instalacija napajanja treba biti izvedena u skladu s bitnim zahtjevima za električne instalacije i udovoljavati sigurnosnim zahtjevima. Parametri minimalnog presjeka strujnog kabela i nazivne vrijednosti osigurača ovisno o snazi uređaja navedeni su u donjoj tablici:

Snaga ure]aja [W]	Minimalni presjek kabela [mm^2]	Minimalna vrijednost osigurača tipa C [A]
700÷1400	1	10

Instalaciju treba izvesti ovlašteni električar. Kada koristite produžne kabele, pazite da poprečni presjek nije manji od potrebnog (vidi tablicu). Električni kabel rasporedite tako da tijekom rada ne bude izložen rezanju. Ne koristite o[te'ene produ\ne kablove. Povremeno provjeravajte tehničko stanje kabela za napajanje. Ne povlačite kabel za napajanje.

8. Uključivanje uređaja

NAPOMENA **Prije pokretanja uređaja nužno je izvršiti radnje opisane u poglavlju „Priprema za rad".**

Pumpa će se pokrenuti automatski ako je spojena na mrežu, a plovni prekidač će se podići prema gore uzgonom vode. U trenutku kada padne razina vode i padne plovni prekidač, pumpa se automatski isključuje.
Nije dopušteno trajno pričvršćivati plovni prekidač u položaju "uključeno". Pumpa tijekom rada mora biti potpuno uronjena u vodu. Rad djelomično uronjene pumpe ili rad na suho može oštetiti motor. Oštećenja nastala takvom nepravilnom upotrebom nisu pokrivena jamstvom!

Ako se pumpa ne uključuje, uvjerite se da se termo zaštita (crtež A, stavka 6) nije aktivirala. Tipka na termoprekidaču mora biti pritisnuta (položaj "ON").

9. Korištenje uređaja

Dok pumpa radi, nemojte prigušivati ispust iz tlačnog priključka, kontrolirajte radi li pumpa ravnomjerno i nije li blokirana.
Pumpa je opremljena rezačem koji služi za neutralizaciju nečistoća koje mogu biti prisutne u ispumpanim otpadnim vodama, kao što su maramice, pelene, higijenski ulošci itd. Redovito provjeravajte stanje rezača (pogledajte poglavlje "Tekuće radnje na održavanju").

10. Tekuće radnje na održavanju

NAPOMENA **Sve radnje na održavanju obavljajte kad je uređaj isključen iz izvora napajanja.**

Periodično provjeravajte pumpu: u slučaju povremene uporabe (npr. ispumpavanje vode iz poplavljenih podruma) prije i nakon svake uporabe, u slučaju kad je trajno priključena – najmanje svakih 5 tjedana. Provjerite stanje voda za napajanje, provjerite rad plovnog prekidača. Čistite pumpu mlazom čiste vode, nemojte koristiti deterdžente ili agresivna kemikalija. Nakon svakog čišćenja osušite pumpu.
Kontrolirajte stanje rezača, uvjerite se da se oko njega nisu omotale nečistoće koje onemogućuju nesmetan rad pumpe.
Čuvajte pumpu na suhom i tamnom mjestu, izvan dohvata djece, po mogućnosti u originalnom pakiranju. Ako postoji opasnost od smrzavanja, čuvajte pumpu na mjestu gdje temperatura ne pada ispod 0˚C.

11. Rezervni dijelovi i oprema

Za kupnju rezervnih dijelova i opreme obratite se Dedra Exim servisu. Podaci za kontakt se nalaze na 1. stranici uputa.
Prilikom naručivanja rezervnih dijelova, molimo navedite broj partije na nazivnoj pločici i broj dijela sa shematskog crteža.
U jamstvenom roku popravci se vrše prema pravilima navedenim u jamstvenom listu. Proizvod za koji se podnosi reklamacija molimo dati na popravak na mjestu kupnje (prodavatelj je dužan primiti proizvod za koji se podnosi reklamacija), poslati u Centralni servis DEDRA - EXIM ili poslati u servis koji se nalazi najbliže Vašeg mjesta stanovanja (popis servisa je dostupan na www.dedra.pl). Molimo Vas da priložite popunjeni jamstveni list. Nakon jamstvenog roka popravke vrši centralni servis. Oštećeni proizvod treba poslati u servis (troškove pošiljke snosi korisnik).

12. Samostalno otklanjanje kvarova

NAPOMENA **Prije nego pristupite samostalnom otklanjanju kvarova, isključite uređaj sa napajanja.**

Problem	Uzrok	Rješenje
Uređaj ne radi	Kabel za napajanje je neispravno priključen ili oštećen.	Dublje ugurati utikač u utičnicu, provjeriti vod za napajanje. Ako se utvrdi oštećenje voda za napajanje, predati uređaj u servis.
	U utičnici nema napona.	Provjeriti napon u utičnici. Provjeriti nije li osigurač proradio.
	Oštećeni plovni prekidač.	Prekidač je potrebno zamijeniti novim – predati uređaj u servis.
	Termo zaštita se aktivirala.	Pritisnite tipku na kutiji termo zaštite.
Pumpa radi, ali ne pretače vodu.	Tlačno crijevo/vod je začepljeno ili savijeno.	Otklonite uzrok prigušivanja na tlačnoj strani pumpe.
	Usisna košara ili rezač su začepljeni.	Isključite pumpu iz napajanja, izvadite je iz vode i očistite.

13. Komplet uređaja

1. Pumpa – 1 kom.; 2. Priključak tlačnog priključka – 1 kom.

14. Informacija za korisnike o odlaganju električne i elektroničke opreme (za kućanstva)

Ovaj simbol postavljen na proizvode ili popratnu dokumentaciju obavještava da se neispravni električni ili elektronički uređaji ne smiju odlagati s kućnim otpadom. Ispravan postupak u slučaju potrebe za zbrinjavanjem, ponovnom uporabom ili oporabom komponenti sastoji se od prijenosa uređaja na specijalizirano sabirno mjesto, gdje će biti besplatno prihvaćen. Informacije o lokacijama sabirnih točaka otpadne opreme pružaju lokalne vlasti, npr. na svojim web stranicama.
Pravilno zbrinjavanje uređaja omogućuje očuvanje dragocjenih resursa i izbjegavanje negativnog utjecaja na zdravlje i okoliš, do kojeg dolazi zbog mogućnosti da uređaji sadrže opasne tvari, smjese i sastavne dijelove.
Nepravilno odlaganje otpada podliježe kaznama predviđenim relevantnim lokalnim propisima.
Korisnici u zemljama Europske unije: Ako trebate odložiti električnu ili elektroničku opremu, obratite se najbližem prodavaču ili dobavljaču za dodatne informacije.
Odlaganje u zemljama izvan Europske unije: Ovaj simbol vrijedi samo za zemlje Europske unije. Ako trebate zbrinuti ovaj proizvod, obratite se lokalnim vlastima ili trgovcu radi pravilnog zbrinjavanja.

Jamstveni list

na

Fekalna pumpa s drobilicom

Kataloški broj: DED8861 br. partije:.....

(u daljnjem tekstu Proizvod)

Datum nabavke Proizvoda: .....

Pečat prodaača

Datum i potpis prodavača: .....

Izjava Korisnika:

Potvrđujem da sam upoznat s uvjetima jamstva i posljedicama nepoštivanja smjernica sadržanih u Uputama za upotrebu i jamstvenom listu. Upoznat sam s uvjetima ovog jamstva, što potvrđujem svojim potpisom:

....

Datum i mjesto Potpis Korisnika

I. Odgovornost za Proizvod

1. Jamac - Dedra Exim Sp. z o.o. sa sjedištem u Pruszkówu, adresa: ul. 3 Maja 8, 05-800 Pruszków, KRS 0000062517, Općinski sud za glavni grad Varšavu u Varšavi, XIV Gospodarski odjel Državnog sudskog registra, PIB 527-020-49-33, osnovni kapital: 100 980.00 PLN.
2. Pod uvjetima navedenim u ovom jamstvenom listu, Jamac daje jamstvo za Proizvod koji dolazi iz Jamčeve distribucije.
3. Odgovornost iz jamstva pokriva samo nedostatke koji proizlaze iz razloga koji su u Proizvodu u trenutku njegove predaje Korisniku.
4. Pod jamstvom, Korisnik stječe pravo na besplatan popravak Proizvoda, ako se kvar otkrije tijekom jamstvenog roka. Način popravka Proizvoda (metoda popravka) ovisi o odluci Jamca. Ako Jamac utvrdi da ga je nemoguće popraviti, Jamac zadržava pravo zamijeniti neispravan element ili cijeli Proizvod ispravnim, smanjiti cijenu Proizvoda ili odstupiti od ugovora.
5. U odnosu na Korisnika koji nije potrošač u smislu Zakona od 23. travnja 1964. Građanski zakonik, odgovornost Jamca za štetu koja proizlazi iz ovog jamstva i/ili u vezi s njegovim sklapanjem i izvršenjem, bez obzira na pravni naslov, ograničena je na maksimalnu vrijednost neispravnog Proizvoda.

II. Jamstveni rok

Elementi Proizvoda	Jamstveni rok
Pumpa	24 mjeseca od datuma kupnje Proizvoda prikazanog u ovom jamstvenom listu

III. Uvjeti korištenja jamstva

1. Predočenje od strane korisnika popunjenog jamstvenog lista Proizvoda i potvrđivanje od strane Korisnika okolnosti kupnje Proizvoda, npr. predočenjem računa, fakture itd. Kako bi učinkovito riješili reklamaciju preporuča se da Korisnik dostavi sve elemente navedene u "Kompletu uređaja" zajedno s Proizvodom za reklamaciju koja se nalazi u Uputama za upotrebu.
2. Poštovanje od strane korisnika preporuka sadržanih u Uputama za uporabu i jamstvenom listu.
3. Jamstvo vrijedi isključivo na području Republike Poljske i EU.
4. Jamstvo ne obuhvaća kvarove Proizvoda nastale posebno kao rezultat:
a. Nepoštivanja od strane Korisnika uvjeta navedenih u Uputama za uporabu, posebno u pogledu pravilnog korištenja, održavanja i čišćenja;
b. Korištenja od strane Korisnika sredstava za čišćenje ili održavanje koja nisu u skladu s Uputama za uporabu;
c. Nepravilnog skladištenja i transporta Proizvoda od strane Korisnika;
d. Neovlaštene izmjene i/ili modifikacije Proizvoda od strane Korisnika koje nisu dogovorene s Jamcem;
e. Korištenja od strane Korisnika potrošnog materijala u Proizvodu koji nije u skladu s Uputama za uporabu.
5. Korisnik koji nije potrošač u smislu zakona od 23. travnja 1964. Građanski zakonik gubi jamstvo na Proizvod u kojem:
- je Korisnik je uklonio, promijenio ili oštetio serijske brojeve, oznake datuma i natpisne pločice;
- pečati su oštećeni od strane Korisnika ili pokazuju znakove manipulacije od strane Korisnika.
6. Pozor! Radnje povezane sa svakodnevnim radom Proizvoda, koje proizlaze, između ostalog iz Upute za uporabu Korisnik je dužan provoditi samostalno i o svom trošku.

IV. Procedura reklamacije

1. U slučaju utvrđivanja neispravnog rada Proizvoda, prije podnošenja reklamacije, provjerite jesu li sve radnje navedene posebno u Uputama za uporabu, izvršene ispravno.
2. Preporučujemo podnošenje reklamacije odmah, najbolje u roku od 7 dana od dana uočavanja kvara Proizvoda. Korisnik koji nije potrošač u smislu zakona od 23. travnja 1964. Građanski zakonik gubi prava koja proizlaze iz ovog jamstva ako se reklamacija ne podnese u roku od 7 dana.
3. Reklamacija se može podnijeti, između ostalog, na mjestu kupnje Proizvoda, u jamstvenom servisu ili pismeno na sljedeću adresu: Dedra Exim Sp. z o.o., ul. 3 Maja 8, 05-800 Pruszków.
4. Korisnik može podnijeti reklamaciju putem obrasca dostupnog na web stranici www.dedra.pl. ("Obrazac za reklamaciju").
5. Adrese jamstvenih servisa za pojedine zemlje dostupne su na web stranici www.dedra.pl. U slučaju nedostatka jamstvenog servisa za određenu zemlju, preporuča se slanje reklamacija na sljedeću adresu: Dedra Exim Sp. z o.o. ul. 3 Maja 8, 05-800 Pruszków (Poljska).
6. S obzirom na sigurnost Korisnika, zabranjeno je koristiti neispravan proizvod.
7. Pozor! Korištenje neispravnog Proizvoda opasno je za zdravlje i život Korisnika.
8. Izvršenje obveza koje proizlaze iz jamstva održat će se u roku od 14 radnih dana od dana isporuke Proizvoda koji korisnik reklamira.

9. Prije dostave neispravnog Proizvoda na reklamaciju, preporuča se čišćenje. Preporuča se da se reklamirani Proizvod pažljivo zaštiti od oštećenja tijekom transporta (preporuča se isporuka reklamiranog Proizvoda u originalnom pakiranju).
10. Jamstveni rok se produljuje za vrijeme tijekom kojeg ga Korisnik nije mogao koristiti zbog kvara na Proizvodu obuhvaćenom jamstvom.
Jamstvo ne isključuje, ograničava ili suspendira prava Korisnika koja proizlaze iz odredbi o jamstvu za nedostatke na prodanom artiklu.
Prema čl. 13 sek. 1 i sljed. 2. Uredbe (EU) 2016/679 Europskog parlamenta i Vijeća od 27. travnja 2016. o zaštiti fizičkih osoba u vezi s obradom osobnih podataka i slobodnom kretanju takvih podataka te stavljanju izvan snage Direktive 95/46. /EC, obavještavamo vas

1. Administrator Vaših osobnih podataka navedenih u formularu je DEDRA-EXIM sp. z o. o. sa sjedištem u Pruszkówu, ul. 3 Maja 8, 05-800 Pruszków (u daljnjem tekstu: "Administrator").
2. Vaši podaci će se obrađivati isključivo u svrhu provedbe jamstvenog postupka uređaja sukladno čl. 6 st. 1 slovo. b opće uredbe o zaštiti podataka (u daljnjem tekstu: "GDPR") Davanje podataka je dobrovoljno, ali nužno za provedbu jamstvenog postupka.
3. Vaši podaci će se obrađivati za vrijeme trajanja jamstvenog postupka te za potrebe arhiviranja u slučaju potrebe obrane od bilo kakvih potraživanja prema Administratoru, najduže do isteka istih.
4. Vaši podaci mogu se priopćiti samo subjektima koji obrađuju podatke za administratora na temelju pisanog ugovora o povjeravanju obrade osobnih podataka koji između ostalog daje: tehnička služba, održavanje hostinga ili web stranica, IT služba, kurirska tvrtka. Dobavljači Administratora dužni su osigurati sigurnost podataka i ispunjavati uvjete važećih zakona vezanih uz zaštitu osobnih podataka te ne smiju koristiti povjerene osobne podatke u druge svrhe osim onih navedenih u ugovoru s Administratorom.
5. Vaši podaci neće se obrađivati na automatizirani način, uključujući u obliku profiliranja, i neće se prenositi u treću zemlju/međunarodnu organizaciju.
6. Imate pravo pristupa svojim podacima te pravo na ispravak, brisanje, ograničenje obrade, pravo na prijenos podataka, pravo na prigovor u bilo kojem trenutku.
7. Za sva pitanja vezana uz obradu Vaših osobnih podataka od strane Administratora, možete nas kontaktirati na sljedeću e-mail adresu: daneosobowe@dedra.pl.;
8. Imate pravo podnijeti pritužbu tijelu nadležnom za zaštitu osobnih podataka

BG Съдържание

1. Снимки и чертежи
2. Описание на устройството
3. Предназначение на устройството
4. Ограничение на използването
5. Технически данни
6. Подготовка за работа
7. Връзка с мрежата
8. Включване на устройството
9. Използване на устройството
10. Текуща поддръжка
11. Резервни части и принадлежности
12. Самостоятелно отстраняване на неизправности
13. Завършване на устройството
14. Информация за потребителите относно изхвърлянето на електрическо и електронно оборудване
15. Гаранционна карта

Превод на оригиналните инструкции

Декларацията за съответствие е приложена към ръководството като отделен документ. При липса на декларация за съответствие, моля, свържете се с Dedra Exim Sp. z o.o.
Общите правила за безопасност са включени в ръководството като отделна книжка.

ПРЕДУПРЕЖДЕНИЕ. **Прочетете всички предупреждения, обозначени със символа, ⚠ и всички инструкции.** Неспазването на следните предупреждения и инструкции за безопасност може да доведе до токов удар, пожар или сериозно нараняване.

Запазете всички предупреждения и инструкции за бъдеща употреба.

2. Описание на устройството

Фиг. A: 1. дръжка за пренасяне и окачване на помпата, 2. нагнетателен накрайник, 3. поплавъчен превключвател, 4. смукателна кошница, 5. дръжка за регулиране на дължината на поплавъчния превключвател, 6. термична защита.

3. Предназначение на устройството

Помпата за отпадни води с мелница е предназначена за изпомпване на чиста и замърсена вода, отпадни води за битови нужди.
Допустимо е устройството да се използва при ремонтни и строителни дейности, ремонтни работилници, любителска работа, като се спазват условията за използване и допустимите условия на работа, съдържащи се в инструкциите за експлоатация.

4. Ограничения на използването

Уредът може да се използва само в съответствие с изброените по-долу "Разрешени условия на работа".
Помпата не е предназначена за използване с други среди, освен вода. По-специално, помпата не трябва да се използва за изпомпване на корозивни, запалими, взривоопасни, горива, масла, киселини, основи, органични вещества, вода, замърсена с гореспоменатите вещества, или питейна вода. Не използвайте за изпомпване на среди с температура над 45˚C.
Неразрешените промени в механичната и електрическата конструкция, всякакви модификации, операции по поддръжката, които не са описани в инструкциите за експлоатация, ще се считат за незаконни и ще доведат до незабавна загуба на гаранционни права, а декларацията за съответствие ще стане невалидна.
Неправилното използване или използването в противоречие с инструкциите за експлоатация води до незабавна загуба на гаранционни права.

Допустими условия на труд
Режим на работа S1 - непрекъсната работа.
Не оставяйте включеното устройство без надзор. Не използвайте помпата в резервоари, в които има хора или животни. Не използвайте за изпомпване на среди, различни от вода/отпадъчни води. Максимална температура на изпомпваната среда: 45˚C. Температурен диапазон на течността: 0-45˚C. Не допускайте замръзване на водата в системата.

5. Технически данни

Модел	**DED8861**
Номинално напрежение [V / Hz]	230 / 50
Номинална мощност	900
Максимален напор [m H O].-2	14
Максимален разряд [m /h]3	20
Допустима дълбочина на потапяне [m].	7
Степен на защита	IPX8
Клас на защита	I
Максимална температура на изпомпваната течност [˚C].	45
Максимален диаметър на зърното [mm]	30
Връзка на дюзата за изхвърляне	2″
Ниво Lwa [dB(A)]	<70
Ниво на Lpa [dB(A)]	<80
Несигурност на измерването k [dB(A)].	3
Ниво на вибрации [m/s2]	Nd
Несигурност kl [m/s2]	Nd

Информация за шума
Емисиите на шум са определени в съответствие с EN 60335-2-41:2003 , като стойностите са дадени по-горе в таблицата.

⚠ ВНИМАНИЕ **Шумът може да причини увреждане на слуха, винаги носете защита на слуха, когато работите!**

Декларираната обща стойност на шума е измерена в съответствие със стандартен метод за изпитване и може да се използва за сравняване на едно устройство с друго. Посоченото ниво на шум може да се използва и за предварителна оценка на експозицията на шум.
Нивото на шум по време на действителното използване на оборудването може да се различава от обявените стойности в зависимост от използването на работните инструменти, по-специално от вида на обработвания детайл, и от необходимостта да се определят мерки за защита на оператора. За да се направи точна оценка на експозициите при реални условия на употреба, трябва да се вземат предвид всички части на работния цикъл, включително периодите, когато машината е изключена или когато е включена, но не се използва за работа.

6. Подготовка за работа

⚠ ВНИМАНИЕ **Извършвайте всички подготвителни работи при изключен от електрическата мрежа модул.**

Преди да започнете работа, задължително проверете състоянието на захранващия кабел. Ако се установи, че той е повреден, уредът трябва да се върне за ремонт. Само квалифициран сервизен персонал може да го замени. Самостоятелната подмяна на захранващия кабел не е разрешена! Електрическата мрежа трябва да има правилно работеща защитна заземителна система. Уредът трябва да бъде захранен с устройство за защита от остатъчен ток (RCD) с номинален ток на утечка не повече от 30 mA. Изпускателният отвор е завършен с резба Rc (друго обозначение: BSPT) (тръбна резба в инчове, конусовидна, вътрешна) от 2″. Инсталацията от страната на налягането трябва да се монтира в съответствие с изискванията на техниката, да се уплътни и обезопаси. Резбовите съединения трябва да бъдат уплътнени с предвидените за целта средства (тефлон, уплътнение и паста, резбови уплътнители). Тръбите за доставка и принадлежностите не са включени в обхвата на доставката.
Ако е необходимо, кабелът на поплавъчния прекъсвач може да се скъси, като се плъзне внимателно в предоставения държач (фиг. A, позиция 5).
Спуснете помпата в резервоара, в който ще работи - не забравяйте да не спускате помпата за захранващия тръбопровод! За да спуснете помпата, използвайте дръжката (фиг. A, поз. 1), към която при необходимост може да се прикрепи допълнителен кабел (кабелът не е включен в комплекта).
Ако помпата ще стои на дъното на резервоара, уверете се, че помпата е на равен терен. Околното пространство на коша около смукателния отвор (фиг. A, поз. 4) трябва да е свободно от замърсявания, които биха могли да го запушат.
Уверете се, че максималната допустима дълбочина на потапяне не е превишена. Уверете се, че максималният напор на помпата не е превишен (забележка: напорният напор се измерва от повърхността на водата до най-високата точка на напорния тръбопровод).
Уверете се, че поплавъчният прекъсвач (фиг. A, позиция 3) плува свободно във водата, преди да го свържете към електрическата мрежа. Проверете дали нагнетателната тръба (ако се използва гъвкав маркуч) не е прегъната, усукана или притисната с предмет, който би възпрепятствал потока на изпомпваната вода.

7. Връзка с мрежата

Преди да свържете уреда към източник на захранване, се уверете, че захранващото напрежение отговаря на стойността, посочена на табелката с номиналните стойности.
Инсталацията за електрозахранване трябва да бъде направена в съответствие със съществените изисквания за електрически инсталации и да отговаря на изискванията за безопасност при употреба. Параметрите за минималното сечение на захранващия кабел и номиналната стойност на предпазителя в зависимост от мощността на уреда са дадени в таблицата по-долу:

Мощност на устройството [W].	Минимално напречно сечение на проводника [mm]^2	Минимален предпазител тип C [A].
700÷1400	1	10

Монтажът трябва да се извърши от квалифициран електротехник. Когато използвате удължителни кабели, уверете се, че сечението на проводниците не е по-малко от необходимото (вж. таблицата). Разположете електрическия кабел така, че да няма опасност от прерязване по време на работа. Не използвайте повредени удължителни кабели. Периодично проверявайте състоянието на захранващия кабел. Не дърпайте захранващия кабел.

8. Включване на устройството

ВНИМАНИЕ **Преди да стартирате устройството, е необходимо да извършите стъпките, описани в раздела "Подготовка за работа".**

Помпата се стартира автоматично, ако е свързана към електрическата мрежа и поплавъкът се повдигне нагоре от плавателната сила на водата. Когато нивото на водата спадне и поплавъкът се спусне, помпата ще се изключи автоматично.
Не е допустимо поплавъчният прекъсвач да се фиксира за постоянно в положение "включено". По време на работа помпата трябва да бъде изцяло потопена във вода. Експлоатацията на помпата при частично потапяне или работа на сухо може да доведе до повреда на двигателя. Повредите, причинени от такава неправилна употреба, не подлежат на гаранция!
Ако помпата не се включва, проверете дали термичната защита (фиг. A, позиция 6) не е сработила. Бутонът на термичния превключвател трябва да бъде натиснат (позиция "ON").

9. Използване на устройството

Когато помпата работи, не задушавайте потока от нагнетателния отвор, проверете дали помпата работи равномерно и дали не е блокирана.
Помпата е оборудвана с мелница за изхвърляне на примеси, които могат да се съдържат в изпомпваните отпадъчни води, като например кърпи, памперси, санитарни салфетки и др. Състоянието на мелницата трябва да се проверява редовно (вж. раздел "Текуща поддръжка").

10. Текуща поддръжка

ВНИМАНИЕ **Извършвайте всички операции по поддръжката, когато устройството е изключено от електрическото захранване.**

Периодично проверявайте помпата: в случай на краткотрайна употреба (напр. изпомпване на вода от наводнени мазета) преди и след всяка употреба, а в случай на постоянно свързване - поне на всеки 5 седмици. Проверете състоянието на захранващата линия, проверете работата на поплавъчния превключвател. Почиствайте помпата със струя чиста вода, не използвайте детергенти или агресивни химикали. Подсушавайте помпата всеки път след почистване.
Проверете състоянието на шредера, като се уверите, че около него не са се натрупали отпадъци, които да пречат на помпата да работи свободно.
Съхранявайте помпата на сухо и тъмно място, недостъпно за деца, ако е възможно, и в оригиналната опаковка. В случай на опасност от замръзване, съхранявайте помпата на място, където температурата не пада под 0˚C.

11. Резервни части и принадлежности

За закупуване на резервни части и аксесоари се свържете с Dedra Exim Service. Данните за контакт можете да намерите на страница 1 от ръководството.
Когато поръчвате резервни части, посочете номера на партидата от табелката и номера на частта от монтажния чертеж.
По време на гаранционния период ремонтите се извършват в съответствие с условията, посочени в гаранционната карта. Моля, предайте дефектния продукт за ремонт на мястото на покупката (продавачът е длъжен да приеме дефектния продукт), изпратете го в централния сервизен център на Dedra Exim или го изпратете в сервизния център, който е най-близо до вашето местоживеене (списък на сервизните центрове на www.dedra.pl). Моля, приложете попълнената гаранционна карта. След изтичане на гаранционния срок ремонтите се извършват от централния сервиз. Изпратете дефектния продукт до сервизния център (транспортните разходи се заплащат от потребителя).

12. Дефекти, отстранени самостоятелно

ВНИМАНИЕ **Изключете устройството от електрическата мрежа, преди да започнете самостоятелно да отстранявате неизправности.**

Проблем	Причина	Решение
Устройст вото не работи	Кабелът за захранване е неправилно свързан или повреден.	Вкарайте щепсела по-навътре в контакта, проверете захранващия кабел. Ако се установи, че захранващият кабел е повреден, предайте уреда за сервизно обслужване.
	В контакта няма напрежение.	Проверете напрежението в гнездото. Проверете дали предпазителят не се е задействал.
	Дефектен поплавъчен превключвател.	Необходима е подмяна на превключвателя с нов - предайте устройството за сервизно обслужване.
	Термичната защита се е задействала.	Натиснете бутона на кутията за термична защита.
Помпата работи, но не изпомпва вода.	Маркучът за подаване е запушен или огънат.	Отстранете причината за дроселирането на нагнетателната страна на помпата.
	Смукателният бункер или хеликоптерът са запушени.	Изключете помпата от електрическото захранване, извадете я от водата и я почистете.

13. Завършване на оборудването

1. помпа - 1 брой, 2. връзка за нагнетателния кран - 1 брой.

14. Информация за потребителите относно изхвърлянето на електрическо и електронно оборудване (отнася се за домакинствата)

Символът, изобразен върху продуктите или придружаващата ги документация, указва, че дефектното електрическо или електронно оборудване не трябва да се изхвърля заедно с битовите отпадъци. Ако трябва да изхвърлите, да използвате повторно или да възстановите компоненти, е правилно да ги занесете в специализиран пункт за събиране, където ще бъдат приети безплатно. Информация за местоположението на пунктовете за събиране на употребявано оборудване се предоставя от местните власти, например на техните уебсайтове.
Правилното рециклиране на устройствата ви позволи да спестите ценни ресурси и да избегнете отрицателни въздействия върху здравето и околната среда в резултат на възможното наличие на: опасни вещества, смеси и компоненти в оборудването.
Неправилното изхвърляне на отпадъци е свързано с риск от санкции съгласно съответните местни разпоредби.
Потребители в страни от ЕС: Ако трябва да изхвърлите електрическо или електронно оборудване, моля, свържете се с най-близкия пункт за продажба или с вашия доставчик, който ще ви предостави допълнителна информация.
Изхвърляне в страни извън Европейския съюз: Този символ се отнася само за страните от Европейския съюз. Ако желаете да изхвърлите този продукт, моля, свържете се с местните власти или с търговеца за правилния начин на изхвърляне.

Гаранционна карта

на

Канализационна помпа с мелница

Номер на поръчката: DED8861 Номер на партидата: .....

(наричан по-долу "Продуктът")

Дата на закупуване на продукта: .....

Печат на дилъра

Дата и подпис на продавача: .....

Изявление на потребителя:

Потвърждавам, че съм информиран за условията на гаранцията и последствията от неспазването на указанията в инструкцията за експлоатация и гаранционната карта. Запознат съм с условията на тази гаранция, което потвърждавам със саморъчния си подпис:

....

Дата и място Подпис на потребителя

I. Отговорност за продукта

1. Гарант - Dedra Exim Sp. z o.o. със седалище в Прушков, адрес: гр: 3 Maja 8, 05-800 Pruszków, KRS 0000062517, Окръжен съд на град Варшава във Варшава, XIV икономическо отделение на Националния съдебен регистър, NIP 527-020-49-33, акционерен капитал: 100 980,00 PLN.
2. Съгласно условията на тази гаранционна карта Гарантът гарантира Продукта, произхождащ от дистрибуцията на Гаранта.
3. Отговорността по гаранцията покрива само дефекти, възникнали по причини, присъщи на Продукта в момента на предоставянето му на Потребителя.
4. По силата на гаранцията Потребителят има право на безплатен ремонт на Продукта, при условие че дефектът се е проявил по време на гаранционния период. Методът на ремонт на Продукта (методът на ремонт) е по преценка на Гаранта. Ако Гарантът установи, че ремонтът не е възможен, той си запазва правото да замени дефектния елемент или целия Продукт с бездефектен такъв, да намали цената на Продукта или да се откаже от договора.
По отношение на потребител, който не е потребител по смисъла на Закона от 23 април 1964 г. Граждански кодекс, отговорността на Гаранта за вреди,

произтичащи от тази гаранция и/или във връзка с нейното сключване и изпълнение, независимо от правния титул, е ограничена до максималната стойност на дефектния Продукт.

II. Гаранционен период

Компоненти на продукта	Продължителност на гаранционната защита
Помпа	24 месеца от датата на закупуване на Продукта, както е посочено в тази гаранционна карта

III. Условия за ползване на гаранцията

Потребителят трябва да представи попълнената гаранционна карта на Продукта и да докаже обстоятелствата на закупуване на Продукта от Потребителя, напр. чрез представяне на касова бележка, фактура и др. За целите на ефективното разглеждане на жалби се препоръчва Потребителят да представи заедно с Продукта всички компоненти, посочени в "Комплектоване на устройството", съдържащо се в Ръководството за потребителя.

2. потребителят да спазва препоръките, съдържащи се в инструкциите за експлоатация и гаранционната карта.

3.Гаранцията обхваща само територията на Република Полша и ЕС.

4.Гаранцията не покрива дефекти на Продукта, произтичащи по-специално от:

a. Неспазване от страна на потребителя на условията, посочени в инструкциите за експлоатация, по-специално по отношение на правилната експлоатация, поддръжка и почистване;

b. Използване на продукти за почистване или поддръжка от страна на потребителя, които не съответстват на инструкциите за експлоатация;

c. Неподходящо съхранение и транспортиране на Продукта от страна на Потребителя;

d. Неразрешени промени и/или изменения на Продукта от страна на Потребителя, които не са били съгласувани с Гаранта;

e. Използването от страна на Потребителя в Продукта на консумативи, които не съответстват на Инструкцията за експлоатация.

5. Потребител, който не е потребител по смисъла на Закона от 23 април 1964 г. Граждански кодекс, губи гаранцията за Продукта, в който:

- серийните номера, обозначенията на датата и табелките с номиналните стойности са били отстранени, променени или повредени от потребителя;
- пломбите са били повредени от потребителя или имат следи от манипулация от страна на потребителя.

Внимание: Потребителят трябва да извършва дейностите, свързани с ежедневната експлоатация на Продукта, произтичащи, наред с другото, от Инструкциите за употреба, сам и за своя сметка.

IV. Процедура за подаване на жалби

1. В случай че се установи, че Продуктът работи неправилно, моля, уверете се, че всички стъпки, посочени в Ръководството за потребителя, са извършени правилно, преди да подадете рекламация.

2. Препоръчително е да подадете жалба незабавно, за предпочитане в рамките на 7 дни от забелязването на дефект в Продукта. Потребител, който не е потребител по смисъла на Закона от 23 април 1964 г. Граждански кодекс, губи правата, произтичащи от тази гаранция, ако рекламацията не бъде направена в рамките на 7 дни.

3. Рекламации могат да бъдат предявени, inter alia, в мястото на закупуване на Продукта, в гаранционното обслужване или в писмен вид на адреса: Dedra Exim Sp. z o.o., ul. 3 Maja 8, 05-800 Pruszków.

4. Потребителят може да подаде жалба, като използва формуляра, достъпен на уебсайта www.dedra.pl. ("Формуляр за гаранционна рекламация").

5. Адресите на гаранционното обслужване за отделните страни са достъпни на www.dedra.pl. Ако няма гаранционно обслужване за дадена страна, препоръчваме да отправяте гаранционни претенции на адрес: Dedra Exim Sp. z o.o. ul. 3 Maja 8, 05-800 Pruszków (Полша).

6. С оглед на безопасността на Потребителя е забранено използването на дефектен Продукт.

7. Внимание: Използването на дефектен Продукт е опасно за здравето и живота на Потребителя.

8. Изпълнението на задълженията по гаранцията ще се осъществи в рамките на 14 работни дни, считано от датата на доставка на заявения Продукт от Потребителя.

9. Преди да предадете дефектния Продукт за рекламация, се препоръчва да го почистите. Препоръчва се Продуктът за рекламация да бъде внимателно защитен от повреди по време на транспортиране (препоръчва се Продуктът за рекламация да се достави в оригиналната му опаковка).

10. Гаранционният срок се удължава с времето, през което Потребителят не е могъл да използва Продукта, обхванат от гаранцията, поради дефект.

Гаранцията не изключва, не ограничава и не спира правата на Потребителя, произтичащи от гаранционните разпоредби, за дефекти на продадените стоки.

В съответствие с член 13, параграфи 1 и 2 от Регламент (ЕС) 2016/679 на Европейския парламент и на Съвета от 27 април 2016 г. относно защитата на физическите лица във връзка с обработването на лични данни и относно свободното движение на такива данни и за отмяна на Директива 95/46/ЕО ("ОРЗД"), с настоящото Ви информираме, че

1. Администраторът на Вашите лични данни, посочени във формуляра е DEDRA-EXIM sp. z o.o. със седалище в Прушков, на ул. 3 Maja 8, 05-800 Прушков (по-нататък: „Администратор”).
2. Вашите лични данни ще се обработват изключително с цел провеждане на гаранционната процедура на устройството съгласно ст. 6 ал. 1 буква “б” от Общия регламент за защита на личните данни (по-нататък: „ОРЗД”) Посочване на данните е доброволно, но е необходимо за провеждане на гаранционната процедура.
3. Вашите лични данни ще се обработват през срока на разглеждането на провеждане на гаранционната процедура и за архивни цели при необходимост от защита от евентуалните претенции към Администратора не по-дълго отколкото до датата на давността им.
4. Вашите лични данни могат да се обявяват изключително на операторите, обработващи данните в полза на Администратора въз основа на писмен договор за възлагане на обработването на личните данни, предоставящи, м.др. услуги по технически сервиз, хостинг или обслужване на уеб-сайта, по IT обслужване, на куриерска служба. Доставчиците на Администратора са задължени да осигурят защита на личните данни и да отговарят на изискванията на действащото законодателство, свързано със защита на личните данни и не могат да използват доверените им лични данни за целите, различни от определените в договор с Администратора.
5. Вашите данни няма да бъдат обработвани по автоматизиран начин, в това число във формата на профилиране, и няма да се предоставят в трета страна/международна организация.
6. Имате право на достъп до съдържанието на личните си данни и право всеки момент да ги коригирате, изтриете, ограничите обработването им, право да прехвърляте данните, право да подадете възражение.
7. По всякакви въпроси, свързани с обработването на Вашите лични данни от Администратора можете да се свържете на електронен адрес: daneosobowe@dedra.pl.;
8. Имате право да подадете жалба до органа, компетентен относно въпросите за защита на личните данни;

UA Зміст

1. Фотографії та малюнки
2. Опис пристрою
3. Призначення пристрою
4. Обмеження використання
5. Технічні дані
6. Підготовка до роботи
7. Підключення до мережі
8. Увімкнення пристрою
9. Використання пристрою
10. Поточне обслуговування
11. Запасні частини та аксесуари
12. Самостійне усунення несправностей
13. Комплектація обладнання
14. Інформація для користувачів щодо утилізації електричного та електронного обладнання
15. Гарантійний талон

Переклад оригінальних інструкцій

Декларація відповідності додається до інструкції окремим документом. У разі відсутності декларації відповідності, будь ласка, зверніться до компанії Dedra Exim Sp. z o.o.

Загальні правила безпеки включені в посібник окремим буклетом.

ПОПЕРЕДЖЕННЯ. **Прочитайте всі попередження, позначені цим символом, та всі інструкції.** Недотримання наведених нижче попереджень та інструкцій з техніки безпеки може призвести до ураження електричним струмом, пожежі або серйозних травм.

Зберігайте всі попередження та інструкції для подальшого використання.

2. Опис пристрою

Рис. A: 1. ручка для перенесення і підвішування насоса, 2. нагнітальний патрубок, 3. поплавковий вимикач, 4. всмоктувальна корзина, 5. ручка для регулювання довжини поплавкового вимикача, 6. термозахист.

3. Призначення пристрою

Каналізаційний насос з подрібнювачем призначений для перекачування чистої та забрудненої води, стічних вод у побуті.

Допускається використання пристрою в ремонтно-будівельних роботах, ремонтних майстернях, аматорських роботах, при дотриманні умов використання і допустимих умов праці, викладених в інструкції з експлуатації.

4. Обмеження використання

Прилад можна використовувати тільки відповідно до "Дозволених умов експлуатації", наведених нижче.

Насос не призначений для перекачування будь-яких інших середовищ, окрім води. Зокрема, насос не можна використовувати для перекачування корозійних, легкозаймистих, вибухонебезпечних, паливних, мастильних матеріалів, кислот, лугів, органічних речовин, води, забрудненої вищезазначеними речовинами, або питної води. Не використовуйте для перекачування середовищ з температурою вище 45˚C.

Несанкціоновані зміни механічної та електричної конструкції, будь-які модифікації, операції з технічного обслуговування, не описані в інструкції з експлуатації, вважаються незаконними і призводять до негайної втрати гарантійних прав, а декларація про відповідність стає недійсною.

Неправильне використання або використання не відповідно до інструкції з експлуатації призведе до негайної втрати гарантійних прав.

Допустимі умови праці

Режим роботи S1 - безперервна робота.

Не залишайте увімкнений пристрій без нагляду. Не використовуйте насос у резервуарах, де є люди або тварини. Не використовуйте для перекачування інших середовищ, окрім води/стічних вод. Максимальна температура перекачуваного середовища: 45˚C. Діапазон температури рідини 0-45˚C. Не допускайте замерзання води в системі.

5. Технічні дані

Модель	**DED8861**
Номінальна напруга [В / Гц]	230 / 50
Номінальна потужність	900
Максимальний напір [м Н О].2	14
Максимальна витрата [м /год]3	20

Допустима глибина занурення [м].	7
Ступінь захисту	IPX8
Клас захисту	I
Максимальна температура рідини, що перекачується [˚C].	45
Максимальний діаметр зерна [мм]	30
Підключення нагнітального патрубка	2″
Рівень Lwa [дБ(A)]	<70
Рівень Lpa [дБ(A)]	<80
Невизначеність вимірювання k [дБ(A)].	3
Рівень вібрації [м/с2]	Nd
Невизначеність kl [м/с2]	Nd

Інформація про шум

Викиди шуму були визначені відповідно до EN 60335-2-41:2003, значення наведені вище в таблиці.

ПРИМІТКА **Шум може призвести до пошкодження слуху, завжди використовуйте засоби захисту органів слуху під час роботи!**

Заявлений загальний рівень шуму був виміряний відповідно до стандартного методу випробувань і може бути використаний для порівняння одного пристрою з іншим. Заявлений рівень шуму також можна використовувати для попередньої оцінки впливу шуму.

Рівень шуму під час фактичного використання обладнання може відрізнятися від заявлених значень, залежно від використання робочих інструментів, зокрема типу заготовки, та необхідності визначення заходів для захисту оператора. Для точної оцінки впливу в реальних умовах використання необхідно враховувати всі частини робочого циклу, включаючи періоди, коли верстат вимкнений або коли він увімкнений, але не використовується для роботи.

6. Підготовка до роботи

ПРИМІТКА **Всі підготовчі роботи виконуйте, відключивши пристрій від мережі електроживлення.**

Перед початком роботи обов'язково перевірте стан кабелю живлення. Якщо він пошкоджений, прилад необхідно повернути в ремонт. Замінювати його може лише кваліфікований сервісний персонал. Самостійна заміна кабелю живлення заборонена! Електромережа повинна мати справну систему захисного заземлення. Прилад повинен бути оснащений пристроєм захисного відключення (ПЗВ) з номінальним струмом витоку не більше 30 мА.

Нагнітальний патрубок закінчується різьбою Rc (інше позначення: BSPT) (дюймова трубна різьба, конічна, з внутрішньою поверхнею) 2″. Установка на напірному боці повинна бути зібрана відповідно до вимог техніки, ущільнена і закріплена. Різьбові з'єднання повинні бути ущільнені за допомогою передбачених для цього засобів (тефлон, ущільнювальна паста, різьбові ущільнювачі). Труби та аксесуари не входять в комплект поставки.

За необхідності кабель поплавкового вимикача можна вкоротити, акуратно вставивши його в тримач, що входить до комплекту (рис. A, поз. 5).

Опустіть насос в резервуар, в якому він буде експлуатуватися - пам'ятайте, що не можна опускати насос за лінію подачі! Для опускання насоса використовуйте ручку (мал. A, поз. 1), до якої за необхідності можна прикріпити додатковий трос (трос не входить до комплекту).

Якщо насос стоятиме на дні резервуара, переконайтеся, що він знаходиться на рівній поверхні. Навколо кошика навколо всмоктувального отвору (рис. A, поз. 4) не повинно бути сміття, яке може його засмітити.

Переконайтеся, що не перевищено максимально допустиму глибину занурення. Переконайтеся, що не перевищено максимальний напір насоса (примітка: напір вимірюється від поверхні води до найвищої точки нагнітальної лінії).

Перед підключенням до електромережі переконайтеся, що поплавковий вимикач (рис. A, поз. 3) вільно плаває у воді. Переконайтеся, що напірна лінія (якщо використовується гнучкий шланг) ніде не перекручена, не перекручена і не затиснута предметами, які можуть перешкоджати потоку перекачуваної води.

7. Підключення до мережі

Перед підключенням приладу до електромережі переконайтеся, що напруга живлення відповідає значенню, зазначеному на табличці з технічними даними. Підключення до електромережі повинно бути виконано відповідно до основних вимог до електроустановок і відповідати вимогам безпеки при використанні. Параметри мінімального перерізу кабелю живлення та номінального значення запобіжника залежно від потужності приладу наведені в таблиці нижче:

Потужність пристрою [Вт].	Мінімальний переріз провідника [мм]^2	Мінімальний запобіжник типу C [A].
700÷1400	1	10

Установку повинен виконувати кваліфікований електрик. Використовуючи подовжувачі, переконайтеся, що переріз жил кабелю не менший за необхідний (див. таблицю). Прокладіть електричний кабель таким чином, щоб виключити ризик його перерізання під час роботи. Не використовуйте пошкоджені подовжувачі. Періодично перевіряйте стан кабелю живлення. Не тягніть за кабель живлення.

8. Увімкнення пристрою

ПРИМІТКА **Перед запуском пристрою необхідно виконати дії, описані в розділі "Підготовка до роботи".**

Насос автоматично вмикається, якщо він підключений до електромережі, а поплавковий вимикач піднімається вгору під дією виштовхувальної сили води. Коли рівень води знизиться і поплавковий вимикач опуститься, насос автоматично вимкнеться.

Не допускається постійна фіксація поплавкового вимикача у положенні "увімкнено". Під час роботи насос повинен бути повністю занурений у воду.

Експлуатація насоса з частковим зануренням або на холостому ходу може призвести до пошкодження електродвигуна. Пошкодження, спричинені таким неналежним використанням, не підлягають гарантії!

Якщо насос не вмикається, переконайтеся, що не спрацював тепловий захист (рис. A, поз. 6). Кнопка на тепловому вимикачі повинна бути натиснута (положення "ON").

9. Використання пристрою

Під час роботи насоса не дроселюйте потік з нагнітального отвору, переконайтеся, що насос працює рівномірно і що він не заблокований.

Насос оснащений подрібнювачем для утилізації домішок, які можуть бути присутніми в перекачуваних стічних водах, таких як тканини, підгузки, гігієнічні серветки тощо. Стан подрібнювача слід регулярно перевіряти (див. розділ "Поточне обслуговування").

10. Поточне обслуговування

ПРИМІТКА **Виконуйте всі операції з технічного обслуговування, відключивши пристрій від електромережі.**

Періодично перевіряйте насос: у разі короткочасного використання (наприклад, відкачування води із затоплених підвалів) до і після кожного використання, у разі постійного підключення - щонайменше кожні 5 тижнів. Перевірте стан лінії подачі, перевірте роботу поплавкового вимикача. Очищайте насос струменем чистої води, не використовуйте миючі засоби або агресивні хімічні речовини. Щоразу після очищення просушіть насос насухо.

Перевірте стан подрібнювача, переконайтеся, що навколо нього не намоталося сміття, яке заважає насосу вільно працювати.

Зберігайте насос у сухому, захищеному від світла та недоступному для дітей місці, якщо це можливо, в оригінальній упаковці. У разі небезпеки замерзання зберігайте насос у місці, де температура не опускається нижче 0˚C.

11. Запасні частини та аксесуари

Для придбання запасних частин та аксесуарів, будь ласка, зв'яжіться з компанією Dedra Exim Service. Контактні дані можна знайти на сторінці 1 цього посібника.

При замовленні запасних частин, будь ласка, вказуйте номер партії на заводській табличці та номер деталі зі складального креслення.

Протягом гарантійного терміну ремонт здійснюється відповідно до умов, зазначених у гарантійному талоні. Будь ласка, передайте несправний виріб для ремонту за місцем придбання (продавець зобов'язаний прийняти несправний виріб), надішліть його до центрального сервісного центру Dedra Exim або до найближчого сервісного центру за місцем проживання (список сервісних центрів на сайті www.dedra.pl). Будь ласка, додайте заповнений гарантійний талон. Після закінчення гарантійного терміну ремонт здійснюється центральним сервісним центром. Надішліть несправний виріб до сервісного центру (витрати на пересилку оплачує користувач).

12. Дефекти виправлені самостійно

ПРИМІТКА **Перед самостійним усуненням несправностей від'єднайте пристрій від джерела живлення.**

Проблема	Тому що	Рішення
Пристрій не працює	Кабель живлення неправильно підключений або пошкоджений.	Вставте вилку в розетку, перевірте шнур живлення. Якщо виявиться, що шнур живлення пошкоджений, віднесіть прилад до сервісного центру.
	Напруга в розетці відсутня.	Перевірте напругу в розетці. Перевірте, чи не спрацював запобіжник.
	Несправний поплавковий вимикач.	Потрібна заміна вимикача на новий - зверніться до сервісного центру.
	Спрацював тепловий захист.	Натисніть кнопку на термозахисній коробці.
Насос працює, але не качає воду.	Шланг/шланг подачі засмічений або зігнутий.	Усуньте причину дроселювання на нагнітальному боці насоса.
	Засмічений всмоктувальний бункер або подрібнювач.	Відключіть насос від електромережі, вийміть його з води та очистіть.

13 Завершення роботи пристрою

1. насос - 1 одиниця, 2. з'єднання з нагнітальним патрубком - 1 одиниця.

14. Інформація для користувачів щодо утилізації електричного та електронного обладнання (стосується домогосподарств)



Символ, зображений на виробах або супровідній документації, вказує на те, що несправне електричне або електронне обладнання не можна утилізувати разом з побутовими відходами. Якщо вам потрібно утилізувати, повторно використати або відновити компоненти, найкраще віднести їх до спеціалізованого пункту збору, де вони будуть прийняті безкоштовно. Інформацію про місцезнаходження пунктів збору відпрацьованого обладнання надають місцеві органи влади, наприклад, на їхніх веб-сайтах.

Правильна утилізація пристрою, допомагає зберегти цінні ресурси та уникнути негативного впливу на здоров'я та навколишнє середовище внаслідок можливої присутності в обладнаннінебезпечних речовин: речовини, суміші та компоненти.

Неправильна утилізація відходів загрожує штрафними санкціями згідно з відповідними місцевими нормами.
Користувачі в країнах ЄС: Якщо вам потрібно утилізувати електричне або електронне обладнання, зверніться до найближчої точки продажу або до вашого постачальника, який надасть вам додаткову інформацію.
Утилізація в країнах за межами Європейського Союзу: Цей символ стосується лише країн Європейського Союзу. Якщо ви хочете утилізувати цей виріб, зверніться до місцевих органів влади або дилера для отримання інформації про правильний спосіб утилізації.

Гарантійний талон

на

Каналізаційний насос з подрібнювачем

Номер замовлення: DED8861 Номер лоту: .....

(далі - Продукт)

Дата придбання продукту: .....

Печатка дилера

Дата та підпис продавця: .....

Заява користувача:

Я підтверджую, що ознайомлений з умовами гарантійних зобов'язань та наслідками недотримання вказівок, викладених в інструкції з експлуатації та гарантійному талоні. Я ознайомлений з умовами цієї гарантії, що підтверджую власним підписом:

..... ……..

Дата і місце Підпис користувача

I. Відповідальність за Продукт

1. Поручитель - Dedra Exim Sp. z o.o. з місцезнаходженням у м. Прушкув, адреса: вул. 3 Мая 8, 05-800 Прушкув, KRS 0000062517, Окружний суд міста Варшави у Варшаві, XIV Економічний відділ Національного судового реєстру, NIP 527-020-49-33, статутний капітал: 100 980,00 ЗЛОТИХ.
2. Відповідно до умов, викладених у цьому гарантійному талоні, Гарант надає гарантію на Виріб, починаючи з дистрибуції Гаранта.
3. Відповідальність за гарантією поширюється лише на дефекти, що виникли з причин, притаманних Продукту на момент його доставки Користувачеві.
4. Користувач, на підставі гарантії, має право на безкоштовний ремонт Продукту за умови, що дефект став очевидним протягом гарантійного терміну. Спосіб ремонту Продукту (метод ремонту) визначається на розсуд Гаранта. Якщо Гарант визнає ремонт неможливим, він залишає за собою право замінити дефектний елемент або весь Виріб на бездефектний, знизити ціну на Виріб або відмовитися від виконання договору.
По відношенню до Користувача, який не є споживачем у розумінні Закону від 23 квітня 1964р. Цивільного кодексу, відповідальність Гаранта за збитки, що виникли внаслідок цієї гарантії та/або у зв'язку з її укладенням та виконанням, незалежно від правового титулу, обмежується максимальною вартістю дефектного Продукту.

II. Гарантійний термін

Компоненти продукту	Тривалість гарантійного захисту
Насос	24 місяці з дати придбання Продукту, як зазначено в цьому гарантійному талоні

III. Умови для отримання гарантії

Користувач повинен пред'явити заповнений гарантійний талон на Виріб та обґрунтувати обставини придбання Виробу Користувачем, наприклад, пред'явивши чек, рахунок-фактуру тощо. З метою ефективного розгляду рекламації рекомендується, щоб Користувач надав разом з Виробом всі компоненти, зазначені в розділі "Комплектація пристрою", що міститься в Посібнику користувача.
2. що користувач дотримується інструкцій, наведених в інструкції з експлуатації та гарантійному талоні.
3.Гарантія поширюється лише на територію Республіки Польща та ЄС.
4.Гарантія не поширюється на дефекти Продукту, що виникають, зокрема, внаслідок:
a. Недотримання Користувачем умов, викладених в Інструкції з експлуатації, зокрема щодо правильної експлуатації, технічного обслуговування та чищення;
b. Використання Користувачем засобів для чищення або технічного обслуговування, які не відповідають вимогам Інструкції з експлуатації;
c. Неналежне зберігання та транспортування Продукту Користувачем;
d. Несанкціоновані зміни та/або модифікації Продукту Користувачем, які не були узгоджені з Гарантом;
e. Використання Користувачем у Виробі витратних матеріалів, що не відповідають вимогам Інструкції з експлуатації.
5. Користувач, який не є споживачем у розумінні Закону від 23 квітня 1964р. Цивільного кодексу, втрачає гарантію на Продукт, в якому:
- серійні номери, позначення дати та паспортні таблички були видалені, змінені або пошкоджені користувачем;
- пломби були пошкоджені користувачем або мають ознаки втручання користувача.

Увага: Користувач зобов'язаний самостійно і за власний рахунок виконувати дії, пов'язані з повсякденною експлуатацією Виробу, що випливають, зокрема, з Інструкції з експлуатації, самостійно і за власний рахунок.

IV. Процедура розгляду скарг

1. Якщо Ви виявите, що Виріб працює неправильно, перед тим, як пред'явити претензію, Ви повинні переконатися, що всі кроки, зазначені в Інструкції з експлуатації, були виконані правильно, перш ніж пред'являти претензію.
2. Рекомендується подавати рекламацію негайно, бажано протягом 7 днів з моменту виявлення дефекту Продукту. Користувач, який не є споживачем у розумінні Закону від 23 квітня 1964р. Цивільного кодексу, втрачає права, що випливають з цієї гарантії, якщо рекламація не буде подана протягом 7 днів.
3. Повідомлення про рекламацію можна подати, зокрема, в місці придбання Продукту, в гарантійному сервісі або в письмовій формі на вказану адресу: Dedra Exim Sp. z o.o., ul. 3 Maja 8, 05-800 Pruszków.
4. Користувач може подати рекламацію, використовуючи форму, доступну на веб-сайті www.dedra.pl. ("Бланк рекламації").
5. Адреси гарантійного обслуговування для окремих країн можна знайти на сайті www.dedra.pl. Якщо для певної країни немає гарантійного сервісу, рекомендується звертатися з гарантійними претензіями за адресою: Dedra Exim Sp. z o.o. ul. 3 Maja 8, 05-800 Pruszków (Польща).
6. З метою безпеки Користувача використання дефектного Продукту заборонено.
7. Попередження: Використання несправного Виробу є небезпечним для здоров'я та життя Користувача.
8 Виконання зобов'язань за гарантією відбудеться протягом 14 робочих днів, рахуючи від дати доставки Користувачем заявленого Продукту.
9. Перед тим, як відправити дефектний Виріб для рекламації, рекомендується його почистити. Виріб, що підлягає рекламації, рекомендується ретельно захищати від пошкоджень під час транспортування (рекомендується доставляти Виріб, що підлягає рекламації, в оригінальній упаковці).
10. Гарантійний термін продовжується на час, протягом якого Користувач не міг використовувати Продукт, на який поширюється гарантія, через дефект.
Гарантія не виключає, не обмежує і не призупиняє права Користувача, передбачені положеннями про гарантійні зобов'язання щодо дефектів проданих товарів.
Відповідно до статті 13(1) та (2) Регламенту (ЄС) 2016/679 Європейського Парламенту та Ради від 27 квітня 2016 року про захист фізичних осіб у зв'язку з обробкою персональних даних і про вільний рух таких даних та про скасування Директиви 95/46/ЄС (далі: "RODO"), повідомляємо Вам наступне

1. Контролером ваших персональних даних, вказаних у формі, є компанія DEDRA-EXIM sp. z o.o., зареєстрована за адресою: вул. 3 Мая, 8, 05- 800, Прушкув (далі: «Контролер»).
2. Ваші дані будуть оброблятися виключно з метою виконання гарантійної процедури для пристрою згідно з літ. b п. 1. ст. 6 Загального регламенту захисту даних (далі: «ЗРЗД») Надання даних є добровільним, але необхідним для виконання гарантійної процедури.
3. Ваші дані будуть оброблятися протягом періоду виконання гарантійної процедури та з метою архівування на випадок необхідності захисту від можливих претензій до Контролера, але не довше закінчення терміну позовної давності.
4. Ваші дані можуть бути розкриті тільки суб'єктам, які обробляють дані від імені Контролера, на підставі письмового договору про доручення на обробку персональних даних, що передбачає, зокрема, технічне обслуговування, хостинг або обслуговування веб-сайту, IT-сервіс, кур'єрську компанію. Постачальники Контролера зобов'язані забезпечувати безпеку даних і дотримуватися вимог чинного законодавства щодо захисту персональних даних і не можуть використовувати довірені їм персональні дані в цілях, відмінних від зазначених у договорі з Контролером.
5. Ваші персональні дані не будуть оброблятися автоматизовано, зокрема, не будуть профілюватися, а також не будуть передаватися у треті країни/міжнародні організації.
6. Ви маєте право на доступ до своїх персональних даних та право на їхнє виправлення, видалення, обмеження обробки, право на передачу даних, право на відмову від обробки, у будь-який момент;
7. З усіх питань, пов'язаних з обробкою Контролером ваших персональних даних, ви можете звернутися до Контролера за адресою e-mail: daneosobowe@dedra.pl.;
8. Ви маєте право подати скаргу до відповідного наглядового органу із захисту персональних даних;

DE Inhalt

1. Fotos und Abbildungen
2. Beschreibung des Geräts
3. Verwendungszweck des Geräts
4. Nutzungsbeschränkung
5. Technische daten
6. Vorbereitung auf die Arbeit
7. Verbindung zum Netzwerk
8. Einschalten des Geräts
9. Verwendung des Geräts
10. Laufende Wartung
11. Ersatzteile und Zubehör
12. Eigenständige Fehlerbehebung
13. Komplettgerät
14. Informationen für Nutzer über die Entsorgung von Elektro- und Elektronikgeräten
15. Garantiekarte

Übersetzung der Originalanweisungen

Die Konformitätserklärung ist der Anleitung als separates Dokument beigefügt. Sofern keine Konformitätserklärung vorliegt, wenden Sie sich bitte an Dedra Exim Sp. z o.o.

Die allgemeinen Sicherheitsvorschriften sind der Anleitung als separates Heft beigefügt.

WARNUNG. Alle mit einem Ausrufezeichen markierten Warnhinweise ⚠ und Anweisungen lesen. Die Nichtbeachtung der nachstehend aufgeführten Warn- und Sicherheitshinweise kann zu Stromschlägen, Bränden oder schweren Verletzungen führen.

Alle Warnhinweise und Anweisungen zum späteren Nachschlagen aufbewahren.

2. Beschreibung des Geräts

Zeichnung A: 1. Griff zum Tragen und Aufhängen der Pumpe, 2. Auslassöffnung, 3. Schwimmerschalter, 4. Ansaugkorb, 5. Halterung zur Längenverstellung des Schwimmerschalters, 6. Überhitzungsschutz.

3. Verwendungszweck des Geräts

Die Schmutzwasserpumpe mit Zerkleinerer ist für das Pumpen von sauberem und verschmutztem Wasser und Abwasser im Haushalt bestimmt.
Der Einsatz des Geräts ist bei Renovierungs- und Bauarbeiten, in Reparaturwerkstätten und bei Hobbyarbeiten möglich, sofern die in der Bedienungsanleitung angegebenen Einsatzbedingungen und zulässigen Betriebsbedingungen eingehalten werden.

4. Nutzungsbeschränkung

Das Gerät darf nur unter den nachstehend aufgeführten „Zulässigen Betriebsbedingungen“ verwendet werden.
Die Pumpe ist nicht für den Betrieb mit anderen Medien als Wasser bestimmt. Insbesondere darf die Pumpe nicht zum Pumpen von korrosiven, brennbaren oder explosiven Stoffen, Kraftstoffen, Ölen, Säuren, Laugen, organischen Stoffen, mit den vorgenannten Stoffen verunreinigtem Wasser oder Trinkwasser verwendet werden. Nicht zum Pumpen von Medien mit einer Temperatur über 45 °C verwenden.
Unbefugte Änderungen an der mechanischen und elektrischen Konstruktion, jegliche Modifikationen, Wartungsarbeiten, die nicht in der Betriebsanleitung beschrieben sind, werden als rechtswidrig behandelt und führen zum sofortigen Verlust der Garantieansprüche, und die Konformitätserklärung verliert ihre Gültigkeit.
Bei nicht bestimmungsgemäßer Verwendung oder Verwendung entgegen der Betriebsanleitung erlöschen die Garantieansprüche unmittelbar.

Zulässige Arbeitsbedingungen
Arbeitsmodus S1 – kontinuierliche Arbeit.
Das eingeschaltete Gerät nicht unbeaufsichtigt lassen. Die Pumpe nicht in Behältern verwenden, in denen sich Menschen oder Tiere aufhalten. Nicht zum Pumpen anderer Medien als Wasser/Abwasser verwenden. Maximale Temperatur des gepumpten Mediums: 45˚C. Temperaturbereich des Mediums 0-45˚C. Gefrieren von Wasser im System nicht zulassen.

5. Technische daten

Modell	DED8861
Nennspannung [V / Hz]	230 / 50
Nennleistung	900
Maximale Förderhöhe [m H_2O]	14
Maximale Fördermenge [m^3/h]	20
Maximale Eintauchtiefe [m]	7
Schutzart	IPX8
Schutzklasse gegen Stromschlag	I
Maximale Temperatur des gepumpten Mediums [°C]	45
Maximaler Korndurchmesser [mm]	30
Anschluss Auslassöffnung	2″
Lwa-Pegel [dB(A)]	<70
Lpa-Pegel [dB(A)]	<80
Messunsicherheit k [dB(A)]	3
Schwingungspegel [m/s2]	n. z.
Unsicherheit kl [m/s2]	n. z.

Informationen über Lärm
Die Geräuschemission wurde gemäß EN 60335-2-41:2003 ermittelt und ist vorstehend in der Tabelle aufgeführt.

ACHTUNG **Lärm kann zu Gehörschäden führen. Tragen Sie bei der Arbeit immer einen Gehörschutz!**

Der angegebene Lärm Gesamtwert wurde gemäß einer standardisierten Prüfmethode gemessen und kann zum Vergleich eines Geräts mit einem anderen verwendet werden. Der angegebene Lärmpegel kann auch für eine vorläufige Bewertung der Lärmbelastung verwendet werden.
Der Lärmpegel während der tatsächlichen Verwendung des Geräts kann von den angegebenen Werten abweichen, je nach Art des Satzes der Arbeitswerkzeuge, insbesondere je nach Art des zu bearbeitenden Werkstücks und der Notwendigkeit, Vorkehrungen zum Schutz des Bedieners zu treffen. Um die Belastung unter tatsächlichen Einsatzbedingungen genau zu beurteilen, müssen alle Teile des Betriebszyklus berücksichtigt werden, einschließlich der Zeiträume, in denen das Gerät ausgeschaltet oder eingeschaltet, aber nicht für die Arbeit verwendet wird.

6. Vorbereitung auf die Arbeit

UWAGA **Bei der Durchführung aller vorbereitenden Tätigkeiten ist das Gerät von der Stromquelle zu trennen.**

Den Zustand des Netzkabels vor Arbeitsbeginn unbedingt überprüfen. Bei Feststellung dessen Beschädigung muss das Gerät repariert werden. Der Austausch darf nur von einem qualifizierten Servicezentrum durchgeführt werden. Das eigenständige Austauschen des Netzkabels ist verboten! Die Stromversorgung muss über einen ordnungsgemäß funktionierenden Schutzleiter verfügen. Das Gerät sollte über einen Fehlerstromschutzschalter (FI) mit einem Nennableitstrom von maximal 30 mA versorgt werden.
Die Auslassöffnung ist mit einem 2"-Rc-Gewinde (andere Bezeichnung: BSPT) (Zoll-Rohrgewinde, konisch, Innengewinde) versehen. Die Installation auf der Förderseite muss fachgerecht montiert, abgedichtet und gesichert werden. Dichten Sie die Gewindeanschlüsse mit geeigneten Materialien (Teflon, Werg und Paste, Dichtfaden für Gewinde) ab. Förderleitungen und Zubehör sind nicht im Lieferumfang enthalten.
Bei Bedarf kann das Schwimmerschalterkabel durch vorsichtiges Verschieben in der dafür vorgesehenen Halterung gekürzt werden (Zeichnung A, Pos. 5).
Pumpe in den für den Betrieb vorgesehenen Behälter absenken – achten Sie darauf, die Pumpe nicht am Netzkabel abzusenken! Zum Absenken der Pumpe den Griff (Abb. A, Pos. 1) verwenden. Bei Bedarf ein zusätzliches Seil am Griff befestigen (nicht im Lieferumfang enthalten).
Stellen Sie sicher, dass die Pumpe beim Absenken auf den Boden des Behälters auf einer ebenen Fläche steht. Der Korb um die Ansaugöffnung (Zeichnung A, Pos. 4) sollte frei von Schmutz sein, der ihn verstopfen könnte.
Sicherstellen, dass die maximale Eintauchtiefe nicht überschritten wird. Sicherstellen, dass die maximale Förderhöhe der Pumpe nicht überschritten wird (Hinweis: Die Förderhöhe wird vom Wasserspiegel bis zum höchsten Punkt der Förderleitung gemessen).
Vor dem Anschließen an die Stromversorgung sicherstellen, dass der Schwimmerschalter (Abb. A, Pos. 3) frei im Wasser schwimmt. Überprüfen, ob die Förderleitung (bei Verwendung eines Schlauchs) nicht geknickt, verdreht oder durch einen Gegenstand zusammengedrückt ist, der den Fluss des gepumpten Wassers behindern würde.

7. Verbindung zum Netzwerk

Vergewissern Sie sich vor dem Anschließen des Geräts an die Stromversorgung, dass die Versorgungsspannung dem auf dem Typenschild angegebenen Wert entspricht.
Die Installation der Stromversorgung sollte gemäß den grundlegenden Anforderungen für elektrische Installationen erfolgen und die Anforderungen für eine sichere Verwendung erfüllen. Die Parameter des Mindestquerschnitts des Netzkabels und des Nennwerts der Sicherung in Abhängigkeit von der Leistung des Geräts sind in der nachstehenden Tabelle aufgeführt:

Leistung des Geräts [W]	Mindest Drahtquerschnitt [mm^2]	Mindestwert der Sicherung Typ C [A]
700÷1400	1	10

Die Installation muss von einem qualifizierten Elektriker durchgeführt werden. Beachten Sie bei der Verwendung von Verlängerungskabeln, dass der Leiterquerschnitt nicht kleiner als erforderlich ist (siehe Tabelle). Das Netzkabel so verlegen, dass es während des Betriebs nicht durchtrennt werden kann. Beschädigte Verlängerungskabel nicht verwenden. Den technischen Zustand des Netzkabels regelmäßig überprüfen. Nicht am Netzkabel ziehen.

8. Einschalten des Geräts

ACHTUNG **Vor der Inbetriebnahme des Geräts unbedingt die im Kapitel „Arbeitsvorbereitung“ beschriebenen Schritte ausführen.**

Die Pumpe startet automatisch, wenn sie an die Stromversorgung angeschlossen ist und der Schwimmerschalter durch den Auftrieb des Wassers nach oben gedrückt wird. Wenn der Wasserstand sinkt und der Schwimmerschalter nach unten sinkt, schaltet sich die Pumpe automatisch aus.
Der Schwimmerschalter darf nicht dauerhaft in „eingeschalteter“ Position fixiert werden. Die Pumpe sollte während des Betriebs vollständig in Wasser eingetaucht sein. Der Betrieb der Pumpe bei teilweisem Eintauchen oder Trockenlauf kann den Motor beschädigen. Schäden, die durch eine derartige unsachgemäße Verwendung entstehen, fallen nicht unter die Garantie!
Wenn die Pumpe nicht startet, sicherstellen, dass der Überhitzungsschutz (Zeichnung A, Pos. 6) nicht ausgelöst hat. Die Taste am Überhitzungsschutz muss gedrückt sein (Position „ON“).

9. Verwendung des Geräts

Während des Betriebs der Pumpe den Abfluss von der Auslassöffnung nicht blockieren und kontrollieren, ob die Pumpe reibungslos läuft und nicht blockiert ist.
Die Pumpe ist mit einem Zerkleinerer ausgestattet, um Verunreinigungen zu beseitigen, die sich im gepumpten Abwasser befinden können, wie z. B. Taschentücher, Windeln, Binden usw. Kontrollieren Sie regelmäßig den Zustand des Zerkleinerers (siehe Kapitel „Laufende Wartungsarbeiten“).

10. Laufende Wartung

ACHTUNG **Bei der Durchführung aller Wartungsarbeiten ist das Gerät von der Stromquelle zu trennen.**

Die Pumpe regelmäßig überprüfen: bei vorübergehendem Einsatz (z. B. zum Abpumpen von Wasser aus überfluteten Kellern) vor und nach jedem Einsatz, bei dauerhaftem Anschluss mindestens alle 5 Wochen. Den Zustand des Netzkabels und des Schwimmerschalters überprüfen. Die Pumpe mit einem sauberen Wasserstrahl reinigen; keine Reinigungsmittel oder aggressive Chemikalien verwenden. Die Pumpe nach der Reinigung stets trocknen lassen.
Den Zustand des Zerkleinerers überprüfen und sicherstellen, dass sich keine Ablagerungen um ihn herum angesammelt haben, die die reibungslose Funktion der Pumpe beeinträchtigen könnten.
Die Pumpe an einem trockenen, dunklen Ort außerhalb der Reichweite von Kindern aufbewahren, wenn möglich in der Originalverpackung. Bei Frostgefahr die Pumpe an einem Ort lagern, an dem die Temperatur nicht unter 0 °C fällt.

11. Ersatzteile und Zubehör

Um Ersatzteile und Zubehör zu kaufen, wenden Sie sich an den Dedra Exim-Service. Kontaktinformationen auf Seite 1 des Handbuchs.

Bei der Bestellung von Ersatzteilen bitte die Chargennummer auf dem Typenschild und die Teilenummer aus der Explosionszeichnung angeben.
Während der Garantiezeit werden Reparaturen gemäß den in der Garantiekarte angegebenen Bedingungen durchgeführt. Das beanstandete Produkt bitte zur Reparatur bei der Verkaufsstelle abgeben (der Verkäufer ist verpflichtet, das Produkt anzunehmen), an das zentrale Servicezentrum von Dedra Exim oder an das nächstgelegene Servicezentrum senden (eine Liste der Servicezentren finden Sie unter www.dedra.pl). Die ausgefüllte Garantiekarte bitte beilegen. Nach Ablauf der Garantiezeit werden Reparaturen vom zentralen Servicezentrum durchgeführt. Senden Sie hierzu das defekte Produkt an das Servicezentrum (die Versandkosten trägt der Verbraucher).

12. Eigenständige Fehlerbehebung

⚠ ACHTUNG **Vor Aufnahme der eigenständigen Fehlerbehebung ist das Gerät von der Stromversorgung zu trennen.**

Problem	Ursache	Lösung
Gerät funktioniert nicht	Das Netzkabel ist falsch angeschlossen oder beschädigt.	Den Stecker bis zum Anschlag in die Steckdose drücken, das Netzkabel überprüfen. Bei beschädigtem Netzkabel das Gerät zur Reparatur einsenden.
	Keine Spannung in der Steckdose.	Die Spannung an der Steckdose überprüfen Überprüfen, ob die Sicherung ausgelöst hat.
	Schwimmerschalter defekt.	Schalter muss ausgetauscht werden – Gerät an ein Servicezentrum einsenden.
	Überhitzungsschutz hat ausgelöst.	Taste am Überhitzungsschutzgehäuse drücken.
Pumpe in Betrieb, fördert aber kein Wasser.	Förderschlauch/-rohr verstopft oder geknickt.	Ursache der Verstopfung auf der Förderseite der Pumpe beseitigen.
	Ansaugkorb oder Zerkleinerer ist verstopft.	Pumpe von der Stromversorgung trennen, aus dem Wasser nehmen und reinigen.

13. Komplettgerät

1. Pumpe – 1 Stk., 2. Anschluss Auslassöffnung – 1 Stk.

14. Informationen für Benutzer über die Entsorgung von Elektro- und Elektronikgeräten

(gilt für Haushalte)



Das auf den Produkten oder in den Begleitunterlagen abgebildete Symbol weist darauf hin, dass defekte elektrische oder elektronische Geräte nicht mit dem Hausmüll entsorgt werden dürfen. Wenn Sie Bauteile entsorgen, wiederverwenden oder verwerten möchten, bringen Sie diese bitte zu einer speziellen Sammelstelle, wo sie kostenlos angenommen werden. Informationen über die Standorte von Sammelstellen für Altgeräte finden Sie bei den örtlichen Behörden, z. B. auf deren Websites.
Durch die korrekte Entsorgung des Geräts schonen Sie wertvolle Ressourcen und vermeiden negative Auswirkungen auf die Gesundheit und die Umwelt, die sich aus dem möglichen Vorhandensein von gefährlichen Stoffen, Gemischen und Bestandteilen in dem Gerät ergeben.
Bei unsachgemäßer Entsorgung drohen Strafen nach den jeweiligen örtlichen Vorschriften.
Benutzer in EU-Ländern: Wenn Sie elektrische oder elektronische Geräte entsorgen müssen, wenden Sie sich bitte an die nächstgelegene Verkaufsstelle oder Ihren Lieferanten, der Ihnen weitere Informationen geben kann.
Entsorgung in Ländern außerhalb der Europäischen Union: Dieses Symbol gilt nur für Länder innerhalb der Europäischen Union. Sollten Sie dieses Produkt entsorgen wollen, wenden Sie sich bitte an Ihre örtlichen Behörden oder Ihren Händler, um die richtige Entsorgungsmethode zu erfahren.

Garantieschein

auf

Schmutzwasserpumpe mit Zerkleinerer

Bestellnummer: DED8861 Losnummer: .....

(nachstehend "das Produkt" genannt)

Kaufdatum des Produkts: .....

Stempel des Händlers

Datum und Unterschrift des Verkäufers: .....

Erklärung des Benutzers:

Ich bestätige, dass ich über die Garantiebedingungen und die Folgen bei Nichteinhaltung der Richtlinien in der Bedienungsanleitung und der Garantiekarte informiert wurde. Die Garantiebedingungen sind mir bekannt und ich bestätige diese mit meiner handschriftlichen Unterschrift:

....

Datum und Ort Unterschrift des Benutzers

I. Haftung für das Produkt

1. Bürge - Dedra Exim Sp. z o.o. mit Sitz in Pruszków, Adresse: ul. 3 Maja 8, 05-800 Pruszków, KRS 0000062517, Bezirksgericht für die Stadt Warschau in Warschau, XIV. Wirtschaftsabteilung des Landesgerichtsregisters, NIP 527-020-49-33, Stammkapital: PLN 100.980,00.
2. Gemäß den Bestimmungen dieser Garantiekarte garantiert der Garantiegeber das Produkt, das aus dem Vertrieb des Garantiegebers stammt.
3. Die Haftung im Rahmen der Garantie erstreckt sich nur auf Mängel, die auf Ursachen zurückzuführen sind, die dem Produkt zum Zeitpunkt der Lieferung an den Nutzer innewohnen.
4. Der Nutzer hat im Rahmen der Garantie das Recht, das Produkt kostenlos reparieren zu lassen, sofern der Mangel während der Garantiezeit aufgetreten ist. Die Art und Weise der Reparatur des Produkts (Reparaturmethode) liegt im 5.Ermessen des Garantiegebers. Stellt die Garantiegeberin fest, dass eine Reparatur nicht möglich ist, behält sie sich das Recht vor, das fehlerhafte Element oder das gesamte Produkt durch ein fehlerfreies zu ersetzen, den Preis des Produkts zu mindern oder vom Vertrag zurückzutreten.
6.Gegenüber dem Benutzer, der kein Verbraucher im Sinne des Gesetzes vom 23. April 1964 ist. Die Haftung des Garantiegebers für Schäden, die sich aus dieser Garantie und/oder im Zusammenhang mit ihrem Abschluss und ihrer Erfüllung ergeben, ist unabhängig vom Rechtstitel auf maximal den Wert des mangelhaften Produkts beschränkt.

II. Garantiezeit

Produktkomponenten	Dauer des Garantieschutzes
Schmutzwasserpumpe	24 Monate ab dem Kaufdatum des Produkts, wie auf dieser Garantiekarte angegeben

III. Bedingungen für die Inanspruchnahme der Garantie

Der Benutzer sollte den ausgefüllten Garantieschein des Produkts vorlegen und die Umstände des Kaufs des Produkts durch den Benutzer belegen, z. B. durch Vorlage der Quittung, Rechnung usw. Im Interesse einer effizienten Reklamationsbearbeitung wird empfohlen, dass der Benutzer zusammen mit dem Produkt alle in der Bedienungsanleitung unter "Vervollständigung des Geräts" aufgeführten Komponenten einreicht.
2. dass der Benutzer die Anweisungen in der Bedienungsanleitung und im Garantieschein beachtet.
3.Die Garantie gilt nur für das Gebiet der Republik Polen und der EU.
4.Die Garantie erstreckt sich nicht auf Produktmängel, die sich insbesondere aus folgenden Gründen ergeben:
a. Nichteinhaltung der in der Gebrauchsanweisung festgelegten Bedingungen durch den Benutzer, insbesondere hinsichtlich der korrekten Bedienung, Wartung und Reinigung;
b. Verwendung von Reinigungs- oder Pflegemitteln durch den Benutzer, die nicht der Gebrauchsanweisung entsprechen;
c. Unzureichende Lagerung und Transport des Produkts durch den Benutzer;
d. Unerlaubte Änderungen und/oder Umbauten am Produkt durch den Nutzer, die nicht mit dem Garantiegeber vereinbart wurden;
e. Die Verwendung von Verbrauchsmaterialien, die nicht mit der Bedienungsanleitung übereinstimmen, durch den Benutzer in dem Produkt.
5. Der Benutzer, der kein Verbraucher im Sinne des Gesetzes vom 23. April 1964 ist. Zivilgesetzbuches ist, verliert die Garantie für das Produkt, in dem:
- Seriennummern, Datumsangaben und Typenschilder vom Benutzer entfernt, verändert oder beschädigt worden sind;
- die Plomben vom Benutzer beschädigt wurden oder Anzeichen von Manipulationen durch den Benutzer aufweisen.
Achtung: Der Benutzer muss die mit dem täglichen Betrieb des Produkts verbundenen Tätigkeiten, die sich u.a. aus der Gebrauchsanweisung ergeben, selbst und auf eigene Kosten durchführen.

IV. Beschwerdeverfahren

1. Sollte sich herausstellen, dass das Produkt nicht ordnungsgemäß funktioniert, vergewissern Sie sich bitte, dass alle Schritte, die insbesondere in der Bedienungsanleitung angegeben sind, korrekt ausgeführt wurden, bevor Sie eine Reklamation einreichen.
2. Es wird empfohlen, eine Reklamation unverzüglich, vorzugsweise innerhalb von 7 Tagen nach Feststellung eines Mangels am Produkt, vorzubringen. Der Benutzer, der kein Verbraucher im Sinne des Gesetzes vom 23. April 1964 ist. Zivilgesetzbuches ist, verliert die Rechte aus dieser Garantie, wenn eine Reklamation nicht innerhalb von 7 Tagen erfolgt.
3. Eine Reklamation kann u.a. beim Kauf des Produkts, beim Garantieservice oder schriftlich an die folgende Adresse erfolgen: Dedra Exim Sp. z o.o., ul. 3 Maja 8, 05-800 Pruszków.
4. Der Nutzer kann eine Beschwerde mit dem auf der Website www.dedra.pl verfügbaren Formular einreichen. ("Formular für Gewährleistungsansprüche").
5. Die Adressen des Garantieservices für die einzelnen Länder finden Sie unter www.dedra.pl. Wenn es für ein bestimmtes Land keinen Garantieservice gibt, wird empfohlen, Garantieansprüche an folgende Adresse zu richten: Dedra Exim Sp. z o.o. ul. 3 Maja 8, 05-800 Pruszków (Polen).
6. Im Hinblick auf die Sicherheit des Benutzers ist die Verwendung eines mangelhaften Produkts verboten.
7. Achtung: Die Verwendung eines defekten Produkts ist gefährlich für die Gesundheit und das Leben des Benutzers.
8. Die Erfüllung der Garantieverpflichtungen erfolgt innerhalb von 14 Werktagen, gerechnet ab dem Datum der Lieferung des reklamierten Produkts durch den Nutzer.
9. Es wird empfohlen, das mangelhafte Produkt zu reinigen, bevor es zur Reklamation eingereicht wird. Es wird empfohlen, das zu reklamierende Produkt sorgfältig vor Transportschäden zu schützen (es wird empfohlen, das zu reklamierende Produkt in der Originalverpackung zu liefern).
10. Die Gewährleistungsfrist verlängert sich um die Zeit, in der der Nutzer das von der Gewährleistung erfasste Produkt aufgrund eines Mangels nicht nutzen konnte.
Durch die Garantie werden die Rechte des Nutzers im Rahmen der Gewährleistungsvorschriften für Mängel an den verkauften Waren nicht ausgeschlossen, eingeschränkt oder ausgesetzt.

Gemäß Artikel 13 Absatz 1 und 2 der Verordnung (EU) 2016/679 des Europäischen Parlaments und des Rates vom 27. April 2016 zum Schutz natürlicher Personen bei der Verarbeitung personenbezogener Daten, zum freien Datenverkehr und zur Aufhebung der Richtlinie 95/46/EG (im Folgenden: „RODO“) informieren wir Sie
1. Der Verwalter Ihrer im Formular angegebenen personenbezogenen Daten ist DEDRA-EXIM sp. z o.o. mit Sitz in Pruszków , ul. 3 Maja 8, 05-800 Pruszków (im Folgenden: „Verwalter“).
2. Ihre Daten werden ausschließlich zum Zweck der Durchführung des Garantieverfahrens für das Gerät gemäß Artikel 6 Absatz 1 Buchstabe b der Allgemeinen Datenschutzverordnung (im Folgenden: GDPR") verarbeitet. Die Bereitstellung der Daten ist freiwillig, aber für die Durchführung des Garantieverfahrens erforderlich.
3. Ihre Daten werden für die Dauer der Prüfung der Durchführung des Garantieverfahrens und für Archivierungszwecke im Falle der Notwendigkeit der Abwehr möglicher Ansprüche gegen den Verwalter nicht länger als bis zu deren Verjährung verarbeitet.
4. Ihre Daten dürfen nur an Stellen weitergegeben werden, die Daten im Auftrag des Verwalters auf der Grundlage einer schriftlichen Vereinbarung über die Beauftragung mit der Verarbeitung personenbezogener Daten verarbeiten und die u.a. technische Dienstleistungen, Hosting oder Website-Wartung, IT-Dienstleistungen und Kurierdienste anbieten. Die Dienstleister des Verwalters sind verpflichtet, die Datensicherheit zu gewährleisten und die Anforderungen des geltenden Rechts in Bezug auf den Schutz personenbezogener Daten zu erfüllen, und dürfen die anvertrauten personenbezogenen Daten nicht für andere als die im Vertrag mit dem Verwalter genannten Zwecke verwenden.
5. Ihre Daten werden nicht automatisiert verarbeitet, einschließlich Profiling, und werden nicht an ein Drittland/eine internationale Organisation übermittelt.
6. Sie haben jederzeit das Recht auf Auskunft über den Inhalt Ihrer Daten sowie das Recht auf Berichtigung, Löschung, Einschränkung der Verarbeitung, das Recht auf Datenübertragbarkeit und das Recht auf Widerspruch.
7. Für alle Fragen im Zusammenhang mit der Verarbeitung Ihrer personenbezogenen Daten durch den für die Verarbeitung Verantwortlichen können Sie sich an die folgende E-Mail-Adresse wenden: daneosobowe@dedra.pl;
8. Sie haben das Recht, eine Beschwerde bei der Datenschutzbehörde einzureichen;

FR Sommaire

1. Photos et schèmas
2. Description de l’appareil
3. Utilisation prévue de l'appareil
4. Restrictions d'utilisation
5. Caractéristiques techniques
6. Préparation au travail
7. Raccordement au secteur
8. Mise en marche de l’appareil
9. Utilisation de l'appareil
10. Opérations d'entretien courant
11. Pièces de rechange et accessoires
12. Dépannage autonome
13. Composition de l'appareil
14. Information pour les utilisateurs concernant l'élimination des équipements électriques et électroniques
15. Carte de garantie

Traduction des instructions originales

La déclaration de conformité a été jointe au mode d'emploi en tant que document séparé. En cas d'absence de la déclaration de conformité, veuillez contacter Dedra Exim Sp. z o.o..
Les règles générales de sécurité ont été jointes au mode d'emploi sous forme de brochure séparée.

AVERTISSEMENT : Lire tous les avertissements marqués du symbole ⚠ et toutes les instructions

Le non-respect des avertissements et des consignes de sécurité ci-dessous peut entraîner un choc électrique, un incendie ou des blessures graves.

Conservez tous les avertissements et toutes les instructions pour une utilisation future.

2. Description de l’appareil

Fig. A: 1. Poignée de transport et de suspension de la pompe, 2. Raccord de refoulement, 3. Interrupteur à flotteur, 4. Panier d'aspiration, 5. Support de réglage de la longueur de l'interrupteur à flotteur, 6. Protection thermique.

3. Utilisation prévue de l’appareil

La pompe à eaux usées avec broyeur est destinée au pompage d'eau propre et contaminée, ainsi que d'eaux usées, pour un usage domestique.
L'utilisation de l'appareil est autorisée pour les travaux de rénovation et de construction, les ateliers de réparation, et les travaux amateurs, à condition de respecter simultanément les conditions d'utilisation et les conditions de fonctionnement admissibles contenues dans le manuel d'utilisation.

4. Restrictions d’utilisation

L'appareil ne peut être utilisé que conformément aux "Conditions de travail admissibles" indiquées ci-dessous.
La pompe n'est pas destinée à fonctionner avec un autre milieu que l'eau. En particulier, il est interdit d'utiliser la pompe pour transférer des substances corrosives, inflammables, explosives, des carburants, des huiles, des acides, des bases, des substances organiques, de l'eau contaminée par les substances susmentionnées, ainsi que de l'eau potable. Ne pas utiliser pour pomper un milieu dont la température dépasse 45°C.
Les modifications unilatérales de la construction mécanique et électrique, toutes les modifications, les opérations d'entretien non décrites dans le manuel d'utilisation seront considérées comme illégales et entraîneront la perte immédiate des droits de garantie, et la déclaration de conformité perdra sa validité.
Une utilisation non conforme à la destination, ou non conforme au manuel d'utilisation, entraînera la perte immédiate des droits de garantie.

Conditions de fonctionnement autorisées
Mode de fonctionnement S1 – fonctionnement continu.
Ne laissez pas l'appareil allumé sans surveillance.
N'utilisez pas la pompe dans des réservoirs où se trouvent des personnes ou des animaux.
N'utilisez pas pour pomper d'autres milieux que l'eau/les eaux usées.
Température maximale du milieu pompé : 45°C.
Plage de température du liquide 0-45°C.
Ne laissez pas l'eau geler dans l'installation.

5. Caractéristiques techniques

Modèle	DED8861
Tension nominale [V / Hz]	230 / 50
Puissance nominale	900
Hauteur de refoulement maximale [m H2O]	14
Débit maximal [m3/h]	20
Profondeur d'immersion admissible [m]	7
Degré de protection	IPX8
Classe de protection contre les chocs électriques	I
Température maximale du liquide pompé [˚C]	45
Diamètre maximal des grains [mm]	30
Raccordement de la buse de refoulement	2″
Niveau Lwa [dB(A)]	<70
Niveau Lpa [dB(A)]	<80
Incertitude de mesure k [dB(A)]	3
Niveau de vibrations [m/s2]	—
Incertitude kl [m/s2]	—

Information sur le bruit
L'émission sonore a été déterminée conformément à la norme EN 60335-2-41:2003, les valeurs sont indiquées dans le tableau ci-dessus.

ATTENTION **Le bruit peut entraîner des lésions auditives, il est impératif de toujours utiliser des protections auditives pendant le travail !**

La valeur globale déclarée du bruit a été mesurée conformément à une méthode d'essai standard et peut être utilisée pour comparer un appareil à un autre. Le niveau sonore indiqué ci-dessus peut également être utilisé pour une évaluation préliminaire de l'exposition au bruit.
Le niveau sonore pendant l'utilisation réelle de l'appareil peut différer des valeurs déclarées, en fonction de la manière dont les outils de travail sont utilisés, en particulier du type de pièce à usiner et de la nécessité de déterminer les mesures visant à protéger l'opérateur. Pour estimer avec précision l'exposition dans des conditions d'utilisation réelles, il convient de prendre en compte toutes les parties du cycle de fonctionnement, y compris les périodes où l'appareil est éteint ou lorsqu'il est allumé mais n'est pas utilisé pour le travail.

6. Préparation au travail

ATTENTION **Toutes les opérations de préparation doivent être effectuées avec l'appareil débranché de la source d'alimentation.**

Avant de commencer le travail, vérifier impérativement l'état du câble d'alimentation. Si des dommages sont constatés, il est impératif de confier l'appareil à la réparation. Le remplacement ne peut être effectué que par un service qualifié. Le remplacement autonome du câble d'alimentation n'est pas autorisé ! Le réseau d'alimentation doit disposer d'une mise à la terre de protection fonctionnant correctement. L'appareil doit être alimenté par un dispositif de protection différentiel (DDR) avec un courant de fuite nominal ne dépassant pas 30 mA.
L'embout de refoulement est doté d'un filetage Rc (autre désignation : BSPT) (filetage conique de tuyau, interne) de taille 2″. L'installation côté refoulement doit être assemblée selon les règles de l'art, scellée et sécurisée. Les raccords filetés doivent être scellés avec des produits spécifiquement conçus à cet effet (téflon, étoupe et pâte, fils d'étanchéité pour filetages). Les conduites de refoulement et les accessoires ne sont pas inclus dans la composition de l'appareil.
Si nécessaire, le câble de l'interrupteur à flotteur peut être raccourci en le faisant glisser délicatement dans le support prévu à cet effet (Fig A, rep. 5).
Descendre la pompe dans le réservoir où elle doit fonctionner - il faut veiller à ne pas descendre la pompe par le câble d'alimentation ! Pour descendre la pompe, utiliser la poignée (Fig A, rep. 1), à laquelle une corde supplémentaire peut être attachée si nécessaire (la corde n'est pas incluse dans la composition).
Si la pompe doit reposer au fond du réservoir, il faut s'assurer qu'elle repose sur une surface plane. L'environnement du panier autour de la buse d'aspiration (Fig A, rep. 4) doit être exempt de contaminants qui pourraient l'obstruer.
S'assurer que la profondeur d'immersion maximale admissible n'est pas dépassée.
S'assurer que la hauteur de refoulement maximale de la pompe n'est pas dépassée (attention : la hauteur de refoulement est mesurée du niveau de l'eau au point le plus élevé de la conduite de refoulement).
Avant de brancher l'appareil au réseau d'alimentation, s'assurer que l'interrupteur à flotteur (Fig A, rep. 3) flotte librement dans l'eau. Vérifier que la conduite de refoulement (en cas d'utilisation d'un tuyau flexible) n'est nulle part pliée, tordue ou pressée par un objet qui gênerait le débit de l'eau pompée.

7. Raccordement au secteur

Avant de brancher l'appareil à une source d'alimentation, assurez-vous que la tension d'alimentation correspond bien à la valeur indiquée sur sa plaque signalétique.

L'installation électrique doit être conforme aux exigences fondamentales des installations électriques et respecter les normes de sécurité d'utilisation. Les paramètres concernant la section minimale du câble d'alimentation et la valeur nominale du fusible, en fonction de la puissance de l'appareil, sont fournis dans le tableau ci-dessous :

Puissance de l'appareil [W]	Section minimale du câble [mm²]	Valeur minimale du fusible type C [A]
700÷1400	1	10

L'installation doit être réalisée par un électricien qualifié. Si vous utilisez des rallonges, assurez-vous que la section du conducteur n'est pas inférieure à celle requise (voir tableau). Le câble électrique doit être disposé de manière à ne pas être exposé à une coupure pendant le fonctionnement. N'utilisez pas de rallonges endommagées. Vérifiez périodiquement l'état technique du câble d'alimentation. Ne tirez pas sur le câble d'alimentation.

8. Mise en marche de l'appareil

ATTENTION **Avant de démarrer l'appareil, il est impératif d'effectuer les opérations décrites dans le chapitre "Préparation au travail".**

La pompe se mettra en marche automatiquement si elle est connectée au réseau et que l'interrupteur à flotteur est soulevé par la force de flottabilité de l'eau. Au moment où le niveau d'eau baisse et que l'interrupteur à flotteur retombe, la pompe s'arrêtera automatiquement.
Il n'est pas autorisé de fixer l'interrupteur à flotteur de manière permanente en position "marche". Pendant le fonctionnement, la pompe doit être entièrement immergée dans l'eau. Le fonctionnement de la pompe avec une immersion partielle ou un fonctionnement à sec peut entraîner des dommages au moteur. Les dommages causés par une telle utilisation incorrecte ne sont pas couverts par la garantie !
Si la pompe ne démarre pas, assurez-vous que la protection thermique (Fig. A, rep. 6) n'a pas été activée. Le bouton de l'interrupteur thermique doit être enfoncé (position "ON").

9. Utilisation de l'appareil

Pendant le fonctionnement de la pompe, ne pas étrangler le refoulement de la buse de refoulement, vérifier que la pompe fonctionne uniformément et qu'elle ne se bloque pas.
La pompe est équipée d'un broyeur servant à neutraliser les impuretés pouvant se trouver dans les eaux usées pompées, telles que les mouchoirs, les couches, les serviettes hygiéniques, etc. Il est nécessaire de contrôler régulièrement l'état du broyeur (voir le chapitre "Opérations d'entretien courant").

10. Opérations d'entretien courant

ATTENTION **Toutes les opérations d'entretien courant doivent être effectuées avec l'appareil débranché de la source d'alimentation.**

Soumettre la pompe à des inspections périodiques : en cas d'utilisation occasionnelle (par exemple, pompage de l'eau des caves inondées) avant et après chaque utilisation, en cas de raccordement permanent au moins toutes les 5 semaines. Vérifier l'état du câble d'alimentation, vérifier le fonctionnement de l'interrupteur à flotteur. Nettoyer la pompe à l'aide d'un jet d'eau claire, ne pas utiliser de détergents ni de produits chimiques agressifs. Sécher la pompe après chaque nettoyage.
Contrôler l'état du broyeur, s'assurer qu'aucune impureté ne s'est enroulée autour de lui, empêchant le libre fonctionnement de la pompe.
Stocker la pompe dans un endroit sec, sombre, inaccessible aux enfants, si possible dans son emballage d'origine. En cas de risque de gel, stocker la pompe dans un endroit où la température ne descend pas en dessous de 0˚C.

11. Pièces de rechange et accessoires

Pour l'achat de pièces de rechange et d'accessoires, veuillez contacter le Service Dedra Exim. Les coordonnées se trouvent à la page 1 du manuel.
Lors de la commande de pièces de rechange, veuillez indiquer le numéro de lot figurant sur la plaque signalétique ainsi que le numéro de pièce du schéma d'assemblage.
Pendant la période de garantie, les réparations sont effectuées selon les conditions indiquées dans la carte de garantie. Veuillez remettre le produit réclamé pour réparation au lieu d'achat (le vendeur est tenu d'accepter le produit réclamé), l'envoyer au service central Dedra Exim ou l'envoyer au service le plus proche de votre lieu de résidence (liste des services sur www.dedra.pl). Veuillez joindre la carte de garantie dûment remplie. Après la période de garantie, les réparations sont effectuées par le service central. Le produit endommagé doit être envoyé au service (les frais d'expédition sont à la charge de l'utilisateur).

12. Dépannage autonome

ATTENTION **Avant de procéder au dépannage, débrancher l'appareil de l'alimentation**

Problème	Cause	Solution
L'appareil ne fonctionne pas.	Le câble d'alimentation est mal branché ou endommagé.	Enfoncer plus profondément la fiche dans la prise, vérifier le câble d'alimentation. En cas de dommage constaté sur le câble d'alimentation, confier l'appareil au service après-vente.
	Il n'y a pas de tension dans la prise.	Vérifier la tension dans la prise. Vérifier si le fusible n'a pas sauté.
	L'interrupteur à flotteur est endommagé.	Il est nécessaire de remplacer l'interrupteur par un neuf – confier l'appareil au service après-vente.
	La protection thermique s'est déclenchée.	Appuyer sur le bouton du boîtier de la protection thermique.
La pompe fonctionne mais ne refoule pas l'eau.	Le tuyau/conduit de refoulement est bouché ou plié.	Éliminer la cause de l'étranglement du côté refoulement de la pompe.
	Le panier d'aspiration ou le broyeur est bouché.	Débrancher la pompe de l'alimentation, la retirer de l'eau et la nettoyer.

13. Composition de l'appareil

1. Pompe – 1 pièce, 2. Raccord de la buse de refoulement – 1 pièce.

14. Information pour les utilisateurs concernant l'élimination des appareils électriques et électroniques (concerne les ménages)

Le symbole représenté sur les produits ou leur documentation jointe indique que les appareils électriques ou électroniques hors d'usage ne doivent pas être jetés avec les ordures ménagères. La procédure correcte en cas de nécessité d'élimination, de réutilisation ou de récupération des composants consiste à remettre l'appareil à un point de collecte spécialisé, où il sera accepté gratuitement. Les informations sur l'emplacement des points de collecte des équipements usagés sont fournies par les autorités locales, par exemple sur leurs sites web.
Une élimination correcte de l'appareil permet de préserver des ressources précieuses et d'éviter les effets négatifs sur la santé et l'environnement résultant de la possible présence dans l'équipement de substances, de mélanges et de composants dangereux.
Une élimination incorrecte des déchets est passible de sanctions prévues par les réglementations locales en vigueur.
Utilisateurs dans les pays de l'Union européenne : En cas de nécessité de se débarrasser d'appareils électriques ou électroniques, veuillez contacter le point de vente ou le fournisseur le plus proche, qui vous fourniront des informations supplémentaires.
Élimination des déchets dans les pays hors de l'Union européenne : Ce symbole ne concerne que les pays de l'Union européenne. En cas de besoin de se débarrasser de ce produit, veuillez contacter les autorités locales ou votre revendeur pour obtenir des informations sur la procédure correcte à suivre.

Carte de garantie

Pompe à eaux usées avec broyeu.
(nom du produit)

Numéro de catalogue : DED8861 Numéro de lot : .....

(ci-après dénommé le Produit)

Date d'achat du Produit : .....

Cachet du vendeur

Date et signature du vendeur : .....

Déclaration de l'Utilisateur :

Je confirme avoir été informé des conditions de garantie ainsi que des conséquences du non-respect des directives contenues dans le mode d'emploi et la carte de garantie. Les conditions de la présente garantie me sont connues, ce que je confirme par ma signature :

....
Date et lieu Signature de l'Utilisateur

I. Responsabilité pour le Produit

1. Le garant est Dedra Exim Sp. z o.o., dont le siège social est à Pruszków, adresse : ul. 3 Maja 8, 05-800 Pruszków, Pologne, KRS 0000062517, Tribunal de district de la ville de Varsovie à Varsovie, XIVe division commerciale du Registre national des tribunaux, NIP 527-020-49-33, capital social : 100 980,00 PLN.
2. Conformément aux conditions spécifiées dans la présente carte de garantie, le Garant accorde une garantie sur le Produit provenant de la distribution du Garant.
3. La responsabilité au titre de la garantie ne couvre que les défauts résultant de causes inhérentes au Produit au moment de sa livraison à l'Utilisateur.
4. Au titre de la garantie, l'Utilisateur a droit à la réparation gratuite du Produit, à condition que le défaut soit apparu pendant la période de garantie. Le mode de réparation du Produit (méthode d'exécution de la réparation) dépend de la décision du Garant. Si le Garant constate l'impossibilité de réparer, il se réserve le droit de remplacer l'élément défectueux ou l'ensemble du Produit par un produit exempt de défaut, de réduire le prix du Produit ou de résilier le contrat.
5. En ce qui concerne l'Utilisateur qui n'est pas un consommateur au sens de la loi du 23 avril 1964, Code civil, la responsabilité du Garant en matière de dommages résultant de la présente garantie et/ou en relation avec sa conclusion et son exécution, quel que soit le fondement juridique, est limitée au maximum à la valeur du Produit défectueux.

II. Période de garantie

Éléments du Produit	Durée de la protection de garantie
Pompe	24 mois à compter de la date d'achat du produit indiquée sur la présente carte de garantie.

III. Conditions d'application de la garantie

1. Présentation par l'Utilisateur de la carte de garantie du Produit dûment remplie et justification par l'Utilisateur des circonstances d'achat du Produit, par exemple en présentant un ticket de caisse, une facture, etc. Afin de faciliter le traitement de la réclamation, il est recommandé à l'Utilisateur de joindre au Produit réclamé tous les éléments spécifiés dans la rubrique « Composition de l'appareil » contenue dans le mode d'emploi.
2. Respect par l'Utilisateur des recommandations contenues dans le mode d'emploi et la carte de garantie.
3. La garantie ne couvre que le territoire de la République de Pologne et de l'UE.
4. La garantie ne couvre pas les défauts du Produit résultant notamment de :
a. Non-respect par l'Utilisateur des conditions spécifiées dans le mode d'emploi, notamment en matière d'utilisation, d'entretien et de nettoyage corrects ;
b. Utilisation par l'Utilisateur de produits de nettoyage ou d'entretien non conformes au mode d'emploi ;
c. Stockage et transport inappropriés du Produit par l'Utilisateur ;
d. Modifications et/ou transformations non autorisées du Produit par l'Utilisateur, qui n'ont pas été convenues avec le Garant ;
e. Utilisation par l'Utilisateur dans le Produit de consommables non conformes au mode d'emploi.
5. L'Utilisateur qui n'est pas un consommateur au sens de la loi du 23 avril 1964, Code civil, perd la garantie sur le Produit dans lequel :
- les numéros de série, les indications de date et les plaques signalétiques ont été supprimés, modifiés ou endommagés par l'Utilisateur ;
- les scellés ont été endommagés par l'Utilisateur ou portent des traces de manipulation de l'Utilisateur.
6. Attention ! Les opérations liées à l'entretien quotidien du Produit, résultant notamment du mode d'emploi, sont effectuées par l'Utilisateur à ses propres frais.

IV. Procédure de réclamation

1. En cas de constatation d'un fonctionnement incorrect du Produit, avant de soumettre une réclamation, il convient de s'assurer que toutes les opérations spécifiées notamment dans le mode d'emploi ont été effectuées correctement.
2. Il est recommandé de soumettre la réclamation immédiatement, de préférence dans les 7 jours suivant la date de constatation du défaut du Produit. L'Utilisateur qui n'est pas un consommateur au sens de la loi du 23 avril 1964, Code civil, perd ses droits découlant de la présente garantie en cas de non-soumission de la réclamation dans un délai de 7 jours.
3. La réclamation peut être soumise notamment au point d'achat du Produit, au service de garantie ou par écrit à l'adresse suivante : Dedra Exim Sp. z o.o., ul. 3 Maja 8, 05-800 Pruszków, Pologne.
4. L'Utilisateur peut soumettre une réclamation en utilisant le formulaire disponible sur le site web www.dedra.pl (« Formulaire de réclamation au titre de la garantie »).
5. Les adresses des services de garantie pour les différents pays sont disponibles sur le site www.dedra.pl. En l'absence de service de garantie pour un pays donné, il est recommandé d'adresser les réclamations au titre de la garantie à l'adresse suivante : Dedra Exim Sp. z o.o. ul. 3 Maja 8, 05-800 Pruszków (Pologne).
6. A l'égard de la sécurité de l'Utilisateur, l'utilisation d'un Produit défectueux est interdite.
7. Attention ! L'utilisation d'un Produit défectueux est dangereuse pour la santé et la vie de l'Utilisateur.
8. L'exécution des obligations découlant de la garantie aura lieu dans un délai de 14 jours ouvrables à compter de la date de livraison du Produit réclamé par l'Utilisateur.
9. Avant de livrer le Produit défectueux pour réclamation, il est recommandé de le nettoyer. Il est recommandé de protéger soigneusement le Produit réclamé contre les dommages pendant le transport (il est recommandé de livrer le Produit réclamé dans son emballage d'origine).
10. La période de garantie est prolongée de la durée pendant laquelle l'Utilisateur n'a pas pu utiliser le Produit en raison d'un défaut couvert par la garantie.
La garantie n'exclut, ne limite ni ne suspend les droits de l'Utilisateur découlant des dispositions relatives à la garantie légale contre les défauts de la chose vendue.
Conformément à l'article 13, paragraphes 1 et 2, du règlement (UE) 2016/679 du Parlement européen et du Conseil du 27 avril 2016 relatif à la protection des personnes physiques à l'égard du traitement des données à caractère personnel et à la libre circulation de ces données, et abrogeant la directive 95/46/CE (ci-après « RGPD »), nous vous informons de ce qui suit :
1. Le responsable du traitement de vos données personnelles fournies dans le formulaire est DEDRA-EXIM sp. z o.o., dont le siège social est situé à Pruszków, ul. 3 Maja 8, 05-800 Pruszków, Pologne (ci-après le « Responsable du traitement »).
2. Vos données seront traitées exclusivement aux fins de la procédure de garantie de l'appareil conformément à l'article 6, paragraphe 1, point b), du règlement général sur la protection des données (ci-après « RGPD »). La fourniture des données est volontaire, mais nécessaire au déroulement de la procédure de garantie.
3. Vos données seront traitées pendant la durée d'examen et de traitement de la procédure de garantie, ainsi qu'à des fins d'archivage en cas de nécessité de défense contre d'éventuelles réclamations à l'encontre du Responsable du traitement, et ce, pas plus longtemps que le délai de prescription de ces réclamations.
4. Vos données pourront être divulguées exclusivement aux sous-traitants traitant les données pour le compte du responsable du traitement sur la base d'un contrat écrit de sous-traitance de données à caractère personnel, fournissant notamment des services de maintenance technique, d'hébergement ou de gestion de site web, de support informatique ou de transport. Les fournisseurs du Responsable du traitement sont tenus d'assurer la sécurité des données et de respecter les exigences de la législation applicable en matière de protection des données à caractère personnel, et ne peuvent pas utiliser les données à caractère personnel qui leur sont confiées à d'autres fins que celles spécifiées dans le contrat conclu avec le Responsable du traitement.
5. Vos données ne feront pas l'objet d'une prise de décision automatisée, y compris le profilage, et ne seront pas transférées vers un pays tiers ou une organisation internationale.
6. Vous disposez d'un droit d'accès à vos données, ainsi que d'un droit de rectification, d'effacement, de limitation du traitement, d'un droit à la portabilité des données et d'un droit d'opposition, à tout moment.
7. Pour toute question relative au traitement de vos données personnelles par le Responsable du traitement, vous pouvez le contacter à l'adresse e-mail suivante : daneosobowe@dedra.pl ;
8. Vous avez le droit d'introduire une réclamation auprès de l'autorité de contrôle compétente en matière de protection des données à caractère personnel;

Dedra Exim Sp. z o.o.
ul. 3 Maja 8, 05-800 Pruszków
Tel. +48 22 73 83 777, fax +48 22 73 83 779
www.dedra.pl, info@dedra.pl

Adnotacje o dokonanych naprawach / Information about repairs carried out / Informace o provedených opravách / Informácie o vykonaných opravách / Informacija apie atliktus remontus / Informācija par veiktajiem remontdarbiem / A végzett javításokról szóló információk / Informații despre reparațiile efectuate / Informacije o opravljenih popravilih / Podaci o izvršenim popravcima / Информация за извършените ремонти / Інформація про виконані ремонти / Informationen zu durchgeführten Reparaturen / Informations sur les réparations effectuées

Data zgłoszenia do naprawy / Date of repair request / Datum přihlášení k opravě / Dátum žiadosti o opravu / Remonto užsakymo data / Datums, kad pieteikts remonts / Javítási kérelem dátuma / Data solicitării de reparație / Datum zahtevka za popravilo / Datum prijave za popravak / Дата на заявката за ремонт / Дата подання заявки на ремонт / Datum der Reparaturmeldung / Date de la demande de réparation	Data wykonania naprawy / Date of repair / Datum provedení opravy / Dátum opravy / Remonto data / Remonts veikšanas datums / Javítás dátuma / Data reparației / Datum popravila / Datum popravka / Дата на ремонта / Дата виконання ремонту / Datum der Reparatur / Date de réparation	Zakres naprawy, opis czynności naprawczych / Scope of repair, description of repair activities / Rozsah oprav, popis opravárenských činností / Rozsah opráv, popis opravárenských činností / Remonto apimtis, remonto darbų aprašymas / Remontu apjoms, remonta darbu apraksts / A javítás hatálya, a javítási tevékenységek leírása / Domeniul de aplicare al reparației, descrierea activităților de reparație / Obseg popravila, opis popravljalnih dejavnosti / Opseg popravka, opis aktivnosti popravka / Обхват на ремонта, описание на ремонтните дейности / Обсяг ремонту, опис ремонтних робіт / Umfang der Reparatur, Beschreibung der Reparaturmaßnahmen / Étendue de la réparation, description des opérations de réparation	Podpis wykonującego naprawę / Signature of the repairer / Podpis osoby provádějící opravu / Podpis opravára / Remonto meistro parašas / Remontu veikušā paraksts / A javító aláírása / Semnătura reparatorului / Podpis serviserja / Potpis osobe koja vrši popravak / Подпис на ремонтника / Підпис особи, яка виконує ремонт / Unterschrift des Reparaturdurchführenden / Signature de la personne effectuant la réparation