DED8752-4AP

Instrukcja ważna dla urządzeń wyprodukowanych po: / Návod pro zařízení vyrobená po: / Návod pre obsluhu zariadení vyrobených po: / Instrukcija – įrenginiai, kurie buvo pagaminti nuo: / Lietošanas instrukcija ierīcēm izgatavotiem pēc: / Útmutató a után gyártott készülékekhez: / Manualul de utilizare pentru aparate fabricate după: / Bedienungsanleitung für Geräte, hergestellt wurden die nach dem / Navodila veljajo za naprave, proizvedene po: / Upute vrijede za uređaje proizvedene nakon: / Kasutusjuhend kehtib seadmetele, mis on toodetud pärast: **01.07.2022**

PL **Robot kosząco-mulczujący**
Instrukcja obsługi z kartą gwarancyjną

CZ **Robotická mulčovací sekačka**
Návod k obsluze se záručním listem

SK **Kosiaco-mulčovací robot**
Užívateľská príručka so záručným listom

LT **Pjovimo ir mulčiavimo robotas**
Naudojimo instrukcija su Garantiniu lapu

SI **Robotska kosilnica**
Navodila za uporabo z garancijskim listom

EE **Niitmis- ja multšimisrobot**
Kasutusjuhend koos garantiikaardiga

LV **Plaušanas un mulčēšanas robots**
Lietošanas instrukcija ar garantijas talonu

HU **Kaszáló-mulcsozó robot**
Használati Utasítás Garanciajeggyel

RO **Robot de tuns şi mulcire**
Instrucțiuni de utilizare și certificat de garanție

DE **Mäh-und Mulchroboter**
Bedienungsanleitung mit Garantiekarte

HR **Robotska kosilica za košnju i malčiranje**
Upute za uporabu s jamstvenim listom



PL Wszelkie prawa zastrzeżone. Niniejsze opracowanie jest chronione prawem autorskim. Kopiowanie lub rozpowszechnianie Instrukji Obsługi we fragmentach albo w całości bez zgody Dedra Exim zabronione Dedra Exim zastrzega sobie prawo do wprowadzania zmian konstrukcyjno-technicznych oraz kompletacyjnych bez uprzedniego powiadamiania. Zmiany te nie mogą stanowić podstawy do reklamowania produktu. Instrukcja obsługi dostępna na stronie www.dedra.pl

CZ Všechna práva vyhrazena. Toto zpracování je chráněno autorským právem. Kopírování nebo šíření Návodu k obsluze v částech nebo vcelku bez souhlasu společnosti Dedra Exim je zakázáno. Dedra Exim si vyhrazuje právo zavádět konstrukční a technické a komplementační změny bez dřívějšího oznámení. Tyto změny nemohou být základem pro reklamování výrobku. Návod k obsluze dostupný na stránkách www.dedra.pl

SK Všetky práva vyhradené. Tieto materiály sú chránené autorskými právami. Kopírovanie prípadne šírenie častí, prípadne celého návodu na obsluhu je bez súhlasu spoločnosti Dedra Exim zakázané. Dedra Exim si vyhradzuje právo na vykonávanie konštrukčno-technických zmien, a zmien doplnkového príslušenstva, bez predchádzajúceho upozornenia. Tieto zmeny nemôžu byť dôvodom na reklamáciu výrobku. Užívateľská príručka je dostupná na webovej stránke www.dedra.pl

LT Visos teisės saugomos. Šis kūrinys yra saugomas autorinių teisių įstatymų. Eksploatavimo instrukcijos arba jos fragmentų kopijavimas ir platinimas be „Dedra Exim“ sutikimo draudžiamas. „Dedra Exim“ pasilieka sau teisę įvesti konstrukcijos, techninius arba komplektacijos pokyčius be išankstinio įspėjimo. Šie pokyčiai negali būti skundo dėl produkto pagrindu. Naudojimo instrukcija yra prieinama svetainėje: www.dedra.pl

LV Visas tiesības pasargātas. Šis izdevums ir sargāts ar autortiesību. Lietošanas Instrukcijas kopēšana vai izplatīšana pilnīgi vai fragmentos bez Dedra Exim firmas piekrišanas ir aizliegta. Firma Dedra Exim atstāj sev tiesību veikt konstrukcijas-tehnikas izmaiņu, kā arī komplektācijas izmaiņu bez iepriekšēja paziņojuma. Šīs izmaiņas nevar būt par pamatu produkta reklamēšanai. Lietošanas instrukcija pieejama mājaslapā www.dedra.pl

HU Minden jog fenntartva. A jelen kiadvány szerzői jogokkal védve. A Használati Utasítás másolása vagy terjesztése egészében vagy részleteiben a Dedra Exim írásos engedélye nélkül tilos A Dedra Exim fenntartja magának a szerkezeti-műszaki, valamint komplettálási változtatások előzetes bejelentés nélküli bevezetésének jogát. Ezek a változások nem szolgálhatnak alapjául a termék reklamációjának. A használati utasítás a weboldalon elérhető www.dedra.pl.

RO Toate drepturile rezervate. Această redactare este protejată prin legea dreptului de autor. Este interzisă copierea, reproducerea în orice fel sau multiplicarea și distribuirea parțială sau în totalitate a Manualului de utilizare fără permisiunea firmei Dedra Exim Firma Dedra Exim își rezervă dreptul de a face modificări tehnice și constructive sau de completare a dispozitivului fără o notificare prealabilă. Aceste modificări nu pot constitui temei pentru reclamarea produsului. Instrucţiunea de deservire accesibilă pe pagina www.dedra.pl

DE Alle Rechte vorbehalten. Die vorliegende Bedienungsanleitung wird durch das Urheber-recht geschützt. Kein Teil dieser Bedienungs-anleitung darf ohne schriftliche Einwilligung von Dedra Exim vervielfältigt oder verbreitet werden.Dedra Exim behält sich das Recht vor, Konstruktions- und technische Änderungen sowie Änderungen in der Zusammensetzung vorzunehmen, ohne vorher darüber zu informieren. Diese Änderungen können kein Grund zur Reklamation des Produkts bilden. Die Bedienungsanleitung ist auf der Internetseite www.dedra.pl zugänglich.

SI Vse pravice pridržane. Ta navodila so zaščitena na podlagi predpisov o avtorskih pravicah. Prepovedano je kopiranje ali razširjanje teh navodil za uporabo po delih ali v celoti brez soglasja Dedra Exim. Dedra Exim si pridržuje pravico do uvajanja konstrukcijsko-tehničnih in kompletacijskih sprememb brez predhodnega obvestila. Te spremembe ne morejo biti podlaga za prijavo reklamacije. Navodila za uporabo so na voljo na strani www.dedra.pl

HR Sva prava su rezervirana. Ovo djelo je zaštićeno autorskim pravom. Zabranjeno je kopiranje ili distribucija Uputa za uporabu u dijelovima ili u cijelosti bez pristanka Dedra Exima Dedra Exim zadržava pravo uvođenja promjena konstrukcijskih, tehničkih i završnih bez prethodne obavijesti. Ove promjene ne mogu predstavljati osnovu za reklamiranje proizvoda. Upute za uporabu dostupne su na web stranici www.dedra.pl

EE Kõik õigused kaitstud. See teos on kaitstud autoriõigusega. Kasutusjuhendi osaline või täielik kopeerimine või levitamine ilma Dedra Eximi loata on keelatud Dedra Exim jätab endale õiguse teha ilma ette teatamata muudatusi kujunduses, tehnilistes ja täiendustes. Need muudatused ei tohi olla põhjuseks toote reklaamimiseks. Kasutusjuhend on saadaval aadressil www.dedra.pl.

Kontakt
Kontaktai / Kontakts / Elérhetőség / Contact / Contacto / Contact / Contact / Kontakt / Kontakt / Kontakt
Dedra Exim Sp. z o.o., ul. 3 Maja 8, 05-800 Pruszków
Tel. +48 22 73 83 777 wew. 129, 165, fax +48 22 73 83 779
serwis@dedra.com.pl www.dedra.pl

1. Zdjęcia i rysunki

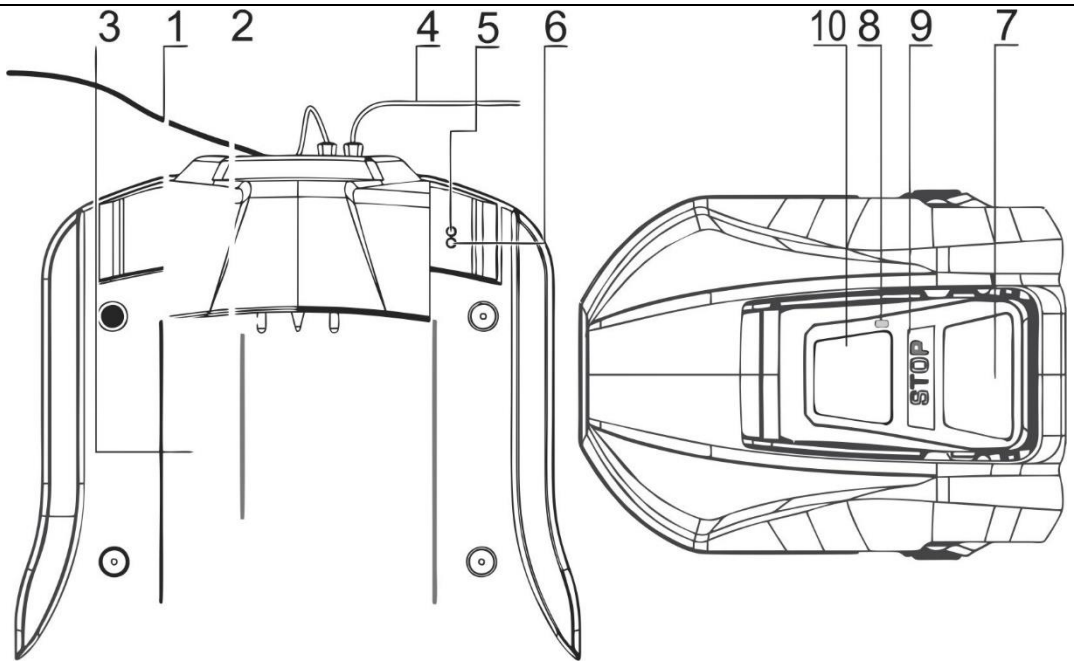

A1

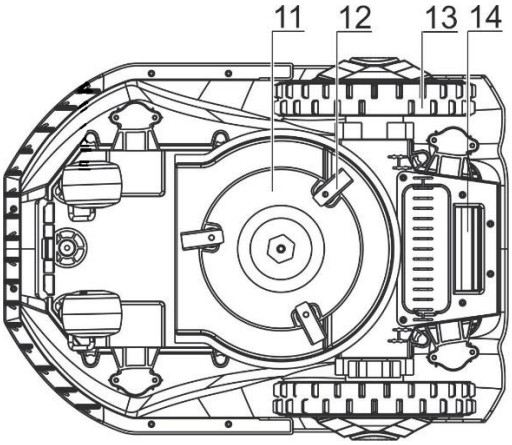

B1

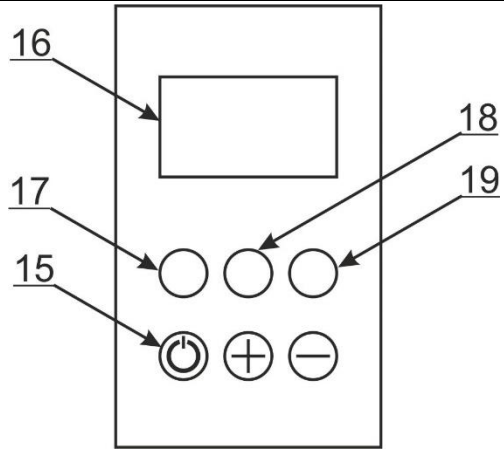

B2

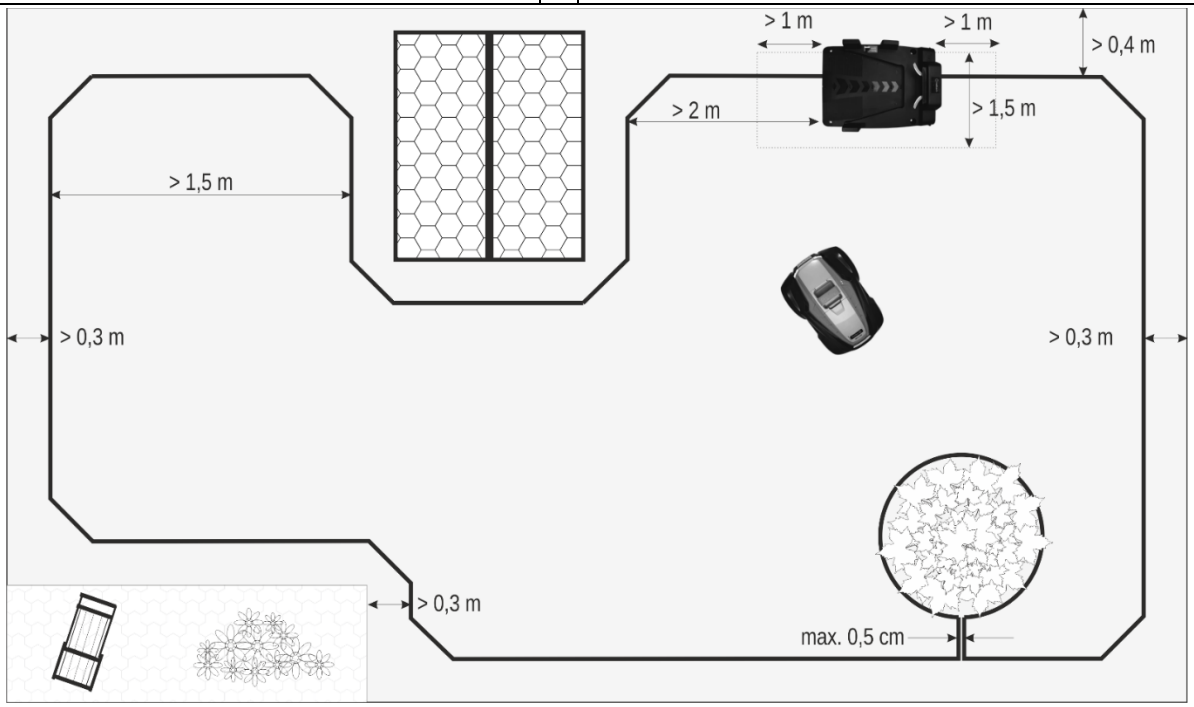

C

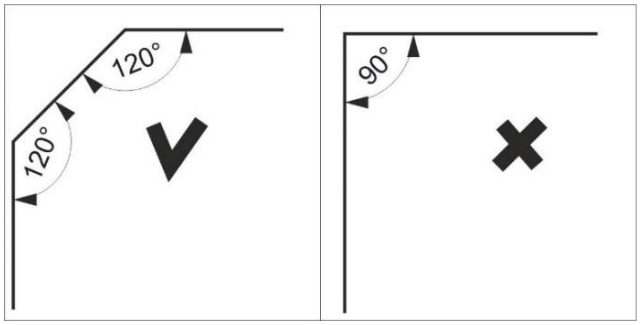

D

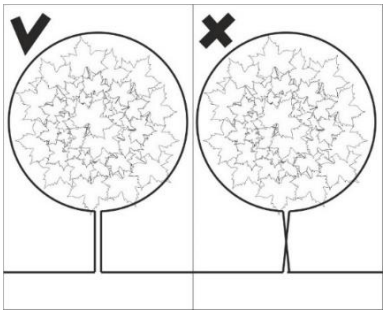

E

WPROWADŹ PIN

– – – –

F

USTAWIENIA

OK

G

USTAWIENIA

[v] Cięcie krawędzi
[v] Tryb dźwięku
[v] Deszcz
Język

OK

H

USTAWIENIA

Data i godzina
Zmiana kodu PIN
Konfiguracja WIFI
Reset timera

OK

I

SCHEDULE

OK

J

PORADY

Umieść kosiarkę na linii ogrodzenia skierowaną do stacji ładującej

OK

K

SCHEDULE

Godziny pracy
Dni pracy
Reset timera

OK

L

SCHEDULE

Ustawienia
[ ] Aktywny

OK

M

OBSZAR

OK

N

OBSZAR

START
Obszar 1:
Obszar 2:
Obszar 3:

START

O


OBSZAR
START
Obszar 1:
Obszar 2:
Obszar 3:
DALEJ

P

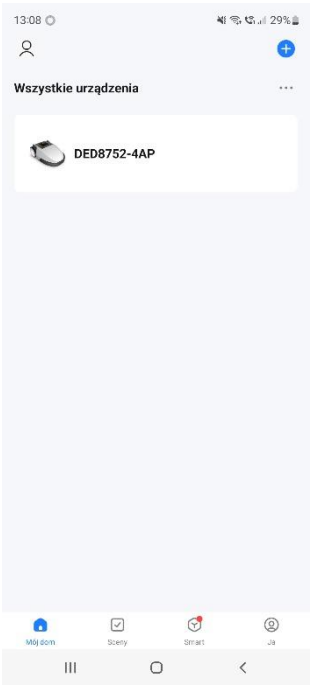
13:08
Wszystkie urządzenia
DED8752-4AP
Mój dom
Sceny
Smart
Ja

R

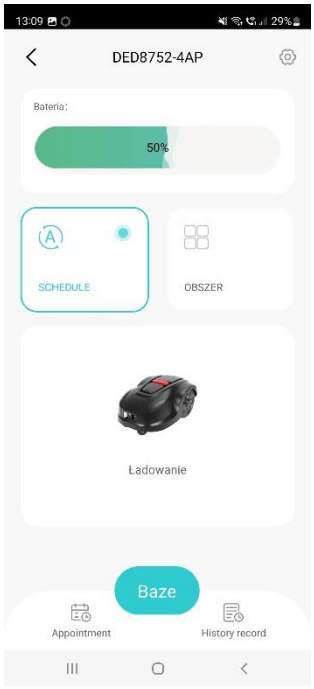
13:09
DED8752-4AP
Bateria:
50%
SCHEDULE
OBSZER
Ładowanie
Baze
Appointment
History record

S

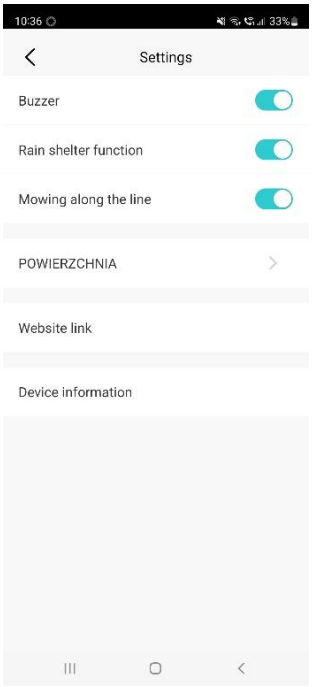
10:36
Settings
Buzzer
Rain shelter function
Mowing along the line
POWIERZCHNIA
Website link
Device information

T

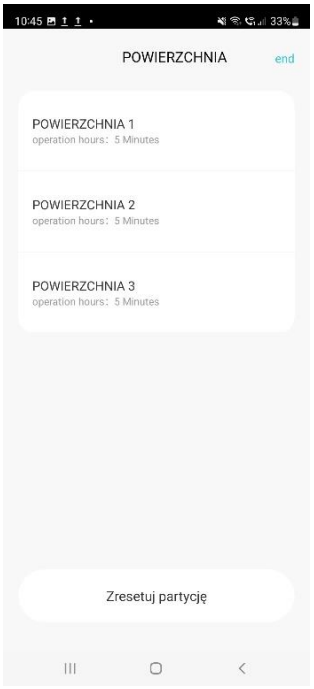
10:45
POWIERZCHNIA
end
POWIERZCHNIA 1
operation hours: 5 Minutes
POWIERZCHNIA 2
operation hours: 5 Minutes
POWIERZCHNIA 3
operation hours: 5 Minutes
Zresetuj partycję

U

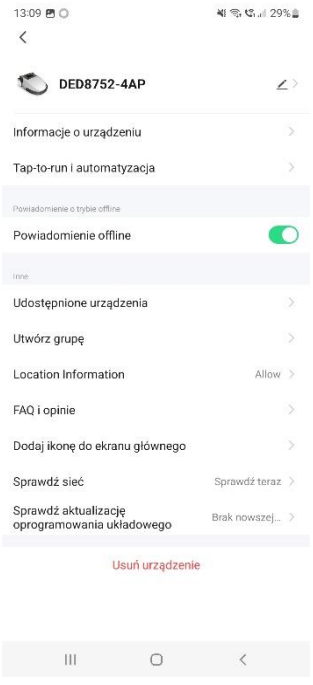
13:09
DED8752-4AP
Informacje o urządzeniu
Tap-to-run i automatyzacja
Powiadomienie offline
Powiadomienie offline
Udostępnione urządzenia
Utwórz grupę
Location Information
Allow
FAQ i opinie
Dodaj ikonę do ekranu głównego
Sprawdź sieć
Sprawdź teraz
Sprawdź aktualizację oprogramowania układowego
Brak nowszej...
Usuń urządzenie

W

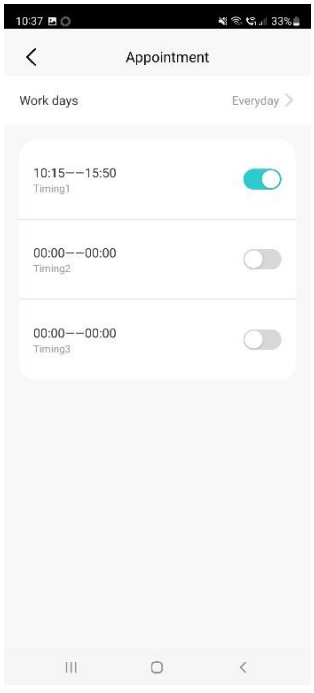
10:37
Appointment
Work days
Everyday
10:15——15:50
Timing1
00:00——00:00
Timing2
00:00——00:00
Timing3

X

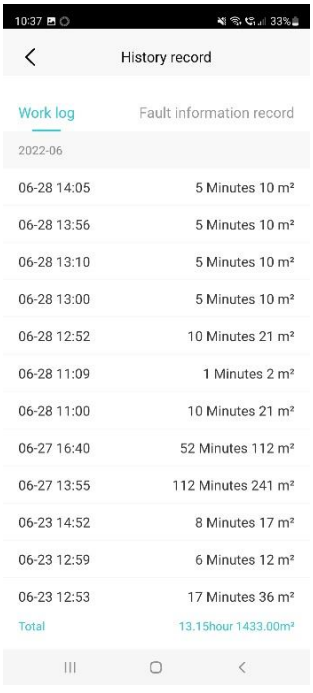
10:37
History record
Work log
Fault information record
2022-06
06-28 14:05 5 Minutes 10 m²
06-28 13:56 5 Minutes 10 m²
06-28 13:10 5 Minutes 10 m²
06-28 13:00 5 Minutes 10 m²
06-28 12:52 10 Minutes 21 m²
06-28 11:09 1 Minutes 2 m²
06-28 11:00 10 Minutes 21 m²
06-27 16:40 52 Minutes 112 m²
06-27 13:55 112 Minutes 241 m²
06-23 14:52 8 Minutes 17 m²
06-23 12:59 6 Minutes 12 m²
06-23 12:53 17 Minutes 36 m²
Total 13.15hour 1433.00m²

Y


10:37
History record
Work log
Fault information record
Current state
Error
Baze
2022-06-28 14:12:17
Pozaąlini
Czekaj
2022-06-28 14:09:27
STOP
Czekaj
2022-06-28 13:50:19
STOP
Baze
2022-06-28 13:49:15
STOP
Baze
2022-06-28 12:24:29
Pozaąlini
Baze
2022-06-28 12:00:57
Pozaąlini

Z

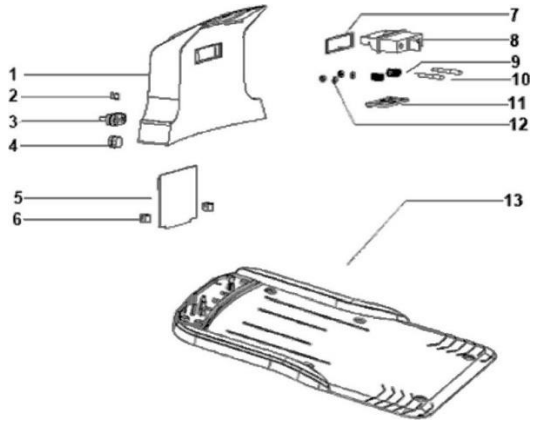
1
2
3
4
5
6
7
8
9
10
11
12
13

Z1

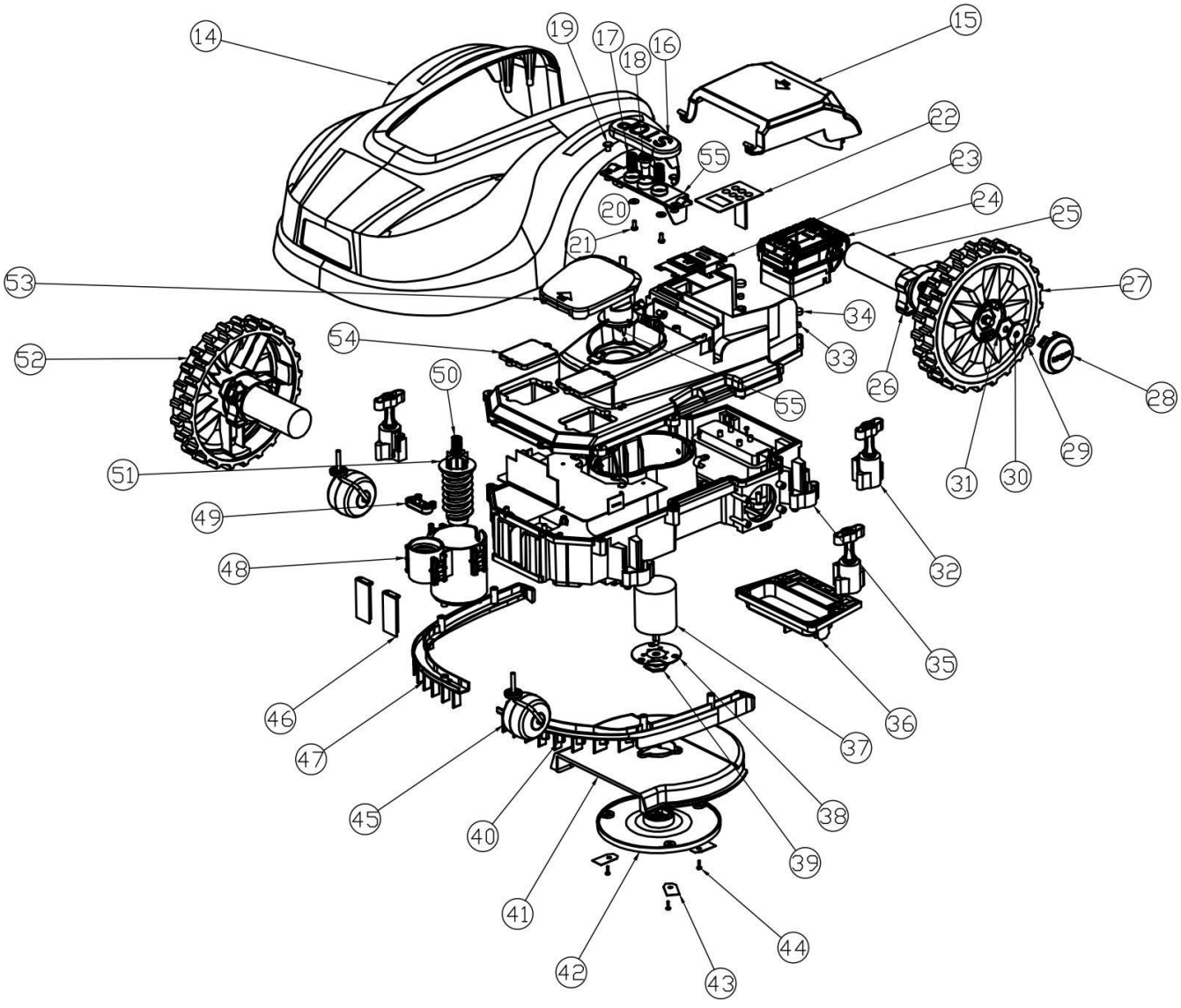
14
19
17
18
16
15
22
55
23
20
24
25
21
53
27
34
54
33
52
26
28
50
55
29
51
31
30
49
32
48
35
46
36
47
37
45
38
40
39
41
44
42
43

Z2

Z3

Opis piktogramów / Popis použitých piktogramů / Opis používaných piktogramov / Panaudotų piktogramų aprašymas / Lietoto piktogrammu apraksts / Az alkalmazott piktogramok magyarázata / Descrierea pictogramelor / Beschreibung der verwendeten Piktogramme / Opis piktogramov / Opis piktograma / Piktogrammide kirjeldus

	**Nakaz: przeczytaj instrukcję obsługi** / Příkaz: přečtěte návod k obsluze / Príkaz: oboznámte sa s užívateľskou príručkou / Privaloma: perskaitykite aptarnavimo instrukciją / Norādījums: rūpīgi iepazīstieties ar lietotāja rokasgrāmatā sniegto informāciju / Utasítás: olvassa el az útmutatót / Obligatoriu: citiți manualul de utilizare / Gebot: die Bedienungsanleitung lesen / Ukaz: preberi navodila za uporabo / Nalog: pročitajte upute za uporabu / Kohustuslik: lugege kasutusjuhendit
	**Uwaga: możliwość uderzenia przez urobek /** Poznámka: možnost zasažení kořistí **/** Poznámka: možnosť zasiahnuť korisť **/** Pastaba: galimybė nukentėti nuo grobio **/** Piezīme: iespēja sabojāt sabojāt **/** Megjegyzés: annak lehetősége, hogy a rontás megsérüljön **/** Notă: posibilitatea de a fi lovit de prada **/** Hinweis: Die Möglichkeit, von der Beute getroffen zu werden / Pozor: možnost udara z obdelovanim materialom / Napomena: mogućnost da vas pogode komade iskopanog materijala / Ettevaatust: võimalus, et töödeldavat materjali võib tabada **Uwaga: zachować odległość /** Poznámka: udržujte vzdálenost **/** Poznámka: dodržujte odstup **/** Pastaba: laikykitės atstumo **/** Piezīme: ievērojiet attālumu **/** Megjegyzés: tartsa be a távolságot **/** Notă: păstrați o distanță **/** Hinweis: Abstand halten / Pozor: ohranite razdaljo / Napomena: držite distancu / Ettevaatust: hoidke distantsi
	**OSTRZEŻENIE – Nie jechać na maszynie/** Varování: Nepoužívejte zařízení jako dopravní prostředek / Varovanie: Nepoužívajte prístroj ako dopravný prostriedok. / Įspėjimas: nenaudokite prietaiso kaip transporto priemonės. / Brīdinājums: nelietojiet ierīci kā transporta līdzekli. / Figyelem: Ne használja a készüléket szállítási eszközként. / Atenție: nu utilizați dispozitivul ca mijloc de transport. / Warnung: Verwenden Sie das Gerät nicht als Transportmittel/ OPOZORILO - Ne vozite se s kosilnico/ UPOZORENJE – Nemojte se voziti na stroju / HOIATUS - Ärge sõitke masinaga
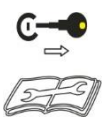	**OSTRZEŻENIE – Usunąć urządzenie blokujące przed pracą maszyny lub podnoszeniem maszyny/** Před uvedením stroje do provozu nebo před zvedáním jej odstraňte / Pred použitím stroja alebo zdvíhaním stroja odstráňte blokovacie zariadenie / Prieš pradėdami naudoti mašiną arba keldami mašiną, nuimkite fiksavimo įtaisą / Pirms mašīnas darbināšanas vai pacelšanas noņemiet bloķēšanas ierīci / Távolítsa el a reteszelőt, mielőtt a gépet működtetné vagy felemelné / Scoateți dispozitivul de blocare înainte de a utiliza mașina sau de a ridica mașina / Entfernen Sie die Verriegelung, bevor Sie die Maschine bedienen oder anheben/ OPOZORILO - Odstranite blokado, preden zaženete ali dvignete stroj/ UPOZORENJE – Uklonite uređaj za blokiranje prije rada sa strojem ili podizanja stroja / HOIATUS - Enne masina kasutamist või masina tõstmist eemaldage lukustusseade
	**Uwaga: niebezpieczeństwo skaleczenia. Zaczekać do całkowitego zatrzymania noża.** / Varování: nebezpečí zranění. Počkejte, až se nůž úplně zastaví / Varovanie: nebezpečenstvo poranenia. Počkajte, kým sa nôž úplne nezastaví / Spėjimas: susižalojimo pavojus. Palaukite, kol peilis visiškai sustos. / Brīdinājums: savainošanās briesmas. Pagaidiet, līdz nazis pilnībā apstājas / Figyelem: sérülésveszély. Várja meg, amíg a kés teljesen leáll. / Avertisment: pericol de rănire. Așteptați ca cuțitul să se oprească complet / Warnung: Verletzungsgefahr. Warten Sie, bis das Messer ganz zum Stillstand gekommen ist./ Pozor: nevarnost ureznin. Počakajte, da se noži ustavijo./ Pozor: opasnost od posjekotina. Pričekajte dok se nož potpuno ne zaustavi / Ettevaatust: vigastuste oht. Oodake, kuni nuga täielikult peatub
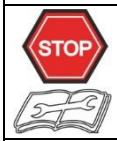	**OSTRZEŻENIE – Wyłączyć urządzenie przed przystąpieniem do przeglądów i konserwacji /** Před prováděním inspekcí a údržby zařízení vypněte / Pred vykonaním kontroly a údržby prístroj vypnite / Prieš atlikdami patikrinimus ir techninę priežiūrą, išjunkite prietaisą / Pirms pārbaužu un apkopes veikšanas izslēdziet ierīci / Opriți dispozitivul înainte de a efectua inspecții și întreținere / Schalten Sie das Gerät aus, bevor Sie Inspektionen und Wartungen durchführen/ OPOZORILO - Pred pregledovanjem in vzdrževanjem izklopite stroj/ UPOZORENJE – Isključite stroj prije nego što pristupite pregledu i radovima na održavanju / HOIATUS - lülitage seade enne hooldustöid ja hooldustöid välja
	**Ostrzeżenie: nie polewać wodą. /** Chraňte zařízení před deštěm a stříkající vodou / Chráňte prístroj pred dažďom a postriekaním vodou / Apsaugokite prietaisą nuo lietaus ir vandens purslų / Aizsargājiet ierīci no lietus un ūdens šļakatām / Óvja a készüléket az esőtől és a vízcseppektől / Protejați dispozitivul de ploaie și stropi de apă / Schützen Sie das Gerät vor Regen und Spritzwasser/ Opozorilo: ne zalivajte z vodo/ Upozorenje: ne polijevati vodom / Hoiatus: mitte pihustada veega
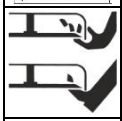	**Ostrzeżenie: trzymaj ręce i stopy z dala od ostrzy** / Varování: Ruce a nohy držte dále od nožů / Varovanie: Ruky a nohy držte ďalej od čepelí / Įspėjimas: saugokite rankas ir kojas nuo ašmenų / Brīdinājums: turiet rokas un kājas prom no asmeņiem / Figyelem: Tartsa távol a kezét és a lábát a pengektől / Avertisment: țineți mâinile și picioarele departe de lame / Achtung: Hände und Füße von den Messern fernhalten/ Opozorilo: Roke in noge držite stran od rezil/ Upozorenje: držite ruke i stopala na sigurnoj udaljenosti od oštrica / Hoiatus: hoidke käed ja jalad teradest eemal
	**Ostrzeżenie: nie umieszczać w ogniu** / varování: nevhazujte do ohně / výstraha: nevkladať do ohňa / įspėjimas: nedėti į ugnį / brīdinājums: nenovietot ugunī / figyelmeztetés: ne tegye tűzbe / avertissement: ne pas placer dans le feu / advertencia: no poner al fuego / avertizare: nu introduceți în foc/ waarschuwing: plaats niet in de brand/ warnung: nicht ins feuer legen/ Opozorilo: naprave ne dajajte v ogenj/ Upozorenje: ne stavljajte na vatru / Hoiatus: mitte panna tulele
	**Ostrzeżenie: Użytkować w temperaturze 5-40°C /** Varování: provozní teplota 5-40°C. / Varovanie: prevádzková teplota 5-40°C / Įspėjimas: darbinė temperatūra 5-40°C / Brīdinājums: darba temperatūra 5-40°C / Figyelem: üzemi hőmérséklet 5-40°C / Atenție: temperatura de funcționare 5-40°C / Warnung: Betriebstemperatur 5-40°C/ Opozorilo: Delovna temperatura 5-40°C/ Upozorenje: Koristiti na temperaturi 5-40°C / Hoiatus: Kasutage temperatuuril 5-40°C
	**Oznaczenie gwarantowanego poziomu dźwięku L_{WA} 65 dB(A)**/ Označení garantované hladiny zvuku L_{WA} 65 dB(A)/ Označenie zaručenej úrovne hluku (akustického tlaku) L_{WA} 65 dB(A)/ Garantuoto garso lygis L_{WA} 65 dB(A)/ Garantēta skaņas līmeņa apzīmējums L_{WA} 65 dB(A)/ Megjelölt garantált hangerőszint L_{WA} 65 dB(A)/ Indicarea nivelului garantat de sunet L_{WA} 65 dB(A)/ Kennzeichnung des garantierten Schallpegels L_{WA} 965 dB(A)/ Oznaka zajamčene ravni hrupa L_{WA} 65 dB(A)/ Oznaka zajamčene razine zvučne snage L_{WA} 65 dB(A) / Garanteeritud mürataseme määramine LWA 65 dB(A)
	**Informacja: urządzenie w trzeciej klasie ochronności /** informace: zařízení v druhé třídě ochrany / informácia: zariadenie v druhej triede ochrany / informacija: įrankio saugumo nuo elektros smūgio klasės / informācija: ierīce atbilst otrajai aizsardzības klasei / információ: a termék második osztályú besorolással rendelkezik / informație: dispozitiv din clasa a doua de protecție împotriva / information: das gerät besitzt die zweite klasse/ Obvestilo: naprava spada v tretji razred električne zaščite/ Informacija: uređaj s klasom zaštite 3 / Teave: kaitseklassi 3 kuuluv seade

PL Spis treści

1. Zdjęcia i rysunki
2. Opis urządzenia
3. Przeznaczenie urządzenia
4. Ograniczenie użycia
5. Dane techniczne
6. Przygotowanie do pracy
7. Podłączenie do sieci
8. Włączanie urządzenia
9. Użytkowanie urządzenia
10. Bieżące czynności obsługowe
11. Części zamienne i akcesoria
12. Samodzielne usuwanie usterek
13. Kompletacja urządzenia
14. Informacja dla użytkowników o pozbywaniu się urządzeń elektrycznych i elektronicznych
15. Karta gwarancyjna

Deklaracja zgodności została dołączona do instrukcji jako oddzielny dokument. W przypadku braku deklaracji zgodności należy się skontaktować z Dedra Exim Sp. z o.o.
Ogólne przepisy bezpieczeństwa zostały dołączone do instrukcji jako oddzielna broszura.

OSTRZEŻENIE. Przeczytać wszystkie ostrzeżenia oznaczone symbolem ⚠ i wszystkie instrukcje.

Nieprzestrzeganie podanych niżej ostrzeżeń i wskazówek dotyczących bezpieczeństwa może być przyczyną porażenia prądem elektrycznym, pożaru lub poważnych obrażeń.

Zachować wszystkie ostrzeżenia i instrukcje do przyszłego użytku.

2. Opis urządzenia

Rys. A, B1, B2: 1. Przewód niskiego napięcia, 2. Styki kontaktowe, 3. Stacja ładowania, 4. Przewód, 5. LED1, 6. LED2, 7. Osłona panelu sterowania, 8. Czujnik deszczu, 9. Przycisk STOP, 10.Osłona pokrętła regulacji wysokości cięcia , 11. Koło tnące, 12. Noże, 13. Tylne koło napędowe, 14. Akumulator, 15. Włącznik główny, 16. Wyświetlacz, 17. Przycisk bazy, 18. Osłona panelu sterowania, 19. Przycisk włącz/wyłącz.

3. Przeznaczenie urządzenia

Robot koszące-mulczujący przewznaczony jest do koszenia trawy na trawnikach, w ogrodach itp. Dzięki systemowi czujników oraz ukrytemu w trawniku przewodowi, robot jest w stanie określić swoje położenie i przebyć optymalną trasę koszenia, unikając przeszkód bądź sygnalizując ewentualne problemy. Zaprogramowanie robota pozwala na cykliczne koszenie trawy bez dodatkowych czynności nastawczych. Robot kosi trawę samoczynnie, przechodząc w tryb koszenia i, przy

niskim poziomie naładowania akumulatora, ładowania. Dzięki niewielkim rozmiarom robot jest bardzo zwrotny i uniwersalny, sprawdzi się na małych i dużych (do ok. 1000 m2) trawnikach. Załączone w kompletacji akcesoria wystarczą do wytyczenia obszaru koszenia ok. 600 m2 trawnika o regularnych kształtach bądź ok. 350 m2 trawnika o nieregularnych kształtach, z 3 wyspami. W razie konieczności można stosować przedłużacze do zastosowań na zewnątrz pomieszczeń.
Dopuszcza się wykorzystanie urządzenia w pracach remontowo-budowlanych, warsztatach naprawczych, w pracach amatorskich przy równoczesnym przestrzeganiu warunków użytkowania i dopuszczalnych warunków pracy, zawartych w instrukcji obsługi.

4. Ograniczenia użycia

Urządzenie może być użytkowane tylko zgodnie zamieszczonymi poniżej „Dopuszczalnymi warunkami pracy".
Nie stosować na zboczach o nachyleniu powyżej 30 stopni. Nie stosować bez ograniczenia powierzchni koszenia.
Samowolne zmiany w budowie mechanicznej i elektrycznej, wszelkie modyfikacje, czynności obsługowe nieopisane w instrukcji obsługi będą traktowane jako bezprawne i powodują natychmiastową utratę praw gwarancyjnych, a deklaracja zgodności traci ważność.
Użytkowanie niezgodne z przeznaczeniem, bądź niezgodnie z instrukcją obsługi spowoduje natychmiastową utratę praw gwarancyjnych.

Dopuszczalne warunki pracy
Nie pracować w czasie opadów atmosferycznych.

5. Dane techniczne

Model	DED8752-4AP
Bateria	
Napięcie [V]	20 DC
Pojemność baterii [Ah]	4
Wydajność [Wh]	80
Rodzaj baterii	Li-Ion
Temperatura przechowywania [C]	40
Zasilacz	
Napięcie [V, Hz]	230, ~50
Wyjście [V, A]	21
Klasa ochronności	II
Stopień IP	IPX4
Bezpiecznik	T3 15A 250V
Robot	
Zasilanie [V]	20 DC
Pojemnośc baterii [Ah]	4
Klasa ochronności	III
Stopień IP	IPX4
Prędkośc obrotowa [min-1]	3500
Areał koszenia [m2]	800-1000
Szerokośc koszenia [mm]	200
Wysokośc koszenia [mm]	25-55
Oznakowanie hałasu Lwa [dB(A)]	70
Poziom Lwa [dB(A)]	66,6
Poziom Lpa [dB(A)]	47,6
Niepewnośc pomiaru K [dB(A)]	3
Masa [kg]	16,5

Informacja na temat drgań i hałasu

Wartość łączona drgań a_{hw} oraz niepewność pomiaru określono zgodnie z normą EN 50636-2-107 i podano w tabeli.
Emisja hałasu została określona zgodnie z EN 50636-2-107, wartości podano powyżej w tabeli.

⚠ UWAGA Hałas może spowodować uszkodzenie słuchu, podczas pracy zawsze należy używać środków ochrony słuchu!

Deklarowana łączna wartość drgań została zmierzona zgodnie ze standardową metodą badania i może być wykorzystana do porównania jednego urządzenia z drugim. Podany poziom drgań może być również wykorzystywany do wstępnej oceny narażenia na drgania.
Poziom drgań podczas rzeczywistego użytkowania urządzenia może się różnić od zadeklarowanych wartości, w zależności od sposobu użycia narzędzi roboczych, w szczególności od rodzaju obrabianego przedmiotu oraz od konieczności określenia środków mających na celu ochronę operatora. Aby dokładnie oszacować narażenia w rzeczywistych warunkach użytkowania, należy wziąć pod uwagę wszystkie części cyklu operacyjnego, obejmujące także okresy, gdy urządzenie jest wyłączone lub gdy jest ono włączone, ale nie jest używane do pracy.

6. Przygotowanie do pracy

⚠ UWAGA Wszystkie czynności przygotowawcze przeprowadzać przy urządzeniu odłączonym od źródła zasilania.

Stacja ładowania

⚠ UWAGA Stacja ładowania powinna być ustawiona na zewnętrznej krawędzi powierzchni do skoszenia na przewodzie ograniczającym.

Nie stawiaj jej obok schowka ani altany umieszczonej, jak wyspa, na środku powierzchni do skoszenia.
Zaleca się umieszczenie stacji ładowania w suchym i osłoniętym miejscu na wypadek ulewnego deszczu, gradu lub powodzi.
Lokalizacja stacji ładowania musi być równa i pewna. W odległości 2 metrów od stacji ładowania nie mogą znajdować się żadne przeszkody ani zakręty.
Podczas instalacji upewnij się, że połączenie sieciowe 230 V i ładowarka są chronione przed wilgocią.
Najpierw przymocuj przednią część przewodu ograniczającego pod stacją ładowania do czerwonego zacisku (bliżej rowka centralnego pod stacją). Odległość od krawędzi trawnika nie powinna być mniejsza niż 40 cm. Następnie poprowadź przewód ograniczający przez rowki pod stacją ładowania i przymocuj stację ładowania za pomocą szpilek mocujących.

⚠ UWAGA Wyjazd ze stacji (płaska strona)powinien być skierowany przeciwnie do ruchu wskazówek zegara (w lewo) patrząc od wewnętrznej strony planowanego obszaru koszenia.

Zabrania się stawiania stacji ładowania na pochyłych powierzchniach.

Montaż przewodu ograniczającego

Przewód ograniczający zaczyna się pod stacją ładowania i biegnie przeciwnie do ruchu wskazówek zegara wzdłuż krawędzi trawnika. Kończy się z tyłu stacji ładowania (od strony styków przyłączeniowych). Przed zamocowaniem tylnego końca do wtyczki ułóż pętlę w pobliżu stacji ładowania, aby kosiarka automatyczna nie uderzyła w stację ładowania.

⚠ UWAGA Stacja musi być ustawiona tak, aby obszar za wyjazdem ze stacji był prosty, bez przeszkód, zakrętów na długości co najmniej 2 m.

Podczas układania przewodu ograniczającego należy zwrócić uwagę na różnego rodzaju przejścia, przesmyki, przewężenia aby miały szerokość co najmniej 1,5 m. W przeciwnym razie kosiarka automatyczna nie będzie mogła prawidłowo się przemieszczać i istnieje ryzyko, że niektóre punkty nie zostaną odpowiednio skoszone. Jeśli odległość ta jest mniejsza niż 1,5 m, a przejście istnieje, zalecamy skorzystanie z opcji ustawiania obszaru kosiarki automatycznej. W tym celu zwróć również uwagę na elementy obszaru roboczego „Obszar 1, 2, 3" oraz „Obszar" podane poniżej w instrukcji obsługi. Przejścia powinny mieć minimalną odległość 50 cm.
Kąty wewnętrzne narożników przewodu ograniczającego muszą mieć co najmniej 120° (rys. D). Pomiędzy tymi kątami musi znajdować się co najmniej 50 cm prostego przewodu.
Jeśli chcesz zabezpieczyć przeszkodę, taką jak kwiat lub drzewo na trawniku, odizoluj ją jako półkolistą wyspę lub okrągłą wyspę za pomocą przewodu ograniczającego, aby uniknąć jakiegokolwiek skrzyżowania przewodu ograniczającego (rys. E).
Przymocuj przewód ograniczający ściśle do podłoża za pomocą dostarczonych szpilek mocujących. Zaleca się stosowanie szpilek mocujących co jeden metr. W przypadku dużych różnic w poziomie gruntu można je umieszczać jeszcze bliżej siebie. Przewód można również zakopać do głębokości 2 cm.
Po przymocowaniu całego przewodu pozostaw około 10-15 cm przewodu na każdym końcu. Zdejmij izolację, aby odsłonić 2-3 cm miedzianego przewodnika. Zdejmij nakrętki i przymocuj pozbawione izolacji przewody miedziane do zacisków. Następnie ponownie dokręć nakrętki. Podłącz początek przewodu (ułożony pod stacją ładowania) do czerwonego zacisku, a koniec (poprowadzony dookoła trawnika)do czarnego zacisku.
Gdy ładowarka jest podłączona do stacji ładowania, a przewód ograniczający zaczyna działać, dioda 1 (rys. A, 5) na stacji ładowania powinna być zgaszona, a dioda 2 (rys. A, 6) powinna zaświecić się na zielono. Jeżeli dioda 1 na stacji ładowania miga, przewód ograniczający nie jest prawidłowo ułożony/podłączony lub jest przerwany. Sprawdź przewód ograniczający. Dioda 2 świeci na zielono dopóty, dopóki kosiarka automatyczna nie jest zadokowana w stacji ładowania. Gdy tylko kosiarka automatyczna zadokuje do stacji ładowania, dioda 2 zaświeci się na czerwono.

⚠ UWAGA Reszta przewodu ograniczającego nie powinna być zwinięta ani złożona.

Przytnij przewód ograniczający do wymaganej długości i pozostaw resztę poza obszarem koszenia.

Regulacja wysokości koszenia

Wysokość koszenia można regulować w zakresie od 2,5 cm do 5,5 cm, obracając pod klapką na środku robota (rys.A,10). Dostosowaną wysokość koszenia można odczytać z zielonego wskaźnika obok pokrętła regulacji. Sugerujemy, aby wysokość trawy nie była większa niż 15 cm. Jeśli trawa jest zbyt wysoka, kosiarka automatyczna może być nieskuteczna. Przed użyciem kosiarki należy przyciąć trawę na odpowiednią wysokość.

⚠ UWAGA Przed rozpoczęciem obsługi upewnij się, że zasilanie jest wyłączone.

Ładowanie

Kosiarkę można ładować w stacji ładowania. Styki kosiarki powinny stykać się z odpowiednimi bolcami stacji ładowania. Przy niskim poziomie naładowania kosiarka sama znajdzie drogę do stacji, aby naładować się automatycznie. Gdy styki kosiarki zetkną się z bolcami odpowiedniej stacji, dioda 2 na stacji ładowania zaświeci się na czerwono. Przewód ograniczający musi być odpowiednio podłączony do stacji ładowania, a nakrętki muszą być dokręcone. (jeśli wszystko jest w porządku dioda 2 świeci na zielono).
Przed pierwszym użyciem akumulator musi być całkowicie naładowany. Stan naładowania na ekranie pokazuje 100%.
Dwa bolce stacji ładowania są pod napięciem. Aby uniknąć zwarcia, nie stykaj ich z przewodnikiem, gdy ładowarka jest podłączona do stacji ładowania. Kosiarka nie może pracować, gdy stoi na stacji ładowania.

7. Podłączenie do sieci

Przed podłączeniem urządzenia do źródła prądu należy upewnić się, czy napięcie zasilania odpowiada wartości podanej na tabliczce znamionowej.
Instalacja zasilająca powinna być wykonana zgodnie z zasadniczymi wymaganiami dotyczącymi instalacji elektrycznych i spełniać wymogi bezpieczeństwa użytkowania. Parametry minimalnego przekroju przewodu zasilającego 1 mm2 oraz nominalnej wartości bezpiecznika typu B 10A.

Instalacja winna być wykonana przez uprawnionego elektryka. W przypadku korzystania z przedłużaczy należy zwrócić uwagę by przekrój żyły nie był mniejszy od wymaganego. Przewód elektryczny ułożyć tak, aby w czasie pracy nie był narażony na przecięcie. Nie używać uszkodzonych przedłużaczy. Okresowo sprawdzać stan techniczny przewodu zasilającego. Nie ciągnąć za przewód zasilający.

8. Włączanie urządzenia

⚠ UWAGA Przed uruchomieniem urządzenia bezwzględnie wykonać czynności opisane w rozdziale „Przygotowanie do pracy".

Aby uruchomić urządzenie:
- naładować akumulator robota koszącego
- dokonać czynności programujących (patrz rozdział 9. Użytkowanie urządzenia).

⚠ UWAGA Stosuj tylko przedłużacze ogrodowe, dostosowane do pracy na zewnątrz pomieszczeń. Po wyłączeniu urządzenia, noże mogą się jeszcze obracać.

9. Użytkowanie urządzenia

Rozpoczynanie koszenia

⚠ UWAGA Przed rozpoczęciem koszenia usunąć z trawnika wszystkie obce ciała, jak gałęzie, kamienie, korzenie, zabawki i inne.

Ustawienia i konfiguracja

⚠ UWAGA Regulacja i konfiguracja podstawowych ustawień kosiarki automatycznej musi odbywać się w obrębie przewodu ograniczającego, ponieważ w przeciwnym razie kosiarka wyświetli błąd „Brak sygnału z linii" i nie da się jej uruchomić.

Obsługa ekranu wyświetlacza (rys. od F do Z6)

Naciśnij przycisk wł./wył. Na ekranie pojawi się „WPROWADŹ PIN ". Aby przejść do interfejsu użytkownika, wprowadź początkowy kod PIN „0000" i naciśnij OK. Cyfry numeru PIN można zmieniać za pomocą przycisków plus i minus na panelu sterowania (rys.B2)
Nawigacją na ekranie steruje się za pomocą trzech białych przycisków pod ekranem. Panel wyświetlacza pokazuje funkcję przycisku bezpośrednio nad odpowiednim przyciskiem.

Przycisk bazy (Rys. B2, 17)

Przycisk bazy (Rys. B2, 17) znajduje się na klawiaturze (Rys. B2, 18). Jeśli chcesz przerwać koszenie, naciśnij przycisk bazy (Rys. B2, 17). Kosiarka przerwie koszenie, poszuka najbliższego przewodu ograniczającego i wróci wzdłuż przewodu ograniczającego do stacji ładowania. Po zakończeniu ładowania urządzenie opuści stację ładowania i będzie przed nią czekać na kolejne zadanie. Pamiętaj, że naciśnięcie przycisku bazy przełącza kosiarkę w tryb gotowości. Wszystkie ustawienia zostają zapisane, ale urządzenie czeka na sygnał do ponownego uruchomienia. Aby uruchomić tryb „RĘCZNY", uruchom kosiarkę, naciskając przycisk Start (Rys. B2, 15). Jeśli kosiarka ma kontynuować pracę następnego dnia w trybie pracy „SCHEDULE" lub kosić wytyczone obszary, wyłącz ją i uruchom ponownie. Aby ponownie zacząć pracę, urządzenie będzie czekać przed stacją ładowania do następnej godziny rozpoczęcia.

Przycisk Start (Rys. B2, 15)

Naciśnięcie przycisku Start (Rys. B2, 15) na klawiaturze (Rys. B2, 18) powoduje, że kosiarka automatycznie przechodzi do trybu pracy „RĘCZNY". Na ekranie wyświetla się „RĘCZNY". Jeśli chcesz powrócić do innego trybu, musisz ponownie wybrać tryb pracy.

Ustawienia funkcjonalne

Aby rozpocząć konfigurację ustawień funkcjonalnych, umieść kosiarkę zgodnie z ruchem wskazówek zegara na przewodzie ograniczającym przed stacją ładowania. Aby ustawić te funkcje, naciśnij „MENU". Ekran oferuje różne opcje wyboru: USTAWIENIA, OBSZAR, HISTORIA, SCHDULE.
Zwróć uwagę, że przyciski pod wyświetlaczem odpowiadają za fukncjonalność. Sprawdź sygnalizację na wyświetlaczu i potwierdzaj odpowiednimi przyciskami.

Ustawienia

Aby wybrać ustawienia, przesuń podświetlenie zgodnie z rys. G . Naciśnij OK.
Dostępne opcje to „Cięcie przy krawędziach", „Sygnał dźwiękowy", „Deszcz" lub „Język". Aby wybrać odpowiednią funkcję, naciśnij strzałkę, aby wybrać element, oraz OK. Ustawienia podzielone są na strony, na drugiej dostępne są „Data i godzina", „Zmiana kodu PIN", „Konfiguracja WiFi" oraz „Reset timera" (rys. H, I)
Po wybraniu opcji „Cięcie przy krawędziach" możesz włączyć funkcję poprzez zaznaczenie pola wyboru znakiem V (naciskaj OK aby zmienić). Kosiarka automatyczna jest zaprogramowana do cięcia przy krawędziach co trzy cykle. Jeśli wyłączysz funkcję „Cięcie przy krawędziach", funkcja ta uruchomi się tylko po raz pierwszy w każdym trybie. Aby rozpocząć cięcie przy krawędziach ustaw kosiarkę na przewodzie ograniczającym tak aby złącza stacji(jej wysoka część) znajdowała się z tyłu robota. Po uruchomieniu kosiarka ruszy wzdłuż przewodu ograniczającego, objedzie cały wyznaczony obszar, aż styki kosiarki zetkną się z bolcami w stacji ładowania
Upewnij się, że w obszarze oznaczonym na rys. C nie znajdują się żadne przedmioty ani inne obiekty, które mogłyby blokować kosiarkę automatyczną.
Jeśli wybierzesz opcję „Sygnał dźwiękowy", możesz włączyć lub wyłączyć sygnał zaznaczając pole wyboru obok tej opcji naciskając przyciski na panelu wyświetlacza.
Jeśli wybierzesz „Reset", wybierz opcję „Reset Timera". Pojawi się pytanie, czy chcesz „Zresetować wszystkie dane". Wszystkie zaprogramowane dane, w tym również kod PIN, zostaną zresetowane. Aby zresetować wszystkie dane, naciśnij OK.

Zmień kod pin

Aby zmienić kod PIN, wybierz ikonę „zmiana kodu PIN" na drugiej stronie ustawień. Naciśnij OK.
WPROWADŹ PIN: Wprowadź oryginalny kod PIN „0000". Potwierdź przyciskiem OK.
WPROWADŹ NOWY KOD PIN: Wprowadź nowy kod PIN. Potwierdź przyciskiem OK.
POTWIERDŹ NOWY PIN: Ponownie wprowadź nowy kod PIN. Potwierdź przyciskiem OK. Wyświetlenie się komunikatu „PIN zaakceptowany" oznacza zapisanie nowego kodu PIN.
Po potwierdzeniu przyciskiem OK ekran powraca do ustawień funkcjonalnych.
W przypadku wprowadzenia nieprawidłowego kodu PIN wyświetli się: „PIN niezgodny". Oznacza to, że kod PIN nie został zmieniony. Po potwierdzeniu przyciskiem OK ekran powraca do ustawień funkcjonalnych bez zmiany kodu PIN.

Tryb 1: Ręczny

Po włączeniu kosiarka domyślnie jest w trybie „RĘCZNY" – komunikat o trybie pracy znajduje się na górze ekranu głównego kosiarki. W tym trybie można uruchomić kosiarkę ręcznie na pojedynczy cykl. Zalecamy używać ten tryb szczególnie w początkowych dniach użytkowania robota koszącego, pozwala to na łatwe wyłapanie błędów przy ułożeniu linki ograniczającej i dokonaniu ewentualnych poprawek przebiegu.

Tryb SCHEDULE (rys. J)

Tryb ten pozwala na pracę w harmonogramie godzinowo-tygodniowym. Aby go przełączyć należy wybrać w menu głównym ikonę podpisaną SCHEDULE. Po wyświetleniu porady (rys. K) wybrać ustawienia (rys. L) godziny startu i końca koszenia w formacie HH:MM-HH:MM, następnie dni koszenia w tygodniu. W przypadku potrzeby zresetowania ustawień harmonogramu, wybrać opcję „Reset timer". Jeśli jednak ustawienia są prawidłowe, wybierz przycisk wstecz, poniżej ustawień harmonogramu najedź kursorem na opcję „Aktywny" (rys. M) i przyciskiem OK zatwierdź działanie harmonogramu, pojawi się znak V w polu obok opcji „Aktywny".
Po powrocie do ekranu głównego na górze wyświetlacza, w miejscu, gdzie wcześniej pokazywał się komunikat „RĘCZNY", będzie pokazywać się komunikat „SCHEDULE".

Obszar

Ustawienia podobszarów służą do zwiększenia wydajności kosiarki na dużych obszarach. Ponadto pomagają kosiarce przemieszczać się z jednego obszaru do drugiego przez wąskie przejścia. W przypadku wąskich przejść może się zdarzyć, że bez tej funkcji kosiarka będzie kosić obszar, w którym znajduje się stacja ładowania, ale zignoruje obszar za przejściem. Z powodu problemu z przewodem ograniczającym w przypadku wąskich przejść kosiarka może ich nie pokonać. Zaleca się zachowanie minimalnej odległości 50 cm. W przypadku wąskich przejść podziel obszar koszenia na maksymalnie trzy podobszary i wyreguluj kosiarkę w taki sposób, aby każdy obszar był koszony niezależnie.

Definiowanie punktów początkowych

Ustaw kosiarkę w kierunku przeciwnym do ruchu wskazówek zegara, w maksymalnej odległości jednego metra od stacji ładowania, przed nią na przewodzie ograniczającym. Kosiarka odjedzie następnie w kierunku przeciwnym do ruchu wskazówek zegara, zaczynając od przewodu ograniczającego w obszarze przed stacją ładowania. Wprowadź hasło i naciśnij „MENU".
Aby zdefiniować punkty początkowe dla maksymalnie trzech różnych obszarów w ogrodzie, wybierz ikonę obszaru (rys. N). Naciśnij OK. Pojawi się ekran ustalania obszaru. Naciśnij „START" (rys. O), a kosiarka przemieści się wzdłuż przewodu ograniczającego od stacji ładowania

Nie naciskaj przycisku Start na klawiaturze! Potwierdź START na ekranie wyświetlacza!

Na ekranie nie wyświetla się już „START", lecz „DALEJ" (rys. P). Podążaj za kosiarką wzdłuż przewodu ograniczającego do punktu, w którym chcesz zdefiniować punkt początkowy dla obszaru 1. Aby zdefiniować pierwszy punkt początkowy, naciśnij „DALEJ" na ekranie. Kosiarka potwierdzi pierwszy punkt startowy przez OK. Kosiarka porusza się dalej wzdłuż przewodu ograniczającego. Po osiągnięciu punktu początkowego dla obszaru 2 na przewodzie ograniczającym naciśnij ponownie przycisk „DALEJ". Kosiarka potwierdzi drugi punkt startowy przez OK i przemieści się dalej po przewodzie ograniczającym. Gdy tylko dotrzesz do punktu początkowego dla obszaru 3, naciśnij ponownie „DALEJ".
Po potwierdzeniu trzeciego punktu początkowego na ekranie zamiast „DALEJ" pojawi się „KONIEC". Naciskając „KONIEC" potwierdzasz trzy punkty początkowe dla poszczególnych obszarów. Kosiarka wróci do bazy.

Po zdefiniowaniu pierwszego punktu początkowego po lewej stronie ekranu pojawi się przycisk KONIEC. Jeśli chcesz zdefiniować tylko jeden punkt początkowy lub tylko dwa różne punkty początkowe, możesz go użyć do wcześniejszego zakończenia procedury. Naciśnij przycisk „KONIEC", potwierdzając w ten sposób zdefiniowane punkty początkowe. Kosiarka zatrzyma się i będzie można dalej postępować zgodnie z opisem.

Wyłącz kosiarkę i umieść ją zgodnie z ruchem wskazówek zegara przed stacją ładowania. Ponownie włącz kosiarkę i wprowadź kod PIN. Po ustawieniu pozostaw kosiarkę przed stacją ładowania i nie wyłączaj jej. Poczeka tam do godziny rozpoczęcia i rozpocznie koszenie.

Pamiętaj

a) Punkt początkowy należy wybrać w taki sposób, aby znajdował się on w środku podobszaru do skoszenia.
b) Minimalna odległość między dwoma przewodami ograniczającymi powinna być większa niż 50 cm.
c) Funkcja podobszaru dzieli obszary koszenia na maksymalnie trzy różne podobszary. Nie oznacza to jednak, że kosiarka będzie kosić tylko w obrębie podobszaru. Może również przełączać się między poszczególnymi obszarami.
d) Przy niskim poziomie naładowania, aktywnej funkcji podobszaru i automatycznym powrocie kosiarki do stacji ładowania, po zakończeniu ładowania urządzenie wróci do miejsca przerwania pracy. Jeśli jednak kosiarka zatrzymała się z powodu innego problemu, będzie ona kontynuować pracę po naładowaniu, jednak niezgodnie z ustawieniami. Zaczyna od następnego określonego dnia od pierwszego punktu początkowego do trzeciego punktu początkowego

Maksymalny czas pracy jest ograniczony do 249 min. Przy czasie pracy netto 249 min. kosiarka jest używana od 8 godzin i 40 min do 10 godzin i 10 min przy odpowiednim uwzględnieniu czasów ładowania.

Koszystanie z aplikacji TuyaSmart / Smart Life

Na urządzenia z systemem Android oraz iOS dostępna jest aplikacja, za pomocą której można sterować robotem. Należy ją pobrać za pomocą kodu QR umieszczonego w instrukcji (Rys. Z3) lub poprzez wpisanie linku: https://smartapp.tuya.com/smartlife, gdzie zależnie od systemu (Android lub iOS) użytkownik znajdzie link do odpowiedniego sklepu z aplikacjami. Można też bezpośrednio w sklepie wyszukać aplikację o nazwie „Smart Life – Smart Living".
Przed sparowaniem robota z aplikacją należy się upewnić, że koszony teren jest w zasięgu siedzi Wi-Fi na paśmie 2,4 GHz. Istotne jest to, aby pod jedną nazwą sieci (SSID) była dostępna tylko jedno pasmo 2,4 GHz, w przypadku kiedy pod jedną nazwą (SSID) działają sieci 2,4 GHz oraz 5 GHz, będą występować problemy z połączeniem. W przypadku, kiedy dostępne jest tylko pasmo 5 GHz, sparowanie robota z aplikacją nie będzie możliwe. W przypadku problemów z zasięgiem można zastosować odpowiedni repeater Wi-Fi (brak w kompletacji).

Połączenie robota z aplikacją

1. Otworzyć aplikację Smart Life i rozpocząć dodawania nowego urządzenia. W kategoriach wybrać „Małe urządzenia", w sekcji urządzeń sprzątających („Clean") będzie widoczna ikona robota koszącego. Podpis pod ikoną może się różnić, zależnie od języka, ikona może też być podpisana po angielsku jako „Mower Wi-Fi".
2. Należy upewnić się, że telefon jest połączony z siecią Wi-Fi w paśmie 2,4 GHz, wpisać do konfiguracji hasło do tej sieci i kliknąć „Dalej".
3. Aplikacja poprosi o potwierdzenie, że wskaźnik na urządzeniu miga – należy wtedy włączyć robota.
4. Po włączeniu robota wejść w ustawienia na panelu urządzenia, w konfigurację Wi-Fi i wybrać „Tryb AP".
5. Potwierdzić, że wskaźnik na urządzeniu miga („Confirm the indicator is blinking rapidly"). Nie należy wciskać przez 5 sekund żadnego przycisku na robocie.
6. W aplikacji wybrać „Tryp AP" (lub „Mode AP").
7. W telefonie włączyć wyszukiwanie dostępnych sieci Wi-Fi i połączyć się z robotem – sieć będzie miała nazwę SmartLife-XXXX i nie będzie wymagać hasła. Telefon może wyświetlić komunikat, że nowa sieć nie ma dostępu do Internetu, należy wtedy wybrać opcję „Połącz mimo to", „Zostań połączony z tą siecią" lub inną podobną.
8. Powrócić do aplikacji Smart Life, pojawi się dwuminutowy licznik. Po chwili robot zostanie dodany do aplikacji.
9. W przypadku, kiedy robot nie zostanie dodany do aplikacji, należy upewnić się ponownie, że domowa sieć Wi-Fi działa tylko w paśmie 2,4 GHz. Sprawdzić ustawienia telefonu, czy ma włączoną transmisję danych komórkowych, nawet przy aktywnym połączeniu Wi-Fi (niektóre telefony rozłączają transmisję danych, kiedy połączą się z siecią Wi-Fi). Powtórzyć procedurę połączenia robota z aplikacją.

Obsługa robota za pomocą aplikacji

Po uruchomieniu aplikacji wyświetli się ekran startowy (rys. R), pokazujący wszystkie obsługiwane urządzenia. Po wybraniu robota DED8752-AP pojawi się ekran urządzenia (rys. S), zawierający infrmacje o aktualnym stanie robota:
- bateria – stan naładowania baterii
- Schedule/ręczny/obszar – aktualny tryb działania robota
- aktywność robota
- przycisk powrotu do bazy
- appointment (rys. X, funkcja pokrywa się ze Schedule w menu robota) – umożliwia ustawienie dotyczące czasu pracy w ciągu dnia oraz pozwala na ustawieie cykli pracy w tygodniu
- history record (rys. Y, zapisy działania robota), gdzie można znaleźć historię pracy oraz zapisy błędów.

Podczas koszenia nie ma możliwości zmiany trybów pracy robota, dopiero po zjeździe do bazy można zmienć np. tryb Scheduke na ręczny bądź na obszar.

Ustawienia

Wszystkie poniższe funkcje można włączać i wyłączać w ustawieniach aplikacji. W celu wejścia w ustawianie należy nacisnąć symbol koła zębatego, znajdując się w prawym górnym rogu ekranu (rys. S)
Przycisk sygnalizacji dźwiękowej (buzzer) – domyślnie sygnalizacja jest włączona.
Przerwanie pracy w razie deszczu (rain shelter function) – robot wróci do bazy w razie opadów, domyslnie ta funkcja jest włączona.
Ruch po krawędzi obszaru (moving along the line) – robot co 8 cykli kprzejedzie po krawędzi obszaru, aby ściąć trawę na lince, domyslnie ta funkcja jest włączona.
Powierzchnia – pokazuje ustawienia obszaru koszenia, umożliwiając zmianę czasu pracy na każdym obszarze. Aplikacja umożliwia również zresetowanie ustawień obszarów (zarówno czasów koszenia każdego obszaru, jak i powierzchni koszenia).
Po zresetowaniu nie można ustawić obszarów koszenia z aplikacji, należy zdefiniować obszary z poziomu menu robota (patrz punkt „Obszar")

Inne funkcje aplikacji

W aplikacji można sprawdzić zapisy dotyczące pracy robota (zakładka HISTORY RECORD/WORK LOG) oraz błędów, które pojawiły się w czasie pracy (zakładka HISTORY RECORD/FAULT INFORMATION RECORD). W celu wybrania zapisów należy przejść do HISTORY RECORD.
Wybranie funkcji DEVICE INFORMATION w zakładce SETTINGS zawiera szereg dodatkowych funkcji, których uruchomienie pozwala np. na:
- zmianę nazwy robota na bardziej przyjazną
- automatyzację pracy
- włączenie/wyłączenie powiadomień offline
- udostępnienie robota
- grupowanie podobnych urządzeń
- zezwolenie na lokalizację robota
- sprawdzenie sieci i aktualizacji aplikacji (zalecamy sprawdzanie aktualizacji przynajmniej raz w tygodniu)

W dziale FAQ i opinie można znaleźć m.in. odpowiedzi na najczęściej pojawiające się pytania. Zalecamy zapoznanie się z tą częścią, co pozwoli na wydajniejsze i łatwiejsze zarządzanie działaniem robota.
Aplikacja zawiera szereg dodatkowych opcji, ich działanie dokładnie opisane jest w instrukcji dedykowanej do aplikacji.

10. Bieżące czynności obsługowe

⚠ UWAGA Wszystkie czynności obsługowe przeprowadzaj przy urządzeniu odłączonym od źródła zasilania.
Zabrania się stosowania myjki wysokociśnieniowej ani bieżącej wody do czyszczenia kosiarki automatycznej. Zabrania się stosowania rozpuszczalników do czyszczenia.

Kosiarkę automatyczną sprawdzaj co tydzień i wymieniaj wszystkie uszkodzone lub zużyte części.

Czyszczenie i konserwacja

Zawsze odłączyć od zasilania i wyłączyć urządzenie

W celu maksumalnego wykorzystaniaa robota należy dokonywać regularnych przeglądów urządzenia oraz koszonej powierzchni.

Normalne czyszczenie

Regularne oczyszczenia z liści, trawy i innych zanieczyszczeń wydłuży żywotność robota.

Uwaga: do czyszczenia stosować tylko szczotki lub suchej szmatki. Nie stosować wody, która, po dostaniu się do wnętrza robota, może doprowadzić do zwarcia i uszkodzić układ elektryczny.

Górna pokrywa

Uniesć górną pokrywę i wyczyścić ją z trawy, liści i inncyh zanieczyszczeń. Do czyszenia nie stosować wody.

Dolna część robota

Czyścić dolną część robota za pomocą szczotki. Każdorazowo sprawdzać, czy noże, mocowanie noży oraz koła obracają się swobodnie. jeśli robot kosi mokrą trawę, urobek może przyklejać się do obudowy i obniżać wydajność cięcia. Należy sprawdzać i czyścić wnętrze komory nożowej z resztek mokrej trawy. Regularnie czyścić wirnik ostrzy tak, aby swobodnie się obracał.

Stacja dokująca

Należy regularnie oczyszczać stację dokującą z trawy, liści i innych zanieczyszczeń, aby uniknąć osłabienia się kontaktu styków stacji dokującej z płytkami robota. Regulanie sprawdzać, czy styki stacji dokującej i płytki robota są czyste i mają dobry kontakt. Regularnie czyścić styczniki i płytki za pomcą bardzo drobnego papieru sciernego lub wełny stalowej. Z upływem czasu stacja dokująca może przeciekać w związku z tym, że pod stacją trawa ulega rozkladowi.
Regularnie sprawdzać stan wkrętów, śrub i nakrętek. W razie poluzowania dokręcić wszystkie elementy tak, aby utrzymywać robota w mozliwie najlepszym stanie.

Wymiana części

Uwaga: zawsze odłączać źródło zasilania i wyłacyzć urządzenie przed dokonywaniem czynności opisanych poniżej.

Noże

Noże mają dwie ostre krawędzie tnące. Po stępieniu się jednego ostrza można odwróci nóż ostrą krawędzią do kierunku cięcia. W przypadku, gdy obie krawędzie są tępe, noże należy odkręcić i wymienić na ostre. Po odkręceniu noży usunąc trawę i inne zanieczyszczenia z gniazda noża. Po wyczyszczeniu gniazda umieścić nowe ostrze, dokręcić. Sprawdzić, czy noże obracają się.

Uwaga: należy wymienić jednocześnie wszystkie noże, aby utrzymac stabilne cięcie. Nawet jeśli noże kosiarki są nienaruszone, należy je regularnie wymieniać, aby uzyskać najlepszy efekt koszenia i niskie zużycie energii. Aby utrzymać wyważenie części obrotowych, w razie potrzeby wymieniaj wszystkie noże i śruby jednocześnie.
Uwaga: stosować tylko oryginalne części zamienne.

Akumulator

Cykl życia akumulatora przewidziany jest na 5 lat, w zależności od obciązenia robota oraz jego konserwacji. W celu wymiany akumulatora należy odkręcić osłone akumulatora i wymienić starą baterię na nową.
Nigdy nie demontuj, nie otwieraj ani nie niszcz ogniw akumulatora.
Nie zwieraj akumulatora. Nie przechowuj akumulatorów w przypadkowym pudełku lub szufladzie, w których mogą się wzajemnie zewrzeć przez materiały przewodzące. Gdy akumulator nie jest używany, trzymaj go z dala od innych metalowych przedmiotów, takich jak spinacze do papieru, monety, klucze, gwoździe, śruby lub inne małe metalowe przedmioty, które mogą spowodować zwarcie styków akumulatora. Zwarcie styków akumulatora może spowodować oparzenia lub pożar.
Nie wystawiaj akumulatora na działanie ciepła ani ognia. Unikaj przechowywania w bezpośrednim świetle słonecznym.
Nie narażaj akumulatora na wstrząsy mechaniczne.
W przypadku wycieku z akumulatora nie dopuść do kontaktu elektrolitu ze skórą ani oczami. W przypadku kontaktu umyj narażony obszar dużą ilością wody i zasięgnij porady lekarskiej.
W przypadku połknięcia ogniwa lub akumulatora natychmiast zasięgnij porady lekarskiej.

Przechowywanie

Dokładnie wyczyść całą maszynę wraz z akcesoriami.
Przechowuj poza zasięgiem dzieci, w chłodnym i suchym miejscu. Unikaj zbyt wysokich oraz zbyt niskich temperatur.
Chroń przed bezpośrednim działaniem promieni słonecznych. Trzymaj w możliwie najciemniejszym miejscu.
Nie przechowuj w plastikowych torbach, aby zapobiec gromadzeniu się wilgoci.

Przechowywanie poza sezonem

Poza sezonem (szczególnie w zimie) należy przechowywać stację dokującą oraz robota w suchym pomieszczeniu, w ktorym temperatura nie spadnie poniżej 0 stopni C. Oczyścić stację i robota z resztek trawy, liści i innych zanieczyszczeń. Dokladnie oczyścić styki i płytki kontaktowe za pomocą wełny stalowej. Aby zabezpieczyć styki i płytki przed korozja, można zabezpieczyć je olejem bez zawartości kwasu. Podczas zimy 2-3 razy naładować akumulator aby wydluzyć czas życia akumulatora.

Komunikaty błędów

Jeżeli robot nie działa prawidłowo, na wyswietlaczu mogą pojawić się komunikaty błędów. W punkcie 12 – samodzielne usuwanie usterek, przedstawiono rodzaje błędów oraz sposób ich wyeliminowania. Jeśsi błędy będą się pojawiać, w celu naprawy urządzenia należy skontaktować się ze sprzedawcą.

11. Części zamienne i akcesoria

Akcesoria dostępne w sprzedaży:

DED87491	100 m linki do oznaczania obszaru roboczego
DED87492	150 szt szpilek do mocowania linki
DED87493	2 szt złącza do podpięcia linki do bazy
DED87494	4 szt złącza do połączenia linki oznaczającego obszar
DED87495	4 szt śruby do montowania stacji dokującej
DED87496	3 szt ostrza tnące
DED87497	Osłona przeciwdeszczowa /przeciwsłoneczna

W celu zakupu części zamiennych i akcesoriów należy skontaktować się z Serwisem Dedra Exim. Dane kontaktowe znajdują się na 1. stronie instrukcji.
Przy zamawianiu części zamiennych prosimy podać numer partii umieszczony na tabliczce znamionowej oraz numer części z rysunku złożeniowego.
W okresie gwarancyjnym naprawy dokonywane są na zasadach podanych w karcie gwarancyjnej. Reklamowany produkt prosimy przekazać do naprawy w miejscu zakupu (sprzedawca zobowiązany jest przyjąć reklamowany produkt), przesłać do serwisu centralnego Dedra Exim lub przesłać do serwisu najbliższego względem miejsca zamieszkania (lista serwisów na stronie www.dedra.pl). Prosimy uprzejmie dołączyć wypełnioną kartę gwarancyjną. Po okresie gwarancyjnym naprawy wykonuje serwis centralny. Uszkodzony produkt należy przesłać do serwisu (koszty wysyłki pokrywa użytkownik).

12. Samodzielne usuwanie usterek

⚠ UWAGA **Przed przystąpieniem do samodzielnego usuwania usterek odłączyć urządzenie od zasilania.**

Komunikaty błędów

Na panelu wyświetlacza kosiarka wyświetla różne komunikaty błędów:

Zatrzymanie z powodu podnoszenia

Kosiarka została podniesiona, a czujnik podnoszenia ją wyłączył. Wyłącz kosiarkę i uruchom ją ponownie.

Przekroczono limit mocy silnika

Kosiarka utknęła lub uderza w przeszkodę, której nie może zidentyfikować. Silnik napędowy koła przegrzewa się, a kosiarka wyłącza się. Wyłącz kosiarkę, uwolnij ją i uruchom ją ponownie.

Przekroczono limit mocy jednostki koszącej

Jednostka kosząca została zablokowana lub występuje opór. Silnik jednostki koszącej przegrzewa się, a kosiarka wyłącza się. Wyłącz kosiarkę i sprawdź jednostkę koszącą. Usuń gałęzie lub przedmioty, które blokują lub spowalniają jednostkę koszącą, jeśli występują. Ponownie uruchom kosiarkę.

Nachylenie o wartości powyżej 20°

Kosiarka wyłącza się, gdy wykryje nachylenie o wartości 20°. Wyłącz kosiarkę i ustaw ją na powierzchni o nachyleniu mniejszym niż 20°. Ponownie uruchom kosiarkę.

Zbyt niska moc

Stan naładowania akumulatora jest zbyt niski. Wyłącz kosiarkę i przenieś ją z powrotem do stacji ładowania. Po nawiązaniu kontaktu ze stacją akumulator jest ponownie ładowany i można ponownie uruchomić kosiarkę. Stan naładowania akumulatora wyświetlany jest na ekranie.

Brak sygnału z przewodu ograniczającego

Sprawdź stację ładowania. Nie zaświecenie się ani diody 1, ani diody 2 oznacza, że stacja ładowania nie jest podłączona do zasilania sieciowego. Sprawdź podłączenie stacji ładowania do zasilania sieciowego. Jeśli dioda 1 miga na czerwono, przewód ograniczający nie ma nieprzerwanego połączenia ze stacją ładowania. Sprawdź przewód ograniczający. Jeśli wszystko jest w porządku, dioda 1 powinna zgasnąć.
Kosiarka znajduje się poza przewodem ograniczającym. Umieść kosiarkę w obrębie przewodu ograniczającego.

Poza ograniczonym obszarem

Kosiarka przemieściła się poza przewód ograniczający. Wyłącz kosiarkę i przenieś ją z powrotem w obręb przewodu ograniczającego. Możesz ponownie uruchomić kosiarkę.

Rozwiązywanie problemów

⚠ UWAGA **W przypadku jakiejkolwiek usterki maszyny, zawsze najpierw sprawdź stację ładowania, aby ustalić, czy działa prawidłowo (czy nie poluzował się przewód ograniczający, czy nie został ugryziony przez zwierzę lub odcięty przez noże maszyny lub czy zasilanie nie zostało przerwane). Taki problem wskazywany jest przez czerwone miganie diody 1 (23).**

1. Kosiarka nie uruchamia się
   a. Sprawdź, czy kosiarka znajduje się w obrębie przewodu ograniczającego
   b. Sprawdź przycisk Stop (5). Jeśli przycisk Stop jest zablokowany, naciśnij go, a następnie naciśnij przycisk Wł./Wył. (19).
   c. Jeśli kosiarka nie była używana przez dłuższy czas, akumulator może być rozładowany. Nie zapomnij o ponownym naładowaniu. Zaleca się ładowanie akumulatora co 3 miesiące, nawet jeśli kosiarka nie jest używana.
2. Kosiarka nie porusza się do przodu
   a. Czujnik zderzaka może być uszkodzony.
   b. Jeśli trawa jest bardzo długa przy pierwszym użyciu, czujnik może zostać zakryty. Przed użyciem kosiarki automatycznej skoś trawę do odpowiedniej długości tradycyjną kosiarką.
3. Kosiarka nie kosi prawidłowo lub w ogóle nie kosi
   a. Wyłącz kosiarkę. Sprawdź, czy noże są prawidłowo zamontowane. Wymień noże, jeśli są uszkodzone.
   b. Jeśli kosiarka znajduje się na zboczu o nachyleniu większym niż 20°, zatrzyma się automatycznie.
   c. Uchwyt noży jest zablokowany trawą lub innymi przedmiotami. Wyjmij je i ponownie uruchom kosiarkę.
   d. Trawa przyrasta zbyt gęsto lub jest zbyt wysoka. Przed użyciem kosiarki automatycznej skoś trawę do odpowiedniej długości tradycyjną kosiarką.
   e. Jeśli temperatura silnika jest zbyt wysoka, kosiarka wyłącza się automatycznie. Ponownie uruchom kosiarkę.
4. Kosiarka przecina przewód ograniczający i kontynuuje poza obwodem.
   a. Kąt skrętu przewodu ograniczającego w rogach jest zbyt ostry. Kąt wewnętrzny musi wynosić co najmniej 120°.
   b. Sygnał przewodu ograniczającego jest zbyt słaby. Przewód nie powinien być dłuższy niż 200 m.
   c. Sprawdź, czy w pobliżu znajduje się jakieś urządzenie o dużej mocy (takie jak transformator, generator, wieża telekomunikacyjna itp.). Urządzenia te mogą zakłócać sygnał maszyny.
5. Akumulator nie ładuje, kosiarka nie ładuje się prawidłowo lub ciągle uderza w stację ładowania
   a. Styki ładowarki nie stykają się ze stykami stacji ładowania.
   b. Styki są brudne lub zanieczyszczone. Wyczyść je (przed czyszczeniem odłącz zasilanie).
   c. Jeżeli przez długi czas urządzenie nie było ładowane, ładunek resztkowy rozładuje się sam. Jeśli akumulator jest jakkolwiek uszkodzony, możesz spróbować ponownie kilkukrotnie go naładować lub wymienić.
   d. Czujnik maszyny jest uszkodzony.
6. Rozładowana kosiarka nie wraca do stacji ładowania.
   a. Przewód ograniczający jest za długi. Ładowanie akumulatora nie jest wystarczające, aby doprowadzić kosiarkę z powrotem do stacji ładowania. Wyłącz kosiarkę i przenieś ją do stacji ładowania.
   b. Na przewodzie ograniczającym znajduje się przeszkoda, która utrudnia kosiarce powrót do stacji ładowania. Usuń przeszkodę.
7. Funkcja podobszaru działa nieprawidłowo.
   Sprawdź skonfigurowane ustawienia. Przedział czasowy należy ustawić dla każdego obszaru roboczego.
8. Koszenie na wyspie nie działa prawidłowo.
   Wyspa powinna być kołem, a nie kwadratem.
9. Kosiarka porusza się na wyspie po okręgu, ale nie w obszarze roboczym.
   Kosiarka przejedzie 3 razy po okręgu lub pojedzie przez 40 sek., a następnie wróci do obszaru roboczego.

13. Kompletacja urządzenia

1.Robot kosząco-mulczujący – 1 szt. 2. Stacja dokująca – 1 szt. 3. Zasilacz do stacji dokującej – 1 szt. 4. Linka ograniczająca – 100 m. 5. Szpilki do mocowania linki – 150 szt. 6. Dodatkowe ostrza – 6 szt. 7. Listwa dystansowa- 1 szt.

14. Informacja dla użytkowników o pozbywaniu się urządzeń elektrycznych i elektronicznych (dotyczy gospodarstw domowych)



Przedstawiony symbol umieszczony na produktach lub dołączonej do nich dokumentacji informuje, że niesprawnych urządzeń elektrycznych lub elektronicznych nie można wyrzucać razem z odpadami bytowymi. Prawidłowe postępowanie w razie konieczności utylizacji, powtórnego użycia lub odzysku podzespołów polega na przekazaniu urządzenia do wyspecjalizowanego punktu zbiórki, gdzie będzie przyjęte bezpłatnie. Informacji o lokalizacji miejsc zbiórki zużytego sprzętu udzielają władze lokalne np. na swoich stronach internetowych.
Prawidłowa utylizacja urządzenia umożliwia zachowanie cennych zasobów i uniknięcie negatywnego wpływu na zdrowie i środowisko, wynikające z możliwości obecności w sprzęcie niebezpiecznych: substancji, mieszanin oraz części składowych.
Nieprawidłowa utylizacja odpadów zagrożona jest karami przewidzianymi w odpowiednich przepisach lokalnych.
Użytkownicy w krajach Unii Europejskiej: W razie konieczności pozbycia się urządzeń elektrycznych lub elektronicznych, prosimy skontaktować się z najbliższym punktem sprzedaży lub z dostawcą, którzy udzielą dodatkowych informacji.
Pozbywanie się odpadów w krajach poza Unią Europejską: Taki symbol dotyczy tylko krajów Unii Europejskiej. W razie potrzeby pozbycia się niniejszego produktu prosimy skontaktować się z lokalnymi władzami lub ze sprzedawcą celem uzyskania informacji o prawidłowym sposobie postępowania.

Karta gwarancyjna

na

Robot kosząco-mulczujący

Nr katalogowy: …….. nr partii: .....

(zwane dalej Produktem)

Data zakupu Produktu: .....

Pieczęć sprzedawcy

Data i podpis sprzedawcy: .....

Oświadczenie Użytkownika:

Potwierdzam, że zostałem poinformowany o warunkach gwarancji oraz skutkach nieprzestrzegania wytycznych zawartych w Instrukcji obsługi i karcie gwarancyjnej. Warunki niniejszej gwarancji są mi znane, co potwierdzam własnoręcznym podpisem:

....

Data i miejsce Podpis Użytkownika

I. Odpowiedzialność za Produkt

1. Gwarant – Dedra Exim Sp. z o.o. z siedzibą w Pruszkowie, adres: ul. 3 Maja 8, 05-800 Pruszków, KRS 0000062517, Sąd Rejonowy dla m.st. Warszawy w Warszawie, XIV Wydział Gospodarczy Krajowego Rejestru Sądowego, NIP 527-020-49-33, kapitał zakładowy: 100 980.00 zł.
2. Na warunkach określonych w niniejszej karcie gwarancyjnej Gwarant udziela gwarancji na Produkt, pochodzący z dystrybucji Gwaranta.
3. Odpowiedzialność z tytułu gwarancji obejmuje tylko wady powstałe z przyczyn tkwiących w Produkcie w momencie jego wydania Użytkownikowi.
4. Z tytułu gwarancji Użytkownik, uzyskuje prawo do bezpłatnej naprawy Produktu, o ile wada ujawniła się w okresie gwarancji. Sposób naprawy Produktu (metoda wykonania naprawy) zależy od decyzji Gwaranta. W przypadku stwierdzenia przez Gwaranta braku możliwości naprawy Gwarant zastrzega sobie prawo wymiany wadliwego elementu albo całego Produktu na wolny od wad, obniżenia ceny Produktu lub odstąpienia od umowy.
5. W stosunku do Użytkownika, który nie jest konsumentem w rozumieniu ustawy z dnia 23 kwietnia 1964r. Kodeks cywilny, odpowiedzialność odszkodowawcza Gwaranta za szkody wynikające z niniejszej gwarancji i/lub w związku z jej zawarciem i wykonywaniem, bez względu na tytuł prawny, jest ograniczona maksymalnie do wysokości wartości wadliwego Produktu.

II. Okres gwarancji

Elementy Produktu	Czas trwania ochrony gwarancyjnej
Robot kosząco-mulczujący	24 miesiące, licząc od daty zakupu Produktu uwidocznionej w niniejszej karcie gwarancyjnej
Klucze, śruby, elementy montażowe	Nie objęte gwarancją

III. Warunki skorzystania z gwarancji

1. Przedstawienie przez Użytkownika wypełnionej karty gwarancyjnej Produktu oraz uprawdopodobnienie przez Użytkownika okoliczności zakupu Produktu, np. poprzez przedstawienie paragonu, faktury, itd. W celu sprawnego przeprowadzenia reklamacji zaleca się aby Użytkownik przekazał wraz z Produktem do reklamacji wszystkie elementy określone w „Kompletacji urządzenia" zawartej w Instrukcji obsługi.
2. Stosowanie się przez Użytkownika do zaleceń zawartych w Instrukcji obsługi i karcie gwarancyjnej.
3. Gwarancja obejmuje tylko obszar Rzeczypospolitej Polskiej i UE.
4. Gwarancja nie obejmuje wad Produktu powstałych w szczególności na skutek:
a. Nieprzestrzegania przez Użytkownika warunków określonych w Instrukcji obsługi, w szczególności w zakresie prawidłowej eksploatacji, konserwacji i czyszczenia;
b. Zastosowania przez Użytkownika środków czyszczących lub konserwujących niezgodnych z Instrukcją obsługi;
c. Nieodpowiedniego przechowywania i transportu Produktu przez Użytkownika;
d. Samowolnych zmian i/lub przeróbek Produktu przez Użytkownika, które nie były uzgadniane z Gwarantem;
e. Zastosowania przez Użytkownika w Produkcie materiałów eksploatacyjnych niezgodnych z Instrukcją obsługi.
5. Użytkownik, który nie jest konsumentem w rozumieniu ustawy z dnia 23 kwietnia 1964r. Kodeks cywilny, traci gwarancję na Produkt, w którym:
- numery seryjne, oznaczenia dat i tabliczki znamionowe zostały usunięte, zmienione lub uszkodzone przez Użytkownika;
- plomby zostały uszkodzone przez Użytkownika lub noszą ślady manipulacji Użytkownika.
6. Uwaga! Czynności związane z codzienną obsługą Produktu, wynikające m.in. z Instrukcji obsługi Użytkownik wykonuje we własnym zakresie i na swój koszt.

IV. Procedura reklamacyjna

1. W przypadku stwierdzenia nieprawidłowej pracy Produktu, przed dokonaniem zgłoszenia reklamacyjnego należy upewnić się czy wszystkie czynności określone w szczególności w Instrukcji obsługi zostały wykonane w sposób prawidłowy.
2. Zgłoszenie reklamacji zaleca się dokonać niezwłocznie, najlepiej w terminie 7 dni od daty zauważenia wady Produktu. Użytkownik, który nie jest konsumentem w rozumieniu ustawy z dnia 23 kwietnia 1964r. Kodeks cywilny traci uprawienia wynikające z niniejszej gwarancji w przypadku niezgłoszenia reklamacji w terminie 7 dni.
3. Zgłoszenie reklamacji można dokonać m.in. w punkcie zakupu Produktu, w serwisie gwarancyjnym lub pisemnie na adres: Dedra Exim Sp. z o.o., ul. 3 Maja 8, 05-800 Pruszków.
4. Użytkownik może złożyć reklamację przy wykorzystaniu formularza dostępnego na stronie internetowej www.dedra.pl. („Formularz zgłoszenia reklamacji z tytułu gwarancji").
5. Adresy serwisów gwarancyjnych dla poszczególnych krajów dostępne są na stronie www.dedra.pl. W przypadku braku serwisu gwarancyjnego dla danego kraju zgłoszenia reklamacyjne z tytułu gwarancji zaleca się kierować na adres: Dedra Exim Sp. z o.o. ul. 3 Maja 8, 05-800 Pruszków (Polska).
6. Mając na uwadze bezpieczeństwo Użytkownika zakazuje się korzystania z wadliwego Produktu.
7. Uwaga! Korzystanie z wadliwego Produktu jest niebezpieczne dla zdrowia i życia Użytkownika.
8. Wykonanie obowiązków wynikających z gwarancji nastąpi w terminie 14 dni roboczych, licząc od dnia dostarczenia reklamowanego Produktu przez Użytkownika.
9. Przed dostarczeniem wadliwego Produktu do reklamacji zaleca się jego oczyszczenie. Reklamowany Produkt zaleca się dokładnie zabezpieczyć przed uszkodzeniami w transporcie (zaleca się dostarczyć reklamowany Produkt w oryginalnym opakowaniu).
10. Okres gwarancji ulega przedłużeniu o czas, w ciągu którego wskutek wady Produktu objętego gwarancją Użytkownik nie mógł z niego korzystać.
Gwarancja nie wyłącza, nie ogranicza, ani nie zawiesza uprawnień Użytkownika wynikających z przepisów o rękojmi za wady rzeczy sprzedanej.

Zgodnie z art. 13 ust. 1 i ust. 2 rozporządzenia Parlamentu Europejskiego i Rady (UE) 2016/679 z dnia 27 kwietnia 2016 r. w sprawie ochrony osób fizycznych w związku z przetwarzaniem danych osobowych i w sprawie swobodnego przepływu takich danych oraz uchylenia dyrektywy 95/46/WE (dalej: „RODO") informujemy

1. Administratorem Twoich danych osobowych podanych w formularzu jest DEDRA-EXIM sp. z o.o. z siedzibą w Pruszkowie , ul. 3 Maja 8, 05-800 Pruszków (dalej: „Administrator").
2. Twoje dane będą przetwarzane wyłącznie w celu przeprowadzenia procedury gwarancyjnej urządzenia zgodnie art. 6 ust. 1 lit. b ogólnego rozporządzenie o ochronie danych (dalej: „RODO") Podanie danych jest dobrowolne, ale konieczne do przeprowadzenia procedury gwarancyjnej.
3. Twoje dane będą przetwarzane przez okres rozpatrywania przeprowadzenia procedury gwarancyjnej oraz w celach archiwizacyjnych w razie konieczności obrony przed ewentualnymi roszczeniami wobec Administratora nie dłużej niż do momentu ich przedawnienia.
4. Twoje dane mogą być ujawniane wyłącznie podmiotom przetwarzającym dane na rzecz administratora na podstawie pisemnej umowy powierzenia przetwarzania danych osobowych świadczącym m.in. usługi serwisu technicznego, hostingu lub obsługi strony internetowej, obsługi IT, firmie kurierskiej. Dostawcy Administratora zobowiązani są do zapewnienia zabezpieczenia danych i spełnienia wymogów obowiązującego prawa związanego z ochroną danych osobowych i nie mogą wykorzystywać powierzonych danych osobowych do innych celów niż te, które są określone w umowie z Administratorem.
5. Twoje dane nie będą przetwarzane w sposób zautomatyzowany w tym również w formie profilowania oraz nie będą przekazywane do państwa trzeciego/organizacji międzynarodowej.
6. Posiadasz prawo dostępu do treści swoich danych oraz prawo ich sprostowania, usunięcia, ograniczenia przetwarzania, prawo do przenoszenia danych, prawo wniesienia sprzeciwu, w dowolnym momencie.
7. We wszelkich sprawach związanych z przetwarzaniem Twoich danych osobowych przez Administratora możesz skontaktować się pod adresem e-mail: daneosobowe@dedra.pl;
8. Masz prawo wniesienia skargi do wniesienia skargi do organu właściwego do spraw ochrony danych osobowych;

CZ Obsah

1. Fotografie a obrázky
2. Popis zařízení
3. Určení zařízení
4. Omezení použití
5. Technické údaje
6. Příprava k práci
7. Připojení k síti
8. Zapnutí zařízení
9. Používání zařízení
10. Běžná údržba
11. Náhradní díly a příslušenství
12. Svépomocné odstraňování poruch
13. Kompletace zařízení
14. Informace pro uživatele o likvidaci elektrických a elektronických zařízení
15. Záruční list

Prohlášení o shodě bylo přiloženo k návodu jako samostatný dokument. Pokud prohlášení o shodě není, kontaktujte firmu Dedra Exim Sp. z o.o.
Obecné bezpečnostní pokyny byly přiloženy k návodu jako samostatná příručka.

Překlad originálního návodu

VAROVÁNÍ. Přečtěte si všechna upozornění označená symbolem a všechny pokyny. Nedodržení níže uvedených upozornění a bezpečnostních pokynů může vést k úrazu elektrickým proudem, požáru nebo vážným zraněním.
Uložte všechna upozornění a pokyny pro pozdější použití.

2. Popis zařízení

Obr. A, B1, B2: 1. Nízkonapěťový kabel, 2. Připojovací kontakty, 3. Nabíjecí stanice, 4. Kabel, 5. LED1, 6. LED2, 7. Kryt ovládacího panelu, 8. Dešťový senzor, 9. Tlačítko STOP, 10. Kryt otočného regulátoru výšky sečení, 11. Řezné kolečko, 12. Nože, 13. Zadní hnací kolo, 14. Akumulátor, 15. Hlavní vypínač, 16. Displej, 17. Tlačítko základny, 18. Kryt ovládacího panelu, 19. Tlačítko zapnout/vypnout

3. Určení nástroje

Robotická mulčovací sekačka je určena pro sečení trávy na trávnících, v zahradách atp. Díky senzorovému systému a vodiči skrytému v trávníku může robot určit svou polohu a urazit optimální dráhu sečení a vyhýbat se překážkám nebo indikovat eventuální problémy. Naprogramování robota umožňuje cyklické sečení trávy bez žádných dalších úprav. Robot automaticky seče trávu po přepnutí do režimu sečení a při nízké úrovni nabití akumulátoru se nabíjí. Díky malým rozměrům je robot velmi praktický a univerzální a osvědčí se na malých i velkých trávnících (asi do 1000 m²). Příslušenství v sadě stačí na vytyčení plochy sečení asi 600 m² trávníku s pravidelným tvarem nebo asi 350 m² s nepravidelným tvarem, se 3 ostrůvky. V případě potřeby lze použít prodlužovací kabely pro venkovní použití.

Zařízení se může používat při renovačních a stavebních pracích, v opravárenských dílnách, pro hobby práce, se současným dodržením podmínek použití a přípustných pracovních podmínek obsažených v návodu k obsluze.

4. Omezení použití

Zařízení se může používat pouze v souladu s níže uvedenými „Přípustnými provozními podmínkami“.

⚠ POZOR Nepoužívejte na svazích se sklonem větším než 30 stupňů. Nepoužívejte bez omezení plochy sečení.

Svépomocné změny mechanické a elektrické konstrukce, veškeré úpravy, údržba nepopsaná v návodu k obsluze se budou považovat za nezákonné a budou mít za následek okamžitou ztrátu záručních nároků a prohlášení o shodě ztratí platnost.
Použití v rozporu s určením nebo v rozporu s návodem k obsluze bude mít za následek okamžitou ztrátu záručních nároků.

Přípustné pracovní podmínky
Nepracujte za deště

5. Technické údaje

Model	**DED8752-4AP**
Baterie	
Napětí [V]	20 DC
Kapacita baterie [Ah]	4
Výkon [Wh]	80
Typ baterie	Li-Ion
Skladovací teplota [°C]	40
Síťový adaptér	
Napětí [V, Hz]	230, ~50
Výstup [V, A]	21
Třída ochrany	II
Stupeň IP	IPX4
Pojistka	T3 15A 250V
Robot	
Napájení [V]	20 DC
Kapacita baterie [Ah]	4
Třída ochrany	III
Stupeň IP	IPX4
Rychlost otáčení [min-1]	3500
Plocha sečení [m²]	800-1000
Šířka sečení [mm]	200
Výška sečení [mm]	25-55
Hlučnost Lwa [dB(A)]	70
Úroveň Lwa [dB(A)]	66,6
Úroveň Lpa [dB(A)]	47,6
Nejistota měření K [dB(A)]	3
Hmotnost [kg]	16,5

Informace o vibracích a hluku

Celková hodnota vibrací a_{hw} a nejistota měření byly stanoveny podle normy EN 50636-2-107 a byly uvedeny v tabulce.
Emise hluku byla stanovena podle normy EN 50636-2-107, hodnoty jsou uvedeny v tabulce výše.

⚠ POZOR **Hluk může poškodit sluch, při práci vždy používejte prostředky ochrany sluchu!**

Deklarovaná celková hodnota vibrací byla změřena podle standardní zkušební metody a může se používat pro porovnání jednoho zařízení s druhým. Uvedenou hladinu vibrací můžete také použít pro předběžné posouzení expozice vibracím.
Úroveň vibrací při skutečném používání zařízení se může lišit od deklarovaných hodnot, v závislosti na způsobu používání pracovních nástrojů, zejména na způsobu obrábění předmětu a nutnosti definování prostředků pro osobní ochranu. Abyste přesně odhadli expozici v podmínkách skutečného použití, vezměte v úvahu všechny části provozního cyklu, včetně doby, kdy je zařízení vypnuto nebo zapnuto, ale nepoužívá se k práci.

6. Příprava k práci

⚠ POZOR **Všechny přípravné práce provádějte se zařízením odpojeným od zdroje napájení.**

Nabíjecí stanice

⚠ POZOR **Nabíjecí stanici umístěte na vnější okraj plochy sečení na ohraničující vodič.**

Neumísťujte ji vedle úložného boxu nebo altánu umístěného jako ostrůvek ve středu plochy sečení.
V případě silného deště, krupobití nebo záplav umístěte nabíjecí stanici na suché a chráněné místo.
Místo pro nabíjecí stanici musí být rovné a bezpečné. V okruhu 2 metrů od nabíjecí stanice nesmí být žádné překážky nebo zatáčky.
Při instalaci se ujistěte, že síťová přípojka 230 V a nabíječka jsou chráněny proti vlhkosti.
Nejprve připevněte přední část ohraničujícího vodiče pod nabíjecí stanici k červené svorce (blíže ke středové drážce pod nabíjecí stanicí). Vzdálenost od okraje trávníku nesmí být menší než 40 cm. Pak protáhněte ohraničující vodič drážkami pod nabíjecí stanicí a připevněte nabíjecí stanici pomocí upevňovacích kolíků.

⚠ POZOR **Výjezd ze stanice (plochá strana) musí být při pohledu zevnitř plánované plochy sečení nasměrován proti směru chodu hodinových ručiček (vlevo).**

Nabíjecí stanici neumísťujte na nakloněné plochy.

Montáž ohraničujícího vodiče

Ohraničující vodič začíná pod nabíjecí stanicí a vede proti směru chodu hodinových ručiček podél okraje trávníku. Končí na zadní straně nabíjecí stanice (na straně připojovacích kontaktů). Před připojením zadního konce k zástrčce udělejte v blízkosti nabíjecí stanice smyčku, aby robotická sekačka nenarazila do nabíjecí stanice.

Stanice musí být umístěna tak, aby prostor za výjezdem ze stanice byl rovný, bez překážek, zatáček v délce alespoň 2 m.

Při pokládání ohraničujícího vodiče dávejte pozor na různé typy průchodů, vstupů a zúžení, tak aby byly široké alespoň 1,5 m.
V opačném případě se robotická sekačka nebude moci správně pohybovat a existuje riziko, že některé body nebudou správně posečeny. Pokud je tato vzdálenost menší než 1,5 m a existuje průchod, použijte možnost nastavení plochy robotické sekačky. Za tímto účelem věnujte pozornost také položkám pracovního prostoru „Plocha 1, 2, 3“ a „Plocha“ uvedeným níže v uživatelské příručce. Průchody musí mít minimální vzdálenost 50 cm.
Vnitřní úhly rohů ohraničujícího vodiče musí mít alespoň 120° (obr. D). Mezi těmito úhly musí být alespoň 50 cm rovného vodiče.
Chcete-li ochránit překážku, jako je květina nebo strom na trávníku, izolujte ji jako půlkruhový ostrůvek nebo kruhový ostrůvek pomocí ohraničujícího vodiče, abyste zabránili jakémukoli křížení ohraničujícího vodiče (obr. E).
Ohraničující vodič připevněte pevně k zemi pomocí dodaných upevňovacích kolíků. Upevňovací kolíky používejte každý jeden metr. V případě velkých rozdílů v úrovni terénu je můžete umístit blíže k sobě. Vodič můžete také zapustit do hloubky 2 cm.
Po připevnění celého vodiče nechte asi 10–15 cm volného vodiče na každém konci. Odstraňte izolaci, abyste odkryli 2–3 cm měděného drátu. Sejměte matice a připevněte odizolované měděné dráty ke svorkám. Pak matice opět utáhněte. Připojte začátek vodiče (umístěný pod nabíjecí stanicí) k červené svorce a konec vodiče (vedený kolem trávníku) k černé svorce.
Když je nabíječka připojena k nabíjecí stanici a ohraničující vodič začne fungovat, LED dioda 1 (obr. A, 5) na nabíjecí stanici musí být zhasnutá a LED dioda 2 (obr. A, 6) musí svítit zeleně. Pokud LED dioda 1 na nabíjecí stanici bliká, není ohraničující vodič správně položen/připojen nebo je přerušen. Zkontrolujte ohraničující vodič. LED dioda 2 svítí zeleně, dokud není robotická sekačka umístěna v nabíjecí stanici. Jakmile se robotická sekačka umístí do nabíjecí stanice, LED dioda 2 se rozsvítí červeně.

Zbytek ohraničujícího vodiče nesmí být stočený nebo prohnutý.

Ohraničující vodič ustřihněte na požadovanou délku a zbytek ponechte mimo plochu sečení.

Nastavení výšky sečení

Výšku sečení můžete nastavit od 2,5 cm do 5,5 cm otáčením pod jazýčkem ve středu robota (obr. A, 10). Nastavenou výšku sečení můžete přečíst ze zeleného indikátoru vedle nastavovacího knoflíku. Doporučujeme, aby výška trávy nebyla větší než 15 cm. Pokud je tráva příliš vysoká, robotická sekačka nemusí být účinná. Před použitím sekačky posečte trávu na správnou výšku.

⚠ POZOR **Před zahájením provozu se ujistěte, že je vypnuto napájení.**

Nabíjení

Sekačku můžete nabíjet v nabíjecí stanici. Kontakty sekačky se musí stýkat s příslušnými hroty nabíjecí stanice. Když je úroveň nabití akumulátoru nízká, sekačka si sama najde cestu do nabíjecí stanice, aby se automaticky nabíjela. Jakmile kontakty sekačky přijdou do styku s hroty příslušné nabíjecí stanice, LED dioda 2 na nabíjecí stanici se rozsvítí červeně. Ohraničující vodič musí být správně připojen k nabíjecí stanici a matice musí být utaženy (pokud je vše v pořádku, LED dioda 2 svítí zeleně).
Před prvním použitím musí být akumulátor plně nabit. Stav nabití na obrazovce zobrazuje 100 %.
Dva hroty nabíjecí stanice jsou pod napětím. Abyste zabránili zkratu, nezkratujte je s drátem, když je nabíječka připojena k nabíjecí stanici. Sekačka nemůže pracovat, když stojí v nabíjecí stanici.

7. Připojení k síti

Před připojením zařízení ke zdroji napájení se ujistěte, že napájecí napětí odpovídá hodnotě uvedené na typovém štítku.
Napájecí instalace musí být provedena v souladu se základními požadavky na elektrické instalace a musí splňovat požadavky na bezpečnost používání. Parametry minimálního průřezu napájecího kabelu 1 mm² a jmenovité hodnoty pojistky typu B 10A.
Instalaci musí provést autorizovaný elektrikář. V případě používání prodlužovacích kabelů se ujistěte, že průřez vodiče není menší než požadovaný (viz tabulka). Elektrický kabel uložte tak, aby při práci nebyl vystaven prořízntutí. Nepoužívejte poškozené prodlužovací kabely. Pravidelně kontrolujte technický stav napájecího kabelu. Netahejte za napájecí kabel.

8. Zapnutí zařízení

⚠ POZOR **Před spuštěním zařízení bezpodmínečně proveďte činnosti popsané v kapitole „Příprava k práci“.**

Chcete-li spustit zařízení:
– nabijte baterii robotické sekačky
– proveďte programování (viz kapitola 9. Používání zařízení).

⚠ POZOR **Používejte pouze zahradní prodlužovací kabely, které jsou vhodné pro venkovní použití. Po vypnutí zařízení se nože mohou ještě otáčet.**

9. Používání zařízení

Zahájení sečení

⚠ POZOR **Před zahájením sečení odstraňte z trávníku všechna cizí tělesa, jako jsou větve, kameny, kořeny, hračky a další.**

Nastavení a konfigurace

⚠ POZOR **Seřízení a konfiguraci základních nastavení robotické sekačky provádějte v okruhu ohraničujícího vodiče, jinak sekačka zobrazí chybu „Žádný signál z vedení“ a nespustí se.**

Ovládání obrazovky displeje (obr. F až P)

Stiskněte tlačítko ZAP/VYP. Na obrazovce se zobrazí „ZADAT PIN“. Pro přechod do uživatelského rozhraní zadejte počáteční PIN kód „0000“ a stiskněte OK. Číslice čísla PIN můžete změnit pomocí tlačítek plus a minus na ovládacím panelu (obr. B2).
Navigaci na obrazovce můžete ovládat pomocí tří bílých tlačítek pod obrazovkou. Panel displeje zobrazuje funkci tlačítka přímo nad příslušným tlačítkem.

Tlačítko základny (obr. B2, 17)

Tlačítko základny (obr. B2, 17) je umístěno na klávesnici (obr. B2, 18). Pokud chcete přerušit sečení, stiskněte tlačítko základny (obr. B2, 17). Sekačka přestane sekat, vyhledá nejbližší ohraničující vodič a vrátí se podél ohraničujícího vodiče do nabíjecí stanice. Po ukončení nabíjení vyjede zařízení z nabíjecí stanice a bude před ní čekat na další úkol. Pamatujte, že stisknutím tlačítka základny přepnete sekačku do pohotovostního režimu. Všechna nastavení jsou uložena, ale zařízení čeká na signál restartu. Pro spuštění režimu „MAN“ zapněte sekačku stisknutím tlačítka Start (obr. B2, 15). Pokud má sekačka pokračovat v práci další den v provozním režimu „SCHEDULE“ nebo sekat označené plochy, vypněte ji a znovu zapněte. Pro opětovné zahájení práce zařízení bude čekat před nabíjecí stanicí do dalšího času spuštění.

Tlačítko Start (obr. B2, 15)

Stisknutím tlačítka Start (obr. B2, 15) na klávesnici (obr. B2, 18) automaticky přepnete sekačku do provozního režimu „MAN“. Na obrazovce se zobrazí „MAN“. Pokud se chcete vrátit do jiného režimu, vyberte znovu provozní režim.

Funkční nastavení

Chcete-li zahájit konfiguraci funkčních nastavení, umístěte sekačku ve směru chodu hodinových ručiček na ohraničující vodič před nabíjecí stanici.
Pro nastavení těchto funkcí stiskněte „MENU“. Obrazovka nabízí různé nabídky výběru: NASTAVENÍ, PLOCHA, HISTORIE, SCHDULE.
Všimněte si, že tlačítka pod displejem jsou funkční. Zkontrolujte indikaci na displeji a potvrďte příslušnými tlačítky.

Nastavení

Chcete-li vybrat nastavení, posuňte podsvícení, jak je znázorněno na obr. G. Stiskněte OK.
Dostupné nabídky: „Sečení okrajů“, „Pípnutí“, „Déšť“ nebo „Jazyk“. Chcete-li vybrat příslušnou funkci, stisknutím šipky vyberte položku a stiskněte OK. Nastavení je rozděleno do stránek, na druhé stránce jsou dostupné „Datum a čas“, „Změna PIN kódu“, „Konfigurace Wi-Fi“ a „Reset časovače“ (obr. H, I)
Po výběru nabídky „Sečení okrajů“ můžete funkci aktivovat zaškrtnutím pole výběru se značkou V (pro změnu stiskněte OK). Robotická sekačka je naprogramována pro sečení okrajů každé tři cykly. Pokud vypnete funkci „Sečení okrajů“, tato funkce se spustí pouze jednou v každém režimu. Pokud chcete začít sečení okrajů, umístěte sekačku na ohraničující vodič tak, aby konektory stanice (její vysoká část) byly na zadní straně robota. Po spuštění sekačka pojede podél ohraničujícího vodiče, projede celou vytyčenou plochu, dokud kontakty sekačky nepřijdou do styku s hroty nabíjecí stanice.
Ujistěte se, že v prostoru označeném na obr. C nejsou žádné předměty nebo jiné objekty, které by mohly blokovat robotickou sekačku.
Pokud vyberete nabídku „Pípnutí“, můžete zapnout nebo vypnout pípnutí zaškrtnutím pole výběru vedle této nabídky stisknutím tlačítek na panelu displeje.
Pokud vyberete „Reset“, vyberte nabídku „Reset časovače“. Zobrazí se dotaz, zda chcete „Resetovat všechna data“. Všechna naprogramovaná data, včetně PIN kódu, budou resetována. Chcete-li resetovat všechna data, stiskněte OK.

Změna PIN kódu

Chcete-li změnit PIN kód, vyberte ikonu „změna PIN kódu“ na druhé straně nastavení. Stiskněte OK.
ZADAT PIN: Zadejte původní PIN kód „0000“. Potvrďte tlačítkem OK.
ZADAT NOVÝ PIN KÓD: Zadejte nový PIN kód. Potvrďte tlačítkem OK.
POTVRDIT NOVÝ PIN: Znovu zadejte nový PIN kód. Potvrďte tlačítkem OK. Jakmile se zobrazí zpráva „PIN kód přijat“, byl nový PIN kód uložen.
Po potvrzení tlačítkem OK se obrazovka vrátí do funkčního nastavení.
Pokud zadáte nesprávný PIN kód, zobrazí se „PIN není kompatibilní“. Znamená to, že PIN kód nebyl změněn. Po potvrzení tlačítkem OK se obrazovka vrátí do funkčního nastavení beze změny PIN kódu.

Režim 1: Manuální

Po zapnutí je sekačka ve výchozím nastavení v režimu „MAN“ – zpráva o provozním režimu se zobrazuje v horní části výchozí obrazovky sekačky. V tomto režimu můžete sekačku spustit ručně na jeden cyklus. Tento režim doporučujeme používat zejména v začátcích používání sekačky, umožňuje snadno zachytit chyby při pokládání ohraničujícího vodiče a provést eventuální úpravy průběhu vodiče.

Režim SCHEDULE (obr. J)

Tento režim umožňuje pracovat podle hodinového týdenního plánu. Chcete-li jej přepnout, vyberte v hlavním menu ikonu s popiskem SCHEDULE. Po zobrazení tipu (obr. K) vyberte nastavení (obr. L) pro čas začátku a konce sečení ve formátu HH:MM-HH:MM, pak dny sečení v týdnu. Pokud potřebujete resetovat nastavení plánu, vyberte nabídku „Reset časovače“. Pokud je však nastavení správné, vyberte tlačítko zpět pod nastavením plánu, najeďte kurzorem na nabídku „Aktivní“ (obr. M) a tlačítkem OK potvrďte fungování plánu, v poli se zobrazí značka V vedle nabídky „Aktivní“.
Po návratu na výchozí obrazovku se v horní části displeje na místě, kde dříve byla zpráva „MAN“, bude zobrazovat zpráva „SCHEDULE“.

Plocha

Nastavení podploch se používá pro zvýšení výkonu sekačky na velkých plochách. Navíc pomáhá sekačce pohybovat se z jedné plochy na druhou úzkými průchody. V případě úzkých průchodů se může stát, že bez této funkce sekačka poseká plochu s nabíjecí stanicí, ale bude ignorovat plochu za průchodem. Sekačka nemusí překonat úzké průchody z důvodu problému s ohraničujícím vodičem. Doporučuje se dodržovat minimální vzdálenost 50 cm. U úzkých průchodů rozdělte plochu sečení do maximálně tří podploch a sekačku nastavte tak, aby každá plocha byla sečena samostatně.

Definování počátečních bodů

Sekačku umístěte proti směru chodu hodinových ručiček, v maximální vzdálenosti jeden metr před nabíjecí stanicí na ohraničující vodič. Sekačka se pak bude pohybovat proti směru chodu hodinových ručiček od ohraničujícího vodiče v prostoru před nabíjecí stanicí. Zadejte heslo a stiskněte „MENU“.
Chcete-li definovat počáteční body až pro maximálně tři různé plochy v zahradě, vyberte ikonu plochy (obr. N). Stiskněte OK. Zobrazí se obrazovka nastavení plochy. Stiskněte „START“ (obr. O) a robotická sekačka pojede podél ohraničujícího vodiče od nabíjecí stanice.

Nestlačujte tlačítko Start na klávesnici! Potvrďte START na obrazovce displeje!

Na obrazovce se již nezobrazuje „START“, ale „DÁLE“ (obr. P). Následujte sekačku podél ohraničujícího vodiče do bodu, který chcete definovat jako první počáteční bod pro plochu 1. Chcete-li definovat první počáteční bod, stiskněte „DÁLE“ na obrazovce. Sekačka potvrdí první počáteční bod pomocí OK. Sekačka se pohybuje dále podél ohraničujícího vodiče. Po dosažení počátečního bodu pro plochu 2 na ohraničujícím vodiči stiskněte znovu tlačítko „DÁLE“. Sekačka potvrdí druhý počáteční bod pomocí OK a pojede dále podél ohraničujícího vodiče. Jakmile dosáhnete počátečního bodu pro plochu 3, stiskněte znovu „DÁLE“.
Po potvrzení třetího počátečního bodu se na obrazovce místo „DÁLE“ zobrazí „KONEC“. Stisknutím „KONEC“ potvrdíte tři počáteční body pro každou plochu. Sekačka se vrátí na základnu.

Po definování prvního počátečního bodu se na levé straně obrazovky zobrazí tlačítko KONEC. Pokud chcete definovat pouze jeden počáteční bod nebo pouze dva různé počáteční body, můžete jej použít k předčasnému ukončení postupu. Stisknutím tlačítka „KONEC“ potvrdíte definované počáteční body. Sekačka se zastaví a můžete pokračovat dále podle popisu.

Vypněte sekačku a umístěte ji ve směru chodu hodinových ručiček před nabíjecí stanici. Sekačku znovu zapněte a zadejte PIN kód. Po umístění nechte sekačku před nabíjecí stanicí a nevypínejte ji. Počká tam do času zahájení a začne sečení.

Zapamatujte si

a) Počáteční bod vyberte tak, aby byl ve středu podplochy sečení.
b) Minimální vzdálenost mezi dvěma ohraničujícími vodiči musí být větší než 50 cm.
c) Funkce podplochy rozdělí plochy sečení do maximálně tří různých podploch. Neznamená to však, že sekačka bude sekat pouze v rámci podplochy. Může se také přepínat mezi různými plochami.
d) Při nízké úrovni nabití, aktivní funkci podplochy a automatickém návratu sekačky do nabíjecí stanice se sekačka po ukončení nabíjení vrátí do bodu, kde byla přerušena práce. Pokud se však sekačka zastaví kvůli jinému problému, bude po nabití pokračovat v práci, avšak v rozporu s nastavením. Začne následující určený den z prvního počátečního bodu do třetího počátečního bodu.

Maximální doba práce je omezena na 249 min. S čistou dobou práce 249 min. se sekačka používá od 8 hodin 40 min. do 10 hodin 10 min. s ohledem na doby nabíjení.

Používání aplikace TuyaSmart / Smart Life

Pro zařízení se systémy Android a iOS je dostupná aplikace, pomocí které můžete ovládat robota. Můžete si ji stáhnout pomocí QR kódu uvedeného v příručce (obr. Z3) nebo zadáním odkazu: https://smartapp.tuya.com/smartlife, kde v závislosti na systému (Android nebo iOS) najdete odkaz na příslušný obchod s aplikacemi. Aplikaci s názvem „Smart Life – Smart Living“ můžete vyhledat také přímo v obchodě.
Před spárováním robota s aplikací se ujistěte, že sečená plocha je v dosahu Wi-Fi sítě v pásmu 2,4 GHz. Je důležité, aby pod jedním názvem sítě (SSID) bylo dostupné pouze jedno pásmo 2,4 GHz, v případě, že pod jedním názvem (SSID) fungují sítě 2,4 GHz a 5 GHz, dojde k problémům s připojením. V případě, že bude dostupné pouze jedno pásmo 5 GHz, nebude možné robota spárovat s aplikací. V případě problémů s dosahem můžete použít příslušný Wi-Fi opakovač (není v sadě).

Spárování robota s aplikací

1. Otevřete aplikaci Smart Life a přidejte nové zařízení. V kategoriích vyberte „Malá zařízení“, v sekci úklidových zařízení („Clean“) bude viditelná ikona robotické sekačky. Popis pod ikonou se může lišit v závislosti na jazyku a ikona může být také nadepsána v angličtině jako „Mower Wi-Fi“.
2. Ujistěte se, že je telefon připojen k Wi-Fi síti v pásmu 2,4 GHz, zadejte do konfigurace heslo pro tuto síť a klikněte na „Dále“.
3. Aplikace vás požádá o potvrzení, že indikátor na zařízení bliká – pak zapněte robota.
4. Po zapnutí robota vstupte do nastavení na panelu zařízení, do konfigurace Wi-Fi a vyberte „Režim AP“.
5. Potvrďte, že indikátor na zařízení bliká („Confirm the indicator is blinking rapidly“). Po dobu 5 sekund nestlačujte žádné tlačítko na robotu.
6. V aplikaci vyberte „Režim AP“ (nebo „Mode AP“).
7. V telefonu vyhledejte dostupné Wi-Fi sítě a připojte se k robotu – síť se bude jmenovat SmartLife-XXXX a nebude vyžadovat heslo. Telefon může zobrazit zprávu, že nová síť nemá přístup k internetu, pak vyberte nabídku „Přesto se připojit“, „Zůstat připojený k této síti“ nebo jinou podobnou možnost.
8. Vraťte se do aplikace Smart Life, zobrazí se dvouminutový časovač. Za okamžik bude robot přidán do aplikace.
9. Pokud robot nebude přidán do aplikace, znovu se ujistěte, že domácí Wi-Fi síť funguje pouze v pásmu 2,4 GHz. Zkontrolujte nastavení telefonu, zda má zapnutá mobilní data, a to i při aktivním připojení Wi-Fi (některé telefony odpojí datový přenos, když se připojí k Wi-Fi síti). Opakujte postup spárování robota s aplikací.

Ovládání robota přes aplikaci

Po spuštění aplikace se zobrazí původní obrazovka (obr. R), zobrazující všechna podporovaná zařízení. Po výběru robota DED8752-AP se zobrazí obrazovka zařízení (obr. S) s informacemi o aktuálním stavu robota:
– baterie – stav nabití baterie
– Schedule/manuální/plocha – aktuální provozní režim robota
– činnost robota
– tlačítko pro návrat na základnu

– appointment (obr. X, funkce stejná jako Schedule v menu robota) – umožňuje nastavit dobu provozu během dne a umožňuje nastavit pracovní cykly během týdne.
– history record (obr. Y, záznamy provozu robota), kde najdete historii práce a záznamy chyb.
Při sečení nelze měnit provozní režimy robota, teprve po příjezdu na základnu můžete změnit např. režim Schedule na manuální nebo na plochu.

Nastavení
Všechny níže uvedené funkce můžete zapnout a vypnout v nastavení aplikace. Pro vstup do nastavení stiskněte symbol ozubeného kolečka v pravém horním rohu obrazovky (obr. S).
Tlačítko zvukové indikace (bzučák) – ve výchozím nastavení je indikace zapnutá.
Přerušení práce při dešti (rain shelter function) – robot se v případě deště vrátí na základnu, ve výchozím nastavení je tato funkce zapnutá.
Pohyb po okraji plochy (moving along the line) – robot každých 8 cyklů projede po okraji plochy, aby posekal trávu na vodiči, ve výchozím nastavení je tato funkce zapnutá.
Plocha – zobrazuje nastavení plochy sečení, což umožňuje změnit dobu provozu pro každou plochu. Aplikace také umožňuje resetovat nastavení ploch (jak doby sečení pro každou plochu, tak i plochy sečení).
Po resetování nelze nastavit plochy sečení z aplikace, plochy je nutné definovat v menu robota (viz kapitola „Plocha“).

Další funkce aplikace
V aplikaci můžete zkontrolovat záznamy o práci robota (záložka HISTORY RECORD/WORK LOG) a chyby, které se vyskytly při práci (záložka HISTORY RECORD/FAULT INFORMATION RECORD). Chcete-li vybrat záznamy, přejděte na HISTORY RECORD.
Výběr funkce DEVICE INFORMATION v záložce SETTINGS obsahuje řadu doplňkových funkcí, jejichž spuštění umožňuje např.:
– změnit název robota na přátelštější
– automatizovat práci
– povolit/zakázat off-line oznámení
– zpřístupnit robota

10. Běžná údržba

⚠ POZOR Veškeré údržbové činnosti provádějte se zařízením odpojeným od zdroje napájení.
K čištění robotické sekačky nepoužívejte vysokotlakou myčku nebo tekoucí vodu. K čištění nepoužívejte rozpouštědla.
Robotickou sekačku kontrolujte každý týden a vyměňte poškozené nebo opotřebené díly.

Čištění a údržba
Zařízení vždy odpojte od napájení a vypněte
Chcete-li maximálně používat robota, provádějte pravidelné kontroly zařízení a posečené plochy.

Normální čištění
Pravidelné čištění od listí, trávy a jiných nečistot prodlouží životnost robotické sekačky.
Poznámka: k čištění používejte pouze kartáč nebo suchý hadřík. Nepoužívejte vodu, která, pokud se dostane dovnitř robota, může způsobit zkrat a poškodit elektrický systém.

Horní kryt
Zvedněte horní kryt a očistěte jej od trávy, listí a jiných nečistot. K čištění nepoužívejte vodu.

Spodní část robota
Spodní část robota čistěte kartáčem. Pokaždé kontrolujte, zda se nože, držáky nožů a kola volně otáčejí. Pokud robot seče mokrou trávu, mohou se nečistoty přilepit na kryt a snížit výkon sečení. Vnitřek komory nožů kontrolujte a čistěte od zbytků mokré trávy. Pravidelně čistěte rotor nožů, tak aby se mohly volně otáčet.

Nabíjecí stanice
Nabíjecí stanici pravidelně čistěte od trávy, listí a jiných nečistot, aby nedošlo k oslabení styku mezi kontakty nabíjecí stanice s kontakty robota. Pravidelně kontrolujte, zda jsou kontakty nabíjecí stanice a kontakty robota čisté a mají dobrý styk. Pravidelně čistěte stykače a destičky velmi jemným smirkovým papírem nebo ocelovou vlnou. Časem může nabíjecí stanice prosakovat, protože se tráva pod nabíjecí stanicí rozkládá.
Pravidelně kontrolujte stav šroubů, vrutů a matic. Pokud jsou uvolněné, utáhněte všechny prvky tak, aby byl robot v co nejlepším stavu.

Výměna dílů
Pozor: vždy odpojte zdroj napájení a vypněte zařízení před provedením níže uvedených činností.

Nože
Nože mají dvě ostré řezné hrany. Pokud se jedna hrana otupí, může se nůž otočit ostrou hranou směrem k řezu. Pokud jsou obě hrany tupé, vyšroubujte nože a vyměňte je za ostré. Po vyšroubování nožů odstraňte ze sedla nože veškerou trávu a jiné nečistoty. Po vyčištění sedla vložte nový nůž a utáhněte jej. Zkontrolujte, zda se nože otáčejí.
Pozor: pro zachování stabilního režimu vyměňte všechny nože najednou. Dokonce i když nejsou nože sekačky opotřebené, měňte je pravidelně, abyste dosáhli co nejlepších výsledků sečení a nízké spotřeby energie. Aby byly rotující části vyvážené, vyměňte v případě potřeby všechny nože a šrouby najednou.
Pozor: používejte pouze originální náhradní díly.

Baterie
Baterie má životnost 5 let, v závislosti na pracovním vytížení robota a jeho údržbě. Chcete-li vyměnit baterii, vyšroubujte kryt baterie a vyměňte starou baterii za novou. Články baterie nikdy nerozebírejte, neotevírejte ani neničte.
Baterii nezkratujte. Neskladujte baterie v ledajaké krabici nebo zásuvce, kde by se mohly navzájem zkratovat vodivými materiály. Pokud baterii nepoužíváte, uchovávejte ji mimo dosah jiných kovových předmětů, jako jsou kancelářské sponky, mince, klíče, hřebíky, šrouby nebo jiné malé kovové předměty, které mohou zkratovat kontakty baterie. Zkratování kontaktů baterie může způsobit popáleniny nebo požár.
Baterii nevystavujte působení tepla ani ohně. Neskladujte na přímém slunci.
Baterii nevystavujte mechanickým otřesům.
V případě úniku z baterie zabraňte kontaktu elektrolytu s pokožkou nebo očima. Při kontaktu omyjte zasaženou část velkým množstvím vody a vyhledejte lékařskou pomoc.
Při požití článku nebo baterie okamžitě vyhledejte lékařskou pomoc.

Skladování
Důkladně vyčistěte celé zařízení s příslušenstvím.
Skladujte mimo dosah dětí, na chladném a suchém místě. Zabraňte příliš vysokým nebo příliš nízkým teplotám.
Chraňte proti přímému slunečnímu záření. Uchovávejte na co nejtmavším místě.
Neskladujte v plastových obalech, aby se zabránilo hromadění vlhkosti.

Skladování mimo sezónu
Mimo sezónu (zejména v zimě) skladujte nabíjecí stanici a robota v suché místnosti, kde teplota neklesne pod 0 °C. Nabíjecí stanici a robota očistěte od trávy, listí a jiných nečistot. Důkladně očistěte kontakty a kontaktní destičky ocelovou vlnou. Pro ochranu proti korozi ošetřete kontakty a kontaktní destičky olejem bez obsahu kyseliny. V zimě nabijte baterii 2–3krát, abyste prodloužili její životnost.

Chybové zprávy
Pokud robotická sekačka nefunguje správně, mohou se na displeji zobrazit chybové zprávy. V kapitole 12 – svépomocné odstraňování poruch jsou uvedeny druhy chyb a způsob jejich odstranění. Pokud by chyby přetrvávaly, kontaktujte prodejce za účelem opravy zařízení.

11. Náhradní díly a příslušenství

Příslušenství dostupné v prodeji:
DED87491 100 m vodiče pro označení pracovní plochy
DED87492 150 ks kolíků pro upevnění vodiče
DED87493 2 ks konektorů pro připojení vodiče k základně
DED87494 4 ks konektorů pro připojení ohraničujícího vodiče
DED87495 4 ks šroubů pro montáž nabíjecí stanice
DED87496 3 ks řezných nožů
DED87497 Dešťová/sluneční clona
Chcete-li zakoupit náhradní díly a příslušenství, kontaktujte servis Dedra Exim. Kontaktní údaje jsou uvedeny na 1. straně návodu.
Při objednávání náhradních dílů uveďte číslo šarže na typovém štítku a číslo dílu z technického výkresu.
Opravy v záruční době jsou prováděny za podmínek uvedených v záručním listu. Reklamovaný výrobek odevzdejte k opravě v místě nákupu (prodejce je povinen převzít reklamovaný výrobek) nebo zašlete do centrálního servisu Dedra Exim nebo do servisu nejblíže místa bydliště (seznam servisů na stránkách www.dedra.pl). Přiložte vyplněný záruční list. Opravy po záruční době provádí centrální servis. Poškozený výrobek zašlete do servisu (náklady na dopravu hradí uživatel).

12. Svépomocné odstraňování poruch

⚠ POZOR Než začnete svépomocně odstraňovat poruchy, odpojte zařízení od napájení.

Chybové zprávy
Na panelu displeje sekačky se zobrazují různé chybové zprávy:
Zastavení kvůli zvednutí
Sekačka byla zvednuta a senzor zvednutí ji vypnul. Sekačku vypněte a znovu spusťte.
Byl překročen limitní výkon motoru
Sekačka se zasekla nebo narazí do překážky, kterou nedokáže identifikovat. Motor pohonu kol se přehřeje a sekačka se vypne. Sekačku vypněte, odblokujte a znovu spusťte.
Byl překročen limitní výkon žací jednotky
Žací jednotka je zaseknutá nebo vzniká v ní odpor. Motor žací jednotky se přehřeje a sekačka se vypne. Vypněte sekačku a zkontrolujte žací jednotku. Odstraňte větve nebo předměty, které blokují nebo zpomalují žací jednotku, pokud existují. Spusťte znovu sekačku.
Sklon větší než 20°
Sekačka se vypne, když detekuje sklon 20°. Vypněte sekačku a postavte ji na plochu se sklonem menším než 20°. Znovu spusťte sekačku.
Příliš nízké napájení
Stav nabití baterie je příliš nízký. Vypněte sekačku a přeneste ji zpět do nabíjecí stanice. Po navázání kontaktu se stanicí se baterie dobije a sekačku můžete opět spustit. Stav nabití baterie se zobrazí na obrazovce.
Žádný signál z ohraničujícího vodiče
Zkontrolujte nabíjecí stanici. Pokud nesvítí LED dioda 1 ani LED dioda 2, znamená to, že nabíjecí stanice není připojena k elektrické síti. Zkontrolujte připojení nabíjecí stanice k elektrické síti. Pokud LED dioda 1 bliká červeně, není ohraničující vodič trvale připojen k nabíjecí stanici. Zkontrolujte ohraničující vodič. Pokud je vše v pořádku, LED dioda 1 by měla zhasnout.
Sekačka je mimo ohraničující vodič. Umístěte sekačku do prostoru ohraničujícího vodiče.
Mimo ohraničený prostor
Sekačka vyjela mimo ohraničující vodič. Vypněte sekačku a přeneste ji zpět do prostoru ohraničujícího vodiče. Sekačku znovu spusťte.

Řešení problémů
⚠ POZOR V případě jakékoli závady zařízení vždy nejprve zkontrolujte nabíjecí stanici a zjistěte, zda správně funguje (zda se neuvolnil ohraničující vodič, nebyl překousnut zvířetem nebo proříznut noži zařízení nebo zda nedošlo k výpadku napájení). Takový problém indikuje červené blikání LED diody 1 (23).
1. Sekačka se nespouští
a. Zkontrolujte, zda je sekačka v prostoru ohraničujícího vodiče.

b. Zkontrolujte tlačítko Stop (5). Pokud je tlačítko Stop zablokováno, stiskněte jej a pak stiskněte tlačítko ZAP/VYP (19).
c. Pokud jste sekačku nepoužívali delší dobu, může být baterie vybitá. Nezapomeňte baterii nabít. Baterii se doporučuje nabíjet každé 3 měsíce, i když se sekačka nepoužívá.
2. Sekačka nejede dopředu
a. Senzor nárazníku může být poškozen.
b. Pokud je tráva při prvním použití velmi vysoká, může být senzor zakrytý. Před použitím robotické sekačky posekejte trávu na požadovanou délku běžnou sekačkou na trávu.
3. Sekačka neseče správně nebo vůbec neseče
a. Vypněte sekačku. Zkontrolujte, zda jsou nože správně nasazeny. Pokud jsou nože poškozeny, vyměňte je.
b. Pokud je sekačka na svahu větším než 20°, automaticky se zastaví.
c. Držák nožů je zablokován trávou nebo jinými předměty. Odstraňte je a znovu spusťte sekačku.
d. Tráva je příliš hustá nebo příliš vysoká. Před použitím robotické sekačky posečte trávu na požadovanou délku běžnou sekačkou.
e. Pokud je teplota motoru příliš vysoká, sekačka se automaticky vypne. Spusťte znovu sekačku.
4. Sekačka přestřihne ohraničující vodič a pokračuje mimo prostor.
a. Úhel ohnutí ohraničujícího vodiče má strmé rohy. Vnitřní úhel musí činit alespoň 120°.
b. Signál ohraničujícího vodiče je příliš slabý. Vodič nesmí být delší než 200 m.
c. Zkontrolujte, zda se v blízkosti nenachází zařízení s vysokým výkonem (jako jsou transformátor, generátor, telekomunikační stožár atp.). Tato zařízení mohou rušit signál zařízení.
5. Baterie se nenabíjí, sekačka se nenabíjí správně nebo stále naráží do nabíjecí stanice.
a. Kontakty nabíječky se nestýkají s kontakty nabíjecí stanice.
b. Kontakty jsou špinavé nebo znečištěné. Očistěte je (před čištěním odpojte napájení).
c. Pokud zařízení nebylo delší dobu nabíjeno, zbytkový náboj se sám vybije. Pokud je baterie jakýmkoli způsobem poškozená, můžete ji zkusit několikrát dobít nebo vyměnit.
d. Senzor zařízení je poškozen.
6. Vybitá sekačka se nevrací do nabíjecí stanice.
a. Ohraničující vodič je příliš dlouhý. Nabíjení baterie není dostačující, aby se sekačka vrátila zpět do nabíjecí stanice. Vypněte sekačku a přeneste ji do nabíjecí stanice.
b. Na ohraničujícím vodiči je překážka, která brání sekačce vrátit se do nabíjecí stanice. Odstraňte překážku.
7. Funkce vedlejší plochy nefunguje správně.
Zkontrolujte nakonfigurované nastavení. Časový interval nastavte pro každý pracovní prostor.
8. Sečení na ostrůvku nefunguje správně.
Ostrůvek musí být kruh, nikoli čtverec.
9. Sekačka se pohybuje na ostrůvku v kruhu, ale nikoli v pracovním prostoru.
Sekačka projede 3krát v kruhu nebo pojede 40 sek. a pak se vrátí do pracovního prostoru.

13. Kompletace zařízení

1. Robotická mulčovací sekačka – 1 ks, 2. Nabíjecí stanice – 1 ks, 3. Síťový adaptér k nabíjecí stanici – 1 ks, 4. Ohraničující vodič – 100 m, 5. Kolíky pro upevnění vodiče – 150 ks, 6. Přídavné nože – 6 ks, 7. Distanční tyč – 1 ks

14. Informace pro uživatele o likvidaci elektrických a elektronických zařízení



(platí pro domácnosti)
Symbol uvedený na výrobcích nebo v průvodní dokumentaci označuje, že vadné elektrické nebo elektronické zařízení nesmí být likvidováno společně s domovním odpadem. Pokud potřebujete zlikvidovat, znovu použít nebo využít součástky, je správné je odnést na specializované sběrné místo, kde je přijmou zdarma. Informace o umístění sběrných míst pro použitá zařízení poskytují místní orgány, např. na svých internetových stránkách.
Správnou likvidáciou zariadenia je možné šetriť cenné zdroje a zabrániť negatívnym vplyvom na zdravie a životné prostredie v dôsledku možnej prítomnosti nebezpečných látok, zmesí a komponentov v zariadení
Za nesprávnou likvidaci odpadu hrozí sankce podle příslušných místních předpisů.
Uživatelé v zemích EU: Pokud potřebujete zlikvidovat elektrické nebo elektronické zařízení, obraťte se na nejbližší prodejní místo nebo na svého dodavatele, který vám poskytne další informace.
Likvidace v zemích mimo Evropskou unii: Tento symbol se vztahuje pouze na země Evropské unie. Pokud si přejete tento výrobek zlikvidovat, obraťte se na místní úřady nebo prodejce, aby vám sdělil správný způsob likvidace.

Záruční list

pro

Katalogové číslo: Sériové číslo:.....

(dále jen v**ýrobek**)

Datum zakoupení výrobku: .....

Razítko prodávajícího…….

Datum a podpis prodávajícího: .....

Prohlášení uživatele:

PotwiPotvrzuji, že jsem byl seznámen se záručními podmínkami a důsledky nedodržování pokynů uvedených v návodu k obsluze a záručním listu. Se záručními podmínkami souhlasím, což potvrzuji vlastnoručním podpisem:

....

datum a místo podpis uživatele

I. Odpovědnost za výrobek

1. Ručitel – DEDRA EXIM Sp. z o.o. se sídlem v Pruszkowie, adresa: ul. 3 Maja 8, 05-800 Pruszków, KRS 0000062517, Obvodní soud pro hl. město Varšavu ve Varšavě, XIV. Hospodářský odbor Celostátního soudního rejstříku, DIČ 527-020-49-33, Základní kapitál: 100 980.00 zl.
2. Podle podmínek stanovených v tomto záručním listu ručitel poskytuje záruku na výrobek, pocházející z distribuce ručitele.
3. Záruční odpovědnost za vady se týká pouze vad vzniklých z příčin tkvících ve výrobku v okamžiku jeho vydání uživateli.
4. Uživatel má nárok na bezplatnou záruční opravu výrobku, pokud vada byla zjištěná v záruční době. Provedení opravy výrobku (způsob opravy) závisí na rozhodnutí ručitele. Pokud ručitel nemůže provést opravu, vyhrazuje si právo na výměnu vadné součásti nebo celého výrobku za bezvadný, snížení ceny výrobku nebo odstoupení od smlouvy.
5. Vůči uživateli, který není spotřebitelem ve smyslu zákona ze dne 23. dubna 1964 občanský zákoník, je odpovědnost Ručitele za škody vyplývající z této záruky a/nebo v souvislosti s jejím uzavřením a plněním, bez ohledu na právní titul, omezena maximálně do výše hodnoty vadného výrobku.

II. Záruční doba

Součásti výrobku, na které se vztahuje záruka	Doba trvání záruční ochrany
Robotická mulčovací sekačka	24 měsíců, počítáno od data nákupu výrobku uvedeného v tomto záručním listu
Klíče, šrouby, montážní prvky	Součásti, na které se nevztahuje záruka

III. Podmínky uplatňování záruky

1. Przedstawienie przez Użytkownika wypełnionej karty gwarancyjnej Produktu 1. Předložení vyplněného záručního listu pro výrobek a doložení okolností nákupu výrobku, např. předložením paragonu, faktury atd. Pro správné vyřízení reklamace se doporučuje, abyste společně s výrobkem předali všechny součásti stanovené v kapitole „Kompletace“ výrobku uvedené v návodu k obsluze.
2. Dodržování pokynů uvedených v návodu k obsluze a záručním listu.
3. Záruka platí pouze na území Polska a EU.
4. Záruka se nevztahuje na vady výrobku vzniklé zejména v následku:
a. Nedodržování podmínek stanovených v návodu k obsluze, zejména v rozsahu správného provozování, údržby a čištění;
b. Používání čisticích nebo ošetřovacích prostředků v rozporu s návodem k obsluze;
c. Nevhodného skladování a přepravování výrobku;
d. Svépomocných změn a/nebo úpravy výrobku, které nebyly dohodnuty s ručitelem;
e. Používání ve výrobku provozních materiálů v rozporu s návodem k obsluze.
5. Uživatel, který není spotřebitelem ve smyslu zákona ze dne 23. dubna 1964 občanský zákoník, ztratí záruku na výrobek, na kterém:
- odstranil, změnil nebo poškodil sériová čísla, označení údajů a výkonové štítky;
- ucpávky byly poškozeny uživatelem nebo nesly stopy manipulace uživatele.
6. Upozornění! Činnosti spojené s každodenní obsluhou výrobku, vyplývající mj. z návodu k obsluze, provádí uživatel ve vlastní režii a na své náklady.

IV. Postup při reklamaci

1. V případě zjištění nesprávného provozu výrobku se před nahlášením reklamace ujistěte, že jste provedli správně všechny činnosti podrobně popsané v návodu k obsluze.
2. Reklamaci nahlaste ihned, nejlépe do 7 dnů od data zjištění vady výrobku. Uživatel, který není spotřebitelem ve smyslu zákona ze dne 23. dubna 1964 občanský zákoník, ztratí nárok na uplatnění záruky v případě nenahlášení reklamace do 7 dnů.
3. Reklamaci můžete nahlásit mj. v místě zakoupení výrobku, v záručním servisu nebo písemně na adresu: DEDRA EXIM Sp. z o.o., ul. 3 Maja 8, 05-800 Pruszków.
4. Reklamaci můžete nahlásit prostřednictvím formuláře dostupného na stránkách www.dedra.pl. („Formulář pro nahlášení reklamace“).
5. Adresy záručních servisů v jednotlivých státech jsou dostupné na stránkách www.dedra.pl. Pokud v daném státě není uveden servis, reklamační formulář zašlete na adresu: DEDRA EXIM Sp. z o.o., ul. 3 Maja 8, 05-800 Pruszków (Polska).
6. Z bezpečnostních důvodů je zakázáno používat vadný výrobek.
7. Upozornění!!! Používání vadného výrobku ohrožuje zdraví a život uživatele.
8. Povinnosti vyplývající ze záruky budou splněny do 14 pracovních dnů, počítáno ode dne doručení reklamovaného výrobku.

9. Vadný výrobek před odevzdáním do servisu vyčistěte. Reklamovaný výrobek důkladně zabezpečte proti poškození při přepravě (doporučuje se předat reklamovaný výrobek v originálním obalu).
10. Záruční doba se prodlužuje o dobu, během níž uživatel z důvodu vady výrobku, na kterou se vztahuje záruka, nemohl výrobek používat.
Záruka nevylučuje, neomezuje ani nepozastavuje nároky uživatele vyplývající z ručení za vady prodané věci.

V souladu s čl. 13 odst. 1 a 2 nařízení Evropského parlamentu a Rady (EU) 2016/679 ze dne 27. dubna 2016 o ochraně fyzických osob v souvislosti se zpracováním osobních údajů a o volném pohybu těchto údajů a o zrušení směrnice 95/46/ES Vás informujeme, že:
1. Správcem vašich osobních údajů uvedených ve formuláři je DEDRA-EXIM sp. z o.o. se sídlem v Pruszkowie, ul. 3 Maja 8, 05-800 Pruszków (dále jen: „Správce“).
2. Vaše údaje budou zpracovávány pouze pro účely provedení reklamačního řízení zařízení podle čl. 6 odst. 1 písm. b) obecného nařízení o ochraně osobních údajů (dále jen: „GDPR“) Poskytnutí údajů je dobrovolné, ale nezbytné k provedení reklamačního řízení.
3. Vaše údaje budou zpracovávány po dobu posouzení provedení reklamačního řízení a pro účely archivace v případě potřeby obrany proti eventuálním nárokům vůči Správci, nejdéle však do okamžiku jejich promlčení.
4. Vaše údaje mohou být zpřístupněny pouze subjektům, které zpracovávají údaje pro Správce na základě písemné smlouvy o pověření zpracováním osobních údajů, poskytujícím mj. technický servis, hosting nebo údržbu webových stránek, IT servis, kurýrní služby. Dodavatelé Správce jsou povinni zajistit ochranu údajů a splnit požadavky platného zákona souvisejícího s ochranou osobních údajů a nesmí využívat svěřené osobní údaje pro jiné účely než ty, které jsou uvedeny ve smlouvě se Správcem.
5. Vaše údaje nebudou zpracovávány automatizovaným způsobem, včetně profilování, a nebudou předávány do třetí země / mezinárodní organizaci.
6. Máte právo na přístup ke svým údajům a právo na jejich opravu, výmaz, omezení zpracování, právo na přenositelnost údajů, právo kdykoli vznést námitku.
7. Ve všech záležitostech souvisejících se zpracováním vašich osobních údajů Správcem nás můžete kontaktovat na e-mailové adrese: daneosobowe@dedra.pl.
8. Máte právo podat stížnost u úřadu příslušného pro ochranu osobních údajů.

SK Obsah

1. Obrázky a výkresy
2. Popis zariadenia
3. Zamýšľané použitie zariadenia
4. Obmedzenie používania
5. Technické parametre
6. Príprava na prácu/používanie
7. Pripojenie k el. sieti
8. Zapínanie zariadenia
9. Používanie zariadenia
10. Priebežné obslužné činnosti
11. Náhradné diely, doplnky a príslušenstvo
12. Samostatné odstraňovanie porúch a problémov
13. Diely a časti zariadenia
14. Informácie pre používateľov o likvidovaní elektrických a elektronických zariadení
15. Záručný list

Vyhlásenie o zhode je pripojené k príručke ako osobitný dokument. V prípade, ak **⚠ POZOR** vyhlásenie o zhode chýba, obráťte sa na spoločnosť „Dedra Exim Sp. z o.o.“
Všeobecné bezpečnostné predpisy sú pripojené k príručke ako osobitná brožúra.
Preklad originálnej príručky

⚠ UPOZORNENIE. Prečítajte si všetky upozornenia označené symbolom a všetky ⚠ pokyny.
Nedodržiavanie nižšie uvedených bezpečnostných pokynov a odporúčaní môže viesť k zásahu el. prúdom, požiaru alebo k vážnemu úrazu či nehode.
Zachovávajte všetky výstrahy, pokyny, odporúčania, a príručku uchovajte pre prípadnú potrebu v budúcnosti.

2. Popis zariadenia

Obr. A, B1, B2: 1. Nízkonapäťový kábel, 2. Kontaktné kontakty, 3. Nabíjacia stanica, 4. Kábel, 5. LED1, 6. LED2, 7. Kryt ovládacieho panela, 8. Dažďový senzor, 9. Tlačidlo STOP, 10.Kryt gombíka nastavenia výšky kosenia, 11. Rezacie koleso, 12. Nože, 13. Zadné hnacie koleso, 14. Akumulátor, 15. Hlavný vypínač, 16. Displej, 17. Tlačidlo základne, 18. Kryt ovládacieho panela, 19. Tlačidlo zapnutia/vypnutia.

3. Určenie zariadenia

Kosiaco-mulčovací robot je určený na kosenie trávy rastúcej na trávnikoch, v záhradách ap. Robot vďaka systému snímačov a vďaka drôtom skrytým v trávniku dokáže stanoviť svoju polohu a prejsť optimálnu trasu kosenia, obchádzajúc prekážky a signalizujúc prípadné problémy. Naprogramovanie robota umožňuje nastaviť pravidelné kosenie trávy bez nutnosti vykonania dodatočného nastavovania. Robot v režime kosenia samočinne kosí trávu, a pri nízkej úrovni nabitia akumulátora, sa prepína na režim nabíjania. Robot vďaka neveľkým rozmerom je veľmi obratný a univerzálny, je vhodný tak na malé ako aj na veľké (do cca 1000 m2) trávniky. Doplnky dodané spolu so zariadením stačia na vytýčenie plochy kosenia cca 600 m2 trávnika s pravidelným tvarom, alebo cca 350 m2 trávnika s nepravidelným tvarom, s 3 ostrovčekmi. Keď je to potrebné, môžu sa používať predlžovacie káble určené na používanie vonku.

Zariadenie je určené na používanie pri rekonštrukčno-stavebných prácach, v dielňach a v servisoch, pri amatérskych w prácach, pričom musia byť dodržané podmienky používania a prípustné prevádzkové podmienky, ktoré sú uvedené v používateľskej príručke.

4. Obmedzenia používania

Zariadenie sa môže používať iba v súlade pokynmi, ktoré sú uvedené v „Povolených prevádzkových podmienkach“.
Nepoužívajte na svahoch so klonom nad 30 stupňov. Nepoužívajte bez vytýčenia plochy kosenia.
Neautorizované zásahy a zmeny mechanickej konštrukcie a elektrických prvkov zariadenia, ako aj nedodržiavanie pokynov uvedených v používateľskej príručke, sú protiprávne a znamenajú okamžitú stratu Záručných práv a Vyhlásenie o zhode prestáva platiť.
V prípade použitia zariadenia v rozpore z jeho určením, alebo s pokynmi uvedenými v používateľskej príručke, záruka udelená na zariadenie prestáva automaticky platiť.

Prípustné pracovné podmienky
Nepracujte počas zrážok.

5. Technické údaje

Model	**DED8752-4AP**
Batéria	
Napätie [V]	20 DC
Kapacita batérie [Ah]	4
Výkon [Wh]	80
Typ batérií	Li-Ion
Teplota uchovávania [C]	40
Zdroj	
Napätie [V, Hz]	230, ~50
Výstup [V, A]	21
Trieda ochrany	II
Stupeň IP	IPX4
Poistka	T3 15A 250V
Robot	
Napájanie [V]	20 DC
Kapacita batérie [Ah]	4
Trieda ochrany	III
Stupeň IP	IPX4
Uhlová rýchlosť [min-1]	3500
Areál kosenia [m2]	800-1000
Šírka kosenia [mm]	200
Výška kosenia [mm]	25-55
Stanovenie hlučnosti Lwa [dB(A)]	70
Úroveň LwA [dB(A)]	66,6
Úroveň LpA [(A)]	47,6
Odchýlka (nepresnosť) merania K [dB(A)]	3
Hmotnosť [kg]	16,5

Informácie o vibráciách a o hluku
Sumárna hodnota vibrácií a $_{hw}$ a nepresnosť merania boli stanovené podľa normy EN 50636-2-107 a sú uvedené v tabuľke.
Emisia hluku bola stanovená podľa normy EN 50636 60745-107, hodnoty sú uvedené vo vyššie uvedenej tabuľke.
Hluk môže spôsobiť poškodenie sluchu, počas práce vždy používajte náležitú ochranu sluchu!
Deklarovaná sumárna hodnota vibrácií bola nameraná štandardnou testovacou metódou a môže sa používať na vzájomné porovnávanie jedného náradia s iným. Uvedená úroveň vibrácií sa tiež môže používať na vstupné hodnotenie expozície na vibrácie.
Úroveň vibrácií sa pri skutočnom používaní zariadenia môže líšiť od vyhlasovaných hodnôt, v závislosti od spôsobu používania pracovných nástrojov, predovšetkým od typu obrábaného predmetu ako aj od nevyhnutnosti určenia prostriedkov, ktoré majú vplyv na ochranu operátora. Na presné hodnotenie vystavenia v skutočných podmienkach používania, musia sa zohľadniť všetky časti operačného cyklu, zahrňujúc aj čas, keď je zariadenie vypnuté, alebo keď je zapnuté, ale sa nepoužíva.

6. Príprava na prácu/používanie

⚠ POZOR **Všetky prípravné činnosti vykonávajte so zariadením odpojeným od zdroja napájania.**

Nabíjacia stanica

⚠ POZOR **Nabíjacia stanica by mala byť umiestnená na vonkajšom okraji plochy, ktorá sa má kosiť na ohraničujúcom kábli.**

Neumiestňujte jej vedľa úložného priestoru alebo altánku umiestneného ako ostrov v strede plochy kosenia.
V prípade silného dažďa, krupobitia alebo záplav sa odporúča dať nabíjaciu stanicu na suché a chránené miesto.
Umiestnenie nabíjacej stanice musí byť rovné a bezpečné. Vo vzdialenosti 2 metrov od nabíjacej stanice sa nesmú nachádzať žiadne prekážky ani zákruty.
Pri inštalácii dbajte na to, aby bola sieťová prípojka 230 V a nabíjačka chránené pred vlhkosťou.
Najprv upevnite prednú časť ohraničujúceho kábla pod nabíjacou stanicou k červenej svorke (bližšie k stredovej drážke pod nabíjacou stanicou). Vzdialenosť od okraja trávnika by nemala byť menšia ako 40 cm. Potom veďte ohraničujúci kábel cez drážky pod nabíjacou stanicou a zaistite nabíjaciu stanicu pomocou upevňovacích kolíkov.

⚠ POZOR **Výstup zo stanice (plochá strana) by mal byť pri pohľade zvnútra plánovanej plochy kosenia proti smeru hodinových ručičiek (doľava).**

⚠ POZOR Je zakázané umiestňovať nabíjacie stanice na šikmé plochy.

Inštalácia ohraničujúceho kábla

⚠ POZOR Ohraničujúci kábel začína pod nabíjacou stanicou a vedie proti smeru hodinových ručičiek pozdĺž okraja trávnika. Končí na zadnej strane nabíjacej stanice (na strane pripojovacích kontaktov). Pred pripojením zadnej časti k zástrčke vytvorte slučku v blízkosti nabíjacej stanice, aby ste zabránili tomu, aby robotická kosačka narazila do nabíjacej stanice.

⚠ POZOR **Stanica musí byť umiestnená tak, aby priestor za východom zo stanice bol rovný, bez prekážok, bez ohybov v dĺžke minimálne 2 m.**

Pri ukladaní ohraničujúceho kábla dávajte pozor na rôzne typy priechodov, úzkych priechodov a zúžení tak, aby boli široké aspoň 1,5 m.
Inak sa robotická kosačka nebude môcť správne pohybovať a hrozí, že niektoré body nebudú správne pokosené. Ak je vzdialenosť menšia ako 1,5 m a existuje priechod, odporúčame vám použiť možnosť nastavenia plochy robotickej kosačky. Za týmto účelom venujte pozornosť aj prvkom pracovnej oblasti "Oblasť 1, 2, 3" a "Oblasť" nižšie v návode na použitie. Priechody by mali mať minimálnu vzdialenosť 50 cm.
Vnútorné uhly rohov ohraničujúceho kábla musia byť aspoň 120° (obr. D). Medzi týmito uhlami musí byť aspoň 50 cm rovného drôtu.
Ak chcete zabezpečiť prekážku, ako je kvet alebo strom na trávniku, izolujte ho ako polkruhový ostrovček alebo kruhový ostrovček ohraničujúcim káblom, aby ste sa vyhli akémukoľvek prekročeniu ohraničujúceho kábla (obr. E).
Upevnite ohraničujúci kábel pevne k zemi pomocou dodaných upevňovacích kolíkov. Odporúča sa používať upevňovacie kolíky každý meter. V prípade veľkých rozdielov v úrovni terénu môžu byť umiestnené ešte bližšie k sebe. Kábel je možné tiež zakopať do hĺbky 2 cm.
Po zaistení celého kábla nechajte na každom konci asi 10-15 cm kábla. Odstráňte izoláciu, aby ste odkryli 2–3 cm medeného vodiča. Odstráňte matice a upevnite odizolované medené vodiče svoriek. Potom matice opäť utiahnite. Začiatok kábla (umiestnený pod nabíjacou stanicou) pripojte k červenej svorke a koniec (vedený okolo trávnika) k čiernej svorke.
Keď je nabíjačka pripojená k nabíjacej stanici a ohraničujúci kábel začne fungovať, LED 1 (obr. A, 5) na nabíjacej základni by mala zhasnúť a LED 2 (obr. A, 6) by mala byť zelená. Ak LED 1 na nabíjacej stanici bliká, ohraničujúci kábel nie je správne položený/pripojený alebo je prerušený. Skontrolujte ohraničujúci kábel. LED 2 svieti na zeleno, pokiaľ robotická kosačka nie je vložená do nabíjacej stanice. Hneď ako sa robotická kosačka pripojí k nabíjacej stanici, LED 2 sa rozsvieti na červeno.

⚠ POZOR **Zvyšok ohraničujúceho kábla by nemal byť stočený alebo prehnutý.**

Odrežte ohraničujúci kábel na požadovanú dĺžku a zvyšok nechajte mimo oblasti kosenia.

Nastavenie výšky kosenia

Výšku kosenia je možné nastaviť od 2,5 cm do 5,5 cm otáčaním pod jazýčkom v strede robota (obr. A, 10). Nastavenú výšku kosenia je možné odčítať zo zeleného indikátora vedľa nastavovacieho gombíka. Odporúčame, aby výška trávy nebola väčšia ako 15 cm. Ak je tráva príliš vysoká, robotická kosačka môže byť neúčinná. Pred použitím kosačky posekajte trávu na správnu výšku.

⚠ POZOR **Pred spustením prevádzky sa uistite, že je vypnuté napájanie.**

Nabíjanie

Kosačku je možné nabíjať v nabíjacej stanici. Kontakty kosačky by mali byť v kontakte s príslušnými kolíkmi nabíjacej stanice. Keď je úroveň nabitia batérie nízka, kosačka si sama nájde cestu do nabíjacej stanice, aby sa automaticky dobila. Keď sa kontakty kosačky dostanú do kontaktu s kolíkmi príslušnej nabíjacej stanice, LED 2 na nabíjacej stanici sa rozsvieti na červeno. Ohraničujúci kábel musí byť správne pripojený k nabíjacej stanici a matice musia byť utiahnuté. (ak je všetko v poriadku, LED 2 svieti na zeleno).
Pred prvým použitím musí byť batéria úplne nabitá. Stav nabitia na obrazovke ukazuje 100 %.
Dva hroty nabíjacej stanice sú pod napätím. Aby ste predišli skratu, nedotýkajte sa vodiča, keď je nabíjačka pripojená k nabíjacej stanici. Kosačka nemôže fungovať, keď stojí na nabíjacej stanici.

7. Pripojenie k el. sieti

Pred pripojením zariadenia k el. napätiu skontrolujte, či sa el. napätie siete zhoduje s hodnotami uvedenými na výrobnom štítku.
Napájací systém musí byť vykonaný podľa podstatných požiadaviek týkajúcich sa elektroinštalácií, a musí spĺňať bezpečnostné požiadavky. Parametre minimálneho prierezu napájacieho kábla – 1 mm2, a obvod musí byť chránené ističom typu B – 10A.
Montáž môže vykonať iba kvalifikovaný a oprávnený technik. Ak používate predlžovacie šnúry skontrolujte, či prierez vodiča nie je menší ako minimálny požadovaný priemer (pozri tabuľka). Napájací kábel umiestnite tak, aby nebol počas práce vystavený riziku preseknutia. Nepoužívajte poškodené predlžovacie káble. Pravidelne kontrolujte technický stav napájacieho kábla. Nikdy neťahajte za napájací kábel.

8. Zapínanie zariadenia

⚠ POZOR **Predtým, než zariadenie spustíte, bezpodmienečne vykonajte činnosti, ktoré sú opísané v kapitole „Príprava na prácu/používanie“.**
Spúšťanie zariadenia:
- nabite akumulátor kosiaceho robota;
- naprogramujte robot (pozrite 9. kapitolu: Používanie zariadenia).

Používajte iba záhradné predlžovacie káble, vhodné na použitie v exteriéri. Nože sa po vypnutí zariadenia môžu ešte istú chvíľku otáčať.

9. Používanie zariadenia

Začatie kosenia.

Pred začatím kosenia odstráňte z trávnika všetky cudzie predmety, ako sú konáre, kamene, korene, hračky a podobne.

Nastavenia a konfigurácia

Automatickú kosačku nastavujte a konfigurujte na území obkolesenom vytyčovacím drôtom, keďže kosačka v opačnom prípade zobrazí chybu „Žiadny signál z línie“, a nebude ju môcť spustiť.

Obsluha obrazovky displeja (obr. F až P)

Stlačte tlačidlo zapnutia/vypnutia. Na obrazovke sa zobrazí „ZADAJTE PIN“. Ak chcete prejsť do používateľského rozhrania, zadajte počiatočný kód PIN „0000“ a stlačte tlačidlo OK. Číslice čísla PIN je možné meniť pomocou tlačidiel plus a mínus na ovládacom paneli (obr. B2)
Navigácia na obrazovke sa ovláda tromi bielymi tlačidlami pod obrazovkou. Panel displeja zobrazuje funkciu tlačidla priamo nad príslušným tlačidlom.

Tlačidlo základne (obr. B2, 17)

Tlačidlo základne (obr. B2, 17) sa nachádza na klávesnici (obr. B2, 18). Ak chcete prerušiť kosenie, stlačte tlačidlo základne (obr. B2, 17). Kosačka prestane kosiť, vyhľadá najbližší ohraničujúci kábel a vráti sa pozdĺž ohraničujúceho kábla do nabíjacej stanice. Po dokončení nabíjania zariadenie opustí nabíjaciu základňu a bude pred ňou čakať na ďalšiu úlohu. Pamätajte, že stlačením tlačidla základne uvediete kosačku do pohotovostného režimu. Všetky nastavenia sa uložia, ale stroj čaká na signál reštartu. Ak chcete aktivovať „RUČNÝ“ režim, naštartujte kosačku stlačením tlačidla „Štart“ (obr. B2, 15). Ak má kosačka pokračovať v práci nasledujúci deň v prevádzkovom režime „SCHEDULE“ alebo kosiť označené plochy, vypnite ju a znova zapnite. Ak chcete znova začať pracovať, zariadenie počká pred nabíjacou stanicou až do nasledujúcej hodiny začatia.

Tlačidlo Štart (obr. B2, 15)

Stlačením tlačidla Štart (obr. B2, 15) na klávesnici (obr. B2, 18) sa kosačka automaticky prepne do prevádzkového režimu „RUČNÝ". Na obrazovke sa zobrazí „RUČNÝ“. Ak sa chcete vrátiť do iného režimu, musíte znova zvoliť prevádzkový režim.

Funkčné nastavenia

Ak chcete začať konfigurovať funkčné nastavenia, umiestnite kosačku v smere hodinových ručičiek na ohraničujúcom káble pred nabíjacou stanicou.
Pre nastavenie týchto funkcií stlačte 'MENU'. Obrazovka ponúka rôzne možnosti výberu: NASTAVENIA, OBLASŤ, HISTÓRIA, SCHEDULE.
Všimnite si, že tlačidlá pod displejom zodpovedajú za funkcionalitu. Skontrolujte signalizáciu na displeji a potvrďte príslušnými tlačidlami.

Nastavenia

Ak chcete vybrať nastavenia, posuňte zvýraznenie, ako je znázornené na obr. G. Kliknite na tlačidlo OK.
Dostupné opcie sú „Orezanie okrajov“, „Pípnutie“, „Dážď“ alebo „Jazyk“. Ak chcete vybrať príslušnú funkciu, stlačením šípky vyberte položku a stlačte tlačidlo OK. Nastavenia sú rozdelené do stránok, na druhej sú „Dátum a čas“, „Zmena PIN kódu“, „Konfigurácia WiFi“ a „Reset časovača“ (obr. H, I)
Po zvolení opcie „Orezanie na okrajoch“ funkciumôžete zapnúť začiarknutím políčka značkou V (pre zmenu stlačte OK). Robotická kosačka je naprogramovaná tak, aby každé tri cykly kosila blízko okrajov. Ak deaktivujete funkciu "Orezať blízko okrajov", spustí sa iba prvýkrát v každom režime. Ak chcete začať kosiť v blízkosti okrajov, umiestnite kosačku na ohraničujúci kábel, tak aby sa konektory stanice (jeho vysoká časť) nachádzali v zadnej časti robota. Po spustení bude robotická kosačka sledovať ohraničujúci kábel okolo celej oblasti, kým sa kontakty na robotickej kosačke nedotknú kolíkov na nabíjacej stanici.
Uistite sa, že v oblasti označenej na obrázku C sa nenachádzajú žiadne predmety alebo iné predmety, ktoré by mohli zablokovať robotickú kosačku.
Ak vyberiete opciu „Zvukový signál“, pípanie môžete zapnúť alebo vypnúť začiarknutím políčka vedľa tejto možnosti stlačením tlačidiel na paneli displeja.
Ak zvolíte "Reset", zvoľte opciu "Reset Timer". Zobrazí sa otázka, či chcete „Obnoviť všetky údaje“. Všetky naprogramované údaje vrátane PIN kódu sa vynulujú. Ak chcete vynulovať všetky údaje, stlačte tlačidlo OK.

Zmena PIN kódu

Ak chcete zmeniť PIN kód, vyberte ikonu „Zmena PIN kódu“ na druhej strane nastavení. Kliknite na tlačidlo OK.
ZADAJTE PIN: Zadajte pôvodný PIN kód „0000“. Potvrďte tlačidlom OK.
ZADAJTE NOVÝ PIN KÓD: Zadajte nový PIN kód. Potvrďte tlačidlom OK.
POTVRĎTE NOVÝ PIN KÓD: Znova zadajte nový PIN. Potvrďte tlačidlom OK. Keď sa zobrazí správa „PIN akceptovaný“, nový PIN kód bol uložený.
Po potvrdení tlačidlom OK sa obrazovka vráti do funkčných nastavení.
Ak zadáte nesprávny PIN kód, zobrazí sa: „PIN je nesprávny“. To znamená, že PIN kód nebol zmenený. Po potvrdení tlačidlom OK sa obrazovka vráti do funkčných nastavení bez zmeny PIN kódu.

Režim 1: Ručný

Po zapnutí sa kosačka predvolene prepne do režimu „RUČNÝ" - správa o prevádzkovom režime sa nachádza v hornej časti hlavnej obrazovky kosačky. V tomto režime môžete kosačku spustiť manuálne na jeden cyklus. Tento režim odporúčame používať najmä v začiatkoch používania kosačky, umožňuje ľahko zachytiť chyby pri položení hraničnej čiary a vykonať prípadné korekcie priebehu.

Režim SCHEDULE (obr. J)

Tento režim vám umožňuje pracovať v hodinovo-týždennom rozvrhu. Pre prepnutie zvoľte v hlavnom menu ikonu podpísanú SCHEDULE. Po zobrazení rady (obr. K) zvoľte nastavenia (obr. L) pre čas začiatku a konca kosenia vo formáte HH: MM-HH: MM, potom dni kosenia v týždni. Ak potrebujete resetovať nastavenia rozvrhu, zvoľte "Reset timer". Ak sú však nastavenia správne, zvoľte tlačidlo späť, pod nastaveniami rozvrhu prejdite kurzorom na opciu „Aktívny“ (obr. M) a pomocou tlačidla OK potvrďte plánovanú operáciu, v poli sa zobrazí V vedľa opcii „Aktívny“.
Keď sa vrátite na domovskú obrazovku, v hornej časti displeja sa zobrazí správa „SCHEDULE“, kde sa predtým zobrazovala správa „RUČNÝ“.

Oblasť

Nastavenia podoblastí sa používajú na zvýšenie výkonu kosačky na veľkých plochách. Okrem toho pomáhajú kosačke pohybovať sa z jednej oblasti do druhej cez úzke priechody. V prípade úzkych priechodov sa môže stať, že bez tejto funkcie kosačka bude kosiť plochu s nabíjacou stanicou, ale ignorovať plochu za priechodom. Kvôli problémom s ohraničujúcim káblom v úzkych priechodoch nemusí byť kosačka schopná nimi prejsť. Odporúča sa dodržať minimálnu vzdialenosť 50 cm. Pri úzkych priechodoch rozdeľte plochu kosenia na maximálne tri podoblasti a upravte kosačku tak, aby sa každá plocha kosila samostatne.

Definovanie počiatočných bodov

Umiestnite kosačku proti smeru hodinových ručičiek do jedného metra od nabíjacej stanice a pred ňu na ohraničujúcom kábli. Kosačka sa potom bude pohybovať proti smeru hodinových ručičiek od ohraničujúceho kábla v oblasti pred nabíjacou stanicou. Zadajte heslo a stlačte „MENU“.
Ak chcete definovať počiatočné body až pre tri rôzne oblasti v záhrade, vyberte ikonu oblasti (obr. N). Kliknite na tlačidlo OK. Zobrazí sa obrazovka nastavenia oblasti. Stlačte tlačidlo „START“ (obr. O) a robotická kosačka bude sledovať ohraničujúci kábel od nabíjacej stanice

Nestláčajte tlačidlo Štart na klávesnici! Potvrďte START na displeji!

Na obrazovke sa už nezobrazuje „START“, ale „ĎALEJ“ (obr. P). Sledujte kosačku pozdĺž ohraničujúceho kábla k bodu, kde chcete definovať počiatočný bod pre oblasť 1. Ak chcete definovať prvý počiatočný bod, stlačte na obrazovke „ĎALEJ“. Kosačka potvrdí prvý štartovací bod tlačidlom OK. Kosačka pokračuje pozdĺž ohraničujúceho kábla. Keď dosiahnete počiatočný bod pre oblasť 2 na ohraničujúcom kábli, znova stlačte tlačidlo „ĎALEJ“. Kosačka potvrdí druhý počiatočný bod tlačidlom OK a bude pokračovať pozdĺž ohraničujúceho kábla. Hneď ako dosiahnete východiskový bod pre oblasť 3, znova stlačte „ĎALEJ“.
Po potvrdení tretieho počiatočného bodu sa na obrazovke namiesto "ĎALEJ" objaví „KONIEC". Stlačením „KONIEC“ potvrdíte tri východiskové body pre každú oblasť. Kosačka sa vráti na základňu.

Po definovaní prvého počiatočného bodu sa na ľavej strane obrazovky zobrazí tlačidlo KONIEC. Ak chcete definovať iba jeden počiatočný bod alebo len dva rôzne počiatočné body, môžete ho použiť na predčasné ukončenie procedúry. Stlačením tlačidla „KONIEC“ potvrdíte definované začiatočné body. Kosačka sa zastaví a môžete pokračovať podľa popisu.

Vypnite kosačku a umiestnite ju v smere hodinových ručičiek pred nabíjaciu stanicu. Znova zapnite kosačku a zadajte PIN kód. Po umiestnení nechajte kosačku pred nabíjacou stanicou a nevypínajte ju. Tam počká do času spustenia, kedy začne kosiť.

Zapamätajte si

a) Zvoľte začiatočný bod tak, aby bol v strede podoblasti, ktorú chcete kosiť.
(b) Minimálna vzdialenosť medzi dvoma ohraničujúcimi káblami by mala byť väčšia ako 50 cm.
c) Funkcia podoblasti rozdeľuje plochy kosenia až na tri rôzne podoblasti. To však neznamená, že kosačka bude kosiť len v rámci podoblasti. Môže tiež prepínať medzi rôznymi oblasťami.
d) Keď je úroveň nabitia nízka, funkcia podoblasti je aktívna a kosačka sa automaticky vráti do nabíjacej stanice, po dokončení nabíjania sa kosačka vráti do bodu, kde bola prerušená. Ak sa však kosačka zastavila kvôli inému problému, po nabití bude pokračovať v chode, ale nie tak, ako bola nastavená. Spustí sa v nasledujúci určený deň od prvého začiatočného bodu do tretieho začiatočného bodu.

Maximálna dĺžka trvania je obmedzená na 249 minút. S čistou dobou chodu 249 minút sa kosačka používa od 8 hodín 40 minút do 10 hodín a 10 minút s ohľadom na časy nabíjania.

⚠ POZOR Používanie aplikácie TuyaSmart / Smart Life

Pre zariadenia so systémom Android a iOS je dostupná aplikácia, pomocou ktorej môžete robota ovládať. Je treba ju stiahnuť pomocou QR kódu obsiahnutého v príručke (Obr. Z3) alebo zadaním odkazu: https://smartapp.tuya.com/smartlife, kde v závislosti od systému (Android alebo iOS) používateľ nájde odkaz na príslušný obchod s aplikáciami. Aplikáciu s názvom „Smart Life – Smart Living“ si môžete vyhľadať aj priamo v predajni.
Pred spárovaním robota s aplikáciou sa uistite, že kosená plocha je v dosahu siete Wi-Fi v pásme 2,4 GHz. Je dôležité, aby pod jedným názvom siete (SSID) bolo dostupné iba jedno pásmo 2,4 GHz, v prípade, že siete 2,4 GHz a 5 GHz fungujú pod jedným názvom (SSID), budú sa vyskytovať problémy s pripojením. V prípade, že bude dostupné len pásmo 5 GHz, nebude možné robota spárovať s aplikáciou. V prípade problémov s dosahom môžete použiť vhodný Wi-Fi opakovač (nie je súčasťou balenia).

Pripojenie robota k aplikácii

1. Otvorte aplikáciu Smart Life a začnite pridávať nové zariadenie. V kategóriách vyberte "Malé spotrebiče", v sekcii čistiaca technika („Clean") uvidíte ikonu robotickej kosačky. Popis ikony sa môže líšiť v závislosti od jazyka a ikona môže byť tiež zapísaná v angličtine ako „Mower Wi-Fi“.
2. Uistite sa, že je telefón pripojený k Wi-Fi sieti v pásme 2,4 GHz, zadajte do konfigurácie heslo pre túto sieť a kliknite na „Ďalej“.
3. Aplikácia vás požiada o potvrdenie, že indikátor na zariadení bliká – potom by ste mali zapnúť robota.
4. Po zapnutí robota zadajte nastavenia na paneli zariadenia, konfiguráciu Wi-Fi a vyberte „Režim AP“.
5. Skontrolujte, či indikátor na zariadení bliká ("Potvrďte, že indikátor rýchlo bliká"). Počas 5 sekúnd nestláčajte žiadne tlačidlo na robote.
6. V aplikácii zvoľte „Tryp AP“ (alebo „Mode AP“).
7. Na svojom telefóne vyhľadajte dostupné siete Wi-Fi a pripojte sa k robotovi – sieť sa bude nazývať SmartLife-XXXX a nebude vyžadovať heslo. Telefón môže zobraziť hlásenie, že nová sieť nemá prístup k internetu, potom by ste mali zvoliť opciu „Pripojiť sa napriek tomu“, „Zostať pripojený k tejto sieti“ alebo inú podobnú.
8. Vráťte sa do aplikácie Smart Life, zobrazí sa dvojminútový časovač. Po chvíli sa robot pridá do aplikácie.
9. Ak robot nie je pridaný do aplikácie, opäť sa uistite, že domáca Wi-Fi sieť funguje len v pásme 2,4 GHz. Skontrolujte nastavenia svojho telefónu a zistite, či má zapnuté mobilné dáta, a to aj pri aktívnom pripojení Wi-Fi (niektoré telefóny odpoja dáta, keď sa pripájajú k sieti Wi-Fi). Zopakujte postup pripojenia robota k aplikácii.

Ovládanie robota pomocou aplikácie

Po spustení aplikácie sa zobrazí domovská obrazovka (obr. R) so všetkými obsluhovnaými zariadeniami. Po výbere robota DED8752-AP sa zobrazí obrazovka zariadenia (obr. S), obsahujúca informácie o aktuálnom stave robota:
- batéria - stav nabitia batérie
- Schedule/ručný/oblasť - aktuálny režim prevádzky robota
- činnosť robota
- tlačidlo návrat na základňu
- appointment (obr. X, funkcia je rovnaká ako Rozvrh v menu robota) - umožňuje nastavenie pracovného času počas dňa a umožňuje nastavenie pracovných cyklov počas týždňa
- history record (obr. Y, záznamy o prevádzke robota), kde nájdete históriu práce a záznamy o chybách.

Počas kosenia nie je možné meniť prevádzkové režimy robota, iba po zostúpení na základňu môžete zmeniť napríklad režim Schedule na ručný alebo na oblasť.

Nastavenia

Všetky nasledujúce funkcie je možné zapnúť a vypnúť v nastaveniach aplikácie. Pre vstup do nastavení stlačte symbol ozubeného kolieska umiestnený v pravom hornom rohu obrazovky (obr. S)
Tlačidlo zvukovej signalizácie (buzzer) - štandardne je signalizácia zapnutá.
Prerušenie práce v prípade dažďa (rain shelter function) robot sa v prípade dažďa vráti na základňu, štandardne je táto funkcia zapnutá.
Pohyb po okraji oblasti (moving along the line) – robot sa bude pohybovať po linke každých 8 cyklov, aby pokosil trávu na linke, štandardne je táto funkcia zapnutá.
Plocha – zobrazuje nastavenia plochy kosenia, čo vám umožňuje zmeniť pracovný čas pre každú plochu. Aplikácia tiež umožňuje resetovať nastavenia plochy (časy kosenia pre každú plochu, ako aj plochu kosenia).
Po resete nie je možné nastavovať plochy kosenia z aplikácie, definovať plochy z úrovne menu robota (pozri časť „Plocha“)

Ďalšie funkcie aplikácie.

V aplikácii možno skontrolovať záznamy týkajúce sa prevádzky robota (záložka HISTORY RECORD/WORK LOG) a chýb, ktoré sa objavili v priebehu prevádzky (záložka HISTORY RECORD/FAULT INFORMATION RECORD). Ak chcete vybrať záznamy, prejdite na HISTORY RECORD.
Voľba funkcie DEVICE INFORMATION v záložke SETTINGS obsahuje množstvo doplnkových funkcií, ktorých aktivácia umožňuje napr.:
- zmenu názvu robota na prívetivejší
- automatizáciu práce
- zapnutie / vypnutie offline notifikácií
- sprístupnenie robota
- zoskupovanie podobných zariadení
- povolenie na lokalizáciu robota
- kontrola aktualizácií siete a aplikácií (odporúčame kontrolovať aktualizácie aspoň raz týždenne)

V sekcii FAQ a názory nájdete napr. odpovede na najčastejšie otázky. Odporúčame vám prečítať si túto časť, ktorá vám pomôže efektívnejšie a jednoduchšie riadiť prevádzku vášho robota.
Aplikácia obsahuje množstvo doplnkových možností, ich ovládanie je podrobne popísané v návode venovanom aplikácii.

10. Priebežné obslužné činnosti

Všetky činnosti súvisiace s obsluhou zariadenia vykonávajte iba vtedy, keď je zariadenie odpojené od el. napätia.
Automatickú kosačku nečistite vysokotlakovým čističom ani pod tečúcou vodou. Na čistenie nepoužívajte rozpúšťadlá.
Automatickú kosačku kontrolujte aspoň raz za týždeň, vymeňte všetky poškodené alebo opotrebované diely a časti.

Čistenie a údržba

Vždy odpojte od el. napätia a zariadenie vypnite
Aby ste robot mohli efektívne používať, vykonávajte pravidelné kontroly zariadenia, ako aj koseného povrchu.

Normálne čistenie

Pravidelným odstraňovaním lístia, trávy a iných nečistôt môžete predĺžiť životnosť robota.
Pozor: na čistenie používajte iba kefu alebo suchú handričku. Nepoužívajte vodu, keďže v prípade preniknutia vody do vnútra robota môže dôjsť k skratu a k poškodeniu elektrického systému.

Horné veko

Zdvihnite horné veko a očistite, odstráňte trávu, lístie a iné nečistoty. Na čistenie nepoužívajte vodu.

Dolná časť robota

Dolnú časť robota čistite suchou kefou. Zakaždým skontrolujte, či sa nože, upevnenie nožov a kolieska otáčajú slobodne. Ak robot kosí mokrú trávu, skosená tráva sa môže usadzovať na plášti a tak znížiť výkon kosenia. Kontrolujte a čistite vnútro komory nožov, odstraňujte zvyšky mokrej trávy. Pravidelne čistite rotor nožov tak, aby sa slobodne otáčal.

Dokovacia stanica

Dokovaciu stanicu pravidelne čistite, odstraňujte trávu, lístie a iné nečistoty, aby ste predišli oslabeniu kontaktu medzi kontaktami dokovacej stanice a robota. Pravidelne kontrolujte, či kontakty dokovacej stanice a robota sú čisté a dobre sa stýkajú. Pravidelne čistite konektory veľmi jemným brúsnym papierom alebo oceľovou vlnou. Dokovacia stanica môže po istom čase klesnúť, keď sa prípadná tráva pod stanicou rozloží.
Pravidelne kontrolujte stav skrutiek a matíc. V prípade, ak sa povolia, dotiahnite všetky prvky tak, aby ste robot udržiavali v čo najlepšom stave.

Výmena dielov
Pozor: predtým, než začnete vykonávať nižšie opísané činnosti, zariadenie vždy vypnite a odpojte ho od zdroja napájania.

Nože
Nože majú dve ostré čepele (rezné hrany). Keď sa jedna čepeľ zatupí, môžete nôž obrátiť ostrou čepeľou v smere kosenia. V prípade, keď sú obe čepele tupé, nože odskrutkujte a vymeňte na ostré. Keď odskrutkujete nože, z lôžka noža odstráňte trávu a iné nečistoty. Keď vyčistíte lôžko, umiestnite nové nože a dotiahnite. Skontrolujte, či sa nože správne otáčajú.
Pozor: vždy vymieňajte súčasne všetky nože, aby robot náležite kosil. Dokonca aj vtedy, keď nie sú nože kosačky poškodené, pravidelne ich vymieňajte, aby bolo kosenie čo najefektívnejšie a súčasne spotreba energie čo najnižšia. Aby ste udržali vyváženie rotujúcich dielov, keď je to potrebné, vymeňte všetky nože a skrutky súčasne.
Pozor: používajte iba originálne náhradné diely.

Akumulátor
Plánovaná životnosť akumulátora je 5 rokov, závisí od zaťaženia robota a od vykonávania jeho údržby. Keď chcete vymeniť akumulátor, odskrutkujte kryt akumulátora, starý akumulátor vytiahnite a vložte nový.
Nikdy nerozoberajte, neotvárajte, neprerezávajte, ani neničte články akumulátora. Akumulátor neskratujte. Akumulátory neuchovávajte v náhodných škatuliach či zásuvkách, v ktorých môže dôjsť k ich vzájomnému skratu vodivými materiály. Keď akumulátor nepoužívate, uchovávajte ho osobitne, ďalej od kovových predmetov, ako sú sponky na papier mince, kľúče, klince, skrutky alebo iné kovové predmety, ktoré môžu skratovať kontakty akumulátora. Skrat kontaktov akumulátora môže viesť k úrazu (popáleniu) alebo spôsobiť požiar či výbuch.

⚠ POZOR

Akumulátor chráňte pred pôsobením tepla a ohňa. Neuchovávajte na priamom slnečnom žiarení.
Akumulátor chráňte pred mechanickými otrasmi.
V prípade, ak dôjde k úniku akumulátora, zabráňte kontaktu elektrolytu s pokožkou alebo s očami. V prípade, ak dôjde k takému kontaktu, zasiahnuté miesto prepláchnite veľkým množstvom vody a vyhľadajte zdravotnícku pomoc.
V prípade prehltnutia článku alebo akumulátora, okamžite vyhľadajte zdravotnícku pomoc.

Uchovávanie
Dôkladne vyčistite celý stroj vrátane príslušenstva.
Uchovávajte mimo dosahu detí, na chladnom a na suchom mieste. Chráňte pred príliš vysokými a príliš nízkymi teplotami.
Chráňte pred pôsobením priameho slnečného žiarenia. Skladujte na čo najtmavšom mieste.
Neuchovávajte v plastových taškách, aby ste predišli nahromadeniu vlhkosti.

Uchovávanie mimo sezóny
Mimo sezónu (predovšetkým v zime), dokovaciu stanicu a robota uchovávajte v suchej miestnosti, v ktorej teplota neklesne pod 0 °C. Stanicu a robot očistite, odstráňte zvyšky trávy, lístia a iných nečistôt. Dôkladne očistite kontakty s použitím oceľovej vlny. Konektory môžete zabezpečiť proti korózii ich natretím olejom bez obsahu kyseliny. Akumulátor počas zimy 2 až 3-krát nabite, tak môžete predĺžiť životnosť akumulátora.

Chybové hlásenia
Ak robot nefunguje správne, na displeji sa môžu objaviť chybové hlásenia. W bode 12 – samostatné odstraňovanie porúch, sú predstavené typy chýb a spôsob ich odstraňovania. Ak sa chyby budú opakovať, môže byť potrebná oprava zariadenia, v takom prípade sa obráťte na predajcu.

11. Náhradné diely, doplnky a príslušenstvo

Príslušenstvo a doplnky dostupné v predaji:
DED87491 100 m lanko na vytýčenie pracovnej zóny
DED87492 150 ks kolíkov na upevnenie drôtu
DED87493 2 ks spojky na pripojenie drôtu k základni
DED87494 4 ks spojky na spojenie vytyčujúceho drôtu
DED87495 4 ks skrutky na upevnenie dokovacej stanice
DED87496 3 ks čepele
DED87497 Kryt proti zrážkam/slnečnému žiareniu
Keď chcete kúpiť náhradné diely alebo príslušenstvo, obráťte sa na servis Dedra Exim. Kontaktné údaje sú uvedené na 1. strane príručky.
Pri objednávaní náhradných dielov vždy uveďte číslo šarže/série, ktoré je uvedené na výrobnom štítku, ako aj číslo dielu, ktoré je uvedené na schematickom nákrese zariadenia.
Počas trvania záručnej lehoty sú prípadné opravy vykonávané podľa zásad uvedených v záručnom liste. Reklamovaný výrobok odovzdajte na opravu v mieste nákupu (predajca je povinný prijať reklamovaný výrobok), alebo ho zašlite do centrálneho servisu Dedra Exim alebo do servisu, ktorý je najbližšie pri mieste nákupu (zoznam servisov nájdete na webovom sídle www.dedra.pl). Pripojte vyplnený záručný list. Prosíme, nezabudnite na to. Po skončení záručnej lehoty opravy vykonáva centrálny servis. Poškodený výrobok pošlite do servisu (náklady na zásielku hradí používateľ).

12. Samostatné odstraňovanie porúch a problémov

⚠ POZOR **Predtým, než začnete samostatne odstraňovať prípadnú poruchu, zariadenie odpojte od el. napätia.**

Chybové hlásenia
Kosačka na paneli displeja zobrazuje rôznych chybové správy:
Zastavenie v dôsledku zdvihnutia
Kosačka bola zdvihnutá, a snímač zdvihnutia ju vypol. Kosačku vypnite a opäť ju spustite.
Prekročený limit výkonu motora
Kosačka sa zasekla alebo udrela do prekážky, ktorú nedokáže identifikovať. Motor pohonu kolesa sa prehrieva, a kosačka sa vypína. Kosačku vypnite , osloboďte ju a opäť ju spustite.
Prekročený limit výkon kosiacej jednotky
Kosiaca jednotka je zablokovaná alebo sa vyskytuje odpor. Motor kosiacej jednotky sa prehrieva, a kosačka sa vypína. Vypnite kosačku a skontrolujte kosiacu jednotku. Odstráňte konáre alebo predmety, ktoré blokujú alebo spomaľujú kosiacu jednotku, ak také sú. Opäť spustite kosačku.
Väčší sklon než 20°
Kosačka sa vypne, keď sklon presahuje hodnotu 20°. Vypnite kosačku, položte ju na plochu s menším sklonom než 20°. Opäť spustite kosačku.
Príliš nízky výkon
Akumulátor je príliš vybitý. Vypnite kosačku a preneste ju naspäť do nabíjacej základni. Po spojení kontaktov zariadenia a základe, akumulátor sa nabije, a potom môžete opäť spustiť kosačku. Stav nabitia akumulátora sa zobrazuje na displeji.
Žiadny signál z vytyčovacieho drôtu
Skontrolujte nabíjaciu základňu. Ak nesvieti ani kontrolka 1, ani kontrolka 2, znamená to, že nabíjacia základňa nie je pripojená k el. napätiu. Skontrolujte pripojenie nabíjacej základni k el. napätiu. Ak kontrolka 1 bliká načerveno, vytyčovací drôt nie je neprerušene spojený s nabíjacou základňou. Skontrolujte vytyčovací drôt. AK je všetko v poriadku, kontrolka 1 má zhasnúť.
Kosačka sa nachádza mimo vytyčovacieho drôtu. Umiestnite kosačku v rámci vytyčovacieho drôtu.
Mimo vytýčenej zóny
Kosačka vyšla poza vytyčovací drôt. Vypnite kosačku a preneste ju naspäť do zóny vytýčenej drôtom. Môžete opäť spustiť kosačku.

Riešenie problémov
V prípade, ak sa objaví akákoľvek porucha, vždy najprv skontrolujte nabíjaciu základňu, zistite, či funguje správne (či sa nepovolil vytyčovací drôt, či ho neprehryzlo zviera alebo nerozrezali nože stroje, alebo či nie je prerušené napájanie). Na taký problém poukazuje blikajúca červená kontrolka 1 (23).
1.Kosačka sa nespúšťa
a. Skontrolujte, či sa kosačka nachádza v zóne vytýčenej drôtom
b. Skontrolujte tlačidlo Stop (5). Ak je tlačidlo Stop zablokované, stlačte ho, a potom stlačte tlačidlo zap./ vyp. (19).
c. Ak ste kosačku dlhšie nepoužívali, akumulátor kosačky môže byť vybitý. Nezabudnite opäť nabiť. Odporúčame, aby ste akumulátor nabíjali aspoň raz za 3 mesiace, aj vtedy, keď kosačku nepoužívate.
2. Kosačka sa nepohybuje dopredu.
a. Môže byť poškodený snímač nárazníka.
b. Ak je tráva pri prvom použití príliš vysoká, snímač môže byť zakrytý. Predtým, než spustíte automatickú kosačku, najprv trávu pokoste na vhodnú dĺžku tradičnou kosačkou.
3. Kosačka nekosí správne, alebo vôbec nekosí
a. Vypnite kosačku. Skontrolujte, či sú nože správne namontované. Ak sú nože poškodené, vymeňte ich.
b. Ak sa kosačka nachádza na svahu so sklonom viac než 20°, automaticky sa zastaví.
c. Držiak nožov je zablokovaný trávou alebo inými predmetmi. Odstráňte ich a kosačku opäť spustite.
d. Tráva narástla príliš husto alebo je príliš vysoká. Predtým, než spustíte automatickú kosačku, najprv trávu pokoste na vhodnú dĺžku tradičnou kosačkou.
e. Ak má motor príliš vysokú teplotu, kosačka sa automaticky vypne. Opäť spustite kosačku.
4. Kosačka prechádza cez vytyčovací drôt a pokračuje mimo vytýčenej zóny.
a. Vytyčovací drôt v rohoch je zohnutý s príliš ostrým uhlom. Vnútorný uhol musí mať aspoň 120°.
b. Signál vytyčovacieho drôtu je príliš slabý. Drôt nemôže mať viac než 200 m.
c. Skontrolujte, či sa v blízkosti nenachádza nejaké zariadenie s vysokým výkonom (napr. transformátor, generátor, telekomunikačná veža ap.). Tieto zariadenia môžu rušiť signál zariadenia.
5. Akumulátor sa nenabíja, kosačka sa nenabíja správne alebo stále udiera do nabíjacej základne
a. Kontakty nabíjačky sa nedotýkajú kontaktov nabíjacej základne.
b. Kontakty sú špinavé alebo znečistené. Vyčistite ich (pred čistením odpojte od el. napätia).
c. Ak ste zariadenie dlhší čas nepoužívali, zvyškové napätie sa samočinne vybije. Ak je akumulátor akýmkoľvek spôsobom poškodený, môžete ho niekoľkokrát opäť nabiť, alebo ho musíte vymeniť.
d. Snímač zariadenia je poškodený.
6. Vybitá kosačka sa nevracia do nabíjacej základni.
a. Vytyčovací drôt je príliš dlhý. Nabíjanie akumulátora nie je dostatočné, aby sa kosačka mohla dostať naspäť do nabíjacej základne. Vypnite kosačku a preneste ju do nabíjacej základne.
b. Na vytyčovacom drôte je nejaká prekážka, ktorá neumožňuje kosačke, aby sa vrátila do nabíjacej základne. Odstráňte prekážku.
7. Funkcia podzóny nefunguje správne.
Skontrolujte nakonfigurované nastavenia. Časový interval musí byť nastavený pre každú pracovnú zónu.
8. Kosenie ostrovčeka nefunguje správne.
Ostrovček musí byť kruhový, nemôže byť štvorcový.
9. Kosačka prechádza po ostrovčeku po obvode, ale neprechádza cez pracovnú zónu.
Kosačka prejde 3-krát po obvode alebo prejde počas 40 sekúnd, a potom sa vráti do pracovnej zóny.

13. Diely a časti zariadenia

1.Kosiaco-mulčovací robot – 1 ks 2. Dokovacia stanica – 1 ks 3. Adaptér k dokovacej stanici – 1 ks 4. Vytyčovací drôt – 100 m. 5. Kolíky na upevňovanie drôtu – 150 ks 6. Dodatočné nože – 6 ks 7. Dištančná lišta – 1 ks

14. Informácie pre užívateľov k likvidácii elektrických alebo elektronických zariadení



(platí pre domácnosti)
Symbol uvedený na výrobkoch alebo v sprievodnej dokumentácii označuje, že chybné elektrické alebo elektronické zariadenia sa nesmú likvidovať spolu s domovým odpadom. Ak potrebujete zlikvidovať, opätovne použiť

alebo zhodnotiť komponenty, správne je odovzdať ich na špecializovanom zbernom mieste, kde ich prijmú bezplatne. Informácie o umiestnení zberných miest pre použité zariadenia poskytujú miestne orgány, napr. na svojich webových stránkach. Správnou likvidáciou zariadenia je možné šetriť cenné zdroje a zabrániť negatívnym vplyvom na zdravie a životné prostredie v dôsledku možnej prítomnosti nebezpečných látok, zmesí a komponentov v zariadení.
Za nesprávnu likvidáciu odpadu hrozia sankcie podľa príslušných miestnych predpisov.
Používatelia v krajinách EÚ: Ak potrebujete zlikvidovať elektrické alebo elektronické zariadenie, obráťte sa na najbližšie predajné miesto alebo na svojho dodávateľa, ktorý vám poskytne ďalšie informácie.
Likvidácia v krajinách mimo Európskej únie: Tento symbol sa vzťahuje len na krajiny Európskej únie. Ak chcete tento výrobok zlikvidovať, obráťte sa na miestne úrady alebo predajcu, ktorý vám poskytne informácie o správnom spôsobe likvidácie.

Záručný list

na

Katalógové č : Číslo šarže: .....

(ďalej len Výrobok)

Dátum nákupu výrobku: .....

Pečiatka predajcu

Dátum a podpis predajcu: .....

Vyhlásenie Užívateľa:

Potvrdzujem, že som bol oboznámený so záručnými podmienkami, ako aj s následkami nedodržiavania pokynov a odporúčaní, ktoré sú uvedené v užívateľskej príručke a v záručnom liste. Záručné podmienky sú mi známe, čo potvrdzujem vlastnoručným podpisom:

....

dátum a miesto podpis Užívateľa

I. Zodpovednosť za Výrobok

1. Ručiteľ - spoločnosť „DEDRA EXIM sp. z o.o.“ sídliaca v meste: Pruszków, na adrese: ul. 3 Maja 8, 05-800 Pruszków, Poľsko, zapísaná do obchodného registra pod číslom KRS 0000062517 vedenom oblastným súdom pre hlavné mesto Varšava vo Varšave, 14. ekonomické oddelenie Štátneho súdneho registra, IČ DPH: PL 5270204653, základné imanie: 100 980,00 PLN.
2. Podľa podmienok stanovených týmto záručným listom Ručiteľ udeľuje záruku na Výrobok, pochádzajúci z distribúcie Ručiteľa.
3. Zodpovednosť na základe záruky sa vzťahuje iba na chyby, ktoré vznikli následkom príčin nachádzajúcich sa vo Výrobku v momente jeho vydania Užívateľovi.
4. Na základe záruky Užívateľ získava právo na bezplatnú opravu výrobku, ak sa chyba objaví počas trvania záručnej lehoty. Spôsob opravy Výrobku (metóda vykonania opravy) závisí od rozhodnutia Ručiteľa. V prípade, ak Ručiteľ uzná, že Výrobok sa nedá opraviť, Ručiteľ si vyhradzuje právo vymeniť chybný prvok alebo celý Výrobok na výrobok bez chýb, právo na zníženie ceny Výrobku alebo právo na odstúpenie od dohody.
5. Voči Užívateľovi, ktorý nie je konzumentom v zmysle zákona z 23. apríla 1964 Občiansky zákonník, zodpovednosť Ručiteľa za škody vyplývajúce z tejto záruky a/alebo ktoré súvisia s jej uzatvorením a realizáciou, bez ohľadu na právny základ, je obmedzená maximálne do výšky hodnoty chybného Výrobku.

II. Záručná lehota

Prvky Výrobku na ktoré sa vzťahuje záruka	Trvanie záručnej ochrany
Kosiaco-mulčovací robot	24 mesiacov od dňa nákupu Výrobku, ktorý je uvedený v tomto záručnom liste
Kľúče, skrutky, montážne prvky	Na tieto prvky sa záruka nevzťahuje.

III. Podmienky využitia záruky

1. Užívateľ je povinný predstaviť vyplnený Záručný list výrobku, ako aj náležitý doklad o nákupe Výrobku, napr. predstavením pokladničného bloku, faktúry ap. Aby reklamačný proces prebiehal efektívne odporúčame, aby Užívateľ spolu s reklamovaným výrobkom doručil všetky prvky vymenované v kapitole užívateľskej príručky výrobku „Diely a časti“.
2. Užívateľ je povinný dodržiavať pokyny a odporúčania uvedené v užívateľskej príručke a v záručnom liste.
3.Záruka platí iba na území Poľskej republiky a členských štátov EÚ.
4. Záruka sa nevzťahuje na chyby, ktoré vznikli (predovšetkým) následkom:
a. Nedodržania podmienok určených v užívateľskej príručke, predovšetkým podmienok správneho používania, prevádzky, údržby a čistenia
b. Použitia na čistenie alebo na údržbu nevhodných prípravkov, nezhodne s užívateľskou príručkou;
c. Nevhodného uchovávania a prepravy výrobku;
d. Vykonania neautorizovaných zmien a/alebo iných zásahov do výrobku, na ktoré výrobca nevyjadril súhlas;
e. Použitím vo výrobku/s výrobkom nevhodných prevádzkových materiálov, nezhodne s užívateľskou príručkou.
5. Užívateľ, ktorý nie je konzumentom v zmysle zákona z 23. apríla 1964 Občiansky zákonník, stráca záručné práva na výrobok, v ktorom:
- sériové čísla, označenia dátumov a výrobné štítky boli odstránené, zmenené alebo poškodené;
- boli poškodené plomby alebo sú na nich viditeľné stopy manipulácie.
6. Pozor! Činnosti súvisiace s každodennou obsluhou výrobku, vyplývajúce medzi iným z užívateľskej príručky, Užívateľ vykonáva vlastnými silami a na vlastné náklady.

IV. Reklamačná procedúra

1. V prípade, ak Užívateľ objaví, že Výrobok nefunguje správne, ešte pred zložením reklamácie je povinný uistiť sa, či boli náležite vykonané všetky stanovené činnosti, predovšetkým tie uvedené v užívateľskej príručke.
2. Reklamácia musí byť podaná bezodkladne, najlepšie v priebehu 7 dní od dňa, v ktorom sa prejavila (objavila) chyba Výrobku. Užívateľ, ktorý nie je konzumentom v zmysle zákona z 23. apríla 1964 Občiansky zákonník, stráca práva vyplývajúce z tejto záruky v prípade, ak reklamáciu nepodá v priebehu 7 dní od dňa, v ktorom sa prejavila (objavila) chyba Výrobku.
3. Reklamáciu môžete podať medzi inými na mieste, v ktorom ste výrobok kúpili, v záručnom servise alebo poštou na adresu: DEDRA EXIM sp. z o.o., ul. 3 Maja 8, 05-800 Pruszków, Poľsko.
4. Užívateľ môže podať reklamáciu prostredníctvom formulára, ktorý je dostupný na webovej stránke www.dedra.pl. („Formulár podania reklamácie na základe udelenej záruky”).
5. Adresy záručných servisov v jednotlivých štátoch sú zverejnené na webovej stránke www.dedra.pl. V prípade, ak v danom štáte sa nenachádza záručný servis, odporúčame reklamovaný výrobok doručiť na adresu: DEDRA EXIM sp. z o.o. ul. 3 Maja 8, 05-800 Pruszków, Poľsko.
6. Vzhľadom na bezpečnosť Užívateľa, nefunkčný (chybný) výrobok sa v žiadnom prípade nesmie používať.
7. Pozor!!! Používanie nefunkčného (chybného) výrobku je nebezpečné pre zdravie a život Užívateľov.
8. Povinnosti vyplývajúce z udelenej záruke budú vyplnené v lehote 14 pracovných dní počítajúc od dňa doručenia reklamovaného Výrobku Užívateľom.
9. Pred zaslaním reklamácie odporúčame reklamovaný Výrobok náležite očistiť. Odporúčame reklamovaný Výrobok dôkladne zabezpečiť pre prípadným poškodeniami počas prepravy (reklamovaný Výrobok odporúčame doručiť v originálnom obale).
10. Záručná lehota sa predlžuje o čas, počas ktorého Užívateľ následkom chyby (nefunkčnosti) výrobku, na ktorú sa vzťahovala záruka, nemohol Výrobok používať. Záruka nevylučuje, neobmedzuje a ani nepozastavuje právo Užívateľa (kupujúceho) na základe príslušných predpisov o ručení za chyby predanej veci.

V súlade s článkom 13 ods. 1 a 2 nariadenia Európskeho parlamentu a Rady (EÚ) 2016/679 z 27. apríla 2016 o ochrane fyzických osôb pri spracúvaní osobných údajov a o voľnom pohybe takýchto údajov, ktorým sa zrušuje smernica 95/46/ES, vás informujeme

1. Správcom vašich osobných údajov, ktoré ste uviedli vo formulári, je spoločnosť „DEDRA-EXIM Sp. z o.o.“ so sídlom v meste Pruszków na adrese: ul. 3 Maja 8, 05-800 Pruszków, Poľsko (ďalej len: „Správca”).
2. Vaše osobné údaje budú spracúvané výhradne s cieľom realizácie záručnej procedúry zariadenia, a to v súlade s článkom 6 ods. 1 písmeno b) všeobecného nariadenia o ochrane údajov (ďalej len: „GDPR“). Uvedenie osobných údajov je dobrovoľné, avšak nevyhnutné na realizáciu záručnej procedúry.
3. Vaše osobné údaje budú spracúvané počas posudzovania a realizácie záručnej procedúry, ako aj na archívne účely v prípade potreby obhajoby pred prípadnými nárokmi a požiadavkami voči Správcovi, avšak nie dlhšie až do momentu premlčania týchto nárokov a požiadaviek.
4. Vaše údaje môžu byť zverejnené výhradne len tým subjektom, ktoré spracúvajú tieto údaje v mene a pre Správcu, a to na základe písomnej dohody o zverení spracúvania osobných údajov, tzn. firmy, ktoré okrem iného poskytujú technický servis, hostingové služby alebo služby obsluhy webových stránok, IT obsluhy, ako aj kuriérskym firmám. Dodávatelia Správcu sú povinní zaručiť zabezpečenie údajov a splniť požiadavky platnej legislatívy ohľadne ochrany osobných údajov, a zverené osobnú údaje nesmú byť používané na iné účely než tie, ktoré stanovuje dohoda uzatvorená so Správcom.
5. Vaše údaje nebudú spracúvané automatickým spôsobom, vrátane rôznych foriem profilovania, ani nebudú odovzdané do tretieho štátu/medzinárodnej organizácii.
6. Máte právo na prístup k vašim osobným údajom, ako aj právo na ich opravenie, doplnenie, odstránenie, obmedzenie spracúvania, prenesenie údajov, podanie námietky, a to v ľubovoľnej chvíli.
7. Vo všetkých záležitostiach, ktoré súvisia so spracúvaním vašich osobných údajov Správcom, môžete sa na Správcu obrátiť písomne na e-mailovú adresu: daneosobowe@dedra.pl.
8. Máte právo podať sťažnosť príslušnému dozornému orgánu, ktorý zodpovedá za dohľad nad ochranou osobných údajov

LT Turinys
1. Nuotraukos ir piešiniai
2. Prietaiso aprašas
3. Prietaiso paskirtis
4. Naudojimo apribojimai
5 p. Techniniai duomenys
6. Paruošimas darbui
7. Jungimas į tinklą
8. Prietaiso įjungimas
9. Prietaiso naudojimas
10. Einamieji naudojimo veiksmai
11. Atsarginės dalys ir reikmenys
12.dvsdvs Savarankiškas defektų pašalinimas

13. Prietaiso elementai
14. Informacija naudotojams apie elektros ir elektronikos prietaisų pašalinimą
15. Garantijos lapas
Atitikties deklaracija buvo pridėta prie instrukcijos kaip atskiras dokumentas.
Atveju, kai nebus atitikties deklaracijos reikia susisiekti su Dedra Exim Sp. z o.o.
Bendrosios saugumo taisyklės buvo pridėtos prie instrukcijos kaip atskira brošiūra.

Originalios instrukcijos vertimas

ĮSPĖJIMAS Perskaityti visus įspėjimus pažymėtus simboliu ir visas instrukcijas. Žemiau pateiktų įspėjimų ir saugos nurodymų nesilaikymas, gali būti elektros srovės smūgio, gaisro ar sunkių sužalojimų priežastimi.

DEMESIO Išsaugoti visus įspėjimus ir instrukcijas ateičiai.

2. Prietaiso aprašas

DEMESIO A, B1, B2 pav.: 1. Žemos įtampos laidas, 2. Kontaktiniai gnybtai, 3. Krovimo stotis, 4. Laidas, 5. LED1, 6. LED2, 7. Valdymo pulto gaubtas, 8. Lietaus jutiklis, 9. STOP mygtukas, 10. Rankenos apsauga aukščio reguliavimo rankenėlės , 11. Pjovimo ratas, 12. Peiliai, 13. Galinis varantysis ratas, 14. Akumuliatorius, 15 Pagrindinis jungiklis, 16. Ekranas , 17. Bazės mygtukas, 18. Valdymo pulto gaubtas, 19. Mygtukas išjungti / įjungti.

3. Prietaiso paskirtis

Pjovimo ir mulčiavimo robotas skirtas pjauti žolę ant vejos, soduose ir kt. Dėl jutiklių sistemos ir vejoje paslėpto kabelio robotas gali nustatyti savo padėtį ir atlikti optimalų pjovimo kelią, išvengdamas kliūčių ar signalizuodamas apie eventualias problemas Roboto programavimas leidžia cikliškai pjauti žolę be jokių papildomų koregavimų. Robotas automatiškai pjauna žolę, persijungdamas į pjovimo režimą ir, kai žemas akumuliatoriaus pakrovimo lygis. Dėl mažo dydžio robotas yra labai manevringas ir universalus, jis puikiai tiks mažų ir didelių plotų (do ok. 1000 m2)

DEMESIO vejoms Komplekte esančių priedų pakanka apytiksliai 600 m2 taisyklingos formos vejos arba maždaug 350 m2 netaisyklingos formos vejos su 3 salomis pjovimo plotui pažymėti. Esant reikalui galima naudoti prailgintuvus, skirtus naudoti patalpų išorėje.
Prietaisą leidžiama naudoti atliekant remonto ir statybos darbus remonto dirbtuvėse, mėgėjų darbus laikantis naudojimo instrukcijoje nurodytų naudojimo sąlygų ir leistinų eksploatavimo sąlygų.

4. Naudojimo apribojimai

DEMESIO Prietaisas gali būti naudojamas vien tik pagal pateiktas "Priimtinas darbo sąlygas".
Nenaudoti šlaituose, kur nuokrypis virš 30 laipsnių. Nenaudoti be pjovimo paviršiaus ribojimo.
Savaiminiai pakeitimai mechaninei ir elektros statyboje, visi modifikavimai, naudojimo veiksmai, neaprašyti instrukcijoje bus traktuojami kaip neteisėti ir priveda prie staigaus garantijos teisės praradimo, o atitikties garantija praras galiojimą.
Naudojimas ne pagal naudojimo instrukcijos nuorodas ir paskirtį prives prie staigaus garantijos teisės praradimo.

Priimtinos darbo sąlygos
Nedirbti atmosferos kritulių metu.

5. Techniniai duomenys

DEMESIO

Modelis	**DED8752-4AP**
Baterija	
Įtampa[V]	20 DC
Baterijos talpa [Ah}	4
Našumas [Wh]	80
Akumuliatoriaus tipas	Li-Ion
Sandėliavimo temperatūra [C]	40
Maitintuvas	
Įtampa[V, Hz]	230, ~50
Išvestis [V, A]	21
Apsaugos klasė	II
IP laipsnis	IPX4
Saugiklis	T3 15A 250V
Robotas	
Maitinimas [V]	20 DC
Baterijos talpa [Ah]	4
Apsaugos klasė	III
IP laipsnis	IPX4
Sukimosi greitis [min-1]	3500
Pjovimo plotas [m2]	800-1000
Pjovimo plotis [mm]	200
Pjovimo aukštis [mm]	25-55
Lwa triukšmo ženklinimas [dB(A)]	70
Lwa lygis [dB(A)]	66,6
Lpa lygis [dB(A)]	47,6
Matavimo neapibrėžtis K [dB(A)]	3
Masė [kg]	16,5

Informacija apie virpesius ir triukšmą
Bendra virpesių vertė a_{hw} o taip pat matavimo neapibrėžtis nustatyta pagal EN 50636- 2- 107 standartą ir pateikta lentelėje.
Triukšmo sklidimas buvo nustatytas pagal EN 50636- 2- 107, vertės pateikiamos aukščiau lentelėje.

DEMESIO Triukšmas gali privesti prie klausos pažeidimo, darbo metu visada reikia naudoti klausos apsaugos priemones!
Deklaruojama bendra triukšmo vertė buvo sumatuota pagal standartinį matavimo metodą ir gali būti panaudojama vieno su kitu įtaisu palyginimui. Pateiktas virpesių lygis gali būti panaudojimas pirminių virpesių grėsmės vertinimui.

Virpesių lygis realaus prietaiso naudojimo metu, gali skirtis nuo deklaruojamų verčių, priklausomai nuo darbinių įrankių panaudojimo būdo, ypatingai nuo naudojamo įrankio rūšies, o taip pat nuo priemonių, saugančių operatorių nustatymo būtinumo. Kad tiksliai nustatyti grėsmę realiose naudojimo sąlygose, reikia atsižvelgti į visas operacinio ciklo dalis, į kurias taip pat įeina laikotarpiai, kuomet įtaisas yra išjungtas arba įjungtas, bet nėra naudojamas darbui.

6. Paruošimas darbui

Paruošiamuosius veiksmus reikia atlikti esant atjungtam nuo maitinimo šaltinio prietaisui.

Krovimo stotis

Įkrovimo stotis turi būti pastatyta ant paviršiaus išorinio krašto pjovimui su ribojimo laidu.

Nedėkite jos šalia laikymo dėžės arba ant pavėsinės kaip salos, paviršiaus pjovimui viduryje.
Rekomenduojama, kad įkrovimo stotis būtų sausoje ir apsaugotoje vietoje, jei lietus, kruša ar potvynis būtų smarkus.
Krovimo stoties vieta turi būti ant lygaus paviršiaus ir patikima. 2 metrų nuotolyje nuo krovimo stoties negali būti jokių kliūčių ir posūkių.
Montuodami įsitikinkite, kad 230 V maitinimo tinklo jungtis ir kroviklis yra apsaugoti nuo drėgmės.
Pirmiausia pritvirtinkite ribojimo laido priekį po įkrovimo stotimi prie raudono spaustuko (arčiau centrinio griovelio po stotimi). Nuotolis nuo vejos krašto turi būti ne didesnis nei 40 cm. Tada tieskite ribojimo laidą per griovelius po krovimo stotimi ir pritvirtinkite krovimo stotį tvirtinimo smeigėmis.

Išvažiavimas iš stoties (plokščioji pusė) turi būti nukreiptas prieš laikrodžio rodyklę (į kairę pusę) žiūrint iš vidinės planuojamo pjovimo pusės.

Krovimo stotį draudžiama dėti ant nelygių paviršių.

Ribojimo laido montavimas

Apribojimo laidas prasideda po krovimo stotimi ir eina priešinga kryptimi negu laikrodžio rodyklės. Baigiasi įkrovimo stoties gale (jungiamoji kaiščio pusė). Prieš pritvirtindami galinį galą prie kištuko, padėkite kilpą šalia krovimo stoties, kad automatinė vejapjovė netrenktų į krovimo stotį.

Stotis turi būti nustatyta tokiu būdu, kad už stoties išėjimo esantis plotas būtų tiesus, laisvas ir ne trumpesnis kaip 2 m ilgio

Tiesiant ribojimo laidą, atkreipkite dėmesį į įvairių rūšių perėjimus, susiaurinimus, kad būtų mažiausiai 1,5 metrų pločio.
Priešingu atveju automatinė vejapjovė negalės tinkamai judėti ir yra rizika, kad kai kurie taškai nebus tinkamai nupjauti. Jei šis atstumas yra mažesnis nei 1.5 m, o perėjimas egzistuoja, rekomenduojame naudoti automatinės vejapjovės ploto nustatymo parinktį. Norėdami tai padaryti, taip pat atkreipkite dėmesį į "Plotas 1, 2, 3" ir "Plotas" darbo vietos elementus, išvardytus naudojimo instrukcijoje. Perėjimai turi turėti ne mažesnį kaip 50 cm atstumą.
Apribojimo laido kampų vidiniai kampai turi būti ne mažesni kaip 120° (D pav.). Tarp šių kampų turi būti ne mažiau kaip 50 cm tiesaus laido.
Jei norite apsaugoti kliūtį, pavyzdžiui, gėles ar medį ant vejos, izoliuokite ją kaip pusiau apskričią salą ar apskričią salą naudojant ribojimo laidą, kad išvengti bet kokio ribojimo laido (E pav.).
Tvirtai pritvirtinkite ribojimo laidą prie pagrindo su pridėtomis tvirtinimo smeigėmis. Rekomenduojama naudoti tvirtinimo smeiges kas metras. Jei yra didelių skirtumų pirmame grunto lygyje galima jas talpinti dar arčiau. Laidą taip pat galima pakasti iki 2 cm gylyje.
Pritvirtinus visą laidą palikite maždaug 10-15 cm laido kiekviename gale. Nuimkite izoliaciją, kad atskleisti 2-3 cm vario laido. Nuimkite veržles ir pritvirtinkite be izoliacijos varinius laidus prie vario laidininkų. Po to vėl priveržkite veržles. Prijunkite kabelio pradžią (esantį po įkrovimo stotimi) prie raudono spaustuko ir galą (aplink veją) prie juodo spaustuko.
Kai kroviklis prijungtas prie krovimo stoties ir ribojimo laidas pradeda veikti, krovos stotyje esantis šviesos diodas 1 (A,5 pav.) turėtų išsijungti, o šviesos diodas 2 (A,6 pav.,) turėtų užsidegti žaliai. Jei krovimo stoties šviesos diodas 1 mirksi, ribojimo laidas yra netinkamai nustatytas / prijungtas arba nutrauktas. Patikrinkite ribojimo laidą. Diodas 2 šviečia žaliai, kol krovimo stotyje automatinė vejapjovė nėra užblokuota krovimo stotyje. Kai tik automatinė vejapjovė prisijungs prie įkrovimo stoties, diodas 2 švies raudonai.

Ribojimo laido likutis neturi būti vyniojamas ar sulankstytas.

Nupjaukite ribojimo laidą iki reikiamo ilgio ir palikite likusią dalį už pjovimo ploto.

Pjovimo aukščio reguliavimas

Pjovimo aukštį galima reguliuoti nuo 2,5 cm iki 5,5 cm, sukant rankenėlę po gaubtu roboto viduje (A,10 pav.). Reguliuojamas pjovimo aukštis gali būti nuskaitytas iš žalio rodiklio, esančio šalia reguliavimo rankenėlės. Siūlome, kad žolės aukštis nebūtų aukštesnis nei 15 cm. Jei žolė yra per aukšta, automatinė vejapjovė gali būti neveiksminga. Prieš naudojant vejapjovę, nupjaukite žolę iki atitinkamo aukščio.

⚠ DEMESIO **Prieš naudojimo pradžią, įsitikinkite ar maitinimas yra išjungtas.**

Krovimas

Vejapjovę galima įkrauti krovimo stotyje. Vejapjovės gnybtai turėtų liestis su atitinkamais krovimo stoties elementais. Kai įkrovimo lygis yra žemas, vejapjovė ras būdą, kaip automatiškai pasikrauti. Kai vejapjovės gnybtai susilies su atitinkamais stoties elementais įkrovimo stoties šviesos diodas 2 švies raudonai. Ribojimo laidas turi būti tinkamai sujungtas su krovimo stotimi, o veržlės turi būti priveržtos. (jei viskas gerai, diodas 2 užsidega žalia.)
Prieš naudojant pirmą kartą, akumuliatorius turi būti visiškai įkrautas. Įkrovos būsena ekrane rodo 100%.
Du įkrovimo stoties kaiščiai su įtampa. Kad išvengti trumpojo jungimo, nesujunkite jų su rovimo stotimi, kol kroviklis prijungtas prie krovimo stoties. Vejapjovė negali dirbti, kai ji stovi ant krovimo stoties.

7. Jungimas į tinklą

Prieš prietaiso prie elektros srovės prijungimo reikia įsitikinti, ar maitinimo įtampa atitinka vertėms pateiktoms prietaiso vardinėje lentelėje.
Maitinimo instaliacija turėtų būti atlikta pagal esminius reikalavimus, susijusius su elektros instaliacija ir pildyti saugaus naudojimo reikalavimus. Maitinimo laido minimalaus skersmens parametrai 1mm2 ir B 10A saugiklio tipo nominalios vertės. Visas elektros instaliacijos jungtis gali įrengti tik reikiamą kvalifikaciją turintis elektrikas. Atveju, kai naudosite prailgintuvus, reikia atkreipti dėmesį, kad gyslos skersmuo nebūtų mažesnis negu reikalaujama (žr. lentelė). Elektros laidą reikia išdėstyti tokiu būdu, kad darbo metu negrėstų perpjovimas. Negalima naudoti pažeistų prailgintuvų. Periodiškai patikrinti maitinimo laido techninį stovį. Netraukti už maitinimo laido.

8. Prietaiso įjungimas

⚠ DEMESIO **Prieš prietaiso įjungimą būtinai reikia atlikti veiksmus nurodyti „Paruošimas darbui“ skyriuje.**

Kad įjungti prietaisą:
- reikia prikrauti pjovimo roboto akumuliatorių
- atlikti programavimo veiksmus (žr. 9 skyrius) Prietaiso naudojimas).

⚠ DEMESIO **Naudoti vien tik sodo prailgintuvus, pritaikytus darbui lauke. Prietaiso išjungimo metu, peiliai gali dar suktis.**

9. Prietaiso naudojimas

Pjovimo pradžia

⚠ DEMESIO **Prieš pjovimo pradžią reikia nuo vejos pašalinti svetimus kūnus, tokius kaip šakos, šaknys, žaislai ir kiti.**

Nustatymai ir konfigūracija

⚠ DEMESIO **Pagrindiniai automatinės vejapjovės nustatymai turi būti sureguliuoti ir sukonfigūruoti per ribojimo laidą, kitaip vejapjovė rodys klaidą "nėra signalo iš linijos" ir nebus įmanoma jos užvesti.**

Rodymo ekrano naudojimas (nuo F iki P pav.)

Paspauskite Įjun./Išjun jungiklį Ekrane pasirodo „ĮVESTI PIN“ Norėdami įvesti vartotojo sąsają, įveskite pradinį PIN kodą „0000“ ir paspauskite OK. PIN skaitmenys gali būti keičiami naudojant valdymo pulto pliuso ir minuso mygtukus (naudotojo grafinį vaizdą)
Ekrano navigacija valdoma trimis baltais mygtukais po ekranu. Ekrano skydelis rodo mygtuko funkciją tiesiogiai virš atitinkamo mygtuko.

Bazės mygtukas (B2, 17 pav.)

Bazės mygtukas (B2, 17 pav.) yra klaviatūroje (B2, 18 pav.). Jei norite sustabdyti pjovimą, paspauskite bazinį mygtuką (B2, 17 pav.). Vejapjovė nutrauks pjovimą, ieškos artimiausio ribojimo laido ir sugrįš išilgai ribojimo laido į krovimo stotį. Kai įkrovimas bus baigtas, prietaisas paliks įkrovimo stotį ir stovėdamas prieš ją lauks sekančios užduoties. Nepamirškite, kad paspaudus bazinį mygtuką vejapjovė perjungiama į parengties režimą. Visi nustatymai išsaugomi, bet prietaisas laukia signalo, kad vėl pradėti veikti. Norėdami paleisti „RANKINĮ“ režimą, užveskite vejapjovę paspausdami Start mygtuką (B2, 15 pav.). Jei vejapjovė turi toliau dirbti kitą dieną "SCHEDULE" arba nurodymų, susijusių su plotui. režimu, išjunkite ją ir iš naujo paleiskite ją. Kad dar kartą pradėti darbą, prietaisas lauks prieš krovimo stotį, kol prasidės kitas paleidimo laikas.

Start mygtukas (B2, 15 pav.)

Paspaudus Start mygtuką (B2, 15 pav.) klaviatūroje (B2, 18 pav.), vejapjovė automatiškai pereina į „RANKINĮ“ darbo režimą. Ekrane rodoma „RANKINIS“. Jei norite grįžti į kitą režimą, turite vėl pasirinkti darbo režimą.

Funkciniai nustatymai

Norėdami pradėti funkcinių nustatymų konfigūraciją, pastatykite vejapjovę pagal laikrodžio rodykles ant ribojimo laido priešais krovimo stotį.
Norėdami nustatyti šias funkcijas, paspauskite "MENIU". Ekrane siūlomos skirtingos parinktys: NUSTATYMAI, SRITIS, ISTORIJA, SHDULES.
Atkreipkite dėmesį, kad po ekranu esantys mygtukai yra atsakingi už funkcionalumą. Patikrinkite signalizaciją ekrane ir patvirtinkite atitinkamais mygtukais.

Nustatymai

Norėdami pasirinkti nustatymus, perstumkite apšvietimą pagal G pav. Paspauskite OK.
Prieinamos parinktys tai "Pjovimas prie kraštų", "Garso signalas", "Lietus" arba "Kalba". Norėdami pasirinkti norimą funkciją, paspauskite rodyklę, kad pasirinktumėte, ir OK. Nustatymai yra suskirstyti į puslapius, antrasis puslapis - "Data ir laikas", "PIN kodo pakeitimas", "WiFi Setup" ir "Timer Reset" (H, I pav.)
Jei pasirinksite "Pjovimas prie kraštų", parinktį galite įjungti funkciją pažymėdami žymės langelį V (paspauskite OK, kad pakeisti). Automatinė vejapjovė užprogramuota pjauti kraštus kas tris ciklus. Jei išjungsite funkciją „Pjovimas prie kaštų“, funkcija pradės veikti tik pirmą kartą kiekviename režime. Norėdami pradėti pjauti kraštus, nustatykite vejapjovę ant apribojimo laido taip, kad stoties (didelė dalis) būtų roboto gale. Kai vejapjovė pradės važiuoti išilgai ribojimo laido, ji apvažiuos visą nustatytą plotą,tol, kol vejapjovė susisieks su įkrovimo stoties kaiščiais
Įsitikinkite, kad nėra daiktų ar kitų objektų plote, pažymėtame C pav., kurie galėtų blokuoti automatinę vejapjovę.
Jei pasirinksite "Garsinis signalas“ parinktį, galite įjungti arba išjungti signalą, pažymint parinkties lauką, šalia tos parinkties paspausdami ekrano skydelio mygtukus.
Jei pasirinksite "Reset", pasirinkite "Reset Timer“ parinktį. Pasirodys klausimas ar norite „Iš naujo nustatyti visus duomenis“. Visi užprogramuoti duomenys, įskaitant PIN kodą, bus atstatyti iš naujo. Norėdami atstatyti visus duomenis, paspauskite OK.

Pakeiskite PIN kodą

Norėdami pakeisti PIN kodą, pasirinkite piktogramą „keisti PIN kodą“ nustatymuose. Paspauskite OK.
ĮVESKITE PIN KODĄ: Įveskite originalų PIN kodą "0000". Patvirtinkite OK mygtuku.
ĮVESKITE NAUJĄ PIN KODĄ: Įveskite naują PIN kodą. Patvirtinkite OK mygtuku.
PATVIRTINKITE NAUJĄ PIN KODĄ: Dar kartą veskite naują PIN kodą. Patvirtinkite OK mygtuku. Kai rodomas „PIN priimtas“, išsaugomas naujas PIN Kodas.
Patvirtinus OK, ekranas grįžta į funkcinius nustatymus.
Jei įvedamas neteisingas PIN KODAS, bus rodoma tokia informacija: „Netinkamas PIN kodas“. Tai reiškia, kad PIN kodas nebuvo pakeistas. Patvirtinus OK, ekranas grįžta į funkcinius nustatymus be PIN kodo pakeitimo.

1 režimas: Rankinis

Įjungus vejapjovę pagal numatytuosius nustatymus veikia „RANKINIS“ režime, darbo režimo pranešimas yra vejapjovės pagrindinio ekrano viršuje. Šiuo režimu vejapjovę galima paleisti rankiniu būdu vienam ciklui. Rekomenduojame naudoti šį režimą ypač pirmosiomis pjovimo įrenginio naudojimo dienomis, kad lengvai nustatyti klaidas, ribojimo vielos nustatymo metu ir padaryti galimus paklaidų ištaisymus.

SCHEDULE režimas (J pav.)

Šis režimas leidžia dirbti pagal valandų- savaitės tvarkaraštį. Norėdami jį perjungti, pagrindiniame meniu pasirinkite pasirašytą SCHEDULE piktogramą. Kai rodomas patarimas (K pav.), pasirinkite pjovimo pradžios ir pabaigos nustatymus (L pav.) HH:MM-HH:MM formatu, tada pjovimo dienas savaitės metu. Jei reikia iš naujo nustatyti tvarkaraščio nustatymus, pasirinkite "Reset timer". Tačiau, jei nustatymai yra teisingi, pasirinkite mygtuką atgal, perkelkite žymeklį į "Aktyvus" po tvarkaraščio nustatymais (M, pav.) ir paspauskite OK, patvirtinkite tvarkaraščio veikimą, pasirodys V ženklas lauke šalia „Aktyvus“ pasirinkties.
Kai grįšite į pagrindinį ekraną, ekrano viršuje pasirodys pranešimas „SCHEDULE“, kuriame anksčiau buvo rodomas pranešimas „RANKINIS“.

Plotas

Sub-ploto nustatymai yra skirti padidinti vejapjovės našumą dideliuose plotuose. Jie taip pat padeda vejapjovei pereiti iš vieno ploto į kitą per siaurus perėjimus. Siaurų kanalų atveju, gali įvykti, kad be šios funkcijos vejapjovė pjaus plotą, kur yra krovimo stotis, bet ignoruos plotą už perėjimo. Dėl problemų su ribojimo laidu siaurų perėjimų atveju vejapjovė gali nesusidoroti. Rekomenduojamas mažiausias 50 cm atstumas. Siaurų perėjimų atveju padalykite pjovimo plotą į tris sub-plotus ir sureguliuokite vejapjovę tokiu būdu, kad kiekvienas plotas būtų pjaunamas atskirai.

Pradinių taškų apibrėžimas

Nustatykite vejapjovę priešinga kryptimi negu laikrodžio rodyklės, maksimaliu vieno metro atstumu nuo krovimo stoties priešais ją ant ribojimo laido. Vejapjovė judės priešinga kryptimi negu laikrodžio rodyklės, pradedant nuo ribojimo laido prieš krovimo stotį esančiame plote. Įveskite slaptažodį ir paspauskite "MENIU".
Norėdami nustatyti pradžios taškus trims skirtingiems plotams sode, pasirinkite ploto piktogramą (N pav.). Paspauskite OK. Rodomas ploto nustatymo ekranas Paspauskite "START" ir vejapjovė pradės judėti išilgai ribojimo laido nuo krovimo stoties.

Nespauskite klaviatūroje Start mygtuko! Patvirtinkite START paleidimą ekrane!

Ekrane daugiau nerodoma „START“, bet „TOLIAU“ (P pav.). Sekite vejapjovę išilgai ribojimo laido iki taško, kuriame norite apibrėžti pradžios tašką 1 plotui. Kad apibrėžti pirmąjį pradžios tašką, ekrane paspauskite „TOLIAU“. Vejapjovė patvirtins pirmąjį paleidimo tašką OK. Vejapjovė toliau juda išilgai ribojimo laido. Pasiekus pradinį tašką 2 plotui ant ribojimo laido dar kartą paspauskite mygtuką „TOLIAU“. Vejapjovė patvirtins antrą pradinį tašką mygtuku OK ir toliau judės ribojimo laidu. Kai tik pasieksite pradžios tašką 3 plotui, dar kartą paspauskite „TOLIAU“.
Patvirtinus trečiąjį pradžios tašką, ekrane vietoj „TOLIAU“ pasirodys „PABAIGA“. Paspausdami "PABAIGA" patvirtinkite tris pradžios taškus kiekvienam plotui. Vejapjovė grįš į bazę.

Apibrėžus pirmąjį pradžios tašką kairėje ekrano pusėje bus rodomas PABAIGA mygtukas. Jei norite nustatyti tik vieną pradžios tašką arba tik du skirtingus pradžios taškus, galite jį panaudoti ankstesniam procedūros užbaigimui. Paspauskite mygtuką „PABAIGA“, tuo pačiu patvirtinant apibrėžtus pradžios taškus. Vejapjovė sustos ir toliau bus galima tęsti pagal aprašymą.

Išjunkite vejapjovę ir padėkite ją pagal laikrodžio rodykles prieš krovimo stotį. Vėl įjunkite vejapjovę ir įveskite PIN kodą. Po nustatymo palikite vejapjovę prieš krovimo stotį ir neišjunkite jos. Jis palauks ten iki pradžios laiko ir pradės pjauti.

Atminkite, kad

a) pradinį tašką reikia pasirinkti tokiu būdu, kad jis būtų pjovimo su-ploto viduje.
b) mažiausias atstumas tarp dviejų ribojimo laidų turi būti didesnis kaip 50 cm.

c) Sub-ploto funkcija padalija pjovimo plotus į tris skirtingus sub-plotus. Tačiau tai nereiškia, kad vejapjovė pjaus tik sub-ploto aplinkoje. Tai pat gali persijungti tarp atsikrų plotų.
d) kai įkrovimo lygis yra žemas, sub-ploto funkcija yra aktyvi ir vejapjovė automatiškai grįžta į krovimo stotį, kai įkrovimas baigtas, vejapjovė grįš į darbo pertraukimo vietą. Tačiau, jei vejapjovė sustoja dėl kitos problemos, vejapjovė tęs darbą po įkrovimo, bet ne pagal nustatymus. Pradeda nuo kitos nurodytos dienos nuo pirmojo pradžios taško iki trečiojo pradžios taško

Maksimalus darbo laikas yra apribotas iki 249 minučių. Darbo metu neto 249 min, vejapjovė yra naudojama nuo 8 val. ir 40 min. iki 10 val. ir 10 min. atsižvelgiant į atitinkamą krovimo laiką.

TuyaSmart / Smart Life programos naudojimas

Programa yra prieinama tiek "Android", tiek "iOS" įrenginiuose, kurių dėka galima valdyi robotą. Atsisiųskite jį naudodami QR kodą, esantį instrukijoje (Z3 pav.) arba įvesdami nuorodą: https://smartapp.tuya.com/smartlifekur, priklausomai nuo sistemos (Android arba iOS), naudotojas ras nuorodą į atitinkamą parduotuvę su programomis. Taip pat galite ieškoti parduotuvėje tiesiogiai programą "Smart Life - Smart Living".
Prieš susiejant robotą su programa, įsitikinkite, kad pjaunamas plotas, kuris yra "Wi-Fi" diapazone, yra 2,4 GHz juostoje. Svarbu, kad tik viena 2,4 GHz juosta būtų prieinama vienu tinklo pavadinimu (SSID), jei 2,4 GHz ir 5 GHz tinklai naudojami vienu pavadinimu (SSID), atsiras ryšio problemų. Jei yra prieinama tik 5 GHz juosta, jūs negalėsite susieti roboto su programa. Jei turite problemų su ryšiu, galite naudoti atitinkamą repeater "Wi-Fi" (nėra komplekte).

Roboto prie programos prijungimas

1. Atidarykite „Smart Life“ programą ir pradėkite pridėti naują prietaisą. Kategorijose pasirinkite "Maži prietaisai", tvarkymo prietaisų skyriuje („Clean“) bus matoma pjovomo roboto piktograma. Piktogramos parašas gali skirtis priklausomai nuo kalbos, arba piktograma gali būti pavadinta anglų kalba kaipo „Mower Wi-Fi“.
2. Įsitikinkite, kad jūsų telefonas prijungtas prie "Wi-Fi" tinklo 2,4 GHz juostoje, įveskite to tinklo slaptažodį konfigūracijoje ir spustelėkite "Toliau".
3. Programa paprašys patvirtinti, kai prietaiso indikatorius mirksi - tada turite įjungti robotą.
4. Kai robotas įjungtas, įveskite įrenginio skydelio nustatymus, „Wi-Fi“ sąrankos puslapyje ir pasirinkite „AP režimas“.
5. Patvirtinkite, kad indikatorius ant prietaiso mirksi („Confirm the indicator is blinking rapidly“). Per 5 sekundes nespauskite jokio roboto mygtuko.
6. Programoje pasirinkite "AP režimą" (arba „Mode AP“).
7. Jūsų telefone įjunkite prieinamų tinklų„Wi-Fi“ paieška prisijunkite prie roboto - tinklas bus pavadintas „SmartLife-XXXX“ ir nereikalaus slaptažodžio. Jūsų telefone gali būti rodomas pranešimas, kad naujas tinklas neturi prieigos prie interneto, tada pasirinkite "Prisijungti vistiek", "Likti prijungtam prie šio tinklo", ar kitą panašią parinktį.
8. Grįžkite į „Smart Life“ programą, pasirodys dviejų minučių laikmatis. Netrukus robotas bus pridėtas prie programos.
9. Atveju, jei robotas nebus pridėtas prie programos, dar kartą įsitikinkite, kad jūsų namų „Wi-Fi“ tinklas veikia tik 2,4 GHz juostoje. Patikrinkite savo telefono nustatymus, įsitikinkite, jog jis turi įjungtus mobiliuosius duomenis, net jei "Wi-Fi" ryšys yra aktyvus (kai kurie telefonai atjungia duomenis, kai jie prisijungia prie "Wi-Fi" tinklo). Pakartokite roboto prie programos prijungimo procedūrą.

Roboto naudojimas su programos pagalba

Paleidus programą, bus rodomas pradžios ekranas (R pav.), kuriame bus rodomi visi aptarnaujami prietaisai. Pasirinkus DED8752-AP robotą, rodomas įrenginio ekranas (S, pav.), kuriame yra dabartinis roboto stovis:
- akumuliatorius - akumuliatoriaus įkrovos būsena
- Schedule/rankinis/plotas – aktualus roboto veikimo režimas
- roboto aktyvumas
- grįžimo į bazę mygtukas
- appointment (X pav., funkcija sutampa su Schedule roboto meniu) - leidžia nustatyti savo kasdienį darbo laiką ir nustatyti ciklo laiką per savaitę
- history record (Y pav., roboto veikimo įrašai), kuriame galite rasti darbo istoriją ir klaidų įrašus.

Pjovimo metu neįmanoma pakeisti roboto darbo režimų, tik grįžus į bazę, pvz., galite pakeisti tvarkaraščio režimą į rankinį arba į plotą.

Nustatymai

Programos nustatymuose galima įjungti arba išjungti visas toliau išvardytas funkcijas. Kad įeiti į nustatymus, paspauskite krumpliaračio simbolį viršutiniame dešiniajame ekrano kampe (S, pav.).
Garso signalo mygtukas (buzzer) - pagal numatytuosius nustatymus yra įjungta signalizacija.
Darbo nutraukimas lietaus atveju (rain shelter function) – robotas grįš į bazę lietaus atveju, ši funkcija yra įjungta pagal numatytuosius nustatymus.
Judėjimas ploto kraštu - robotas judės po ploto kraštą kas 8 ciklus, kad nupjauti žolę ant lyno, ši funkcija yra įjungta pagal numatytuosius nustatymus.
Paviršius - nurodo pjovimo ploto nustatymus, suteikiant darbo laiko kiekviename plote pakeitimo galimybę. Programa taip pat suteikia galimybę njsnustatyti iš naujo plotų nustatymus (taip kiekvieno ploto pjovimo laiką ir pjovimo paviršių).
Pakartotinio įjungimo negalima nustatyti pjovimo ploto programoje, reikia apibrėžti plotus iš roboto meniu (žr. taške "Plotas")

Kitos programos funkcijos

Programoje galima patikrinti roboto darbo įrašus (HISTORY RECORD/WORK LOG) Ir klaidas, kurios atsirado darbo metu HISTORY RECORD/FAULT INFORMATION RECORD). Kad pasirinkti įrašus reikia pereiti į HISTORY RECORD.
Funkcijos pasirinkimas SETTINGS parinktyje teikia daugelį kitų funkcijų pasirinkimo galimybę, kurių įjungimas teikia pvz. DEVICE INFORMATION.
- roboto pavadinimo pakeitimas į norimą
- darbo autimatizavimas
- offline pranešimų įjungimas /išjungimas
- roboto prieigos pateikimas
- panašių įrenginių grupavimas
- panašių įrenginių grupavimas
- tinklo ir atnaujinimų patikrinimas (rekomenduojame patikrinti atnaujinimus mažiausiai kartą per savaitę)

FAQ or nuomonės skyriuje galima surasti atsakymus į dažniausiai užduodamus klausimus, rekomenduojame susipažinti su ta dalimi, to dėka robotas veiks lengviau ir efektyviau.
Programa turi daug papildomų parinkčių, jų veikimas yra tiksliai aprašytas šiai programai skirtai instrukcijai.

10. Einamieji naudojimo veiksmai

⚠ DEMESIO Visus naudojimo veiksmus atlikti esant atjungtam nuo maitinimo šaltinio prietaisui.
Niekada nenaudokite aukšto slėgio plovimo įtaiso ar tekančio automatiniam vejapjovei valyti. Nenaudokite valymo tirpiklių.
Kas savaitę patikrinkite automatinę vejapjovę ir pakeiskite visas pažeistas ar nusidėvėjusias dalis.

Valymas ir priežiūra

Visada atjungti nuo maitinimo ir išjungti prietaisą
Kad maksimaliai panaudoti robotą reikia vykdyti reguliarias prietaiso ir pjaunamo paviršiaus peržiūras.

Įprastas valymas

Reguliarius lapų, žolės ir kitų nešvarumų valymas prailgins roboto gyvybingumą.
Pastaba: valymui naudoti tik šepetį arba sausą skudurėlį. Negalima naudoti vandens, kuris patekus į roboto vidų, gali privesti prie trumpo sujungimo ir pažeisti elektros sistemą.

Viršutinis dangtis

Pakelti viršutinį dangtį ir išvalyti iš jo žolę, lapus ir kitus nešvarumus. Valymui negalima naudoti vandens.

Apatinė roboto dalis

Valyti apatinę roboto dalį su šepetėliu. Kiekvieną kartą reikia tikrinti ar peiliai, peilių tvirtinimas ir ratai sukasi laisvai, jeigu robotas pjauna šlapią žolę, atliekos gali prisiklijuoti prie korpuso ir sumažinti pjovimo efektyvumą. Reikia patikrinti ir valyti iš peilių kameros vidaus šlapios žolės atliekas. Reguliariai valyti ašmenų rotorių tokiu būdu, kad laisvai suktųsi.

Jungiamoji stotis

Reikia reguliariai valyti iš jungiamosios stoties žolę, lapus ir kitus nešvarumus, kad išvengti jungiamosios stoties gnybtų su roboto plytelėmis sąlyčio susilpnėjimo. Reikia reguliariai tikrinti ar jungiamosios stoties gnybtai ir roboto plokštelės yra švarios ir turi gerą sąlytį. Reikia reguliariai valyti gnybtus ir plyteles su labai gero švitrinio popieriaus arba plieno vielos pagalba. Laikui bėgant jungiamoji stotis gali gali tapti kiaura, dėl to, kad po stotimi žolė suyra.
Reikia reguliariai tikrinti įlaidų, varžtų ir veržlių stovį, Atsisukimo atveju visus elementus elementus reikia prisukti tokiu būdu, kad išlaikyti kuo geresnį roboto stovį.

Dalių pakeitimas

Pastaba: visada atjungti maitinimo šaltinį ir išjungti prietaisą prieš žemiau nurodytų veiksmų atlikimą.

Peiliai.

Peiliai turi dvi aštrias pjovimo briaunas. Kai vienas ašmuo atšips galima paversti peilį aštria briauną pjovimo kryptimi. Atveju, kai abi briaunos yra atšipusios, peilius reikia atsukti ir pakeisti į aštrius. Atsukus peilius pašalinti žolę ir kitus nešvarumus iš peilio lizdo. Po lizdo išvalymo patalpinti naujus peilius ir prisukti. Patikrinti ar peiliai sukasi.
Pastaba: vienu metu reikia pakeisti visus peilius, kad išlaikyti stabilų pjovimą. Net jei vejapjovės peiliai yra nepažeisti, jie turi būti reguliariai pakeisti, kad būtų pasiektas geriausias pjovimo rezultatas ir mažas energijos suvartojimas. Kad išlaikytumėte besisukančių dalių pusiausvyrą, pakeiskite visus peilius ir varžtus tuo pačiu metu.
Pastaba: naudoti tik originalias atsargines dalis!

Akumuliatorius

Akumuliatoriaus gyvavimo ciklas yra numatytas 5 metams, priklausomai nuo roboto apkrovos ir jo priežiūros. Kad pakeisti akumuliatorių reikia atsukti akumuliatoriaus gaubtus ir pakeisti seną bateriją į naują.
Niekada neardykite, neatidarykite ar nesunaikinkite akumuliatoriaus elementų.
Nedarykite trumpo akumuliatoriaus sujungimo. Nelaikykite akumuliatorių atsitiktinėje dėžutėje ar stalčiuje, kur jie gali susisiekti vienas su kitu per laidžias medžiagas. Tuo metu kai akumuliatorius nėra naudojama, tris šimtus jį laikyti atokiau nuo kitus metalinių daiktų, , tokių kaip popieriaus segtukai, monetos, raktai, viniai, varžtai arba kiti maži metaliniai objektai, kurie gali sukabinti akumuliatoriaus gnybtus. Akumuliatoriaus gnybtų sukibimas gali privesti prie nudegimų arba gaisro.
Neprileiskite prie ugnies ar šilumos poveikio akumuliatoriui. Venkite laikyti tiesioginiuose saulės spinduliuose.
Neprileiskite prie akumuliatoriaus mechaninio smūgio.
Jei iš akumuliatoriaus yra nuotėkis, neleiskite elektrolitui patekti ant odos ar į akis. Sąlyčio atveju, nuplaukite paveiktą zoną dideliu kiekiu vandens ir kreipkitės į gydytoją.
Akumuliatoriaus ar elementų prarijimo atveju, nedelsiant kreipkitės į gydytoją.

Sandėliavimas

Kruopščiai nuvalykite visą mašiną ir jos aksesuarus.
Laikykite vaikams neprieinamoje, sausoje ir vėsioje vietoje. Venkite per didelės arba per žemos temperatūros.
Saugokite nuo tiesioginio saulės spindulių poveikio. Laikykite kuo tamsesnėje vietoje.
Negalima laikyti plastikiniuose maišeliuose, kad neatsirastų drėgmė.

Saugojimas ne sezono metu

Ne sezono metu (ypatingai žiemos metu) reikia laikyti jungiamąją stotį ir robotą sausoje patalpoje, kurioje temperatūra nenukris žemiau 0 laipsnių C. Išvalyti iš jungiamosios stoties ir roboto žolės, lapų ir kitų nešvarumų atliekas. Tiksliai išvalyti sąlyčio gnybtus ir plokšteles su plieno vilna. Kad apsaugoti gnybtus ir plokšteles

nuo korozijos galima apsaugoti juos alyva be rūgšties priedo. Žiemos metu reikia 2-3 kartus prikrauti akumuliatorių, kad prailginti akumuliatoriaus gyvavimą.

Klaidų pranešimai

Jeigu robotas tinkamai neveikia ekrane gali būti rodomi klaidų pranešimai. 12 taške - savarankiškas defektų šalinimas, pristatyti klaidų tipai ir jų pašalinimo būdai. Jei klaidos pasikartos, kad pataisyti įrenginį reikia susisiekti su pardavėju.

11. Atsarginės dalys ir reikmenys

Prieinami aksesuarai:

DED87491 100 m vielos skirtos darbinio lauko ženklinimui
DED87492 150 vnt. vielos tvirtinimui
DED87493 2 vnt. jungtys skirtos vielos prie bazės prijungimui
DED87494 4 vnt. jungtys skirtos vielos, ženklinančios teritoriją sujungimui
DED87495 4 vnt. varžtai skirti jungiamosios stoties montavimui
DED87496 3 vnt. pjovimo geležtės
DED87497 Apsauga nuo lietaus/nuo saulės

Kad pirkti atsargines dalis ir aksesuarus reikia susisiekti su Dedra Exim servisu. Kontaktiniai duomenys duomenys yra 1 instrukcijos puslapyje.
Atsarginių dalių užsakymo metu prašome pateikti serijos numerį, patalpintą vardinėje lentelėje, o taip pat elemento numerį iš montavimo priešinio.
Garantinio laikotarpio galiojimo metu taisymai yra atliekami pagal taisykles pateikiamas garantijos lape. Produktą su defektais pateikite taisyti pirkimo vietoje (pardavėjas privalo priimti produktą su defektais), nusiųskite į „Dedra Exim“ centrinį servisą arba siųskite į servisą, artimiausią jūsų gyvenamosios vietos (servisų sąrašas www.dedra.pl). Maloniai prašome pridėti garantinę kortelę. Pasibaigus garantijos laikotarpiui taisymus atlieka centrinis servisas. Pažeistą produktą reikia siųsti į servisą (siuntimo išlaidas padengia vartotojas).

12. Savarankiškas defektų pašalinimas

⚠ DEMESIO **Prieš pradedant savarankišką defektų pašalinimą, išjungti prietaisą iš elektros maitinimo.**

Klaidų pranešimai

Vejapjovė ekrane rodo įvairius klaidų pranešimus:

Sustabdymas dėl kėlimo
Vejapjovė yra pakelta ir kėlimo jutiklis ją išjungė. Išjunkite vejapjovę ir paleiskite ją iš naujo.

Viršyta variklio galios riba
Vejapjovė užstrigo arba susidūrė su kliūtimi, kurios negali nustatyti. Rato pavaros variklis perkaista, o vejapjovė išsijungia. Išjunkite vejapjovę, ir įjunkite iš naujo.

Viršyta vejapjovės leidžiama galia
Vejapjovė yra užblokuota arba yra pasipriešinimas. Vejapjovės variklis perkaista, o vejapjovė išsijungia. Išjunkite vejapjovę ir patikrinkite ją. Išimkite šakas ar daiktus, kurie blokuoja arba sulėtina vejapjovę, jei yra. Paleiskite vejapjovę iš naujo.

Kampas didesnis nei 20°
Vejapjovė išsijungia, kai aptinka 20° pokrypį. Išjunkite vejapjovę ir padėkite ją ant paviršiaus, kurio nuolydis mažesnis nei 20°. Paleiskite vejapjovę iš naujo.

Per žema galia
Per žemas akumuliatoriaus įkrovimo stovis. Išjunkite vejapjovę ir perkelkite ją atgal į krovimo stotį. Užmezgus kontaktą su stotimi akumuliatorius yra vėl kraunamas ir vejapjovę galima paleisti iš naujo. Ekrane rodoma akumuliatoriaus įkrovos būsena.

Nėra signalo iš ribojimo laido
Patikrinkite krovimo stotį. Jei 1 diodas ar 2 diodas nešviečia reiškia, kad krovimo stotis nėra prijungta prie maitinimo tinklo. Patikrinkite krovimo stoties prijungimą prie elektros tinklo. Jei 1 diodas mirksi raudonai, ribojimo laidas neturi nepertraukiamo ryšio su krovimo stotimi. Patikrinkite ribojimo laidą. Jei viskas gerai, 1 diodas turėtų užgesti.
Vejapjovė yra už ribojimo laido ribų. Pastatykite vejapjovę ribojimo laido plote.

Už riboto ploto
Vejapjovė atsirado už ribojimo laido ploto. Išjunkite vejapjovę ir perkelkite ją atgal į ribojimo laido plotą. Galite dar kartą paleisti vejapjovę.

Problemų sprendimas

⚠ DEMESIO **Jei mašina sugenda, visada pirmiausia patikrinkite krovimo stotį, kad nustatyti, ar ji veikia tinkamai (ar ribojimo laidas atsilaisvino, ar neperkando gyvūnas, ar atjungtas mašinos peiliais, ar maitinimo šaltinis nebuvo nutrauktas). Tokią problemą rodo raudono šviesos diodo mirksėjimas 1 (23).**

1. Vejapjovė neįsijungia
a. Patikrinkite, ar vejapjovė yra ribojimo laido plote
b. Patikrinkite Stop mygtuką (5). Jei Stop mygtukas yra užrakintas, paspauskite jį ir paspauskite įjungimo / išjungimo mygtuką. (19).
c. Jeigu vejapjovė nėra naudojama per ilgesnį laiką, akumuliatorius gali būti iškrautas. Nepamirškite apie pakartotinį įkrovimą. Rekomenduojama įkrauti akumuliatorių kas 3 mėnesius, net jei vejapjovė nenaudojama.
2. Vejapjovė nejuda pirmyn
a. Gali būti pažeistas buferio jutiklis.
b. Jei žolė labai ilga pirmo panaudojimo metu jutiklis gali būti uždengtas. Prieš naudojant automatinę vejapjovę, žolė turi būti nupjauta iki reikiamo ilgio su tradicine vejapjove.
3. Vejapjovė netinkamai pjauna arba visiškai nepjauna.
a. Išjunkite vejapjovę. Patikrinkite , ar peiliai tinkamai įmontuoti. Pakeiskite peilius, jei jie pažeisti.
b. Jei vejapjovė yra ant šlaito, kai nuokrypis didesnis nei 20°, automatiškai sustos.
c. Peilių laikiklis užblokuotas žole ar kitais daiktais. Išimkite jas ir iš naujo paleiskite vejapjovę.
d. Žolė per tanki arba per aukšta. Prieš naudojant automatinę vejapjovę, žolė turi būti nupjauta iki reikiamo ilgio su tradicine vejapjove.
e. Jei variklio temperatūra per aukšta, vejapjovė išsijungia automatiškai. Paleiskite vejapjovę iš naujo.
4. Vejapjovė perpjauna ribojimo laidą ir tęsia už nustatytų ribų.
a. Ribojimo laido kampas kampuose yra per aštrus. Vidinis kampas turi būti ne mažesnis kaip 120°.
b. Per silpnas ribojimo laido signalas. Laidas neturėtų būti ilgesnis nei 200 m.
c. Patikrinkite, ar netoliese yra kokia nors didelės galios įranga (pvz., transformatorius, generatorius, telekomunikacijų bokštas ir kt.). Šie įtaisai gali trukdyti mašinos signalą.
5. Akumuliatorius nekrauna, vejapjovė netinkamai krauna arba nuolat atsitrenkia į krovimo stotį
a. Kroviklio gnybtai nesiliečia su krovimo stoties gnybtais.
b. Gnybtai yra purvini arba nešvarūs. Nuvalykite juos (prieš valydami atjunkite maitinimą).
c. Jei prietaisas ilgą laiką nebuvo įkraunamas, likutinė apkrova išsikraus savaime. Jei akumuliatorius yra sugadintas, galite pabandyti įkrauti kelis kartus arba pakeisti į naują.
d. Mašinos jutiklis yra pažeistas.
6. Išsikrovusi vejapjovė negrįžta į krovimo stotį.
a. Ribojimo laidas yra per ilgas. Akumuliatoriaus įkrovimo nepakanka, kad vejapjovė sugrįžtų į krovimo stotį. Išjunkite vejapjovę ir perkelkite ją atgal į krovimo stotį.
b. Yra kliūtis ant ribojimo laido, todėl vejapjovei sunku grįžti į krovimo stotį. Pašalinkite kliūtį.
7. Netinkamai veikia sub-ploto funkcija.
Patikrinkite sukonfigūruotus nustatymus. Nustatykite laiko intervalą kiekvienam darbo plotui.
8. Pjovimas saloje neveikia tinkamai.
Sala turėtų būti ratas, o ne kvadratas.
9. Vejapjovė juda saloje ratu, bet ne darbo plote.
Vejapjovė apvažiuos 3 kartus ratu arba važiuos 40 sekundžių ir tada grįš į darbo plotą.

13. Įrenginio elementai

1.Pjovimo - mulčiavimo robotas– 1 vnt. 2. Jungiamoji stotis- 1 vnt. 3. Jungiamosios stoties maitintuvas- 1 vnt. 4. Ribojimo virvė - 100 m 5 Virvės tvirtinimo smeigtukai - 150 vnt. 6. Papildomi ašmenys - 6 vnt. 7. Distansinė juosta - 1 vnt.

14. Informacija naudotojams apie sunaudotos įrangos utilizavimą



(taikoma namų ūkiams)
Ant gaminių arba pridedamuose dokumentuose nurodytas simbolis rodo, kad sugedusios elektros ar elektroninės įrangos negalima išmesti kartu su buitinėmis atliekomis. Jei norite atsikratyti, pakartotinai panaudoti ar utilizuoti komponentus, teisinga juos nuvežti į specializuotą surinkimo punktą, kur jie bus priimti nemokamai. Informaciją apie naudotos įrangos surinkimo vietas teikia vietos valdžios institucijos, pvz., savo interneto svetainėse.
Teisingas produkto utilizavimas padeda išsaugoti gamtos išteklius ir išvengti neigiamų padarinių žmonių sveikatai ir aplinkai, galinčių atsirasti dėl produkte esančių potencialiai pavojingų medžiagų, mišinių ir sudedamųjų dalių.
Už netinkamą atliekų šalinimą gresia baudos pagal atitinkamus vietos teisės aktus.
ES šalių naudotojai: Jei norite išmesti elektros ar elektroninę įrangą, kreipkitės į artimiausią prekybos vietą arba tiekėją, kuris jums suteiks daugiau informacijos.
šalinimas ne Europos Sąjungos šalyse: Šis simbolis taikomas tik Europos Sąjungos šalims. Jei norite išmesti šį gaminį, kreipkitės į vietos valdžios institucijas arba pardavėją dėl tinkamo šalinimo būdo.

Garantinis lapas
na

Katalogo Nr: Partijos numeris: .....
(toliau – Produktas)
Produkto pirkimo data: .....

Pardavėjo antspaudas

Pardavėjo parašas ir data: .....

Vartotojo pareiškimas:

Patvirtinu, kad buvau informuotas apie garantijos sąlygas ir taisyklių, išvardytų Naudojimo instrukcijoje ir Garantiniame lape, nepaisymo pasekmes. Šios garantijos sąlygos yra man žinomos, ką patvirtinu savo parašu:

....
data ir vieta vartotojo parašas

I. Atsakomybė už Produktą:

1. Garantijos suteikėjas – „DEDRA EXIM“ Sp. z o.o. su būstine adresu: ul. 3 Maja 8, 05-800 Pruškuvas, KRS 0000062517, Varšuvos apylinkės teismas, Valstybinio teismo registro XIV ūkinis skyrius, Mokesčiu mokėtojo kodas 527-020-49-33, Įstatinis kapitalas: 100 980,00 PLN.
2. Šiame garantiniame lape nurodytomis sąlygomis Garantijos suteikėjas suteikia garantiją Produktui iš Garantijos suteikėjo asortimento.
3. Garantijos pagrindu atsakomybė yra priimama tik už defektus, esančius Produkte jo išdavimo Vartotojui metu.
4. Garantijos pagrindu Vartotojas gauna teisę nemokamai suremontuoti Produktą, jei defektas buvo aptiktas garantijos galiojimo metu. Apie Produkto remonto būdą (remonto atlikimo metodą) sprendžia Garantijos suteikėjas. Jei Garantijos suteikėjas nusprėstų, kad remontas yra neįmanomas, Garantijos suteikėjas

pasilieka sau teisę pakeisti elementą su defektu arba visą Produktą kitu, veikiančiu teisingai, sumažinti Produkto kainą arba anuliuotu sutartį.
5. Vartotojo, kuris pagal 1964 m. balandžio 23 d. Civilinį kodeksą nėra laikomas vartotoju, atveju Garantijos suteikėjo atsakomybė dėl kompensacijos, susijusi su šia garantija ir (arba) jos sudarymu ir vykdymu, nepriklausomai nuo formos, yra apribota iki maksimaliai Produkto su defektu vertės.

II. Garantijos laikotarpis

Produkto elementai, kuriems veikia garantija	Garantinės apsaugos trukmė
Pjovimo - mulčiavimo robotas	24 mėnesiai, skaičiuojant nuo Produkto pirkimo datos, nurodytos šiame Garantiniame lape
Raktai, varžtai, montavimo elementai	Elementai, kuriems garantija negalioja

III. Naudojimosi garantija sąlygos

1. Vartotojas privalo patiekti užpildytą Produkto Garantinį lapą ir Produkto pirkimą patvirtinantį dokumentą (pvz. kasos čekis, sąskaita-faktūra ir pan.). Tam, kad pretenzijos nagrinėjimo procesas vyktų sklandžiai, rekomenduojama, kad Vartotojas kartu su Produktu perduotų visus elementus, nurodytus „Komplektacijos sąraše“, esančiame Naudojimo instrukcijoje.
2. Vartotojas privalo laikytis Naudojimo instrukcijoje ir Garantiniame lape nurodytų rekomendacijų..
3. Garantija galioja tik Lenkijos Respublikos ir ES teritorijoje.
4. Garantija neapima Produkto defektų, atsiradusių dėl to, kad:
a. Vartotojas nesilaikė sąlygų, nurodytų Naudojimo instrukcijoje, ypač susijusių su teisingu naudojimu, priežiūra ir valymu;
b. Vartotojas naudojo priežiūros ar valymo priemones, neatitinkančias sąlygas nurodytas Naudojimo instrukcijoje;
c. Vartotojas netinkamai sandėliavo ir transportavo Produktą;
d. Vartotojas savarankiškai keitė ir (arba) modifikavo Produktą, negavęs Garantijos suteikėjo sutikimo;
e. Vartotojas naudojo Produkte eksploatacines medžiagas, neatitinkančias Naudojimo instrukcijos sąlygų
5. Vartotojas, kuris pagal 1964 m. balandžio 23 d. Civilinį kodeksą nėra laikomas vartotoju, praranda garantiją Produktui, jei:
- Vartotojas pašalino, pakeitė arba sugadino serijos numerius, datas ir informacines lenteles;
- Vartotojas pažeidė plombas arba ant jų matosi Vartotojo veiksmų pėdsakai.
6. Dėmesio! Veiksmus, susijusius su kasdieniu Produkto aptarnavimu, nurodytu pvz. Naudojimo instrukcijoje, Vartotojas atlieka pats ir savo sąskaita.

IV. Pretenzijos pateikimo procedūra:

1.Pastebėjus, kad Produktas veikia neteisingai, prieš pateikiant pretenziją, reikia įsitikinti, kad visi veiksmai, aprašyti Naudojimo instrukcijoje, buvo atlikti teisingai.
2. Pretenziją rekomenduojama pateikti nedelsiant, geriausiai per 7 dienas nuo Produkto defekto aptikimo. Vartotojas, kuris pagal 1964 m. balandžio 23 d. Civilinį kodeksą nėra laikomas vartotoju, praranda garantiją Produktui, jei nepateikia pretenzijos per 7 dienas.
3. Pretenziją galima pateikti pvz. Produkto pirkimo punkte, garantiniame servise arba raštu adresu: „DEDRA EXIM“ Sp. z o. o., ul. 3 Maja 8, 05-800 Pruškuvas.
4. Vartotojas gali pateikti pretenziją, pasinaudodamas blanku, kuris yra internetinėje svetainėje: www.dedra.pl (Pretenzijos garantiniame laikotarpyje pateikimo forma).
5. Garantinių servisų atskirose šalyse adresai yra nurodyti svetainėje: www.dedra.pl. Jei konkrečioje šalyje nebūtų garantinio serviso, pretenzijas dėl garantijos rekomenduojama siųsti adresu: „DEDRA EXIM“ Sp. z o. o., ul. 3 Maja 8, 05-800 Pruškuvas, Lenkija.
6. Mąjąc Dėl Vartotojo saugumo draudžiama naudoti Produktą su defektais.
7. Dėmesio!!! Produkto su defektais naudojimas kelia pavojų Vartotojo sveikatai ir gyvybei.
8. Veiksmai, susiję su garantija, bus atlikti per 14 darbo dienų skaičiuojant nuo Produkto, dėl kurio yra pateikiama pretenzija, pristatymo dienos.
9. Prieš pristatant Produktą, dėl kurio yra pateikiama pretenzija, rekomenduojama jį nuvalyti. Produktą, dėl kurio yra pateikiama pretenzija, reikia kruopščiai supakuoti, kad jis būtų apsaugotas nuo pažeidimų transporto metu – rekomenduojama pristatyti produktą originalioje pakuotėje.
10. Garantijos laikotarpis yra pratęsiamas tiek, kiek Vartotojas negalėjo juo naudotis dėl garantijos apimto defekto.
Gwarancja Ši garantija neriboja, neišskiria bei nesustabdo Vartotojo teisių dėl parduotos prekės neatitikimo arba prekės defekto.

Vadovaudamiesi 2016 m. balandžio 27 d. Europos Parlamento ir Tarybos reglamento (ES) 2016/679 dėl fizinių asmenų apsaugos tvarkant asmens duomenis ir dėl laisvo tokių duomenų judėjimo ir kuriuo panaikinama Direktyva 95/46/EB 13 straipsnio 1 ir 2 dalimis, informuojame, kad

1. Formoje pateiktų jūsų asmens duomenų valdytojas yra DEDRA-EXIM sp. z o.o., kurios registruota buveinė yra Pruszkowe, 3 Maja g. 8, 05-800 Pruszkow (toliau: "Administratorius").
2. Jūsų duomenys bus tvarkomi tik siekiant atlikti prietaiso garantijos procedūrą pagal Bendrojo duomenų apsaugos reglamento 6 straipsnio 1 dalies b punktą (toliau: „BDAR“) Duomenys teikiami savanoriškai, tačiau jie būtini garantijos procedūrai
3. Jūsų duomenys bus tvarkomi garantijos procedūros vykdymo nagrinėjimo laikotarpiu ir archyvavimo tikslais, jei prireiktų apsiginti nuo galimų pretenzijų Administratoriui, bet ne ilgiau nei iki tol, kol joms įvyks senaties terminas.
4. Jūsų duomenys gali būti atskleisti tik tiems subjektams, kurie tvarko duomenis duomenų administratoriaus vardu pagal rašytinę asmens duomenų tvarkymo pavedimo sutartį, teikiančią: technines paslaugas, hosting'o ar interneto svetainės priežiūros paslaugas, IT paslaugas, kurjerių paslaugas. Administratoriaus tiekėjai privalo užtikrinti duomenų saugumą ir laikytis galiojančių teisės aktų reikalavimų, susijusių su asmens duomenų apsauga, ir negali naudoti patikėtų asmens duomenų kitais nei sutartyje su Administratoriumi nurodytais tikslais.
5. Jūsų duomenys nebus tvarkomi automatizuotomis priemonėmis, įskaitant profiliavimą, ir nebus perduodami trečiajai šaliai / tarptautinei organizacijai.
6. Bet kuriuo metu turite teisę susipažinti su savo duomenų turiniu ir teisę ištaisyti, ištrinti, apriboti duomenų tvarkymą, teisę į duomenų perkeliamumą, teisę prieštarauti bet kuriuo metu.
7. Visais klausimais, susijusiais su administratoriaus atliekamu jūsų asmens duomenų tvarkymu, galite kreiptis šiuo el. pašto adresu: daneosobowe@dedra.pl.;
8. Turite teisę pateikti skundą tinkamai duomenų apsaugos institucijai;

LV Satura rādītājs

1. Fotoattēli un zīmējumi
2. punktā. Ierīces apraksts
3. Ierīces norīkošana
4. Lietošanas ierobežojums
5. Tehniskie parametri
6. Darba sagatavošana
7. Pieslēgšana pie elektroapgādi
8. Ierīces ieslēgšana
9. Ierīces lietošana
10. Kārtējas apkalpošanas rīcība
11. Rezerves daļas un piederumi
12. Defekta paša novēršana
13. Ierīces komplektācija
14. Informācija lietotājiem par nolietotas elektriskas un elektroniskas ierīces atkratīšanu
15. Garantijas talons

Atbilstības deklarācija ir pievienota ierīcei kā atsevišķs dokuments. Atbilstības deklarācijas trūkuma gadījumā lūdzam kontaktēties ar firmu DedraExim Sp. z o.o. Vispārējie drošības noteikumiem tika pievienoti instrukcijai kā atsevišķa brošūra.

Oriģinālas instrukcijas tulkojums

BRĪDINĀJUMS. Izlasiet visus brīdinājumus, kas apzīmēti ar simbolu, un visas instrukcijas. Zemāk norādīto brīdinājumu un drošības norādījumu neievērošana var kļūt par elektrošoka, ugunsgrēka vai smagu traumu iemeslu.
Saglabājiet visus brīdinājumus un instrukcijas turpmākajai lietošanai.

2. Ierīces apraksts

Att. A, B1, B2: 1. Zemsprieguma kabelis, 2. Kontakti, 3. Lādēšanas stacija, 4. Kabelis, 5. LED1, 6. LED2, 7. Vadības paneļa segums, 8. Lietus sensors, 9. STOP poga, 10. Pļaušanas augstuma regulēšanas pogas vāks, 11. Griešanas ritenis, 12. Nazi, 13. Aizmugurējais piedziņas ritenis, 14. Akumulators, 15. Galvenais slēdzis, 16. Displejs, 17. Bāzes poga, 18. Vadības paneļa segums, 19. Poga ieslēgt/izslēgt.

3. Ierīces pielietojums

Pļaušanas un mulčēšanas robots ir paredzēts zāles pļaušanai zālājos, dārzos utt. Pateicoties sensoru sistēmai un zālājā paslēptajam kabelim, robots spēj noteikt savu pozīciju un sekot optimālajam pļaušanas ceļam, izvairoties no šķēršļiem vai signalizējot par jebkādām problēmām. Robota programmēšana ļauj cikliski pļaut zāli bez papildu pielāgojumiem. Robots automātiski pļauj zāli, pārslēdzoties uz pļaušanas režīmu un, kad akumulators ir izlādējies, uzlādējas. Pateicoties nelieliem izmēriem robots ir ļoti veikls un universāls, darbosies mazos un lielajos (līdz aptuveni 1000 m2) zālājos. Komplektā iekļautie piederumi ir pietiekami, lai iezīmētu pļaušanas laukumu aptuveni 600 m2 ar regulārām zāliena formām vai aptuveni 350 m2 ar neregulārām zāliena formām, ar 3 salām. Ja nepieciešams, var izmantot pagarinātājus, paredzētus lietošanai ārā.
Pieļaujam aprīkojuma izmantošanu remonta-būvniecības darbos, remonta rūpnīcās, amatieru darbos, ja vienlaicīgi būs ievēroti lietošanas nosacījumi un pieļaujami darba apstākļi, noteikti lietošanas instrukcijā.

4. Lietošanas ierobežojumi

Ierīce var būt lietota tikai saskaņā ar turpmāk minētiem „Pieļaujamiem darba nosacījumiem”.
Nelietojiet nogāzēs, kas pārsniedz 30 grādus. Nelietojiet, neierobežojot pļaušanas laukumu.
Visas patstāvīgas izmaiņas mehāniskā un elektriskā konstrukcijā, jebkuras modifikācijas, rīcība, kas nav aprakstītā lietošanas instrukcijā būs uzskatāmi kā nelikumīgi un var ierosināt garantijas tiesību tūlītēju pazaudēšanu, un atbilstības deklarācija pazaudēs savu spēku.
Nepiemērota lietošana vai lietošana neatbilstoši lietošanas instrukcijai var ierosināt garantijas tiesību tūlītēju pazaudēšanu.

Pieļaujamie darba apstākļi
Nestrādāt ar ierīci zem atmosfēriskiem nokrišņiem.

5. Tehniskie dati

Modelis	**DED8752-4AP**
Baterija	
Spriegums [V]	20 DC
Baterijas ietilpība [Ah]	4
Efektivitāte [Wh]	80
Baterijas veids	Li-Ion
Uzglabāšanas temperatūra [C]	40
Barošanas adapters	
Spriegums [V, Hz]	230, ~50
Izeja [V, A]	21
Drošības klase	II

IP līmenis	IPX4
Drošinātājs	T3 15A 250V
Robots	
Elektroapgāde [V]	20 DC
Baterijas ietilpība [Ah]	4
Drošības klase	III
IP līmenis	IPX4
Griezes ātrums [min-1]	3500
Pļaušanas platība [m2]	800-1000
Pļaušanas platums [mm]	200
Pļaušanas augstums [mm]	25-55
Trokšņa apzīmējums Lwa [dB(A)]	70
Līmenis Lwa [dB(A)]	66,6
Līmenis Lpa [dB(A)]	47,6
Mērījuma nedrošums K [dB(A)]	3
Svars [kg]	16,5

Informācijas par vibrācijām un trokšņa līmenim

Vibrāciju apkopota vērtība a_{hw} un mērījuma nedrošums noteikti saskaņā ar standartu EN 50636-2-107 un uzrādīti tabulā.
Trokšņa emisija noteikta saskaņā ar EN 50636-2-107, vērtības uzrādītas tabulā.

UZMANĪBU **Troksnis var izraisīt dzirdes bojāšanu, darba laikā lietot dzirdes aizsardzības līdzekļus!**

Deklarēts kopējais vibrācijas lielums tika izmērīts saskaņā ar standartu pētniecības metodi un var būt izmantots, lai salīdzinātu vienu instrumentu ar otru. Iepriekšminēts vibrācijas līmenis var būt arī izmantots iepriekšējo vibrāciju pakļaušanas novērtēšanai.
Vibrāciju līmenis reālās lietošanas laikā var atšķirties no deklarētām vērtībām atkarīgi no darbarīku lietošanas apstākļiem, sevišķi no apstrādāta materiāla veida un no nepieciešamības noteikt operatora aizsardzības līdzekļus. Lai sīki noteiktu draudus reālos lietošanas apstākļos, jāievēro visas operācijas cikla daļas, kas apņem arī periodus, kad ierīce ir izslēgta, vai kad ir ieslēgta, bet nav lietota darbam.

6. Darba sagatavošana

UZMANĪBU **Visa gatavošanas darbība var būt veikta, kad ierīce ir atslēgta no barošanas avota.**

Lādēšanas stacija

UZMANĪBU **Lādēšanas stacijai jābūt novietotai pļaujamas zonas ārējā malā uz ierobežojošā vada.**

Nenovietojiet to blakus uzglabāšanas kastei vai lapenei, kas novietota kā sala pļaušanas zonas centrā.
Ieteicams novietot lādēšanas staciju sausā un aizsargātā vietā spēcīga lietus, krusas vai plūdu gadījumā.
Lādēšanas stacijas atrašanās vietai jābūt līdzenai un drošai. 2 metru attālumā no lādēšanas stacijas nedrīkst būt šķēršļu vai līkumu.
Uzstādīšanas laikā pārliecinieties, vai 230 V tīkla savienojums un lādētājs ir aizsargāti pret mitrumu.
Vispirms nostipriniet ierobežojošā vada priekšējo daļu zem uzlādes stacijas pie sarkanās skavas (tuvāk centrālajai rievai zem stacijas). Attālums no zāliena malas nedrīkst būt mazāks par 40 cm. Pēc tam izvelciet ierobežojošo vadu cauri rievām zem lādēšanas stacijas un nostipriniet lādēšanas staciju ar stiprinājuma tapām.

Stacijas izejai (līdzenai pusei) jābūt novirzītai pretēji pulksteņrādītāja kustības virzienam (pa kreisi), skatoties no plānotās pļaušanas zonas iekšpuses.

Lādēšanas staciju aizliegts novietot uz slīpām virsmām.

Ierobežojošā vada uzstādīšana

Ierobežojošais vads sākas zem lādēšanas stacijas un iet pretēji pulksteņrādītāja virzienam gar zāliena malu. Tas beidzas uzlādes stacijas aizmugurē (savienojošo kontaktu pusē). Pirms aizmugures gala pievienošanas kontaktdakšai, izveidojiet cilpu netālu no lādēšanas stacijas, lai automātiskais zāles pļāvējs neiesistu lādēšanas staciju.

Stacija jābūt novietota tā, lai laukums aiz izejas no stacijas būtu taisns, bez šķēršļiem, līkumiem vismaz 2 m diapazonā.

Liekot ierobežojošo vadu, pievērsiet uzmanību dažāda veida pārejām, ieejām un sašaurinājumiem, lai tie būtu vismaz 1,5 m plati.
Pretējā gadījumā automātisks zāles pļāvējs nevarēs pareizi pārvietoties un pastāv risks, ka daži punkti netiks pareizi nopļauti. Ja attālums ir mazāks par 1,5 m un ir pāreja, mēs iesakām izmantot automātiskā zāles pļāvēja laukuma iestatīšanas opciju. Lai to izdarītu, pievērsiet uzmanību arī tālāk lietotāja rokasgrāmatā norādītajiem darba vietas elementiem “Apgabals 1, 2, 3” un “Apgabals”. Attālums starp pārejām jābūt vismaz 50 cm.
Ierobežojošā vada stūru iekšējiem leņķiem jābūt vismaz 120° (att. D). Starp šiem leņķiem jābūt vismaz 50 cm taisna vada.
Ja vēlaties savā zālienā pasargāt šķērsli, piemēram, ziedu vai koku, izolējiet to kā pusloku vai apļveida salu ar ierobežojošo vadu, lai izvairītos no ierobežojoša vada jebkādas sakrustošanas (att. E).
Cieši piestipriniet ierobežojošo vadu pie zemes, izmantojot komplektācijā iekļautos tapas. Stiprinošas tapas ieteicams izmantot katru metru. Ja ir lielas zemes līmeņa atšķirības, tās var novietot vēl tuvāk vienu otrai. Vadu var arī ierakt 2 cm dziļumā.
Pēc visa vada nostiprināšanas atstājiet apmēram 10-15 cm vada katrā galā. Noņemiet izolāciju, lai atklātu 2-3 cm vara vadītāju. Noņemiet uzgriežņus un pievienojiet vara vadus bez izolācijas pie spīlēm. Pēc tam atkārtoti pieskrūvējiet uzgriežņus. Savienojiet vada sākumu (atrodas zem uzlādes stacijas) ar sarkano spaili un galu (izvilkts ap zālienu) ar melno spaili.
Kad lādētājs ir pievienots lādēšanas stacijai un ierobežojošais vads sāk darboties, diodei 1 (att. A, 5) uz lādēšanas stacijas jābūt izslēgtai un diodei 2 (att. A, 6) jābūt zaļai. Ja lādēšanas stacijas diode 1 mirgo, ierobežojošais vads nav pareizi novietots/pieslēgts vai ir bojāts. Pārbaudiet ierobežojošo vadu. Diode 2 deg zaļā krāsā, kamēr automātiskais zāles pļāvējs nav pievienots lādēšanas stacijā. Tiklīdz automātiskais zāles pļāvējs ir pieslēgts lādēšanas stacijai, diode 2 iedegas sarkanā krāsā.

UZMANĪBU **Pārējo ierobežojošā vada daļu nedrīkst satīt vai salocīt.**

Nogrieziet ierobežojošo vadu vajadzīgajā garumā un atstājiet pārējo ārpus pļaušanas zonas.

Pļaušanas augstuma regulēšana

Pļaušanas augstumu var noregulēt diapazonā no 2,5 cm līdz 5,5 cm, pagriežot kloķi zem vāka robota centrā (Att. A, 10). Noregulēto pļaušanas augstumu var nolasīt no zaļā indikatora blakus regulēšanas pogai. Mēs iesakām, lai zāles augstums nebūtu lielāks par 15 cm. Ja zāle ir pārāk augsta, automātiskais zāles pļāvējs var nebūt efektīvs. Pirms pļāvēja lietošanas nopļaujiet zāli pareizajā augstumā.

UZMANĪBU **Pirms apkalpošanas pārbaudiet, vai elektroapgāde ir izslēgta.**

Lādēšana

Pļāvēju var uzlādēt lādēšanas stacijā. Pļāvēja kontaktiem jābūt saskarē ar atbilstošajiem lādēšanas stacijas asmeņiem. Kad akumulatora līmenis ir zems, pļāvējs pats atradīs ceļu uz lādēšanas staciju, lai automātiski uzlādētos. Kad pļāvēja kontakti saskaras ar attiecīgās stacijas asmeņiem, uzlādes stacijas diode 2 iedegas sarkanā krāsā. Ierobežojošajam vadam jābūt pareizi savienotam ar lādēšanas staciju, un uzgriežņiem jābūt pievilktiem. (ja viss ir kārtībā, diode 2 iedegas zaļā krāsā).
Pirms pirmās lietošanas akumulators ir pilnībā jāuzlādē. Uzlādes statuss ekrānā parāda 100%.
Uzlādes stacijas divi kontakti ir ar spriegumu. Lai izvairītos no īssavienojuma, nepieskarieties ar vadītāju, kad lādētājs ir pievienots lādēšanas stacijai. Pļāvējs nevar darboties, kad tas stāv uz lādēšanas stacijas.

7. Pieslēgšana pie elektroapgādi

Pirms ierīces pieslēgšanas pie elektroapgādes pārbaudiet, vai elektroapgādes spriegums atbilst rādītam uz nominālās tabuliņas.
Barošanas instalācija jābūt veikta atbilstoši galvenajām prasībām, kas attiecas elektroinstalācijām un ievēro lietošanas drošības prasību. Strāvas vada minimālā šķērsgriezums 1 mm2 un B tipa drošinātāja 10A nominālā vērtība.
Instalāciju var veikt tikai kvalificēts elektromontieris. Pagarinātāja lietošanas gadījumā pārbaudiet, lai vada griezums nebūtu mazāks par no prasīta (sk. tabulu). Elektrības vadu novietojiet tā, lai darba laikā nevarētu to pārgriezt. Nelietojiet sabojāto pagarinātāju. Periodiski pārbaudiet barošanas vadu tehnisko stāvokli. Nevelciet aiz elektrības vada

8. Ierīces ieslēgšana

UZMANĪBU **Pirms ierīces iedarbināšanas obligāti veikt darbību, aprakstītu “Darba sagatavošana” nodaļā.**

Lai palaistu ierīci:
- uzlādējiet pļaušanas robota akumulatoru
- veiciet programmēšanas darbības (sk. nodaļu 9. Ierīces lietošana).

UZMANĪBU **Izmantojiet tikai dārza pagarinātājus, kas ir piemēroti lietošanai ārpus telpām. Naži pēc mašīnas izslēgšanas joprojām var griezties.**

9. Ierīces lietošana

Pļaušanas uzsākšana

UZMANĪBU **Pirms pļaušanas sākuma no zāliena noņemiet visus svešķermeņus, piemēram, zarus, akmeņus, saknes, rotaļlietas un citus.**

Uzstādīšana un konfigurācija

UZMANĪBU **Automātiskā zāles pļāvēja pamatiestatījumi ir jāpielāgo un jākonfigurē ierobežojošā vada ietvaros, pretējā gadījumā pļāvējs parādīs kļūdu "Nav līnijas signāla" un nesāks darboties.**

Displeja ekrāna apkalpošana (Att. no F līdz P)

Nospiediet iesl./izsl. pogu. Ekrānā parādās uzraksts “IEVADIET PIN”. Lai pārietu uz lietotāja interfeisu, ievadiet sākotnējo PIN kodu “0000” un nospiediet OK. PIN numura ciparus var mainīt, izmantojot vadības paneļa plusa un mīnusa pogas (att. B2).

UZMANĪBU

Navigāciju ekrānā nodrošina trīs baltas pogas zem ekrāna. Displeja panelī ir redzama pogas funkcija tieši virs attiecīgās pogas.

Bāzes poga (Att. B2, 17)

Bāzes poga (Att. B2, 17) atrodas uz tastatūras (Att. B2, 18). Ja vēlaties pārtraukt pļaušanu, nospiediet bāzes pogu (Att. B2, 17). Pļāvējs pārtrauc pļaušanu, meklē tuvāko ierobežojošo vadu un seko ierobežojošajam vadam atpakaļ uz uzlādes staciju. Kad uzlāde būs pabeigta, ierīce pametīs uzlādes pamatni un gaidīs nākamo uzdevumu. Atcerieties, ka pēc bāzes pogas nospiešanas pļāvējs tiek ieslēgts gaidstāves režīmā. Visi iestatījumi ir saglabāti, bet iekārta gaida atjaunošanas signālu. Lai palaistu “MANUĀLO” režīmu, iedarbiniet pļāvēju, nospiežot pogu Start (Att. B2, 15). Ja automātiskam zāles pļāvējam ir jāturpina strādāt arī nākamajā dienā darbības režīmā “SCHEDULE” vai noteiktājā laukumā, izslēdziet to un iedarbiniet atkārtoti. Lai atsāktu darbu, ierīce gaidīs uzlādes stacijas priekšā līdz nākamajam sākuma laikam.

Starts poga (Att. B2, 15)

Pēc pogas Start (Att. B2, 15) nospiešanas uz tastatūras (Att. B2, 18) pļāvējs automātiski pārslēdzas uz darbības režīmu “MANUĀLS”. Ekrānā tiek parādīts uzraksts “MANUĀLAIS”. Ja vēlaties atgriezties citā režīmā, jums vēlreiz jāizvēlas darbības režīms.

Funkcionālie iestatījumi

Lai sāktu funkcionālo iestatījumu konfigurēšanu, novietojiet pļāvēju pulksteņrādītāja virzienā uz ierobežojošā vada lādēšanas stacijas priekšā.
Lai iestatītu šīs funkcijas, nospiediet “MENU”. Ekrāns piedāvā dažādas izvēles iespējas: IESTATĪJUMI, APJOMS, VĒSTURE, GRAFIKS.
Ņemiet vērā, ka pogas zem displeja ir atbildīgas par funkcionalitāti. Pārbaudiet signalizāciju displejā un apstipriniet ar atbilstošajām pogām.

Iestādījumi
Lai atlasītu iestatījumus, pārvietojiet iezīmēto vietu, kā parādīts G attēlā. Nospiediet OK.
Iespējamas opcijas ir “Pļaušana tuvu malām”, “Skaņas signāls”, “Lietus” vai “Valoda”. Lai atlasītu atbilstošo funkciju, nospiediet bultiņu, lai izvēlētu elementu, un nospiediet OK. Iestatījumi ir sadalīti lapās, otrā ietver "Datums un laiks", “PIN koda maiņa”, “WiFi konfigurācija” un “Taimera atiestatīšana” (Att. H, I)
Pēc “Edge Cut” opcijas izvēles varat ieslēgt funkciju, atzīmējot izvēles rūtiņu ar simbolu V (lai mainītu, nospiediet OK). Automātiskais zāles pļāvējs ir ieprogrammēts pļaut tuvu malām ik pēc trim cikliem. Pēc “Pļaušana tuvu malām” izslēgšanas šī funkcija katrā režīmā darbosies tikai pirmo reizi. Lai sāktu pļaušanu pie malām, novietojiet pļāvēju uz ierobežojošā vada, lai stacijas kontakti (tā augsto daļa) būtu robota aizmugurē. Pēc iedarbināšanas pļāvējs sekos ap ierobežojošo vadu, pabrauks visu noteiktu laukumu, līdz pļāvēja kontakti saskaras ar uzlādes stacijas tapām.
Pārliecinieties, vai C attēlā atzīmētajā zonā nav priekšmetu un citu objektu, kas varētu bloķēt automātisko zāles pļāvēju.
Ja atlasāt opciju “Skaņas signāls”, varat ieslēgt vai izslēgt signālu, atzīmējot izvēles rūtiņu blakus šai opcijai, nospiežot pogas displeja panelī.
Ja izvēlaties “Atiestatīt”, lūdzu, atlasiet “Atiestatīt taimeri”. Parādīs jautājums, vai vēlaties “Atiestatīt visus datus”. Visi ieprogrammētie dati, ieskaitot PIN kodu, tiks atiestatīti. Lai atiestatītu visus datus, nospiediet OK.

Mainīt PIN kodu
Lai mainītu PIN kodu, iestatījumu otrajā lapā atlasiet ikonu “PIN koda maiņa”. Nospiediet OK.
IEVADIET PIN: Ievadiet sākotnējo PIN kodu “0000”. Apstipriniet ar pogu OK.
IEVADIET JAUNU PIN KODU: Ievadiet jaunu PIN kodu. Apstipriniet ar pogu OK.
APLIECINIET JAUNO PIN: Atkārtoti ievadiet jaunu PIN kodu. Apstipriniet ar pogu OK. Kad tiek parādīts ziņojums “PIN pieņemts”, jaunais PIN kods ir saglabāts.
Pēc apstiprināšanas ar pogu OK ekrāns atgriežas pie funkcionālajiem iestatījumiem.
Ja tiek ievadīts nepareizs PIN kods, tiks parādīts sekojošais: “Nepareizs PIN kods”. Tas nozīmē, ka PIN kods nav mainīts. Pēc apstiprināšanas ar pogu OK ekrāns atgriežas pie funkcionālajiem iestatījumiem bez PIN koda mainīšanas.

Režīms 1: Manuāls
Kad pļāvējs ir ieslēgts, pēc noklusējuma ir iestatīts “MANUĀLAIS” režīms - darbības režīma ziņojums atrodas pļāvēja sākuma ekrāna augšdaļā. Šajā režīmā pļāvēju var iedarbināt manuāli vienam ciklam. Mēs iesakām izmantot šo režīmu īpaši pļāvēja lietošanas sākuma dienās, jo tas ļauj viegli uztvert kļūdas ierobežojoša vada novietošanā, un veikt jebkādas maršruta korekcijas.

SCHEDULE režīms (Att. J)
Šis režīms ļauj strādāt pēc stundas-nedēļas grafika. Lai to pārslēgtu, galvenajā izvēlnē atlasiet ikonu ar parakstu SCHEDULE. Kad tiek parādīts padoms (Att. K), izvēlieties iestatījumus (Att. L) pļaušanas sākuma un beigu laikam HH:MM-HH:MM formātā, pēc tam pļaušanas dienas nedēļā. Ja nepieciešams atiestatīt grafika iestatījumus, atlasiet “Atiestatīt taimeri”. Tomēr, ja iestatījumi ir pareizi, atlasiet pogu atpakaļ, zem grafika iestatījumiem, virziet kursoru virs opcijas “Aktīvs” (Att. M) un izmantojiet pogu OK, lai apstiprinātu grafika darbību, laukā parādīsies V zīme blakus opcijai “Aktīvs”.
Atgriežoties sākuma ekrānā, displeja augšdaļā, kur iepriekš bija redzams “MANUĀLS”, parādīsies ziņojums “GRĀFIKS”.

Apgabals
Apakšzonas iestatījumi tiek izmantoti, lai palielinātu pļāvēja veiktspēju lielās platībās. Turklāt tie palīdz pļāvējam pārvietoties no vienas zonas uz otru pa šaurām ejām. Šauru eju gadījumā var gadīties, ka bez šīs funkcijas pļāvējs nopļaus laukumu ar lādēšanas staciju, bet ignorēs zonu aiz ejas. Sakarā ar problēmu ar ierobežojošo vadu šaurās ejās, pļāvējs var nespēt tos pārvarēt. Ieteicams ievērot vismaz 50 cm attālumu. Šauru eju gadījumā sadaliet pļaušanas laukumu līdz trim apakšzonām un noregulējiet pļāvēju tā, lai katra platība tiktu pļauta atsevišķi.

Sākumpunktu noteikšana
Novietojiet pļāvēju pretēji pulksteņrādītāja virzienam līdz viena metra attālumā no lādēšanas stacijas un tās priekšā uz ierobežojošā vada. Pēc tam pļāvējs virzīsies pretēji pulksteņrādītāja virzienam no ierobežojošā vada zonā pirms uzlādes stacijas. Ievadiet paroli un nospiediet “MENU”.
Lai definētu sākuma punktus līdz maksimāli trim dažādām dārza zonām, atlasiet apgabala ikonu (Att. Z). Nospiediet OK. Parādīsies apgabala iestatīšanas ekrāns. Nospiediet “START” (Att. O), un pļāvējs sekos ierobežojošajam vadam no lādēšanas stacijas

Nespiediet Start pogu uz tastatūras! Aplieciniet START displeja ekrānā!

Ekrānā vairs netiek rādīts “STARTS”, bet “TĀLĀK” (Att. P). Sekojiet pļāvējam gar ierobežojošajam vadam līdz vietai, kur vēlaties definēt sākuma punktu 1. apgabalam. Lai definētu pirmo sākuma punktu, ekrānā nospiediet “TĀLĀK”. Pļāvējs apstiprinās pirmo sākuma punktu ar OK. Pļāvējs turpina darbu pa ierobežojošo vadu. Kad tiks sasniegts sākuma punkts 2. apgabalam uz ierobežojošā vada, vēlreiz nospiediet pogu “TĀLĀK”. Pļāvējs apstiprinās otro sākumpunktu ar OK un turpinās pārvietoties pa ierobežojošo vadu. Tiklīdz esat sasniedzis 3. apgabala sākuma punktu, vēlreiz nospiediet “TĀLĀK”.
Pēc trešā sākuma punkta apstiprināšanas ekrānā parādīsies “BEIGAS”, nevis “TĀLĀK”. Nospiežot “BEIGAS”, jūs apstiprināsiet trīs sākuma punktus attiecīgiem apgabaliem. Pļāvējs atgriezīsies bāzē.

Kad esat definējis pirmo sākumpunktu, ekrāna kreisajā pusē parādās poga BEIGAS. Ja vēlaties definēt tikai vienu sākumpunktu vai tikai divus dažādus sākumpunktus, varat to izmantot, lai agrāk beigtu procedūru. Nospiediet pogu “BEIGAS”, lai apstiprinātu definētos sākuma punktus. Pļāvējs apstāsies, un jūs varat turpināt, kā aprakstīts.

Izslēdziet pļāvēju un novietojiet to pulksteņrādītāja virzienā lādēšanas stacijas priekšā. Vēlreiz ieslēdziet pļāvēju un ievadiet PIN kodu. Pēc iestatīšanās atstājiet pļāvēju lādēšanas stacijas priekšā un neizslēdziet to. Tur pagaidīs līdz sākuma laikam un sāks pļaušanu.

Neaizmirstiet

a) Izvēlieties sākuma punktu tā, lai tas atrastos pļaujamā apakšapgabala centrā.
b) Minimālajam attālumam starp diviem ierobežojošajiem vadiem jābūt lielākam par 50 cm.
c) Apakšgabala funkcija sadala pļaušanas apgabalus līdz pat trim dažādiem apakšapgabaliem. Tomēr tas nenozīmē, ka pļāvējs pļaus tikai apakšgabala ietvaros. Var arī pārslēgties starp dažādiem apgabaliem.
d) Kad uzlādes līmenis ir zems, apakšapgabala funkcija ir aktīva un pļāvējs automātiski atgriežas uz lādēšanas staciju, pļāvējs atgriezīsies vietā, kur darbs tika pārtraukts, kad uzlāde ir pabeigta. Tomēr, ja pļāvējs ir apstājies citas problēmas dēļ, tas turpinās darboties pēc uzlādes, bet ne tā, kā iestatīts. Tas sākas nākamajā norādītajā dienā no pirmā sākuma punkta līdz trešajam sākuma punktam

Maksimāls darba laiks ir ierobežots līdz 249 min. Ar neto izpildes laiku 249 min. pļāvējs tiek izmantots no 8 stundām un 40 minūtēm līdz 10 stundām un 10 minūtēm, pienācīgi ņemot vērā uzlādes laiku.

Lietojumprogrammas TuyaSmart / Smart Life lietošana
Ierīcēm ar Android un iOS sistēmām pieejama aplikācija, ar kuru var vadīt robotu. To vajadzētu lejupielādēt, izmantojot rokasgrāmatā ievietoto QR kodu (Att. Z3) vai ievadot saiti: https://smartapp.tuya.com/smartlife, kur atkarībā no sistēmas (Android vai iOS) lietotājs atradīs saiti uz atbilstošo aplikāciju veikalu. Jūs varat arī meklēt aplikāciju ar nosaukumu “Smart Life - Smart Living” tieši veikalā.
Pirms robota savienošanas pārī ar lietojumprogrammu pārliecinieties, vai pļautā zona atrodas 2,4 GHz joslas Wi-Fi darbības diapazonā. Būtiski, ka zem viena tīkla nosaukuma (SSID) ir pieejama tikai viena 2,4 GHz josla, ja 2,4 GHz un 5 GHz tīkli darbosies ar vienu nosaukumu (SSID), radīsies savienojuma problēmas. Gadījumā, ja ir pieejama tikai 5 GHz josla, robotu nebūs iespējams savienot pārī ar lietojumprogrammu. Ja rodas problēmas ar diapazonu, varat izmantot atbilstošo Wi-Fi atkārtotāju (nav iekļauts komplektā).

Robota savienošana ar lietojumprogrammu
1. Atveriet lietojumprogrammu Smart Life un sāciet pievienot jaunu ierīci. Kategorijās izvēlieties “Mazās ierīces”, tīrīšanas aprīkojuma sadaļā (“Clean”) redzēsiet robotizētā zāles pļāvēja ikonu. Ikonas paraksts var atšķirties atkarībā no valodas, un ikona var būt parakstīta arī angļu valodā kā “Mower Wi-Fi”.
2. Pārliecinieties, vai tālrunis ir savienots ar Wi-Fi tīklu 2,4 GHz joslā, ievadiet šī tīkla paroli un noklikšķiniet uz “Tālāk”.
3. Lietojumprogramma lūgs jums apstiprināt, ka ierīces indikators mirgo - tad jums jāieslēdz robots.
4. Pēc robota ieslēgšanas ierīces panelī ievadiet iestatījumus, Wi-Fi konfigurāciju un izvēlieties “AP režīms”.
5. Pārliecinieties, vai ierīces indikators mirgo (“Confirm the indicator is blinking rapidly”). Nespiediet nevienu robota pogu 5 sekundes.
6. Lietojumprogrammā atlasiet “AP režīms” (vai “Mode AP”).
7. Savā tālrunī ieslēdziet pieejamo Wi-Fi tīklu meklēšanu un izveidojiet savienojumu ar robotu - tīkls sauksies SmartLife-XXXX un tam nebūs nepieciešama parole. Tālrunī var parādīties ziņojums, ka jaunais tīkls nevar piekļūt internetam, tad jums vajadzētu izvēlēties “Connect anyway”, “Stay connect with this network” vai citu līdzīgu opciju.
8. Atgriezieties lietotnē Smart Life, parādīsies divu minūšu taimeris. Pēc kāda laika robots tiks pievienots lietojumprogrammai.
9. Gadījumā, ja robots nav pievienots lietojumprogrammai, vēlreiz pārliecinieties, vai mājas Wi-Fi tīkls darbojas tikai 2,4 GHz joslā. Pārbaudiet tālruņa iestatījumus, lai redzētu, vai tajā ir ieslēgti mobilie dati, pat ja ir aktīvs Wi-Fi savienojums (daži tālruņi atvieno datu transmisiju, kad tie izveido savienojumu ar Wi-Fi tīklu). Atkārtojiet procedūru, lai robotu savienotu ar lietotni.

Robota kontrolēšana, izmantojot lietojumprogrammu
Pēc lietojumprogrammas palaišanas parādīsies starta ekrāns (Att. R), kurā būs redzamas visas atbalstītās ierīces. Pēc robota DED8752-AP izvēles parādīsies ierīces ekrāns (att. S) ar informāciju par robota pašreizējo stāvokli:
- akumulators - akumulatora uzlādes stāvoklis
- Schedule/manuāls/apgabals - pašreizējais robota darbības režīms
- robota aktivitāte
- poga atgriezties bāzē
- appointment (att. X, funkcija ir tāda pati kā Schedule robota izvēlnē) - ļauj iestatīt darba laiku dienas laikā un ļauj iestatīt darba ciklus nedēļas laikā
- history record (att. Y, robotu darbības ieraksti), kurā var atrast darbu vēsturi un kļūdu ierakstus.

Pļaušanas laikā nav iespējams mainīt robota darbības režīmus, tikai pēc atbraukšanas uz bāzi var mainīt, piemēram, Schedule režīmu uz manuālo vai apgabalu.

Iestādījumi
Visas tālāk norādītās funkcijas var ieslēgt un izslēgt lietojumprogrammas iestatījumos. Lai ievadītu iestatījumus, nospiediet zobrata simbolu ekrāna augšējā labajā stūrī (att. S)
Skaņas signalizācijas (buzzer) poga – signalizācija ir iespējota pēc noklusējuma.
Darba pārtraukšana lietus gadījumā (rain shelter function) – lietus gadījumā robots atgriezīsies bāzē, pēc noklusējuma šī funkcija ir ieslēgta.
Pārvietošana pa laukuma malu (moving along the line) – robots ik pēc 8 cikliem pārvietosies gar laukuma malu, lai nopļautu zāli uz līnijas, pēc noklusējuma šī funkcija ir ieslēgta.
Platība – parāda pļaušanas laukuma iestatījumus, ļaujot mainīt katras platības darba laiku. Lietojumprogramma arī ļauj atiestatīt apgabala iestatījumus (gan katras zonas pļaušanas laikus, gan pļaušanas apgabalu).
Pēc atiestatīšanas pļaušanas apgabalus nevar iestatīt no lietojumprogrammas, zonas ir jādefinē no robota izvēlnes (skatiet sadaļu “Apgabals”)

Citas lietojumprogrammas funkcijas
Lietojumprogrammā var pārbaudīt robota darba ierakstus (cilne HISTORY RECORD / WORK LOG) un kļūdas, kas radušās darba laikā (cilne HISTORY RECORD / FAULT INFORMATION RECORD). Lai atlasītu ierakstu, atveriet sadaļu HISTORY RECORD.
Izvēloties funkciju DEVICE INFORMATION cilnē SETTINGS, ir vairākas papildu funkcijas, kuru aktivizēšana ļauj, piemēram:
- mainīt robota nosaukumu uz draudzīgāku

- automatizēt darbu
- bezsaistes paziņojumu iespējošanu/atspējošanu
- robota piešķiršanu
- līdzīgu ierīču grupēšanu
- atļaut atrast robotu
- pārbaudīt tīkla un lietojumprogrammu atjauninājumu (ieteicam pārbaudīt atjauninājumus vismaz reizi nedēļā)

Sadaļā FAQ un viedokļi jūs varat atrast, cita starpā atbildes uz biežāk uzdotajiem jautājumiem. Mēs iesakām izlasīt šo sadaļu, lai palīdzētu efektīvāk un vienkāršāk pārvaldīt sava robota darbību.
Lietojumprogrammā ir iekļautas vairākas papildu iespējas, to darbība ir detalizēti aprakstīta lietojumprogrammai paredzētajā instrukcijā.

10. Kārtējas apkalpošanas rīcība

⚠UZMANĪBU Visa apkopes darbība var būt veikta, kad ierīce ir atslēgta no barošanas avota.

Automātiskā zāles pļāvēja tīrīšanai ir aizliegts izmantot augstspiediena mazgātāju vai tekošu ūdeni. Tīrīšanai aizliegts izmantot šķīdinātājus.
Katru nedēļu pārbaudiet automātisko zāles pļāvēju un nomainiet visas bojātās vai nolietotās daļas.

Tīrīšana un konservācija

Vienmēr atvienojiet no strāvas avota un izslēdziet ierīci
Lai maksimāli izmantot robotu, regulāri jāveic ierīces un pļautās virsmas pārbaudes.

Normālā tīrīšana

Regulāra tīrīšana no lapām, zālaugiem un citiem atkritumiem pagarinās robota kalpošanas laiku.
Piezīme: tīrīšanai izmantojiet tikai suku vai sausu drānu. Nelietojiet ūdeni, kas, nonākot robota iekšpusē, var izraisīt īssavienojumu un sabojāt elektrisko sistēmu.

Augšējais vāks

Paceliet augšējo vāku un notīriet to no zāles, lapām un citiem piesārņojumiem. Tīrīšanai nelietojiet ūdeni.

Robota apakšējā daļa

Notīriet robota apakšējo daļu ar suku. Katru reizi pārbaudiet, vai naži, nažu stiprinātāji un riteņi brīvi griežas. Ja robots pļauj mitru zāli, tā var pielipt pie korpusa un samazināt griešanas veiktspēju. Pārbaudiet un notīriet naža kameras iekšpusi, lai novāktu mitras zāles atliekas. Regulāri notīriet asmens rotoru tā, lai tas brīvi pagrieztos.

Dokstacija

Regulāri notīriet dokstaciju no zāles, lapām un citiem atkritumiem, lai izvairītos no kontakta starp dokstacijas kontaktiem un robota kontaktiem pasliktināšanas. Regulāri pārbaudiet, vai dokstacijas un robota kontakti ir tīri un labi saskaras. Regulāri notīriet kontaktus un plāksnes ar ļoti smalku smilšpapīru vai tērauda vilnu. Laika gaitā dokstacija var noplūst, kad zāle sadalās zem stacijas.
Regulāri pārbaudiet bultu, skrūvju un uzgriežņu stāvokli. Atslābināšanas gadījumā pievelciet visas detaļas, lai saglabātu robotu pēc iespējas labākā stāvoklī.

Detaļu apmaiņa

Piezīme: Pirms veicat tālāk norādītās darbības, vienmēr atvienojiet strāvas avotu un izslēdziet ierīci.

Nazi

Nažiem ir divas asas griešanas malas. Pēc tam, kad viens asmens kļūst truls, nazi var pagriezt ar aso malu griešanas virzienā. Ja abas malas ir neasas, atskrūvējiet nažus un nomainiet tos ar asiem. Pēc nažu atskrūvēšanas novāciet no naža ligzdas visu zāli un citus piesārņojumus. Pēc ligzdas tīrīšanas ievietojiet jaunu asmeni un pievelciet. Pārbaudiet, vai naži griežas.
Piezīme: nomainiet visus nažus vienlaikus, lai saglabātu stabilu pļaušanu. Pat tad, ja pļāvēja asmeņi ir neskarti, tie regulāri jāmaina, lai iegūtu vislabāko pļaušanas rezultātu un zemu enerģijas patēriņu. Lai rotējošās daļas būtu līdzsvarotas, ja nepieciešams, vienlaikus nomainiet visus nažus un skrūves.
Piezīme: lietojiet tikai oriģinālu rezerves daļu.

Akumulators

Paredzams, ka akumulatora darbības cikls būs 5 gadi, atkarībā no robota slodzes un tā apkopes. Lai nomainītu akumulatoru, atskrūvējiet akumulatora vāku un nomainiet veco akumulatoru ar jaunu.
Nekad neizjauciet, neatveriet vai neiznīciniet akumulatora elementus.
Neveidojiet akumulatora īssavienojumu. Neglabājiet akumulatorus nejaušā kastē vai atvilktnē, kur tie var radīt īssavienojumu viens otram vadošu materiālu dēļ. Kad akumulators netiek lietots, turiet to tālāk no citiem metāla priekšmetiem, piemēram, papīra saspraudēm, monētām, atslēgām, naglām, skrūvēm vai citiem maziem metāla priekšmetiem, kas var izraisīt akumulatora kontaktu īssavienojumu. Akumulatora kontakti slēgšana var ierosināt apdegumu vai ugunsgrēku.
Nepakļaujiet akumulatoru karstuma vai uguns iedarbībai. Izvairieties no uzglabāšanas tiešos saules staros.
Nepakļaujiet akumulatoru mehāniskiem triecieniem.
Akumulatora noplūdes gadījumā neļaujiet elektrolītam nonākt saskarē ar ādu vai acīm. Saskares gadījumā nomazgājiet pakļauto vietu ar lielu daudzumu ūdens un meklējiet medicīnisko palīdzību.
Ja elementi vai akumulators ir norīts, nekavējoties meklējiet medicīnisko palīdzību.

Uzglabāšana

Rūpīgi notīriet visu mašīnu ar piederumiem.
Glabājiet bērniem nepieejamā, vēsā un sausā vietā. Izvairieties no pārāk augstas vai pārāk zemas temperatūras.
Sargājiet no tieša saules starojuma. Glabājiet pēc iespējas tumšākā vietā.
Neuzglabājiet plastmasas maisiņos, lai novērstu mitruma uzkrāšanos.

Uzglabāšana ārpus sezonas

Ārpus sezonas (īpaši ziemā) dokstacija un robots jāuzglabā sausā telpā, kur temperatūra nesamazināsies zem 0 grādiem C. Notīriet staciju un robotu no zāles, lapām un citiem piesārņojumiem. Rūpīgi notīriet kontaktus un kontaktu plāksnes ar tērauda vilnu. Lai pasargātu kontaktus un plāksnes no korozijas, varat tos apstrādāt ar eļļu bez skābes. Ziemā uzlādējiet akumulatoru 2-3 reizes, lai pagarinātu akumulatora darbības laiku.

Kļūdas paziņojumi

Ja robots nedarbojas pareizi, displejā var parādīties paziņojumi par kļūdām. 12. punktā - kļūmes pašnovēršana, tiek parādīti kļūmes veidi un to novēršanas metodes. Ja kļūmes joprojām pastāv, lūdzu, sazinieties ar pārdevēju, lai veiktu labošanu.

11. Rezerves daļas un piederumi

Aksesuāri pieejami pārdošanā:

DED87491 Aukla darba zonas apzīmēšanai 100 m
DED87492 Tapas kabeļa nostiprināšanai 150 gab.
DED87493 Savienotāji auklas pievienošanai bāzei 2 gab.
DED87494 Savienotāji zonas apzīmēšanas auklas pievienošanai 4 gab.
DED87495 Skrūves dokstacijas uzstādīšanai 4 gab.
DED87496 Griešanas asmeņi 3 gab.
DED87497 Pret lietus/saules pārsegs
Rezerves daļu un aksesuāru iegādei lūdzam kontaktēties ar Dedra Exim servisu. Kontaktinformācija atrodas instrukcijas 1. lapā.
Rezerves daļu pasūtīšanas gadījumā lūdzam norādīt partijas numuru, kas atrodas uz tabuliņas, un montāžas zīmējuma daļas numuru.
Garantijas laikā remonti ir veikti saskaņā ar noteikumiem, aprakstītiem garantijas talonā. Reklamēto produktu lūdzam nodod remontam pirkšanas vietā (pārdevējam ir pienākums pieņemt reklamēto produktu), nosūtīt Dedra Exim centrālam servisam vai servisam, kurš atrodas vistuvāk dzīvesvietai vietai (servisu sarakstu skatīt www.dedra.pl vietnē). Laipni lūdzam pievienot aizpildīti garantijas talonu. Pēc garantijas laika remontu veic centrāls serviss. Bojātu produktu nosūtīt servisam (sūtījumu apmaksā lietotājs).

12. Defekta paša novēršana

⚠UZMANĪBU Pirms jebkuru defektu pašas novēršanas atslēgt ierīci no elektrības.

Kļūdas paziņojumi

Pļāvējs displeja panelī parāda dažādus kļūdu ziņojumus:
Apstāšana pacelšanas dēļ
Pļāvējs ir pacelts, un pacelšanas sensors ir deaktivizējis pļāvēju. Izslēdziet pļāvēju un atkārtoti to ieslēdziet.
Pārsniegts dzinēja jaudas ierobežojums
Pļāvējs ir iestrēdzis vai ietriecas šķērslī, ko nevar atpazīt. Riteņu piedziņas motors pārkarst, un pļāvējs izslēdzas. Izslēdziet pļāvēju, atbrīvojiet to un ieslēdziet atkārtoti.
Pārsniegts pļāvēja pļaušanas elementa jaudas ierobežojums
Pļaušanas elements tika nobloķēts vai ir pretestība. Pļaušanas elementa dzinējs pārkarst, pļāvējs izslēdzas. Izslēdziet pļāvēju un pārbaudiet pļaušanas elementu. Noņemiet visus zarus vai priekšmetus, kas bloķē vai palēnina pļaušanas elementu, ja tādi ir. Atkārtoti ieslēdziet pļāvēju.
Slīpums lielāks par 20°
Pļāvējs izslēdzas, kad konstatē 20° slīpumu. Izslēdziet pļāvēju un novietojiet to uz virsmas, kuras slīpums ir mazāks par 20°. Atkārtoti ieslēdziet pļāvēju.
Pārāk zema jauda
Akumulatora uzlādes līmenis ir pārāk zems. Izslēdziet pļāvēju un nogādājiet to atpakaļ lādēšanas stacijā. Pēc kontakta ar staciju akumulators tiek uzlādēts un pļāvēju var atkārtoti ieslēgt. Akumulatora uzlādes statuss tiek parādīts ekrānā.
Nav ierobežojoša vada signāla
Pārbaudiet lādēšanas staciju. Ja nedeg ne diode 1, ne diode 2, tas nozīmē, ka lādēšanas stacija nav pievienota elektrotīklam. Pārbaudiet lādēšanas stacijas savienojumu ar strāvas padevi. Ja diode 1 mirgo sarkanā krāsā, ierobežojošais vads nav nepārtraukti savienots ar lādēšanas staciju. Pārbaudiet ierobežojošo vadu. Ja viss ir kārtībā, diodei 1 jāizslēdz.
Pļāvējs atrodas ārpus ierobežojošā vada. Novietojiet pļāvēju ierobežojošā vada ietvaros.
Ārpus ierobežotas zonas
Pļāvējs ir pārvietojis ārpus ierobežojošā vada. Izslēdziet pļāvēju un nogādājiet to atpakaļ ierobežojošā vada zonā. Jūs varat atkārtoti ieslēgt pļāvēju.

Problēmu atrisināšana

⚠UZMANĪBU Jebkuru iekārtas kļūmes gadījumā vienmēr vispirms pārbaudiet lādēšanas staciju, lai noteiktu, vai tā darbojas pareizi (vai ierobežojošais vads ir atbrīvojies, vai to nav sakodis dzīvnieks vai nav pārgriezis mašīnas naži, vai arī strāvas padeve nav pārtraukta). Par šādu problēmu norāda diode 1 (23), kas mirgo sarkanā krāsā.

1. Ierīce neiedarbinās
a. Pārbaudiet, vai pļāvējs atrodas ierobežojošā vada zonā
b. Pārbaudiet pogu Stop (5). Ja poga Stop ir iestrēgusi, nospiediet to un pēc tam nospiediet iesl./izsl. pogu. (19).
b. Ja pļāvējs nav lietots ilgu laiku, akumulators var būt izlādējies. Neaizmirstiet to atkārtoti uzlādēt. Akumulatoru ieteicams uzlādēt ik pēc 3 mēnešiem, pat ja pļāvējs netiek lietots.
2. Pļāvējs nekustas uz priekšu
a. Bufera sensors var būt bojāts.
b. Ja zāle pirmajā lietošanas reizē ir ļoti gara, sensors var būt aizsegts. Pirms automātiskā zāles pļāvēja lietošanas nopļaujiet zāli vēlamajā garumā ar parasto zāles pļāvēju.
3. Pļāvējs nepļauj pareizi vai nepļauj vispār
a. Izslēdziet pļāvēju. Pārbaudiet, vai asmeņi ir pareizi uzstādīti. Nomainiet nažus, ja tie ir bojāti.
b. Ja pļāvējs atrodas slīpumā, kas lielāks par 20°, tas automātiski apstāsies.
c. Naža turētāju bloķē zāle vai citi priekšmeti. Izņemiet tos un atkārtoti ieslēdziet pļāvēju.
d. Zāle aug pārāk blīvi vai ir pārāk gara. Pirms automātiskā zāles pļāvēja lietošanas nopļaujiet zāli vēlamajā garumā ar parasto zāles pļāvēju.
e. Ja dzinēja temperatūra ir pārāk augsta, pļāvējs automātiski izslēdzas. Atkārtoti ieslēdziet pļāvēju.

4. Pļāvējs nogriež ierobežojošo vadu un turpina kustību ārpus zonas.
a. Ierobežojošā vada pagrieziena leņķis stūros ir pārāk šaurs. Iekšējam leņķim jābūt vismaz 120°.
b. Ierobežojošā vada signāls ir pārāk vājš. Kabelis nedrīkst būt garāks par 200 m.
c. Pārbaudiet, vai tuvumā nav kāda lieljaudas ierīce (piemēram, transformators, ģenerators, telekomunikāciju tornis utt.). Šīs ierīces var traucēt iekārtas signālu.
5. Akumulators neuzlādējas, pļāvējs neuzlādējas pareizi vai turpina atsist lādēšanas stacijā
a. Lādētāja kontakti nesaskaras ar lādēšanas stacijas kontaktiem.
b. Kontakti ir netīri vai piesārņoti. Notīriet tos (pirms tīrīšanas atvienojiet strāvas padevi).
c. Ja ierīce ilgu laiku nav uzlādēta, atlikušais lādiņš izlādēsies pats. Ja akumulators ir jebkādā veidā bojāts, varat mēģināt to dažas reizes uzlādēt vai nomainīt.
d. Mašīnas sensors ir bojāts.
6. Izlādējies pļāvējs neatgriezīsies lādēšanas stacijā.
a. Ierobežojošais vads ir pārāk garš. Akumulatora uzlāde ir nepietiekama, lai pļāvēju atgrieztu lādēšanas stacijā. Izslēdziet pļāvēju un nogādājiet to atpakaļ lādēšanas stacijā.
b. Uz ierobežojošajā vadā ir šķērslis, kas apgrūtina pļāvēja atgriešanos lādēšanas stacijā. Likvidējiet šķēršļu.
7. Apakšapgabala funkcija nedarbojas pareizi.
Pārbaudiet konfigurētos iestatījumus. Laika periods ir jāiestata katrai darbvietai.
8. Pļaušana salā nedarbojas pareizi.
Salai jābūt aplim, nevis kvadrātam.
9. Pļāvējs uz salas pārvietojas pa apli, bet ne darba zonā.
Pļāvējs brauks 3 reizes pa apli vai brauks 40 sekundes un pēc tam atgriezīsies darba zonā.

13. Ierīces komplektācija

1. Pļaušanas un mulčēšanas robots – 1 gab. 2. Dokstacija - 1 gab. 3. Dokstacijas barošanas adapters - 1 gab. 4. Ierobežojošs kabelis - 100 m. 5. Kabeļa stiprināšanas tapas – 150 gab. 6. Papildu asmeņi - 6 gab. 7. Distances līste - 1 gab.

14. Informācija lietotājiem par nolietotas elektroierīces utilizāciju



(attiecas uz mājsaimniecībām)
Simbols, kas redzams uz izstrādājumiem vai pievienotajā dokumentācijā, norāda, ka bojātas elektriskās vai elektroniskās iekārtas nedrīkst izmest kopā ar sadzīves atkritumiem. Ja vēlaties atbrīvoties no sastāvdaļām, atkārtoti izmantot vai reģenerēt, pareizi ir nogādāt tās specializētā savākšanas punktā, kur tās tiks pieņemtas bez maksas. Informāciju par lietotu iekārtu savākšanas punktu atrašanās vietu sniedz vietējās iestādes, piemēram, savās tīmekļa vietnēs.
Pareiza produkta utilizācija palīdz saglabāt dabas resursus un izvairīties no negatīvas ietekmes uz cilvēku veselību un vidi, kas var rasties produkta sastāvā esošo potenciāli bīstamo vielu, maisījumu un sastāvdaļu dēļ.
Par nepareizu atkritumu apglabāšanu draud sodi saskaņā ar attiecīgajiem vietējiem noteikumiem.
Lietotāji ES valstīs: Ja nepieciešams atbrīvoties no elektriskām vai elektroniskām iekārtām, sazinieties ar tuvāko tirdzniecības vietu vai savu piegādātāju, kas jums sniegs papildu informāciju.
apglabāšana valstīs ārpus Eiropas Savienības: Šis simbols attiecas tikai uz Eiropas Savienības valstīm. Ja vēlaties šo izstrādājumu izmest, sazinieties ar vietējām iestādēm vai izplatītāju, lai noskaidrotu pareizo utilizācijas metodi.

Garantijas talons
uz

Kataloga Nr: Partijas numurs:.....

(turpmāk saukts **Produkts**)

Produkta iegādes datums: .....

Pārdevēja zīmogs

Datums un pārdevēja paraksts: .....

Lietotāja apliecinājums:

Ar šo apliecinu, ka saņēmu informāciju par garantijas nosacījumiem, kā arī par Lietošanas instrukcijas un Garantijas talona norādījumu neievērošanas sekām. Garantijas nosacījumi ir man zināmi, ko apliecinu ar savu rokraksta parakstu:

....

datums un vieta Lietotāja paraksts

I. Atbildība par Produktu

1. 3 Maja 8, 05-800 Pruszków, Polija, reģistrācijas numurs KRS 0000062517, Varšavas Rajona Tiesa Varšavā, Valsts tiesas reģistra XIV. Saimnieciskā nodaļa, NMR kods (NIP) 527-020-49-33, Pamatkapitāls: 100 980,00 PLN.
2. Saskaņā ar noteikumiem, minētiem šajā Garantijas talonā, Garants piešķir garantiju Produktam, kuru izplata Garants.
3. Garantijas atbildība apņem tikai defektus, izraisītu pēc iemesliem, esošiem Produkta Lietotājam nodošanas laikā.
4. Sakarā ar garantiju Lietotājam ir tiesības prasīt bezmaksas uzlabot Produktu, ja defekts tiks konstatēts garantijas laikā. Produkta uzlabošanas veids (remonta izdarīšanas metode) ir atkarīgs no Garanta uzskata. Gadījumā, kad Garants konstatēs, ka remonts nav iespējams, Garantam ir tiesības mainīt bojātu elementu vai visu Produktu uz brīvu no defektiem, samazināt Produkta cenu vai atteikties no līguma.
5. Attiecībā uz Lietotājam, kas nav patērētājs 1964. gada 23. aprīļa Likuma "Civillikums" izpratnē, Garanta kompensācijas atbildība par zaudējumiem, savienotiem ar garantiju un/vai sakarā ar noslēgšanu un izpildīšanu, neatkarīgi no tiesiskām attiecībām, ir ierobežota tikai līdz nekvalitatīva Produkta vērtībai.

II. Garantijas laiks

Produkta elementi, apņemti ar garantiju	Garantijas aizsardzības laiks
Pļaušanas un mulčēšanas robots	24 mēneši, skaitot no Produkta iegādes datuma norādīta Garantijas talonā
Atslēgas, skrūves, montāžas elementi	Elementi neapņemti ar garantiju.

III. Garantijas lietošanas nosacījumi

1. Aizpildīts Lietotāja Produkta Garantijas talons ar Lietotāja dokumentu, apliecinošu Produkta iegādi, piem. kases kvīts, faktūrrēķins utt. Efektīvas reklamācijas realizācijai ieteicams, lai Lietotājs nodotu kopā ar reklamētu Produktu visus elementus, minētus Produkta "Komplektācija" Lietošanas instrukcijas daļā.
2. Lietošanas Instrukcijas un Garantijas talona norādījumu ievērošana.
3. Garantija ir derīga tikai Polijas Republikas un ES teritorijā.
4. Garantija neapņem Produkta defektus, ierosinātus, starp citiem, sekojošos gadījumos:
a. Lietotājs neievēro Lietošanas instrukcijas noteikumus, sevišķi pareizas ekspluatācijas, konservācijas un tīrīšanas jomā;
b. Lietotājs lieto tīrīšanas vai konservācijas līdzekļus, kas neatbilst Lietošanas Instrukcijas norādījumiem;
c. Lietotājs neattiecīgi glabā un transportē Produktu;
d. Lietotājs patstāvīgi izdara Produkta izmaiņas un/var pārveidojumus, bez saskaņošanas ar Garantu;
e. Lietotājs lieto Produktā ekspluatācijas materiālus, kas neatbilst Lietošanas Instrukcijas norādījumiem.
5. Lietotājs, kas nav patērētājs 1964. gada 23. aprīļa Likuma "Civillikums" izpratnē, zaudē garantijas tiesības attiecībā uz Produktam, kurā, Lietotāja darbības rezultātā:
- tika likvidēti, mainīti vai bojāti sērijas numuri, datu apzīmējumi vai nominālas tabuliņas;
- tika bojātas vai mainītas plombas.
6. Uzmanību! Darbību, savienotu ar Produkta ikdienas apkalpošanu, ja izriet no Lietošanas instrukcijas, Lietotājs veic patstāvīgi un pēc savām izmaksām.

IV. Reklamācijas procedūra

1. Produkta nepareizas darbības konstatēšanas gadījumā, pirms reklamācijas paziņošanas, Lietotājam ir pienākums pārbaudīt, vai visa darbība, tostarp aprakstīta Lietošanas instrukcija, tika pareizi veikta.
2. Reklamācijas paziņojumu ieteicams sniegt nekavējoties, vislabāk 7 dienu laikā no Produkta defekta konstatēšanas dienas. Lietotājs, kas nav patērētājs 1964. gada 23. aprīļa Likuma "Civillikums" izpratnē, zaudē garantijas tiesības attiecībā uz Produktam, ja nesniegs reklamācijas paziņojumu 7 dienu laikā.
3. Reklamācijas paziņojums var būt sniegts, starp citiem, Produkta iegādes vietā, garantijas servisā vai rakstiski uz adresi: DEDRA EXIM sp. z o.o., ul. 3 Maja 8, 05-800 Pruszków, Polija.
4. Lietotājs var arī sniegt reklamācijas paziņojumu, izmantojot formulāru, pieejamu mājaslapā www.dedra.pl. („Reklamācijas paziņošanas formulārs garantijas ietvaros”).
5. Servisu adreses atsevišķām valstīm atrodas mājaslapā www.dedra.pl. Gadījumā, kad attiecīgajā valstī nav garantijas servisa, reklamācijas paziņojumi jābūt sniegti uz adresi: DEDRA EXIM sp. z o.o., ul. 3 Maja 8, 05-800 Pruszków (Polija).
6. Ņemot vērā Lietotāja drošību, bojāta Produkta lietošana ir aizliegta.
7. Uzmanību!!! Bojāta Produkta lietošana ir bīstama Lietotāja veselībai un dzīvei.
8. Garantijas pienākums tiks izpildīts 14 darba dienu laikā, skaitot no dienas, kad Lietotājs piegādās bojātu Produktu
9. Pirms bojāta Produkta nodošanas reklamācijai ieteicam to notīrīt.
Rekomendējam rūpīgi pasargāt reklamētu Produktu no bojājumiem transportēšanas laikā (ieteicama Produkta piegāde oriģinālā iepakojumā).
10. Garantijas laiks tiek pagarināts uz laiku, kurā, sakarā ar Produkta defektu,, apņemtu ar garantiju, Lietotājs nevarēja to lietot. Garantija neizslēdz, neierobežo un neaptur Lietotāja tiesību, kas izriet no atbildības par pārdota produkta neatbilstību likumam.

Saskaņā ar Eiropas Parlamenta un Padomes 2016. gada 27. aprīļa Regulas (ES) 2016/679 par fizisku personu aizsardzību attiecībā uz personas datu apstrādi un šādu datu brīvu apriti un ar ko atceļ Direktīvu 95/46/EK 13. panta 1. un 2. punktu, informējam jūs, ka.

1. Jūsu veidlapā norādītu personas datu pārzinis ir DEDRA-EXIM sp. z o.o., ar juridisko adresi Pruškovā, ul. 3 Maja 8, 05-800 Pruszków (tālāk: “Pārzinis”).
2. Jūsu dati tiks apstrādāti tikai, lai veiktu ierīces garantijas procedūru saskaņā ar Vispārīgo datu aizsardzības noteikumu (turpmāk tekstā: “VDAR”) 6. panta 1. daļas b. burtu. Datu sniegšana ir brīvprātīga, bet nepieciešama garantijas procedūras veikšanai.
3. Jūsu dati tiks apstrādāti garantijas procedūras izskatīšanas laikā un arhivēšanas nolūkos gadījumā, ja būs nepieciešams aizstāvēties pret jebkādām pretenzijām pret Pārzini, ne ilgāk kā līdz to termiņa beigām.
4. Jūsu datus drīkst izpaust tikai personām, kuras apstrādā datus pārzinim, pamatojoties uz rakstisku līgumu par personas datu apstrādes uzticēšanu, cita starpā subjektiem, kas nodrošina: tehniskā dienesta pakalpojumus, hostingu vai vietnes apkopi, IT pakalpojumus, kurjeru pakalpojumus. Pārziņa piegādātājiem ir pienākums nodrošināt datu drošību un ievērot piemērojamo likumu prasības, kas saistītas ar personas datu aizsardzību, un viņi nedrīkst izmantot uzticētos personas datus citiem mērķiem, nevis tiem, kas noteikti līgumā ar Pārzini.

5. Jūsu dati netiks apstrādāti automatizēti, tostarp profilēšanas veidā, un tie netiks pārsūtīti uz trešo valsti / starptautisku organizāciju.
6. Jums ir tiesības jebkurā laikā piekļūt saviem datiem un labot, dzēst, ierobežot apstrādi, tiesības pārsūtīt datus, tiesības iesniegt iebildumus, jebkurā brīdī.
7. Visos jautājumos, kas saistīti ar jūsu personas datu apstrādi, ko veic Pārzinis, varat sazināties ar šo e-pasta adresi: daneosobowe@dedra.pl.
8. Jums ir tiesības iesniegt sūdzību iestādei, kas ir atbildīga par personas datu aizsardzību.

HU Tartalomjegyzék

1. Képek és ábrák
2. A berendezés leírása
3. A berendezés rendeltetése
4. Használati korlátozások
5. Műszaki adatok
6. A munka előkészítése
7. Hálózatra csatlakoztatás
8. A berendezés bekapcsolása
9. A berendezés használata
10. Folyó karbantartási tevékenységek
11. Cserealkatrészek és tartozékok
12. A hibák önálló elhárítása
13. A berendezés komplettálása
14. Tájékoztató a felhasználók számára az elektromos és elektronikus berendezések megsemmisítéséről
15. Garanciajegy

Megfelelőségi Nyilatkozat külön dokumentumként kerültek mellékelésre az útmutatóhoz. A Megfelelőségi Nyilatkozat hiánya esetén forduljon a Dedra-Exim Sp. z o.o. céghez.
Az általános biztonsági előírások külön brossúraként kerültek mellékelésre az útmutatóhoz.

Az eredeti használati utasítás fordítása

Szimbólummal jelölt összes FIGYELMEZTETÉST és az utasításokkal . Az alábbi figyelmeztetések és biztonsági utasítások be nem tartása áramütést, tüzet vagy súlyos sérülést okozhat. **Tartsa a figyelmeztetéseket és utasításokat jövői használatára.**

2. A berendezés leírása

A, B1, B2 ábra. 1. Alacsony feszültségű vezeték, 2. Érintkezők, 3. Töltőállomás, 4. Vezeték, 5. LED1, 6. LED2, 7. Vezérlőpanel burkolata, 8. Esőérzékelő, 9. STOP gomb, 10.Vágási magasság állító gomb burkolata , 11. Vágókerék, 12. Kések, 13. Hátsó meghajtó kerék, 14. Akkumulátor, 15. Főkapcsoló, 16. Kijelző, 17. Bázis nyomógomb, 18. A vezérlőpanel burkolata, 19. Bekapcsoló/kikapcsoló gomb.

3. A berendezés rendeltetése

A fűnyíró és mulcsozó robot rendeltetése fű kaszálása pázsitokon, kertekben stb. Egy érzékelőrendszernek és a gyepbe rejtett kábelnek köszönhetően a robot képes meghatározni a helyzetét és követni az optimális kaszálási útvonalat, elkerülve az akadályokat vagy jelezve az esetleges problémákat. A robot programozásával a fű ciklikusan, további beállítási műveletek nélkül kaszálható. A robot automatikusan nyírja a füvet, kaszáló üzemmódba kapcsol, és ha az akkumulátor lemerül, töltődik. Kis méretének köszönhetően a robot nagyon jól manőverezhető és sokoldalú, beválik mind a kis és a nagy (kb. 1000 m2-ig) gyepfelületeken. A mellékelt tartozékok elegendőek kb. 600 m2 szabályos alakú gyepterület vagy kb. 350 m2 szabálytalan alakú, 3 szigettel rendelkező gyepterület kijelöléséhez. Szükség esetén a kültéri alkalmazásokhoz rendeltetett hosszabbítókábeleket lehet használni.
Megengedett a berendezés használata felújítási-építési munkákhoz, javítóműhelyekben, amatőr munkákhoz, a használati útmutatóban leírt használati feltételek és megengedett munka körülmények betartásával.

4. Használati korlátozások

A berendezést kizárólagosan az alább leírt "Megengedett üzemi körülmények" szerint szabad használni.
Ne használja 30 foknál meredekebb lejtőn. Ne használja a kaszálási terület behatárolása nélkül.
A mechanikai és villamos felépítésben eszközölt önkényes változtatások, bármilyen módosítások, a Használati Utasításban nem említett kezelési tevékenységek jogtalanként kerülnek elkönyvelésre és a garanciális jogok azonnali elvesztéséhez vezetnek, valamint a megfelelőségi nyilatkozat érvényét veszíti.
A rendeltetésnek nem megfelelő vagy a használati utasításnak nem megfelelő használat a garanciális jogok azonnali elvesztéséhez vezetnek.

Megengedhető üzemi körülmények
Csapadék esetén ne használja.

5. Műszaki adatok

Modell	**DED8752-4AP**
Telep	
Feszültség (V)	20 DC
A telep kapacitása [Ah]	4
Teljesítmény [Wh]	80
Akkumulátor típusa	Li-Ion
Tárolási hőmérséklet [C]	40
Tápegység	
Feszültség [V, Hz]	230, ~50
Kimenet [V, A]	21
Érintésvédelmi osztály	II
IP fokozat	IPX4
Biztosíték	T3 15A 250V

Robot	
Tápfeszültség [V]	20 DC
A telep kapacitása [Ah]	4
Érintésvédelmi osztály	III
IP fokozat	IPX4
Fordulatszám [min-1]	3500
Kaszált terület [m2]	800-1000
Kaszálás szélessége [mm]	200
Kaszálás magassága [mm]	25-55
Zaj jelzése Lwa [dB(A)]	70
Lwa szint [dB(A)]	66,6
Lpa szint [dB(A)]	47,6
Mérési pontatlanság Kp [dB(A)]	3
Tömeg [kg]	16,5

Zajjal és rezgéssel kapcsolatos információk

Az a_{hw} rezgési érték és a mérési pontatlanság az EN 50636-2-107 szabvány szerint alább került megadásra.
A zajszint az EN 50636-2-107 szerint került meghatározásra, az értékek a fenti táblázatban kerültek megadásra.

FIGYELEM **A zaj halláskárosodást okozhat, a munka közben használjon hallásvédő eszközt**.
A deklarált össz rezgés érték szabványos mérési módszerrel került megmérésre és az adott elektromos szerszám másik szerszámmal való összehasonlításához is szolgálhat. A fent megadott rezgés szint a rezgés és zajártalom előzetes értékeléséhez is kihasználásra kerülhet.
A rezgés szint a berendezés tényleges használata során eltérhet a deklarált értékektől, a munkaszerszámok használata módjának, különösen a megmunkált anyag fajtájától, valamint a kezelő védelmét célzó eszközök meghatározásától függően. A tényleges használati körülmények közötti ártalom pontos felbecslése érdekében figyelembe kell venni a műveleti ciklus valamennyi részét, azokkal az időszakokkal együtt, amikor a berendezés ki van kapcsolva, vagy nincs használatban.

6. A munka előkészítése

FIGYELEM **Minden előkészítési tevékenységet, a tápforrásról lecsatlakoztatott berendezésen végezzen.**

Töltőállomás

FIGYELEM **A töltőállomást a kaszálandó terület külső szélén, a határoló vezetéken kell elhelyezni.**

Nie stawiaj jej obok schowka ani altany umieszczonej, jak wyspa, na środku powierzchni do skoszenia.
Ajánlott a töltőállomást száraz és védett helyen elhelyezni heves eső, jégeső vagy árvíz veszélye esetén.
A töltőállomás helyének síknak és biztosnak kell lennie. A töltőállomás 2 méteres körzetében nem lehetnek akadályok vagy szögletek.
A telepítés során gondoskodjon arról, hogy a 230 V-os hálózati csatlakozó és a töltő nedvességtől védve legyen.
Először rögzítse a töltőállomás alatt lévő határolóvezeték elülső részét a piros kapocshoz (az állomás alatti középső horonyhoz közelebb). A távolság a gyep szélétől nem lehet kevesebb, mint 40 cm. Ezután vezesse át a határolóvezetéket a töltőállomás alatti hornyokon, és rögzítse a töltőállomást a rögzítőcsapokkal.

FIGYELEM **Az állomásból történő kijutásnak (lapos oldal)az óramutató járásával ellentétes irányban (balra) kell lennie, ha a tervezett kaszálási terület belseje felől nézzük.**

Tilos a töltőállomást lejtős felületeken felállítani.

A határoló vezeték felszerelése

A határolóvezeték a töltőállomás alatt kezdődik, és az óramutató járásával ellentétes irányban húzódik végig a gyep széle mentén. A töltőállomás hátulján (a csatlakozó érintkezők oldalán) végződik. Mielőtt a hátsó végét a csatlakozóhoz csatlakoztatja, a hurkot a töltőállomás közelében rendezze el úgy, hogy a robotfűnyíró ne ütközzön a töltőállomásnak.

FIGYELEM **Az állomást úgy kell felállítani, hogy az állomás kijárata mögötti terület legalább 2 m hosszan egyenes, akadály- és kanyarmentes legyen.**

A határolóvezeték fektetésénél ügyelni kell arra, hogy a különböző típusú átmenetek, átjárók és szűkületek legalább 1,5 m szélesek legyenek.
Ellenkező esetben a robotfűnyíró nem fog tudni megfelelően mozogni, és fennáll annak a veszélye, hogy egyes pontokat nem sikerül megfelelően levágni. Ha ez a távolság kevesebb, mint 1,5 m, és van átjáró, javasoljuk, hogy használja a robotfűnyíró területbeállítási lehetőségét. Ehhez vegye figyelembe a felhasználói kézikönyvben alább megadott " Terület 1, 2, 3" és " Terület" munkaterület elemeket is. Az átjáróknak legalább 50 cm távolságra kell lenniük egymástól.
A határolóvezeték sarkai belső szögének legalább 120°-osnak kell lennie (D ábra). E szögek között legalább 50 cm hosszú egyenes vezetéknek kell lennie.
Ha egy akadályt, például egy virágot vagy fát szeretne megvédeni a gyepen, szigetelje el félkör alakú szigetként vagy kör alakú szigetként egy határolóvezeték segítségével, hogy elkerülje a határolóvezetékek kereszteződését (E ábra).
Rögzítse szorosan a határolóvezetéket a talajhoz a mellékelt rögzítőcsapok segítségével. Javasoljuk, hogy használjon méterenként rögzítőcsapokat. Ha a talajszintben nagy különbségek vannak, akkor még közelebb is elhelyezhetők egymáshoz. A vezeték 2 cm mélységig a földbe is fektethető.
A teljes vezeték rögzítése után hagyjon mindkét végén kb. 10-15 cm vezetéket. Távolítsa el a szigetelést, hogy 2-3 cm-es rézvezetéket tárjon fel. Távolítsa el az anyákat, és rögzítse a kivezetések csupaszított rézvezetékeit. Ezután csavarja vissza az anyákat. Csatlakoztassa a kábel elejét (a töltőállomás alá fektetve) a piros csatlakozóhoz, a végét (a gyep körül fektetve) pedig a fekete csatlakozóhoz.
Amikor a töltő csatlakoztatva van a töltőállomáshoz és a határolóvezeték működésbe lép, a LED 1-nek (A ábra 5) a töltőállomáson kikapcsolt állapotban kell lennie, és a LED 2-nek (A ábra 6) zölden kell világítania. Ha a töltőállomáson a LED

1 villog, a határolóvezeték nincs megfelelően elhelyezve/csatlakoztatva, vagy elszakadt. Ellenőrizze a határolóvezetéket. A LED 2 zöld színnel világít mindaddig, amíg a robotfűnyíró nincs bedokkolva a töltőállomásba. Amint a robotfűnyíró dokkol a töltőállomáshoz, a LED 2 pirosan fog világítani.

⚠ FIGYELEM A határolóvezeték fennmaradó részét nem szabad feltekerni vagy összehajtani.

A határolóvezetéket vágja a kívánt hosszúságúra, a maradékot pedig hagyja a kaszálási területen kívül.

Vágásmagasság szabályozása

A vágási magasság 2,5 cm és 5,5 cm között állítható a robot közepén lévő csappantyú alatt elforgatással (A ábra 10). A beállított vágási magasság leolvasható a beállítási gomb melletti zöld kijelzőn. Javasoljuk, hogy a fű magassága ne legyen több 15 cm-nél. Ha a fű túl magas, a robotfűnyíró nem lesz hatékony. A fűnyíró használata előtt vágja le a füvet a megfelelő magasságra.

⚠ FIGYELEM Kezelés előtt győződjön meg róla, hogy a készülék ki van-e kapcsolva.

Töltés

A fűnyíró feltölthető a töltőállomáson. A fűnyíró érintkezőinek érintkezniük kell a töltőállomás megfelelő érintkezőivel. Ha a töltöttség alacsony, a fűnyíró önállóan megtalálja az utat az állomáshoz, hogy automatikusan feltöltődjön. Amikor a fűnyíró érintkezői érintkeznek a megfelelő állomás érintkezőivel, a töltőállomáson lévő LED 2 pirosan világít. A határolóvezetéket megfelelően kell csatlakoztatni a töltőállomáshoz, és az anyákat meg kell húzni. (ha minden rendben van, a LED 2 zölden világít).
Az akkumulátort az első használat előtt teljesen fel kell tölteni. A töltöttségi állapot a képernyőn 100%-ot mutat.
A töltőállomás két csatlakozója feszültség alatt áll. A rövidzárlat elkerülése érdekében ne kerüljön kapcsolatba vezetővel, amikor a töltő csatlakoztatva van a töltőállomáshoz. A fűnyíró nem üzemelhet, amíg a töltőállomáson áll.

7. Hálózatra csatlakoztatás

A berendezés hálózati forrásra csatlakoztatása előtt ellenőrizze, hogy a hálózati feszültség megegyezik az adattáblán szerelő értékkel.
A tápcsatlakozást az elektromos hálózatokra vonatkozó alapvető elvárások szerint kell kivitelezni és annak meg kell felelnie a felhasználói biztonsági követelményeknek. A tápkábel minimális keresztmetszete 1 mm2 és a B típusú biztosíték névleges értéke 10A.
A telepítést jogosult villanyszerelőnek kell kiviteleznie. Amennyiben hosszabbítót használ, ügyeljen rá, hogy az ér keresztmetszete ne legyek kisebb a megköveteltnél (lásd a táblázatot). A villamos vezetéket úgy helyezze el, hogy a munka közben ne legyen kitéve elvágásnak. Ne használjon megrongálódott hosszabbítót. Időszakosan ellenőrizze a tápvezeték műszaki állapotát. Ne húzza a tápkábelnél fogva.

8. A berendezés bekapcsolása

⚠ FIGYELEM A készülék üzembe helyezése előtt feltétlenül végezze el a "Munka előkészítése" című fejezetben leírt műveleteket.

A berendezés elindításához:
- töltse fel a robotfűnyíró akkumulátorát
- végezze el a programozási műveletet (lásd a 9. fejezetet. A berendezés használata).

⚠ FIGYELEM Csak kültéri használatra alkalmas kerti hosszabbítót használjon. A berendezés kikapcsolása után a kések továbbra is foroghatnak.

9. A berendezés használata

A kaszálás elkezdése

⚠ FIGYELEM A kaszálás elkezdése előtt távolítson el minden idegen tárgyat a gyepről, mint például a gallyakat, köveket, gyökereket, játékokat és egyebeket.

Beállítása és konfigurálása

⚠ FIGYELEM A robotfűnyíró alapbeállításai beállításának és konfigurálásának a munkaterület jelölő kábelen belül kell történnie, ellenkező esetben a fűnyíró a "Nincs vonaljelzés" hibát jeleníti meg, és nem indítható el.

A kijelző képernyő kezelése (F-P ábra)

Nyomja meg a Be-/Kikapcsol gombot. A képernyőn megjelenik: „IRJA BE A PIN KÓDOT". A felhasználói felületre történő belépéshez adja meg a kezdeti „0000" PIN-kódot, majd nyomja meg az OK-t. A PIN-kód számjegyei a kezelőpanelen található plusz és mínusz gombok segítségével módosíthatók (B2 ábra)
A képernyőn történő navigációt a képernyő alatti három fehér gomb vezérli. A kijelzőpanel közvetlenül a megfelelő gomb felett mutatja az adott gomb funkcióját.

Bázis nyomógomb (B2 ábra 17)

Bázis nyomógomb (B2 ábra 17) a billentyűzeten található (B2 ábra 18). Ha meg szeretné szakítani a kaszálást, nyomja meg az bázis nyomógombot (B2 ábra 17). A fűnyíró megszakítja a kaszálást, megkeresi a legközelebbi határolóvezetéket, és a határolóvezeték mentén visszatér a töltőállomáshoz. A töltés befejezése után a készülék elhagyja a töltőállomást, és előtte várja a következő feladatot. Ne feledje, hogy a bázis nyomógomb megnyomásával a fűnyíró készenléti üzemmódba kerül. Minden beállítás elmentésre kerül, de a készülék jelre vár az újraindításhoz. A „KÉZI" üzemmód indításához indítsa el a fűnyírót a Start gomb megnyomásával (B2 ábra 15). Ha a fűnyíró a következő napon „SCHEDULE" üzemmódban folytatja a munkát, vagy le szeretné nyírni a megjelölt területeket, kapcsolja ki és indítsa újra. Az újbóli munkakezdéshez a készülék a töltőállomás előtt várakozik a következő indítási időpontig.

Start nyomógomb (B2 ábra 15)

A Start gomb megnyomása (B2 ábra 15) a billentyűzeten (B2 ábra 18) a fűnyíró automatikus „KÉZI" üzemmódba történő kapcsolását eredményezi. A képernyőn megjelenik a „KÉZI" felirat. Ha vissza akar térni egy másik üzemmódba, akkor újra ki kell választania az üzemmódot.

Funkcionális beállítások

A funkcionális beállítások konfigurálásának megkezdéséhez helyezze a fűnyírót az óramutató járásával megegyező irányban a töltőállomás előtti határolóvezetékre.
Ezen funkciók beállításához nyomja meg a „MENÜ" gombot. A képernyő különböző választási lehetőségeket kínál: BEÁLLÍTÁSOK, TERÜLET, ELŐZMÉNYEK, ÜTEMEZÉS.
Ne feledje, hogy a kijelző alatti gombok felelősek a funkcionalitásért. Ellenőrizze a kijelzőn megjelenő jelzést, és erősítse meg a megfelelő gombokkal.

Beállítások

A beállítások kiválasztásához mozgassa a kiemelést a G ábrán látható módon. Nyomja meg az OK-t.
A rendelkezésre álló lehetőségek a következők: „Vágás a széleken", „Hangjelzés", „Eső" vagy „Nyelv". A kívánt funkció kiválasztásához nyomja meg a nyilat az elem kiválasztásához, majd az OK-t. A beállítások oldalakra vannak osztva, a „Dátum és idő", a „PIN-kód módosítása", a „WiFi konfiguráció" és az „Időzítő visszaállítása" a második oldalon érhető el (H, I ábra)
Ha kiválasztotta a „Vágás a széleken" lehetőséget, akkor a V-vel jelölt jelölőnégyzet bejelölésével engedélyezheti a funkciót (a módosításhoz meg az OK-t). A robotfűnyíró úgy van programozva, hogy három ciklusonként vágja le a széleket. Ha kikapcsolja a „Vágás a széleken" funkciót, akkor ez a funkció minden üzemmódban csak az első alkalommal fut le. A széleken történő vágás megkezdéséhez helyezze a fűnyírót a határolóvezetékre úgy, hogy az állomás csatlakozói (a magas rész) a robot hátsó részén legyenek. A fűnyíró elindítás után a határolóvezeték mentén halad, körbejárja a teljes kijelölt területet, amíg a fűnyíró érintkezői nem érintkeznek a töltőállomásban lévő csapokkal
Győződjön meg arról, hogy a C ábrán megjelölt területen C nincsenek olyan tárgyak vagy egyéb eszközök, amelyek blokkolhatják a robotfűnyírót.
Ha a „Hangjelzés " opciót választja, akkor a kijelzőpanelen lévő gombok megnyomásával bekapcsolhatja vagy kikapcsolhatja a jelzést az opció melletti négyzet bejelölésével.
Ha a „Visszaállítás" lehetőséget választja, válassza az „Időzítő visszaállítása" lehetőséget. A rendszer megkérdezi, hogy szeretné-e az „Összes adat visszaállítását". Minden beprogramozott adat, beleértve a PIN-kódot is, visszaállításra kerül. Az összes adat visszaállításához nyomja meg az OK-t.

A pin kód megváltoztatása

A PIN-kód megváltoztatásához válassza a „PIN-kód módosítása" ikont a beállítások második oldalán. Nyomja meg az OK-t.
ADJA MEG A PIN-KÓDOT: Írja be az eredeti PIN kódot "0000". Erősítse meg az OK gombbal.
ADJA MEG AZ ÚJ PIN-KÓDOT: Adja meg az új PIN-kódot. Erősítse meg az OK gombbal.
ERŐSÍTSE MEG AZ ÚJ PIN-KÓDOT: Írja be újra az új PIN-kódot. Erősítse meg az OK gombbal. Amikor megjelenik a „PIN elfogadva" üzenet, az új PIN-kód elmentésre kerül.
Az OK gombbal történő megerősítés után a képernyő visszatér a funkcionális beállításokhoz.
Ha érvénytelen PIN-kódot ad meg, a kijelzőn megjelenik: „a PIN-kód nem megfelelő". Ez azt jelenti, hogy a PIN-kód nem lett megváltoztatva. Az OK gombbal történő megerősítés után a képernyő a PIN kód módosítása nélkül visszatér a funkcionális beállításokhoz.

1. mód: Kézi üzemmód

Bekapcsolás után a fűnyíró alapértelmezés szerint 'KÉZI" üzemmódban van - az üzemmódra vonatkozó üzenet a fűnyíró főképernyőjének tetején található. Ebben az üzemmódban manuálisan indíthatja el a fűnyírót egyetlen ciklus erejéig. Ezt az üzemmódot különösen a robotfűnyíró használatának kezdeti napjaiban javasoljuk, mivel így könnyedén észreveheti a határolóvezeték lefektetésében elkövetett hibákat, és elvégezheti az esetleges korrekciókat.

Ütemezés üzemmód (J ábra)

Ez a mód lehetővé teszi, hogy heti-óránkénti ütemezés szerint dolgozzon. Ennek átkapcsolásához válassza a főmenüben az ÜTEMEZÉS feliratú ikont. A javaslat megjelenése után (K ábra) válassza ki a beállításokat (L ábra) a fűnyírás kezdő és befejező időpontjára vonatkozóan HH:MM-HH:MM formátumban, majd a heti fűnyírási napokat. Ha vissza kell állítani az ütemezési beállításokat, válassza az „Időzítő visszaállítása" lehetőséget. Ha azonban a beállítások megfelelőek, válassza a vissza gombot, az ütemezési beállítások alatt vigye a kurzort az „Aktív" opció fölé (M ábra), és az OK gombbal erősítse meg az ütemezés működését, az „Aktív" opció melletti mezőben egy V jelenik meg.
A Kezdőképernyőre történő visszatéréskor a kijelző tetején a „ÜTEMZÉS" jelenik meg a korábban megjelenő „KÉZI" helyén.

Terület

A részterületi beállítások a fűnyíró hatékonyságának növelésére szolgálnak nagyobb területeken. Ezenkívül segítenek a fűnyírónak az egyik területről a másikra történő átjutásban a szűk átjárókon keresztül. Szűk átjárók esetében előfordulhat, hogy e funkció nélkül a fűnyíró lekaszálja azt a területet, ahol a töltőállomás található, de figyelmen kívül hagyja az átjáró mögötti területet. A szűk átjárókban a határolóvezeték problémája miatt előfordulhat, hogy a fűnyíró nem tud átjutni rajtuk. Ajánlott legalább 50 cm-es távolságot tartani. Szűk átjárók esetén ossza meg a kaszálandó területet legfeljebb három részterületre, és állítsa be a fűnyírót úgy, hogy minden területet függetlenül nyírjon.

A kiindulási pontok meghatározása

Állítsa a fűnyírót az óramutató járásával ellentétes irányba, a töltőállomástól legfeljebb egy méter távolságban, a töltőállomás előtt a határolóvezetékre. A fűnyíró ezután az óramutató járásával ellentétes irányban elindul, a töltőállomás előtti területen lévő határolóvezetéktől kiindulva. Írja be a jelszót, és nyomja meg a „MENÜ" gombot.
A kertben legfeljebb három különböző terület kiindulópontjának meghatározásához válassza ki a terület ikont (N ábra). Nyomja meg az OK-t. Megjelenik a területmeghatározó képernyő. Nyomja meg a "START" gombot (O ábra) és a fűnyíró a töltőállomásról induló határoló vezeték mentén mozog majd

Ne nyomja meg a billentyűzeten a Start gombot! Erősítse meg a START-ot a kijelzőn!

A képernyőn már nem a „START", hanem a „KÖVETKEZŐ" felirat jelenik meg (P ábra). Kövesse a fűnyírót a határoló vezeték mentén addig a pontig, ahol az 1. terület kezdőpontját szeretné meghatározni. Az első kezdőpont meghatározásához nyomja meg a „KÖVETKEZŐ" gombot a képernyőn. A fűnyíró az OK gomb megnyomásával megerősíti az első indítási pontot. A fűnyíró tovább halad a határolóvezeték mentén. Amikor elérte a 2. terület kezdőpontját a határolóvezetéken, nyomja meg ismét a „KÖVETKEZŐ" gombot. A fűnyíró a második kezdőpontot OK-val megerősíti, és tovább halad a határolóvezeték mentén. Amint eléri a 3. terület kezdőpontját, nyomja meg ismét a „KÖVETKEZŐ" gombot.
A harmadik kezdőpont megerősítése után a „KÖVETKEZŐ" helyett a „VÉGE" jelenik meg a képernyőn. A „VÉGE" gomb megnyomásával megerősíti a három kiindulási pontot az egyes területekhez. A fűnyíró visszatér a bázisra.

Az első kezdőpont meghatározása után a képernyő bal oldalán megjelenik a VÉGE gomb. Ha csak egy kezdőpontot vagy csak két különböző kezdőpontot szeretne meghatározni, akkor az eljárás korábbi befejezéséhez használhatja. Nyomja meg a „VÉGE" gombot, ily módon megerősítve a meghatározott kiindulási pontokat. A fűnyíró megáll, és a leírás szerint folytathatja a műveletet.

Kapcsolja ki a fűnyírót, és helyezze az óramutató járásával megegyező irányban a töltőállomás elé. Kapcsolja be újra a fűnyírót, és adja meg a PIN-kódot. A beállítás után hagyja a fűnyírót a töltőállomás előtt, és ne kapcsolja ki. Ott várja meg a kezdési időpontot, és akkor elkezdi a fűnyírást.

Ne feledje

a) A kiindulási pontot úgy kell megválasztani, hogy az a lekaszálandó részterület közepén legyen.
b) Két határolóvezeték közötti legkisebb távolságnak 50 cm-nél nagyobbnak kell lennie.
c) A részterület funkció a kaszálási területeket legfeljebb három különböző részterületre osztja. Ez azonban nem jelenti azt, hogy a fűnyíró csak a részterületen belül fog kaszálni. A különböző területek között is képes váltani.
d) Alacsony töltöttség, a az aktív részterület funkció a fűnyíró automatikus visszatérése a töltőállomásra mellett, a készülék a töltés befejeztével visszatér a fűnyírás megszakításának helyére. Ha azonban a fűnyíró valamilyen más probléma miatt állt le, a feltöltés után tovább fog működni, de nem a beállításoknak megfelelően. A következő meghatározott napon indul az első kezdőponttól a harmadik kezdőpontig

A maximális működési idő 249 percben van korlátozva. A 249 perces nettó üzemidővel a fűnyíró 8 óra 40 perc és 10 óra 10 perc között használható, ha a töltési időt megfelelően figyelembe vesszük.

A TuyaSmart / Smart Life alkalmazás használata

Android valamint iOS eszközökre elérhető egy alkalmazás, amellyel a robot vezérelhető. Ezt a kézikönyvben található QR-kód segítségével kell letölteni (Z3 ábra) vagy a link megadásával: https://smartapp.tuya.com/smartlife, ahol a rendszertől függően (Android vagy iOS) a felhasználó egy linket talál a megfelelő alkalmazásboltba. Közvetlenül a webáruházban is kereshetsz egy „Smart Life - Smart Living" nevű alkalmazást.
Mielőtt párosítja a robotot az alkalmazással, győződjön meg arról, hogy a nyírandó terület a 2,4 GHz-es sávban működő Wi-Fi hálózat hatósugarán belül van-e. Fontos, hogy egy hálózati név (SSID) alatt csak egy 2,4 GHz-es sáv álljon rendelkezésre, abban az esetben, ha egy név (SSID) alatt 2,4 GHz-es és 5 GHz-es hálózatok is vannak, kapcsolódási problémák léphetnek fel. Ha csak az 5 GHz-es sáv áll rendelkezésre, a robot és az alkalmazás párosítása nem lehetséges. Lefedettségi problémák esetén megfelelő Wi-Fi repeater (nem tartozék) használható.

A robot és az alkalmazás összekapcsolása

1. Nyissa meg a Smart Life alkalmazást, és kezdje el egy új eszköz hozzáadását. A kategóriák között válassza ki a „Kis készülékek" menüpontot, a tisztító készülékek („Clean") résznél megjelenik a robotfűnyírót ikonja. Az ikon felirata a nyelvtől függően változhat, és az ikon angolul „Mower Wi-Fi" felirattal is szerepelhet.
2. Győződjön meg arról, hogy a telefon egy 2,4 GHz-es sávban működő Wi-Fi hálózathoz csatlakozik, adja meg a hálózat jelszavát a konfigurációban, majd kattintson a „Tovább" gombra.
3. Az alkalmazás kérni fogja, hogy erősítse meg, hogy a készüléken lévő kijelző villog - a robotnak ekkor be kell kapcsolnia.
4. A robot bekapcsolása után, lépjen be a beállításokba a készülék paneljén, a Wi-Fi konfigurációba, és válassza ki az „AP módot".
5. Erősítse meg, hogy a készüléken lévő kijelző villog („Confirm the indicator is blinking rapidly"). Ne nyomja meg a robot egyik gombját sem 5 másodpercig.
6. Az alkalmazásban válassza a „Tryp AP" (vagy „Mode AP") lehetőséget.
7. A telefonon kapcsolja be az elérhető Wi-Fi hálózatok keresését, és csatlakozzon a robothoz – a hálózat neve SmartLife-XXXXXX lesz, és nem igényel jelszót. A telefon azt az üzenetet jelenítheti meg, hogy az új hálózatnak nincs internet-hozzáférése, ebben az esetben válassza a „Csatlakozás mindenképpen", a „Maradjon csatlakoztatva ehhez a hálózathoz" vagy más hasonlót.
8. Térjen vissza a Smart Life alkalmazáshoz, és megjelenik egy kétperces számláló. Egy idő után a robot hozzáadódik az alkalmazáshoz.
9. Abban az esetben, ha a robot nem kerül hozzáadásra az alkalmazáshoz, ismét győződjön meg arról, hogy a Wi-Fi hálózat csak a 2,4 GHz-es sávban működik. Ellenőrizze a telefon beállításait, hogy aktív Wi-Fi kapcsolat mellett is engedélyezve van-e a mobil adatforgalom (egyes telefonok Wi-Fi hálózathoz kapcsolódáskor letiltják az adatforgalmat). Ismételje meg az eljárást a robot és az alkalmazás összekapcsolásához.

A robot kezelése az alkalmazás segítségével

Az alkalmazás elindítása után megjelenik az indítóképernyő (R ábra), amely megmutatja az összes támogatott eszközt. A DED8752-AP robot kiválasztása után megjelenik a készülék képernyője (S ábra), amely információt tartalmaz a robot aktuális állapotáról:
- akkumulátor - az akkumulátor töltöttségi állapota
- Ütemezés/kézi/terület – a robot aktuális üzemmódja
- a robot aktivitása
- visszatérés a bázisra gomb
- appointment (X ábra , a funkció átfedésben van a robot menüben található Ütemezés funkcióval) – lehetővé teszi a napi munkavégzés és a heti munkaciklusok beállítását
- history record (Y ábra , a robot működésének feljegyzései), ahol a munkatörténet és a hibajegyzetek találhatók.

A fűnyírás közben nem lehet a robot működési módját megváltoztatni, csak miután a robot visszatért a bázisba, például az Ütemezés üzemmódot lehet kézi vagy terület üzemmódra váltani.

Beállítások

A következő funkciók mindegyike be- és kikapcsolható az alkalmazás beállításaiban. A beállításhoz nyomja meg a képernyő jobb felső sarkában lévő fogaskerék szimbólumot (S ábra)
Hangjelzés gomb (buzzer) – a hangjelzés alapértelmezés szerint be van kapcsolva.
A munka megszakítása eső esetén (rain shelter function) – eső esetén a robot visszatér a bázisra, alapértelmezés szerint ez a funkció be van kapcsolva.
Mozgás a terület széle mentén (moving along the line) - a robot 8 ciklusonként mozog a terület széle mentén, hogy levágja a füvet a vonalon, alapértelmezés szerint ez a funkció be van kapcsolva.
Terület - a fűnyírási terület beállításait mutatja, lehetővé téve a működési idő módosítását az egyes területeken. Az alkalmazás lehetővé teszi a területbeállítások visszaállítását is (mind az egyes területek fűnyírási idejét, mind a fűnyírási területet).
A visszaállítás után a fűnyírási területeket nem lehet az alkalmazásból beállítani, a területeket a robot menüjéből kell meghatározni (lásd a „Terület" című részt)

Az alkalmazás egyéb funkciói

Az alkalmazásban lehetőség van a robot munkavégzési adatainak (HISTORY RECORD/WORK LOG fül) és a működés közben előforduló hibák (HISTORY RECORD/FAULT INFORMATION RECORD fül) ellenőrzésére. A bejegyzések kiválasztásához lépjen a HISTORY RECORD menüpontra.
A SETTINGS lapon a DEVICE INFORMATION funkció kiválasztása számos további funkciót tartalmaz, amelyek aktiválása például a következőket teszi lehetővé:
- a robot nevének barátságosabbra cserélése
- a munka automatizálása
- az offline értesítések engedélyezése/letiltása
- a robot elérhetővé tétele
- hasonló készülékek csoportosítása
- a robot elhelyezkedésének engedélyezése
- a hálózat és az alkalmazás frissítéseinek ellenőrzése (javasoljuk, hogy legalább hetente egyszer ellenőrizze a frissítéseket)

A GYIK és visszajelzések rész többek között a leggyakrabban feltett kérdésekre ad választ. Javasoljuk, hogy ismerkedjen meg ezzel a résszel, amely lehetővé teszi a robot működésének hatékonyabb és egyszerűbb kezelését.
Az alkalmazás számos további opciót tartalmaz, amelyek működését részletesen az alkalmazáshoz tartozó kézikönyv ismerteti.

10. Folyó karbantartási tevékenységek

⚠ FIGYELEM Minden karbantartási tevékenységet a készüléket az áramellátásról leválasztva végezzen el.

A robotfűnyírót tilos nagynyomású mosóval vagy folyóvízzel tisztítani. Tilos a tisztításhoz oldószereket használni.
Heti rendszerességgel ellenőrizze a robotfűnyírót, és cserélje ki az összes sérült vagy kopott alkatrészt.

Tisztítása és karbantartása

Mindenkor csatlakoztassa le a tápforrásról és kapcsolja ki a készüléket
A robot maximális kihasználásának érdekében, rendszeresen ellenőrizze a gépet és a kaszálandó területet.

Normál tisztítás

A levelek, fű és egyéb szennyeződések rendszeres eltávolítása meghosszabbítja a robot élettartamát.
Figyelem: a tisztításhoz csak kefét vagy száraz ruhát használjon. Ne használjon vizet, amely a robot belsejébe kerülve rövidzárlatot okozhat és megrongálhatja az elektromos rendszert.

Felső fedél

Emelje fel a felső fedelet, és tisztítsa meg a fűtől, levelektől és egyéb szennyeződésektől. Ne használjon vizet a tisztításhoz.

A robot alsó része

A robot alsó részét kefével tisztítsa. Ellenőrizze minden alkalommal, hogy a kések, a kések rögzítése és a kerekek akadálymentesen forognak. Ha a robot nedves füvet nyír, a levágott fű a burkolathoz tapadhat, és csökkentheti a vágási teljesítményt. Ellenőrizze és tisztítsa meg a késkamra belsejét a nedves fű maradékától. Rendszeresen tisztítsa meg a kések rotorját, hogy az akadálymentesen forogjon.

Dokkolóállomás

Rendszeresen tisztítsa meg a dokkolóállomást a fűtől, levelektől és egyéb szennyeződésektől, elkerülve a dokkolóállomás érintkezői és a robotlemezei közötti érintkezés meggyengülését. Rendszeresen ellenőrizze, hogy a dokkolóállomás és a robotlap érintkezői tiszták és jól érintkeznek. Rendszeresen tisztítsa meg a kontaktorokat és a lemezeket nagyon finom csiszolópapírral vagy acélgyapjúval. Idővel a dokkolóállomás szivároghat, mivel a fű az állomás alatt elsorvad.
Rendszeresen ellenőrizze az önmetsző csavarok, csavarok és anyák állapotát. Meglazulás esetén húzza meg az összes alkatrészt, hogy a robot a lehető legjobb állapotban maradjon.

Az alkatrészek cseréje

Figyelem: az alább leírt műveletek elvégzése előtt mindig húzza ki a tápegységet a hálózatból és kapcsolja ki a készüléket.

Kések

A kések két éles vágóéllel rendelkeznek. Ha az egyik penge eltompult, megfordíthatja a kést úgy, hogy az éles él a vágás irányába nézzen. Ha mindkét él eltompul, a késeket ki kell csavarozni és élesre kell cserélni. A kések kicsavarozása után távolítsa el a füvet és egyéb szennyeződéseket a kések aljzatából. Az aljzat tisztítása után helyezze be az új pengét és húzza meg. Ellenőrizze, hogy a kések forognak.

Figyelem: a stabil vágás érdekében az összes kést egyszerre cserélje ki. Még ha a fűnyíró kései épek, a legjobb kaszálási teljesítmény és az alacsony energiafogyasztás érdekében rendszeresen cserélni kell azokat. A forgó alkatrészek egyensúlyának megőrzése érdekében szükség esetén cserélje ki az összes kést és csavart egyszerre.

Figyelem: kizárólagosan eredeti cserealkatrészeket szabad használni.

Akkumulátor

Az akkumulátor élettartamát 5 évre tervezték, a robot terhelésétől és karbantartásától függően. Az akkumulátor cseréjéhez csavarozza le az akkumulátor fedelét, és cserélje ki a régi akkumulátort egy újjal.

Soha ne szerelje szét, ne nyissa fel és ne tegye tönkre az akkumulátorcellákat.

Ne zárja rövidre az akkumulátort. Ne tárolja az akkumulátorokat véletlenszerűen kiválasztott dobozban vagy fiókban, ahol vezetőképes anyagokon keresztül rövidzárlatot okozhatnak egymás között. Amikor az akkumulátor használaton kívül van, tartsa távol a fémtárgyaktól, mint pl. iratkapocs, pénzérme, kulcs, szög, csavar és olyan egyéb kisméretű fémtárgyaktól, melyek rövidre zárhatják az akkumulátor érintkezőit. Az akkumulátor érintkezőinek rövidre zárása megégést, vagy tüzet okozhat.

Ne tegye ki az akkumulátort hő vagy tűz hatásának. Kerülje a közvetlen napfényben való tárolást.

Ne tegye ki az akkumulátort mechanikai ütéseknek.

Az akkumulátor szivárgása esetén ne engedje, hogy az elektrolit a bőrével vagy a szemével érintkezzen. Érintkezés esetén bő vízzel mossa le az érintett területet, és forduljon orvoshoz.

A cella vagy akkumulát lenyelése esetén azonnal forduljon orvoshoz.

Tárolása

Alaposan tisztítsa meg az egész gépet és tartozékait.

Gyermekektől elzárva, hűvös és száraz helyen tartandó. Kerülje a túl magas és túl alacsony hőmérsékleteket.

Óvja a közvetlen napsütés hatásától. Tartsa a lehető legsötétebb helyen.

Ne tárolja műanyag zacskókban, hogy kerülje a nedvesség felhalmozódását.

Szezonon kívüli tárolás

Szezonon kívül (különösen télen) tárolja a dokkolóállomást és a robotot száraz helyiségben, ahol a hőmérséklet nem csökken 0 C fok alá. Tisztítsa meg a dokkolóállomást és a robotot a fűtől, levelektől és egyéb szennyeződésektől. Alaposan tisztítsa meg az érintkezőket és az érintkezőlemezeket acélgyapjúval. Az érintkezők és a lemezek korrózió elleni védelme érdekében azok savmentes olajjal kezelhetők. Télen 2-3 alkalommal töltse fel az akkumulátort, hogy növelje az akkumulátor élettartamát.

Hibajelzések

Ha a robot nem működik megfelelően, a kijelzőn hibaüzenetek jelenhetnek meg. A 12. pontban - önálló hibaelhárítás, ismertetésre kerültek a hibák és azok elhárítása. Amennyiben a hibák továbbra is előfordulnak, a berendezés megjavítása céljából forduljon az eladóhoz.

11. Cserealkatrészek és tartozékok

Kereskedelemben kapható tartozékok:

DED87491 100 m-es zsinór a munkaterület jelöléséhez
DED87492 150 db tüske a zsinór rögzítéshez
DED87493 2 csatlakozó a vezetéknek a bázishoz való csatlakoztatásához
DED87494 4 db csatlakozó a munkaterület jelölő zsinórhoz
DED87495 4 db csavar a dokkolóállomás rögzítéséhez
DED87496 3 db vágókés
DED87497 Esővédő/napvédő

Pótalkatrészek és tartozékok beszerzéséhez forduljon a Dedra Exim szervizhez. Az elérhetőségek az útmutató 1. oldalán találhatók.

Az alkatrészek megrendelésekor kérjük megadni a típuscímkén található szériaszámot, valamint az alkatrész összeállítási rajzon található számát.

A garanciális időszakban a javítások a garanciajegyben leírt szabályok szerint kerülnek elvégzésre. Kérjük, hogy a hibás terméket küldje el javításra a vásárlás helyére (az eladó köteles a hibás terméket átvenni), küldje el a Dedra Exim központi szervizközpontjába, vagy küldje el a lakóhelyéhez legközelebbi szervizközpontba (a szervizközpontok listája a www.dedra.pl oldalon található). Kérjük csatolni a kitöltött garanciajegyet. A garanciális időszakon túli javításokat a központi szerviz végzi. A megrongálódott terméket a szervizbe kel elküldeni (a szállítási díjat a felhasználó fedezi).

12. A hibák önálló elhárítása

⚠ FIGYELEM A hibák önálló elhárításának elkezdése előtt csatlakoztassa le a készüléket az áramforrásról.

Hibajelzések

A fűnyíró a kijelzőpanelen különböző hibaüzeneteket jelenít meg:

Felemelés miatti leállás

A fűnyíró felemelésre került, és az emelőérzékelő a gépet kikapcsolta. Kapcsolja ki a fűnyírót, és indítsa el újra.

Túllépésre került a motor teljesítményének határértéke

A fűnyíró elakadt vagy olyan akadályba ütközött, amelyet nem tud azonosítani. A kerék hajtómotorja túlmelegszik, és a fűnyíró leáll. Kapcsolja ki a fűnyírót, szabadítsa ki az akadályból és indítsa el újra.

A fűnyíróegység kaszáló teljesítményhatára túllépésre került

A kaszáló egység elakadt van, vagy ellenállás lépett fel. A kaszáló egység hajtómotorja túlmelegszik, és a fűnyíró leáll. Kapcsolja ki a fűnyírót, és ellenőrizze a kaszáló egységet. Távolítsa el a kaszálóegységet akadályozó vagy lassító ágakat vagy tárgyakat, ha olyan előfordul. Indítsa el újra a fűnyírót.

20°-nál nagyobb dőlésszögű lejtő

A fűnyíró kikapcsol, ha 20°-os dőlést érzékel. Kapcsolja ki a fűnyírót, és helyezze azt egy 20°-nál kisebb lejtésű felületre. Indítsa el újra a fűnyírót.

Túl alacsony teljesítmény

Az akkumulátor töltöttsége túl alacsony. Kapcsolja ki a fűnyírót, és vigye vissza a dokkolóállomáshoz. Amint a kapcsolat létrejön az állomással, az akkumulátor feltöltődik, és a fűnyíró újraindítható. Az akkumulátor töltöttségi állapota a kijelzőn kerül megjelenítésre.

Nincs jel a munkaterület jelölő kábelről

Ellenőrizze a dokkolóállomást. Amennyiben sem az 1 dióda, sem a 2 dióda nem világít, az azt jelenti, hogy a dokkolóállomás nincs csatlakoztatva a hálózathoz. Ellenőrizze a dokkolóállomás hálózati csatlakoztatását. Amennyiben az 1 dióda pirosan villog, a munkaterület jelölő kábel nincs folyamatos kapcsolatban a dokkolóállomással. Nézze meg a munkaterület jelölő kábelt Amennyiben minden rendben van, az 1 diónak ki kell aludnia.

A fűnyíró a munkaterület jelölőn kívül van. Helyezze a fűnyírót a munkaterület jelölőn belülre.

A munkaterületen kívül

A fűnyíró túljutott a munkaterület jelölő kábelen. Kapcsolja ki a fűnyírót, és vigye vissza a munkaterület jelölő kábelen belülre. Újra elindíthatja a fűnyírót.

Problémamegoldás

⚠ FIGYELEM Bármilyen géphiba esetén, először mindig a dokkolóállomást ellenőrizze, hogy megállapíthassa, hogy az megfelelően működik (a munkaterület jelző kábel nem lazult meg, nem harapta át egy állat, nem vágták el a gép kései, vagy nem szakadt meg az áramellátás). Az ilyen problémát a 1 dióda (23) piros villogása jelzi.

1. Az fűnyírógép nem kapcsol be.

a.Ellenőrizze, hogy a fűnyíró a munkaterület jelölőn belül van

b.Ellenőrizze a Stop nyomógombot (5). Amennyiben a Stop nyomógomb zárolva van, nyomja meg, majd nyomja meg a Be/Ki nyomógombot. 19).

c.Ha a fűnyíró hosszú ideig használatok kvül marad, az akkumulátor lemerülhet. Ne felejtse el újra feltölteni. Javasolt az akkumulátort 3 havonta feltölteni, még akkor is, ha a fűnyíró nincs használatban.

2.A fűnyíró nem mozog előre

a.Az ütköző érzékelője hibás lehet.

b.Ha az első használat során a fű nagyon magas, az érzékelőt eltakarhatja. A robot robotfűnyíró használata előtt hagyományos fűnyíróval vágja le a füvet a megfelelő hosszúságúra.

3.A fűnyíró nem kaszál megfelelően vagy egyáltalán nem kaszál

a.Kapcsolja ki a fűnyírót. Ellenőrizze, hogy a kések megfelelően kerültek felszerelésre. A sérült pengéket cserélje ki.

b.Ha a fűnyíró 20°-nál nagyobb lejtőre kerül, automatikusan megáll.

c.A pengetartót fű vagy más tárgyak megakasztották. Távolítsa el őket, és indítsa el újra a fűnyírót.

d.A fű túl sűrűn nő vagy túl magas. A robot robotfűnyíró használata előtt hagyományos fűnyíróval vágja le a füvet a megfelelő hosszúságúra.

e.Ha a motor hőmérséklete túl magas, a fűnyíró automatikusan kikapcsol. Indítsa el újra a fűnyírót.

4.A fűnyíró átvágja a munkaterület jelölő zsinórt és túlmegy a kerületen.

a.A munkaterület jelölő zsinór szöge a sarkoknál túl éles. A belső szögnek legalább 120°-osnak kell lennie.

b.A munkaterület jelölő zsinór jele túl gyenge. A munkaterület jelölő nem lehet hosszabb 200 méternél.

c.Ellenőrizze, hogy esetleg a közelben nagy teljesítményű berendezés (például transzformátor, generátor, távközlési oszlop stb.) található. Ezek a berendezések zavarhatják a gép jelét.

5.Az akkumulátor nem töltődik, a fűnyíró nem tölt megfelelően, vagy folyamatosan nekiütközik a dokkolóállomásnak

a.A töltő érintkezői nem érintkeznek a dokkolóállomás érintkezőivel.

b.Az érintkezők piszkosak vagy szennyezettek. Tisztítsa meg az érintkezőket (tisztítás előtt kapcsolja ki a tápellátást).

c.Ha a készüléket hosszú ideig nem töltötték, a maradék maradék töltöttség magától lemerül. Ha az akkumulátor bármilyen módon megsérült, próbálja meg többször újratölteni vagy kicserélni.

d.A gép érzékelője sérült.

6.A lemerült fűnyíró nem tér vissza a dokkolóállomásra.

a.A munkaterület jelölő zsinór túl hosszú. Az akkumulátor töltöttsége nem elegendő hozzá, hogy a fűnyírót visszamenjen a dokkolóállomáshoz. Kapcsolja ki a fűnyírót, és vigye a dokkolóállomáshoz.

b.A munkaterület jelölő zsinóron akadály van, ami megnehezíti a fűnyíró visszatérését a dokkolóállomásra. Távolítsa el az akadályt.

7.Az alterület funkció nem működik megfelelően.

Ellenőrizze a konfigurált beállításokat. Az időintervallumot minden egyes munkaterület számára be kell állítani.

8.A szigeten a kaszálás nem működik megfelelően.

A szigetnek körnek kell lennie, nem négyzetnek.

9.A fűnyíró a szigeten körkörösen mozog, de nem a munkaterületen.

A fűnyíró 3 alkalommal körbejárja a kört, vagy 40 másodpercig megy, majd visszatér a munkaterületre.

13. A berendezés komplettálása

1.Robot fűnyíró – 1 szt. 2. Dokkoló – 1 db 3. Tápegység a dokkolóállomáshoz - 1 db. 4. Munkaterület jelölő zsinór - 100 m. 5. Tüskék a zsinór rögzítéshez - 150 db 6. Tartalékpenge – 6 db 7. Távtartó léc – 1 db

14. Információ a felhasználóknak az elektromos éselektronikus berendezések hulladékkezeléséről



(a háztartásokat érinti)

A termékeken vagy a kísérő dokumentáción feltüntetett szimbólum azt jelzi, hogy a hibás elektromos vagy elektronikus berendezéseket nem szabad a háztartási hulladékkal együtt ártalmatlanítani. Ha az alkatrészeket meg kell semmisíteni, újra kell használni vagy hasznosítani kell, a helyes megoldás az, ha elviszi őket egy erre szakosodott gyűjtőhelyre, ahol ingyenesen átveszik őket. A

használt berendezések gyűjtőhelyeiről a helyi hatóságok adnak tájékoztatást, például a honlapjukon.
A berendezés megfelelő ártalmatlanítása lehetővé teszi az értékes erőforrások megőrzését és az egészségre és környezetre gyakorolt azon negatív hatások elkerülését, amelyek a készülékben lévő veszélyes anyagok, keverékek és összetevők esetleges jelenlétéből adódnak.
A helytelen hulladékártalmatlanítás a vonatkozó helyi előírások szerint büntetés veszélyével jár.
Az uniós országok felhasználói: Ha elektromos vagy elektronikus berendezéseket kell ártalmatlanítania, kérjük, forduljon a legközelebbi értékesítési ponthoz vagy a szállítójához, akik további tájékoztatást tudnak adni.
Az Európai Unión kívüli országokban történő ártalmatlanítás: Ez a szimbólum csak az Európai Unió országaira vonatkozik. Ha a terméket el kívánja dobni, kérjük, forduljon a helyi hatóságokhoz vagy a kereskedőhöz a helyes ártalmatlanítási módszerrel kapcsolatban.

Garanciajegy

Katalógusszám: Gyártási tétel száma: .....

(a továbbiakban: **Termék**)

A termék vásárlásának dátuma: .....

Az eladó pecsétje

Dátum és az eladó aláírása: .....

A felhasználó nyilatkozata:

Igazolom, hogy tájékoztatásra kerültem a garanciális feltételekről, valamint a Kezelési útmutatóban és a Garanciajegyben leírt utasítások be nem tartásából eredő következményekről. A jelen garanciális feltételekkel megismerkedtem, amit aláírásommal igazolok:

....

kelt és helye a Felhasználó aláírása

I. A termékért felelős

1. **Kezes** - DEDRA EXIM sp. z o.o., székhelye Pruszków, címe: ul. 3 Maja 8, 05-800 Pruszków, KRS 0000062517, Varsó fővárosi Körzeti Bíróság Varsóban; az Országos Bírósági Nyilvántartás XIII Gazdasági Osztálya, adószáma: 527-020-49-33, törzstőke: 100 980.00 zł.
2. A jelen Garanciajegyben meghatározott feltételekkel a Kezes garanciát nyújt a Kezes forgalmazásából származó Termékre.
3. A garanciából eredő felelősség kizárólagosan a Termékben a Felhasználónak való átadás pillanatában rejlő hibákra vonatkozik.
4. A garancia címén a Felhasználó jogosult a Termék díjmentes megjavítására, amennyiben a hiba a garanciális időszak során kelentkezik. A Termék megjavításának módja (a javítás módszere) a Kezes döntésétől függ. Amennyiben a Kezes megállapítása szerint ni lehetőség a megjavításra, a Kezes fenntartja magának a jogot a hibás alkatrész vagy az egész Termék hibátlanra cseréléséhez, a Termék árának csökkentéséhez, vagy a szerződéstől történő elálláshoz.
5. Azzal a Felhasználóval szemben, amelyik nem számít fogyasztónak az 1964 április 23-i, a Polgári Törvénykönyvről szóló törvény szerint, a Kezes jelen garanciából eredő és/vagy a garancia megkötésével és teljesítésével kapcsolatos kártérítési felelőssége, a jogi címtől függetlenül, a hibás Termék értékének összegére korlátozódik.

II. Garanciális időszak:

A garanciával rendelkező alkatrészek	A garanciális védelem időtartama
Kaszáló-mulcsozó robot	24 hónap, a Termék vásárlásának napjától számítva a jelen Garanciajegyen megjelölve
Kulcsok, csavarok, szerelési elemek	Garanciával nem rendelkező alkatrészek.

III. A garancia alkalmazásának feltételei

1. A Felhasználó felmutatja a Termék kitöltött Garanciajegyét és valószínűsíti a Termék vásárlásának körülményeit, pl. felmutatva a pénztár blokkot, számlát, stb. A reklamáció hatékony lebonyolításának érdekében ajánlott, hogy a Felhasználó a reklamált Termékkel együtt adja át a Kezelési útmutatóban leírt készlet tartalmát.
2. A Felhasználó betartja a Kezelési útmutatóban és a Garanciajegyen feltüntetett utasításokat.
3. A garancia csak a Magyar Köztársaság és az EU területén érvényes.
4. A garancia nem terjed ki a Termék következő okokból keletkező meghibásodásaira:

a A Felhasználó nem tartotta be a Kezelési útmutatóban meghatározott, különösen a megfelelő használatra, karbantartásra és tisztításra vonatkozó feltételeket; A Felhasználó a Kezelési útmutatónak nem megfelelő tisztító és karbantartó szereket alkalmazott;
b. A Felhasználó nem megfelelő módon tárolja és szállítja a Terméket;
c. A Felhasználó önállóan, a Kezessel való egyeztetés nélkül módosította és/vagy átalakította a Terméket;
d. A Felhasználó a Kezelési útmutatónak nem megfelelő üzemeltetési anyagokat használt a Termékhez.

5. Az a Felhasználó, amelyik nem számít fogyasztónak az 1964 április 23-i, a Polgári Törvénykönyvről szóló törvény szerint, elveszíti a jelen garanciából eredő jogait, ha a Terméken:
- a szériaszámok, dátum jelölések és a típuscímkék a Felhasználó által eltávolításra, kicserélésre vagy megrongálásra kerültek
- a plombák a Felhasználó által megrongálásra kerültek, vagy a Felhasználó beavatkozásának nyomait viselik.

6. Figyelem! A Termék mindennapos kezelésével kapcsolatos, többek között a Kezelési útmutatóból eredő műveleteket a Felhasználó saját hatáskörébe és saját költségére végzi el

IV. Reklamációs eljárás

1. A Termék helytelen működésének észrevételekor, a reklamáció bejelentése előtt ellenőrizze, hogy a Kezelési útmutatóban meghatározott valamennyi művelet a megfelelő módon került végrehajtásra.
2. Ajánlott a reklamációt haladéktalanul bejelenteni, a legjobb a Termék hibája észrevételétől számított 7 napon belül. Az a Felhasználó, amelyik nem számít fogyasztónak az 1964 április 23-i, a Polgári Törvénykönyvről szóló törvény szerint, elveszíti a jelen garanciából eredő jogait, ha nem jelenti be 7 napon belül a reklamációt.
3. A reklamációs bejelentés megtehető a Termék vásárlásának helyén, a garanciális szervizben, vagy írásban az alábbi címen: DEDRA EXIM sp. z o.o., ul. 3 Maja 8, 05-800 Pruszków.
4. A Felhasználó a reklamációt a www.dedra.pl weboldalon található űrlap segítségével jelentheti be. („Garanciális reklamáció bejelentési űrlap”).
5. Az egyes országok szerviz címei a www.dedra.pl weboldalon elérhetőek. Amennyiben az adott országban nincs garanciális szervíz, a reklamációs bejelentést ajánljuk a következő címre küldeni: DEDRA-EXIM Sp. z o.o., ul. 3 Maja 8, 05-800 Pruszków (Lengyelország).
6. A Felhasználó biztonságára való tekintettel a hibás Termék használata tilos.
7. Figyelem!!! A hibás Termék veszélyes a Felhasználó egészségére és életére.
8. A garanciából eredő kötelezettségek ellátására a reklamált Terméknek a Felhasználó általi leadásának napjától számított 14 munkanapon belül kerül sor.
9. A terméket reklamációra küldése előtt ajánlott megtisztítani. Ajánlott a reklamált terméket gondosan bebiztosítani a szállítási károk elkerülése érdekében (ajánlott a reklamált Terméket az eredeti csomagolásban elküldeni).
10. A garanciális időszak meghosszabbításra kerül azzal az idővel, mely alatt a Felhasználó a Termék meghibásodásából eredően nem tudta az használni.

A garancia nem zárja ki, nem korlátozza és nem függeszti fel a Felhasználó eladott termékek hibáira vonatkozó kezességi szabályokból eredő jogait.

A természetes személyeknek a személyes adatok kezelése tekintetében történő védelméről és az ilyen adatok szabad áramlásáról, valamint a 95/46/EK irányelv hatályon kívül helyezéséről szóló, 2016. április 27-i (EU) 2016/679 európai parlamenti és tanácsi rendelet 13. cikkének (1) és (2) bekezdésével összhangban tájékoztatjuk Önt, hogy

1. Az űrlapon megadott személyes adatainak Adminisztrátora a Pruszków-i székhelyű DEDRA-EXIM sp. z o.o. ul. 3 Maja 8, 05-800 Pruszków (továbbiakban: „Adminisztrátor”).
2. Az Ön adatait kizárólag a készülékre vonatkozó garanciális eljárás lefolytatása céljából dolgozzuk fel az általános adatvédelmi rendelet (a továbbiakban: "GDPR") 6. cikke (1) bekezdésének b) pontjával összhangban Az adatszolgáltatás önkéntes, de a garanciális eljárás lefolytatásához szükséges.
3. Az Ön adatait a garanciális eljárás lefolytatásának megfontolásának időtartama alatt, valamint archiválási céllal kezeljük, amennyiben az Adminisztrátorral szembeni esetleges követelésekkel szemben szükséges védekezni, de legfeljebb azok elévüléséig.
4. Az Ön adatai csak olyan szervezetek számára adható ki, amelyek az Adminisztrátor nevében, a személyes adatok feldolgozására vonatkozó írásbeli megbízási szerződés alapján adatokat kezelnek, és többek között technikai szolgáltatást, tárhelyszolgáltatást vagy weboldal-karbantartást, informatikai-, futárszolgáltatást nyújtanak. Az Adatkezelő beszállítói kötelesek gondoskodni az adatbiztonságról és megfelelni a személyes adatok védelmére vonatkozó hatályos jogszabályok követelményeinek, és nem használhatják fel a rájuk bízott személyes adatokat az Adatkezelővel kötött szerződésben meghatározott céloktól eltérő célokra.
5. Az Ön adatait nem dolgozzuk fel automatizált módon, beleértve a profilalkotást, és nem továbbítjuk harmadik országba/nemzetközi szervezetnek.
6. Ön bármikor jogosult az adatai tartalmához történő hozzáféréshez, valamint annak helyesbítéshez, törléshez, az adatkezelés korlátozásához, az adathordozhatósághoz és a kifogásoláshoz való joghoz.
7. Az Ön személyes adatainak az Adatkezelő általi feldolgozásával kapcsolatos minden kérdésben az alábbi e-mail címen veheti fel a kapcsolatot: daneosobowe@dedra.pl;
8. Önnek jogában áll van panaszt benyújtani az illetékes adatvédelmi hatóságnál;

RO Cuprins

1. Fotografii și desene
2 Descrierea dispozitivului
3. Scopul dispozitivului
4. Limitarea utilizării
5. Date tehnice
6. Pregătirea pentru lucru
7. Conectarea la rețea
8. Pornirea dispozitivului
9. Utilizarea dispozitivului
10. Întreținere curentă
11. Piese de schimb și accesorii
12. Depanarea pe cont propriu
13. Completarea dispozitivului
14. Informarea utilizatorilor cu privire la eliminarea echipamentelor electrice și electronice
15. Card de garanție

Declarația de conformitate este atașată instrucțiunilor ca document separat. În caz de lipsă a declarației de conformitate, vă rugăm să contactați Dedra Exim Sp. z o.o. Reglementările generale de siguranță sunt incluse într-o broșură separată.

Traducerea instrucțiunilor originale

AVERTISMENT. Citiți toate avertismentele marcate cu simbolul și toate instrucțiunile. Nerespectarea avertismentelor și instrucțiunilor de siguranță menționate mai jos poate cauza electrocutări, incendii sau leziuni grave.

Păstrați toate avertismentele și instrucțiunile pentru utilizare ulterioară.

2. Descrierea dispozitivului

ATENȚIE Fig. A, B1, B2: 1. Cablu de joasă tensiune, 2. Contacte de contact, 3. Stație de încărcare, 4. Cablu, 5. LED1, 6. LED2, 7. Apărătoarea panoului de control, 8. Senzor de ploaie, 9. Buton STOP, 10.Apărătoarea butonul de reglare a înălțimii de tăiere, 11.Roată de tăiere, 12. Cuțite, 13.Roata din spate de acționare, 14.Baterie, 15.Comutator principal, 16.Afișaj, 17.Butonul bazei, 18. Apărătoarea panoului de control, 19 Buton pornit/oprit.

3. Scopul dispozitivului

Robotul de tuns iarba cu mulcire este conceput pentru tunderea ierbii de pe gazon, din grădini etc. Datorită unui sistem de senzori și a unui cablu ascuns în gazon, robotul este capabil să își determine poziția și să urmeze un traseu optim de cosit, evitând obstacolele sau semnalând eventualele probleme. Prin programarea robotului, este posibilă tunderea ciclică a gazonului, fără alte ajustări. Robotul tunde iarba în mod automat, trecând la modul de cosire și, atunci când bateria este descărcată, la modul de încărcare. Datorită dimensiunilor sale reduse, robotul este foarte manevrabil și versatil și se va descurca foarte bine pe peluze mici și mari (până la aproximativ 1000 m2). Accesoriile incluse sunt suficiente pentru a delimita o suprafață de cosit de aproximativ 600 m2 de gazon de formă regulată sau de aproximativ 350 m2 de gazon de formă neregulată cu 3 insule. Dacă este necesar, se pot utiliza cabluri prelungitoare pentru utilizare în exterior.
Este permisă utilizarea dispozitivului în lucrări de reparații și construcții, în ateliere de reparații, în lucrări de amatori, cu respectarea condițiilor de funcționare și a condițiilor de funcționare admise specificate în instrucțiunile de utilizare.

4. Limitări de utilizare

Dispozitivul poate fi utilizat numai în conformitate cu "Condițiile de funcționare permise" enumerate mai jos.
Nu utilizați pe pante mai abrupte de 30 de grade. Nu utilizați fără a reduce suprafața de cosit.
Schimbările neautorizate ale structurii mecanice și electrice, orice modificări, activitățile de întreținere care nu sunt descrise în instrucțiunile de utilizare vor fi considerate ilegale și vor duce la pierderea imediată a drepturilor de garanție, iar declarația de conformitate va deveni nulă.
O utilizare diferită de cea prevăzută sau care nu este conformă cu instrucțiunile de utilizare va duce la pierderea imediată a drepturilor de garanție.

Condiții de lucru permise
Nu lucrați în timpul precipitațiilor.

5. Date tehnice

Model	**DED8752-4AP**
Baterie	
Tensiune [V]	20 DC
Capacitatea bateriei [Ah]	4
Capacitate [Wh]	80
Tipul de baterie	Li-Ion
Temperatura de depozitare [C].	40
Alimentarea cu energie electrică	
Tensiune [V, Hz].	230, ~50
Ieșire [V, A]	21
Clasa de protecție	II
Gradul IP	IPX4
Siguranță	T3 15A 250V
Robot	
Alimentare [V]	20 DC
Capacitatea bateriei [Ah].	4
Clasa de protecție	III
Gradul IP	IPX4
Viteza de rotație [min-1].	3500
Suprafața de cosit [m2]	800-1000
Lățimea de tăiere [mm]	200
Înălțimea de tăiere [mm]	25-55
Indicator de zgomot Lwa [dB(A)].	70
Nivelul Lwa [dB(A)].	66,6
Nivelul Lpa [dB(A)]	47,6
Incertitudinea de măsurare K [dB(A)].	3
Greutate [kg]	16,5

Informații privind vibrațiile și zgomotul

Valoarea combinată a vibrațiilor a_{hw} și incertitudinea de măsurare au fost determinate în conformitate cu EN 50636-2-107 și sunt prezentate în tabel.
Emisia de zgomot a fost determinată în conformitate cu EN 50636-2-107, iar valorile sunt prezentate mai sus în tabel.

ATENȚIE **Zgomotul poate provoca leziuni ale auzului, purtați întotdeauna protecție auditivă atunci când lucrați!**

Valoarea totală declarată a vibrațiilor a fost măsurată în conformitate cu o metodă de testare standard și poate fi utilizată pentru a compara un dispozitiv cu altul. Nivelul de vibrații declarat poate fi, de asemenea, utilizat pentru evaluarea preliminară a expunerii la vibrații.
Nivelul de vibrații în timpul utilizării efective a echipamentului poate fi diferit de valorile declarate, în funcție de utilizarea instrumentelor de lucru, în special de tipul de piesă de prelucrat, și de necesitatea de a defini măsuri de protecție a operatorului. Pentru a estima cu exactitate expunerile în timpul utilizării efective, trebuie luate în considerare toate părțile ciclului de funcționare, inclusiv perioadele în care echipamentul este oprit sau când este pornit, dar nu este utilizat pentru muncă.

6. Pregătirea pentru lucru

Efectuați toate activitățile pregătitoare cu mașina deconectată de la sursa de alimentare.

Stație de încărcare

Stația de încărcare ar trebui să fie așezată pe marginea exterioară a zonei care urmează să fie cosită pe firul de delimitare.

Nu puneți lângă un depozit sau un foișor plasat, ca o insulă, în centrul zonei de cosit.
Se recomandă amplasarea stației de încărcare într-un loc uscat și adăpostit în caz de ploaie abundentă, grindină sau inundații.
Locația stației de încărcare trebuie să fie uniformă și sigură. Nu trebuie să existe obstacole sau curbe la 2 metri de stația de încărcare.
În timpul instalării, asigurați-vă că conexiunea la rețeaua de 230 V și încărcătorul sunt protejate împotriva umezelii.
Mai întâi fixați partea din față a firului de delimitare sub stația de încărcare cu clema roșie (mai aproape de canelura centrală de sub stația de încărcare). Distanța de la marginea gazonului nu trebuie să fie mai mică de 40 cm. Apoi treceți firul de delimitare prin canelurile de sub stația de încărcare și fixați stația de încărcare cu știfturile de fixare.

ATENȚIE **Ieșirea din stație (partea plată) ar trebui să fie în sens invers acelor de ceasornic (spre stânga) atunci când este privită din interiorul zonei planificată de cosit.**

Este interzisă amplasarea stațiilor de încărcare pe suprafețe în pantă.

Instalarea firului de delimitare

Firul de delimitare începe sub stația de încărcare și trece în sens invers acelor de ceasornic de-a lungul marginii gazonului. Se termină în spatele stației de încărcare (pe partea contactelor de conectare). Înainte de a atașa capătul din spate cu fișa, faceți o buclă lângă stația de încărcare pentru ca cositoarea să nu lovească în stația de încărcare.

ATENȚIE **Stația trebuie așezată astfel încât zona după ieșirea din stație să fie dreaptă, fără obstacole curbe pe cel puțin 2 m lungime.**

Când așezați cablul de delimitare, acordați atenție diferitelor tipuri de trecceri, intrări și îngustări, astfel încât acestea să aibă o lățime de cel puțin 1,5 m.
În caz contrar, mașina de tuns iarbă robot nu se va putea mișca corect și există riscul ca unele puncte să nu fie tunse corespunzător. Dacă distanța este mai mică de 1,5 m și există o trecere, vă recomandăm să utilizați opțiunea de setare a zonei robotului de tuns iarba. Pentru a face acest lucru, acordați atenție și elementelor zonei de lucru „Zona 1, 2, 3” și „Zona” de mai jos în manualul de utilizare. Trecerile trebuie să aibă o distanță minimă de 50 cm.
Unghiurile interioare ale colțurilor firului de delimitare trebuie să fie de cel puțin 120 ° (Fig. D). Între aceste unghiuri trebuie să existe cel puțin 50 cm de fir drept.
Dacă doriți să protejați un obstacol, cum ar fi o floare sau un copac pe gazon, izolați-l ca o insulă semicirculară sau o insulă circulară cu firul de delimitare pentru a evita orice încrucișare a firului de delimitare (Fig. E).
Fixați firul de delimitare strict pe pământ folosind știfturile furnizate. Este recomandat să folosiți știfturi de fixare la fiecare metru. În cazul unor diferențe mari la nivelul solului, acestea pot fi plasate și mai aproape unul de celălalt. Firul poate fi, de asemenea, îngropat la o adâncime de 2 cm.
Dupa fixarea întregului fir, lasați aproximativ 10-15 cm de fir la fiecare capăt. Îndepărtați izolația pentru a descoperi 2–3 cm de cablu de cupru. Scoateți piulițele și fixați cablurile de cupru fără izolație la cleme. Apoi strângeți din nou piulițele. Conectați începutul cablului (situat sub stația de încărcare) la clema roșie și capătul (ghidat în jurul gazonului) la clema negru.
Când încărcătorul este conectat la stația de încărcare și firul de delimitare începe să funcționeze, LED-ul 1 (fig. A, 5) de pe stația de încărcare ar trebui să fie stinsă iar LED-ul 2 (fig. A, 6) ar trebui să strălucește verde. Dacă LED-ul 1 de pe stația de încărcare clipește, firul de delimitare nu este așezat/conectat corect sau este rupt. Verificați firul de delimitare. LED-ul 2 strălucește verde atâta timp cât mașina de tuns iarbă robot nu este andocat în stația de încărcare. De îndată ce mașina de tuns iarbă robot se andocheze la stația de încărcare, LED-ul 2 va străluci roșu.

Restul firului de delimitare nu trebuie să fie înfășurat sau pliat.

Tăiați firul de delimitare la lungimea necesară și lăsați restul în afara zonei de cosit.

Reglarea înălțimii de tăiere

Înălțimea de tăiere poate fi reglată de la 2,5 cm până la 5,5 cm prin răsucirea sub clapa din centrul robotului (Figurile A, 10). Înălțimea de tăiere reglată poate fi citită din indicatorul verde de lângă butonul de reglare. Vă sugerăm ca înălțimea ierbii să nu depășească 15 cm. Dacă iarba este prea înaltă mașina de tuns iarbă robot poate să nu fie eficientă. Înainte de a utiliza mașina de tuns iarbă robot, tăiați iarba la înălțimea adecvată.

ATENȚIE **Înainte de a începe operarea, asigurați-vă că alimentarea este oprită.**

Încărcarea

Mașina de tuns iarbă robot poate fi încărcată la stația de încărcare. Contactele mașinii de tuns iarbă robot trebuie să fie în contact cu bolțurile corespunzătoare ai stației de încărcare. Când nivelul bateriei este scăzut, mașina de tuns iarbă robot își va găsi singură drumul către stația de încărcare pentru a se reîncărca automat.

Când contactele mașinii de tuns iarbă robot intră în contact cu bolțurile stației corespunzătoare de încărcare respective LED-ul 2 de pe stația de încărcare va străluci roșu. Cablul de delimitare trebuie conectat corespunzător la stația de încărcare, iar piulițele trebuie strânse, (dacă totul este OK LED-ul 2 strălucește verde).
Înainte de prima utilizare bateria trebuie încărcată complet. Starea de încărcare pe ecran arată 100%.
Cele două bolțuri ale stației de încărcare sunt sub tensiune. Pentru a evita un scurtcircuit, nu contactațile cu conductorul atunci când încărcătorul este conectat la stația de încărcare. Mașina de tuns iarbă robot nu poate funcționa când stă pe stația de încărcare.

7. Conectarea la rețea

Înainte de a conecta unitatea la o sursă de alimentare, asigurați-vă că tensiunea de alimentare corespunde valorii indicate pe plăcuța de identificare.
Instalația de alimentare trebuie să fie realizată în conformitate cu cerințele esențiale pentru instalațiile electrice și să îndeplinească cerințele de siguranță pentru utilizare. Parametrii secțiunii transversale minime a cablului de alimentare 1 mm2 și valoarea nominală a siguranței de tip B 10A.
Instalarea trebuie efectuată de un electrician calificat. Atunci când utilizați cabluri prelungitoare, asigurați-vă că secțiunea transversală a conductorului nu este mai mică decât cea necesară (a se vedea tabelul). Așezați cablul electric astfel încât să nu fie expus la tăieturi în timpul funcționării. Nu utilizați cabluri prelungitoare deteriorate. Verificați periodic starea cablului de alimentare. Nu trageți de cablul de alimentare.

8. Pornirea dispozitivului

⚠ ATENȚIE **Înainte de a pune în funcțiune aparatul, este esențial să urmați pașii descriși în secțiunea "Pregătirea pentru funcționare".**

Pentru a porni dispozitivul:
- încărcarea bateriei mașinii robotizate de tuns iarba
- efectuați acțiuni de programare (a se vedea capitolul 9. Funcționarea aparatului).

⚠ ATENȚIE **Utilizați numai prelungitoare de grădină adecvate pentru utilizare în exterior. Lamele se pot roti în continuare atunci când unitatea este oprită.**

9. Utilizarea dispozitivului

Pornirea operațiunii de cosire

⚠ ATENȚIE **Înainte de a începe să tundeți, îndepărtați toate obiectele străine de pe gazon, cum ar fi crengi, pietre, rădăcini, jucării și altele.**

Setări și configurare

⚠ ATENȚIE **Reglarea și configurarea setărilor de bază ale mașinii robotizate de tuns iarba trebuie să aibă loc în interiorul liniei de delimitare, în caz contrar mașina de tuns iarba va afișa eroarea "Nici un semnal de linie" și nu poate fi pornită.**

Operarea ecranului de afișare (Fig. de la F până la P)

Apăsați butonul pornit/oprit Pe ecran apare „INTRODUCE PIN”. Pentru a accesa interfața cu utilizatorul, introduceți codul PIN inițial „0000” și apăsați OK. Cifrele codului PIN pot fi modificate folosind butoanele plus și minus de pe panoul de control (fig. B2)
Navigarea pe ecran este controlată de cele trei butoane albe de sub ecran. Panoul de afișare arată funcția butonului direct deasupra butonului corespunzător.

Buton de bază (Fig. B2, 17)

Butonul de bază (Fig. B2, 17) se află pe tastatură (Fig. B2, 18). Dacă doriți să întrerupeți cosirea, apăsați butonul de bază (Fig. B2, 17). Mașina de tuns iarbă robot întrerupă cosirea caută cel mai apropiat fir de delimitare și revine de-a lungul firului de delimitare la stația de încărcare. Când încărcarea este completă, mașina va părăsi baza de încărcare și va aștepta în fața acesteia pentru următoarea sarcină. Țineți minte că apăsarea butonului de bază va pune mașina de tuns iarbă robot în modul de așteptare. Toate setările sunt salvate, dar mașina așteaptă un semnal de repornire. Pentru a activa modul „MANUAL”, porniți mașina de tuns iarbă robot apăsând butonul de pornire (Fig. B2, 15). Dacă mașina de tuns iarbă robot urmează să continue să lucreze a doua zi în modul de funcționare „SCHEDULE” sau să tunde zonele marcate, opriți-o și reporniți-o. Pentru a începe să funcționeze din nou, mașina va aștepta în fața stației de încărcare până la următoarea oră de pornire.

Butonul Start (Fig. B2, 15)

Apăsarea butonului Start (Fig. B2, 15) de pe tastatură (Fig. B2, 18) face ca mașina de tuns iarbă robot să treacă automat în modul de funcționare „MANUAL”. pe ecran se afișă „MANUAL”. Dacă doriți să reveniți la un alt mod, trebuie să selectați din nou mod de operare.
Pentru a începe configurarea setărilor funcționale, așezați mașina de tuns iarbă robot în sensul acelor de ceasornic pe firul de delimitare în fața stației de încărcare. Pentru a seta aceste funcții, apăsați „MENU”. Ecranul oferă diverse opțiuni de selecție: SETĂRI, ZONA, ISTORIC, SCHEDULE.
Rețineți că butoanele de sub afișaj sunt responsabile de funcționare. Verificați semnalizarea de pe afișaj și confirmați cu butoanele corespunzătoare.

Setări

Pentru a selecta setările, deplasați iluminarea așa cum se arată în Fig. G. Faceți clic pe OK.
Opțiunile disponibile sunt „Tăierea la margini”, „Semnalul sonor”, „Ploaie” sau „Limba”. Pentru a selecta funcția corespunzătoare, apăsați săgeata pentru a selecta elementul și apăsați OK. Setările sunt împărțite în pagini, a doua include „Data și ora”, „Schimbarea codului PIN”, „Configurarea WiFi” și „Resetarea temporizatorului” (Fig. H, I)
După ce ați selectat opțiunea „Tăiare lângă margini”, puteți activa funcția bifând câmpul de selectare cu semnul V (apăsați OK pentru a schimba). Cositoarea automatică este programată să taie aproape de margini la fiecare trei cicluri. Dacă dezactivați funcția „Tăiere lângă margini”, funcție aceasta va porni doar prima dată în fiecare mod. Pentru a începe tăierea lângă margini, așezați mașina de tuns iarbă robot pe firul de delimitare astfel ca conectorii stației (partea sa înaltă) să se afla în spatele robotului. La pornire, mașina de tuns iarbă robot va porni de-a lungu cablului de delimitare în jurul firului de delimitare va face turul pe zona desemnată până când bolți cositoarelor intră în contact cu bolții stației de încărcare.
Asigurați-vă că nu există obiecte în zona marcată în fig.C care ar putea bloca mașina de tuns iarbă robot.
Dacă selectați opțiunea „Signal sonor”, puteți activa sau dezactiva signalul bifând câmpul de selectare de lângă această opțiune apăsând butoanele de pe panoul de afișare.
Dacă selectați „Reset”, vă rugăm să selectați „Reset Timer”. Se va arăta întrebarea dacă doriți să „Resetați toate datele”. Toate datele programate, inclusiv codul PIN, vor fi resetate. Pentru a reseta toate datele, apăsați OK.

Schimbați codul PIN

Pentru a schimba codul PIN, selectați pictograma „Modificare cod PIN” de pe a doua pagină a setărilor. Faceți clic pe OK.
INTRODUCE- ŢI PIN: Introduceți codul PIN original „0000”. Confirmați cu butonul OK.
INTRODUCEŢI UN NOU COD PIN: Introduceți un nou cod PIN. Confirmați cu butonul OK.
CONFIRMAŢI UN NOU COD PIN: Reintroduceți noul PIN. Confirmați cu butonul OK. Când este afișat mesajul „PIN acceptat”, noul cod PIN este salvat.
După confirmarea cu butonul OK, ecranul revine la setările funcționale.
Dacă este introdus un cod PIN incorect, va fi afișat „PIN neconform”. Aceasta înseamnă că codul PIN nu a fost schimbat. După confirmarea cu butonul OK, ecranul revine la setările funcționale fără a modifica codul PIN.

Modul 1: Manual

Când este pornită, mașina de tuns iarbă robot este implicită în modul „MANUAL” - mesajul despre modul de funcționare se află în partea de sus a ecranului de pornire al mașina de tuns iarbă robot. În acest mod, puteți porni mașina de tuns iarbă robot manual pentru un singur ciclu. Vă recomandăm să utilizați acest mod mai ales în primele zile de utilizare a mașinii de tuns iarbă robot, vă permite să detectați cu ușurință erorile la așezarea firului de delimitare și să faceți orice corecții ale cursului.

Modul SCHEDULE (fig. J)

Acest mod vă permite să lucrați pe un program orar-săptămânal. Pentru a-l schimba, selectați din meniul principal pictograma semnată SCHEDULE. După ce se afișează sfatul (fig. K), selectați setările (fig. L) pentru ora de începere și de terminare a cositului în format HH: MM-HH: MM, apoi zilele de cosire din săptămână. Dacă trebuie să resetați setările de program, selectați „Reset timer”. Totuși, dacă setările sunt corecte, selectați butonul înapoi, sub setările programului, treceți cursorul pe opțiunea „Activ” (Fig. M) și utilizați butonul OK pentru a confirma funcționarea programării, va apărea semnul V în câmp lângă opțiunea „Activ”.
Când reveniți la ecranul de start, în partea de sus a afișajului unde a fost afișat anterior „MANUAL” se va apărea mesajul „SCHEDULE”.

Zona

Setările de subzonă sunt folosite pentru a crește performanța mașinii de tuns iarbă robot pe suprafețe mari. În plus, ajută ca mașina de tuns iarbă robot să se deplaseze dintr-o zonă în alta prin treceri înguste. În cazul trecerilor înguste, se poate întâmpla ca, fără această funcție, cositoarea va cosi zona unde se află stația de încărcare, dar va ignora zona din spatele trecerii. Din cauza problemelor cu firul de delimitare este posibil ca mașina de tuns iarbă robot în cazul trecerilor înguste poată să nu le trece. Se recomandă păstrarea unei distanțe minime de 50 cm. Pentru treceri înguste, împărțiți zona de tuns maxim în până la trei sub-zone și reglați mașina de tuns iarbă robot astfel încât fiecare zonă să fie cosită independent.

Definirea punctelor de pornire

Așezați mașina de tuns iarbă robot în sens invers acelor de ceasornic până maxim la un metru de stația de încărcare și în fața acesteia pe firul de delimitare. mașina de tuns iarbă robot se va deplasa apoi în sens invers acelor de ceasornic începând de la firul de delimitare din zona din fața stației de încărcare. Introduceți parola și apăsați „MENU”.
Pentru a defini punctele de pornire pentru maxim trei zone diferite din grădină, selectați pictograma zonej (Fig. N). Faceți clic pe OK. Apare ecranul stabilirii zonei. Apăsați „START” (Fig. O) și mașina de tuns iarbă robot se va deplasa de-a lungul firului de delimitare de la stația de încărcare

Nu apăsați butonul START pe tastatură! Confirmați START pe ecranul de afișare!

Pe ecran nu mai este afișat, „START” ci „MAI DEPARTE” (fig. P). Urmați mașina de tuns iarbă robot de-a lungul firuluii de delimitare până la punctul în care doriți să definiți punctul de pornire pentru zona 1. Pentru a defini primul punct de pornire, apăsați pe ecran „MAI DEPARTE”. Mașina de tuns iarbă robot va confirma primul punct de pornire cu OK. Mașina de tuns iarbă robot a se va mișca mai departe continuă de-a lungul firului de delimitare. Când ajunge la punctul de pornire pentru zona 2 pe firul de delimitare, apăsați din nou butonul „MAI DEPARTE”. Mașina de tuns iarbă robot va confirma al doilea punct de pornire cu OK și va continua să se deplaseze mai departe de-a lungul firului de delimitare. De îndată ce ajungeți la punctul de pornire pentru zona 3, apăsați din nou „MAI DEPARTE”.
După confirmarea celui de-al treilea punct de plecare, pe ecran „în loc de” MAI DEPARTE va apărea „SFĂRȘIT”. Apăsând „SFĂRȘIT” confirmi cele trei puncte de plecare pentru fiecare zonă. Mașina de tuns iarbă robot se va întoarce la bază.
După ce definiți primul punct de plecare, în partea stângă a ecranului apare butonul „SFĂRȘIT”. Dacă doriți să definiți un singur punct de pornire sau doar două puncte de pornire diferite, îl puteți utiliza pentru a încheia procedura mai devreme. Apăsați butonul „SFĂRȘIT” pentru a confirma punctele de pornire definite. Mașina de tuns iarbă robot se va opri și se va putea continua mai departe conform cu descrierea.
Opriți mașina de tuns iarbă robot și așezați-o în sensul acelor de ceasornic în fața stației de încărcare. Porniți din nou mașina de tuns iarba și introduceți codul PIN. După poziționare, lăsați mașina de tuns iarbă în fața stației de încărcare și nu o opriți. Va aștepta acolo până la ora de începere pentru a începe cosirea.

Ţineți minte

a) Selectați punctul de pornire astfel încât să fie în centrul zonei secundare care urmează să fie cosită.
a) Distanța minimă dintre două cabluri de delimitare trebuie să fie mai mare de 50 cm.
c) Funcția de subzonă împarte zonele de cosit în până la trei subzone diferite. Totuși, acest lucru nu înseamnă că mașina de tuns iarbă robot va cosi numai în subzonă. De asemenea, poate să se comuteze între diferite zone.
d) Când nivelul de încărcare este scăzut, funcția de sub-zonă este activă și mașina de tuns iarbă robot revine automat la stația de încărcare, după sfârșitul încărcării mașina de tuns iarbă robot se va întoarce la punctul în care muncaa fost întreruptă
Cu toate acestea, dacă mașina de tuns iarbă robot s-a oprit din cauza unei alte probleme, aceasta va continua să funcționeze după încărcare, dar nu așa cum a fost configurată. Începe de la următoarea zi specificată de la primul punct de plecare până la al treilea punct de plecare
Durata maximă de lucru este limitată la 249 de minute. La o durată netă de lucru de 249 de minute mașina de tuns iarbă robot este utilizată de la 8 ore și 40 minute până la 10 ore și 10 minute, ținând cont de timpul de încărcare.

Folosirea aplicației Tuya Smart / Smart Life

Pentru dispozitivele cu sisteme Android și iOS este disponibilă o aplicație, cu ajutorul căreia puteți controla robotul. Acesta trebuie descărcat folosind codul QR din manual (Fig. Z3) sau introducând link-ul: https://smartapp.tuya.com/smartlife, unde, în funcție de sistem (Android sau iOS), utilizatorul va găsi un link către magazinul de aplicații corespunzător. De asemenea, puteți căuta direct în magazin o aplicație numită „Smart Life - Smart Living”.

⚠ ATENȚIE

Înainte de a împerecherea robotul cu aplicația, asigurați-vă că zona cosită se află în raza de acțiune Wi-Fi pe banda de 2,4 GHz. Este important ca sub un singur nume de rețea (SSID) să fie disponibilă o rețea 2,4 GHz, în cazul în care sub un singur nume (SSID) funcționează rețelele de 2,4 GHz și 5 GHz, vor apărea probleme de conectare. În cazul în care este disponibilă doar banda de 5 GHz, nu va fi posibilă asocierea robotului cu aplicația. În caz de probleme cu raza de acțiune, puteți utiliza un repetor Wi-Fi adecvat (nu este inclus).

Conectarea robotului cu aplicația

1. Deschideți aplicația Smart Life și începeți să adăugați un dispozitiv nou. În categorii, selectați „Dispozitive mici”, în secțiunea echipamente de curățare („Curățare”) veți vedea pictograma robotului de cosire. Legenda pictogramei poate diferi în funcție de limbă, iar pictograma poate fi scrisă și în engleză ca „Mower Wi-Fi

2. Asigurați-vă că telefonul este conectat la o rețea Wi-Fi în banda de 2,4 GHz, introduceți în configurație parola pentru această rețea și faceți clic pe „Mai departe”.
3. Aplicația vă va cere să confirmați că indicatorul de pe dispozitiv clipește - atunci ar trebui să porniți robotul.
4. După ce porniți robotul, introduceți setările pe panoul mașini, în configurația Wi-Fi și selectați „Mod AP”.
5. Confirmați că indicatorul de pe mașină clipește („Confirmați că indicatorul clipește rapid”). Nu apăsați niciun buton al robotului timp de 5 secunde.
6. Selectați „Modul AP” (sau „Mode AP”) în aplicație.
7. Pe telefonul dvs., căutați rețele disponibile Wi-Fi și conectați-vă la robotul - rețeaua se va numi SmartLife-XXXX și nu va necesita o parolă. Telefonul poate afișa un mesaj că noua rețea nu poate accesa Internetul, atunci trebuie să selectați „Conectați-vă oricum”, „Rămâneți conectat la această rețea” sau la o altă opțiune similară.
8. Reveniți la aplicația Smart Life, va apărea un cronometru de două minute. După un timp, robotul va fi adăugat la aplicație.
9. Dacă robotul nu este adăugat la aplicație, asigurați-vă că rețeaua Wi-Fi de acasă funcționează numai în banda de 2,4 GHz. Verificați setările telefonului pentru a vedea dacă are date celulare activate, chiar și cu o conexiune Wi-Fi activă (unele telefoane deconectează datele atunci când se conectează la o rețea Wi-Fi). A repeta procedura de conectare a robotului cu aplicația.

Operarea robotului prin intermediul aplicației

După pornirea aplicației, se va afișa ecranul de pornire (Fig. R) care arată toate dispozitivele acceptate. După selectarea robotului DED8752-AP, va apărea ecranul mașinei (fig. S) cu informații despre starea actuală a robotului:
- baterie - starea de încărcare a bateriei
- Schedule / manual / zona - modul de operare curent al robotului
- activitatea robotului
- butonul de revenire la bază
- appointment (fig. X, funcția este aceeași cu Schedule din meniul robotului) - vă permite să setați timpul de lucru în timpul zilei și vă permite să setați cicluri de lucru în timpul săptămânii
- înregistrare istorică (Fig. Y, înregistrări operațiunilor robotului), unde puteți găsi istoricul de lucru și înregistrările erorilor.

În timpul cositului, nu este posibilă schimbarea modurilor de funcționare ale robotului, doar după ce se întoarce la bază, se poate schimba, de exemplu, modul Scheduke pe manual sau zona.

Setări

Toate următoarele caracteristici pot fi activate și dezactivate în setările aplicației. Pentru a intra în setări, apăsați simbolul roată dințată din colțul din dreapta sus al ecranului (Fig. S)
Butonul de semnalizare sonoră (buzzer) - semnalizarea implicită este activată.
Întreruperea lucrului în caz de ploaie (rain shelter function) - robotul se va întoarce la bază în caz de ploaie, implicit această funcție este activată.
Deplasarea pe marginea zonei (moving along the line) - robotul se va deplasa de-a lungul liniei la fiecare 8 cicluri pentru a tăia iarba pe linie, implicit această funcție este activată.
Suprafața - afișează setările zonei de cosit, permițând modificarea timpului de lucru pentru fiecare zonă. Aplicația vă permite, de asemenea, resetarea setărilor zonei (atât timpurile de cosire pentru fiecare zonă, cât și zona de cosire).
După resetare, zonele de cosit nu pot fi setate din aplicație, zonele trebuie definite din meniul robotului (vezi secțiunea „Zona”)

Alte caracteristici ale aplicației

În aplicație, puteți verifica înregistrările muncii robotului (fila HISTORY RECORD/WORK LOG) și erorile apărute în timpul lucrului (fila HISTORY RECORD/FAULT INFORMATION RECORD). Pentru a selecta o înregistrare, accesați HISTORY RECORD.
Selectarea DEVICE INFORMATION din fila SETTINGS conține o serie de funcții suplimentare, a căror activare permite, de exemplu:
- schimbarea numelelui robotului într-unul mai prietenos
- automatizarea muncii
- activarea/dezactivarea notificărilor offline
- punerea la dispoziție a robotului
- gruparea dispozitivelor similare
- permisiunea de a localiza robotul

verificarea actualizărilor rețelei și ale aplicațiilor (recomandăm să verificați actualizările cel puțin o dată pe săptămână)
În secțiunea FAQ și opinii puteți găsi, printre altele răspunsuri la cele mai frecvente întrebări. Vă recomandăm să citiți această secțiune pentru a vă ajuta să gestionați funcționarea robotului dvs. mai eficient și mai ușor.
Aplicația include o serie de opțiuni suplimentare, funcționarea acestora fiind descrisă în detaliu în instrucțiunile dedicate aplicației.

10. Întreținere curentă

Efectuați toate lucrările de întreținere cu unitatea deconectată de la sursa de alimentare.
Este interzisă utilizarea unui aparat de curățare de înaltă presiune sau a apei curgătoare pentru a curăța mașina de tuns iarba robotizată. Este interzisă utilizarea de solvenți pentru curățare.

Verificați săptămânal mașina de tuns iarba robotizată și înlocuiți orice piesă deteriorată sau uzată.

Curățare și întreținere

Scoateți întotdeauna din priză și opriți aparatul

Pentru a profita la maximum de robot, mașina și zona de cosit trebuie inspectate periodic.

Curățare normală

Curățarea regulată a frunzelor, a ierbii și a altor resturi va prelungi durata de viață a robotului.

Atenție: pentru curățare folosiți numai o perie sau o cârpă uscată. Nu folosiți apă care, dacă intră în robot, poate provoca un scurtcircuit și poate deteriora sistemul electric.

Capacul superior

Ridicați capacul superior și curățați-l de iarbă, frunze și alte resturi. Nu folosiți apă pentru curățare.

Partea inferioară a robotului

Curățați partea inferioară a robotului cu o perie. Verificați de fiecare dată dacă cuțitele, dispozitivul de fixare a cuțitelor și roțile se rotesc liber. dacă robotul tunde iarba umedă, resturile se pot lipi de carcasă și pot reduce performanțele de tăiere. Inspectați și curățați interiorul camerei cuțitului de orice resturi de iarbă umedă. Curățați periodic rotorul lamei, astfel încât acesta să se rotească liber.

Stație de andocare

Curățați în mod regulat stația de andocare de iarbă, frunze și alte resturi pentru a evita slăbirea contactului dintre contactele stației de andocare și plăcile robotului. Verificați în mod regulat dacă contactele stației de andocare și ale plăcilor robotului sunt curate și au un contact bun. Curățați în mod regulat contactoarele și plăcile cu șmirghel foarte fin sau cu vată de oțel. În timp, stația de andocare poate avea scurgeri pe măsură ce iarba se descompune sub stație.
Verificați în mod regulat starea șuruburilor, șuruburilor și piulițelor. Dacă sunt slăbite, strângeți toate piesele pentru a menține robotul în cea mai bună stare posibilă.

Înlocuirea pieselor

Atenție: deconectați întotdeauna sursa de alimentare și opriți aparatul înainte de a efectua operațiunile descrise mai jos.

Cuțite

Cuțitele au două tăișuri ascuțite. Atunci când o lamă devine tocată, cuțitul poate fi întors cu muchia ascuțită orientată în direcția de tăiere. În cazul în care ambele muchii sunt tocite, cuțitele trebuie deșurubate și înlocuite cu altele ascuțite. După ce deșurubați lamele, îndepărtați iarba și alte resturi de pe scaunul cuțitului. După ce ați curățat scaunul, puneți lama nouă, strângeți. Verificați dacă cuțitele se rotesc.

Vă rugăm să rețineți: toate cuțitele trebuie înlocuite în același timp pentru a menține o tăiere stabilă. Chiar dacă lamele cositoarei sunt intacte, acestea trebuie înlocuite în mod regulat pentru a obține cel mai bun efect de tăiere și un consum redus de energie. Pentru a menține echilibrul pieselor rotative, înlocuiți toate cuțitele și șuruburile în același timp, dacă este necesar.
Notă: Utilizați numai piese de schimb originale.

Baterie

Ciclul de viață al bateriei este proiectat pentru 5 ani, în funcție de sarcina robotului și de întreținerea acestuia. Pentru a înlocui bateria, deșurubați capacul bateriei și înlocuiți bateria veche cu una nouă.
Nu dezasamblați, nu deschideți și nu distrugeți niciodată celulele bateriei.
Nu scurtcircuitați bateria. Nu depozitați bateriile într-o cutie sau un sertar la întâmplare, unde acestea se pot scurtcircuita între ele prin intermediul materialelor conductoare. Când bateria nu este utilizată, păstrați-o departe de alte obiecte metalice, cum ar fi agrafe de hârtie, monede, chei, cuie, șuruburi sau alte obiecte metalice mici, care pot scurtcircuita bornele bateriei. Scurtcircuitarea terminalelor bateriei poate provoca arsuri sau incendii.
Nu expuneți bateria la căldură sau la foc. Evitați depozitarea în lumina directă a soarelui.
Nu supuneți bateria la șocuri mecanice.

În caz de scurgere a bateriei, nu permiteți ca electrolitul să intre în contact cu pielea sau ochii. În caz de contact, spălați zona expusă cu multă apă și consultați un medic.

ATENȚIE

Dacă o celulă sau o baterie este înghițită, consultați imediat un medic.

Depozitare

Curățați temeinic întreaga mașină și accesoriile acesteia.
A nu se păstra la îndemâna copiilor, într-un loc răcoros și uscat. Evitați temperaturile ridicate sau scăzute.
Protejați-l de lumina directă a soarelui. Păstrați în cel mai întunecat loc posibil.
Nu depozitați în pungi de plastic pentru a preveni acumularea de umiditate.

Depozitarea în afara sezonului

În afara sezonului (în special iarna), depozitați stația de andocare și robotul într-o cameră uscată, unde temperatura nu va scădea sub 0 grade C. Curățați stația de andocare și robotul de iarbă, frunze și alte resturi. Curățați temeinic contactele și plăcile de contact cu vată de oțel. Pentru a proteja contactele și plăcile de coroziune, acestea pot fi tratate cu ulei fără acid. Încărcați bateria de 2-3 ori în timpul iernii pentru a crește durata de viață a bateriei.

Mesaje de eroare

În cazul în care robotul nu funcționează corect, pe afișaj pot apărea mesaje de eroare. Consultați Secțiunea 12 - Depanarea pentru o explicație a tipurilor de erori și a modului de corectare a acestora. Dacă erorile continuă să apară, contactați dealerul pentru a repara unitatea.

11. Piese de schimb și accesorii

Accesorii disponibile pentru cumpărare:

DED87491	100 m cablu pentru marcarea zonei de lucru
DED87492	150 de știfturi pentru fixarea firelor
DED87493	2 bucăți de conectori pentru a conecta firul la bază
DED87494	4 bucăți de conexiuni de cablu pentru marcarea zonei
DED87495	4 bucăți de șuruburi pentru montarea stației de andocare
DED87496	3 bucăți de lame de tăiere
DED87497	Protecție anti-ploaie / parasolar

Pentru a achiziționa piese de schimb și accesorii, vă rugăm să contactați Dedra Exim Service. Detaliile de contact se găsesc la pagina 1 din manual.
Atunci când comandați piese de schimb, vă rugăm să menționați numărul de lot de pe plăcuța de identificare și numărul piesei din desenul de asamblare.
În timpul perioadei de garanție, reparațiile se efectuează în conformitate cu regulile specificate în cardul de garanție. Vă rugăm să trimiteți produsul defect pentru reparare la locul de achiziție (vânzătorul este obligat să accepte produsul defect), să îl trimiteți la centrul de service central al Dedra Exim sau să îl trimiteți la centrul de service cel mai apropiat de domiciliul dumneavoastră (lista centrelor de service la www.dedra.pl). Vă rugăm să atașați cardul de garanție completat. După perioada de garanție, reparațiile sunt efectuate de către serviciul central. Produsul defect trebuie trimis la centrul de service (costurile de transport sunt suportate de utilizator).

12. Depanarea pe cont propriu

ATENȚIE **Deconectați unitatea de la sursa de alimentare înainte de a încerca să remediați singuri defecțiunile.**

Mesaje de eroare

Mașina de tuns iarba afișează diverse mesaje de eroare pe panoul de afișaj:

Oprire din cauza ridicării

Mașina de tuns iarba a fost ridicată, iar senzorul de ridicare a dezactivat-o. Opriți mașina de tuns iarba și reporniți-o.

Limita de putere a motorului a fost depășită

Mașina de tuns iarba se blochează sau lovește un obstacol pe care nu-l poate identifica. Motorul de acționare a roților se supraîncălzește și mașina de tuns iarba se oprește. Opriți mașina de tuns iarba, eliberați-o și reporniți-o.

A fost depășită limita de putere a unității de cosit

Unitatea de cosit a fost blocată sau există rezistență. Motorul unității de tuns iarba se supraîncălzește și mașina se oprește. Opriți mașina de tuns iarba și verificați unitatea de tuns iarba. Îndepărtați crengile sau obiectele care blochează sau încetinesc unitatea de tuns iarba, dacă sunt prezente. Reporniți mașina de tuns iarba.

Pante de peste 20°.

Mașina de tuns iarba se oprește atunci când detectează o pantă de 20°. Opriți mașina de tuns iarba și așezați-o pe o suprafață cu o pantă mai mică de 20°. Reporniți mașina de tuns iarba.

Putere prea mică

Încărcarea bateriei este prea mică. Opriți mașina de tuns iarba și mutați-o înapoi la stația de încărcare. Odată ce se stabilește contactul cu stația, bateria se reîncarcă și mașina de tuns iarba poate fi repornită. Starea de încărcare a bateriei este afișată pe ecran.

Nu există semnal de la cordonul de delimitare

Verificați stația de încărcare. Dacă nici LED-ul 1 și nici LED-ul 2 nu sunt aprinse, stația de încărcare nu este conectată la rețeaua electrică. Verificați conectarea stației de încărcare la rețeaua electrică. Dacă LED-ul 1 clipește în roșu, cordonul de delimitare nu are o conexiune neîntreruptă la stația de încărcare. Verificați cordonul de delimitare. Dacă totul este în ordine, LED-ul 1 ar trebui să se stingă.
Mașina de tuns iarba se află în afara cordonului de delimitare. Așezați mașina de tuns iarba în incinta cordonul de delimitare.

În afara zonei restricționate

Mașina de tuns iarba s-a deplasat în afara cordonului de delimitare. Opriți mașina de tuns iarba și mutați-o înapoi în interiorul cordonului de delimitare. Puteți reporni mașina de tuns iarba.

Rezolvarea problemelor

În cazul oricărei defecțiuni a mașinii, verificați întotdeauna mai întâi stația de încărcare pentru a stabili dacă funcționează corect (dacă cordonul de delimitare s-a desprins, a fost mușcat de un animal sau tăiat de cuțitele mașinii sau dacă alimentarea cu energie electrică a fost întreruptă). O astfel de problemă este indicată prin clipocirea roșie a LED-ului 1 (23).

1. Mașina de tuns iarba nu pornește
a. Verificați dacă mașina de tuns iarba se află în interiorul cordonului de delimitare
b. Verificați butonul de delimitare (5). Dacă butonul Stop este blocat, apăsați-l și apoi apăsați butonul On/Off (19). (19).
c. Dacă mașina de tuns iarba nu a fost folosită pentru o perioadă lungă de timp, este posibil ca bateria să fie descărcată. Nu uitați să îl reîncărcați. Se recomandă încărcarea bateriei la fiecare 3 luni, chiar dacă mașina de tuns iarba nu este utilizată.
2. Mașina de tuns iarba nu avansează
c. Senzorul barei de protecție poate fi defect.
a. Dacă iarba este foarte lungă la prima utilizare, este posibil ca senzorul să fie acoperit. Înainte de a utiliza mașina de tuns iarba robotizată, tăiați iarba la lungimea corectă cu o mașină de tuns iarba convențională.
3. Mașina de tuns iarba nu tunde corect sau nu tunde deloc
b. Opriți mașina de tuns iarba. Verificați dacă lamele sunt montate corect. Înlocuiți lamele dacă acestea sunt deteriorate.
a. Dacă mașina de tuns iarba se află pe o pantă mai mare de 20°, aceasta se va opri automat.
c. Suportul lamei este blocat de iarbă sau de alte obiecte. Scoateți-o și reporniți mașina de tuns iarba.
b. Iarba crește prea mult sau este prea înaltă. Înainte de a utiliza mașina de tuns iarba robotizată, tăiați iarba la lungimea corectă cu o mașină de tuns iarba convențională.
d. Dacă temperatura motorului este prea ridicată, mașina de tuns iarba se oprește automat. Reporniți mașina de tuns iarba.
4. Mașina de tuns iarba taie firul de delimitare și continuă în afara perimetrului.
e. Unghiul cordonului de delimitare la colțuri este prea ascuțit. Unghiul intern trebuie să fie de cel puțin 120°.
a. Semnalul cordonului de limitare este prea slab. Cordonul nu trebuie să fie mai lung de 200 m.
f. Verificați dacă în apropiere există echipamente de mare putere (cum ar fi un transformator, un generator, un turn de telecomunicații etc.). Aceste dispozitive pot interfera cu semnalul aparatului.
5. Bateria nu se încarcă, mașina de tuns iarba nu se încarcă corect sau continuă să lovească stația de încărcare
g. Contactele încărcătorului nu sunt în contact cu contactele stației de încărcare.
a. Lentilele de contact sunt murdare sau contaminate. Curățați-le (deconectați-le de la curent înainte de curățare).
h. Dacă dispozitivul nu a fost încărcat pentru o perioadă lungă de timp, încărcătura reziduală se va descărca singură. Dacă bateria este deteriorată în vreun fel, puteți încerca să o încărcați din nou de mai multe ori sau să o înlocuiți.
b. Senzorul mașinii este defect.
6. O motocositoare descărcată nu se întoarce la stația de încărcare.
c. Cordonul de delimitare este prea lung. Încărcarea bateriei nu este suficientă pentru a duce mașina de tuns iarba înapoi la stația de încărcare. Opriți mașina de tuns iarba și mutați-o la stația de încărcare.
a. Există o obstrucție pe cordonul de delimitare care împiedică mașina de tuns iarba să se întoarcă la stația de încărcare. Îndepărtați obstacolul.
7. Funcția de subzonă nu funcționează corect.
Verificați setările configurate. Intervalul de timp trebuie să fie setat pentru fiecare zonă de lucru.
8. Tunderea pe insulă nu funcționează corect.
Insula ar trebui să fie un cerc, nu un pătrat.
9. Mașina de tuns iarba se deplasează în cerc pe insulă, dar nu în zona de lucru.
Mașina de tuns iarba se va deplasa în jurul cercului de 3 ori sau se va deplasa timp de 40 de secunde și apoi se va întoarce în zona de lucru.

13. Completarea dispozitivului

1. Robot de tuns iarba cu mulcire - 1 bucată. 2. Stație de andocare - 1 bucată. 3. 3. Bateria pentru stația de andocare - 1 bucată. 4. Cordonul de delimitare - 100 m. 5. Știfturi pentru fixarea cordonului - 150 de bucăți. 6. Lame suplimentare - 6 bucăți. 7. Bară de distanțare - 1 bucată.

14. Informația pentru utilizatori privind eliminarea utilajelor uzate



(privește gospodăriile)
Simbolul afișat pe produse sau pe documentația care le însoțește indică faptul că echipamentele electrice sau electronice defecte nu trebuie eliminate împreună cu deșeurile menajere. În cazul în care trebuie să eliminați, să reutilizați sau să recuperați componente, trebuie să le duceți la un punct de colectare specializat, unde vor fi acceptate gratuit. Autoritățile locale furnizează informații privind locația punctelor de colectare a echipamentelor uzate, de exemplu pe site-urile lor web.
Eliminarea corespunzătoare a dispozitivului permite conservarea resurselor valoroase și evitarea impactului negativ asupra sănătății și mediului, care rezultă din posibilitatea prezenței substanțelor, amestecurilor și componentelor periculoase în echipament.
Eliminarea incorectă a deșeurilor riscă sancțiuni în conformitate cu reglementările locale relevante.
Utilizatorii din țările UE: Dacă trebuie să vă debarasați de echipamente electrice sau electronice, vă rugăm să contactați cel mai apropiat punct de vânzare sau furnizorul dumneavoastră, care vă va putea oferi informații suplimentare.

Eliminarea în țări din afara Uniunii Europene: Acest simbol se aplică numai în țările din Uniunea Europeană. În cazul în care doriți să aruncați acest produs, vă rugăm să contactați autoritățile locale sau dealerul pentru a afla metoda corectă de eliminare.

Certificat de garanţie

pentru

Nr. de katalog: Număr de lot: .....

(denumit în continuare Produs)

Data de cumpărare a produsului: .....

Ştampila vânzătorului

Data şi semnătura vânzătorului: .....

Declaraţia Utilizatorului:

Confirm, că am fost informat în ceea ce priveşte condiţiile de garanţie şi efectele nerespectării orientăriilor cuprinse în manualul de utilizare şi în Certificatul de garanţie. Condiţiile prezentei garanţiei îmi sunt cunoscute ce afirm cu semnătura mea de mână:

....

Data şi locul semnătura Utilizatorului

Garanția este acordată în conformitate cu prevederile OG 21/1992 și OG 140/2021, cu modificările ulterioare, pe baza cardului de garanție și a dovezii originale de cumpărare. Perioada de reparație nu poate depăși 15 zile calendaristice de la data la care consumatorul a predat reclamația vânzătorului.

I. Responsabilitatea pentru produs

1. **Garant** - DEDRA EXIM sp. z o.o. cu sediul în Pruszkowie, adresa: ul. 3 Maja 8, 05-800 Pruszków, KRS 0000062517, Sąd Rejonowy dla m.st. Warszawy w Warszawie, XIV Wydział Gospodarczy Krajowego Rejestru Sądowego,[Judecătoria Raională pentru o.c. Varşovia în Varşovia, Departamentul al XIV–a Economic al Registrului Naţional Juridic] NIP [CIF] 527-020-49-33, Kapitał zakładowy [capital social]: 100 980.00 zł..
2. în condiţiile menţionate în prezentul Certificat de garanţie Garantul acordă garanţie la produsul derivat din distribuţia Garantului.
3. Responsabilitatea cu titlu de garanţie cuprinde numai defectele care sau ivit din cauze datorate Produsului în momentul livrării acestuia Utilizatorului.
4. Cu titlu de garanţie, Utilizatorul, obţine dreptul la repararea gratis a Produsului, dacă defecţiunea s-a ivit în perioada de garanţie. Modul de reparare a Produsului (metoda de executare a reparării) depinde de decizia Garantului. Dacă Garantul constată că Produsul nu poate fi reparat, Garantul îşi rezervă dreptul de a schimba piesa defectă sau total Produsul cu altul fără defecte sau de a micşora preţul Produsului ori de a se retrage de la Contract.
5. Faţă de Utilizatorul, care conform cu legea din data de 23 aprilie 1964 din Codul Civil, nu este un consumator, răspunderea Garantului pentru dauna rezultate din prezenta garanţie şi/ sau în legătură cu încheierea şi executarea acesteia, indiferent de dreptul legal, este limitată maxim până la valoarea Produsului defect.

II. Perioada de garanţie

Componentele Produsului acoperite de garanţie	Durata de protecţie a garanţiei
Robot de tuns și mulcire	24 luni, de la data cumpărării Produsului, înscrisă în prezentul Certificat de garanție
Chei, şuruburi, articole de fixare	Componente neacoperite de garanţie

III. Condiţiile de utilizare a garanţiei

1 Prezentarea de către Utilizator a Certificatul completat de garanţie a Produsului şi dovedirea împrejurărilor de cumpărare a Produsului de ex. prin prezentarea chitanţei, facturei, etc. Pentru a efectua în mod eficient reclamaţia, se recomandă că Utilizatorul să trimite împreună cu Produsul reclamat, toate componetele menţionate la “Completarea” Produsului în manualul de utilizare.
2. Respectarea de către Utilizator a recomandările din Manualul de utilizare şi din Certficatul de garanţie.
3. Garanţia acoperă numai teritoriul Republicii Polonă şi UE.
4. Garanţia nu acoperă defecţiunile Produsului apărute în special din cauza:
a. Nerespectării de către Utilizator a condiţiilor indicate în Manualul de utilizare, în special în domeniul de utilizare, întreţinere şi curăţare corectă.
b. Utilizarea de către Utilizator a unor produse de curăţare sau substanţe de conservare care sunt neadecvate cu Manualul de utilizare;
c. Depozitare necorespunzătoare şi transportul necorespunzător al Produsului de către Utilizator;
d. Modificări şi/sau reconstrucţii arbitrare a Produsului de către Utilizator;
e. Utilizarea în Produs de către Utilizator a unor materiale consumabile neconforme cu manualul de utilizare
5. Utilizatorul care conform nu legea din data de 23 aprilie 1964 din Codul Civil nu este un consumator, pierde garanţia pentru Produsul, în care:
- numerele de serie, marcarea datelor şi plăcuţele cu datele technice au fost îndepărtate de către Utilizator;
- sigiliile existente au fost deteriorate de Utilizator sau au urme rămase din manipularea de către utilizator la acestea.
6. **Atenţie!** Operaţiile legate cu utilizarea de fiecare zii, descrise în manualul de utilizare, Utilizatorul execută singur pe costul său.

IV. Procedura de reclamaţie

1. Dacă se constată că Produsul nu funcţionează corect, Înainte de a depune reclamaţia trebuie să Vă asiguraţi dacă toate operaţiunile descrise în manualul de utilizare au fost executate corect.
2. Sesizaţi imediat reclamaţia, cel mai bine în termen de 7 zile de la data la care aţi observant defectul produsului. Utilizatorul care conform cu legea din data de 23 aprilie 1964 din Codul Civil nu este un consumator, pierde garanţia pentru Produs dacă reclamaţia nu depune în termen de până de 7 zile.
3. Sesizarea reclamaţiei se face de ex. la. la punctul de cumpărare a Produsului, la service-ul de garanţie sau se poate trimite în scris pe adresa: DEDRA EXIM sp. z o.o., ul. 3 Maja 8, 05-800 Pruszków.
4. Utilizatorul poate să depună reclamaţia prin formularul accesibil pe pagina de internet www.dedra.pl. (“Formular pentru sesizarea reclamaţiei cu titlu de garanţie”).
5. Adresele service-urilor de garanţie din fiecare stat sunt accesibile pe pagina www.dedra.pl. Dacă service-ul lipseşte în statul adecvat, trimiteţi sesizările de reclamaţie cu titlu de garanţie pe adresa: DEDRA EXIM sp. z o.o. ul. 3 Maja 8, 05-800 Pruszków (Polonia).
6. Luând în considerare siguranţa Utilizatorului se interzice utilizarea Produsului defect.
7. Atenţie!!! Utilizarea Produsului defect este periculos pentru sănătatea şi viaţa Utilizatorului.
8. Executarea obligaţiilor rezultate din garanţie va avea loc în termen de 14 zile lucrătoare, calculate de la data furnizării de către Utilizator a Produsului reclamat.
9 Înainte de furnizare a Produsului reclamat se recomandă curăţirea acestuia. Se recomandă de a se asigura bine Produsul împotriva distrugerii în timpul transportului (se recomandă să trimiteţi produsul reclamat în ambalajul original).
10. Perioada de garanţie va fi prelungită cu durata în care, din cauza defectului Produsului acoperit de garanţie Utilizatorul nu l-a putut să-l utilizeze,
Garanţia nu opreşte, nu limitează nu suspendează drepturile Utilizatorului rezultate din dispoziţiile privind garanţia pentru vicile produsului vândut.

În conformitate cu articolul 13 alineatele (1) și (2) din Regulamentul (UE) 2016/679 al Parlamentului European și al Consiliului din 27 aprilie 2016 privind protecția persoanelor fizice în ceea ce privește prelucrarea datelor cu caracter personal și privind libera circulație a acestor date și de abrogare a Directivei 95/46/CE, vă informăm.

1. Administratorul datelor Dumneavoastră cu caracter personal furnizate în formular este DEDRA-EXIM sp. z o. o. cu sediul social în Pruszków, ul. 3 Maja 8, 05-800 Pruszków (în continuare: „Administrator”).
2. Datele dumneavoastră vor fi prelucrate numai în scopul derulării procedurii de garanție a dispozitivului în conformitate cu art. 6 alin.1 lit. b din regulamentul general privind protecția datelor (în continuare: „GDPR”). Furnizarea datelor este voluntară, dar necesară pentru derularea procedurii de garanție.
3. Datele dumneavoastră vor fi prelucrate pe perioada de luare în considerare a procedurii de garanție și în scopuri de arhivare în cazul în care este nevoie de apărare împotriva oricăror pretenții împotriva Administratorului, nu mai mult decât până la expirarea acestora.
4. Datele dumneavoastră pot fi dezvăluite numai entităților care prelucrează date pentru administrator pe baza unui contract scris de încredințare a prelucrării datelor cu caracter personal care oferă, printre altele, service tehnic, hosting sau intreținere site, service IT, firmă de curierat. Furnizorii Administratorului sunt obligați să asigure securitatea datelor și să îndeplinească cerințele legii aplicabile referitoare la protecția datelor cu caracter personal și nu pot folosi datele cu caracter personal încredințate în alte scopuri decât cele specificate în contractul cu Administratorul.
5. Datele dumneavoastră nu vor fi prelucrate în mod automatizat, inclusiv sub formă de profilare, și nu vor fi transferate către o țară terță/organizație internațională.
6. Aveți dreptul de a accesa datele dumneavoastră și dreptul de a rectifica, șterge, limita prelucrarea, dreptul de a transfera date, dreptul de a vă opune în orice moment.
7. În toate aspectele legate de prelucrarea datelor dumneavoastră cu caracter personal de către Administrator, ne puteți contacta la următoarea adresă de e-mail: daneosobowe@dedra.pl.;
8. Aveți dreptul de a depune o plângere la autoritatea competentă pentru protecția datelor cu caracter personal;

DE Inhaltsverzeichnis

1. Fotos und Abbildungen
2. Beschreibung des Geräts
3. Verwendungszweck des Geräts
4. Eingeschränkter Gebrauch
5. Technische Daten
6. Vorbereitung für den Betrieb
7. Netzanschluss
8. Einschalten des Geräts
9. Verwendung des Geräts
10. Laufende Bedientätigkeiten
11. Ersatzteile und Zubehör
12. Selbständige Fehlerbehebung
13. Bestandteile des Geräts
14. Informationen für Benutzer zur Entsorgung von Elektro- und Elektronikgeräten
15. Garantiekarte

Die Konformitätserklärung ist dem Handbuch als separates Dokument beigefügt. Sollte keine Konformitätserklärung vorliegen, wenden Sie sich bitte an Dedra Exim Sp. z o. o

Die allgemeinen Sicherheitsvorschriften sind in diesem Handbuch als separates Heft enthalten.

Übersetzung der Originalanleitung

WARNUNG. **Alle mit versehenen Warnungen und alle Hinweise gründlich lesen.** Bei Nichtbeachten der folgenden Warnungen und Sicherheitshinweis kann es zum elektrischen Schlag, einem Brand oder ernsthaften Verletzungen kommen.

Alle Warnungen und Hinweise für den künftigen Gebrauch aufbewahren.

2. Beschreibung des Geräts

ACHTUNG Abb. A, B1, B2: 1. Niederspannungskabel, 2. Kontakte, 3. Ladestation, 4. Kabel, 5. LED1, 6. LED2, 7. Bedienfeldabdeckung, 8. Regensensor, 9. STOP-Taste, 10.Abdeckung des Schnitthöheneinstellknopfs, 11. Schneidrad, 12. **ACHTUNG** Messer, 13. Hinteres Antriebsrad, 14. Akku, 15. Hauptschalter, 16. Anzeige, 17. Basistaste, 18. Bedienfeldabdeckung, 19. Ein-/Aus-Taste.

3. Verwendungszweck des Geräts

Der Mäh- und Mulch-Roboter ist für das Mähen von Gras auf Rasen, in Gärten usw. konzipiert. Dank dem Sensorsystem und dem im Rasen versteckten Kabels ist der Roboter in der Lage, seine Position zu bestimmen und der optimalen Mähstrecke zu folgen, Hindernissen auszuweichen oder möglich Probleme zu melden. Die Programmierung des Roboters ermöglicht das zyklische Mähen des Rasens ohne zusätzliche Einstellungen. Der Roboter mäht das Gras automatisch, indem er in den Mähmodus wechselt und, wenn der Akku schwach ist, in den Lademodus. Dank seiner geringen Größe ist der Roboter sehr wendig und universell einsetzbar, er bewährt sich gut auf kleinen und großen (bis ca. 1000 m2) Rasenflächen. Das im Set enthaltene Zubehör reicht aus, um die Mähfläche von ca. 600 m2 eines regelmäßig geformten Rasens oder ca. 350 m2 eines unregelmäßig geformten Rasens mit 3 Inseln abzugrenzen. Bei Bedarf können Verlängerungskabel für Außenanwendungen verwendet werden.

ACHTUNG Das Gerät ist für den Einsatz bei Renovierungs- und Bauarbeiten, in Reparaturwerkstätten, bei Amateurarbeiten sowie bei gleichzeitiger Einhaltung der Nutzungsbedingungen und zulässigen Arbeitsbedingungen zugelassen, die in der Bedienungsanleitung enthalten sind.

4. Gebrauchseinschränkungen

Das Gerät darf nur gemäß den nachstehend genannten „Zulässigen Arbeitsbedingungen“ verwendet werden.
Nicht an Hängen mit einer Steigung über 30 Grad verwenden. Nicht ohne die Einschränkung des Mähbereichs verwenden.
Eigenmächtige Veränderungen am mechanischen und elektrischen Aufbau, jegliche Modifikationen und Bedientätigkeiten, die nicht in der Bedienungsanleitung beschrieben sind, gelten als rechtswidrig und führen zum sofortigen Verlust der Garantierechte sowie zum Verlust der Gültigkeit der Konformitätserklärung.
Eine nicht bestimmungsgemäße oder der Bedienungsanleitung widersprechende Verwendung führt zum sofortigen Verlust der Garantierechte.

Zulässige Arbeitsbedingungen
Nicht bei Niederschlägen arbeiten.

5. Technische Daten

Modell	**DED8752-4AP**
Batterie	
Netzspannung [V]	20 DC
Batteriekapazität [Ah]	4
Leistung [Wh]	80
Art der Batterie	Li-Ion
Lagertemperatur [C]	40
Netzteil	
Spannung [V, Hz]	230, ~50
Ausgang [V, A]	21
Schutzklasse	II
IP-Schutzart	IPX4
Sicherung	T3 15A 250V
Roboter	
Stromversorgung [V]	20 DC
Batteriekapazität [Ah]	4
Schutzklasse	III
IP-Schutzart	IPX4
Drehzahl [min-1]	3500
Mähfläche [m2]	800-1000
Mähbreite [mm]	200
Mähhöhe [mm]	25-55
Schallpegel Lwa [dB(A)]	70
Lwa-Pegel [dB(A)]	66,6
Lpa-Pegel [dB(A)]	47,6
Messunsicherheit K [dB(A)]	3
Gewicht [kg]	16,5

Information zum Thema Vibrationen und Lärm

Der Gesamtwert der Vibrationen a_{hw} sowie die Messunsicherheit wurden gemäß der Norm EN 50636- 50636- 2 ermittelt und in der Tabelle angegeben.
Die Lärmemission wurde ermittelt gemäß EN 50636- 50636- 2, die Werte wurden weiter oben in der Tabelle angegeben.

ACHTUNG **Lärm kann Ihr Gehör schädigen, verwenden Sie bei der Arbeit immer einen Gehörschutz!**

Der erklärte Gesamtwert der Vibrationen wurde gemäß dem Standardprüfverfahren gemessen und kann zum Vergleich von einem Gerät mit einem anderen verwendet werden. Der angegebene Schwingungspegel kann auch für die anfängliche Beurteilung der Schwingungsbelastung verwendet werden.
Das Vibrationsniveau bei der tatsächlichen Verwendung des Gerätes kann von den angegebenen Werten abweichen, abhängig von der Art der Verwendung von Arbeitswerkzeugen, insbesondere der Art des Werkstücks und der Notwendigkeit, Maßnahmen zum Schutz des Bedieners festzulegen. Um die Exposition unter realen Nutzungsbedingungen genau abzuschätzen, sollten alle Teile des Betriebszyklus berücksichtigt werden, einschließlich der Zeiträume, in denen das Gerät ausgeschaltet oder eingeschaltet ist, aber nicht verwendet wird.

6. Vorbereitung für den Betrieb

Führen Sie alle vorbereitenden Tätigkeiten mit vom Stromnetz getrenntem Gerät durch.

Ladestation

Die Ladestation sollte am äußeren Rand der zu mähenden Fläche am Begrenzungskabel positioniert werden.

Stellen Sie diese nicht neben eine Aufbewahrungsbox oder einen Pavillon, der sich wie eine Insel in der Mitte des Mähbereichs befindet.
Es wird empfohlen, die Ladestation bei starkem Regen, Hagel oder Überschwemmung an einem trockenen und geschützten Ort aufzustellen.
Der Standort der Ladestation muss eben und sicher sein. Im Umkreis von 2 Metern um die Ladestation dürfen sich keine Hindernisse oder Kurven befinden.
Achten Sie bei der Installation darauf, dass der 230-V-Netzanschluss und das Ladegerät vor Feuchtigkeit geschützt sind.
Befestigen Sie zuerst den vorderen Teil des Begrenzungskabels unter der Ladestation an der roten Klemme (näher an der mittleren Nut unter der Ladestation). Der Abstand vom Rasenrand sollte nicht weniger als 40 cm betragen. Verlegen Sie dann das Begrenzungskabel durch die Rillen unter der Ladestation und sichern Sie die Ladestation mit den Befestigungsstiften.

Der Ausgang aus der Station (flache Seite) sollte von der Innenseite des geplanten Mähbereichs aus gegen den Uhrzeigersinn (nach links) erfolgen.

Das Aufstellen der Ladestationen auf geneigten Flächen ist verboten.

Montage des Begrenzungskabels

Das Begrenzungskabel beginnt unterhalb der Ladestation und verläuft gegen den Uhrzeigersinn entlang der Rasenkante. Es endet auf der Rückseite der Ladestation (auf der Seite der Anschlusskontakte). Machen Sie vor dem Anbringen des hinteren Endes an den Stecker eine Schlaufe in der Nähe der Ladestation, um zu verhindern, dass der Mähroboter gegen die Ladestation schlägt.

ACHTUNG **Die Station muss so positioniert werden, dass der Bereich hinter dem Ausgang der Station gerade, ohne Hindernisse und mit Krümmungen von mindestens 2 m ist.**

Achten Sie beim Verlegen des Begrenzungskabels auf verschiedene Arten von Durchgängen, Einmündungen und Verengungen, sodass diese mindestens 1,5 m breit sind.
Andernfalls kann sich der Mähroboter nicht richtig bewegen und es besteht die Gefahr, dass einige Stellen nicht richtig gemäht werden. Wenn der Abstand weniger als 1,5 m beträgt und ein Durchgang vorhanden ist, empfehlen wir Ihnen, die Bereichseinstellung des Mähroboters zu verwenden. Beachten Sie dazu auch die Arbeitsbereichselemente „Bereich 1, 2, 3“ und „Bereich“ weiter unten in der Bedienungsanleitung. Die Durchgänge sollten einen Mindestabstand von 50 cm haben.
Die Innenwinkel der Begrenzungskabelecken müssen mindestens 120° betragen (Abb. D). Zwischen diesen Winkeln müssen mindestens 50 cm gerader Draht liegen.
Wenn Sie ein Hindernis wie eine Blume oder einen Baum auf Ihrem Rasen sichern möchten, isolieren Sie dieses als halbrunde Insel oder kreisförmige Insel mit dem Begrenzungskabel, um jegliches Kreuzen des Begrenzungskabels zu vermeiden (Abb. E).
Befestigen Sie das Begrenzungskabel mit den mitgelieferten Heringen fest am Boden. Es wird empfohlen, die Heringe in Abständen von einem Meter zu verwenden. Bei großen Bodenhöhenunterschieden können sie noch näher aneinander angebracht werden. Das Kabel kann auch bis zu einer Tiefe von 2 cm vergraben werden.
Nachdem Sie das gesamte Kabel befestigt haben, lassen Sie an jedem Ende etwa 10-15 cm Kabel übrig. Entfernen Sie die Isolierung, um 2–3 cm Kupferleiter freizulegen. Entfernen Sie die Muttern und befestigen Sie die abisolierten Kupferdrähte der Klemmen. Ziehen Sie dann die Muttern wieder fest. Verbinden Sie den Anfang des Kabels (unterhalb der Ladestation) mit der roten Klemme und das Ende (um den Rasen herumgeführt) mit der schwarzen Klemme.
Sobald das Ladegerät an die Ladestation angeschlossen und das Begrenzungskabel betriebsbereit ist, sollte die Diode 1 (Abb. A, 5) an der Ladestation aus sein und die Diode 2 (Abb. A, 6) sollte grün aufleuchten. Wenn LED 1 an der Ladestation blinkt, ist das Begrenzungskabel nicht richtig verlegt/angeschlossen oder defekt. Überprüfen Sie das Begrenzungskabel. LED 2 leuchtet grün, solange der Mähroboter nicht in der Ladestation angedockt ist. Sobald der Mähroboter an der Ladestation angedockt ist, leuchtet LED 2 rot.

ACHTUNG **Der Rest des Begrenzungskabels darf nicht aufgewickelt oder gefaltet werden.**

Schneiden Sie das Begrenzungskabel auf die erforderliche Länge und lassen Sie den Rest außerhalb des Mähbereichs.

Mähhöheneinstellung

Die Schnitthöhe kann von 2,5 cm bis 5,5 cm durch Drehen unter einer Lasche in der Mitte des Roboters eingestellt werden (Abb. A, 10). Die eingestellte Schnitthöhe kann an der grünen Anzeige neben dem Einstellknopf abgelesen werden. Wir empfehlen, dass die Grashöhe nicht mehr als 15 cm beträgt. Wenn das Gras zu hoch ist, ist der Mähroboter möglicherweise nicht effektiv. Schneiden Sie das Gras vor der Verwendung des Mähers auf die richtige Höhe.

Stellen Sie vor der Inbetriebnahme sicher, dass die Stromversorgung ausgeschaltet ist.

Ladevorgang

Der Mäher kann an einer Ladestation aufgeladen werden. Die Kontakte am Mäher sollten Kontakt mit den entsprechenden Bolzen der Ladestation haben. Bei niedrigem Akkuladestand findet der Mäher selbstständig den Weg zur Ladestation, um sich automatisch aufzuladen. Wenn die Kontakte des Mähers die Bolzen der entsprechenden Station berühren, leuchtet die LED 2 an der Ladestation rot. Das Begrenzungskabel muss ordnungsgemäß an der Ladestation angeschlossen und die Muttern fest angezogen sein. (wenn alles ok ist, leuchtet LED 2 grün).
Der Akku muss vor dem ersten Gebrauch vollständig geladen werden. Der Ladezustand auf dem Bildschirm zeigt 100 % an.
Die beiden Bolzen der Ladestation stehen unter Spannung. Um einen Kurzschluss zu vermeiden, berühren Sie den Leiter nicht, wenn das Ladegerät an die Ladestation angeschlossen ist. Der Mäher kann nicht arbeiten, wenn er an der Ladestation steht.

7. Netzanschluss

Bevor Sie das Gerät an eine Stromquelle anschließen, stellen Sie sicher, dass die Versorgungsspannung dem auf dem Typenschild angegebenen Wert entspricht.
Die Installation der Stromversorgung sollte in Übereinstimmung mit den grundlegenden Anforderungen für elektrische Installationen erfolgen und die Sicherheitsanforderungen erfüllen. Parameter des Mindestquerschnitts des Netzkabels 1 mm2 und Nennwert der Sicherung Typ B 10A.
Die Installation sollte von einem autorisierten Elektriker durchgeführt werden. Achten Sie bei der Verwendung von Verlängerungskabeln darauf, dass der Leiterquerschnitt nicht geringer ist als erforderlich (siehe Tabelle). Verlegen Sie das Elektrokabel so, dass es während der Arbeit nicht durchgeschnitten werden kann. Verwenden Sie keine beschädigten Verlängerungskabel. Überprüfen Sie regelmäßig den technischen Zustand des Netzkabels. Ziehen Sie nicht am Netzkabel.

8. Einschalten des Geräts

⚠ ACHTUNG **Vor der Inbetriebnahme des Geräts sind die im Kapitel „Vorbereitung für den Betrieb“ enthaltenen Tätigkeiten ausnahmslos durchzuführen.**
Um das Gerät in Betrieb zu nehmen:
- Akku des Mähroboters aufladen
- Programmieraktivitäten durchführen (siehe Kapitel 9. Verwendung des Geräts).

⚠ ACHTUNG **Verwenden Sie nur Garten-Verlängerungskabel, die für den Einsatz im Freien ausgelegt sind. Nach dem Ausschalten des Geräts können die Messer sich noch weiter drehen.**

9. Verwendung des Geräts

Beginn des Mähens

⚠ ACHTUNG **Entfernen Sie vor dem Mähen alle Fremdkörper vom Rasen, wie Äste, Steine, Wurzeln, Spielzeug und mehr.**

Einstellungen und Konfiguration

⚠ ACHTUNG **Die Grundeinstellungen des Mähroboters müssen innerhalb des Begrenzungskabels angepasst und konfiguriert werden, sonst zeigt der Mäher den Fehler „Kein Kabelsignal“ an und startet nicht.**

Bildschirmbedienung (Abb. F bis P)

Drücken Sie die Ein-/Aus-Taste. Auf dem Bildschirm erscheint "PIN EINGEBEN". Um zur Benutzeroberfläche zu gelangen, geben Sie den anfänglichen PIN-Code "0000" ein und drücken Sie OK. Die Ziffern der PIN-Nummer können mit den Plus- und Minus-Tasten auf dem Bedienfeld geändert werden (Abb. B2)
Die Navigation auf dem Bildschirm wird über die drei weißen Tasten unterhalb des Bildschirms gesteuert. Das Anzeigefeld zeigt die Funktion einer Taste direkt über der entsprechenden Taste an.

Basistaste (Abb. B2, 17)

Die Basistaste (Abb. B2, 17) befindet sich auf der Tastatur (Abb. B2, 18). Wenn Sie das Mähen unterbrechen möchten, drücken Sie die Basistaste (Abb. B2, 17). Der Mäher stoppt den Mähvorgang, sucht das nächste Begrenzungskabel und kehrt entlang des Begrenzungskabels zur Ladestation zurück. Wenn der Ladevorgang abgeschlossen ist, verlässt das Gerät die Ladestation und wartet vor ihr auf die nächste Aufgabe. Denken Sie daran, dass das Drücken der Basistaste den Mäher in den Standby-Modus versetzt. Alle Einstellungen werden gespeichert, aber das Gerät wartet auf ein Signal für die erneute Inbetriebnahme. Um den "MANUELLEN" Modus zu starten, starten Sie den Mäher durch Drücken der Starttaste (Abb. B2, 15). Soll der Mäher am nächsten Tag in der Betriebsart „SCHEDULE“ weiterarbeiten oder die markierten Flächen mähen, schalten Sie ihn aus und wieder ein. Für den erneuten Betrieb wartet das Gerät vor der Ladestation bis zur nächsten Startuhrzeit.

Start-Taste (Abb. B2, 15)

Das Drücken der Start-Taste (Abb. B2, 15) auf der Tastatur (Abb. B2, 18) bewirkt, dass der Mäher automatisch in die Betriebsart „MANUELL“ wechselt. "MANUELL" wird auf dem Bildschirm angezeigt. Wenn Sie in einen anderen Modus zurückkehren möchten, müssen Sie den Betriebsmodus erneut auswählen.

Funktionseinstellungen

Um mit der Konfiguration der Funktionseinstellungen zu beginnen, stellen Sie den Mähroboter im Uhrzeigersinn auf das Begrenzungskabel vor der Ladestation.
Um diese Funktionen einzustellen, drücken Sie "MENU". Der Bildschirm bietet verschiedene Auswahlmöglichkeiten: EINSTELLUNGEN, BEREICH, VERLAUF, SCHEDULE.
Beachten Sie, dass die Tasten unter dem Display für die jeweilige Funktion zuständig sind. Überprüfen Sie die Signalisierung im Display und bestätigen Sie mit den entsprechenden Tasten.

Einstellungen

⚠ ACHTUNG Um die Einstellungen auszuwählen, verschieben Sie die Beleuchtung so, wie dargestellt in Abb. G . Drücken Sie OK.
Die Optionen sind "Mähen am Rand", "Tonsignal", "Regen" oder "Sprache". Um die entsprechende Funktion auszuwählen, drücken Sie den Pfeil, um das Element auszuwählen, und drücken Sie OK. Die Einstellungen sind in Seiten unterteilt, die zweite umfasst „Datum und Uhrzeit“, „PIN-Code-Änderung“, „WiFi-Konfiguration“ und „Timer zurücksetzen“ (Abb. H, I)
Nachdem Sie „Mähen am Rand“ ausgewählt haben, können Sie die Funktion einschalten indem Sie das Kontrollkästchen mit dem V-Symbol markieren (zum Ändern OK drücken). Der Mähroboter ist so programmiert, dass er alle drei Zyklen am Rand mäht. Wenn Sie die Funktion "Mähen am Rand" deaktivieren, wird sie in jedem Modus nur beim ersten Mal ausgeführt. Um mit dem Schneiden in Randnähe zu beginnen, platzieren Sie den Mäher auf dem Begrenzungskabel mit den Stationsanschlüssen (seinem hohen Teil) zur Rückseite des Roboters. Beim Starten folgt der Mäher dem Begrenzungskabel um das Begrenzungskabel herum, bis die Kontakte des Mähers die Stifte an der Ladestation berühren
Achten Sie darauf, dass in dem in Abb. C gekennzeichneten Bereich keine Gegenstände oder andere Objekte vorhanden sind, die den Mähroboter blockieren könnten.
Wenn Sie die Option „Tonsignal“ auswählen, können Sie den Piepton ein- oder ausschalten, indem Sie das Kontrollkästchen neben dieser Option aktivieren, indem Sie die Tasten auf dem Anzeigefeld drücken.
Wenn Sie "Zurücksetzen" auswählen, wählen Sie bitte "Timer zurücksetzen". Sie werden gefragt, ob Sie „Alle Daten zurücksetzen“ möchten. Alle programmierten Daten, einschließlich des PIN-Codes, werden zurückgesetzt. Um alle Daten zurückzusetzen, drücken Sie OK.

PIN-Code ändern

Um den PIN-Code zu ändern, wählen Sie das Symbol „PIN-Code ändern“ auf der zweiten Seite der Einstellungen. Drücken Sie OK.
PIN EINGEBEN: Geben Sie den ursprünglichen PIN-Code „0000“ ein. Bestätigen Sie mit OK.
NEUEN PIN-CODE EINGEBEN: Geben Sie einen neuen PIN-Code ein. Bestätigen Sie mit OK.
NEUEN PIN-CODE BESTÄTIGEN: Geben Sie den neuen PIN-Code erneut ein. Bestätigen Sie mit OK. Wenn die Meldung "PIN akzeptiert" angezeigt wird, wurde der neue PIN-Code gespeichert.
Nach Bestätigung mit der OK-Taste kehrt der Bildschirm zu den Funktionseinstellungen zurück.
Wenn ein falscher PIN-Code eingegeben wird, wird „PIN stimmt nicht überein“ angezeigt. Dies bedeutet, dass der PIN-Code nicht geändert wurde. Nach Bestätigung mit der OK-Taste kehrt der Bildschirm zu den Funktionseinstellungen zurück, ohne den PIN-Code zu ändern.

Modus 1: Manuell

Beim Einschalten befindet sich der Mäher standardmäßig im „MANUELL“-Modus – die Betriebsmodus-Meldung befindet sich oben auf dem Startbildschirm des Mähers. In diesem Modus können Sie den Mäher manuell für einen einzigen Zyklus starten. Diesen Modus empfehlen wir Ihnen besonders in der Anfangszeit des Mähereinsatzes, damit Sie Fehler beim Verlegen der Begrenzungslinie leicht auffangen und eventuelle Kurskorrekturen vornehmen können.

SCHEDULE-Modus (Abb. J)

In diesem Modus können Sie nach einem stündlich-wöchentlichen Zeitplan arbeiten. Um diesen zu wechseln, wählen Sie im Hauptmenü das Symbol mit der Aufschrift SCHEDULE. Nachdem der Hinweis angezeigt wird (Abb. K) - Einstellungen auswählen (Abb. L) für die Start- und Endzeiten des Mähens im Format HH:MM-HH:MM, dann Mähtage in der Woche. Wenn Sie die Zeitplaneinstellungen zurücksetzen müssen, wählen Sie „Timer zurücksetzen“. Wenn die Einstellungen jedoch korrekt sind, wählen Sie die Schaltfläche „Zurück“, bewegen Sie den Cursor unter den Zeitplaneinstellungen über die Option „Aktiv“ (Abb. M) und bestätigen Sie den Zeitplan mit der Taste OK, es erscheint ein V im Feld neben der Option „Aktiv“.
Wenn Sie zum Startbildschirm zurückkehren, erscheint die Meldung „SCHEDULE“ oben auf dem Display, wo zuvor „MANUELL“ angezeigt wurde.

Bereich

Die Teilbereichseinstellungen werden verwendet, um die Leistung des Mähers auf großen Bereichen zu erhöhen. Außerdem helfen sie dem Mäher, sich durch enge Durchgänge von einem Bereich zum anderen zu bewegen. Bei engen Durchgängen kann es vorkommen, dass der Mäher ohne diese Funktion den Bereich mit der Ladestation mäht, den Bereich hinter dem Durchgang jedoch ignoriert. Der Mäher kann das Begrenzungskabel in engen Durchgängen aufgrund eines Problems mit dem Begrenzungskabel möglicherweise nicht überwinden. Es wird empfohlen, einen Mindestabstand von 50 cm einzuhalten. Teilen Sie bei engen Durchgängen den Mähbereich in bis zu drei Teilbereiche auf und stellen Sie das Mähwerk so ein, dass jeder Bereich unabhängig gemäht wird.

Definition der Ausgangspunkte

Stellen Sie den Mäher gegen den Uhrzeigersinn, in einer maximalen Entfernung bis zu einem Meter von der Ladestation, vor dieser am Begrenzungskabel auf. Der Mäher fährt dann gegen den Uhrzeigersinn vom Begrenzungskabel aus im Bereich vor der Ladestation. Geben Sie das Passwort ein und drücken Sie "MENU".
Um die Startpunkte für bis zu drei verschiedene Bereiche im Garten zu definieren, wählen Sie das Bereichssymbol (Abb. N). Drücken Sie OK. Der Bildschirm für den Einstellungsbereich wird angezeigt. Drücken Sie „START“ (Abb. O) und der Mäher folgt dem Begrenzungskabel von der Ladestation

Drücken Sie nicht die Start-Taste auf der Tastatur! Bestätigen Sie START auf dem Bildschirm!

Auf dem Bildschirm wird nicht mehr „START“ angezeigt, sondern „WEITER“ (Abb. P). Folgen Sie dem Begrenzungskabel mit dem Mäher bis zu dem Punkt, an dem Sie den Startpunkt für Bereich 1 definieren möchten. Um den ersten Startpunkt zu definieren, drücken Sie „WEITER“ auf dem Bildschirm. Der Mäher bestätigt den ersten Startpunkt mit OK. Der Mäher fährt entlang des Begrenzungskabels weiter. Wenn Sie den Startpunkt für Bereich 2 auf dem Begrenzungskabel erreicht haben, drücken Sie erneut die Taste „WEITER“ Der Mäher bestätigt den zweiten Startpunkt

mit OK und fährt entlang des Begrenzungskabels weiter. Sobald Sie den Startpunkt für Bereich 3 erreicht haben, drücken Sie erneut „WEITER“.
Nach der Bestätigung des dritten Startpunkts erscheint auf dem Bildschirm anstelle von „WEITER“ - „ENDE“. Durch Drücken von "ENDE" bestätigen Sie die drei Startpunkte für die einzelnen Bereiche. Der Mäher kehrt zur Basis zurück.

Nachdem Sie Ihren ersten Startpunkt definiert haben, erscheint die Schaltfläche ENDE auf der linken Seite des Bildschirms. Wenn Sie nur einen Startpunkt oder nur zwei verschiedene Startpunkte definieren möchten, können Sie damit den Vorgang vorzeitig beenden. Drücken Sie die Taste „ENDE“, um die so definierten Startpunkte zu bestätigen. Der Mäher stoppt und Sie können wie beschrieben fortfahren.

Schalten Sie den Mäher aus und stellen Sie ihn im Uhrzeigersinn vor die Ladestation. Schalten Sie den Mäher wieder ein und geben Sie den PIN-Code ein. Lassen Sie den Mäher nach der Positionierung vor der Ladestation und schalten Sie ihn nicht aus. Dort wartet er bis zur Startzeit, um mit dem Mähen zu beginnen.

Bitte beachten

a) Wählen Sie den Startpunkt so, dass er in der Mitte des zu mähenden Teilbereichs liegt.
b) Der Mindestabstand zwischen zwei Begrenzungskabeln sollte größer als 50 cm sein.
c) Die Teilbereichsfunktion unterteilt die Mähflächen in bis zu drei verschiedene Teilbereiche. Dies bedeutet jedoch nicht, dass der Mäher nur innerhalb des Teilbereichs mäht. Er kann auch zwischen den einzelnen Bereichen umschalten.
d) Bei niedrigem Ladestand, aktiver Teilbereichsfunktion und automatischer Rückkehr des Mähers zur Ladestation, fährt der Mäher nach Abschluss des Ladevorgangs an die Stelle zurück, an der die Arbeit unterbrochen wurde. Wenn der Mäher jedoch aufgrund eines anderen Problems gestoppt hat, läuft er nach dem Aufladen weiter, jedoch nicht wie eingestellt. Es beginnt am nächsten vorgegebenen Tag vom ersten Startpunkt bis zum dritten Startpunkt

Die maximale Arbeitszeit ist auf 249 Minuten begrenzt. Mit einer Nettoarbeitszeit von 249 Minuten wird der Mäher unter Berücksichtigung der Ladezeiten zwischen 8 Stunden 40 Minuten und 10 Stunden 10 Minuten verwendet.

Verwenden der TuyaSmart / Smart Life Anwendung

Für Geräte mit Android- und iOS-Systemen ist eine Anwendung verfügbar, mit der Sie den Roboter steuern können. Diese sollte mit dem im Handbuch enthaltenen QR-Code heruntergeladen werden (Abb. Z3) oder durch Eingabe eines Links: https://smartapp.tuya.com/smartlife, dort findet der Benutzer je nach System (Android oder iOS) einen Link zum entsprechenden App-Store. Sie können auch direkt im Store nach der Anwendung mit dem Namen "Smart Life - Smart Living" suchen.
Bevor Sie den Roboter mit der Anwendung koppeln, vergewissern Sie sich, dass sich die gemähte Fläche innerhalb der Reichweite des WLANs im 2,4-GHz-Band befindet. Wichtig ist, dass nur ein 2,4-GHz-Band unter einem Netzwerknamen (SSID) verfügbar ist, falls 2,4-GHz- und 5-GHz-Netzwerke unter einem Namen (SSID) betrieben werden, kommt es zu Verbindungsproblemen. Falls nur das 5-GHz-Band verfügbar ist, kann der Roboter nicht mit der Anwendung gekoppelt werden. Bei Problemen mit der Reichweite können Sie den passenden WLAN-Repeater verwenden (nicht im Lieferumfang enthalten).

⚠ ACHTUNG

Verbindung des Roboters mit der Anwendung

1. Öffnen Sie die Smart Life-App und fügen Sie ein neues Gerät hinzu. Wählen Sie in den Kategorien „Kleingeräte“ aus, im Bereich Reinigungsgeräte („Clean“) sehen Sie das Mähroboter-Symbol. Die Beschriftung des Symbols kann je nach Sprache unterschiedlich sein, und das Symbol kann auch auf Englisch als „Mower Wi-Fi“ geschrieben werden.
2. Stellen Sie sicher, dass Ihr Telefon mit einem Wi-Fi-Netzwerk im 2,4-GHz-Band verbunden ist, geben Sie das Passwort für dieses Netzwerk ein und klicken Sie auf „Weiter“.
3. Die Anwendung fordert Sie auf, zu bestätigen, dass die Anzeige auf dem Gerät blinkt – dann sollten Sie den Roboter einschalten.
4. Geben Sie nach dem Einschalten des Roboters die Einstellungen auf dem Gerätefeld ein, Wi-Fi-Konfiguration und wählen Sie "AP-Modus".
5. Vergewissern Sie sich, dass die Anzeige am Gerät blinkt („Confirm the indicator is blinking rapidly”). Drücken Sie 5 Sekunden lang keine Taste am Roboter.
6. Wählen Sie in der Anwendung „AP-Modus“ (oder „Mode AP“).
7. Aktivieren Sie auf Ihrem Telefon die Suche nach verfügbaren Wi-Fi-Netzwerken und stellen Sie eine Verbindung zum Roboter her. Das Netzwerk heißt SmartLife-XXXX und erfordert kein Passwort. Das Telefon zeigt möglicherweise eine Meldung an, dass das neue Netzwerk nicht auf das Internet zugreifen kann, dann sollten Sie „Trotzdem verbinden“, „Mit diesem Netzwerk verbunden bleiben“ oder eine andere ähnliche Option auswählen.
8. Kehren Sie zur Smart Life App zurück, ein Zwei-Minuten-Timer wird angezeigt. Nach einer Weile wird der Roboter zur Anwendung hinzugefügt.
9. Falls der Roboter nicht zur Anwendung hinzugefügt wird, stellen Sie erneut sicher, dass das Wi-Fi-Heimnetzwerk nur im 2,4-GHz-Band funktioniert. Überprüfen Sie die Einstellungen Ihres Telefons, um festzustellen, ob mobile Daten aktiviert sind, selbst bei einer aktiven Wi-Fi-Verbindung (einige Telefone trennen die mobile Datenübertragung, wenn sie sich mit einem Wi-Fi-Netzwerk verbinden). Wiederholen Sie den Vorgang zum Verbinden des Roboters mit der App.

Bedienung des Roboters über die Anwendung

Nach dem Start der Anwendung wird der Startbildschirm angezeigt (Abb. R) mit allen unterstützten Geräten. Nach Auswahl des Roboters DED8752-AP wird der Gerätebildschirm angezeigt (Abb. S), der Informationen über den aktuellen Zustand des Roboters enthält:
- Akku - Ladezustand des Akkus
- Schedule / Manuell / Bereich - der aktuelle Betriebsmodus des Roboters
- Roboteraktivität
- Zurück zur Basis - Taste
- Appointment (Abb. X, die Funktion stimmt mit Schedule im Menü des Roboters überein) - ermöglicht die Einstellung der Arbeitszeit während des Tages und die Einstellung der Arbeitszyklen während der Woche
- History Record (Abb. Y, Aufzeichnungen des Roboterbetriebs), wo Sie den Arbeitsverlauf und Fehleraufzeichnungen finden können.

Während des Mähens ist es nicht möglich, die Betriebsmodi des Roboters zu ändern, erst nach dem Abstieg zur Basis können Sie beispielsweise den Schedule-Modus auf Manuell oder Bereich ändern.

Einstellungen

Alle folgenden Funktionen können in den Einstellungen der Anwendung ein- und ausgeschaltet werden. Um die Einstellungen vorzunehmen, drücken Sie auf das Zahnradsymbol in der oberen rechten Ecke des Bildschirms (Abb. S)
Taste für Tonsignal (Buzzer) - die Signalisierung ist standardmäßig aktiviert.
Unterbrechen der Arbeit bei Regen (rain shelter function) - der Roboter kehrt bei Regen zur Basis zurück, diese Funktion ist standardmäßig eingeschaltet.
Am Rand des Bereichs entlangfahren (moving along the line) - der Roboter bewegt sich alle 8 Zyklen entlang des Randes des Bereichs, um das Gras an der Schnur zu mähen, diese Funktion ist standardmäßig eingeschaltet.
Bereich – zeigt die Einstellungen des Mähbereichs an, sodass Sie die Arbeitszeit für jeden Bereich ändern können. Mit der App können Sie auch die Bereichseinstellungen (sowohl Mähzeiten für jeden Bereich als auch Mähbereich) zurücksetzen.
Nach dem Zurücksetzen können Mähbereiche nicht mehr aus der Anwendung heraus eingestellt werden, Bereiche müssen über das Menü des Roboters definiert werden (siehe Abschnitt „Bereich“)

Sonstige Funktionen der Anwendung

In der Anwendung können Sie die Aufzeichnungen über die Arbeit des Roboters (Registerkarte HISTORY RECORD/WORK LOG) und während der Arbeit aufgetretene Fehler (Registerkarte HISTORY RECORD/FAULT INFORMATION RECORD) überprüfen. Um einen Datensatz auszuwählen, gehen Sie zu HISTORY RECORD.
Die Auswahl der Funktion DEVICE INFORMATION auf der Registerkarte SETTINGS enthält eine Reihe zusätzlicher Funktionen, deren Aktivierung beispielsweise Folgendes ermöglicht:
- Ändern des Namens des Roboters zu einem freundlicheren Namen
- Arbeitsautomatisierung
- Aktivieren / Deaktivieren von Offline-Benachrichtigungen
- Teilung des Roboters
- Gruppierung ähnlicher Geräte
- Erlaubnis, den Roboter zu lokalisieren
- Überprüfung der Netzwerk- und Anwendungsupdates (wir empfehlen, mindestens einmal pro Woche nach Updates zu suchen)

Im Bereich FAQ und Bewertungen finden Sie unter anderem Antworten auf die am häufigsten gestellten Fragen. Wir empfehlen Ihnen, diesen Abschnitt zu lesen, damit Sie den Betrieb Ihres Roboters effizienter und einfacher verwalten können.
Die Anwendung enthält eine Reihe zusätzlicher Optionen, deren Betrieb in den Anweisungen für die Anwendung ausführlich beschrieben wird.

10. Laufende Bedientätigkeiten

Jegliche Tätigkeiten im Rahmen der Bedienung sind bei einem von der Stromversorgungsquelle getrennten Gerät durchzuführen.
Es ist verboten, den Mähroboter mit einem Hochdruckreiniger oder fließendem Wasser zu reinigen. Die Verwendung von Lösungsmitteln zur Reinigung ist verboten.
Überprüfen Sie den Mähroboter wöchentlich und ersetzen Sie beschädigte oder abgenutzte Teile.

Reinigung und Instandhaltung

Trennen Sie das Gerät immer vom Stromnetz und schalten Sie es aus
Um die Nutzung des Roboters zu maximieren, sollten regelmäßige Inspektionen des Geräts und der gemähten Fläche durchgeführt werden.

Normale Reinigung

Die regelmäßige Reinigung von Blättern, Gras und anderem Schmutz verlängert die Lebensdauer des Roboters.
Hinweis: Verwenden Sie zur Reinigung nur eine Bürste oder ein trockenes Tuch. Verwenden Sie kein Wasser, das, wenn es in das Innere des Roboters gelangt, zu einem Kurzschluss und einer Beschädigung der Elektroinstallation führen kann.

Obere Abdeckung

Heben Sie die obere Abdeckung an und reinigen Sie sie von Gras, Blättern und anderen Verunreinigungen. Verwenden Sie kein Wasser zum Reinigen.

Unterseite des Roboters

Reinigen Sie die Unterseite des Roboters mit einer Bürste. Prüfen Sie jedes Mal, ob sich Messer, Messerhalter und Räder frei drehen. Wenn der Roboter nasses Gras mäht, können die Ablagerungen am Mähwerk haften bleiben und die Schnittleistung verringern. Überprüfen und reinigen Sie das Innere der Messerkammer, um nasse Grasreste zu entfernen. Reinigen Sie den Messerrotor regelmäßig, damit er sich frei dreht.

Dockingstation

Reinigen Sie die Dockingstation regelmäßig von Gras, Blättern und sonstigen Verunreinigungen, um eine Schwächung des Kontakts zwischen den Kontakten der Dockingstation und den Platten des Roboters zu vermeiden. Regelmäßig überprüfen, ob die Kontakte der Dockingstation und die Roboterplatten sauber sind und guten Kontakt haben. Schütze und Platten regelmäßig mit sehr feinem Schleifpapier oder Stahlwolle reinigen. Im Laufe der Zeit kann die Dockingstation undicht werden, da das Gras unter der Dockingstation sich zersetzt.
Kontrollieren Sie regelmäßig den Zustand von Schrauben, Bolzen und Muttern. Wenn sie locker sind, ziehen Sie alle Teile fest, um den Roboter im bestmöglichen Zustand zu halten.

Austausch von Teilen

Hinweis: Trennen Sie immer die Stromquelle und schalten Sie das Gerät aus, bevor Sie mit den folgenden Schritten fortfahren.

Messer

Die Messer haben zwei scharfe Schneidkanten. Nachdem eine Klinge stumpf geworden ist, können Sie das Messer mit der scharfen Kante in Schnittrichtung umdrehen. Wenn beide Kanten stumpf sind, schrauben Sie die Messer ab und ersetzen Sie sie durch scharfe. Entfernen Sie nach dem Abschrauben der Messer Gras und andere Ablagerungen von der Messeraufnahme. Setzen Sie nach dem Reinigen der Aufnahme eine neue Klinge ein und ziehen Sie sie fest. Prüfen Sie, ob sich die Messer drehen.

Hinweis: Tauschen Sie alle Messer gleichzeitig aus, um einen stabilen Schnitt zu erhalten. Auch wenn die Mähmesser intakt sind, müssen sie für ein optimales Mähergebnis und einen geringen Energieverbrauch regelmäßig ausgetauscht werden. Um die rotierenden Teile im Gleichgewicht zu halten, tauschen Sie bei Bedarf alle Messer und Schrauben gleichzeitig aus.

Achtung: Nur Originalersatzteile verwenden.

Akku

Die Batterielebensdauer beträgt voraussichtlich 5 Jahre, abhängig von der Arbeitsbelastung des Roboters und seiner Wartung. Um die Batterie auszutauschen, schrauben Sie die Batterieabdeckung ab und ersetzen Sie die alte Batterie durch eine neue.

Batteriezellen niemals zerlegen, öffnen oder zerstören.

Schließen Sie den Akku nicht kurz. Bewahren Sie die Batterien nicht in einer beliebigen Schachtel oder Schublade auf, in der sie sich aufgrund leitfähiger Materialien gegenseitig kurzschließen können. Wenn der Akku nicht verwendet wird, halten Sie ihn von anderen Metallgegenständen wie Büroklammern, Münzen, Schlüsseln, Nägeln, Schrauben oder anderen kleinen Metallgegenständen fern, die die Akkukontakte kurzschließen können. Das Kurzschließen der Batteriekontakte kann zu Verbrennungen oder einem Brand führen.

Setzen Sie den Akku weder Hitze noch Feuer aus. Vermeiden Sie die Lagerung in direktem Sonnenlicht.

ACHTUNG Setzen Sie den Akku keinen mechanischen Stößen aus.

Achten Sie bei einem Auslaufen der Batterie darauf, dass kein Elektrolyt mit der Haut oder den Augen in Kontakt kommt. Bei Kontakt die exponierte Stelle mit viel Wasser waschen und ärztlichen Rat einholen.

Bei Verschlucken einer Zelle oder Batterie sofort einen Arzt aufsuchen.

Aufbewahrung

Reinigen Sie die gesamte Maschine gründlich mit Zubehör.

Außerhalb der Reichweite von Kindern an einem kühlen und trockenen Ort aufbewahren. Vermeiden Sie zu hohe oder zu niedrige Temperaturen.

Vor direkter Sonneneinstrahlung schützen. An einem möglichst dunklen Ort aufbewahren.

Nicht in Plastiktüten lagern, um Feuchtigkeitsbildung zu vermeiden.

Lagerung außerhalb der Saison

Außerhalb der Saison (insbesondere im Winter) sollten die Dockingstation und der Roboter in einem trockenen Raum gelagert werden, in dem die Temperatur nicht unter 0 °C sinkt. Reinigen Sie die Station und den Roboter von Gras, Blättern und sonstigen Verunreinigungen. Reinigen Sie die Kontakte und Kontaktplatten gründlich mit Stahlwolle. Um die Kontakte und Platten vor Korrosion zu schützen, können Sie diese mit säurefreiem Öl behandeln. Laden Sie den Akku im Winter 2-3 Mal auf, um die Lebensdauer des Akkus zu verlängern.

Fehlermeldungen

Wenn der Roboter nicht richtig funktioniert, können Fehlermeldungen auf der Anzeige erscheinen. In Punkt 12 - Selbständige Fehlerbehebung werden Fehlerarten und deren Behebung vorgestellt. Sollten die Fehler weiterhin bestehen, wenden Sie sich bitte zur Reparatur an Ihren Händler.

11. Ersatzteile und Zubehör

Im Verkauf erhältliches Zubehör:

DED87491 100 m Schnur zur Markierung des Arbeitsbereichs
DED87492 150 Stk. Heringe zur Befestigung der Schnur
DED87493 2 Stück Stecker zum Verbinden des Kabels mit der Station
DED87494 4 Stück Stecker zum Verbinden der Schnur, die den Bereich markiert
DED87495 4 Stück Schrauben zur Befestigung der Dockingstation
DED87496 3 Stk. Schneidklingen
DED87497 Regen-/Sonnenschutzabdeckung

Um Ersatzteile und Zubehör zu erwerben, wenden Sie sich bitte an den Dedra Exim Service. Kontaktdaten finden Sie auf Seite 1 der Bedienungsanleitung.

Bitte geben Sie bei der Ersatzteilbestellung die Chargennummer auf dem Typenschild und die Teilenummer aus der Montagezeichnung an.

Während der Garantiezeit werden Reparaturen zu den auf der Garantiekarte angegebenen Bedingungen durchgeführt. Bitte übergeben Sie das reklamierte Produkt zur Reparatur am Kaufort (der Verkäufer ist zur Abnahme des beworbenen Produkts verpflichtet), senden Sie es an den Dedra Exim Zentralservice oder senden Sie es an den Ihrem Wohnort nächstgelegenen Service (Service-Liste unter www.dedra.pl). Bitte legen Sie die ausgefüllte Garantiekarte bei. Nach Ablauf der Garantiezeit werden Reparaturen durch den Zentralservice durchgeführt. Das beschädigte Produkt sollte an den Service gesendet werden (Versandkosten werden vom Benutzer getragen).

12. Selbständige Fehlerbehebung

ACHTUNG **Trennen Sie das Gerät von der Stromversorgung, bevor Sie versuchen, Störungen selbst zu beheben.**

Fehlermeldungen

Der Mäher zeigt verschiedene Fehlermeldungen im Anzeigefeld an:

Halt aufgrund des Anhebens

Der Mäher wurde angehoben und der Hubsensor hat den Mäher ausgeschaltet. Schalten Sie den Mäher aus und starten Sie ihn neu.

Motorleistungsgrenze überschritten

Der Mäher steckt fest oder trifft auf ein Hindernis, das er nicht erkennen kann. Der Radantriebsmotor überhitzt und der Mäher schaltet sich aus. Schalten Sie den Mäher aus, befreien Sie ihn und starten Sie ihn neu.

Die Leistungsgrenze des Mähwerks wurde überschritten

Das Mähwerk klemmt oder es ist ein Widerstand vorhanden. Der Motor des Mähwerks überhitzt und der Mäher schaltet sich ab. Schalten Sie den Mäher aus und überprüfen Sie das Mähwerk. Entfernen Sie gegebenenfalls Äste oder Gegenstände, die das Mähwerk blockieren oder verlangsamen. Starten Sie den Mäher neu.

Neigung größer als 20°

Der Mäher schaltet sich aus, wenn er eine Neigung von 20° erkennt. Schalten Sie den Mäher aus und stellen Sie ihn auf eine Fläche mit einer Neigung von weniger als 20°. Starten Sie den Mäher neu.

Leistung zu gering

Der Akku-Ladestand ist zu niedrig. Schalten Sie den Mäher aus und bringen Sie ihn zurück zur Ladestation. Nach der Kontaktaufnahme mit der Station wird der Akku aufgeladen und der Mäher kann neu gestartet werden. Der Ladezustand des Akkus wird auf dem Bildschirm angezeigt.

Kein Signal vom Begrenzungskabel

Überprüfen Sie die Ladestation. Leuchten weder LED 1 noch LED 2, bedeutet dies, dass die Ladestation nicht mit dem Stromnetz verbunden ist. Überprüfen Sie den Anschluss der Ladestation an das Stromnetz. Wenn LED 1 rot blinkt, ist das Begrenzungskabel nicht durchgehend mit der Ladestation verbunden. Überprüfen Sie das Begrenzungskabel. Wenn alles in Ordnung ist, sollte LED 1 erlöschen.

Der Mäher befindet sich außerhalb des Begrenzungskabels. Bringen Sie den Mäher innerhalb des Begrenzungskabels an.

Außerhalb des begrenzten Bereichs

Der Mäher hat das Begrenzungskabel überschritten. Schalten Sie den Mäher aus und bringen Sie ihn wieder in den vom Begrenzungskabel bestimmten Bereich. Sie können den Mäher neu starten.

Problembehebung

Überprüfen Sie bei einer Fehlfunktion der Maschine immer zuerst die Ladestation auf ihre Funktionsfähigkeit (ob sich das Begrenzungskabel gelöst hat, nicht von einem Tier durchgebissen oder von Maschinenmessern durchtrennt wurde oder ob die Stromversorgung nicht unterbrochen wurde). Ein solches Problem wird durch rotes Blinken der LED 1 (23) angezeigt.

1.Der Mäher startet nicht

a.Überprüfen Sie, ob sich der Mäher innerhalb des Begrenzungskabels befindet

b.Überprüfen Sie die Stop-Taste (5). Wenn die Stop-Taste gesperrt ist, drücken Sie diese und anschließend die Ein-/Aus-Taste. (19).

c.Wenn der Mäher längere Zeit nicht benutzt wurde, kann die Batterie leer sein. Vergessen Sie nicht, diese erneut aufzuladen. Es wird empfohlen, den Akku alle 3 Monate aufzuladen, auch wenn der Mäher nicht verwendet wird.

2.Der Mäher fährt nicht vorwärts

a.Der Stoßfängersensor könnte beschädigt sein.

b.Wenn das Gras bei der ersten Verwendung sehr lang ist, kann der Sensor abgedeckt werden. Schneiden Sie das Gras vor der Verwendung des Mähroboters mit einem herkömmlichen Rasenmäher auf die gewünschte Länge.

3.Der Mäher mäht nicht richtig oder überhaupt nicht

a.Schalten Sie den Mäher aus. Überprüfen Sie, ob die Messer richtig montiert sind. Ersetzen Sie die Messer, wenn sie beschädigt sind.

b.Befindet sich der Mäher an einem Hang mit einer Neigung von mehr als 20°, stoppt er automatisch.

c.Der Messerhalter ist durch Gras oder andere Gegenstände blockiert. Nehmen Sie diese heraus und starten Sie den Mäher neu.

d.Das Gras wächst zu dicht oder ist zu hoch. Schneiden Sie das Gras vor der Verwendung des Mähroboters mit einem herkömmlichen Rasenmäher auf die gewünschte Länge.

e.Bei zu hoher Motortemperatur schaltet sich der Mäher automatisch ab. Starten Sie den Mäher neu.

4.Der Mäher schneidet das Begrenzungskabel durch und fährt außerhalb des Bereichs.

a.Der Kurvenwinkel des Begrenzungskabels in den Ecken ist zu spitz. Der Innenwinkel muss mindestens 120° betragen.

b.Das Signal des Begrenzungskabels ist zu schwach. Das Kabel sollte nicht länger als 200 m sein.

c.Überprüfen Sie, ob sich in der Nähe Hochleistungsgeräte (wie Transformatoren, Generatoren, Telekommunikationsmasten usw.) befinden. Diese Geräte können das Signal der Maschine stören.

5.Der Akku lädt nicht, der Mäher lädt nicht richtig oder stößt ständig gegen die Ladestation

a.Die Ladekontakte haben keinen Kontakt mit den Ladestationskontakten.

b.Die Kontakte sind verschmutzt oder verunreinigt. Reinigen Sie sie (trennen Sie die Stromversorgung vor der Reinigung).

c.Wenn das Gerät längere Zeit nicht geladen wurde, entlädt sich die Restladung von selbst. Wenn der Akku in irgendeiner Weise beschädigt ist, können Sie versuchen, ihn einige Male aufzuladen oder zu ersetzen.

d.Der Maschinensensor ist defekt.

6.Ein entladener Mäher kehrt nicht zur Ladestation zurück.

a.Das Begrenzungskabel ist zu lang. Das Aufladen des Akkus reicht nicht aus, um den Mäher wieder zur Ladestation zu bringen. Schalten Sie den Mäher aus und bringen Sie ihn zur Ladestation.

b.Im Begrenzungskabel befindet sich ein Hindernis, das die Rückkehr des Mähers zur Ladestation erschwert. Entfernen Sie das Hindernis.

7.Die Teilbereichsfunktion ist fehlerhaft.

Überprüfen Sie die konfigurierten Einstellungen. Der Zeitraum muss für jeden Arbeitsbereich eingestellt werden.

8.Das Mähen auf der Insel funktioniert nicht richtig.

Die Insel sollte ein Kreis sein, kein Quadrat.

9.Der Mäher bewegt sich im Kreis auf der Insel, jedoch nicht im Arbeitsbereich.

Der Mäher fährt entweder dreimal im Kreis oder fährt 40 Sekunden lang und kehrt dann in den Arbeitsbereich zurück.

13. Bestandteile des Geräts

1.Mäh- und Mulchroboter – 1 Stk. 2. Dockingstation - 1 Stk. 3. Netzteil für Dockingstation - 1 Stk. 4. Begrenzungsschnur - 100 m 5. Heringe zum Befestigen der Schnur - 150 Stk. 6. Zusätzliche Klingen - 6 Stk. 7. Distanzleiste - 1 Stk.

14. Nutzerinformationen über die abgabe von gebrauchten elektro- und elektronik-altgeräten



(betrifft Haushalte)
Das auf den Produkten oder in den Begleitunterlagen abgebildete Symbol weist darauf hin, dass defekte elektrische oder elektronische Geräte nicht mit dem Hausmüll entsorgt werden dürfen. Wenn Sie Bauteile entsorgen, wiederverwenden oder verwerten möchten, bringen Sie diese bitte zu einer speziellen Sammelstelle, wo sie kostenlos angenommen werden. Informationen über die Standorte von Sammelstellen für Altgeräte finden Sie bei den örtlichen Behörden, z. B. auf deren Websites.
Durch die korrekte Entsorgung des Geräts schonen Sie wertvolle Ressourcen und vermeiden negative Auswirkungen auf die Gesundheit und die Umwelt, die sich aus dem möglichen Vorhandensein von gefährlichen Stoffen, Gemischen und Bestandteilen in dem Gerät ergeben.
Bei unsachgemäßer Entsorgung drohen Strafen nach den jeweiligen örtlichen Vorschriften.
Benutzer in EU-Ländern: Wenn Sie elektrische oder elektronische Geräte entsorgen müssen, wenden Sie sich bitte an die nächstgelegene Verkaufsstelle oder Ihren Lieferanten, der Ihnen weitere Informationen geben kann.
Entsorgung in Ländern außerhalb der Europäischen Union: Dieses Symbol gilt nur für Länder innerhalb der Europäischen Union. Sollten Sie dieses Produkt entsorgen wollen, wenden Sie sich bitte an Ihre örtlichen Behörden oder Ihren Händler, um die richtige Entsorgungsmethode zu erfahren.

Garantiekarte

für

Katalognummer: Lotnummer: .....

(im Weiteren **Produkt** genannt)

Kaufdatum des Produkts: .....

Stempel des Verkäufers

Datum und Unterschrift des Verkäufers: .....

Erklärung des Benutzers:

Ich bestätige, dass ich über die Bedingungen der Garantie sowie Folgen der Nichtbeachtung von den in der Bedienungsanleitung und Garantiekarte enthaltenen Anweisungen informiert wurde. Die Bedingungen dieser Garantie sind mir bekannt, was ich mit meiner eigenhändigen Unterschrift bestätige:

....

Datum und Ort Unterschrift des Käufers

I. Haftung für das Produkt

1. **Garant** - DEDRA EXIM sp. z o.o. mit Sitz in Pruszków, Adresse: ul. 3 Maja 8, 05-800 Pruszków, Reg.-Nr. KRS 0000062517, Amtsgericht für Warschau, XIV Wirtschaftsabteilung des Nationalen Gerichtsregisters, Steuernummer 527-020-49-33, Stammkapital: 100 980.00 zł.
2. Zu den in dieser Garantiekarte bestimmten Bedingungen erteilt der Garant hiermit Garantie für das Produkt, das vom Vertrieb des Garants stammt.
3. Die Garantiehaftung umfasst nur Mängel, deren Entstehung auf die im Produkt zum Zeitpunkt seiner Aushändigung dem Benutzer enthaltenen Fehler zurückzuführen ist.
4. Im Rahmen der Garantie gewinnt der Benutzer das Recht zur kostenlosen Reparatur des Produkts, soweit der Mangel innerhalb der Garantiezeit offenbart wurde. Die Art und Weise, auf die das Produkt repariert wird (Methode der Reparatur) wird vom Garanten bestimmt. Falls der Garant feststellt, dass die Reparatur nicht möglich ist, behält sich der Garant das Recht vor, das mangelhafte Element oder das ganze Produkt gegen ein freies von Mängeln zu tauschen, den Preis des Produkts zu mindern oder vom Vertrag abzutreten.
5. Gegenüber einem Benutzer, der kein Verbraucher im Sinne des Gesetzes vom 23. April 1964 Zivilgesetzbuch ist, ist die Schadensersatzhaftung des Garanten für die sich aus dieser Garantie ergebenden und/oder im Zusammenhang mit ihrer Erteilung und Ausübung stehenden Schäden, ohne Rücksicht auf den Rechtstitel, maximal auf den Wert des mangelhaften Produkts begrenzt.

II. Garantiezeit

Elemente des Produkts, die mit der Garantie umfasst sind	Dauer des Garantieschutzes
Rasenroboter	24 Monate ab dem Kaufdatum des Produkts das auf dieser Garantiekarte angegeben ist
Schraubenschlüssel, Schrauben, Befestigungselemente	Elemente, die nicht mit der Garantie umfasst sind.

III. Bedingungen der Inanspruchnahme der Garantie

1. Vorlegung der ausgefüllten Garantiekarte vom Benutzer sowie Glaubhaftmachung der Kaufumstände vom Benutzer, z.B. durch Vorlegung eines Kassenbelegs, einer Rechnung, usw. Damit die Reklamation reibungslos durchgeführt werden kann, wird es empfohlen, dass der Benutzer alle in dem "Lieferumfang" genannten Elemente, der in der Bedienungsanleitung beschrieben wurde, zusammen mit dem Produkt zur Reklamation abgibt.
2. Beachtung der in der Bedienungsanleitung und Garantiekarte enthaltenen Anweisungen vom Benutzer.
3. Die Garantie umfasst nur das Gebiet der Republik Polen und der EU.
4. Die Garantie umfasst nicht die Mängel des Produkts, die infolge von folgenden Ursachen entstanden sind:
a. Nichtbeachtung der in der Bedienungsanleitung bestimmten Bedingungen vom Benutzer, insbesondere in Bezug auf richtige Nutzung, Wartung und Reinigung;
b. Verwendung von Reinigungs- oder Wartungsmitteln vom Benutzer, die im Widerspruch zu der Bedienungsanleitung stehen;
c. Unrichtige Aufbewahrung und unrichtiger Transport des Produkts vom Benutzer;
d Eigenmächtige Veränderungen und/oder Umbauten am Produkt vom Benutzer, die mit dem Garant nicht abgestimmt wurden;
e. Verwendung von Betriebsmaterialien und Ersatzteilen vom Benutzer, die im Widerspruch zu der Bedienungsanleitung stehen.
5 Der Benutzer, der kein Verbraucher im Sinne des Gesetzes vom 23. April 1964 Zivilgesetzbuch ist, verliert Garantieansprüche für das Produkt, an dem:
- Seriennummer, Datumsangaben und Typenschilder vom Benutzer entfernt, verändert oder beschädigt wurden;
- Plomben vom Benutzer beschädigt wurden oder Spuren des Hantierens an ihnen tragen.
6. **Achtung!** Die mit täglicher Bedienung des Produkts verbundenen Tätigkeiten, die sich u.a. aus der Bedienungsanleitung ergeben, sind vom Benutzer auf eigene Rechnung und eigene Kosten auszuführen.

IV. Reklamationsverfahren

1. Falls unrichtige Arbeit des Produkts festgestellt wird, soll man sich vor der Anmeldung der Reklamation vergewissern, dass alle insbesondere in der Bedienungsanleitung bestimmten Bedientätigkeiten richtig ausgeführt wurden.
2. Die Reklamation soll man unverzüglich, am besten innerhalb von 7 Tagen ab Feststellung des Mangels am Produkt anmelden. Der Benutzer, der kein Verbraucher im Sinne des Gesetzes vom 23. April 1964 Zivilgesetzbuch ist, verliert Garantieansprüche für das Produkt, im Falle, wenn die Reklamation nicht innerhalb von 7 Tagen angemeldet wird.
3. Die Reklamation kann u.a. am Verkaufsort, an dem das Produkt gekauft wurde, beim Garantieservice oder schriftlich auf folgende Adresse angemeldet werden: DEDRA EXIM sp. z o.o., ul. 3 Maja 8, 05-800 Pruszków.
4. Der Benutzer kann die Reklamation unter Verwendung des Formulars anmelden, das auf der Internet www.dedra.pl zugänglich ist. ("Formular zur Anmeldung der Reklamation aufgrund der Garantie").
5. Die Adressen von Garantieservice-Stellen für jeweilige Länder sind auf der Internetseite www.dedra.pl zugänglich. Im Falle, wenn keine Garantieservice-Stelle im jeweiligen Land vorhanden ist, soll man die Reklamationsanmeldung aufgrund der Garantie an folgende Adresse richten: DEDRA EXIM sp. z o.o. ul. 3 Maja 8, 05-800 Pruszków (Polska).
6. Im Hinblick auf die Sicherheit des Benutzers ist die Nutzung eines mangelhaften Produkts untersagt..
7. Achtung!!! Nutzung eines mangelhaften Produkts gefährdet der Gesundheit und dem Leben des Benutzers.
8. Erfüllung der sich aus der Garantie ergebenden Pflichten erfolgt innerhalb von 14 Werktagen ab der Rückgabe des beanstandeten Produkts vom Benutzer.
9. Vor der Rückgabe des mangelhaften Produkts zur Reklamation soll man es reinigen. Das beanstandete Produkt soll sorgfältig vor möglichen Beschädigungen während des Transports abgesichert werden (es wird empfohlen das beanstandete Produkt in Originalverpackung zu bringen).
10. Die Garantiezeit wird um die Zeit verlängert, in der der Benutzer das mit der Garantie umfasste Produkt infolge des Mangels nicht benutzen konnte.
Die sich aus den Vorschriften über die Gewährleistung für Mängel von verkauften Sachen ergebenden Rechte des Benutzers werden von dieser Garantie weder ausgeschlossen noch eingeschränkt oder eingestellt

SI Kazalo

1. Fotografije in risbe
2. Opis naprave
3. Namembnost naprave
4. Omejitve uporabe
5. Tehnični podatki
6. Priprava za delo
7. Priklop na omrežje
8. Vklop naprave
9. Uporaba naprave
10. Tekoča vzdrževalna opravila
11. Nadomestni deli in dodatna opremai
12. Samoodpravljanje napak
13. Kompletacija naprave
14. Informacije za uporabnike o tem, kako odstranjevati odrabljene električne in elektronske naprave
15. Garancijski list

Izjava o skladnosti je priložena navodilom kot ločen dokument. Če izjave o skladnosti ni, se obrnite na Dedra Exim Sp. z o.o.
Splošni varnostni predpisi so priloženi navodilom kot ločena brošura.

OPOZORILO. Preberite vsa s simbolom označena opozorila in vsa navodila. Neupoštevanje spodaj navedenih varnostnih opozoril in navodil je lahko vzrok električnega udara, požara ali hudih poškodb.

Shranite vsa opozorila in navodila za morebitno kasnejšo uporabo.

Prevod izvirnih navodil

2. Opis naprave

Slika. A, B1, B2: 1. Nizkonapetostni kabel, 2. Kontakti , 3. Polnilna postaja, 4. Kabel, 5. LED1, 6. LED2, 7. Zaščita nadzorne plošče, 8. Senzor za dež, 9. Tipka STOP, 10.Pokrov gumba za nastavljanje višine košnje, 11. Rezalni disk, 12. Noži, 13. Zadnje pogonsko kolo, 14. Akumulator, 15. Glavno stikalo, 16. Prikazovalnik, 17. Tipka za postajo, 18. Zaščita nadzorne plošče, 19. Stikalo vklop/izklop.

3. Namen naprave

Robotska kosilnica je namenjena košnji trave na zelenicah, vrtovih itd. Zahvaljujoč sistemu senzorjev in kablu, ki je skrit v trati, lahko kosilnica določi svoj položaj in sledi optimalni poti košnje, ob tem pa se izogiba oviram ali signalizira možne težave. Programiranje robotske kosilnice omogoča izvedbo redne košnje brez potrebe po dodatnih opravkih. Kosilnica samodejno pokosi travo tako, da se preklopi v način košnje, ko pa zazna nizko napolnjenost akumulatorja, se samodejno začne polniti. Robot je zaradi svoje majhne velikosti zelo okreten in univerzalen, dobro se bo obnesel na majhnih in velikih (do cca. 1000 m2) tratah. Priloženi dodatki zadoščajo, da določite območje košnje s površino približno 600 m2 brez ovir oz. 350 m2, če so na trati 3 otoki. Po potrebi lahko uporabite podaljške, primerne za uporabo na prostem.

⚠ POZOR

4. Omejitve uporabe

Napravo je dovoljeno uporabljati samo v skladu s spodnjimi "Dovoljenimi pogoji dela z napravo".
Kakršne koli samovoljne uvedbe sprememb v mehansko in električno strukturo, modifikacije naprave ali taka izvajanja vzdrževanja ali servisiranja, ki niso skladna z opisi v navodilih za uporabo, se štejejo za nedovoljena in imajo za posledico takojšnjo izgubo garancijskih pravic, izjava o skladnosti pa preneha veljati.
Uporaba, ki ni v skladu z namembnostjo naprave ali je neskladna z navodili za uporabo, ima za posledico takojšnjo izgubo garancijskih pravic.

Dovoljeni delovni pogoji
Ko dežuje, ne kosite.

5. Tehnični podatki

⚠ POZOR

Model	**DED8752-4AP**
Baterija	
Napetost [V]	20 DC
Prostornina baterije [Ah]	4
Zmogljivost [Wh]	80
Vrsta baterije	Li-Ion
Temperatura shranjevanja [C]	40
Napajalnik	
Napetost [V, Hz]	230, ~50
Izhod [V, A]	21
Električna zaščita	II
IP zaščitni razred	IPX4
Varovalka	T3 15A 250V
Robot	
Napajanje [V]	20 DC
Prostornina baterije [Ah]	4
Električna zaščita	III
IP zaščitni razred	IPX4
Vrtilna hitrost [min-1]	3500
Površina košnje [m2]	800-1000
Širina košnje [mm]	200
Višina košnje [mm]	25-55
Hrup Lwa [dB(A)]	70
Raven Lwa [dB(A)]	66,6
Raven Lpa [dB(A)]	47,6
Merilna negotovost K [dB(A)]	3
Teža [kg]	16,5

Informacije o vibracijah in hrupu

Kombinirana vrednost vibracij a_h in merilna negotovost sta bili določeni v skladu s standardom 50636-2-107 in sta navedeni v tabeli.
Emisija hrupa je bila določena v skladu z 50636-2-107, vrednosti so podane v zgornji tabeli.

⚠ POZOR **Hrup lahko poškoduje sluh, pri delu je vedno treba uporabljati zaščito za ušesa!**

Deklarirana skupna vrednost vibracij je bila izmerjena v skladu s standardno preskusno metodo in se lahko uporablja za primerjave ene naprave z drugo. Navedeno raven vibracij se lahko uporablja tudi za začetno oceno izpostavljenosti vibracijam.
Raven vibracij med dejansko uporabo naprave se lahko razlikuje od deklariranih vrednosti, odvisno od načina uporabe delovnih orodij, v tem zlasti od vrste obdelovanca ter od potrebe opredelitve ukrepov za zaščito uporabnika orodja. Za natančno oceno izpostavljenosti v dejanskih pogojih uporabe je treba upoštevati vse dele delovnega cikla, vključno z obdobji, ko je orodje izklopljeno ali ko je vklopljeno, vendar se z njim ne dela.

6. Priprava za delo

⚠ POZOR **Vse pripravljalne dejavnosti izvedite, ko je naprava odklopljena od vira napajanja.**

Polnilna postaja

⚠ POZOR **Polnilno postajo postavite na omejitvenem kablu na zunanjem robu območja, ki ga hočete kositi.**

Ne postavljajte postaje poleg shrambe ali vrtne ute, ki je deluje kot otok na sredini območja košnje.
Zaradi možnih padavin ali poplave je priporočljivo, da postajo postavite na suhem i pred padavinami zaščitenem mestu.
Lokacija polnilne postaje mora biti ravna in varna. V 2 metrih od polnilne postaje ne sme biti nobenih ovir ali ovinkov.
Med montažo poskrbite, da sta 230 V omrežni priključek in polnilnik zaščitena pred vlago.
Najprej pritrdite sprednji del omejitvenega kabla pod polnilno postajo na rdečo objemko (bližje sredinskemu utoru pod polnilno postajo). Razdalja od trate ne sme biti manjša od 40 cm. Nato povlecite omejitveni kabel skozi utore pod polnilno postajo in pritrdite polnilno postajo z zatiči.

Izhod iz postaje (ravna stran) naj bo v nasprotni smeri urnega kazalca (levo), gledano z notranje strani načrtovanega območja košnje.

Prepovedana je namestitev polnilne postaje na klancu.

Namestitev omejitvenega kabla

Omejitveni kabel izhaja iz polnilne postaje in teče nasprotno urinemu kazalcu po obrobju trate. Konča se pa na hrbtni strani polnilne postaje (s strani kontaktov). Preden zadnji del pritrdite na vtič, naredite zanko v bližini polnilne postaje. Tako preprečite, da bi robotska kosilnica trčila ob polnilno postajo.

Polnilno postajo namestite tako, da je pred njo vsaj 2 metra ravne neovirane površine.

Pri polaganju omejitvenega kabla bodite pozorni na različne vrste prehodov in ožin. Ti naj bodo široki vsaj 1,5 m.
V nasprotnem primeru se robotska kosilnica ne bo mogla pravilno premikati in obstaja nevarnost, da nekatere točke ne bodo pravilno pokošene. Če je razdalja manjša od 1,5 m, prehod pa obstaja, priporočamo, da uporabite možnost nastavitve območja robotske kosilnice. Bdite pozorni tudi na elemente delovnega območja »Območje 1, 2, 3« in »Območje«, ki so opisane v nadaljnjem delu ega uporabniškega priročnika Razdalja med prehodoma mora biti najmanj 50 cm
Notranji koti vogalov omejitvenega kabla morajo biti vsaj 120° (slika D). Med temi koti zagotovite vsak 50 cm ravnega kabla.
Če hočete zaščititi oviro, kot je kakšna roža ali drevo na vaši trati, jo z omejitvenim kablom označite kot polkrožni ali krožni otok, da preprečite morebitno prečkanje omejitvenega kabla (slika E).
Omejitveni kabel trdno pritrdite na tla s priloženimi zatiči. Priporočljivo je, da zatiče uporabite vsak eden meter. Če je teren površinsko raznolik, lahko zatiče namestite še bližje eden k drugemu. Kabel lahko tudi zakopljete v tla do globine 2 cm.
Ko pritrdite celoten kabel, pustite približno 10-15 cm kabla na vsakem koncu. Odstranite izolacijo, da odkrijete 2-3 cm bakrenega voda. Odvijte matice in pritrdite ogoljene bakrene vode k spojkam. Nato ponovno zategnite matice. Povežite začetek kabla (nahaja se pod polnilno postajo) z rdečim priključkom, konec (ki ste ga povlekli okoli trate) pa s črnim.
Ko je polnilnik priključen na polnilno postajo in omejitveni kabel začne delovati, mora dioda 1 (slika A, 5) na polnilni postajo ugasniti, dioda 2 (slika A, 6) pa svetiti zeleno. Če dioda 1 na polnilni postaji utripa, omejitveni kabel ni pravilno položen/priključen ali je pretrgan. Preverite omejitveni kabel. Dokler robotska kosilnica ni zaklenjena v polnilni postaji, dioda 2 sveti zeleno. Ko kosilnice prispe v polnilno postajo, dioda 2 zasveti rdeče.

Preostalega omejitvenega kabla ne zvijajte.

Odrežite omejitveni kabel do želene dolžine in ostanke pustite izven območja košnje.

Nastavljanje višine košnje

Višino košnje lahko nastavite od 2,5 cm do 5,5 cm tako, da obračate s pokrovčkom na sredini kosilnice (slika A.10). Informacijo o trenutni višini košnje ponuja zeleni indikator zraven nastavitvenega gumba. Priporočljivo je, da višina trave ne presega 15 cm. Če je trata previsoka, je mogoče, da je kosilnica ne uspe pokositi. Pred uporabo robotske kosilnice pokosite travo z navadno kosilnico.

⚠ POZOR **Preden začnete z opravili, preverite, da je napajanje izklopljeno.**

Polnjenje

Kosilnico lahko napolnite v polnilni postaji. Kontakti kosilnice naj se dotikajo z ustreznimi kontakti polnilne postaje. Ko kosilnica ugotovi nizko napolnjenost, se samostojno vrne v postajo, da avtomatsko začne polnjenje. Ko se kontakti kosilnice dotaknejo polnilne postaje, dioda 2 na polnilni postaji zasveti rdeče. Omejitveni kable mora biti pravilno priključen na polnilno postajo. Matice morajo biti tesno privite (če je vse v redu, dioda 2 sveti zeleno).
Pred prvo uporabo mora biti akumulator popolnoma napolnjen. Na prikazovalniku se prikaže 100%.
Dva kontakta polnilne postaje sta pod napetostjo. Da se izognete kratkemu stiku, ne približajte kontaktov vodu, ko je napajalnik priklopljen na polnilno postajo. Kosilnica ne deluje, ko stoji na polnilni postaji.

7. Priklop na omrežje

Pred priključitvijo naprave na vir napajanja se prepričajte, da se napajalna napetost ujema z vrednostjo na tipski tablici.
Napajalna napeljava mora biti pripravljena v skladu z osnovnimi zahtevami za električne napeljave in načeli varne uporabe. Minimalni premer napajalnega kabla je 1 mm2, nazivna vrednost varovalke tipa B pa 10A.
Napeljavo naj pripravi električar. Če uporabljate podaljške, pazite, da njihov premer voda ustreza zahtevam. Električni kabel namestite tako, da ga kosilnica med košnjo ne prereže. Ne uporabljajte poškodovanih podaljškov. Občasno preverjajte stanje napajalnega kabla. Ne vlecite za napajalni kabel.

8. Vklop naprave

Pred zagonom naprave obvezno izvedite opravila iz poglavja »Priprava na delo«.

Za vklop naprave:
- napolnite akumulator robotske kosilnice
- programirajte napravo (glejte 9. poglavje Uporaba naprave).

⚠ POZOR **Uporabite izključno vrtne podaljške, ki so primerne za delo na prostem. Po izklopu naprave se noži še nekaj časa vrtijo.**

9. Uporaba naprave

Začetek košnje

⚠ POZOR **Pred košnjo s trate odstranite vse tujke, kot so veje, kamenje, korenine, igrače in drugo.**

Nastavitve in konfiguracija

⚠ POZOR **Osnovne nastavitve za robotsko kosilnico je treba prilagoditi in konfigurirati znotraj območja, ki ga določa omejitveni kabel, sicer bo kosilnica prikazala napako "No line signal" in se ne bo zagnala.**

Uporaba prikazovalnika (slike od F do Z6)

Pritisnite tipko vklop/izklop. Na prikazovalniku se prikaže sporočilo »VNESITE PIN«. Za prehod na uporabniški vmesnik vnesite prvotno PIN kodo »0000« in pritisnite OK. Številke PIN kode lahko spreminjate s tipkama plus in minus na nadzorni plošči (slika B2).
Po meniju se lahko premikate s tremi belimi tipkami pod prikazovalnikom. Funkcija določene tipke se prikaže na prikazovalniku neposredno nad tipko.

Tipka za postajo (slika B2, 17)

Tipka za postajo (slika B2, 17) se nahaja na tipkovnici (slika B2, 18). Če hočete prekiniti košnjo, pritisnite tipko za postajo (slika B2, 17) Kosilnica preneha kositi, pošče najbližji omejitveni kabel in se po omejitvenem kablu vrne do polnilne postaje Ko se polnjenje konča, naprav zapusti polnilno postajo in pričaka naslednjo nalogo pred njo. Ne pozabite, da s pritiskom na tipko za postajo kosilnica preide v stanje pripravljenosti. Vse nastavitve so shranjene, vendar bo naprava počakala signal za ponovni zagon. Da aktivirate »ROČNI« način, vklopite kosilnico s pritiskom na tipko Start (slika B2, 15). Če hočete, da kosilnica v načinu »SCHEDULE« nadaljuje košnjo naslednjega dne oz. da kosi le določena območja, izklopite jo in nato ponovno vklopite. Naprava bo v polnilni postaji pričakala naslednjo programirano košnjo.

Tipka Start (slika B2, 15)

S pritiskom na tipko Start (slika B2, 15) na tipkovnici (Slika B2, 18) kosilnica samodejno preide v »ROČNI« način delovanja. Na prikazovalniku se prikaže sporočilo »ROČNI«. :Če hočete preklopiti napravo v drugi način, morate ga ponovno izbrati.

Funkcijske nastavitve

Če hočete nastaviti funkcije, postavite kosilnico na omejitvenem kablu pred polnilno postajo. Kosilnica naj gleda v smer urinega kazalca.
Za izbiro te funkcije pritisnite »MENU«. Na prikazovalniku so na voljo naslednje možnosti: NASTAVITVE, OBMOČJE, ZGODOVINA, SCHEDULE
Tipke pod prikazovalnikom odgovarjajo funkcijam. Preverite signalizacijske lučke na prikazovalniku in potrjujte z ustreznimi tipkami.

Nastavitve

Za izbiro nastavitev premaknite osvetlitev v skladu s sliko G. Pritisnite OK.
Na voljo so funkcije »Košnja na robovih«, »Zvočni signal«, »Dež« in »Jezik«. Za izbiro določene funkcije pritisnite puščico in nato OK. Nastavitve so razdeljene na več strani - na drugi strani so na voljo »Datum in ura«, »Sprememba PIN kode«, »Konfiguracija WiFi« in »Ponastavitev časovnika« (slika H, I).
Ko izberete funkcijo »Košnja na robovih«, lahko vklopite funkcijo z označevanjem izbirnega polja z V (pritiskajte OK za spremembo). Kosilnica privzeto kosi na robovih enkrat na tri cikluse košnje. Če izklopite funkcijo »Košnja na robovih«, se ta funkcija vklopi samo enkrat v vsakem načinu. Če želite začeti košnjo na robovih, kosilnico postavite na omejitveni kabel, tako da so stiki postaje (njen visoki del) na hrbtni strani robota. Po zagonu kosilnica sledi omejitvenemu kablu in pokosi robove celotnega območja. Na koncu se kontakti na kosilnici dotaknejo zatičev na polnilni postaji.
Prepričajte se, da na območju, označenem na sliki C, ni kakršnih koli predmetov , ki bi lahko blokirali robotsko kosilnico.
Če izberete možnost »Zvočni signal«, lahko zvočni signal vklopite ali izklopite tako, da s pritiskom na tipko na prikazovalniku označite polje poleg te možnosti.
Če izberete »Ponastavitev«, izberite »Ponastavitev časovnika«. Naprava bo vprašala, ali želite »Ponastaviti vse«. Vsi programirani podatki, vključno s PIN kodo, bodo ponastavljeni. Za ponastavitev vseh podatkov pritisnite OK.

Spremenite PIN kodo

Za spremembo PIN kode izberite ikono »Sprememba PIN kode" na drugi strani nastavitev. Pritisnite OK.
VNESITE PIN: Vnesite prvotno PIN kodo »0000«. Potrdite s pritiskom na »OK«.
VNESITE NOVO PIN KODO: Vnesite novo PIN kodo. Potrdite s pritiskom na »OK«.
POTRDITE NOVO PIN KODO: Ponovno vnesite novo PIN kodo. Potrdite s pritiskom na »OK«. Ko se prikaže sporočilo »PIN koda sprejeta«, to pomeni, da je bila nova PIN koda shranjena.
Po potrditvi s tipko OK se prikazovalnik vrne na funkcionalne nastavitve.
Če vnesete napačno PIN kodo, dobite sporočilo: »PIN koda je nepravilna«. To pomeni, da PIN koda ni bila spremenjena. Po potrditvi s tipko OK se prikazovalnik vrne na funkcionalne nastavitve brez spremembe PIN kode.

Način 1: Ročni

Po vklopu kosilnice je privzeto aktiven »ROČNI« način - sporočilo o trenutno aktivnem načinu delovanja je na voljo na vrhu začetnega zaslona kosilnice. . V tem načinu lahko kosilnico zaženete ročno za eno košnjo.. Priporočamo, da ta način uporabite predvsem v prvih dneh uporabe kosilnice, saj vam omogoča enostavno odkrivanje napak pri polaganju omejitvenega kabla in morebitne popravke le-tega.

⚠ POZOR

Način SCHEDULE (slika J)

Ta način omogoča delo po urno-tedenskem urniku. Za preklop na ta način izberite ikono SCHEDULE v glavnem meniju. Ko se prikaže nasvet (slika K), izberite (slika L) čas začetka in konca košnje v formatu HH: MM-HH: MM, nato pa dni košnje v tednu. Če je potrebna ponastavitev urnika, izberite »Ponastavitev časovnika«. Če pa so nastavitve pravilne, izberite gumb Nazaj, pod nastavitvami urnika premaknite kazalec nad opcijo »Aktivno« (slika M) in Os tipko K potrdite delovanje urnika. Polje možnosti »Aktivno« se označi z V.
Ko se vrnete na začetni zaslon, se na vrhu zaslona, kjer je bilo prej prikazano »ROČNI", prikaže sporočilo "SCHEDULE".

Območje

Nastavitve podobmočja se uporabljajo za povečanje učinkovitosti kosilnice na velikih površinah. Poleg tega nastavitve pomagajo kosilnici pri premikanju z enega območja na drugo preko ozkih prehodov. V primeru ozkih prehodov se lahko zgodi, da brez te funkcije kosilnica pokosi območje, na katerem se nahaja polnilna postaja, ne upošteva pa območja za prehodom Zaradi težav z omejitvenim kablom v ozkih prehodih morda kosilnica ne bo mogla premagati le-teh. Priporočamo ohranjanje minimalne razdalje vsaj 50 cm Pri ozkih prehodih območje košnje razdelite na do tri manjša območja in nastavite kosilnico tako, da vsako območje pokosi neodvisno.

Določanje začetnih točk

Kosilnico postavite v nasprotni smeri urinega kazalca, na omejitvenem kablu eden meter pred polnilno postajo. Kosilnica se bo nato v nasprotni smeri urnega kazalca odpeljala od omejitvenega kabla pred polnilno postajo. Vnesite geslo in pritisnite »MENU«.
Če želite določiti začetne točke za do tri različna območja na vrtu, izberite ikono območja (slika N). Pritisnite OK. Prikaže se zaslon za določanje območja. Pritisnite »START« (slika O). Robotska kosilnica se odpelje po omejitvenem kablu od polnilne postaje

Ne pritiskajte gumba START na tipkovnici! Potrdite s pritiskom na START na prikazovalniku!

Na prikazovalniku se ne prikaže »START«, temveč »NAPREJ« (slika P). Sledite kosilnici do točke na omejitvenem kablu, kjer hočete določiti začetno točko za območje 1. Če hočete določiti prvo začetno točko, na prikazovalniku pritisnite 'NAPREJ'. Kosilnica prvo začetno točko potrdi z OK. Kosilnica nadaljuje pot vzdolž omejitvenega kabla. Ko dosežete začetno točko za območje 2, spet pritisnite tipko »NAPREJ«. Kosilnica bo drugo začetno točko potrdila z OK in nadaljevala pot vzdolž omejitvenega kabla. Takoj, ko dosežete začetno točko za območje 3, ponovno pritisnite »NAPREJ«.
Po potrditvi tretje začetne točke se na prikazovalniku namesto »NAPREJ« prikaže »KONEC«. S pritiskom na »KONEC« potrdite tri začetne za vsako območje. Kosilnica se vrne v postajo.

Do določite prvo začetno točko, se na levi strani prikazovalnika prikaže tipka KONEC. Če želite določiti samo eno začetno točko ali le dve točki, lahko s to tipko zaključite postopek prej. Za potrditev definiranih začetnih točk pritisnite tipko "KONEC". Kosilnica se ustavi in lahko nadaljujete, kot je opisano.

Izklopite kosilnico in jo postavite v smeri urinega kazalca pred polnilno postajo. Ponovno vklopite kosilnico in vnesite PIN kodo. Po namestitvi pustite kosilnico pred polnilno postajo in je ne izklapljajte Tam bo počakala do začetka košnje.

Ne pozabite

a) Izberite začetno točko tako, da se ta nahaja na sredini območja, ki ga želite pokositi.
b) Najmanjša razdalja med dvema omejitvenima kabloma mora biti večja od 50 cm.
c) Funkcija podobmočja razdeli območja košnje na do tri različna manjša območja. Vendar to ne pomeni, da bo kosilnica kosila samo znotraj podobmočja. Lahko se tudi preklaplja med različnimi področji.
d) Ko je nivo napolnjenosti nizek, funkciji podobmočja in samostojne vrnitve na polnilno postajo pa sta aktivni, se kosilnica po končanem polnjenju vrne na točko, kjer je prekinila košnjo. Če pa se je kosilnica ustavila zaradi druge težave, bo po polnjenju še naprej delovala, vendar ne po vnaprej določeni shemi.. Začne košnjo od naslednjega določenega sne in pokosi od prve do tretje začetne točke.

Maksimalen čas neprekinjenega delovanja je 249 min. 249 minut neto pomeni, da kosilnica lahko deluje od 8 ur 40 minut do 10 ur in 10 minut ob upoštevanju časa polnjenja.

Uporaba aplikacije TuyaSmart / SmartLife

Za naprave s sistemom Android in iOS je na voljo aplikacija, preko katere lahko upravljate robotsko kosilnico. Aplikacijo prenesite s pomočjo QR kode v priročniku (slika Z3) ali z prehodom na povezavo: https://smartapp.tuya.com/smartlife, kjer uporabnik glede na sistem svojega pametnega telefona (Android ali iOS) najde povezavo do ustrezne trgovine z aplikacijami. Prav tako lahko neposredno v trgovini poiščete aplikacijo z imenom "Smart Life - Smart Living".
Pred povezovanjem robota z aplikacijo se prepričajte, da je območje, ki ga nameravate pokositi, znotraj dosega omrežja Wi-Fi v pasu 2,4 GHz Pomembno je, da je pod enim imenom omrežja (SSID) na voljo samo en pas 2,4 GHz, v primeru, da omrežja 2,4 GHz in 5 GHz delujeta pod enim imenom (SSID), naleteli boste na težave s povezavo. V primeru, da je na voljo le pas 5 GHz, kosilnice ne boste mogli povezati z aplikacijo. V primeru težav z dosegom lahko uporabite ustrezen ojačevalnik Wi-Fi signala (ni priložen).

Povezovanje kosilnice z aplikacijo

1. Odprite aplikacijo Smart Life in začnite dodajanje nove naprave. Izberite »Majhne naprave«, v oddelku s čistilnimi aparati (»Clean«) bo na voljo ikona robotske kosilnice. Napis pod ikono se lahko razlikuje odvisno od jezika, ikona pa je lahko podpisana tudi v angleščini - kot "Mower Wi-Fi".
2. Prepričajte se, da je telefon povezan z omrežjem Wi-Fi v pasu 2,4 GHz, vnesite geslo za to omrežje in kliknite »Naprej«.
3. Aplikacija bo zahtevala potrditev, da indikator na napravi utripa - takrat morate vklopiti kosilnico.
4. Po vklopu naprave na upravljalni plošči izberite nastavitve. Nato v oddelku za konfiguracijo Wi-Fi izberite »AP način«.
5. Potrdite, da indikator na napravi utripa („Confirm the indicator is blinking rapidly"). 5 sekund ne pritiskajte nobene tipke na kosilnici..
6. V aplikaciji izberite »Način AP« (oz. »Mode AP«).
7. V telefonu vklopite iskanje razpoložljivih Wi-Fi omrežij in se povežite s kosilnico - ime omrežja je SmartLife-XXXX. Omrežje ne zahteva gesla. Telefon lahko sporoči, da novo omrežje nima dostopa do Interneta. V takem primeru morate izbrati opcijo »Vseeno poveži«, »Poveži s tem omrežjem« ali drugo podobno.
8. Pojdite nazaj v aplikacijo Smart Life. Pojavi se dvominutni časovnik. Čez nekaj časa se kosilnica doda v aplikacijo.
9. Če to ne uspe, prepričajte se, da vaše Wi-Fi omrežje deluje v frekvenčnem pasu 2,4 GHz. Preverite nastavitve telefona, da se prepričate, da je vklopljen prenos mobilnih podatkov, tudi če je povezava Wi-Fi aktivna (nekateri telefoni prekinejo prenos podatkov, ko se povežejo z omrežjem Wi-Fi). Ponovite postopek povezovanja kosilnice z aplikacijo.

Uporaba kosilnice preko aplikacije

Po zagonu aplikacije se prikaže začetni zaslon (slika R) z vsemi dostopnimi napravami. Po izbiri robota DED8752-AP se prikaže zaslon naprave (slika S) z informacijami o trenutnem stanju naprave:
- baterija - nivo napolnjenosti
- Schedule/ ročno/območje - trenutni način delovanja naprave
- aktivnost kosilnice
- tipka za vrnitev v postajo
- appointment (slika X, funkcija je enaka kot način Schedule v meniju) - omogoča nastavitev delovnega časa čez dan in omogoča nastavitev delovnih ciklov v tednu
- history (slika Y, zapisi o delovanju robota), kjer najdete zgodovino delovanja in informacije o napakah.

Med košnjo ni mogoče spreminjati načinov delovanja robota. Šele po vrnitvi v polnilno postajo lahko npr. spremenite način Schedule na ročni ali območje.

Nastavitve

Vse spodaj naštete funkcije lahko vklopite ali izklopite preko aplikacije. Za prehod na nastavitve pritisnite simbol zobnika v zgornjem desnem kotu prikazovalnika (slika S)
Tipka za zvočno signalizacijo (buzzer) - zvočni signali so privzeto omogočeni.
Prekinitev dela v primeru dežja (rain shelter function) - v primeru dežja se kosilnica vrne v postajo, privzeto je ta funkcija vklopljena.
Premikanje po robovih območja - robot se vsakih 8 ciklusov košnje premika po robovih območja, da pokosi travo na omejitvenem kablu. Privzeto je ta funkcija vklopljena.
Območje - prikazuje nastavitve območja košnje, kar vam omogoča spreminjanje delovnega časa za vsako območje. Aplikacija omogoča tudi spremembo nastavitev za določena območja (tako časa košnje za vsako območje kot območja košnje).
Po ponastavitvi območij košnje ni mogoče nastaviti v aplikaciji - določiti jih morate v meni naprave (glejte poglavje "Območje")

Druge funkcije aplikacije

V aplikaciji lahko preverite zapise o delu kosilnice (zavihek HISTORY RECORD/WORK LOG) in napakah, do katerih je prišlo med delom (zavihek HISTORY RECORD/FAULT INFORMATION RECORD). Če hočete preveriti določene zapise, izberite HISTORY RECORD.
Funkcija DEVICE INFORMATION v zavihku SETTINGS ponuja več dodatnih možnosti, ki omogočajo npr.:
- spremembo imena kosilnice
- avtomatizacijo dela
- vklop/izklop offline sporočil
- deljenje kosilnice
- ustvarjanje skupin podobnih naprav
- podelitev pravice do lokalizacije kosilnice
- preverjanje omrežja in posodabljanje aplikacije (priporočamo, da posodobitve preverjate vsak enkrat na teden)

V oddelku FAQ si lahko ogledate npr. odgovore na pogosto zastavljena vprašanja. Priporočamo, da preberete to poglavje, da lažje in učinkoviteje upravljate kosilnico. Aplikacija prinaša številne dodatne možnosti - njihovo delovanje je podrobno opisano v navodilih za aplikacijo.

10. Tekoča vzdrževalna opravila

POZOR **Vsa vzdrževalna dela izvajajte šele, ko je naprava odklopljena od vira napajanja.**
Za čiščenje robotske kosilnice je prepovedano uporabljati visokotlačni čistilnik ali tekočo vodo. Ne čistite naprave s topili.

Enkrat na teden preverite robotsko kosilnico in zamenjajte vse poškodovane ali obrabljene dele.

Čiščenje in vzdrževanje

Vedno izklopite napravo in jo odklopite iz napajanja.

Za zagotavljanje učinkovite uporabe kosilnice je treba redno pregledovati napravo in pokošeno površino.

Navadno čiščenje

Redno odstranjevanje listja, trave in drugih onesnažil podaljša življenjsko dobo kosilnice.

Pozor: Za čiščenje uporabljajte le krtačo ali suho krpo. Ne uporabljajte vode, ki lahko, če pride v notranjost kosilnice, povzroči kratek stik in poškoduje električni sistem.

Zgornji pokrov

Dvignite zgornji pokrov in ga očistite trave, listja in drugih smeti. Za čiščenje ne uporabljajte vode.

Spodnji del kosilnice

Spodnji del kosilnice očistite s krtačo. Vsakič preverite, ali se noži, držala za nože in kolesa prosto vrtijo. Če kosilnica kosi mokro travo, se lahko odpadki prilepijo na ohišje in zmanjšajo učinkovitost košnje. Preverite in očistite notranjost prostora za nože, da odstranite ostanke mokre trave. Redno čistite rezilni rotor, da se neovirano vrti.

Polnilna postaja

Redno čistite polnilno postajo tako, da odstranite ostanke trave, listja in drugih smeti. S tem preprečite oslabitev stika med kontakti polnilne postaje in ustreznimi deli kosilnice. Redno preverjajte stanje kontaktov polnilne postaje in ploščic kosilnice. Redno čistite kontakte in ploščice. Uporabite fini brusilni papir ali jekleno volno. Zaradi razgradnje trave pod postajo se sčasoma lahko zgodi, da polnilna postaja začne puščati.
Redno preverjajte stanje vijakov, sornikov in matic. Če je kakršen koli del zrahljan, ga zategnite, da zagotovite učinkovito delovanje celotne naprave.

Zamenjava delov

Pozor: Pred izvajanjem spodaj opisanih opravil vedno izklopite napravo in jo odklopite iz napajanja.

Noži

Noži imajo dva ostra rezilna robova. Ko se eno rezilo otopi, lahko obrnete nož tako, da uporabljate drugi, še vedno ostri rezilni rob. Če sta oba roba topa, odvijte nože in zamenjajte z novimi. Ko odvijate nože, odstranite travo in drugo umazanijo, ki se je morda zbrala v gnezdu za nože. Ko očistite gnezdo, vstavite in privijte nove nože. Preverite, ali se noži vrtijo.

Pozor: zamenjajte vse nože hkrati, da ohranite stabilnost košnje. Tudi če noži niso poškodovani, jih redno zamenjajte, da si zagotovite najboljši učinek košnje in nizko porabo energije. Da si zagotovite najboljše delovanje vrtilnih delov, po potrebi zamenjajte vse nože in vijake hkrati.
Pozor: Uporabite le originalne nadomestne dele.

Akumulator

Življenjska doba akumulatorja traja 5 let, odvisno od obremenitve in vzdrževanja kosilnice. Če hočete zamenjati akumulator, odvijte pokrov in zamenjajte staro baterijo z novo.
Nikoli ne odstranjujte, ne odpirajte in ne uničujte členov akumulatorja.
Ne zapirajte stikov akumulatorja. Ne shranjujte akumulatorjev v naključnih škatlah ali predalih, kjer lahko pride do stika s prevodnimi materiali. Akumulator, ki se trenutno ne uporablja, shranjujte stran od kovinskih predmetov, kot so sponke, kovance, ključi, žeblji, vijaki in drugi majhni kovinski predmeti, ki bi lahko povzročili kratki stik v akumulatorju. Kratki stik lahko povzroči opekline ali požar.
Ne izpostavljajte akumulatorja virom toplote ali ognju. Izogibajte se shranjevanju na neposredno osončenem mestu.
Ne izpostavljajte akumulatorja mehanskim tresljajem.
Če pride do uhajanja, preprečite stik tekočine s kožo in očmi. V primeru stika sperite izpostavljen del telesa z obilo vode in poiščite zdravniško pomoč.
Če ste pogoltnili akumulator ali njegov del, takoj poiščite zdravniško pomoč..

Shranjevanje

Natančno očistite napravo skupaj z dodatki.
Shranjujte izven dosega otrok, na hladnem in suhem mestu. Izogibajte se previsokim in prenizkim temperaturam.
Zaščitite pred odprtim ognjem in neposredno sončno svetlobo. Shranjujte na kar se da temnem mestu.
Ne shranjujte v plastičnih torbicah, da se izognete zbiranju vlage.

Shranjevanje izven sezone

Izven sezone (zlasti pozimi) morata biti polnilna postaja in kosilnica shranjeni v suhem prostoru, kjer temperatura ne bo padla pod 0 stopinj C. Odstranite ostanke trave, listje in druge smeti. Z jekleno volno očistite kontakte in kontakte ploščice. Zaščitite kontakte in ploščice pred korozijo - uporabite olje brez kisline. Pozimi dvakrat ali trikrat napolnite akumulator, da podaljšate življenjsko dobo akumulatorja.

Sporočila o napakah

Če kosilnica ne deluje pravilno, se na prikazovalniku prikažejo sporočila o napakah. V točki 12 - samostojno odpravljanje okvar - so opisane vrste napak in način odpravljanja. Če se bodo napake še vedno pojavljale, obrnite se na prodajalca.

11. Nadomestni deli in dodatki

Dodatki v prodaji:

DED87491	100 m kabla za določanje delovnega območja
DED87492	150 zatičev za pritrditev omejitvenega kabla
DED87493	2 spojki za povezovanje kabla s postajo
DED87494	4 spojke za povezovanje omejitvenega kabla
DED87495	4 vijaki za namestitev polnilne postaje
DED87496	3 rezila
DED87497	Zaščita pred dežjem/soncem

Za nakup rezervnih delov in dodatne opreme se obrnite na Servis Dedra Exim. Kontaktne podatke najdete na 1. strani navodil.
Pri naročanju rezervnih delov navedite številko partije z nazivne tablice in številko dela iz montažne risbe.
V garancijskem roku bodo popravila izvršena pod pogoji, navedenimi v garancijskem listu. Reklamirani izdelek je treba dostaviti v popravilo na kraj nakupa (prodajalec je dolžan reklamirani izdelek sprejeti), lahko se ga tudi pošlje v centralni servis Dedra Exim ali v servis, ki je najbližji vašemu prebivališču (seznam servisov je na voljo na www.dedra.pl). Prosimo, da izdelku priložite izpolnjen garancijski list. Po preteku garancijskega obdobja popravila opravlja centralni servis. Poškodovan izdelek je se pošlje v servis (stroške dostave krije uporabnik).

12. Samostojno odpravljanje okvar

Preden začnete odpravljati okvare, odklopite napravo iz napajanja.

Sporočila o napakah

Na prikazovalniku kosilnice se lahko prikažejo različna sporočila o napakah:

Ustavitev zaradi dviga

Senzor je zaznal dvig kosilnice in ustavil napravo. Izklopite in nato ponovno vklopite kosilnico.

Presežena moč motorja

Kosilnica se je zataknila oz. naletela na ovire, ki je ni mogoče prepoznati. Motor kolesnega pogona se pregreje in kosilnica se izklopi. Izklopite kosilnico, odstranite vzrok za ustavitev in nato ponovno zaženite napravo.

Presežena moč kosilnice



Kosilna enota se je zagozdila ali obstaja ovira. Motor kosilnice se pregreje in kosilnica se izklopi. Izklopite kosilnico in preverite. Odstranite veje in predmete, ki ovirajo oz. upočasnijo kosilnico - če obstajajo. Ponovno vklopite kosilnico.

Naklon terena večjo od 20°

Kosilnica se izklopi, ko zazna naklon 20°. Izklopite kosilnico in jo postavite na površino z naklonom manj kot 20°. Ponovno vklopite kosilnico.

Prenizka moč

Nizka napolnjenost akumulatorja. Izklopite kosilnico in jo premaknite v polnilno postajo. Po vzpostavitvi stika s postajo se akumulator napolni in kosilnico boste mogli ponovno zagnati. Podatek o napolnjenosti se prikaže na prikazovalniku.

Pomanjkanje signala iz omejitvenega kabla

Preverite polnilno postajo. Če dioda1 in dioda 2 ne svetita, to pomeni, da polnilna postaja ni priključena na električno omrežje. Preverite, ali je polnilna postaja priključena na električno omrežje. Če dioda 1 utripa rdeče, to pomeni, da omejitveni kabel ni trajno povezan s polnilno postajo. Preverite omejitveni kabel. (če je vse v redu, dioda 1 ugasne).
Kosilnica se nahaja izven območja, ki ga določa omejitveni kabel. Postavite kosilnico znotraj območja, ki ga določa omejitveni kabel.

Izven območja

Kosilnica se nahaja izven območja, ki ga določa omejitveni kabel. Izklopite kosilnico in jo postavite znotraj območja, ki ga določa omejitveni kabel.. Lahko ponovno vklopite kosilnico.

Reševanje težav

⚠ POZOR **V primeru okvare stroja vedno najprej preverite, ali polnilna postaja deluje pravilno (ali je omejitveni kabel zrahljan, ugriznjen ali prerezan z rezili stroja, ali je morda prišlo do izgube napajanja). Na tovrstno težavo opozarja rdeče utripajoča dioda 1 (23).**

1. Kosilnica se ne vklopi.
a. Preverite, ali se kosilnica nahaja znotraj območja, ki ga določa omejitveni kabel.
b. Preverite tipko Stop (5). Če je tipka Stop blokirana, pritisnite jo, nato pritisnite tipko vklop/izklop (19).
c. Če kosilnice dlje časa niste uporabljali, morda je prišlo do izpraznitve akumulatorja. Ne pozabite na ponovno polnjenje. Polnite akumulator vsaka 3 meseca, tudi če kosilnice ne uporabljate.
2. Kosilnica se ne premika naprej.
a. Poškodovan senzor trčenja.
b. Če je trava ob prvi uporabi kosilnice zelo visoka, je senzor morda pokrit. Pred uporabo robotske kosilnice pokosite travo do ustrezne višine z navadno kosilnico.
3. Kosilnica ne kosi pravilno oziroma sploh ne kosi
a. Izklopite kosilnico. Preverite, ali so rezila pravilno nameščena. Zamenjajte poškodovane nože.
b. Če se kosilnica nahaja na območju z naklonom nad 20°, se samodejno zaustavi.
c. Držalo za nože je blokirano s travo ali drugimi predmeti. Odstranite jih in ponovno zaženite kosilnico.
d. Trava raste pregosto ali previsoko. Pred uporabo robotske kosilnice pokosite travo do ustrezne višine z navadno kosilnico.
e. Če je temperatura motorja previsoka, se kosilnica samodejno izklopi. Ponovno vklopite kosilnico.
4. Kosilnica prekorači omejitveni kabel in nadaljuje košnjo izven določenega območja.
a. Kot omejitvenega kabla na vogalih ni primeren. Notranji kot ne sme biti manjši od 120°.
b. Signal omejitvenega kabla je šibek. Omejitveni kabel ne sme biti daljši od 200 m.
c. Preverite, ali se nekje v bližini nahaja naprava z veliko močjo (transformator, generator, telekomunikacijski stolp in dr.). Te naprave lahko motijo signal kosilnice.
5. Akumulator ne polni, kosilnica se ne polni pravilno oz. trči ob polnilno postajo.
a. Kontakti polnilnika se ne dotikajo kontaktov polnilne postaje.
b. Kontakti so umazani. Očistite stike (preden to storite, odklopite napajanje).
c. Če naprave dlje časa niste polnili, se naprava popolnoma iztroši. Če je akumulator na kateri koli način poškodovan, ga lahko nekajkrat poskusite napolniti oz. ga zamenjate.
d. Senzor je poškodovan.
6. Kosilnica se s prazno baterijo ne more vrniti v polnilno postajo.
a. Omejitveni kabel je predolgi. Polnjenje akumulatorja ne zadošča, da se kosilnica vrne v polnilno postajo. Izklopite kosilnico in jo premaknite nazaj v polnilno postajo.
b. Na omejitvenem kablu je ovira, ki kosilnici onemogoča vrnitev v polnilno postajo. Odstranite oviro
7. Funkcija podobmočja ne deluje pravilno.

⚠ POZOR Preverite izbrane nastavitve. Časovno obdobje določite za vsako delovno območje.

8. Košnja na otoku ne deluje pravilno.
Otok mora biti okrogle, ne pa kvadratne oblike.
9. Kosilnica se po otoku premika krožno, ne upošteva delovnega območja.
Kosilnica bo trikrat obkrožila otok oz. se po 40 sekundah košnje vrne na delovno območje.

13. Sestava kompleta

1.Robotska kosilnica – 1 kos 2. Polnilna postaja - 1 kos 3. Napajalnik za polnilno postajo - 1 kos 4. Omejitveni kabel - 100 m, 5. Zatiči za pritrditev omejitvenega kabla - 150 kosov 6. Dodatna rezila- 6 kosov 7. Distančna letev - 1 kos

14. Informacija za uporabnike o odstranjevanju električne in elektronske opreme

(zadeva gospodinjstva)
Simbol, ki je prikazan na izdelkih ali spremljajoči dokumentaciji, označuje, da se okvarjene električne ali elektronske opreme ne sme odlagati med gospodinjske odpadke. Če želite sestavne dele zavreči, ponovno uporabiti ali predelati, jih je treba odpeljati na specializirano zbirno mesto, kjer jih bodo sprejeli brezplačno. Informacije o lokacijah zbirnih mest za rabljeno opremo zagotavljajo lokalni organi, npr. na svojih spletnih straneh.
S pravilnim odstranjevanjem naprave lahko ohranimo dragocene vire ter se izognemo negativnim vplivom na zdravje in okolje zaradi morebitne prisotnosti nevarnih: snovi, zmesi in sestavnih delov v opremi.
Zaradi nepravilnega odlaganja odpadkov vam grozijo kazni v skladu z ustreznimi lokalnimi predpisi.
Uporabniki v državah EU: Če želite odstraniti električno ali elektronsko opremo, se obrnite na najbližje prodajno mesto ali na dobavitelja, ki vam bo zagotovil dodatne informacije.
Odstranjevanje v državah zunaj Evropske unije: Ta simbol velja samo za države Evropske unije. Če želite ta izdelek zavreči, se obrnite na lokalne organe ali prodajalca, da vam pojasnijo pravilen način odstranjevanja.

Garancijski list

za

Kataloška št.: **DED8752-4AP** št. partije:.....

(v nadaljevanju Proizvod)

Datum nakupa Proizvoda: .....

Žig prodajalca

Datum in podpis prodajalca: .....

Izjava uporabnika:

Potrjujem, da sem bil seznanjen s pogoji garancije in posledicami neupoštevanja navodil v navodilih za uporabo in garancijskem listu. Znani so mi pogoji te garancije, kar potrjujem z lastnoročnim podpisom:

....

Datum in kraj Podpis uporabnika

I. Odgovornost za Proizvod

1. Garant - Dedra Exim Sp. z o.o. s sedežem v Pruškovu, naslov: ul. 3 Maja 8, 05-800 Pruszków, Poljska, št. KRS (vpisa v državni sodni register Poljske) 0000062517, vpis izvršilo Okrajno sodišče za gl. mesto Varšavo v Varšavi, njegov 14. gospodarski oddelek Državnega sodnega registra *(KRS – Krajowy Rejestr Sądowy)*, davčna številka 527-020-49-33, osnovni kapital: 100.980,00 PLN.
2. Garant pod pogoji, določenimi v tem garancijskem listu, podeljuje garancijo za Proizvod, ki ga je dobavil.
3. Odgovornost iz naslova garancije zajema samo napake, izhajače iz razlogov, prisotnoh v samem Proizvodu v času njegove izdaje uporabniku.
4. Garancija daje Uporabniku pravico do brezplačne odprave napake na Proizvodu, če se napako odkrije v garancijskem obdobju. Način odprave napake na Proizvodu

(metoda odprave napake) je odvisen od odločitve Garanta. Garant si za primer svoje ugotovitve, da popravila ni možno izvesti, pridržuje pravico do zamenjave okvarjenega elementa ali celotnega Proizvoda z brezhibnim, znižanja cene Proizvoda ali odstopa od pogodbe.
5. V odnosu do Uporabnika, ki ni potrošnik v smislu poljskega Civilnega zakonika *(Kodeks Cywilny)* z dne 23. aprila 1964., je odškodninska odgovornost Garanta za škodo, ki izhaja iz te garancije in/ali je v zvezi z njeno sklenitvijo in izvajanjem, ne glede na pravni naslov, omejena do vrednosti brezhibnega Proizvoda, ki je okvarjen.

II. Garancijsko obdobje

Elementi Proizvoda	Trajanje garancijske zaščite
DED8752-4AP	24 mesecev od dneva nakupa Proizvoda, navedenega v tem garancijskem listu
Ključi, vijaki, pritrdilni elementi	Ni zajeto v garanciji

III. Garancijski pogoji

1. Predložitev izpolnjenega garancijskega lista Proizvoda s strani Uporabnika ter dokazila okoliščin nakupa Proizvoda s strani Uporabnika, npr. v obliki blagajniškega potrdila, računa ipd. V cilju pravilne izvedbe reklamacijskega postopka se priporoča, naj Uporabnik skupaj s Proizvodom, ki ga reklamira, predloži vse elemente, navedene v „Kompletacija naprave" v navodilih za uporabo.
2. Ravnanje Uporabnika skladno s priporočili v navodilih za uporabo in garancijskem listu.
3. Garancija zajema samo ozemlje Republike Poljske in EU.
4. Garancija ne zajema okvar Proizvoda, nastalih še zlasti zaradi:
a. Uporabnikovega neupoštevanja pogojev, določenih v Navodilih za uporabo, še zlasti glede pravilne uporabe, vzdrževanja in čiščenja;
b. Uporabnikove uporabe čistilnih ali vzdrževalnih sredstev, neskladnih z navodili za uporabo;
c. Uporabnikovega neustreznega skladiščenja in prevoza Proizvoda;
d. Uporabnikovih nepooblaščenih sprememb in/ali modifikacij Proizvoda brez dogovora z Garantom;
e. Uporabnikove uporabe potrošnega materiala v Proizvodu, neskladnega z navodili za uporabo.
5. Uporabnik, ki ni potrošnik v smislu poljskega Civilnega zakonika z dne 23. aprila 1964., izgubi garancijo za Proizvod, na katerem:
- je Uporabnik odstranil, spremenil ali poškodoval serijske številke, datumske oznake in nazivne tablice;
- je Uporabnik poškodoval plombe ali so na njih vidni znaki poseganja vanje s strani Uporabnika.
6. Pozor! Opravila, povezana z vsakodnevno uporabo Proizvoda, ki so med drugim navedena v navodilih za uporabo, izvaja Uporabnik sam in na lastne stroške.

IV. Reklamacijski postopek

1. V primeru ugotovitve nepravilnega delovanja Proizvoda se je treba pred prijavo reklamacije prepričati, da so bila pravilno opravljena vsa opravila, še zlasti tista, navedena v navodilih za uporabo.
2. Priporoča se reklamacijo prijaviti takoj, najbolje v 7 dneh od dneva opazitve napake na Proizvodu. Uporabnik, ki ni potrošnik v smislu poljskega Civilnega zakonika z dne 23.4.1964, izgubi pravice, izhajajoče iz te garancije, če reklamacije ne prijavi v 7 dneh.
3. Reklamacijo se lahko prijavi, med drugim, na mestu nakupa Proizvoda, v garancijskem servisu ali pisno s pismom, poslanim na naslov: Dedra Exim Sp. z o.o., ul. 3 Maja 8, 05-800 Pruszków, Poljska.
4. Uporabnik lahko prijavi reklamacijo z uporabo obrazca, ki je na voljo na spletni strani www.dedra.pl. ("Obrazec za prijavo reklamacije na podlagi garancije").
5. Naslovi garancijskih servisov za posamezne države so na voljo na www.dedra.pl. V primeru, da za dano državo ne bi bilo navedenega garancijskega servisa, se priporoča poslati reklamacijo na podlaghi garancije na ta naslov: Dedra Exim Sp. z o.o., ul. 3 Maja 8, 05-800 Pruszków (Poljska).
6. V cilju varnosti Uporabnika se prepoveduje uporabo okvarjenega Proizvoda.
7. Pozor! Uporaba okvarjenega Proizvoda je nevarna za zdravje in življenje Uporabnika.
8. Obveznosti iz garancije bodo izpolnjene v 14 delovnih dneh od dneva dostave reklamiranega Proizvoda.
9. Priporoča se pred dostavo okvarjenega Proizvoda le-tega očistiti. Priporoča se reklamirani Proizvod skrbno zaščititi pred poškodbami pri transportu (najbolje je reklamirani Proizvod dostaviti v originalni embalaži).
10. Garancijsko obdobje se podaljša za čas, v katerem Uporabnik Proizvoda, za katerega velja garancija, zaradi njegove okvare ni mogel uporabljati.
Garancija ne izključuje, ne omejuje in začasno ne odpravlja pravic Uporabnika, izhajajočih iz predpisov o poroštvu za napake na prodani stvari.

V skladu s členom 13(1) in (2) Uredbe (EU) 2016/679 Evropskega parlamenta in Sveta z dne 27. aprila 2016 o varstvu posameznikov pri obdelavi osebnih podatkov in o prostem pretoku takih podatkov ter o razveljavitvi Direktive 95/46/ES (v nadaljnjem besedilu: RODO) vas obveščamo

1. Skrbnik vaših osebnih podatkov, podanih v obrazcu, je DEDRA-EXIM sp z o.o. s sedežem v Pruškovu [Pruszków], ul. 3 Maja 8, 05-800 Pruszków, Poljska (v nadaljevanju: "Skrbnik").
2. Vaši podatki bodo obdelovani le za namene izvedbe garancijskega postopka zanapravo v skladu s črko b prvega odst. 6. člena Splošne uredbe o varstvu podatkov EU (v nadaljevanju: »SUVP«). Dajanje podatkov je prostovoljno, a nujno potrebno za izvedbo garancijskega postopka.
3. Vaše podatke bomo obdelovali skozi čas potekanja garancijskega postopka in za namene arhiviranja za primer morebitne potrebe obrambe pred zahtevki do Skrbnika, vendar najdlje do izteka roka njihovega zastaranja.
4. Vaše podatke se sme razkriti samo subjektom, ki obdelujejo podatke za Skrbnika na podlagi pisne pogodbe o zaupanju osebnih podatkov v obdelavo in sicer, med drugim, subjektom, ki izvajajo storitve tehničnega servisa, storitve gostovanja ter vzdrževanja spletnega mesta, IT storitve, izvajalcem kurirskih storitev ipd.. Skrbnikovi dobavitelji so dolžni zagotavljati varnost podatkov ter izpolnjevati zahteve obvezujočih predpisov prava v zvezi z varstvom osebnih podatkov ter ne smejo uporabljati zaupanih jim osebnih podatkov za namene, ki niso določeni v pogodbi s Skrbnikom.
5. Vaši podatki ne bodo obdelovani na avtomatiziran način, v tem na način profiliranja, in ne bodo posredovani v tretjo državo/mednarodni organizaciji.
6. Imate v vsakem trenutku pravico dostopa do svojih podatkov ter pravico do popravka, izbrisa, omejitve obdelave le-teh, pravico do prenosa podatkov na drug subjekt, pravico do ugovora zoper njihovo obdelavo.
7. V vseh zadevah v zvezi z obdelavo vaših osebnih podatkov s strani Skrbnika nas lahko kontaktirate s sporočilom na ta e-poštni naslov: daneosobowe@dedra.pl ;
8. Imate pravico vložiti pritožbo pri organu, ki je v dani državi pristojen za varstvo osebnih podatkov;

HR Sadržaj

1. Slike i crteži
2. Opis uređaja
3. Namjena uređaja
4. Ograničenje uporabe
5. Tehnički podaci
6. Priprema za uporabu
7. Priključivanje na mrežu
8. Uključivanje uređaja
9. Uporaba uređaja
10. Održavanje
11. Zamjenski dijelovi i pribor
12. Samostalno otklanjanje kvarova
13. Komplet uređaja
14. Informacija za korisnike o odlaganju električne i elektroničke opreme
15. Jamstveni list

Izjava o sukladnosti priložena je uputama kao poseban dokument. U slučaju nedostatka izjave o sukladnosti, molimo kontaktirajte Dedra-Exim Sp. z o. o
Opći sigurnosni propisi se nalaze u uputama za uporabu kao posebna brošura.

UPOZORENJE. Prije uporabe uređaja pročitajte sva upozorenja označena uskličnikom i sve upute.
Nepoštivanje sljedećih sigurnosnih upozorenja i uputa može dovesti do strujnog udara, požara ili ozbiljnih ozljeda.
Sačuvajte sva upozorenja i upute za buduću upotrebu.

Prijevod originalnih uputa za uporabu

2. Opis uređaja

Crtež A, B1, B2: 1. Niskonaponski vod, 2. Kontakti, 3. Stanica za punjenje, 4 Vod, 5 LED1, 6. LED2, 7. Pokrov upravljačkog panela, 8. Senzor za kišu, 9. STOP gumb, 10. Pokrov okretne ručice podešavanje visine rezanja, 11. Rezni kotač, 12. Noževi, 13. Stražnji pogonski kotač 14. Akumulator, 15. Glavni prekidač, 16. Zaslon, 17. Gumb baze, 18. Pokrov upravljačkog panela, 19. Tipka uključi/isključi.

3. Namjena uređaja

Robotska kosilica za košnju i malčiranje je namijenjena za košnju trave na travnjacima, u vrtovima itd. Zahvaljujući sustavu senzora i kabelu skrivenom u travnjaku, robot može odrediti svoj položaj i proći optimalnu rutu košnje, izbjegavajući prepreke ili signalizirajući moguće probleme. Programiranjem robota omogućeno je ciklično košenje trave bez dodatnih podešavanja. Robot automatski kosi travu tako što prelazi u režim košnje i – kada je razina punjenja akumulatora niska – u režim punjenja. Zahvaljujući malim dimenzijama, robot je vrlo okretan i univerzalan, dobro će se pokazati na malim i velikim (do oko 1000 m2) travnjacima. Oprema uključena u set dovoljna je da se odredi zona košnje od oko 600 m2 travnjaka pravilnog oblika ili oko 350 m2 travnjaka nepravilnog oblika, s 3 otoka. Ako je potrebno, mogu se koristiti produžni kabeli za vanjsku primjenu.

4. Ograničenje uporabe

Uređaj se smije koristiti samo u skladu s dolje navedenim "Dopuštenim radnim uvjetima".
Neovlaštene promjene mehaničke i električne konstrukcije, bilo kakve modifikacije, servisiranje koje nije opisano u uputama za uporabu smatrat će se nezakonitim i rezultirati gubitkom jamstvenih prava, a izjava o sukladnosti više neće vrijediti.
Uporaba koja nije u skladu s namjenom ili uporaba koja nije u skladu s uputama za uporabu rezultirat će gubitkom jamstvenih prava.

Propisani uvjeti rada
Ne raditi za vrijeme padavina.

5. Tehnički podaci

Model	**DED8752-4AP**
Baterija	
Napon [V]	20 DC
Kapacitet baterije [Ah]	4
Učinkovitost [Wh]	80
Vrsta baterija	Li-Ion
Temperatura čuvanja [C]	40
Uređaj za napajanje	
Napon [V, Hz]	230, ~50
Izlaz [V, A]	21
Klasa zaštite	II
IP stupanj	IPX4
Osigurač	T3 15A 250V
Robot	
Napajanje [V]	20 DC

Kapacitet baterije [Ah]	4
Klasa zaštite	III
IP stupanj	IPX4
Brzina vrtnje [min-1]	3500
Površina košnje [m2]	800-1000
Širina košnje [mm]	200
Visina košnje [mm]	25-55
Oznaka buke Lwa [dB(A)]	70
Razina Lwa [dB(A)]	66,6
Razina Lpa [dB(A)]	47,6
Mjerna nesigurnost K [dB(A)]	3
Masa [kg]	16,5

Informacije o vibracijama i buci

Kombinirana vrijednost vibracija a_h i nesigurnost mjerenja određena je u skladu s normom 50636-2-107 i navedena je u tablici.
Emisija buke određena je u skladu s 50636-2-107, vrijednosti su navedene u gornjoj tablici.

NAPOMENA **Buka može oštetiti sluh, uvijek pri radu koristite zaštitu ušiju!**

Deklarirana ukupna vrijednost vibracija izmjerena je prema standardnoj metodi ispitivanja i može se koristiti za usporedbu jednog uređaja s drugim. Navedena razina vibracija se također može koristiti za početnu procjenu izloženosti vibracijama.
Razina vibracija tijekom stvarne uporabe uređaja se može razlikovati od deklariranih vrijednosti, ovisno o tome kako se koriste radni alati, posebno o vrsti obrađivanog predmeta i o potrebi definiranja mjera zaštite operatera. Za točnu procjenu izloženosti u stvarnim uvjetima uporabe, potrebno je uzeti u obzir sve dijelove radnog ciklusa, uključujući razdoblja kada je uređaj isključen ili kada je uključen, ali nije u uporabi.

6. Priprema za uporabu

NAPOMENA **Sve pripremne radnje obavljajte kad je uređaj isključen sa izvora napajanja.**

Stanica za punjenje

NAPOMENA **Stanicu za punjenje treba postaviti na vanjski rub područja za košnju na graničnoj žici.**

Ne smije se stavljati pored spremišta ili vrtne kućice postavljene poput otoka u središtu područja za košnju.
Preporučuje se postavljanje stanice za punjenje na suho i zaštićeno mjesto u slučaju jake kiše, tuče ili poplave.
Mjesto lokacije stanice za punjenje mora biti ravno i sigurno. U krugu od 2 metra od stanice za punjenje ne smiju se nalaziti nikakve prepreke ili zavoji.
Tijekom instalacije uvjerite se da mrežni priključak 230 V i punjač budu zaštićeni od vlage.
Prvo pričvrstite prednji dio granične žice ispod stanice za punjenje na crvenu stezaljku (bliže središnjem utoru ispod stanice za punjenje). Udaljenost od ruba travnjaka ne smije biti manja od 40 cm.
Zatim provucite graničnu žicu kroz utore ispod stanice za punjenje i učvrstite stanicu za punjenje pomoću igala za pričvršćivanje.

NAPOMENA **Izlaz sa stanice (ravna strana) treba biti u smjeru suprotnom kazaljke na satu (ulijevo) gledano s unutarnje strane planirane površine košnje.**

Zabranjeno je postavljanje stanice za punjenje na kose površine.

Postavljanje granične žice

Granična žica počinje ispod stanice za punjenje i ide u smjeru suprotnom kazaljke na satu duž ruba travnjaka. Završava se na stražnjoj strani stanice za punjenje (sa strane priključnih kontakata). Prije pričvršćivanja stražnjeg kraja na utikač, napravite omču u blizini stanice za punjenje da ne bi robotska kosilica udarila u stanicu za punjenje.

NAPOMENA **Stanica mora biti postavljena tako da je prostor iza izlaza sa stanice ravan, bez prepreka, zavoja na dužini od najmanje 2 m.**

Prilikom postavljanja granične žice treba voditi računa o svim mogućim prolazima, razmacima i suženjima da imaju najmanje 1,5 m širine.
U suprotnom slučaju robotska kosilica se neće moći ispravno kretati i postoji rizik da se neke točke neće pravilno pokositi. Ako je udaljenost manja od 1,5 m i postoji prolaz, preporučujemo da upotrijebite opciju postavljanja područja robotske kosilice. Da biste to učinili, obratite pozornost također na elemente radnog područja "Područje 1, 2, 3" i "Područje“ navedene ispod u uputama za uporabu. Prolazi trebaju imati minimalni razmak od 50 cm.
Unutarnji kutovi uglova granične žice moraju iznositi najmanje 120° (crtež D). Između tih kutova mora biti najmanje 50 cm ravne žice.
Ako želite zaštititi prepreku kao što je cvijet ili drvo na vašem travnjaku, izolirajte ga kao poluokrugli otok ili okrugli otok s graničnom žicom kako biste izbjegli bilo kakvo križanje granične žice (crtež E).
Pričvrstite graničnu žicu za tlo pomoću priloženih igala za pričvršćivanje. Preporučuje se primjena igala za pričvršćivanje uz razmak od jedan metar. U slučaju velikih razlika u razini tla, mogu se postaviti još bliže jedna drugoj. Žica se također može ukopati do dubine od 2 cm.
Nakon što pričvrstite cijelu žicu, ostavite oko 10-15 cm voda na svakom kraju. Uklonite izolaciju kako biste otkrili 2-3 cm bakrenog vodiča. Uklonite matice i pričvrstite ogoljene (bez izolacije) bakrene žice na stezaljke. Zatim ponovno zategnite matice. Spojite početak žice (postavljene ispod stanice za punjenje) na crvenu stezaljku, a kraj (proveden oko travnjaka) na crnu stezaljku.
Kada je punjač priključen na stanicu za punjenje, a granična žica počne raditi, LED dioda 1 (crtež A, 5) na stanici za punjenje treba biti isključena, a LED dioda 2 (crt. A, 6) treba svijetliti zeleno. Ako LED dioda 1 na stanici za punjenje treperi, granična žica nije pravilno postavljena/spojena ili je prekinuta. Provjerite graničnu žicu. LED dioda 2 svijetli zeleno sve dok robotska kosilica nije spojena na stanicu za punjenje. Čim se robotska kosilica spoji na stanicu za punjenje, LED dioda 2 svijetlit će crveno.

NAPOMENA **Ostatak granične žice ne smije biti namotan ili presavijen.**

Odrežite graničnu žicu na potrebnu duljinu, a ostatak ostavite izvan područja košnje.

Podešavanje visine košnje

Visina košnje se može podesiti od 2,5 cm do 5,5 cm okretanjem ispod klapne na sredini robota (crtež A, 10). Podešena visina košnje se može očitati na zelenom pokazivaču pored okretne ručice za podešavanje. Predlažemo da visina trave ne bude veća od 15 cm. Ako je trava previsoka, može se dogoditi da robotska kosilica ne bude učinkovita. Prije uporabe kosilice pokosite travu na odgovarajuću visinu.

NAPOMENA **Prije početka rada provjerite je li napajanje isključeno.**

Punjenje

Kosilica se može puniti na stanici za punjenje. Kontakti kosilice trebaju biti u kontaktu s odgovarajućim iglama stanice za punjenje. Kada je razina punjenja baterije niska, kosilica će sama pronaći put do stanice za punjenje kako bi se automatski napunila. Kada kontakti kosilice dođu u kontakt s iglama dotične stanice, LED dioda 2 na stanici za punjenje svijetlit će crveno. Granična žica mora biti pravilno spojena na stanicu za punjenje, a matice moraju biti zategnute. (ako je sve u redu LED dioda 2 svijetli zeleno).
Prije prve uporabe akumulator mora biti potpuno napunjen. Na zaslonu je prikazana razina napunjenosti 100%.
Dvije igle stanice za punjenje su pod naponom. Kako biste izbjegli kratki spoj, ne dodirujte ih vodičem kada je punjač spojen na stanicu za punjenje. Kosilica ne može raditi dok stoji na stanici za punjenje.

7. Priključivanje na mrežu

Prije priključivanja uređaja na izvor struje treba se uvjeriti je li napon napajanja odgovara vrijednosti koja je navedena na nazivnoj ploči.
Instalacija za napajanje treba biti izvedena u skladu s osnovnim zahtjevima koji se odnose na električne instalacije i ispunjavati sigurnosne uvjete za korištenje. Parametri minimalnog presjeka voda za napajanje 1 mm2 i nazivne vrijednosti osigurača tipa B 10A.
Instalaciju treba izvršiti ovlašteni električar. U slučaju korištenja produžnih kablova treba obratiti pozornost da presjek žile ne bude manji od zahtijevanog. Električni vod postaviti tako da ne bi tijekom rada bio izložen riziku od presijecanja. Oštećeni produžni kablovi se ne smiju koristiti. Periodično provjeravati tehničko stanje voda za napajanje. Nemojte vući za vod za napajanje.

8. Uključivanje uređaja

NAPOMENA **Prije pokretanja uređaja nužno je izvršiti radnje opisane u poglavlju "Priprema za rad".**

Radi pokretanja uređaja:
- napunite akumulator robot kosilice
- izvršite radnje programiranja (vidi poglavlje 9. Korištenje uređaja).

NAPOMENA **Koristite samo vrtne produžne kablove koji su prikladni za vanjsku upotrebu. Nakon što se stroj isključi, moguće je da se noževi i dalje okreću.**

9. Korištenje uređaja

Početak košnje

NAPOMENA **Prije početka košnje uklonite s travnjaka sva strana tijela, kao što su grane, kamenje, korijenje, igračke i drugo.**

Podešavanje i konfiguracija

NAPOMENA **Podešavanje i konfiguracija osnovnih postavki za robotsku kosilicu moraju se vršiti unutar granične žice, jer će u suprotnom slučaju kosilica prikazati grešku "Nema signala s linije" i neće se pokrenuti.**

Rukovanje zaslonom (crtež od F do Z6)

Pritisnite tipku Uklj./Isklj. Na ekranu će se pojaviti „UNESITE PIN". Da biste prešli na korisničko sučelje unesite početni PIN broj "0000" i pritisnite OK. Znamenke PIN broja moguće je promijeniti pomoću tipki plus i minus na upravljačkom panelu (crtež B2)
Navigacijom na zaslonu upravljaju tri bijela gumba ispod zaslona. Zaslon prikazuje funkciju gumba neposredno iznad odgovarajućeg gumba.

Gumb baze (Crtež B2, 17)

Gumb baze (Crtež B2, 17) nalazi se na tipkovnici (Crtež B2, 18). Ako želite prekinuti košnju, pritisnite tipku baze (Crtež B2, 17). Kosilica će prekinuti košnju, tražit će najbližu graničnu žicu i vratiti se duž granične žice na stanicu za punjenje. Kada je punjenje završeno, uređaj će napustiti stanicu za punjenje i ispred nje će čekati sljedeći zadatak. Vodite računa da pritiskom na gumb baze kosilica prelazi u režim spremnosti. Sve postavke su pohranjene, ali stroj čeka signal za ponovno pokretanje. Kako biste aktivirali režim rada "RUČNI", pokrenite kosilicu pritiskom na tipku Start (Crtež B2, 15). Ako kosilica sljedećeg dana treba nastaviti s radom u režimu rada „SCHEDULE" ili kositi zadana područja, isključite je i ponovno pokrenite. Kako bi ponovno počeo s radom, uređaj će čekati ispred stanice za punjenje do sljedećeg sata početka.

Tipka Start (Crtež B2, 15)

Pritiskom na tipku Start (Crtež B2, 15) na tipkovnici (Crtež B2, 18) kosilica automatski prelazi u način rada "RUČNO". Na ekranu se prikazuje "RUČNO". Ako se želite vratiti u drugi režim, morate ponovno odabrati režim rada.

Funkcionalne postavke

Da biste počeli konfigurirati funkcionalnih postavki postavite kosilicu u smjeru kazaljke na satu na graničnu žicu ispred stanice za punjenje.
Radi postavljanje tih funkcija pritisnite „IZBORNIK". Zaslon nudi razne mogućnosti odabira: POSTAVKE, PODRUČJE, POVIJEST, SCHEDULE.
Imajte na umu da tipke ispod zaslona odgovaraju za funkcionalnost. Provjerite signalizaciju na zaslonu i potvrdite odgovarajućim tipkama.

Postavke

Da biste odabrali postavke, pomaknite prosvijetljen dio kao što je prikazano na crtežu G. Pritisnite OK.

Dostupne opcije su „Sječenje kod rubova”, „Zvučni signal”, „Kiša” ili „Jezik”. Da biste odabrali odgovarajuću funkciju, pritisnite strelicu radi odabira elementa te pritisnite OK. Postavke su podijeljene po stranicama, na drugoj su dostupne "Datum i vrijeme", "Promjena PIN koda", "WiFi konfiguracija" i "Reset timera" (Crtež H, I)
Nakon što odaberete opciju „Sječenje kod rubova”, možete uključiti funkciju označavanjem potvrdnog okvira oznakom V (pritisnite OK za promjenu). Robotska kosilica je programirana za sječenje blizu rubova svaka tri ciklusa. Ako isključite funkciju "Sječenje kod rubova", funkcija će se pokrenuti samo prvi put u svakom režimu. Za početak sječenja blizu rubova, postavite kosilicu na graničnu žicu tako da priključci stanice (njen visoki dio) budu na stražnjoj strani robota. Kada se pokrene, kosilica će krenuti uzduž granične žice, obići će cijelo zadano područje, sve dok kontakti kosilice ne dodirnu igle na stanici za punjenje
Uvjerite se da u području označenom na crtežu C nema nikakvih predmeta ili drugih objekata koji bi mogli blokirati robotsku kosilicu.
Ako odaberete opciju „Zvučni signal”, možete uključiti ili isključiti signal odabirom potvrdnog okvira pored ove opcije pritiskom na gumbe na panelu zaslona.
Ako odaberete „Reset”, odaberite opciju „Reset Timera”. Prikazat će se pitanje, želite li „Resetirati sve podatke”. Svi programirani podaci, uključujući PIN kod, bit će resetirani. Za resetiranje svih podataka pritisnite OK.

Promijenite PIN kod

Za promjenu PIN koda odaberite ikonicu "Promjena PIN koda" na drugoj stranici postavki. Pritisnite OK.
UNESITE PIN: Unesite originalni PIN kod "0000". Potvrdite tipkom OK.
UNESITE NOVI PIN KOD: Unesite novi PIN kod. Potvrdite tipkom OK.
POTVRDITE NOVI PIN: Ponovno unesite novi PIN kod. Potvrdite tipkom OK. Kada se prikaže poruka „PIN prihvaćen", novi PIN kod je spremljen.
Nakon potvrde tipkom OK, ekran se vraća na funkcionalne postavke.
Ako se unese pogrešni PIN kod, prikazat će se sljedeće: „PIN pogrešan". To znači da PIN kod nije promijenjen. Nakon potvrde tipkom OK, ekran se vraća na funkcionalne postavke bez promjene PIN koda.

Režim 1: Ručni

Nakon uključivanja, kosilica je standardno (default) u režimu "RUČNI" – poruka o režimu rada se nalazi na vrhu početnog ekrana kosilice. U ovom režimu kosilica se može ručno pokrenuti za jedan ciklus. Preporučujemo da koristite ovaj režim posebno u prvim danima korištenja robot kosilice, jer on Vam omogućuje da lako uočite greške prilikom postavljanja granične sajle i izvršite bilo kakve korekcije rute.

Režim SCHEDULE (crtež J)

Ovaj režim omogućava rad prema tjednom rasporedu po satima. Za prebacivanje odaberite ikonicu s napisom SCHEDULE u glavnom izborniku. Nakon što se prikaže savjet (crtež K), odaberite postavke (crtež L) za vrijeme početka i završetka košnje u formatu HH:MM-HH:MM, a zatim dane košnje u tjednu. Ako trebate resetirati postavke rasporeda, odaberite opciju "Reset timer". Međutim, ako su postavke ispravne, odaberite gumb Natrag, ispod postavki rasporeda pređite kursorom na opciju "Aktivno" (crt. M) te pritiskom na gumb OK potvrdite aktivaciju rasporeda, pojavit će se oznaka V u polju pored opcije "Aktivno".
Kada se vratite na početni ekran, na mjestu gdje je ranije prikazana poruka "RUČNO“, prikazat će se poruka "SCHEDULE".

Područje

Postavke potpodručja koriste se za povećanje učinkovitosti kosilice na velikim površinama. Osim toga, pomažu kosilici da se kreće s jednog područja na drugo kroz uske prolaze. U slučaju uskih prolaza može se dogoditi da će bez ove funkcije kosilica pokositi područje na kojem se nalazi stanica za punjenje, ali će izostaviti područje iza prolaza. Zbog problema s graničnom žicom, moguće je da kosilica neće moći svladati graničnu žicu, ako su u prolazi uski. Preporučuje se držati minimalni razmak od 50 cm. Ako postoje uske prolaze podijelite područje košnje na najviše tri potpodručja i podesite kosilicu tako da se svako područje kosi neovisno.

Definiranje polaznih točaka

Postavite kosilicu suprotno smjeru kazaljke na satu, na udaljenosti od maksimalno jednog metra od stanice za punjenje, ispred nje, na graničnu žicu. Kosilica će zatim krenuti u smjeru suprotnom kazaljke na satu, počevši od granične žice u području ispred stanice za punjenje. Unesite lozinku i pritisnite "IZBORNIK".
Kako biste definirali početne točke za najviše tri različita područja u vrtu, odaberite ikonicu područja (crt. N). Pritisnite OK. Pojavit će se ekran za definiranje područja. Pritisnite "START" (crt. O), pa će se kosilica premjestiti duž granične žice od stanice za punjenje
Nemojte pritisnuti tipku Start na tipkovnici! Potvrdite START na zaslonu!
Na ekranu se više ne prikazuje "START", već "NEXT" (crt. P). Pratite s kosilicom graničnu žicu do točke na kojoj želite definirati početnu točku za područje 1. Za definiranje prve početne točke pritisnite "NASTAVI" na ekranu. Kosilica će potvrditi prvu početnu točku s OK. Kosilica nastavlja kretanje duž granične žice. Kada stignete do početne točke za područje 2 na graničnoj žici, ponovno pritisnite gumb "NASTAVI". Kosilica će potvrditi drugu početnu točku s OK i nastaviti duž granične žice. Čim dođete do početne točke za područje 3, ponovno pritisnite "NASTAVI".
Nakon što se potvrdi treća početna točka, na ekranu će se umjesto "NASTAVI“ pojaviti "KRAJ“ Pritiskom na "KRAJ" potvrđujete tri početne točke za svako područje. Kosilica će se vratiti u bazu.
Nakon što definirate prvu početnu točku, na lijevoj strani ekrana pojavit će se gumb KRAJ. Ako želite definirati samo jednu početnu točku ili samo dvije različite početne točke, možete ga uporabiti za raniji završetak postupka. Pritisnite tipku "KRAJ" za potvrdu definiranih početnih točaka. Kosilica će se zaustaviti i možete nastaviti kako je opisano.
Isključite kosilicu i postavite je u smjeru kazaljke na satu ispred stanice za punjenje. Ponovno uključite kosilicu i unesite PIN kod. Nakon postavljanja ostavite kosilicu ispred stanice za punjenje i nemojte je isključiti. Tamo će čekati vrijeme početka, a zatim će započeti košnju.
Zapamtite
a) Odaberite početnu točku tako da bude u središtu potpodručja koje želite kositi.
b) Minimalni razmak između dviju graničnih žica treba biti veći od 50 cm.
c) Funkcija potpodručja dijeli područja košnje na najviše tri različita potpodručja. Međutim, to ne znači da će kosilica kositi samo unutar potpodručja. Također se može prebacivati između različitih područja.
d) Kada je razina napunjenosti niska, funkcija potpodručja aktivna, a kosilica se automatski vraća na stanicu za punjenje, nakon završetka punjenja kosilica će se vratiti na točku gdje je rad prekinut. Međutim, ako se kosilica zaustavila zbog drugog problema, nastavit će raditi nakon punjenja, ali ne u skladu s podešavanjima. Počinje sljedećeg definiranog dana od prve polazne točke do treće polazne točke.
Maksimalno vrijeme rada ograničeno je na 249 minuta. S neto trajanjem od 249 minuta, kosilica se koristi od 8 sati 40 minuta do 10 sati i 10 minuta, uzimajući u obzir adekvatna vremena punjenja.

Korištenje aplikacije TuyaSmart / Smart Life

Za uređaje s Android i iOS sustavima dostupna je aplikacija pomoću koje možete upravljati robotom. Treba je preuzeti pomoću QR koda koji se nalazi u uputama za uporabu (crt. Z3) ili putem poveznice: https://smartapp.tuya.com/smartlife, gdje će, ovisno o sustavu (Android ili iOS), korisnik pronaći poveznicu na odgovarajuću trgovinu aplikacijama. Također možete direktno u trgovini potražiti aplikaciju pod nazivom "Smart Life - Smart Living"
Prije uparivanja robota s aplikacijom, provjerite ima li područje za košnju unutar dometa Wi-Fi mreže frekvenciju od 2,4 GHz. Važno je da je pod jednim nazivom mreže (SSID) dostupna samo jedna frekvencija od 2,4 GHz, u slučaju da pod istim imenom (SSID) rade mreže od 2,4 GHz i 5 GHz, javljat će se problemi s vezom. U slučaju da je dostupna samo frekvencija od 5 GHz, neće biti moguće upariti robota s aplikacijom. U slučaju problema s dometom, možete koristiti odgovarajući Wi-Fi repetitor (nije uključen u set).

Povezivanje robota s aplikacijom

1. Otvorite aplikaciju Smart Life i počnite dodavati novi uređaj. U kategorijama odaberite "Mali uređaji", u odjeljku opreme za čišćenje („Clean”) vidjet ćete ikonicu robotske kosilice. Opis ikonice se može razlikovati ovisno o jeziku, a ikonica može imati naziv i na engleskom kao "Mower Wi-Fi".
2. Uvjerite se je li vaš telefon povezan na Wi-Fi mrežu frekvencije od 2,4 GHz, unesite u konfiguraciju lozinku za ovu mrežu i kliknite "Nastavi".
3. Aplikacija će od vas tražiti da potvrdite da indikator na uređaju treperi – tada trebali uključiti robot.
4. Nakon što uključite robot, uđite u podešavanja na panelu uređaja, u Wi-Fi konfiguraciju i odaberite "AP režim".
5. Potvrdite da indikator na uređaju treperi („Confirm the indicator is blinking rapidly”). Nemojte pritisnuti nijedan gumb na robotu u narednih 5 sekundi.
6. Odaberite "AP režim" (ili "Mode AP") u aplikaciji.
7. Na telefonu uključite traženje dostupnih Wi-Fi mreža i povežite se s robotom – mreža će se zvati SmartLife-XXXX i neće zahtijevati lozinku. Telefon može prikazati poruku da nova mreža nema pristup Internetu, tada trebate odabrati opciju "Poveži bez obzira na to", „Ostani povezan s ovom mrežom" ili drugu sličnu opciju.
8. Vratite se na aplikaciju Smart Life, pojavit će se mjerač vremena od dvije minute. Nakon jednog trenutka, robot će se dodati u aplikaciju.
9. U slučaju da robot nije dodan u aplikaciju, ponovno se uvjerite radi li kućna Wi-Fi mreža samo na frekvenciji od 2,4 GHz. Provjerite postavke svog telefona da vidite jesu li na njemu uključen prijenos mobilnih podataka, čak i uz aktivnu Wi-Fi vezu (neki telefoni prekidaju prijenos podataka kada se povežu na Wi-Fi mrežu). Ponovite postupak za povezivanje robota s aplikacijom.

Upravljanje robotom putem aplikacije

Nakon pokretanja aplikacije pojavit će se početni zaslon (crt. R) koji prikazuje sve podržane uređaje. Nakon odabira robota DED8752-AP pojavit će se ekran uređaja (crt. S), s informacijama o trenutnom stanju robota:
- baterija - stanje napunjenosti baterije
- Schedule/ručni/područje – trenutni režim rada robota
- aktivnost robota
- gumb za povratak u bazu
- appointment (crt. X, funkcija je ista kao Schedule u izborniku robota) – omogućuje postavke radnog vremena tijekom dana i postavljanje radnih ciklusa tijekom tjedna
- history record (crt. Y, evidencija aktivnosti robota), gdje možete naći povijest rada i evidenciju grešaka.

Tijekom košnje nije moguće mijenjati režime rada robota, tek nakon povratka u bazu možete promijeniti npr. režim Schedule na ručni ili na područje.

Podešavanje

Sve sljedeće funkcije se mogu uključiti i isključiti u podešavanjima aplikacije. Za ulazak u podešavanja pritisnite simbol zupčanika u gornjem desnom kutu ekrana (crt. S)
Tipka za zvučnu signalizaciju (buzzer) – signalizacija je standardno (po defaultu) uključena.
Prekid rada u slučaju kiše (rain shelter function) – robot će se vratiti u bazu u slučaju kiše, standardno (po defaultu) je ova funkcija uključena.
Kretanje po rubu područja (moving along the line) – robot će se kretati duž ruba područja svakih 8 ciklusa kako bi pokosio travu na sajli, standardno (po defaultu) ova je funkcija uključena.
Područje – prikazuje postavke područja košnje, omogućujući promjenu vremena rada za svako područje. Aplikacija također omogućuje resetiranje postavki područja (i vremena košnje za svako područje i površine košnje).
Nakon resetiranja – područja košnje se ne mogu postaviti s aplikacije, područja se moraju definirati s razine izbornika robota (vidi točku "Područje")

Ostale funkcije aplikacije

U aplikaciji možete provjeriti podatke o radu robota (izbornik HISTORY RECORD / WORK LOG) i greške nastale tijekom rada (HISTORY RECORD / FAULT INFORMATION RECORD). Da biste odabrali podatke, idite na HISTORY RECORD.
Odabir funkcije DEVICE INFORMATION u izborniku SETTINGS sadrži niz dodatnih funkcija čija aktivacija omogućuje npr.:
- promjena imena robota na ugodnije ime
- automatizacija rada
- uključivanje/isključivanje poruka offline
- stavljanje robota na raspolaganje
- grupiranje sličnih uređaja
- suglasnost za lociranje robota

- provjera mreže i ažuriranja aplikacije (preporučujemo provjeru ažuriranja barem jednom tjedno)
U odjeljku FAQ i mišljenja možete pronaći, između ostalog, odgovore na najčešća pitanja. Preporučujemo da pročitate ovaj odjeljak kako biste lakše i učinkovitije upravljali radom robota.
Aplikacija sadrži niz dodatnih opcija, njihov rad je detaljno opisan u uputama za aplikaciju.

10. Održavanje

⚠ NAPOMENA **Sve radnje na održavanju obavljajte kad je uređaj isključen sa izvora napajanja.**

Zabranjeno je koristiti visokotlačni perač ili tekuću vodu za čišćenje robotske kosilice. Zabranjeno je koristiti otapala za čišćenje.

Svaki tjedan provjerite robotsku kosilicu i zamijenite sve oštećene ili istrošene dijelove.

Čišćenje i održavanje

Uvijek isključite uređaj sa napajanja i isključite ga

Kako bi se maksimalno iskoristio robot, potrebno je provoditi redovite preglede uređaja i pokošene površine.

Standardno čišćenje

Redovito čišćenje od lišća, trave i drugog otpada produžava životni vijek robota.

Napomena: za čišćenje koristite samo četke ili suhu krpicu. Nemojte koristiti vodu koja, ako uđe u unutrašnjost robota, može dovesti do kratkog spoja i oštećenja električnog sustava.

Gornji poklopac

Podignite gornji poklopac i očistite ga od trave, lišća i drugog otpada. Za čišćenje nemojte koristiti vodu.

Donji dio robota

Donji dio robota čistiti pomoću četke. Svaki put provjerite okreću li se noževi, držači noževa i kotači slobodno. Ako robot kosi mokru travu, otkos se može zalijepiti za kućište i smanjiti učinak rezanja. Provjeravajte i čistite unutrašnjost komore za noževe od ostataka mokre trave. Redovito čistite rotor oštrica tako da se slobodno okreće.

Docking stanica

Redovito čistite docking stanicu od trave, lišća i drugog otpada kako biste izbjegli slabljenje kontakta između kontakata docking stanice i pločica robota. Redovito provjeravajte jesu li kontakti docking stanice i ploče robota čisti i imaju li dobar kontakt. Redovito čistite kontaktore i ploče pomoću vrlo sitnog brusnog papira ili čelične vune. S vremenom bi priključna stanica mogla procurivati, jer se trava raspada ispod stanice.

Redovito provjeravajte stanje zavrtanja, vijaka i matica. Ako su labavi, zategnite sve elemente kako bi robot bio u najboljem mogućem stanju.

Zamjena dijelova

Napomena: uvijek isključiti izvor napajanja i isključiti uređaj prije obavljanja dolje navedenih radnji.

Noževi

Noževi imaju dva oštra rezna ruba. Nakon što jedna oštrica postane tupa, možete okrenuti nož s oštrim rubom u smjeru rezanja. Ako su oba ruba tupa, odvrnite noževe i zamijenite ih oštrim noževima. Nakon što odvrnete noževe, uklonite svu travu i drugi otpad sa sjedišta noža. Nakon što se sjedište očisti, stavite novu oštricu i zategnite. Provjerite okreću li se noževi.

Napomena: zamijenite sve noževe u isto vrijeme kako biste održali stabilno rezanje. Čak i kada su noževi kosilice netaknuti, potrebno ih je redovito mijenjati da bi se postigli najbolji rezultati košnje i niska potrošnja energije. Kako bi okretni dijelovi bili uravnoteženi, zamijenite sve noževe i vijke u isto vrijeme, ako je potrebno.

Napomena: koristite samo originalne rezervne dijelove.

Akumulator

Predviđen je životni vijek akumulatora od 5 godina, ovisno o radnom opterećenju robota i njegovom održavanju. Za zamjenu akumulatora odvrnite poklopac akumulatora i zamijenite staru bateriju novom.

Nikada nemojte demontirati, otvarati ili uništavati ćelije akumulatora.

Nemojte izazivati kratki spoj akumulatora. Nemojte skladištiti akumulatore u nasumično odabranoj kutiji ili ladici gdje bi mogli uzajamno izazvati kratki spoj zbog vodljivih materijala. Kada se akumulator ne koristi, držite ga podalje od drugih metalnih predmeta kao što su spajalice, kovanice, ključevi, čavli, vijci ili drugi mali metalni predmeti koji mogu izazvati kratki spoj na kontaktima akumulatora. Kratki spoj između kontakata akumulatora može uzrokovati opekline ili požar.

Nemojte izlagati akumulator djelovanju topline ili vatre.

Izbjegavajte skladištenje na izravnoj sunčevoj svjetlosti.

Nemojte izlagati akumulator mehaničkim udarima.

U slučaju curenja iz akumulatora, nemojte dopustiti da elektrolit dođe u dodir s kožom ili očima. U slučaju kontakta, operite izloženo područje s puno vode i potražite savjet liječnika.

Ako se ćelija ili akumulator proguta, odmah potražite savjet liječnika.

Čuvanje

Temeljito očistite cijeli stroj s pratećom opremom.

Čuvati van domašaja djece, na hladnom i suhom mjestu. Izbjegavajte previsoke ili preniske temperature.

Štitite od izravnog djelovanja sunca. Čuvajte na što tamnijem mjestu.

Nemojte čuvati u plastičnim vrećicama kako biste spriječili nakupljanje vlage.

Čuvanje izvan sezone

Izvan sezone (posebno zimi), docking stanica i robot trebaju se čuvati u suhoj prostoriji u kojoj temperatura neće pasti ispod 0 stupnjeva C. Očistite stanicu i robot od trave, lišća i drugih onečišćenja. Temeljito očistiti kontakte i kontaktne ploče čeličnom vunom. Kako biste zaštitili kontakte i ploče od korozije, možete ih tretirati uljem bez kiseline. Tijekom zime napunite akumulator 2-3 puta kako biste produljili vijek trajanja akumulatora.

Poruke o greškama

Ako robot ne radi ispravno, na zaslonu se mogu pojaviti poruke o greškama. U točki 12 - Samostalno otklanjanje kvarova prikazane su vrste grešaka i način njihovog otklanjanja. Ako se budu javljale greške, obratite se svom prodavatelju radi popravka uređaja.

11. Rezervni dijelovi i oprema

Oprema dostupna u prodaji:

DED87491	Sajla od 100 m za označavanje radnog područja
DED87492	150 komada igala za pričvršćivanje sajle
DED87493	2 kom. konektora za spajanje sajle na bazu
DED87494	4 kom. konektora za spajanje sajle koja označava područje
DED87495	4 kom. vijaka za montažu docking stanice
DED87496	3 kom. reznih oštrica
DED87497	Štitnik protiv kiše/sunca

Za kupnju rezervnih dijelova i pribora obratite se Dedra Exim servisu. Podaci za kontakt nalaze se na 1. stranici uputa.

Prilikom narudžbe rezervnih dijelova navedite broj PARTIJE koji se nalazi na natpisnoj pločici i broj dijela s montažnog crteža.

Tijekom jamstvenog roka popravci se vrše pod uvjetima navedenim u jamstvenom listu. Molimo pošaljite reklamirani proizvod na popravak u mjesto kupnje (prodavatelj je dužan prihvatiti reklamirani proizvod), pošaljite ga središnjem servisu Dedra Exim ili pošaljite servisu najbližem vašem mjestu stanovanja (popis usluga na www.dedra.pl). Molimo Vas da priložite popunjeni jamstveni list. Nakon isteka jamstvenog roka popravke obavlja središnji servis. Oštećeni proizvod treba poslati u Servis (troškove dostave snosi korisnik).

12. Samostalno otklanjanje kvarova

⚠ NAPOMENA **Prije nego pristupite samostalnom otklanjanju kvarova, isključite uređaj sa napajanja.**

Poruke o greškama

Na zaslonu kosilica prikazuje različite poruke o greškama:

Zaustavljanje radi podizanja

Kosilica je podignuta, a senzor za podizanje je isključio kosilicu. Isključite kosilicu i ponovno je pokrenite.

Prekoračeno ograničenje snage motora

Kosilica se zaglavila ili udara u prepreku koju ne može identificirati. Motor pogona kotača se pregrijava, a kosilica se isključuje. Isključite kosilicu, oslobodite je i ponovno je pokrenite.

Ograničenje snage za jedinicu za košnju je prekoračeno

Jedinica za košnju je zaglavljena ili postoji otpor. Motor jedinice za košnju se pregrijava, a kosilica se isključuje. Isključite kosilicu i provjerite jedinicu za košnju. Uklonite grane ili predmete koji blokiraju ili usporavaju jedinicu za košnju, ako ih ima. Ponovno pokrenite kosilicu.

Nagib veći od 20°

Kosilica se isključuje kada otkrije nagib od 20°. Isključite kosilicu i postavite je na površinu s nagibom manjim od 20°. Ponovno pokrenite kosilicu.

Preniska snaga

Napunjenost akumulatora je preniska. Isključite kosilicu i vratite je na stanicu za punjenje. Kada se ostvari kontakt sa stanicom, akumulator se ponovno puni i kosilica se može ponovno pokrenuti. Na zaslonu se prikazuje razina napunjenosti akumulatora

Nema signala granične žice

Provjerite stanicu za punjenje. Ako ni LED dioda 1 ni LED dioda 2 ne svijetle, to znači da stanica za punjenje nije priključena na mrežno napajanje. Provjerite priključak stanice za punjenje na električnu mrežu. Ako dioda 1 treperi crveno, granična žica nije neprekidno spojena na stanicu za punjenje. Provjerite graničnu žicu. Ako je sve u redu, dioda 1 bi se trebala ugasiti.

Kosilica je izvan granične žice. Postavite kosilicu unutar granične žice.

Izvan ograničenog područja

Kosilica je prešla graničnu žicu. Isključite kosilicu i vratite je unutar granične žice. Možete ponovno pokrenuti kosilicu.

Rješavanje problema

⚠ NAPOMENA **U slučaju bilo kakvog kvara na stroju, uvijek prvo provjerite stanicu za punjenje kako biste utvrdili radi li ispravno (je li granična žica olabavljena, nije li je ugrizla životinja ili nije odrezana noževima stroja ili napajanje nije prekinuto). Na takav problem ukazuje crveno treperenje diode 1 (23).**

Kosilica se ne pokreće

Provjerite nalazi li se kosilica unutar granične žice

Provjerite gumb Stop (5). Ako je gumb Stop blokiran, pritisnite ga, a zatim pritisnite gumb Uklj./Isklj. (19).

Ako se kosilica nije koristila dulje vrijeme, akumulator se može isprazniti. Ne zaboravite ponovno napuniti. Preporučuje se punjenje akumulatora svaka 3 mjeseca, čak i kada se kosilica ne koristi.

Kosilica se ne kreće unaprijed

Senzor branika može biti oštećen.

Ako je trava vrlo visoka kod prve uporabe, senzor može biti prekriven. Prije uporabe robotske kosilice, pokosite travu na željenu duljinu običnom kosilicom.

Kosilica ne kosi pravilno ili uopće ne kosi

Isključite kosilicu. Provjerite jesu li noževi ispravno ugrađeni. Zamijenite noževe ako su oštećeni.

Ako se kosilica nalazi na nagibu većem od 20°, automatski će se zaustaviti.

Držač noža je blokiran travom ili drugim predmetima. Izvadite ih i ponovno pokrenite kosilicu.

Trava raste pregusto ili previsoko. Prije uporabe robotske kosilice, pokosite travu na željenu duljinu običnom kosilicom.

Ako je temperatura motora previsoka, kosilica se automatski isključuje. Ponovno pokrenite kosilicu.

Kosilica reže graničnu žicu i nastavlja izvan područja.

Kut zakreta granične žice u uglovima je preoštar. Unutarnji kut mora biti najmanje 120 °.

Signal granične žice je preslab. Vod ne smije biti dulji od 200 m.

Provjerite postoji li u blizini uređaj velike snage (kao što je transformator, generator, komunikacijski toranj itd.). Ovi uređaji mogu ometati signal stroja.

Akumulator se ne puni, kosilica se ne puni pravilno ili stalno udara o stanicu za punjenje

Kontakti punjača nisu u kontaktu s kontaktima stanice za punjenje.
Kontakti su zaprljani ili onečišćeni. Očistite ih (isključite napajanje prije čišćenja).
Ako uređaj dulje vrijeme nije punjen, preostali naboj će se sam isprazniti. Ako je akumulator na bilo koji način oštećen, možete ga pokušati nekoliko puta napuniti ili zamijeniti.
Senzor stroja je oštećen.
Ispražnjena kosilica ne vraća se na stanicu za punjenje.
Granična žica je preduga. Napunjenost akumulatora nije dovoljna za vraćanje kosilice na stanicu za punjenje. Isključite kosilicu i odnesite je na stanicu za punjenje.
Na graničnoj žici se nalazi prepreka koja otežava povratak kosilice na stanicu za punjenje. Uklonite prepreku.
Funkcija potpodručja ne radi ispravno.
Provjerite konfigurirane postavke. Vremensko razdoblje mora biti postavljeno za svaku radnu zonu.
Košnja na otoku ne funkcionira pravilno.
Otok bi trebao biti krug, a ne kvadrat.
Kosilica se kreće kružno po otoku, ali ne i po radnoj zoni.
Kosilica će proći 3 puta u krug ili voziti 40 sekundi, a zatim će se vratiti u radnu zonu.

13. Komplet uređaja

1.Robotska kosilica za košnju i malčiranje – 1 kom. 2. Docking stanica – 1 kom. 3. Punjač za docking stanicu – 1 kom. 4. Granična sajla – 100 m. 5. Igle za pričvršćivanje sajle – 150 kom. 6. Dodatne oštrice – 6 kom. 7. Distantna letva - 1 kom.

14. Informacija za korisnike o odlaganju električne i elektroničke opreme



(odnosi se na kućanstva)
Ovaj simbol postavljen na proizvode ili popratnu dokumentaciju obavještava da se neispravni električni ili elektronički uređaji ne smiju odlagati s kućnim otpadom. Ispravan postupak u slučaju potrebe za zbrinjavanjem, ponovnom uporabom ili oporabom komponenti sastoji se od prijenosa uređaja na specijalizirano sabirno mjesto, gdje će biti besplatno prihvaćen. Informacije o lokacijama sabirnih točaka otpadne opreme pružaju lokalne vlasti, npr. na svojim web stranicama.
Pravilno zbrinjavanje uređaja omogućuje očuvanje dragocjenih resursa i izbjegavanje negativnog utjecaja na zdravlje i okoliš, do kojeg dolazi zbog mogućnosti da uređaji sadrže opasne tvari, smjese i sastavne dijelove.
Nepravilno odlaganje otpada podliježe kaznama predviđenim relevantnim lokalnim propisima.
Korisnici u zemljama Europske unije: Ako trebate odložiti električnu ili elektroničku opremu, obratite se najbližem prodavaču ili dobavljaču za dodatne informacije.
Odlaganje u zemljama izvan Europske unije: Ovaj simbol vrijedi samo za zemlje Europske unije. Ako trebate zbrinuti ovaj proizvod, obratite se lokalnim vlastima ili trgovcu radi pravilnog zbrinjavanja.

Jamstveni list
na

Kataloški broj**: DED8752-4AP** br. partije:.....

(u daljnjem tekstu Proizvod)

Datum nabavke Proizvoda: .....

Pečat prodavača

Datum i potpis prodavača: .....

Izjava Korisnika:
Potvrđujem da sam upoznat s uvjetima jamstva i posljedicama nepoštivanja smjernica sadržanih u Uputama za upotrebu i jamstvenom listu. Upoznat sam s uvjetima ovog jamstva, što potvrđujem svojim potpisom:

....

Datum i mjesto Potpis Korisnika

I. Odgovornost za Proizvod

1. Jamac - Dedra Exim Sp. z o.o. sa sjedištem u Pruszkówu, adresa: ul. 3 Maja 8, 05-800 Pruszków, KRS 0000062517, Općinski sud za glavni grad Varšavu u Varšavi, XIV Gospodarski odjel Državnog sudskog registra, PIB 527-020-49-33, osnovni kapital: 100 980.00 PLN.
2. Pod uvjetima navedenim u ovom jamstvenom listu, Jamac daje jamstvo za Proizvod koji dolazi iz Jamčeve distribucije.
3. Odgovornost iz jamstva pokriva samo nedostatke koji proizlaze iz razloga koji su u Proizvodu u trenutku njegove predaje Korisniku.
4. Pod jamstvom, Korisnik stječe pravo na besplatan popravak Proizvoda, ako se kvar otkrije tijekom jamstvenog roka. Način popravka Proizvoda (metoda popravka) ovisi o odluci Jamca. Ako Jamac utvrdi da ga je nemoguće popraviti, Jamac zadržava pravo zamijeniti neispravan element ili cijeli Proizvod ispravnim, smanjiti cijenu Proizvoda ili odstupiti od ugovora.
5. U odnosu na Korisnika koji nije potrošač u smislu Zakona od 23. travnja 1964. Građanski zakonik, odgovornost Jamca za štetu koja proizlazi iz ovog jamstva i/ili u vezi s njegovim sklapanjem i izvršenjem, bez obzira na pravni naslov, ograničena je na maksimalnu vrijednost neispravnog Proizvoda.

II. Jamstveni rok

Elementi Proizvoda	Jamstveni rok
DED8752-4AP	24 mjeseca od datuma kupnje Proizvoda prikazanog u ovom jamstvenom listu
Ključevi, vijci, pribor za montažu	Elementi na koje se jamstvo ne odnosi

III. Uvjeti korištenja jamstva

1. Predočenje od strane korisnika popunjenog jamstvenog lista Proizvoda i potvrđivanje od strane Korisnika okolnosti kupnje Proizvoda, npr. predočenjem računa, fakture itd. Kako bi učinkovito riješili reklamaciju preporuča se da Korisnik dostavi sve elemente navedene u "Kompletu uređaja" zajedno s Proizvodom za reklamaciju koja se nalazi u Uputama za upotrebu.
2. Poštovanje od strane korisnika preporuka sadržanih u Uputama za uporabu i jamstvenom listu.
3. Jamstvo vrijedi isključivo na području Republike Poljske i EU.
4. Jamstvo ne obuhvaća kvarove Proizvoda nastale posebno kao rezultat:
a. Nepoštivanja od strane Korisnika uvjeta navedenih u Uputama za uporabu, posebno u pogledu pravilnog korištenja, održavanja i čišćenja;
b. Korištenja od strane Korisnika sredstava za čišćenje ili održavanje koja nisu u skladu s Uputama za uporabu;
c. Nepravilnog skladištenja i transporta Proizvoda od strane Korisnika;
d. Neovlaštene izmjene i/ili modifikacije Proizvoda od strane Korisnika koje nisu dogovorene s Jamcem;
e. Korištenja od strane Korisnika potrošnog materijala u Proizvodu koji nije u skladu s Uputama za uporabu.
5. Korisnik koji nije potrošač u smislu zakona od 23. travnja 1964. Građanski zakonik gubi jamstvo na Proizvod u kojem:
- je Korisnik je uklonio, promijenio ili oštetio serijske brojeve, oznake datuma i natpisne pločice;
- pečati su oštećeni od strane Korisnika ili pokazuju znakove manipulacije od strane Korisnika.
6. Pozor! Radnje povezane sa svakodnevnim radom Proizvoda, koje proizlaze, između ostalog iz Upute za uporabu Korisnik je dužan provoditi samostalno i o svom trošku.

IV. Procedura reklamacije

1. U slučaju utvrđivanja neispravnog rada Proizvoda, prije podnošenja reklamacije, provjerite jesu li sve radnje navedene posebno u Uputama za uporabu, izvršene ispravno.
2. Preporučujemo podnošenje reklamacije odmah, najbolje u roku od 7 dana od dana uočavanja kvara Proizvoda. Korisnik koji nije potrošač u smislu zakona od 23. travnja 1964. Građanski zakonik gubi prava koja proizlaze iz ovog jamstva ako se reklamacija ne podnese u roku od 7 dana.
3. Reklamacija se može podnijeti, između ostalog, na mjestu kupnje Proizvoda, u jamstvenom servisu ili pismeno na sljedeću adresu: Dedra Exim Sp. z o.o., ul. 3 Maja 8, 05-800 Pruszków.
4. Korisnik može podnijeti reklamaciju putem obrasca dostupnog na web stranici www.dedra.pl. ("Obrazac za reklamaciju").
5. Adrese jamstvenih servisa za pojedine zemlje dostupne su na web stranici www.dedra.pl. U slučaju nedostatka jamstvenog servisa za određenu zemlju, preporuča se slanje reklamacija na sljedeću adresu: Dedra Exim Sp. z o.o. ul. 3 Maja 8, 05-800 Pruszków (Poljska).
6. S obzirom na sigurnost Korisnika, zabranjeno je koristiti neispravan proizvod.
7. Pozor! Korištenje neispravnog Proizvoda opasno je za zdravlje i život Korisnika.
8. Izvršenje obveza koje proizlaze iz jamstva održat će se u roku od 14 radnih dana od dana isporuke Proizvoda koji korisnik reklamira.
9. Prije dostave neispravnog Proizvoda na reklamaciju, preporuča se čišćenje. Preporuča se da se reklamirani Proizvod pažljivo zaštiti od oštećenja tijekom transporta (preporuča se isporuka reklamiranog Proizvoda u originalnom pakiranju).
10. Jamstveni rok se produljuje za vrijeme tijekom kojeg ga Korisnik nije mogao koristiti zbog kvara na Proizvodu obuhvaćenom jamstvom.
Jamstvo ne isključuje, ograničava ili suspendira prava Korisnika koja proizlaze iz odredbi o jamstvu za nedostatke na prodanom artiklu.

Prema čl. 13 sek. 1 i sljed. 2. Uredbe (EU) 2016/679 Europskog parlamenta i Vijeća od 27. travnja 2016. o zaštiti fizičkih osoba u vezi s obradom osobnih podataka i slobodnom kretanju takvih podataka te stavljanju izvan snage Direktive 95/46. /EC, obavještavamo vas

1. Administrator Vaših osobnih podataka navedenih u formularu je DEDRA-EXIM sp. z o. o. sa sjedištem u Pruszkówu, ul. 3 Maja 8, 05-800 Pruszków (u daljnjem tekstu: "Administrator").
2. Vaši podaci će se obrađivati isključivo u svrhu provedbe jamstvenog postupka uređaja sukladno čl. 6 st. 1 slovo. b opće uredbe o zaštiti podataka (u daljnjem tekstu: "GDPR") Davanje podataka je dobrovoljno, ali nužno za provedbu jamstvenog postupka.
3. Vaši podaci će se obrađivati za vrijeme trajanja jamstvenog postupka te za potrebe arhiviranja u slučaju potrebe obrane od bilo kakvih potraživanja prema Administratoru, najduže do isteka istih.
4. Vaši podaci mogu se priopćiti samo subjektima koji obrađuju podatke za administratora na temelju pisanog ugovora o povjeravanju obrade osobnih podataka koji između ostalog daje: tehnička služba, održavanje hostinga ili web stranica, IT služba, kurirska tvrtka. Dobavljači Administratora dužni su osigurati sigurnost podataka i ispunjavati uvjete važećih zakona vezanih uz zaštitu osobnih podataka te ne smiju koristiti povjerene osobne podatke u druge svrhe osim onih navedenih u ugovoru s Administratorom.
5. Vaši podaci neće se obrađivati na automatizirani način, uključujući u obliku profiliranja, i neće se prenositi u treću zemlju/međunarodnu organizaciju.
6. Imate pravo pristupa svojim podacima te pravo na ispravak, brisanje, ograničenje obrade, pravo na prijenos podataka, pravo na prigovor u bilo kojem trenutku.
7. Za sva pitanja vezana uz obradu Vaših osobnih podataka od strane Administratora, možete nas kontaktirati na sljedeću e-mail adresu: daneosobowe@dedra.pl.;
8. Imate pravo podnijeti pritužbu tijelu nadležnom za zaštitu osobnih podataka

EE Sisuchord

1. Fotod ja joonised
2. Seadme kirjeldus
3. Seadme kasutusalad
4. Kasutuspiirangud
5. Tehnilised andmed
6. Ettevalmistused tööks
7. Võrguühendus
8. Seadme sisselülitamine
9. Seadme kasutamine
10. Jooksvad hooldustööd
11. Varuosad ja tarvikud
12. Iseseisev probleemide lahendamine
13. Seadme koostis
14. Teave kasutajatele elektri- ja elektroonikaseadmete kõrvaldamise kohta
15. Garantiikaart

Vastavusdeklaratsioon on lisatud kasutusjuhendile eraldi dokumendina. Vastavusdeklaratsiooni puudumisel võtke palun ühendust ettevõttega Dedra Exim Sp. z o.o.
Üldised ohutusjuhised on lisatud kasutusjuhendile eraldi brošüürina.

Originaaljuhiste tõlge

HOIATUS. Luge läbi kõik sümboliga tähistatud hoiatused ja kõik juhised.

Järgmiste hoiatuste ja ohutusjuhiste eiramine võib põhjustada elektrilöögi, tulekahju või tõsiste vigastuste teket.

Hoidke kõik hoiatused ja juhendid alles hilisema kasutamise eesmärgil.

2. Seadme kirjeldus

Joonis A, B1, B2: 1. Madalpingejuhe 2. Ühenduskontaktid, 3. Laadimisjaam 4. Kaabel, 5. LED1, 6. LED2, 7. Juhtpaneeli kate, 8. Vihmaandur, 9. Nupp STOP, 10. Niitmiskõrguse reguleerimise pöördnupu kate, 11. Lõikeketas, 12. Terad, 13. Tagumine veoratas, 14. Aku, 15. Toitelüliti, 16. Ekraan, 17. Baasi nupp, 18. Juhtpaneeli kate, 19. Sisse/välja l.

3. Seadme kasutusalad

Niitmis- ja multšimisrobot on mõeldud muru niitmiseks muruplatsidel, aedades jms. Tänu andurite süsteemile ja murusse peidetud kaablile suudab robot määrata oma asukoha ja järgida optimaalset niitmisrada, vältides takistusi või andes märku tekkinud probleemidest. Robotit programmeerimine võimaldab muru tsüklilist niitmist ilma täiendavate seadistustöödeta. Robot niidab rohtu automaatselt, lülitudes niitmisrežiimi ja kui aku tühjeneb, laeb selle täis. Tänu väikestele mõõtmetele on robot väga manööverdamisvõimeline ja universaalne ning töötab hästi nii väikestel kui ka suurtel (kuni ligikaudu 1000 m2) murualadel. Kaasasolevatest tarvikutest piisab umbes 600 m2 tavalise kujuga muru või umbes 350 m2 ebakorrapärase kujuga muru, millel on 3 saart, niitmiseks. Vajaduse korral võib kasutada välitingimustes kasutamiseks mõeldud pikendusjuhtmeid.
Seadet on lubatud kasutada renoveerimis- ja ehitustöödel, remonditöökodades, amatöörtöödel, järgides kasutusjuhendis toodud kasutustingimusi ja lubatud töötingimusi.

4. Kasutuspiirangud

Seadet tohib kasutada ainult vastavalt allpool toodud „Lubatud töötingimustele".
Mitte kasutada järsematel kui 30-kraadistel kallakutel. Ärge kasutage ilma niiduala piiramata.
Mehaanilise ja elektrilise konstruktsiooni omavolilisi muudatusi, kõiki modifikatsioone ja kasutusjuhendis käsitlemata hooldustöid käsitletakse ebaseaduslikuna ja need toovad kaasa garantiiõiguste kohese kaotuse ning vastavusdeklaratsioon kehtivuse kaotuse.
Otstarbele mittevastav või kasutusjuhendi juhiseid eirav kasutamine toob kaasa garantiiõiguste kohese kaotuse.

Lubatud töötingimused
Mitte töötada sademete korral.

5. Tehnilised andmed

Mudel	**DED8752-4AP**
Aku	
Pinge [V]	20 DC
Aku maht [Ah]	4
Jõudlus [WH]	80
Aku tüüp	Li-Ion
Hoiustamistemperatuur [C]	40
Toiteadapter	
Pinge [V, Hz]	230, ~50
Väljund [V, A]	21
Kaitseklass	II
IP-klass	IPX4
Kaitse	T3 15A 250V
Robot	
Toide [V]	20 DC
Aku maht [Ah]	4
Kaitseklass	III
IP-klass	IPX4
Pöörlemiskiirus [min-1]	3500
Niitmispindala [m2]	800-1000
Niitmislaius [mm]	200
Niitmiskõrgus [mm]	25-55
Müra märgistus Lwa [dB(A)]	70
Tase Lwa [dB(A)]	66.6
Tase Lpa [dB(A)]	47.6
Mõõtemääramatus K [dB(A)]	3
Kaal [kg]	16.5

Teave vibratsiooni ja müra kohta

Vibratsiooni koguväärtus a_{hw} ja mõõtemääramatus määrati vastavalt standardile EN 50636-2-107 ja on esitatud tabelis.
Müraemissioon määrati vastavalt standardile EN 50636-2-107,, väärtused on esitatud ülal tabelis.

MÄRKUS **Müra võib põhjustada kuulmiskahjustusi, töö ajal tuleb alati kanda kuulmiskaitsevahendeid!**

Deklareeritud vibratsiooni koguväärtus mõõdeti standardmeetodi alusel ja seda saab kasutada ühe seadme võrdlemiseks teise seadmega. Esitatud vibratsioonitaset võib kasutada ka vibratsiooniga kokkupuute esmaseks hindamiseks.
Vibratsioonitase masina tegeliku kasutamise ajal võib erineda deklareeritud väärtustest, sõltuvalt töövahendite kasutamisviisist, eelkõige töödeldava eseme tüübist, ning sõltuvalt operaatori kaitseks mõeldud meetmete määramise vajadusest. Selleks, et täpselt hinnata kokkupuudet tegelikes kasutustingimustes, tuleb arvesse võtta kõiki töötsükli osi, sealhulgas ajavahemikke, mil seade on välja lülitatud või kui see on sisse lülitatud, kuid seda ei kasutata tööks.

6. Ettevalmistused tööks

MÄRKUS **Kõikide ettevalmistavate toimingute ajal peab seade olema vooluvõrgust lahti ühendatud.**

Laadimisjaam

MÄRKUS **Laadimisjaam tuleks paigutada niidetava ala välisservale piirdejuhtmele.**

Ärge paigutage seda seda kuuri või lehtla kõrvale, mis paikneb saarena keset niiduala.
Soovitatav on paigutada laadimisjaam kuiva ja varjualusesse kohta tugeva, kaitseks vihma, rahe või üleujutuse korral.
Laadimisjaama asukoht peab olema tasane ja kindel. Laadimisjaamast 2 meetri kaugusel ei tohi olla takistusi ega pöördeid.
Paigaldamise ajal veenduge, et 230 V võrguühendus ja laadija on kaitstud niiskuse eest.
Kinnitage kõigepealt laadimisjaama all oleva piirdekaabli esiosa punase klemmi külge (jaama all olevale keskmisele soonele lähemal). Kaugus muru servast ei tohiks olla väiksem kui 40 cm. Seejärel sisestage kinnituskaabel läbi laadimisjaama all olevate soonte ja kinnitage laadimisjaam kinnituspiikide abil.

MÄRKUS **Väljumine jaamast (lame külg) peaks olema suunatud vastupäeva (vasakule), vaadates kavandatud niitmisala seest.**

Laadimisjaama on tohi paigutada kaldpindadele.

Piirdekaabli paigaldamine

Piirdekaabel algab laadimisjaama alt ja kulgeb vastupäeva piki muru serva. See lõpeb laadimisjaama tagaküljel (ühenduskontaktide poolel). Enne tagumise otsa kinnitamist pistikupessa paigutage silmus laadimisjaama lähedale nii, et robotniiduk ei lööks vastu laadimisjaama.

MÄRKUS **Jaam tuleb paigutada nii, et jaama väljasõidu taga olev ala oleks sirge, ilma takistuste ja pööreteta vähemalt 2 m ulatuses.**

Piirdekaabli paigaldamisel tuleb jälgida, et erinevat tüüpi üleminekud, kitsemad kohad ja kitsendused oleksid vähemalt 1,5 m laiad.
Vastasel juhul ei saa robotniiduk korrektselt liikuda ja on oht, et mõned kohad jäävad korralikult niitmata. Kui see vahemaa on väiksem kui 1,5 m, aga läbipääsutee on olemas, soovitame kasutada robotniiduki niidupindala seadistamise võimalusi. Selleks pöörake ka tähelepanu tööpinna elementidele „Ala 1, 2, 3" ja „Ala", mida on kirjeldatud kasutusjuhendi edasises osas. Läbipääsudel peaks olema vähemalt 50 cm vahemaa.
Piirdekaabli nurkade sisemised nurgad peaksid olema vähemalt 120°. (joonis D). Nende nurkade vahel peab olema vähemalt 50 cm sirget juhet.
Kui soovite turvastada takistust, näiteks lille või puu murul, eraldage see poolringikujulise või ringikujulise saarena piirdejuhtme abil, et vältida piirdejuhtme ristumist (joonis E).
Kinnitage piirdejuhe tihedalt maapinnale, kasutades selleks kaasasolevaid kinnituspiike. Soovitatav on kasutada kinnituspiike iga meetri tagant. Kui esineb suuremaid pinna taseme ebaühtlusi, võib need paigutada veelgi lähemale üksteisele. Kaabli võib paigutada ka 2 cm sügavusele maapinda.
Pärast kogu kaabli kinnitamist jätke mõlemasse otsa umbes 10-15 cm kaablit. Eemaldage isolatsioon, paljastades 2-3 cm pikkune vaskjuht. Eemaldage mutrid ja kinnitage ilma isolatsioonita vasktraadid klemmide külge. Seejärel kinnitage mutrid uuesti. Ühendage kaabli algus (paigutatud laadimisjaama alla) punase klemmiga ja lõpp (paigutatud muru ümber) musta klemmiga.
Kui laadija on laadimisjaamaga ühendatud ja piirdekaabel hakkab tööle, peaks laadimisjaama LED 1 (joonis A, 5) olema välja lülitatud ja LED 2 (joonis A, 6) peaks põlema roheliselt. Kui laadimisjaama LED 1 vilgub, siis ei ole piirdekaabel õigesti juhitud/ühendatud või on katki. Kontrollige piirdekaablit. LED 2 põleb roheliselt seni, kuni robotniiduk ei ole laadimisjaamas. Kohe kui robotniiduk laadimisjaamale jõuab, süttib LED 2 punaselt.

MÄRKUS **Ülejäänud piirdekaabel ei tohi olla kokku keritud ega väändunud.**

Lõigake piirdekaabel nõutava pikkuseni ja jätke ülejäänud osa väljapoole niitmisala.

Niidukõrguse reguleerimine

Lõikekõrgust saab reguleerida vahemikus 2,5 cm kuni 5,5 cm, pöörates nuppu roboti keskosas asuva klapi all (joonic A, 10). Reguleeritud lõikekõrgust saab lugeda reguleerimisnupu kõrval paiknevast rohelisest näidikust. Soovitame, et muru kõrgus ei oleks suurem kui 15 cm. Kui rohi on liiga kõrge, võib robotniiduki kasutamine olla ebaefektiivne. Enne niiduki kasutamist lõigake muru vajalikule kõrgusele.

MÄRKUS **Enne hooldustöid veenduge, kas seade on välja lülitatud.**

Laadimine

Niidukit saab laadida laadimisjaamas. Niiduki klemmid peavad puutuma kokku laadimisjaama vastavate poltidega. Kui laetuse tase on madal, leiab niiduk ise tee jaama, et akut automaatselt laadida. Kui niiduki kontaktid puutuvad kokku vastava jaama poltidega, süttib laadimisjaama LED 2 punaselt. Piirdekaabel peab olema korrektselt ühendatud laadimisjaamaga ja mutrid peavad olema pingutatud. (kui kõik on korras, põleb LED 2 roheliselt).
Enne esmakordset kasutamist tuleb aku täielikult laadida. Ekraanil kuvatakse laetuse olekut 100%.
Laadimisjaama kaks polti on pinge all. Lühise vältimiseks ärge ühendage neid juhtmega, kui laadija on laadimisjaamaga ühendatud. Niiduk ei saa töötada, kui ta seisab laadimisjaamas.

7. Võrguühendus

Enne seadme ühendamist toiteallikaga veenduge, et toitepinge vastab andmesildil märgitud väärtusele.
Toitepaigaldis peab olema tehtud vastavalt elektripaigaldistele esitatavatele olulistele nõuetele ja vastama kasutamise ohutusnõuetele. Parameetrid toitekaabli minimaalse ristlõike 1 mm2 ja B-tüüpi kaitsme nimiväärtuse 10A jaoks.
Paigaldamist peaks teostama vastava volitusega elektrik. Pikenduskaablite kasutamisel veenduge, et juhtmete läbilõige ei oleks nõutavast väiksem. Paigutage toitejuhe nii, et ei tekiks selle läbilõikamise ohtu töötamise ajal. Ärge kasutage kahjustatud pikendusjuhtmeid. Kontrollige regulaarselt toitekaabli tehnilist seisundit. Ärge tõmmake seadet toitejuhtmest.

8. Seadme sisselülitamine

MÄRKUS **Enne seadme käivitamist tuleb kindlasti teha punktis „Ettevalmistused tööks" kirjeldatud toimingud.**

Seadme käivitamiseks tuleb:
- laadida robotniiduki aku
- teostada programmeerimtööd (vt punkt 9. Seadme kasutamine

MÄRKUS **Kasutage ainult välitingimustes kasutamiseks mõeldud pikendusjuhtmeid. Pärast seadme välja lülitamist võivad terad veel pöörelda.**

9. Seadme kasutamine

Niitmise alustamine

MÄRKUS **Enne niitmist eemaldage murult kõik võõrkehad, sh oksad, kivid, juured, mänguasjad jms.**

Seadistused ja konfiguratsioon

MÄRKUS **Robotniiduki põhiseadete reguleerimine ja konfigureerimine peab toimuma piirdejuhtme sees, sest vastasel juhul ilmub robotniidukil viga „Puudub signaal kaablilt" ja seda ei saa käivitada.**

Ekraani kasutamine (joonised F kuni Z6)

Vajutage toitenuppu. Ekraanil kuvatakse „SISESTA PIN ". Kasutajaliidesesse minekuks sisestage algne PIN-kood „0000" ja vajutage OK. PIN-numbri numbreid saab muuta, kasutades juhtpaneelil olevaid pluss- ja miinusnuppe (joonis B2)
Ekraanil navigeerimist saab juhtida kolme valge nupuga ekraani all. Displei paneel näitab nupu funktsiooni vahetult vastava nupu kohal.

Baasnupp (Joonis B2, 17)

Baasnupp (joonis B2, 17) asub klaviatuuril (Joonis B2, 18). Kui soovite niitmist katkestada, vajutage baasnuppu (Joonis B2, 17) Niiduk peatab niitmise, otsib üles lähima piirdekaabli ja pöördub piki piirdekaablit tagasi laadimisjaama. Kui laadimine on lõppenud, lahkub seade laadimisjaamast ja ootab selle ees järgmist ülesannet. Pidage meeles, et baasnupu vajutamine lülitab niiduki ooterežiimi. Kõik seaded salvestatakse, kuid seade ootab signaali taaskäivitamiseks. KÄSIrežiimi käivitamiseks käivitage niiduk, vajutades nuppu Start (Joonis B2, 15). Kui niiduk peab järgmisel päeval jätkama tööd töörežiimil „SCHEDULE" või niitma määratud alasid, lülitage see välja ja käivitage uuesti. Uuesti tööle hakkamiseks ootab seade laadimisjaama ees kuni järgmise töö alguse kellaajani.

Nupp Start (Joonis B2, 15)

Vajutades klaviatuuril (joonis B2, 15) nuppu Start (joonis B2, 18), lülitub niiduk automaatselt töörežiimile „KÄSITSI". Ekraanil kuvatakse „KÄSITSI". Kui soovite naasta teise režiimi, peate töörežiimi uuesti valima.

Funktsionaalsed seaded

Funktsionaalsete seadete konfigureerimise alustamiseks asetage niiduk päripäeva laadimisjaama ees olevale piirdekaablile.
Nende funktsioonide seadistamiseks vajutage „MENÜÜ". Ekraan pakub erinevaid valikuid: SEADED, ALA, AJALUGU, SCHEDULE.
Pöörake tähelepanu, et ekraani all olevad nupud vastutavad funktsionaalsuse eest. Kontrollige ekraanil kuvatavat märget ja kinnitage see vastavate nuppudega.

Seaded

Seadete valimiseks liigutage taustavalgust vastavalt joonisele G . Vajutage OK.
Võimalikud valikud on „Lõikamine servades", „Helisignaal", „Vihm" või „Keel". Soovitud funktsiooni valimiseks vajutage noolt, et valida elementi, vajutage OK. Seaded on jagatud lehtedeks, teisel lehel on saadaval „Kuupäev ja kellaaeg", „PIN-koodi muutmine", „WiFi seadistused" ja „Taimeri lähtestamine" (joonis H, I)
Kui olete valinud „Lõikamine servades", saate funktsiooni sisse lülitada, märgistades V-märgiga ruutu (muutmiseks vajutage OK). Automaatniiduk on programmeeritud niitma servades iga kolme tsükli järel. Kui lülitate funktsiooni „Lõikamine servades" välja, käivitub see funktsioon igas režiimis ainult esimest korda. Selleks, et alustada lõikamist servades, asetage niiduk piirdejuhtmele nii, et jaama konnektorid (selle kõrge osa) oleksid roboti tagaküljel. Pärast käivitamist liigub niiduk piki piirdekaablit, läbides kogu määratud ala, kuni niiduk puutub kokku laadimisjaama poltidega.
Veenduge, et joonisel C märgitud piirkonnas ei oleks esemeid ega muid objekte, mis võiksid robotniidukit blokeerida.
Kui valite suvandi „Helisignaal", saate signaali sisse või välja lülitada, märgistades selle valiku kõrval oleva välja, vajutades ekraanipaneelil asuvaid nuppe.
Kui valite „Reset", valige „Reset Timer". Kuvatakse küsimust, kas soovite „Taaslähtestada kõik andmed". Kõik programmeeritud andmed, sealhulgas PIN-kood, taaslähtestatakse. Kõikide andmete taaslähtestamiseks vajutage OK.

Muutke PIN-kood

PIN-koodi muutmiseks valige seadete teisel lehel ikoon „PIN-koodi muutmine". Vajutage OK.
SISESTAGE PIN-KOOD: Sisestage algne PIN-kood „0000". Kinnitage nupuga OK.
SISESTAGE UUS PIN-KOOD: Sisestage uus PIN-kood. Kinnitage nupuga OK.
KINNITAGE UUS PIN-KOOD: Sisestage uus PIN-kood uuesti. Kinnitage nupuga OK. Kui kuvatakse teadet „PIN-kood aktsepteeritud", tähendab see, et uus PIN-kood on salvestatud.
Pärast nupuga OK kinnitamist naaseb ekraan funktsionaalsete seadete.
Vale PIN-koodi sisestamisel kuvatakse: „PIN-kood ei ole vastav". See tähendab, et PIN-koodi ei ole muudetud. Pärast nupuga OK kinnitamist naaseb ekraan funktsionaalsete seadete juurde ilma PIN-koodi muutmata.

Režiim 1: Käsitsi

Kui niiduk on sisse lülitatud, on see vaikimisi režiimis „KÄSITSI" – töörežiimi teade asub niiduki peaekraani ülaosas. Selles režiimis saate niidukit käsitsi käivitada ühe tsükli jooksul. Soovitame seda režiimi kasutada eriti robotniiduki kasutamise esimestel päevadel, sest see võimaldab hõlpsasti tuvastada vigu piirdekaabli paigutuses ja teha vajalikke korrektsioone.

Režiim SCHEDULE (joonis J)

See režiim võimaldab töötada tunnipõhise/nädalase graafiku alusel. Selle vahetamiseks valige peamenüüst ikoon kirjaga SCHEDULE. Pärast nõuande kuvamist (joonis K) valige seaded (joonis L) niitmise algus- ja lõpuaegade jaoks vormingus HH:MM-HH:MM, seejärel niitmise päevad nädalas. Kui tekib vajadus ajakava seadete lähtestamiseks, valige „Taimeri lähtestamine". Kui seaded on siiski õiged, valige nupp Tagasi, viige kursor ajakava seadete all valikule „Aktiivne" (joonis M) ja kinnitage ajakava aktiivsus nupuga OK, valiku „Aktiivne" kõrval asuvasse lahtrisse ilmub V.
Pärast peaekraanile naasmist kuvatakse ekraani ülaosas „SCHEDULE" kohas, kus varem kuvati teadet „KÄSITSI".

Piirkond

Alapiirkondade seadistusi kasutatakse niiduki tõhususe suurendamiseks suurtel aladel. Lisaks aitavad need niidukil liikuda ühest piirkonnast teise läbi kitsaste alade. Kitsaste üleminekute puhul võib juhtuda, et ilma selle funktsioonita hakkab niiduk niitma ala, kus asub laadimisjaam, jättes ülemineku taga oleva ala niitmata. Kuna kitsastes käikudes on probleemiks piirdekaabel, ei pruugi niiduk nendega hakkama saada. Soovitatav on jätta minimaalne 50 cm vahemaa. Kitsaste üleminekute puhul jagage niitmisala kuni kolmeks alapiirkonnaks ja reguleerige niidukit nii, et iga ala niidetaks eraldi.

Lähtepunktide määratlemine

Asetage muruniiduk vastupäeva, maksimaalselt ühe meetri kaugusele laadimisjaamast, selle ees olevale piirdekaablile. Seejärel sõidab niiduk vastupäeva, alustades laadimisjaama ees paiknevast piirdekaablist. Sisestage parool ja vajutage „MENÜÜ".
Aia kuni kolme erineva ala alguspunkti määramiseks valige ala ikoon (joonis N). Vajutage OK. Ilmub ala määramise ekraan. Vajutage „START" (joonis O) ja niiduk liigub laadimisjaamast mööda piirdekaablit edasi

Ärge vajutage nuppu Start klaviatuuril! Kinnitage START displeil!

Ekraanil ei kuvata enam „START", vaid „EDASI" (joonis P). Järgige niidukit mööda piirdekaablit kuni punktini, kus soovite määrata ala 1 lähtepunkti. Esimese lähtepunktimääramiseks vajutage ekraanil „EDASI". Niiduk kinnitab esimese stardipunkti Ok-ga. Niiduk jätkab liikumist mööda piirdekaablit. Kui olete jõudnud piirdekaablil ala 2 lähtepunkti, vajutage uuesti nuppu „EDASI". Niiduk kinnitab teise lähtepunkti OK-ga ja liigub edasi piki piirdekaablit. Kui jõuate ala 3 lähtepunkti, vajutage uuesti „EDASI".
Kui kolmas lähtepunkt on kinnitatud, ilmub ekraanile „EDASI" asemel „LÕPP". Vajutades „LÕPP", kinnitate kõigi kolme ala lähtepunktid. Niiduk pöördub tagasi baasi.

Pärast esimese lähtepunkti määramist ilmub ekraani vasakul poolel nupp LÕPP. Kui soovite määrata ainult ühe lähtepunkti või ainult kaks erinevat lähtepunkti, saate selle abil protseduuri varem lõpetada. Vajutage nuppu „LÕPP", kinnitades sellega määratud lähtepunktid. Robotniiduk peatub ja võite jätkata kirjeldatud viisil.

Lülitage niiduk välja ja asetage see päripäeva laadimisjaama ette. Lülitage niiduk uuesti sisse ja sisestage PIN-kood. Pärast seadistamist jätke niiduk laadimisjaama ette ja ärge lülitage seda välja. Niiduk ootab seal alguse kellaajani ja alustab niitmist.

Pea meeles

(a) Lähtekoht tuleks valida nii, et see asuks niidetava alapiirkonna keskel.
(b) Kahe piirdekaabli vaheline minimaalne kaugus peaks olema suurem kui 50 cm.
(c) Alapiirkondade funktsioon jagab niitmisalad kuni kolmeks erinevaks alampiirkonnaks. See ei tähenda siiski, et niiduk niidab ainult alapiirkonnas. Seda saab lülitada ümber erinevate piirkondade vahel.

(d) Kui laetustase on madal, alampiirkonna funktsioon on aktiivne ja niiduk pöördub automaatselt tagasi laadimisjaama, pöördub seade pärast laadimise lõpetamist tagasi töö katkestuse punkti. Kui niiduk on peatunud mõne muu probleemi tõttu, jätkab ta pärast laadimist tööd, kuid mitte vastavalt seadistustele. Niiduk algab järgmisest kindlaksmääratud päevast esimesest lähtepunktist kuni kolmanda lähtepunktini

Maksimaalne tööaeg on piiratud 249 min. Niiduki netotööajaga 249 minutit saab seda kasutada vahemikus 8 tundi ja 40 minutit kuni 10 tundi ja 10 minutit, võttes arvesse laadimisaegu.

Rakenduse kasutamine TuyaSmart / Smart Life

Android- ja iOS-seadmetele on saadaval rakendus, millega saab robotit juhtida. See tuleb alla laadida juhendis oleva QR-koodi abil (joonis Z3) või sisestades lingi: https://smartapp.tuya.com/smartlife, kus sõltuvalt süsteemist (Android või iOS) leiab kasutaja lingi vastavasse rakendustega poodi. Samuti saab vahetult poest otsida rakendust nimega „Smart Life - Smart Living".
Enne roboti sidumist rakendusega veenduge, et niidetav ala on 2,4 GHz sagedusega Wi-Fi-võrgu levialas. Oluline on, et ainult üks 2,4 GHz sagedusala oleks saadaval ühe võrgunime (SSID) all, juhul kui ühe nime (SSID) all on 2,4 GHz ja 5 GHz võrgud, tekivad probleemid ühendusega. Kui saadaval on ainult 5 GHz sagedusala, ei ole roboti sidumine rakendusega võimalik. Levikuprobleemide korral võib kasutada sobivat Wi-Fi kordajat (ei kuulu komplekti).

Roboti sidumine rakendusega

1. Avage rakendus Smart Life ja alustage uue seadme lisamist. Valige kategooriates „Väikesed seadmed", puhastusseadmete jaotises („Clean") näete robotniiduki ikooni. Olenevalt keelest võib ikooni all olev kiri erineda ja ikoon võib olla ka inglise keeles allkirjastatud kui „Mower Wi-Fi".
2. Veenduge, et telefon on ühendatud 2,4 GHz sagedusalas asuvasse Wi-Fi-võrku, sisestage selle võrgu parool seadistusse ja klõpsake nuppu „Edasi".
3. Rakendus palub kinnitada, kas seadmel paiknev indikaator vilgub – seejärel tuleb robot sisse lülitada.
4. Pärast roboti sisse lülitamist minge seadme paneelil seadistustesse, Wi-Fi seadistustesse ja valige „AP-režiim".
5. Kinnitage, et seadme indikaator vilgub („Confirm the indicator is blinking rapidly"). Ärge vajutage robotil 5 sekundi jooksul ühtegi nuppu.
6. Valige rakenduses „AP-režiim" (või „Mode AP").
7. Lülitage telefonis sisse saadaval olevate WiFi-võrkude otsimine ja ühendage robotiga – võrgu nimi on SmartLife-XXXX ja see ei nõua parooli. Telefon võib kuvada teadet, et uuel võrgul puudub juurdepääs Internetti, millisel juhul tuleb valida „Ühenda ikkagi", „Jää selle võrguga ühendatuks" või muu sarnane.
8. Minge tagasi Smart Life rakendusse, ilmub kahe minuti loendur. Hetke pärast lisatakse robot rakendusse.
9. Juhul, kui robotit ei lisata rakendusse, veenduge veel kord, kas kodune Wi-Fi-võrk töötab ainult 2,4 GHz sagedusalas. Kontrollige oma telefoni seadetes, kas mobiilne andmeside on aktiveeritud, isegi kui Wi-Fi ühendus on aktiivne (mõned telefonid katkestavad andmete edastamise, kui nad ühenduvad Wi-Fi-võrku). Korrake protseduuri, et ühendada robot rakendusega.

Roboti juhtimine rakenduses

Rakenduse käivitamisel ilmub stardiekraan (joonis R), kus kuvatakse kõiki toetatud seadmeid. Pärast roboti DED8752-AP valimist ilmub seadme ekraan (joonis S), mis sisaldab teavet roboti praeguse oleku kohta:
- aku – aku laetuse olek
- Schedule/käsitsi/ala – roboti praegune töörežiim
- roboti aktiivsus
- nupp tagasi baasi
- appointment (joonis X, funktsioon kattub roboti menüü Schedule funktsiooniga) – võimaldab määrata päevast tööaega ja töötsükleid nädalas
- history record (joonis Y, roboti töö protokollid), kus võib leida tööajaloo ja veakirjed.

Niitmise ajal ei ole võimalik roboti töörežiime muuta, alles pärast roboti pöördumist baasjaama saab nt Schedule režiimi muuta käsi- või ala režiimiks.

Seaded

Kõiki järgmisi funktsioone saab rakenduse seadetes sisse ja välja lülitada. Seadistusse sisenemiseks vajutage ekraani paremas ülemises nurgas olevale hammasratta sümbolile (joonis S)
Helisignalisatsiooni nupp (buzzer) – signalisatsioon on vaikimisi sisse lülitatud.
Töö katkestamine vihma korral (rain shelter function) – robot pöördub vihma korral tagasi baasi, vaikimisi on see funktsioon sisse lülitatud.
Liikumine piki ala serva (moving along the line) – robot liigub piki ala serva iga 8 tsükli järel, et lõigata rohtu joonel, vaikimisi on see funktsioon sisse lülitatud.
Ala – näitab niitmispiirkonna seadeid, võimaldades muuta tööaega igas piirkonnas. Rakendus võimaldab ka ala seadete taaslähtestamist (nii iga ala niitmise aegu kui ka niitmisala).
Pärast lähtestamist ei saa niitmisalasid määrata rakendusest, alad tuleb määrata roboti menüüst (vt punkti „Piirkond")

Rakenduse muud funktsioonid

Rakenduses on võimalik kontrollida roboti tööprotokolle (vahekaart HISTORY RECORD/WORK LOG) ja töö ajal tekkinud vigu (vahekaart HISTORY RECORD/FAULT INFORMATION RECORD). Protokollide valimiseks minge HISTORY RECORD.
DEVICE INFORMATION funktsiooni valimine vahekaardil SETTINGS sisaldab mitmeid lisafunktsioone, mille aktiveerimine võimaldab näiteks:
- roboti nime muutmist sõbralikumaks
- töö automatiseerimist
- offline-teadete sisse/välja lülitamist
- roboti kättesaadavaks tegemist
- sarnaste seadmete rühmitamist
- roboti asukohale ligipääsu lubamist
- võrgu- ja rakenduse uuenduste kontrollimist (soovitame kontrollida uuendusi vähemalt kord nädalas)

KKK ja tagasiside jaotises on mh vastused kõige sagedamini esitatavatele küsimustele. Soovitame tutvuda selle jaotisega, mis võimaldab roboti tööd tõhusamalt ja lihtsamalt hallata.

Rakendus sisaldab mitmeid lisavõimalusi, mille toimimist on üksikasjalikult kirjeldatud rakenduse kasutusjuhendis.

10. Jooksvad hooldustööd

MÄRKUS **Kõikide hooldustoimingute ajal peab seade olema vooluvõrgust lahti ühendatud.**

Robotniiduki puhastamiseks ei tohi kasutada kõrgsurvepuhastit või jooksvat vett. Puhastamiseks on keelatud kasutada lahusteid.
Kontrollige oma robotniidukit kord nädalas ja vahetage välja kõik kahjustatud või kulunud osad.

Puhastamine ja hooldus

Ühendage seade alati toitevõrgust lahti ja lülitage välja

Roboti maksimaalseks kasutamiseks tuleb seadet ja niidetavat ala regulaarselt kontrollida.

Tavaline puhastamine

Regulaarne puhastamine lehtedest, rohust ja muust prahist pikendab roboti kasutusiga.

Märkus: kasutage puhastamiseks ainult harja või kuiva lappi. Ärge kasutage vett, mis võib roboti sisse sattudes põhjustada lühise tekke ja kahjustada elektrisüsteemi.

Ülemine kate

Tõstke ülemine kate üles ja puhastage see rohust, lehtedest ja muust prahist. Ärge kasutage puhastamiseks vett.

Roboti alumine osa

Puhastage roboti alumist osa harjaga. Kontrollige igakordselt, kas terad, terade kinnitus ja rattad pöörlevad vabalt. Kui robot niidab märga rohtu, võivad rohujäägid liibuda korpusele ja vähendada niitmise jõudlust. Kontrollige ja puhastage terade kambri sisemus märgadest rohujääkidest. Puhastage terade rootorit regulaarselt, et see pöörleks vabalt.

Dokkimisjaam

Puhastage dokkimisjaama regulaarselt rohust, lehtedest ja muust prahist, et vältida kontakti vähenemist dokkimisjaama kontaktide ja roboti plaatide vahel. Kontrollige regulaarselt, kas dokkimisjaama kontaktid ja roboti plaadid on puhtad ja neil on hea kontakt. Puhastage kontaktoreid ja trükkplaate regulaarselt väga peene liivapaberi või terasvillaga. Aja jooksul võib dokkimisjaam hakata lekkima seoses rohi lagunenisega jaama all.
Kontrollige regulaarselt kruvide, poltide ja mutrite seisukorda. Lõdvenemise korral kinnitage kõiki komponente, et hoida robot parimas võimalikus seisukorras.

Osade asendamine

Märkus: enne allpool kirjeldatud toimingute tegemist tuleb seade alati vooluvõrgust lahti ühendada ja välja lülitada.

Terad

Teradel on kaks teravat lõiketera. Kui üks serv on nürinenud, saab tera ümber pöörata terava servaga lõikamise suunas. Kui mõlemad servad on nürid, tuleb terad lahti kruvida ja teravate vastu välja vahetada. Pärast terade lahtikruvimist eemaldage rohi ja muu praht terade pesast. Pärast pesa puhastamist paigaldage uus tera ja kinnitage. Kontrollige terade pöörlemist.

Märkus: stabiilse lõikamise tagamiseks tuleb kõik tera vahetada korraga. Isegi kui niiduki terad on terved, tuleb neid regulaarselt vahetada, et saada parim niitmistulemus ja säilitada madal energiakulu. Pöörlevate osade tasakaalus hoidmiseks vahetage vajaduse korral välja kõik terad ja kruvid korraga.
Märkus: kasutage ainult originaalvaruosasid.

Aku

Aku elutsükliks prognoositakse 5 aastat, sõltuvalt roboti koormusest ja selle hooldusest. Aku vahetamiseks keerake lahti akupesa kate ja asendage vana aku uuega.
Ärge kunagi võtke lahti, avage ega hävitage aku elemente.
Ärge lühistage akut. Ärge hoidke akusid juhuslikus karbis või sahtlis, kus need võivad elektrit juhtivate materjalide kaudu lühistuda. Kui akut ei kasutata, hoidke seda eemal teistest metallesemetest, nagu näiteks kirjaklambrid, mündid, võtmed, naelad, kruvid või muud väikesed metallesemed, mis võivad põhjustada aku klemmide lühiseid. Aku klemmide lühised võivad põhjustada põletusi või tulekahju.
Ärge võimaldage aku kokkupuudet kuumuse või tulega. Vältige hoiustamist otsese päikesevalguse käes.
Kaitske akut mehaaniliste löökide eest.
Aku lekke korral ärge laske elektrolüüdil kokku puutuda naha või silmadega. Kokkupuute korral pesta saastunud ala rohke veega ja pöörduda arsti poole.
Elemendi või aku alla neelamise korral pöörduge viivitamatult arsti poole.

Ladustamine

Puhastage põhjalikult kogu masin, sealhulgas lisaseadmed.
Hoidke lastele kättesaamatus, jahedas ja kuivas kohas. Vältige liiga kõrgeid või liiga madalaid temperatuure.
Kaitstke vahetu päikesevalguse mõju eest. Hoidke võimalikult pimedas kohas.
Ärge hoidke kilekottides, et vältida niiskuse kogunemist.

Hooajaväline ladustamine

Väljaspool hooaega (eelkõige talvel) hoidke dokkimisjaama ja robotit kuivas ruumis, kus temperatuur ei lange alla 0 kraadi C. Puhastage dokkimisjaam ja robot rohujääkidest, lehtedest ja muust prahist. Puhastage kontaktid ja kontaktplaadid põhjalikult terasvillaga. Kontaktide ja plaatide kaitsmiseks korrosiooni eest võib neid töödelda happevaba õliga. Talveperioodil laadige akut 2-3 korda, et pikendada aku kasutusiga.

Veateated

Kui robot ei tööta korrektselt, võivad ekraanile ilmuda veateated. Punktis 12 – iseseisev vigade kõrvaldamine, on toodud tabelis vigade tüübid ja nende

kõrvaldamise viisid. Kui vead püsivad, võtke ühendust müüjaga seadme parandamise eesmärgil.

11. Varuosad ja tarvikud

Saadaval olevad lisatarvikud:

DED87491	100 m kaabel tööpiirkonna piiramiseks
DED87492	150 tk kinnituspiike
DED87493	2 ühenduselementi jaamaga ühendamiseks
DED87494	4 tk ühenduselementi niiduala piirdekaabli ühendamiseks
DED87495	4 tk kruvi dokkimisjaama paigalduseks
DED87496	3 tk lõiketera
DED87497	Vihmakate /päikesevari

Varuosade ja tarvikute ostmiseks võtke ühendust Dedra Exim teenindusega. Kontaktandmed leiate Kasutusjuhendi 1. leheküljelt.
Varuosade tellimisel märkige andmesildil paiknev tootepartii number ja koostujoonisel olev osa number.
Garantiiperioodil teostatakse remonditöid vastavalt garantiikaardil esitatud tingimustele. Andke reklameeritav toode üle kas ostukohas (jaemüüja on kohustatud reklameeritava toote vastu võtma), saatke see Dedra Eximi keskteenindusse või saatke see teie elukohale lähimasse teeninduspunkti (teeninduspunktide loetelu leiate aadressil www.dedra.pl). Lisage täidetud garantiikaart. Pärast garantiiperioodi lõppu teostab remonti keskteenindus. Saatke defektne toode teeninduspunkti (saatekulud kannab kasutaja).

12. Iseseisev probleemide lahendamine

MÄRKUS **Enne iseseisva vigade kõrvaldamise alustamist ühendage seade vooluvõrgust lahti.**

Veateated

Robotniiduk kuvab ekraanil erinevaid veateateid:

Peatumine tõstmise tõttu

Niiduk tõsteti üles ja tõsteandur lülitas selle välja. Lülitage niiduk välja ja käivitage see uuesti.

Mootori võimsuse piirväärtus ületatud

Niiduk on kinni jäänud või sattunud takistusele, mida ta ei suuda tuvastada. Ratta ajam kuumeneb üle ja niiduk lülitub välja. Lülitage niiduk välja, vabastage ja käivitage see uuesti.

Lõikeüksuse võimsuse piirväärtus on ületatud

Lõiketerad on blokeeritud või esineb vastupanu. Lõikeüksuse mootor kuumeneb üle ja niiduk lülitub välja. Lülitage niiduk välja ja kontrollige lõikeüksust. Eemaldage oksad või esemed, mis takistavad või aeglustavad lõikeüksust, kui need on olemas. Käivitage niiduk uuesti.

Üle 20° suurused kalded

Niiduk lülitub välja, kui tuvastab 20° kallaku. Lülitage niiduk välja ja asetage see pinnale, mille kalle on alla 20°. Käivitage niiduk uuesti.

Liiga madal võimsus

Aku laetuse tase on liiga madal. Lülitage niiduk välja ja viige see tagasi laadimisjaama. Pärast kontakti loomist jaamaga laetakse aku uuesti ja niiduki saab uuesti käivitada. Ekraanil kuvatakse aku laetuse olekut.

Puudub signaal piirdekaablilt

Kontrollige laadimisjaama. Kui ei LED 1 ega LED 2 ei põle, tähendab see, et laadimisjaam ei ole vooluvõrku ühendatud. Kontrollige laadimisjaama ühendamist vooluvõrku. Kui LED 1 vilgub punaselt, ei ole piirdekaabli ühendus laadimisjaamaga katkematu. Kontrollige piirdekaablit. Kui kõik on korras, peaks LED 1 kustuma.
Niiduk paikneb väljaspool piirdekaablit. Asetage niiduk piirdekaabliga ümbritsetud alasse.

Väljaspool piiratud ala

Niiduk on liikunud piirdekaabliga piiratud alast kaugemale. Lülitage niiduk välja ja viige see tagasi piirdekaabliga ümbritsetud alasse. Saate niiduki uuesti käivitada.

Probleemide lahendamine

MÄRKUS **Seadme tõrke korral kontrollige alati kõigepealt laadimisjaama, et teha kindlaks, kas see töötab korrektselt (kas piirdekaabel on lõtvunud, kas seda ei ole hammustanud mõni loom või lõiganud masina terad või kas toide ei ole katkenud). Sellele probleemile viitab LED 1 (23) punane vilkumine.**

1. Niiduk ei käivitu
   a. Kontrollige, kas niiduk oleks piirdekaabliga piiratud alal
   b. Kontrollige nuppu Stop (5). Kui nupp Stop on lukustatud, vajutage seda ja seejärel vajutage nuppu Sisse/välja (19).
   c. Kui niidukit ei ole pikemat aega kasutatud, võib aku olla tühjenenud. Ärge unustage uuesti laadimist. Akut on soovitatav laadida iga 3 kuu tagant, isegi kui niidukit ei kasutata.
2. Niiduk ei liigu edasi
   a. Kaitseraua andur võib olla kahjustatud.
   b. Kui rohi on esimesel kasutuskorral väga pikk, võib andur olla kaetud. Enne robotniiduki kasutamist lõigake muru tavalise niidukiga vajaliku pikkuseni.
3. Niiduk ei niida korrektselt või ei niida üldse
   a. Lülitage niiduk välja. Kontrollige, kas terad on õigesti paigaldatud. Vahetage terad välja, kui need on kahjustatud.
   b. Kui niiduk paikneb üle 20° kallakuga alal, peatub see automaatselt.
   c. Terade hoidja on ummistunud rohu või muude esemetega. Eemaldage need ja käivitage niiduk uuesti.
   d. Rohi kasvab liiga tihedalt või on liiga kõrge. Enne robotniiduki kasutamist lõigake muru tavalise niidukiga vajaliku pikkuseni.
   e. Kui mootori temperatuur on liiga kõrge, lülitub niiduk automaatselt välja. Käivitage niiduk uuesti.
4. Niiduk lõikab piirdekaabli läbi ja jätkab tööd väljaspool piiratud ala.
   a. Piirdekaabli pöördenurk nurkades on liiga väike. Sisenurk peab olema vähemalt 120°.
   b. Piirdekaabli signaal on liiga nõrk. Kaabel ei tohiks olla pikem kui 200 m.
   c. Kontrollige, kas läheduses ei ole mõnd suure võimsusega seadet (nt trafo, generaator, telekommunikatsioonimast jne). Need seadmed võivad häirida masina signaali.
5. Aku ei lae, niiduk ei lae korralikult või põrkub pidevalt laadimisjaama vastu
   a. Laadija kontaktid ei puutu kokku laadimisjaama kontaktidega.
   b. Kontaktid on määrdunud või mustusega. Puhastage need (enne puhastamist ühendage toide lahti).
   c. Kui seadet ei ole pikemat aega laetud, siis tühjeneb jääklaeng ise. Kui aku on mistahes viisil kahjustatud, võite proovida seda mitu korda laadida või asendada.
   d. Masina andur on vigane.
6. Laadimata niiduk ei naase laadimisjaama.
   a. Piirdekaabel on liiga pikk. Aku laetusest ei piisa, et niiduk tagasi laadimisjaama jõuaks. Lülitage niiduk välja ja viige see laadimisjaama.
   b. Piirdekaablil on takistus, mis raskendab niiduki tagasipöördumist laadimisjaama. Eemaldage takistus.
7. Alapiirkonna funktsioon ei toimi.
   Kontrollige konfigureeritud seadeid. Ajavahemik tuleks määrata iga tööpiirkonna jaoks.
8. Niitmine saarel ei toimi korrektselt.
   Saar peaks olema ring, mitte ruut.
9. Niiduk liigub ümber saare piki ringjoont, mitte tööpiirkonnas.
   Niiduk sõidab 3 korda piki ringjoont või sõidab 40 sekundi jooksul ja pöördub seejärel tagasi tööpiirkonda.

13. Seadme koostis

1. Niidu- ja multšimisrobot – 1 tk 2. Dokkimisjaam - 1 tk 3. Toiteallikas dokkimisjaama jaoks - 1 tk 4. Piirdekaabel - 100 m. 5. Kaabli kinnituspiigid - 150 tk 6. Täiendavad terad - 6 tk 7. Vaheliist - 1 tk

14. Teave kasutajatele elektri- ja elektroonikaseadmete kõrvaldamise kohta



(puudutab kojumapidamisi)
Toodetel või kaasasolevatel dokumentidel esitatud sümbol näitab, et kasutatud elektri- või elektroonikaseadmeid ei tohi kõrvaldada koos olmejäätmetega. Nõuetekohane käitumine komponentide kõrvaldamise, taaskasutuse või ringlussevõtu vajaduse korral on seadme edastamine spetsiaalsesse kogumispunkti, kus see võetakse tasuta vastu. Teavet jäätmekogumispunktide asukoha kohta annavad kohalikud omavalitsused, nt oma veebisaitidel.
Seadme nõuetekohane kõrvaldamine aitab säästa väärtuslikke ressursse ning vältida kahjulikku mõju tervisele ja keskkonnale, mis tuleneb seadmetes sisalduvatest võimalikest ohtlikest ainetest, segudest ja komponentidest.
Jäätmete ebaõige kõrvaldamine on karistatav asjakohaste kohalike eeskirjade kohaselt.
Kasutajad ELi liikmesriikides: Kasutatud elektri- või elektroonikaseadmete kõrvaldamise vajadusel võtke ühendust lähima jaemüügipunkti või tarnijaga, kes saavad anda lisateavet.
Jäätmete kõrvaldamine väljaspool Euroopa Liitu asuvates riikides: Selline sümbol kehtib ainult ELi riikide puhul. Antud toote kõrvaldamise vajadusel võtke ühendust oma kohalike omavalitsuste või edasimüüjaga, et saada teavet nõuetekohase käitumisviisi kohta.

Garantiikaart
Aadressil
Niidu- ja multšimisrobot
Kataloogi nr: …….. partiinumber: .....
(edaspidi Toode)
Toote ostukuupäev: .....

Müüja tempel

Kuupäev ja müüja allkiri: .....

Kasutaja avaldus:

Kinnitan, et mind on teavitatud garantiitingimuste ning Kasutusjuhendis ja garantiikaardil toodud juhiste eiramise tagajärgede kohta. Olen teadlik käesoleva garantii tingimustest, mida kinnitan omakäelise allkirjaga:

....

Kuupäev ja koht Kasutaja allkiri

I. Vastutus Toote eest

1. Garant - Dedra Exim Sp. z o.o., asukohaga Pruszkówis, aadress: ul. 3 Maja 8, 05-800 Pruszków, reg. nr KRS 0000062517, Sąd Rejonowy dla m.st. Warszawy w Warszawie, XIV Wydział Gospodarczy Krajowego Rejestru Sądowego, NIP 527-020-49-33, osakapital: 100 980.00 PLN.
2. Käesoleva garantiikaardi tingimuste kohaselt annab Garant garantii Tootele, mis on tarnitud Garandi vahendusel.
3. Garantiist tulenev vastutus hõlmab üksnes defekte, mis on tekkinud Tootes olevatest põhjustest selle Kasutajale üleandmise hetkel.
4. Garantiitingimuste alusel on Kasutajal õigus toote tasuta parandamiseks juhul, kui defekt ilmneb garantiiaja jooksul. Toote remondi viis (remondimeetod) jääb Garantiiandja otsustada. Kui Garantiiandja tuvastab, et parandamine ei ole võimalik, jätab ta endale õiguse asendada defektne osa või kogu Toode defektivaba toote vastu, vähendada Toote hinda või taganeda lepingust.
5. Kasutaja suhtes, kes ei ole tarbija 23. aprilli 1964. aasta Poola Tsiviilseadustiku tähenduses, piirdub Garantiiandja vastutus käesolevast garantiist ja/või selle sõlmimisest ja täitmisest tuleneva kahju eest, sõltumata õigushüvest, maksimaalselt defektse Toote väärtusega.

II. Garantiiperiood

Toote komponendid	Garantiiperioodi kestus
Niidu- ja multšimisrobot	24 kuud alates Toote ostukuupäevast, mis on toodud käesoleval garantiikaardil
Mutrivõtmed, kruvid, paigalduselemendid	Garantii välistused

III. Garantii kasutamise tingimused

1. Kasutaja poolt täidetud Toote garantiikaardi esitamine ja Kasutaja poolt Toote ostu asjaolude tõendamine, nt kviitungi, arve vms. esitamisega. Kaebuse tõhusaks menetlemiseks on soovitatav, et Kasutaja esitaks koos reklameeritava Tootega kõik kasutusjuhendis punktis „Seadme komplekti elemendid" nimetatud elemendid.
2. Kasutusjuhendis ja garantiikaardil esitatud juhiste järgimine Kasutaja poolt.
3. Garantii kehtib ainult Poola Vabariigi ja ELi territooriumil.
4. Garantii ei hõlma toote defekte, mis tulenevad eelkõige järgmistest asjaoludest:
a. Kasutusjuhendis sätestatud tingimuste täitmata jätmine Kasutaja poolt, eelkõige seoses nõuetekohase kasutamise, hoolduse ja puhastamisega;
b. Selliste puhastus- või hooldustoodete kasutamine Kasutaja poolt, mis ei vasta Kasutusjuhendi juhistele;
c. Toote ebaõige ladustamine ja transport Kasutaja poolt;
d. Toote omavolilised muudatused ja/või modifikatsioonid Kasutaja poolt, mis ei ole Garantiiandjaga kokku lepitud;
e. Selliste kulumaterjalide kasutamine Kasutaja poolt, mis ei vasta Kasutusjuhendi juhistele.
5. Kasutaja, kes ei ole tarbija 23. aprilli 1964. aasta Poola Tsiviilseadustiku tähenduses, kaotab garantii Tootele, mille:
- seerianumbrid, kuupäevamärgised ja andmesildid on Kasutaja poolt eemaldatud, muudetud või kahjustatud;
- plommid on Kasutaja poolt kahjustatud või kannavad märke Kasutaja poolt tehtud muudatustest.
6. Tähelepanu! Kasutaja teostab toote igapäevase kasutamisega seotud tegevusi, mh Kasutusjuhendis kirjeldatud tegevusi, iseseisvalt ja omal kulul.

IV. Kaebuste esitamise kord

1. Juhul, kui tuvastate, et Toode töötab defektselt, veenduge enne kaebuse esitamist, et kõik, eelkõige Kasutusjuhendis kirjeldatud toimingud, on tehtud nõuetekohaselt.
2. Soovitatav on esitada kaebus koheselt, eelistatavalt 7 päeva jooksul alates toote defekti tuvastamisest. Kasutaja, kes ei ole tarbija 23. aprilli 1964. aasta Poola Tsiviilseadustiku Tsiviilseadustiku alusel kaotab Kasutaja käesolevast garantiist tulenevad õigused, kui kaebust ei esitata 7 päeva jooksul.
3. Kaebused saab esitada mh Toote ostukohas, garantiiteeninduses või kirjalikult aadressil: Dedra Exim Sp. z o.o., ul. 3 Maja 8, 05-800 Pruszków.
4. Kasutaja saab esitada kaebuse, kasutades vormi, mis on saadaval veebilehel www.dedra.pl. („Garantiinõude vorm").
5. Garantiiteeninduste aadressid üksikutes riikides on saadaval veebilehel www.dedra.pl. Juhul, kui antud riigis puudub garantiiteenindus, soovitame pöörduda garantiinõuete esitamiseks aadressil: Dedra Exim Sp. z o.o. ul. 3 Maja 8, 05-800 Pruszków (Polska).
6. Kasutaja ohutust silmas pidades on defektse Toote kasutamine keelatud.
7. Tähelepanu! Defektse toote kasutamine on ohtlik Kasutaja tervisele ja elule.
8. Garantiikohustuste täitmine toimub 14 tööpäeva jooksul alates reklameeritava toote tarnimise kuupäevast Kasutaja poolt.
9. Enne defektse, reklameeritava Toote tarnimist on soovitatav selle puhastamine. Soovitatav on reklameeritava Toote hoolikas turvastamine transpordi käigus tekkivate kahjustuste eest (soovituslik on reklaamitava Toote tarnimine originaalpakendis).
10. Garantiiperioodi pikendatakse aja võrra, mille jooksul Kasutaja ei saanud garantiiga hõlmatud toote defekti tõttu seda kasutada.

Garantii ei välista, piira ega peata Kasutaja õigusi, mis tulenevad müüdud asja defektile antud garantiid puudutavatest sätetest.

Dedra Exim Sp. z o.o.
ul. 3 Maja 8, 05-800 Pruszków
Tel. +48 22 73 83 777, fax +48 22 73 83 779
www.dedra.pl, serwis@dedra.pl

Adnotacje o dokonanych naprawach / Záznamy o provedených opravách / Záznamy o vykonaných opravách / Pastabos apie atliktą remontą / Piezīmes par veikto remontu / Feljegyzések az elvégzett javításokról / Menţiuni cu privire la reparaţiile efectuate / Vermerke über ausgeführte reparaturen / Opombe o opravljenih popravilih / Bilješke o izvršenim popravcima / Teostatud remonditööde märkimine

Data zgłoszenia do naprawy / Datum nahlášení k opravě / Dátum odovzdania do opravy / Atidavimo remontui data / Produkta nodošanas remontā datums / A javításra történő bejelentés dátuma / Data predării la reparație / Datum der Anmeldung zur Reparatur / Datum prijave za popravilo / Datum zahtjeva za popravak / Remonditaotluse kuupäev	Data wykonania naprawy / Datum provedení opravy / Dátum vykonania opravy / Remonto data / Remonta datums / A javítás dátuma / Data efectuării reparației / Datum der Ausführung der Reparatur / Datum izvršitve popravila / Datum popravka / Remondi kuupäev	Zakres naprawy, opis czynności naprawczych / Rozsah opravy, popis úkonů / Rozsah opravy, opis vykonaných opravných činností / Remonto apimtis, remonto darbų aprašymas / Remonta apjoms, remontdarbu apraksts / A javítás tartalma, a javítási műveletek leírása / Domeniul de reparație, descrierea operațiilor de reparație / Umfang der Reparatur , Beschreibung der Tätigkeiten / Obseg popravila, opis izvršenih opravil v okviru popravila / Opseg popravka, opis popravka / Remondi ulatus, remonditööde kirjeldus	Podpis wykonującego naprawę / Podpis opraváře / Podpis osoby vykonávajúcej opravu / Remontą atliekančio asmens parašas / Remonta veicēja paraksts / A javítást végző aláírása / Semnătura persoanei care a efectuat reparația / Unterschrift der die Reparatur ausführenden Person / Podpis osebe, ki je izvršila popravilo / Potpis osobe koja izvodi popravak / Remonditöökoja allkiri