● DED8751-3 ○ DED8751-4

Instrukcja ważna dla urządzeń wyprodukowanych po: / Návod pro zařízení vyrobená po: / Návod pre obsluhu zariadení vyrobených po: / Instrukcija – įrenginiai, kurie buvo pagaminti nuo: / Lietošanas instrukcija ierīcēm izgatavotiem pēc: / Útmutató a után gyártott készülékekhez: / Manualul de utilizare pentru aparate fabricate după: / Bedienungsanleitung für Geräte, hergestellt wurden die nach dem: / Käsiraamat kehtib seadmetele, mis on toodetud pärast: / Priročnik velja za naprave, izdelane po: **01.12.2020**

PL **Robot kosząco-mulczujący**
Instrukcja obsługi z kartą gwarancyjną

CZ **Robotická mulčovací sekačka**
Návod k obsluze se záručním listem

SK **Kosiaco-mulčovací robot**
Užívateľská príručka so záručným listom

LT **Pjovimo ir mulčiavimo robotas**
Naudojimo instrukcija su Garantiniu lapu

LV **Plaušanas un mulčēšanas robots**
Lietošanas instrukcija ar garantijas talonu

HU **Kaszáló-mulcsozó robot**
Használati Utasítás Garanciajeggyel

RO **Robot de tuns şi mulcire**
Instrucțiuni de utilizare și certificat de garanție

DE **Mäh-und Mulchroboter**
Bedienungsanleitung mit Garantiekarte

EE **Niidu- ja multšimisrobot**
Kasutusjuhend koos garantiikaardiga

SI **Robot za košnjo in mulčenje**
Navodila za uporabo z garancijsko kartico



PL Wszelkie prawa zastrzeżone. Niniejsze opracowanie jest chronione prawem autorskim. Kopiowanie lub rozpowszechnianie Instrukji Obsługi we fragmentach albo w całości bez zgody Dedra Exim zabronione Dedra Exim zastrzega sobie prawo do wprowadzania zmian konstrukcyjno-technicznych oraz kompletacyjnych bez uprzedniego powiadamiania. Zmiany te nie mogą stanowić podstawy do reklamowania produktu. Instrukcja obsługi dostępna na stronie www.dedra.pl

CZ Všechna práva vyhrazena. Toto zpracování je chráněno autorským právem. Kopírování nebo šíření Návodu k obsluze v částech nebo vcelku bez souhlasu společnosti Dedra Exim je zakázáno. Dedra Exim si vyhrazuje právo zavádět konstrukční a technické a komplementační změny bez dřívějšího oznámení. Tyto změny nemohou být základem pro reklamování výrobku. Návod k obsluze dostupný na stránkách www.dedra.pl

SK Všetky práva vyhradené. Tieto materiály sú chránené autorskými právami. Kopírovanie prípadne šírenie častí, prípadne celého návodu na obsluhu je bez súhlasu spoločnosti Dedra Exim zakázané. Dedra Exim si vyhradzuje právo na vykonávanie konštrukčno-technických zmien, a zmien doplnkového príslušenstva, bez predchádzajúceho upozornenia. Tieto zmeny nemôžu byť dôvodom na reklamáciu výrobku. Užívateľská príručka je dostupná na webovej stránke www.dedra.pl

LT Visos teisės saugomos. Šis kūrinys yra saugomas autorinių teisių įstatymų. Eksploatavimo instrukcijos arba jos fragmentų kopijavimas ir platinimas be „Dedra Exim“ sutikimo draudžiamas. „Dedra Exim“ pasilieka sau teisę įvesti konstrukcijos, techninius arba komplektacijos pokyčius be išankstinio įspėjimo. Šie pokyčiai negali būti skundo dėl produkto pagrindu. Naudojimo instrukcija yra prieinama svetainėje: www.dedra.pl

LV Visas tiesības pasargātas. Šis izdevums ir sargāts ar autortiesību. Lietošanas Instrukcijas kopēšana vai izplatīšana pilnīgi vai fragmentos bez Dedra Exim firmas piekrišanas ir aizliegta. Firma Dedra Exim atstāj sev tiesību veikt konstrukcijas-tehnikas izmaiņu, kā arī komplektācijas izmaiņu bez iepriekšēja paziņojuma. Šīs izmaiņas nevar būt par pamatu produkta reklamēšanai. Lietošanas instrukcija pieejama mājaslapā www.dedra.pl

HU Minden jog fenntartva. A jelen kiadvány szerzői jogokkal védve. A Használati Utasítás másolása vagy terjesztése egészében vagy részleteiben a Dedra Exim írásos engedélye nélkül tilos A Dedra Exim fenntartja magának a szerkezeti-műszaki, valamint komplettálási változtatások előzetes bejelentés nélküli bevezetésének jogát. Ezek a változások nem szolgálhatnak alapjául a termék reklamációjának. A használati utasítás a weboldalon elérhető www.dedra.pl.

RO Toate drepturile rezervate. Această redactare este protejată prin legea dreptului de autor. Este interzisă copierea, reproducerea în orice fel sau multiplicarea și distribuirea parțială sau în totalitate a Manualului de utilizare fără permisiunea firmei Dedra Exim Firma Dedra Exim își rezervă dreptul de a face modificări tehnice și constructive sau de completare a dispozitivului fără o notificare prealabilă. Aceste modificări nu pot constitui temei pentru reclamarea produsului. Instrucţiunea de deservire accesibilă pe pagina www.dedra.pl

DE Alle Rechte vorbehalten. Die vorliegende Bedienungsanleitung wird durch das Urheber-recht geschützt. Kein Teil dieser Bedienungs-anleitung darf ohne schriftliche Einwilligung von Dedra Exim vervielfältigt oder verbreitet werden.Dedra Exim behält sich das Recht vor, Konstruktions- und technische Änderungen sowie Änderungen in der Zusammensetzung vorzunehmen, ohne vorher darüber zu informieren. Diese Änderungen können kein Grund zur Reklamation des Produkts bilden. Die Bedienungsanleitung ist auf der Internetseite www.dedra.pl zugänglich.

EE Wszelkie prawa zastrzeżone. Niniejsze opracowanie jest chronione prawem autorskim. Kopiowanie lub rozpowszechnianie Instrukji Obsługi we fragmentach albo w całości bez zgody Dedra Exim zabronione Dedra Exim zastrzega sobie prawo do wprowadzania zmian konstrukcyjno-technicznych oraz kompletacyjnych bez uprzedniego powiadamiania. Zmiany te nie mogą stanowić podstawy do reklamowania produktu. Instrukcja obsługi dostępna na stronie www.dedra.pl

SI Vse pravice pridržane. To delo je zaščiteno z avtorskimi pravicami. Kopiranje ali razširjanje uporabniškega priročnika po delih ali v celoti brez dovoljenja družbe Dedra Exim je prepovedano Družba Dedra Exim si pridržuje pravico do oblikovnih, tehničnih in končnih sprememb brez predhodnega obvestila. Te spremembe ne smejo biti razlog za oglaševanje izdelka. Uporabniški priročnik je na voljo na spletni strani www.dedra.pl

Kontakt
Kontaktai / Kontakts / Elérhetőség / Contact / Contacto / Contact / Contact / Kontakt / Pišite na
Dedra Exim Sp. z o.o., ul. 3 Maja 8, 05-800 Pruszków
Tel. +48 22 73 83 777 wew. 129, 165, fax +48 22 73 83 779
serwis@dedra.com.pl www.dedra.pl

1. Zdjęcia i rysunki



A

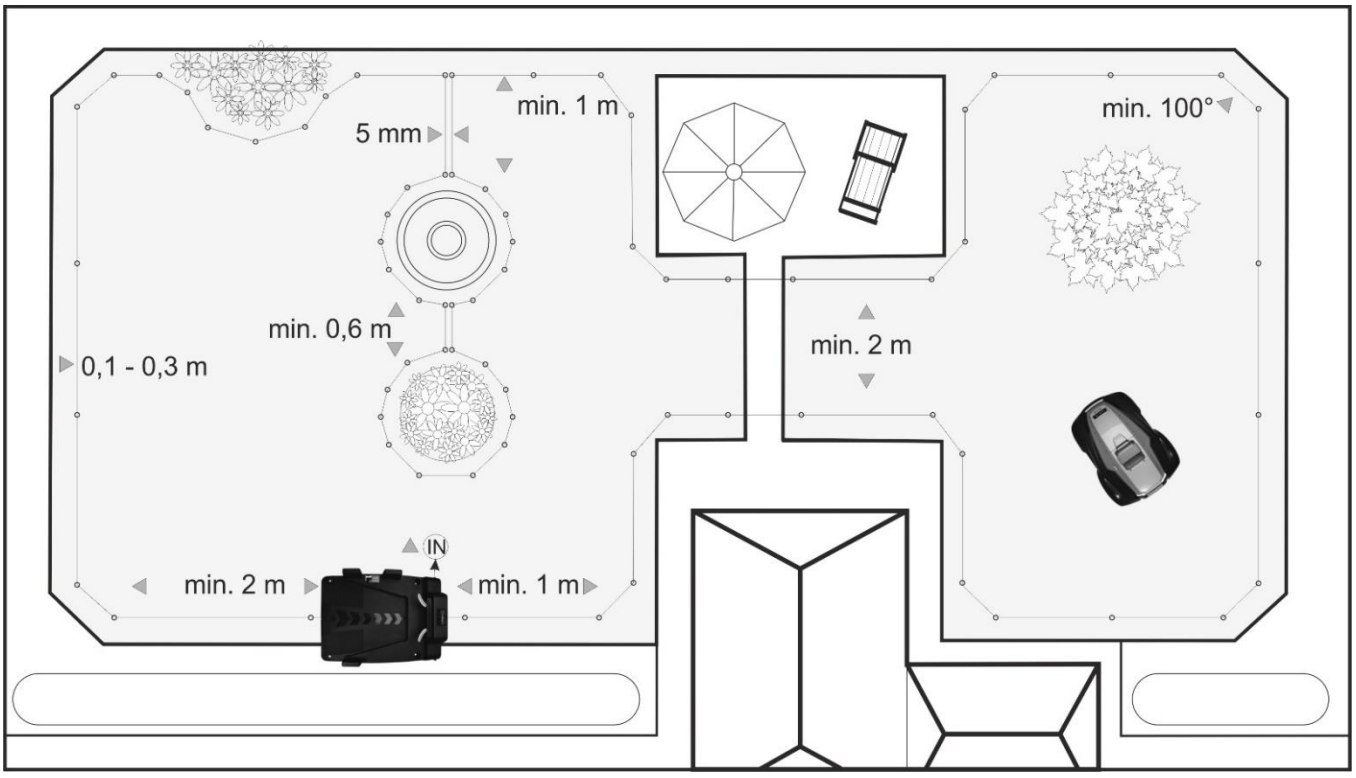

B

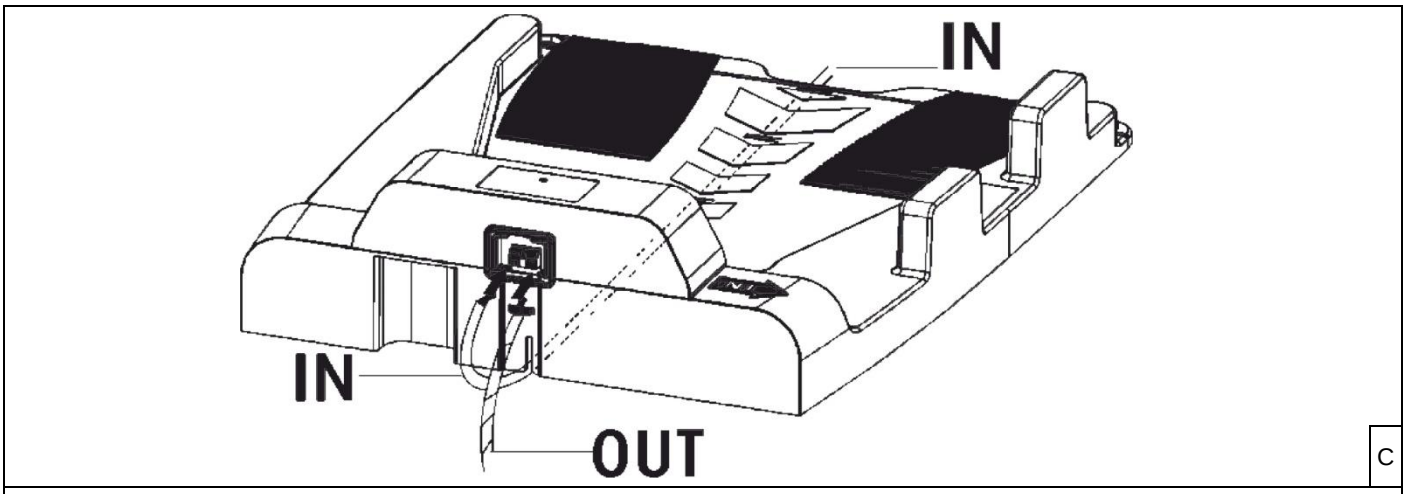

C

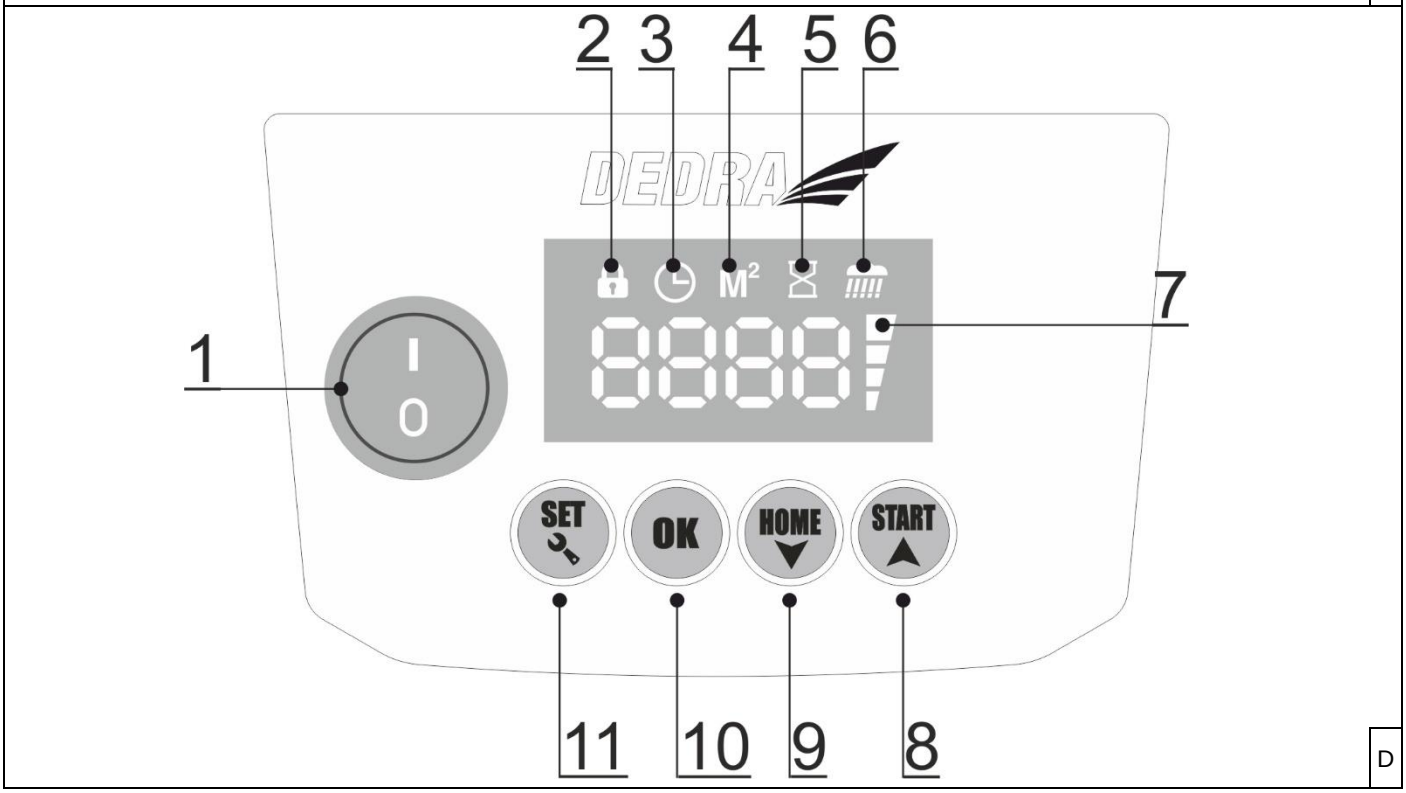

D

Opis piktogramów / Popis použitých piktogramů / Opis používaných piktogramov / Panaudotų piktogramų aprašymas / Lietoto piktogrammu apraksts / Az alkalmazott piktogramok magyarázata / Descrierea pictogramelor / Beschreibung der verwendeten Piktogramme / Piktogrammide kirjeldus / Opis piktogramov

	**Nakaz: przeczytaj instrukcję obsługi** / Příkaz: přečtěte návod k obsluze / Príkaz: oboznámte sa s užívateľskou príručkou / Privaloma: perskaitykite aptarnavimo instrukciją / Norādījums: rūpīgi iepazīstieties ar lietotāja rokasgrāmatā sniegto informāciju / Utasítás: olvassa el az útmutatót / Obilgatoriu: citiți manualul de utilizare / Gebot: die Bedienungsanleitung lesen / Kohustuslik: lugege kasutusjuhendit / Obvezno: preberite navodila za uporabo
	**Uwaga: możliwość uderzenia przez urobek /** Poznámka: možnost zasažení kořistí **/** Poznámka: možnosť zasiahnuť korisť **/** Pastaba: galimybė nukentėti nuo grobio **/** Piezīme: iespēja sabojāt sabojāt **/** Megjegyzés: annak lehetősége, hogy a rontás megsérüljön **/** Notă: posibilitatea de a fi lovit de prada **/** Hinweis: Die Möglichkeit, von der Beute getroffen zu werden / Ettevaatust: võimalus, et saasteaine võib tabada / Opozorilo: možnost udarca s trosi **Uwaga: zachować odległość /** Poznámka: udržujte vzdálenost **/** Poznámka: dodržujte odstup **/** Pastaba: laikykitės atstumo **/** Piezīme: ievērojiet attālumu **/** Megjegyzés: tartsa be a távolságot **/** Notă: păstrați o distanță **/** Hinweis: Abstand halten / Ettevaatust: hoidke distantsi / Opozorilo: ohranjajte razdaljo
	**OSTRZEŻENIE – Nie jechać na maszynie/** Varování: Nepoužívejte zařízení jako dopravní prostředek / Varovanie: Nepoužívajte prístroj ako dopravný prostriedok. / Įspėjimas: nenaudokite prietaiso kaip transporto priemonės. / Brīdinājums: nelietojiet ierīci kā transporta līdzekli. / Figyelem: Ne használja a készüléket szállítási eszközként. / Atenție: nu utilizați dispozitivul ca mijloc de transport. / Warnung: Verwenden Sie das Gerät nicht als Transportmittel / Hoiatus: ärge kasutage seadet transpordivahendina / Opozorilo - Ne vozite se na stroju
	**OSTRZEŻENIE – Usunąć urządzenie blokujące przed pracą maszyny lub podnoszeniem maszyny/** Před uvedením stroje do provozu nebo před zvedáním jej odstraňte / Pred použitím stroja alebo zdvíhaním stroja odstráňte blokovacie zariadenie / Prieš pradėdami naudoti mašiną arba keldami mašiną, nuimkite fiksavimo įtaisą / Pirms mašīnas darbināšanas vai pacelšanas noņemiet bloķēšanas ierīci / Távolítsa el a reteszelőt, mielőtt a gépet működtetné vagy felemelné / Scoateți dispozitivul de blocare înainte de a utiliza mașina sau de a ridica mașina / Entfernen Sie die Verriegelung, bevor Sie die Maschine bedienen oder anheben / HOIATUS - Enne masina kasutamist või masina tõstmist eemaldage lukustusseade / Opozorilo - Pred upravljanjem stroja ali dvigovanjem stroja odstranite ključavnico

	**Uwaga: niebezpieczeństwo skaleczenia. Zaczekać do całkowitego zatrzymania noża.** / Varování: nebezpečí zranění. Počkejte, až se nůž úplně zastaví / Varovanie: nebezpečenstvo poranenia. Počkajte, kým sa nôž úplne nezastaví / Spėjimas: susižalojimo pavojus. Palaukite, kol peilis visiškai sustos. / Brīdinājums: savainošanās briesmas. Pagaidiet, līdz nazis pilnībā apstājas / Figyelem: sérülésveszély. Várja meg, amíg a kés teljesen leáll. / Avertisment: pericol de rănire. Așteptați ca cuțitul să se oprească complet / Warnung: Verletzungsgefahr. Warten Sie, bis das Messer ganz zum Stillstand gekommen ist. / Ettevaatust: vigastuste oht. Oodake, kuni nuga täielikult peatub / Opozorillo: nevarnost poškodb. Počakajte, da se nož popolnoma ustavi
	**OSTRZEŻENIE – Wyłączyć urządzenie przed przystąpieniem do przeglądów i konserwacji /** Před prováděním inspekcí a údržby zařízení vypněte / Pred vykonaním kontroly a údržby prístroj vypnite / Prieš atlikdami patikrinimus ir techninę priežiūrą, išjunkite prietaisą / Pirms pārbaužu un apkopes veikšanas izslēdziet ierīci / Opriți dispozitivul înainte de a efectua inspecții și întreținere / Schalten Sie das Gerät aus, bevor Sie Inspektionen und Wartungen durchführen / HOIATUS - lülitage seade enne hooldustöid ja hooldustöid välja / Opozorillo - pred servisiranjem in vzdrževanjem izklopite napravo
	**Ostrzeżenie: nie polewać wodą. /** Chraňte zařízení před deštěm a stříkající vodou / Chráňte prístroj pred dažďom a postriekaním vodou / Apsaugokite prietaisą nuo lietaus ir vandens purslų / Aizsargājiet ierīci no lietus un ūdens šļakatām / Óvja a készüléket az esőtől és a vízcseppektől / Protejați dispozitivul de ploaie și stropi de apă / Schützen Sie das Gerät vor Regen und Spritzwasser / Hoiatus: mitte pritsida veega / Opozorilo: ne brizgajte z vodo
	**Ostrzeżenie: trzymaj ręce i stopy z dala od ostrzy** / Varování: Ruce a nohy držte dále od nožů / Varovanie: Ruky a nohy držte ďalej od čepelí / Įspėjimas: saugokite rankas ir kojas nuo ašmenų / Brīdinājums: turiet rokas un kājas prom no asmeņiem / Figyelem: Tartsa távol a kezét és a lábát a pengektől / Avertisment: țineți mâinile și picioarele departe de lame / Achtung: Hände und Füße von den Messern fernhalten / Hoiatus: hoidke käed ja jalad teradest eemal / Opozorilo: roke in noge naj bodo stran od rezil
	**Ostrzeżenie: nie umieszczać w ogniu** / varování: nevhazujte do ohně / výstraha: nevkladať do ohňa / įspėjimas: nedėti į ugnį / brīdinājums: nenovietot ugunī / figyelmeztetés: ne tegye tűzbe / avertissement: ne pas placer dans le feu / advertencia: no poner al fuego / avertizare: nu introduceți în foc/ waarschuwing: plaats niet in de brand/ warnung: nicht ins feuer legen / Hoiatus: mitte panna tulele / Opozorilo: ne postavljajte v ogenj
	**Ostrzeżenie: Użytkować w temperaturze 5-40°C /** Varování: provozní teplota 5-40°C. / Varovanie: prevádzková teplota 5-40°C / Įspėjimas: darbinė temperatūra 5-40°C / Brīdinājums: darba temperatūra 5-40°C / Figyelem: üzemi hőmérséklet 5-40°C / Atenție: temperatura de funcționare 5-40°C / Warnung: Betriebstemperatur 5-40°C / Hoiatus: Kasutage temperatuuril 5-40°C / Opozorilo: Uporabljajte pri temperaturi od 5 do 40 °C
	**Oznaczenie gwarantowanego poziomu dźwięku L_{WA} 65 dB(A)**/ Označení garantované hladiny zvuku L_{WA} 65 dB(A)/ Označenie zaručenej úrovne hluku (akustického tlaku) L_{WA} 65 dB(A)/ Garantuoto garso lygis L_{WA} 65 dB(A)/ Garantēta skaņas līmeņa apzīmējums L_{WA} 65 dB(A)/ Megjelölt garantált hangerő-szint L_{WA} 65 dB(A)/ Indicarea nivelului garantat de sunet L_{WA} 65 dB(A)/ Kennzeichnung des garantierten Schallpegels L_{WA} 965 dB(A) / Garanteeritud müarataseme määramine LWA 65 dB(A) / Oznaka zajamčene ravni hrupa LWA 65 dB(A)
	**Informacja: urządzenie w trzeciej klasie ochronności /** informace: zařízení v druhé třídě ochrany / informácia: zariadenie v druhej triede ochrany / informacija: įrankio saugumo nuo elektros smūgio klasės / informācija: ierīce atbilst otrajai aizsardzības klasei / információ: a termék második osztályú besorolással rendelkezik / informație: dispozitiv din clasa a doua de protecție împotriva / information: das gerät besitzt die zweite klasse / Teave: kaitseklassi 3 kuuluv seade / Informacije: naprava v zaščitnem razredu 3

PL Spis treści

1. Zdjęcia i rysunki
2. Opis urządzenia
3. Przeznaczenie urządzenia
4. Ograniczenie użycia
5. Dane techniczne
6. Przygotowanie do pracy
7. Podłączenie do sieci
8. Włączanie urządzenia
9. Użytkowanie urządzenia
10. Bieżące czynności obsługowe
11. Części zamienne i akcesoria
12. Samodzielne usuwanie usterek
13. Kompletacja urządzenia
14. Informacja dla użytkowników o pozbywaniu się urządzeń elektrycznych i elektronicznych
15. Karta gwarancyjna

Deklaracja zgodności została dołączona do instrukcji jako oddzielny dokument. W przypadku braku deklaracji zgodności należy się skontaktować z Dedra Exim Sp. z o.o.
Ogólne przepisy bezpieczeństwa zostały dołączone do instrukcji jako oddzielna broszura.

OSTRZEŻENIE. Przeczytać wszystkie ostrzeżenia oznaczone symbolem i wszystkie instrukcje.
Nieprzestrzeganie podanych niżej ostrzeżeń i wskazówek dotyczących bezpieczeństwa może być przyczyną porażenia prądem elektrycznym, pożaru lub poważnych obrażeń.

Zachować wszystkie ostrzeżenia i instrukcje do przyszłego użytku.

2. Opis urządzenia

Rys. A: 1. Styki ładowania, 2. Osłona pokrętła regulacji wysokości koszenia, 3. Wyłacznik awaryjny z rękojeścią, 4. Osłona panelu sterowania, 5. Koła tylne, 6. Zespół nożowy, 7. Przednie koła skrętne

3. Przeznaczenie urządzenia

Robot kosząco-mulczujący przewznaczony jest do koszenia trawy na trawnikach, w ogrodach itp. Dzięki systemowi czujników oraz ukrytemu w trawniku przewodowi, robot jest w stanie określić swoje położenie i przebyć optymalną trasę koszenia, unikając przeszkód bądź sygnalizując ewentualne problemy. Zaprogramowanie robota pozwala na cykliczne koszenie trawy bez dodatkowych czynności nastawczych. Robot kosi trawę samoczynnie, przechodząc w tryb koszenia i, przy niskim poziomie naładowania akumulatora, ładowania. Dzięki niewielkim rozmiarom robot jest bardzo zwrotny i uniwersalny, sprawdzi się na małych i dużych (do ok. 1000 m2) trawnikach. Załączone w kompletacji akcesoria wystarczą do wytyczenia obszaru koszenia ok. 600 m2 trawnika o regularnych kształtach bądź ok. 350 m2 trawnika o nieregularnych kształtach, z 3 wyspami. W razie konieczności można stosować przedłużacze do zastosowań na zewnątrz pomieszczeń.
Dopuszcza się wykorzystanie urządzenia w pracach remontowo-budowlanych, warsztatach naprawczych, w pracach amatorskich przy równoczesnym przestrzeganiu warunków użytkowania i dopuszczalnych warunków pracy, zawartych w instrukcji obsługi.

4. Ograniczenia użycia

Urządzenie może być użytkowane tylko zgodnie zamieszczonymi poniżej „Dopuszczalnymi warunkami pracy".
Nie stosować na zboczach o nachyleniu powyżej 30 stopni. Nie stosować bez ograniczenia powierzchni koszenia.
Samowolne zmiany w budowie mechanicznej i elektrycznej, wszelkie modyfikacje, czynności obsługowe nieopisane w instrukcji obsługi będą traktowane jako bezprawne i powodują natychmiastową utratę praw gwarancyjnych, a deklaracja zgodności traci ważność.
Użytkowanie niezgodne z przeznaczeniem, bądź niezgodnie z instrukcją obsługi spowoduje natychmiastową utratę praw gwarancyjnych.

Dopuszczalne warunki pracy
Nie pracować w czasie opadów atmosferycznych.

5. Dane techniczne

Model	DED8751-3	DED8751-4
Bateria		
Napięcie [V]	28 d.c.	28 d.c.
Pojemność baterii [Ah]	3	4
Wydajność [WH]	84	112
Rodzaj baterii	Litowo-jonowa	litowo-jonowa
Temperatura przechowywania [C]	5-40	5-40
Zasilacz		
Napięcie [V, Hz]	230, 50	230, 50
Wyjście [V, A]	32 d.c., 1,8	32 d.c., 1,8
Klasa ochronności	II	II
Stopień IP	IP67	IP67
Bezpiecznik	T3.15A.250V	T3.15A.250V
Robot		
Zasilanie [V]	28 d.c.	28 d.c.
Pojemnośc baterii [Ah]	3	4
Klasa ochronności	III	III
Stopień IP	IPX4	IPX4
Prędkośc obrotowa [min-1]	2900	2900
Areał koszenia [m2]	1000	1500
Szerokośc koszenia [mm]	240	240

Wysokośc koszenia [mm]	25-65	25-65
Oznakowanie hałasu Lwa [dB(A)]	65	65
Poziom Lwa [dB(A)]	<80	<80
Poziom Lpa [dB(A)]	<70	<70
Niepewnośc pomiaru K [dB(A)]	3	3
Masa [kg]	17	17

Informacja na temat drgań i hałasu

Wartość łączona drgań a_{hw} oraz niepewność pomiaru określono zgodnie z normą EN 50636-2-107 i podano w tabeli.
Emisja hałasu została określona zgodnie z EN 50636-2-107, wartości podano powyżej w tabeli.

⚠ UWAGA Hałas może spowodować uszkodzenie słuchu, podczas pracy zawsze należy używać środków ochrony słuchu!

Deklarowana łączna wartość drgań została zmierzona zgodnie ze standardową metodą badania i może być wykorzystana do porównania jednego urządzenia z drugim. Podany poziom drgań może być również wykorzystywany do wstępnej oceny narażenia na drgania.
Poziom drgań podczas rzeczywistego użytkowania urządzenia może się różnić od zadeklarowanych wartości, w zależności od sposobu użycia narzędzi roboczych, w szczególności od rodzaju obrabianego przedmiotu oraz od konieczności określenia środków mających na celu ochronę operatora. Aby dokładnie oszacować narażenia w rzeczywistych warunkach użytkowania, należy wziąć pod uwagę wszystkie części cyklu operacyjnego, obejmujące także okresy, gdy urządzenie jest wyłączone lub gdy jest ono włączone, ale nie jest używane do pracy.

6. Przygotowanie do pracy

⚠ UWAGA Wszystkie czynności przygotowawcze przeprowadzać przy urządzeniu odłączonym od źródła zasilania.

Przygotowanie powierzchni do cięcia

Aby wyznaczyć dla robota powierzchnię koszenia w taki sposob, aby nie opuszczał tej powierzchni, należy ograniczyć ją za pomocą linki ograniczającej. Przed rozpoczęciem wyznaczania powierzchni należy zaplanować obszar roboczy, wziąć pod uwagę przeszkody, które robot powinien omijać, a także pamiętać o fakcie, że robot nie może znajdować się dalej niż w odległości 15 metrów od linki ograniczającej.

Uwaga: Przykładowy szkic trawnika i przygotowanej powierzchni przedstawia rys. B.

Należy zapoznać się z tym rysunkiem, zwracając szczególną uwagę na informacje dotyczące zachowania odpowiednich odległości od obiektów, znajdujących się na koszonej powierzchni.
Sprawdzić stan trawnika. Usunąć wszelkie przeszkody (gałęzie, duże kamienie itp.). Zasypać lub zakryć otwory i wgłębienia, aby w czasie deszczu nie powstawały w nich kałuże. Praca w kałużach może spowodować uszkodzenie urządzenia. Cięższe kamienie, które nie zostaną przesunięte przez robota, mogą zostać na trawniku. Czujnik robota sprawi, że urządzenie odbije się od kamienia i będzie kontynuować pracę. Lekkie kamienie należy albo usunąć z trawnika, albo ułożyć tak, by wystawały ponad powierzchnię trawnika na minimum 15 cm.
W przypadku, gdy sąsiednie trawniki również koszone są przez roboty koszące, należy wyznaczyć powierzchnię tak, aby linka znajdowała się nie bliżej niż 100 cm od linki ograniczającej sąsiedni trawnik.
Aby zapewnić maksymalną siłę sygnału nie zaleca się stosować więcej niż 400 metrów linki.
Aby uniknąć problemów, należy podczas układania linki kierować się przygotowanym wcześniej szkicem powierzchni roboczej.

Ustawienie stacji dokującej

Stacja dokująca odpowiada za przesyłanie sygnałów do linki ograniczającej oraz za ładowanie akumulatora robota koszącego.
Stacja dokująca powinna być ustawiona w odpowiedniej odległości od źródła zasilania (przewód zasilający ma 9 metrów długości i należy wziąć to pod uwagę przy wyborze miejsca stacji dokującej). Stacja dokująca musi być ustawiona na równej, twardej powierzchni. Oznakowanie IN powinno być skierowane do planowanej powierzchni koszenia. Należy unikać ustawienia stacji:
- w narożnikach trawnika
- w miejscach położonych niżej, w miejscach spływania wody, gdzie stacja dokująca i robot koszący byłyby narazone na wysoką wilgotność
- na pochyłościach terenu
- pod wysokimi drzewami, które mogą być narażone na trafienie piorunem podczas burzy.

Uwaga: przewód zasilający i złącze powinny być zawsze w suchym miejscu, które nie jest narazone na wilgoć.

Zasilacz powinien znajdować się pod dachem, w miejscu zabezpieczonym od wilgoci.
Aby zapewnić swobodny dostęp do stacji dokującej dla robota wymagany jest pas trawnika o długości ok. 3,5 metra i szerokości ok. 2 metrów. Stacja musi być ustawiona tak, aby:
- z przodu było min. 2 metry wolnej przestrzeni
- z tyłu było min. 1 metr wolnej przestrzeni.

Uwaga: Przód stacji to część, od której wjeżdża robot koszący, natomiast tył to część ze stykami ładowania oraz gniazdami przyłączeniowymi.

Należy pamiętać o dostępie do zasilania elektrycznego (przewód zasilający ma ok. 9 metrów długości)

Układanie linki ograniczającej powierzchnię koszenia

Linka musi być ułożona tak, aby linka nie była zwinięta, nie było załamań ani miejsc przecięcia linki. Zestaw zawiera 100 metrów linki.
Szpilki mocujące powinny być w odległości nie większej, niż 1 metr jeden od drugiego. Zestaw zawiera 150 szpilek.
Nigdy nie tworzyć kątów prostych w narożnikach. Kąt powinien mieć minimum 100 stopni (patrz: rys. B). W przypadku kątów o mniejszej wartości ostre zwroty robota mogą spowodować poślizg i zatrzymanie robota, szczególnie na mokrej powierzchni, jak również uszkodzenie powierzchni trawnika w wyniku ostrych zwrotów.
Linka musi być ułożona w odległości 10-30 cm od krawędzi trawnika. W przypadku, gdy powierzchnia kosząca i sąsiadująca (no. chodnik) są na tej samej wysokości, wymagana odleglość to 10 cm. W przypadku twardych krawędzi (np. ograniczaniki kamienne, drewniane itp) minimalna odległość to 20 cm. W przypadku miękkich krawędzi, w których robot mógłby utknąć (np. krzewy, klomby itp) odległość to 30 cm.

Uwaga: akweny wodne (oczka wodne, baseny ipt) powinny być dodatkowo zabezpieczone krawędzią o wysokości min. 15 cm.

Zapobiegnie to przypadkowemu wpadnięciu robota koszącego do wody.
W celu wyznaczenia obszarów, które robot powinien omijać (krzewy, rabaty kwiatowe itp.) nalezy wyznaczyć wyspy w taki sposób, aby otoczyć linką ograniczającą obszar bez koszenia. Należy zachować odległość max. 5 mm od linki w przypadku ułożenia jej w dwóch liniach równoległych (patrz rys. B). Do zamocowania linki można w takiej sytuacji wykorzystać tę samą szpilkę.
Jeżeli na trawniku znajdują się drzewa, to w przypadku widocznych korzeni należy otoczyć je linką ograniczającą, aby robot nie uszkodził korzeni. W przypadku korzeni znajdujących się głęboko po powierzchnią trawnika nie ma potrzeby wykonywania takiej wyspy.
Jeżeli powierzchnia koszenia znajduje się pod nisko zwisającymi gałęziami krzewów lub drzew, należy przyciąć gałęzie tak, aby nie przeszkadzały w swobodnym ruchu robota. Należy również zwrócić uwagę, że krople wody, które mogą spadać z liści, uruchomią czujnik deszczu, w który wyposażony jest robot. W takiej sytuacji robot przerwie koszenie i wróci do stacji dokującej.
Jeżeli podjazd bądź utwardzone ścieżki ogrodowe są na tym samym poziomie co trawnik, robot koszący bez problemów przejedze po takiej powierzchni. W przypadku ograniczenia powierzchni tak, aby robot nie przejeżdżał przez podjazdy i ścieżki, odległość linki od linii rozdzielającej trawnik od innych powierzchni powinna wynosić 10 cm. W przypadku, gdy ścieżki są żwirowe, robot nie przejedzie po nich. W tej sytuacji należy tak ułożyc linkę, aby zachowac odległość 30 cm od linii rozdzielającej powierzchnię.
Robot może wspinać się po pochyłościach max. 30 stopni. Jeśli stromizna będzie większa, czujnik robota zatrzyma ruch urządzenia. W przypadku zjazdu z pochyłości maksymalne nachylenie nie może przekraczać 25 stopni. Jednak w przypadku koszenia mokrej trawy, robot może ześlizgnąć się przy mniejszym nachyleniu. Zalecamy w takiej sytuacji ułożenie linki ograniczające w odlegloscI 40 cm do linii zbocza.

Wyznaczanie powierzchni koszenia

Przygotować materiały: linkę ograniczającą, szpilki mocujące oraz dwie listwy do odmierzania odległości (listwy są umieszczone w perforacji w skrzydełkach kartonu transportowego). Przygotować narzędzia: młotek brukarski (gumowy), kombinerki, klucz do nakrętek.
Przygotować trawnik: trawa nie powinna być wyższa, niż 60 mm. Jeżeli trawa jest wyższa, zalecamy ściąć ją wstępnie kosiarką. Linka ograniczająca powinna być umieszczona jak najbliżej podłoża, co pozwoli na uniknięcie przejechanie linki przez robota oraz podknięcie się przez przechodzące osoby. Po pewnym czasie linka zarośnie świeżą trawą.
Układanie linki: Ustawić stację dokującą w zaplanowanym miejscu (zgodnie z wcześniej przygotowanym schematem) i wbić pierwszą szpilkę od tylnej strony stacji dokującej (OUT). Zostawić ok. 50 cm luźnej linki w celu końcowego połączenia linki i stacji dokującej. Ułożyć luźno linkę zgodnie z wcześniejszym schematem, co ułatwi dalszą pracę. Można przystąpić do wbijania szpilek ustalających pozycję linki.

Uwaga: w pierwszej fazie nie dobijać szpilek do końca, aby ułatwić pracę w przypadku konieczności korekty ułożenia linki.

Używając listwy do odmierzania odległosci utrzymywać odległość 10-30 cm od krawędzi trawnika, zgodnie z wczesniejszymi zaleceniami. Odległość między szpilkami ustalającymi nie może być większa, niż 100 cm. Zaleca się, aby w narożnikach szpilki były bliżej siebie, tak, aby uzyskany kąt nie był mniejszy niż 100 stopni. Jeśli na powierzchni trawnika są miejsca, których robot powinien unikac (klomby, krzewy, grządki itd) należy wyznaczyć wyspy, które robot będzie omijał.
Uwaga: leżące równolegle linki nie powinny byc bliżej siebie, niż 5 mm.
Szpilka kończąca wyznaczanie ograniczenia powierzchni powinna znajdować się przy stacji dokujacej.

Uwaga: jeżeli dołączona do zestawu linka jest za krótka, jest możliwość dokupienia linki (w odcinkach po 100m) oraz szpilek montażowych.

W celu połączenia linek należy zastosować dołączone do robota złączki. Nie wolno łączyć linek na tzw. skrętkę. Stosować maksymalnie 400 metrów linki.

Połączenie linki ograniczającej ze stacją dokującą.

Złączki linka-baza muszą być założone na linkę i zaciśnięte za pomocą szczypców płaskich.
Na tylnej ściance stacji dokującej znajdują się dwa gniazda, oznaczone jako IN i OUT. Linka wchodząca musi być przeciągnięta przez oczka od spodu stacji dokującej i podłączona do gniazda IN. Linka wychodząca musi być podłaczona do gniazda OUT. Taki sposób podłączenia zagwarantuje przepływ sygnału przez linkę.
Po podłaczeniu linek należy unieruchomić stację dokującą za pomocą dołączonych śrub.

Uwaga: nie wolno samodzielnie wykonywać dodatkowych otworów w stacji dokującej. Dokręcić stację dokującą korzystając z oryginalnych otworów.

Ładowanie akumulatora robota.

Przed ładowaniem robota nalezy podłączyć i sprawdzić dzialanie stacji dokującej. W tym celu podłaczyć przewód do adaptora i podłaczyć wtyczkę do gniazdka. Dioda LED na stacji dokującej zaświeci na kolor:
- czerwony, jeśli linki ograniczające nie są prawidłowo podłączone
- migający zielony, jeśli linki są podłączone prawidłowo i akumulator robota jest ładowany
- zielony, jeśli linki są podłacozne prawidłowo i akumulator jest w pełni naładowany.

Uwaga: w razie problemów należy zapoznać się z rozdziałem 12. Samodzielne usuwanie usterek.

Stacja dokująca jest gotowa do używania.
Przed pierwszym cięciem należy naładować akumulator robota. W tym celu nalezy umieścić robot w stacji ładowania tak, aby styki ładownaia robota dotykały styków ładowania stacji dokującej.

7. Podłączenie do sieci

Przed podłączeniem urządzenia do źródła prądu należy upewnić się, czy napięcie zasilania odpowiada wartości podanej na tabliczce znamionowej.
Instalacja zasilająca powinna być wykonana zgodnie z zasadniczymi wymaganiami dotyczącymi instalacji elektrycznych i spełniać wymogi bezpieczeństwa użytkowania. Parametry minimalnego przekroju przewodu zasilającego 1 mm2 oraz nominalnej wartości bezpiecznika typu B 10A.
Instalacja winna być wykonana przez uprawnionego elektryka. W przypadku korzystania z przedłużaczy należy zwrócić uwagę by przekrój żyły nie był mniejszy od wymaganego (patrz tabela). Przewód elektryczny ułożyć tak, aby w czasie pracy nie był narażony na przecięcie. Nie używać uszkodzonych przedłużaczy. Okresowo sprawdzać stan techniczny przewodu zasilającego. Nie ciągnąć za przewód zasilający.

8. Włączanie urządzenia

⚠ UWAGA Przed uruchomieniem urządzenia bezwzględnie wykonać czynności opisane w rozdziale „Przygotowanie do pracy".

Aby uruchomić urządzenie:
- naładować akumulator robota koszącego
- dokonać czynności programujących (patrz rozdział 9. Użytkowanie urządzenia).

⚠ UWAGA Stosuj tylko przedłużacze ogrodowe, dostosowane do pracy na zewnątrz pomieszczeń.

⚠ UWAGA Po wyłączeniu urządzenia, noże mogą się jeszcze obracać.

9. Użytkowanie urządzenia

Rozpoczynanie koszenia

Uwaga: przed rozpoczęciem koszenia usunąć z trawnika wszystkie obce ciała, jak gałęzie, kamienie, korzenie, zabawki i inne.

Ustawienia wstępne

Uwaga: Wszystkich ustawień należy dokonać na panelu sterowania (rys. C)

Ustawienie zegara: nacisnkać przycisk SET aż do momentu, w którym ikona zegara zacznie migać. Ustawić bieżący czas za pomocą przyciskow HOME i START, potwierdzić OK.
Ustawienie powierzchni: naciskać przycisk SET aż do momentu, w którym ikona powierzchni zacznie migać. Wybrać powierzchnię przyciskami HOME i START, potwierdzić OK.
Urządzenie może być uruchamiane w trbie manualnym bądź automatycznym.
Tryb automatyczny: właczyć robot włącznikiem głownym. Nacisnąć SET, wprowadzić kod bezpieczeństwa (kod fabryczny 0000), potwierdzić OK. Ustawić koszoną powierzchnię, potwierdzić OK.
Ustawienie automatycznego rozpoczęcia koszenia. Wcisnąć SET aż ikona klepsydry zacznie migać. Przyciskami HOME i START ustawić godzinę rozpoczęcia pracy i potwierdzić OK. Jeśli na wyświetlaczu pojawią się cyfry 0000, czas został ustawiony. Wcisnąć przycisk START.
Uwaga: Po zakończeniu cyklu koszenia, robot automatycznie uruchomi się ponownie po 48 godzinach, o tej samej godzinie.
Tryb ręczny
Włączyć robot włącznikiem głownym. Nacisnąć SET, wpisać kod zabezpieczający (kod fabryczny 0000), potwierdzić OK. Nacisnąć START.

Zmiana kodu bezpieczeństwa

Fabryczny kod bezpieczeństwa to 0000. Można pozostawić taki kod, bądź zmienić na własny,
W celu zmiany kodu należy urychomoć robota (wpisać kod 0000 i nacisnąć start). Robot wyjedzie ze stacji dokującej i rozpocznie pracę. Po wyjeździe robota wcisnąć przycisk STOP, na wyświetlaczu pojawi się kod E1. Nacisnąć START i przytrzymać, po ok. 10 sekundach na wyświetlaczu pojawi się kod U133. Nacisnąć SET, ikona kłodki zacznie migać. Wpisać kod fabryczny 0000 i potwierdzić OK, na wyświetlaczu powinien pojawić się kod 0000. Nacisnąć SET ponownie, ikona kłódki zacznie migać. Wpisać własny czterocyfrowy kod i potwoierdzić OK. Kod powinien pojawić się na wyświetlaczu. Wcisnąć START. Robot ponowi pracę.

Uwaga: należy zapamiętać kod. W przypadku utraty kodu konieczne będzie wysłanie robota do producenta w celu zresetowania ustawień.

Ustawienie wysokości cięcia

Robot ma mozliwośc ustawirenia wysokości cięcia w zakresie 25-65 mm. W celu ustawienia wysokości cięcia należy odchylić klapkę w górnej części robota i za pomocą pokrętła ze skalą ustawić wysokośc koszenia. Zaczynać od wyższych wartości tak, aby nie obciążać robota cieciem zbyt wysokiej trawy.

Zatrzymywanie awaryjne

Robot może zostać w każdej chwili zatrzymany za pomocą przycisku awaryjnego STOP. Można również wykorzystać przycisk STOP do unieważnienia funkcji urządzenia. Na przykład: w celu uniknięcia zjeżdżania robora z linki ograniczającej, uruchomić robota. Po zjechaniu ze stacji dokującej nacisnąć STOP, przestawić robota na linkę w odległości ok. 2 metrów od stacji dokującej, następnie wcisnąć SET, wpisać kod, potwierdzić OK i ponownie wcisnąć START.

Uwaga: zastosowanie przycisku STOP nie kasuje wcześniejszych ustawień.

Przycisk HOME

Za pomocvą przycisku HOME można aktywować funkcję powrotu robota do bazy dokującej. W tym celu należy wcisnać STOP, wcisnąć SET, wpisać kod bezpieczeństwa i zatwierdzić OK, wcisnąć HOME.

Uwaga: zastosowanie tej sekwencji nie kasuje wcześniejszych ustawień.

Restart robota

Nacisnąć SET, wpisać kod bezpieczeństwa i potwierdzic OK, wcisnąć START.
Uwaga: w przypadku niskiego stanu baterii (jedna kreska na wskaźniku naładowania) robot może zostać zrestartowany tylko w stacji dokującej.

Czujniki robota

CZujnik przeszkody/kontaktu. Jeżeli robot natklnie się na przeszkodę, odwróci się i zmieni kierunek ruchu aby uniknąć przeszkody. Jeżeli nie znajdzie nowej drogi ruchu w ciągu 3 sekund, zatrzyma się. Jeśli nie znajdzie nowej drogi ruchu w ciągu 10 sekun wyłączy się i aby kontynuował pracę konieczny będzie ręczny restart.
Czujnik deszczu. W razie silnych opadów deszczu robot przerwie pracę i wróci do stacji dokującej. Robot wznowi pracę w kolejnym cyklu.

Uwaga: krople spadające z gałęzi krxzewów i drzew mogą aktywować czujni kdeszczu, w tej sytuacji robot również wróci do stacji dokującej.

Czujnik kontaktu z powierzchnią. Czujniki umieszczone są w pobliżu przednich kół i sprawdzają kontakt z podłożem. Jeśli robot zostanie podneisiony bądź wjedzie kołami w obniżenie terenu (rowek, dołek itp.) robot wyłaczy się i konieczny będzie jego ręczny restart. Restart nastąpi w sytuacji, w której roboto znajdzie się w odległości nie mniejszeni niż 2 metry od linki ograniczahjącej. Należy postawić go na powierzchni i nacisnąć START. Restar robota nie zmieni jego cyklu pracy

Czujnik przechyłu

Czujnik przechyłu znajduje sie wewnątrz urządZenia i mierzy przechył w każdym kierunku. Jeżeli kąt nachylenia przekarcza 30 stopni, noże przestaną się obracać, jednak robot będzie kontynuował jazdę. Jeżeli kąt nachylenia zmiejszy się w ciągu 10 sekund, robot ponowni cięcie. Jeśli kąt nachylenia nie zmiejszy się, robot wylaczy się i będzie konieczny jego ręczny restart.

10. Bieżące czynności obsługowe

⚠ UWAGA Wszystkie czynności obsługowe przeprowadzaj przy urządzeniu odłączonym od źródła zasilania.

Czyszczenie i konserwacja

Zawsze odłączyć od zasilania i wyłączyć urządzenie

W celu maksumalnego wykorzystaa robota należy dokonywać regulatnych przeglądów urządzenia oraz koszonej powierzchni.

Normalne czyszczenie

Regularne oczyszczenia z liści, trawy i innych zanieczyszczeń wydłuży żywotność robota.

Uwaga: do czyszczenia stosować tylko szczotki lub suchej szmatki. Nie stosować wody, która, po dostaniu się do wnętrza robota, może doprowadzić do zwarcia i uszkodzić układ elektryczny.

Górna pokrywa

Uniesć górną pokrywę i wyczyścić ją z trawy, liści i inncyh zanieczyszczeń. Do czyszenia nie stosować wody.

Dolna część robota

Czyścić dolną część robota za pomocą szczotki. Każdorazowo sprawdzać, czy noże, mocowanie noży oraz koła obracają się swobodnie. jeśli robot kosi mokrą trawę, urobek może przyklejać się do obudowy i obniżać wydajność cięcia. Należy sprawdzać i czyścić wnętrze komory nożowej z resztek mokrej trawy. Regularnie czyścić wirnik ostrzy tak, aby swobodnie się obracał.

Stacja dokująca

Należy regularnie oczyszczać stację dokującą z trawy, liści i innych zanieczyszczeń, aby uniknąć osłabienia się kontaktu styków stacji dokującej z płytkami robota. Regulanie sprawdzać, czy styki stacji dokującej i płytki robota są czyste i mają dobry kontakt. Regularnie czyścić styczniki i płytki za pomcą bardzo drobnego papieru sciernego lub wełny stalowej. Z upływem czasu stacja dokująca może przeciekać w związku z tym, że pod stacją trawa ulega rozkladowi.
Regularnie sprawdzać stan wkrętów, śrub i nakrętek. W razie poluzowania dokręcić wszystkie elementy tak, aby utrzymywać robota w mozliwie najlepszym stanie.

Wymiana części

Uwaga: zawsze odłączać źródło zasilania i wyłacyzć urządzenie przed dokonywaniem czynności opisanych poniżej.

Noże

Noże mają dwie ostre krawędzie tnące. Po stępieniu się jednego ostrza można odwróci nóż ostrą krawędzią do kierunku cięcia. W przypadku, gdy obie krawędzie są tępe, noże należy odkręcić i wymienić na ostre. Po odkręceniu noży usunąc trawę i inne zanieczyszczenia z gniazda noża. Po wyczyszczeniu gniazda umieścić nowe ostrze, dokręcić. Sprawdzić, czy noże obracają się.

Uwaga: należy wymienić jednocześnie wszystkie trzy noże, aby utrzymac stabilne cięcie.

Akumulator

Cykl życia akumulatora przewidzainy jest na 5 lat, w zależności od obciązenia robota oraz jego konserwacji. W celu wymiany akumulatora należy odkręcić osłone akumulatora i wymienić starą baterię na nową.

Uwaga: stosować tylko oryginalne części zamienne.

Przechowywanie poza sezonem

Poza sezonem (szczególnie w zimie) należy przechowywać stację dokującą oraz robota w suchym pomieszczeniu, w ktorym temperatura nie spadnie poniżej 0 stopni C. Oczyścić stację i robota z resztek trawy, liści i innych zanieczyszczeń. Dokladnie oczyścić styki i płytki kontaktowe za pomocą wełny stalowej. Aby zabezpieczyć styki i płytki przed korozja, można zabezpieczyć je olejem bez zawartości kwasu. Podczas zimy 2-3 razy naładować akumulator aby wydluzyć czas życia akumulatora.

Komunikaty błędów

Jeżeli robot nie działa prawidłowo, na wyswietlaczu mogą pojawić się komunikaty błędów. W tabeli w punkcie 12 – samodzielne usuwanie usterek, przedstawiono

rodzaje błędów oraz sposób ich wyeliminowania. Jeśsi błędy będą się pojawiać, w celu naprawy urządzenia należy skontaktować się ze sprzedawcą.
Restart robota: ustawić robot na lince ograniczającej, wpisac kod bezpueiczeństwa, nacisnąć START

11. Części zamienne i akcesoria

Akcesoria dostępne w sprzedaży:

DED87491	100 m linki do oznaczania obszaru roboczego
DED87492	150 szt szpilek do mocowania linki
DED87493	2 szt złącza do podpięcia linki do bazy
DED87494	4 szt złącza do połączenia linki oznaczającego obszar
DED87495	4 szt śruby do montowania stacji dokującej
DED87496	3 szt ostrza tnące
DED87497	Osłona przeciwdeszczowa /przeciwsłoneczna

W celu zakupu części zamiennych i akcesoriów należy skontaktować się z Serwisem Dedra Exim. Dane kontaktowe znajdują się na 1. stronie instrukcji.
Przy zamawianiu części zamiennych prosimy podać numer partii umieszczony na tabliczce znamionowej oraz numer części z rysunku złożeniowego.
W okresie gwarancyjnym naprawy dokonywane są na zasadach podanych w karcie gwarancyjnej. Reklamowany produkt prosimy przekazać do naprawy w miejscu zakupu (sprzedawca zobowiązany jest przyjąć reklamowany produkt), przesłać do serwisu centralnego Dedra Exim lub przesłać do serwisu najbliższego względem miejsca zamieszkania (lista serwisów na stronie www.dedra.pl). Prosimy uprzejmie dołączyć wypełnioną kartę gwarancyjną. Po okresie gwarancyjnym naprawy wykonuje serwis centralny. Uszkodzony produkt należy przesłać do serwisu (koszty wysyłki pokrywa użytkownik).

12. Samodzielne usuwanie usterek

⚠ UWAGA Przed przystąpieniem do samodzielnego usuwania usterek odłączyć urządzenie od zasilania.

Kod błędu	Objaśnienie	Działanie
E1	Naciśnięty przycisk STOP	Zrestartować robota
E2	Aktywowany czujnik kontaktu z podłożem	W przypadku zablokowania kół usunąć przeszkodę i zrestartować robota
E3	Robot jest poza obszarem ograniczonym linkami	Umieścić robota wewnątrz obszaru ograniczonego linkami
E4	Uszkodzona linka ograniczająca	Sprawdzić stację dokującą (czerwona dioda – uszkodzona linka). Naprawić uszkodzenie i zrestartować robota
E5	Aktywowany czujnik przeszkody	Usunąć przeszkodę, zrestartować robota.
E6	Zużycie mocy przez prawy silnik zbyt wysokie	Za wysoka trawa (pow. 40 mm) – ściąć trawę. Sprawdzić, czy prawe koła nie są zablokowane. Zrestartować robota.
E7	Zużycie mocy przez lewy silnik zbyt wysokie	Za wysoka trawa (pow. 40 mm) – ściąć trawę. Sprawdzić, czy lewe koła nie są zablokowane. Zrestartować robota.
E8	Zbyt wysoki prąd na silniku tnącym	Za wysoka trawa (pow. 40 mm) – ściąć trawę. Zablokowane noże tnące – sprawdzić i odblokować noże tnące. Zrestartować robota
E9	Błąd ładowania	Awaria akumulatora. Przekazać urządzenie do serwisu.
E10	Zbyt niskie lub zbyt wysokie napięcie akumulatora	Awaria akumulatora. Przekazać urządzenie do serwisu.
E11	Aktywowany czujnik przechyłu	Sprawdzić, czy nachylenie nie przekracza dopuszczalnego (30 stopni). Zrestartować robota.
E12	Przeszkoda płaska	Okrążyć przeszkodę za pomocą linki. Zrestartować robota.
F1	Robot nie rozpoczyna pracy. Sygnał prawidłowy.	Ustawić robota na powierzchni ograniczonej linkami. Sprawdzić, czy linki są poprawnie podłączone.
F2	Robot nie rozpoczyna pracy. Brak sygnału (sprawdzić stację dokującą)	Sprawdzić, czy linki są poprawnie podłączone.
F3	Robot nie rozpoczyna pracy. Styki stacji ładującej i płytki robota są uszkodzone	Oczyścić styki stacji ładującej i płytki robota. Sprawdzić napięcie (dopuszczalne 28-32V). Skontaktować się z serwisem.
F4	Niskie napięcie akumulatora	Naładować akumulator

Etap	Objaw	Przyczyna	Działanie
Przygotowanie do pracy	Robot nie wyjeżdża z bazy	Stacja dokująca – czerwona dioda	Sprawdzić połączenie linek ograniczających. Akumulator robota nie jest naładowany.
		Stacja dokująca – migająca zielona dioda	Kontynuować ładowanie aż do pełnego naładowania (ciągłe świecenie zielonej diody)
		Nieprawidłowe podłączenie stacji dokującej	Strzałka IN powinna być skierowana do powierzchni koszonej. Prawidłowo ustawić stację dokującą.
		Linka ograniczająca krzyżuje się lub jest zwinięta pod stacją dokującą	Ułożyć linkę bez zwinięć i skrzyżowań
		Korozja na stykach i płytkach	Oczyścić styki i płytki
		Styki nie mają prawidłowego kontaktu z płytkami robota	Sprawdzić, czy stacja dokująca nie zmieniła pozycji
		Aktywowany czujnik deszczu	Wyczyścić płytki czujnika za pomocą spirytusu
	Przy pierwszym przejeździe wzdłuż linki ograniczającej ruch robota jest nieprawidłowy lub robot obraca się wokół własnej osi	Funkcja wykrywania linki ograniczającej działa nieprawidłowo. Zakłócenia sygnału mogą być spowodowane innymi np. innymi urządzeniami bądź systemami energetycznymi.	Otoczyć miejsce linką ograniczającą.
		Sąsiednia działka jest otoczona linką ograniczającą w odległości mniejszej niż 2 metry	Ułożyć linkę ograniczającą tak, aby zachować minimalną odległość 2 metrów.
	Płytki robota nie mają kontaktu ze stykami stacji dokującej	Stacja dokująca znajduje się na nierównej powierzchni	Umieścić stacje dokującą na twardej, równej powierzchni
Pierwsze użycie	Robot zatrzymuje się, wskaźnik naładowania akumulatora niski (jedna kreska)	Wyczerpana bateria	Naładować akumulator robota w stacji dokującej. Uwaga: Jeśli dioda robota świeci ciągłym zielonym światłem, bateria jest naładowana. Jeśli dioda miga dłużej niż dwie godziny, wskazuje to na uszkodzenie akumulatora bądź brak kontaktu między stykami stacji a płytkami akumulatora.
	Robot przejeżdża przez linki ograniczające i zatrzymuje się w ich pobliżu	Koła, przede wszystkim koła napędowe, są pokryte błotem bądź innymi zanieczyszczeniami, powodującymi słabą przyczepność	Oczyścić koła i trawnik
		Kąt w narożnikach jest mniejszy niż 100 stopni.	Poprawić ułożenie linek ograniczających tak, aby zachować kąt minimum 100 stopni
		Brak sygnału linek ograniczających	Patrz „Przygotowanie do pracy”
Regularna praca	Hałas i wibracje	Stępione ostrza i nierównomierne cięcie	Odwrócić lub wymienić ostrza na nowe, w zależności od konieczności.

			Uwaga: dokonać tej operacji z wszystkimi ostrzami.
		Uszkodzone ostrze	Wymienić ostrze
		Wkręty ostrzy poluzowane	Dokręcić wkręty
		Obcy element (sznurek i inne) okręcone wokół wałka napędowego noży	Zdjąć element
	Robot jeździ, ale nie tnie	Nieprawidłowe ustawienie wysokości cięcia	Wyregulować wysokość do optymalnej
	Coraz krótszy czas pracy pomiędzy ładowniami	Zabrudzenia na stykach stacji dokującej i płytek robota	Wyczyścić styki i płytki robota
		Pojemność baterii zmniejszona w wyniku ładowania i rozładowywania	Wymienić baterię na nową
	Robot nie powraca do cyklu pracy po opadach deszczu i aktywacji czujnika deszczu	Czujnik deszczu cały czas aktywowany	Wyczyścić płytki kontaktowe czujnika za pomocą alkoholu (spirytusu)
	Robot kręci się w kółko	Brak możliwości znalezienia sygnału	Sprawdzić, ile zastosowano linki (max. 250 metrów). W razie potrzeby skrócić linkę i zmienić powierzchnię koszenia.

13. Kompletacja urządzenia

1.Robot kosząco-mulczujący – 1 szt. 2. Stacja dokująca – 1 szt. 3. Zasilacz do stacji dokującej – 1 szt. 4. Linka ograniczająca – 100 m. 5. Szpilki do mocowania linki – 150 szt. 6. Dodatkowe ostrza – 6 szt. 7. Listwa dystansowa- 1 szt.

14. Informacja dla użytkowników o pozbywaniu się urządzeń elektrycznych i elektronicznych



(dotyczy gospodarstw domowych)
Przedstawiony symbol umieszczony na produktach lub dołączonej do nich dokumentacji informuje, że niesprawnych urządzeń elektrycznych lub elektronicznych nie można wyrzucać razem z odpadami bytowymi. Prawidłowe postępowanie w razie konieczności utylizacji, powtórnego użycia lub odzysku podzespołów polega na przekazaniu urządzenia do wyspecjalizowanego punktu zbiórki, gdzie będzie przyjęte bezpłatnie. Informacji o lokalizacji miejsc zbiórki zużytego sprzętu udzielają władze lokalne np. na swoich stronach internetowych.
Prawidłowa utylizacja urządzenia umożliwia zachowanie cennych zasobów i uniknięcie negatywnego wpływu na zdrowie i środowisko, wynikające z możliwości obecności w sprzęcie niebezpiecznych: substancji, mieszanin oraz części składowych.
Nieprawidłowa utylizacja odpadów zagrożona jest karami przewidzianymi w odpowiednich przepisach lokalnych.
Użytkownicy w krajach Unii Europejskiej: W razie konieczności pozbycia się urządzeń elektrycznych lub elektronicznych, prosimy skontaktować się z najbliższym punktem sprzedaży lub z dostawcą, którzy udzielą dodatkowych informacji.
Pozbywanie się odpadów w krajach poza Unią Europejską: Taki symbol dotyczy tylko krajów Unii Europejskiej. W razie potrzeby pozbycia się niniejszego produktu prosimy skontaktować się z lokalnymi władzami lub ze sprzedawcą celem uzyskania informacji o prawidłowym sposobie postępowania.

Karta gwarancyjna

na

Robot kosząco-mulczujący

Nr katalogowy: …….. nr partii: .....

(zwane dalej Produktem)

Data zakupu Produktu: .....

Pieczęć sprzedawcy

Data i podpis sprzedawcy: .....

Oświadczenie Użytkownika:

Potwierdzam, że zostałem poinformowany o warunkach gwarancji oraz skutkach nieprzestrzegania wytycznych zawartych w Instrukcji obsługi i karcie gwarancyjnej. Warunki niniejszej gwarancji są mi znane, co potwierdzam własnoręcznym podpisem:

....

Data i miejsce Podpis Użytkownika

I. Odpowiedzialność za Produkt

1. Gwarant – Dedra Exim Sp. z o.o. z siedzibą w Pruszkowie, adres: ul. 3 Maja 8, 05-800 Pruszków, KRS 0000062517, Sąd Rejonowy dla m.st. Warszawy w Warszawie, XIV Wydział Gospodarczy Krajowego Rejestru Sądowego, NIP 527-020-49-33, kapitał zakładowy: 100 980.00 zł.
2. Na warunkach określonych w niniejszej karcie gwarancyjnej Gwarant udziela gwarancji na Produkt, pochodzący z dystrybucji Gwaranta.
3. Odpowiedzialność z tytułu gwarancji obejmuje tylko wady powstałe z przyczyn tkwiących w Produkcie w momencie jego wydania Użytkownikowi.
4. Z tytułu gwarancji Użytkownik, uzyskuje prawo do bezpłatnej naprawy Produktu, o ile wada ujawniła się w okresie gwarancji. Sposób naprawy Produktu (metoda wykonania naprawy) zależy od decyzji Gwaranta. W przypadku stwierdzenia przez Gwaranta braku możliwości naprawy Gwarant zastrzega sobie prawo wymiany wadliwego elementu albo całego Produktu na wolny od wad, obniżenia ceny Produktu lub odstąpienia od umowy.
5. W stosunku do Użytkownika, który nie jest konsumentem w rozumieniu ustawy z dnia 23 kwietnia 1964r. Kodeks cywilny, odpowiedzialność odszkodowawcza Gwaranta za szkody wynikające z niniejszej gwarancji i/lub w związku z jej zawarciem i wykonywaniem, bez względu na tytuł prawny, jest ograniczona maksymalnie do wysokości wartości wadliwego Produktu.

II. Okres gwarancji

Elementy Produktu	Czas trwania ochrony gwarancyjnej
Robot kosząco-mulczujący	24 miesiące, licząc od daty zakupu Produktu uwidocznionej w niniejszej karcie gwarancyjnej
Klucze, śruby, elementy montażowe	Nie objęte gwarancją

III. Warunki skorzystania z gwarancji

1. Przedstawienie przez Użytkownika wypełnionej karty gwarancyjnej Produktu oraz uprawdopodobnienie przez Użytkownika okoliczności zakupu Produktu, np. poprzez przedstawienie paragonu, faktury, itd. W celu sprawnego przeprowadzenia reklamacji zaleca się aby Użytkownik przekazał wraz z Produktem do reklamacji wszystkie elementy określone w „Kompletacji urządzenia" zawartej w Instrukcji obsługi.
2. Stosowanie się przez Użytkownika do zaleceń zawartych w Instrukcji obsługi i karcie gwarancyjnej.
3. Gwarancja obejmuje tylko obszar Rzeczypospolitej Polskiej i UE.
4. Gwarancja nie obejmuje wad Produktu powstałych w szczególności na skutek:
a. Nieprzestrzegania przez Użytkownika warunków określonych w Instrukcji obsługi, w szczególności w zakresie prawidłowej eksploatacji, konserwacji i czyszczenia;
b. Zastosowania przez Użytkownika środków czyszczących lub konserwujących niezgodnych z Instrukcją obsługi;
c. Nieodpowiedniego przechowywania i transportu Produktu przez Użytkownika;
d. Samowolnych zmian i/lub przeróbek Produktu przez Użytkownika, które nie były uzgadniane z Gwarantem;
e. Zastosowania przez Użytkownika w Produkcie materiałów eksploatacyjnych niezgodnych z Instrukcją obsługi.
5. Użytkownik, który nie jest konsumentem w rozumieniu ustawy z dnia 23 kwietnia 1964r. Kodeks cywilny, traci gwarancję na Produkt, w którym:
- numery seryjne, oznaczenia dat i tabliczki znamionowe zostały usunięte, zmienione lub uszkodzone przez Użytkownika;
- plomby zostały uszkodzone przez Użytkownika lub noszą ślady manipulacji Użytkownika.
6. Uwaga! Czynności związane z codzienną obsługą Produktu, wynikające m.in. z Instrukcji obsługi Użytkownik wykonuje we własnym zakresie i na swój koszt.

IV. Procedura reklamacyjna

1. W przypadku stwierdzenia nieprawidłowej pracy Produktu, przed dokonaniem zgłoszenia reklamacyjnego należy upewnić się czy wszystkie czynności określone w szczególności w Instrukcji obsługi zostały wykonane w sposób prawidłowy.
2. Zgłoszenie reklamacji zaleca się dokonać niezwłocznie, najlepiej w terminie 7 dni od daty zauważenia wady Produktu. Użytkownik, który nie jest konsumentem w rozumieniu ustawy z dnia 23 kwietnia 1964r. Kodeks cywilny traci uprawienia wynikające z niniejszej gwarancji w przypadku niezgłoszenia reklamacji w terminie 7 dni.
3. Zgłoszenie reklamacji można dokonać m.in. w punkcie zakupu Produktu, w serwisie gwarancyjnym lub pisemnie na adres: Dedra Exim Sp. z o.o., ul. 3 Maja 8, 05-800 Pruszków.
4. Użytkownik może złożyć reklamację przy wykorzystaniu formularza dostępnego na stronie internetowej www.dedra.pl. („Formularz zgłoszenia reklamacji z tytułu gwarancji").
5. Adresy serwisów gwarancyjnych dla poszczególnych krajów dostępne są na stronie www.dedra.pl. W przypadku braku serwisu gwarancyjnego dla danego kraju zgłoszenia reklamacyjne z tytułu gwarancji zaleca się kierować na adres: Dedra Exim Sp. z o.o. ul. 3 Maja 8, 05-800 Pruszków (Polska).
6. Mając na uwadze bezpieczeństwo Użytkownika zakazuje się korzystania z wadliwego Produktu.
7. Uwaga! Korzystanie z wadliwego Produktu jest niebezpieczne dla zdrowia i życia Użytkownika.
8. Wykonanie obowiązków wynikających z gwarancji nastąpi w terminie 14 dni roboczych, licząc od dnia dostarczenia reklamowanego Produktu przez Użytkownika.
9. Przed dostarczeniem wadliwego Produktu do reklamacji zaleca się jego oczyszczenie. Reklamowany Produkt zaleca się dokładnie zabezpieczyć przed uszkodzeniami w transporcie (zaleca się dostarczyć reklamowany Produkt w oryginalnym opakowaniu).
10. Okres gwarancji ulega przedłużeniu o czas, w ciągu którego wskutek wady Produktu objętego gwarancją Użytkownik nie mógł z niego korzystać.
Gwarancja nie wyłącza, nie ogranicza, ani nie zawiesza uprawnień Użytkownika wynikających z przepisów o rękojmi za wady rzeczy sprzedanej.

Zgodnie z art. 13 ust. 1 i ust. 2 rozporządzenia Parlamentu Europejskiego i Rady (UE) 2016/679 z dnia 27 kwietnia 2016 r. w sprawie ochrony osób fizycznych w związku z przetwarzaniem danych osobowych i w sprawie swobodnego przepływu takich danych oraz uchylenia dyrektywy 95/46/WE (dalej: „RODO") informujemy

1. Administratorem Twoich danych osobowych podanych w formularzu jest DEDRA-EXIM sp. z o.o. z siedzibą w Pruszkowie , ul. 3 Maja 8, 05-800 Pruszków (dalej: „Administrator").
2. Twoje dane będą przetwarzane wyłącznie w celu przeprowadzenia procedury gwarancyjnej urządzenia zgodnie art. 6 ust. 1 lit. b ogólnego rozporządzenie o ochronie danych (dalej: „RODO") Podanie danych jest dobrowolne, ale konieczne do przeprowadzenia procedury gwarancyjnej.
3. Twoje dane będą przetwarzane przez okres rozpatrywania przeprowadzenia procedury gwarancyjnej oraz w celach archiwizacyjnych w razie konieczności obrony przed ewentualnymi roszczeniami wobec Administratora nie dłużej niż do momentu ich przedawnienia.
4. Twoje dane mogą być ujawniane wyłącznie podmiotom przetwarzającym dane na rzecz administratora na podstawie pisemnej umowy powierzenia przetwarzania danych osobowych świadczącym m.in. usługi serwisu technicznego, hostingu lub obsługi strony internetowej, obsługi IT, firmie kurierskiej. Dostawcy Administratora zobowiązani są do zapewnienia zabezpieczenia danych i spełnienia wymogów obowiązującego prawa związanego z ochroną danych osobowych i nie mogą wykorzystywać powierzonych danych osobowych do innych celów niż te, które są określone w umowie z Administratorem.
5. Twoje dane nie będą przetwarzane w sposób zautomatyzowany w tym również w formie profilowania oraz nie będą przekazywane do państwa trzeciego/organizacji międzynarodowej.
6. Posiadasz prawo dostępu do treści swoich danych oraz prawo ich sprostowania, usunięcia, ograniczenia przetwarzania, prawo do przenoszenia danych, prawo wniesienia sprzeciwu, w dowolnym momencie.
7. We wszelkich sprawach związanych z przetwarzaniem Twoich danych osobowych przez Administratora możesz skontaktować się pod adresem e-mail: daneosobowe@dedra.pl;
8. Masz prawo wniesienia skargi do wniesienia skargi do organu właściwego do spraw ochrony danych osobowych;

CZ **Obsah**

1. Snímky a obrázky
2. Popis zařízení
3. Určení nástroje
4. Omezení použití
5. Technické údaje
6. Příprava k práci
7. Připojení k síti
8. Zapínání nástroje
9. Použití nástroje
10. Aktuální provozní práce
11. Náhradní díly a příslušenství
12. Samostatné odstranění závad
13. Výbava nástroje
14. Informace pro uživatele o zbavování se elektrických a elektronických zařízení
15. Záruční list

Překlad originálního návodu

Prohlášení o shodě bylo připojeno k návodu jako jednotlivý dokument. V případě chybějícího prohlášení o shodě kontaktujte Dedra Exim Sp. z o.o.
Všeobecné bezpečnostní podmínky byly připojeny k návodu jako jednotlivá brožura.

VAROVÁNÍ. Přečtěte si všechna upozornění označená symbolem a všechny pokyny. Nedodržení níže uvedených upozornění a bezpečnostních pokynů může vést k úrazu elektrickým proudem, požáru nebo vážným zraněním.
Uložte všechna upozornění a pokyny pro pozdější použití.

2. Popis zařízení

Obr. A: 1. Nabíjecí kontakty, 2. Kryt knoflíku pro nastavení výšky sečení, 3. Nouzový vypínač s rukojetí, 4. Kryt ovládacího panelu, 5. Zadní kola, 6. Sestava nožů, 7. Přední otočná kola

3. Určení nástroje

Robotická mulčovací sekačka je určena pro sečení trávy na trávnících, v zahradách atp. Díky systému senzorů a kabelu skrytému v trávníku může robot určit svou polohu a přejet optimální trasu sečení, a přitom se vyhýbat překážkám nebo indikovat eventuální problémy. Naprogramování robota umožňuje pravidelné sečení trávy bez další úpravy nastavení. Robot sám seče trávu, přechází do režimu sečení a při nízké úrovni nabití akumulátoru se nabíjí. Díky malým rozměrům je robot velmi obratný a univerzální, osvědčí se na malých a velkých trávnících (asi do 1000 m^2). Příslušenství přiložené v sadě postačuje k označení plochy sečení asi 600 m^2 trávníku s pravidelným tvarem nebo asi 350 m^2 trávníku s nepravidelným tvarem, se 3 ostrůvky. Bude-li třeba, můžete používat prodlužovací kabely pro venkovní použití.
Zařízení se může používat pro stavební a opravné práce, v opravárenských dílnách, pro hobby použití se současným dodržováním podmínek používání a přípustných pracovních podmínek , uvedených v návodu k obsluze.

4. Omezení použití

Zařízení může být používáno pouze v souladu s níže uvedenými "Přípustnými provozními podmínkami".
Nepoužívejte na svazích se sklonem větším než 30 stupňů. Nepoužívejte bez omezení plochy sečení.

Samovolné změny v mechanické a elektrické stavbě, veškeré úpravy, obslužné činnosti nepopsané v návodu k obsluze budou vnímány jako právně neopodstatněné a způsobí okamžitou ztrátu záručních práv a prohlášení o shodě ztratí platnost. Používání, které budou v rozporu s určením nebo v rozporu s návodem k obsluze způsobí okamžitou ztrátu záručních práv.

Přípustné pracovní podmínky
Nepracujte za deště

5. Technické údaje

Model	DED8751-3	DED8751-4
Napájení [V]	28 d.c.	28 d.c.
Kapacita akumulátoru [Ah]	3	4
výkon [WH]	84	112
Typ akumulátoru	Lithiovo-iontový	Lithiovo-iontový
Okolní teplota [C]	5-40	5-40
Zdroj napájení		
Napájení [V, Hz]	230, 50	230, 50
výstup [V, A]	32 d.c., 1,8	32 d.c., 1,8
Třída ochrany	II	II
IP stupeň	IP67	IP67
Pojistka	T3.15A.250V	T3.15A.250V
Robotická		
Napájení [V]	28 d.c.	28 d.c.
Kapacita akumulátoru [Ah]	3	4
Třída ochrany	III	III
IP stupeň	IPX4	IPX4
rychlost otáčení [min-1]	2900	2900
výměra sečení [m2]	1000	1500
šířka řezu [mm]	240	240
výška sečení [mm]	25-65	25-65
Hodnota akustického výkonu Lwa [dB(A)]	65	65
Hodnota akustického výkonu Lwa [dB(A)]	<80	<80
Hodnota akustického tlaku Lpa [dB(A)]	<70	<70
Nejistota měření K [dB(A)]	3	3
Hmotnost zařízení [kg]	17	17

Informace o vibracích a hluku

Kombinovaná hodnota vibrací a_{hw} a nejistota měření byly stanoveny podle normy EN 50636-2-107 a jsou uvedeny v tabulce.
Emise hluku byla stanovena podle normy EN 50636-2-107, hodnoty jsou uvedeny v tabulce výše.

POZOR Hluk může způsobit poškození sluchu, při práci vždy používejte chrániče sluchu!

Uvedená celková hodnota vibrací je měřena podle standardní metody studie a může být použita k porovnání jednoho zařízení s druhým. Zadaná úroveň vibrací může být použita také pro předběžné posouzení dopadu vibrací.
Hladina vibrací při skutečném používání přístroje se může lišit od deklarované hodnoty v závislosti na způsobu používání pracovních nástrojů, zejména na typu obráběného materiálu a je třeba k určení opatření na ochranu operátora. Přesně ohodnoťte expozici v reálných podmínkách provozu, je nutné vzít v úvahu všechny části pracovního cyklu, včetně období, když zařízení je vypnuto nebo když je zapnuté, ale není právě používáno.

6. Příprava k práci

POZOR Všechny činnosti je nutné provádět0 při zástrčce vysunuté ze zásuvky.

Příprava povrchu na sečení
Chcete-li označit plochu sečení pro robota tak, aby neopustil tuto plochu, ohraničte ji pomocí ohraničujícího lanka. Před označením plochy si naplánujte pracovní prostor, vezměte v úvahu překážky, kterým se robot musí vyhýbat, a pamatujte, že robot nesmí být dále než 15 metrů od ohraničujícího lanka.
Poznámka: Příkladový náčrt trávníku a připraveného povrchu je znázorněn na obr. B. Seznamte se s tímto nákresem a věnujte pozornost informacím o dodržování vhodných vzdáleností od předmětů na sečeném povrchu.
Zkontrolujte stav trávníku. Odstraňte veškeré překážky (větve, velké kameny atp.). Zasypte nebo zakryjte otvory a díry, aby se v nich během deště netvořily kaluže. Práce v kalužích může poškodit zařízení. Těžší kameny, které robot nepřesune, mohou zůstat na trávníku. Senzor robota způsobí, že zařízení se odrazí od kamene a bude pokračovat v práci. Lehké kameny buď odstraňte z tvárníku, nebo položte tak, aby vyčnívaly alespoň 15 cm nad povrch trávníku.
Pokud sousední trávníky sekají robotické sekačky, označte plochu tak, aby lanko bylo alespoň 100 cm od lanka ohraničujícího sousední trávník.
Pro zajištění maximální síly signálu nedoporučujeme používat lanko delší než 400 metrů.
Abyste předešli problémům, při ukládání lanka postupujte podle dříve připraveného nákresu pracovní plochy.
Nastavení dokovací stanice
Dokovací stanice je zodpovědná za odesílání signálů do ohraničujícího lanka a za nabíjení akumulátoru robota.
Dokovací stanice musí být umístěna ve vhodné vzdálenosti od zdroje napájení (napájecí kabel je dlouhý 9 metrů, což je třeba vzít v úvahu při výběru umístění dokovací stanice). Dokovací stanice musí stát na rovném, tvrdém povrchu. Označení IN musí směřovat k plánované ploše sečení. Stanici nestavějte:
– v rozích trávníku
– na místech ležících níže, na místech odtoku vody, kde by dokovací stanice a robot byly vystaveny vysoké vlhkosti

– na svazích
– pod vysokými stromy, které mohou být vystaveny riziku úderu blesku při bouřce.
Poznámka: napájecí kabel a konektor musí být vždy na suchém místě, které není vystaveno vlhkosti. Síťový adaptér musí být pod střechou, na místě chráněném proti vlhkosti.
Pro zajištění volného přístupu robota k dokovací stanici je vyžadován pás trávníku o délce asi 3,5 metru a šířce asi 2 metry. Stanice musí být umístěna tak, aby:
– zepředu byly min. 2 metry volného prostoru
– zezadu byl min. 1 metr volného prostoru.
Poznámka: Přední strana stanice je část, do které vjíždí robot, zatímco zadní strana je část s nabíjecími kontakty a připojovacími zásuvkami.
Ujistěte se, že máte přístup k elektrickému napájení (napájecí kabel je dlouhý asi 9 metrů)
Položení lanka ohraničujícího plochu sečení
Lanko položte tak, aby nebylo stočeno, nemělo zalomení a nebylo prořízнuto. Sada obsahuje 100 metrů lanka.
Upevňovací kolíky musí být ve vzdálenosti nejvýše 1 metr od sebe. Sada obsahuje 150 kolíků.
Nikdy netvořte v rozích pravé úhly. Úhel musí mít minimálně 100 stupňů (viz obr. B). V případě úhlu s nižší hodnotou mohou ostré zatáčky robota způsobit jeho smyk a zastavit jej, zejména na mokrém povrchu, a také poškodit povrch trávníku v následku ostrých zatáček.
Lanko musí být položeno ve vzdálenosti 10–30 cm od okraje trávníku. Pokud je plocha sečení a přilehlá plocha (např. chodník) ve stejné výšce, pak je vyžadována vzdálenost 10 cm. V případě tvrdých hran (např. kamenné, dřevěné obrubníky atp.) minimální vzdálenost činí 20 cm. V případě měkkých hran, kde by se robot mohl zaseknout (např. keře, záhony atp.), činí vzdálenost 30 cm.

⚠ POZOR

⚠ POZOR Pozor: vodní útvary (jezírka, bazény atp.) musí být navíc zajištěny hranou vysokou nejméně 15 cm. Takto zabráníte náhodnému pádu robota do vody.

Chcete-li označit místa, kterým by se měl robot vyhýbat (keře, květinové záhony atp.), označte tyto ostrůvky tak, že je obepnete lankem ohraničujícím prostor bez sečení. Dodržujte vzdálenost max. 5 mm od lanka, pokud jej položíte ve dvou paralelních řadách (viz obr. B). Pro připevnění lanka můžete v takovém případě použít stejný kolík.
Pokud jsou na trávníku stromy, pak v případě viditelných kořenů je obepněte ohraničujícím lankem, aby robot nepoškodil kořeny. V případě kořenů hluboko zasazených pod povrchem trávníku není třeba vytvářet takový ostrůvek.
Pokud se plocha sečení nachází pod nízko visícími větvemi keřů nebo stromů, odřízněte větve tak, aby nebránily volnému pohybu robota. Pamatujte také na to, že kapky vody, které mohou padat z listů, aktivují dešťový senzor robota. Pak robot přestane sekat a vrátí se do dokovací stanice.
Pokud jsou příjezdová cesta nebo zpevněné zahradní chodníky ve stejné úrovni jako trávník, může robot bez problémů přejíždět po takovém povrchu. Pokud je plocha omezena tak, aby robot nepřejížděl příjezdové cesty a chodníky, vzdálenost lanka od čáry oddělující trávník od ostatních povrchů musí činit 10 cm. V případě, že chodníky jsou štěrkové, robot po nich nepřejede. V tomto případě uložte lanko tak, abyste dodrželi vzdálenost 30 cm od čáry oddělující povrch.
Robot může stoupat ve svazích max. 30 stupňů. Pokud strmost bude větší, robotický senzor zastaví pohyb. Při jízdě z kopce nesmí maximální sklon překročit 25 stupňů. Při sečení mokré trávy může však robot klouzat na nižším sklonu. V takové situaci doporučujeme položit ohraničující lanko ve vzdálenosti 40 cm do linie svahu.
Určování plochy sečení
Připravte si materiály: ohraničující lanko, upevňovací kolíky a dvě lišty pro měření vzdálenosti (lišty jsou umístěny v perforaci v chlopních přepravního kartonu).
Připravte si nářadí: dlaždičské kladivo (gumové), kleště-kombinačky, klíč na matice.
Připravte trávník: tráva by neměla být vyšší než 60 mm. Pokud je trávník vyšší, doporučujeme jej nejprve posekat sekačkou. Ohraničující lanko musí být umístěno co nejblíže k zemi. Zabrání to přejetí lanka robotem a zakopnutí procházejících osob. Po určité době lanko zaroste čerstvou trávou.
Položení lanka: Postavte dokovací stanici na určené místo (podle dříve připraveného schématu) a zatlučte první kolík ze zadní strany dokovací stanice (OUT). Ponechte asi 50 cm volného lanka pro konečné propojení lanka a dokovací stanice. Lanko položte volně podle dřívějšího schématu, což usnadní další práci. Můžete začít zatloukat kolíky vymezující polohu lanka.
Poznámka: v první fázi nezatloukávejte kolíky do konce, abyste si usnadnili práci, budete-li potřebovat upravit polohu lanka.
S použitím lišty pro odměřování vzdálenosti dodržujte vzdálenost 10–30 cm od okraje trávníku, v souladu s dřívějším doporučením. Vzdálenost mezi vymezovacími kolíky nesmí být větší než 100 cm. Doporučuje se, aby v rozích byly kolíky blíže k sobě, aby získaný úhel nebyl menší než 100 stupňů. Pokud jsou na povrchu trávníku místa, kterým by se měl robot vyhýbat (květinové záhony, keře, záhony atd.), určete ostrůvky, kterým se bude robot vyhýbat.
Pozor: vzdálenost mezi rovnoběžnými lanky nesmí být menší než 5 mm.
Kolík ukončující označení omezení povrchu musí být u dokovací stanice.
Poznámka: pokud je lanko přiložené v sadě příliš krátké, lze dokoupit lanko (v úsecích po 100 m) a montážní kolíky. Pro spojení lanek použijte svorky dodané s robotem. Nespojujte lanka zkroucením. Používejte maximálně 400 metrů lanka.
Propojení ohraničujícího lanka s dokovací stanicí
Svorky lanka-stanice musí být nasazeny na lanko a upnuty pomocí plochých kleští. Na zadní straně dokovací stanice jsou dvě zásuvky označené IN a OUT. Vstupující lanko musí být provlečeno očky ze spodní strany dokovací stanice a připojeno k zásuvce IN. Odchozí lanko musí být připojeno k zásuvce OUT. Takový způsob připojení zaručuje tok signálu lankem.
Po připojení lanek znehybněte dokovací stanici pomocí přiložených šroubů.
Poznámka: nevrtejte sami další otvory v dokovací stanici. Dokovací stanici utáhněte s použitím originálních otvorů.
Nabíjení akumulátoru robota.
Před nabíjením robot připojte a zkontrolujte fungování dokovací stanice. Chcete-li to udělat, připojte kabel k síťovému adaptéru a vložte zástrčku do zásuvky. LED kontrolka na dokovací stanici se rozsvítí barevně:
– červeně, pokud ohraničující lanka nejsou správně připojena
– bliká zeleně, pokud lanka jsou správně připojena a akumulátor robota se nabíjí
– zeleně, pokud jsou lanka správně připojena a akumulátor je plně nabitý.
Poznámka: v případě problémů si přečtěte kapitolu 12. Svépomocné odstraňování poruch.
Dokovací stanice je připravena k použití.

Před prvním sečením nabijte akumulátor robota. Za tímto účelem dejte robota do dokovací stanice tak, aby nabíjecí kontakty robota se dotýkaly nabíjecích kontaktů dokovací stanice.

7. Připojení k síti

Před připojením zařízení ke zdroji napájení se ujistěte, že napájecí napětí odpovídá hodnotě uvedené na typovém štítku.
Napájecí instalace musí být provedena podle základních požadavků na elektrické instalace a musí splňovat bezpečnostní požadavky. Parametry minimálního průřezu napájecího kabelu 1 mm² a jmenovitá hodnota pojistky typu B 10A.
Instalaci musí provést autorizovaný elektrikář. V případě použití prodlužovacích kabelů se ujistěte, že průřez vodiče není menší než vyžadovaný (viz tabulka). Elektrický kabel uložte tak, aby při práci nebyl vystaven prořezání. Nepoužívejte poškozené prodlužovací kabely. Pravidelně kontrolujte technický stav napájecího kabelu. Netahejte za napájecí kabel.

8. Zapínání nástroje

⚠ POZOR **Před spuštěním zařízení proveďte kroky popsané v části "Příprava k práci".**

Chcete-li spustit zařízení:
– nabijte akumulátor robota
– proveďte programování (viz kapitola 9. Používání zařízení).
Používejte pouze zahradní prodlužovací kabely, které jsou vhodné pro venkovní použití.

Po vypnutí zařízení se nože mohou ještě otáčet.

9. Použití nástroje

Začněte sečení
Poznámka: před zahájením sečení odstraňte z trávníku všechny cizí předměty, jako jsou větve, kameny, kořeny, hračky a další.
Počáteční nastavení
Poznámka: Všechna nastavení proveďte na ovládacím panelu (obr. C)
Nastavení hodin: stiskněte tlačítko SET, dokud nezačne blikat ikona hodin. Pomocí tlačítek HOME a START nastavte aktuální čas a potvrďte pomocí OK.
Nastavení hodin: stlačujte tlačítko SET, dokud nezačne blikat ikona hodin. Pomocí tlačítek HOME a START nastavte aktuální čas, potvrďte pomocí OK.
Zařízení můžete spustit v manuálním nebo automatickém režimu.
Automatický režim: zapněte robota hlavním vypínačem. Stiskněte SET, zadejte bezpečnostní kód (tovární kód 0000), potvrďte pomocí OK. Nastavte sečenou plochu, potvrďte pomocí OK.
Nastavení automatického spuštění sečení. Stiskněte tlačítko SET, dokud nezačne blikat ikona přesýpacích hodin. Pomocí tlačítek HOME a START nastavte čas zahájení práce a potvrďte pomocí OK. Pokud se na displeji zobrazí číslice 0000, byl nastaven čas. Stiskněte tlačítko START.
Poznámka: Po ukončení cyklu sečení se robot automaticky restartuje po 48 hodinách ve stejný čas.
Manuální režim
Zapněte robota hlavním vypínačem. Stiskněte SET, zadejte bezpečnostní kód (tovární kód 0000), potvrďte pomocí OK. Stiskněte START.
Změna bezpečnostního kódu
Tovární bezpečnostní kód je 0000. Tento kód můžete ponechat nebo změnit na vlastní.
Chcete-li změnit kód, spusťte robota (zadejte kód 0000 a stiskněte start). Robot vyjede z dokovací stanice a začne pracovat. Po výjezdu robota stiskněte tlačítko STOP, na displeji se zobrazí kód E1. Stiskněte START a přidržte jej, asi po 10 sekundách se na displeji zobrazí kód U133. Stiskněte SET, ikona zámku začne blikat. Zadejte tovární kód 0000 a potvrďte pomocí OK, na displeji se musí zobrazit kód 0000. Stiskněte znovu SET, ikona zámku začne blikat. Zadejte svůj vlastní čtyřmístný kód a potvrďte pomocí OK. Kód se musí zobrazit na displeji. Stiskněte START. Robot bude pokračovat v práci.
Poznámka: zapamatujte si kód. Pokud ztratíte kód, budete muset odeslat robota výrobci, aby resetoval nastavení.
Nastavení výšky sečení
Robot má možnost nastavení výšky sečení v rozsahu 25–65 mm. Chcete-li nastavit výšku sečení, odklopte klapku v horní části robota a pomocí knoflíku se stupnicí nastavte výšku sečení. Začněte s vyššími hodnotami, abyste nezatěžovali robota sečením příliš dlouhé trávy.
Nouzové zastavení
Robota můžete kdykoli zastavit pomocí tlačítka nouzového zastavení STOP. Tlačítko STOP můžete také použít pro přepsání funkce zařízení. Například abyste zabránili sklouznutí robota z ohraničujícího lanka, spusťte robota. Po vyjetí z dokovací stanice stiskněte STOP, přestavte robota na lanko ve vzdálenosti asi 2 metrů od dokovací stanice, pak stiskněte SET, zadejte kód a potvrďte pomocí OK a znovu stiskněte START.
Poznámka: použití tlačítka STOP nemaže dřívější nastavení.
Tlačítko HOME
Pomocí tlačítka HOME můžete aktivovat funkci návratu robota do dokovací stanice. Chcete-li to provést, stiskněte STOP, stiskněte SET, zadejte bezpečnostní kód a potvrďte pomocí OK, stiskněte HOME.
Poznámka: použití tohoto sledu nesmaže předchozí nastavení.
Restart robota
Stiskněte SET, zadejte bezpečnostní kód a potvrďte pomocí OK, stiskněte START.
Poznámka: v případě vybití baterie (jeden proužek na indikátoru nabití) můžete robota restartovat pouze v dokovací stanici.
Robotické senzory
Senzor překážky/kontaktu. Pokud robot narazí na překážku, otočí se a změní směr pohybu, aby se překážce vyhnul. Pokud do 3 sekund nenajde novou cestu, zastaví

se. Pokud nenajde novou cestu do 10 sekund, vypne se a aby pokračoval v práci, bude nutné jej ručně restartovat.
Dešťový senzor. Za silného deště robot přestane pracovat a vrátí se do dokovací stanice. Robot obnoví práci v dalším cyklu.
Poznámka: kapky padající z větví keřů a stromů mohou aktivovat dešťový senzor, v takovém případě se robot také vrátí do dokovací stanice.
Senzor kontaktu s povrchem. Senzory jsou umístěny v blízkosti předních kol a kontrolují kontakt se zemí. Pokud robot bude zvednut nebo najede koly do nerovností terénu (trhlina, důlek atp.), robot se vypne a bude nutné jej restartovat ručně. Restart nastane v situaci, když robot bude ve vzdálenosti alespoň 2 metry od ohraničujícího lanka. Postavte jej na povrch a stiskněte START. Restartování robota nezmění jeho pracovní cyklus
Senzor náklonu
Senzor náklonu je umístěn uvnitř zařízení a měří náklon ve všech směrech. Pokud úhel náklonu přesáhne 30 stupňů, nože se přestanou otáčet, ale robot se bude nadále pohybovat. Pokud se úhel náklonu sníží do 10 sekund, robot obnoví sečení. Pokud se úhel náklonu nezmenší, robot se vypne a bude třeba jej restartovat ručně.

10. Aktuální provozní práce

POZOR **Všechny obslužené činnosti je nutné provádět při zástrčce vysunuté ze zásuvky.**

Čištění a údržba
Zařízení vždy vypněte a odpojte od napájení
Pokud chcete maximálně využívat robota, provádějte pravidelné prohlídky zařízení a posečené plochy.
Běžné čištění
Pravidelné čištění od listí, trávy a jiných nečistot prodlouží životnost robota.
Poznámka: k čištění používejte pouze kartáč nebo suchý hadřík. Nepoužívejte vodu, která při proniknutí do vnitřku robota může způsobit zkrat a poškodit elektrický systém.
Horní kryt
Zvedněte horní kryt a očistěte jej od trávy, listí a jiných nečistot. K čištění nepoužívejte vodu.
Spodní část robota
Spodní část robota očistěte kartáčem. Vždy kontrolujte, zda se nože, držáky nožů a kola volně otáčejí. Pokud robot seče mokrou trávu, může se odpad nalepit na kryt a snížit výkon sečení. Kontrolujte a čistěte vnitřek komory nože, abyste odstranili zbytky mokré trávy. Pravidelně čistěte rotor nožů tak, aby se volně otáčel.
Dokovací stanice
Dokovací stanici pravidelně čistěte od trávy, listí a jiných nečistot, abyste zabránili oslabení kontaktu mezi kontakty dokovací stanice a destičkami robota. Pravidelně kontrolujte, zda kontakty dokovací stanice a destičky robota jsou čisté a mají dobrý kontakt. Pravidelně čistěte stykače a desky velmi jemným brusným papírem nebo ocelovou vlnou. Dokovací stanice může časem protékat, protože se pod stanicí trvale rozkládá tráva.
Pravidelně kontrolujte stav vrutů, šroubů a matic. Pokud jsou uvolněné, utáhněte všechny prvky tak, aby byl robot v co nejlepším stavu.
Výměna dílů
Poznámka: před provedením následujících činností vždy odpojte zdroj napájení a vypněte zařízení.
Nože
Nože mají dvě ostré řezné hrany. Jakmile se jedna čepel otupí, můžete nůž otočit ostrou hranou do směru sečení. Pokud jsou obě hrany tupé, vyšroubujte nože a vyměňte za ostré. Po vyšroubování nožů odstraňte ze sedla nože trávu a jiné nečistoty. Po vyčištění sedla vložte nový nůž a utáhněte. Zkontrolujte, zda se nože volně otáčejí.
Poznámka: všechny tři nože měňte najednou, abyste zachovali stabilní sečení.
Akumulátor
Životnost akumulátoru se předpokládá na 5 let, v závislosti na zatížení robota a jeho údržbě. Chcete-li vyměnit akumulátor, vyšroubujte kryt akumulátoru a vyměňte starý akumulátor za nový.
Poznámka: používejte pouze originální náhradní díly.
Uskladnění mimo sezonu
Mimo sezonu (zejména v zimě) skladujte dokovací stanici a robota v suché místnosti, kde teplota neklesá pod 0 °C. Stanici a robota očistěte od zbytků trávy, listí a jiných nečistot. Kontakty a kontaktní destičky důkladně očistěte ocelovou vlnou. Chcete-li chránit kontakty a destičky proti korozi, můžete je ošetřit olejem bez obsahu kyseliny. V zimě akumulátor 2–3krát nabijte, abyste prodloužili jeho životnost.
Chybové zprávy
pokud robot nepracuje správně, mohou se na displeji zobrazit chybové zprávy. V tabulce jsou uvedeny typy chyb a způsob jejich odstranění. Pokud chyby budou přetrvávat, za účelem opravy zařízení kontaktujte prodejce.
Restart robota: postavte robota na ohraničující lanko, zadejte bezpečnostní kód a stiskněte.

11. Náhradní díly a příslušenství

DED87491	100 m šňůra pro označení pracovního prostoru
DED87492	150 ks kolíků pro upevnění kabelu
DED87493	2 ks konektorů pro připojení kabelu k základně
DED87494	4 ks konektorů pro připojení linky označující oblast
DED87495	4 ks šroubů pro montáž dokovací stanice
DED87496	3 ks řezacích nožů
DED87497	Déšť / sluneční clona

Pro nákup náhradních dílů a příslušenství kontaktujte servis Dedra Exim. Kontaktní údaje jsou uvedeny na 1. straně návodu.
Při objednávání náhradních dílů uveďte číslo šarže na typovém štítku, stejně jako popište poškozenou část a dále uveďte odhadovanou dobu nákupu zařízení.
Během záruční doby se opravy provádějí za podmínek uvedených v záruční listině. Reklamovaný produkt, prosím, předejte k opravě na místě pořízení (prodávající povinen přijmout reklamované zboží), pošlete na servisní středisko nejblíže k místu bydliště (seznam služeb na internetových stránkách www.dedra.pl), nebo zašlete do centrálního servisu Dedra Exim. Přiložte prosím vyplněnou záruční listinu. Po záruční době opravy provádí centrální servis. Poškozené zboží musí být odesláno do servisního střediska (náklady na dopravu platí uživatel).

12. Samostatné odstranění závad

POZOR **Před zahájením odstraňování závad odpojte nástroj od napájení.**

Chybový kód	Vysvětlení	Činnosti
E1	Stisknuté tlačítko STOP	Restartujte robota
E2	Aktivace senzoru kontaktu s povrchem	Pokud jsou kola zablokována, odstraňte překážku a restartujte robota
E3	Robot je mimo plochu ohraničenou lanky	Umístěte robota do prostoru omezeného lanky
E4	Poškozené ohraničující lanko	Zkontrolujte dokovací stanici (červená kontrolka – poškozené lanko). Opravte poškození a restartujte robota
E5	Aktivace senzoru překážky	Odstraňte překážku a restartujte robota.
E6	Příliš vysoká spotřeba pravého motoru	Tráva je příliš vysoká (nad 40 mm) – posečte trávu Zkontrolujte, zda nejsou zablokovaná pravá kola. Restartujte robota.
E7	Příliš vysoká spotřeba levého motoru	Příliš vysoká tráva (nad 40 mm) – posečte trávu. Zkontrolujte, zda nejsou zablokována levá kola. Restartujte robota.
E8	Příliš vysoký proud na motoru řezání	Příliš vysoká tráva (nad 40 mm) – posečte trávu. Zablokované řezné nože – zkontrolujte a odblokujte řezné nože. Restartujte robota
E9	Chyba nabíjení	Porucha akumulátoru. Zařízení nechte opravit v servisu.
E10	Příliš nízké nebo příliš vysoké napětí akumulátoru	Porucha akumulátoru. Zařízení nechte opravit v servisu.
E11	Aktivace senzoru náklonu	Zkontrolujte, zda sklon nepřekračuje povolený úhel (30 stupňů). Restartujte robota.
E12	Plochá překážka	Obepněte překážku lankem. Restartujte robota.
F1	Robot nezačal pracovat. Správný signál.	Postavte robota na plochu omezenou lanky. Zkontrolujte, zda jsou lanka správně připojena.
F2	Robot nezačal pracovat. Žádný signál (zkontrolujte dokovací stanici)	Zkontrolujte, zda jsou lanka správně připojena.
F3	Robot nezačal pracovat. Kontakty dokovací stanice a destičky robota jsou poškozeny	Vyčistěte kontakty dokovací stanice a destičky robota. Zkontrolujte napětí (povolené 28–32V). Kontaktujte servis.
F4	Nízké napětí akumulátoru	Nabijte akumulátor

Etapa	Problém	Příčina	Činnosti
Příprava k práci	Robot nevyjíždí z dokovací stanice	Dokovací stanice – červená kontrolka	Zkontrolujte připojení ohraničujících lanek Akumulátor robota není nabitý
		Dokovací stanice – blikající zelená kontrolka	Pokračujte v nabíjení až do úplného nabití (trvale svítí zelená kontrolka)
		Dokovací stanice není správně připojena	Šipka IN musí směřovat do oblasti sečení. Správně umístěte dokovací stanici.
		Ohraničující lanko je zkřížené nebo stočené pod dokovací stanicí	Položte lanko bez zalomení nebo zkřížení
		Koroze na kontaktech a destičkách	Vyčistěte kontakty a destičky
		Kontakty nemají správný kontakt s destičkami robota	Zkontrolujte, zda se dokovací stanice nepohnula
		Aktivace dešťového senzoru	Vyčistěte destičky senzoru alkoholem

	Při prvním průjezdu podél ohraničujícího lanka je pohyb robota nepravidelný nebo se robot otáčí kolem vlastní osy	Funkce detekce ohraničujícího lanka nefunguje správně. Poruchy signálu mohou způsobovat jiná zařízení, např. jiné spotřebiče nebo energetické systémy.	Obepněte místo ohraničujícím lankem
		Sousední pozemek je obepnutý ohraničujícím lankem ve vzdálenosti kratší než 2 metry	Položte ohraničující lanko tak, abyste dodrželi minimální vzdálenost 2 metry
	Destičky robota nemají kontakt s kontakty dokovací stanice	Dokovací stanice stojí na nerovném povrchu	Dokovací stanici postavte na tvrdý, rovný povrch
První použití	Robot se zastaví, indikátor nabití akumulátoru je nízký (jeden proužek)	Vybitý akumulátor	Akumulátor robota nabíjejte v dokovací stanici. Poznámka: Pokud kontrolka robota svítí nepřetržitě zeleně, akumulátor je nabitý. Pokud kontrolka bliká déle než dvě hodiny, znamená to poruchu akumulátoru nebo žádný kontakt mezi kontakty stanice a destičkami akumulátoru.
	Robot přejíždí přes ohraničující lanka a zastavuje se v jejich blízkosti	Kola, zejména hnací kola, jsou zablácená nebo znečištěná, mají slabou přídržnost	Očistěte kola a trávník
		Úhel v rozích je menší než 100 stupňů.	Upravte položení ohraničujících lanek tak, abyste dodrželi minimální úhel 100 stupňů
		Žádný signál z ohraničujících lanek	Viz „Příprava k práci“
Pravidelná práce	Hluk a vibrace	Tupé nože a nerovnoměrné sečení	Nože otočte nebo vyměňte za nové v závislosti na situaci. Poznámka: tuto činnost proveďte se všemi noži.
		Poškozený nůž	Vyměňte nože
		Uvolněné šrouby nože	Utáhněte šrouby
		Cizí předmět (provaz a jiné) omotaný kolem hnací hřídele nožů	Sejměte prvek
	Robot jezdí, ale neseče	Nesprávné nastavení výšky sečení	Seřiďte výšku na optimální
	Stále kratší doba provozu mezi jednotlivým nabitím	Nečistoty na kontaktech dokovací stanice a destiček robota	Vyčistěte kontakty a destičky robota
		Kapacita akumulátoru se snižuje nabíjením a vybíjením	Vyměňte akumulátor za nový
	Robot se nevrací do pracovního cyklu po dešti a aktivaci dešťového senzoru	Dešťový senzor je neustále aktivován	Vyčistěte kontaktní destičky senzoru alkoholem (lihem)
	Robot se otáčí dokola	Nelze najít signál	Zkontrolujte, kolik jste použili lanka (max. 250 metrů). Bude-li třeba, zkraťte lanko a změňte povrch sečení.

13. Výbava nástroje

1. Robotická mulčovací sekačka – 1 ks 2. Dokovací stanice – 1 ks 3. Síťový adaptér k dokovací stanici – 1 ks 4. Ohraničující lanko – 100 m 5. Upevňovací kolíky k lanku – 150 ks 6. Dodatečné nože – 6 ks 7. Distanční lišta – 1 ks

14. Informace pro uživatele o likvidaci elektrických a elektronických zařízení



(platí pro domácnosti)
Symbol uvedený na výrobcích nebo v průvodní dokumentaci označuje, že vadné elektrické nebo elektronické zařízení nesmí být likvidováno společně s domovním odpadem. Pokud potřebujete zlikvidovat, znovu použít nebo využít součástky, je správné je odnést na specializované sběrné místo, kde je přijmou zdarma. Informace o umístění sběrných míst pro použitá zařízení poskytují místní orgány, např. na svých internetových stránkách.
Správnou likvidáciou zariadenia je možné šetriť cenné zdroje a zabrániť negatívnym vplyvom na zdravie a životné prostredie v dôsledku možnej prítomnosti nebezpečných látok, zmesí a komponentov v zariadení
Za nesprávnou likvidaci odpadu hrozí sankce podle příslušných místních předpisů.
Uživatelé v zemích EU: Pokud potřebujete zlikvidovat elektrické nebo elektronické zařízení, obraťte se na nejbližší prodejní místo nebo na svého dodavatele, který vám poskytne další informace.
Likvidace v zemích mimo Evropskou unii: Tento symbol se vztahuje pouze na země Evropské unie. Pokud si přejete tento výrobek zlikvidovat, obraťte se na místní úřady nebo prodejce, aby vám sdělil správný způsob likvidace.

Záruční list

pro

Robotická mulčovací sekačka

Katalogové číslo: Sériové číslo:.....

(dále jen v**ýrobek**)

Datum zakoupení výrobku: .....

Razítko prodávajícího……

Datum a podpis prodávajícího: .....

Prohlášení uživatele:

PotwiPotvrzuji, že jsem byl seznámen se záručními podmínkami a důsledky nedodržování pokynů uvedených v návodu k obsluze a záručním listu. Se záručními podmínkami souhlasím, což potvrzuji vlastnoručním podpisem:

....

datum a místo podpis uživatele

I. Odpovědnost za výrobek

1. Ručitel – DEDRA EXIM Sp. z o.o. se sídlem v Pruszkowie, adresa: ul. 3 Maja 8, 05-800 Pruszków, KRS 0000062517, Obvodní soud pro hl. město Varšavu ve Varšavě, XIV. Hospodářský odbor Celostátního soudního rejstříku, DIČ 527-020-49-33, Základní kapitál: 100 980.00 zl.
2. Podle podmínek stanovených v tomto záručním listu ručitel poskytuje záruku na výrobek, pocházející z distribuce ručitele.
3. Záruční odpovědnost za vady se týká pouze vad vzniklých z příčin tkvících ve výrobku v okamžiku jeho vydání uživateli.
4. Uživatel má nárok na bezplatnou záruční opravu výrobku, pokud vada byla zjištěná v záruční době. Provedení opravy výrobku (způsob opravy) závisí na rozhodnutí ručitele. Pokud ručitel nemůže provést opravu, vyhrazuje si právo na výměnu vadné součásti nebo celého výrobku za bezvadný, snížení ceny výrobku nebo odstoupení od smlouvy.
5. Vůči uživateli, který není spotřebitelem ve smyslu zákona ze dne 23. dubna 1964 občanský zákoník, je odpovědnost Ručitele za škody vyplývající z této záruky a/nebo v souvislosti s jejím uzavřením a plněním, bez ohledu na právní titul, omezena maximálně do výše hodnoty vadného výrobku.

II. Záruční doba

Součásti výrobku, na které se vztahuje záruka	Doba trvání záruční ochrany
Robotická mulčovací sekačka	24 měsíců, počítáno od data nákupu výrobku uvedeného v tomto záručním listu

Klíče, šrouby, montážní prvky	Součásti, na které se nevztahuje záruka

III. Podmínky uplatňování záruky

1. Przedstawienie przez Użytkownika wypełnionej karty gwarancyjnej Produktu 1. Předložení vyplněného záručního listu pro výrobek a doložení okolností nákupu výrobku, např. předložením paragonu, faktury atd. Pro správné vyřízení reklamace se doporučuje, abyste společně s výrobkem předali všechny součásti stanovené v kapitole „Kompletace“ výrobku uvedené v návodu k obsluze.
2. Dodržování pokynů uvedených v návodu k obsluze a záručním listu.
3. Záruka platí pouze na území Polska a EU.
4. Záruka se nevztahuje na vady výrobku vzniklé zejména v následku:
a. Nedodržování podmínek stanovených v návodu k obsluze, zejména v rozsahu správného provozování, údržby a čištění;
b. Používání čisticích nebo ošetřovacích prostředků v rozporu s návodem k obsluze;
c. Nevhodného skladování a přepravování výrobku;
d. Svépomocných změn a/nebo úpravy výrobku, které nebyly dohodnuty s ručitelem;
e. Používání ve výrobku provozních materiálů v rozporu s návodem k obsluze.
5. Uživatel, který není spotřebitelem ve smyslu zákona ze dne 23. dubna 1964 občanský zákoník, ztratí záruku na výrobek, na kterém:
- odstranil, změnil nebo poškodil sériová čísla, označení údajů a výkonové štítky;
- ucpávky byly poškozeny uživatelem nebo nesly stopy manipulace uživatele.
6. Upozornění! Činnosti spojené s každodenní obsluhou výrobku, vyplývající mj. z návodu k obsluze, provádí uživatel ve vlastní režii a na své náklady.

IV. Postup při reklamaci

1. V případě zjištění nesprávného provozu výrobku se před nahlášením reklamace ujistěte, že jste provedli správně všechny činnosti podrobně popsané v návodu k obsluze.
2. Reklamaci nahlaste ihned, nejlépe do 7 dnů od data zjištění vady výrobku. Uživatel, který není spotřebitelem ve smyslu zákona ze dne 23. dubna 1964 občanský zákoník, ztratí nárok na uplatnění záruky v případě nenahlášení reklamace do 7 dnů.
3. Reklamaci můžete nahlásit mj. v místě zakoupení výrobku, v záručním servisu nebo písemně na adresu: DEDRA EXIM Sp. z o.o., ul. 3 Maja 8, 05-800 Pruszków.
4. Reklamaci můžete nahlásit prostřednictvím formuláře dostupného na stránkách www.dedra.pl. („Formulář pro nahlášení reklamace“).
5. Adresy záručních servisů v jednotlivých státech jsou dostupné na stránkách www.dedra.pl. Pokud v daném státě není uveden servis, reklamační formulář zašlete na adresu: DEDRA EXIM Sp. z o.o., ul. 3 Maja 8, 05-800 Pruszków (Polska).
6. Z bezpečnostních důvodů je zakázáno používat vadný výrobek.
7. Upozornění!!! Používání vadného výrobku ohrožuje zdraví a život uživatele.
8. Povinnosti vyplývající ze záruky budou splněny do 14 pracovních dnů, počítáno ode dne doručení reklamovaného výrobku.
9. Vadný výrobek před odevzdáním do servisu vyčistěte. Reklamovaný výrobek důkladně zabezpečte proti poškození při přepravě (doporučuje se předat reklamovaný výrobek v originálním obalu).
10. Záruční doba se prodlužuje o dobu, během níž uživatel z důvodu vady výrobku, na kterou se vztahuje záruka, nemohl výrobek používat.
Záruka nevylučuje, neomezuje ani nepozastavuje nároky uživatele vyplývající z ručení za vady prodané věci.

V souladu s čl. 13 odst. 1 a 2 nařízení Evropského parlamentu a Rady (EU) 2016/679 ze dne 27. dubna 2016 o ochraně fyzických osob v souvislosti se zpracováním osobních údajů a o volném pohybu těchto údajů a o zrušení směrnice 95/46/ES Vás informujeme, že:

1. Správcem vašich osobních údajů uvedených ve formuláři je DEDRA-EXIM sp. z o.o. se sídlem v Pruszkowie, ul. 3 Maja 8, 05-800 Pruszków (dále jen: „Správce“).
2. Vaše údaje budou zpracovávány pouze pro účely provedení reklamačního řízení zařízení podle čl. 6 odst. 1 písm. b) obecného nařízení o ochraně osobních údajů (dále jen: „GDPR“) Poskytnutí údajů je dobrovolné, ale nezbytné k provedení reklamačního řízení.
3. Vaše údaje budou zpracovávány po dobu posouzení provedení reklamačního řízení a pro účely archivace v případě potřeby obrany proti eventuálním nárokům vůči Správci, nejdéle však do okamžiku jejich promlčení.
4. Vaše údaje mohou být zpřístupněny pouze subjektům, které zpracovávají údaje pro Správce na základě písemné smlouvy o pověření zpracováním osobních údajů, poskytujícím mj. technický servis, hosting nebo údržbu webových stránek, IT servis, kurýrní služby. Dodavatelé Správce jsou povinni zajistit ochranu údajů a splnit požadavky platného zákona souvisejícího s ochranou osobních údajů a nesmí využívat svěřené osobní údaje pro jiné účely než ty, které jsou uvedeny ve smlouvě se Správcem.
5. Vaše údaje nebudou zpracovávány automatizovaným způsobem, včetně profilování, a nebudou předávány do třetí země / mezinárodní organizaci.
6. Máte právo na přístup ke svým údajům a právo na jejich opravu, výmaz, omezení zpracování, právo na přenositelnost údajů, právo kdykoli vznést námitku.
7. Ve všech záležitostech souvisejících se zpracováním vašich osobních údajů Správcem nás můžete kontaktovat na e-mailové adrese: daneosobowe@dedra.pl.
8. Máte právo podat stížnost u úřadu příslušného pro ochranu osobních údajů.

SK Obsah

1. Fotografie a obrázky
2. Popis zariadenia
3. Určenie zariadenia
4. Obmedzenia používania
5. Technické údaje
6. Príprava na prácu
7. Pripojenie k sieti
8. Zapnutie zariadenia
9. Používanie zariadenia
10. Priebežná údržba
11. Náhradné diely a príslušenstvo
12. Samostatné odstraňovanie porúch
13. Kompletizácia zariadenia
14. Informácie pre užívateľov týkajúca sa likvidácii elektrických a elektronických zariadení
15. Záručný list

Preklad originálneho návodu

Vyhlásenie o zhode bolo pripojené k návodu ako samostatný dokument. Ak dané vyhlásenie o zhode chýba, je potrebné kontaktovať spoločnosť Dedra Exim Sp. z o.o.
Všeobecné pokyny pre bezpečnosť boli pripojené k návodu ako samostatná brožúra.

UPOZORNENIE. Prečítajte si všetky upozornenia označené symbolom a všetky pokyny.
Nedodržanie nasledujúcich bezpečnostných upozornení a bezpečnostných pokynov môže spôsobiť zásah elektrickým prúdom, požiar, alebo vážne poranenie.
Zachovajte všetky upozornenia a návod pre budúce použitie.

2. Popis zariadenia

Obr. A: 1. Nabíjacie konektory, 2. Kryt kolieska nastavenia výšky kosenia, 3. Núdzový vypínač s rukoväťou, 4. Kryt ovládacieho panela, 5. Zadné kolieska, 6. Modul nožov, 7. Predné otočné kolieska

3. Určenie zariadenia

Kosiaco-mulčovací robot je určený na kosenie trávy rastúcej na trávnikoch, záhradách ap. Robot vďaka systému snímačov a vďaka drôtom skrytým v trávniku dokáže stanoviť svoju polohu a prejsť optimálnu trasu kosenia, obchádzajúc prekážky a signalizujúc prípadné problémy. Naprogramovanie robota umožňuje nastaviť pravidelné kosenie trávy bez nutnosti vykonania dodatočného nastavovania. Robot v režime kosenia samočinne kosí trávu, a pri nízkej úrovni nabitia akumulátora, sa prepína na režim nabíjania. Robot vďaka neveľkým rozmerom je veľmi obratný a univerzálny, je vhodný tak na malé ako aj na veľké (do cca 1000 m^2) trávniky. Doplnky dodané spolu so zariadením stačia na vytýčenie plochy kosenia cca 600 m^2 trávnika s pravidelným tvarom, alebo cca 350 m^2 trávnika s nepravidelným tvarom, s 3 ostrovčekmi. Keď je to potrebné, môžu sa používať predlžovacie káble určené na používanie vonku.
Zariadenie je určené na používanie pri rekonštrukčno-stavebných prácach, v dielňach a v servisoch, pri amatérskych prácach, pričom musia byť dodržiavané podmienky používania a prípustné prevádzkové podmienky, ktoré sú uvedené v užívateľskej príručke.

4. Obmedzenia používania

Zariadenie sa môže používať iba v súlade s nižšie umiestnenými „Prípustnými pracovnými podmienkami" uvedenými nižšie”.
Nepoužívajte na svahoch so klonom nad 30 stupňov. Nepoužívajte bez vytýčenia plochy kosenia
Neoprávnené a samostatné zmeny v mechanickej a elektrickej konštrukcii, všetky úpravy, činnosti údržby, ktoré nie sú opísané v návode na obsluhu, budú považované za nezákonné a spôsobia okamžitú stratu záručných práv a vyhlásenie o zhode už nebude platné.
Použitie v rozpore s účelom, alebo v nezhodne s návodom na použitie, bude mať za následok okamžitú stratu záručných práv.

Prípustné pracovné podmienky
Nepracujte počas zrážok.

5. Technické údaje

Model	DED8751-3	DED8751-4
Napájanie [V]	28 d.c.	28 d.c.
Kapacita akumulátora [Ah]	3	4
výkon [WH]	84	112
Typ akumulátora	Lítium-iónový	Lítium-iónový
Teplota prostredia [C]	5-40	5-40
Zdroj		
Napájanie [V, Hz]	230, 50	230, 50
východ [V, A]	32 d.c., 1,8	32 d.c., 1,8
Trieda ochrany	II	II
Stupeň IP	IP67	IP67
Poistka	T3.15A.250V	T3.15A.250V
Robot		
Napájanie [V]	28 d.c.	28 d.c.
Kapacita akumulátora [Ah]	3	4
Trieda ochrany	III	III
Stupeň IP	IPX4	IPX4
rýchlosť rotácie [min-1]	2900	2900
výmera kosenia [m2]	1000	1500
šírka rezu [mm]	240	240
výška kosenia [mm]	25-65	25-65
Hodnota akustického výkonu Lwa [dB(A)]	65	65
Hodnota akustického výkonu Lwa [dB(A)]	<80	<80
Hodnota akustického tlaku Lpa [dB(A)]	<70	<70
Odchýlka (nepresnosť) merania K [dB(A)]	3	3

Hmotnosť zariadenia [kg]	17	17

Informácie o vibráciách a hlučnosti

Sumárna hodnota vibrácií a $_{hw}$ a nepresnosť merania boli stanovené podľa normy EN 50636-2-107 a sú uvedené v tabuľke.

Emisia hluku bola stanovená podľa normy 50636-2-107, hodnoty sú uvedené vo vyššie uvedenej tabuľke..

⚠ POZOR **Hluk môže spôsobiť poškodenie sluchu, a preto počas práce vždy používajte ochranné prostriedky na uši!**

Deklarovaná celková hodnota vibrácií bola meraná v súlade so štandardnou skúšobnou metódou a môže byť použitá na porovnanie jedného zariadenia z druhým. Uvedená úroveň vibrácií môže byť tiež použitá na predbežné posúdenie vystavenia na vibrácie.

Úroveň vibrácií sa počas skutočného používania zariadenia môže líšiť od deklarovaných hodnôt, v závislosti na spôsobe používania pracovných nástrojov, najmä od typu spracovaného výrobku a od potreby určenia opatrení zameraných na ochranu operátora. Pre presné posúdenie vystavenia v reálnych podmienkach používania, je potrebné pamätať o všetkých častiach prevádzkového cyklu, vrátane času, keď je zariadenie celkom vypnutý, alebo ak je zapnuté, ale nie je používané.

6. Príprava na prácu

⚠ POZOR **Všetky činnosti musia byť vykonávané len vtedy, keď je zástrčka vytiahnutá zo zásuvky.**

Príprava povrchu na kosenie

Keď chcete vymedziť plochu, ktorú má robot kosiť, takým spôsobom, aby vymedzenú plochu neopustil, musíte ju obkolesiť vymedzovacím drôtom. Predtým, než začnete vytyčovať túto plochu, najprv naplánujte zónu kosenia, zohľadnite prekážky, ktorým sa robot musí vyhnúť, a tiež nezabudnite, že robot sa nemôže nachádzať ďalej než vo vzdialenosti 15 metrov od vymedzovacieho drôtu.

Pozor: Príklad nákresu trávnika a pripraveného povrchu sú predstavené na obr. B. Oboznámte sa s týmto nákresom, všimnite si predovšetkým informácie týkajúce sa zachovania náležitých vzdialeností od objektov, ktoré sa nachádzajú na kosenom povrchu.

Skontrolujte stav trávnika. Odstráňte všetky prekážky (konáre, veľké konáre ap.). Zasypte alebo zakryte otvory a jamy, aby v nich počas dažďa nevznikali mláky. V prípade, keď zariadenie vojde do takej mláky, môže sa poškodiť. Ťažšie kamene, ktoré robot nedokáže presunúť, môžu zostať na trávniku. Snímač robota taký kameň deteguje, a zariadenie sa odrazí od kameňa a bude pokračovať v práci. Ľahké kamene alebo odstráňte z trávnika, alebo ich uložte tak, aby vyčnievali ponad povrch trávnika aspoň 15 cm.

V prípade, ak susedné trávniky tiež kosia kosiace roboty, plochu vytýčte takým spôsobom, aby sa drôt nachádzal vo vzdialenosti minimálne 100 cm od vymedzovacieho drôtu, ktorý vymedzuje susedný trávnik.

Aby bola sila signálu maximálna, neodporúčame, aby ste používali viac než 400 metrov drôtu.

Aby ste sa vyhli problémom, počas ukladania drôtu postupujte podľa vopred pripraveného nákresu pracovnej plochy.

Nastavenie dokovacej stanice

Dokovacia stanica zodpovedá za vysielanie signálov do vymedzovacieho drôtu a za nabíjanie akumulátora kosiaceho robota.

Dokovacia stanica musí byť umiestnená v náležitej vzdialenosti od zdroja el. napätia (napájací kábel má dĺžku 9 metrov, zohľadnite to pri výbere miesta pre dokovaciu stanicu). Dokovacia stanica musí byť položená na rovnom tvrdom povrchu. Označenie IN musí smerovať na plánovanú kosenú plochu. Stanicu neumiestňujte:

- v rohoch trávnika;
- na miestach, ktoré sú najnižšie, kde môže stekať voda, v ktorých dokovacia stanica a kosiaci robot mohli byť vystavené na pôsobenie vysokej vlhkosti;
- na šikmom teréne;
- pod vysokými stromami, ktoré môže počas búrky zasiahnuť blesk.

Pozor: napájací kábel a prípojka sa musia vždy nachádzať na suchom mieste, ktoré nie je vystavené na pôsobenie vlhkosti. Zdroj musí byť umiestnený pod strechou, na mieste chránenom pred vlhkosťou.

Aby mal robot slobodný prístup k dokovacej stanici, potrebný je pás trávnika s dĺžkou cca 3,5 metra a so šírkou cca 2 metre. Stanica musí byť umiestnená tak, aby:

- spredu bolo min. 2 metre voľného priestoru;
- zozadu bolo min. 1 meter voľného priestoru.

Pozor: Predná strana stanice je časť, od ktorej vchádza kosiaci robot, a zadná strana je časť s nabíjacími konektormi a prípojnými zásuvkami.

Nezabúdajte o zabezpečení sieťového el. napätia (napájací kábel má dĺžku cca 9 metrov).

Kladenie vymedzovacieho drôtu plochy kosenia

Drôt musí byť položený tak, aby drôt nebol nikde zavinutý, prelomený ani preseknutý. V súprave je 100 metrov drôtu.

Upevňovacie kolíky musia byť umiestnené navzájom vo vzdialenosti najviac 1 meter. Súprava obsahuje 150 kolíkov.

V rohoch nikdy nevytvárajte pravé uhly. Uhol musí mať minimálne 100 stupňov (pozrite obr. B). V prípade menších uhlov, v dôsledku ostrého otočenia robota môže dôjsť k zošmyknutiu a zastaveniu robota, predovšetkým na mokrom povrchu, ako aj k poškodeniu povrchu trávnika v dôsledku prudkého otočenia.

Drôt musí byť vložený vo vzdialenosti 10 – 30 cm od okraja trávnika. V prípade, ak kosená plocha a susedná plocha (napr. chodník) sa nachádzajú v rovnakej výške, vyžaduje sa vzdialenosť 10 cm. V prípade tvrdých okrajov (napr. kamenné, drevené dorazy ap.), vyžaduje sa minimálna vzdialenosť 20 cm. V prípade mäkkých okrajov, v ktorých sa robot môže zaseknúť (napr. kríky, ružice ap.), vyžaduje sa vzdialenosť 30 cm.

Pozor: vodné nádrže (očká, bazény ap.), musia byť dodatočne zabezpečené okrajom s výškou min. 15 cm. Predídete tak náhodnému pádu kosiaceho robota do vody.

Keď chcete vytýčiť zóny, ktoré má robot obchádzať (kríky, kvetinové záhony ap.), vytýčte ostrovčeky takým spôsobom, aby nekosená zóna bola obkolesená vymedzovacím drôtom. Zachovajte vzdialenosť max. 5 mm od drôtu v prípade položenia v dvoch súbežných líniách (pozrite obr. B). Na upevnenie drôtu môžete v takej situácii použiť rovnaký kolík.

Ak sú na trávniku stromy, v prípade, ak sú viditeľné ich korene, obkoleste ich vymedzovacím drôtom, aby robot nepoškodil vystávajúce korene. V prípade, ak sa korene nachádzajú v dostatočnej hĺbke od povrchu trávnika, nemusíte robiť taký ochranný ostrovček.

Ak sa povrch kosenia nachádza pod nízko visiacimi konármi kríkov alebo stromov, visiace konáre skráťte tak, aby pod nimi mohol robot slobodne prechádzať. Zohľadnite tiež, že vodné kvapky, ktoré môžu padať z listov, môžu aktivovať snímač dažďa, ktorý má robot. V takom prípade robot preruší kosenie a vráti sa do dokovacej stanice.

Ak je príjazdová cesta alebo spevnené záhradné cestičky na rovnakej úrovni ako trávnik, kosiaci robot bez problémov prejde po takom povrchu. V prípade vymedzenia plochy tak, aby robot neprechádzal cez príjazdové cesty a chodníky, vymedzovací drôt musí byť od iných povrchov vzdialený na 10 cm. V prípade, ak sú chodníčky štrkové, robot po štrku nedokáže prejsť. V takom prípade drôt položte tak, aby ste zachovali vzdialenosť 30 cm od línie rozdeľujúcej tieto plochy.

Robot môže prechádzať po svahoch so sklonom max. 30 stupňov. Ak bude sklon väčší, snímač robota zastaví pohyb zariadenia. V prípade zjazdu zo svahu maximálny sklon nemôže presiahnuť 25 stupňov. Avšak v prípade kosenia mokrej trávy, robot sa môže zošmyknúť aj pri menšom sklone. V takom prípade odporúčame, aby ste vymedzovací drôt umiestnili vo vzdialenosti 40 cm od línie svahu.

Vytyčovanie plochy kosenia

Pripravte potrebné veci: vymedzovací drôt, upevňovacie kolíky a dve lišty na odmeranie vzdialenosti (lišty sú umiestnené v perforácii v krídlach prepravného kartónu). Pripravte potrebné náradie: gumené kladivo, kombinačky, kľúč na matice. Pripravte trávnik: tráva nesmie byť vyššia než 60 mm. Ak je tráva vyššia, odporúčame, aby ste ju vopred skosili kosačkou. Vymedzovací drôt musí byť umiestnený čo najbližšie pri podklade, vďaka tomu predídete nežiaducemu prechádzaniu robota cez drôt, ako aj prípadnému potknutiu osôb prechádzajúcich cez dané miesto. Drôt po istom čase zarastie novou trávou.

Kladenie drôtu: Dokovaciu stanicu umiestnite v naplánovanom mieste (podľa predtým pripravenej schémy) a vbite prvý kolík zo zadnej strany dokovacej stanice (OUT). Ponechajte cca 50 cm voľného drôtu na finálne spojenie drôtu a dokovacej stanice. Drôt položte slobodne podľa vopred pripravenej schémy, čo uľahčí ďalšiu prácu. Môžete začať vbíjať kolíky upevňujúce umiestnenie drôtu.

Pozor: v prvej fáze kolíky nezabíjajte úplne do konca, aby ste si uľahčili prácu, keď bude potrebné upraviť umiestnenie drôtu.

Na meranie vzdialenosti používajte lišty, zachovávajte vzdialenosť 10 – 30 cm od hrany trávnika, v súlade s predchádzajúcimi pokynmi. Upevňovacie kolíky nesmú byť navzájom vzdialené o viac než 100 cm. Odporúčame, aby boli kolíky v rohoch bližšie pri sebe tak, aby vytvorený uhol nebol väčší než 100 stupňov. Ak sú na povrchu trávnika miesta, ktoré robot musí obchádzať (napr. záhradné ružice, kríky, záhony ap.), vymedzte ostrovčeky, ktoré má robot obchádzať.

Pozor: drôty ležiace súbežne, nesmú byť navzájom vzdialené menej než 5 mm.

Kolík končiaci vymedzovanie obkoleseného povrchu sa musí nachádzať pri dokovacej stanici.

Pozor: ak je drôt dodaný spolu so súpravou príliš krátky, môžete dokúpiť dodatočný drôt (v úsekoch po 100 m) ako aj potrebné montážne kolíky. Na spájanie drôtov použite spojky dodané spolu s robotom. Drôty nespájajte ich skrútením. Používajte maximálne 400 metrov drôtu.

Spojenie vymedzovacieho drôtu a dokovacej stanice.

Spojky drôt-stanica musia byť založené na drôte a zatlačené plochými kliešťami.

Na zadnej stene dokovacej stanice sa nachádzajú dva porty, označené ako IN a OUT. Vchádzajúci drôt musí byť pretiahnutý cez očká zospodu dokovacej stanice a zapojený do portu IN. Vychádzajúci drôt musí byť zapojený do portu OUT. Taký spôsob zaručuje správne prechádzanie signálu cez drôt.

Po pripojení drôtov dokovaciu stanicu zafixujte použitím pripojených skrutiek.

Pozor: v dokovacej stanici v žiadnom prípade nerobte samostatne dodatočné otvory. Dotiahnite dokovaciu stanicu používajúc originálne otvory.

Nabíjanie akumulátora robota.

Pred nabíjaním robota pripojte a skontrolujte, či dokovacia stanica funguje správne.

Postupujte nasledovne: pripojte kábel k adaptéru a zástrčku zastrčte do el. zásuvky.

LED kontrolka dokovacej stanice zasvieti:

- načerveno, ak vymedzovacie drôty nie sú správne pripojené;
- blikajúco nazeleno, ak sú drôty pripojené správne a akumulátor robota sa nabíja;
- nazeleno, ak sú drôty pripojené správne a akumulátor je úplne nabitý.

Pozor: v prípade problémov sa oboznámte s 12. kapitolou: Samostatné odstraňovanie porúch a problémov.

Dokovacia stanica je pripravená na používanie.

Pred prvým kosením úplne nabite akumulátor robota. Preto umiestnite robot v dokovacej stanici tak, aby sa nabíjacie konektory robota dotýkali nabíjacích konektorov dokovacej stanice.

7. Pripojenie k sieti

Pred pripojením zariadenia k el. napätiu skontrolujte, či sa el. napätie siete zhoduje s hodnotami uvedenými na výrobnom štítku.

Napájací systém musí byť vykonaný podľa podstatných požiadaviek týkajúcich sa elektroinštalácií, a musí spĺňať bezpečnostné požiadavky. Parametre minimálneho prierezu napájacieho kábla – 1 mm2, a obvod musí byť chránené ističom typu B – 10A.

Montáž môže vykonať iba kvalifikovaný a oprávnený technik. Ak používate predlžovacie šnúry skontrolujte, či prierez vodiča nie je menší ako minimálny požadovaný priemer (pozri tabuľka). Napájací kábel umiestnite tak, aby nebol počas práce vystavený riziku preseknutia. Nepoužívajte poškodené predlžovacie káble. Pravidelne kontrolujte technický stav napájacieho kábla. Nikdy neťahajte za napájací kábel.

8. Zapnutie zariadenia

⚠ POZOR **Skôr, než zapnete zariadenie, tak určite musíte vykonať činnosti popísané v kapitole „Príprava na prácu".**

Spúšťanie zariadenia:

- nabite akumulátor kosiaceho robota;

- naprogramujte robot (pozrite 9. kapitolu: Používanie zariadenia).

⚠ POZOR **Používajte iba záhradné predlžovacie káble, vhodné na použitie v exteriéri.**

⚠ POZOR **Nože sa po vypnutí zariadenia môžu ešte istú chvíľku otáčať.**

9. Používanie zariadenia

Začatie kosenia.
Pozor: pred začatím kosenia odstráňte z trávnika všetky cudzie predmety, ako sú konáre, kamene, korene, hračky a podobne.
Vstupné nastavenia
Pozor: Všetky nastavenia vykonajte prostredníctvom ovládacieho panela (obr. C)
Nastavenie času: stlačte a podržte tlačidlo SET, kým nezačne blikať symbol hodín. Tlačidlami HOME a START nastavte aktuálny čas, a nastavenie potvrďte stlačením tlačidla OK.
Nastavenie času: stlačte a podržte tlačidlo SET, kým nezačne blikať symbol hodín. Tlačidlami HOME a START nastavte aktuálny čas, a nastavenie potvrďte stlačením tlačidla OK.
Zariadenie sa dá spustiť v manuálnom alebo v automatickom režime.
Automatický režim: zapnite robot hlavným zapínačom. Stlačte tlačidlo SET, zadajte bezpečnostný kód (továrenský kód je 0000), a potvrďte stlačením tlačidla OK. Natavte kosený povrch, potvrďte stlačením tlačidla OK.
Nastavenie automatického začatia kosenia. Stlačte a podržte tlačidlo SET, kým nezačne blikať symbol presýpacích hodín. Tlačidlami HOME a START nastavte požadovaný čas začatia práce, a potvrďte stlačením tlačidla OK. Ak sa na displeji zobrazia číslice 0000, čas sa správne nastavil. Stlačte tlačidlo ŠTART.
Pozor: Keď sa skončí cyklus kosenia, robot sa opäť automaticky spustí po 48 hodinách, v rovnakom čase.
Manuálny režim
Zapnite robot hlavným zapínačom. Stlačte tlačidlo SET, zadajte bezpečnostný kód (továrenský kód 0000), a potvrďte stlačením tlačidla OK. Stlačte START.
Zmena bezpečnostného kódu
Továrenský (predvolený) bezpečnostný kód je 0000. Môžete ponechať pôvodný kód, ale nastaviť vlastný.
Keď chcete zmeniť kód, spustite robot (zadajte kód 0000 a stlačte tlačidlo ŠTART). Robot vyjde z dokovacej stanice a začne pracovať. Keď robot vyjde, stlačte tlačidlo STOP, na displeji sa zobrazí kód E1. Stlačte a podržte tlačidlo ŠTART, po cca 10 sekundách sa na displeji zobrazí kód U133. Stlačte tlačidlo SET, začne blikať symbol zámky. Zadajte továrenský kód 000 a potvrďte stlačením tlačidla OK, na displeji sa má opäť zobraziť kód 0000. Opäť stlačte tlačidlo SET, symbol zámku začne blikať. Zadajte vlastný štvorciferný kód a potvrďte stlačením tlačidla OK. Kód sa má zobraziť na displeji. Stlačte tlačidlo ŠTART. Robot opäť začne pracovať.
Pozor: nový kód si zapamätajte. V prípade, ak kód zabudnete, robot budete musieť zaslať výrobcovi, ktorý môžete vynulovať nastavenia.
Nastavenie výšky kosenia
Robot umožňuje nastaviť výšku kosenia v rozsahu 25 – 65 mm. Keď chcete nastaviť výšku kosenia, vychýľte klapku v hornej časti robota a kolieskom s mierkou nastavte výšku kosenia. Začnite vyššími hodnotami tak, aby nebol robot pri kosení príliš vysokej trávy nadmerne zaťažený.
Núdzové zastavenie
Robot sa dá hocikedy zastaviť stlačením núdzového tlačidla STOP. Tlačidlo STOP sa dá použiť aj na zrušenie funkcie zariadenia. Napríklad: keď chcete predísť schádzaniu robota z vymedzovacieho drôtu, najprv robot spustite. Keď robot vyjde z dokovacej stanice, stlačte tlačidlo STOP, preneste robot na vymedzovací drôt vo vzdialenosti cca 2 metre od dokovacej stanice, následne stlačte tlačidlo SET zadajte kód, potvrďte stlačením tlačidla OK, a opäť stlačte tlačidlo ŠTART.
Pozor: použitím tlačidla STOP sa nevymazávajú predchádzajúce nastavenia.
Tlačidlo HOME
Tlačidlom HOME môžete aktivovať funkciu návratu robota do dokovacej stanice. V takom prípade stlačte tlačidlo STOP, stlačte tlačidlo SET, zadajte bezpečnostný kód a potvrďte stlačením tlačidla OK, stlačte tlačidlo HOME.
Pozor: použitím tejto sekvencie sa nevymazávajú predchádzajúce nastavenia.
Reštart robota
Stlačte tlačidlo SET, zadajte bezpečnostný kód a potvrďte stlačením tlačidla OK, následne stlačte tlačidlo ŠTART.
Pozor: v prípade, ak je úroveň nabitia akumulátora nízka (jedna čiarka na ukazovateli nabitia), robot sa dá zreštartovať iba keď je v dokovacej stanici.
Snímače robota
Snímač prekážky/kontaktu Keď robot stretne prekážku, obráti sa a zmení smer pohybu, aby sa danej prekážke vyhol. Ak v priebehu 3 sekúnd nenájde novú cestu pohybu, zastaví sa. Ak v priebehu 10 sekúnd nenájde novú cestu pohybu, vypne sa, a aby mohol opäť pracovať, robot musíte manuálne zreštartovať.
Snímač dažďa. Robot v prípade silného dažďa preruší prácu a vráti sa do dokovacej stanice. Robot obnoví prácu v ďalšom cykle.
Pozor: kvapky padajúce z kríkov a konárov stromov môžu aktivovať snímač dažďa, aj v takom prípade sa robot vráti do dokovacej stanice.
Snímač kontaktu s povrchom. Snímače sú umiestnené v blízkosti predných koliesok a snímajú kontakt s podkladom. V prípade, keď robot zdvihnete, alebo keď robot vojde kolieskami do zníženiny (jarok, jama ap.), robot sa vypne a musíte ho manuálne zreštartovať. Reštart je možný v prípade, keď sa robot nachádza vo vzdialenosti aspoň 2 metre od vymedzovacieho drôtu. Robot postavte na povrchu a stlačte tlačidlo ŠTART. Reštart robota nezmení jeho pracovný cyklus.
Snímač sklonu
Snímač sklonu sa nachádza vo vnútri zariadenia a meria sklon v každom smere. Ak uhol sklonu presiahne 30 stupňov, nože prestanú rotovať, avšak robot bude pokračovať v jazde. Ak sa uhol sklonu v priebehu 10 sekúnd zníži, robot opäť začne kosiť. Ak sa uhol sklonu nezmení, robot sa vypne a musíte ho manuálne zreštartovať.

10. Priebežná údržba

⚠ POZOR **Všetky údržbové činnosti musia byť vykonávané len vtedy, keď je zástrčka vytiahnutá zo zásuvky.**

Čistenie a údržba
Vždy odpojte od el. napätia a zariadenie vypnite
Aby ste robot mohli efektívne používať, vykonávajte pravidelné kontroly zariadenia, ako aj koseného povrchu.
Normálne čistenie
Pravidelným odstraňovaním lístia, trávy a iných nečistôt môžete predĺžiť životnosť robota.
Pozor: na čistenie používajte iba kefu alebo suchú handričku. Nepoužívajte vodu, keďže v prípade preniknutia vody do vnútra robota môže dôjsť k skratu a k poškodeniu elektrického systému.
Horné veko
Zdvihnite horné veko a očistite, odstráňte trávu, lístie a iné nečistoty. Na čistenie nepoužívajte vodu.
Dolná časť robota
Dolnú časť robota čistite suchou kefou. Zakaždým skontrolujte, či sa nože, upevnenie nožov a kolieska otáčajú slobodne. Ak robot kosí mokrú trávu, skosená tráva sa môže usadzovať na plášti a tak znížiť výkon kosenia. Kontrolujte a čistite vnútro komory nožov, odstraňujte zvyšky mokrej trávy. Pravidelne čistite rotor nožov tak, aby sa slobodne otáčal.
Dokovacia stanica
Dokovaciu stanicu pravidelne čistite, odstraňujte trávu, lístie a iné nečistoty, aby ste predišli oslabeniu kontaktu medzi kontaktami dokovacej stanice a robota. Pravidelne kontrolujte, či kontakty dokovacej stanice a robota sú čisté a dobre sa stýkajú. Pravidelne čistite konektory veľmi jemným brúsnym papierom alebo oceľovou vlnou. Dokovacia stanica môže po istom čase klesnúť, keď sa prípadná tráva pod stanicou rozloží.
Pravidelne kontrolujte stav skrutiek a matíc. V prípade, ak sa povolia, dotiahnite všetky prvky tak, aby ste robot udržiavali v čo najlepšom stave.
Výmena dielov
Pozor: predtým, než začnete vykonávať nižšie opísané činnosti, zariadenie vždy vypnite a odpojte ho od zdroja napájania.
Nože
Nože majú dve ostré čepele (rezné hrany). Keď sa jedna čepeľ zatupí, môžete nôž obrátiť ostrou čepeľou v smere kosenia. V prípade, keď sú obe čepele tupé, nože odskrutkujte a vymeňte na ostré. Keď odskrutkujete nože, z lôžka noža odstráňte trávu a iné nečistoty. Keď vyčistíte lôžko, umiestnite nové nože a dotiahnite. Skontrolujte, či sa nože správne otáčajú.
Pozor: vždy vymieňajte súčasne všetky tri nože, aby robot náležite kosil.
Akumulátor
Plánovaná životnosť akumulátora je 5 rokov, závisí od zaťaženia robota a od vykonávania jeho údržby. Keď chcete vymeniť akumulátor, odskrutkujte kryt akumulátora, starý akumulátor vytiahnite a vložte nový.
Pozor: používajte iba originálne náhradné diely.
Uchovávanie mimo sezóny
Mimo sezónu (predovšetkým v zime), dokovaciu stanicu a robota uchovávajte v suchej miestnosti, v ktorej teplota neklesne pod 0 °C. Stanicu a robot očistite, odstráňte zvyšky trávy, lístia a iných nečistôt. Dôkladne očistite kontakty s použitím oceľovej vlny. Konektory môžete zabezpečiť proti korózii ich natretím olejom bez obsahu kyseliny. Akumulátor počas zimy 2 až 3-krát nabite, tak môžete predĺžiť životnosť akumulátora.
Chybové hlásenia
Ak robot nefunguje správne, na displeji sa môžu objaviť chybové hlásenia. V tabuľke sú predstavené typy chýb, ako aj spôsoby riešenia. Ak sa chyby budú opakovať, môže byť potrebná oprava zariadenia, v takom prípade sa obráťte na predajcu.
Reštart robota: robot umiestnite na vymedzovacom drôte, zadajte bezpečnostný kód a stlačte tlačidlo ŠTART.

11. Náhradné diely a príslušenstvo

DED87491	100 m šnúra na označenie pracovnej oblasti
DED87492	150 ks čapov na upevnenie kábla
DED87493	2 ks konektorov na pripojenie kábla k základni
DED87494	4 ks konektorov pre pripojenie linky označujúcej oblasť
DED87495	4 ks skrutky pre montáž dokovacej stanice
DED87496	3 ks rezacích čepelí
DED87497	Dažďová / slnečná clona

Ak si chcete kúpiť náhradné diely a príslušenstvo, tak sa prosím obráťte na servis Dedra Exim. Kontaktné údaje nájdete na 1. strane tohto návodu.
Pri objednávaní náhradných dielov uveďte prosím sériové číslo nachádzajúce sa na typovom štítku spolu Opíšte poškodenú časť, okrem toho uveďte približný termín kúpy zariadenia.
Počas trvania záruky sa oprava vykonáva na základe podmienok uvedených v záručnom liste. Reklamovaný produkt odovzdajte na opravu v mieste nákupu (predávajúci je povinný prijať reklamovaný produkt), odošlite do najbližšieho servisného strediska k miestu bydliska (zoznam servisov nájdete na stránkach www.dedra.pl), alebo odošlite do centrálneho servisu Dedra Exim. Prosím, aby ste priložili vyplnený záručný list. Po skončení záručnej doby opravy vykonáva centrálny servis. Poškodený produkt musí byť odoslaný do servisu (náklady na dodanie hradí používateľ).

12. Samostatné odstraňovanie porúch

⚠ POZOR **Pred začatím samostatného odstránenia porúch, odpojte zariadenie od zdroja napájania.**

Kód chyby	Vysvetlenie	Riešenie
E1	Stlačte tlačidlo STOP	Zreštartujte robot
E2	Aktivovaní snímač kontaktu s podkladom	Ak sa zablokovali kolieska, odstráňte príčinu zablokovania a zreštartujte robot
E3	Robot je mimo územia vytýčeného vymedzovacím drôtom	Robot umiestnite vo vnútri oblasti vytýčenej vymedzovacím drôtom
E4	Poškodený vymedzovací drôt	Skontrolujte dokovaciu stanicu (červená kontrolka – poškodený drôt)

		Opravte poškodenie a zreštartujte robot
E5	Aktivovaný snímač prekážky	Odstráňte prekážku, zreštartujte robot.
E6	Príkon pravého motora je príliš vysoký	Príliš vysoká tráva (nad 40 mm) – trávu pokoste kosačkou. Skontrolujte, či pravé kolieska nie sú zablokované. Zreštartujte robot.
E7	Príkon ľavého motora je príliš vysoký	Príliš vysoká tráva (nad 40 mm) – trávu pokoste kosačkou. Skontrolujte, či ľavé kolieska nie sú zablokované. Zreštartujte robot.
E8	Príliš vysoký prúd motora kosenia	Príliš vysoká tráva (nad 40 mm) – trávu pokoste kosačkou. Zablokované nože – skontrolujte a odblokujte nože. Zreštartujte robot
E9	Chyba nabíjania	Porucha akumulátora. Zariadenie odovzdajte do servisu.
E10	Príliš nízke alebo príliš vysoké napätie akumulátora	Porucha akumulátora. Zariadenie odovzdajte do servisu.
E11	Aktivovaný snímač sklonu	Skontrolujte, či sklon nepresahuje prípustnú hodnotu (30 stupňov). Zreštartujte robot.
E12	Plochá prekážka	Obkoleste prekážku vymedzovacím drôtom. Zreštartujte robot.
F1	Robot nezačal prácu. Správny signál.	Robot postavte na ploche vymedzenej drôtom. Skontrolujte, či sú drôty správne zapojené.
F2	Robot nezačal prácu. Žiadny signál (skontrolujte dokovaciu stanicu)	Skontrolujte, či sú drôty správne zapojené.
F3	Robot nezačal prácu. Konektory nabíjacej stanice a/alebo robota sú poškodené	Vyčistite konektory nabíjacej stanice a robota. Skontrolujte napätie (prípustné 28 – 32 V). Kontaktujte servis.
F4	Nízke napätie akumulátora	Nabite akumulátor

Etapa	Príznak	Príčina	Riešenie
Príprava na prácu/používanie	Robot neopúšťa dokovaciu stanicu	Dokovacia stanica – červená kontrolka	Skontrolujte spojenie vymedzovacích drôtov. Akumulátor robota nie je nabitý.
		Dokovacia stanica – blikajúca zelená kontrolka	Akumulátor nabite na plnú kapacitu (kontrolka bude svietiť nazeleno stálym svetlom)
		Dokovacia stanica nie je správne pripojená	Šípka IN musí smerovať na kosenú plochu. Správne nastavte dokovaciu stanicu.
		Vytyčovací drôt sa kríži alebo je zvinutý pod dokovacou stanicou.	Drôt položte tak, aby nebol zvinutý a aby sa nekrížil
		Korózia na konektoroch stanice a/alebo robota	Vyčistite konektory
		Kontakty stanice a robota sa nedotýkajú správne	Skontrolujte, či sa dokovacia stanica nepremiestnila
		Aktivovaný snímač dažďa	Vyčistite liehom plôšky snímača
	Pri prvom prejazde pozdĺž vymedzovacieho drôtu robot sa nepresúva správne, alebo sa otáča okolo vlastnej osi.	Funkcia detegovania vymedzovacieho drôtu nefunguje správne Signál môžu rušiť iné zdroje, napr. iné zariadenia alebo energetické systémy.	Obkoleste miesto vymedzovacím drôtom.
		Susedný pozemok je obkolesený vymedzovacím drôtom vo vzdialenosti	Položte vymedzovací drôt tak, aby ste zachovali minimálnu
		menej než 2 metre.	vzdialenosť 2 metre.
	Konektory robota sa nedotýkajú konektorov dokovacej stanice.	Dokovacia stanica je umiestnená na nerovnom povrchu	Dokovaciu stanicu položte na tvrdom rovnom povrchu
Pred prvým použitím	Robot sa zastavuje, ukazovateľ nabitia akumulátora je nízky (jedna čiarka).	Vybitý akumulátor	Nabite akumulátor robota v dokovacej stanici Pozor: Ak kontrolka robota svieti nazeleno stálym svetlom, akumulátor je nabitý. Ak kontrolka bliká dlhšie než dve hodiny, znamená to, že je poškodený akumulátor, alebo konektory stanice a robota sa nestýkajú.
	Robot prechádza cez vymedzovacie drôty a zastavuje sa v ich blízkosti	Kolieska, predovšetkým všetky hnacie kolieska, sú zablatené alebo iným spôsobom znečistené, v dôsledku čoho je ich priľnavosť obmedzená	Očistite kolieska a trávnik
		Uhol v rohoch je menší než 100 stupňov.	Opravte položenie vytyčovacích drôtov tak, aby bol zachovaný minimálny uhol 100 stupňov
		Porucha signálu vymedzovacích drôtov	Pozrite kapitolu „Príprava na použitie”
Pravidelná práca	Hluk a vibrácie	Otupené čepele a nerovné kosenie	Podľa potreby obráťte alebo vymeňte nože na nové. Pozor: vždy to vykonajte pre všetky nože.
		Poškodené čepele	Vymeňte čepeľ
		Silno povolené skrutky	Dotiahnite skrutky
		Cudzí predmet (špagát a iné) navinutý na hnací hriadeľ nožov	Zložte prvok
	Robot jazdí, ale nekosí	Nesprávne nastavenie výšky kosenia	Nastavte optimálnu výšku
	Čoraz kratšia práca pomedzi nabíjaniami	Zanesené konektory dokovacej stanice a/alebo robota	Vyčistite konektory stanice a robota
		Znížená kapacita akumulátora v dôsledku nabíjania a vybíjania	Vymeňte akumulátor na nový
	Robot po daždi a po aktivovaní snímača dažďa neobnovuje pracovný cyklus	Snímač dažďa je neustále aktivovaný	Vyčistite liehom kontaktné plôšky snímača
	Robot sa otáča dookola	Porucha detekcie signálu	Skontrolujte, koľko vymedzovacieho drôtu sa používa (max. 250 metrov). Keď je to potrebné, skráťte drôt a upravte vytýčenú kosenú plochu.

13. Kompletizácia zariadenia

1. Kosiaco-mulčovací robot – 1 ks 2. Dokovacia stanica – 1 ks 3. Adaptér k dokovacej stanici – 1 ks 4. Vytyčovací drôt – 100 m. 5. Kolíky na upevňovanie drôtu – 150 ks 6. Dodatočné nože – 6 ks 7. Dištančná lišta – 1 ks

14. Informácie pre užívateľov k likvidácii elektrických alebo elektronických zariadení



(platí pre domácnosti)
Symbol uvedený na výrobkoch alebo v sprievodnej dokumentácii označuje, že chybné elektrické alebo elektronické zariadenia sa nesmú likvidovať spolu s domovým odpadom. Ak potrebujete zlikvidovať, opätovne použiť alebo zhodnotiť komponenty, správne je odovzdať ich na špecializovanom zbernom mieste, kde ich prijmú bezplatne. Informácie o umiestnení zberných miest pre použité zariadenia poskytujú miestne orgány, napr. na svojich webových stránkach. Správnou likvidáciou zariadenia je možné šetriť cenné zdroje a zabrániť negatívnym vplyvom na zdravie a životné prostredie v dôsledku možnej prítomnosti nebezpečných látok, zmesí a komponentov v zariadení.
Za nesprávnu likvidáciu odpadu hrozia sankcie podľa príslušných miestnych predpisov.
Používatelia v krajinách EÚ: Ak potrebujete zlikvidovať elektrické alebo elektronické zariadenie, obráťte sa na najbližšie predajné miesto alebo na svojho dodávateľa, ktorý vám poskytne ďalšie informácie.
Likvidácia v krajinách mimo Európskej únie: Tento symbol sa vzťahuje len na krajiny Európskej únie. Ak chcete tento výrobok zlikvidovať, obráťte sa na miestne úrady alebo predajcu, ktorý vám poskytne informácie o správnom spôsobe likvidácie.

Záručný list

na

Katalógové č : Číslo šarže: .....

(ďalej len Výrobok)

Dátum nákupu výrobku: .....

Pečiatka predajcu

Dátum a podpis predajcu: .....

Vyhlásenie Užívateľa:

Potvrdzujem, že som bol oboznámený so záručnými podmienkami, ako aj s následkami nedodržiavania pokynov a odporúčaní, ktoré sú uvedené v užívateľskej príručke a v záručnom liste. Záručné podmienky sú mi známe, čo potvrdzujem vlastnoručným podpisom:

....

dátum a miesto podpis Užívateľa

I. Zodpovednosť za Výrobok

1. Ručiteľ - spoločnosť „DEDRA EXIM sp. z o.o.“ sídliaca v meste: Pruszków, na adrese: ul. 3 Maja 8, 05-800 Pruszków, Poľsko, zapísaná do obchodného registra pod číslom KRS 0000062517 vedenom oblastným súdom pre hlavné mesto Varšava vo Varšave, 14. ekonomické oddelenie Štátneho súdneho registra, IČ DPH: PL 5270204653, základné imanie: 100 980,00 PLN.
2. Podľa podmienok stanovených týmto záručným listom Ručiteľ udeľuje záruku na Výrobok, pochádzajúci z distribúcie Ručiteľa.
3. Zodpovednosť na základe záruky sa vzťahuje iba na chyby, ktoré vznikli následkom príčin nachádzajúcich sa vo Výrobku v momente jeho vydania Užívateľovi.
4. Na základe záruky Užívateľ získava právo na bezplatnú opravu výrobku, ak sa chyba objaví počas trvania záručnej lehoty. Spôsob opravy Výrobku (metóda vykonania opravy) závisí od rozhodnutia Ručiteľa. V prípade, ak Ručiteľ uzná, že Výrobok sa nedá opraviť, Ručiteľ si vyhradzuje právo vymeniť chybný prvok alebo celý Výrobok na výrobok bez chýb, právo na zníženie ceny Výrobku alebo právo na odstúpenie od dohody.
5. Voči Užívateľovi, ktorý nie je konzumentom v zmysle zákona z 23. apríla 1964 Občiansky zákonník, zodpovednosť Ručiteľa za škody vyplývajúce z tejto záruky a/alebo ktoré súvisia s jej uzatvorením a realizáciou, bez ohľadu na právny základ, je obmedzená maximálne do výšky hodnoty chybného Výrobku.

II. Záručná lehota

Prvky Výrobku na ktoré sa vzťahuje záruka	Trvanie záručnej ochrany
Kosiaco-mulčovací robot	24 mesiacov od dňa nákupu Výrobku, ktorý je uvedený v tomto záručnom liste
Kľúče, skrutky, montážne prvky	Na tieto prvky sa záruka nevzťahuje.

III. Podmienky využitia záruky

1. Užívateľ je povinný predstaviť vyplnený Záručný list výrobku, ako aj náležitý doklad o nákupe Výrobku, napr. predstavením pokladničného bloku, faktúry ap. Aby reklamačný proces prebiehal efektívne odporúčame, aby Užívateľ spolu s reklamovaným výrobkom doručil všetky prvky vymenované v kapitole užívateľskej príručky výrobku „Diely a časti“.
2. Užívateľ je povinný dodržiavať pokyny a odporúčania uvedené v užívateľskej príručke a v záručnom liste.
3.Záruka platí iba na území Poľskej republiky a členských štátov EÚ.
4. Záruka sa nevzťahuje na chyby, ktoré vznikli (predovšetkým) následkom:
a. Nedodržania podmienok určených v užívateľskej príručke, predovšetkým podmienok správneho používania, prevádzky, údržby a čistenia
b. Použitia na čistenie alebo na údržbu nevhodných prípravkov, nezhodne s užívateľskou príručkou;
c. Nevhodného uchovávania a prepravy výrobku;
d. Vykonania neautorizovaných zmien a/alebo iných zásahov do výrobku, na ktoré výrobca nevyjadril súhlas;
e. Použitím vo výrobku/s výrobkom nevhodných prevádzkových materiálov, nezhodne s užívateľskou príručkou.
5. Užívateľ, ktorý nie je konzumentom v zmysle zákona z 23. apríla 1964 Občiansky zákonník, stráca záručné práva na výrobok, v ktorom:
- sériové čísla, označenia dátumov a výrobné štítky boli odstránené, zmenené alebo poškodené;
- boli poškodené plomby alebo sú na nich viditeľné stopy manipulácie.
6. Pozor! Činnosti súvisiace s každodennou obsluhou výrobku, vyplývajúce medzi iným z užívateľskej príručky, Užívateľ vykonáva vlastnými silami a na vlastné náklady.

IV. Reklamačná procedúra

1. V prípade, ak Užívateľ objaví, že Výrobok nefunguje správne, ešte pred zložením reklamácie je povinný uistiť sa, či boli náležite vykonané všetky stanovené činnosti, predovšetkým tie uvedené v užívateľskej príručke.
2. Reklamácia musí byť podaná bezodkladne, najlepšie v priebehu 7 dní od dňa, v ktorom sa prejavila (objavila) chyba Výrobku. Užívateľ, ktorý nie je konzumentom v zmysle zákona z 23. apríla 1964 Občiansky zákonník, stráca práva vyplývajúce z tejto záruky v prípade, ak reklamáciu nepodá v priebehu 7 dní od dňa, v ktorom sa prejavila (objavila) chyba Výrobku.
3. Reklamáciu môžete podať medzi inými na mieste, v ktorom ste výrobok kúpili, v záručnom servise alebo poštou na adresu: DEDRA EXIM sp. z o.o., ul. 3 Maja 8, 05-800 Pruszków, Poľsko.
4. Užívateľ môže podať reklamáciu prostredníctvom formulára, ktorý je dostupný na webovej stránke www.dedra.pl. („Formulár podania reklamácie na základe udelenej záruky”).
5. Adresy záručných servisov v jednotlivých štátoch sú zverejnené na webovej stránke www.dedra.pl. V prípade, ak v danom štáte sa nenachádza záručný servis, odporúčame reklamovaný výrobok doručiť na adresu: DEDRA EXIM sp. z o.o. ul. 3 Maja 8, 05-800 Pruszków, Poľsko.
6. Vzhľadom na bezpečnosť Užívateľa, nefunkčný (chybný) výrobok sa v žiadnom prípade nesmie používať.
7. Pozor!!! Používanie nefunkčného (chybného) výrobku je nebezpečné pre zdravie a život Užívateľov.
8. Povinnosti vyplývajúce z udelenej záruke budú vyplnené v lehote 14 pracovných dní počítajúc od dňa doručenia reklamovaného Výrobku Užívateľom.
9. Pred zaslaním reklamácie odporúčame reklamovaný Výrobok náležite očistiť. Odporúčame reklamovaný Výrobok dôkladne zabezpečiť pre prípadným poškodeniami počas prepravy (reklamovaný Výrobok odporúčame doručiť v originálnom obale).
10. Záručná lehota sa predlžuje o čas, počas ktorého Užívateľ následkom chyby (nefunkčnosti) výrobku, na ktorú sa vzťahovala záruka, nemohol Výrobok používať. Záruka nevylučuje, neobmedzuje a ani nepozastavuje právo Užívateľa (kupujúceho) na základe príslušných predpisov o ručení za chyby predanej veci.

V súlade s článkom 13 ods. 1 a 2 nariadenia Európskeho parlamentu a Rady (EÚ) 2016/679 z 27. apríla 2016 o ochrane fyzických osôb pri spracúvaní osobných údajov a o voľnom pohybe takýchto údajov, ktorým sa zrušuje smernica 95/46/ES, vás informujeme

1. Správcom vašich osobných údajov, ktoré ste uviedli vo formulári, je spoločnosť „DEDRA-EXIM Sp. z o.o.“ so sídlom v meste Pruszków na adrese: ul. 3 Maja 8, 05-800 Pruszków, Poľsko (ďalej len: „Správca”).
2. Vaše osobné údaje budú spracúvané výhradne s cieľom realizácie záručnej procedúry zariadenia, a to v súlade s článkom 6 ods. 1 písmeno b) všeobecného nariadenia o ochrane údajov (ďalej len: „GDPR“). Uvedenie osobných údajov je dobrovoľné, avšak nevyhnutné na realizáciu záručnej procedúry.
3. Vaše osobné údaje budú spracúvané počas posudzovania a realizácie záručnej procedúry, ako aj na archívne účely v prípade potreby obhajoby pred prípadnými nárokmi a požiadavkami voči Správcovi, avšak nie dlhšie až do momentu premlčania týchto nárokov a požiadaviek.
4. Vaše údaje môžu byť zverejnené výhradne len tým subjektom, ktoré spracúvajú tieto údaje v mene a pre Správcu, a to na základe písomnej dohody o zverení spracúvania osobných údajov, tzn. firmy, ktoré okrem iného poskytujú technický servis, hostingové služby alebo služby obsluhy webových stránok, IT obsluhy, ako aj kuriérskym firmám. Dodávatelia Správcu sú povinní zaručiť zabezpečenie údajov a splniť požiadavky platnej legislatívy ohľadne ochrany osobných údajov, a zverené osobnú údaje nesmú byť používané na iné účely než tie, ktoré stanovuje dohoda uzatvorená so Správcom.
5. Vaše údaje nebudú spracúvané automatickým spôsobom, vrátane rôznych foriem profilovania, ani nebudú odovzdané do tretieho štátu/medzinárodnej organizácii.
6. Máte právo na prístup k vašim osobným údajom, ako aj právo na ich opravenie, doplnenie, odstránenie, obmedzenie spracúvania, prenesenie údajov, podanie námietky, a to v ľubovoľnej chvíli.
7. Vo všetkých záležitostiach, ktoré súvisia so spracúvaním vašich osobných údajov Správcom, môžete sa na Správcu obrátiť písomne na e-mailovú adresu: daneosobowe@dedra.pl.
8. Máte právo podať sťažnosť príslušnému dozornému orgánu, ktorý zodpovedá za dohľad nad ochranou osobných údajov

LT Turinys

1. Nuotraukos ir piešiniai

2. Prietaiso aprašas
3. Prietaiso paskirtis
4. Naudojimo apribojimai
5. Techniniai duomenys
6. Paruošimas darbui
7. Jungimas į tinklą
8. Prietaiso įjungimas
9. Prietaiso naudojimas
10. Einamieji naudojimo veiksmai
11. Atsarginės dalys ir reikmenys
12. Savarankiškas defektų pašalinimas
13. Prietaiso elementai
14. Informacija naudotojams apie elektros ir elektronikos prietaisų pašalinimą
15. Garantijos lapas
Originalios instrukcijos vertima

Atitikties deklaracija buvo pridėta prie instrukcijos kaip atskiras dokumentas. Atveju, kai nebus atitikties deklaracijos reikia susisiekti su Dedra Exim Sp. z o.o.
Bendrosios saugumo sąlygos buvo pridėtos prie instrukcijos kaip atskira brošiūra.

ĮSPĖJIMAS Perskaityti visus įspėjimus pažymėtus simboliu ir visas instrukcijas. Žemiau pateiktų įspėjimų ir saugos nurodymų nesilaikymas, gali būti elektros srovės smūgio, gaisro ar sunkių sužalojimų priežastimi.
Išsaugoti visus įspėjimus ir instrukcijas ateičiai.

2. Prietaiso aprašas

A pieš. 1. Krovimo gnybtai 2. Pjovimo aukščio reguliavimo rankenos gaubtas, 3. Avarinis jungiklis su rankena, 4. Valdymo pulto gaubtas, 5. Galiniai ratai, 6. Peilių sistema, 7. Priekiniai vairaračiai

3. Prietaiso paskirtis

Pjovimo ir mulčiavimo robotas skirtas pjauti žolę ant vejos, soduose ir kt. Dėl jutiklių sistemos ir vejoje paslėpto kabelio robotas gali nustatyti savo padėtį ir atlikti optimalų pjovimo kelią, išvengdamas kliūčių ar signalizuodamas apie eventualias problemas Roboto programavimas leidžia cikliškai pjauti žolę be jokių papildomų koregavimų. Robotas automatiškai pjauna žolę, persijungdamas į pjovimo režimą ir, kai žemas akumuliatoriaus pakrovimo lygis. Dėl mažo dydžio robotas yra labai manevringas ir universalus, jis puikiai tiks mažų ir didelių plotų (do ok. 1000 m^2) vejoms Komplekte esančių priedų pakanka apytiksliai 600 m^2 taisyklingos formos vejos arba maždaug 350 m^2 netaisyklingos formos vejos su 3 salomis pjovimo plotui pažymėti. Esant reikalui galima naudoti prailgintuvus, skirtus naudoti patalpų išorėje.
Leidžiama naudoti įrenginį remonto ir statybos darbuose, remonto servisuose, mėgėjiškuose darbuose, jei yra laikomasi naudojimo sąlygų ir leistinų darbo sąlygų, nurodytų Naudojimo instrukcijoje.

4. Naudojimo apribojimai

Prietaisas gali būti naudojamas vien tik pagal pateiktas "Priimtinas darbo sąlygas". Nenaudoti šlaituose, kur nuokrypis virš 30 laipsnių. Nenaudoti be pjovimo paviršiaus ribojimo.
Savaiminiai pakeitimai mechaninei ir elektros statyboje, visi modifikavimai, naudojimo veiksmai, neaprašyti instrukcijoje bus traktuojami kaip neteisėti ir priveda prie staigaus garantijos teisės praradimo, o atitikties garantija praras galiojimą.
Naudojimas ne pagal naudojimo instrukcijos nuorodas ir paskirtį prives prie staigaus garantijos teisės praradimo.

Priimtinos darbo sąlygos
Nedirbti atmosferos kritulių metu.

5. Techniniai duomenys

Modelis	DED8751-3	DED8751-4
Maitinimas [V]	28 d.c.	28 d.c.
Akumuliatoriaus talpa [Ah]	3	4
spektaklis [WH]	84	112
Akumuliatoriaus tipas	Ličio jonų	Ličio jonų
Aplinkos temperatūra [C]	5-40	5-40
Maitinimas		
Maitinimas [V, Hz]	230, 50	230, 50
Wyjście [V, A]	32 d.c., 1,8	32 d.c., 1,8
Apsaugos klasė	II	II
IP laipsnis	IP67	IP67
Saugiklis	T3.15A.250V	T3.15A.250V
robotas		
Maitinimas [V]	28 d.c.	28 d.c.
Akumuliatoriaus talpa [Ah]	3	4
Apsaugos klasė	III	III
IP laipsnis	IPX4	IPX4
sukimosi greitis [min-1]	2900	2900
šienaujamas plotas [m2]	1000	1500
pjovimo plotis [mm]	240	240
pjovimo aukštis [mm]	25-65	25-65
Akustinės galios vertė Lwa [dB(A)]	65	65
Akustinės galios vertė Lwa [dB(A)]	<80	<80
Akustinio slėgio vertė Lpa [dB(A)]	<70	<70
Matavimo paklaida K [dB(A)]	3	3
Įrenginio svoris [kg]	17	17

Informacija apie virpesius ir triukšmą
Bendra virpesių vertė a_{hw} o taip pat matavimo neapibrėžtis nustatyta pagal EN 50636-2-107 standartą ir pateikta lentelėje.

Triukšmo sklidimas buvo nustatytas pagal EN 50636-2-107, vertės pateikiamos aukščiau lentelėje.

DĖMESIO Triukšmas gali privesti prie klausos pažeidimo, darbo metu visada reikia naudoti klausos apsaugos priemones!

Triukšmas gali privesti prie klausos pažeidimo, darbo metu visada reikia naudoti klausos apsaugos priemones!
Deklaruojama bendra vertė: virpesių buvo sumatuota pagal standartinę matavimo metodą ir gali būti panaudojama vieno su kitu įtaisu palyginimui. Pateiktas virpesių palyginimas gali būti panaudojimas pirminei virpesių grėsmės vertinimui.
Virpesių virpesių lygis realaus įtaiso naudojimo metu, gali skirtis nuo deklaruojamų verčių, priklausomai nuo darbinių įrankių panaudojimo būdo, ypatingai nuo naudojamo įrankio rūšies, o taip pat nuo priemonių, saugančių operatorių nustatymo būtinumo. Kad tiksliai nustatyti grėsmę realiose naudojimo sąlygose, reikia atsižvelgti į visas operacinio ciklo dalis, į kurias taip pat įeina laikotarpiai, kuomet įtaisas yra išjungtas arba įjungtas, bet nėra naudojamas darbui.

6. Paruošimas darbui

DĖMESIO Aprašyti žemiau nurodyti veiksmus reikia atlikti išėmus iš lizdo kištuką.

Paviršiaus pjovimui paruošimas
Norint nustatyti roboto pjovimo plotą taip, kad jis neišeitų iš šio ploto, jis turi būti ribojamas ribojimo vielą. Prieš ploto nustatymo pradžią, reikia suplanuoti savo darbo plotą, atsižvelgti į visas kliūtis, kurių robotas turėtų vengti, ir nepamiršti, kad robotas turi būti ne toliau kaip 15 metrų nuo ribojimo vielos.
Pastaba: Pavyzdinis vejos ir paruošto paviršiaus eskizas nurodytas B pieš. Reikia susipažinti su šiuo piešiniu, ypač atkreipiant dėmesį į informaciją, kaip išlaikyti tinkamą atstumą nuo objektų, esančių ant pjaunamo paviršiaus.
Patikrinti vejos stovį. Pašalinti visas kliūtis (šakas, didelius akmenis ir t.t.). Užberti arba apdengti angas ir įdubimus, kad lietaus metu nesusidarytų vandens balos. Darbas balose gali privesti prie prietaiso pažeidimo. Sunkūs akmenys, kurių robotas neperstums, gali pasilikti ant vejos. Dėka roboto jutiklio, prietaisas atsitrenks nuo akmens ir toliau dirbs. Lengvus akmenis reikia pašalinti nuo vejos, arba sudėti tokiu būdu, kad išsikištų iš vejos paviršiaus mažiausiai 15 cm.
Atveju, kai kaimynines vejas pjauna pjovimo robotai, plotas turėtų būti pažymėtas taip, kad viela būtų ne arčiau kaip 100 cm nuo ribojančios kaimyninę vejų vielos.
Kad užtikrinti maksimalią signalo jėgą rekomenduojama naudoti daugiau negu 400 metrus vielos.
Kad išvengti problemų, reikia viielos tiesimo metu vadovautis anksčiau parengtu darbinio paviršiaus eskizu.
Jungiamosios stoties nustatymas
Jungiamoji stotis yra atsakinga už signalų į ribojimo vielą siuntimą, o taip pat už pjovimo roboto akumuliatoriaus krovimą.
Jungiamoji stotis turėtų būti pastatyta atitinkamame nuotolyje nuo maitinimo šaltinio (maitinimo laidas turi 9 metrus ilgio ir reikia į tai atsižvelgti jungiamosios stoties vietos rinkimo metu). Jungiamoji stotis turi būti pastatyta ant lygaus, kieto paviršiaus. IN ženklinimas turi būti nukreiptas pjovimo paviršiaus kryptimi. Reikia vengti stoties nustatymo:
- vejos kraštuose
-Vietose, esančiose žemiau, vietose kur nuteka vanduo, kur jungiamajai stočiai ir pjovimo robotui gresia didelė drėgmė.
- teritorijos nuolydžiuose
- po aukštais medžiais, kuriems gresia žaibo audros metu grėsmė.
Pastaba: maitinimo laidas ir jungtys visada turėtų būti sausoje vietoje, kurioje nėra drėgmės. Maitintuvas turėtų būti po stogu, nuo drėgmės apsaugotoje vietoje.
Kad užtikrinti laisvą prieigą į jungiamąją stotį robotui reikalingasyra vejos juosta, kurios ilgis apie 3,5 metro ir plotis apie 2 metrai. Stotis, turi būti nustatyta tokiu būdu, kad:
- priekyje būtų min. 2 laisvos erdvės metrai
- gale būtų min. 1 laisvos erdvės metras.
Pastaba: Stoties priekis, tai dalis, nuo kurios įvažiuoja pjovimo robotas, tačiau galas, tai dalis su krovimo gnybtais ir prijungimo lizdais.
Negalima pamiršti apie prieigą į elektros maitinimą (maitinimo laidas turi apie 9 metrus ilgio)
Ribojimo vielos pjovimo paviršiuje tiesimas
Viela turi būti ištiesta, kad viela nebūtų suvyniota, kad nebūtų užlaužimų ir vielos perpjovimo vietų. Rinkinyje yra 100 metrų viela.
Tvirtinimo kaiščiai turėtų būti nuotolyje ne didesniame, negu 1 metras vienas nuo kito. Rinkinyje yra 150 kaiščių.
Niekada negalima daryti stačių kampų kampuose. Kampas turėtų turėti mažiausiai 100 laipsnių (žr. B pieš.). Mažesnių verčių kampų dėl staigių roboto posūkių atveju robotas gali slysti ir sustoti, ypač ant drėgnų paviršių, taip pat sugadinti vejos paviršių dėl staigių posūkių.
Viela turi būti ištiesta 10-30 cm nuo vejos krašto nuotolyje. Atveju, kai pjovimo plotas ir pvz . Šaligatvis yra tame pačiame aukštyje, reikalaujamas nuotolis tai 10 cm. Kietų kraštų atveju (pvz. Akmeniniai, mediniai ribotuvai ir pan.) minimalus nuotolis tai 20 cm. Minkštų kraštų atveju, kur robotas galėtų užstrigti (pvz. Krūmai, klombai ir tp.) atstumas tai 30 cm.
Pastaba: vandens telkiniai (vandens akutės, baseinai ir t.t. turėtų būti papildomai apsaugoti kraštu, kurio aukštis min. 15 cm. Tai apsaugos nuo atsitiktinio pjovimo roboto į vandenį įkritimo.
Kad paženklinti plotus, kuriuos robotas turėtų aplenkti (krūmai, gėlynai ir t.t.) reikia pažymėti salas tokiu būdu, kad paženklinti ribojimo vielą nepjaunamą plotą. Reikia laikytis atstumo max. 5 mm nuo vielos jei ji bus nutiestais dviem lygiagrečiomis linijomis (žr. B pieš.). Vielos tvirtinimui tokioje situacijoje galima panaudoti patį kaištį.
Jeigu ant vejos yra medžiai, matomų šaknų atveju reikia jas paženklinti ribojančia viela, kad robotas nepažeistų šaknų. Šaknų esančių giliai po vejos paviršiumi atveju nėra reikalo daryti tokią salą.
Jeigu pjovimo paviršius randasi po žemai kabančiomis krūmų ar medžių šakomis reikia nupjauti šakas, kad nevaržytų roboto judesių. Taip pat reikia atkreipti dėmesį,

kad vandens lašai, kurie gali nukristi nuo lapų, įjungs lietaus jutiklį, kuris yra roboto įrangoje. Tokiu atveju robotas nutrauks pjovimą ir grįš į jungiamąją stotį.
Jeigu sodo takeliai yra tokiame pačiame lygyje kaip veja, pjovimo robotas be problemos pervažiuos per tokį paviršių. Atveju, kai bus apribotas plotas, kad pjovimo robotas nevažiuotų per sodo takelius, įvažiavimus, vielos nuo vejos atskyrimo vielos atstumas turėtų būti 10 cm. Atveju, kai takeliai yra iš žvyro, robotas negalės per jas pervažiuoti. Tokiu atveju, reikia taip ištiesti vielą, kad išsaugoti 30 cm nuo ploto atskyrimo linijos.
Robotas gali kopti maks. 30 laipsnių kampu. Jeigu bus stačiau, roboto jutiklis sustabdys prietaiso judėjimą. Nuvažiavimo nuo nuolydžio maks. nuokrypis negali viršyti 25 laipsnių. Šlapios žolės pjovimo atveju, robotas gali nuslysti esant mažesniam nuokrypiui. Tokiu atveju rekomenduojame tiesti ribojimo vielą 40 nuo pylimo linijos.
Pjovimo linijos ženklinimas.
Paruošti medžiagas: ribojimo vielą, tvirtinimo kaiščius ir ir dvi juostas nuotolio matavimui (juostos yra patalpintos perforacijoje transporto kartone). Paruošti įrankius:guminį plaktuką, žnyples, raktą varžtams.
Paruošti vejąą: žolė neturėtų būti aukštesnė negu 60 mm. Jeigu žolė yra aukštesnė, rekomenduojame pradžioje ją pjauti vejapjove. Ribojimo virė turėtų būti patalpinta kuo arčiau pagrindo, dėka to robotas nepervažiuos per vielą ir apsaugos nuo asmenų einančių ten užkliuvimo. Po kažkiek laiko viela apaugs žole.
Vielas tiesimas: Pastatyti jungiamąją stotį suplanuotoje vietoje (pagal anksčiau paruoštą schemą) ir įkalti pirmą kaištį jungiamosios stoties gale (OUT). Palikti apie 50 cm laisvos vielas, kad galutinai sujungti vielą su jungiamąja stotimi. Tiesti lengvai vielą su ankstesne schema, tai palengvins tolimesnį darbą. Galima pradėti kaiščių, nustatančių vielas poziciją kalimą.
Pastaba: pirmos fazės metu nekalti kaiščių iki galo, kad palengvinti darbą vielas tiesimo korigavimo atveju.
Naudojant juostą, skirtą atstumo matavimui išlaikyti 10-30 cm nuotolį nuo vejos krašto, pagal ankstesnis rekomendacijas. Atstumas tarp kaiščių, negali būti didesnis negu 100 cm. Rekomenduojama, kad kampuose kaiščiai būtų arti vienas kito, kad pasiektas kampas nebūtų mažesnis negu 100 laipsnių. Jeigu vejos paviršiuje yra vietos, kurių robotas turėtų vengti (klombai, krūmai, lysvės ir t.t.) reikia paženklinti salas, kurias robotas aplenks.
Pastaba: lygiagrečiai gulinčios vielas neturėtų būti arčiau savęs negu 5 mm.
Paviršiaus apribojimo ženklinimo kaištis turėtų būti prie jungiamosios stoties.
Pastaba: jeigu komplekte esanti viela yra per trumpa, yra papildomo vielas (atkarpos po 100m) ir montavimo kaiščių pirkimo galimybė. Kad sujungti vielas reikia panaudoti pridėtas prie roboto jungtis. Negalima jungti vielų taip vadinamu vytų porų būdu. Naudoti ne daugiau kaip 400 metrų vielą.
Ribojimo vielas su jungiamąja stotimi jungimas.
Jungtys viela-bazė turi būti uždėtos ant vielas ir suspaustos su plokščių žnyplių pagalba.
Jungiamosios stoties galinėje sienelėje yra du lizdai, paženklinti kaipo IN ir OUT. Įeinanti viela turi būti pertraukta per angą iš jungiamosios stoties apačios ir prijungta prie IN lizdo. Išeinanti viela turi būti prijungta prie OUT lizdo. Toks prijungimo būdas užtikrina signalo per vielą tekėjimą.
Po laidų prijungimo reikia įtvirtinti jungiamąją stotį su varžtų pagalba.
Pastaba: negalima savarankiškai atlikti papildomų angų jungiamojoje stotyje. Prisukti jungiamąją stotį panaudojant originalias angas.
Roboto akumuliatoriaus krovimas.
Prieš roboto prijungimą reikia patikrinti jungiamosios stoties veikimą. Tam tikslui prijungti laidą prie adapterio ir prijungti kištuką prie lizdo. LED diodas jungiamojoje stotyje švies:
- raudonai, jeigu ribojimo vielas nėra taisyklingai prijungtos
- mirksianti žaliai, jei vielas yra prijungtos taisyklingai ir roboto akumuliatorius yra kraunamas
- žaliai, jeigu vielas yra prijungto taisyklingai ir akumuliatorius yra pilnai prikrautas.
Pastaba: atsiradus problemoms reikia susipažinti su 12 skyriumi. Savarankiškas defektų pašalinimas.
Jungiamoji stotis yra parengta naudojimui.
Prieš pirmą pjovimą reikia prikrauti roboto akumuliatorių. Tam tikslui reikia patalpinti robotą krovimo stotyje tokiu būdu, kad roboto krovimo gnybtai liestų jungiamosios stoties krovimo gnybtus.

7. Jungimas į tinklą

Prieš prietaiso prie elektros srovės prijungimo reikia įsitikinti, ar maitinimo įtampa atitinka vertėms pateiktoms prietaiso vardinėje lentelėje.
Maitinimo instaliacija turėtų būti atlikta pagal esminius reikalavimus, susijusius su elektros instaliacija ir pildyti saugaus naudojimo reikalavimus. Maitinimo laido minimalaus skersmens parametrai 1mm2 ir B 10A saugiklio tipo nominalios vertės. Visas elektros instaliacijos jungtis gali įrengti tik reikiamą kvalifikaciją turintis elektrikas. Atveju, kai naudosite prailgintuvus, reikia atkreipti dėmesį, kad gyslos skersmuo nebūtų mažesnis negu reikalaujama (žr. lentelė). Elektros laidą reikia išdėstyti tokiu būdu, kad darbo metu negrėstų perpjovimas. Negalima naudoti pažeistų prailgintuvų. Periodiškai patikrinti maitinimo laido techninį stovį. Netraukti už maitinimo laido.

8. Prietaiso įjungimas

DEMESIO **Prieš prietaiso įjungimą reikia būtinai atlikti veiksmus, aprašytus „Paruošimas darbui“ skyriuje**

Kad įjungti prietaisą:
- reikia prikrauti pjovimo roboto akumuliatorių
- atlikti programavimo veiksmus (žr. 9 skyrius) Prietaiso naudojimas).

DEMESIO **Naudoti vien tik sodo prailgintuvus, pritaikytus darbui lauke.**

DEMESIO **Prietaiso išjungimo metu, peiliai gali dar suktis.**

9. Prietaiso naudojimas

Pjovimo pradžia
Pastaba: prieš pjovimo pradžią reikia nuo vejos pašalinti svetimus kūnus, tokius kaip šakos, šaknys, žaislai ir kiti.
Pradiniai nustatymai
Pastaba: Visus nustatymus reikia atlikti valdymo panelyje (C pieš.)
Laikrodžio nustatymas: paspausti SET mygtuką iki momento, kol laikrodžio piktograma pradės mirksėti. Nustatyti einamąjį laiką su HOME ir START pagalba, užtvirtinti OK.
Laikrodžio nustatymas: paspausti SET mygtuką iki momento, kol laikrodžio piktograma pradės mirksėti. Nustatyti einamąjį laiką su HOME ir START pagalba, užtvirtinti OK.
Prietaisas gali būti įjungiamas manualiniu arba automatišku būdu.
Automatiškas būdas: įjungti robotą pagrindiniu jungikliu. Paspausti SET, įvesti saugumo kodą (gamyklos kodas 0000) patvirtinti OK. Nustatyti pjaunamą paviršių, patvirtinti OK.
Automatiško pjovimo pradžios nustatymas. Paspausti SET kol smėlio laikrodis pradės mirksėti. Mygtukais HOME ir START nustatyti darbo pradžios laiką ir patvirtinti OK. Jeigu ekrane rodomi yra skaičiai 0000, laikas yra nustatytas. Paspausti mygtuką START.
Pastaba: Po pjovimo ciklo užbaigimo, robotas automatiškai po 48 valandų pakartotinai įsijungs, tą pačią valandą.
Rankinis režimas
Įjungti robotą pagrindiniu jungikliu. Paspausti SET, įrašyti saugumo kodą (gamyklos kodas 0000) ir patvirtinti OK. Paspausti START.
Saugumo kodo pakeitimas.
Gamyklinis saugumo kodas tai 0000. Galima palikti tokį kodą arba pakeisti į savo.
Kad pakeisti kodą reikia įjungti robotą (įrašyti 0000 kodą ir paspausti start). Robotas išvažiuos iš jungiamosios stoties ir pradės dirbti. Kai robotas išvažiuos reikia paspausti STOP, ekrane bus rodomas kodas E1. Paspausti START ir prilaikyti apie 10 sekundžių ekrane bus rodomas kodas U133. Paspausti SET, spynos piktograma pradės mirksėti. Įrašyti gamyklos kodą 0000 ir patvirtinti OK, ekrane turėtų būti rodomas kodas 0000. Dar kartą paspausti SET, spynos piktograma pradės mirksėti. Įrašyti savo iš keturių skaičių sudaromą kodą ir patvirtinti OK. Kodas turėtų būti rodomas ekrane. Paspausti START. Robotas vėl pradės veikti.
Pastaba: reikia įsiminti kodą. Kodo praradimo atveju, būtinai reikės siųsti robotą gamintojui, kad nustatyti numatytus nustatymus.
Pjovimo aukščio nustatymas
Robote yra pjovimo aukščio 25-65 mm nustatymo galimybė. Kad nustatyti pjovimo aukštį reikia palenkti dangtį viršutinėje roboto dalyje ir su rankenos pagalba su skale nustatyti pjovimo aukštį. Pradėti nuo aukštesnių verčių, tokiu būdu, kad neapkrauti roboto per aukštos žolės pjovimu.
Avarinis sustabdymas
Robotas kiekvienu metu gali būti sustabdytas su avarinio STOP mygtuko pagalba. Taip pat galima panaudoti STOP mygtuką kad išjungti prietaiso funkcijas. Pavyzdžiui: kad išvengti roboto nuvažiavimo nuo ribojimo vielas, įjungti robotą. Po išvažiavimo iš jungiamosios stoties paspausti STOP, perdėti robotą ant vielas apie 2 m atstume nuo jungiamosios stoties, vėliau paspausti SET, įrašyti kodą, patvirtinti OK ir dar kartą paspausti START.
Pastaba: STOP mygtuko naudojimas neištrina ankstesnių nustatymų.
Mygtukas HOME
Su HOME mygtuko pagalba galima aktyvuoti roboto grįžimo funkciją į jungiamąją stotį. Dėl to reikia paspausti STOP, paspausti SET, įrašyti saugumo kodą ir patvirtinti OK, paspausti HOME.
Pastaba: šios eigos taikymas netrina ankstesnių nustatymų.
Roboto pakartotinis įjungimas
Paspausti SET, įrašyti saugumo kodą ir patvirtinti OK, paspausti START.
Pastaba: žemo baterijos stovio atveju (vienas stulpelis krovimo rodiklyje) robotas gali būti pakartotinai įjungtas tik jungiamojoje stotyje.
Roboto jutikliai
Kliūčių/sąlyčio jutiklis. Jeigu robotas aptiks kliūtį, apsisuks ir pakeis kryptį, kad išvengti kliūties. Jeigu nesuras naujo judėjimo kelio per 3 sekundes, sustos. Jeigu nesuras naujo judėjimo kelio per 10 sekundžių išsijungs ir kad tęsti darbą būtinas bus rankinis pakartotinis įjungimas.
Lietaus jutiklis. Esant stipriems lietaus krituliams robotas pertrauks darbą ir sugrįš į jungiamąją stotį. Robotas vėl pradės dirbti sekančio ciklo metu.
Pastaba: lašai krintantys nuo medžių šakų ir krūmų gali aktyvuoti lietaus jutiklį, tokioje situacijoje robotas taip pat sugrįš į jungiamąją stotį.
Sąlyčio su paviršiumi jutiklis. Jutikliai randasi šalia priekinių ratų ir tikrina sąlytį su pagrindu. Jeigu robotas bus pakeltas arba įvažiuos ratais į teritorijos nuolydį (įdubimas, griovelis ir t.t.) robotas išsijungs ir būtinas bus jo rankinis pakartotinis įjungimas. Pakartotinis įjungimas įvyks situacijoje, kurioje robotas atsiras nuotolyje ne mažesniame negu 2 metrai nuo ribojimo vielas. Reikia jį palikti paviršiuje ir paspausti START. Roboto pakartotinis įjungimas nepakeis jo darbo ciklo.
Nusvyrimo jutiklis
Nusvyrimo jutiklis yra prietaiso viduje ir matuoja nusvyrimą kiekviena kryptimi. Jeigu nusvyrimo kampas viršija 30 laipsnių, peiliai nustos suktis, bet robotas tęs važiavimą. Jeigu nusvyrimo kampas sumažins nusvyrimo kampą per 10 sekundžių, robotas vėl pradės pjauti. Jeigu nusvyrimo kampas nesumažės, robotas išsijungs ir bus būtinas jo pakartotinis įjungimas rankiniu būdu.

10. Einamieji naudojimo veiksmai

DEMESIO **Visus naudojimo veiksmus reikia atlikti išėmus iš lizdo kištuką.**

Valymas ir priežiūra
Visada atjungti nuo maitinimo ir išjungti prietaisą
Kad maksimaliai išnaudoti robotą reikia vykdyti reguliarias prietaiso ir pjaunamo paviršiaus peržiūras.
Įprastas valymas
Reguliarius lapų, žolės ir kitų nešvarumų valymas prailgins roboto gyvybingumą.
Pastaba: valymui naudoti tik šepetį arba sausą skudurėlį. Negalima naudoti vandens, kuris patekus į roboto vidų, gali privesti prie trumpo sujungimo ir pažeisti elektros sistemą.
Viršutinis dangtis
Pakelti viršutinį dangtį ir išvalyti iš jo žolę, lapus ir kitus nešvarumus. Valymui negalima naudoti vandens.
Apatinė roboto dalis

Valyti apatinę roboto dalį su šepetėliu. Kiekvieną kartą reikia tikrinti ar peiliai, peilių tvirtinimas ir ratai sukasi laisvai, jeigu robotas pjauna šlapią žolę, atliekos gali prisiklijuoti prie korpuso ir sumažinti pjovimo efektyvumą. Reikia patikrinti ir valyti iš peilių kameros vidaus šlapios žolės atliekas. Reguliariai valyti ašmenų rotorių tokiu būdu, kad laisvai suktųsi.

Jungiamoji stotis

Reikia reguliariai valyti iš jungiamosios stoties žolę, lapus ir kitus nešvarumus, kad išvengti jungiamosios stoties gnybtų su roboto plytelėmis sąlyčio susilpnėjimo. Reikia reguliariai tikrinti ar jungiamosios stoties gnybtai ir roboto plokštelės yra švarios ir turi gerą sąlytį. Reikia reguliariai valyti gnybtus ir plyteles su labai gero švitrinio popieriaus arba plieno vielos pagalba. Laikui bėgant jungiamoji stotis gali gali tapti kiaura, dėl to, kad po stotimi žolė suyra.

Reikia reguliariai tikrinti įlaidų, varžtų ir veržlių stovį, Atsisukimo atveju visus elementus elementus reikia prisukti tokiu būdu, kad išlaikyti kuo geresnį roboto stovį.

Dalių pakeitimas

Pastaba: visada atjungti maitinimo šaltinį ir išjungti prietaisą prieš žemiau nurodytų veiksmų atlikimą.

Peiliai.

Peiliai turi dvi aštrias pjovimo briaunas. Kai vienas ašmuo atšips galima paversti peilį aštria briauną pjovimo kryptimi. Atveju, kai abi briaunos yra atšipusios, peilius reikia atsukti ir pakeisti į aštrius. Atsukus peilius pašalinti žolę ir kitus nešvarumus iš peilio lizdo. Po lizdo išvalymo patalpinti naujus peilius ir prisukti. Patikrinti ar peiliai sukasi.

Pastaba: vienu metu reikia pakeisti visus tris peilius, kad išlaikyti stabilų pjovimą.

Akumuliatorius

Akumuliatoriaus gyvavimo ciklas yra numatytas 5 metams, priklausomai nuo roboto apkrovos ir jo priežiūros. Kad pakeisti akumuliatorių reikia atsukti akumuliatoriaus gaubtus ir pakeisti seną bateriją į naują.

Pastaba: naudoti tik originalias atsargines dalis!

Saugojimas ne sezono metu

Ne sezono metu (ypatingai žiemos metu) reikia laikyti jungiamąją stotį ir robotą sausoje patalpoje, kurioje temperatūra nenukris žemiau 0 laipsnių C. Išvalyti iš jungiamosios stoties ir roboto žolės, lapų ir kitų nešvarumų atliekas. Tiksliai išvalyti sąlyčio gnybtus ir plokšteles su plieno vilna. Kad apsaugoti gnybtus ir plokšteles nuo korozijos galima apsaugoti juos alyva be rūgšties priedo. Žiemos metu reikia 2-3 kartus prikrauti akumuliatorių, kad prailginti akumuliatoriaus gyvavimą.

Klaidų pranešimai

Jeigu robotas tinkamai neveikia ekrane gali būti rodomi klaidų pranešimai. Lentelėje yra pristatytos klaidų rūšys ir jų pašalinimo būdai. Jeigu klaidos pasikartos, kad jas pašalinti reikia susisiekti su pardavėju.

Roboto pakartotinis įjungimas: pastatyti robotą ant ribojimo vielas, įrašyti saugumo kodą, paspausti START

11. Pakeičiamos dalys ir priedai

DED87491	100 m laidas darbo vietai pažymėti
DED87492	150 vnt kaiščių kabelio tvirtinimui
DED87493	2 vnt jungtys kabeliui prijungti prie pagrindo
DED87494	4 vnt. Jungčių, skirtų prijungti zoną žyminčią liniją
DED87495	4 vnt. Tvirtinimo įtaisai
DED87496	3 vnt pjovimo peiliukai
DED87497	Lietaus / saulės skydelis

Kad pirkti atsargines dalis ir aksesuarus reikia susisiekti su Dedra Exim servisu. Kontaktiniai duomenys duomenys yra 1 instrukcijos puslapyje.

Atsarginių dalių užsakymo metu prašome pateikti serijos numerį, patalpintą vardinėje lentelėje, o taip pat aprašyti sugedusią dalį, papildomai pateikiant orientacinį įtaiso pirkimo terminą.

Garantinio laikotarpio galiojimo metu taisymai yra atliekami pagal taisykles pateikiamas garantijos lape. Reklamuojamą produktą prašome pateikti taisymui pirkimo vietoje (pardavėjas įsipareigoja priimti reklamuojamą produktą), nusiųsti į servisą esantį arčiausią gyvenamosios vietos (servisų skaičius www.dedra.pl) arba siųsti į Dedra Exim centrinį servisą. Maloniai prašome pridėti garantinę kortelę. Pasibaigus garantijos laikotarpiui taisymus atlieka centrinis servisas. Pažeistą produktą reikia siųsti į servisą (siuntimo išlaidas padengia vartotojas).

12. Savarankiškas defektų pašalinimas

⚠ DEMESIO **Prieš pradedant savarankišką defektų pašalinimą, reikia išjungti prietaisą iš elektros maitinimo.**

Klaidos kodas	Apibrėžtis	Veiksmas
E1	Įspaustas STOP mygtukas	Iš naujo įjungti robotą
E2	Aktyvuotas sąlyčio su pagrindu jutiklis	Ratų užblokavimo atveju pašalinti kliūtį ir dar kartą įjungti robotą
E3	Robotas yra už teritorijos apribotos viela ribų.	Patalpinti robotą vielamis apriboto ploto viduje
E4	Pažeista ribojimo viela	Patikrinti jungiamąją stotį (raudonas diodas- pažeista viela). Pašalinti pažeidimą ir dar kartą įjungti robotą
E5	Aktyvuotas kliūties jutiklis	Pašalinti kliūtį ir dar kartą įjungti robotą.
E6	Galios dešiniame variklyje per aukštas sunaudojimas	Per aukšta žolė (pav. 40 mm) - nupjauti žolę. Patikrinti ar dešinieji ratai nėra užblokuoti. Iš naujo įjungti robotą.
E7	Galios kairiame variklyje per aukštas sunaudojimas	Per aukšta žolė (pav. 40 mm) - nupjauti žolę. Patikrinti ar kairieji ratai nėra užblokuoti. Iš naujo įjungti robotą.
E8	Per aukšta elektros srovė pjovimo variklyje	Per aukšta žolė (pav. 40 mm) - nupjauti žolę. Užblokuoti pjovimo peiliai - patikrinti ir atblokuoti pjovimo peilius. Iš naujo įjungti robotą
E9	Krovimo klaida	Akumuliatoriaus avarija. Atiduoti įrenginį į servisą.
E10	Per aukšta ar per žema akumuliatoriaus įtampa	Akumuliatoriaus avarija. Atiduoti prietaisą į servisą.
E11	Aktyvuotas nuokrypio jutiklis	Patikrinti ar nuolydis neviršija priimtinų (30 laipsnių). Iš naujo įjungti robotą.
E12	Plokščia kliūtis	Aptverti kliūti vielas pagalba. Iš naujo įjungti robotą.
F1	Robotas nepradeda veikti. Taisyklingas signalas.	Padėti robotą paviršiuje apriboto vielamis. Patikrinti, ar vielas yra tinkamai prijungtos.
F2	Robotas nepradeda veikti. Nėra signalo (patikrinti jungiamąją stotį)	Patikrinti, ar vielas yra tinkamai prijungtos.
F3	Robotas nepradeda veikti. Roboto jungiamosios stoties gnybtai ir plokštelės yra pažeistos	Išvalyti jungiamosios roboto stoties gnybtus ir plokšteles. Patikrinti įtampą (priimtina 28-32V). Susisiekti su servisu.
F4	Akumuliatoriaus žema įtampa	Pakrauti akumuliatorių

Etapas	Požymis	Priežastis	Veiksmas
Paruošimas darbui	Robotas neišvažiuoja iš bazės	Jungiamoji stotis - raudonas diodas	Patikrinti ribojimo vielų sujungimą Roboto akumuliatorius nėra prikrautas
		Jungiamoji stotis - mirksianti žaliai diodas	Tęsti krovimą net iki pilno prikrovimo (nuolatinis žalio diodo švietimas)
		Netaisyklingas jungiamosios stoties prijungimas	IN strėlė turėtų būti nukreipta į pjovimo paviršių Tinkamai nustatyti jungiamąją stotį
		Ribojimo viela kryžminasi arba yra susukta po jungiamąją stotimi	Ištiesti vielą be susukimų ir kryžminimo
		Korozija gnybtuose ir plokštelėse	Išvalyti gnybtus ir plokšteles
		Gnybtai neturi tinkamos sąlyčio su roboto plokštelėmis	Patikrinti ar jungiamoji stotis nepakeis pozicijos
		Aktyvuotas lietaus jutiklis	Išvalyti jutiklio plokšteles su spirito pagalba
	Pirmo roboto išilgai ribojimo vielas važiavimo metu judesys yra netaisyklingas arba robotas sukasi aplink savo ašį.	Ribojimo vielas aptikimo funkcija tinkamai neveikia. Signalo trukdžiai gali atsirasti dėl pvz. kitų prietaisų arba energetinių sistemų.	Aptverti vietą ribojimo viela.
		Šalia esanti teritorija yra aptverta ribojimo viela atstume, kuris yra ne mažesnis negu 2 metrai	Tiesti ribojimo vielą tokiu būdu, kad išsaugoti minimalų 2 metrų nuotolį.
	Roboto plokštelės neturi sąlyčio su jungiamosios stoties gnybtais	Jungiamoji stotis stovi ant nelygaus paviršiaus	Padėti jungiamąją stotį ant kieto, lygaus paviršiaus
Pirmas panaudojimas	Robotas sustoja, akumuliatoriaus prikrovimo rodiklis žemas (vienas stulpelis)	Išeikvota baterija	Prikrauti roboto akumuliatorių jungiamojoje stotyje. Pastaba: Jeigu roboto diodas šviečia pastovia žalia šviesa, baterija yra prikrauta. Jeigu diodas mirksi ilgiau nei dvi valandas, tai reiškia, kad akumuliatorius yra pažeistas

			arba nėra sąlyčio tarp stoties gnybtų ir akumuliatoriaus plokštelių.
	Robotas pervažiuoja per ribojimo vielas ir sustoja šalia jų	Ratai, ypatingai varomieji ratai, yra padengti purvu arba kitais ne6varumai, dėl to yra silpnas sukibimas	Išvalyti ratus ir veją
		Kampas kampuose yra mažesnis negu 100 laipsnių.	Pataisyti ribojimo vielų, tokiu būdu, kad kampas būtų mažiausiai 100 laipsnių
		Nėra ribojimo vielų signalo	žr. Paruošimas darbui
Reguliarius darbas	Triukšmas ir virpesiai	Atšipę ašmenys ir nelygus pjovimas	Perdėti ar pakeisti ašmenis į naujus, priklausomai nuo būtinumo. Pastaba: atlikti šią operaciją su visais ašmenimis.
		Pažeisti ašmenys	Pakeisti ašmenis
		Atlaisvinti ašmenų varžtai	Prisukti varžtus
		Svetimas elementas (raištelis ir kiti) apsisukęs aplink peilių pavaros velėną	Nuimti elementą
	Robotas važiuoja, bet nepjauna	Netaisyklingas pjovimo aukščio nustatymas	Reguliuoti aukštį iki optimalaus
	Vis trumpesnis darbo laikas tarp krovimų	Nešvarumai roboto jungiamosios stoties gnybtuose ir roboto plokštelėse	Išvalyti roboto gnybtus ir plokšteles
		Baterijų talpa sumažinta dėl krovimo ir iškrovimo	Pakeisti baterijas į naujas
	Robotas negrįžta į darbo ciklą po lietaus kritulių ir lietaus jutiklio aktyvavimo	Nuolat aktyvuojamas lietaus jutiklis	Išvalyti jutiklio plokšteles su alkoholio (spirito) pagalba
	Robotas sukasi ratu	Nėra signalo suradimo galimybės	Patikrinti kie panaudota vielas (maks. 250 metrų). Esant reikalui sutrumpinti vielą ir pakeisti pjovimo paviršių.

13. Prietaiso elementai

1.Pjovimo - mulčiavimo robotas– 1 vnt. 2. Jungiamoji stotis- 1 vnt. 3. Jungiamosios stoties maitintuvas- 1 vnt. 4. Ribojimo viela - 100 m 5 Vielas tvirtinimo kaiščiai - 150 vnt. 6. Papildomi ašmenys - 6 vnt. 7. Distansinė juosta - 1 vnt.

14. Informacija naudotojams apie sunaudotos įrangos utilizavimą



(attiecas uz mājsaimniecībām)
Ant gaminių arba pridedamuose dokumentuose nurodytas simbolis rodo, kad sugedusios elektros ar elektroninės įrangos negalima išmesti kartu su buitinėmis atliekomis. Jei norite atsikratyti, pakartotinai panaudoti ar utilizuoti komponentus, teisinga juos nuvežti į specializuotą surinkimo punktą, kur jie bus priimti nemokamai. Informaciją apie naudotos įrangos surinkimo vietas teikia vietos valdžios institucijos, pvz., savo interneto svetainėse.
Teisingas produkto utilizavimas padeda išsaugoti gamtos išteklius ir išvengti neigiamų padarinių žmonių sveikatai ir aplinkai, galinčių atsirasti dėl produkte esančių potencialiai pavojingų medžiagų, mišinių ir sudedamųjų dalių.
Už netinkamą atliekų šalinimą gresia baudos pagal atitinkamus vietos teisės aktus.
ES šalių naudotojai: Jei norite išmesti elektros ar elektroninę įrangą, kreipkitės į artimiausią prekybos vietą arba tiekėją, kuris jums suteiks daugiau informacijos.
šalinimas ne Europos Sąjungos šalyse: Šis simbolis taikomas tik Europos Sąjungos šalims. Jei norite išmesti šį gaminį, kreipkitės į vietos valdžios institucijas arba pardavėją dėl tinkamo šalinimo būdo.

Garantinis lapas
na

Katalogo Nr: Partijos numeris: .....
(toliau – Produktas)
Produkto pirkimo data: .....

Pardavėjo antspaudas

Pardavėjo parašas ir data: .....

Vartotojo pareiškimas:

Patvirtinu, kad buvau informuotas apie garantijos sąlygas ir taisyklių, išvardytų Naudojimo instrukcijoje ir Garantiniame lape, nepaisymo pasekmes. Šios garantijos sąlygos yra man žinomos, ką patvirtinu savo parašu:

....
data ir vieta vartotojo parašas

I. Atsakomybė už Produktą:

1. Garantijos suteikėjas – „DEDRA EXIM“ Sp. z o.o. su būstine adresu: ul. 3 Maja 8, 05-800 Pruškuvas, KRS 0000062517, Varšuvos apylinkės teismas, Valstybinio teismo registro XIV ūkinis skyrius, Mokesčiu mokėtojo kodas 527-020-49-33, Įstatinis kapitalas: 100 980,00 PLN.
2. Šiame garantiniame lape nurodytomis sąlygomis Garantijos suteikėjas suteikia garantiją Produktui iš Garantijos suteikėjo asortimento.
3. Garantijos pagrindu atsakomybė yra priimama tik už defektus, esančius Produkte jo išdavimo Vartotojui metu.
4. Garantijos pagrindu Vartotojas gauna teisę nemokamai suremontuoti Produktą, jei defektas buvo aptiktas garantijos galiojimo metu. Apie Produkto remonto būdą (remonto atlikimo metodą) sprendžia Garantijos suteikėjas. Jei Garantijos suteikėjas nusprėstų, kad remontas yra neįmanomas, Garantijos suteikėjas pasilieka sau teisę pakeisti elementą su defektu arba visą Produktą kitu, veikiančiu teisingai, sumažinti Produkto kainą arba anuliuotu sutartį.
5. Vartotojo, kuris pagal 1964 m. balandžio 23 d. Civilinį kodeksą nėra laikomas vartotoju, atveju Garantijos suteikėjo atsakomybė dėl kompensacijos, susijusi su šia garantija ir (arba) jos sudarymu ir vykdymu, nepriklausomai nuo formos, yra apribota iki maksimaliai Produkto su defektu vertės.

II. Garantijos laikotarpis

Produkto elementai, kuriems veikia garantija	Garantinės apsaugos trukmė
Pjovimo - mulčiavimo robotas	24 mėnesiai, skaičiuojant nuo Produkto pirkimo datos, nurodytos šiame Garantiniame lape
Raktai, varžtai, montavimo elementai	Elementai, kuriems garantija negalioja

III. Naudojimosi garantija sąlygos

1. Vartotojas privalo patiekti užpildytą Produkto Garantinį lapą ir Produkto pirkimą patvirtinantį dokumentą (pvz. kasos čekis, sąskaita-faktūra ir pan.). Tam, kad pretenzijos nagrinėjimo procesas vyktų sklandžiai, rekomenduojama, kad Vartotojas kartu su Produktu perduotų visus elementus, nurodytus „Komplektacijos sąraše“, esančiame Naudojimo instrukcijoje.
2. Vartotojas privalo laikytis Naudojimo instrukcijoje ir Garantiniame lape nurodytų rekomendacijų..
3. Garantija galioja tik Lenkijos Respublikos ir ES teritorijoje.
4. Garantija neapima Produkto defektų, atsiradusių dėl to, kad:
a. Vartotojas nesilaikė sąlygų, nurodytų Naudojimo instrukcijoje, ypač susijusių su teisingu naudojimu, priežiūra ir valymu;
b. Vartotojas naudojo priežiūros ar valymo priemones, neatitinkančias sąlygas nurodytas Naudojimo instrukcijoje;
c. Vartotojas netinkamai sandėliavo ir transportavo Produktą;
d. Vartotojas savarankiškai keitė ir (arba) modifikavo Produktą, negavęs Garantijos suteikėjo sutikimo;
e. Vartotojas naudojo Produkte eksploatacines medžiagas, neatitinkančias Naudojimo instrukcijos sąlygų
5. Vartotojas, kuris pagal 1964 m. balandžio 23 d. Civilinį kodeksą nėra laikomas vartotoju, praranda garantiją Produktui, jei:
- Vartotojas pašalino, pakeitė arba sugadino serijos numerius, datas ir informacines lenteles;
- Vartotojas pažeidė plombas arba ant jų matosi Vartotojo veiksmų pėdsakai.
6. Dėmesio! Veiksmus, susijusius su kasdieniu Produkto aptarnavimu, nurodytu pvz. Naudojimo instrukcijoje, Vartotojas atlieka pats ir savo sąskaita.

IV. Pretenzijos pateikimo procedūra:

1.Pastebėjus, kad Produktas veikia neteisingai, prieš pateikiant pretenziją, reikia įsitikinti, kad visi veiksmai, aprašyti Naudojimo instrukcijoje, buvo atlikti teisingai.
2. Pretenziją rekomenduojama pateikti nedelsiant, geriausiai per 7 dienas nuo Produkto defekto aptikimo. Vartotojas, kuris pagal 1964 m. balandžio 23 d. Civilinį kodeksą nėra laikomas vartotoju, praranda garantiją Produktui, jei nepateikia pretenzijos per 7 dienas.
3. Pretenziją galima pateikti pvz. Produkto pirkimo punkte, garantiniame servise arba raštu adresu: „DEDRA EXIM“ Sp. z o. o., ul. 3 Maja 8, 05-800 Pruškuvas.
4. Vartotojas gali pateikti pretenziją, pasinaudodamas blanku, kuris yra internetinėje svetainėje: www.dedra.pl (Pretenzijos garantiniame laikotarpyje pateikimo forma).
5. Garantinių servisų atskirose šalyse adresai yra nurodyti svetainėje: www.dedra.pl. Jei konkrečioje šalyje nebūtų garantinio serviso, pretenzijas dėl garantijos rekomenduojama siųsti adresu: „DEDRA EXIM“ Sp. z o. o., ul. 3 Maja 8, 05-800 Pruškuvas, Lenkija.
6. Mąjąc Dėl Vartotojo saugumo draudžiama naudoti Produktą su defektais.

7. Dėmesio!!! Produkto su defektais naudojimas kelia pavojų Vartotojo sveikatai ir gyvybei.
8. Veiksmai, susiję su garantija, bus atlikti per 14 darbo dienų skaičiuojant nuo Produkto, dėl kurio yra pateikiama pretenzija, pristatymo dienos.
9. Prieš pristatant Produktą, dėl kurio yra pateikiama pretenzija, rekomenduojama jį nuvalyti. Produktą, dėl kurio yra pateikiama pretenzija, reikia kruopščiai supakuoti, kad jis būtų apsaugotas nuo pažeidimų transporto metu – rekomenduojama pristatyti produktą originalioje pakuotėje.
10. Garantijos laikotarpis yra pratęsiamas tiek, kiek Vartotojas negalėjo juo naudotis dėl garantijos apimto defekto.
Gwarancja Ši garantija neriboja, neišskiria bei nesustabdo Vartotojo teisių dėl parduotos prekės neatitikimo arba prekės defekto.

Vadovaudamiesi 2016 m. balandžio 27 d. Europos Parlamento ir Tarybos reglamento (ES) 2016/679 dėl fizinių asmenų apsaugos tvarkant asmens duomenis ir dėl laisvo tokių duomenų judėjimo ir kuriuo panaikinama Direktyva 95/46/EB 13 straipsnio 1 ir 2 dalimis, informuojame, kad

1. Formoje pateiktų jūsų asmens duomenų valdytojas yra DEDRA-EXIM sp. z o.o., kurios registruota buveinė yra Pruszkowe, 3 Maja g. 8, 05-800 Pruszkow (toliau: "Administratorius").
2. Jūsų duomenys bus tvarkomi tik siekiant atlikti prietaiso garantijos procedūrą pagal Bendrojo duomenų apsaugos reglamento 6 straipsnio 1 dalies b punktą (toliau: „BDAR“) Duomenys teikiami savanoriškai, tačiau jie būtini garantijos procedūrai
3. Jūsų duomenys bus tvarkomi garantijos procedūros vykdymo nagrinėjimo laikotarpiu ir archyvavimo tikslais, jei prireiktų apsiginti nuo galimų pretenzijų Administratoriui, bet ne ilgiau nei iki tol, kol joms įvyks senaties terminas.
4. Jūsų duomenys gali būti atskleisti tik tiems subjektams, kurie tvarko duomenis duomenų administratoriaus vardu pagal rašytinę asmens duomenų tvarkymo pavedimo sutartį, teikiančią: technines paslaugas, hosting'o ar interneto svetainės priežiūros paslaugas, IT paslaugas, kurjerių paslaugas. Administratoriaus tiekėjai privalo užtikrinti duomenų saugumą ir laikytis galiojančių teisės aktų reikalavimų, susijusių su asmens duomenų apsauga, ir negali naudoti patikėtų asmens duomenų kitais nei sutartyje su Administratoriumi nurodytais tikslais.
5. Jūsų duomenys nebus tvarkomi automatizuotomis priemonėmis, įskaitant profiliavimą, ir nebus perduodami trečiajai šaliai / tarptautinei organizacijai.
6. Bet kuriuo metu turite teisę susipažinti su savo duomenų turiniu ir teisę ištaisyti, ištrinti, apriboti duomenų tvarkymą, teisę į duomenų perkeliamumą, teisę prieštarauti bet kuriuo metu.
7. Visais klausimais, susijusiais su administratoriaus atliekamu jūsų asmens duomenų tvarkymu, galite kreiptis šiuo el. pašto adresu: daneosobowe@dedra.pl.;
8. Turite teisę pateikti skundą tinkamai duomenų apsaugos institucijai;

LV Satura rādītājs

1. Attēli un zīmējumi
2. Ierīces apraksts
3. Ierīces pielietojums
4. Lietošanas ierobežojumi
5. Tehniskie dati
6. Sagatavošana darbībai
7. Pieslēgšana tīklam
8. Ierīces ieslēgšana
9. Ierīces lietošana
10. Tekošas tehniskas apkopes darbības
11. Rezerves daļas un piederumi
12. Patstāvīga avāriju novēršana
13. Ierīces komplektācija
14. Informācija lietotājiem par elektrisku un elektronisku iekārtu likvidēšanu
15. Garantijas karte

Oriģinālās instrukcijas tulkojum

Atbilstības deklarācija ir pievienota instrukcijai kā atsevišķs dokuments. Atbilstības deklarācijas neesamības gadījumā sazinieties ar uzņēmumu Dedra Exim Sp. z o.o. Vispārīgie drošības noteikumi ir pievienoti instrukcijai kā atsevišķa brošūra.

BRĪDINĀJUMS. **Izlasiet visus brīdinājumus, kas apzīmēti ar simbolu, un visas instrukcijas.** Zemāk norādīto brīdinājumu un drošības norādījumu neievērošana var kļūt par elektrošoka, ugunsgrēka vai smagu traumu iemeslu.
Saglabājiet visus brīdinājumus un instrukcijas turpmākajai lietošanai.

2. Ierīces apraksts

Zīm. A: 1. Lādēšanas kontakti, 2. Pļaušanas augstuma regulēšanas kloķa vāks, 3. Avārijas apturēšanas slēdzis ar rokturi, 4. Vadības paneļa segums, 5. Aizmugurējie riteņi, 6. Nažu bloks, 7. Pagriežami priekšējie riteņi

3. Ierīces pielietojums

Pļaušanas un mulčēšanas robots ir paredzēts zāles pļaušanai zālājos, dārzos utt. Pateicoties sensoru sistēmai un zālājā paslēptajam kabelim, robots spēj noteikt savu pozīciju un sekot optimālajam pļaušanas ceļam, izvairoties no šķēršļiem vai signalizējot par jebkādām problēmām. Robota programmēšana ļauj cikliski pļaut zāli bez papildu pielāgojumiem. Robots automātiski pļauj zāli, pārslēdzoties uz pļaušanas režīmu un, kad akumulators ir izlādējies, uzlādējas. Pateicoties nelieliem izmēriem robots ir ļoti veikls un universāls, darbosies mazos un lielajos (līdz aptuveni 1000 m^2) zālājos. Komplektā iekļautie piederumi ir pietiekami, lai iezīmētu pļaušanas laukumu aptuveni 600 m^2 regulāras formas zāliena vai aptuveni 350 m^2 neregulāras formas zāliena, ar 3 salām. Ja nepieciešams, var izmantot pagarinātājus, paredzētus lietošanai ārā.

Pieļaujam iekārtas izmantošanu remonta-būvniecības darbos, remonta rūpnīcās, amatieru darbos, ja vienlaikus būs ievēroti lietošanas nosacījumi un pieļaujami darba apstākļi, noteikti lietošanas instrukcijā.

4. Lietošanas ierobežojumi

Ierīci var lietot tikai atbilstoši tālāk sniegtajiem „Pieļaujamajiem darba apstākļiem”.
Nelietojiet nogāzēs, kas pārsniedz 30 grādus. Nelietojiet, neierobežojot pļaušanas laukumu.Patvaļīgas izmaiņas mehāniskajā un elektriskajā uzbūvē, visādas modifikācijas, apkalpošanas darbības, kas nav aprakstītas instrukcijā, tiek uzskatītas par nelikumīgām un noved pie tūlītējās garantijas tiesību zaudēšanas un atbilstības deklarācijas spēka zaudēšanas.
Ierīces lietošana, kas neatbilst pielietojumam vai lietošanas instrukcijai, noved pie tūlītējās garantijas tiesību zaudēšanas.

Pieļaujamie darba apstākļi
Nestrādāt ar ierīci zem atmosfēriskiem nokrišņiem.

5. Tehniskie dati

Modelis	DED8751-3	DED8751-4
Barošana [V]	28 d.c.	28 d.c.
Akumulatora kapacitāte [Ah]	3	4
Izrāde [WH]	84	112
Akumulatora veids	Litija-jonu	Litija-jonu
Apkārtnes temperatūra [C]	5-40	5-40
Enerģijas padeve		
Barošana [V, Hz]	230, 50	230, 50
Izeja [V, A]	32 d.c., 1,8	32 d.c., 1,8
Drošības klase	II	II
IP līmenis	IP67	IP67
Drošinātājs	T3.15A.250V	T3.15A.250V
robots		
Barošana [V]	28 d.c.	28 d.c.
Akumulatora kapacitāte [Ah]	3	4
Drošības klase	III	III
IP līmenis	IPX4	IPX4
rotācijas ātrums [min-1]	2900	2900
pļaušanas platība [m2]	1000	1500
Griešanas platums [mm]	240	240
griešanas augstums [mm]	25-65	25-65
Akustiskās jaudas līmenis Lwa [dB(A)]	65	65
Akustiskās jaudas līmenis Lwa [dB(A)]	<80	<80
Akustiskā spiediena līmenis Lpa [dB(A)]	<70	<70
Mērījuma nedrošums K [dB(A)]	3	3
Ierīces masa [kg]	17	17

Informācijas par vibrācijām un troksni

Vibrāciju apkopota vērtība a_{hw} un mērījuma nedrošums noteikti saskaņā ar standartu EN 50636-2-107 un uzrādīti tabulā.

Trokšņa emisija noteikta saskaņā ar EN 50636-2-107, vērtības uzrādītas tabulā

UZMANĪBU **Troksnis bar novest pie dzirdes bojāšanas. Darba laikā vienmēr lietojiet dzirdes aizsardzības līdzekļus!**

Deklarētā kopējā vibrāciju emisijas vērtība ir izmērīta, izmantojot standarta testa metodi, un var tikt izmantota, lai salīdzinātu vienu ierīci ar otru. Norādītais vibrāciju līmenis var tikt izmantots arī pakļautības vibrāciju iedarbībai iepriekšējai novērtēšanai. Vibrāciju līmenis faktiskās ierīces lietošanas laikā var atšķirties no deklarētajām vērtībām atkarībā no darba instrumentu izmantošanas veida, jo īpaši no apstrādājama priekšmeta veida un nepieciešamības noteikt līdzekļus, kuru mērķis ir nodrošināt lietotāja aizsardzību. Lai precīzi novērtētu iedarbību faktiskajos lietošanas apstākļos, ir jāņem vērā visas darbības cikla daļas, kas aptver arī periodus, kad ierīce ir izslēgta vai ir ieslēgta, bet netiek izmantota darbam.

6. Sagatavošana darbībai

UZMANĪBU **Veicot visas darbības, kontaktdakšai ir jābūt atslēgtai no kontaktligzdas.**

Virsmas sagatavošana griešanai
Lai iestatītu robota pļaušanas laukumu tā, lai tas neatstātu šo laukumu, laukums jāierobežo ar ierobežojošo vadu. Pirms sākat teritorijas norobežošanu, plānojiet savu darba zonu, ņemot vērā visus šķēršļus, no kuriem robotam vajadzētu izvairīties, un atceroties, ka robots nedrīkst būt tālāk par 15 metriem no ierobežošanas stieples.
Piezīme: Zāliena un sagatavotās virsmas paraugs ir parādīts B. attēlā. Jums vajadzētu iepazīties ar šo zīmējumu, īpašu uzmanību pievēršot informācijai par atbilstoša attāluma ievērošanu no objektiem uz pļautās virsmas.
Pārbaudiet zāliena stāvokli. Noņemiet visus šķēršļus (zarus, lielus akmeņus utt.). Aizpildiet vai nosedziet caurumus un dobumus, lai lietus laikā nepieļautu peļķu veidošanos. Darbs peļķēs var sabojāt ierīci. Smagāki akmeņi var palikt zālienā, ja robots tos nepārvieto. Robota sensors liks ierīcei atstumties no akmens un turpināt darbu. Vieglie akmeņi vai nu jānoņem no zāliena, vai jānovieto tā, lai tie izvirzītos vismaz 15 cm virs zāliena virsmas.
Ja kaimiņu zālājus pļauj arī pļaušanas roboti, teritorija ir jāmarķē tā, lai kabelis nebūtu tuvāk par 100 cm no kabeļa, kas ierobežo blakus esošo zālienu.
Lai nodrošinātu maksimālu signāla stiprumu, nav ieteicams izmantot vairāk nekā 400 metrus kabeļa.
Lai izvairītos no problēmām, ieliecot kabeli, ievērojiet iepriekš sagatavoto darba virsmas rasējumu.
Dokstacijas iestatīšana

Dokstacija ir atbildīga par signālu sūtīšanu uz ierobežojošo kabeli un par zāles pļāvēja akumulatora uzlādi.
Dokstacija jānovieto atbilstošā attālumā no strāvas avota (strāvas vads ir 9 metrus garš, un tas jāņem vērā, izvēloties dokstacijas atrašanās vietu). Dokstacija jānovieto uz līdzenas, cietas virsmas. IN marķējumam jābūt vērstam uz plānoto pļaušanas zonu. Izvairieties no stacijas novietošanas:
- zāliena stūros
- zemākās vietās, ūdens novadīšanas vietās, kur dokstacija un zāles pļāvējs būtu pakļauts lielam mitrumam
- nogāzēs
- zem augstiem kokiem, kuriem vētras laikā var draudēt zibens spēriens.

Piezīme: Strāvas vadam un savienotājam vienmēr jābūt novietotam sausā vietā, kas nav pakļauta mitrumam. Barošanas adapters jānovieto zem jumta, vietā, kas aizsargāta no mitruma.
Lai nodrošinātu robota brīvu piekļuvi dokstacijai, nepieciešama apmēram 3,5 metrus gara un aptuveni 2 metrus plata zāliena josla. Stacija jānovieto tā, lai:
- priekšā būtu min. 2 metri brīvas telpas
- aizmugurē būtu min. 1 metrs brīvas telpas.

Piezīme: Stacijas priekšpuse ir tā daļa, no kuras iekļūst zāles pļāvējs, bet aizmugure ir daļa ar uzlādes kontaktiem un savienojuma kontaktligzdām.
Pārliecinieties, ka jums ir piekļuve elektrības padevei (strāvas vads ir aptuveni 9 metrus garš)
Kabeļa ieklāšana, lai ierobežotu pļaušanas laukumu
Kabelis jābūt izvietots tā, lai netiktu saritināta, lai tajā nebūtu neviena izliekuma vai vietas, kur kabelis sakrustojas. Komplekts satur 100 kabeļa metru.
Stiprinājuma tapām jāatrodas ne vairāk kā 1 metra attālumā viena no otras. Komplekts satur 150 tapu.
Nekad neveiciet taisnus leņķus stūros. Leņķim jābūt vismaz 100 grādiem (sk. B attēlu). Mazākos leņķos asi robota pagriezieni var izraisīt robota slīdēšanu un apstāšanos, īpaši uz slapjām virsmām, kā arī ar asiem pagriezieniem sabojāt zāliena virsmu.
Kabelis jānovieto 10-30 cm attālumā no zāliena malas. Kad pļaušanas virsma un blakus esošā virsma (piemēram, trotuārs) atrodas vienā augstumā, nepieciešamais attālums ir 10 cm. Cietu malu gadījumā (piemēram, akmens, koka ierobežotāji utt.) minimālais attālums ir 20 cm. Mīksto malu gadījumā, kur robots varētu iestrēgt (piemēram, krūmi, puķu dobes utt.), attālums ir 30 cm.
Piezīme: ūdenstilpes (dīķi, baseini utt.) jābūt papildus pasargātas ar malu ar augstumu min. 15 cm. Tas novērš zāles pļāvēja nejaušu iekrišanu ūdenī.
Lai noteiktu apgabalus, no kuriem robotam būtu jāizvairās (krūmi, puķu dobes utt.), ir jāizceļ salas tā, lai apņemtu apkārtni bez pļaušanas. Jābūt atstāts attālums max. 5 mm no kabeļa, ja to ieklāj divās paralēlās līnijās (sk. B attēlu). Kabeļa piestiprināšanai var izmantot to pašu tapu.
Ja zālienā ir koki, un ja saknes ir redzamas, ieskaujiet tos ar ierobežojošo kabeli, lai robots nesabojātu saknes. Gadījumā, ja saknes atrodas dziļi zālājā, nav nepieciešams izveidot šādu salu.
Ja pļaušanas virsma atrodas zem zemi pakārtiem krūmu vai koku zariem, sagrieziet zarus tā, lai tie netraucētu robota brīvu kustību. Ņemiet vērā arī to, ka ūdens pilieni, kas var nokrist no lapām, iedarbinās robota lietus sensoru. Tādā situācijā robots pārtrauks pļaušanu un atgriezīsies dokstacijā.
Ja piebraucamais ceļš vai cieti dārza celiņi atrodas vienā līmenī ar zālienu, pļaušanas robots var bez problēmām izbraukt pa tādu virsmu. Ja platība ir ierobežota tā, ka robots neskrien pa brauktuvēm un celiņiem, kabeļa attālumam no līnijas, kas zālienu atdala no citām virsmām, jābūt 10 cm. Gadījumā, ja celiņi ir grants, robots pa tiem nebrauks. Šajā gadījumā trose jānovieto tā, lai noturētu 30 cm attālumu no līnijas, kas atdala virsmu.
Robots var uzkāpt nogāzēs maks. 30 grādi. Ja nogāzes slīpums kļūst lielāks, robota sensors pārtrauks ierīces kustību. Braucot lejup, maksimālais slīpums nedrīkst pārsniegt 25 grādus. Tomēr, pļaujot mitru zāli, robots var paslīdēt zemākā slīpumā. Šādā gadījumā iesakām robežlīnijas likt 40 cm attālumā no nogāzes.
Pļaušanas laukuma noteikšana
Sagatavojiet materiālus: ierobežojošo kabeli, stiprinājuma tapas un divas attāluma mērīšanas sloksnes (sloksnes ir ievietotas perforācijā sūtījuma kastes atlokos).
Sagatavojiet instrumentus: bruģētāju (gumijas) āmuru, knaibles, uzgriežņu atslēgu.
Sagatavojiet zālienu: zāle nedrīkst būt augstāka par 60 mm. Ja zāle ir garāka, iesakām vispirms to nopļaut ar pļāvēju. Ierobežojošā trose jānovieto pēc iespējas tuvāk zemei, lai novērstu robota skriešanu pāri trosei un izvairītos no klupšanas. Pēc kāda laika trose aizaugs ar svaigu zāli.
Troses ieklāšana: Novietojiet dokstaciju plānotajā vietā (saskaņā ar iepriekš sagatavoto shēmu) un ievietojiet pirmo tapu no dokstacijas aizmugures puses (OUT). Atstājiet apmēram 50 cm vaļīgo kabeli, lai galīgi savienot kabeli un dokstaciju. Brīvi uzlieciet kabeli, saskaņā ar iepriekš sagatavoto shēmu, kas atvieglos turpmāko darbu. Jūs varat sākt iecirst tapas, fiksējot troses pozīciju.
Piezīme: pirmajā posmā tapas nevajag būt iecirstas līdz galam, lai atvieglotu darbu, ja jums ir jālabo troses izvietojums.
Izmantojot mērstieni, ievērojiet 10-30 cm attālumu no zāliena malas, kā iepriekš ieteikts. Attālums starp noteikšanas tapām nedrīkst pārsniegt 100 cm. Ieteicams, lai stūros tapas būtu tuvāk viens otrai, lai iegūtais leņķis nebūtu mazāks par 100 grādiem. Ja zālienā ir vietas, no kurām robotam jāizvairās (puķu dobes, krūmi, dobes utt.), norādiet salas, no kurām robots izvairīsies.
Piezīme: paralēlas troses nedrīkst atrasties tuvāk par 5 mm.
Platības ierobežojošas noslēguma tapai jābūt pie dokstacijas.
Piezīme: ja komplektā iekļautā trose ir par īsu, ir iespējams iegādāties kabeli (100m sekcijās) un stiprinājuma tapas. Lai savienotu troses, izmantojiet robota komplektācijā esošās sakabes. Troses nedrīkst savienot, izmantojot t.s. vītu pāru. Lietojiet 400 troses metru.
Ierobežojošas troses savienošana ar dokstaciju.
Troses-bāze savienojumi jābūt uzliekti uz troses un pievilkti ar plakanām knaiblēm. Dokstacijas aizmugurē ir divas kontaktligzdas, kas apzīmētas kā IN un OUT. Ienākošajai trosei jābūt vītņotai caur cilpām no dokstacijas apakšas un jāpievieno IN kontaktligzdai. Izejošais kabelis ir jāpievieno OUT ligzdai. Šī savienojuma metode garantēs signāla plūsmu caur kabeli.
Pēc troses pievienošanas piestipriniet dokstaciju, izmantojot komplektā iekļautās skrūves.

Piezīme: Nedrīkst patstāvīgi urbt papildu caurumus dokstacijā. Pievelciet dokstaciju, izmantojot oriģinālos caurumus.
Robota akumulatora lādēšana.
Pirms robota uzlādes pievienojiet un pārbaudiet dokstacijas darbību. Lai to izdarītu, pievienojiet kabeli adapterim un ievietojiet kontaktdakšu kontaktligzdā. Dokstacijas gaismas LED diode iedegas krāsā:
- sarkans, ja robežlīnijas nav pareizi savienotas
- mirgo zaļā krāsā, kad kabeļi ir pareizi pievienoti un robota akumulators tiek uzlādēts
- zaļa, kad kabeļi ir pareizi pievienoti un akumulators ir pilnībā uzlādēts.

Piezīme: problēmu gadījumā skatiet 12. nodaļu. Defekta paša novēršana
Dokstacija ir gatava lietošanai.
Pirms pirmās pļaušanas uzlādējiet robota akumulatoru. Lai to izdarītu, ievietojiet robotu uzlādes stacijā tā, lai robota uzlādes kontakti pieskartos dokstacijas uzlādes kontaktiem.

7. Pieslēgšana tīklam

Pirms ierīces pieslēgšanas pie elektroapgādes pārbaudiet, vai elektroapgādes spriegums atbilst rādītam uz nominālās tabuliņas.
Barošanas instalācija jābūt veikta atbilstoši galvenajām prasībām, kas attiecas elektroinstalācijām un ievēro lietošanas drošības prasību. Strāvas vada minimālā šķērsgriezums 1 mm2 un B tipa drošinātāja 10A nominālā vērtība.

Instalāciju var veikt tikai kvalificēts elektromontieris. Pagarinātāja lietošanas gadījumā pārbaudiet, lai vada griezums nebūtu mazāks par no prasīta (sk. tabulu). Elektrības vadu novietojiet tā, lai darba laikā nevarētu to pārgriezt. Nelietojiet sabojāto pagarinātāju. Periodiski pārbaudiet barošanas vadu tehnisko stāvokli. Nevelciet aiz elektrības vada

8. Ierīces ieslēgšana

⚠ UZMANĪBU Pirms ierīces iedarbināšanas ir obligāti jāveic darbības, kas aprakstītas nodaļā "Sagatavošana darbībai".

Lai palaistu ierīci:
- uzlādējiet pļaušanas robota akumulatoru
- veiciet programmēšanas darbības (sk. nodaļu 9. Ierīces lietošana).

⚠ UZMANĪBU Izmantojiet tikai dārza pagarinātājus, kas ir piemēroti lietošanai ārpus telpām.

⚠ UZMANĪBU Naži pēc mašīnas izslēgšanas joprojām var griezties.

9. Ierīces lietošana

Pļaušanas uzsākšana
Piezīme: Pirms pļaušanas sākuma no zāliena noņemiet visus svešķermeņus, piemēram, zarus, akmeņus, saknes, rotaļlietas un citus.
Sākotnējie iestatījumi
Piezīme: Visi iestatījumi jāveic vadības panelī (zīm. C)
Lai iestatītu pulksteni: nospiediet pogu SET, līdz sāk mirgot pulksteņa ikona. Iestatiet pašreizējo laiku, izmantojot pogas HOME un START, apstipriniet ar OK.
Lai iestatītu pulksteni: nospiediet pogu SET, līdz sāk mirgot pulksteņa ikona. Iestatiet pašreizējo laiku, izmantojot pogas HOME un START, apstipriniet ar OK.
Ierīci var iedarbināt manuālā vai automātiskā režīmā.
Automātiskais režīms: ieslēdziet robotu ar galveno slēdzi. Nospiediet SET, ievadiet drošības kodu (rūpnīcas kods 0000), apstipriniet ar OK. Iestātie pļauto laukumu, apstipriniet ar OK.
Automātiskās pļaušanas sākuma iestatījums. Nospiediet SET, līdz mirgo smilšu pulksteņa ikona. Izmantojiet pogas HOME un START, lai iestatītu darbības sākuma laiku, apstipriniet ar OK. Ja displejā redzams 0000, laiks ir iestatīts. Piespiediet pogu START.
Piezīme: Kad pļaušanas cikls ir pabeigts, robots automātiski atsāksies darboties pēc 48 stundām, tajā pašā laikā.
Manuāls režīms
Ieslēdziet robotu ar galveno slēdzi. Nospiediet SET, ierakstiet drošības kodu (rūpnīcas kods 0000), apstipriniet ar OK. Nospiediet START.
Drošības koda maiņa
Rūpnīcas drošības kods ir 0000. Jūs varat atstāt šādu kodu vai mainīt to uz savu,
Lai mainītu kodu, palaidiet robotu (ievadiet kodu 0000 un nospiediet start). Robots izbrauks no dokstacijas un sāks strādāt. Pēc robota izbraukšanas nospiediet pogu STOP, displejā tiks parādīts E1 kods. Nospiediet START un turiet nospiestu, pēc aptuveni 10 sekundēm displejā tiks parādīts kods U133. Nospiediet SET, līdz mirgo piekarslēdzenes ikona. Ievadiet rūpnīcas kodu 0000 un apstipriniet ar OK, displejā jāparāda kods 0000. Atkārtoti nospiediet SET, līdz mirgo piekarslēdzenes ikona. Ievadiet savu četrciparu kodu un apstipriniet ar OK. Kods jābūt redzams displejā. Piespiediet START. Robots atsāks darbu.
Piezīme: atcerieties kodu. Ja kods tiek pazaudēts, robots būs jānosūta ražotājam, lai atiestatītu iestatījumus.
Griešanas augstuma noteikšana
Robotam ir iespēja iestatīt griešanas augstumu diapazonā no 25-65 mm. Lai iestatītu griešanas augstumu, atveriet atloku robota augšdaļā un iestatiet griešanas augstumu, izmantojot kloķi ar skalu. Sāciet ar lielāku vērtību, lai neapgrūtinātu robotu ar pārāk garas zāles pļaušanu.
Ārkārtas apstāšanās
Robotu var apturēt jebkurā laikā, izmantojot avārijas STOP pogu. Varat arī izmantot pogu STOP, lai anulētu ierīces funkcijas. Piemēram: lai robots nenobrauktu no ierobežojoša kabeļa, iedarbiniet robotu. Pēc izbraukšanas no dokstacijas nospiediet STOP, novietojiet robotu uz kabeļa apmēram 2 metrus no dokstacijas, pēc tam nospiediet SET, ievadiet kodu, apstipriniet ar OK un vēlreiz nospiediet START.
Piezīme: izmantojot pogu STOP, iepriekšējie iestatījumi netiek izdzēsti.
Poga HOME
Izmantojot pogu HOME, varat aktivizēt robota atgriešanos dokstacijā. Lai to izdarītu, nospiediet STOP, nospiediet SET, ievadiet drošības kodu un apstipriniet ar OK, nospiediet HOME.
Piezīme: izmantojot šo sekvenci, iepriekšējie iestatījumi netiek izdzēsti.
Robota restartēšana

Nospiediet SET, ievadiet drošības kodu un apstipriniet ar OK, nospiediet START.
Piezīme: akumulatora uzlādes zema līmeņa gadījumā (viena līnija uz uzlādes indikatora) robotu var restartēt tikai dokstacijā.
Robota sensori
Šķēršļu/kontakta sensors. Ja robots trāpīs šķērslim, tas pagriezīsies un mainīs kustības virzienu, lai izvairītos no šķēršļa. Ja 3 sekunžu laikā neatradīs jaunu ceļu, tas apstāsies. Ja 10 sekunžu laikā neatradīs jaunu ceļu, tas izslēgsies un, lai turpinātu darbu, būs jāveic manuāla restartēšana.
Lietus sensors. Spēcīgu nokrišņu gadījumā robots pārtrauks darboties un atgriezīsies dokstacijā. Robots atsāks darbu nākamajā ciklā.
Piezīme: pilieni, kas krīt no krūmiem un kokiem, var aktivizēt lietus sensoru, šajā situācijā robots arī atgriezīsies dokstacijā.
Virsmas kontakta sensors. Sensori atrodas netālu no priekšējiem riteņiem un pārbauda kontaktu ar zemi. Ja robots tiek pacelts vai ar riteņiem ietriecies padziļinājumā (rievā, urbumā utt.), robots izslēgsies un būs nepieciešams restartēt to manuāli. Restartēšana notiks, kad robots atrodas ne mazāk kā 2 metru attālumā no ierobežojošās līnijas. Novietojiet to uz virsmas un nospiediet START. Robota restartēšana nemainīs tā darba ciklu
Slīpuma sensors

Slīpuma sensors atrodas ierīces iekšpusē un mēra nolieci visos virzienos. Ja slīpuma leņķis pārsniedz 30 grādus, asmeņi pārtrauks griezties, bet robots turpinās kustēties. Ja slīpuma leņķis tiek samazināts 10 sekunžu laikā, robots sāks pļaušanu. Ja slīpuma leņķis nemainās, robots izslēdzas un būs nepieciešama manuāla restartēšana.

10. Tekošas tehniskas apkopes darbības

⚠ UZMANĪBU Veicot visas apkalpošanas darbības, kontaktdakšai ir jābūt atslēgtai no kontaktligzdas

Tīrīšana un konservācija
Vienmēr atvienojiet no strāvas avota un izslēdziet ierīci
Lai maksimāli izmantotu robotu, regulāri jāveic ierīces un pļautās virsmas pārbaudes.
Normālā tīrīšana
Regulāra tīrīšana no lapām, zālaugiem un citiem atkritumiem pagarinās robota kalpošanas laiku.
Piezīme: tīrīšanai izmantojiet tikai suku vai sausu drānu. Nelietojiet ūdeni, kas, nonākot robota iekšpusē, var izraisīt īssavienojumu un sabojāt elektrisko sistēmu.
Augšējais vāks
Paceliet augšējo vāku un notīriet to no zāles, lapām un citiem piesārņojumiem. Tīrīšanai nelietojiet ūdeni.
Robota apakšējā daļa
Notīriet robota apakšējo daļu ar suku. Katru reizi pārbaudiet, vai naži, nažu stiprinātāji un riteņi brīvi griežas. Ja robots pļauj mitru zāli, tā var pielipt pie korpusa un samazināt griešanas veiktspēju. Pārbaudiet un notīriet naža kameras iekšpusi, lai novāktu mitras zāles atliekas. Regulāri notīriet asmens rotoru tā, lai tas brīvi pagrieztos.
Dokstacija
Regulāri notīriet dokstaciju no zāles, lapām un citiem atkritumiem, lai izvairītos no kontakta starp dokstacijas kontaktiem un robota kontaktiem pasliktināšanas. Regulāri pārbaudiet, vai dokstacijas un robota kontakti ir tīri un labi saskaras. Regulāri notīriet kontaktus un plāksnes ar ļoti smalku smilšpapīru vai tērauda vilnu. Laika gaitā dokstacija var noplūst, kad zāle sadalās zem stacijas.
Regulāri pārbaudiet bultu, skrūvju un uzgriežņu stāvokli. Atslābināšanas gadījumā pievelciet visas detaļas, lai saglabātu robotu pēc iespējas labākā stāvoklī.
Detaļu apmaiņa
Piezīme: Pirms veicat tālāk norādītās darbības, vienmēr atvienojiet strāvas avotu un izslēdziet ierīci.
Nazi
Nažiem ir divas asas griešanas malas. Pēc tam, kad viens asmens kļūst truls, nazi var pagriezt ar aso malu griešanas virzienā. Ja abas malas ir neasas, atskrūvējiet nažus un nomainiet tos ar asiem. Pēc nažu atskrūvēšanas novāciet no naža ligzdas visu zāli un citus piesārņojumus. Pēc ligzdas tīrīšanas ievietojiet jaunu asmeni un pievelciet. Pārbaudiet, vai naži griežas.
Piezīme: nomainiet visus trīs nažus vienlaikus, lai saglabātu stabilu pļaušanu.
Akumulators
Paredzams, ka akumulatora darbības cikls būs 5 gadi, atkarībā no robota slodzes un tā apkopes. Lai nomainītu akumulatoru, atskrūvējiet akumulatora vāku un nomainiet veco akumulatoru ar jaunu.
Piezīme: lietojiet tikai oriģinālu rezerves daļu.
Uzglabāšana ārpus sezonas
Ārpus sezonas (īpaši ziemā) dokstacija un robots jāuzglabā sausā telpā, kur temperatūra nesamazināsies zem 0 grādiem C. Notīriet staciju un robotu no zāles, lapām un citiem piesārņojumiem. Rūpīgi notīriet kontaktus un kontaktu plāksnes ar tērauda vilnu. Lai pasargātu kontaktus un plāksnes no korozijas, varat tos apstrādāt ar eļļu bez skābes. Ziemā uzlādējiet akumulatoru 2-3 reizes, lai pagarinātu akumulatora darbības laiku.
Kļūdas paziņojumi
Ja robots nedarbojas pareizi, displejā var parādīties paziņojumi par kļūdām. Tabulā parādīti kļūdu veidi un to novēršana. Ja kļūdas joprojām pastāv, lūdzu, sazinieties ar pārdevēju, lai veiktu labošanu.

Robota restartēšana: ielieciet robotu uz ierobežojošā kabeļa, ievadiet drošības kodu, nospiediet START

11. Rezerves daļas un piederumi

DED87491	100 m aukla darba zonas apzīmēšanai
DED87492	150 gab. Tapas kabeļa stiprināšanai
DED87493	2 gab savienotāji kabeļa pievienošanai pamatnei
DED87494	4 gab savienotāji līnijas pievienošanai, kas iezīmē zonu
DED87495	4 gab skrūves dokstacijas uzstādīšanai
DED87496	3 gab griešanas asmeņi
DED87497	Lietus / saules aizsargs

Lai iegādātos rezerves daļas un piederumus, sazinieties ar uzņēmuma Dedra Exim servisa centru. Kontaktinformācija ir atrodama instrukcijas 1. lapā. Pasūtot rezerves daļas, norādiet datu plāksnītē norādīto partijas numuru un aprakstiet bojāto daļu, papildus norādot orientējošu ierīces iegādes datumu.
Garantijas periodā remonti tiek veikti saskaņā ar noteikumiem, kas norādīti garantijas kartē. Ierīce, uz kuru attiecas reklamācija, ir jānodod remontam iegādes vietā (pārdevējam tā ir jāpieņem), jānodod servisa centrā, kas atrodas vistuvāk dzīvesvietai (servisa centru saraksts ir pieejams tīmekļa vietnē www.dedra.pl), vai jānosūta uzņēmuma *Dedra Exim* galvenajā servisa centrā. Pievienojiet ierīcei aizpildīto garantijas karti. Pēc garantijas perioda remontus veic galvenais servisa centrs. Nosūtiet ierīci servisa centrā (sūtījuma izmaksas sedz lietotājs).

12. Patstāvīga avāriju novēršana

⚠ UZMANĪBU Pirms patstāvīgas avāriju novēršanas sākšanas, atslēdziet ierīci no barošanas avota.

Kļūdas kods	Paskaidrojums	Darbība
E1	Piespiesta poga STOP	Restartējiet robotu
E2	Aktivizēts virsmas kontakta sensors	Ja riteņi ir bloķēti, noņemiet šķērsli un restartējiet robotu
E3	Robots atrodas ārpus ierobežojoša kabeļa zonas	Novietojiet robotu ar kabeli ierobežotajā zonā
E4	Bojāts ierobežojošs kabelis	Pārbaudiet dokstaciju (sarkanā gaismas diode - pārtraukta līnija). Novērsiet bojājumus un restartējiet robotu
E5	Aktivizēts šķēršļu sensors	Noņemiet šķērsli, restartējiet robotu.
E6	Pārāk liels laba motora enerģijas patēriņš	Zāle ir pārāk augsta (pāri 40 mm) - nopļaujiet zāli. Pārbaudiet, vai labi riteņi nav nobloķēti. Restartējiet robotu.
E7	Pārāk liels kreisā motora enerģijas patēriņš	Zāle ir pārāk augsta (pāri 40 mm) - nopļaujiet zāli. Pārbaudiet, vai kreisi riteņi nav nobloķēti. Restartējiet robotu.
E8	Pārāk liela strāva griešanas motorā	Zāle ir pārāk augsta (pāri 40 mm) - nopļaujiet zāli. Bloķēti griešanas naži - pārbaudiet un atbloķējiet griešanas nažus. Restartējiet robotu
E9	Uzlādes kļūda	Akumulatora atteice. Nododiet ierīci servisam.
E10	Akumulatora spriegums ir pārāk zems vai pārāk augsts	Akumulatora atteice. Nododiet ierīci servisam.
E11	Aktivizēts slīpuma sensors	Pārbaudiet, vai slīpums nepārsniedz pieļaujamo (30 grādi). Restartējiet robotu.
E12	Līdzens šķērslis	Apvelciet šķērsli ar kabeli. Restartējiet robotu.
F1	Robots nesāk darboties. Signāls ir pareizs.	Novietojiet robotu vietā, kuru ierobežo kabeļi. Pārbaudiet, vai kabeļi ir pareizi pievienoti.
F2	Robots nesāk darboties. Nav signāla (pārbaudiet dokstaciju)	Pārbaudiet, vai kabeļi ir pareizi pievienoti.
F3	Robots nesāk darboties. Uzlādes stacijas kontakti un robota plāksnes ir bojāti	Notīriet uzlādes stacijas kontaktus un robota plāksnes. Pārbaudiet spriegumu (pieļaujamais 28-32V). Kontaktēties ar servisu.
F4	Zems akumulatora sprieguma	Uzlādēt akumulatoru

Etaps	Simptoms	Iemesls	Darbība
Darba sagatavošana	Robots neatstāj bāzi	Dokstacija - sarkana diode	Pārbaudiet ierobežošanas kabeļu savienojumu. Robota akumulators nav uzlādēts.
		Dokstacija - mirgo zaļa diode	Turpiniet uzlādi, līdz pilnīgai uzlādēšanai (zaļā gaismas diode nepārtraukti deg)
		Dokstacija nav pareizi pievienota	IN bultiņai jābūt vērstai uz pļauto virsmu. Pareizi novietojiet dokstaciju.
		Ierobežojošais vads ir sakrustots vai savīts zem dokstacijas	Novietojiet kabeli bez vijumiem un sakrustojumiem
		Korozija uz kontaktiem un plāksnēm	Notīriet kontaktus un plāksnes

		Kontaktiem nav pareizas saskares ar robota plāksnēm	Pārbaudiet, vai dokstacija nav pārvietojusies
		Aktivizēts lietus sensors	Notīriet sensora plāksnes ar spirtu
	Pirmo reizi, kad robots darbojas gar ierobežojošo līniju, robota kustība ir nepareiza vai robots rotē ap sevi	Ierobežojoša kabeļa noteikšanas funkcija darbojas nepareizi. Signāla traucējumus var izraisīt citas ierīces vai enerģijas sistēmas.	Ierobežojiet vietu ar kabeli.
		Blakus esošo zemes gabalu ieskauj ierobežojošs kabelis mazāk nekā 2 metru attālumā	Novietojiet ierobežojošo kabeli tā, lai minimālais attālums būtu 2 metri.
	Robota plāksnes nesaskaras ar dokstacijas kontaktiem	Dokstacija atrodas uz nelīdzenas virsmas	Novietojiet dokstaciju uz cietas, līdzenas virsmas
Pirmā lietošana	Robots apstājas, akumulatora uzlādes indikators ir zems (viena līnija)	Nolietota baterija	Uzlādējiet robota akumulatoru dokstacijā. Piezīme: Ja robota gaismas diode ir zaļā krāsā, akumulators ir pilnīgi uzlādēts. Ja gaismas diode mirgo ilgāk par divām stundām, tas norāda uz akumulatora kļūmi vai kontakta trūkumu starp stacijas kontaktiem un akumulatora plāksnēm.
	Robots pārbrauc pāri robežlīnijām un apstājas to tuvumā	Riteņi, it īpaši piedziņas riteņi, ir pārklāti ar dubļiem vai citiem piesārņojumiem, kuri izraisa slikto saķeri	Notīriet riteņus un zālienu
		Stūra leņķis ir mazāks par 100 grādiem.	Noregulējiet robežlīnijas, lai saglabātu vismaz 100 grādu leņķi
		Nav robežlīnijas signāla	Sk. “Darba sagatavošana”
Regulārs darbs	Trokšņi un vibrācijas	Truli asmeņi un nevienmērīga pļaušana	Vajadzības gadījumā apgrieziet vai nomainiet asmeņus ar jauniem. Piezīme: Veiciet šo darbību ar visiem asmeņiem.
		Bojāts asmens	Mainiet asmeni
		Asmeņu skrūves ir vaļīgas	Pievelciet skrūves
		Svešais elements (aukla un citi), kas aptīts ap naža piedziņas vārpstu	Noņemiet elementu
	Robots brauc, bet nepļauj	Nepareiza pļaušanas augstuma noteikšana	Pielāgojiet optimālo augstumu
	Darba laiks starp uzlādēm kļūst arvien īsāks	Netīrumi uz dokstacijas kontaktiem un robota plāksnēm	Notīriet kontaktus un robota plāksnes
		Akumulatora tilpums tiek samazināts uzlādēšanas un izlādēšanas rezultātā	Mainiet bateriju ar jaunu
	Pēc nokrišņiem un lietus sensora aktivizēšanas robots neatgriežas savā darba ciklā	Lietus sensors tiek pastāvīgi aktivizēts	Notīriet sensora kontakta plāksnes ar alkoholu (spirtu)
	Robots rotē ap sevi	Nevar atrast signālu	Pārbaudiet, cik daudz līniju tiek izmantots (maks. 250 metri). Ja nepieciešams, saīsiniet vadu un nomainiet pļaušanas platību.

13. Ierīces komplektācija

1. Pļaušanas un mulčēšanas robots - 1 gab. 2. Dokstacija - 1 gab. 3. Dokstacijas barošanas adapters - 1 gab. 4. Ierobežojošs kabelis - 100 m. 5. Kabeļa stiprināšanas tapas - 150 gab. 6. Papildu asmeņi - 6 gab. 7. Distances līste - 1 gab.

14. Informācija lietotājiem par nolietotas elektroierīces utilizāciju



(attiecas uz mājsaimniecībām)
Simbols, kas redzams uz izstrādājumiem vai pievienotajā dokumentācijā, norāda, ka bojātas elektriskās vai elektroniskās iekārtas nedrīkst izmest kopā ar sadzīves atkritumiem. Ja vēlaties atbrīvoties no sastāvdaļām, atkārtoti izmantot vai reģenerēt, pareizi ir nogādāt tās specializētā savākšanas punktā, kur tās tiks pieņemtas bez maksas. Informāciju par lietotu iekārtu savākšanas punktu atrašanās vietu sniedz vietējās iestādes, piemēram, savās tīmekļa vietnēs.
Pareiza produkta utilizācija palīdz saglabāt dabas resursus un izvairīties no negatīvas ietekmes uz cilvēku veselību un vidi, kas var rasties produkta sastāvā esošo potenciāli bīstamo vielu, maisījumu un sastāvdaļu dēļ.
Par nepareizu atkritumu apglabāšanu draud sodi saskaņā ar attiecīgajiem vietējiem noteikumiem.
Lietotāji ES valstīs: Ja nepieciešams atbrīvoties no elektriskām vai elektroniskām iekārtām, sazinieties ar tuvāko tirdzniecības vietu vai savu piegādātāju, kas jums sniegs papildu informāciju.
apglabāšana valstīs ārpus Eiropas Savienības: Šis simbols attiecas tikai uz Eiropas Savienības valstīm. Ja vēlaties šo izstrādājumu izmest, sazinieties ar vietējām iestādēm vai izplatītāju, lai noskaidrotu pareizo utilizācijas metodi.

Garantijas talons
uz

Kataloga Nr: Partijas numurs:.....

(turpmāk saukts **Produkts**)

Produkta iegādes datums: .....

Pārdevēja zīmogs

Datums un pārdevēja paraksts: .....

Lietotāja apliecinājums:

Ar šo apliecinu, ka saņēmu informāciju par garantijas nosacījumiem, kā arī par Lietošanas instrukcijas un Garantijas talona norādījumu neievērošanas sekām. Garantijas nosacījumi ir man zināmi, ko apliecinu ar savu rokraksta parakstu:

....

datums un vieta Lietotāja paraksts

I. Atbildība par Produktu

1. 3 Maja 8, 05-800 Pruszków, Polija, reģistrācijas numurs KRS 0000062517, Varšavas Rajona Tiesa Varšavā, Valsts tiesas reģistra XIV. Saimnieciskā nodaļa, NMR kods (NIP) 527-020-49-33, Pamatkapitāls: 100 980,00 PLN.
2. Saskaņā ar noteikumiem, minētiem šajā Garantijas talonā, Garants piešķir garantiju Produktam, kuru izplata Garants.
3. Garantijas atbildība apņem tikai defektus, izraisītu pēc iemesliem, esošiem Produkta Lietotājam nodošanas laikā.
4. Sakarā ar garantiju Lietotājam ir tiesības prasīt bezmaksas uzlabot Produktu, ja defekts tiks konstatēts garantijas laikā. Produkta uzlabošanas veids (remonta izdarīšanas metode) ir atkarīgs no Garanta uzskata. Gadījumā, kad Garants konstatēs, ka remonts nav iespējams, Garantam ir tiesības mainīt bojātu elementu vai visu Produktu uz brīvu no defektiem, samazināt Produkta cenu vai atteikties no līguma.
5. Attiecībā uz Lietotājam, kas nav patērētājs 1964. gada 23. aprīļa Likuma "Civillikums" izpratnē, Garanta kompensācijas atbildība par zaudējumiem, savienotiem ar garantiju un/vai sakarā ar noslēgšanu un izpildīšanu, neatkarīgi no tiesiskām attiecībām, ir ierobežota tikai līdz nekvalitatīva Produkta vērtībai.

II. Garantijas laiks

Produkta elementi, apņemti ar garantiju	Garantijas aizsardzības laiks
Pļaušanas un mulčēšanas robots	24 mēneši, skaitot no Produkta iegādes datuma norādīta Garantijas talonā
Atslēgas, skrūves, montāžas elementi	Elementi neapņemti ar garantiju.

III. Garantijas lietošanas nosacījumi

1. Aizpildīts Lietotāja Produkta Garantijas talons ar Lietotāja dokumentu, apliecinošu Produkta iegādi, piem. kases kvīts, faktūrrēķins utt. Efektīvas reklamācijas realizācijai ieteicams, lai Lietotājs nodotu kopā ar reklamētu Produktu visus elementus, minētus Produkta "Komplektācija" Lietošanas instrukcijas daļā.
2. Lietošanas Instrukcijas un Garantijas talona norādījumu ievērošana.
3. Garantija ir derīga tikai Polijas Republikas un ES teritorijā.
4. Garantija neapņem Produkta defektus, ierosinātus, starp citiem, sekojošos gadījumos:
a. Lietotājs neievēro Lietošanas instrukcijas noteikumus, sevišķi pareizas ekspluatācijas, konservācijas un tīrīšanas jomā;
b. Lietotājs lieto tīrīšanas vai konservācijas līdzekļus, kas neatbilst Lietošanas Instrukcijas norādījumiem;
c. Lietotājs neattiecīgi glabā un transportē Produktu;
d. Lietotājs patstāvīgi izdara Produkta izmaiņas un/var pārveidojumus, bez saskaņošanas ar Garantu;
e. Lietotājs lieto Produktā ekspluatācijas materiālus, kas neatbilst Lietošanas Instrukcijas norādījumiem.
5. Lietotājs, kas nav patērētājs 1964. gada 23. aprīļa Likuma "Civillikums" izpratnē, zaudē garantijas tiesības attiecībā uz Produktam, kurā, Lietotāja darbības rezultātā:
- tika likvidēti, mainīti vai bojāti sērijas numuri, datu apzīmējumi vai nominālas tabuliņas;
- tika bojātas vai mainītas plombas.
6. Uzmanību! Darbību, savienotu ar Produkta ikdienas apkalpošanu, ja izriet no Lietošanas instrukcijas, Lietotājs veic patstāvīgi un pēc savām izmaksām.

IV. Reklamācijas procedūra

1. Produkta nepareizas darbības konstatēšanas gadījumā, pirms reklamācijas paziņošanas, Lietotājam ir pienākums pārbaudīt, vai visa darbība, tostarp aprakstīta Lietošanas instrukcija, tika pareizi veikta.
2. Reklamācijas paziņojumu ieteicams sniegt nekavējoties, vislabāk 7 dienu laikā no Produkta defekta konstatēšanas dienas. Lietotājs, kas nav patērētājs 1964. gada 23. aprīļa Likuma "Civillikums" izpratnē, zaudē garantijas tiesības attiecībā uz Produktam, ja nesniegs reklamācijas paziņojumu 7 dienu laikā.
3. Reklamācijas paziņojums var būt sniegts, starp citiem, Produkta iegādes vietā, garantijas servisā vai rakstiski uz adresi: DEDRA EXIM sp. z o.o., ul. 3 Maja 8, 05-800 Pruszków, Polija.
4. Lietotājs var arī sniegt reklamācijas paziņojumu, izmantojot formulāru, pieejamu mājaslapā www.dedra.pl. („Reklamācijas paziņošanas formulārs garantijas ietvaros").
5. Servisu adreses atsevišķām valstīm atrodas mājaslapā www.dedra.pl. Gadījumā, kad attiecīgajā valstī nav garantijas servisa, reklamācijas paziņojumi jābūt sniegti uz adresi: DEDRA EXIM sp. z o.o., ul. 3 Maja 8, 05-800 Pruszków (Polija).
6. Ņemot vērā Lietotāja drošību, bojāta Produkta lietošana ir aizliegta.
7. Uzmanību!!! Bojāta Produkta lietošana ir bīstama Lietotāja veselībai un dzīvei.
8. Garantijas pienākums tiks izpildīts 14 darba dienu laikā, skaitot no dienas, kad Lietotājs piegādās bojātu Produktu
9. Pirms bojāta Produkta nodošanas reklamācijai ieteicam to notīrīt. Rekomendējam rūpīgi pasargāt reklamētu Produktu no bojājumiem transportēšanas laikā (ieteicama Produkta piegāde oriģinālā iepakojumā).
10. Garantijas laiks tiek pagarināts uz laiku, kurā, sakarā ar Produkta defektu,, apņemtu ar garantiju, Lietotājs nevarēja to lietot. Garantija neizslēdz, neierobežo un neaptur Lietotāja tiesību, kas izriet no atbildības par pārdota produkta neatbilstību likumam.

Saskaņā ar Eiropas Parlamenta un Padomes 2016. gada 27. aprīļa Regulas (ES) 2016/679 par fizisku personu aizsardzību attiecībā uz personas datu apstrādi un šādu datu brīvu apriti un ar ko atceļ Direktīvu 95/46/EK 13. panta 1. un 2. punktu, informējam jūs, ka.

1. Jūsu veidlapā norādītu personas datu pārzinis ir DEDRA-EXIM sp. z o.o., ar juridisko adresi Pruškovā, ul. 3 Maja 8, 05-800 Pruszków (tālāk: "Pārzinis").
2. Jūsu dati tiks apstrādāti tikai, lai veiktu ierīces garantijas procedūru saskaņā ar Vispārīgo datu aizsardzības noteikumu (turpmāk tekstā: "VDAR") 6. panta 1. daļas b. burtu. Datu sniegšana ir brīvprātīga, bet nepieciešama garantijas procedūras veikšanai.
3. Jūsu dati tiks apstrādāti garantijas procedūras izskatīšanas laikā un arhivēšanas nolūkos gadījumā, ja būs nepieciešams aizstāvēties pret jebkādām pretenzijām pret Pārzini, ne ilgāk kā līdz to termiņa beigām.
4. Jūsu datus drīkst izpaust tikai personām, kuras apstrādā datus pārzinim, pamatojoties uz rakstisku līgumu par personas datu apstrādes uzticēšanu, cita starpā subjektiem, kas nodrošina: tehniskā dienesta pakalpojumus, hostingu vai vietnes apkopi, IT pakalpojumus, kurjeru pakalpojumus. Pārziņa piegādātājiem ir pienākums nodrošināt datu drošību un ievērot piemērojamo likumu prasības, kas saistītas ar personas datu aizsardzību, un viņi nedrīkst izmantot uzticētos personas datus citiem mērķiem, nevis tiem, kas noteikti līgumā ar Pārzini.
5. Jūsu dati netiks apstrādāti automatizēti, tostarp profilēšanas veidā, un tie netiks pārsūtīti uz trešo valsti / starptautisku organizāciju.
6. Jums ir tiesības jebkurā laikā piekļūt saviem datiem un labot, dzēst, ierobežot apstrādi, tiesības pārsūtīt datus, tiesības iesniegt iebildumus, jebkurā brīdī.
7. Visos jautājumos, kas saistīti ar jūsu personas datu apstrādi, ko veic Pārzinis, varat sazināties ar šo e-pasta adresi: daneosobowe@dedra.pl.
8. Jums ir tiesības iesniegt sūdzību iestādei, kas ir atbildīga par personas datu aizsardzību.

HU Tartalomjegyzék

1. Képek és ábrák
2. A készülék leírása
3. A készülék rendeltetésszerű használata
4. A használat korlátozása
5. Műszaki adatok
6. Felkészülés a munkára
7. Csatlakozás a hálózathoz
8. A készülék bekapcsolása
9. A készülék használata
10. Folyamatos karbantartás
11. Alkatrészek és tartozékok
12. Önhibaelhárítás
13. A készülék kompletizálása
14. Információ a felhasználóknak az elektromos és elektronikus eszközök ártalmatlanításáról
15. Jótállási kártya

Az eredeti utasítás fordítása

A megfelelőségi nyilatkozatot külön dokumentumként csatolták az utasításhoz. A megfelelőségi nyilatkozat hiányában lépjen kapcsolatba a Dedra Exim Kft. Céggel. Az általános biztonsági feltételeket külön útmutatásként csatolták az utasításokhoz.

Szimbólummal jelölt összes FIGYELMEZTETÉST és az utasításokkal . Az alábbi figyelmeztetések és biztonsági utasítások be nem tartása áramütést, tüzet vagy súlyos sérülést okozhat. **Tartsa a figyelmeztetéseket és utasításokat jövői használatára.**

2. A készülék leírása

A Ábra: 1. Töltőérinkezők, 2. A vágási magasság beállító gombjának fedele, 3. Vészleállító kapcsoló fogantyúval,, 4. Vezérlőpanel fedél, 5. Hátsó kerekek, 6. Késegység, 7. Kanyarodó első kerekek

3. A készülék rendeltetésszerű használata

A kaszálómulcsozó robot fűnyírásra készült gyepeken kertekben stb. Az érzékelő rendszernek és a gyepbe rejtett kábelnek köszönhetően a robot képes meghatározni helyzetét és követni az optimális kaszálási utat, elkerülve az akadályokat vagy jelezve az esetleges problémákat. A robot programozása lehetővé teszi a fű ciklikus kaszálását minden további beállítás nélkül. A robot automatikusan kaszálja a füvet, kaszáló üzemmódra váltva, és alacsony akkumulátorszintnél automatikusan vált töltés üzemmódra. A kis méretének köszönhetően a robot jól manőverezhető és univerzális, jól működik kisebb és nagyobb (kb. 1000 m^2-ig) gyepeken. A készletben található tartozékok elegendőek, kb.600 m2 nagyságú, szabályos alakú pázsit, vagy kb. 350 m^2 szabálytalan alakú gyep kaszálási területének behatárolása 3 szigettel. Szükség esetén hosszabbító kábelek használhatók kültéri alkalmazásokhoz.Megengedett a berendezés használata felújítási-építési munkákhoz, javítóműhelyekben, amatőr munkákhoz, a használati útmutatóban leírt használati feltételek és megengedett munka körülmények betartásával.

4. A használat korlátozása

A készülék csak az alábbi „megengedett munkaviszonyoknak" megfelelően használható.
Ne használja 30 foknál nagyobb lejtőn. Ne használja a kaszálási terület behatárolása nélkül.A mechanikai és elektromos szerkezetek jogosulatlan megváltoztatása, minden olyan módosítás, karbantartási tevékenység, amelyet a felhasználói kézikönyv nem írja le, jogellenesnek minősül, és a garanciajogokat azonnal érvénytelenítheti, a megfelelőségi nyilatkozat pedig válik érvénytelenné.
A helytelen, vagy az üzemeltetési utasításnak nem megfelelő használat okoz azonnali garancia elvesztését.

Megengedett munkaviszonyok
Ne dolgozzon csapadékos időben.

5. Műszaki adatok

Modell	DED8751-3	DED8751-4
Tápfeszültség [V]	28 d.c.	28 d.c.
Az akkumulátor kapacitása [Ah]	3	4
Teljesítmény [WH]	84	112
Az akkumulátor típusa	Lítium-ion	Lítium-ion
Környezeti hőmérséklet [C]	5-40	5-40
Tápegység		
Tápfeszültség [V, Hz]	230, 50	230, 50
Kijárat [V, A]	32 d.c., 1,8	32 d.c., 1,8
Védelmi osztály	II	II
IP védettség	IP67	IP67
Biztosíték	T3.15A.250V	T3.15A.250V
Robot		
Tápfeszültség [V]	28 d.c.	28 d.c.
Az akkumulátor kapacitása [Ah]	3	4
Védelmi osztály	III	III
IP védettség	IPX4	IPX4
forgási sebesség [min-1]	2900	2900
kaszáló terület [m2]	1000	1500
Vágási szélesség [mm]	240	240
vágási magasság [mm]	25-65	25-65
Hangteljesítmény érték Lwa [dB(A)]	65	65
Hangteljesítmény érték Lwa [dB(A)]	<80	<80
Hangnyomás érték Lpa [dB(A)]	<70	<70
Mérési bizonytalanság K [dB(A)]	3	3

A készülék tömege [kg]	17	17

Információ a rezgésről és a zajról

A vibráció együttes értéke a_{hw}, valamint a mérési bizonytalanság az EN 50636-2-107 norma szerint lett meghatározva és táblázatban van megadva.

A zajkibocsájtás az EN 50636-2-107 szabvány szerint lett meghatározva, az értékek a fenti táblázatban lettek megadva.

FIGYELEM **A zaj károsíthatja a hallást, munka közben mindig használjon hallásvédőt!**

A bejelentett teljes rezgés értéket egy szabványos vizsgálati módszerrel mérik, és egy eszköz egy másik eszközzel összehasonlítására használható. A rezgés is használható a rezgés expozíció előzetes értékelésére.

A rezgés szintje a készülék tényleges használata során eltérhet a bejelentett értékektől, attól függően, hogy milyen módon használják a munkaeszközöket, különösen a munkadarab típusáról és a kezelő védelme érdekében szükséges intézkedések meghatározásáról. Ahhoz, hogy az expozíciót a valós használati körülmények között pontosan meg lehessen becsülni, figyelembe kell venni a működési ciklus minden részét, ideértve azokat az időszakokat is, amikor a készülék ki van kapcsolva, vagy be van kapcsolva, de pont nem használják a munkához.

6. Felkészülés a munkára

FIGYELEM **Minden műveletet csak akkor végezze el, ha a dugó ki van húzva a konnektorból.**

A felület előkészítése a nyíráshoz

Annak érdekében, hogy a robot ne hagyja el a kaszálási terület, be kell azt határolni a határoló huzal segítségével. A terület kijelölésének megkezdése előtt tervezze meg a munkaterületet figyelembe véve az akadályokat amiket a robotnak el kell kerülnie, és ne feledkezzen meg arról a tényről sem, hogy a robot nem lehet 15 méternél távolabb a határoló huzaltól.

Figyelem: A gyep és az előkészített felület mintavázlata a B ábrán látható. Ismerkedjen meg ezzel a rajzzal, különös figyelmet fordítva a kaszálandó felületen lévő tárgyaktól a megfelelő távolság tartására vonatkozó információkra.

Ellenőrizze a gyep állapotát. Távolítson el minden akadályt (ágakat, nagy köveket stb.). Töltse fel a mélyedéseket úgy, hogy eső esetén ne keletkezzenek azokban tócsák. A tócsákban végzett munka károsíthatja a készüléket. A nehezebb kövek, amelyeket nem mozdít el a robot maradhatnak a gyepen. A robot érzékelője meghatározza, hogy a készülék elfordul-e a kőtől, és tovább dolgozik. A könnyű köveket vagy el kell távolítani a gyepről, vagy úgy elhelyezni, hogy legalább 15 cm-rel kiálljanak a gyep felett.

Ha a szomszédos gyepeket kaszáló robotok is kaszálják, a területet úgy kell megjelölni, hogy a huzal ne legyen 100 cm-nél közelebb a szomszédos gyepet határoló huzaltól.

A maximális jelerősség biztosítása érdekében nem ajánlott 400 méternél hosszabb huzal használata.

A problémák elkerülése érdekében kövesse a munkafelület előre elkészített vázlatát a huzal fektetésekor.

A dokkoló állomás beállítása

A dokkoló állomás felelős a jelek küldéséért a határoló huzal felé és a fűnyíró akkumulátorának feltöltéséért.

A dokkoló állomást az áramforrástól megfelelő távolságra kell elhelyezni (a tápkábel 9 méter hosszú, és ezt figyelembe kell venni a dokkoló állomás helyének kiválasztásakor). A dokkoló állomást állítsa vízszintes, kemény felületre. Az IN jelzést a tervezett kaszálási terület felé kell irányítani. Kerülje az állomás felállítását:

- a gyep sarkaiban
- alacsonyabban fekvő helyeken, vízelvezető területeken, és ahol a dokkoló és a fűnyíró magas páratartalomnak lenne kitéve
- a terület lejtőin
- magas fák alatt, amelyeknél fennáll az a veszély, hogy vihar alatt villámcsapás érheti.

Figyelem: A tápkábelt és a csatlakozót mindig száraz helyen kell elhelyezni, amely nincs kitéve nedvességnek. Az áramellátást tető alá kell helyezni, nedvességtől védett helyen.

A robot a dokkoló állomáshoz való szabad hozzáféréséhez szükséges egy kb. 3,5 méter hosszú és kb. 2 méter széles gyepsáv. Az állomást úgy kell felállítani, hogy:

- elölről legyen minimum 2 méter szabad terület
- hátulról legyen minimum 1 méter szabad terület.

Figyelem: Az állomás eleje az a rész, ahová a fűnyíró belép, a hátsó része pedig a töltőérintkezőkkel és csatlakozóaljzatokkal.

Ne feledkezzen meg az elektromos áramellátásról (a tápkábel kb. 9 méter hosszú)

A huzal lefektetése a kaszálási felület behatárolására

A huzalt úgy kell elhelyezni, hogy a huzal ne tekeredjen meg, hogy ne legyenek törések vagy olyan helyek, ahol a huzal elszakadhat. A készlet tartalmaz 100 méter huzalt.

A rögzítő cövekeknek legfeljebb 1 méter távolságra kell lenniük egymástól. A készlet tartalmaz 150 cöveket.

Soha ne hozzon létre derékszögeket a sarkokban. A szögnek legalább 100 fokosnak kell lennie (lásd: B ábra). A kisebb értékű szögek esetében a robot éles fordulatai a robot megcsúszását és megállását okozhatják, különösen nedves felületeken, valamint károsíthatják a gyep felületét az éles kanyarodások miatt.

A huzalt 10-30 cm-re kell elhelyezni a gyep szélétől. Ha a kaszálási felület és a szomszédos felület (pl. a járda) azonos magasságban vannak, akkor a szükséges távolság 10 cm. Kemény élek esetében (pl. kő-, fahatárolók, stb.) a minimális távolság 20 cm. Puha élek esetében, ahol a robot elakadhat (pl. bokrok, virágágyások stb.) a távolság 30 cm.

Figyelem: A vízterületeket (kerti tavakat, medencéket stb.) védeni kell további peremmel, melynek a magassága minimum 15 cm legyen. Ez megakadályozza, hogy a fűnyíró robot véletlen a vízbeesését.

A területek kijelölése céljából, amelyeket a robotnak el kell kerülnie (bokrok, virágágyások stb.)szigeteket kell kijelölni olyan módon, hogy körül kell venni határoló huzallal a nem kaszálandó területet. Tartson távolságot minimum 5 mm-t a huzaltól, ha az két párhuzamos vonalon van elhelyezve (lásd: B ábra). Ilyen esetben a huzal rögzítéséhez használható ugyanaz a cövek.

Ha a gyepen fák találhatók, a látható gyökerek esetében körül kell azokat venni határoló huzallal, hogy a robot ne károsítsa a gyökereket. Abban az esetben, ha a gyökerek mélyen a gyep szintje alatt találhatók nincs szükség ilyen szigetek kialakítására.

Ha a kaszálási terület bokrok vagy fák alacsonyan lelógó ágai alatt van, vágja le az ágakat úgy hogy azok ne akadályozzák a robotot a szabad mozgásban. Vegye figyelembe azt is, hogy a levelekről leeső vízcseppek beindítják a robot esőérzékelőjét. A robot ekkor abbahagyja a kaszálást és visszatér a dokkoló állomásra.

Ha a beálló vagy a kikövezett kerti utak egy szintben vannak a gyeppel, a kaszáló robot minden probléma nélkül áthajt ezeken a területeken. Terület behatárolása esetében, hogy a robot ne haladjon át a bejárókon vagy a kerti utakon, a huzalok távolságának a gyepet elválasztó többi felülettől 10 cm-nek kell lennie. Abban az esetben, ha az utak kavicsosak, a robot nem hajt át azokon. Ilyen esetben a huzalt úgy kell elhelyezni, hogy 30 cm távolság legyen a a felületeket elválasztó vonaltól.

A robot maximum 30 fokos lejtőn mehet fel. Ha a meredekség nagyobb lesz, a robot érzékelője leállítja a készülék mozgását. Lefelé haladáskorhoz a legnagyobb lejtés nem haladhatja meg a 25 fokot. Azonban nedves fű kaszálása esetében, a robot megcsúszhat kisebb lejtés esetén is. Ilyen esetben azt javasoljuk, hogy a lejtő vonalától 40 cm-re helyezze el a határoló huzalt.

A kaszálási terület kijelölése

Készítse elő az anyagokat: határoló huzalt, rögzítő cövekeket és két lécet távolság mérésére (a lécek a szállítódoboz szárnyain levő perforációban vannak elhelyezve). Készítse elő a szerszámokat: (gumi) kalapács, kombinált fogó, villáskulcs.

Készítse elő a gyepet: a fű nem lehet magasabb 60 mm-nél. Ha a fű magasabb, javasoljuk, hogy először kaszával vágja azt le. A határoló huzalt a lehető legközelebb kell elhelyezni a talajhoz, ami megakadályozza a robot áthaladását a huzalon valamint az arra járó emberek elbotlását. Egy idő után a huzalt benövi a friss fű.

A huzal fektetése: Helyezze a dokkoló állomást a tervezett helyre (az előzőleg elkészített ábra szerint), és üsse be az első cöveket a dokkoló állomás hátoldalánál (OUT). Hagyjon kb. 50 cm laza huzalt a huzal és a dokkoló állomás csatlakoztatásához. Lazán fektesse le a huzal a korábbi séma szerint, ami megkönnyíti a további munkát. Belekezdhet a huzal helyzetét meghatározó cövekek leveréséhez.

Figyelem: Az első szakaszban ne üsse be a cövekeket, hogy megkönnyítse a munkát, ha javítani kell a huzal elrendezésén.

Mérőléc használata esetén tartson 10-30 cm távolságot a gyep szélétől, a korábbi ajánlásnak megfelelően. A rögzítő cövekek közötti távolság nem haladhatja meg a 100 cm-t. Javasoljuk, hogy a cövekek a sarkokban legyenek közelebb egymáshoz, hogy a kapott szög ne legyen kevesebb, mint 100 fok. Ha vannak olyan területek a gyepen, amelyeket a robotnak el kell kerülnie (virágágyások, cserjék, magas-ágyások stb.), jelöljön ki szigeteket, amelyeket a robot elkerül.

Figyelem: a párhuzamos huzalok nem lehetnek 5 mm-nél közelebb egymáshoz.

A területet határoló záró cöveknek a dokkoló állomásnál kell lennie.

Figyelem: ha a szettben található huzal túl rövid, akkor huzalt (100 m-es szakaszokban) és rögzítő cövekeket lehet hozzávásárolni. A huzalok csatlakoztatásához használja, a robothoz mellékelt csatlakozókat. A huzalokat nem szabad csatlakoztatni az ún. összecsavarással. Legfeljebb 400 méter huzalt használjon.

A határoló huzal csatlakoztatása a dokkoló állomáshoz.

A huzal-bázis csatlakozókat fel kell tenni a huzalra és laposfogóval össze kell nyomni.

A dokkoló állomás hátsó falán található két aljzat, IN és OUT felirattal. A bejövő huzalt át kell vezetni a dokkoló állomás alján lévő szemeken, és csatlakoztatni kell az IN aljzathoz. A kimenő huzalt az OUT aljzathoz kell csatlakoztatni. Ez a csatlakoztatási módszer garantálja a jel áramlását a huzalon keresztül.

A huzalok csatlakoztatása után rögzítse a dokkoló állomást a mellékelt csavarokkal.

Figyelem: nem szabad önállóan további lyukakat csinálni a dokkoló állomáson. Húzza meg a dokkoló állomást az eredeti furatokkal.

A robot akkumulátorának töltése.

A robot töltése előtt csatlakoztassa és ellenőrizze a dokkoló állomás működését. Ehhez csatlakoztassa a kábelt az adapterhez, és dugja be a csatlakozót az aljzatba.

A dokkoló állomás LED-je színesen világít:

- piros, ha a határoló huzalok nincsenek megfelelően csatlakoztatva
- zölden villog, ha a huzalok megfelelően vannak csatlakoztatva, és a robot akkumulátora töltődik
- zöld, ha a huzalok megfelelően vannak csatlakoztatva, és az akkumulátor teljesen fel van töltve.

Figyelem: problémák ismerje meg a 12. fejezetet. Önálló hibaelhárítás.

A dokkoló állomás használatra kész.

Az első fűnyírás előtt töltse fel a robot akkumulátorát. Ehhez helyezze a robotot a töltőállomásba úgy, hogy a robot töltőérintkezői érintse a dokkoló állomás töltőérintkezőit.

7. Csatlakozás a hálózathoz

A hálózatra kapcsolást megelőzően győződjön meg arról, hogy, hogy a tápfeszültség megfelel az adattáblán megadottakkal.

Az áramellátást az elektromos berendezésekre vonatkozó alapvető követelményeknek megfelelően kell kialakítani és meg kell felelnie a biztonsági követelményeknek. A tápkábel minimális keresztmetszete 1mm^2 paraméterei valamint a biztosíték névleges értékei B típus 10A.

Az telepítést szakképzett villanyszerelőnek kell elvégeznie. Hosszabbító használata esetén, ügyeljen arra, hogy a vezetékek keresztmetszete ne legyen kisebb az előírttól (lásd táblázat). A tápkábel, helyezze el úgy, hogy üzemelés közben ne legyen törésnek kitéve. Ne használjon sérült hosszabbítót. Rendszeresen ellenőrizze a tápkábel állapotát. Ne húzza a tápkábelen keresztül.

8. A készülék bekapcsolása

FIGYELEM **A készülék üzembe helyezése előtt feltétlenül a "Felkészülés a munkára" fejezetben leírt műveleteket végezze el.**

A készülék elindításához:

- töltse fel a kaszáló robot akkumulátorát
- végezze el a programozási műveleteket (lásd a 9. fejezet, A készülék használata).

⚠ FIGYELEM **Kizárólag kültéri használatra alkalmas kerti hosszabbítókat használjon.**

⚠ FIGYELEM **A kések a gép kikapcsolása után is foroghatnak.**

9. A készülék használata

Kezdje el a kaszálást
Megjegyzés: Kaszálás megkezdése előtt távolítson el minden idegen anyagot a gyepről, például ágakat, köveket, gyökereket, játékokat és más anyagokat.
Kezdeti beállítások
Figyelem: Az összes beállítást a kezelőpanelen kell elvégezni (C ábra)
Az óra beállítása: nyomja meg a SET gombot, amíg az óra ikon villogni nem kezd. Állítsa be az aktuális időt a HOME és a START gombokkal, hagyja jóvá az OK gombbal.
Az óra beállítása: nyomja meg a SET gombot, amíg az óra ikon villogni nem kezd. Állítsa be az aktuális időt a HOME és a START gombokkal, hagyja jóvá az OK gombbal.
A készülék manuális vagy automatikus üzemmódban indítható.
Automatikus mód: kapcsolja be a robotot a főkapcsolóval. Nyomja meg a SET gombot, írja be a biztonsági kódot (gyári kód: 0000), hagyja jóvá az OK gombbal. Állítsa be a kaszálandó területet, erősítse meg az OK gombbal.
A kaszálás automatikus elindításának beállítása. Nyomja meg a SET gombot, amíg a homokóra ikon villogni nem kezd. A HOME és a START gombokkal állítsa be az üzemelés kezdési idejét, és hagyja jóvá az OK gombbal. Ha a kijelzőn megjelennek 0000 számok, akkor az idő be lett állítva. Nyomja meg a START gombot.
Figyelem: A kaszálási ciklus befejeződése után, a robot 48 óra után automatikusan újraindul ugyanabban az órában.
Kézi mód
Kapcsolja be a robotot a főkapcsolóval. Nyomja meg a SET gombot, írja be a biztonsági kódot (gyári kód: 0000), hagyja jóvá az OK gombbal. Nyomja meg a START gombot.
A biztonsági kód módosítása
A gyári biztonsági kód 0000. Hagyhatja ezt a kódot, vagy módosíthatja sajátra,
A kód megváltoztatásához indítsa el a robotot (írja be a 0000 kódot és nyomja meg a start gombot). A robot kimegy a dokkoló állomásból és elkezd dolgozni. Miután a robot elhagyta a dokkolót, nyomja meg a STOP gombot, a kijelzőn megjelenik az E1 kód. Nyomja meg a START gombot, és tartsa lenyomva kb. 10 másodpercig a kijelzőn megjelenik az U133 kód. Megnyomva a SET gombot, a lakat ikon villogni kezd. Írja be a gyári 0000 kódot és hagyja jóvá az OK gombbal, a kijelzőn a 0000 kódnak kell megjelennie. Megnyomva ismét a SET gombot, a zár ikon villogni kezd. Írja be saját négy számjegyű kódját, és erősítse meg az OK gombbal. A kódnak meg kell jelennie a kijelzőn. Nyomja meg a START gombot. A robot folytatja a munkát.
Figyelem: jegyezze meg a kódot. A kód elfelejtése esetén, a beállítások visszaállításához el kell küldeni a robotot a gyártóhoz.
A vágásmagasság beállítása
A robot a vágási magasság beállítása 25-65 mm tartományban történhet. A vágási magasság beállításához nyissa ki a robot tetején található fedelet, és állítsa be a vágási magasságot egy skálával ellátott gombbal. Kezdjen nagyobb értékkel, hogy ne terhelje a robotot túl hosszú fű levágásával.
Vészleállítás
A robot bármikor leállítható a vészleállító STOP gomb segítségével. A STOP gomb használható a készülék funkcióinak hatálytalanítására is. Például: hogy megakadályozza a robot lehajtását a határoló huzalról, indítsa el a robotot. Miután elhagyta a dokkoló állomást, nyomja meg a STOP gombot, vigye a robotot a huzalhoz kb. 2 méter távolságra a dokkoló állomástól, majd nyomja meg a SET-et, írja be a kódot, fogadja el az OK-val gombbal és nyomja meg újra a START-ot.
Figyelem: a STOP gomb használata nem törli a korábbi beállításokat.
A HOME gomb
A HOME gomb segítségével aktiválhatja a robot visszatérését a dokkoló állomásba. Ehhez nyomja meg a STOP gombot, nyomja meg a SET gombot, írja be a biztonsági kódot és hagyja jóvá az OK gombbal, nyomja meg a HOME gombot.
Figyelem: ennek a szekvenciának a használata nem törli a korábbi beállításokat.
A robot újraindítása
Nyomja meg a SET gombot, írja be a biztonsági kódot és hagyja jóvá az OK gombbal, majd nyomja meg a START gombot.
Figyelem: Az akkumulátor alacsony feszültségszintje esetén (egy vonal a töltésjelzőn) a robotot csak a dokkoló állomásban lehet újraindítani.
A robot érzékelői
Akadály/érintkezés érzékelő. Ha a robot akadályba ütközik, megfordul és megváltoztatja a mozgás irányát, hogy elkerülje az akadályt. Ha 3 másodpercen belül nem talál új útvonalat, leáll. Ha 10 másodpercen belül nem talál új utat, akkor kikapcsol, és kézi újraindításra lesz szükség a munka folytatásához.
Esőérzékelő. Heves esőzések esetén a robot leáll, és visszatér a dokkoló állomásba. A robot a következő ciklusban folytatja a munkát.
Figyelem: a bokrokról és a fákról leeső cseppek aktiválhatják az esőérzékelőt, ebben az esetben is visszatér a robot a dokkoló állomásba.
Felületi érintkezés érzékelő. Az érzékelők az első kerekek közelében vannak elhelyezve, és ellenőrzik a talajjal való érintkezést. Ha a robotot felemelik, vagy kerekeivel egy mélyedésbe (barázda,lyuk, stb.) fut be, a robot kikapcsol, és kézi újraindításra lesz szükség. Az újraindításra akkor kerül sor, amikor a robot nem kevesebb, mint 2 méterre van a határoló vonaltól. Helyezze a felületre és nyomja meg a START gombot. A robot újraindítása nem változtatja meg a munkaciklusát
Dőlésérzékelő
A dőlésérzékelő a készülék belsejében található és minden irányban méri a dőlést. Ha a dőlésszög meghaladja a 30 fokot, a pengék leállnak, azonban a robot tovább folytatja az útját. Ha a dőlésszög 10 másodpercen belül csökken, a robot újra elkezdi a vágást. Ha a dőlésszög nem változik, a robot kikapcsol, és kézi újraindításra lesz szükség.

10. Folyamatos karbantartás

⚠ FIGYELEM **Minden műveletet csak akkor végezze el, ha a dugó ki van húzva a konnektorból.**

Tisztítás és karbantartás
Mindig válassza le a tápellátásról és kapcsolja ki a készüléket
A robot használatának maximalizálása érdekében rendszeresen ellenőrizni kell a készüléket és a lekaszált területet.
Normál tisztítás
A rendszeres megtisztítás a levelektől, a fűtől és egyéb szennyeződésektől meghosszabbítja a robot élettartamát.
Figyelem: csak kefét vagy száraz ruhát használjon tisztításhoz. Ne használjon vizet, amely ha behatol a robot belsejébe, rövidzárlathoz vezethet és károsíthatja az elektromos rendszert.
Felső fedél
Emelje meg a felső fedelet, és tisztítsa meg a fűtől, levelektől és egyéb törmeléktől. Ne használjon vizet a tisztításhoz.
A robot alsó része
Kefe segítségével tisztítsa meg a robot alsó részét. Minden alkalommal ellenőrizze, hogy a kések, a késtartók és a kerekek szabadon forognak-e, ha a robot nedves füvet kaszál, a törmelék a házra tapadhat, és csökkentheti a vágási teljesítményt. Ellenőrizze és tisztítsa meg a késkamra belsejét a nedves fűmaradványoktól. Rendszeresen tisztítsa meg a penge rotort, hogy az szabadon foroghasson.
Dokkoló állomás
Rendszeresen tisztítsa meg a dokkoló állomást a fűtől, levelektől és egyéb szennyeződésektől, hogy elkerülje a dokkoló állomás érintkezőinek és a robotlemezek közötti érintkezés gyengülését. Rendszeresen ellenőrizze, hogy a dokkoló állomás és a robotlemezek tiszták-e és jól érintkeznek. Rendszeresen tisztítsa meg a kontaktorokat és a lemezeket nagyon finom csiszolópapírral vagy acélgyapottal. Idővel a dokkoló állomás szivároghat, annak köszönhetően hogy a lebomlik az állomás dokk alatt.
Rendszeresen ellenőrizze a csavarok és anyák állapotát. Meglazulásuk esetén húzza meg az összes alkatrészt úgy, hogy a robot a lehető legjobb állapotban legyen.
Alkatrészek cseréje
Megjegyzés: Az alábbi lépések végrehajtása előtt mindig válassza le az áramforrásról és kapcsolja ki a készüléket.
Kések
A kések két éles vágóéllel rendelkeznek. Az egyik penge kitompulása után meglehet fordítani a kést az éles vágóéllel a vágás irányába. Abban az esetben, ha mindkét él tompa, csavarozza le a késeket, és cserélje ki őket élesre. A kések lecsavarozása után távolítson el a füvet és az egyéb szennyeződéseket a kés foglalatáról. A foglalat megtisztítása után helyezzen be egy új pengét és húzza meg.
Ellenőrizze, hogy a kések forognak-e.
Figyelem: Egyszerre cserélje ki mindhárom kést, a stabil vágás fenntartása érdekében.
Akkumulátor
Az akkumulátor élettartama várhatóan 5 év, a robot terhelésétől és annak karbantartásától függően. Az akkumulátor cseréjéhez csavarja le az akkumulátor fedelet, és cserélje ki a régi akkumulátort egy újra.
Figyelem: csak eredeti cserealkatrészeket használjon.
Tárolás szezonon kívül
A szezonon kívül (főleg télen) tárolja a dokkoló állomást és a robotot száraz helyiségben, ahol a hőmérséklet nem csökken 0 °C alá. Tisztítsa meg az állomást és a robotot a fűtől, levelektől és egyéb szennyeződésektől. Alaposan tisztítsa meg az érintkezőket és az érintkező lemezeket acélgyapottal. Az érintkezők és a lemezek korrózió elleni védelme érdekében kezelheti azokat savmentes olajjal. A tél során 2-3 lakkalommal töltse fel az akkumulátort hogy meghosszabbítsa annak élettartamát.
Hibaüzenetek
Ha a robot nem működik megfelelően, hibaüzenetek jelenhetnek meg a kijelzőn. A táblázat bemutatja a hibák típusait és azok kiküszöbölését. Ha a hibák továbbra is fennállnak, kérjük, forduljon kereskedőjéhez a javítás céljából.
Indítsa újra a robotot: tegye a robotot a határoló huzalra, írja be a biztonsági kódot, nyomja meg az START gombot

11. Alkatrészek és kiegészítők

DED87491	100 m-es vezeték a munkaterület jelölésére
DED87492	150 db csap a kábel rögzítéséhez
DED87493	2 db csatlakozó a kábel csatlakozásához az aljzathoz
DED87494	4 db csatlakozó a területet jelölő vonal csatlakoztatásához
DED87495	4 db csavar a dokkolóállomás felszereléséhez
DED87496	3 db vágókés
DED87497	Eső / napellenző

A pótalkatrészek és tartozékok beszerzése érdekében forduljon a Dedra Exim szervizhez. Az elérhetőségek megtalálhatók a kézikönyv első oldalán.
Pótalkatrészek rendelésekor, kérjük, jelezze az adattáblán található a rész tételszámát és írja le a sérült részt, továbbá adja meg az eszköz vásárlásának hozzávetőleges időpontját.
A jótállási időszak alatt a javításokat a jótállási kártyában meghatározott feltételek szerint végzik. Kérjük, küldje el a hirdetett terméket javításra a vásárlás helyén (az eladó köteles elfogadni a bejelentett terméket), küldje el a legközelebbi lakóhelyre (weboldalak listája a www.dedra.pl címen), vagy küldje el a Dedra Exim központi szolgálatának. Kérjük, csatolja a kitöltött garanciális kártyát. A jótállási idő után a javítást a központi szolgálat végzi. A sérült terméket a szervizhez kell küldeni (a szállítási költségeket a felhasználó fedezi).

12. Önhibaelhárítás

⚠ FIGYELEM **Az önjavítás megkísérlése előtt húzza ki a készüléket az áramforrásról.**

Hibakód	Magyarázat	Művelet
E1	Benyomott STOP gomb	Indítsa újra a robotot

E2	Aktivált felületi érintkezés érzékelő	A kerekek blokkolódása esetén távolítsa el az akadályt és indítsa újra a robotot
E3	A robot a határoló huzalok területén kívül van	Helyezze a robotot a huzalok által határolt területen belülre
E4	Sérült határoló huzal	Ellenőrizze a dokkoló állomást (piros LED - sérült huzal). Javítsa ki a sérülést és indítsa újra a robotot
E5	Aktivált akadályérzékelő	Távolítsa el az akadályt, indítsa újra a robotot.
E6	A jobboldali motor energiafogyasztása túl magas	Túl magas a fű (nagyobb, mint 40 mm) – vágja le a füvet. Ellenőrizze, hogy a jobboldali kerekek nincsenek-e blokkolva. Indítsa újra a robotot.
E7	A baloldali motor energiafogyasztása túl magas	Túl magas a fű (nagyobb, mint 40 mm) – vágja le a füvet. Ellenőrizze, hogy a baloldali kerekek nincsenek-e blokkolva. Indítsa újra a robotot.
E8	Túl nagy az áram a vágómotoron	Túl magas a fű (nagyobb, mint 40 mm) – vágja le a füvet. Blokkolt vágókések - ellenőrizze és oldja ki a vágókéseket. Indítsa újra a robotot
E9	Töltési hiba	Az akkumulátor meghibásodása. Adja át a szerviznek a készüléket.
E10	Az akkumulátor feszültsége túl alacsony vagy túl magas	Az akkumulátor meghibásodása. Adja át a szerviznek a készüléket.
E11	Aktivált dőlésérzékelő	Ellenőrizze, hogy a lejtés nem haladja-e meg a megengedett értéket (30 fok). Indítsa újra a robotot.
E12	Lapos akadály	Vegye körül az akadályt huzal segítségével. Indítsa újra a robotot.
F1	A robot nem kezd működni. Megfelelő jel.	Tegye a robotot a huzalokkal határolt területre. Ellenőrizze, hogy a huzalok megfelelően vannak-e csatlakoztatva.
F2	A robot nem kezd működni. Nincs jel (ellenőrizze a dokkoló állomást)	Ellenőrizze, hogy a huzalok megfelelően vannak-e csatlakoztatva.
F3	A robot nem kezd működni. A töltőállomás érintkezői és a robot áramköri lapjai megsérültek	Tisztítsa meg a töltőállomás érintkezőit és a robot lemezeit. Ellenőrizze a feszültséget (28-32V a megengedett). Lépjen kapcsolatba a szervizzel.
F4	Alacsony akkumulátorfeszültség	Töltse fel az akkumulátort

Szakasz	Tünet	Ok	Művelet
Felkészülés a munkára	A robot nem hagyja el a bázist	Dokkoló állomás – piros LED	Ellenőrizze a határoló huzalok csatlakozását. A robot akkumulátora nincs feltöltve.
		Dokkoló állomás – villogó zöld LED	Folytassa a töltést, amíg teljesen fel nem töltődik (a zöld LED folyamatosan világít)
		A dokkoló állomás nem megfelelő csatlakoztatása	Az IN nyílnak a kaszálandó terület felé kell mutatnia. Megfelelően helyezze el a dokkoló állomást.
		A határoló huzal keresztezett vagy megtekeredett a dokkoló állomás alatt	Helyezze el a huzalt tekeredés vagy keresztezés nélkül
		Korrózió az érintkezőkön és a lemezeken	Tisztítsa meg az érintkezőket és a lemezeket
		Az érintkezőknek nincs megfelelő érintkezésük a robot lemezeivel	Ellenőrizze, hogy nem változott-e meg a dokkoló állomás pozíciója
		Aktivált esőérzékelő	Tisztítsa meg az érzékelő lemezeit alkohollal
	Az első határoló huzal mentén végighaladás során a robot mozgása nem megfelelő vagy a robot a saját tengelye körül forog	A határoló huzalok érzékelésének funkciója hibásan működik. A jelzavarokat más eszközök, például más eszközök vagy energiarendszerek okozhatják.	Vegye körül a helyet határoló huzallal.
		A szomszédos telket egy határoló huzal veszi körül, kevesebb mint 2 méter távolságban	Helyezze a határoló huzalt úgy, hogy legalább 2 méter távolságot tartson.
	A robot lemezei nem érintkeznek a dokkoló állomás érintkezőivel	A dokkoló állomás egyenetlen felületen van	Helyezze a dokkoló állomást kemény, vízszintes felületre
Első használat	A robot leáll, az akkumulátor töltöttség jelzője alacsony (egy vonal)	Lemerült akkumulátor	Töltse fel a robot akkumulátorát a dokkoló állomásban. Figyelem: Ha a robot LED-je folyamatosan zölden világít, az akkumulátor fel van töltve. Ha a LED több mint két órán át villog, az az akkumulátor meghibásodását vagy az állomás érintkezőinek és az akkumulátorlemezek közötti érintkezés hiányát jelzi.
	A robot áthalad a határoló huzalon és megáll a közelükben	A kerekeket, különösen a meghajtó kerekeket, sár vagy más szennyeződés borítja, ami rossz tapadást okoz	Tisztítsa meg a kerekeket és a gyepet
		A sarkok szöge kisebb mint 100 fok.	Javítsa ki a határoló huzalok helyzetét úgy, megtartsa a minimun100 fokos szöget
		Nincs határoló huzal jel	Lásd „Felkészülés a munkára"
Rendszeres munka	Zaj és vibráció	Kitompult pengék és egyenetlen vágások	Szükség szerint fordítsa meg a pengéket, vagy cserélje ki azokat újra. Figyelem: Ezt a műveletet minden pengével hajtsa végre
		Sérült penge	Cserélje ki a pengét
		A pengék csavarjai meglazultak	Húzza meg a csavarokat
		Idegen anyag (madzag és mások) a kés hajtótengelye köré tekerve	Vegye le az elemet
	A robot megy, de nem vág	Nem megfelelő vágásmagasság beállítás	Állítsa be az optimális magasságot
	Egyre rövidebb működési idő a töltések között	Szennyeződések a dokkoló állomás érintkezőin és a robot lemezén	Tisztítsa meg a robot érintkezőit és lemezeit
		Az akkumulátor kapacitása töltés és lemerülés révén csökken	Cserélje ki az akkumulátort újra
	A robot az eső és az esőérzékelő aktiválása után nem tér vissza munkaciklusába	Az esőérzékelő egész idő alatt aktiválva van	Tisztítsa meg alkohollal az érzékelő érintkező lemezeit
	A robot körbe-körbe jár	Nincs lehetőség a jel megtalálására	Ellenőrizze, hogy mennyi huzalt használt fel (maximum 250 méter). Szükség esetén, rövidítse meg a huzalt és változtassa meg a kaszálási felületet.

13. A készülék kompletizálása

1.Kaszáló-mulcsozó robot – 1 db. 2. Dokkoló állomás – 1 db 3. tápegység a dokkoló állomáshoz – 1 db 4. Határoló huzal - 100 m. 5. Cövekek a huzal rögzítéséhez – 150 db 6. További pengék – 6 db. 7. Távtartó léc - 1db

14. Információ a felhasználóknak az elektromos éselektronikus berendezések hulladékkezeléséről


(a háztartásokat érinti)
A termékeken vagy a kísérő dokumentáción feltüntetett szimbólum azt jelzi, hogy a hibás elektromos vagy elektronikus berendezéseket nem szabad a háztartási hulladékkal együtt ártalmatlanítani. Ha az alkatrészeket meg kell semmisíteni, újra kell használni vagy hasznosítani kell, a helyes megoldás az, ha elviszi őket egy erre szakosodott gyűjtőhelyre, ahol ingyenesen átveszik őket. A használt berendezések gyűjtőhelyeiről a helyi hatóságok adnak tájékoztatást, például a honlapjukon.
A berendezés megfelelő ártalmatlanítása lehetővé teszi az értékes erőforrások megőrzését és az egészségre és környezetre gyakorolt azon negatív hatások elkerülését, amelyek a készülékben lévő veszélyes anyagok, keverékek és összetevők esetleges jelenlétéből adódnak.
A helytelen hulladékártalmatlanítás a vonatkozó helyi előírások szerint büntetés veszélyével jár.
Az uniós országok felhasználói: Ha elektromos vagy elektronikus berendezéseket kell ártalmatlanítania, kérjük, forduljon a legközelebbi értékesítési ponthoz vagy a szállítójához, akik további tájékoztatást tudnak adni.
Az Európai Unión kívüli országokban történő ártalmatlanítás: Ez a szimbólum csak az Európai Unió országaira vonatkozik. Ha a terméket el kívánja dobni, kérjük, forduljon a helyi hatóságokhoz vagy a kereskedőhöz a helyes ártalmatlanítási módszerrel kapcsolatban.

Garanciajegy

Katalógusszám: Gyártási tétel száma: .....

(a továbbiakban: **Termék**)

A termék vásárlásának dátuma: .....

Az eladó pecsétje

Dátum és az eladó aláírása: .....

A felhasználó nyilatkozata:

Igazolom, hogy tájékoztatásra kerültem a garanciális feltételekről, valamint a Kezelési útmutatóban és a Garanciajegyben leírt utasítások be nem tartásából eredő következményekről. A jelen garanciális feltételekkel megismerkedtem, amit aláírásommal igazolok:

....

kelt és helye a Felhasználó aláírása

I. A termékért felelős

1. **Kezes** - DEDRA EXIM sp. z o.o., székhelye Pruszków, címe: ul. 3 Maja 8, 05-800 Pruszków, KRS 0000062517, Varsó fővárosi Körzeti Bíróság Varsóban; az Országos Bírósági Nyilvántartás XIII Gazdasági Osztálya, adószáma: 527-020-49-33, törzstőke: 100 980.00 zł.
2. A jelen Garanciajegyben meghatározott feltételekkel a Kezes garanciát nyújt a Kezes forgalmazásából származó Termékre.
3. A garanciából eredő felelősség kizárólagosan a Termékben a Felhasználónak való átadás pillanatában rejlő hibákra vonatkozik.
4. A garancia címén a Felhasználó jogosult a Termék díjmentes megjavítására, amennyiben a hiba a garanciális időszak során kelentkezik. A Termék megjavításának módja (a javítás módszere) a Kezes döntésétől függ. Amennyiben a Kezes megállapítása szerint ni lehetőség a megjavításra, a Kezes fenntartja magának a jogot a hibás alkatrész vagy az egész Termék hibátlanra cseréléséhez, a Termék árának csökkentéséhez, vagy a szerződéstől történő elálláshoz.
5. Azzal a Felhasználóval szemben, amelyik nem számít fogyasztónak az 1964 április 23-i, a Polgári Törvénykönyvről szóló törvény szerint, a Kezes jelen garanciából eredő és/vagy a garancia megkötésével és teljesítésével kapcsolatos kártérítési felelőssége, a jogi címtől függetlenül, a hibás Termék értékének összegére korlátozódik.

II. Garanciális időszak:

A garanciával rendelkező alkatrészek	A garanciális védelem időtartama
Kaszáló-mulcsozó robot	24 hónap, a Termék vásárlásának napjától számítva a jelen Garanciajegyen megjelölve
Kulcsok, csavarok, szerelési elemek	Garanciával nem rendelkező alkatrészek.

III. A garancia alkalmazásának feltételei

1. A Felhasználó felmutatja a Termék kitöltött Garanciajegyét és valószínűsíti a Termék vásárlásának körülményeit, pl. felmutatva a pénztár blokkot, számlát, stb. A reklamáció hatékony lebonyolításának érdekében ajánlott, hogy a Felhasználó a reklamált Termékkel együtt adja át a Kezelési útmutatóban leírt készlet tartalmát.
2. A Felhasználó betartja a Kezelési útmutatóban és a Garanciajegyen feltüntetett utasításokat.
3. A garancia csak a Magyar Köztársaság és az EU területén érvényes.
4. A garancia nem terjed ki a Termék következő okokból keletkező meghibásodásaira:
a A Felhasználó nem tartotta be a Kezelési útmutatóban meghatározott, különösen a megfelelő használatra, karbantartásra és tisztításra vonatkozó feltételeket; A Felhasználó a Kezelési útmutatónak nem megfelelő tisztító és karbantartó szereket alkalmazott;
b. A Felhasználó nem megfelelő módon tárolja és szállítja a Terméket;
c. A Felhasználó önállóan, a Kezessel való egyeztetés nélkül módosította és/vagy átalakította a Terméket;
d. A Felhasználó a Kezelési útmutatónak nem megfelelő üzemeltetési anyagokat használt a Termékhez.
5. Az a Felhasználó, amelyik nem számít fogyasztónak az 1964 április 23-i, a Polgári Törvénykönyvről szóló törvény szerint, elveszíti a jelen garanciából eredő jogait, ha a Terméken:
- a szériaszámok, dátum jelölések és a típuscímkék a Felhasználó által eltávolítása, kicserélésre vagy megrongálásra kerültek
- a plombák a Felhasználó által megrongálásra kerültek, vagy a Felhasználó beavatkozásának nyomait viselik.
6. Figyelem! A Termék mindennapos kezelésével kapcsolatos, többek között a Kezelési útmutatóból eredő műveleteket a Felhasználó saját hatáskörébe és saját költségére végzi el

IV. Reklamációs eljárás

1. A Termék helytelen működésének észrevételekor, a reklamáció bejelentése előtt ellenőrizze, hogy a Kezelési útmutatóban meghatározott valamennyi művelet a megfelelő módon került végrehajtásra.
2. Ajánlott a reklamációt haladéktalanul bejelenteni, a legjobb a Termék hibája észrevételétől számított 7 napon belül. Az a Felhasználó, amelyik nem számít fogyasztónak az 1964 április 23-i, a Polgári Törvénykönyvről szóló törvény szerint, elveszíti a jelen garanciából eredő jogait, ha nem jelenti be 7 napon belül a reklamációt.
3. A reklamációs bejelentés megtehető a Termék vásárlásának helyén, a garanciális szervizben, vagy írásban az alábbi címen: DEDRA EXIM sp. z o.o., ul. 3 Maja 8, 05-800 Pruszków.
4. A Felhasználó a reklamációt a www.dedra.pl weboldalon található űrlap segítségével jelentheti be. („Garanciális reklamáció bejelentési űrlap”).
5. Az egyes országok szerviz címei a www.dedra.pl weboldalon elérhetőek. Amennyiben az adott országban nincs garanciális szervíz, a reklamációs bejelentést ajánljuk a következő címre küldeni: DEDRA-EXIM Sp. z o.o., ul. 3 Maja 8, 05-800 Pruszków (Lengyelország).
6. A Felhasználó biztonságára való tekintettel a hibás Termék használata tilos.
7. Figyelem!!! A hibás Termék veszélyes a Felhasználó egészségére és életére.
8. A garanciából eredő kötelezettségek ellátására a reklamált Terméknek a Felhasználó általi leadásának napjától számított 14 munkanapon belül kerül sor.
9. A terméket reklamációra küldése előtt ajánlott megtisztítani. Ajánlott a reklamált terméket gondosan bebiztosítani a szállítási károk elkerülése érdekében (ajánlott a reklamált Terméket az eredeti csomagolásban elküldeni).
10. A garanciális időszak meghosszabbításra kerül azzal az idővel, mely alatt a Felhasználó a Termék meghibásodásából eredően nem tudta az használni.
A garancia nem zárja ki, nem korlátozza és nem függeszti fel a Felhasználó eladott termékek hibáira vonatkozó kezességi szabályokból eredő jogait.

A természetes személyeknek a személyes adatok kezelése tekintetében történő védelméről és az ilyen adatok szabad áramlásáról, valamint a 95/46/EK irányelv hatályon kívül helyezéséről szóló, 2016. április 27-i (EU) 2016/679 európai parlamenti és tanácsi rendelet 13. cikkének (1) és (2) bekezdésével összhangban tájékoztatjuk Önt, hogy

1. Az űrlapon megadott személyes adatainak Adminisztrátora a Pruszków-i székhelyű DEDRA-EXIM sp. z o.o. ul. 3 Maja 8, 05-800 Pruszków (továbbiakban: „Adminisztrátor”).
2. Az Ön adatait kizárólag a készülékre vonatkozó garanciális eljárás lefolytatása céljából dolgozzuk fel az általános adatvédelmi rendelet (a továbbiakban: "GDPR") 6. cikke (1) bekezdésének b) pontjával összhangban Az adatszolgáltatás önkéntes, de a garanciális eljárás lefolytatásához szükséges.
3. Az Ön adatait a garanciális eljárás lefolytatásának megfontolásának időtartama alatt, valamint archiválási céllal kezeljük, amennyiben az Adminisztrátorral szembeni esetleges követelésekkel szemben szükséges védekezni, de legfeljebb azok elévüléséig.
4. Az Ön adatai csak olyan szervezetek számára adható ki, amelyek az Adminisztrátor nevében, a személyes adatok feldolgozására vonatkozó írásbeli megbízási szerződés alapján adatokat kezelnek, és többek között technikai szolgáltatást, tárhelyszolgáltatást vagy weboldal-karbantartást, informatikai-, futárszolgáltatást nyújtanak. Az Adatkezelő beszállítói kötelesek gondoskodni az adatbiztonságról és megfelelni a személyes adatok védelmére vonatkozó hatályos jogszabályok követelményeinek, és nem használhatják fel a rájuk bízott személyes adatokat az Adatkezelővel kötött szerződésben meghatározott céloktól eltérő célokra.
5. Az Ön adatait nem dolgozzuk fel automatizált módon, beleértve a profilalkotást, és nem továbbítjuk harmadik országba/nemzetközi szervezetnek.
6. Ön bármikor jogosult az adatai tartalmához történő hozzáféréshez, valamint annak helyesbítéshez, törléshez, az adatkezelés korlátozásához, az adathordozhatósághoz és a kifogásoláshoz való joghoz.
7. Az Ön személyes adatainak az Adatkezelő általi feldolgozásával kapcsolatos minden kérdésben az alábbi e-mail címen veheti fel a kapcsolatot: daneosobowe@dedra.pl;
8. Önnek jogában áll van panaszt benyújtani az illetékes adatvédelmi hatóságnál;

RO Cuprinsul

1. Fotografii și figuri
2. Descrierea dispozitivului
3. Destinația dispozitivului
4. Restricții de utilizare
5. Date tehnice
6. Pregătirea pentru lucru
7. Conectare la rețea
8. Pornirea dispozitivului
9. Utilizarea dispozitivului
10. Operații curente de mentenanță

11. Piese de schimb și accesorii
12. Eliminarea individuală a defecțiunilor
13. Set de completare a dispozitivului
14. Informația pentru utilizatori cu privire la eliminarea echipamentelor electrice și electronice
15. Talon de garanție

Traducerea instrucțiunii originale

Declarația de conformitate este anexată la instrucțiuni ca un document separat. În cazul în care declarația de conformitate lipsește, contactați Dedra Exim Sp. z o.o.
Condiții generale de siguranță au fost atașate la instrucțiuni ca o broșură separată.

AVERTISMENT. Citiți toate avertismentele marcate cu simbolul și toate instrucțiunile. Nerespectarea avertismentelor și instrucțiunilor de siguranță menționate mai jos poate cauza electrocutări, incendii sau leziuni grave.

Păstrați toate avertismentele și instrucțiunile pentru utilizare ulterioară.

2. Descrierea dispozitivului

Fig. A: 1. Contacte de încărcare, 2. Capacul butonului de reglare a înălțimii de tăiere, 3. Întrerupător de urgență cu mâner, 4. Apărătoarea panoului de control, 5. Roți din spate, 6. Ansamblu de lame, 7. Roți pivotante din față

3. Destinația dispozitivului

Robotul de tuns - mulcire este proiectat pentru tunderea ierbii pe peluze, în grădini etc. Datorită sistemului de senzori și cablului ascuns în gazon, robotul este capabil să-și determine poziția și să urmeze traseul optim de tundere, evitând obstacolele sau semnalând posibile probleme. Programarea robotului permite tunderea ciclică a ierbii fără alte ajustări suplimentare. Robotul tunde iarba singur, intrând în modul de tuns iar când acumulatorul este aproape descărcat, se încarcă. Datorită dimensiunilor destul de mici, robotul este foarte manevrabil și universal, va funcționa bine pe peluze mici și mari (până la aproximativ 1000 m^2). Accesoriile incluse în set sunt suficiente pentru a delimita suprafața de tuns de aproximativ 600 m^2 a unui gazon cu forme regulate sau de aproximativ 350 m^2 a unui gazon de formă neregulată cu 3 insule. Dacă este necesar, se pot utiliza cabluri prelungitoare pentru utilizare în exteriorul încăperilor.Se permite utilizarea aparatului în lucrări de renovare-construcţii, ateliere de reparaţii în lucrări de amatori, respectând condiţiile de utilizare şi condiţiile de lucru permise, conţinute în manualul de utilizare.

4. Restricții de utilizare

Dispozitivul poate fi utilizat numai în conformitate cu ”Condițiile admisibile de lucru”, prezentate mai jos.
Nu utilizați pe pante mai mari de 30 de grade. Nu utilizați fără limitarea suprafeței de tuns.Modificările neautorizate ale construcției mecanice și electrice, orice modificări, operațiile de întreținere care nu sunt descrise în manualul de utilizare vor fi considerate ilegale și vor duce la pierderea imediată a drepturilor de garanție, iar declarația de conformitate își va pierde valabilitatea.
Utilizarea neconformă cu destinație sau cu manualul de utilizare va duce la pierderea imediată a drepturilor de garanție.

Condițiile admisibile de lucru
Nu lucrați în timpul precipitațiilor.

5. Date tehnice

Modelul	DED8751-3	DED8751-4
Alimentare [V]	28 d.c.	28 d.c.
Capacitatea bateriei [Ah]	3	4
Performanţă [WH]	84	112
Tipul de acumulator	Litiu-ion	Litiu-ion
Temperatura ambiantă [C]	5-40	5-40
Alimentare electrică		
Alimentare [V, Hz]	230, 50	230, 50
Ieşire [V, A]	32 d.c., 1,8	32 d.c., 1,8
Clasa de protecție	II	II
Grad IP	IP67	IP67
Siguranță	T3.15A.250V	T3.15A.250V
Robot		
Alimentare [V]	28 d.c.	28 d.c.
Capacitatea bateriei [Ah]	3	4
Clasa de protecție	III	III
Grad IP	IPX4	IPX4
viteza de rotație [min-1]	2900	2900
suprafață de tundere [m2]	1000	1500
Lățimea de tăiere [mm]	240	240
înălțimea de tăiere [mm]	25-65	25-65
Nivel de putere acustică Lwa [dB(A)]	65	65
Nivel de putere acustică Lwa [dB(A)]	<80	<80
Nivel de presiune acustică Lpa [dB(A)]	<70	<70
Incertitudinea de măsurare K [dB(A)]	3	3
Greutatea uneltei [kg]	17	17

Informația privind vibrații și zgomot

Valoarea combinată a vibrației a_{hw} și incertitudinea de măsurare au fost determinate în conformitate cu EN 50636-2-107 și sunt date în tabel.

Emisia de zgomot a fost determinată în conformitate cu EN 50636-2-107, valorile sunt date în tabelul de mai sus.

ATENȚIE **Zgomotul poate cauza deteriorarea auzului, utilizați întotdeauna protectoare de auz în timpul lucrului!**

Valoarea totală declarată a vibrațiilor a fost măsurată în conformitate cu metodă standard de testare și poate fi utilizată pentru a compara un dispozitiv cu altul. Nivelul de vibrație poate fi de asemenea utilizat pentru a efectua o estimare preliminară a expunerii la vibrații
Nivelul de vibrație în timpul utilizării efective a dispozitivului poate să difere de valorile declarate, în funcție de modul în care sunt utilizate uneltele de lucru, în special de tipul piesei prelucrate și de necesitatea de a specifica măsurile de protecție a operatorului. Pentru a estima cu exactitate expunerea în condiții reale de utilizare, trebuie luate în considerare toate etapele ciclului de operare, inclusiv perioadele când dispozitivul este oprit sau când este pornit, dar fără să fie utilizat pentru lucru.

6. Pregătirea pentru lucru

ATENȚIE **Toate operațiile trebuie efectuate cu ștecherul scos din priza de curent.**

Pregătirea suprafeței pentru tăiere
Pentru a determina zona de tundere a robotului astfel încât să nu părăsească această zonă, trebuie să o limitați cu un cablu de delimitare. Înainte de a începe să delimitați zona, planificați zona de lucru, țineți cont de obstacolele pe care robotul ar trebui să le evite și amintiți-vă că robotul nu trebuie să se afle la o distanță mai mare de 15 metri de cablul de delimitare.
Atenție: O schiță exemplificativă a gazonului și a suprafeței pregătite este prezentată în fig. B. Ar trebui să vă familiarizați cu acest desen, acordând o atenție deosebită informațiilor privind păstrarea distanțelor corespunzătoare de la obiecte pe suprafața cosită.
Verificați starea gazonului. Îndepărtați orice obstacol (ramuri, pietre mari etc.).
Umpleți sau acoperiți găurile și cavitățile pentru a preveni formarea bălților în ele în timpul ploii. Lucrul în bălți poate deteriora mașina Pietrele mai grele pot rămâne pe gazon fără a fi mișcate de robot. Senzorul robotului va face ca mașina să sară de pe piatră și să continue să lucreze. Pietrele ușoare trebuie fie îndepărtate de pe peluză, fie așezate astfel încât să iasă cu cel puțin 15 cm deasupra suprafeței peluzei.
În cazul în care gazonele adiacente sunt, de asemenea, cosite de roboți de cosit, zona trebuie să fie marcată astfel încât cablul să nu fie mai aproape de 100 cm de cablu care limitează gazonul adiacent.
Pentru a asigura puterea maximă a semnalului, nu se recomandă utilizarea a mai mult de 400 de metri de cablu.
Pentru a evita probleme, urmați schița suprafeței de lucru pregătită în prealabil atunci când așezați cablul.
Ajustarea stației de andocare
Stația de andocare este responsabilă pentru trimiterea de semnale către cablul de delimitare și pentru încărcarea acumulatorului mașinii de tuns iarba.
Stația de andocare trebuie plasată la o distanță adecvată de sursa de alimentare (cablul de alimentare are o lungime de 9 metri și acest lucru trebuie luat în considerare la alegerea locației stației de andocare). Stația de andocare trebuie așezată pe o suprafață plană și dură. Marcajul IN ar trebui să fie îndreptat spre zona planificată de cosit. Evitați configurarea stației:
- în colțurile gazonului
- în locuri mai joase, în zonele de drenare a apei, unde stația de andocare și mașina de tuns iarba ar fi expuse la umiditate ridicată
- pe pante
- sub copaci înalți care pot fi expuse să fie loviți de fulgere în timpul unei furtuni.

Atenție: cablul de alimentare și conectorul trebuie să fie întotdeauna într-un loc uscat, care să nu fie expus umezelii. Sursa de alimentare cu energie electrică trebuie plasată sub un acoperiș, într-un loc ferit de umezeală. Pentru a asigura accesul liber la stația de andocare a robotului, este necesară o bandă de gazon de aproximativ 3,5 metri lungime și aproximativ 2 metri lățime. Stația trebuie

poziționată astfel încât:
- în față să fie min. 2 metri de spațiu liber
- în spate să fie min. 1 metru de spațiu liber.

Atenție Partea din față a stației este partea în care intră robotul de tuns iarba, iar partea din spate este partea cu contactele de încărcare și prizele de conectare.
Asigurați-vă că aveți acces la sursa de alimentare electrică (cablul de alimentare are o lungime de aproximativ 9 metri)
Așezarea cablul pentru a limita zona de tundere
Cablul trebuie așezat astfel încât să nu fie înfășurat, să nu existe îndoituri sau locuri de intersecție a cablului. Setul include 100 de metri de cablu.
Ţăruși de fixare trebuie să fie la o distanță de cel mult 1 metru unul de cealălalt. Setul include 150 de țăruși.
Nu faceți niciodată unghiuri drepte la colțuri. Unghiul ar trebui să fie de cel puțin 100 de grade (vezi fig. B). La unghiuri mai mici, rotirile ascuțite ale robotului pot face ca robotul să alunece și să se oprească, în special pe suprafețe umede, precum și să se deterioreze suprafața gazonului din cauza virajelor ascuțite.
Cablul trebuie așezat la o distanță de 10-30 cm de la marginea gazonului. Dacă suprafața de tundere și suprafața adiacentă (de ex. trotoar) sunt la aceeași înălțime, distanța necesară este de 10 cm. În cazul muchiilor dure (de ex. piatră, lemn etc.), distanța minimă este de 20 cm. În cazul marginilor moi, unde robotul s-ar putea bloca (de exemplu, arbuști, paturi de flori etc.), distanța este de 30 cm.
Atenție: bazine de apă (iazuri, piscine etc.) ar trebui să fie asigurate suplimentar cu o margine de cel puțin 15 cm înălțime. Acest lucru va împiedica căderea accidentală a robotului în apă.
Pentru a desemna zonele pe care robotul ar trebui să le evite (arbușturi, paturi de flori etc.), este necesar să marcați insulele în așa fel încât să împrejurați cu cablu de delimitare zonei fără tundere. Trebuie păstrtă o distanță de max. 5 mm de cablu când este așezat pe două linii paralele (vezi fig. B). Pentru fixarea cablului .se poate folosi același țăruș.
Dacă pe gazon sunt copaci, dacă rădăcinile sunt vizibile, înconjurați-le cu un cablu delimitat, astfel încât robotul să nu deterioreze rădăcinile. În cazul rădăcinilor care se află adânc sub suprafața gazonului, nu este nevoie să se facă o astfel de insulă.
Dacă suprafața de tundere se află sub ramuri atârnate de arbuști sau copaci, tăiați ramurile astfel încât să nu deranjează mișcarea liberă a robotului. De asemenea, rețineți că picăturile de apă care pot cădea din frunze vor declanșa senzorul de

ploaie al robotului. În această situație robotul întrerupe tunsul și se întoarce la stația de andocare.
Dacă aleea sau cărările de grădină sunt la același nivel cu gazonul, robotul de tuns iarba va circula fără probleme pe o astfel de suprafață. Dacă suprafața este limitată, astfel încât robotul să nu poate traversa căile de acces și cărările, distanța cablului de la linia care separă gazonul de alte suprafețe ar trebui să fie de 10 cm. În cazul în care cărările sunt de pietriș, robotul nu va trece peste ele. În acest caz, cablul trebuie așezat astfel încât să fie păstrată o distanță de 30 cm de la cablul care separă suprafața.
Robotul poate urca pante de max. 30 de grade. Dacă panta abruptă devine mai mare, senzorul robotului va opri mișcarea mașini. Pentru mersul în jos, panta maximă nu trebuie să depășească 25 de grade. Cu toate acestea, atunci când se tunde iarbă umedă, robotul poate la o pantă mai mică aluneca. Într-un astfel de caz, vă recomandăm să așezați cablurile de delimitare la distanța de 40 cm de pantă.
Determinarea zonei de cosit
Pregătiți materialele: cablul de delimitare, țăruși de montare și două benzi de măsurare a distanței (benzile sunt plasate în perforația din clapele cutiei de transport). Pregătiți unelte: ciocan de pavaj (cauciuc), clește, cheie pentru piulițe.
Pregătiți gazonul: iarba nu trebuie să depășească 60 mm. Dacă iarba este mai înaltă, vă recomandăm să o tăiați mai întâi cu o mașină de tuns iarba. Cablul de delimitare trebuie așezat cât mai aproape de sol pentru a împiedica robotul să treacă peste cablu și pentru a evita ca oameni care trec să se împiedice. După ceva timp, cablul va fi acoperită cu iarbă proaspătă.
Așezarea cablului: Așezați stația de andocare în locul planificat (conform schemei pregătite anterior) și introduceți primul țăruș din partea din spate a stației de andocare (OUT). Lăsați aproximativ 50 cm de cablu liber pentru conectarea finală a cablului și stației de andocare. Așezați ușor cablul așa cum se arată în diagrama anterioară, ceea ce va facilita lucrările ulterioare. Puteți începe să înfigați țărușii pentru a fixa poziția cablului.
Atenție: în prima fază, nu înfigați țărușii până la capăt pentru a ușura munca dacă trebuie să corectați așezarea cablului.
Când utilizați bara de măsurare, păstrați o distanță de 10-30 cm de marginea gazonului, așa cum a fost recomandat anterior. Distanța dintre țărușii de localizare nu trebuie să depășească 100 cm. Se recomandă ca țărușile să fie în colțuri mai apropiate unele de altele, astfel încât unghiul obținut să nu fie mai mic de 100 de grade. Dacă există zone pe gazon pe care robotul trebuie să le evite (paturi de flori, arbuști, straturi de flori etc.), desemnați insule pe care robotul le va evita.
Atenție: cablurile așezate paralel nu trebuie să fie mai aproape unul de altul de 5 mm.
Țărușul final trebuie să fie lângă stația de andocare.
Avertizare: dacă cablul inclus în set este prea scurt, este posibil să cumpărați o un cablu (în secțiuni de 100 m) și țărușii de montare. Pentru a conecta cablurile, utilizați cuplajele furnizate împreună cu robotul. Nu se fa unii cablurile prin răsucire. Folosiți cablul de maximum 400.
Conectarea cablului de delimitare cu stația de andocare.
Cuplajele cablului - bază trebuie așezate pe cablu și strânse cu clești plate.
Există două prize pe spatele stației de andocare, marcate IN și OUT. Cablul de intrare trebuie să fie tras prin ochiul din partea de jos a stației de andocare și conectat la priza IN. Cablul de ieșire trebuie să fie conectat la priza OUT. Această metodă de conectare va garanta fluxul semnalului prin cablu.
După conectarea cablurilor, fixați stația de andocare folosind șuruburile incluse.
Atenție: Nu faceți găuri suplimentare în stația de andocare. Strângeți stația de andocare folosind găurile originale.
Încărcarea acumulatorul robotului.
Înainte de a încărca robotul, conectați și testați funcționarea stației de andocare. În acest scop, conectați cablul cu adaptorul și introduceți ștecherul în priză. LED-ul de pe stația de andocare se aprinde în culori:
- roșu dacă cablurile de delimitare nu sunt conectate corect
- intermitent verde când cablurile sunt conectate corect și acumulatorul robotului este încărcat
- verde dacă cablurile sunt conectate corect și acumulatorul este complet încărcat.
Atenție: în caz de probleme, consultați capitolul 12. Depanare
- Stația de andocare este gata pentru utilizare.
Înainte de prima tăiere, încărcați acumulatorul robotului. În acest scop, așezați robotul în stația de încărcare astfel încât contactele de încărcare ale robotului să atingă contactele de încărcare ale stației de andocare.

7. Conectare la rețea

Înainte de a conecta mașina la o sursă de alimentare, asigurați-vă că tensiunea de alimentare corespunde valorii indicate pe plăcuța cu date tehnice.
Instalarea sursei de alimentare trebuie realizată în conformitate cu cerințele esențiale pentru instalațiile electrice și să respecte cerințele de siguranță. Parametrii secțiunii minime a cablului de alimentare 1 mm^2 și valoarea nominală a siguranței tip B 10A.
Instalarea trebuie efectuată de un electrician autorizat. Când utilizați cabluri prelungitoare, asigurați-vă că secțiunea transversală a firului nu este mai mică decât cea necesară (a se vedea tabelul). Aranjați cablul electric astfel încât să nu fie expus la tăiere în timpul lucrului. Nu folosiți prelungitoare deteriorate. Verificați periodic starea tehnică a cablului de alimentare. Nu trageți de cablul de alimentare.

8. Pornirea dispozitivului

⚠ ATENȚIE **Înainte de a porni dispozitivul, efectuați obligatoriu operațiile descrise în capitolul ”Pregătirea pentru lucru”.**

Pentru a porni mașina:
- încărcați acumulatorul mașinii de tuns iarba
- efectuați activități de programare (vezi secțiunea 9. Utilizarea dispozitivului).

⚠ ATENȚIE **Utilizați numai prelungitoare de grădină care sunt potrivite pentru utilizare în exterior.**

⚠ ATENȚIE **După oprirea mașinii lamele încă pot să se rotească.**

9. Utilizarea dispozitivului

Începerea cosiri
Atenție: Înainte de tuns, îndepărtați toate materialele străine de pe gazon, cum ar fi ramuri, pietre, rădăcini, jucării și altele.
Ajustări inițiale
Atenție Toate ajustările trebuie făcute pe panoul de control (fig. C)
Ajustarea ceasul: apăsați butonul SET până când pictograma ceasului începe să clipească. Ajustați ora curentă utilizând butoanele HOME și START, confirmați cu OK.
Ajustarea ceasul: apăsați butonul SET până când pictograma ceasului începe să clipească. Ajustați ora curentă utilizând butoanele HOME și START, confirmați cu OK.
Mașina poate fi pornit în modul manual sau automat.
Mod automat: porniți robotul cu comutatorul principal. Apăsați SET, introduceți codul de securitate (cod de fabrica 0000), confirmați cu OK. Ajustați zona cosită, confirmați cu OK.
Ajustrarea automatică pentru începerea tunderii. Apăsați SET până când pictograma clepsidrej clipește. Cu butoanele HOME și START ajustați ora de pornire a operației și confirmați cu OK. Dacă pe afișaj apare 0000, ora a fost ajustată. Apăsați butonul START.
Avertisment: Când ciclul de tuns este finalizat, robotul va reporni automat după 48 de ore în același timp.
Mod manual
Porniți robotul cu comutatorul principal. Apăsați SET, introduceți codul de securitate (cod fabrica 0000), confirmați cu OK. Apasați START.
Schimbarea codul de securitate
Codul de securitate din fabrică este 0000. Puteți lăsa acest cod sau îl puteți schimba în al dvs.
Pentru a schimba codul, porniți robotul (introduceți codul 0000 și apăsați START). Robotul va ieși din stația de andocare și va începe să funcționeze. După ce robotul a plecat, apăsați butonul STOP, pe afișaj apare codul E1. Apăsați START și țineți apăsat, după aproximativ 10 secunde pe afișaj apare codul U133. Apăsați SET încă odată, pictograma de blocare va clipi. Introduceți codul din fabrică 0000 și confirmați cu OK, afișajul ar trebui să afișeze codul 0000. Apăsați din nou SET, pictograma lacăt va începe să clipească. Introduceți propriul cod din patru cifre și confirmați cu OK. Codul ar trebui să apară pe afișaj. Apasați START. Robotul va relua funcționarea.
Atenie: trebuie amintit codul. Dacă îl pierdeți, va fi necesar să trimiteți robotul către producător pentru a reseta ajustările.
Ajustarea înălțimii de tăiere
Robotul are capacitatea de a regla înălțimea de tăiere în intervalul 25-65 mm. Pentru a ajusta înălțimea de tăiere, deschideți clapeta de deasupra robotului și ajustați înălțimea de tăiere folosind un buton cu scală. Începeți cu o valoare mai mare pentru a nu încărca robotul cu tăierea ierbii prea lungi.
Oprirea de urgență
Robotul poate fi oprit oricând folosind butonul de urgență STOP. De asemenea, puteți utiliza butonul STOP pentru a anula funcțiile mașinii. De exemplu: pentru a preveni alunecarea robotului de pe cablul de delimitare, porniți robotul. După ce părăsește stația de andocare, apăsați STOP, puneți robotul pe cablu la aproximativ 2 metri de stația de andocare, apoi apăsați SET, introduceți codul, confirmați OK și apăsați din nou START.
Atenție: utilizarea butonului STOP nu anulează ajustările anterioare
Butonul HOME
Folosind butonul HOME, puteți activa revenirea robotului la baza de andocare. În acest scop, apăsați STOP, apăsați SET, introduceți codul de securitate și confirmați cu OK, apăsați HOME.
Atenție: utilizarea acestei secvențe nu anulează ajustările anterioare
Apăsați SET, introduceți codul de securitate și confirmați OK, apăsați START.
Atenție: Dacă acumulatorul este încărcat slab (o linie pe indicatorul de încărcare), robotul poate fi repornit doar în stația de andocare.
Senzori robotului
Senzor de obstacol / contact. Dacă robotul lovește un obstacol, acesta se va întoarce și va schimba direcția pentru a evita obstacolul. Dacă nu găsește o cale nouă în 3 secunde, se va opri. Dacă nu găsește o cale nouă în 10 secunde, se va opri și pentru a continua lucru va fi necesară o repornire manuală.
Senzor de ploaie. În caz de precipitații abundente, robotul nu va mai funcționa și se va întoarce la stația de andocare. Robotul va relua funcționarea în următorul ciclu.
Atenție: picăturile care cad din arbuști și copaci pot activa senzorul de ploaie, în această situație robotul va reveni la stația de andocare.
Senzorul de contact cu suprafață. Senzorii sunt amplasați lângă roțile din față și verifică contactul cu solul. Dacă robotul este ridicat sau rulează cu roțile în depresiunea terenului (canelură, gaură etc.), robotul se va opri și trebuie să-l reporniți manual. Repornirea va avea loc atunci când robotul se află la cel puțin 2 metri de cablu de delimitare. Așezați-l pe suprafață și apăsați START. Repornirea robotului nu va schimba ciclul său de lucru
Senzor de înclinare
Senzorul de înclinare este situat în interiorul mașinii și măsoară înclinarea în toate direcțiile. Dacă unghiul de înclinare depășește 30 de grade, lamele nu se vor roti, dar robotul va continua să meargă. Dacă unghiul de înclinare se va micșora în decurs de 10 secunde, robotul va tăia din nou. Dacă unghiul de înclinare nu se modifică, robotul se va opri și trebuie repornit manual.

10. Operații curente de mentenanță

⚠ ATENȚIE **Toate operațiile de întreținere trebuie efectuate cu ștecherul scos din priza de curent.**

Curațare și mentenanța
Deconectați-l întotdeauna de la sursa de alimentare și opriți mașina
În scopul utilizării maxime a robotului, trebuie efectuate inspecții periodice ale mașinii și ale zonei cosite.
Curățare normală.
Curățarea regulată a frunzelor, a ierbii și a altor resturi va prelungi durata de viață a robotului.

Atenție: folosiți numai perie sau cârpă uscată pentru curățare. Nu folosiți apă care, dacă pătrunde în interiorul robotului, poate duce la un scurtcircuit și poate deteriora sistemul electric.
Capacul superior
Ridicați capacul superior și curățați-l de iarbă, frunze și alte resturi. Nu folosiți apă pentru curățare.
Partea inferioară a robotului
Curățați partea inferioară a robotului cu o perie. De fiecare dată verificați dacă lamele, fixarea lamelor și roțile se rotesc liber. Dacă robotul tunde iarbă umedă, resturile se pot lipi de carcasă ce reduce performanța de tăiere. Verificați și curățați interiorul camerei lamei pentru a îndepărta reziduurile umede de iarbă. Curățați în mod regulat rotorul lamei astfel încât să se rotească liber.
Stație de andocare
Curățați periodic stația de andocare de iarbă, frunze și alte resturi pentru a evita slăbirea contactului dintre contactele stației de andocare și plăcile robotului.
Verificați regulat dacă contactele stației de andocare și ale plăcilor robotului sunt curate și fac contact bun. Curățați regulat contactele și plăcile cu șmirghel foarte fin sau lână de oțel. Pe măsură ce trece timpul, stația de andocare poate scurge deoarece sub stație iarba se descompune.
Verificați periodic starea șuruburilor și piuliților. Dacă sunt slăbite, strângeți toate elementele pentru a menține robotul în cele mai bune condiții posibile.
Schimb de piese
Atenție: Deconectați întotdeauna sursa de alimentare și opriți mașina înainte de a continua acțiunile de mai jos.
Lamele
Lamele au două muchii ascuțite. După ce o lamă devine tocită puteți întoarce lama cu muchia ascuțită în direcția de tăiere. Dacă ambele muchii sunt tocite, deșurubați lamele și înlocuiți-le cu altele ascuțite. După deșurubarea lamelor, îndepărtați orice iarbă și alte resturi din locașul lamei. După curățarea locașului introduceți o lamă nouă și strângeți-o. Verificați dacă lamele se rotesc.
Atenție: Înlocuiți toate cele trei lame în același timp pentru a menține o tăietură stabilă.
Acumulator
Ciclul de viață al acumulatoruluii este prevăzut pentru 5 ani, în funcție de sarcina robotului și de întreținerea acestuia. Pentru a înlocui acumulatorul, deșurubați apărătoarea acumulatorului și înlocuiți acumulatorul vechi cu unu nou.
Atenție: utilizați numai piese de schimb originale.
Depozitare în afara sezonului
În afara sezonului (mai ales în timpul iernii), stația de andocare și robotul trebuie depozitate într-o cameră uscată, unde temperatura nu va scădea sub 0 grade C.
Curățați stația și robotul de iarbă, frunze și alte resturi. Curățați temeinic contactele și plăcile de contact cu vată de oțel. Pentru a proteja contactele și plăcile împotriva coroziunii, le puteți trata cu ulei fără acid. În timpul iernii, încărcați acumulatorul de 2-3 ori pentru a prelungi durata de viață a acumulatorului.
Mesaje de eroare
Dacă robotul nu funcționează corect, pot apărea mesaje de eroare pe afișaj. Tabelul prezintă tipurile de erori și cum să le eliminați.
Dacă erorile persistă, vă rugăm să contactați vânzătorul.
Reporniți robotul: puneți robotul pe cablul de delimitare, introduceți codul de securitate, apăsați START.

11. Piese de schimb si accesorii

DED87491	Cablu de 100 m pentru marcarea zonei de lucru
DED87492	150 buc de pini pentru fixarea cablului
DED87493	2 buc de conectori pentru conectarea cablului la bază
DED87494	4 buc de conectori pentru conectarea liniei care marchează zona
DED87495	4 buc șuruburi pentru montarea stației de andocare
DED87496	3 buc lame de tăiere
DED87497	Parasol ploaie / soare

Pentru a achiziționa piese de schimb și accesorii, contactați Service-ul Dedra Exim. Detaliile de contact pot fi găsite pe pagină 1 a manualului. Când comandați piese de schimb, vă rugăm să indicați numărul lotului aflat pe plăcuța de identificare și descrieți piesa deteriorată, indicați de asemenea data orientativă a achiziției dispozitivului.
În perioada de garanție, reparațiile sunt efectuate conform regulilor menționate în talonul de garanție. Vă rugăm să predați produsul reclamat pentru reparație la locul de achiziție (vânzătorul este obligat să accepte produsul reclamat), trimiteți-l la centru de service aflat cel mai aproape de adresa de domiciliu (lista centrelor de service se află pe site-ul www.dedra.pl) sau expediați-l la service-ul central Dedra Exim. Vă rugăm amabil să anexați talonul de garanție completat. După perioada de garanție, reparațiile vor fi efectuate de service-ul central. Produsul deteriorat trebuie trimis la centrul de service (costul de expediție este suportat de utilizator).

12. Eliminarea individuală a defecțiunilor

⚠ ATENȚIE **Înainte de a trece la eliminarea individuală a defecțiunilor, deconectați dispozitivul de alimentare.**

Cod de eroare.	Explicații	Funcționare
E1	Apăsat butonul STOP.	Reporniți robotul.
E2	Senzorul de contact la sol este activat.	Dacă roțile sunt blocate, îndepărtați obstacolul și reporniți robotul.
E3	Robotul se află în afara zonei limitată cu cabluri.	Așezați robotul în zona delimitată cu cabluri.
E4	Cablul de delimitare deteriorat.	Verificați stația de andocare (LED roșu – cablul deteriorat). Reparați deteriorările și reporniți robotul.
E5	Senzor de obstacole activat.	Scoateți obstacolul, reporniți robotul.
E6	Consumul de putere al motorului drept este prea mare.	Iarbă prea înaltă (peste 40 mm) - tăiați iarba. Verificați dacă roțile drepte nu sunt blocate. Reporniți robotul.
E7	Consumul de putere al motorului stâng este prea mare.	Iarbă prea înaltă (peste 40 mm) - tăiați iarba. Verificați dacă roțile stângi nu sunt blocate. Reporniți robotul.
E8	Curent prea mare la motorul de tăiere.	Iarbă prea înaltă (peste 40 mm) - tăiați iarba. Lame de tăiere blocate - verificați și deblocați lamele de tăiere. Reporniți robotul.
E9	Eroare de încărcare.	Deteriorarea acumulatorului. Trimiteți mașina la service.
E10	Tensiunea acumulatorului este prea mică sau prea mare.	Deteriorarea acumulatorului. Trimiteți mașina la service.
E11	Activat senzorul de înclinare.	Verificați dacă panta nu depășește admisibilul (30 de grade). Reporniți robotul.
E12	Obstacolul plat.	Încercuiți obstacolul cu cablul. Reporniți robotul.
F1	Robotul nu începe să funcționeze. Semnalul corect.	Așezați robotul pe o zonă delimitată de cabluri. Verificați dacă cablurile sunt conectate corect.
F2	Robotul nu începe să funcționeze. Fără semnal (verificați stația de andocare).	Verificați dacă cablurile sunt conectate corect.
F3	Robotul nu începe să funcționeze. Contactele de pe stația de încărcare și plăcile robotului sunt deteriorate.	Curățați contactele stației de încărcare și plăcile robotului. Verificați tensiunea (28-32V admis). Contactați serviciul.
F4	Tensiune scăzută a acumulatorului.	Încărcați acumulatorul.

Etapă	Simptom	Cauza	Funcționare
Pregătirea pentru lucru.	Robotul nu iese din bază.	Stația de andocare - LED roșu	Verificați conexiunea cablurilor de delimitare. Acumulatorul robotului nu este încărcat.
		Stația de andocare - LED verde intermitent	Continuați să încărcați până când este complet încărcat (LED-ul verde este aprins continuu)
		Stația de andocare nu este conectată corect	Săgeata IN ar trebui să fie direcționată spre zona tunsă. Așezați stația de andocare corect.
		Cablul de delimitare se intersectează sau este înfășurat sub stația de andocare	Așezați cablul fără înfășurări sau încrucișări.
		Coroziune pe contacte și plăci	Curățați contactele și plăcile.
		Contactele nu intră în contact corespunzător cu plăcile robotului	Verificați dacă stația de andocare nu a schimbat poziția.
		Senzor de ploaie activat	Curățați plăcile senzorului cu alcool.
	La prima trecere a robotului r de-a lungul cablului de delimitare, mișcarea robotului este incorectă sau robotul se rotește în jurul axei sale.	Funcția de detectare a cablului de delimitare funcționează defectuos. Interferența semnalului poate fi cauzată de ex. De alte dispozitive, sau de alte	Înconjurați locul cu cablul de delimitare.

		sisteme energetice.	
		Parcela adiacentă este înconjurată de un cablu de delimitat la o distanță mai mică de 2 metri	Așezați cablul de delimitare pentru a păstra o distanță minimă de 2 metri.
	Plăcile robotului nu sunt în contact cu contactele stației de andocare	Stația de andocare este pe o suprafață neuniformă	Așezați stația de andocare pe o suprafață dură și plană.
Prima utilizare.	Robotul se oprește, indicatorul de încărcare a acumulatorului este mic (o linie)	Baterie epuizată	Încărcați acumulatorul robotului în stația de andocare. Atenție: Dacă LED-ul robotului este verde continuu, bateria este încărcată. Dacă LED-ul clipește mai mult de două ore, indică o defecțiune a acumulatorului sau lipsa contactului între contactele stației și plăcile acumulatorului.
	Robotul trece peste cablurile de delimitare și se oprește aproape de acestea	Roțile, în special roțile de acționare, sunt acoperite cu noroi sau alte resturi, ce pricinuiește o tracțiune slabă	Curățați roțile și peluza
		Unghiul în colțuri este mai mic de 100 de grade.	Reglați cablurile de delimitare pentru a menține un unghi minim de 100 de grade
		Lipsa de semnal al cablurilor de delimitare	Vezi „Pregătirea pentru funcționare”
Funcționareeregulată.	Zgomot și vibrații	Muchia lamelor tocite și tăieturi inegale	Inversați sau înlocuiți lamele cu altele noi, după caz. Atenție: Efectuați această operație cu toate lamele.
		Lama deteriorată	Înlocuiți lama.
		Șuruburile lamei sunt slăbite	Strângeți șuruburile.
		Element străin (șnur și altele) înfășurat în jurul arborelui de antrenare al lamelor	Scoateți elementul.
	Robotul merge, dar nu taie	Înălțimea de tăiere este ajustată incorect	Reglați înălțimea la optim.
	Timpul de lucru între încărcări este din ce în ce mai scurt	Murdărie pe contactele stației de andocare și pe plăcile robotului	Curățați contactele și plăcile robotului.
		Capacitatea bateriei este redusă din cauza încărcări și descărcări	Înlocuiți bateria cu una nouă.
	Robotul nu revine la ciclul său de lucru	Senzorul de ploaie este după ploaie și activarea senzorului de ploaie	activat tot timpul	senzorului cu alcool (spirt).
		Robotul se rotește tot timpul	Lipsa posibilități de găsire a semnalul	Verificați câte cabluri sunt utilizate (maxim 250 de metri). Dacă este necesar, scurtați cablul și schimbați suprafața de tuns.

13. Set de completare a dispozitivului

1. Robot de tuns și mulcire - 1 buc. 2. Stație de andocare - 1 buc. 3. Încărcător pentru stația de andocare - 1 buc. 4. Cablu de delimitare - 100 m. 5. Ţăruși pentru fixarea cablului - 150 buc. 6. Lame suplimentare - 6 buc. 7. Distanțier - 1 buc.

14. Informația pentru utilizatori privind eliminarea utilajelor uzate



(privește gospodăriile)
Simbolul afișat pe produse sau pe documentația care le însoțește indică faptul că echipamentele electrice sau electronice defecte nu trebuie eliminate împreună cu deșeurile menajere. În cazul în care trebuie să eliminați, să reutilizați sau să recuperați componente, trebuie să le duceți la un punct de colectare specializat, unde vor fi acceptate gratuit. Autoritățile locale furnizează informații privind locația punctelor de colectare a echipamentelor uzate, de exemplu pe site-urile lor web.
Eliminarea corespunzătoare a dispozitivului permite conservarea resurselor valoroase și evitarea impactului negativ asupra sănătății și mediului, care rezultă din posibilitatea prezenței substanțelor, amestecurilor și componentelor periculoase în echipament.
Eliminarea incorectă a deșeurilor riscă sancțiuni în conformitate cu reglementările locale relevante.
Utilizatorii din țările UE: Dacă trebuie să vă debarasați de echipamente electrice sau electronice, vă rugăm să contactați cel mai apropiat punct de vânzare sau furnizorul dumneavoastră, care vă va putea oferi informații suplimentare.
Eliminarea în țări din afara Uniunii Europene: Acest simbol se aplică numai în țările din Uniunea Europeană. În cazul în care doriți să aruncați acest produs, vă rugăm să contactați autoritățile locale sau dealerul pentru a afla metoda corectă de eliminare.

Certificat de garanţie
pentru

Nr. de katalog: Număr de lot: .....
(denumit în continuare Produs)
Data de cumpărare a produsului: .....

Ştampila vânzătorului

Data şi semnătura vânzătorului: .....

Declaraţia Utilizatorului:
Confirm, că am fost informat în ceea ce privește condițiile de garanţie şi efectele nerespectării orientărilor cuprinse în manualul de utilizare şi în Certificatul de garanţie. Condiţiile prezentei garanţiei îmi sunt cunoscute ce afirm cu semnătura mea de mână:

....
Data şi locul semnătura Utilizatorului

Garanția este acordată în conformitate cu prevederile OG 21/1992 și OG 140/2021, cu modificările ulterioare, pe baza cardului de garanție și a dovezii originale de cumpărare. Perioada de reparație nu poate depăși 15 zile calendaristice de la data la care consumatorul a predat reclamația vânzătorului.

I. Responsabilitatea pentru produs

1. **Garant** - DEDRA EXIM sp. z o.o. cu sediul în Pruszkowie, adresa: ul. 3 Maja 8, 05-800 Pruszków, KRS 0000062517, Sąd Rejonowy dla m.st. Warszawy w Warszawie, XIV Wydział Gospodarczy Krajowego Rejestru Sądowego,[Judecătoria Raională pentru o.c. Varşovia în Varşovia, Departamentul al XIV–a Economic al Registrului Naţional Juridic] NIP [CIF] 527-020-49-33, Kapitał zakładowy [capital social]: 100 980.00 zł..
2. în condiţiile menţionate în prezentul Certificat de garanţie Garantul acordă garanţie la produsul derivat din distribuţia Garantului.
3. Responsabilitatea cu titlu de garanţie cuprinde numai defectele care sau ivit din cauze datorate Produsului în momentul livrării acestuia Utilizatorului.
4. Cu titlu de garanţie, Utilizatorul, obţine dreptul la repararea gratis a Produsului, dacă defecţiunea s-a ivit în perioada de garanţie. Modul de reparare a Produsului (metoda de executare a reparării) depinde de decizia Garantului. Dacă Garantul constată că Produsul nu poate fi reparat, Garantul îşi rezervă dreptul de a schimba

piesa defectă sau total Produsul cu altul fără defecte sau de a micşora preţul Produsului ori de a se retrage de la Contract.
5. Faţă de Utilizatorul, care conform cu legea din data de 23 aprilie 1964 din Codul Civil, nu este un consumator, răspunderea Garantului pentru dauna rezultate din prezenta garanţie şi/ sau în legătură cu încheierea şi executarea acesteia, indiferent de dreptul legal, este limitată maxim până la valoarea Produsului defect.

II. Perioada de garanţie

Componentele Produsului acoperite de garanţie	Durata de protecţie a garanţiei
Robot de tuns și mulcire	24 luni, de la data cumpărării Produsului, înscrisă în prezentul Certificat de garanţie
Chei, șuruburi, articole de fixare	Componente neacoperite de garanţie

III. Condiţiile de utilizare a garanţiei

1 Prezentarea de către Utilizator a Certificatul completat de garanţie a Produsului şi dovedirea împrejurărilor de cumpărare a Produsului de ex. prin prezentarea chitanţei, facturei, etc. Pentru a efectua în mod eficient reclamaţia, se recomandă că Utilizatorul să trimite împreună cu Produsul reclamat, toate componetele menţionate la “Completarea” Produsului în manualul de utilizare.
2. Respectarea de către Utilizator a recomandările din Manualul de utilizare şi din Certficatul de garanţie.
3. Garanţia acoperă numai teritoriul Republicii Polonă şi UE.
4. Garanţia nu acoperă defecţiunile Produsului apărute în special din cauza:
a. Nerespectării de către Utilizator a condiţiilor indicate în Manualul de utilizare, în special în domeniul de utilizare, întreţinere şi curăţare corectă.
b. Utilizarea de către Utilizator a unor produse de curăţare sau substanţe de conservare care sunt neadecvate cu Manualul de utilizare;
c. Depozitare necorespunzătoare şi transportul necorespunzător al Produsului de către Utilizator;
d. Modificări şi/sau reconstrucţii arbitrare a Produsului de către Utilizator;
e. Utilizarea în Produs de către Utilizator a unor materiale consumabile neconforme cu manualul de utilizare
5. Utilizatorul care conform nu legea din data de 23 aprilie 1964 din Codul Civil nu este un consumator, pierde garanţia pentru Produsul, în care:
- numerele de serie, marcarea datelor şi plăcuţele cu datele technice au fost îndepărtate de către Utilizator;
- sigiliile existente au fost deteriorate de Utilizator sau au urme rămase din manipularea de către utilizator la acestea.
6. **Atenţie!** Operaţiile legate cu utilizarea de fiecare zii, descrise în manualul de utilizare, Utilizatorul execută singur pe costul său.

IV. Procedura de reclamaţie

1. Dacă se constată că Produsul nu funcţionează corect, Înainte de a depune reclamaţia trebuie să Vă asiguraţi dacă toate operaţiunile descrise în manualul de utilizare au fost executate corect.
2. Sesizaţi imediat reclamaţia, cel mai bine în termen de 7 zile de la data la care aţi observant defectul produsului. Utilizatorul care conform cu legea din data de 23 aprilie 1964 din Codul Civil nu este un consumator, pierde garanţia pentru Produs dacă reclamaţia nu depune în termen de până de 7 zile.
3. Sesizarea reclamaţiei se face de ex. la. la punctul de cumpărare a Produsului, la service-ul de garanţie sau se poate trimite în scris pe adresa: DEDRA EXIM sp. z o.o., ul. 3 Maja 8, 05-800 Pruszków.
4. Utilizatorul poate să depună reclamaţia prin formularul accesibil pe pagina de internet www.dedra.pl. (“Formular pentru sesizarea reclamaţiei cu titlu de garanţie”).
5. Adresele service-urilor de garanţie din fiecare stat sunt accesibile pe pagina www.dedra.pl. Dacă service-ul lipseşte în statul adecvat, trimiteţi sesizările de reclamaţie cu titlu de garanţie pe adresa: DEDRA EXIM sp. z o.o. ul. 3 Maja 8, 05-800 Pruszków (Polonia).
6. Luând în considerare siguranţa Utilizatorului se interzice utilizarea Produsului defect.
7. Atenţie!!! Utilizarea Produsului defect este periculos pentru sănătatea şi viaţa Utilizatorului.
8. Executarea obligaţiilor rezultate din garanţie va avea loc în termen de 14 zile lucrătoare, calculate de la data furnizării de către Utilizator a Produsului reclamat.
9 Înainte de furnizare a Produsului reclamat se recomandă curăţirea acestuia. Se recomandă de a se asigura bine Produsul împotriva distrugerii în timpul transportului (se recomandă să trimiteţi produsul reclamat în ambalajul original).
10. Perioada de garanţie va fi prelungită cu durata în care, din cauza defectului Produsului acoperit de garanţie Utilizatorul nu l-a putut să-l utilizeze,
Garanţia nu opreşte, nu limitează nu suspendează drepturile Utilizatorului rezultate din dispoziţiile privind garanţia pentru vicile produsului vândut..

În conformitate cu articolul 13 alineatele (1) și (2) din Regulamentul (UE) 2016/679 al Parlamentului European și al Consiliului din 27 aprilie 2016 privind protecția persoanelor fizice în ceea ce privește prelucrarea datelor cu caracter personal și privind libera circulație a acestor date și de abrogare a Directivei 95/46/CE, vă informăm.

1. Administratorul datelor Dumneavoastră cu caracter personal furnizate în formular este DEDRA-EXIM sp. z o. o. cu sediul social în Pruszków, ul. 3 Maja 8, 05-800 Pruszków (în continuare: „Administrator”).
2. Datele dumneavoastră vor fi prelucrate numai în scopul derulării procedurii de garanție a dispozitivului în conformitate cu art. 6 alin.1 lit. b din regulamentul general privind protecția datelor (în continuare: „GDPR”). Furnizarea datelor este voluntară, dar necesară pentru derularea procedurii de garanție.
3. Datele dumneavoastră vor fi prelucrate pe perioada de luare în considerare a procedurii de garanție și în scopuri de arhivare în cazul în care este nevoie de apărare împotriva oricăror pretenții împotriva Administratorului, nu mai mult decât până la expirarea acestora.
4. Datele dumneavoastră pot fi dezvăluite numai entităților care prelucrează date pentru administrator pe baza unui contract scris de încredințare a prelucrării datelor cu caracter personal care oferă, printre altele, service tehnic, hosting sau intreținere site, service IT, firmă de curierat. Furnizorii Administratorului sunt obligați să asigure securitatea datelor și să îndeplinească cerințele legii aplicabile referitoare la protecția datelor cu caracter personal și nu pot folosi datele cu caracter personal încredințate în alte scopuri decât cele specificate în contractul cu Administratorul.
5. Datele dumneavoastră nu vor fi prelucrate în mod automatizat, inclusiv sub formă de profilare, și nu vor fi transferate către o țară terță/organizație internațională.
6. Aveți dreptul de a accesa datele dumneavoastră și dreptul de a rectifica, șterge, limita prelucrarea, dreptul de a transfera date, dreptul de a vă opune în orice moment.
7. În toate aspectele legate de prelucrarea datelor dumneavoastră cu caracter personal de către Administrator, ne puteți contacta la următoarea adresă de e-mail: daneosobowe@dedra.pl.;
8. Aveți dreptul de a depune o plângere la autoritatea competentă pentru protecția datelor cu caracter personal;

DE Inhaltsverzeichnis

1. Photos und Abbildungen
2. Gerätebeschreibung
3. Einsatzgebiete
4. Einsatzeinschränkungen
5. Technische Daten
6. Vorbereitungen vor dem Einsatz
7. Netzanschluss
8. Gerät einschalten
9. Gerätegebrauch
10. Gerätebedienung
11. Ersatzteile und Zubehör
12. Störungen selbst beseitigen
13. Gerätekomponenten
14. Hinweis für die Benutzer zur Entsorgung von elektrischen und elektronischen Altgerä-ten
15. Garantieurkunde

Übersetzung der Originalanleitung

Die Konformitätserklärung wurde dieser Anleitung separat beigefügt. Fehlende Konformitätserklärung ist nach Rücksprache bei Dedra Exim Sp. z o.o. einzuholen. Allgemeine Sicherheitsbestimmungen wurden dieser Anleitung als ein separates Heft beigefügt.

WARNUNG. Alle mit versehenen Warnungen und alle Hinweise gründlich lesen. Bei Nichtbeachten der folgenden Warnungen und Sicherheitshinweise kann es zum elektrischen Schlag, einem Brand oder ernsthaften Verletzungen kommen.
Alle Warnungen und Hinweise für den künftigen Gebrauch aufbewahren.

2. Gerätebeschreibung

Abb. A: 1. Ladekontakte, 2. Abdeckung der Schnitthöhenverstellung, 3. Not-Aus-Schalter mit Handgriff, 4. Abdeckung des Bedienfeldes, 5. Hinterräder, 6. Messereinheit, 7. Schwenkräder vorne

3. Gerätebestimmung

Rasenroboter ist für das Mähen von Gras auf Rasenflächen, in Gärten usw. bestimmt. Dank eines Sensorsystems und einer im Rasen versteckten Leitung ist der Roboter in der Lage, seine Position zu bestimmen und die optimale Mähroute zu fahren, indem er Hindernissen ausweicht oder mögliche Probleme signalisiert. Der Roboter ist so programmiert, dass er das Gras periodisch mäht, ohne dass eine zusätzliche Einstellung erforderlich ist. Der Roboter mäht das Gras automatisch, indem er in den Mähmodus und, bei niedriger Batterieladung, in den Lademodus wechselt. Dank seiner geringen Größe ist der Roboter sehr wendig und vielseitig und kann auf kleinen und großen (bis etwa 1000 m²) Rasenflächen eingesetzt werden. Das im Lieferumfang enthaltene Zubehör reicht aus, um eine Mähfläche von ca. 600 m² Rasenfläche mit regelmäßigen Formen oder ca. 350 m² Rasenfläche mit unregelmäßigen Formen mit 3 Inseln abzugrenzen. Bei Bedarf können Verlängerungskabel für den Einsatz im Freien verwendet werden.
Es ist zulässig, das Gerät bei Bau- und Renovierungsarbeiten, in Reparaturwerkstätten und bei Amateurarbeiten unter gleichzeitiger Einhaltung der Verwendungsbedingungen und zulässigen Arbeitsbedingungen, die in der Bedienungsanleitung enthalten sind, zu nutzen.

4. Einsatzeinschränkungen

Das Gerät darf nur gemäß den folgenden „Zulässigen Betriebsbedingungen“ betrieben werden”.
Eigenhändige Änderungen des Geräteauf-baus, jegliche Umbauten bzw. Bedienungen, die in der Bedienungsanleitung nicht be-schrieben werden, gelten als rechtswidrig und führen zum sofortigen Verlust der Ga-rantieansprüche und der Gültigkeit der Kon-formitätserklärung.
Der Gerätegebrauch entgegen der Bestim-mung oder der Bedienungsanleitung führt zum sofortigen Verlust der Garantieansprü-che.
Nicht an Hängen mit einer Neigung von mehr als 30 Grad verwenden. Nicht ohne Begrenzung der Mähfläche verwenden.Das Gerät darf nur gemäß den folgenden „Zulässigen Betriebsbedingungen“ betrieben werden”.
Eigenhändige Änderungen des Geräteauf-baus, jegliche Umbauten bzw. Bedienungen, die in der Bedienungsanleitung nicht be-schrieben werden, gelten

als rechtswidrig und führen zum sofortigen Verlust der Ga-rantieansprüche und der Gültigkeit der Kon-formitätserklärung.
Der Gerätegebrauch entgegen der Bestim-mung oder der Bedienungsanleitung führt zum sofortigen Verlust der Garantieansprü-che.

Zulässige Betriebsbedingungen
Nicht während des Niederschlags arbeiten.

5. Technische Daten

Modell	DED8751-3	DED8751-4
Stromversorgung [V]	28 d.c.	28 d.c.
Akkukapazität [Ah]	3	4
Performance [WH]	84	112
Typ des Akkumulators	Lit-Ion	Lit-Ion
Umgebungstemperatur [C]	5-40	5-40
Energieversorgung		
Stromversorgung [V, Hz]	230, 50	230, 50
Ausgang [V, A]	32 d.c., 1,8	32 d.c., 1,8
Schutzklasse	II	II
Schutzart	IP67	IP67
Sicherung	T3.15A.250V	T3.15A.250V
Mulchroboter		
Stromversorgung [V]	28 d.c.	28 d.c.
Akkukapazität [Ah]	3	4
Schutzklasse	III	III
Schutzart	IPX4	IPX4
Drehgeschwindigkeit [min-1]	2900	2900
Anbaufläche [m2]	1000	1500
Arbeitsbreite [mm]	240	240
Schnitthöhe [mm]	25-65	25-65
Schallleistungspegel Lwa [dB(A)]	65	65
Schallleistungspegel LWA [dB(A)]	<80	<80
Schalldruckpegel LpA [dB(A)]	<70	<70
Messunsicherheit K [dB(A)]	3	3
Gewicht des Geräts [kg]	17	17

Information zum Lärmpegel und den Vibrationen

Der kombinierte Wert der Schwingungen a_{hw} und die Messunsicherheit werden gemäß EN 50636-2-107 bestimmt und sind in der Tabelle angegeben.

Die Lärmemission wurde gemäß EN 50636-2-107 bestimmt und die Werte sind in der obigen Tabelle angegeben.

⚠ ACHTUNG **Der Lärm kann Gehörschäden herbeiführen, deshalb ist ein Gehörschutz bei der Arbeit zu tragen!**

Der deklarierte Gesamtwert von Vibrationen wird nach einem standardmäßigen Prüfverfahren ermittelt und kann zum gegenseitigen Gerätevergleich verwendet werden. Der genannte Vibrations kann auch für eine Erstbeurteilung der Vibrations verwendet werden Der Vibrations kann beim Vororteinsatz in Abhängigkeit von der Gebrauchsweise der Werkzeuge, insbesondere von der jeweiligen Werkstückbeschaffenheit, sowie von der erforderlichen Festlegung der Schutzmaßnahmen für den Bediener, von den deklarierten Werte abweichen. Um die Exposition unter den Ist-Einsatzbedingungen genau ermitteln zu können, sind alle Schritte des jeweiligen Prozesses zu berücksichtigen, die auch die Zeiträume umfassen, wenn das Werkzeug ausgeschaltet bzw. eingeschaltet bleibt, aber nicht eingesetzt wird.

6. Vorbereitungen vor dem Einsatz

⚠ ACHTUNG **Zuerst Stecker ziehen, erst dann jegliche Bedienung vornehmen.**

Oberflächenvorbereitung für das Schneiden
Um den Mähbereich für den Roboter so festzulegen, dass er diesen Bereich nicht verlässt, sollte er durch ein Begrenzungskabel begrenzt werden. Bevor Sie mit der Bestimmung der Oberfläche beginnen, planen Sie den Arbeitsbereich, berücksichtigen Sie die Hindernisse, denen der Roboter ausweichen soll, und denken Sie daran, dass der Roboter nicht mehr als 15 Meter vom Begrenzungskabel entfernt sein darf.
Hinweis: Ein Beispiel für eine Skizze des Rasens und der vorbereiteten Fläche ist in Abb. B dargestellt. Bitte beachten Sie diese Skizze und achten Sie dabei besonders auf die Hinweise zur Einhaltung ausreichender Abstände zu Objekten auf der Mähfläche.
Überprüfen Sie den Zustand Ihres Rasens. Entfernen Sie alle Hindernisse (Äste, grosse Steine usw.). Löcher und Vertiefungen so ausfüllen oder abdecken, dass sich bei Regen keine Pfützen darin bilden. Das Arbeiten in Pfützen kann das Gerät beschädigen. Schwerere Steine, die vom Roboter nicht bewegt werden, dürfen auf dem Rasen verbleiben. Der Sensor des Roboters wird die Maschine vom Stein abprallen lassen und die Arbeit fortsetzen. Leichtere Steine sollten entweder vom Rasen entfernt oder so verlegt werden, dass sie mindestens 15 cm über die Rasenoberfläche hinausragen.
Wenn angrenzende Rasenflächen ebenfalls von Mährobotern gemäht werden, sollte die Fläche so festgelegt werden, dass das Kabel nicht näher als 100 cm an das Begrenzungskabel der angrenzenden Rasenfläche heranreicht.
Um eine maximale Signalstärke zu gewährleisten, ist es ratsam, nicht mehr als 400 Meter Kabel zu verwenden.
Um Probleme zu vermeiden, befolgen Sie beim Verlegen des Kabels die vorbereitete Skizze der Arbeitsfläche.
Positionierung der Dockingstation
Die Dockingstation ist für die Übertragung von Signalen an das Begrenzungskabel und für das Laden der Batterie des Mähroboters verantwortlich.
Die Dockingstation sollte in einem angemessenen Abstand von der Stromversorgung positioniert werden (das Netzkabel ist 9 Meter lang, was bei der Wahl der Position der Dockingstation berücksichtigt werden sollte). Die Dockingstation muss auf einer ebenen, harten Oberfläche positioniert werden. Die IN-Kennzeichnung sollte auf den geplanten Mähbereich ausgerichtet sein. Vermeiden Sie das Aufstellen der Station:
- in den Ecken des Rasens
- an tiefen Stellen, an Stellen, an denen das Wasser ablaufen würde, an denen die Dockingstation und der Mähroboter hoher Feuchtigkeit ausgesetzt wären
- auf geneigtem Gelände
- unter hohen Bäumen, die bei einem Sturm vom Blitz getroffen werden können.

Hinweis: Das Netzkabel und der Stecker sollten immer an einer trockenen Stelle verlegt werden, die keiner Feuchtigkeit ausgesetzt ist. Das Netzgerät sollte sich unter einem Dach an einer vor Feuchtigkeit geschützten Stelle befinden.
Ein etwa 3,5 Meter langer und 2 Meter breiter Rasenstreifen ist erforderlich, um freien Zugang zur Dockingstation des Roboters zu ermöglichen. Die Station muss so eingerichtet werden, dass
- vorne mindestens 2 Meter freier Raum vorhanden ist
- hinten mindestens 2 Meter freier Raum vorhanden ist

Hinweis: Die Vorderseite der Station ist der Teil, von dem aus der Mähroboter einfährt, während die Rückseite der Teil mit Ladekontakten und Anschlussbuchsen ist.
Denken Sie an Zugang zur Stromversorgung (das Netzkabel ist etwa 9 Meter lang)
Verlegung des Begrenzungskabels für die Schnittfläche
Das Kabel muss so verlegt werden, dass es nicht zusammengerollt wird, keine Knicke oder Schnittpunkte des Kabels gibt. Das Set umfasst 100 Meter Kabel.
Die Bodendübel sollten nicht mehr als 1 Meter voneinander entfernt sein. Das Set enthält 150 Stck. Dübel.
Bilden Sie niemals rechte Winkel in den Ecken. Der Winkel sollte mindestens 100 Grad betragen (siehe Abbildung B). Bei Winkeln von geringerem Wert können scharfe Drehungen des Roboters ein Rutschen und Anhalten des Roboters, insbesondere bei Nässe, sowie eine Beschädigung der Rasenoberfläche durch scharfe Drehungen verursachen.
Das Kabel muss in einem Abstand von 10-30 cm von der Rasenkante verlegt werden. Wenn sich die Mähfläche und die angrenzende Fläche (Gehweg) auf gleicher Höhe befinden, beträgt der erforderliche Abstand 10 cm. Bei harten Kanten (z.B. Stein- oder Holzeinfassungen usw.) beträgt der Mindestabstand 20 cm. Für weiche Kanten, an denen der Roboter stecken bleiben könnte (z. B. Sträucher, Blumenbeete usw.), beträgt der Mindestabstand 30 cm.
Achtung: Gewässer (Teiche, Schwimmbäder, etc.) sollten zusätzlich mit einem mindestens 15 cm hohen Rand geschützt werden. Dadurch wird verhindert, dass der Mähroboter versehentlich ins Wasser fällt.
Um die Bereiche zu bestimmen, die der Roboter vermeiden sollte (Sträucher, Blumenbeete usw.), sollten die Inseln so abgegrenzt werden, dass die Fläche ohne Mähen mit einem Kabel umgeben ist. Halten Sie einen Mindestabstand von 5 mm zum Kabel ein, wenn es in zwei parallelen Linien verlegt ist (siehe Abbildung B). Der gleiche Dübel kann in dieser Situation zur Befestigung des Kabels verwendet werden.
Wenn sich Bäume auf dem Rasen befinden, wenn es sichtbare Wurzeln gibt, umgeben Sie diese mit einem Begrenzungskabel, damit der Roboter die Wurzeln nicht beschädigt. Wenn es Wurzeln tief unter der Rasenoberfläche gibt, besteht keine Notwendigkeit für eine solche Insel.
Befindet sich die Mähfläche unter tief hängenden Ästen von Sträuchern oder Bäumen, schneiden Sie die Äste so ab, dass sie die freie Bewegung des Roboters nicht behindern. Beachten Sie auch, dass Wassertropfen, die von den Blättern fallen können, den Regen-Sensor auslösen, mit dem der Roboter ausgestattet ist. In diesem Fall hört der Roboter mit dem Mähen auf und kehrt zur Dockingstation zurück.
Befinden sich die Einfahrt oder die gepflasterten Gartenwege auf gleicher Höhe wie der Rasen, kann der Mähroboter die Oberfläche problemlos durchfahren. Wenn der Bereich so begrenzt ist, dass der Roboter nicht durch Einfahrten und Wege fährt, sollte der Abstand des Kabels von der Begrenzungslinie, die den Rasen von anderen Bereichen trennt, 10 cm betragen. Wenn die Wege aus Kies bestehen, wird der Roboter nicht darüber fahren. In dieser Situation ist das Kabel so zu verlegen, dass ein Abstand von 30 cm von der Begrenzungslinie der Oberfläche eingehalten wird.
Der Roboter kann an Hängen maximal 30 Grad fahren. Wenn die Neigung höher ist, stoppt der Sensor des Roboters die Bewegung. Beim Abfahren eines Hanges darf die maximale Neigung 25 Grad nicht überschreiten. Beim Mähen von nassem Gras kann der Roboter jedoch an einer geringeren Neigung ausrutschen. In diesem Fall empfehlen wir, das Begrenzungskabel in einem Abstand von 40 cm von der Linie des Hanges zu platzieren.
Bestimmen der Mähfläche
Bereiten Sie die Materialien vor: Begrenzungskabel, Bodendübel und zwei Abstandslineale (die Lineale werden in die Perforation in den Flügeln des Transportkartons gelegt). Bereiten Sie die Werkzeuge vor: Pflasterhammer (Gummi), Zange, Schraubenschlüssel für Muttern.
Bereiten Sie den Rasen vor: Das Gras sollte nicht höher als 60 mm sein. Wenn das Gras höher ist, empfehlen wir Ihnen, es mit einem Rasenmäher zuerst zu mähen.
Das Begrenzungskabel sollte so nah wie möglich am Boden platziert werden, um zu verhindern, dass der Roboter durch das Kabel läuft und Personen darüber stolpert. Nach einiger Zeit wird das Kabel mit frischem Gras bewachsen sein.
Verlegen des Kabels: Stellen Sie die Dockingstation an der geplanten Stelle auf (gemäß dem zuvor vorbereiteten Schema) und setzen Sie den ersten Dübel von der Rückseite der Dockingstation (OUT) ein. Lassen Sie für die endgültige Verbindung von Kabel und Dockingstation ca. 50 cm loses Kabel übrig. Verlegen Sie das Kabel zur Erleichterung der weiteren Arbeit locker nach dem vorstehenden Schema. Sie können mit dem Einschlagen der Bodendübel fortfahren.
Hinweis: Schlagen Sie die Dübel in der ersten Phase nicht ganz herunter, um die Arbeit zu erleichtern, wenn Sie das Kabel korrigieren müssen.
Halten Sie bei der Verwendung des Abstandslineals einen Abstand von 10-30 cm von der Rasenkante ein, wie zuvor empfohlen. Der Abstand zwischen den Bodendübeln darf nicht größer als 100 cm sein. Es wird empfohlen, die Dübel in den Ecken enger aneinander zu setzen, so dass der erzielte Winkel nicht weniger

als 100 Grad beträgt. Wenn es Bereiche auf der Rasenfläche gibt, die der Roboter vermeiden soll (Blumenbeete, Sträucher, Beete usw.), müssen die Inseln bestimmt werden, die der Roboter vermeiden soll.
Hinweis: Parallel verlaufende Kabel sollten nicht näher als 5 mm beieinander liegen.
Der Dübel, der die Bereichsbegrenzung endet, sollte sich an der Dockingstation befinden.
Hinweis: Wenn das mitgelieferte Kabel zu kurz ist, ist es möglich, das Kabel (in Abschnitten von 100 m) und Bodendübel zu kaufen. Verwenden Sie zur Verbindung der Kabel die mit dem Roboter gelieferten Verbindungsstücke. Es ist nicht erlaubt, die Kabel auf dem sogenannten Twisted Pair zu verbinden. Verwenden Sie maximal 400 Meter Kabel.
Verbindung des Begrenzungskabels mit der Dockingstation
Die Verbindungsstücke Kabel-Basis müssen auf das Kabel aufgesetzt und mit einer Flachzange geklemmt werden.
An der Rückseite der Dockingstation befinden sich zwei Buchsen, die mit IN und OUT gekennzeichnet sind. Das einführende Kabel muss durch die Ösen an der Unterseite der Dockingstation gezogen und an die IN-Buchse angeschlossen werden. Das ausgeführte Kabel muss an die OUT-Buchse angeschlossen werden. Diese Art der Verbindung garantiert den Signalfluss durch das Kabel.
Nach dem Anschließen der Kabel muss die Dockingstation mit den mitgelieferten Schrauben fixiert werden.
Hinweis: Es ist nicht erlaubt, selbst zusätzliche Löcher in die Dockingstation zu bohren. Ziehen Sie die Dockingstation unter Verwendung der Originallöcher fest.
Aufladen der Batterie des Roboters
Bevor Sie den Roboter aufladen, schließen Sie ihn an und überprüfen Sie die Funktion der Dockingstation. Schließen Sie dazu das Kabel an den Adapter an und verbinden Sie den Stecker mit einer Steckdose. Die LED an der Dockingstation leuchtet:
- rot, wenn die Begrenzerkabel nicht korrekt angeschlossen sind
- grün blinkend, wenn die Kabel korrekt angeschlossen sind und die Batterie des Roboters geladen ist
- grün, wenn die Kabel korrekt angeschlossen sind und die Batterie voll geladen ist.
Hinweis: Wenn Sie Probleme haben, lesen Sie Abschnitt 12: Selbstbeseitigung von Fehlern.
Die Dockingstation ist einsatzbereit.

Laden Sie die Batterie des Roboters vor dem ersten Schnitt auf. Platzieren Sie dazu den Roboter so in der Ladestation, dass die Ladekontakte des Roboters die Ladekontakte der Dockingstation berühren.

7. Netzanschluss

Bevor Sie das Gerät an eine Stromquelle anschließen, vergewissern Sie sich, dass die Versorgungsspannung mit dem auf dem Typenschild angegebenen Wert übereinstimmt.
Die Installation der Energieversorgung sollte in Übereinstimmung mit den grundlegenden Anforderungen für elektrische Anlagen erfolgen und den Sicherheitsanforderungen für den Gebrauch entsprechen. Die Parameter des Mindestquerschnitts des Stromversorgungskabels 1 mm² und der Nennwert der Sicherung vom Typ B 10A.
Die Installation muss von einem zugelassenen Elektriker ausgeführt werden. Bei der Verwendung von Verlängerungskabeln ist darauf zu achten, dass der Querschnitt der Ader nicht kleiner als erforderlich ist (siehe Tabelle). Verlegen Sie das elektrische Kabel so, dass es während des Betriebs nicht durchschnitten werden kann. Verwenden Sie keine beschädigten Verlängerungskabel. Überprüfen Sie regelmäßig den Zustand des Netzkabels. Ziehen Sie nicht am Netzkabel..

8. Gerät einschalten

⚠ ACHTUNG **Die Tätigkeiten laut Kap. „Vorbereitungen vor dem Einsatz“ unbedingt vornehmen, bevor das Gerät in Betrieb genommen wird”.**

Um das Gerät zu starten,
- laden Sie die Batterie des Mähroboters auf
- führen Sie die Programmierung durch (siehe Abschnitt 9. Verwendung des Geräts).

⚠ ACHTUNG **Verwenden Sie nur Verlängerungskabel für den Garten, die für die Verwendung im Freien geeignet sind.**

⚠ ACHTUNG **Nach dem Ausschalten des Gerätes können sich die Messer noch drehen.**

9. Gerätegebrauch

Start des Mähens
Hinweis: Entfernen Sie vor dem Mähen alle Fremdkörper wie Äste, Steine, Wurzeln, Spielzeug und andere aus dem Rasen.
Voreinstellungen
Hinweis: Alle Einstellungen müssen am Bedienfeld vorgenommen werden (Abb. C).
Einstellung der Uhr: Drücken Sie die SET-Taste, bis das Uhrsymbol zu blinken beginnt. Stellen Sie die aktuelle Uhrzeit mit den Tasten HOME und START ein, bestätigen Sie OK.
Einstellung der Uhr: Drücken Sie die SET-Taste, bis das Uhrsymbol zu blinken beginnt. Stellen Sie die aktuelle Uhrzeit mit den Tasten HOME und START ein, bestätigen Sie OK.
Das Gerät kann im Hand- oder Automatikbetrieb gestartet werden.
Automatikbetrieb: Schalten Sie den Roboter mit dem Hauptschalter ein. Drücken Sie SET, geben Sie den Sicherheitscode (Werkscode 0000) ein und bestätigen Sie mit OK. Richten Sie die Mähfläche ein und bestätigen Sie mit OK.
Einstellung des automatischen Starts des Mähens. Drücken Sie SET, bis das Sanduhrsymbol zu blinken beginnt. Stellen Sie mit den Tasten HOME und START die Startzeit ein und bestätigen Sie mit OK. Wenn das Display 0000 anzeigt, ist die Uhrzeit eingestellt. Drücken Sie die Taste START.
Hinweis: Wenn der Mähzyklus abgeschlossen ist, startet der Roboter nach 48 Stunden automatisch zur gleichen Zeit neu.
Handbetrieb
Schalten Sie den Roboter mit dem Hauptschalter ein. Drücken Sie SET, geben Sie den Sicherheitscode (Werkscode 0000) ein und bestätigen Sie mit OK. Drücken Sie START.
Änderung des Sicherheitscodes
Der werkseitige Sicherheitscode lautet 0000. Sie können diesen Code hinterlassen oder ihn in Ihren eigenen Code ändern,
Um den Code zu ändern, starten Sie den Roboter (Code 0000 eingeben und Start drücken). Der Roboter verlässt die Dockingstation und beginnt mit der Arbeit. Nachdem der Roboter weggefahren ist, drücken Sie die STOP-Taste, auf dem Display erscheint der Code E1. Drücken Sie START und halten Sie die Taste gedrückt, nach ca. 10 Sekunden erscheint der Code U133 auf dem Display. Drücken Sie die SET-Taste, das Vorhängeschloss-Symbol beginnt zu blinken. Geben Sie Ihren eigenen vierstelligen Code ein und bestätigen Sie OK. Der Code sollte auf dem Display erscheinen. Drücken Sie START. Der Roboter wird den Betrieb wieder aufnehmen.
Hinweis: Der Code sollte gespeichert werden. Wenn der Code verloren geht, ist es notwendig, den Roboter zum Hersteller zu schicken, um die Einstellungen zurückzusetzen.
Einstellung der Schnitthöhe
Der Roboter hat die Fähigkeit, die Schnitthöhe von 25-65 mm einzustellen. Um die Schnitthöhe einzustellen, muss die Klappe im oberen Teil des Roboters gekippt und die Schnitthöhe mit einem Knopf mit Skala eingestellt werden. Beginnen Sie mit höheren Werten, um den Roboter nicht durch das Mähen von zu hohem Gras zu überlasten.
Not-Aus-Schalter
Der Roboter kann jederzeit mit dem STOP angehalten werden. Die STOP-Taste kann auch verwendet werden, um die Funktion des Geräts abzubrechen. Zum Beispiel: Um zu verhindern, dass der Roboter aus dem Begrenzungskabel rutscht, starten Sie den Roboter. Drücken Sie nach dem Verlassen der Dockingstation die STOP-Taste, bewegen Sie den Roboter auf das Kabel etwa 2 Meter von der Dockingstation entfernt, drücken Sie dann die SET-Taste, geben Sie den Code ein, bestätigen Sie OK und drücken Sie erneut START.
Hinweis: Die Verwendung der STOP-Taste löscht frühere Einstellungen nicht.
HOME-Taste
Mit der HOME-Taste kann die Rückkehr des Roboters in die Dockingstation aktiviert werden. Drücken Sie dazu STOP, drücken Sie SET, geben Sie den Sicherheitscode ein und bestätigen Sie OK, drücken Sie HOME.
Hinweis: Durch die Verwendung dieser Sequenz werden frühere Einstellungen nicht gelöscht.
Neustart des Roboters
Drücken Sie SET, geben Sie den Sicherheitscode ein und bestätigen Sie OK, drücken Sie START.
Hinweis: Im Falle einer schwachen Batterie (ein Strich auf der Ladeanzeige) kann der Roboter nur in der Dockingstation neu gestartet werden.
Roboter-Sensoren
Hindernis-Sensor/Kontakt-Sensor. Wenn der Roboter auf ein Hindernis trifft, dreht er sich um und ändert die Richtung, um dem Hindernis auszuweichen. Wenn er nicht innerhalb von 3 Sekunden eine neue Bewegungsbahn findet, wird er anhalten. Wenn er nicht innerhalb von 10 Sekunden eine neue Bewegungsbahn findet, schaltet er sich ab und ein manueller Neustart ist notwendig, um die Arbeit fortzusetzen.
Regen-Sensor. Bei starkem Regen stellt der Roboter seine Arbeit ein und kehrt zur Dockingstation zurück. Der Roboter wird die Arbeit im nächsten Zyklus wieder aufnehmen.
Hinweis: Von Strächern und Bäumen herabfallende Tropfen können den Regen-Sensor aktivieren; in diesem Fall kehrt der Roboter ebenfalls zur Dockingstation zurück.
Bodenkontakt-Sensor. Die Sensoren befinden sich in der Nähe der Vorderräder und überprüfen den Kontakt mit dem Boden. Wird der Roboter angehoben oder werden die Räder in den Boden getrieben (Rille, Loch usw.), schaltet sich der Roboter ab und muss manuell neu gestartet werden. Der Neustart erfolgt, wenn der Roboter nicht weniger als 2 Meter vom Begrenzungskabel entfernt ist. Legen Sie ihn auf die Oberfläche und drücken Sie START. Ein Neustart des Roboters ändert seinen Arbeitszyklus nicht.
Neigung-Sensor
Der Neigung-Sensor befindet sich im Inneren des Geräts und misst die Neigung in jede Richtung. Wenn der Neigungswinkel 30 Grad beträgt, hören die Messer auf, sich zu drehen, aber der Roboter fährt weiter. Wenn der Neigungswinkel innerhalb von 10 Sekunden sinkt, schneidet der Roboter erneut. Wenn der Neigungswinkel nicht sinkt, schaltet sich der Roboter aus, und Sie müssen ihn manuell neu starten.

10. Gerätebedienung

⚠ ACHTUNG **Zuerst Stecker ziehen, erst dann jegliche Bedienung vornehmen.**

Reinigung und Wartung
Ziehen Sie immer den Netzstecker und schalten Sie das Gerät aus.
Um den Roboter maximal auszunutzen, müssen das Gerät und der Mähbereich regelmäßig überprüft werden.
Normale Reinigung
Die regelmäßige Reinigung von Blättern, Gras und anderen Verunreinigungen verlängert die Lebensdauer des Roboters.
Hinweis: Verwenden Sie zur Reinigung nur eine Bürste oder ein trockenes Tuch. Verwenden Sie kein Wasser, da dies zu einem Kurzschluss führen und das elektrische System beschädigen kann, wenn es in den Roboter eindringt.
Obere Abdeckung
Heben Sie die obere Abdeckung an und reinigen Sie sie von Gras, Blättern und anderen Verunreinigungen. Verwenden Sie zum Reinigen kein Wasser.
Unterer Teil des Roboters
Reinigen Sie den unteren Teil des Roboters mit einer Bürste. Kontrollieren Sie jedes Mal, ob sich die Messer, der Messerhalter und die Räder frei drehen. Wenn der Roboter nasses Gras mäht, kann das Material am Gehäuse haften bleiben und die Schneidleistung verringern. Überprüfen und reinigen Sie das Innere der Messerkammer von nassen Grasresten. Reinigen Sie den Rotor regelmäßig, damit er sich frei drehen kann.

Dockingstation
Reinigen Sie die Dockingstation regelmäßig von Gras, Laub und anderen Verunreinigungen, um den Kontakt zwischen der Dockingstation und den Roboterplatten nicht zu schwächen. Stellen Sie sicher, dass die Kontakte der Dockingstation und die Roboterplatten sauber sind und in gutem Kontakt stehen. Reinigen Sie die Kontakte und Platten regelmäßig mit sehr feinem Schleifpapier oder Stahlwolle. Mit der Zeit kann die Dockingstation undicht werden, weil das Gras unter der Station verrottet.
Überprüfen Sie regelmäßig den Zustand von Schrauben, Bolzen und Muttern. Wenn sie sich lösen, ziehen Sie alle Teile fest, um den Roboter in bestmöglichem Zustand zu halten.
Ersetzen von Teilen
Hinweis: Ziehen Sie immer den Netzstecker und trennen Sie das Gerät vom Netz, bevor Sie die unten beschriebenen Schritte durchführen.
Schneidemesser
Die Messer haben zwei scharfe Schneidkanten. Wenn eine Klinge stumpf wird, kann das Messer mit der scharfen Kante in Schnittrichtung gedreht werden. Wenn beide Kanten stumpf sind, müssen die Messer abgeschraubt und durch scharfe Messer ersetzt werden. Wenn die Messer abgeschraubt sind, entfernen Sie Gras und andere Rückstände aus der Messereinheit. Nach der Reinigung der Einheit ein neues Messer einsetzen und festziehen. Überprüfen Sie, ob sich die Messer drehen.
Hinweis: Ersetzen Sie alle drei Messer auf einmal, um einen stabilen Schnitt zu erhalten.
Batterie
Der Lebenszyklus der Batterie beträgt 5 Jahre, abhängig von der Belastung des Roboters und seiner Wartung. Um die Batterie zu ersetzen, schrauben Sie den Batteriedeckel ab und ersetzen Sie die alte Batterie durch eine neue.
Hinweis: Verwenden Sie nur Original-Ersatzteile.
Aufbewahrung außerhalb der Saison
Außerhalb der Saison (insbesondere im Winter) sollten die Dockingstation und der Roboter in einem trockenen Raum aufbewahrt werden, in dem die Temperatur nicht unter 0°C sinkt. Reinigen Sie die Dockingstation und den Roboter von Gras, Laub und anderen Verunreinigungen. Reinigen Sie die Kontakte und Kontaktplatten gründlich mit Stahlwolle. Um die Kontakte und Platten vor Korrosion zu schützen, können sie mit säurefreiem Öl geschützt werden. Laden Sie die Batterie während des Winters 2-3 Mal auf, um die Lebensdauer der Batterie zu verlängern.
Fehlermeldungen
Wenn der Roboter nicht ordnungsgemäß funktioniert, können Fehlermeldungen auf dem Display erscheinen. Die Tabelle zeigt die Arten von Fehlern und wie sie zu beseitigen sind. Wenn die Fehler weiterhin auftreten, wenden Sie sich zur Reparatur an Ihren Händler.
Neustart des Roboters: Stellen Sie den Roboter auf das Begrenzungskabel, geben Sie den Sicherheitscode ein, drücken Sie START

11. Ersatzteile und Zubehör

DED87491	100 m Kabel zur Markierung des Arbeitsbereichs
DED87492	150 Stück Stifte zur Befestigung des Kabels
DED87493	2 Stück Stecker zum Anschließen des Kabels an die Basis
DED87494	4 Stück Stecker zum Anschließen der den Bereich markierenden Leitung
DED87495	4 Stück Schrauben zur Montage der Dockingstation
DED87496	3 Stück Schneidklingen
DED87497	Regen- / Sonnenblende

W Bei erforderlichem Ersatzteil- oder Zubehörkauf ist Kontakt mit dem Service der Fa. Dedra Exim aufzunehmen – siehe Kontaktangaben auf S. 1 dieser Anleitung. In der Ersatzteilbestellung ist die auf dem Typenschild angegebene Chargen-Nr. und Das beschädigte Teil ist unter zusätzlicher Angabe des bevorzugten Kaufdatums zu beschreiben.
Die Reparaturen während der Garantiedauer werden gemäß der Garantieurkunde durch-geführt. Das reklamierte Produkt ist zur Re-paratur in der jeweiligen Verkaufsstelle abzu-liefern (der Gerätehändler ist verpflichtet, das reklamierte Produkt in Empfang zu nehmen), an die nächstgelegene Reparaturwerkstatt (Liste der Reparaturwerkstätten siehe: www.dedra.pl) oder an den Zentralservice der Fa. Dedra Exim zu schicken. Die ausgefüllte Garantieurkunde ist mitzugeben. Nach Ablauf der Garantiedauer werden die Reparatu-ren durch den Zentralservice der Fa. Dedra Exim durchgeführt. Das beschädigte Produkt ist beim Service abzuliefern, die Sendungs-kosten werden vom Betreiber getragen.).

12. Störungen selbst beseitigen

ACHTUNG **Zuerst Stecker des Gerätes ziehen, erst dann Störungen selbst beseitigen**

Fehlercode	Erläuterung	Aktion
E1	STOP-Taste gedrückt	Starten Sie den Roboter neu
E2	Bodenkontakt-Sensor aktiviert	Wenn die Räder blockiert sind, entfernen Sie das Hindernis und starten Sie den Roboter neu.
E3	Der Roboter befindet sich außerhalb des durch Kabel begrenzten Bereichs	Platzieren Sie den Roboter innerhalb des Bereichs, der durch die Kabel begrenzt ist
E4	Begrenzungskabel beschädigt	Überprüfen Sie die Dockingstation (rote LED - beschädigtes Kabel). Beheben Sie den Schaden und starten Sie den Roboter neu.
E5	Hindernis-Sensor aktiviert	Entfernen Sie das Hindernis, starten Sie den Roboter neu.
E6	Leistungsaufnahme des rechten Motors zu hoch	Gras zu hoch (über 40 mm) - mähen Sie das Gras. Überprüfen Sie, dass die rechten Räder nicht blockiert sind. Starten Sie den Roboter neu.
E7	Leistungsaufnahme des linken Motors zu hoch	Gras zu hoch (über 40 mm) - mähen Sie das Gras. Überprüfen Sie, dass die rechten Räder nicht blockiert sind. Starten Sie den Roboter neu.
E8	Strom am Schneidemotor zu hoch	Gras zu hoch (über 40 mm) - mähen Sie das Gras. Schneidemesser blockiert- prüfen und entriegeln Sie die Schneidemesser. Starten Sie den Roboter neu
E9	Fehler beim Aufladen	Ausfall der Batterie. Übergeben Sie das Gerät zur Wartung.
E10	Batteriespannung zu niedrig oder zu hoch	Ausfall der Batterie. Übergeben Sie das Gerät zur Wartung.
E11	Neigung-Sensor aktiviert	Überprüfen Sie, dass die Neigung die zulässige Neigung (30 Grad) nicht überschreitet. Starten Sie den Roboter neu.
E12	Flaches Hindernis	Kreisen Sie das Hindernis mit dem Kabel ein. Starten Sie den Roboter neu.
F1	Der Roboter startet nicht. Das Signal ist korrekt.	Platzieren Sie den Roboter auf der durch das Kabel begrenzten Fläche. Überprüfen Sie, ob die Kabel richtig angeschlossen sind.
F2	Der Roboter startet nicht. Kein Signal (Überprüfen Sie die Dockingstation)	Überprüfen Sie, ob die Kabel korrekt angeschlossen sind.
F3	Der Roboter startet nicht. Die Kontakte der Ladestation und der Roboterplatte sind beschädigt.	Reinigen Sie die Kontakte der Ladestation und die Roboterplatte. Überprüfen Sie die Spannung (28-32V erlaubt). Kontaktieren Sie den Service.
F4	Batteriespannung niedrig	Laden Sie die Batterie auf

Etappe	Problem	Ursache	Aktion
Vorbereitung auf die Arbeit	Der Roboter verlässt die Basis nicht	Dockingstation - rote Diode	Überprüfen Sie die Verbindung der Begrenzungskabel Die Batterie des Roboters ist nicht geladen.
		Dockingstation - blinkende grüne Diode	Ladevorgang fortsetzen, bis es vollständig geladen ist (grünes Licht leuchtet kontinuierlich)
		Falscher Anschluss der Dockingstation	Der IN-Pfeil sollte auf die gemähte Fläche zeigen. Positionieren Sie die Dockingstation richtig.
		Das Begrenzungskabel kreuzt oder wird unter der Dockingstation aufgerollt	Verlegen Sie das Kabel ohne Aufrollen und Kreuzungen
		Korrosion an Kontakten und Platten	Reinigen Sie die Kontakte und Platten
		Die Kontakte haben keinen richtigen Kontakt mit den Roboterplatten	Überprüfen Sie, ob die Dockingstation ihre Position nicht verändert hat
		Regen-Sensor aktiviert	Reinigen Sie die Sensorplatten mit Spiritus
	Bei erster Fahrt des Roboters entlang des Begrenzungskabels ist die Bewegung des Roboters nicht korrekt oder der Roboter dreht sich um seine eigene Achse	Die Funktion zur Erkennung von Begrenzungskabel funktioniert nicht korrekt. Signalstörungen können durch andere Geräte oder Stromsysteme verursacht werden.	Umgeben Sie den Bereich mit einem Begrenzungskabel.
		Ein angrenzendes Grundstück ist in einem Abstand von weniger als 2 Metern von einem	Verlegen Sie das Begrenzungskabel so, dass ein Mindestabstand von 2 Metern eingehalten wird.

		Begrenzungskabel umgeben.	
	Die Roboterplatten sind nicht in Kontakt mit den Kontakten der Dockingstation.	Die Dockingstation steht auf einer unebenen Oberfläche	Stellen Sie die Dockingstationen auf eine harte, ebene Oberfläche
Erste Verwendung	Roboter stoppt, Akku-Ladeanzeige niedrig (ein Strich)	Batterie entladen	Laden Sie die Batterie des Roboters in der Dockingstation auf. Hinweis: Wenn die LED des Roboters dauerhaft grün leuchtet, ist die Batterie geladen. Wenn die LED länger als zwei Stunden blinkt, zeigt dies einen Batterieschaden oder keinen Kontakt zwischen den Kontakten der Station und den Batterieplatten an.
	Der Roboter durchfährt die Begrenzungskabel und hält in deren Nähe an	Die Räder, vor allem die Antriebsräder, sind mit Schlamm oder anderen Verunreinigungen bedeckt, die eine schlechte Haftung verursachen.	Reinigen Sie die Räder und den Rasen
		Der Winkel in den Ecken beträgt weniger als 100 Grad.	Korrigieren Sie die Ausrichtung der Begrenzungskabel so, dass ein Mindestwinkel von 100 Grad eingehalten wird
		Kein Signal der Begrenzungskabel	Siehe "Vorbereitungen für die Arbeit".
Regelmäßige Arbeit	Lärm und Vibration	Stumpfe Klingen und ungleichmäßiger Schnitt	Drehen Sie die Messer um oder ersetzen Sie sie bei Bedarf durch neue. Hinweis: Führen Sie diesen Vorgang mit allen Messern durch.
		Gebrochene Klinge	Die Messer austauschen
		Schrauben der Klingen lose	Ziehen Sie die Schrauben an
		Fremdes Element (Schnur und andere) um die Antriebswelle des Messers verdreht	Entfernen Sie die Komponente
	Der Roboter fährt, aber er schneidet nicht	Falsche Einstellung der Schnitthöhe	Stellen Sie die Höhe auf das Optimum ein
	Immer kürzere Arbeitszeiten zwischen den Laden	Schmutz auf den Kontakten der Dockingstation und der Roboterplatten.	Reinigen Sie die Kontakte und Platten des Roboters
		Batteriekapazität durch Laden und Entladen reduziert	Ersetzen Sie die Batterie durch eine neue
	Der Roboter kehrt nach Regenfällen und Aktivierung des Regen-Sensors nicht in den Arbeitszyklus zurück	Der Regen-Sensor ist ständig aktiviert	Reinigen Sie die Kontaktplatten des Sensors mit Alkohol (Spiritus)
	Der Roboter dreht sich im Kreis	Keine Möglichkeit, ein Signal zu finden	Prüfen Sie, wie viele Kabel verwendet werden (max. 250 Meter). Falls erforderlich, das Kabel kürzen und den Mähbereich ändern.

13. Gerätekomponenten

1. Rasenroboter – 1 Stck., 2. Dockingstation - 1 Stck. 3. Netzkabel für die Dockingstation - 1 Stck. 4. Begrenzungskabel - 100 m. 5. Bodendübel- 150 Stck. 6. zusätzliche Messer - 6 Stk. 7. Abstandslineal - 1 Stck.

14. Nutzerinformationen über die abgabe von gebrauchten elektro- und elektronik-altgeräten



(betrifft Haushalte)
Das auf den Produkten oder in den Begleitunterlagen abgebildete Symbol weist darauf hin, dass defekte elektrische oder elektronische Geräte nicht mit dem Hausmüll entsorgt werden dürfen. Wenn Sie Bauteile entsorgen, wiederverwenden oder verwerten möchten, bringen Sie diese bitte zu einer speziellen Sammelstelle, wo sie kostenlos angenommen werden. Informationen über die Standorte von Sammelstellen für Altgeräte finden Sie bei den örtlichen Behörden, z. B. auf deren Websites.
Durch die korrekte Entsorgung des Geräts schonen Sie wertvolle Ressourcen und vermeiden negative Auswirkungen auf die Gesundheit und die Umwelt, die sich aus dem möglichen Vorhandensein von gefährlichen Stoffen, Gemischen und Bestandteilen in dem Gerät ergeben.
Bei unsachgemäßer Entsorgung drohen Strafen nach den jeweiligen örtlichen Vorschriften.
Benutzer in EU-Ländern: Wenn Sie elektrische oder elektronische Geräte entsorgen müssen, wenden Sie sich bitte an die nächstgelegene Verkaufsstelle oder Ihren Lieferanten, der Ihnen weitere Informationen geben kann.
Entsorgung in Ländern außerhalb der Europäischen Union: Dieses Symbol gilt nur für Länder innerhalb der Europäischen Union. Sollten Sie dieses Produkt entsorgen wollen, wenden Sie sich bitte an Ihre örtlichen Behörden oder Ihren Händler, um die richtige Entsorgungsmethode zu erfahren.

Garantiekarte

für

Katalognummer: Lotnummer: .....

(im Weiteren **Produkt** genannt)

Kaufdatum des Produkts: .....

Stempel des Verkäufers

Datum und Unterschrift des Verkäufers: .....

Erklärung des Benutzers:

Ich bestätige, dass ich über die Bedingungen der Garantie sowie Folgen der Nichtbeachtung von den in der Bedienungsanleitung und Garantiekarte enthaltenen Anweisungen informiert wurde. Die Bedingungen dieser Garantie sind mir bekannt, was ich mit meiner eigenhändigen Unterschrift bestätige:

....

Datum und Ort Unterschrift des Käufers

I. Haftung für das Produkt

1. **Garant** - DEDRA EXIM sp. z o.o. mit Sitz in Pruszków, Adresse: ul. 3 Maja 8, 05-800 Pruszków, Reg.-Nr. KRS 0000062517, Amtsgericht für Warschau, XIV Wirtschaftsabteilung des Nationalen Gerichtsregisters, Steuernummer 527-020-49-33, Stammkapital: 100 980.00 zł.
2. Zu den in dieser Garantiekarte bestimmten Bedingungen erteilt der Garant hiermit Garantie für das Produkt, das vom Vertrieb des Garants stammt.
3. Die Garantiehaftung umfasst nur Mängel, deren Entstehung auf die im Produkt zum Zeitpunkt seiner Aushändigung dem Benutzer enthaltenen Fehler zurückzuführen ist.
4. Im Rahmen der Garantie gewinnt der Benutzer das Recht zur kostenlosen Reparatur des Produkts, soweit der Mangel innerhalb der Garantiezeit offenbart wurde. Die Art und Weise, auf die das Produkt repariert wird (Methode der Reparatur) wird vom Garanten bestimmt. Falls der Garant feststellt, dass die Reparatur nicht möglich ist, behält sich der Garant das Recht vor, das mangelhafte Element oder das ganze Produkt gegen ein freies von Mängeln zu tauschen, den Preis des Produkts zu mindern oder vom Vertrag abzutreten.
5. Gegenüber einem Benutzer, der kein Verbraucher im Sinne des Gesetzes vom 23. April 1964 Zivilgesetzbuch ist, ist die Schadensersatzhaftung des Garanten für die sich aus dieser Garantie ergebenden und/oder im Zusammenhang mit ihrer Erteilung und Ausübung stehenden Schäden, ohne Rücksicht auf den Rechtstitel, maximal auf den Wert des mangelhaften Produkts begrenzt.

II. Garantiezeit

Elemente des Produkts, die mit der Garantie umfasst sind	**Dauer des Garantieschutzes**
Rasenroboter	24 Monate ab dem Kaufdatum des Produkts das auf dieser Garantiekarte angegeben ist
Schraubenschlüssel, Schrauben, Befestigungselemente	Elemente, die nicht mit der Garantie umfasst sind.

III. Bedingungen der Inanspruchnahme der Garantie

1. Vorlegung der ausgefüllten Garantiekarte vom Benutzer sowie Glaubhaftmachung der Kaufumstände vom Benutzer, z.B. durch Vorlegung eines Kassenbelegs, einer Rechnung, usw. Damit die Reklamation reibungslos durchgeführt werden kann, wird es empfohlen, dass der Benutzer alle in dem "Lieferumfang" genannten Elemente, der in der Bedienungsanleitung beschrieben wurde, zusammen mit dem Produkt zur Reklamation abgibt.
2. Beachtung der in der Bedienungsanleitung und Garantiekarte enthaltenen Anweisungen vom Benutzer.
3. Die Garantie umfasst nur das Gebiet der Republik Polen und der EU.
4. Die Garantie umfasst nicht die Mängel des Produkts, die infolge von folgenden Ursachen entstanden sind:
a. Nichtbeachtung der in der Bedienungsanleitung bestimmten Bedingungen vom Benutzer, insbesondere in Bezug auf richtige Nutzung, Wartung und Reinigung;
b. Verwendung von Reinigungs- oder Wartungsmitteln vom Benutzer, die im Widerspruch zu der Bedienungsanleitung stehen;
c. Unrichtige Aufbewahrung und unrichtiger Transport des Produkts vom Benutzer;
d Eigenmächtige Veränderungen und/oder Umbauten am Produkt vom Benutzer, die mit dem Garant nicht abgestimmt wurden;
e. Verwendung von Betriebsmaterialien und Ersatzteilen vom Benutzer, die im Widerspruch zu der Bedienungsanleitung stehen.
5 Der Benutzer, der kein Verbraucher im Sinne des Gesetzes vom 23. April 1964 Zivilgesetzbuch ist, verliert Garantieansprüche für das Produkt, an dem:
- Seriennummer, Datumsangaben und Typenschilder vom Benutzer entfernt, verändert oder beschädigt wurden;
- Plomben vom Benutzer beschädigt wurden oder Spuren des Hantierens an ihnen tragen.
6. **Achtung!** Die mit täglicher Bedienung des Produkts verbundenen Tätigkeiten, die sich u.a. aus der Bedienungsanleitung ergeben, sind vom Benutzer auf eigene Rechnung und eigene Kosten auszuführen.

IV. Reklamationsverfahren

1. Falls unrichtige Arbeit des Produkts festgestellt wird, soll man sich vor der Anmeldung der Reklamation vergewissern, dass alle insbesondere in der Bedienungsanleitung bestimmten Bedientätigkeiten richtig ausgeführt wurden.
2. Die Reklamation soll man unverzüglich, am besten innerhalb von 7 Tagen ab Feststellung des Mangels am Produkt anmelden. Der Benutzer, der kein Verbraucher im Sinne des Gesetzes vom 23. April 1964 Zivilgesetzbuch ist, verliert Garantieansprüche für das Produkt, im Falle, wenn die Reklamation nicht innerhalb von 7 Tagen angemeldet wird.
3. Die Reklamation kann u.a. am Verkaufsort, an dem das Produkt gekauft wurde, beim Garantieservice oder schriftlich auf folgende Adresse angemeldet werden: DEDRA EXIM sp. z o.o., ul. 3 Maja 8, 05-800 Pruszków.
4. Der Benutzer kann die Reklamation unter Verwendung des Formulars anmelden, das auf der Internet www.dedra.pl zugänglich ist. ("Formular zur Anmeldung der Reklamation aufgrund der Garantie").
5. Die Adressen von Garantieservice-Stellen für jeweilige Länder sind auf der Internetseite www.dedra.pl zugänglich. Im Falle, wenn keine Garantieservice-Stelle im jeweiligen Land vorhanden ist, soll man die Reklamationsanmeldung aufgrund der Garantie an folgende Adresse richten: DEDRA EXIM sp. z o.o. ul. 3 Maja 8, 05-800 Pruszków (Polska).
6. Im Hinblick auf die Sicherheit des Benutzers ist die Nutzung eines mangelhaften Produkts untersagt..
7. Achtung!!! Nutzung eines mangelhaften Produkts gefährdet der Gesundheit und dem Leben des Benutzers.
8. Erfüllung der sich aus der Garantie ergebenden Pflichten erfolgt innerhalb von 14 Werktagen ab der Rückgabe des beanstandeten Produkts vom Benutzer.
9. Vor der Rückgabe des mangelhaften Produkts zur Reklamation soll man es reinigen. Das beanstandete Produkt soll sorgfältig vor möglichen Beschädigungen während des Transports abgesichert werden (es wird empfohlen das beanstandete Produkt in Originalverpackung zu bringen).
10. Die Garantiezeit wird um die Zeit verlängert, in der der Benutzer das mit der Garantie umfasste Produkt infolge des Mangels nicht benutzen konnte.
Die sich aus den Vorschriften über die Gewährleistung für Mängel von verkauften Sachen ergebenden Rechte des Benutzers werden von dieser Garantie weder ausgeschlossen noch eingeschränkt oder eingestellt.

EE Sisuchord

1. Fotod ja joonised
2. Seadme kirjeldus
3. Seadme kasutusalad
4. Kasutuspiirangud
5. Tehnilised andmed
6. Ettevalmistused tööks
7. Võrguühendus
8. Seadme sisselülitamine
9. Seadme kasutamine
10. Jooksvad hooldustööd
11. Varuosad ja tarvikud
12. Iseseisev probleemide lahendamine
13. Seadme koostis
14. Teave kasutajatele elektri- ja elektroonikaseadmete kõrvaldamise kohta
15. Garantiikaart

Originaaljuhiste tõlge

Vastavusdeklaratsioon on lisatud kasutusjuhendile eraldi dokumendina. Vastavusdeklaratsiooni puudumisel võtke palun ühendust ettevõttega Dedra Exim Sp. z o.o. Üldised ohutusjuhised on lisatud kasutusjuhendile eraldi brošüürina.

HOIATUS. Luge läbi kõik sümboliga tähistatud hoiatused ja kõik juhised. Järgmiste hoiatuste ja ohutusjuhiste eiramine võib põhjustada elektrilöögi, tulekahju või tõsiste vigastuste teket.

Hoidke kõik hoiatused ja juhendid alles hilisema kasutamise eesmärgil.

2. Seadme kirjeldus

Joonis A: 1. Laadimiskontaktid, 2. Niitmiskõrguse reguleerimise pöördnupu kate, 3. Käepidemega avariilüliti, 4. Juhtpaneeli kate, 5. Tagarattad, 6. Terakomplekt, 7. Pöörlevad esirattad

3. Seadme kasutusalad

Niitmis- ja multšimisrobot on mõeldud muru niitmiseks muruplatsidel, aedades jms. Tänu andurite süsteemile ja murusse peidetud kaablile suudab robot määrata oma asukoha ja järgida optimaalset niitmisrada, vältides takistusi või andes märku tekkinud probleemidest. Robotit programmeerimine võimaldab muru tsüklilist niitmist ilma täiendavate seadistustöödeta. Robot niidab rohtu automaatselt, lülitudes niitmisrežiimi ja kui aku tühjeneb, laeb selle täis. Tänu väikestele mõõtmetele on robot väga manööverdamisvõimeline ja universaalne ning töötab hästi nii väikestel kui ka suurtel (kuni ligikaudu 1000 m2) murualadel. Kaasasolevatest tarvikutest piisab umbes 600 m2 tavalise kujuga muru või umbes 350 m2 ebakorrapärase kujuga muru, millel on 3 saart, niitmiseks. Vajaduse korral võib kasutada välitingimustes kasutamiseks mõeldud pikendusjuhtmeid.
Seadet on lubatud kasutada renoveerimis- ja ehitustöödel, remonditöökodades, amatöörtöödel, järgides kasutusjuhendis toodud kasutustingimusi ja lubatud töötingimusi.

4. Kasutuspiirangud

Seadet tohib kasutada ainult vastavalt allpool toodud „Lubatud töötingimustele".
Mitte kasutada järsematel kui 30-kraadistel kallakutel. Ärge kasutage ilma niiduala piiramata.
Mehaanilise ja elektrilise konstruktsiooni omavolilisi muudatusi, kõiki modifikatsioone ja kasutusjuhendis käsitlemata hooldustöid käsitletakse ebaseaduslikuna ja need toovad kaasa garantiiõiguste kohese kaotuse ning vastavusdeklaratsioon kehtivuse kaotuse.
Otstarbele mittevastav või kasutusjuhendi juhiseid eirav kasutamine toob kaasa garantiiõiguste kohese kaotuse.

Lubatud töötingimused
Mitte töötada sademete korral.

5. Tehnilised andmed

Mudel	DED8751-3	DED8751-4
Aku		
Pinge [V]	28 d.c.	28 d.c.
Aku maht [Ah]	3	4
Jõudlus [WH]	84	112
Aku tüüp	Liitium-ioon	liitium-ioon
Hoiustamistemperatuur [C]	5-40	5-40
Toiteadapter		
Pinge [V, Hz]	230, 50	230, 50
Väljund [V, A]	32 d.c., 1,8	32 d.c., 1,8
Kaitseklass	II	II
IP-klass	IP67	IP67
Kaitse	T3.15A.250V	T3.15A.250V
Robot		
Toide [V]	28 d.c.	28 d.c.
Aku maht [Ah]	3	4
Kaitseklass	III	III
IP-klass	IPX4	IPX4
Pöörlemiskiirus [min-1]	2900	2900
Niitmispindala [m2]	1000	1500
Niitmislaius [mm]	240	240
Niitmiskõrgus [mm]	25-65	25-65
Müra märgistus Lwa [dB(A)]	65	65
Tase Lwa [dB(A)]	<80	<80
Tase Lpa [dB(A)]	<70	<70
Mõõtemääramatus K [dB(A)]	3	3
Kaal [kg]	17	17

Teave vibratsiooni ja müra kohta

Vibratsiooni koguväärtus a_{hw} ja mõõtemääramatus määrati vastavalt standardile EN 50636-2-107 ja on esitatud tabelis.
Müraemissioon määrati vastavalt standardile EN 50636-2-107,, väärtused on esitatud ülal tabelis.

MÄRKUS **Müra võib põhjustada kuulmiskahjustusi, töö ajal tuleb alati kanda kuulmiskaitsevahendeid!**

Deklareeritud vibratsiooni koguväärtus mõõdeti standardmeetodi alusel ja seda saab kasutada ühe seadme võrdlemiseks teise seadmega. Esitatud vibratsioonitaset võib kasutada ka vibratsiooniga kokkupuute esmaseks hindamiseks.
Vibratsioonitase masina tegeliku kasutamise ajal võib erineda deklareeritud väärtustest, sõltuvalt töövahendite kasutamisviisist, eelkõige töödeldava eseme tüübist, ning sõltuvalt operaatori kaitseks mõeldud meetmete määramise vajadusest. Selleks, et täpselt hinnata kokkupuudet tegelikes kasutustingimustes, tuleb arvesse võtta kõiki töötsükli osi, sealhulgas ajavahemikke, mil seade on välja lülitatud või kui see on sisse lülitatud, kuid seda ei kasutata tööks.

6. Ettevalmistused tööks

MÄRKUS **Kõikide ettevalmistavate toimingute ajal peab seade olema vooluvõrgust lahti ühendatud.**

Niidetava pinna ettevalmistamine

Selleks, et määrata robotile niitmisala nii, et ta sellelt alalt väljuks, on vaja vastav ala piirata piirdekaabliga. Enne niitmisala piiritlemise alustamist on vaja kavandada

tööpiirkond, võtta arvesse takistused, mida robot peaks vältima, pidades silmas asjaolu, et robot ei tohi olla kaugemal kui 15 meetrit piirdekaablist.
Tähelepanu: Joonis B kujutab endast muru ja ettevalmistatud ala näidist.
Tutvuge antud joonisega, pöörates erilist tähelepanu teabele, mis puudutab vajalike vahemaade hoidmist niidetaval pinnal asuvatest objektidest.
Kontrollige muru seisukorda. Eemaldage kõik takistused (oksad, suured kivid jne). Täitke või katke augud ja süvendid, et sademete korral ei tekiks neisse lompe. Lompides töötamine võib seadet kahjustada. Raskemad kivid, mida robot ei nihuta, võivad jääda niidetavale murule. Tänu roboti anduritele põrkub see kivilt tagasi ja jätkab tööd. Kerged kivid tuleks kas eemaldada murult või paigutada nii, et need ulatuksid murupinnast vähemalt 15 cm kõrgemale.
Juhul, kui ka naabermurusid niidetakse niidurobotite abil, tuleb niidetav ala tähistada nii, et kaabel ei oleks naabermuru piirdekaablile lähemal kui 100 cm.
Maksimaalse signaalitugevuse tagamiseks ei ole soovitatav kasutada rohkem kui 400 meetri pikkust kaablit.
Probleemide vältimiseks tuleb kaabli paigaldamisel juhinduda eelnevalt koostatud tööala visandist.

Dokkimisjaama seadistamine

Dokkimisjaam vastutab signaalide saatmise eest piirdekaablile ja niiduroboti aku laadimise eest.
Dokkimisjaam peaks asuma sobival kaugusel toiteallikast (toitejuhe on 9 meetri pikkune ja seda tuleks dokkimisjaama asukoha valimisel arvesse võtta). Dokkimisjaam tuleb paigutada tasasele, kõvale pinnale. IN-märgistus peaks olema suunatud kavandatud niitmisalale. Vältida tuleks jaamade paiknemist:
- murualade nurkades
- madalamatel, vee äravoolualadel, kus dokkimisjaam ja robotniiduk puutuksid kokku kõrge niiskusega
- maastiku kallakutel
- kõrgete puude all, mis võivad olla ohustatud välgulöögi poolt tormi ajal.

Märkus: toitejuhe ja pistik peavad alati olema kuivas kohas, mis ei puutu kokku niiskusega.
Toiteadapter peaks asuma katuse all, niiskuse eest kaitstud kohas.
Selleks, et tagada takistusteta juurdepääs roboti dokkimisjaamale, on vajalik u 3,5 meetri pikkune ja 2 meetri laiune mururiba. Jaam peab olema paigutatud nii, et:
- selle ees oleks min 2 meetrit vaba ruumi
- selle taga oleks min 1 meeter vaba ruumi.

Tähelepanu: Jaama esiosa on osa, millesse niidukrobot siseneb, tagaosa on aga osa, kus paiknevad laadimiskontaktid ja ühenduspesad.
Tuleb meeles pidada, et peab olema juurdepääs elektrivõrgule (toitejuhe on u 9 meetri pikkune)

Niiduala piirdekaabli paigutamine

Kaabel peab olema paigaldatud nii, et see ei oleks väändunud, puuduksid sõlmed ja lõikekohad. Komplekt sisaldab 100 meetrit piirdekaablit.
Kinnituspiigid peaksid olema üksteisest mitte rohkem kui 1 meetri kaugusel. Komplektis on 150 piiki.
Ärge kunagi tehke ala nurkadesse täisnurki. Nurk peaks olema vähemalt 100-kraadine (vt joonis B). Väiksemate nurkade puhul võivad roboti järsud pöörded põhjustada roboti libisemist ja peatumist, eriti märjal pinnal, ning muruvaiba kahjustamist järskude pöörete tagajärjel.
Kaabel tuleb paigaldada 10-30 cm kaugusele muruala servast. Kui niidetav pind ja kõrvalolev pind (nt kõnnitee) on samal kõrgusel, on nõutav vahemaa 10 cm. Kõvade servade (nt kivi, puit jne) puhul on minimaalne kaugus 20 cm. Pehmete servade puhul, kus robot võiks kinni jääda (nt põõsad, lillepeenrad jne), on vahemaa 30 cm.
Märkus: veekogud (tiigid, basseinid jne) tuleb täiendavalt kaitsta servaga, mille kõrgus on vähemalt 15cm.
See takistab niidukroboti juhuslikku vette kukkumist.
Roboti poolt välditavate alade (põõsad, lillepeenrad jne) piiritlemiseks tuleks saared märgistada nii, et ümbritseda niitmata jäävad alad piirdekaabliga. Tuleb jätta kaugus max 5 mm piirdekaablist, kui see on paigutatud kahe paralleelse piiranguna (vt joonis B). Sellisel puhul saab piirdekaabli kinnitamiseks kasutada sama piiki.
Kui murul kasvavad puud, tuleb need nähtavate juurte korral ümbritseda piirdekaabliga, et robot ei kahjustaks juurestikku. Juhul, kui juured paiknevad sügaval murupinna all, ei ole sellist saart vaja moodustada.
Kui niidupind on madalale rippuvate põõsaste või puude okste all, kärpige oksi nii, et nad ei takistaks roboti vaba liikumist. Samuti tuleb pidada meeles, et lehtedelt langeda võivad veetilgad vallandavad robotil oleva vihmasensori. Sellisel juhul lõpetab robot niitmise ja pöördub tagasi dokkimisjaama.
Kui sõidutee või sillutatud aiateed on muruga samal tasemel, liigub niidukrobot üle selle pinna ilma probleemideta. Sellise pinna piiramise korral, et vältida sissesõidutee ja aiaradade ületamist roboti poolt, peaks piirdekaabli kaugus muru ja muid pindu eraldavast joonest olema 10 cm. Juhul, kui teed on kruusast, ei sõida robot neist üle. Sellises olukorras tuleks piirdekaabel paigutada nii, et jätta pinda eraldavast joonest 30 cm vahemaa.
Robot suudab ronida kallakutel, mis on max 30-kraadised. Kui kallaku nurk on suurem, peatab roboti andur seadme liikumise. Nõlvakust alla laskumisel ei tohi maksimaalne kalle ületada 25 kraadi. Niiske muru niitmisel võib robot libiseda juba väiksema kallaku korral. Sellisel juhul soovitame paigutada piirdekaabli 40 cm kaugusele kallaku joonest.

Niiduala märgistamine

Valmistage ette järgmised materjalid: piirdekaabel, kinnituspiigid ja kaks mõõduliistu kauguse mõõtmiseks (liistud paiknevad transpordikarbi tiibade perforeeringutes). Valmistage ette järgmised tööriistad: vasar (kummist), tangid, mutrivõtmed.
Valmistage ette muru: muru ei tohiks olla kõrgem kui 60 mm. Juhul, kui muru on kõrgem, soovitame seda lõigata eelnevalt muruniidukiga. Piirdekaabel tuleks paigutada võimalikult maapinna lähedale, et vältida roboti liikumist üle kaabli ja seda ületavate inimeste komistamist. Mõne aja pärast kasvab piirdekaablile peale värske rohi.
Kaabli paigaldamine: Asetage dokkimisjaam plaanitud kohta (vastavalt eelnevalt koostatud skeemile) ja sisestage esimene piik dokkimisjaama tagaküljelt (OUT). Jätke kaabli ja dokkimisjaama lõplikuks ühendamiseks u 50 cm juhtme lõtku. Paigutage juhe lõdvalt vastavalt varasemale skeemile, mis hõlbustab edasist tööd. Võite jätkata kaabli asukohta fikseerivate piikide sisestamisega.
Märkus: ärge lööge esimeses etapis piike lõpuni sisse, et lihtsustada tööd juhul, kui tekib vajadus piirdekaabli paigutuse korrigeerimiseks.
Kasutades mõõduliistu, hoidke muruala servast 10-30 cm kaugus vastavalt eelpool antud soovitustele. Kinnituspiikide vaheline kaugus ei tohi olla suurem kui 100 cm. Soovitatav on, et paigutada piigid nurkadesse tihedamalt, nii et saadud nurk ei oleks väiksem kui 100 kraadi. Kui muruvaibal on kohti, mida robot peaks vältima (lillepeenrad, põõsad, potid jne), tuleks märgistada saared, mida robot peab vältima.
Märkus: paralleelsed paigutatud kaablid ei tohiks olla üksteisele lähemal kui 5 mm. Murualal piirangut lõpetav piik peaks paiknema dokkimisjaama juures.
Märkus: kui komplektile lisatud kaabel on liiga lühike, on võimalik osta lisakaableid (100 m lõikudena) ja paigalduspiike.
Kasutage kaablite ühendamiseks robotiga kaasas olevaid ühenduselemente. Kaablite ühendamine nt keeramisega ei ole lubatud. Kasutage maksimaalselt 400 meetrit piirdekaablit.

Piirdekaabli ühendamine dokkimisjaamaga.

Kaabli-jaama ühenduselemendid tuleb paigutada kaablile ja kinnitada lamedate tangidega.
Dokkimisjaama tagaküljel on kaks pesa, mis on tähistatud märgetega IN ja OUT. Sissetulev kaabel tuleb tõmmata läbi dokkimisjaama alumisel küljel asuvate avade ja ühendada IN-pessa. Väljaminev kaabel peab olema ühendatud pesaga OUT. Selline ühendusviis tagab signaalivoo läbi piirdekaabli.
Pärast kaablite ühendamist tuleb dokkimisjaam kinnitada kaasasolevate kruvidega.
Märkus: mitte teha iseseisvalt täiendavaid avasid dokkimisjaama. Kinnitage dokkimisjaam kruvidega, kasutades selleks originaalavasid.

Roboti aku laadimine.

Enne roboti laadimist ühendage dokkimisjaam ja kontrollige selle tööd. Selleks ühendage kaabel adapteriga ja ühendage pistik pistikupessa. Dokkimisjaama LED süttib:
- punasena, kui piirdekaablid ei ole õigesti ühendatud
- vilgub rohelisena, kui kaablid on õigesti ühendatud ja roboti aku on laetud
- rohelinena, kui kaablid on õigesti ühendatud ja aku on täielikult laetud.

Märkus: probleemide tekkimisel vaadake 12. peatükki. Iseseisev probleemide lahendamine
Dokkimisjaam on kasutusvalmis.
Enne esimest niitmist tuleb roboti aku täis laadida. Selleks pange robot laadimisjaama nii, et roboti laadimiskontaktid puudutaksid dokkimisjaama laadimiskontakte.

7. Võrguühendus

Enne seadme ühendamist toiteallikaga veenduge, et toitepinge vastab andmesildil märgitud väärtusele.
Toitepaigaldis peab olema tehtud vastavalt elektripaigaldistele esitatavatele olulistele nõuetele ja vastama kasutamise ohutusnõuetele. Parameetrid toitekaabli minimaalse ristlõike 1 mm2 ja B-tüüpi kaitsme nimiväärtuse 10A jaoks.
Paigaldamist peaks teostama vastava volitusega elektrik. Pikenduskaablite kasutamisel veenduge, et juhtmete läbilõige ei oleks nõutavast väiksem (vt tabelit). Paigutage toitejuhe nii, et ei tekiks selle läbilõikamise ohtu töötamise ajal. Ärge kasutage kahjustatud pikendusjuhtmeid. Kontrollige regulaarselt toitekaabli tehnilist seisundit. Ärge tõmmake seadet toitejuhtmest.

8. Seadme sisselülitamine

MÄRKUS **Enne seadme käivitamist tuleb kindlasti teha punktis „Ettevalmistused tööks" kirjeldatud toimingud.**

Seadme käivitamiseks tuleb:
- laadida robotniiduki aku
- teostada programmeerimtööd (vt punkt 9. Seadme kasutamine

MÄRKUS **Kasutage ainult välitingimustes kasutamiseks mõeldud pikendusjuhtmeid.**

MÄRKUS **Pärast seadme välja lülitamist võivad terad veel pöörelda.**

9. Seadme kasutamine

Niitmise alustamine

Märkus: enne niitmist eemaldage murult kõik võõrkehad, sh oksad, kivid, juured, mänguasjad jms.

Algsed seaded

Tähelepanu: Kõiki seadistusi tuleb teha juhtpaneelil (joonis C)
Kella seadistamine: vajutage nuppu SET, kuni kella ikoon hakkab vilkuma. Seadistage kehtiv kellaaeg, kasutades nuppe HOME ja START, kinnitage nupuga OK.
Pinna seadistamine: vajutage nuppu SET, kuni pinna ikoon hakkab vilkuma. Valige pind, kasutades nuppe HOME ja START, kinnitage nupuga OK.
Seadet saab kasutada käsi- või automaatrežiimil.
Automaatrežiim: lülitage robot sisse, kasutades toitelülitit. Vajutage SET, sisestage turvakood (tehasekood 0000), kinnitage OK nupuga. Määrake niidetav ala, kinnitage OK nupuga.
Niitmise automaatse alustamise seadistamine. Vajutage SET, kuni hakkab vilkuma liivakella ikoon. Seadistage töö alguse aeg nuppudega HOME ja START kinnitage OK nupuga. Kui ekraanil kuvatakse numbreid 0000, on aeg seadistatud. Vajutage nuppu START.
Tähelepanu: Kui niitmistsükkel on lõppenud, käivitub robot automaatselt uuesti 48 tunni pärast, samal kellaajal.
Käsirežiim
Lülitage robot sisse, kasutades toitelülitit. Vajutage SET, sisestage turvakood (tehasekood 0000), kinnitage OK nupuga. Vajutage START.

Turvakoodi muutmine

Tehase turvakood on 0000. Võite selle koodi jätta või asendada selle oma koodiga, Koodi muutmiseks tuleb robot käivitada (sisestada kood 0000 ja vajutada start). Robot väljub dokkimisjaamast ja alustab tööd. Pärast roboti väljumist vajutage nuppu STOP, ekraanil kuvatakse koodi E1. Vajutage START ja hoidke seda all, u

10 sekundi pärast kuvatakse ekraanil koodi U133. Vajutage SET, vilkuma hakkab tabaluku ikoon. Sisestage tehasekood 0000 ja kinnitage nupuga OK, ekraanile peaks ilmuma kood 0000. Vajutage uuesti SET, tabaluku ikoon hakkab vilkuma. Sisestage oma neljakohaline kood ja kinnitage OK abil. Kood peaks ilmuma ekraanile. Vajutage START. Robot jätkab tööd.

Märkus: kood tuleb meelde jätta. Koodi kaotamise korral tuleb robot saata tootjale seadete lähtestamiseks.

Lõikekõrguse seadistamine

Roboti saab seadistada lõikekõrgusele vahemikus 25-65 mm. Lõikekõrguse reguleerimiseks avage roboti ülaosas olev klapp ja kasutage lõikekõrguse reguleerimiseks skaalaga pöördnuppu. Alustage suuremate väärtustega, et mitte koormata robotit liiga pika rohu lõikamisega.

Hädaseiskamine

Robotit saab igal ajal peatada, kasutades hädaabinuppu STOP. STOP nuppu saab ka kasutada seadme funktsioonide tühistamiseks. Näiteks: selleks, et vältida roboti väljasõitu piirdekaablist, käivitada robot. Pärast dokkimisjaamast väljumist vajutage STOP, teisaldage robot dokkimisjaamast u 2 meetri kaugusele kaablile, seejärel vajutage SET, sisestage kood, kinnitage OK abil ja vajutage uuesti START.

Märkus: nupu STOP kasutamine ei kustuta eelnevaid seadistusi.

Nupp HOME

Nupu HOME abil saab aktiveerida roboti tagasipöördumise funktsiooni dokkimisjaama. Selleks vajutage STOP, vajutage SET, sisestage turvakood ja kinnitage OK abil, vajutage HOME.

Märkus: selle järjestuse kasutamine ei kustuta eelnevaid seadistusi.

Roboti taaskäivitamine

Vajutage SET, sisestage turvakood ja kinnitage OK abil, vajutage START.

Märkus: kui aku on tühjenemas (üks kriips laadimise indikaatoril), saab roboti taaskäivitada üksnes dokkimisjaamas.

Roboti andurid

Tõkke/kontaktiandur. Kui robot satub takistuse ette, pöördub ta ringi ja muudab suunda, et vältida takistusele sõitu. Kui robot ei leia 3 sekundi jooksul uut liikumisteed, ta peatub. Kui robot ei leia 10 sekundi jooksul uut liikumisteed, lülitub ta välja ja töö jätkamiseks on vajalik käsitsi taaskäivitamine.

Vihmaandur. Tugevate vihmahoogude korral robot peatab töö ja pöördub tagasi dokkimisjaama. Robot jätkab tööd järgmises tsüklis.

Märkus: pöösaste ja puude okstelt langevad tilgad võivad aktiveerida vihmaanduri; sellisel juhul pöördub robot samuti tagasi dokkimisjaama.

Pinnakontakti andur. Andurid paiknevad esirataste läheduses ja kontrollivad kontakti maapinnaga. Kui robotit tõsta või ta sõidab oma ratastega süvendisse (kraav, auk jne), lülitub robot välja ja see tuleb käsitsi taaskäivitada. Taaskäivitamine toimub tingimusel, et robot on 2 meetri kaugusel piirdekaablist. Asetage see maapinnale ja vajutage START. Roboti taaskäivitamine ei muuda selle töötsüklit

Kalde andur

Kalde andur asub seadme sees ja mõõdab kallet igas suunas. Kui kaldenurk ületab 30 kraadi, peatub terade pöörlemine, kuid robot jätkab liikumist. Kui kaldenurk väheneb 10 sekundi jooksul, alustab robot uuesti lõikamist. Kui kaldenurk ei vähene, lülitub robot välja ja see tuleb käsitsi taaskäivitada.

10. Jooksvad hooldustööd

MÄRKUS **Kõikide hooldustoimingute ajal peab seade olema vooluvõrgust lahti ühendatud.**

Puhastamine ja hooldus

Ühendage seade alati toitevõrgust lahti ja lülitage välja

Roboti maksimaalseks kasutamiseks tuleb seadet ja niidetavat ala regulaarselt kontrollida.

Tavaline puhastamine

Regulaarne puhastamine lehtedest, rohust ja muust prahist pikendab roboti kasutusiga.

Märkus: kasutage puhastamiseks ainult harja või kuiva lappi. Ärge kasutage vett, mis võib roboti sisse sattudes põhjustada lühise tekke ja kahjustada elektrisüsteemi.

Ülemine kate

Tõstke ülemine kate üles ja puhastage see rohust, lehtedest ja muust prahist. Ärge kasutage puhastamiseks vett.

Roboti alumine osa

Puhastage roboti alumist osa harjaga. Kontrollige igakordselt, kas terad, terade kinnitus ja rattad pöörlevad vabalt. Kui robot niidab märga rohtu, võivad rohujäägid liibuda korpusele ja vähendada niitmise jõudlust. Kontrollige ja puhastage terade kambri sisemus märgadest rohujääkidest. Puhastage terade rootorit regulaarselt, et see pöörleks vabalt.

Dokkimisjaam

Puhastage dokkimisjaama regulaarselt rohust, lehtedest ja muust prahist, et vältida kontakti vähenemist dokkimisjaama kontaktide ja roboti plaatide vahel. Kontrollige regulaarselt, kas dokkimisjaama kontaktid ja roboti plaadid on puhtad ja neil on hea kontakt. Puhastage kontaktoreid ja trükkplaate regulaarselt väga peene liivapaberi või terasvillaga. Aja jooksul võib dokkimisjaam hakata lekkima seoses rohi lagunenisega jaama all.

Kontrollige regulaarselt kruvide, poltide ja mutrite seisukorda. Lõdvenemise korral kinnitage kõiki komponente, et hoida robot parimas võimalikus seisukorras.

Osade asendamine

Märkus: enne allpool kirjeldatud toimingute tegemist tuleb seade alati vooluvõrgust lahti ühendada ja välja lülitada.

Terad

Teradel on kaks teravat lõiketera. Kui üks serv on nürinenud, saab tera ümber pöörata terava servaga lõikamise suunas. Kui mõlemad servad on nürid, tuleb terad lahti kruvida ja teravate vastu välja vahetada. Pärast terade lahtikruvimist eemaldage rohi ja muu praht terade pesast. Pärast pesa puhastamist paigaldage uus tera ja kinnitage. Kontrollige terade pöörlemist.

Märkus: stabiilse lõikamise tagamiseks tuleb kõik kolm tera vahetada korraga.

Aku

Aku elutsükliks prognoositakse 5 aastat, sõltuvalt roboti koormusest ja selle hooldusest. Aku vahetamiseks keerake lahti akupesa kate ja asendage vana aku uuega.

Märkus: kasutage ainult originaalvaruosasid.

Hooajaväline ladustamine

Väljaspool hooaega (eelkõige talvel) hoidke dokkimisjaama ja robotit kuivas ruumis, kus temperatuur ei lange alla 0 kraadi C. Puhastage dokkimisjaam ja robot rohujääkidest, lehtedest ja muust prahist. Puhastage kontaktid ja kontaktplaadid põhjalikult terasvillaga. Kontaktide ja plaatide kaitsmiseks korrosiooni eest võib neid töödelda happevaba õliga. Talveperioodil laadige akut 2-3 korda, et pikendada aku kasutusiga.

Veateated

Kui robot ei tööta korrektselt, võivad ekraanile ilmuda veateated. Punktis 12 – iseseisev vigade kõrvaldamine, on toodud tabelis vigade tüübid ja nende kõrvaldamise viisid. Kui vead püsivad, võtke ühendust müüjaga seadme parandamise eesmärgil.

Roboti taaskäivitamine: asetage robot piirdekaablile, sisestage turvakood, vajutage START

11. Varuosad ja tarvikud

Saadaval olevad lisatarvikud:

DED87491	100 m kaabel tööpiirkonna piiramiseks
DED87492	150 tk kinnituspiike
DED87493	2 ühenduselementi jaamaga ühendamiseks
DED87494	4 tk ühenduselementi niiduala piirdekaabli ühendamiseks
DED87495	4 tk kruvi dokkimisjaama paigalduseks
DED87496	3 tk lõiketera
DED87497	Vihmakate /päikesevari

Varuosade ja tarvikute ostmiseks võtke ühendust Dedra Exim teenindusega. Kontaktandmed leiate Kasutusjuhendi 1. leheküljelt.

Varuosade tellimisel märkige andmesildil paiknev tootepartii number ja koostujoonisel olev osa number.

Garantiiperioodil teostatakse remonditöid vastavalt garantiikaardil esitatud tingimustele. Andke reklameeritav toode üle kas ostukohas (jaemüüja on kohustatud reklameeritava toote vastu võtma), saatke see Dedra Eximi keskteenindusse või saatke see teie elukohale lähimasse teeninduspunkti (teeninduspunktide loetelu leiate aadressil www.dedra.pl). Lisage täidetud garantiikaart. Pärast garantiiperioodi lõppu teostab remonti keskteenindus. Saatke defektne toode teeninduspunkti (saatekulud kannab kasutaja).

12. Iseseisev probleemide lahendamine

MÄRKUS **Enne iseseisva vigade kõrvaldamise alustamist ühendage seade vooluvõrgust lahti.**

Veakood	Selgitus	Kõrvaldamine
E1	Sisse vajutatud STOP nupp	Robot tuleb taaskäivitada
E2	Aktiveeritud pinnakontakti andur	Juhul, kui rattad on blokeeritud, eemaldage takistus ja käivitage robot uuesti
E3	Robot on väljaspool kaablitega piiritletud ala	Asetage robot kaablitega piiritletud alale
E4	Kahjustatud piirdekaabel	Kontrollige dokkimisjaama (punane LED – kahjustatud kaabel). Parandage kahjustus ja käivitage robot uuesti
E5	Aktiveeritud tõkkeandur	Eemaldage takistus, käivitage robot uuesti.
E6	Parema mootori energiatarve liiga suur	Liiga kõrge rohi (üle 40 mm) – lõigake muru lühemaks. Kontrollige, kas parempoolsed rattad ei ole blokeeritud. Robot tuleb taaskäivitada
E7	Vasaku mootori energiatarve liiga suur	Liiga kõrge rohi (üle 40 mm) – lõigake muru lühemaks. Kontrollige, kas vasakpoolsed rattad ei ole blokeeritud. Robot tuleb taaskäivitada
E8	Lõikemootori voolutugevus on liiga suur	Liiga kõrge rohi (üle 40 mm) – lõigake muru lühemaks. Blokeerunud lõiketerad – kontrollige ja vabastage lõiketerad. Robot tuleb taaskäivitada
E9	Laadimisviga	Aku avarii. Andke seade teenindusse.
E10	Aku pinge liiga madal või liiga kõrge	Aku avarii. Andke seade teenindusse.
E11	Aktiveeritud kalde andur	Kontrollige, et kalle ei ületaks lubatud väärtust (30 kraadi). Robot tuleb taaskäivitada
E12	Lame takistus	Ümbritsege takistus piirdekaabliga. Robot tuleb taaskäivitada
F1	Robot ei alusta tööd. Signaal õige.	Asetage robot kaablitega piiratud alale. Kontrollige, kas kaablid on õigesti ühendatud.
F2	Robot ei alusta tööd. Signaal puudub	Kontrollige, kas kaablid on õigesti ühendatud.

	(kontrollige dokkimisjaama)	
F3	Robot ei alusta tööd. Laadimisjaama kontaktid ja roboti plaadid on kahjustatud	Puhastage laadimisjaama kontakte ja roboti plaate. Kontrollige pinget (lubatud 28-32 V). Pöörduge teenindusse.
F4	Madal aku pinge	Laadige akut

Etapp	Sümptom	Põhjus	Kõrvaldamine
Ettevalmistused tööks	Robot ei välju jaamast	Dokkimisjaam – punane LED	Kontrollige piirdekaablite ühendust. Roboti aku ei ole laetud.
		Dokkimisjaam – vilkuv roheline LED	Jätkata laadimist kuni täieliku laetuseni (roheline LED põleb pidevalt)
		Valesti ühendatud dokkimisjaam	Nool IN peaks olema suunatud niidetava ala suunas. Seadke dokkimisjaam õigesti.
		Piirdekaabel ristub või on dokkimisjaama all väändunud	Kaabel paigutada ilma väände- ja ristumiskohtadeta
		Kontaktide ja plaatide korrosioon	Puhastage kontaktid ja plaadid
		Kontaktidel puudub korrektne kontakt roboti plaatidega	Kontrollige, kas dokkimisjaam ei ole oma asendit muutnud
		Aktiveeritud vihmaandur	Puhastage anduri plaate piiritusega
	Esimesel sõitmisel piki piirdekaablit on roboti liikumine vale või robot pöörleb ümber oma telje	Piirdekaabli tuvastamise funktsioon ei toimi. Signaalihäired võivad tuleneda nt teistest seadmetest või elektrisüsteemidest.	Ümbritsege ala piirdekaabliga.
		Naaberala on ümbritsetud piirdekaabliga, mis paikneb vähem kui 2 meetri kaugusel	Paigaldage piirdekaabel nii, et see jääks vähemalt 2 meetri kaugusele.
	Roboti plaadid ei puutu kokku dokkimisjaama kontaktidega	Dokkimisjaam paikneb ebatasasel pinnal	Pange dokkimisjaam kõvale, tasasele pinnale
Esmakordne kasutamine	Robot peatub, aku laetuse indikaator madal (üks kriips)	Aku on tühi	Laadige roboti akut dokkimisjaamas. Tähelepanu: Kui roboti diood põleb pideva rohelise tulega, on aku laetud. Kui LED vilgub rohkem kui kaks tundi, tähendab see, et aku on defektne või jaama kontaktide ja aku plaatide vahel puudub kontakt.
	Robot sõidab üle piirdekaablite ja peatub nende lähedal	Rattad, eelkõige veorattad, on kaetud muda või muu mustusega, mis põhjustab halba haarduvust	Puhastage rattad ja muru
		Nurk muru nurkades on alla 100 kraadi.	Korrigeerige piirdekaablite paigutust, et säilitada vähemalt 100-kraadine nurk
		Puudub piirdekaablite signaal	Vt „Ettevalmistused tööks"
Regulaarne töö	Müra ja vibratsioon	Nürinenud terad ja ebaühtlane lõikamine	Vajaduse korral pöörake terad ümber või asendage need uutega. Märkus: tehke seda kõigi teradega.
		Kahjustatud tera	Vahetage tera välja
		Terade kruvid on lõdvenenud	Kinnitage kruvid
		Võõrkeha (nöör jms) on ümber terade veovõlli keerdunud	Eemaldage keha
	Robot sõidab, kuid ei lõika	Lõikekõrguse vale seadistus	Reguleerige kõrgus optimaalseks
	Üha lühemad tööajad laadimiste vahel	Mustus dokkimisjaama kontaktidel ja roboti plaatidel	Puhastage kontaktid ja roboti plaadid
		Aku mahutavus on vähenud laadimise ja tühjenemise tõttu	Asendage aku uue vastu
	Robot ei lähe pärast vihma ja vihmaanduri aktiveerimist tagasi töötsüklile	Vihmaandur on pidevalt aktiveeritud	Puhastage anduri kontaktplaate alkoholiga (piiritusega)
	Robot keerleb ringiratast	Signaali leidmise võimaluse puudumine	Kontrollige, kui palju on kasutatud kaablit (maks. 250 m). Vajaduse korral lühendage kaablit ja muutke niitmispinda.

13. Seadme koostis

1.Niidu- ja multšimisrobot – 1 tk 2. Dokkimisjaam - 1 tk 3. Toiteallikas dokkimisjaama jaoks - 1 tk 4. Piirdekaabel - 100 m. 5. Kaabli kinnituspiigid - 150 tk 6. Täiendavad terad - 6 tk 7. Vaheliist - 1 tk

14. Teave kasutajatele elektri- ja elektroonikaseadmete kõrvaldamise kohta



(puudutab kojumapidamisi)
Toodetel või kaasasolevatel dokumentidel esitatud sümbol näitab, et kasutatud elektri- või elektroonikaseadmeid ei tohi kõrvaldada koos olmejäätmetega. Nõuetekohane käitumine komponentide kõrvaldamise, taaskasutuse või ringlussevõtu vajaduse korral on seadme edastamine spetsiaalsesse kogumispunkti, kus see võetakse tasuta vastu. Teavet jäätmekogumispunktide asukoha kohta annavad kohalikud omavalitsused, nt oma veebisaitidel.
Seadme nõuetekohane kõrvaldamine aitab säästa väärtuslikke ressursse ning vältida kahjulikku mõju tervisele ja keskkonnale, mis tuleneb seadmetes sisalduvatest võimalikest ohtlikest ainetest, segudest ja komponentidest.
Jäätmete ebaõige kõrvaldamine on karistatav asjakohaste kohalike eeskirjade kohaselt.
Kasutajad ELi liikmesriikides: Kasutatud elektri- või elektroonikaseadmete kõrvaldamise vajadusel võtke ühendust lähima jaemüügipunkti või tarnijaga, kes saavad anda lisateavet.
Jäätmete kõrvaldamine väljaspool Euroopa Liitu asuvates riikides: Selline sümbol kehtib ainult ELi riikide puhul. Antud toote kõrvaldamise vajadusel võtke ühendust oma kohalike omavalitsuste või edasimüüjaga, et saada teavet nõuetekohase käitumisviisi kohta.

Garantiikaart
Aadressil
Niidu- ja multšimisrobot
Kataloogi nr: …….. partiinumber: .....
(edaspidi Toode)
Toote ostukuupäev: .....

Müüja tempel

Kuupäev ja müüja allkiri: .....

Kasutaja avaldus:
Kinnitan, et mind on teavitatud garantiitingimuste ning Kasutusjuhendis ja garantiikaardil toodud juhiste eiramise tagajärgede kohta. Olen teadlik käesoleva garantii tingimustest, mida kinnitan omakäelise allkirjaga:

....

Kuupäev ja koht Kasutaja allkiri

I. Vastutus Toote eest

1. Garant - Dedra Exim Sp. z o.o., asukohaga Pruszkówis, aadress: ul. 3 Maja 8, 05-800 Pruszków, reg. nr KRS 0000062517, Sąd Rejonowy dla m.st. Warszawy w Warszawie, XIV Wydział Gospodarczy Krajowego Rejestru Sądowego, NIP 527-020-49-33, osakapital: 100 980.00 PLN.
2. Käesoleva garantiikaardi tingimuste kohaselt annab Garant garantii Tootele, mis on tarnitud Garandi vahendusel.
3. Garantiist tulenev vastutus hõlmab üksnes defekte, mis on tekkinud Tootes olevatest põhjustest selle Kasutajale üleandmise hetkel.
4. Garantiitingimuste alusel on Kasutajal õigus toote tasuta parandamiseks juhul, kui defekt ilmneb garantiiaja jooksul. Toote remondi viis (remondimeetod) jääb Garantiiandja otsustada. Kui Garantiiandja tuvastab, et parandamine ei ole võimalik, jätab ta endale õiguse asendada defektne osa või kogu Toode defektivaba toote vastu, vähendada Toote hinda või taganeda lepingust.
5. Kasutaja suhtes, kes ei ole tarbija 23. aprilli 1964. aasta Poola Tsiviilseadustiku tähenduses, piirdub Garantiiandja vastutus käesolevast garantiist ja/või selle sõlmimisest ja täitmisest tuleneva kahju eest, sõltumata õigushüvest, maksimaalselt defektse Toote väärtusega.

II. Garantiiperiood

Toote komponendid	Garantiiperioodi kestus
Niidu- ja multšimisrobot	24 kuud alates Toote ostukuupäevast, mis on toodud käesoleval garantiikaardil
Mutrivõtmed, kruvid, paigalduselemendid	Garantii välistused

III. Garantii kasutamise tingimused

1. Kasutaja poolt täidetud Toote garantiikaardi esitamine ja Kasutaja poolt Toote ostu asjaolude tõendamine, nt kviitungi, arve vms. esitamisega. Kaebuse tõhusaks menetlemiseks on soovitatav, et Kasutaja esitaks koos reklameeritava Tootega kõik kasutusjuhendis punktis „Seadme komplekti elemendid" nimetatud elemendid.
2. Kasutusjuhendis ja garantiikaardil esitatud juhiste järgimine Kasutaja poolt.
3. Garantii kehtib ainult Poola Vabariigi ja ELi territooriumil.
4. Garantii ei hõlma toote defekte, mis tulenevad eelkõige järgmistest asjaoludest:
a. Kasutusjuhendis sätestatud tingimuste täitmata jätmine Kasutaja poolt, eelkõige seoses nõuetekohase kasutamise, hoolduse ja puhastamisega;
b. Selliste puhastus- või hooldustoodete kasutamine Kasutaja poolt, mis ei vasta Kasutusjuhendi juhistele;
c. Toote ebaõige ladustamine ja transport Kasutaja poolt;
d. Toote omavolilised muudatused ja/või modifikatsioonid Kasutaja poolt, mis ei ole Garantiiandjaga kokku lepitud;
e. Selliste kulumaterjalide kasutamine Kasutaja poolt, mis ei vasta Kasutusjuhendi juhistele.
5. Kasutaja, kes ei ole tarbija 23. aprilli 1964. aasta Poola Tsiviilseadustiku tähenduses, kaotab garantii Tootele, mille:
- seerianumbrid, kuupäevamärgised ja andmesildid on Kasutaja poolt eemaldatud, muudetud või kahjustatud;
- plommid on Kasutaja poolt kahjustatud või kannavad märke Kasutaja poolt tehtud muudatustest.
6. Tähelepanu! Kasutaja teostab toote igapäevase kasutamisega seotud tegevusi, mh Kasutusjuhendis kirjeldatud tegevusi, iseseisvalt ja omal kulul.

IV. Kaebuste esitamise kord

1. Juhul, kui tuvastate, et Toode töötab defektselt, veenduge enne kaebuse esitamist, et kõik, eelkõige Kasutusjuhendis kirjeldatud toimingud, on tehtud nõuetekohaselt.
2. Soovitatav on esitada kaebus koheselt, eelistatavalt 7 päeva jooksul alates toote defekti tuvastamisest. Kasutaja, kes ei ole tarbija 23. aprilli 1964. aasta Poola Tsiviilseadustiku Tsiviilseadustiku alusel kaotab Kasutaja käesolevast garantiist tulenevad õigused, kui kaebust ei esitata 7 päeva jooksul.
3. Kaebused saab esitada mh Toote ostukohas, garantiiteeninduses või kirjalikult aadressil: Dedra Exim Sp. z o.o., ul. 3 Maja 8, 05-800 Pruszków.
4. Kasutaja saab esitada kaebuse, kasutades vormi, mis on saadaval veebilehel www.dedra.pl. („Garantiinõude vorm").
5. Garantiiteeninduste aadressid üksikutes riikides on saadaval veebilehel www.dedra.pl. Juhul, kui antud riigis puudub garantiiteenindus, soovitame pöörduda garantiinõuete esitamiseks aadressil: Dedra Exim Sp. z o.o. ul. 3 Maja 8, 05-800 Pruszków (Polska).
6. Kasutaja ohutust silmas pidades on defektse Toote kasutamine keelatud.
7. Tähelepanu! Defektse toote kasutamine on ohtlik Kasutaja tervisele ja elule.
8. Garantiikohustuste täitmine toimub 14 tööpäeva jooksul alates reklameeritava toote tarnimise kuupäevast Kasutaja poolt.
9. Enne defektse, reklameeritava Toote tarnimist on soovitatav selle puhastamine. Soovitatav on reklameeritava Toote hoolikas turvastamine transpordi käigus tekkivate kahjustuste eest (soovituslik on reklaamitava Toote tarnimine originaalpakendis).
10. Garantiiperioodi pikendatakse aja võrra, mille jooksul Kasutaja ei saanud garantiiga hõlmatud toote defekti tõttu seda kasutada.
Garantii ei välista, piira ega peata Kasutaja õigusi, mis tulenevad müüdud asja defektile antud garantiid puudutavatest sätetest.

SI Vsebina

1. Fotografije in risbe
2. Opis naprave
3. Namen naprave
4. Omejitev uporabe
5. Tehnični podatki
6. Priprava na delo
7. Povezava z omrežjem
8. Vklop naprave
9. Uporaba naprave
10. Tekoče vzdrževanje
11. Rezervni deli in dodatki
12. Pomanjkljivosti, odpravljene samostojno
13. Dokončanje opreme
14. Informacije za uporabnike o odstranjevanju električne in elektronske opreme
15. Garancijski list

Prevod izvirnih navodil

Izjava o skladnosti je priložena priročniku kot ločen dokument. Če izjave o skladnosti ni, se obrnite na družbo Dedra Exim Sp. z o.o.
Splošni varnostni predpisi so vključeni v priročnik kot posebna knjižica.

OPOZORILO. Preberite vsa opozorila, označena s simbolom, in vsa navodila.

Neupoštevanje naslednjih opozoril in varnostnih navodil lahko povzroči električni udar, požar ali hude telesne poškodbe.

Vsa opozorila in navodila shranite za nadaljnjo uporabo.

2. Opis naprave

Slika A: 1. kontakti za polnjenje, 2. pokrov gumba za nastavitev višine rezanja, 3. zaustavitev v sili z ročajem, 4. pokrov nadzorne plošče, 5. zadnja kolesa, 6. rezalna enota, 7. prednja vrtljiva kolesa

3. Namen naprave

Robot za košnjo in mulčenje je zasnovan za košnjo trave na travnikih, vrtovih itd. S sistemom senzorjev in kablom, skritim v trati, lahko robot določi svoj položaj in sledi optimalni poti košnje ter se izogne oviram ali opozori na morebitne težave. S programiranjem robota lahko travo kosite ciklično brez dodatnih nastavitev. Robot samodejno kosi travo, preklopi na način košnje in se, ko je napolnjenost baterije nizka, polni. Zaradi majhnosti je robot zelo okreten in vsestransko uporaben ter se izkaže na majhnih in velikih (do približno 1000 m2) travnikih. Priložena dodatna oprema zadostuje za pokrivanje površine košnje približno 600 m2 trate pravilne oblike ali približno 350 m2 trate nepravilne oblike s tremi otoki. Po potrebi lahko za zunanjo uporabo uporabite podaljševalne kable.
Napravo je dovoljeno uporabljati pri obnovitvenih in gradbenih delih, v delavnicah za popravila, pri ljubiteljskih delih, pri čemer je treba upoštevati pogoje uporabe in dovoljene delovne pogoje iz navodil za uporabo.

4. Omejitve uporabe

Napravo lahko uporabljate le v skladu s spodnjimi "Dovoljenimi pogoji delovanja".
Ne uporabljajte na pobočjih, ki so večja od 30 stopinj. Ne uporabljajte brez zmanjšanja površine košnje.
Nedovoljene spremembe mehanske in električne konstrukcije, kakršne koli spremembe, vzdrževalni posegi, ki niso opisani v navodilih za uporabo, bodo obravnavani kot nezakoniti in bodo povzročili takojšnjo izgubo garancijskih pravic, izjava o skladnosti pa bo postala neveljavna.
Zaradi napačne uporabe ali uporabe, ki ni v skladu z navodili za uporabo, boste takoj izgubili garancijske pravice.

Dovoljeni delovni pogoji
Ne delajte med padavinami.

5. Tehnični podatki

Model	DED8751-3	DED8751-4
Baterija		
Napetost [V]	28 d.c.	28 d.c.

Kapaciteta baterije [Ah]	3	4
Zmogljivost [WH]	84	112
Vrsta baterije	Litij-ionski	litij-ionski
Temperatura shranjevanja [C].	5-40	5-40
Napajanje		
Napetost [V, Hz]	230, 50	230, 50
Izhod [V, A]	32 d.c., 1,8	32 d.c., 1,8
Zaščitni razred	II	II
Stopnja IP	IP67	IP67
Varovalka	T3.15A.250V	T3.15A.250V
Robot		
Napajanje [V]	28 d.c.	28 d.c.
Kapaciteta baterije [Ah]	3	4
Zaščitni razred	III	III
Stopnja IP	IPX4	IPX4
Hitrost [min-1].	2900	2900
Površina košnje [m2]	1000	1500
Širina rezanja [mm]	240	240
Višina rezanja [mm]	25-65	25-65
Oznaka hrupa Lwa [dB(A)].	65	65
Raven Lwa [dB(A)]	<80	<80
Raven Lpa [dB(A)]	<70	<70
Merilna negotovost K [dB(A)].	3	3
Teža [kg]	17	17

Informacije o vibracijah in hrupu

$_{hW}$Skupna vrednost vibracij a in merilna negotovost sta bili določeni v skladu s standardom EN 50636-2-107 in sta navedeni v preglednici.
Emisije hrupa so bile določene v skladu s standardom EN 50636-2-107, vrednosti so navedene zgoraj v tabeli.

⚠ POZOR **Hrup lahko povzroči poškodbe sluha, zato pri delu vedno uporabljajte zaščito sluha!**

Deklarirana skupna vrednost vibracij je bila izmerjena v skladu s standardno preskusno metodo in se lahko uporablja za primerjavo enega kosa opreme z drugim. Navedena vrednost vibracij se lahko uporabi tudi za predhodno oceno izpostavljenosti vibracijam.
Raven vibracij med dejansko uporabo opreme se lahko razlikuje od deklariranih vrednosti, odvisno od uporabe delovnih orodij, zlasti vrste obdelovanca in potrebe po določitvi ukrepov za zaščito upravljavca. Za natančno oceno izpostavljenosti v dejanskih pogojih uporabe je treba upoštevati vse dele delovnega cikla, vključno z obdobji, ko je stroj izklopljen ali ko je vklopljen, vendar se ne uporablja za delo.

6. Priprava na delo

⚠ POZOR **Vsa pripravljalna dela izvajajte, ko je enota izključena iz električnega omrežja.**

Priprava površine za rezanje

Če želite robotu omejiti območje košnje tako, da ga ne zapusti, ga je treba omejiti z mejno črto. Preden začnete z razmejitvijo območja, je treba načrtovati delovno območje, upoštevati ovire, ki se jim mora robot izogniti, in upoštevati dejstvo, da robot ne sme biti oddaljen od mejne žice več kot 15 metrov.
Opomba: Primer skice trate in pripravljenega območja je prikazan na sliki B.
Oglejte si to risbo in bodite posebej pozorni na informacije o ohranjanju ustreznih razdalj od predmetov na pokošeni površini.
Preverite stanje trate. Odstranite vse ovire (veje, velike kamne itd.). Zasujte ali prekrijte luknje in vdolbine, da v njih ob dežju ne bodo nastajale luže. Delo v lužah lahko povzroči poškodbe enote. Težji kamni, ki jih robot ne premakne, lahko ostanejo na trati. Senzor robota bo poskrbel, da se bo enota odbila od kamna in nadaljevala z delom. Lahke kamne je treba odstraniti s trate ali jih postaviti tako, da štrlijo nad površino trate za najmanj 15 cm.
Če se s košnjo kosijo tudi sosednje trate, je treba območje označiti tako, da linija ni bližje kot 100 cm od mejne črte sosednje trate.
Da bi zagotovili največjo moč signala, ni priporočljivo uporabljati več kot 400 metrov kabla.
Da bi se izognili težavam, pri polaganju črte upoštevajte vnaprej pripravljeno skico delovne površine.

Nastavitev priklopne postaje

Priključna postaja je odgovorna za pošiljanje signalov kablu za zadrževanje in polnjenje baterije robota za košnjo.
Priključna postaja mora biti nameščena na primerni razdalji od vira napajanja (napajalni kabel je dolg 9 metrov, kar je treba upoštevati pri izbiri lokacije priklopne postaje). Priključno postajo je treba postaviti na ravno in trdo površino. Oznaka IN mora biti usmerjena proti predvideni površini za košnjo. Pri tem se je treba izogibati postavljanju postaje na drugo mesto:
- na vogalih trate
- na nižjih, odtočnih območjih, kjer bi bila priklopna postaja in robot za košnjo izpostavljena visoki vlažnosti.
- na nagnjenem terenu
- pod visokimi drevesi, v katera lahko med nevihto udari strela.

Opomba: napajalni kabel in priključek morata biti vedno na suhem mestu, ki ni izpostavljeno vlagi.
Napajalnik mora biti nameščen pod streho, na mestu, ki je zaščiteno pred vlago.
Za prost dostop do robotske priklopne postaje je potreben približno 3,5 metra dolg in 2 metra širok pas trate. Postaja mora biti postavljena tako, da:
- je bilo vsaj 2 metra prostega prostora.
- Na voljo je bil min. metra prostega prostora.

Opomba: Sprednji del postaje je del, iz katerega vstopa robot za košnjo, zadnji del pa je del s kontakti za polnjenje in priključnimi vtičnicami.
Zagotovite si dostop do električnega omrežja (napajalni kabel je dolg približno 9 metrov).

Polaganje vrvi za omejitev območja košnje

Vrv mora biti položena tako, da ni vozlana, da ni pregibov ali mest, kjer je vrv prerezana. Komplet vsebuje 100 metrov vrvi.
Pritrdilni čepi naj bodo med seboj oddaljeni največ 1 meter. Komplet vsebuje 150 zatičev.
Na vogalih nikoli ne ustvarjajte pravih kotov. Kot mora biti najmanj 100 stopinj (glejte sliko B). Pri kotih, ki so manjši od tega, lahko ostri zavoji robota povzročijo zdrs in ustavitev robota, zlasti na mokrih površinah, zaradi ostrih zavojev pa se lahko poškoduje tudi travnata površina.
Črta mora biti položena na razdalji 10-30 cm od roba trate. Če sta kosilna površina in sosednja površina (npr. pločnik) na isti višini, je zahtevana razdalja 10 cm. Pri trdih robovih (npr. kamen, les itd.) je najmanjša razdalja 20 cm. Pri mehkih robovih, kjer bi se robot lahko zataknil (npr. grmovje, cvetlične gredice itd.), je razdalja 30 cm.
Opomba: Vodna telesa (ribniki, bazeni itd.) je treba dodatno zaščititi z robom min. 15 cm.
S tem preprečite, da bi robot za košnjo pomotoma padel v vodo.
Da bi razmejili območja, ki se jim mora robot izogniti (grmovnice, cvetlične grede itd.), je treba otoke označiti tako, da se območje brez košnje obkroži z mejno črto. Pri tem je treba upoštevati razdaljo največ 5 mm od vrvice, če je položena v dveh vzporednih linijah (glejte sliko B). Za pritrditev vrvi v tem primeru lahko uporabite isti zatič.
Če so na trati drevesa in so vidne korenine, jih je treba obkrožiti z mejno črto, da robot ne poškoduje korenin. Če so korenine globoko pod površino trate, takšen otok ni potreben.
Če je površina za košnjo pod nizko visečimi vejami grmovja ali dreves, obrežite veje tako, da ne ovirajo prostega gibanja robota. Opozoriti je treba tudi, da bodo vodne kapljice, ki lahko padajo z listov, sprožile senzor dežja, s katerim je opremljen robot. V takem primeru bo robot prenehal kositi in se vrnil na priključno postajo.
Če je dovozna cesta ali tlakovane vrtne poti na isti ravni kot trata, bo robot za košnjo brez težav prevozil takšno površino. Če je območje omejeno tako, da robot ne bo prečkal dovozov in poti, mora biti razdalja od črte, ki ločuje trato od drugih površin, 10 cm. Če so poti gramozne, robot ne bo zapeljal čez njih. V tem primeru kabel namestite tako, da bo od črte, ki ločuje površine, ohranjena razdalja 30 cm.
Robot lahko premaguje naklone do največ 30 stopinj. Če je strmina večja, senzor robota ustavi gibanje naprave. Pri spuščanju po naklonu največji naklon ne sme presegati 25 stopinj. Pri košnji mokre trave pa lahko robot zdrsne že pri manjšem naklonu. V takem primeru priporočamo, da položite zadrževalno vrv na razdalji 40 cm od linije nagiba.

Določitev območja košnje

Pripravite materiale: pritrdilno vrv, pritrdilne zatiče in dva trakova za merjenje razdalje (trakova se vstavita v perforacije v krilih transportne škatle). Pripravite orodja: kladivo za tlakovanje (gumijasto), klešče, ključ za matice.
Pripravite trato: trava ne sme biti višja od 60 mm. Če je trava višja, priporočamo, da jo predhodno pokosite s kosilnico. Mejno žico postavite čim bližje tlom, da robot ne bi tekel čez žico in da ga ne bi podrezali mimoidoči ljudje. Čez nekaj časa se bo vrv zarasla s svežo travo.
Polaganje kabla: Postavite priklopno postajo na predvideno mesto (v skladu s predhodno pripravljenim diagramom) in vstavite prvi zatič z zadnje strani priklopne postaje (OUT). Pustite približno 50 cm proste vrvi za končno povezavo vrvi in priključne postaje. Prosto vrv položite v skladu s prej pripravljenim diagramom, da si olajšate nadaljnje delo. Čepi, ki določajo položaj vrvi, se lahko vtaknejo.
Opomba: v prvi fazi ne zataknite zatičev do konca, da boste lažje delali, če boste morali popraviti poravnavo linije.
Z merilnim trakom vzdržujte razdaljo 10-30 cm od roba trate, kot je bilo priporočeno prej. Razdalja med pritrdilnimi čepi ne sme biti večja od 100 cm. V vogalih je priporočljivo, da so čepi bližje drug drugemu, tako da nastali kot ni manjši od 100 stopinj. Če so na površini trate mesta, ki se jim mora robot izogniti (cvetlične gredice, grmičevje, gredice itd.), je treba označiti otoke, ki se jim bo robot izognil.
Opomba: vzporedne črte si ne smejo biti bližje kot 5 mm.
Čep, ki zaključuje omejitev območja, mora biti na priključni postaji.
Opomba: če je priloženi kabel prekratek, je mogoče kupiti kabel (v dolžini 100 m) in montažne zatiče.
Za povezavo kablov uporabite priključke, ki so priloženi robotu. Kablov ne povezujte v tako imenovani zviti par. Uporabite največ 400 metrov kabla.

Priključitev zadrževalnega kabla na priklopno postajo.

Konektorje kabelske osnove je treba namestiti na kabel in jih vpenjati s ploščatimi kleščami.
Na zadnji strani priklopne postaje sta dve vtičnici z oznakama IN in OUT. Dohodno linijo je treba potegniti skozi zanke na spodnji strani priklopne postaje in jo priključiti na vtičnico IN. Odhodno linijo je treba priključiti na vtičnico OUT. Ta način priključitve zagotavlja pretok signala skozi linijo.
Ko so kabli povezani, je treba priklopno postajo pritrditi s priloženimi vijaki.
Opomba: Sami ne vrtajte dodatnih lukenj v priklopno postajo. Priključno postajo zategnite z originalnimi luknjami.

Polnjenje robotove baterije.

Pred polnjenjem robota je treba priključiti in preveriti delovanje priklopne postaje. To storite tako, da kabel priključite na adapter in vtič priključite v vtičnico. Svetlobna dioda na priklopni postaji bo zasvetila v barvi:
- rdeča, če zaporne žice niso pravilno priključene.
- utripa zeleno, če so kabli pravilno priključeni in je baterija robota napolnjena.
- zelena, če so kabli pravilno povezani in je baterija popolnoma napolnjena.

Opomba: v primeru težav si oglejte poglavje 12. Odpravljanje težav na lastno pest.
Priključna postaja je pripravljena za uporabo.
Pred prvim rezanjem je treba napolniti baterijo robota. To storite tako, da robota postavite v polnilno postajo tako, da se polnilni kontakti robota dotaknejo polnilnih kontaktov priklopne postaje.

7. Povezava z omrežjem

Pred priključitvijo naprave na vir napajanja se prepričajte, da napajalna napetost ustreza vrednosti, navedeni na tipski ploščici.

Napajalna napeljava mora biti izvedena v skladu z bistvenimi zahtevami za električne inštalacije in mora izpolnjevati varnostne zahteve za uporabo. Parametri najmanjšega preseka napajalnega kabla 1 mm2 in nazivne vrednosti varovalke tipa B 10 A.
Namestitev naj opravi usposobljen električar. Pri uporabi podaljševalnih kablov poskrbite, da presek vodnika ni manjši od zahtevanega (glejte tabelo). Električni kabel namestite tako, da med delovanjem ne bo nevarnosti, da bi se prerezal. Ne uporabljajte poškodovanih podaljškov. Redno preverjajte stanje napajalnega kabla. Ne vleci za napajalni kabel.

8. Vklop naprave

⚠ POZOR **Pred zagonom enote je treba opraviti korake, opisane v poglavju "Priprava na delovanje".**

Zagon naprave:
- napolnite baterijo robota za košnjo.
- izvedite postopke programiranja (glejte poglavje 9. Delovanje aparata).

⚠ POZOR **Uporabljajte samo vrtne podaljške, ki so primerni za zunanjo uporabo.**

⚠ POZOR **Ko je enota izklopljena, se noži še vedno lahko vrtijo.**

9. Uporaba naprave

Začetek košnje

Opomba: pred košnjo odstranite s trate vse tujke, kot so veje, kamni, korenine, igrače in drugo.

Začetne nastavitve

Opomba: Vse nastavitve je treba opraviti na nadzorni plošči (slika C).
Nastavitev ure: pritisnite gumb SET, dokler ikona ure ne začne utripati. Z gumboma HOME in START nastavite trenutni čas in potrdite z OK.
Nastavitev površine: pritisnite gumb SET, dokler ikona površine ne začne utripati. Z gumboma HOME in START izberite površino in potrdite z OK.
Naprava lahko deluje v ročnem ali samodejnem načinu.
Samodejni način: robota vklopite z glavnim stikalom. Pritisnite SET, vnesite varnostno kodo (tovarniška koda 0000) in potrdite z OK. Nastavite območje, ki ga želite pokositi, potrdite z OK.
Nastavitev samodejnega začetka košnje. Pritisnite SET, dokler ikona peščene ure ne začne utripati. Z gumboma HOME in START nastavite čas začetka in potrdite z OK. Če je na zaslonu prikazano 0000, je bil čas nastavljen. Pritisnite gumb START.
Opomba: Ko je cikel košnje končan, se robot samodejno ponovno zažene po 48 urah ob istem času.
Ročni način
Robota vklopite z glavnim stikalom. Pritisnite SET, vnesite varnostno kodo (tovarniška koda 0000) in potrdite z OK. Pritisnite START.

Sprememba varnostne kode

Tovarniška varnostna koda je 0000. To kodo lahko pustite ali jo spremenite v svojo, Če želite spremeniti kodo, morate robota urinirati (vnesite kodo 0000 in pritisnite start). Robot bo zapustil priklopno postajo in začel delovati. Ko bo robot odšel, pritisnite gumb STOP, na zaslonu se bo prikazala koda E1. Pritisnite gumb START in ga pridržite, po približno 10 sekundah se bo na zaslonu prikazala koda U133. Pritisnite SET, ikona dnevnika bo začela utripati. Vnesite tovarniško kodo 0000 in jo potrdite z OK, na zaslonu mora biti prikazana koda 0000. Ponovno pritisnite SET, ikona ključavnice bo začela utripati. Vnesite svojo štirimestno kodo in jo potrdite z OK. Na zaslonu se prikaže koda. Pritisnite START. Robot bo nadaljeval z delovanjem.
Opomba: kodo si je treba zapomniti. Če kodo izgubite, bo treba robota poslati proizvajalcu, da ponastavi nastavitve.

Nastavitev višine rezanja

Robot lahko nastavi višino rezanja od 25 do 65 mm. Če želite nastaviti višino rezanja, odgrnite loputo na vrhu robota in s številčnico s skalo nastavite višino rezanja. Začnite z višjo vrednostjo, da robota ne bi preobremenili s košnjo previsoke trave.

Ustavitev v sili

Robota lahko kadar koli ustavite z zasilnim gumbom STOP. Gumb STOP lahko uporabite tudi za razveljavitev funkcije naprave. Na primer: če želite preprečiti, da bi se robot spustil z ustavitvenega kabla, zaženite robota. Ko se robot spusti s priklopne postaje, pritisnite STOP, premaknite robota na vrv na razdalji približno 2 metra od priklopne postaje, nato pritisnite SET, vnesite kodo, potrdite z OK in znova pritisnite START.
Opomba: uporaba gumba STOP ne izbriše prejšnjih nastavitev.

Gumb HOME

Z gumbom HOME lahko aktivirate funkcijo vrnitve robota v priklopno bazo. To storite tako, da pritisnete STOP, pritisnete SET, vnesete varnostno kodo in jo potrdite z OK ter pritisnete HOME.
Opomba: uporaba tega zaporedja ne izbriše prejšnjih nastavitev.

Ponovni zagon robota

Pritisnite SET, vnesite varnostno kodo in jo potrdite z OK ter pritisnite START.
Opomba: če je baterija izpraznjena (indikator polnjenja je označen z eno črtico), lahko robota ponovno zaženete samo v priklopni postaji.

Senzorji robotov

Senzor za ovire/kontakt. Če robot naleti na oviro, se obrne in spremeni smer, da se oviri izogne. Če v 3 sekundah ne najde nove poti gibanja, se ustavi. Če v 10 sekundah ne najde nove poti, se izklopi in za nadaljevanje pranja je potreben ročni ponovni zagon.
Senzor za dež. V primeru močnega dežja bo robot prekinil delo in se vrnil na priklopno postajo. Robot bo nadaljeval delo v naslednjem ciklu.
Opomba: kapljice, ki padajo z vej dreves in dreves, lahko aktivirajo senzorje za dež; v tem primeru se bo robot vrnil na priklopno postajo.
Senzor s površinskim stikom. Senzorji so nameščeni v bližini sprednjih koles in preverjajo stik s tlemi. Če se robot dvigne ali zapelje v vdolbino (utor, luknjo itd.), se robot izklopi in ga je treba ponovno zagnati ročno. Robot se ponovno zažene, ko je oddaljen manj kot 2 metra od zaustavitvene žice. Postavite ga na površino in pritisnite START. Ponovni zagon robota ne bo spremenil njegovega delovnega cikla.

Senzor nagiba

Senzor nagiba je v notranjosti enote in meri naklon v vsako smer. Če kot nagiba preseže 30 stopinj, se lopatice nehajo vrteti, robot pa se še naprej premika. Če se kot nagiba zmanjša v 10 sekundah, bo robot ponovno začel rezati. Če se kot nagiba ne zmanjša, se bo robot izklopil in potreben bo ročni ponovni zagon.

10. Tekoče vzdrževanje

⚠ POZOR **Vsa vzdrževalna dela izvajajte, ko je enota izključena iz električnega omrežja.**

Čiščenje in vzdrževanje

Napravo vedno izključite iz električnega omrežja in izklopite.
Da bi lahko robota uporabljali v največji možni meri, je treba redno pregledovati stroj in območje, ki ga je treba pokositi.

Običajno čiščenje

Redno čiščenje listja, trave in drugih odpadkov bo podaljšalo življenjsko dobo robota.
Pozor: za čiščenje uporabljajte samo krtačo ali suho krpo. Ne uporabljajte vode, ki lahko, če pride v notranjost robota, povzroči kratek stik in poškoduje električni sistem.

Zgornji pokrov

Dvignite zgornji pokrov in ga očistite trave, listja in drugih odpadkov. Za čiščenje ne uporabljajte vode.

Spodnji del robota

S krtačo očistite spodnji del robota. Vsakič preverite, ali se noži, nastavek za nože in kolesa prosto vrtijo. če robot kosi mokro travo, se lahko izločki prilepijo na ohišje in zmanjšajo zmogljivost košnje. Preverite in očistite notranjost komore za nože morebitnih ostankov mokre trave. Redno čistite rotor nožev, da se prosto vrti.

Priključna postaja

Priključno postajo redno čistite trave, listja in drugih odpadkov, da ne oslabite stika med kontakti priključne postaje in robotskimi ploščami. Redno preverjajte, ali so kontakti priključne postaje in robotskih plošč čisti in imajo dober stik. Stike in plošče redno čistite z zelo finim brusnim papirjem ali jekleno volno. Priključna postaja lahko sčasoma pušča, ker se pod njo razgradi trava.
Redno preverjajte stanje vijakov, sornikov in matic. Če so ohlapni, zategnite vse sestavne dele, da bo robot v najboljšem možnem stanju.

Zamenjava delov

Opozorilo: pred izvajanjem spodaj opisanih postopkov vedno odklopite napajanje in izklopite enoto.

Noži

Noži imajo dva ostra rezalna robova. Ko se eno od rezil potupi, lahko nož obrnete tako, da je ostri rob obrnjen v smeri rezanja. Če sta oba robova tupa, je treba noža odvijačiti in ju zamenjati z ostrima. Ko odvijete nože, odstranite travo in druge ostanke s sedeža nožev. Po čiščenju ležišča namestite novo rezilo in ga zategnite. Preverite, ali se noži vrtijo.
Opomba: za stabilen rez je treba zamenjati vse tri rezila hkrati.

Baterija

Življenjska doba baterije je predvidoma 5 let, odvisno od obremenitve in vzdrževanja robota. Če želite zamenjati baterijo, odvijte pokrov baterije in staro baterijo zamenjajte z novo.
Opomba: Uporabljajte samo originalne nadomestne dele.

Skladiščenje zunaj sezone

V času izven sezone (zlasti pozimi) hranite priklopno postajo in robota v suhem prostoru, kjer temperatura ne pade pod 0 stopinj C. Priključno postajo in robota očistite trave, listja in drugih odpadkov. Stike in kontaktne plošče temeljito očistite z jekleno volno. Za zaščito kontaktov in ploščic pred korozijo jih lahko zaščitite z oljem brez kisline. Pozimi baterijo 2-3-krat napolnite, da podaljšate življenjsko dobo baterije.

Sporočila o napakah

Če robot ne deluje pravilno, se lahko na zaslonu prikažejo sporočila o napakah. Tabela v razdelku 12 - Samostojno odpravljanje napak prikazuje vrste napak in način njihove odprave. Če se napake še naprej pojavljajo, se obrnite na prodajalca, da stroj popravi.
Ponovni zagon robota: postavite robota na omejitveni kabel, vnesite varnostno kodo in pritisnite START.

11. Rezervni deli in dodatki

Dodatna oprema je na voljo za nakup:

DED87491	100 m vrvice za označevanje delovnega območja
DED87492	150 zatičev za pritrditev žice
DED87493	2 priključka za povezavo s podstavkom
DED87494	4 kosi kabelske povezave za označevanje območja
DED87495	4 vijaki za namestitev priklopne postaje
DED87496	3 rezila za rezanje
DED87497	Pokrivalo za dež / senčnik

Za nakup rezervnih delov in dodatne opreme se obrnite na Dedra Exim Service. Kontaktne podatke najdete na strani 1 priročnika.
Pri naročanju rezervnih delov navedite številko serije na ploščici in številko dela iz montažne risbe.
V garancijskem obdobju se popravila izvajajo v skladu s pogoji, navedenimi v garancijskem listu. Okvarjeni izdelek oddajte v popravilo na mestu nakupa (prodajalec je dolžan sprejeti okvarjeni izdelek), pošljite ga v osrednji servisni center podjetja Dedra Exim ali ga pošljite v servisni center, ki je najbližje vašemu kraju bivanja (seznam servisnih centrov na www.dedra.pl). Priložite izpolnjen garancijski list. Po poteku garancijskega roka popravila izvaja osrednji servis. Okvarjeni izdelek pošljite servisnemu centru (stroške pošiljanja plača uporabnik).

12. Pomanjkljivosti, odpravljene samostojno

POZOR **Preden začnete sami odpravljati težave, enoto izključite iz električnega omrežja.**

Koda napake	Razlaga:	Akcija
E1	Pritisnjen gumb STOP	Ponovni zagon robota
E2	Aktiviran senzor zemeljskega stika	Če so kolesa blokirana, odstranite oviro in ponovno zaženite robota.
E3	Robot je zunaj območja, omejenega s povezavami	Postavite robota v območje, omejeno s povezavami
E4	Pomanjkljiv zadrževalni kabel	Preverite priklopno postajo (rdeča lučka - poškodovan kabel). Odpravite poškodbo in ponovno zaženite robota
E5	Aktiviran senzor ovir	Odstranite oviro in ponovno zaženite robota.
E6	Previsoka poraba moči pravega motorja	Previsoka trava (več kot 40 mm) - pokošite travo. Preverite, ali sta desni kolesi blokirani. Ponovno zaženite robota.
E7	Previsoka poraba energije levega motorja	Previsoka trava (več kot 40 mm) - pokošite travo. Preverite, ali leva kolesa niso blokirana. Ponovno zaženite robota.
E8	Previsok tok na motorju za rezanje	Previsoka trava (več kot 40 mm) - pokošite travo. Zamašeni rezalni noži - preverite in sprostite rezalne nože. Ponovni zagon robota
E9	Napaka pri zaračunavanju	Okvara baterije. Napravo odnesite na servisno postajo.
E10	Prenizka ali previsoka napetost baterije	Okvara baterije. Napravo odnesite na servisno postajo.
E11	Aktiviran senzor nagiba	Preverite, ali naklon ne presega dovoljenega (30 stopinj). Ponovno zaženite robota.
E12	Ravna ovira	Z vrvjo obidite oviro. Ponovno zaženite robota.
F1	Robot se ne zažene. Signal je pravilen.	Postavite robota na površino, omejeno s kabli. Preverite, ali so kabli pravilno povezani.
F2	Robot se ne zažene. Ni signala (preverite priklopno postajo)	Preverite, ali so kabli pravilno povezani.
F3	Robot se ne zažene. Kontakti polnilne postaje in plošče robota so poškodovani.	Očistite kontakte polnilne postaje in plošče robota. Preverite napetost (sprejemljiva 28-32 V). Obrnite se na servisno službo.
F4	Nizka napetost baterije	Polnjenje baterije

Faza	Simptom	Vzrok	Akcija
Priprava na delo	Robot ne zapusti baze	Priključna postaja - rdeča LED dioda	Preverite priključitev zapornih žic. Baterija robota ni napolnjena.
		Priključna postaja - utripajoča zelena luč	Nadaljujte polnjenje, dokler se ne napolni v celoti (zelena dioda LED sveti neprekinjeno).
		Nepravilno priključena priklopna postaja	Puščica IN mora biti usmerjena proti površini košnje. Priključno postajo pravilno namestite.
		Omejevalni kabel se križa ali je navit pod priključno postajo	Položite linijo brez prelomov ali križanj.
		Korozija na stikih in ploščah	Očistite stike in plošče
		Stiki se ne stikajo pravilno z robotskimi ploščami	Preverite, ali se položaj priklopne postaje ni spremenil.
		Aktiviran senzor za dež	Plošče senzorjev očistite s spiritom
	Pri prvem prehodu vzdolž zadrževalnega kabla je gibanje robota nepravilno ali pa se robot vrti okoli svoje osi.	Funkcija zaznavanja omejitvenega kabla ne deluje pravilno. Motnje signala lahko povzročajo druge, npr. druge naprave ali energetski sistemi.	Obkrožite območje z omejitveno črto.
		Sosednja parcela je obdana z mejno črto na razdalji manj kot 2 metra	Omejevalno vrv namestite tako, da je razdalja med njima najmanj 2 metra.
	Robotske plošče niso v stiku s kontakti priklopne postaje	Priključna postaja je na neravni površini	Postavite priklopno postajo na trdno in ravno površino.
Prva uporaba	Robot se ustavi, indikator napolnjenosti baterije je nizek (en pomišljaj)	Izčrpana baterija	Baterijo robota napolnite v priklopni postaji. Opomba: Če robotska dioda neprekinjeno sveti zeleno, je baterija napolnjena. Če dioda utripa več kot dve uri, to pomeni poškodovano baterijo ali pomanjkanje stika med kontakti postaje in ploščicami baterije.
	Robot zapelje skozi zaporne žice in se ustavi v njihovi bližini.	Kolesa, zlasti pogonska, so prekrita z blatom ali drugimi nečistočami, kar povzroča slabši oprijem.	Očistite kolesa in zelenico
		Kot na vogalih je manjši od 100 stopinj.	Popravite poravnavo zapornih žic, da se ohrani najmanjši kot 100 stopinj.
		Ni signala o omejevalnih linijah	Glejte "Priprava na delo".
Redno delo	Hrup in vibracije	Neostra rezila in neenakomeren rez	Po potrebi obrnite ali zamenjajte rezila z novimi. Opomba: ta postopek izvedite z vsemi rezili.
		Poškodovano rezilo	Zamenjajte rezilo
		Ohlapni vijaki rezila	Zategnite vijake
		tuji element (vrvica in drugo), ovit okoli pogonske gredi noža	Odstranite sestavni del
	Robot vozi, vendar ne reže	Nepravilna nastavitev višine rezanja	Prilagodite višino za optimalno
	Vedno krajši časi delovanja med posameznimi zadržanji	umazanija na stikih priklopne postaje in robotskih plošč	očistite stike in plošče robota
		Zmanjšanje zmogljivosti baterije zaradi polnjenja in praznjenja	Baterijo zamenjajte z novo.
	Robot se ne vrne v delovni cikel po deževju in aktivaciji senzorja dežja	Senzor za dež je vedno aktiven	Očistite kontaktne plošče senzorja z alkoholom (žganjem).
	Robot se vrti v krogu	Signala ni mogoče najti	Preverite, koliko vrvice je bilo porabljene (največ 250 metrov). Po potrebi skrajšajte linijo in spremenite območje košnje.

13. Dokončanje naprave

1. Robot za košnjo in mulčenje - 1 kos. Priključna postaja - 1 kos. 3. napajalnik za priklopno postajo - 1 kos. 4. vrv - 100 m. 5. zatiči za pritrditev vrvi - 150 kosov. 6. dodatni noži - 6 kosov. 7. distančni trak - 1 kos.

14. Informacije za uporabnike o odstranjevanju električne in elektronske opreme

(zadeva gospodinjstva)s

Simbol, ki je prikazan na izdelkih ali spremljajoči dokumentaciji, označuje, da se okvarjene električne ali elektronske opreme ne sme odlagati med gospodinjske odpadke. Če želite sestavne dele zavreči, ponovno uporabiti ali predelati, jih je treba odpeljati na specializirano zbirno mesto, kjer jih bodo sprejeli brezplačno. Informacije o lokacijah zbirnih mest za rabljeno opremo zagotavljajo lokalni organi, npr. na svojih spletnih straneh.

S pravilnim odstranjevanjem naprave lahko ohranimo dragocene vire ter se izognemo negativnim vplivom na zdravje in okolje zaradi morebitne prisotnosti nevarnih: snovi, zmesi in sestavnih delov v opremi.

Zaradi nepravilnega odlaganja odpadkov vam grozijo kazni v skladu z ustreznimi lokalnimi predpisi.
Uporabniki v državah EU: Če želite odstraniti električno ali elektronsko opremo, se obrnite na najbližje prodajno mesto ali na dobavitelja, ki vam bo zagotovil dodatne informacije.
Odstranjevanje v državah zunaj Evropske unije: Ta simbol velja samo za države Evropske unije. Če želite ta izdelek zavreči, se obrnite na lokalne organe ali prodajalca, da vam pojasnijo pravilen način odstranjevanja.

Garancijski list
na spletni strani .

Robot za košnjo in mulčenje

Številka naročila: ..... Številka serije: .....

(v nadaljnjem besedilu: izdelek)

Datum nakupa izdelka: .....

Žig prodajalca

Datum in podpis prodajalca: .....

Izjava uporabnika:
Potrjujem, da sem bil seznanjen z garancijskimi pogoji in posledicami neupoštevanja navodil iz navodil za uporabo in garancijskega lista. Seznanjen sem s pogoji te garancije, kar potrjujem z lastnoročnim podpisom:

.....

Datum in krajPodpis uporabnika

I. Odgovornost za izdelek

(1) Garant - Dedra Exim Sp. z o.o. s sedežem v Pruszkowu, naslov: 3 Maja 8, 05-800 Pruszków, KRS 0000062517, Okrožno sodišče za glavno mesto Varšavo v Varšavi, XIV gospodarski oddelek Državnega sodnega registra, NIP 527-020-49-33, osnovni kapital: PLN 100.980,00.
2 Garant pod pogoji tega garancijskega lista jamči za izdelek, ki izvira iz Garantove distribucije.
(3) Odgovornost v okviru garancije zajema le napake, ki izhajajo iz vzrokov, ki so bili značilni za izdelek v času, ko je bil izročen uporabniku.
(4) Uporabnik je na podlagi garancije upravičen do brezplačnega popravila izdelka, če se je napaka pokazala v garancijskem roku. Način popravila Izdelka (način popravila) je v pristojnosti Garanta. Če garant ugotovi, da popravilo ni mogoče, si pridržuje pravico do zamenjave okvarjenega elementa ali celotnega izdelka z brezhibnim, znižanja cene izdelka ali odstopa od pogodbe.
V zvezi z uporabnikom, ki ni potrošnik v smislu zakona z dne 23. aprila 1964. Civilnega zakonika, je odgovornost Garanta za škodo, ki izhaja iz te garancije in/ali v zvezi z njeno sklenitvijo in izvajanjem, ne glede na pravni naslov, omejena na največ vrednost izdelka z napako.

II. Jamstveno obdobje

Sestavni deli izdelka	Trajanje garancijske zaščite
Robot za košnjo in mulčenje	24 mesecev od datuma nakupa izdelka, kot je navedeno na tej garancijski kartici.
Ključi, vijaki, montažni deli	Ni zajeto v jamstvu

III. Pogoji za koriščenje zavarovanja

Uporabnik mora predložiti izpolnjen garancijski list za izdelek in dokazati okoliščine nakupa izdelka, npr. s predložitvijo računa, računa itd. Zaradi učinkovite obravnave reklamacij je priporočljivo, da uporabnik skupaj z izdelkom predloži vse sestavne dele, navedene v poglavju "Kompletiranje naprave" v uporabniškem priročniku.
2. da uporabnik upošteva priporočila iz navodil za uporabo in garancijskega lista.
Jamstvo velja samo za ozemlje Republike Poljske in EU.
Garancija ne krije napak na izdelku, ki nastanejo zlasti zaradi:
a. Če uporabnik ne upošteva pogojev iz navodil za uporabo, zlasti glede pravilnega delovanja, vzdrževanja in čiščenja;
b. Uporabnik uporablja čistila ali sredstva za vzdrževanje, ki niso v skladu z navodili za uporabo;
c. neustrezno skladiščenje in prevoz izdelka s strani uporabnika;
d. nepooblaščene spremembe in/ali predelave izdelka s strani uporabnika, ki niso bile dogovorjene s garantom;
e. če uporabnik v izdelku uporablja potrošni material, ki ni v skladu z navodili za uporabo.
(5) Uporabnik, ki ni potrošnik v smislu zakona z dne 23. aprila 1964. civilnega zakonika, izgubi garancijo za izdelek, v katerem:
- je uporabnik odstranil, spremenil ali poškodoval serijske številke, oznake datuma in merilne tablice;
- če je uporabnik poškodoval plombe ali če so na njih vidni znaki nedovoljenega poseganja.
Opozorilo: Uporabnik mora dejavnosti, povezane z vsakodnevnim delovanjem izdelka, ki med drugim izhajajo iz navodil za uporabo, izvajati sam in na lastne stroške.

IV. Pritožbeni postopek

(1) Če se ugotovi, da izdelek deluje nepravilno, morate pred vložitvijo zahtevka zagotoviti, da so bili pravilno izvedeni vsi ukrepi, navedeni zlasti v navodilih za uporabo.
(2) Priporočljivo je, da pritožbo vložite takoj, po možnosti v 7 dneh po tem, ko opazite napako na izdelku. Uporabnik, ki ni potrošnik v smislu zakona z dne 23. aprila 1964. Civilnega zakonika, izgubi pravice, ki izhajajo iz te garancije, če reklamacije ne vloži v 7 dneh.
(3) Reklamacija se lahko med drugim sporoči na mestu nakupa izdelka, pri garancijskem servisu ali pisno na naslov: Dedra Exim Sp. z o.o., ul. 3 Maja 8, 05-800 Pruszków.
(4) Uporabnik lahko vloži pritožbo prek obrazca, ki je na voljo na spletni strani www.dedra.pl. ("Obrazec za reklamacijo zaradi garancije").
5. naslovi garancijskega servisa za posamezne države so na voljo na spletni strani www.dedra.pl. Če za posamezno državo ni garancijskega servisa, je priporočljivo, da garancijske zahtevke naslovite na: 3 Maja 8, 05-800 Pruszków (Poljska).
6 Zaradi varnosti uporabnika je uporaba izdelka z napako prepovedana.
7 Opozorilo: Uporaba okvarjenega izdelka je nevarna za zdravje in življenje uporabnika.
8 Obveznosti iz garancije bodo izpolnjene v 14 delovnih dneh, šteto od datuma, ko uporabnik dostavi reklamirani izdelek.
9. priporočamo, da okvarjeni izdelek očistite, preden ga dostavite v reklamacijo. 10. Priporoča se, da se izdelek, ki se reklamira, med prevozom skrbno zaščiti pred poškodbami (priporoča se, da se izdelek, ki se reklamira, dostavi v originalni embalaži).
(10) Garancijski rok se podaljša za čas, ko uporabnik zaradi napake ni mogel uporabljati izdelka, za katerega velja garancija.
Garancija ne izključuje, omejuje ali zadrži pravic uporabnika, ki jih ima v skladu s predpisi o garanciji za napake prodanega blaga.

V skladu s členom 13(1) in (2) Uredbe (EU) 2016/679 Evropskega parlamenta in Sveta z dne 27. aprila 2016 o varstvu posameznikov pri obdelavi osebnih podatkov in o prostem pretoku takih podatkov ter o razveljavitvi Direktive 95/46/ES (v nadaljnjem besedilu: RODO) vas obveščamo

1. Skrbnik vaših osebnih podatkov, podanih v obrazcu, je DEDRA-EXIM sp z o.o. s sedežem v Pruškovu [Pruszków], ul. 3 Maja 8, 05-800 Pruszków, Poljska (v nadaljevanju: "Skrbnik").
2. Vaši podatki bodo obdelovani le za namene izvedbe garancijskega postopka zanapravo v skladu s črko b prvega odst. 6. člena Splošne uredbe o varstvu podatkov EU (v nadaljevanju: »SUVP«). Dajanje podatkov je prostovoljno, a nujno potrebno za izvedbo garancijskega postopka.
3. Vaše podatke bomo obdelovali skozi čas potekanja garancijskega postopka in za namene arhiviranja za primer morebitne potrebe obrambe pred zahtevki do Skrbnika, vendar najdlje do izteka roka njihovega zastaranja.
4. Vaše podatke se sme razkriti samo subjektom, ki obdelujejo podatke za Skrbnika na podlagi pisne pogodbe o zaupanju osebnih podatkov v obdelavo in sicer, med drugim, subjektom, ki izvajajo storitve tehničnega servisa, storitve gostovanja ter vzdrževanja spletnega mesta, IT storitve, izvajalcem kurirskih storitev ipd.. Skrbnikovi dobavitelji so dolžni zagotavljati varnost podatkov ter izpolnjevati zahteve obvezujočih predpisov prava v zvezi z varstvom osebnih podatkov ter ne smejo uporabljati zaupanih jim osebnih podatkov za namene, ki niso določeni v pogodbi s Skrbnikom.
5. Vaši podatki ne bodo obdelovani na avtomatiziran način, v tem na način profiliranja, in ne bodo posredovani v tretjo državo/mednarodni organizaciji.
6. Imate v vsakem trenutku pravico dostopa do svojih podatkov ter pravico do popravka, izbrisa, omejitve obdelave le-teh, pravico do prenosa podatkov na drug subjekt, pravico do ugovora zoper njihovo obdelavo.
7. V vseh zadevah v zvezi z obdelavo vaših osebnih podatkov s strani Skrbnika nas lahko kontaktirate s sporočilom na ta e-poštni naslov: daneosobowe@dedra.pl ;
8. Imate pravico vložiti pritožbo pri organu, ki je v dani državi pristojen za varstvo osebnih podatkov;

Dedra Exim Sp. z o.o.
ul. 3 Maja 8, 05-800 Pruszków
Tel. +48 22 73 83 777, fax +48 22 73 83 779
www.dedra.pl, serwis@dedra.pl

Adnotacje o dokonanych naprawach / Záznamy o provedených opravách / Záznamy o vykonaných opravách / Pastabos apie atliktą remontą / Piezīmes par veikto remontu / Feljegyzések az elvégzett javításokról / Menţiuni cu privire la reparaţiile efectuate / Vermerke über ausgeführte reparaturen / Teostatud remonditööde märkimine / Zaznamek o opravljenih popravilih

Data zgłoszenia do naprawy / Datum nahlášení k opravě / Dátum odovzdania do opravy / Atidavimo remontui data / Produkta nodošanas remontā datums / A javításra történő bejelentés dátuma / Data predării la reparaţie / Datum der Anmeldung zur Reparatur / Remonditaotluse kuupäev / Datum zahtevka za popravilo	Data wykonania naprawy / Datum provedení opravy / Dátum vykonania opravy / Remonto data / Remonta datums / A javítás dátuma / Data efectuării reparaţiei / Datum der Ausführung der Reparatur / Remondi kuupäev / Datum popravila	Zakres naprawy, opis czynności naprawczych / Rozsah opravy, popis úkonů / Rozsah opravy, opis vykonaných opravných činností / Remonto apimtis, remonto darbų aprašymas / Remonta apjoms, remontdarbu apraksts / A javítás tartalma, a javítási műveletek leírása / Domeniul de reparaţie, descrierea operaţiilor de reparaţie / Umfang der Reparatur , Beschreibung der Tätigkeiten / Remondi ulatus, remonditööde kirjeldus / Obseg popravila, opis popravila	Podpis wykonującego naprawę / Podpis opraváře / Podpis osoby vykonávajúcej opravu / Remontą atliekančio asmens parašas / Remonta veicēja paraksts / A javítást végző aláírása / Semnătura persoanei care a efectuat reparaţia / Unterschrift der die Reparatur ausführenden Person / Remonditöökoja allkiri / Podpis serviserja