DED8724-46LSE

Instrukcja ważna dla urządzeń wyprodukowanych po: / Operating instructions valid for devices manufactured after: / Návod k obsluze platný pro zařízení vyrobená po: / Návod na obsluhu platný pre zariadenia vyrobené po: / Naudojimo instrukcijos galioja prietaisams, pagamintiems po: / Lietošanas instrukcija, kas attiecas uz ierīcēm, kas ražotas pēc: / A használati utasítás az alábbi dátum után gyártott készülékekre érvényes: / Instrucțiuni de utilizare valabile pentru dispozitivele fabricate după: / Navodila za uporabo veljajo za naprave, proizvedene po: / Korisnički priručnik vrijedi za uređaje proizvedene nakon: / Инструкции за експлоатация, валидни за устройства, произведени след: / Інструкція з експлуатації, важлива для пристроїв, виготовлених після: / Bedienungsanleitung gültig für Geräte, die nach dem folgenden Datum hergestellt wurden: / Mode d'emploi valable pour les appareils fabriqués après: **01.09.2024**

PL **Kosiarka spalinowa z napędem**
Instrukcja obsługi z kartą gwarancyjną

EN **Petrol lawn mower with drive**
User manual with warranty card

CZ **Benzinová sekačka s pohonem**
Ná/vod k obsluze se záručním listem

SK **Motorová kosačka s pohonom**
Užívateľská príručka so záručným listom

LT **Benzininė vejapjovė**
Naudojimo instrukcija su Garantiniu lapu

LV **Benzīna zāles pļāvējs ar piedziņu**
Lietošanas instrukcija ar garantijas talonu

HU **Benzinmotoros fűnyíró**
Használati Utasítás Garanciajeggyel

RO **Maşina de tuns iarbă pe benzină cu autopropulsie**
Instrucțiuni de utilizare și certificat de garanție

SI **Bencinska kosilnica s pogonom**
Navodila za uporabo z garancijskim listom

BG **Бензинова косачка със задвижване**
Инструкции за експлоатация с гаранционна карта

UA **Бензинова косарка з приводом**
Інструкція з експлуатації з гарантійним талоном

HR **Benzinska kosilica s pogonom**
Upute za upotrebu s jamstvenim listom

DE **Benzin-Rasenmäher mit Motor**
Bedienungsanleitung mit Garantiekarte

FR **Tondeuse à gazon à essence avec entraînement**
Mode d'emploi avec carte de garantie

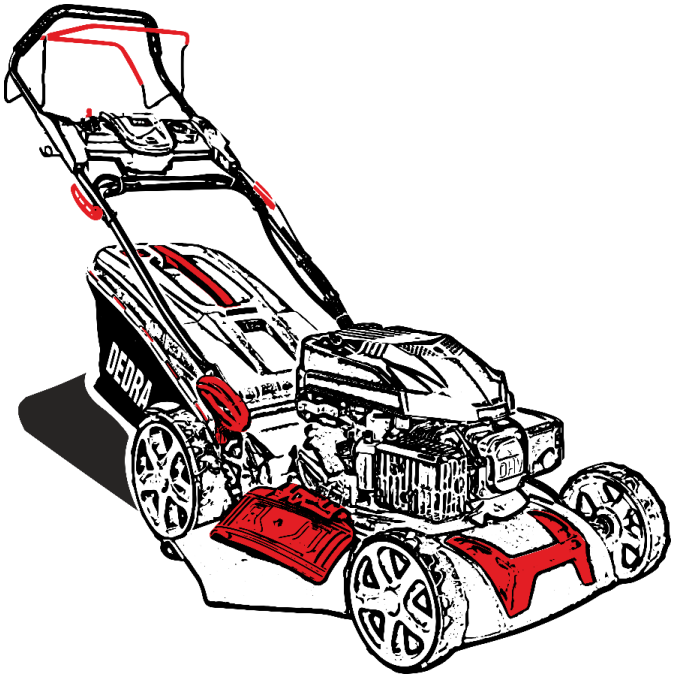

PL Wszelkie prawa zastrzeżone. Niniejsze opracowanie jest chronione prawem autorskim. Kopiowanie lub rozpowszechnianie Instrukji Obsługi we fragmentach albo w całości bez zgody Dedra Exim zabronione Dedra Exim zastrzega sobie prawo do wprowadzania zmian konstrukcyjno-technicznych oraz kompletacyjnych bez uprzedniego powiadamiania. Zmiany te nie mogą stanowić podstawy do reklamowania produktu. Instrukcja obsługi dostępna na stronie www.dedra.pl

EN All rights reserved. This document is protected by copyright. Copying or distributing the User Manual, in part or in full, without the consent of Dedra Exim is prohibited. Dedra Exim reserves the right to make design, technical and configuration changes without prior notice. Such changes shall not constitute grounds for a product complaint. The User Manual is available at www.dedra.pl

CZ Všechna práva vyhrazena. Toto zpracování je chráněno autorským právem. Kopírování nebo šíření Návodu k obsluze v částech nebo vcelku bez souhlasu společnosti Dedra Exim je zakázáno. Dedra Exim si vyhrazuje právo zavádět konstrukční a technické a komplementační změny bez dřívějšího oznámení. Tyto změny nemohou být základem pro reklamování výrobku. Návod k obsluze dostupný na stránkách www.dedra.pl

SK Všetky práva vyhradené. Tieto materiály sú chránené autorskými právami. Kopírovanie prípadne šírenie častí, prípadne celého návodu na obsluhu je bez súhlasu spoločnosti Dedra Exim zakázané. Dedra Exim si vyhradzuje právo na vykonávanie konštrukčno-technických zmien, a zmien doplnkového príslušenstva, bez predchádzajúceho upozornenia. Tieto zmeny nemôžu byť dôvodom na reklamáciu výrobku. Užívateľská príručka je dostupná na webovej stránke www.dedra.pl

LT Visos teisės saugomos. Šis kūrinys yra saugomas autorinių teisių įstatymų. Eksploatavimo instrukcijos arba jos fragmentų kopijavimas ir platinimas be „Dedra Exim“ sutikimo draudžiamas. „Dedra Exim“ pasilieka sau teisę įvesti konstrukcijos, techninius arba komplektacijos pokyčius be išankstinio įspėjimo. Šie pokyčiai negali būti skundo dėl produkto pagrindu. Naudojimo instrukcija yra prieinama svetainėje: www.dedra.pl

LV Visas tiesības pasargātas. Šis izdevums ir sargāts ar autortiesību. Lietošanas Instrukcijas kopēšana vai izplatīšana pilnīgi vai fragmentos bez Dedra Exim firmas piekrišanas ir aizliegta. Firma Dedra Exim atstāj sev tiesību veikt konstrukcijas-tehnikas izmaiņu, kā arī komplektācijas izmaiņu bez iepriekšēja paziņojuma. Šīs izmaiņas nevar būt par pamatu produkta reklamēšanai. Lietošanas instrukcija pieejama mājaslapā www.dedra.pl

HU Minden jog fenntartva. A jelen kiadvány szerzői jogokkal védve. A Használati Utasítás másolása vagy terjesztése egészében vagy részleteiben a Dedra Exim írásos engedélye nélkül tilos A Dedra Exim fenntartja magának a szerkezeti-műszaki, valamint komplettálási változtatások előzetes bejelentés nélküli bevezetésének jogát. Ezek a változások nem szolgálhatnak alapjául a termék reklamációjának. A használati utasítás a weboldalon elérhető www.dedra.pl.

RO Toate drepturile rezervate. Această redactare este protejată prin legea dreptului de autor. Este interzisă copierea, reproducerea în orice fel sau multiplicarea și distribuirea parțială sau în totalitate a Manualului de utilizare fără permisiunea firmei Dedra Exim Firma Dedra Exim își rezervă dreptul de a face modificări tehnice și constructive sau de completare a dispozitivului fără o notificare prealabilă. Aceste modificări nu pot constitui temei pentru reclamarea produsului. Instrucţiunea de deservire accesibilă pe pagina www.dedra.pl

SI Vse pravice pridržane. Ta navodila so zaščitena na podlagi predpisov o avtorskih pravicah. Prepovedano je kopiranje ali razširjanje teh navodil za uporabo po delih ali v celoti brez soglasja Dedra Exim. Dedra Exim si pridržuje pravico do uvajanja konstrukcijsko-tehničnih in kompletacijskih sprememb brez predhodnega obvestila. Te spremembe ne morejo biti podlaga za prijavo reklamacije. Navodila za uporabo so na voljo na strani www.dedra.pl

BG Всички права запазени. Това произведение е защитено с авторски права. Забранено е копирането или разпространението на ръководството за потребителя на части или изцяло без разрешението на Dedra Exim Dedra Exim си запазва правото да прави промени в дизайна, техниката и окомплектовката без предварително уведомление. Тези промени не могат да бъдат основание за рекламиране на продукта. Ръководството за потребителя е на разположение на адрес www.dedra.pl

UA Всі права захищені. Ця робота захищена авторським правом. Копіювання або розповсюдження Посібника користувача повністю або частково без дозволу Dedra Exim заборонено Dedra Exim залишає за собою право вносити зміни в конструкцію, технічні характеристики та комплектацію без попереднього повідомлення. Ці зміни не можуть бути підставою для реклами продукту. Посібник користувача доступний на сайті www.dedra.pl

HR Sva prava pridržana. Ova je studija zaštićena autorskim pravima. Zabranjeno je kopiranje ili distribucija korisničkog priručnika, djelomično ili u cijelosti, bez pristanka Dedra Exima. Dedra Exim zadržava pravo uvođenja konstrukcijskih, tehničkih i montažnih promjena bez prethodne najave. Ove izmjene ne mogu biti temelj za reklamiranje proizvoda. Korisnički priručnik dostupan na www.dedra.pl

DE Alle Rechte vorbehalten. Dieses Dokument ist urheberrechtlich geschützt. Die Vervielfältigung oder Weitergabe der Betriebsanleitung, auch auszugsweise, ist ohne Zustimmung von Dedra Exim nicht gestattet. Dedra Exim behält sich das Recht vor, ohne vorherige Ankündigung, konstruktive und technische Änderungen sowie Änderungen des Lieferumfangs vorzunehmen. Diese Änderungen können nicht als Grundlage für Beanstandungen verwendet werden. Die Betriebsanleitung finden Sie unter www.dedra.pl

FR Tous droits réservés. Le présent document est protégé par le droit d'auteur. La copie ou la diffusion du manuel d'utilisation, en partie ou dans son intégralité, sans l'accord de Dedra Exim est interdite. Dedra Exim se réserve le droit d'apporter des modifications techniques et de conception ainsi que des changements dans la composition du produit sans préavis. Ces modifications ne peuvent constituer un motif de réclamation concernant le produit. Le manuel d'utilisation est disponible sur le site www.dedra.pl

Kontakt
Contact/ Kontakt/ Kontakt/ Kontaktai/ Kontakts/ Elérhetőség/ Contact/ Pišite na/ Kontakt/ Свържете се с/ Контакти/ Kontakt/ Contact:
Dedra Exim Sp. z o.o., ul. 3 Maja 8, 05-800 Pruszków, Tel. +48 22 73 83 777 wew. 129, 170, fax +48 22 73 83 779
info@dedra.pl www.dedra.pl

22 PAP

1. Zdjęcia i rysunki



A

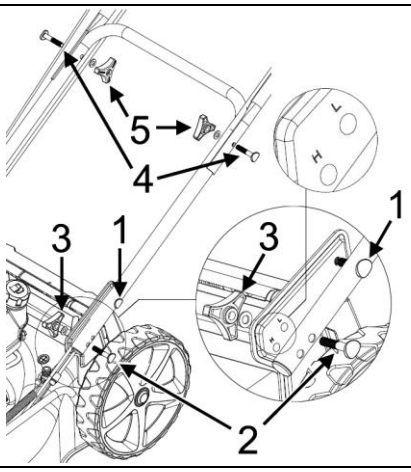

B

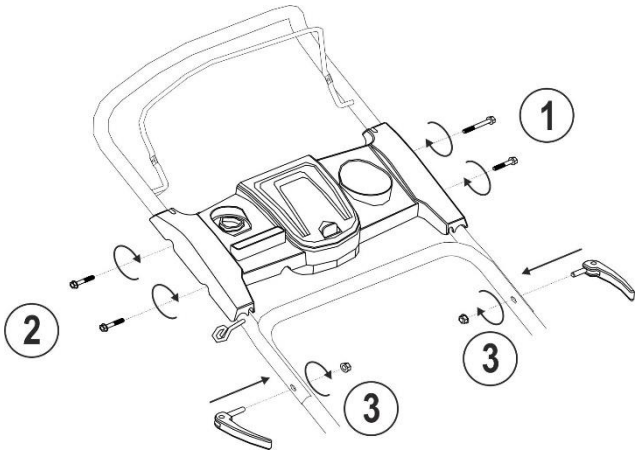

B1

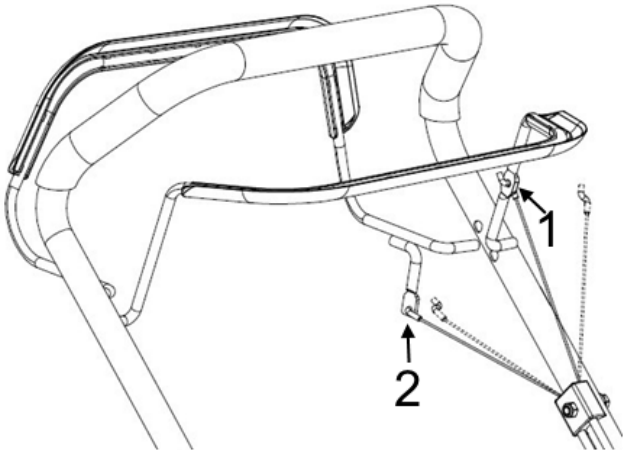

C

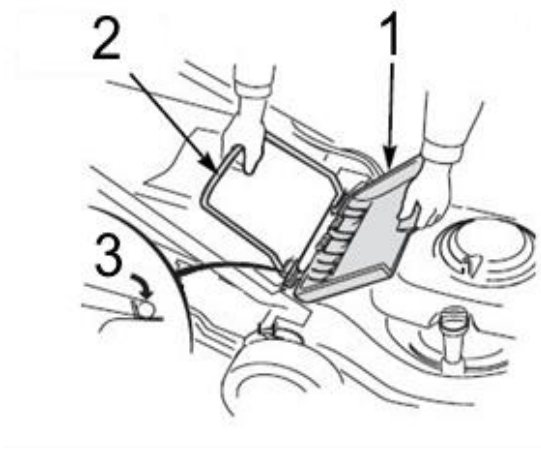

D

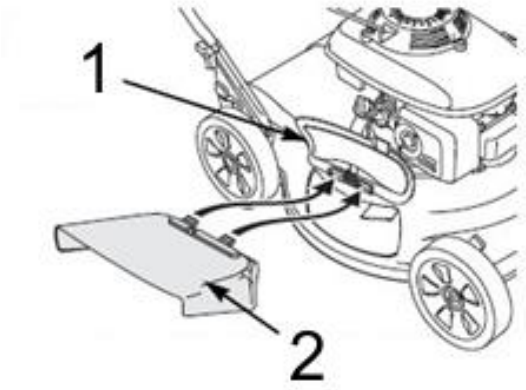

E

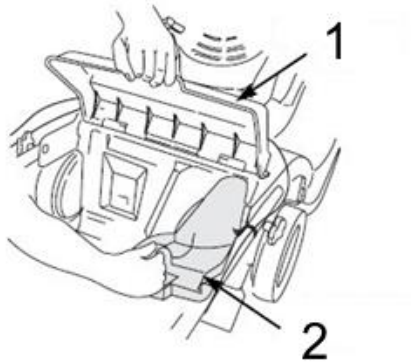

F

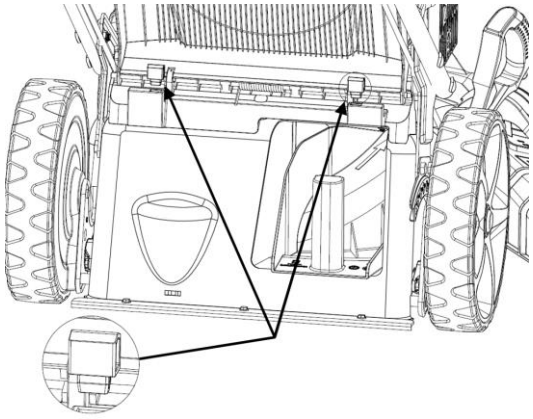

G

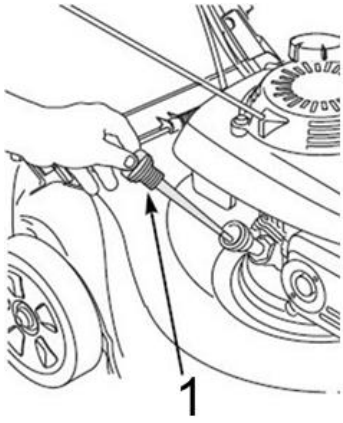

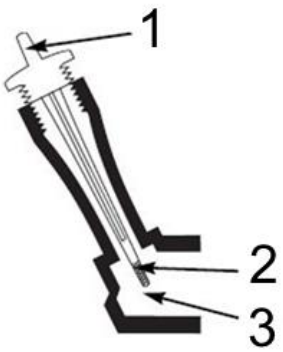

H

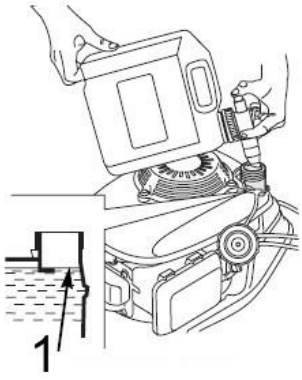

I

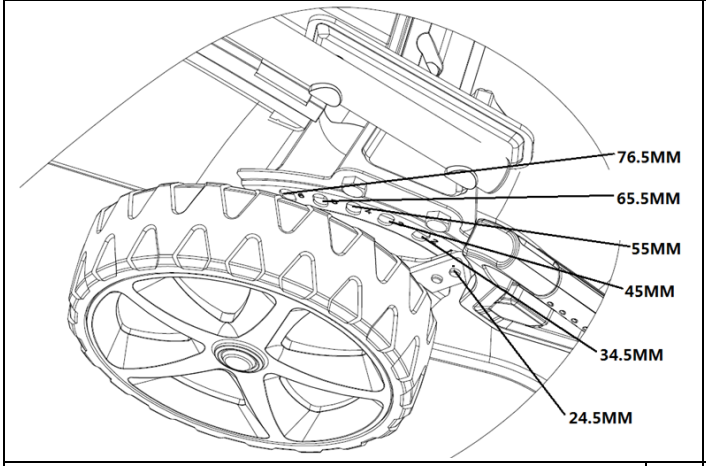

J

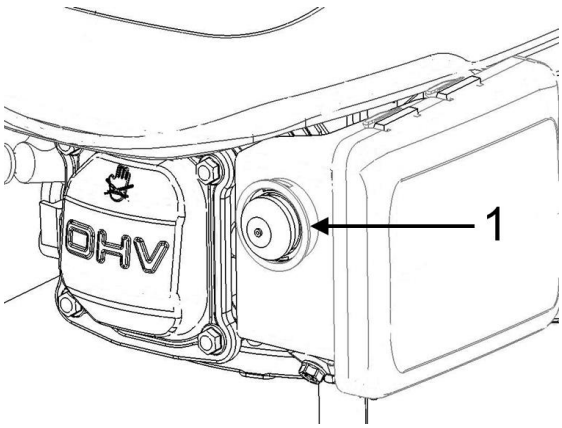

K



L

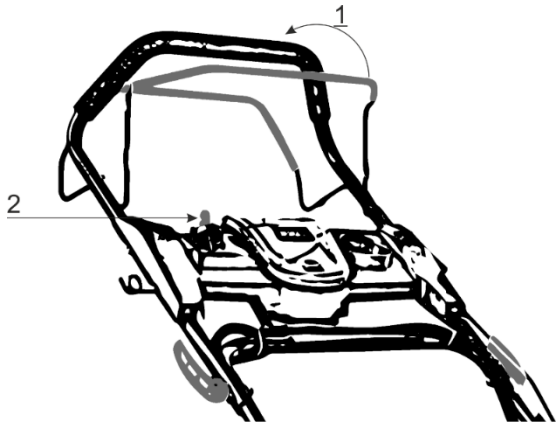

M

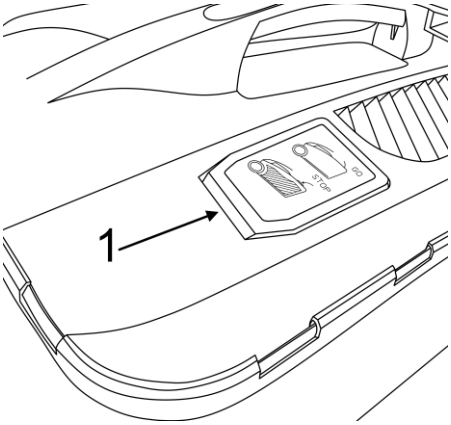

N

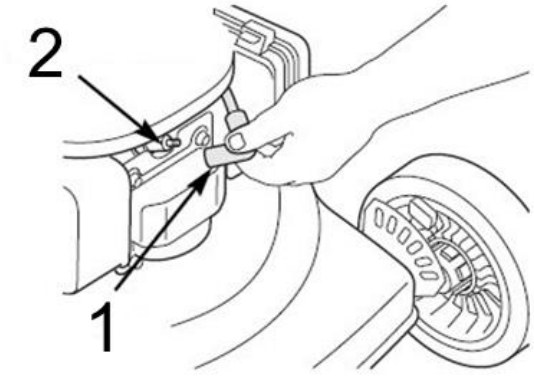

O

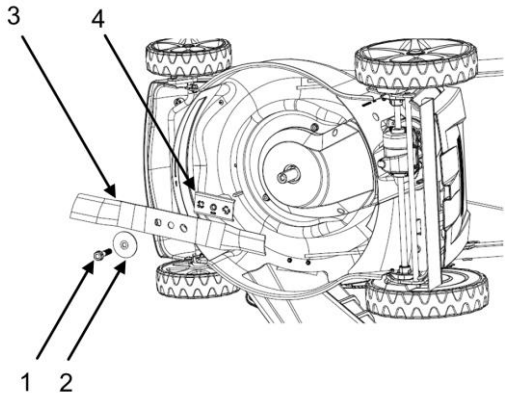

P

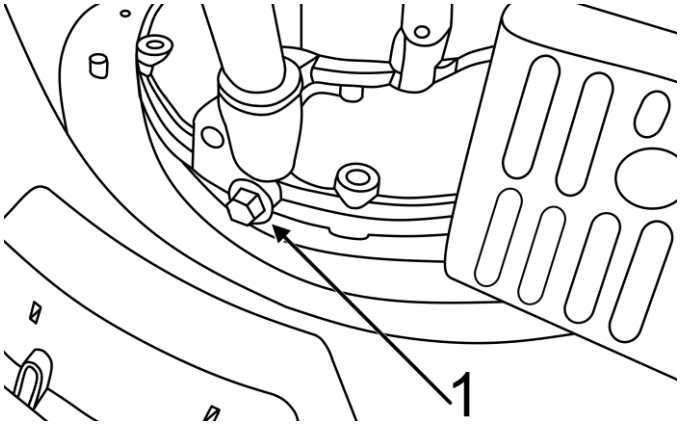

R

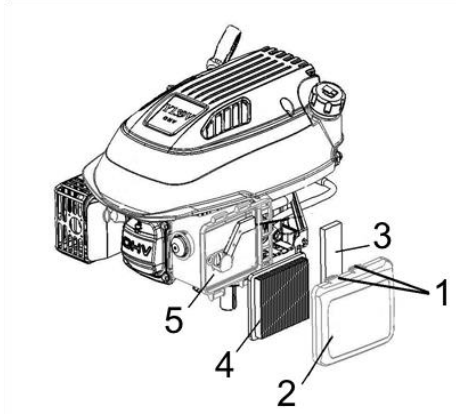

S

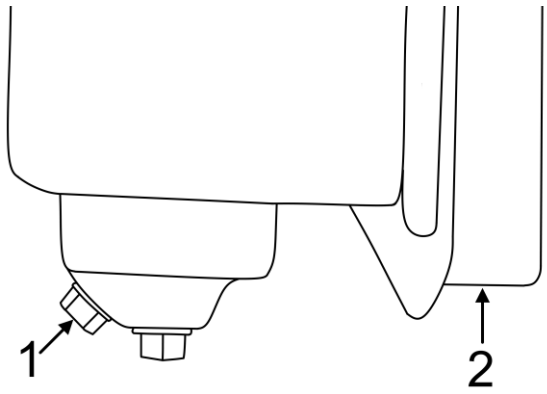

T

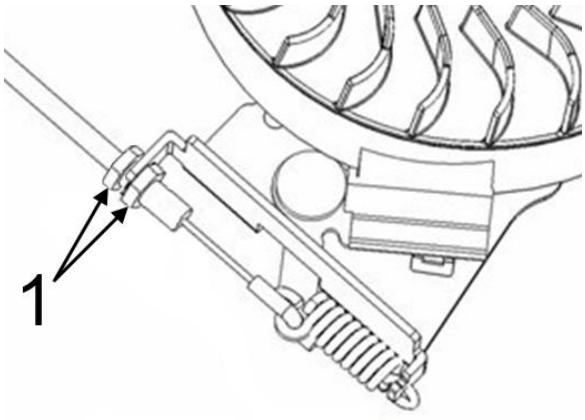
1

U

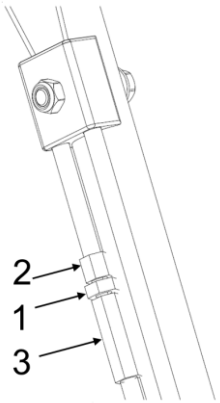
2
1
3

W

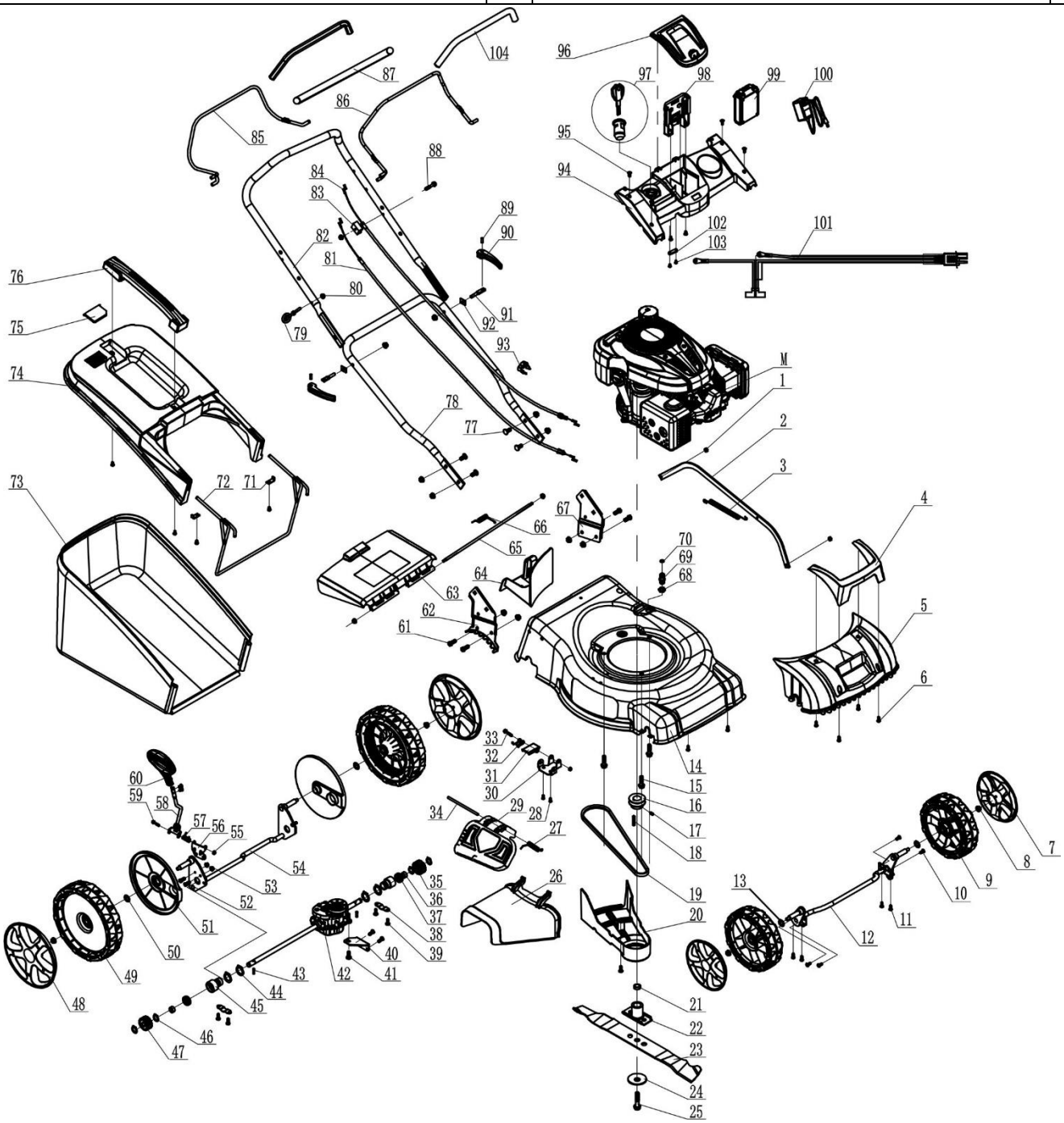
104
87
86
85
88
84
83
89
90
82
81
80
79
91
92
93
78
77
96
97
98
99
100
95
94
102
103
101
76
75
74
73
72
71
M
1
2
3
4
5
6
67
66
65
64
63
62
61
70
69
68
14
15
16
17
18
19
20
21
22
23
24
25
33
32
31
30
29
28
27
34
26
60
59
58
57
56
55
54
53
52
51
50
49
48
35
36
37
38
39
40
41
42
43
44
45
46
47
13
12
11
10
9
8
7

Y

Opis piktogramów / Description of pictograms / Popis piktogramů / Popis piktogramov / Piktogramų aprašymas / Piktogrammu apraksts / A piktogramok leírása / Descrierea pictogramelor / Opis piktogramov / Opis piktograma / Описание на пиктограмите / Опис піктограм / Beschreibung der Piktogramme / Description des pictogrammes



Nakaz: przeczytaj instrukcję obsługi / Mandatory: read the user manual / Povinné: přečtěte si návod k použití / Povinné: prečítajte si používateľskú príručku / Privaloma: perskaityti vartotojo vadovą / Obligāts: izlasiet lietošanas instrukciju / Kötelező: olvassa el a felhasználói kézikönyvet / Obligatoriu: citiți manualul de utilizare / Obvezno: preberite navodila za uporabo / Obavezno: pročitajte upute za uporabu / Задължително: прочетете ръководството за употреба / Обов'язково: прочитайте інструкцію з експлуатації / Obligatorisch: Lesen Sie die Bedienungsanleitung / Obligatoire: lire le mode d'emploi



Nakaz: stosować rękawice ochronne / Mandatory: wear protective gloves / Povinné: používat ochranné rukavice / Povinné: noste ochranné rukavice / Privaloma: dėvėti apsaugines pirštines / Obligāti: lietot aizsardzības cimdus / Kötelező: védőkesztyű viselése / Obligatoriu: purtați mănuși de protecție / Obvezno: nosite zaščitne rokavice / Obavezno: koristiti zaštitne rukavice / Задължително: носете защитни ръкавици / Обов'язково: використовувати захисні рукавички / Obligatorisch: Schutzhandschuhe tragen / Obligatoire: porter des gants de protection



Nakaz: używać ochronników słuchu / Mandatory: use hearing protection / Povinnost: používat chrániče sluchu / Povinné: používajte ochranu sluchu / Privaloma: naudoti klausos apsaugos priemones / Pienākums: lietot dzirdes aizsargus / Kötelező: hallásvédő használata / Obligatoriu: utilizați protecție auditivă / Obvezno: uporabljajte zaščito za sluh / Obavezno: koristite zaštitu za sluh / Задължително: използвайте средства за защита на слуха / Обов'язкове: використовувати засоби захисту слуху / Obligatorisch: Gehörschutz verwenden / Obligatoire: utiliser des protections auditives



Nakaz: stosować okulary ochronne / Mandatory: wear safety glasses / Povinné: používat ochranné brýle / Povinné: noste ochranné okuliare / Privaloma: dėvėti apsauginius akinius / Obligāti: lietot aizsargbrilles / Obligatoriu: purtați ochelari de protecție / Obvezno: nosite varnostna očala / Obavezno: nositi zaštitne naočale / Задължително: носете предпазни очила / Обов'язково: використовувати захисні окуляри / Obligatorisch: Schutzbrille tragen / Obligatoire: porter des lunettes de protection



Nakaz: stosować obuwie ochronne / Mandatory: wear safety footwear / Objednávka: noste bezpečnostní obuv / Objednať: noste bezpečnostnú obuv / Užsakymas: dėvėkite apsauginius batus / Pasūtījums: valkājiet drošības apavus / Rendelés: viseljen biztonsági cipőt / Comanda: purtați încălțăminte de siguranță / Obvezno: uporabljajte zaščitno obutev / Redoslijed: nositi zaštitnu obuću / Задължително: използвайте защитни обувки / Обов'язково: використовувати захисне взуття / Pflicht: Tragen von Sicherheitsschuhen / Obligatoire: porter des chaussures de sécurité



Nakaz: uprzątnij teren przed koszeniem / Warrant: tidy up the area before mowing / Povinnost: před sečením ukliďte teren/ Príkaz: terén pred kosením poupratujte/ Privaloma: sutvarkyti teritoriją prieš pjaunant vėją/ Pavēle: pirms pļaušanas notīriet teritoriju/ Utasítás: a fűnyírás előtt tisztítsa meg a területet/ Ordin: Curățați zona înainte de cosire/. Prepoved: pred košnjo očistite območje / Заповедта: почистете района преди косене / Заборона: очистити територію перед косінням / Obligatorisch: Räumen Sie den Bereich vor dem Mähen auf. / Obligatoire : nettoyez la zone avant de tondre



Zakaz: osoby trzecie nie mogą przebywać w strefie pracy kosiarką / Prohibition: third parties are not allowed in the working area of the mower / Zákaz: v pracovním prostoru sekačky se nesmí zdržovat třetí osoby/ Zákaz: postranné osoby sa nesmú nachádzať v pracovnej zóne kosačky/ Draudžiama: tretieji asmenys negali būti vejapjovės darbo zonoje/ Aizliegums: pļāvēja darba zonā nedrīkst atrasties trešās personas/ Tiltás: harmadik személy nem tartózkodhat a fűnyírás munkaterületén/ Interzis: terților nu li se permite să rămână în zona de lucru a cositoarei/ Prepoved: tretjim osebam ni dovoljeno vstopiti v delovno območje kosilnice / Забрана: не се допускат трети лица в работната зона на косачката / Заборона: стороннім особам заборонено перебувати в робочій зоні косарки / Verbot: Dritten ist der Zutritt zum Arbeitsbereich des Mähers nicht gestattet / Interdiction : les personnes non autorisées ne doivent pas se trouver dans la zone où la tondeuse est en service



Zakaz: nie kosić w kierunku nachylenia zbocza / Prohibition: do not mow in the direction of the slope / Zákaz: nesečte na svažujícím se svahu/ Zákaz: nekoste v smere sklonu svahu/ Draudžiama: negalima pjauti veją judant nuolydžio kryptimi/ Aizliegums: negrieziet slīpuma virzienā/ Tiltás: Ne nyírja a füvet a lejtő irányába/ Interzis: nu cosiți în direcția pantei/ Prepoved: ne kosite v smeri pobočja / Забрана: не косете по посока на наклона / Заборона: не косити в напрямку схилу / Verbot: nicht in Richtung des Hanges mähen / Interdiction : ne pas tondre dans le sens de la pente



Ostrzeżenie: trzymać ręce i stopy z dala od wirujących elementów / Warning: keep hands and feet away from rotating parts / Varování: ruce a nohy mějte v dostatečné vzdálenosti od rotujících částí/ Varovanie: ruky a nohy držte v bezpečnej vzdialenosti od rotujúcich prvkov/ Įspėjimas: laikyti rankas ir kojas atokiai nuo judančių elementų/ Brīdinājums: turiet rokas un kājas prom no rotējošām daļām/ Figyelmeztetés: kezét és lábát tartsa távol a forgó alkatrészektől/ Avertizare: : țineți mâinile și picioarele departe de părțile rotative/ Opozorilo: roke in noge naj bodo stran od vrtečih se delov / Предупреждение: дръжте ръцете и краката си далеч от въртящите се части / Попередження: тримайте руки та ноги подалі від частин, що обертаються / Warnung: Halten Sie Hände und Füße von den rotierenden Teilen fern / Avertissement : ne pas approcher les mains ni les pieds des pièces en rotation



Ostrzeżenie: zachować bezpieczną odległość od urządzenia – ryzyko wyrzucenia przedmiotu spod kosiarki i uderzenia w każdą z części ciała / Warning: keep a safe distance from the machine - risk of an object being thrown from under the mower and hitting any part of your body / Varování: dodržujte bezpečnou vzdálenost od zařízení – nebezpečí vymrštění předmětu sekačkou a nárazu do jakékoli části těla/ Varovanie: zachovávajte bezpečnú vzdialenosť od zariadenia – riziko odhodenia predmetu spod kosačky a úderu do každej časti tela/ Įspėjimas: pasirūpinkite saugiu nuotoliu nuo įrenginio – iš po vejapjovės gali būti išmestas daiktas ir trenkti bet kurią kūno dalį/ Brīdinājums: ievērojiet drošu attālumu no ierīces - pastāv risks, ka priekšmets tiks izmests no zāles pļāvēja un iesitīs jebkurā ķermeņa daļā/ Figyelmeztetés: tartson biztonságos távolságot a berendezéstől – a fűnyíró alól tárgy kidobódásának kockázata mely megütheti testének bármely részét/ Avertizare: păstrați o distanță sigură de mașină- riscul de arunca re a obiectului de sub cositor și lovirea în fiecăre părte a corpului/ Opozorilo: ohranjajte varno razdaljo od stroja - nevarnost, da izpod kosilnice vrže predmet in zadene katerikoli del telesa. / Предупреждение: спазвайте безопасно разстояние от машината - има опасност от изхвърляне на предмет изпод косачката и попадане в някоя част от тялото ви. / Попередження: дотримуйтесь безпечної відстані від машини - ризик викиду предмета з-під косарки та потрапляння в будь-яку частину тіла / Warnung: Halten Sie einen sicheren Abstand zur Maschine ein - es besteht die Gefahr, dass ein Gegenstand unter dem Mähwerk herausgeschleudert wird und Sie an einem Körperteil trifft. / Avertissement : maintenez une distance de sécurité par rapport à l'appareil – risque que des objets soient projetés sous la tondeuse et heurtent n'importe quelle partie du corps

Ostrzeżenie: nie zbliżaj rąk i nóg do noża tnącego, kiedy silnik pracuje – ryzyko ucięcia palców / Warning: keep hands and feet away from the cutting blade when the engine is running - risk of cutting fingers / Varování: nepřibližujte ruce a nohy do prostoru pokosu, když je motor v chodu – nebezpečí useknutí prstů/ Varovanie: keď motor pracuje, ruky a nohy nepribližujte k reznému nožu – riziko odrezania prstov/ Įspėjimas: varikliui veikiant, nepriartinti rankų ir kojų prie peilio – pirštų nupjovimo pavojus/ Brīdinājums: nepietuviniet rokas un kājas pie rotējoša griešanas naža - tas var nocirst pirkstus/ Figyelmeztetés: tartsa távol kezét és lábát a vágókéstől, amikor működik a motor – az ujjak levágásának kockázata/ Avertizare: țineți-vă mâinile și picioarele departe de cuțitul de tăiat atunci când motorul funcționează - riscul de a vă tăia degetele/ Opozorilo: pri delujočem motorju se roke in noge ne smejo približati rezilu - nevarnost porezanja prstov. / Предупреждение: при работещ двигател дръжте ръцете и краката далеч от режещия диск - риск от порязване на пръстите. / Попередження: тримайте руки та ноги подалі від ріжучого ножа під час роботи двигуна - ризик порізати пальці / Warnung: Halten Sie Hände und Füße vom Schneidmesser fern, wenn der Motor läuft - es besteht die Gefahr, sich die Finger zu schneiden. / Avertissement : ne pas approcher les mains ni les jambes de la lame lorsque le moteur tourne – risque de coupure des doigts



Ostrzeżenie: Przed konserwacją i naprawą urządzenia upewnij się, że wszystkie części ruchome się zatrzymały – ryzyko ucięcia palców lub dłoni / Warrant: Make sure all moving parts stop before maintaining or repairing the machine - risk of cutting fingers or hands / Varování: před údržbou a opravou zařízení se ujistěte, že se všechny rotující části zastavily – nebezpečí useknutí prstů nebo dlaní/ Varovanie: Vždy pred údržbou či opravou najprv skontrolujte, či sa všetky pohyblivé časti zastavili – riziko odrezania prstov alebo dlaní/ Įspėjimas: Prieš atliekant įrenginio priežiūros ir remonto veiksmus, įsitikinti, kad visos judančios dalys sustojo - pirštų arba rankos nupjovimo pavojus/ Brīdinājums: Pirms aprīkojuma tehniskās apkopes un remonta pārliecinieties, ka visas kustīgās detaļas ir apstājušās - risks nogriezt pirkstus vai rokas/ Figyelmeztetés: Karbantartás és javítás előtt ellenőrizze, hogy minden mozgó alkatrész leáll-e – az ujjak vagy a kéz vágásának kockázata/ Avertizare: Asigurați-vă că toate piesele mobile sau oprit înainte de a repara mașina - riscul de a vă tăia degetele sau mâinile/ Opozorilo: Pred vzdrževanjem ali popravilom enote se prepričajte, da se vsi gibljivi deli ustavijo - nevarnost porezanja prstov ali rok / Предупреждение: Уверете се, че всички движещи се части са спрени, преди да поддържате или ремонтирате устройството - риск от порязване на пръстите или ръцете / Попередження: Перед технічним обслуговуванням або ремонтом пристрою переконайтеся, що всі рухомі частини зупинилися - ризик порізати пальці або руки / Warnung: Vergewissern Sie sich, dass alle beweglichen Teile stillstehen, bevor Sie das Gerät warten oder reparieren - Gefahr von Schnittverletzungen an Fingern oder Händen / Avertissement : avant d'entreprendre toute opération d'entretien ou de réparation de l'appareil, assurez-vous que toutes les pièces mobiles sont à l'arrêt – risque de coupure des doigts ou de la main



Informacja: Przed konserwacją i naprawą urządzenia odłącz świecę zapłonową, przed przystąpieniem do konserwacji i naprawy zapoznaj się z instrukcją obsługi i konserwacji/ Information: Disconnect the spark plug before servicing and repairing the unit, refer to the operating and maintenance instructions / Informace: před údržbou a opravou zařízení odpojte zapalovací svíčku, před zahájením údržby a opravy si přečtěte návod k obsluze a údržbě/ Informácia: Vždy pred údržbou či opravou zariadenia odpojte zapaľovaciu sviečku a dôkladne sa oboznámte s používateľskou príručkou/ Informacija: Prieš atliekant įrenginio priežiūros ir remonto veiksmus, atjunkite uždegimo žvakę. Prieš atliekant įrenginio priežiūros ir remonto veiksmus, susipažinkite su naudojimo ir priežiūros instrukcija/ Informācija: Pirms ierīces apkopes un remonta atvienojiet aizdedzes sveci, pirms apkopes un remonta salasiet lietošanas un apkopes instrukciju/ Információ: A berendezés karbantartása és javítása előtt csatlakoztassa le a gyújtógyertyát, a karbantartás és javítás megkezdése előtt olvassa el a használati és karbantartási útmutatót/ Notă: Deconectați bujia înainte de a repara mașina și de a efectua lucrări de întreținere, citiți manualul de utilizare și întreținere înainte de a repara mașina și de a efectua lucrări de întreținere/ Informacije: Pred servisiranjem in popravilom naprave odklopite vžigalno svečko, preberite navodila za uporabo in vzdrževanje / Информация: Преди обслужване и ремонт на уреда, изключете запалителната свещ, прочетете инструкциите за експлоатация и поддръжка. / Інформація: Перед обслуговуванням і ремонтом пристрою від'єднайте свічку запалювання, ознайомтеся з інструкцією з експлуатації та технічного обслуговування / Information: Ziehen Sie vor der Wartung und Reparatur des Geräts die Zündkerze ab, lesen Sie die Betriebs- und Wartungsanleitung / Remarque : avant d'entreprendre toute opération d'entretien ou de réparation de l'appareil, débranchez la bougie d'allumage ; avant de commencer, consultez le manuel d'utilisation et d'entretien



Oznaczenie gwarantowanego poziomu dźwięku / Guaranteed sound level / Označení garantované hladiny zvuku / Označenie zaručenej úrovne hluku (akustického tlaku) / Garantuoto garso lygis / Garantēta skaņas līmeņa apzīmējums / Megjelölt garantált hangerő-szint / Indicarea nivelului garantat de sunet / Določitev zajamčene ravni hrupa / Определяне на гарантираното ниво на шума / Визначення гарантованого рівня шуму / Bestimmung des garantierten Schallpegels / Indication du niveau sonore garanti

PL Spis treści

1. Zdjęcia i rysunki
2. Przepisy bezpieczeństwa
3. Opis urządzenia
4. Przeznaczenie urządzenia
5. Ograniczenie użycia
6. Dane techniczne
7. Przygotowanie do pracy
8. Włączanie urządzenia
9. Użytkowanie urządzenia
10. Bieżące czynności obsługowe
11. Części zamienne i akcesoria
12. Samodzielne usuwanie usterek
13. Kompletacja urządzenia
14. Informacja dla użytkowników o pozbywaniu się zużytych urządzeń
15. Wykaz części do rysunku złożeniowego
16. Karta gwarancyjna

Deklaracja zgodności została dołączona do instrukcji jako oddzielny dokument. W przypadku braku deklaracji zgodności należy się skontaktować z Dedra Exim Sp. z o.o.

⚠ UWAGA Podczas pracy urządzeniem zawsze przestrzegać podstawowych zasad bezpieczeństwa pracy, w celu uniknięcia wybuchu pożaru, porażenia prądem elektrycznym lub obrażenia mechanicznego.

Przed przystąpieniem do eksploatacji urządzenia zapoznać się z treścią instrukcji obsługi. Zachować instrukcję obsługi i deklarację zgodności. Rygorystyczne przestrzeganie wskazówek i zaleceń zawartych w instrukcji obsługi wpłynie na przedłużenie żywotności urządzenia.

⚠ UWAGA Podczas pracy bezwzględnie przestrzegać wskazówek zawartych w przepisach bezpieczeństwa pracy.

W razie przekazania urządzenia innej osobie, przekazać jej również instrukcję obsługi i deklarację zgodności. Firma Dedra Exim nie odpowiada za wypadki powstałe w wyniku nieprzestrzegania wskazówek bezpieczeństwa pracy. Należy przeczytać uważnie wszystkie przepisy bezpieczeństwa pracy i instrukcję obsługi. Niestosowanie się do ostrzeżeń i instrukcji może skutkować wypadkiem, pożarem i/lub poważnymi obrażeniami.

2. Przepisy bezpieczeństwa

- *Urządzenie może obsługiwać jedynie osoba dorosła, przeszkolona, zaznajomiona z niniejszą instrukcją obsługi.*
- *Udostępniając urządzenie spalinowe, udostępnić także niniejszą instrukcję obsługi.*
- *Operator nie może przystępować do użytkowania urządzenia, jeśli jest zmęczony, chory lub pod wpływem alkoholu lub innych środków odurzających.*
- *Dzieciom oraz osobom niezaznajomionym z niniejszą instrukcją obsługi nie wolno posługiwać się urządzeniem.*
- *Przed przystąpieniem do pracy należy dokładnie obejrzeć teren koszenia i usunąć obce obiekty, takie jak kretowiny, kamienie, zabawki, patyki, kable itp., które mogłyby być wyrzucone przez urządzenie podczas użytkowania.*
- *Praca urządzeniem może być wykonywana tylko przy dobrej widoczności, przy świetle dziennym lub mocnym oświetleniu sztucznym.*
- *Osoby postronne należy utrzymywać w oddaleniu. Niedopuszczalne jest uruchamianie urządzenia, jeśli w pobliżu znajdują się osoby postronne, które mogą być narażone na uderzenie przedmiotem wyrzuconym przez kosiarkę.*
- *Podczas pracy na pochyłościach i zboczach należy kosić w poprzek zbocza, nigdy w górę lub w dół.*
- *Należy zachować szczególną ostrożność podczas pracy przy zapadliskach, rowach lub nasypach, aby uniknąć urazów i wypadków. Szczególną uwagę zachować podczas wykonywania nawrotów, kiedy operator narażony jest na ryzyko utraty stateczności.*
- *Niedopuszczalne jest koszenie zboczy o stopniu pochylenia przekraczającym 15°.*
- *Zachować szczególną ostrożność podczas cofania lub ciągnięcia urządzenia do siebie.*
- *Przed rozpoczęciem pracy należy upewnić się, że wszystkie blokady startowe, osłony bezpieczeństwa i dźwignie hamulców działają prawidłowo. Należy je również regularnie kontrolować i sprawdzać w czasie pracy – praca urządzeniem, w którym blokady, osłony bezpieczeństwa i hamulce są uszkodzone jest niedozwolona.*
- *Przed rozpoczęciem pracy należy dokonać dokładnej inspekcji stanu urządzenia, połączeń skręcanych i stanu zespołu noża tnącego. Niedopuszczalne jest użytkowanie urządzenia z uszkodzonym lub zużytym zespołem noża tnącego.*
- *Niedopuszczalne jest manipulowanie przy systemach i osłonach bezpieczeństwa urządzenia, niedopuszczalne jest ich odłączanie, blokowanie i zmienianie ich nastaw.*
- *Nie zaleca się, aby operator zmieniał lub manipulował przy plombowanych ustawieniach regulacji prędkości silnika.*
- *Kosiarka trawnikowa nie powinna pracować ani bez znajdującego się na swoim miejscu kompletnego pojemnika na trawę, ani bez znajdujących się na swoim miejscu osłon samozamykających w otworze wyrzutowym.*
- *Operator urządzenia musi używać bezpiecznego obuwia z przeciwpoślizgową ochroną stóp, niedopuszczalne jest użytkowanie urządzenia boso, w sandałach lub w obuwiu z odkrytymi stopami. Operator musi też używać odpowiednią odzież ochronną. Niedopuszczalne jest użytkowanie urządzenia w krótkich spodniach lub spodniach nieprzystosowanych.*
- *Operator urządzenia jest narażony na ekspozycję na hałas, dlatego należy stosować ochronniki słuchu.*
- *Operator urządzenia jest narażony na ekspozycję na drgania, dlatego należy zwracać szczególną uwagę na zmęczenie i zdolność do prawidłowej oceny możliwości użytkowania urządzenia. Należy planować odpowiednio pracę urządzeniem i rozkładać ją w czasie, robiąc odpowiednie, zależne od stanu operatora, przerwy w pracy, aby ograniczyć konsekwencje wpływu drgań.*
- *Kosiarka trawnikowa jest wyposażona w silnik spalinowy, w związku z tym z układu wydechowego wydostają się gazy wydechowe, które są toksyczne dla człowieka. Niedopuszczalne jest uruchamianie urządzenia w zamkniętych pomieszczeniach, należy unikać ekspozycji i wdychania gazów wydechowych.*
- *Niedopuszczalne jest koszenie mokrej trawy, jak też użytkowanie urządzenia podczas występowania opadów atmosferycznych (deszcz, grad, śnieg itp.) oraz kiedy występuje ryzyko wystąpienia wyładowań atmosferycznych.*
- *Podczas obsługi urządzenia należy zachować bezpieczną odległość od samego urządzenia i od zespołu noża tnącego. Niedopuszczalne jest zbliżanie rąk lub nóg do obudowy kosiarki i do zespołu noża tnącego podczas pracy urządzenia. Obydwie ręce operatora podczas pracy powinny znajdować się na rękojeści urządzenia, w pozycji umożliwiającej pewne i bezpieczne posługiwanie się dźwignią hamulca.*
- *Benzyna jest wysoce łatwopalna. Podczas napełniania kosiarki paliwem i olejem należy zachowywać szczególną ostrożność. Niedopuszczalne jest uzupełnianie paliwa i oleju, kiedy silnik urządzenia jest gorący – ryzyko pożaru! Niedopuszczalne jest uzupełnianie paliwa i oleju, kiedy silnik urządzenia pracuje.*
- *Uzupełnianie paliwa i oleju należy przeprowadzać na świeżym powietrzu, podczas tych czynności niedopuszczalne jest palenie tytoniu i zbliżanie się z otwartymi źródłami ognia – ryzyko pożaru!*
- *Opary paliwa są szkodliwe dla zdrowia – niedopuszczalne jest jedzenie i picie podczas uzupełniania, należy unikać wdychania tych oparów.*
- *Podczas uzupełniania paliwa i oleju używać odpowiednich akcesoriów – lejków, rękawic itp.*
- *Jeśli podczas czynności uzupełniania paliwa i oleju doszło do ich rozlania, należy dokładnie wytrzeć wszystkie ich pozostałości.*
- *Niedopuszczalne jest otwieranie zbiornika paliwa i korka wlewu oleju podczas pracy silnika.*
- *Paliwo i olej należy przechowywać tylko w szczelnie zamkniętych, atestowanych pojemnikach, wyraźnie oznaczonych i przeznaczonych tylko do tego celu.*
- *Niedopuszczalne jest prowadzenie uruchomionego urządzenia przez obszary inne niż trawnik – chodniki, krawężniki, obrzeża itp.*
- *Przed czyszczeniem i konserwacją urządzenia należy wyłączyć silnik, upewnić się, że zespół noża tnącego się zatrzymał, a także zdjąć przewód przyłączeniowy świecy zapłonowej.*
- *Przy uderzeniu zespołu noża tnącego w obcy przedmiot należy wyłączyć silnik, upewnić się, że zespół noża tnącego się zatrzymał, dokonać inspekcji w celu sprawdzenia powstałych uszkodzeń. Niedopuszczalne jest praca urządzeniem, jeśli stwierdzono uszkodzenia zespołu nożna tnącego, obudowy, osłon bezpieczeństwa lub jeśli występują nienaturalne wibracje.*
- *Nie dotykać tłumika i innych części silnika, kiedy silnik jest gorący – ryzyko oparzenia.*
- *Podczas pracy urządzenia nie należy go przechylać,*

***Ogólne przepisy bezpieczeństwa - Prawidłowa obsługa i eksploatacja narzędzi* akumulatorowych**

- *Akumulatory ładować wyłącznie ładowarką dedykowaną przez producenta. Ładowarka przeznaczona do ładowania danego typu akumulatorów może stwarzać ryzyko powstania pożaru w przypadku ładowania innego typu akumulatorów.*
- *Elektronarzędzia używać wyłącznie z akumulatorami specjalnie przeznaczonymi do ich zasilania. Użycie innych akumulatorów może stwarzać ryzyko obrażeń lub pożaru.*
- *W czasie, gdy akumulator nie jest używany, należy go przechowywać z dala od metalowych przedmiotów takich jak spinacze do papieru, monety, klucze, gwoździe, śruby, lub inne małe elementy metalowe, które mogą zewrzeć styki akumulatora. Zwarcie styków akumulatora może spowodować oparzenia lub pożar.*
- *W nieodpowiednich warunkach, z akumulatora może wydostawać się ciecz; unikać kontaktu. Jeżeli przypadkowo nastąpi zetknięcie użytkownika z cieczą, należy miejsca zetknięcia przemyć wodą. W przypadku dostania się cieczy do oczu, dodatkowo skontaktować się z lekarzem. Wydostająca się z akumulatora ciecz może spowodować podrażnienia lub oparzenia.*
- *Nie używać akumulatora ani narzędzia, które jest uszkodzone lub zmodyfikowane. Uszkodzone lub zmodyfikowane akumulatory mogą działać w sposób nieprzewidywalny, prowadząc do pożaru, wybuchu lub niebezpieczeństwa obrażeń.*
- *Nie wystawiać akumulatora ani narzędzia na działania ognia ani nadmiernej temperatury. Wystawianie na działanie ognia lub temperatury powyżej 130°C może spowodować eksplozję.*
- *Przestrzegać wszystkich zaleceń zawartych w instrukcji ładowania, nie ładować akumulatora ani narzędzia w temperaturze wykraczającej poza określony w instrukcji zakres. Ładowanie niewłaściwe lub w temperaturze spoza określonego przedziału może uszkodzić akumulator i zwiększyć niebezpieczeństwo pożaru.*

3. Opis urządzenia

Rys. A. Rękojeść, 2. Dźwignia hamulca, 3. Dźwignia sprzęgła napędu, 4. Uchwyt linki rozrusznika, 5. Korek wlewu paliwa, 6. Korek wlewu oleju, 7. Kosz na trawę, 8. Dźwignia regulacji wysokości cięcia, 9. Wyrzut boczny, 10. Przewód przyłączeniowy świecy zapłonowej, 11. Filtr powietrza, 12. Tłumik, 13. Włącznik rozruchu akumulatorowego, 14. Mieszek ręcznej pompy paliwa. 15. Akumulator, 16. Przewód przyłączeniowy silnika do akumulatora.

4. Przeznaczenie urządzenia

To urządzenie przeznaczone jest jedynie do koszenia naturalnej trawy. Jakiekolwiek inne, niż dedykowane użycie urządzenia jest niedopuszczalne.
Dopuszcza się wykorzystanie urządzenia w pracach remontowo-budowlanych, warsztatach naprawczych, w pracach amatorskich przy równoczesnym przestrzeganiu warunków użytkowania i dopuszczalnych warunków pracy, zawartych w instrukcji obsługi.

5. Ograniczenia użycia

Urządzenie może być użytkowane tylko zgodnie zamieszczonymi poniżej „Dopuszczalnymi warunkami pracy".
Samowolne zmiany w budowie mechanicznej i elektrycznej, wszelkie modyfikacje, czynności obsługowe nieopisane w instrukcji obsługi będą traktowane jako bezprawne i powodują natychmiastową utratę praw gwarancyjnych, a deklaracja zgodności traci ważność.
Użytkowanie niezgodne z przeznaczeniem, bądź niezgodnie z instrukcją obsługi spowoduje natychmiastową utratę praw gwarancyjnych.

Dopuszczalne warunki pracy
Urządzenie jest przeznaczone tylko do pracy na zewnątrz. Nie pracować podczas występowania opadów atmosferycznych i ryzyka wystąpienia wyładowań atmosferycznych.

6. Dane techniczne

Model	**DED8724-46LSE**
Szerokość koszenia [cm]	46
Moc silnika [kW]	2,9
Pojemność skokowa silnika [cm^3]	166
Maksymalna prędkość obrotowa silnika [min^{-1}]	3600
Masa urządzenia [kg]	31
Wysokość koszenia [mm]	25-75
Pojemność kosza [L]	60
Pojemność oleju [L]	0,5
Pojemność zbiornika paliwa [L]	1,0
Gwarantowany poziom mocy akustycznej L_{WA} [dB(A)]	96
Poziom ciśnienia akustycznego na stanowisku operatora L_{pA} [dB(A)]	82,1
Niepewność pomiaru K dla L_{pA} [dB(A)]	3
Poziom mocy akustycznej L_{WA} [dB(A)]	93,7
Niepewność pomiaru K dla L_{WA} [dB(A)]	1,6
Wartość drgań lewa ręka / prawa ręka a_h [m/s^2]	2,987 / 2,843
Niepewność pomiaru K dla drgań [m/s^2]	1,5
Ładowarka	
Zasilanie [V, Hz]	230, 50
Moc [W]	12
Wyjście [V, A]	30, 2
Klasa ochronności	II
Stopień ochrony	IP20
Akumulator	
Rodzaj	Li-Ion
Napięcie [V]	14,8
Pojemność [Ah]	1,5

Informacja na temat drgań i hałasu

Wartość łączna drgań a_h oraz niepewność pomiaru określono zgodnie z normą ISO 5395-1: 2013 i podano w tabeli.
Emisja hałasu została określona zgodnie z ISO 5395-1: 2013, wartości podano powyżej w tabeli.

UWAGA **Hałas może spowodować uszkodzenie słuchu, podczas pracy zawsze używać środków ochrony słuchu!**

Deklarowana łączna wartość drgań i hałasu została zmierzona zgodnie ze standardową metodą badania i może być wykorzystana do porównania jednego urządzenia z drugim. Podany poziom drgań i hałasu może być również wykorzystywany do wstępnej oceny narażenia na drgania i hałas.
Poziom drgań i hałasu podczas rzeczywistego użytkowania urządzenia może się różnić od zadeklarowanych wartości, w zależności od sposobu użycia narzędzi roboczych, w szczególności od rodzaju obrabianego przedmiotu oraz od konieczności określenia środków mających na celu ochronę operatora. Aby dokładnie oszacować narażenia w rzeczywistych warunkach użytkowania, należy wziąć pod uwagę wszystkie części cyklu operacyjnego, obejmujące także okresy, gdy urządzenie jest wyłączone lub gdy jest ono włączone, ale nie jest używane do pracy.

7. Przygotowanie do pracy

UWAGA **Przed przystąpieniem do pracy urządzenie musi być kompletnie zmontowane i przygotowane według poniższych instrukcji.**

Montaż rękojeści i panelu z akumulatorem

Dolną część rękojeści obrócić wokół osi zamontowanych fabrycznie śrub (Rys. B1, 1). Przez jeden z otworów oznaczonych L lub H (patrz: rysunek poglądowy w instrukcji obsług) przełożyć śruby (Rys. B1, 2). Wybór otworu przez użytkownika umożliwia regulację wysokości położenia rękojeści: w przypadku przełożenia śruby przez otwór oznaczony L, pozycja rękojeści będzie niższa, w przypadku przełożenia śruby przez otwór oznaczony jako H, pozycja rękojeści będzie niższa. Położenie należy dobrać odpowiednio do wzrostu operatora.
Następnie śruby (Rys. B1, 2) zabezpieczyć podkładkami i nakrętkami motylkowymi (Rys. B1, 3).

Zakładanie panelu z akumulatorem

Wyjąć z pudełka panel plastikowy. Poluzować nakrętki na górnej części rękojeści i nałożyć panel plastikowy.
Montaż rozpocząć od strony rękojeści, na której znajduje się manetka do regulacji prędkości napędu (Rys. B2, 1). Dopasować otwory w panelu z otworami na rękojeści górnej. Dokręcić panel za pomocą dołączonych śrub i nakrętek. Nie dokręcać do końca, pozostawić niewielki luz.
Dopasować otwory w panelu z otworami na rękojeści górnej po prawej stronie (Rys. B2, 2). Dokręcić panel za pomocą dołączonych śrub i nakrętek. Nie dokręcać do końca, pozostawić niewielki luz. Sprawdzić ułożenie panelu na rurkach, jeżeli nie wymaga korekty dokręcić do końca nakrętki. Podłączyć przewód silnika z akumulatorem
Górną część rękojeści nałożyć na dolną, zabezpieczyć śrubami (Rys. B2, 3), podkładkami oraz nakrętkami motylkowymi (Rys. B2, 3).
Przełożyć linkę hamulca przez otwór w dźwigni hamulca (Rys. C, 1), a linkę sprzęgła napędu przez dźwignię sprzęgła napędu (Rys. C, 2). Upewnić się, że są zamocowane pewnie i nie wypadają.

UWAGA **Przed pierwszym rozruchem naładować akumulator (ładować przez ok. 6 godzin).**

Tryby koszenia

Kosiarka może pracować w trzech trybach: koszenie ze zbieraniem skoszonej trawy do kosza, koszenie z wyrzutem bocznym, koszenie z mulczowaniem.

UWAGA **Nigdy nie używać kosiarki bez zamontowanego kosza na trawę lub osłony wyrzutu bocznego lub osłony do mulczowania.**

Spośród tych trzech metod należy wybrać jedną i postępować zgodnie z opisem montażu

Tryb pracy	Kosz na trawę	Osłona wyrzutu bocznego	Osłona do mulczowania
Zbieranie do kosza	+	–	–
Wyrzut boczny	–	+	+
Mulczowanie	–	–	+

(Znak „+" oznacza, że akcesoria należy zamontować do danego trybu pracy, zaś znak „–" oznacza, że dane akcesoria muszą być zdemontowane).

Montaż kosza na trawę

UWAGA **Kosiarka jest dostarczana z włożoną osłoną do mulczowania, którą należy wyjąć przed założeniem kosza na trawę (patrz: Rys. F)**

W przypadku zamiaru koszenia trawy z założonym koszem na trawę: unieść tylną osłonę (Rys. D, 1), trzymając za uchwyt kosza (Rys. D, 2) założyć tak, aby zablokować go w gniazdach (Rys. D, 3).

Montaż osłony wyrzutu bocznego

W przypadku zamiaru koszenia trawy z wyrzutem bocznym: unieść osłonę boczną (Rys. E, 1) i założyć osłonę wyrzutu bocznego (Rys E, 2). Upewnić się, że osłona jest zamocowana prawidłowo i nie wypada.

Montaż osłony do mulczowania

W przypadku zamiaru koszenia trawy z mulczowaniem: unieść tylną osłonę (Rys. F, 1), założyć osłonę do mulczowania (Rys. F, 2). Zamontować wsporniki tylnej osłony (Rys. G).

UWAGA **Kosiarka wyposażona jest w silnik czterosuwowy, który jest dostarczany bez oleju silnikowego. Przed pierwszym użyciem należy uzupełnić olej.**

Uzupełnianie oleju w silniku

Należy odkręcić korek wlewu oleju (Rys. A, 6) i wlać dedykowany olej. Ilość oleju, jaką należy uzupełnić jest określona w danych technicznych. Podczas uzupełniania poziomu oleju należy korzystać z lejka, a ewentualne rozlane pozostałości dokładnie wytrzeć.

Sprawdzanie poziomu oleju

Po pierwszym uzupełnieniu należy odczekać kilka minut, a następnie sprawdzić poziom oleju. W tym celu należy zaopatrzyć się w niepylące czyściwo, wykręcić korek oleju i wytrzeć bagnet czyściwem. Następnie umieścić bagnet we wlewie oleju, bez dokręcania korka, jak pokazano na rysunku H (Rys. H, 1) – po wyciągnięciu bagnetu, poziom oleju powinien znajdować się pomiędzy wskazaniem minimalnym, oznaczonym literą L (Rys. H, 3) a wskazaniem maksymalnym, oznaczonym literą H (Rys. H, 2).

Tankowanie paliwa

UWAGA **Opary benzyny są wysoce łatwopalne. Stosować się do wszystkich zaleceń zawartych w „Przepisach bezpieczeństwa" (punkt 2. Instrukcji obsługi) podczas tankowania paliwa.**

Odkręcić korek zbiornika paliwa (Rys. A, 5) i używając lejka (przeznaczonego tylko do tego rodzaju paliwa) uzupełnić poziom paliwa. Ilość paliwa, jaka mieści się w zbiorniku jest określona w danych technicznych. Nie wolno przekraczać maksymalnego poziomu paliwa (Rys. I, 1).
W przypadku rozlania paliwa dokładnie wytrzeć wszystkie pozostałości.

Ustawianie wysokości cięcia

W celu ustawienia wysokości cięcia należy odciągnąć w kierunku koła dźwignię regulacji (Rys. A, 8) i przestawić jej zatrzask w odpowiednią zapadkę (Rys. J). Odpowiednią wysokość cięcia należy dobrać do rodzaju trawnika i wysokości trawy. Jeśli trawa jest wysoka, koszenie należy rozpoczynać od najwyższej wysokości, stopniowo ją zmniejszając w razie potrzeby.

⚠ UWAGA Po ustawieniu żądanej wysokości cięcia upewnić się, że dźwignia regulacji jest zablokowana zatrzaskiem w otworze i nie porusza się w przód/tył kosiarki.

8. Włączanie urządzenia

⚠ UWAGA Przed uruchomieniem urządzenia bezwzględnie wykonać czynności opisane w rozdziale „Przygotowanie do pracy”.

⚠ UWAGA Przed uruchomieniem urządzenia upewnić się, że wszystkie dźwignie (hamulca, sprzęgła napędu) pracują prawidłowo. Regularnie sprawdzać ich działanie.

Pompowanie paliwa

Kiedy silnik jest zimny, przed uruchomieniem należy wcisnąć mieszek ręcznej pompy paliwa (Rys. A, 14; Rys. K, 1). W zależności od temperatury otoczenia wcisnąć go odpowiednią liczbę razy:

Temperatura	< 0°C	0÷10°C	10÷20°C	> 20°C
Liczba wciśnięć	3÷4	2÷3	1÷2	1

Rozruch silnika

Urządzenie można uruchomić na dwa sposoby – za pomocą rozruchy akumulatorowego lub za pomocą linki rozrusznika.

Rozruch akumulatorowy

Dźwignię hamulca (Rys. M, 1) przyciągnąć do rękojeści i trzymać. Uruchomić starter rozrusznika akumulatorowego (Rys. M, 2) aby uruchomić silnik. Jeśli rozruch nie nastąpi za pierwszym razem, powtórzyć, cały czas trzymając dźwignię hamulca przyciągniętą do rękojeści.

Rozruch za pomocą linki rozrusznika

Dźwignię hamulca (Rys. A, 2) przyciągnąć do rękojeści i trzymać (Rys. L, 1). Pociągnąć za uchwyt linki rozrusznika (Rys. A, 4; Rys. L, 2), aby uruchomić silnik. Jeśli rozruch nie nastąpi za pierwszym razem, powtórzyć, cały czas trzymając dźwignię hamulca przyciągniętą do rękojeści.
Zwolnienie dźwigni hamulca spowoduje zatrzymanie silnika. Silnik i zespół noża tnącego mogą się obracać przez chwilę po puszczeniu dźwigni hamulca, przed przystąpieniem do dalszych czynności należy upewnić się, że silnik zatrzymał się całkowicie.

Uruchamianie napędu

Jedną ręką trzymając dźwignię hamulca, drugą popchnąć dźwignię sprzęgła napędu (Rys. A, 1) w kierunku rękojeści. Zachować szczególną ostrożność i bezpieczną pozycję – kosiarka zacznie poruszać się do przodu.
Puszczenie dźwigni sprzęgła napędu spowoduje zatrzymanie napędu. Podczas wykonywania manewrów cofania, nawracania itp. należy zwolnić dźwignię sprzęgła napędu i manewrować kosiarką ręcznie.

9. Użytkowanie urządzenia

⚠ UWAGA Przed rozpoczęciem koszenia operator powinien się upewnić, że zapoznał się i stosuje się do wszystkich przepisów bezpieczeństwa (punkt 2. instrukcji obsługi).

Kosząc trawę należy poruszać się w liniach prostych, na zakładkę (tak, aby kolejne przejście pokrywało się częściowo z poprzednim). W przypadku koszenia z koszem na trawę, sprawdzać regularnie, czy wskaźnik zapełnienia kosza (Rys. N, 1) znajduje się w pozycji „GO” (uniesiony). Jeśli znajduje się w pozycji „STOP” (opuszczony) należy opróżnić kosz na trawę. Niewykonanie tej czynności może doprowadzić do zapchania się otworu wyrzutowego kosiarki.
W celu opróżnienia kosza na trawę należy zatrzymać urządzenie (puścić dźwignię hamulca – Rys. A, 2). Przed zdjęciem kosza upewnić się, że zespół noża tnącego zatrzymał się. Kosz na trawę zdejmować w odwrotnej kolejności względem zakładania (Rys. D).
Przed ponownym założeniem kosza na trawę upewnić się, że otwór wylotowy nie jest zapchany resztkami skoszonej trawy.
W przypadku koszenia z wyrzutem bocznym poruszać się skręcając w lewo, aby uniknąć wyrzucania trawy na nieskoszoną część trawnika.
W przypadku koszenia z mulczowaniem, rozdrobniona trawa jest rozrzucana przez kosiarkę równomiernie po całej powierzchni trawnika. Mulczowanie (inaczej: ściółkowanie) w normalnych warunkach użytkowania trawnika zabezpiecza grunt przed nadmierną erozją, a rozdrobniona trawa ulega biodegradacji, nawożąc trawnik.
W celu osiągnięcia optymalnej wydajności urządzenia, należy utrzymywać je w czystości. Regularnie podczas pracy wyłączać urządzenie i sprawdzać, czy resztki skoszonej trawy nie zapchały żadnego z otworów wyrzutowych.

10. Bieżące czynności obsługowe

⚠ UWAGA Wszystkie czynności obsługowe przeprowadzać przy wyłączonym silniku i zdjętym przewodzie przyłączeniowym świecy zapłonowej.

Po każdym użyciu należy wyłączyć, pozostawić do wystygnięcia i przeprowadzić oględziny oraz czyszczenie.

Odłączanie świecy zapłonowej (Rys. O)

Po wyłączeniu i wystudzeniu urządzenia ze świecy zapłonowej (Rys. O, 1) ściągnąć przewód przyłączeniowy (Rys. O, 2).

Czyszczenie

Urządzenie należy utrzymywać i przechowywać w czystości. Podczas czyszczenia przechylać urządzenie na bok tak, aby gaźnik znajdował się u góry, a tłumik u dołu. Nagromadzoną trawę wewnątrz obudowy usuwać za pomocą drewnianego, stępionego narzędzia, lub grubszego patyka. Zwracać szczególną uwagę na ostre krawędzie noża – występuje ryzyko skaleczenia.
Regularnie, po każdym użyciu czyścić kosz na trawę i sprawdzać pod kątem uszkodzeń. Jeśli do czyszczenia kosza użyto wody, przed przechowywaniem dokładnie osuszyć.
Obudowę kosiarki od góry i inne elementy czyścić przy użyciu miękkiej szmatki lub sprężonego powietrza. Nie używać rozpuszczalników i detergentów, mogą one uszkodzić elementy urządzenia!

Zespół noża tnącego

⚠ UWAGA Podczas prac związanych z konserwacją zespołu noża tnącego zawsze zakładać rękawice ochronne i zwracać szczególną uwagę na ostre krawędzie noża.

W celu wymiany lub demontażu i montażu noża tnącego należy zaopatrzyć się w drewniany klocek, który posłuży do zablokowania noża tak, aby nie obracał się podczas odkręcania. Podczas operacji dokręcania i odkręcania śruby nie wolno trzymać noża ręką!
Zespół noża tnącego składa się z uchwyt (Rys. P, 4), noża tnącego (Rys. P, 3), podkładki (Rys. P, 2) i śruby (Rys. P, 1). Do odkręcania i dokręcania śruby używać klucza płaskiego o odpowiednio długim ramieniu lub klucza udarowego. Podkładkę ułożyć tak, aby jej wklęsła strona była skierowana do ostrza, a wypukła w kierunku śruby.

Świeca zapłonowa

⚠ UWAGA Ostrożnie dokręcać świecę zapłonową po konserwacji. Świeca nie może być dokręcona zbyt luźno (luzy wyczuwalne pod palcem), ani też za mocno (nie należy do dokręcania świecy używać przedłużanych dźwigni ani kluczy elektrycznych).

Stan świecy zapłonowej należy regularnie kontrolować. Sprawdzać też stan przewodu przyłączeniowego świecy, czy nie jest zużyty, czy izolacja nie jest popękana lub sparciała.
Świecę odkręcać i dokręcać ręcznie, przy użyciu dołączonego klucza do świec.
Czyścić elektrody świecy za pomocą szczotki drucianej. Za pomocą szczelinomierza sprawdzać, jaka jest odległość między elektrodami – jej szerokość powinna ona zawierać się pomiędzy 0,7 a 0,8 mm.

Sprawdzanie poziomu oleju, spuszczanie oleju

W celu sprawdzenia i uzupełnienia poziomu oleju postępować, jak opisano w rozdziale 7. instrukcji obsługi.
Spuszczanie oleju możliwe jest przez śrubę spustową, która znajduje się na dole szyjki pod korkiem wlewu oleju (Rys. R, 1). Nie dopuszczać, aby zużyty olej rozlewał się na ziemię – należy zebrać go do odpowiedniego pojemnika i utylizować zgodnie z lokalnymi przepisami.

Czyszczenie filtra powietrza

Wciskając zatrzaski (Rys. S, 1) zdjąć pokrywę filtra powietrza (Rys. S, 2). Wewnątrz znajdują się 2 filtry, gąbkowy filtr wstępny (Rys. S, 3) i filtr kieszeniowy (Rys. S, 4). Jeśli filtry są uszkodzone, należy je bezwzględnie wymienić.
Czyścić filtry za pomocą sprężonego powietrza, przedmuchując od strony wewnętrznej filtra na zewnątrz. Nie używać szczotek ani detergentów!
Miękką szmatką wytrzeć brud z podstawy filtra (Rys. S, 5) zwracając szczególną uwagę, żeby nic nie dostało się do otworów i przewodu powietrznego!
Montaż filtrów przeprowadzać w odwrotnej kolejności, upewniając się, że obydwa są ułożone poprawnie w pokrywie (Rys. S, 2), nie mają pofalowanych krawędzi ani wybrzuszeń.

Spuszczanie paliwa

W przypadku przechowywania urządzenia bez uruchamiania przez czas dłuższy niż miesiąc, należy spuścić paliwo ze zbiornika paliwa, używając do tego celu dedykowanej pompy do paliwa (brak w kompletacji).
Paliwo należy spuścić również z gaźnika. Patrząc od przodu kosiarki, gaźnik będzie widoczny za osłoną filtra powietrza (Rys. T, 2). Odkręcić śrubę spustową (Rys. T, 1) i zebrać resztkę paliwa z gaźnika do odpowiedniego pojemnika. Ewentualne pozostałości dokładnie wytrzeć.

Nastawa napięcia linek

⚠ UWAGA Jeżeli użytkownik nie posiada odpowiedniej wiedzy i doświadczenia w zakresie regulacji, nie powinien samodzielnie przeprowadzać opisanych poniżej czynności – w takim przypadku należy zwrócić się do autoryzowanego serwisu.

Wraz z czasem użytkowania urządzenia dochodzi do naturalnego zużycia i rozciągnięcia się linek hamulca i sprzęgła napędu. Jeśli zachodzi potrzeba, użytkownik może samodzielnie dokonać nastawy napięcia linek.

Regulacja linki hamulca

Śruba regulacyjna znajduje się poniżej korka wlewu oleju (Rys. U). Należy poluzować obydwie nakrętki blokujące (Rys. U, 1). Przesuwając śrubę w kierunku tyłu kosiarki wydłuża się część pracującą pancerza, przez co zwiększa napięcie linki. Po prawidłowym ustawieniu dokręcić nakrętki blokujące.

Regulacja linki sprzęgła napędu

Śruba regulacyjna znajduje się na dolnej części rękojeści kosiarki, po przeciwnej stronie niż uchwyt linki rozrusznika. Poluzować nakrętkę kontrującą (Rys. W, 1). Rozkręcenie osłon pancerza (Rys. W, 2 i 3) spowoduje wydłużenie części pracującej pancerza, co zwiększa napięcie linki. Po prawidłowym ustawieniu dokręcić nakrętkę kontrującą.

Ładowanie akumulatora

W przypadku rozładowania akumulatora (brak możliwości uruchomienia kosiarki za pomocą przycisku rozruchu akumulatorowego), należy naładować akumulator. W tym celu należy podłączyć ładowarkę do akumulatora i podłączyć do zasilania sieciowego. Ładowanie sygnalizowane jest przez czerwoną diodę na ładowarce. Pełne ładowanie akumulatora jest sygnalizowane przez zieloną diodę na ładowarce. Po naładowaniu akumulatora odłączyć ładowarkę.

Przechowywanie i transport

Jeżeli urządzenie nie będzie użytkowane przez dłuższy czas (ponad miesiąc), należy je dokładnie oczyścić i spuścić paliwo ze zbiornika oraz gaźnika, a także olej z silnika postępując zgodnie z opisanymi powyżej instrukcjami.
Urządzenie oraz inne elementy wymienione w kompletacji należy transportować w miarę możliwości w oryginalnym opakowaniu, w sposób nienarażający ich na działanie szkodliwych warunków otoczenia takich jak: wilgoć, opady atmosferyczne, wysoka temperatura (powyżej 50°C), nacisk mogący skutkować uszkodzeniem mechanicznym i innych, mogących mieć negatywny wpływ na opakowanie lub jego zawartość.

Plan przeglądów

		Przed każdym użyciem	Po pierwszym miesiącu (lub po	Co 3 miesiące (lub co 25 h	Co pół roku (lub co 50 h pracy)	Co roku (lub co 100 h pracy)	Co 2 lata (lub co 250 h pracy)
Przeglądy możliwe do samodzielnego wykonania							
Olej silnikowy	Sprawdzenie	X					
	Wymiana		X	X			
Filtr powietrza	Sprawdzenie	X					
	Czyszczenie			X			
	Wymiana					X	
Świeca zapłonowa	Sprawdzenie i nastawa					X	
	Wymiana						X
Zbiornik paliwa	Czyszczenie			X			
Napięcie linek	Sprawdzenie	X					
	Regulacja					X	
Przewód paliwowy	Sprawdzenie						X
	Wymiana						X
Przeglądy do wykonania w autoryzowanym serwisie							
Luz na zaworach	Sprawdzenie i nastawa					X	
Komora spalania	Czyszczenie					X	

11. Części zamienne i akcesoria

Oferowane akcesoria:
DED87307 – Ostrze do kosiarki
DED87296 – Filtr powietrza
DED87312 – Świeca zapłonowa (F7RTC)
DEGL07A, DEGL07B – Olej silnikowy

⚠ UWAGA Użycie nieoryginalnych części (noży tnących itp.) może prowadzić do uszkodzenia kosiarki, a także w skrajnym przypadku do poważnych obrażeń ciała.

W celu zakupu części zamiennych i akcesoriów należy skontaktować się z serwisem Dedra Exim. Dane kontaktowe znajdują się na 1. stronie instrukcji.
Przy zamawianiu części zamiennych prosimy podać numer partii umieszczony na tabliczce znamionowej oraz numer części z rysunku złożeniowego.
W okresie gwarancyjnym naprawy dokonywane są na zasadach podanych w karcie gwarancyjnej. Reklamowany produkt prosimy przekazać do naprawy w miejscu zakupu (sprzedawca zobowiązany jest przyjąć reklamowany produkt), przesłać do serwisu centralnego Dedra Exim lub przesłać do serwisu najbliższego względem miejsca zamieszkania (lista serwisów na stronie www.dedra.pl). Prosimy uprzejmie dołączyć wypełnioną kartę gwarancyjną. Po okresie gwarancyjnym naprawy wykonuje serwis centralny. Uszkodzony produkt należy przesłać do serwisu (koszty wysyłki pokrywa użytkownik).

12. Samodzielne usuwanie usterek

⚠ UWAGA Przed przystąpieniem do samodzielnego usuwania usterek odłączyć urządzenie od zasilania.

Problem	Przyczyna	Rozwiązanie
Silnik nie chce się uruchomić	Brak paliwa	Uzupełnić paliwo
	Złej jakości paliwo	Spuścić paliwo ze zbiornika i z gaźnika, zmienić paliwo
	Źle podłączona świeca zapłonowa	Sprawdzić podłączenie świecy zapłonowej, poprawić
	Świeca zapłonowa zalana paliwem	Wykręcić świecę zapłonową, oczyścić, wysuszyć i założyć ponownie
	Uszkodzona świeca zapłonowa	Wymienić świecę zapłonową
	Uszkodzony gaźnik	Przekazać urządzenie do serwisu
	Uszkodzenie układu zapłonu	Przekazać urządzenie do serwisu
	Zablokowane zawory silnika	Przekazać urządzenie do serwisu
	Rozładowany akumulator rozruchowy	Naładować akumulator
Silnik nie pracuje z pełną mocą	Zatkany filtr powietrza	Sprawdzić i oczyścić filtr powietrza, w razie potrzeby wymienić
	Złej jakości paliwo	Spuścić paliwo ze zbiornika i z gaźnika, zmienić paliwo
	Uszkodzony gaźnik	Przekazać urządzenie do serwisu
	Uszkodzenie układu zapłonu	Przekazać urządzenie do serwisu
	Zablokowane zawory silnika	Przekazać urządzenie do serwisu
Kosiarka gubi trawę, mimo założonego kosza na trawę	Założony wkład do mulczowania	Wyjąć wkład do mulczowania
	Pełen kosz na trawę	Sprawdzić kosz, opróżnić
Urządzenie wpada w nienaturalne wibracje	Niewyważony lub źle wyważony nóż tnący	Przekazać nóż do wyważenia kompetentnej osobie
	Skrzywiony wał po uderzeniu w przeszkodę	Przekazać urządzenie do serwisu

13. Kompletacja urządzenia

1. Kosiarka – 1 szt., 2. Kosz na trawę – 1 szt., 3. Osłona do mulczowania – 1 szt., 4. Osłona wyrzutu bocznego – 1 szt., 5. Śruba rękojeści z podkładką i nakrętką motylkową – 4 kpl., 6. Wsporniki tylnej osłony – 2 szt., 7. Ładowarka do akumulatora – 1 szt.

14. Informacja dla użytkowników o pozbywaniu się zużytych urządzeń

Użytkownik urządzenia zgodnie z przepisami o ochronie środowiska zobowiązany jest do prowadzenia prawidłowej gospodarki odpadami zgodnie z przepisami krajowymi.
Nie wolno wyrzucać zużytego bądź niesprawnego urządzenia razem z odpadami domowymi. Urządzenie oraz jego osprzęt składają się z różnych rodzajów materiałów, jak np. metal i tworzywa sztuczne. Prawidłowe postępowanie w razie konieczności utylizacji, powtórnego użycia lub odzysku części urządzenia polega na przekazaniu urządzenia do wyspecjalizowanego punktu zbiórki, gdzie będzie przyjęte bezpłatnie. Informacji o lokalizacji miejsc zbiórki zużytego sprzętu udzielają władze lokalne np. na swoich stronach internetowych.
Nie wyrzucać do pojemników na odpady komunalne benzyny, oleju, zużytego oleju, mieszanin oleju i benzyny oraz przedmiotów zanieczyszczonych olejem, np. ściereczek. Składować zużyty olej lub przedmioty nim zanieczyszczone zgodnie z lokalnymi wytycznymi i przekazać je do punktu odpowiedzialnego za recykling.
Zużyte opakowanie przekazać do recyklingu.
Prawidłowa utylizacja urządzenia umożliwia zachowanie cennych zasobów i uniknięcie negatywnego wpływu na zdrowie i środowisko, wynikające z możliwości obecności w sprzęcie niebezpiecznych: substancji, mieszanin oraz części składowych.
Nieprawidłowa utylizacja odpadów zagrożona jest karami przewidzianymi w odpowiednich przepisach lokalnych.
Informacja dla użytkowników o pozbywaniu się urządzeń elektrycznych i elektronicznych (dotyczy gospodarstw domowych)



Przedstawiony symbol umieszczony na produktach lub dołączonej do nich dokumentacji informuje, że niesprawnych urządzeń elektrycznych lub elektronicznych nie można wyrzucać razem z odpadami bytowymi. Prawidłowe postępowanie w razie konieczności utylizacji, powtórnego użycia lub odzysku podzespołów polega na przekazaniu urządzenia do wyspecjalizowanego punktu zbiórki, gdzie będzie przyjęte bezpłatnie. Informacji o lokalizacji miejsc zbiórki zużytego sprzętu udzielają władze lokalne np. na swoich stronach internetowych.
Prawidłowa utylizacja urządzenia umożliwia zachowanie cennych zasobów i uniknięcie negatywnego wpływu na zdrowie i środowisko, wynikające z możliwości obecności w sprzęcie niebezpiecznych: substancji, mieszanin oraz części składowych.
Nieprawidłowa utylizacja odpadów zagrożona jest karami przewidzianymi w odpowiednich przepisach lokalnych.
Użytkownicy w krajach Unii Europejskiej: W razie konieczności pozbycia się urządzeń elektrycznych lub elektronicznych, prosimy skontaktować się z najbliższym punktem sprzedaży lub z dostawcą, którzy udzielą dodatkowych informacji.
Pozbywanie się odpadów w krajach poza Unią Europejską: Taki symbol dotyczy tylko krajów Unii Europejskiej. W razie potrzeby pozbycia się niniejszego produktu prosimy skontaktować się z lokalnymi władzami lub ze sprzedawcą celem uzyskania informacji o prawidłowym sposobie postępowania.
Zgodnie z Rozporządzeniem Parlamentu Europejskiego i Rady (UE) 2023/1542 w sprawie baterii i akumulatorów oraz zużytych baterii i akumulatorów uszkodzone lub zużyte akumulatory/baterie należy zbierać osobno i doprowadzić do ponownego przetworzenia zgodnego z zasadami ochrony środowiska.

15. Wykaz części do rysunku złożeniowego

LP	Nazwa części	LP	Nazwa części
M	Silnik spalinowy	53	Nakrętka
1	Nakrętka	54	Oś tylna
2	Łącznik	55	Nakrętka
3	Sprężyna	56	Wspornik dźwigni
4	Rękojeść	57	Sprężyna
5	Osłona silnika	58	Dźwignia regulacji wysokości cięcia
6	Wkręt z łbem krzyżowym	59	Śruba z łbem sześciokątnym
7	Zaślepka koła	60	Osłona rękojeści
8	Nakrętka	61	Wkręt
9	Koła	62	Wspornik prawy rękojeści
10	Wkręt	63	Zaślepka wyrzutnika tylnego
11	Wkręt z łbem krzyżowym	64	Osłona do mulczowania
12	Oś kół przednich	65	Pręt osłony kanału wyrzutowego
13	Podkładka	66	Sprężyna
14	Osłona noża tnącego	67	Wspornik lewy rękojeści
15	Kołek gwintowany	68	Nakrętka sześciokątna
16	Koło pasowe napędowe	69	Łącznik
17	Wkręt	70	Oring
18	Klin	71	Płytka dociskowa
19	Pasek napędowy	72	Rama zbiornika na urobek
20	Osłona paska napędowego	73	Kosz na trawę część z tkaniny
21	Nakrętka	74	Kosz na trawę część z tworzywa sztucznego
22	Gniazdo noża tnącego	75	Zaślepka
23	Nóż	76	Rękojeść kosza na trawę
24	Podkładka	77	Wkręt montażowy
25	Śruba ostrzy	78	Rękojeść część dolna
26	Osłona wyrzutnika	79	Wkręt
27	Sprężyna	80	Nakrętka
28	Wręt samogwintujący	81	Linka

29	Zaślepka wyrzutnika bocznego	82	Rękojeść część góna
30	Wspornik wyrzutnika bocznego	83	Uchwyt przewodu
31	Osłona	84	Linka hamulca
32	Sprężyna skrętna	85	Dźwignia napędu
33	Wkręt z łbem krzyżowym	86	Dźwignia sprzęgła
34	Pręt mocowania osłony	87	Osłona rękojeści
35	Zębatka napędowa prawa	88	Wkręt
36	Tuleja przekładni	89	Sworzeń elastyczny
37	Gniazdo łożyska	90	Zatrzask blokady rękojeści
38	Plytka mocująca	91	Pręt zatrzasku
39	Wkręt montażowy	92	Uszczelka
40	Osłona	93	Zaciski
41	Wkręt z łbem krzyżowym	94	Panel
42	Wałek napędu	95	Wkręt montażowy
43	Czop	96	Osłona panelu
44	Segger	97	Włącznik
45	Tuleja przekładni	98	Gniazdo akumulatora
46	Segger	99	Akumulator rozruchowy
47	Zębatka napędowa prawa	100	Ładowarka
48	Zaślepka koła	101	Zespół wiązki przewodów
49	Koła	102	Płytka dociskowa
50	Podkładka elastyczna	103	Wkręt z łbem krzyżowym
51	Koło wewnętrzne	104	Osłona rękojeści
52	Wkręt z łbem krzyżowym		

Karta gwarancyjna

na

Kosiarka spalinowa z napędem

Nr katalogowy: ..... nr partii: .....

(zwane dalej Produktem)

Data zakupu Produktu: .....

Pieczęć sprzedawcy

Data i podpis sprzedawcy: .....

Oświadczenie Użytkownika:

Potwierdzam, że zostałem poinformowany o warunkach gwarancji oraz skutkach nieprzestrzegania wytycznych zawartych w Instrukcji obsługi i karcie gwarancyjnej. Warunki niniejszej gwarancji są mi znane, co potwierdzam własnoręcznym podpisem:

....

Data i miejsce Podpis Użytkownika

I. Odpowiedzialność za Produkt

1. Gwarant – Dedra Exim Sp. z o.o. z siedzibą w Pruszkowie, adres: ul. 3 Maja 8, 05-800 Pruszków, KRS 0000062517, Sąd Rejonowy dla m.st. Warszawy w Warszawie, XIV Wydział Gospodarczy Krajowego Rejestru Sądowego, NIP 527-020-49-33, kapitał zakładowy: 100 980.00 zł.
2. Na warunkach określonych w niniejszej karcie gwarancyjnej Gwarant udziela gwarancji na Produkt, pochodzący z dystrybucji Gwaranta.
3. Odpowiedzialność z tytułu gwarancji obejmuje tylko wady powstałe z przyczyn tkwiących w Produkcie w momencie jego wydania Użytkownikowi.
4. Z tytułu gwarancji Użytkownik, uzyskuje prawo do bezpłatnej naprawy Produktu, o ile wada ujawniła się w okresie gwarancji. Sposób naprawy Produktu (metoda wykonania naprawy) zależy od decyzji Gwaranta. W przypadku stwierdzenia przez Gwaranta braku możliwości naprawy Gwarant zastrzega sobie prawo wymiany wadliwego elementu albo całego Produktu na wolny od wad, obniżenia ceny Produktu lub odstąpienia od umowy.
5. W stosunku do Użytkownika, który nie jest konsumentem w rozumieniu ustawy z dnia 23 kwietnia 1964r. Kodeks cywilny, odpowiedzialność odszkodowawcza Gwaranta za szkody wynikające z niniejszej gwarancji i/lub w związku z jej zawarciem i wykonywaniem, bez względu na tytuł prawny, jest ograniczona maksymalnie do wysokości wartości wadliwego Produktu.

II. Okres gwarancji

Elementy Produktu	Czas trwania ochrony gwarancyjnej
Kosiarka	24 miesiące, licząc od daty zakupu Produktu uwidocznionej w niniejszej karcie gwarancyjnej
Nóż tnący, filtr powietrza, świeca zapłonowa	Elementy nieobjęte gwarancją

III. Warunki skorzystania z gwarancji

1. Przedstawienie przez Użytkownika wypełnionej karty gwarancyjnej Produktu oraz uprawdopodobnienie przez Użytkownika okoliczności zakupu Produktu, np. poprzez przedstawienie paragonu, faktury, itd. W celu sprawnego przeprowadzenia reklamacji zaleca się aby Użytkownik przekazał wraz z Produktem do reklamacji wszystkie elementy określone w „Kompletacji urządzenia" zawartej w Instrukcji obsługi.
2. Stosowanie się przez Użytkownika do zaleceń zawartych w Instrukcji obsługi i karcie gwarancyjnej.
3. Gwarancja obejmuje tylko obszar Rzeczypospolitej Polskiej i UE.
4. Gwarancja nie obejmuje wad Produktu powstałych w szczególności na skutek:

a. Nieprzestrzegania przez Użytkownika warunków określonych w Instrukcji obsługi, w szczególności w zakresie prawidłowej eksploatacji, konserwacji i czyszczenia;
b. Zastosowania przez Użytkownika środków czyszczących lub konserwujących niezgodnych z Instrukcją obsługi;
c. Nieodpowiedniego przechowywania i transportu Produktu przez Użytkownika;
d. Samowolnych zmian i/lub przeróbek Produktu przez Użytkownika, które nie były uzgadniane z Gwarantem;
e. Zastosowania przez Użytkownika w Produkcie materiałów eksploatacyjnych niezgodnych z Instrukcją obsługi.

5. Użytkownik, który nie jest konsumentem w rozumieniu ustawy z dnia 23 kwietnia 1964r. Kodeks cywilny, traci gwarancję na Produkt, w którym:
- numery seryjne, oznaczenia dat i tabliczki znamionowe zostały usunięte, zmienione lub uszkodzone przez Użytkownika;
- plomby zostały uszkodzone przez Użytkownika lub noszą ślady manipulacji Użytkownika.

6. Uwaga! Czynności związane z codzienną obsługą Produktu, wynikające m.in. z Instrukcji obsługi Użytkownik wykonuje we własnym zakresie i na swój koszt.

IV. Procedura reklamacyjna

1. W przypadku stwierdzenia nieprawidłowej pracy Produktu, przed dokonaniem zgłoszenia reklamacyjnego należy upewnić się czy wszystkie czynności określone w szczególności w Instrukcji obsługi zostały wykonane w sposób prawidłowy.
2. Zgłoszenie reklamacji zaleca się dokonać niezwłocznie, najlepiej w terminie 7 dni od daty zauważenia wady Produktu. Użytkownik, który nie jest konsumentem w rozumieniu ustawy z dnia 23 kwietnia 1964r. Kodeks cywilny traci uprawienia wynikające z niniejszej gwarancji w przypadku niezgłoszenia reklamacji w terminie 7 dni.
3. Zgłoszenie reklamacji można dokonać m.in. w punkcie zakupu Produktu, w serwisie gwarancyjnym lub pisemnie na adres: Dedra Exim Sp. z o.o., ul. 3 Maja 8, 05-800 Pruszków.
4. Użytkownik może złożyć reklamację przy wykorzystaniu formularza dostępnego na stronie internetowej www.dedra.pl. („Formularz zgłoszenia reklamacji z tytułu gwarancji").
5. Adresy serwisów gwarancyjnych dla poszczególnych krajów dostępne są na stronie www.dedra.pl. W przypadku braku serwisu gwarancyjnego dla danego kraju zgłoszenia reklamacyjne z tytułu gwarancji zaleca się kierować na adres: Dedra Exim Sp. z o.o. ul. 3 Maja 8, 05-800 Pruszków (Polska).
6. Mając na uwadze bezpieczeństwo Użytkownika zakazuje się korzystania z wadliwego Produktu.
7. Uwaga! Korzystanie z wadliwego Produktu jest niebezpieczne dla zdrowia i życia Użytkownika.
8. Wykonanie obowiązków wynikających z gwarancji nastąpi w terminie 14 dni roboczych, licząc od dnia dostarczenia reklamowanego Produktu przez Użytkownika.
9. Przed dostarczeniem wadliwego Produktu do reklamacji zaleca się jego oczyszczenie. Reklamowany Produkt zaleca się dokładnie zabezpieczyć przed uszkodzeniami w transporcie (zaleca się dostarczyć reklamowany Produkt w oryginalnym opakowaniu).
10. Okres gwarancji ulega przedłużeniu o czas, w ciągu którego wskutek wady Produktu objętego gwarancją Użytkownik nie mógł z niego korzystać.

Gwarancja nie wyłącza, nie ogranicza, ani nie zawiesza uprawnień Użytkownika wynikających z przepisów o rękojmi za wady rzeczy sprzedanej.

Zgodnie z art. 13 ust. 1 i ust. 2 rozporządzenia Parlamentu Europejskiego i Rady (UE) 2016/679 z dnia 27 kwietnia 2016 r. w sprawie ochrony osób fizycznych w związku z przetwarzaniem danych osobowych i w sprawie swobodnego przepływu takich danych oraz uchylenia dyrektywy 95/46/WE (dalej: „RODO") informujemy

1. Administratorem Twoich danych osobowych podanych w formularzu jest DEDRA-EXIM sp. z o.o. z siedzibą w Pruszkowie , ul. 3 Maja 8, 05-800 Pruszków (dalej: „Administrator").
2. Twoje dane będą przetwarzane wyłącznie w celu przeprowadzenia procedury gwarancyjnej urządzenia zgodnie art. 6 ust. 1 lit. b ogólnego rozporządzenie o ochronie danych (dalej: „RODO") Podanie danych jest dobrowolne, ale konieczne do przeprowadzenia procedury gwarancyjnej.
3. Twoje dane będą przetwarzane przez okres rozpatrywania przeprowadzenia procedury gwarancyjnej oraz w celach archiwizacyjnych w razie konieczności obrony przed ewentualnymi roszczeniami wobec Administratora nie dłużej niż do momentu ich przedawnienia.
4. Twoje dane mogą być ujawniane wyłącznie podmiotom przetwarzającym dane na rzecz administratora na podstawie pisemnej umowy powierzenia przetwarzania danych osobowych świadczącym m.in. usługi serwisu technicznego, hostingu lub obsługi strony internetowej, obsługi IT, firmie kurierskiej. Dostawcy Administratora zobowiązani są do zapewnienia zabezpieczenia danych i spełnienia wymogów obowiązującego prawa związanego z ochroną danych osobowych i nie mogą wykorzystywać powierzonych danych osobowych do innych celów niż te, które są określone w umowie z Administratorem.
5. Twoje dane nie będą przetwarzane w sposób zautomatyzowany w tym również w formie profilowania oraz nie będą przekazywane do państwa trzeciego/organizacji międzynarodowej.
6. Posiadasz prawo dostępu do treści swoich danych oraz prawo ich sprostowania, usunięcia, ograniczenia przetwarzania, prawo do przenoszenia danych, prawo wniesienia sprzeciwu, w dowolnym momencie.
7. We wszelkich sprawach związanych z przetwarzaniem Twoich danych osobowych przez Administratora możesz skontaktować się pod adresem e-mail: daneosobowe@dedra.pl;
8. Masz prawo wniesienia skargi do wniesienia skargi do organu właściwego do spraw ochrony danych osobowych;

EN Table of contents

1. Photographs and drawings
2. Safety regulations
3. Description of the device
4. Intended use
5. Restrictions on use
6. Technical specifications
7. Preparation for use
8. Switching on the device
9. Using the device
10. Routine maintenance
11. Spare parts and accessories
12. Troubleshooting
13. Product components
14. Information for users on the disposal of end-of-life equipment
15. Warranty card

Translation of the original instructions

The Declaration of Conformity is included with the manual as a separate document. If the Declaration of Conformity is missing, please contact Dedra Exim Sp. z o.o.

WARNING **When operating the device, always observe basic safety rules to prevent fire, electric shock or mechanical injury.**

Before using the device, please read the user manual at. Keep the manual user and the declaration of conformity at . Strict adherence to the instructions and recommendations contained in the user manual will help to extend the service life of the device.

WARNING **When operating the device, you must strictly follow the instructions contained in the regulationshealth and safety.**

If you pass the device on to ensure receive another person,they also the user manual and declaration of conformity. Dedra Exim accepts no liability for accidents resulting from failure to comply with safety guidelines. Please read all safety regulations and the manual usercarefully. Failure to follow the warnings and instructions may result in an accident, fire and/or serious injury.

2. Safety regulations

- *The appliance must only be operated by an adult who has been trained and is familiar with this user manual.*
- *When making the combustion engine available for use, also provide this user manual.*
- *The operator must not use the device if they are tired, ill or under the influence of alcohol or other intoxicating substances.*
- *Children and persons unfamiliar with this user manual must not operate the machine.*
- *Before starting work, carefully inspect the mowing area and remove any foreign objects, such as molehills, stones, toys, sticks, cables, etc., which could be thrown out by the machine during use.*
- *The device may only be operated in good visibility, in daylight or under strong artificial lighting.*
- *Keep bystanders at a safe distance. It is not permitted to start the machine if there are bystanders nearby who could be struck by an object thrown by the mower.*
- *When working on slopes and hillsides, mow across the slope, never up or down.*
- *Take particular care when working near sinkholes, ditches or embankments to avoid injuries and accidents. Pay particular attention when turning, as the operator is at risk of losing stability.*
- *It is not permitted to mow slopes with a gradient exceeding 15°.*
- *Take particular care when reversing or pulling the machine towards you.*
- *Before starting work, ensure that all start locks, safety guards and brake levers are functioning correctly. These should also be regularly inspected and checked during operation – it is not permitted to operate the machine if the locks, safety guards or brakes are damaged.*
- *Before starting work, carry out a thorough inspection of the machine's condition, bolted connections and the condition of the cutting blade assembly. It is not permitted to use the machine with a damaged or worn cutting blade assembly.*
- *It is not permitted to tamper with the machine's safety systems and guards; it is not permitted to disconnect, block or alter their settings.*
- *It is not recommended that the operator alter or tamper with the sealed engine speed control settings.*
- *The lawnmower must not be operated without the grass catcher fully in place or without the self-closing guards in place at the discharge opening.*
- *The operator must wear safety footwear with non-slip foot protection; it is not permitted to operate the machine barefoot, in sandals or in open-toed footwear. The operator must also wear appropriate protective clothing. It is not permitted to operate the machine in shorts or unsuitable trousers.*
- *The machine operator is exposed to noise, so hearing protection must be worn.*
- *The operator of the machine is exposed to vibration; therefore, particular attention must be paid to fatigue and the ability to correctly assess the machine's usability. Work with the machine should be planned appropriately and spread out over time, with suitable breaks taken depending on the operator's condition, in order to minimise the effects of vibration.*
- *The lawn mower is equipped with an internal combustion engine; consequently, exhaust gases are emitted from the exhaust system, which are toxic to humans. It is unacceptable to start the machine in enclosed spaces; exposure to and inhalation of exhaust gases must be avoided.*
- *It is not permitted to mow wet grass, nor to use the machine during precipitation (rain, hail, snow, etc.) or when there is a risk of lightning.*
- *When operating the machine, maintain a safe distance from the machine itself and from the cutting blade assembly. It is strictly forbidden to bring hands or feet near the mower housing or the cutting blade assembly whilst the machine is in operation. Both of the operator's hands must remain on the machine's handlebars during operation, in a position that allows for safe and secure operation of the brake lever.*
- *Petrol is highly flammable. Take particular care when refuelling the mower with petrol and oil. It is strictly forbidden to refuel or top up the oil when the engine is hot – risk of fire! It is strictly forbidden to refuel or top up the oil whilst the engine is running.*
- *Refuel and top up the oil in the open air; smoking and approaching with open flames is strictly prohibited during these operations – risk of fire!*
- *Fuel vapours are harmful to health – eating and drinking whilst refuelling is strictly prohibited; avoid inhaling these vapours.*
- *Use appropriate accessories – funnels, gloves, etc. – when refuelling and topping up oil.*
- *If fuel or oil is spilled during refuelling or oil changes, wipe up all residues thoroughly.*
- *It is strictly forbidden to open the fuel tank or oil filler cap whilst the engine is running.*
- *Fuel and oil must only be stored in tightly sealed, approved containers, clearly marked and intended solely for this purpose.*
- *It is not permitted to operate the machine over areas other than the lawn – pavements, kerbs, edging, etc.*
- *Before cleaning and maintaining the machine, switch off the engine, ensure that the cutting blade assembly has come to a complete stop, and disconnect the spark plug lead.*
- *If the cutting blade assembly strikes a foreign object, switch off the engine, ensure that the cutting blade assembly has come to a complete stop, and inspect the machine for any damage. It is not permitted to operate the machine if damage is found to the cutting blade assembly, the housing, or the safety guards, or if there are abnormal vibrations.*
- *Do not touch the silencer or other parts of the engine when the engine is hot – risk of burns.*
- *Do not tilt the machine whilst it is in operation,*

General safety regulations – Correct handling and use of* cordless *tools

- *Charge batteries only with the charger specified by the manufacturer. A charger designed for a specific type of battery may pose a fire risk if used to charge a different type of battery.*
- *Use power tools only with batteries specifically designed to power them. Using other batteries may pose a risk of injury or fire.*
- *When the battery is not in use, store it away from metal objects such as paper clips, coins, keys, nails, screws, or other small metal items that could short-circuit the battery terminals. Short-circuiting the battery terminals may cause burns or a fire.*
- *Under unsuitable conditions, liquid may leak from the battery; avoid contact. If the user accidentally comes into contact with the liquid, rinse the affected area with water. If the liquid gets into the eyes, also seek medical attention. Liquid leaking from the battery may cause irritation or burns.*
- *Do not use a battery or tool that is damaged or modified. Damaged or modified batteries may behave unpredictably, leading to fire, explosion or risk of injury.*
- *Do not expose the battery or tool to fire or excessive heat. Exposure to fire or temperatures above 130°C may cause an explosion.*
- *Follow all instructions in the charging manual; do not charge the battery or tool at temperatures outside the range specified in the manual. Improper charging or charging at temperatures outside the specified range may damage the battery and increase the risk of fire.*

3. Description of the machine

Fig. A. Handle, 2. Brake lever, 3. Drive clutch lever, 4. Starter cord handle, 5. Fuel filler cap, 6. Oil filler cap, 7. Grass catcher, 8. Cutting height adjustment lever, 9. Side discharge, 10. Spark plug lead, 11. Air filter, 12. Silencer, 13. Battery start switch ( ), 14. Manual fuel pump bellows. 15. Battery, 16. Engine-to-battery cable.

4. Intended use

This device is intended solely for mowing natural grass. Any use of the device other than its intended purpose is prohibited.
The device may be used in renovation and construction work, repair workshops, and for amateur projects, provided that the conditions of use and permissible operating conditions set out in the user manual are observed.

5. Restrictions on use

The device may only be used in accordance with the "Permissible operating conditions" set out below.
Unauthorised changes to the mechanical and electrical design, any modifications, or maintenance operations not described in the user manual will be considered unlawful and will result in the immediate loss of warranty rights, and the declaration of conformity will become invalid.
Use contrary to the intended purpose or contrary to the operating instructions will result in the immediate loss of warranty rights.

Permissible operating conditions
The device is intended for outdoor use only. Do not operate during rainfall or when there is a risk of lightning.

6. Technical specifications

Model	DED8724-46LSE
Cutting width [cm]	46
Engine power [kW]	2.9
Engine displacement [cm^3]	166
Maximum engine speed [rpm]	3600
Machine weight [kg]	31
Cutting height [mm]	25–75

Grass box capacity [L]	60
Oil capacity [L]	0.5
Fuel tank capacity [L]	1.0
Guaranteed sound power level L_{WA} [dB(A)]	96
Sound pressure level at the operator's station L_{pA} [dB(A)]	82.1
Measurement uncertainty K for L_{pA} [dB(A)]	3
Sound power level L_{WA} [dB(A)]	93.7
Measurement uncertainty K for L_{WA} [dB(A)]	1.6
Vibration value left hand / right hand a_h [m/s^2]	2.987 / 2.843
Measurement uncertainty K for vibration [m/s^2]	1.5
Charger	
Power supply [V, Hz]	230, 50
Power [W]	12
Output [V, A]	30, 2
Protection class	II
Degree of protection	IP20
Battery	
Type	Li-Ion
Voltage [V]	14.8
Capacity [Ah]	1.5

Information on vibration and noise

The vibration value $a_h$and measurement uncertainty were determined in accordance with ISO 5395-1: 2013 and are shown in the table.
Noise emission has been determined in accordance with ISO 5395-1: 2013; the values are given above in the table.

WARNING **Noise can cause hearing damage; always use hearing protection when working!**

The declared combined vibration and noise value has been measured in accordance with the standard test method and can be used to compare one device with another. The stated vibration and noise levels can also be used for a preliminary assessment of exposure to vibration and noise.
The vibration and noise levels during actual use of the equipment may differ from the declared values, depending on how the tools are used, in particular the type of workpiece being processed, and the need to determine measures to protect the operator. To accurately estimate exposure under actual conditions of use, all parts of the operating cycle must be taken into account, including periods when the equipment is switched off or when it is switched on but not in use.

7. Preparation for use

WARNING **Before starting work, the device must be fully assembled and prepared in accordance with the instructions below.**

Assembling the handle and battery panel

Rotate the lower part of the handle around the axis of the factory-fitted screws (Fig. B1, 1). Insert the screws through one of the holes marked L or H (see the illustrative diagram in the operating instructions) (Fig. B1, 2). The user's choice of hole allows the height of the handle to be adjusted: if the screw is inserted through the hole marked L, the handle position will be lower; if the screw is inserted through the hole marked H, the handle position will be higher. The position should be selected according to the operator's height.
Then secure the screws (Fig. B1, 2) with washers and wing nuts (Fig. B1, 3).

Fitting the battery panel

Remove the plastic panel from the box. Loosen the nuts on the top of the handle and fit the plastic panel.
Start the installation from the side of the handle where the throttle lever is located (Fig. B2, 1). Align the holes in the panel with the holes on the upper handle. Tighten the panel using the supplied bolts and nuts. Do not tighten fully; leave a slight gap. Align the holes in the panel with the holes on the upper handle on the right-hand side (Fig. B2, 2). Tighten the panel using the supplied bolts and nuts. Do not tighten fully; leave a slight gap. Check the position of the panel on the tubes; if no adjustment is required, tighten the nuts fully. Connect the motor cable to the battery Place the upper part of the handlebar onto the lower part, secure with bolts (Fig. B2, 3), washers and wing nuts (Fig. B2, 3).
Thread the brake cable through the hole in the brake lever (Fig. C, 1), and the drive clutch cable through the drive clutch lever (Fig. C, 2). Ensure they are securely fastened and do not come loose.

WARNING **Charge the battery before starting the machine for the first time (charge for approx. 6 hours).**

Mowing modes

The mower can operate in three modes: mowing with grass collection in the grass box, side discharge mowing, and mulching.

WARNING **Never use the mower without the grass catcher, side discharge cover or mulching cover fitted.**

Choose one of these three methods and follow the assembly instructions

Operating mode	Grass catcher	Side discharge guard	Mulching guard
Collection into the grass catcher	+	–	–
Side discharge	–	+	+
Mulching	–	–	+

(The '+' sign indicates that the accessories must be fitted for the given operating mode, whilst the '–' sign indicates that the accessories must be removed).

Fitting the grass catcher

WARNING **The mower is supplied with the mulching cover fitted; this must be removed before fitting the grass catcher (see Fig. F)**

If you intend to mow the grass with the grass catcher fitted: lift the rear cover (Fig. D, 1), hold the grass catcher by the handle (Fig. D, 2) and fit it so that it locks into the sockets (Fig. D, 3).

Fitting the side discharge cover

If you intend to mow with side discharge: lift the side cover (Fig. E, 1) and fit the side discharge cover (Fig. E, 2). Ensure that the cover is fitted correctly and does not fall out.

Fitting the mulching cover

If you intend to mow the grass using the mulching function: lift the rear cover (Fig. F, 1) and fit the mulching cover (Fig. F, 2). Fit the rear cover brackets (Fig. G).

WARNING **The mower is equipped with a four-stroke engine, which is supplied without engine oil. Top up the oil before first use.**

Topping up the engine oil

Unscrew the oil filler cap (Fig. A, 6) and pour in the specified oil. The amount of oil to be added is specified in the technical data. When topping up the oil level, use a funnel and wipe up any spilled oil thoroughly.

Checking the oil level

After the first top-up, wait a few minutes and then check the oil level. To do this, use a lint-free cloth, unscrew the oil cap and wipe the dipstick with the cloth. Then insert the dipstick into the oil filler, without tightening the cap, as shown in Figure H (Fig. H, 1) – when the dipstick is removed, the oil level should be between the minimum mark, indicated by the letter L (Fig. H, 3), and the maximum mark, indicated by the letter H (Fig. H, 2).

Refuelling

WARNING **Petrol vapours are highly flammable. Follow all the instructions in the "Safety Regulations" (section 2 of the User Manual) when refuelling.**

Unscrew the fuel cap (Fig. A, 5) and, using a funnel (intended only for this type of fuel), top up the fuel level. The fuel capacity of the tank is specified in the technical data. Do not exceed the maximum fuel level (Fig. I, 1).
If fuel is spilled, wipe up all residues thoroughly.

Adjusting the cutting height

To adjust the cutting height, pull the adjustment lever (Fig. A, 8) towards the wheel and move its latch into the appropriate notch (Fig. J). Select the appropriate cutting height according to the type of lawn and the height of the grass. If the grass is tall, start mowing at the highest height and gradually lower it as required.

WARNING **Once the desired cutting height has been set, ensure that the adjustment lever is locked in place by the catch and does not move forwards or backwards on the mower.**

8. Starting the machine

WARNING **Before starting the , you must carry out the steps described in the section 'Preparation for use'.**

WARNING **Before starting the , ensure that all levers (brake, drive clutch) are working correctly. Check their operation regularly.**

Fuel priming

When the engine is cold, press the bellows of the manual fuel pump (Fig. A, 14; Fig. K, 1) before starting. Depending on the ambient temperature, press it the appropriate number of times:

Temperature	< 0°C	0–10°C	10–20°C	> 20°C
Number of presses	3–4	2–3	1–2	1

Starting the engine

The engine can be started in two ways – using the battery starter or the starter cord.

Battery start

Pull the brake lever (Fig. M, 1) towards the handle and hold it there. Turn the battery starter switch (Fig. M, 2) to start the engine. If the engine does not start on the first attempt, repeat the process, keeping the brake lever pulled towards the handle at all times.

Starting using the starter cord

Pull the brake lever (Fig. A, 2) towards the handle and hold it there (Fig. L, 1). Pull the starter cord handle (Fig. A, 4; Fig. L, 2) to start the engine. If the engine does not start on the first attempt, repeat the process, keeping the brake lever pulled towards the handle at all times.
Releasing the brake lever will stop the engine. The engine and cutting blade assembly may continue to rotate for a moment after the brake lever is released; before proceeding, ensure that the engine has come to a complete stop.

Engaging the drive

With one hand holding the brake lever, use the other hand to push the drive clutch lever (Fig. A, 1) towards the handle. Take particular care and maintain a safe position – the mower will start to move forwards.
Releasing the drive clutch lever will stop the drive. When reversing, turning round, etc., release the drive clutch lever and manoeuvre the mower by hand.

9. Use of the machine

WARNING **Before starting to mow, the operator must ensure that they have read and are complying with all safety regulations (section 2 of the operating instructions).**

When mowing the grass, move in straight lines, overlapping (so that each pass partially overlaps the previous one). When mowing with the grass catcher, check regularly that the grass catcher full indicator (Fig. N, 1) is in the 'GO' position (raised). If it is in the "STOP" position (lowered), empty the grass catcher. Failure to do so may cause the mower's discharge chute to become blocked.
To empty the grass catcher, stop the machine (release the brake lever – Fig. A, 2). Before removing the grass catcher, ensure that the cutting blade assembly has

come to a complete stop. Remove the grass catcher in the reverse order to that used for fitting it (Fig. D).
Before refitting the grass catcher, ensure that the discharge chute is not blocked by clippings.
When mowing with side discharge, move in a left-hand spiral to avoid discharging grass onto the unmown part of the lawn.
When mulching, the chopped grass is spread evenly across the entire lawn by the mower. Under normal lawn conditions, mulching protects the soil from excessive erosion, and the chopped grass biodegrades, fertilising the lawn.
To ensure the machine operates at its best, keep it clean. Switch the machine off regularly whilst working and check that no clippings have blocked any of the discharge openings.

10. Routine maintenance

WARNING **All maintenance work on the must be carried out with the engine switched off and the spark plug connector removed.**

After each use, switch off the engine, allow it to cool down, and carry out a visual inspection and cleaning.

Disconnecting the spark plug (Fig. O)
After switching off and allowing the machine to cool down, remove the spark plug connector (Fig. O, 2) from the spark plug (Fig. O, 1).

Cleaning
The machine must be kept clean and stored in a clean condition. When cleaning, tilt the machine on its side so that the carburettor is at the top and the silencer at the bottom.
Remove any grass that has accumulated inside the housing using a blunt wooden tool or a thick stick. Take particular care around the sharp edges of the blade – there is a risk of injury.
Clean the grass catcher regularly after each use and check it for damage. If water has been used to clean the grass catcher, dry it thoroughly before storing.
Clean the top of the mower housing and other components using a soft cloth or compressed air. Do not use solvents or detergents, as these may damage the machine's components!

Cutting blade assembly

WARNING **Always wear protective gloves when carrying out maintenance work on the cutting blade assembly and pay particular attention to the sharp edges of the blade.**

To replace, remove or fit the cutting blade, use a wooden block to secure the blade so that it does not rotate whilst you are unscrewing it. Do not hold the blade with your hand whilst tightening or loosening the screw!
The cutting blade assembly consists of a handle (Fig. P, 4), a cutting blade (Fig. P, 3), a washer (Fig. P, 2) and a bolt (Fig. P, 1). Use a flat-bladed spanner with a suitably long handle or an impact spanner to loosen and tighten the bolt. Position the washer so that its concave side faces the blade and its convex side faces the bolt.

Spark plug

WARNING **Tighten the spark plug carefully after maintenance. The spark plug must not be tightened too loosely (play can be felt under the finger) or too tightly (do not use extension bars or electric wrenches to tighten the spark plug).**

The condition of the spark plug should be checked regularly. Also check the condition of the spark plug lead to ensure it is not worn, and that the insulation is not cracked or brittle.
Unscrew and tighten the spark plug by hand, using the spark plug wrench provided. Clean the spark plug electrodes with a wire brush. Use a feeler gauge to check the gap between the electrodes – it should be between 0.7 and 0.8 mm.

Checking the oil level, draining the oil
To check and top up the oil level, follow the instructions in Chapter 7 of the user manual.
Oil can be drained via the drain plug, which is located at the bottom of the neck under the oil filler cap (Fig. R, 1). Do not allow used oil to spill onto the ground – collect it in a suitable container and dispose of it in accordance with local regulations.

Cleaning the air filter
Press the latches (Fig. S, 1) to remove the air filter cover (Fig. S, 2). Inside there are 2 filters: a sponge pre-filter (Fig. S, 3) and a pocket filter (Fig. S, 4).
If the filters are damaged, they must be replaced.
Clean the filters using compressed air, blowing from the inside of the filter outwards. Do not use brushes or detergents!
Wipe any dirt from the filter base (Fig. S, 5) with a soft cloth, taking particular care to ensure that nothing enters the openings or the air duct!
Reassemble the filters in reverse order, ensuring that both are correctly positioned in the cover (Fig. S, 2) and have no wavy edges or bulges.

Draining the fuel
If the machine is to be stored without being started for more than a month, drain the fuel from the fuel tank using a dedicated fuel pump (not included).
Fuel must also be drained from the carburettor. Viewed from the front of the mower, the carburettor will be visible behind the air filter cover (Fig. T, 2). Unscrew the drain plug (Fig. T, 1) and collect the remaining fuel from the carburettor into a suitable container. Wipe away any residue thoroughly.

Cable tension adjustment

WARNING **If the user does not have the necessary knowledge and experience in carrying out adjustments, they should not perform the procedures described below themselves – in such cases, contact an authorised service centre.**

Over time, the brake and drive clutch cables will naturally wear and stretch. If necessary, the user can adjust the cable tension themselves.

Adjusting the brake cable
The adjustment screw is located below the oil filler cap (Fig. U). Loosen both lock nuts (Fig. U, 1). Moving the screw towards the rear of the mower extends the working part of the cable housing, thereby increasing the cable tension. Once correctly adjusted, tighten the lock nuts.

Adjusting the drive clutch cable
The adjustment screw is located on the lower part of the mower handle, on the opposite side to the starter cable grip. Loosen the lock nut (Fig. W, 1). Unscrewing the cable sheath covers (Fig. W, 2 and 3) will extend the working part of the sheath, thereby increasing the cable tension. Once correctly adjusted, tighten the lock nut.

Charging the battery
If the battery is flat (the mower cannot be started using the battery start button), you must charge the battery. To do this, connect the charger to the battery and plug it into the mains. Charging is indicated by a red LED on the charger. A green LED on the charger indicates that the battery is fully charged. Once the battery is charged, disconnect the charger.

Storage and transport
If the machine is not to be used for an extended period (more than a month), it must be thoroughly cleaned and the fuel drained from the tank and carburettor, and the oil drained from the engine, following the instructions described above.
The device and other items listed in the scope of delivery shouldbe transported , where possible, in their original packaging, in a manner protects thatfrom harmful environmental conditions such as: moisture, precipitation, high temperatures (above 50°C), pressure that could result in mechanical damage, and other factors that may adversely affect them the packaging or its contents.

Inspection schedule

		Before each use	After the first month (or after 5	Every 3 months (or every 25	Every six months (or	Annually (or every 100 hours	Every 2 years (or every 250
Inspections you can carry out yourself							
Engine oil	Check	X					
	Replacement		X	X			
Air filter	Check	X					
	Cleaning			X			
	Replacement					X	
Spark plug	Check and adjustment					X	
	Replacement						X
Fuel tank	Cleaning			X			
Cable tension	Check	X					
	Adjustment					X	
Fuel line	Check						X
	Replacement						X
Inspections to be carried out at an authorised service centre							
Valve clearance	Check and adjustment					X	
Combustion chamber	Cleaning					X	

11. Spare parts and accessories

Available accessories:
DED87307 – Lawnmower blade
DED87296 – Air filter
DED87312 – Spark plug (F7RTC)
DEGL07A, DEGL07B – Engine oil

WARNING **The use of non-genuine parts (cutting blades, etc.) may result in damage to the mower and, in extreme cases, serious personal injury.**

To purchase spare parts and accessories, please contact serviceDedra Exim . Contact details can be found on page 1 of the manual.
When ordering spare parts, please quote the batch number shown on the nameplate and the part number from the assembly drawing.
During the warranty period, repairs are carried out in accordance with the terms set out in the warranty card. Please return the product subject to a complaint for repair to the point of purchase (the retailer is obliged to accept the product), send it to the Dedra Exim central service centre, or send it to the service centre nearest to your place of residence (list of service centres at www.dedra.pl). Please ensure you enclose the completed warranty card. After the warranty period, repairs are carried out by the central service centre. The faulty product must be sent to the service centre (postage costs are borne by the user).

12. Troubleshooting

WARNING **Before attempting to rectify faults yourself , disconnect the device from the mains.**

Problem	Cause	Solution
The engine will not start	No fuel	Top up the fuel
	Poor-quality fuel	Drain the fuel from the tank and carburettor, change the fuel
	Spark plug not connected properly	Check the spark plug connection, correct
	Spark plug flooded with fuel	Remove the spark plug, clean it, dry it and refit it
	Faulty spark plug	Replace the spark plug

	Faulty carburettor	Take the vehicle to a service centre
	Ignition system fault	Take the appliance to a service centre
	Blocked engine valves	Take the vehicle to a service centre
	Starter battery flat	Recharge the battery
Engine not running at full power	Clogged air filter	Check and clean the air filter; replace if necessary
	Poor-quality fuel	Drain the fuel from the tank and the carburettor, change the fuel
	Faulty carburettor	Take the machine to a service centre
	Ignition system fault	Take the device to a service centre
	Blocked engine valves	Take the machine to a service centre
The mower is dropping grass, even though the grass catcher is fitted	Mulching plug fitted	Remove the mulching plug
	Grass box is full	Check the grass box, empty it
The machine is vibrating abnormally	Unbalanced or poorly balanced cutting blade	Have the blade balanced by a qualified person
	Shaft bent after hitting an obstacle	Send the machine for servicing

13. Product components

1. Lawnmower – 1 pc., 2. Grass catcher – 1 pc., 3. Mulching cover – 1 pc., 4. Side discharge guard – 1 pc., 5. Handle screw with washer and wing nut – 4 sets, 6. Rear guard brackets – 2 pcs., 7. Battery charger – 1 pc.

14. Information for users on the disposal of end-of-life equipment

In accordance with environmental protection regulations, the user of the device is obliged to manage waste correctly in accordance with national regulations.
Do not dispose of a used or faulty device with household waste. The device and its accessories are made of various materials, such as metal and plastics. The correct procedure for disposal, reuse or recycling of parts of the appliance is to take it to a specialist collection point, where it will be accepted free of charge. Information on the location of collection points for waste equipment is provided by local authorities, e.g. on their websites.
Do not dispose of petrol, oil, used oil, mixtures of oil and petrol, or items contaminated with oil (e.g. rags) in household waste bins. Store used oil or items contaminated with it in accordance with local guidelines and take them to a recycling centre.
Recycle used packaging.
Proper disposal of the appliance helps to conserve valuable resources and avoid negative impacts on health and the environment resulting from the possible presence of hazardous substances, mixtures and components within the equipment.
Incorrect disposal of waste is subject to penalties under relevant local regulations.
Information for users on the disposal of electrical and electronic equipment (applies to households)



The symbol shown on the products or in the accompanying documentation indicates that faulty electrical or electronic equipment must not be disposed of with household waste. The correct procedure for disposal, reuse or recovery of components is to take the appliance to a specialised collection point, where it will be accepted free of charge. Information on the location of collection points for waste equipment is provided by local authorities, e.g. on their websites.
Proper disposal of the device helps to conserve valuable resources and avoid negative impacts on health and the environment resulting from the possible presence of hazardous substances, mixtures and components within the equipment.
Incorrect disposal of waste is subject to penalties under the relevant local regulations.
Users in European Union countries: If you need to dispose of electrical or electronic equipment, please contact your nearest point of sale or supplier for further information.
Disposal of waste in countries outside the European Union: This symbol applies only to European Union countries. If you need to dispose of this product, please contact your local authorities or retailer for information on the correct procedure.
In accordance with Regulation (EU) 2023/1542 of the European Parliament and of the Council on batteries and accumulators and waste batteries and accumulators, damaged or used batteries must be collected separately and sent for recycling in accordance with environmental protection principles.

Warranty card

at

Petrol lawn mower with drive

Part No.: DED8724-46LSE Lot No.: .....

(hereinafter referred to as the Product)

Product Purchase Date: .....

Dealer stamp

Date and signature of vendor: .....

User Statement:

I acknowledge that I have been informed of the warranty terms and conditions and the consequences of not following the guidelines in the User's Manual and Warranty Card. The terms of this warranty are known to me, which I confirm with my signature:

....

Date and place Signature of the User

I. Product Liability:
1. Guarantor - Dedra Exim Sp. z o.o. with its registered office in Pruszkow, address: ul. 3 Maja 8, 05-800 Pruszków, KRS 0000062517, District Court for the City of Warsaw in Warsaw, XIV Economic Department of the National Court Register, NIP 527-020-49-33, share capital: PLN 100,980.00.
2. Under the terms of this warranty card, the Guarantor guarantees the Product, originating from the Guarantor's distribution.
3. Liability under the warranty shall cover only defects arising from causes inherent in the Product at the time of its release to the User.
4. By virtue of the warranty, the User, obtains the right to repair the Product free of charge, if the defect became apparent during the warranty period. The method of repairing the Product (the method of performing the repair) is at the discretion of the Guarantor. If the Guarantor finds that repair is not possible, the Guarantor reserves the right to replace the defective element or the entire Product with a defect-free one, reduce the price of the Product or withdraw from the contract.
5. In relation to the User who is not a consumer within the meaning of the Act of April 23, 1964. Civil Code, the Guarantor's liability for damages resulting from this guarantee and/or in connection with its conclusion and execution, regardless of the legal title, is limited to a maximum of the value of the defective Product.

II. Warranty Period:

Product Elements	Duration of warranty protection
Petrol lawn mower with drive	24 months, starting from the date of purchase of the Product shown on this warranty card
Cutting blade, air filter, spark plug	Items not covered by the warranty

III. Conditions for taking advantage of the warranty:
The User must present the completed warranty card for the Product and the User must substantiate the circumstances of the purchase of the Product, e.g. by presenting a receipt, invoice, etc. In order to carry out the claim efficiently, the User is advised to submit with the Product for claim all the elements specified in the "Completion of the device" included in the User's Manual.
2. compliance by the User with the recommendations contained in the User's Manual and the warranty card.
3. The warranty covers only the territory of the Republic of Poland and the EU.
4. The warranty does not cover Product defects arising in particular from:
a. Failure by the User to comply with the conditions set forth in the User's Manual, particularly with regard to proper operation, maintenance and cleaning;
b. Use of cleaning or maintenance products by the User that do not comply with the User's Manual;
c. Inadequate storage and transportation of the Product by the User;
d. Unauthorized changes and/or alterations to the Product by the User, which were not agreed upon with the Guarantor;
e. User's use of consumables in the Product that do not comply with the User's Manual.
f. A user who is not a consumer within the meaning of the Act of April 23, 1964. Civil Code, forfeits the warranty on the Product in which:
g. serial numbers, date markings and nameplates have been removed, altered or damaged by the User;
h. the seals have been damaged by the User or bear signs of tampering by the User.
5. Note: Activities related to the daily operation of the Product, resulting, among other things, from the User's Manual, shall be performed by the User on his/her own and at his/her own expense.

IV. Complaint Procedure:
1. In the event that the Product is found not to be working properly, make sure that all the operations specified in particular in the User's Manual have been performed correctly before making a claim.
2. It is recommended to make a complaint immediately, preferably within 7 days from the date of noticing a defect in the Product. The User, who is not a consumer within the meaning of the Act of April 23, 1964. Civil Code, loses his/her rights under this warranty if he/she fails to report a complaint within 7 days.
3. Claims may be filed, among others, at the point of purchase of the Product, at the warranty service or in writing to the address: Dedra Exim Sp. z o.o., ul. 3 Maja 8, 05-800 Pruszków.
4. The user may file a complaint using the form available on the website www.dedra.pl. ("Warranty Claim Form").
5. Addresses of warranty services for specific countries are available at www.dedra.pl. In the absence of a warranty service for a particular country, warranty claims are recommended to be addressed to: Dedra Exim Sp. z o.o. ul. 3 Maja 8, 05-800 Pruszków (Poland).
6. With a view to the safety of the User, it is prohibited to use a defective Product.
7. Caution: using a defective Product is dangerous to the health and life of the User.
8. The fulfillment of obligations under the warranty will be carried out within 14 working days from the date of delivery of the claimed Product by the User.
9. Before delivering the defective Product for complaint, it is recommended to clean it. The Product under complaint is recommended to be carefully protected against damage in transit (it is recommended to deliver the Product under complaint in its original packaging).
10. The warranty period shall be extended by the time during which, due to a defect in the Product covered by the warranty, the User could not use it.
The warranty does not exclude, limit or suspend the User's rights under the warranty provisions for defects of the sold thing.

Pursuant to Article 13 (1) and (2) of Regulation (EU) 2016/679 of the European Parliament and of the Council of April 27, 2016 on the protection of natural persons

with regard to the processing of personal data and on the free movement of such data and repealing Directive 95/46/EC (hereinafter: "RODO"), we inform you of the following

1. The administrator of your personal data provided in the form is DEDRA-EXIM sp. z o.o. with its registered office in Pruszkow , 3 Maja Street 8, 05-800 Pruszkow (hereinafter: "Administrator").

2. Your data will be processed solely for the purpose of carrying out the warranty procedure for the device in accordance with Article 6(1)(b) of the General Data Protection Regulation (hereinafter: "GDPR") Provision of data is voluntary, but necessary to carry out the warranty procedure.

3. Your data will be processed for the period of consideration of the execution of the warranty procedure and for archiving purposes in case of the need to defend against possible claims against the Administrator no longer than until their statute of limitations.

4. Your data may be disclosed only to entities processing data on behalf of the Administrator on the basis of a written contract of entrustment of personal data processing providing, among others, technical service, hosting or website maintenance, IT support, courier company. The Administrator's suppliers are obliged to ensure data security and meet the requirements of the applicable law related to personal data protection and may not use the entrusted personal data for purposes other than those specified in the contract with the Administrator.

5. your data will not be processed by automated means including profiling and will not be transferred to a third country/international organization.

6. You have the right to access the content of your data and the right to rectify, erase, restrict processing, the right to data portability, the right to object, at any time.

7. For all matters related to the Administrator's processing of your personal data, you may contact at e-mail: daneosobowe@dedra.pl;

8. You have the right to lodge a complaint with the data protection authority;

CZ Obsah

1. Snímky a obrázky
2. Bezpečnostní předpisy
3. Popis zařízení
4. Určení nástroje
5. Omezení použití
6. Technické údaje
7. Příprava k práci
8. Zapínání nástroje
9. Použití nástroje
10. Aktuální provozní práce
11. Náhradní díly a příslušenství
12. Samostatné odstranění závad
13. Součásti produktu
14. Informace pro uživatele o zbavování se elektrických a elektronických zařízení
15. Záruční list

Překlad originálního návodu

Prohlášení o shodě bylo připojeno k návodu jako jednotlivý dokument. V případě chybějícího prohlášení o shodě kontaktujte Dedra Exim Sp. z o.o.

⚠ POZOR Při práci se zařízením vždy dodržujte základní zásady bezpečnosti práce, abyste zabránili vzniku požáru, úrazu elektrickým proudem nebo mechanickému poranění.

Před prvním použitím zařízení si přečtěte pozorně návod k obsluze. Návod k obsluze a prohlášení o shodě si uschovejte. Přísné dodržování pokynů a doporučení uvedených v návodu k obsluze bude mít vliv na prodloužení životnosti zařízení.

⚠ POZOR Při práci bezpodmínečně dodržujte bezpečnostní pokyny.

Pokud předáte zařízení jiné osobě, předejte ji také návod k obsluze a prohlášení o shodě. Firma Dedra Exim nenese odpovědnost za nehody způsobené nedodržením bezpečnostních pokynů. Pečlivě si přečtěte všechny bezpečnostní pokyny a návod k obsluze. Nedodržování varování a pokynů může mít za následek nehodu, požár a/nebo vážný úraz.

2. Bezpečnostní předpisy

- *Zařízení může obsluhovat pouze dospělá, zaškolená osoba, seznámená s tímto návodem k obsluze.*
- *Při zapůjčení motorového zařízení předejte také tento návod k obsluze.*
- *Zařízení se nepokoušejte používat, pokud jste unavení, nemocní nebo pod vlivem alkoholu nebo jiných drog.*
- *Děti a osoby neseznámené s tímto návodem k obsluze nesmí používat zařízení.*
- *Před zahájením práce pečlivě zkontrolujte sečenou plochu a odstraňte cizí předměty, jako jsou krtiny, kameny, hračky, větve, kabely atp., které by mohla sekačka vymrštit při práci.*
- *Se zařízením pracujte pouze při dobré viditelnosti, za denního světla nebo za silného umělého osvětlení.*
- *Nezúčastněné osoby se musí zdržovat v bezpečné vzdálenosti. Sekačku nestartujte, pokud jsou v blízkosti nezúčastněné osoby, které mohou být vystaveny nárazu předmětem vymrštěným sekačkou.*
- *Při práci na svazích sekejte napříč svahem, nikdy nahoru nebo dolů.*
- *Při práci na svazích a klesání, v příkopech nebo na náspech buďte opatrní, abyste se vyhnuli zranění nebo nehodě. Zvláštní pozornost věnujte manévrům otáčení, kde můžete ztratit stabilitu.*
- *Nesečte svahy se sklonem větším než 15 °.*
- *Při couvání nebo tažení zařízení směrem k sobě buďte zvlášť opatrní.*
- *Před zahájením práce se ujistěte, že všechny startovací pojistky, ochranné kryty a brzdové páky správně fungují. Také je pravidelně kontrolujte a sledujte při práci – práce se zařízením, na kterém jsou poškozeny pojistky, ochranné kryty a brzdy, je zakázaná.*
- *Před zahájením práce důkladně zkontrolujte stav stroje, šroubové spoje a stav žacího nože. Nepoužívejte zařízení s poškozeným nebo opotřebeným žacím nožem.*
- *Je zakázaná manipulace s ochrannými systémy a kryty zařízení, Neodpojujte, neblokujte a neměňte jejich nastavení.*
- *Nedoporučuje se měnit nebo upravovat zaplombované nastavení rychlosti otáček motoru.*
- *Se sekačku nepracujte bez nasazeného kompletního koše na trávu ani bez samouzavíracích klapek umístěných ve výstupním otvoru.*
- *Při práci používejte bezpečnostní obuv s protiskluzovou ochranou nohou, nepoužívejte zařízení naboso, v sandálech nebo otevřené obuvi. Používejte také vhodný ochranný oděv. Se zařízením nepracujte v kraťasech nebo nevhodných kalhotách.*
- *Při práci se zařízením jste vystaveni hluku, proto používejte chrániče sluchu.*
- *Při práci se zařízením jste vystaveni vibracím, proto věnujte zvláštní pozornost únavě a schopnosti správně posoudit použití zařízení. Práci se zařízením si plánujte a rozložte do časových intervalů, dělejte bezpečnostní přestávky v závislosti na tom, jak se cítíte, abyste omezili následky vibrací.*
- *Sekačka je vybavena benzinovým motorem, a proto z výfuku unikají výfukové plyny, které jsou pro člověka toxické. Nepoužívejte zařízení v uzavřených prostorách, vyhněte se expozici a vdechování výfukových plynů.*
- *Nesečte mokrou trávu a nevystavujte zařízení působení atmosférických srážek (déšť, kroupy, sníh atp.) a když vznikne nebezpečí atmosférických výbojů.*
- *Při práci se zařízením dodržujte bezpečnou vzdálenost od samotného zařízení a sestavy žacího nože. Nepřibližujte ruce nebo nohy ke krytu sekačky a sestavě řezného nože při práci zařízení. Při práci mějte obě ruce na rukojeti zařízení v poloze, která umožňuje jisté a bezpečné používání brzdové páky.*
- *Benzin je vysoce hořlavá látka. Při plnění sekačky palivem a olejem buďte velmi opatrní. Palivo a olej nenalévejte, když je motor sekačky horký – nebezpečí požáru! Palivo a olej nedoplňujte, když je motor v chodu.*
- *Palivo a olej doplňujte na čerstvém vzduchu, při těchto činnostech nekuřte a nepřibližujte se k otevřeným zdrojům ohně – nebezpečí požáru!*
- *Výpary paliva jsou zdraví škodlivé – při doplňování nejezte a nepijte a vyhněte se vdechování těchto výparů.*
- *Při doplňování paliva a oleje používejte vhodné příslušenství – trychtýře, rukavice atp.*
- *Pokud se palivo a olej rozlijí při doplňování, důkladně setřete všechny zbytky.*
- *Neotevírejte palivovou nádrž a zátku plnicího hrdla, když je motor v chodu.*
- *Palivo a olej skladujte pouze v těsně uzavřených, atestovaných nádobách, zřetelně označených a určených pouze k tomuto účelu.*
- *S nastartovanou sekačkou nejezděte po terénu jiném než trávník – chodníky, obrubníky, krajnice atp.*
- *Před čištění a údržbou zařízení vypněte motor, ujistěte se, že sestava řezného nože se zastavila, a odpojte připojovací kabel zapalovací svíčky.*
- *Při nárazu sestavy řezného nože do cizího předmětu vypněte motor, ujistěte se, že se sestava řezného nože zastavila a zkontrolujte, zda nevzniklo poškození. Nepracujte se zařízením, pokud zjistíte poškození sestavy řezného nože, pouzdra, ochranných krytů nebo pokud vznikají nepřirozené vibrace.*
- *Nedotýkejte se tlumiče výfuku a jiných částí motoru, když je motor horký – nebezpečí popálení.*
- *Při práci sekačku nenaklánějte*

Obecná* bezpečnostní *pravidla - Správná obsluha a provoz akumulátorových nástrojů

- *Nabíjejte baterie pouze nabíječkou věnovanou výrobcem. Nabíječka určená pro daný typ akumulátoru může vytvářet riziko vzniku požáru v případě nabíjení jiného typu akumulátoru.*
- *Elektrické nářadí používejte pouze s akumulátory speciálně určenými pro jejich napájení. Použití jiných baterií může způsobit zranění nebo požár.*
- *V době, kdy akumulátor není používán, je nutné jej uchovávat v bezpečné vzdálenosti od kovových předmětů, jako jsou papírové spony, mince, klíče, hřebíky, šrouby nebo další malé kovové předměty, které mohou zkratovat kontakty akumulátoru. Zkratování kontaktů baterie může způsobit popáleniny nebo požár.*
- *Za nevhodných podmínek může z akumulátoru unikat kapalina; vyhněte se kontaktu. Pokud uživatel náhodně přijde do styku s kapalinou, opláchněte místo kontaktu vodou. V případě, že se tekutina dostane do očí, kontaktujte lékaře. Kapalina vycházející z akumulátoru může způsobit podráždění nebo opaření.*
- *Nepoužívejte baterie nebo nástroje, které jsou poškozené nebo modifikované. Poškozené nebo modifikované akumulátory mohou fungovat nepředvídatelným způsobem a vést k požáru, výbuchu nebo nebezpečným poraněním.*
- *Nevystavujte akumulátory ani nástroje působení požáru a přehřátí . Vystavení ohni nebo teplotám nad 130°C může způsobit výbuch.*
- *Dodržujte všechny pokyny uvedené v návodu k nabíjení, nenabíjejte akumulátor ani nářadí v teplotě překračující rozsah uvedený v návodu. Nesprávné nabíjení nebo nabíjení v teplotě překračující daný rozsah může poškodit akumulátor a zvýšit nebezpečí požáru.*

3. Popis zařízení

Obr. A: Obr. A: 1. Rukojeť, 2. Brzdová páka, 3. Páčka spojky pohonu, 4. Rukojeť lanka startéru, 5. Zátka plnicího hrdla paliva, 6. Zátka plnicího otvoru oleje, 7. Zachytávač trávy, 8. Páka nastavení výšky sečení, 9 . Boční výboj, 10. Připojovací kabel zapalovací svíčky, 11. Vzduchový filtr, 12. Tlumič, 13. Spouštěč baterie, 14. Manuální vlnovec palivového čerpadla. 15. Baterie.

4. Určení zařízení

Toto zařízení je určeno pouze pro sečení přírodní trávy Jakékoli jiné, než doporučované použití zařízení není dovoleno.

Zařízení můžete používat pro stavebně-renovační práce, v autoservisech, pro hobby použití, se současným dodržením podmínek používání a přípustných provozních podmínek uvedených v návodu k obsluze.

5. Omezení použití

Zařízení můžete používat pouze v souladu s níže uvedenými „Přípustnými provozními podmínkami“.

Svépomocné změny mechanické a elektrické konstrukce, veškeré úpravy, servisní činnosti nepopsané v návodu k obsluze se budou považovat za nezákonné a způsobí okamžitou ztrátu záručních nároků.
Používání v rozporu s určením nebo v rozporu s návodem k obsluze bude mít za následek okamžitou ztrátu záručních nároků.

Přípustné provozní podmínky
Zařízení je určeno pouze pro práci venku. Nepracujte při atmosférických srážkách a nebezpečí vzniku atmosférických výbojů.

6. Technické údaje

Modelka	**DED8724-46LSE**
Šířka sečení [cm]	46
Výkon motoru [kW]	2,9
Objem motoru [cm3]	166
Maximální otáčky motoru [min-1]	3600
Hmotnost zařízení [kg]	31
Výška sečení [mm]	25-75
Kapacita koše [L]	60
Objem oleje [L]	0,5
Objem palivové nádrže [L]	1,0
Garantovaná hladina akustického výkonu LWA [dB (A)]	96
Hladina akustického tlaku v místě obsluhy LpA [dB (A)]	82,1
Nejistota měření K pro LpA [dB (A)]	3
Hladina akustického výkonu LWA [dB (A)]	93,7
Nejistota měření K pro LWA [dB (A)]	1,6
Hodnota vibrací levá / pravá ruka ah [m / s2]	2,987 / 2,843
Nejistota měření K pro vibrace [m / s2]	1,5
Nabíječka	
Napájení [V, Hz]	230, 50
Výkon [W]	12
Výstup [V, A]	30, 2
Třída ochrany	II
Úroveň zabezpečení	IP20
baterie	
Typ	Li-Ion
Napětí [V]	14,8
Kapacita [Ah]	1,5

Informace o vibracích a hluku
Kombinovaná hodnota vibrací ah a nejistota měření určená v souladu s normou ISO 5395-1:2013 i je uvedena v tabulce.
Hladina hluku je uvedena v souladu s ISO 5395-1:2013, hodnoty byly uvedeny výše v tabulce.

⚠ POZOR **Hluk může způsobit poškození sluchu, při práci vždy používejte chrániče sluchu!**

Uvedená celková hodnota vibrací / hluku je měřena podle standardní metody studie a může být použita k porovnání jednoho zařízení s druhým. Zadaná úroveň vibrací / hluku může být použita také pro předběžné posouzení dopadu vibrací / hluku.
Hladina vibrací / hluku při skutečném používání přístroje se může lišit od deklarované hodnoty v závislosti na způsobu používání pracovních nástrojů, zejména na typu obráběného materiálu a je třeba k určení opatření na ochranu operátora. Přesně ohodnoťte expozici v reálných podmínkách provozu, je nutné vzít v úvahu všechny části pracovního cyklu, včetně období, když zařízení je vypnuto nebo když je zapnuté, ale není právě používáno.

7. Příprava k práci

⚠ POZOR **Dříve než začnete pracovat, zařízení smontujte a připravte podle níže uvedených pokynů.**

Montáž kliky a panelu s baterií
Otočte spodní částí rukojeti kolem osy šroubů namontovaných ve výrobě (obr. B1, 1). Prostrčte šrouby jedním z otvorů označených L nebo H (viz přehledový nákres v návodu k použití) (obr. B1, 2). Volba otvoru uživatelem umožňuje nastavení výšky rukojeti: pokud šroub prochází otvorem označeným L, poloha rukojeti bude nižší, pokud šroub prochází otvorem označeným H , poloha rukojeti bude nižší. Poloha by měla být zvolena podle výšky operátora.
Poté zajistěte šrouby (obr. B1, 2) pomocí podložek a křídlových matic (obr. B1, 3).

Připevnění panelu s baterií
Vyjměte plastový panel z krabice. Povolte matice na horní části rukojeti a připevněte plastový panel.
Montáž začněte ze strany rukojeti, na které je umístěna páka pro nastavení rychlosti pohonu (obr. B2, 1). Zarovnejte otvory v panelu s otvory v horní rukojeti. Utáhněte panel pomocí dodaných šroubů a matic. Neutahujte úplně, nechte trochu vůle.
Vyrovnejte otvory v panelu s otvory v horní rukojeti vpravo (obr. B2, 2). Utáhněte panel pomocí dodaných šroubů a matic. Neutahujte úplně, nechte trochu vůle. Zkontrolujte uspořádání panelu na trubkách, pokud nevyžaduje korekci, dotáhněte matice úplně. Připojte kabel motoru k baterii
Nasaďte horní část rukojeti na spodní část, zajistěte ji šrouby (obr. B2, 3), podložkami a křídlovými maticemi (obr. B2, 3).
Protáhněte brzdové lanko otvorem v brzdové páce (obr. C, 1) a lanko spojky pojezdu páčkou spojky pojezdu (obr. C, 2). Ujistěte se, že jsou bezpečně připevněny a nevypadnou.

⚠ POZOR **Před prvním spuštěním nabijte baterii (nabíjejte cca 6 hodin).**

⚠ POZOR **Sekačka může pracovat ve třech režimech: sečení se sběrem posekané trávy do koše, sečení s bočním výhozem, sečení s mulčováním. Sekačku nikdy nepoužívejte bez namontovaného koše na trávu nebo krytu bočního výhozu nebo mulčovací záslepky.**

Z těchto tří režimu vyberte jeden a postupujte podle popisu montáže

Provozní režim	Koš na trávu	Kryt bočního výhozu	Mulčovací záslepka
Sběr do koše	+	–	–
Boční výhoz	–	+	+
Mulčování	–	–	+

(Značka „+“ znamená, že musí být namontováno příslušenství pro daný provozní režim, zase značka „–“ znamená, že dané příslušenství musí být odstraněno).

Montáž koše na trávu

⚠ POZOR **Sekačka se dodává se zasunutou mulčovací záslepkou, kterou musíte vyjmout před nasazením koše na trávu (viz: obr. F)**

Pokud chcete sekat trávu s nasazeným košem na trávu: zvedněte zadní kryt (obr. D, 1), držte úchyt koše (obr. D, 2) a nasaďte jej tak, aby zapadl do výřezů (obr. D, 3).

Montáž krytu bočního výhozu
Chcete-li sekat trávu s bočním výhozem, zvedněte boční klapku (obr. E, 1) a nasaďte kryt bočního výhozu (obr E, 2). Ujistěte se, že jste kryt správně nasadili a nevypadne.

Montáž mulčovacího záslepky
Chcete-li sekat trávu s mulčováním, zvedněte zadní kryt (obr. F, 1), vložte mulčovací záslepku (obr. F, 2). Namontujte držáky zadního krytu (obr. G).

⚠ POZOR **Sekačka je vybavena čtyřdobým motorem, který je dodáván bez motorového oleje. Před prvním použitím doplňte olej.**

Doplňování motorového oleje
Vyšroubujte zátku plnicího hrdla oleje (obr. A, 6) a nalijte určený olej. Množství doplněného oleje je uvedeno v technických údajích. Pro nalití oleje použijte trychtýř a případné rozlité zbytky důkladně setřete.

Kontrola hladiny oleje
Po prvním doplnění počkejte několik minut a pak zkontrolujte hladinu oleje. K tomu si vezměte netřepivý čistý hadřík, vyšroubujte zátku oleje a otřete měrku hadříkem. Pak vložte měrku do plnicího hrdla, nezašroubujte zátku, jak je znázorněno na obrázku H (obr. H, 1) – po vyjmutí měrky musí být hladina oleje mezi minimální značkou označenou písmenem L (obr. H, 3) a maximální značkou označenou písmenem H (obr. H, 2).

Tankování paliva

⚠ POZOR **Výpary benzinu jsou vysoce hořlavé. Dodržujte všechny pokyny uvedené v bezpečnostních pokynech (bod 2. návodu k obsluze) při nalévání paliva.**

Vyšroubujte zátku palivové nádrže (obr. A, 5) a s použitím trychtýře (určeného pouze pro tento druh paliva) doplňte hladinu paliva. Množství paliva, které pojme nádrž, je uvedeno v technických údajích. Nepřekračujte maximální hladinu paliva (obr. I, 1).
V případě rozlití paliva důkladně setřete všechny zbytky.

Nastavení výšky sečení
Abyste nastavili výšku sečení, zatáhněte směrem od kola nastavovací páku (obr. A, 8) a přesuňte její pojistku do vhodného otvoru (obr. J). Správnou výšku sečení vyberte podle druhu a výšky trávníku. Pokud je tráva vysoká, začněte sekat od nejvyšší výšky, a bude-li třeba, postupně ji snižujte.

⚠ POZOR **Po nastavení požadované výšky sečení se ujistěte, že seřizovací páka je zajištěná pojistkou v otvoru a nepohybuje se dopředu/dozadu.**

8. Zapnutí zařízení

⚠ POZOR **Před nastartováním zařízení vždy proveďte činnosti popsané v kapitole „Příprava k práci“.**

Před zastartováním zařízení se ujistěte, že páky (brzdy, spojky pojezdu) pracují správně. Pravidelně kontrolujte funkčnost.

Pumpování paliva
Když je motor studený, stlačte před nastartováním vlnovec ručního palivového čerpadla (obr. A, 14; obr. K, 1). V závislosti na okolní teplotě proveďte určený počet stlačení:

Teplota	< 0°C	0÷10°C	10÷20°C	> 20°C
Počet stlačení	3÷4	2÷3	1÷2	1

Startování motoru
Zařízení lze spustit dvěma způsoby - pomocí startování baterie nebo pomocí startovacího lana.

Spuštění baterie
Zatáhněte za brzdovou páku (obr. M, 1) směrem k rukojeti a přidržte ji tam. Pro spuštění motoru aktivujte startér baterie (obr. M, 2). Pokud se nespustí poprvé, opakujte to a držte brzdovou páku na rukojeti.

Počínaje startovacím lanem
Zatáhněte za brzdovou páku (obr. A, 2) směrem k rukojeti a podržte ji (obr. L, 1). Chcete -li nastartovat motor, zatáhněte za rukojeť lanka startéru (obr. A, 4; obr. L, 2). Pokud se nespustí poprvé, opakujte to a držte brzdovou páku na rukojeti.
Uvolněním brzdové páky se motor zastaví. Poté, co uvolníte brzdovou páku, se může sestava motoru a žacího nože na chvíli otáčet, než budete pokračovat, zkontrolujte, zda se motor zcela zastavil.

Spuštění disku
Jednou rukou držte brzdovou páku a druhou rukou zatlačte páčku spojky pohonu (obr. A, 1) směrem k rukojeti. Buďte obzvláště opatrní a v bezpečné poloze - sekačka se začne pohybovat vpřed.

Uvolněním páčky spojky pohonu se pohon zastaví. Při provádění reverzních manévrů, otáčení atd. Uvolněte páčku spojky pojezdu a sekačkou manévrujte ručně.

9. Používání zařízení

POZOR **Před zahájením sečení se ujistěte, že jste si přečetli všechny bezpečnostní pokyny (kapitola 2. návodu k obsluze) a dodržujte je.**

Při sečení trávy se pohybujte v přímé linii, s přesahem (tak, aby další průjezd se částečně překryl s předchozím). Při sečení s košem na trávu pravidelně kontrolujte, zda indikátor naplnění koše (obr. N, 1) je v poloze „GO“ (zvednutý). Pokud je v poloze „STOP“ (spuštěný), vysypejte koš na trávu. Pokud to neuděláte, může dojít k ucpání výstupního otvoru sekačky.
Abyste vysypali koš na trávu, zastavte zařízení (uvolněte brzdovou páku – obr. A, 2). Před sejmutím koše se ujistěte, že žací nůž se zastavil. Koš na trávu vytahujte v opačném pořadí jako nasazení (obr. D).
Před nasazením koše zpět se ujistěte, že výstupní otvor není ucpaný zbytky posečené trávy.
Při sečení s bočním výhozem se pohybujte doleva, abyste nevyhazovali trávu na neposečenou část trávníku.
Při sečení s mulčováním sekačka rozhazuje rozmělněnou trávu rovnoměrně po celé ploše trávníku. Mulčování (jinak podestýlání) za normálních podmínek používání trávníku chrání půdu proti nadměrné erozi a rozmělněná tráva se biologicky rozkládá a hnojí tak trávník.
Chcete-li dosáhnout optimálního výkonu zařízení, udržujte jej v čistotě. Při práci pravidelně zařízení vypínejte a kontrolujte, zda zbytky posečené trávy neucpaly žádný výstupní otvor.

10. Běžné servisní činnosti

POZOR **Všechny servisní činnosti provádějte pro vypnutém motoru a odpojeném připojovacím kabelu svíčky.**

Po každém použití sekačku vypněte, nechte vychladnout a zkontrolujte a vyčistěte.

Odpojení zapalovací svíčky (obr. O)
Po vypnutí a vychladnutí zařízení stáhněte ze zapalovací svíčky (obr. O, 1) připojovací kabel (obr. O, 2).

Čištění
Zařízení udržujte a skladujte čisté. Při čištění naklánějte zařízení na stranu tak, aby karburátor byl nahoře a tlumič výfuku dole.
Trávu nahromaděnou pod krytem odstraňujte pomocí dřevěného tupého nástroje nebo silnější větve. Věnujte zvláštní pozornost ostrým hranám nože – nebezpečí poranění.
Po každém použití pravidelně čistěte koš na trávu a kontrolujte, zda není poškozen.
Pokud k čištění koše použijete vodu, před uskladněním jej důkladně osušte.
Horní část krytu sekačka a další části čistěte měkkým hadříkem nebo stlačeným vzduchem. Nepoužívejte rozpouštědla a čisticí prostředky, protože by mohly poškodit součásti zařízení!

Sestava řezného nože

POZOR **Při údržbě sestavy žacího nože vždy používejte ochranné rukavice a věnujte zvláštní pozornost ostrým hranám nože.**

Abyste vyměnili nebo odebrali a namontovali žací nůž, vezměte si dřevěný klacek, který použijete k zajištění nože, aby se při vyšroubování neotáčel. Při utahování a vyšroubování šroubu nedržte nůž rukou!
Sestava žacího nože se skládá z držáku (obr. P, 4), žacího nože (obr. P, 3), podložky (obr. P, 2) a šroubu (obr. P, 1). Pro vyšroubování a utahování šroubu používejte plochý klíč s příslušně dlouhou rukojetí nebo nárazový klíč. Podložku umístěte tak, aby její konkávní strana byla na straně ostří a konvexní na straně šroubu.

Zapalovací svíčka

POZOR **Po údržbě opatrně svíčku utáhněte. Svíčku neutahujte příliš volně (vůle pocítitelná pod prstem), ani příliš silně (k utahování svíčky nepoužívejte prodloužené páky a elektrické klíče).**

Stav zapalovací svíčky pravidelně kontrolujte. Kontrolujte také stav připojovacího kabelu svíčky, zda není opotřebený a zda izolace není popraskaná nebo rozdrolená.
Svíčku utahujte a vyšroubujte ručně pomocí přiloženého klíče na svíčky.
Elektrody svíčky čistěte drátěným kartáčem. Ke kontrole vzdálenosti mezi elektrodami použijte spárovou měrku – její šířka by měla být mezi 0,7 a 0,8 mm.

Kontrola hladiny oleje, vypouštění oleje
Při kontrole a doplňování hladiny oleje postupujte podle popisu v kapitole 7. návodu k obsluze.
olej vypouštějte přes výpustný šroub, který je umístěn ve spodní části hrdla pod zátkou oleje (obr. R, 1). Olej nevypouštějte na zem – zachyťte jej do vhodné nádoby a zlikvidujte v souladu s místními předpisy.

Čištění vzduchového filtru
Stiskněte západky (obr. S, 1) a sejměte víko vzduchového filtru (obr. S, 2). Uvnitř jsou 2 filtry, houbový předfiltr (obr. S, 3) a kapsový filtr (obr. S, 4).
Pokud jsou filtry poškozené, bezpodmínečně je vyměňte.
Filtry vyčistěte stlačeným vzduchem a profoukněte z vnitřní strany ven. Nepoužívejte kartáče ani čisticí prostředky!
Měkkým hadříkem otřete nečistoty z podstavce filtru (obr. S, 5) věnujte zvláštní pozornost, aby se nic nedostalo do otvorů a do vzduchové trubky!
Filtry namontujte v opačném pořadí a ujistěte se, že jste je správně vložili do víka (obr. S, 2), nemají pomačkané okraje nebo vyboulení.

Vypouštění paliva
Pokud zařízení skladujete bez nastartování déle než jeden měsíc, odčerpejte palivo z palivové nádrže pomocí k tomu určeného palivového čerpadla (není v sadě).
Palivo vypusťte také z karburátoru. Při pohledu z přední strany sekačky bude karburátor viditelný za krytem vzduchového filtru (obr. T, 2). Vyšroubujte výpustný šroub (obr. T, 1) a z karburátoru vypusťte zbytky paliva do vhodné nádoby. Eventuální zbytky důkladně setřete.

Nastavení napnutí lanek

POZOR **Pokud nemáte dostatečné znalosti a zkušenosti se seřízením, neprovádějte níže popsané činnosti – v takovém případě kontaktujte autorizovaný servis.**

Při používání zařízení dochází časem k přirozenému opotřebení a prodloužení lanek brzdy a spojky pojezdu. Bude-li třeba, můžete si sami nastavit napnutí lanek.

Seřízení lanka brzdy
Seřizovací šroub je umístěn pod zátkou hrdla oleje (obr. U). Uvolněte obě pojistné matice (obr. U, 1). Posunutím šroubu směrem k zadní části sekačky se prodlouží pracovní část krytu, čímž se zvýší napnutí lanka. Po správném seřízení utáhněte pojistné matice.

Seřízení lanka spojky pojezdu
Seřizovací šroub je umístěn ve spodní části rukojeti sekačky, na opačné straně úchytu startovacího lanka. Uvolněte kontramatku (obr. W, 1). Vyšroubováním krytu pancíře (obr. W, 2 i 3) prodloužíte pracovní část pancíře, což zvýší napnutí lanka. Po správném seřízení utáhněte kontramatku.

Baterie se nabíjí
Pokud je baterie vybitá (sekačku nelze spustit pomocí tlačítka pro spuštění baterie), je nutné baterii nabít. Chcete -li to provést, připojte přiloženou nabíječku k baterii a připojte ji k síťovému napájení. Nabíjení je indikováno červenou LED na nabíječce. Plné nabití baterie je indikováno zelenou LED na nabíječce. Po nabití baterie odpojte nabíječku.

Skladování a přeprava
Pokud zařízení nebudete používat delší dobu (déle než měsíc), důkladně jej vyčistěte a vypusťte palivo z nádrže a karburátoru, stejně tak olej z motoru podle výše uvedených pokynů.
Zařízení a další součásti uvedené v kompletaci přepravujte, pokud možno, v původním obalu způsobem, který je nevystavuje škodlivým podmínkám prostředí, jako jsou vlhkost, atmosférické srážky, vysoká teplota (nad 50 °C), tlak, který může mít za následek mechanické a jiné poškození, a ostatním majícím negativní vliv na obal nebo jeho obsah.

Plán prohlídek

		Před každým použitím	Po prvním měsíci (nebo po 5 h práce)	Každé 3 měsíce(nebo každých 25h práce)	Každého půl roku (nebo každých 50 h práce)	Jednou za rok (nebo každých 100 h práce)	Jednou za 2 roky (nebo každých 250 h práce)
Prohlídky, které můžete provést sami							
Motorový olej	Kontrola	X					
	Výměna		X	X			
Vzduchový filtr	Kontrola	X					
	Čištění			X			
	Výměna					X	
Zapalovací svíčka	Kontrola a nastavení					X	
	Výměna						X
Palivová nádrž	Čištění			X			
Napnutí lanek	Kontrola	X					
	Seřízení					X	
Palivová hadice	Kontrola						X
	Výměna						X
Prohlídky pro provedení v autorizovaném servisu							
Vůle ventilů	Kontrola a nastavení					X	
Spalovací komora	Čištění					X	

11. Náhradní díly a příslušenství

Nabízené příslušenství:
DED87307 - Nůž na sekačku
DED87296 - Vzduchový filtr
DED87312 - Zapalovací svíčka (F7RTC)
DEGL07A, DEGL07B - Motorový olej

POZOR **Použití neoriginálních dílů (žacích nožů atp.) může vést k poškození sekačky a také v krajním případě k vážnému tělesnému úrazu.**

Pro nákup náhradních dílů a příslušenství kontaktujte servis Dedra Exim. Kontaktní údaje jsou uvedeny na 1. straně návodu.
Při objednávání náhradních dílů uveďte číslo šarže na typovém štítku, stejně jako číslo dílu z montážního výkresu. Během záruční doby se opravy provádějí za podmínek uvedených v záruční listině. Reklamovaný produkt, prosím, předejte k opravě na místě pořízení (prodávající povinen přijmout reklamované zboží), pošlete na servisní středisko nejblíže k místu bydliště (seznam služeb na internetových stránkách www.dedra.pl), nebo zašlete do centrálního servisu Dedra Exim. Přiložte prosím vyplněnou záruční listinu. Po záruční době opravy provádí centrální servis. Poškozené zboží musí být odesláno do servisního střediska (náklady na dopravu platí uživatel).

12. Svépomocné odstraňování poruch

POZOR **Dříve než začnete sami odstraňovat poruchy, odpojte zařízení od napájení.**

Problém	Příčina	Řešení
Motor nelze nastartovat	Chybí palivo	Doplňte palivo
	Vybitá startovací baterie	Nabijte baterii

	Palivo špatné kvality	Vypusťte palivo z nádrže a karburátoru, vyměňte palivo
	Špatně připojená zapalovací svíčka	Zkontrolujte připojení zapalovací svíčky, opravte
	Zapalovací svíčka je zalitá palivem	Vyšroubujte zapalovací svíčku, vyčistěte, osušte a zašroubujte zpět
	Poškozená zapalovací svíčka	Vyměňte zapalovací svíčku
	Poškozený karburátor	Zařízení odevzdejte do servisu
	Poškozený zapalovací systém	Zařízení odevzdejte do servisu
	Zaseknuté ventily motoru	Zařízení odevzdejte do servisu
Motor nepracuje s plným výkonem	Ucpaný vzduchový filtr	Zkontrolujte a očistěte vzduchový filtr, bude-li třeba, vyměňte
	Palivo špatné kvality	Vypusťte palivo z nádrže a karburátoru, vyměňte palivo
	Poškozený karburátor	Zařízení odevzdejte do servisu
	Poškození zapalovacího systému	Zařízení odevzdejte do servisu
	Zaseknuté ventily motoru	Zařízení odevzdejte do servisu
Sekačka ztrácí trávu, i přesto, že má nasazený koš na trávu	Nasazená mulčovací záslepka	Vytáhněte mulčovací záslepku
	Přeplněný koš na trávu	Zkontrolujte koš, vyprázdněte
Zařízení má nepřirozené vibrace	Nevyvážený nebo špatně vyvážený žací nůž	Odevzdejte nůž k vyvážení oprávněné osobě
	Zkřivená hřídel po nárazu do překážky	Zařízení odevzdejte do servisu

13. Součásti produktu

1. Sekačka – 1 ks, 2. Koš na trávu – 1 ks, 3. Mulčovací kryt – 1 ks, 4. Klapka bočního výhozu – 1 ks, 5. Šroub rukojeti s podložkou a křidélkovou maticí – sada 4 ks, 6. Vzpěry zadního krytu – 2 ks, 7. Nabíječka - 1 ks.

14. Informace pro uživatele o likvidaci zařízení

Uživatel zařízení je v souladu s předpisy o ochraně životního prostředí povinen náležitě nakládat s odpady v souladu s národními předpisy.
Vysloužilé nebo nefunkční zařízení se nesmí vyhazovat společně s komunálním odpadem. Zařízení a jeho příslušenství se skládají z různých druhů materiálů, např. kovu a plastu. Správný postup v případě nutnosti likvidace, sekundárního využití nebo recyklace části zařízení spočívá v předání zařízení na specializované sběrné místo, kde budou přijaty zdarma. Informace o umístění sběrných míst vysloužilé techniky poskytnou místní úřady, např. na svých webových stránkách.
Do kontejnerů na komunální odpad nevhazujte benzín, olej, vyjetý olej, směsi oleje a benzínu a předměty znečištěné olejem, např. hadry. Vyjetý olej nebo ním znečištěné předměty skladujte dle místních pokynů a předejte je na místo zodpovídající za recyklaci.
Vyřazené obaly předejte k recyklaci.
Správná likvidace zařízení umožňuje zachování cenných zdrojů a zamezení negativnímu vlivu na zdraví a životní prostředí, plynoucímu z možné přítomnosti nebezpečných látek, směsí a součástí v zařízení.
Při nesprávné likvidaci odpadu hrozí tresty stanovené příslušnými místními předpisy.
Informace pro uživatele o likvidaci elektrických a elektronických zařízení (platí pro domácnosti)



Symbol uvedený na výrobcích nebo v průvodní dokumentaci označuje, že vadné elektrické nebo elektronické zařízení nesmí být likvidováno společně s domovním odpadem. Pokud potřebujete zlikvidovat, znovu použít nebo využít součástky, je správné je odnést na specializované sběrné místo, kde je přijmou zdarma. Informace o umístění sběrných míst pro použitá zařízení poskytují místní orgány, např. na svých internetových stránkách.
Správnou likvidáciou zariadenia je možné šetriť cenné zdroje a zabrániť negatívnym vplyvom na zdravie a životné prostredie v dôsledku možnej prítomnosti nebezpečných látok, zmesí a komponentov v zariadení.
Za nesprávnou likvidaci odpadu hrozí sankce podle příslušných místních předpisů.
Uživatelé v zemích EU: Pokud potřebujete zlikvidovat elektrické nebo elektronické zařízení, obraťte se na nejbližší prodejní místo nebo na svého dodavatele, který vám poskytne další informace.
Likvidace v zemích mimo Evropskou unii: Tento symbol se vztahuje pouze na země Evropské unie. Pokud si přejete tento výrobek zlikvidovat, obraťte se na místní úřady nebo prodejce, aby vám sdělil správný způsob likvidace.
V souladu s nařízením Evropského parlamentu a Rady (EU) 2023/1542 o bateriích a akumulátorech a odpadních bateriích a akumulátorech musí být vadné nebo použité baterie/akumulátory shromažďovány odděleně a předávány k ekologickému přepracování.

Záruční list

pro

Benzinová sekačka s pojezdem

Katalogové číslo: DED8724-46LSE Sériové číslo:.....

(dále jen v**ýrobek**)

Datum zakoupení výrobku: .....

Razítko prodávajícího……

Datum a podpis prodávajícího: .....

Prohlášení uživatele:

PotwiPotvrzuji, že jsem byl seznámen se záručními podmínkami a důsledky nedodržování pokynů uvedených v návodu k obsluze a záručním listu. Se záručními podmínkami souhlasím, což potvrzuji vlastnoručním podpisem:

....

datum a místo podpis uživatele

I. Odpovědnost za výrobek

1. Ručitel – DEDRA EXIM Sp. z o.o. se sídlem v Pruszkowie, adresa: ul. 3 Maja 8, 05-800 Pruszków, KRS 0000062517, Obvodní soud pro hl. město Varšavu ve Varšavě, XIV. Hospodářský odbor Celostátního soudního rejstříku, DIČ 527-020-49-33, Základní kapitál: 100 980.00 zl.
2. Podle podmínek stanovených v tomto záručním listu ručitel poskytuje záruku na výrobek, pocházející z distribuce ručitele.
3. Záruční odpovědnost za vady se týká pouze vad vzniklých z příčin tkvících ve výrobku v okamžiku jeho vydání uživateli.
4. Uživatel má nárok na bezplatnou záruční opravu výrobku, pokud vada byla zjištěná v záruční době. Provedení opravy výrobku (způsob opravy) závisí na rozhodnutí ručitele. Pokud ručitel nemůže provést opravu, vyhrazuje si právo na výměnu vadné součásti nebo celého výrobku za bezvadný, snížení ceny výrobku nebo odstoupení od smlouvy.
5. Vůči uživateli, který není spotřebitelem ve smyslu zákona ze dne 23. dubna 1964 občanský zákoník, je odpovědnost Ručitele za škody vyplývající z této záruky a/nebo v souvislosti s jejím uzavřením a plněním, bez ohledu na právní titul, omezena maximálně do výše hodnoty vadného výrobku.

II. Záruční doba

Součásti výrobku, na které se vztahuje záruka	Doba trvání záruční ochrany
Sekačka	24 měsíců, počítáno od data nákupu výrobku uvedeného v tomto záručním listu
Žací nůž, vzduchový filtr, zapalovací svíčka	Součásti, na které se nevztahuje záruka

III. Podmínky uplatňování záruky

1. Przedstawienie przez Użytkownika wypełnionej karty gwarancyjnej Produktu 1. Předložení vyplněného záručního listu pro výrobek a doložení okolností nákupu výrobku, např. předložením paragonu, faktury atd. Pro správné vyřízení reklamace se doporučuje, abyste společně s výrobkem předali všechny součásti stanovené v kapitole „Kompletace“ výrobku uvedené v návodu k obsluze.
2. Dodržování pokynů uvedených v návodu k obsluze a záručním listu.
3. Záruka platí pouze na území Polska a EU.
4. Záruka se nevztahuje na vady výrobku vzniklé zejména v následku:
a. Nedodržování podmínek stanovených v návodu k obsluze, zejména v rozsahu správného provozování, údržby a čištění;
b. Používání čisticích nebo ošetřovacích prostředků v rozporu s návodem k obsluze;
c. Nevhodného skladování a přepravování výrobku;
d. Svépomocných změn a/nebo úpravy výrobku, které nebyly dohodnuty s ručitelem;
e. Používání ve výrobku provozních materiálů v rozporu s návodem k obsluze.
5. Uživatel, který není spotřebitelem ve smyslu zákona ze dne 23. dubna 1964 občanský zákoník, ztratí záruku na výrobek, na kterém:
- odstranil, změnil nebo poškodil sériová čísla, označení údajů a výkonové štítky;
- ucpávky byly poškozeny uživatelem nebo nesly stopy manipulace uživatele.
6. Upozornění! Činnosti spojené s každodenní obsluhou výrobku, vyplývající mj. z návodu k obsluze, provádí uživatel ve vlastní režii a na své náklady.

IV. Postup při reklamaci

1. V případě zjištění nesprávného provozu výrobku se před nahlášením reklamace ujistěte, že jste provedli správně všechny činnosti podrobně popsané v návodu k obsluze.
2. Reklamaci nahlaste ihned, nejlépe do 7 dnů od data zjištění vady výrobku. Uživatel, který není spotřebitelem ve smyslu zákona ze dne 23. dubna 1964 občanský zákoník, ztratí nárok na uplatnění záruky v případě nenahlášení reklamace do 7 dnů.
3. Reklamaci můžete nahlásit mj. v místě zakoupení výrobku, v záručním servisu nebo písemně na adresu: DEDRA EXIM Sp. z o.o., ul. 3 Maja 8, 05-800 Pruszków.
4. Reklamaci můžete nahlásit prostřednictvím formuláře dostupného na stránkách www.dedra.pl. („Formulář pro nahlášení reklamace“).
5. Adresy záručních servisů v jednotlivých státech jsou dostupné na stránkách www.dedra.pl. Pokud v daném státě není uveden servis, reklamační formulář zašlete na adresu: DEDRA EXIM Sp. z o.o., ul. 3 Maja 8, 05-800 Pruszków (Polska).
6. Z bezpečnostních důvodů je zakázáno používat vadný výrobek.
7. Upozornění!!! Používání vadného výrobku ohrožuje zdraví a život uživatele.
8. Povinnosti vyplývající ze záruky budou splněny do 14 pracovních dnů, počítáno ode dne doručení reklamovaného výrobku.
9. Vadný výrobek před odevzdáním do servisu vyčistěte. Reklamovaný výrobek důkladně zabezpečte proti poškození při přepravě (doporučuje se předat reklamovaný výrobek v originálním obalu).
10. Záruční doba se prodlužuje o dobu, během níž uživatel z důvodu vady výrobku, na kterou se vztahuje záruka, nemohl výrobek používat.
Záruka nevylučuje, neomezuje ani nepozastavuje nároky uživatele vyplývající z ručení za vady prodané věci.

V souladu s čl. 13 odst. 1 a 2 nařízení Evropského parlamentu a Rady (EU) 2016/679 ze dne 27. dubna 2016 o ochraně fyzických osob v souvislosti se zpracováním osobních údajů a o volném pohybu těchto údajů a o zrušení směrnice 95/46/ES Vás informujeme, že:

1. Správcem vašich osobních údajů uvedených ve formuláři je DEDRA-EXIM sp. z o.o. se sídlem v Pruszkowie, ul. 3 Maja 8, 05-800 Pruszków (dále jen: „Správce“).
2. Vaše údaje budou zpracovávány pouze pro účely provedení reklamačního řízení zařízení podle čl. 6 odst. 1 písm. b) obecného nařízení o ochraně

osobních údajů (dále jen: „GDPR“) Poskytnutí údajů je dobrovolné, ale nezbytné k provedení reklamačního řízení.
3. Vaše údaje budou zpracovávány po dobu posouzení provedení reklamačního řízení a pro účely archivace v případě potřeby obrany proti eventuálním nárokům vůči Správci, nejdéle však do okamžiku jejich promlčení.
4. Vaše údaje mohou být zpřístupněny pouze subjektům, které zpracovávají údaje pro Správce na základě písemné smlouvy o pověření zpracováním osobních údajů, poskytujícím mj. technický servis, hosting nebo údržbu webových stránek, IT servis, kurýrní služby. Dodavatelé Správce jsou povinni zajistit ochranu údajů a splnit požadavky platného zákona souvisejícího s ochranou osobních údajů a nesmí využívat svěřené osobní údaje pro jiné účely než ty, které jsou uvedeny ve smlouvě se Správcem.
5. Vaše údaje nebudou zpracovávány automatizovaným způsobem, včetně profilování, a nebudou předávány do třetí země / mezinárodní organizaci.
6. Máte právo na přístup ke svým údajům a právo na jejich opravu, výmaz, omezení zpracování, právo na přenositelnost údajů, právo kdykoli vznést námitku.
7. Ve všech záležitostech souvisejících se zpracováním vašich osobních údajů Správcem nás můžete kontaktovat na e-mailové adrese: daneosobowe@dedra.pl.
8. Máte právo podat stížnost u úřadu příslušného pro ochranu osobních údajů.

SK Obsah

1. Fotografie a obrázky
2. Bezpečnostné predpisy
3. Popis zariadenia
4. Určenie zariadenia
5. Obmedzenia používania
6. Technické údaje
7. Príprava na prácu
8. Zapnutie zariadenia
9. Používanie zariadenia
10. Priebežná údržba
11. Náhradné diely a príslušenstvo
12. Samostatné odstraňovanie porúch
13. Súčasti výrobku
14. Informácie pre užívateľov týkajúca sa likvidácii elektrických a elektronických zariadení
15. Záručný list

Preklad originálneho návodu

Vyhlásenie o zhode bolo pripojené k návodu ako samostatný dokument. Ak dané vyhlásenie o zhode chýba, je potrebné kontaktovať spoločnosť Dedra Exim Sp. z o.o

⚠ POZOR Počas používania zariadenia odporúčame, aby ste vždy dodržiavali základné zásady bezpečnosti práce, aby ste sa vyhli prípadnému výbuchu požiaru, zásahu el. prúdom alebo inému zraneniu.

Predtým, ako začnete zariadenie používať, dôkladne sa oboznámte s obsahom používateľskej príručky. Používateľskú príručku a vyhlásenie o zhode uchovajte pre prípadnú potrebu v budúcnosti. Presne a dôkladne dodržiavajte odporúčania a pokyny, ktoré sú uvedené v používateľskej príručke, predĺžite tým životnosť zariadenia.

⚠ POZOR Počas práce bezpodmienečne dodržiavajte pokyny a odporúčania uvedené v predpisoch bezpečnosti práce.

Keď zariadenie odovzdávate inej osobe, odovzdajte jej aj používateľskú príručku a vyhlásenie o zhode. Spoločnosť DEDRA EXIM nezodpovedá za havárie a úrazy, ktoré vznikli následkom nedodržiavania pokynov bezpečnosti práce. Dôkladne sa oboznámte so všetkými bezpečnostnými predpisy a s používateľskou príručkou. Nedodržiavanie výstrah, varovaní a pokynov môže viesť k úrazu, k požiaru a/alebo iným vážnym úrazom.

2. Bezpečnostné predpisy

- *Zariadenie môžu používať iba dospelé osoby, ktoré sa oboznámili s touto používateľskou príručkou.*
- *Ak niekomu odovzdávate motorové zariadenie, odovzdajte aj túto používateľskú príručku.*
- *Operátor nemôže zariadenie používať, ak je unavený, chorý, alebo pod vplyvom alkoholu alebo iných omamných látok.*
- *Deti ani osoby, ktoré sa neoboznámili s touto používateľskou príručkou, nesmú zariadenie používať.*
- *Predtým, ako začnete pracovať, dôkladne si pozrite terén kosenia a odstráňte cudzie objekty, ako sú krtince, kamene, hračky, konáre, káble ap., ktoré by zariadenie mohlo počas používania odhodiť.*
- *Zariadenie sa môže používať iba keď je dostatočná viditeľnosť, pri dennom svetle alebo pri silnom umelom osvetlení.*
- *Postranné osoby sa musia nachádzať vždy v bezpečnej vzdialenosti. Zariadenie nespúšťajte, ak sa v blízkosti nachádzajú postranné osoby, ktoré môžu byť vystavené riziku úderu predmetom odhodeným kosačkou.*
- *Počas práce v šikmom teréne a na svahoch vždy koste v priečnom smere, nikdy nekoste smerom hore a dole.*
- *Pri práci v jamách, jarkoch alebo násypoch zachovávajte náležitú opatrnosť, aby ste predišli prípadným úrazom či nehodám. Zvláštnu pozornosť zachovávajte pri otáčaní, keďže vtedy je operátor vystavený riziku straty stability.*
- *V žiadnom prípade nekoste svahy so sklonom presahujúcom 15°.*
- *Pri cúvaní alebo ťahaní zariadenia k sebe zachovávajte náležitú opatrnosť.*
- *Pred začatím práce skontrolujte, či všetky štartovacie blokády, bezpečnostné kryty a páky brzd fungujú správne. Pravidelne ich kontrolujte a overujte počas práce – v žiadnom prípade nepoužívajte zariadenia, ktoré má pokazené blokády, bezpečnostné kryty a brzdy.*
- *Pred začatím práce dôkladne skontrolujte stav zariadenia, skrutkové spoje a stav jednotky rezného noža. V žiadnom prípade nepoužívajte zariadenie s poškodenou alebo opotrebovanou jednotkou rezného noža.*
- *V žiadnom prípade nezasahujte do bezpečnostných systémov a krytov zariadenia, nikdy ich neodpájajte, neblokujte ani nemeňte ich nastavenia.*
- *Neodporúčame, aby operátor menil alebo manipuloval so zaplombovanými nastaveniami nastavenia rýchlosti motora.*
- *Kosačka by sa nemala používať bez kompletného koša na trávu správne namontovaného na svojom mieste, ani bez samozatváracích krytov nachádzajúcich sa na svojom mieste vo výstupnom otvore.*
- *Operátor zariadenia musí používať bezpečnú obuv s protišmykovou podošvou, zariadenie v žiadnom prípade nesmie používať naboso, v sandáloch alebo v obuvi s odkrytými chodidlami. Operátor tiež musí používať vhodný ochranný odev. Zariadenie sa v žiadnom prípade nesmie používať v krátkych nohaviciach alebo v nevhodných (napr. širokých) nohaviciach.*
- *Operátor zariadenia je vystavený na hluk, preto by mal používať vhodné chrániče sluchu.*
- *Operátor zariadenia je vystavený na vibrácie, preto si musí všímať, či nie je unavený a či je schopný posúdiť možnosť správneho používania zariadenia. Prácu s použitím zariadenia je potrebné príslušne naplánovať a rozložiť v čase, počas práce musia byť vykonávané prestávky, príslušne podľa stavu operátora, aby boli obmedzené negatívne následky vystavenia na vibrácie.*
- *Kosačka má spaľovací motor, preto z výfukového systému vychádzajú spaliny, ktoré sú pre človeka toxické. Zariadenie v žiadnom prípade nespúšťajte v zatvorených miestnostiach, zabráňte vystaveniu a vdychovaniu spalín.*
- *Zakázané je kosenie mokrej trávy, a tiež používanie zariadenia počas zrážok (dážď, krúpy, sneh ap.), ani keď existuje riziko atmosférických výbojov.*
- *Počas používania zariadenia zachovávajte bezpečnú vzdialenosť od samotného zariadenia a od jednotky rezného noža. Počas práce zariadenia v žiadnom prípade nepribližujte ruky alebo nohy k plášťu kosačky ani k jednotke rezného noža. Operátor musí mať počas práce obe ruky na rukoväti zariadenia, v polohe, ktorá umožňuje mocno a bezpečne používať páku brzdy.*
- *Benzín je silno horľavý. Počas vlievania paliva a oleja do kosačky zachovávajte náležitú opatrnosť. V žiadnom prípade nevlievajte palivo a olej, keď je motor zariadenia horúci, je to prísne zakázané – riziko výbuchu a požiaru! V žiadnom prípade nevlievajte palivo a olej, keď je motor zariadenia naštartovaný.*
- *Palivo a olej vlievajte na čerstvom vzduchu. Pri vykonávaní týchto činnosti v žiadnom prípade nefajčite ani nepribližujte zdroje otvoreného ohňa – riziko požiaru!*
- *Výpary paliva sú zdraviu škodlivé – v žiadnom prípade počas vlievania paliva a oleja nejedzte ani nepite, vyhýbajte sa vdychovaniu týchto výparov.*
- *Pri vlievaní paliva a oleja používajte vhodné doplnky – lieviky, rukavice ap.*
- *V prípade, ak sa palivo alebo olej pri vlievaní rozliali, zvyšky dôkladne poutierajte.*
- *Keď je motor naštartovaný v žiadnom prípade neotvárajte palivovú nádrž ani zátku hrdla oleja.*
- *Palivo a olej uchovávajte iba v tesne uzatvorených, atestovaných nádobách, výrazne označených a určených na tento účel.*
- *Naštartované zariadenie v žiadnom prípade neveďte cez iné povrchy než trávnik – chodníky, obrubníky, lemy ap.*
- *Predtým, ako začnete zariadenie čistiť alebo vykonávať údržbu, vypnite motor, skontrolujte, či sa jednotka rezného noža zastavila, a tiež odpojte napájací kábel zapaľovacej sviečky.*
- *Ak jednotka rezného noža udrie do cudzieho predmetu, vypnite motor, následne skontrolujte, či sa jednotka rezného noža zastavila, vykonajte kontrolu a posúďte mieru poškodenia. Zariadenie v žiadnom prípade nepoužívajte, ak je poškodená jednotka rezného noža, plášť, bezpečnostné kryty a ak dochádza k neprirodzeným vibráciám.*
- *Keď je motor horúci, nedotýkajte sa tlmiča ani iných častí motora – riziko popálenia!*
- *Zariadenie počas práce nevykláňajte*

Všeobecné *bezpečnostné pokyny - Správna prevádzka a údržba batériových nástrojov*

- *Batérie nabíjajte iba pomocou nabíjačky, ktorú poskytol výrobca. Nabíjačka je určená na nabíjanie daného typu batérie a v prípade nabíjania iných typov batérií môže spôsobiť riziko požiaru*
- *Elektronáradie používajte len s batériami špeciálne navrhnutými na ich napájanie. Používanie iných batérií môže predstavovať riziko zranenia, alebo požiaru.*
- *Ak sa batéria nepoužíva, tak ju skladujte mimo kovových predmetov, ako sú sponky na papier, mince, kľúče, klince, skrutky, alebo iné, malé kovové časti, ktoré môžu skratovať kontakty batérie. Skrat kontaktov batérie môže spôsobiť popáleniny, alebo požiar.*
- *V nevhodných podmienkach môže z batérie vytekať kvapalina; vyhnite sa kontaktu. Ak náhodou používateľ príde do kontaktu s kvapalinou, tak dané miesta opláchnite vodou. V prípade kontaktu kvapaliny s očami sa dodatočne obráťte na svojho lekára. Kvapalina, ktorá vyteká z batérie môže spôsobiť podráždenie, alebo popáleniny.*
- *Nepoužívajte batérie, alebo nástroje, ktoré sú poškodené, alebo akýmkoľvek spôsobom zmenené. Poškodené, alebo upravené batérie môžu fungovať nepredvídateľne a môžu tak spôsobiť požiar, výbuch, alebo zranenie.*
- *Nevystavujte batérie a ani nástroje na pôsobenie ohňa alebo nadmerných teplôt. Vystavenie na pôsobenie ohňa alebo teploty nad 130°C môže spôsobiť výbuch.*
- *Dodržujte všetky odporúčania týkajúce sa nabíjania, ktoré sú obsiahnuté v týchto pokynoch, nenabíjajte batériu, alebo náradie pri teplotách presahujúcich rozsah v nich uvedený. Nesprávne nabíjanie, alebo nabíjanie pri teplote mimo špecifikovaného intervalu môže poškodiť batériu a zvýšiť riziko požiaru.*

3. Popis zariadenia

Obr. A: Obr. A: 1. Rukoväť, 2. Brzdová páka, 3. Páčka spojky pohonu, 4. Rukoväť lanka štartéra, 5. Zástrčka palivovej nádrže, 6. Zátka plniaceho hrdla oleja, 7. Zachytávač trávy, 8. Páka nastavenia výšky kosenia, 9 . Bočný výboj, 10.

Pripojovací kábel zapaľovacej sviečky, 11. Vzduchový filter, 12. Tlmič, 13. Spúšťač batérie, 14. Manuálne manžety palivového čerpadla. 15. Batéria.

4. Zamýšľané použitie zariadenia

Toto zariadenie je určené iba na kosenie prirodzenej trávy. Zariadenie nepoužívajte akýmkoľvek iným spôsobom, než na aké je určený.
Zariadenie je určené na používanie pri rekonštrukčno-stavebných prácach, v dielňach a v servisoch, pri amatérskych w prácach, pričom musia byť dodržané podmienky používania a prípustné prevádzkové podmienky, ktoré sú uvedené v používateľskej príručke.

5. Obmedzenie používania

Zariadenie sa môže používať iba v súlade pokynmi, ktoré sú uvedené v „Povolených prevádzkových podmienkach".
Neautorizované zásahy a zmeny mechanickej konštrukcie a elektrických prvkov zariadenia, ako aj nedodržiavanie pokynov uvedených v používateľskej príručke, sú protiprávne a znamenajú okamžitú stratu Záručných práv a Vyhlásenie o zhode prestáva platiť.
V prípade použitia zariadenia v rozpore z jeho určením, alebo s pokynmi uvedenými v používateľskej príručke, záruka udelená na zariadenie prestáva automaticky platiť.

Prípustné pracovné podmienky
Zariadenie je určené iba na používanie vonku. Nepracujte počas zrážok ani keď hrozí riziko atmosférických výbojov.

6. Technické parametre

Model	DED8724-46LSE
Šírka kosenia [cm]	46
Výkon motora [kW]	2,9
Zdvihový objem motora [cm3]	166
Maximálne otáčky motora [min-1]	3600
Hmotnosť zariadenia [kg]	31
Výška kosenia [mm]	25-75
Objem koša [L]	60
Objem oleja [L]	0,5
Objem palivovej nádrže [L]	1,0
Zaručená hladina akustického výkonu LWA [dB (A)]	96
Hladina akustického tlaku na mieste obsluhy LpA [dB (A)]	82,1
Neistota merania K pre LpA [dB (A)]	3
Hladina akustického výkonu LWA [dB (A)]	93,7
Neistota merania K pre LWA [dB (A)]	1,6
Hodnota vibrácií ľavá / pravá ruka ah [m / s2]	2,987 / 2,843
Neistota merania K pre vibrácie [m / s2]	1,5
Nabíjačka	
Napájanie [V, Hz]	230, 50
Výkon [W]	12
Výstup [V, A]	30, 2
Trieda ochrany	II
Úroveň zabezpečenia	IP20
Batéria	
Zadajte	Li-Ion
Napätie [V]	14,8
Kapacita [Ah]	1,5

Informácie o vibráciách a hlučnosti

Celková hodnota vibrácií a_h a neistota merania sú stanovené v súlade s normou ISO 5395-1:2013 a sú uvedené v tabuľke.
Emisia hluku bola stanovená v súlade s ISO 5395-1:2013 , hodnoty sú uvedené v tabuľke vyššie.

⚠ POZOR **Hluk môže spôsobiť poškodenie sluchu, a preto počas práce vždy používajte ochranné prostriedky na uši!**

Deklarovaná celková hodnota vibrácií/hluku bola meraná v súlade so štandardnou skúšobnou metódou a môže byť použitá na porovnanie jedného zariadenia z druhým. Uvedená úroveň vibrácií/ hluku môže byť tiež použitá na predbežné posúdenie vystavenia na vibrácie/hluk.
Úroveň vibrácií/hluku sa počas skutočného používania zariadenia môže líšiť od deklarovaných hodnôt, v závislosti na spôsobe používania pracovných nástrojov, najmä od typu spracovaného výrobku a od potreby určenia opatrení zameraných na ochranu operátora. Pre presné posúdenie vystavenia v reálnych podmienkach používania, je potrebné pamätať o všetkých častiach prevádzkového cyklu, vrátane času, keď je zariadenie celkom vypnutý, alebo ak je zapnuté, ale nie je používané.

7. Príprava na prácu/používanie

⚠ POZOR **Predtým, ako začnete zariadenie používať, musí sa kompletne zmontovať a musí byť pripravené podľa nasledovných pokynov.**

Montáž rukoväte a panelu s batériou

Otočte spodnú časť rukoväte okolo osi továrensky namontovaných skrutiek (obr. B1, 1). Skrutky prevlečte cez jeden z otvorov označených L alebo H (pozri prehľadný nákres v návode na použitie) (obr. B1, 2). Výber otvoru užívateľom umožňuje nastavenie výšky rukoväte: ak skrutku prevlečiete cez otvor označený L, poloha rukoväte bude nižšia, ak sa skrutka prevlečie cez otvor označený H , poloha rukoväte bude nižšia. Poloha by mala byť zvolená podľa výšky operátora.
Potom zaistite skrutky (obr. B1, 2) pomocou podložiek a krídlových matíc (obr. B1, 3).

Upevnenie panelu s batériou

Vyberte plastový panel z krabice. Uvoľnite matice na hornej časti rukoväte a pripevnite plastový panel.

Montáž začnite zo strany rukoväte, na ktorej je umiestnená páčka na nastavenie rýchlosti pohonu (obr. B2, 1). Zarovnajte otvory v paneli s otvormi v hornej rukoväti. Utiahnite panel pomocou dodaných skrutiek a matíc. Neuťahujte úplne, nechajte trochu vôle.
Zarovnajte otvory v paneli s otvormi v hornej rukoväti vpravo (obr. B2, 2). Utiahnite panel pomocou dodaných skrutiek a matíc. Neuťahujte úplne, nechajte trochu vôle. Skontrolujte usporiadanie panelu na rúrkach, ak nevyžaduje opravu, matice úplne utiahnite. Pripojte kábel motora k batérii
Nasaďte hornú časť rukoväte na spodnú časť, zaistite ju skrutkami (obr. B2, 3), podložkami a krídlovými maticami (obr. B2, 3).
Prevlečte brzdové lanko cez otvor v brzdovej páke (obr. C, 1) a lanko spojky pojazdu cez páčku spojky pojazdu (obr. C, 2). Uistite sa, že sú bezpečne pripevnené a nevypadnú.

⚠ POZOR **Pred prvým spustením nabite batériu (nabíjajte cca 6 hodín).**

⚠ POZOR **Kosačka môže pracovať v troch režimoch: kosenie so zberaním skosenej trávy do koša, kosenie s bočným vyhadzovaním, kosenie s mulčovaním. Kosačku nikdy nepoužívajte bez namontovaného koša na trávu alebo bez krytu bočného vyhadzovania alebo bez krytu na mulčovanie.**

Z týchto troch metód zvoľte jednu a postupujte podľa opisu montáže

Režim práce	Kôš na trávu	Kryt bočného vyhadzovania	Kryt na mulčovanie
Zberanie do koša	+	–	–
Bočné vyhadzovanie	–	+	+
Mulčovanie	–	–	+

(Znak „+" znamená, že dané príslušenstvo sa pri používaní daného režimu práce musí používať, a znak „–" znamená, že dané príslušenstvo musí byť zdemontované).

Montáž koša na trávu

⚠ POZOR **Kosačka sa dodáva s vloženým krytom na mulčovanie, ktorý pred založením koša na trávu vyberte (pozrite: obr. F)**

V prípade, ak chcete kosiť trávu so založeným košom na trávu: zdvihnite zadný kryt (obr. D, 1), držiac za rúčku koša (obr. D, 2) založte tak, aby sa zablokovať v príslušných lôžkach (obr. D, 3).

Montáž krytu bočného vyhadzovania

V prípade, ak chcete kosiť trávu s bočným vyhadzovaním: zdvihnite bočný kryt (obr. E, 1) a založte kryt bočného vyhadzovania (obr. E, 2). Uistite sa, či je kryt namontovaný správne a či neodpadáva.

Montáž krytu na mulčovanie

V prípade, ak chcete kosiť trávu s mulčovaním, zdvihnite zadný kryt (obr. F, 1), založte kryt na mulčovanie (obr. F, 2). Namontujte vzpery zadného krytu (obr. G).

Kosačka má štvortaktný motor, ktorý sa dodáva bez motorového oleja. Pred prvým použitím doplňte olej.

Dopĺňanie oleja v motore

Odskrutkujte zátku hrdla olejovej nádrže (obr. A, 6) a vlejte požadovaný olej. Množstvo oleja, ktoré treba vliať, je uvedené v technických parametroch. Počas dopĺňania úrovne oleja použite vhodný lievik, a prípadné rozliate zvyšky dôkladne poutierajte.

Kontrola množstva oleja

Po prvom doplnení počkajte niekoľko minút, a následne skontrolujte úroveň oleja. Na tento účel si zadovážte neprášiacu textilnú handru, odskrutkujte zátku hrdla olejovej nádrže a handrou poutierajte bajonet. Potom bajonet vsuňte do hrdla olejovej nádrže, nezaskrutkovávajte zátku, tak ako je to predstavené na obr. H (obr. H, 1) – keď vytiahnete bajonet, hladina oleja sa musí nachádzať medzi dvoma limitnými ukazovateľmi, najnižšou hladinou označenou písmenom L (obr. H, 3) a najvyššou hladinou označenou písmenom H (obr. H, 2).

⚠ POZOR **Pary benzínu sú silno horľavé. Počas tankovania paliva dodržiavajte všetky pokyny, ktoré sú uvedené v „Bezpečnostných predpisoch" (2. bod používateľskej príručky).**

Odskrutkujte zátku hrdla palivovej nádrže (obr. A, 5) a s použitím lievika (určeného iba na tento typ paliva) doplňte množstvo oleja. Množstvo paliva, ktoré sa zmestí v nádrži, je uvedené v technických parametroch. V žiadnom prípade nepresahuje maximálnu úroveň paliva (obr. I, 1).
V prípade, ak sa palivo rozleje, dôkladne poutierajte všetky zvyšky.

Nastavenie výšky kosenia

Keď chcete nastaviť výšku kosenia, nastavovaciu páku (obr. A, 8) potiahnite smerom ku kolesu a blokádu prestavte do požadovanej západky (obr. J). Požadovanú výšku kolesa zvoľte podľa typu trávnika a podľa výšky trávy. Ak je tráva vysoká, začnite kosiť s najvyššou výškou a výšku kosenia podľa potreby postupne zmenšujte.
Keď nastavíte požadovanú výšku kosenia, skontrolujte, či je páka nastavenia zablokovaná klipsou v otvore a či sa nehýbe dopredu/dozadu kosačky.

8. Spúšťanie zariadenia

⚠ POZOR **Predtým, než zariadenie spustíte, bezpodmienečne vykonajte činnosti, ktoré sú opísané v kapitole „Príprava na prácu/používanie".**

⚠ POZOR **Pred spustením zariadenia skontrolujte či všetky páky (brzdy, spojky pohonu) fungujú správne. Pravidelne kontrolujte ich fungovanie.**

Čerpanie paliva

Keď je motor studený, pred naštartovaním niekoľkokrát stlačte vak ručného palivového čerpadla (obr. A, 14; obr. K, 1). Počet stlačení vaku závisí od teploty prostredia:

Teplota	< 0°C	0÷10°C	10÷20°C	> 20°C
Počet stlačení	3÷4	2÷3	1÷2	1

Naštartovanie motora
Zariadenie je možné spustiť dvoma spôsobmi - štartovaním z batérie alebo pomocou štartovacieho lana.

Štartovanie batérie
Potiahnite brzdovú páčku (obr. M, 1) smerom k držadlu a podržte ju tam. Naštartujte motor aktivovaním štartéra batérie (obr. M, 2). Ak sa nespustí prvýkrát, zopakujte to a držte brzdovú páčku na rukoväti.

Počnúc štartovacím lanom
Potiahnite brzdovú páčku (obr. A, 2) smerom k držadlu a podržte ju (obr. L, 1). Naštartovaním motora potiahnite rukoväť lanka štartéra (obr. A, 4; obr. L, 2). Ak sa nespustí prvýkrát, zopakujte to a držte brzdovú páčku na rukoväti.
Uvoľnením brzdovej páčky sa motor zastaví. Po uvoľnení brzdovej páčky sa môže zostava motora a rezacieho noža chvíľu otáčať. Pred pokračovaním sa uistite, že sa motor úplne zastavil.

Štartovanie pohonu
Jednou rukou držte brzdovú páku a druhou rukou zatlačte páčku spojky pohonu (obr. A, 1) smerom k rukoväti. Buďte obzvlášť opatrní a v bezpečnej polohe - kosačka sa začne pohybovať dopredu.
Uvoľnením páčky spojky pohonu sa zastaví pohon. Pri cúvaní, otáčaní atď. Uvoľnite páčku spojky pohonu a manévrujte so kosačkou ručne.

9. Používanie zariadenia

⚠ POZOR Operátor sa musí pred začatím kosenia uistiť, že sa oboznámil a že dodržiava všetky bezpečnostné predpisy a pokyny (2. bod používateľskej príručky).

Pri kosení trávy sa pohybujte po priamych líniách, jednotlivé stopy sa musia navzájom čiastočne prekrývať. Pri kosení s košom na trávu pravidelne kontroluje, či ukazovateľ naplnenia koša (obr. N, 1) nie je v polohe „GO“ (zdvihnutý). Ak je v polohe „STOP” (spustený) z koša na trávu vysypte trávu. Ak to neurobíte, výstupný otvor kosačky sa môže upchať.

⚠ POZOR Keď chcete vysypať trávu z koša na trávu, zariadenie zastavte (pustite páku brzdy – obr. A, 2). Predtým, ako vytiahnete kôš, najprv sa uistite, či sa jednotka rezného koša úplne zastavila. Kôš na trávu vyťahujte adekvátne v opačnom poradí ako pri vkladaní (obr. D).
Predtým, ako kôš na trávu vložíte opäť naspäť, uistite sa, či výstupný otvor nie je upchatý zvyškami skosenej trávy.
Pri kosení s bočným vyhadzovaním trávy sa pohybujte sa odbočujúc doľava, aby ste sa vyhli vyhadzovaniu trávy na neskosenú časť trávnika.
Pri kosení s mulčovaním kosačka rozdrobenú trávu rozhadzuje rovnomerne po celom povrchu trávnika. Mulčovanie v normálnych podmienkach pestovania trávnika chráni pôdu pred nadmernou eróziou, a rozdrobená tráva sa biologicky rozkladá, čím sa trávnik hnojí.
Aby ste dosiahli optimálny výkon zariadenia, zariadenie udržiavajte v náležitej čistote. Zariadenie počas práce pravidelne vypínajte a kontrolujte, či zvyšky skosenej trávy neupchali žiadny výstupný otvor.

10. Priebežné obslužné činnosti

⚠ POZOR Všetky obslužné činnosti vykonávajte iba vtedy, keď je motor vypnutý a keď je napájací kábel zapaľovacej sviečky odpojený.

Po každom použití vypnite, nechajte vychladnúť, následne vykonajte vizuálnu kontrolu a vyčistite.

Odpájanie zapaľovacej sviečky (obr. O)
Keď zriadenie vypnete a keď dostatočne vychladne, zo zapaľovacej sviečky (obr. O, 1) stiahnite napájací kábel (obr. O, 2).

Čistenie
Zariadenie udržiavajte a uchovávajte v náležitej čistote. Zariadenie počas čistenia vykloňte nabok tak, aby bol karburátor hore a tlmič dole.
Trávu, ktorá sa nahromadila vo vnútri plášťa, odstráňte dreveným, tupým náradím alebo hrubším konárom. Predovšetkým dávajte pozor na ostré hrany noža – predstavujú riziko porezania.
Pravidelne, po každom použití, vyčistite kôš na trávu a skontrolujte, či nie je poškodený. Ak ste na čistenie koša použili vodu, kôš pred opätovným použitím dôkladne vysušte.
Plášť kosačky z vonkajšej strany, ako aj iné prvky, čistite mäkkou handričkou alebo stlačeným vzduchom. Nepoužívajte rozpúšťadlá ani čistiace prostriedky, keďže môžu poškodiť prvky zariadenia!

Jednotka rezného noža

⚠ POZOR Pri vykonávaní prác súvisiacich s údržbou jednotky rezného noža, vždy používajte vhodné ochranné rukavice a dávajte pozor na ostré hrany noža.

Keď chcete vymeniť alebo zdemontovať/namontovať rezný nôž, zadovážte si drevený hranol, ktorý použijete na zablokovanie noža tak, aby sa pri odskrutkovávaní neotáčal. Pri zaskrutkovávaní aj odskrutkovávaní v žiadnom prípade nedržte nôž holou rukou.
Jednotka rezného noža sa skladá z držiaka (obr. P, 4), noža (obr. P, 3), podložky (obr. P, 2) a skrutky (obr. P, 1). Na zaskrutkovávanie a odskrutkovávanie skrutky používajte plochý nôž s náležite dlhým ramenom, alebo používajte rázový kľúč. Podložku položte tak, aby jej prehĺbená strana smerovala k nožu a vypuklá k skrutke.

Zapaľovacia sviečka

⚠ POZOR Zapaľovaciu sviečku po údržbe opatrne zaskrutkujte. Zapaľovacia sviečka nemôže byť dotiahnutá príliš slabo (vôľa, ktorú cítiť prstami), avšak ani príliš silno (na doťahovanie sviečky nepoužívajte dlhé páky ani elektrické kľúče).

Stav zapaľovacej sviečky pravidelne kontrolujte. Kontrolujte tiež stav napájacieho kábla sviečky, či nie je opotrebovaný, či izolácia nie je popraskaná alebo spečená.
Sviečku odskrutkovávajte a zaskrutkovávajte ručne, s použitím pripojeného kľúča na sviečky.
Elektródy sviečky čistite drôtenou kefou. Škáromerom kontrolujte vzdialenosť medzi elektródami – šírka musí byť v rozpätí od 0,7 do 0,8 mm.

Kontrola množstva oleja, vypúšťanie oleja
Keď chcete skontrolovať a doplniť olej, postupujte podľa postupu, ktorý je uvedený v 7. kapitole používateľskej príručky.
Olej sa dá vypustiť cez hrdlo výpustnej skrutky, ktorá je umiestnená na dolnej strane hrdla pod zátkou olejovej nádrže (obr. R, 1). Zabráňte, aby sa opotrebovaný olej vylial na zem – pozbierajte ho do vhodnej nádoby a odstráňte v súlade s miestnymi predpismi.

Čistenie vzduchového filtra
Zatlačte klipsy (obr. S, 1) zložte veko vzduchového filtra (obr. S, 2). Vo vnútri sú 2 filtre, špongiový vstupný filter (obr. S, 3) a vreckový filter (obr. S, 4).
Keď sú filtre poškodené, bezpodmienečne ich vymeňte.
Filtre čistite stlačeným vzduchom, prefukujte z vnútornej strany smerom von. Nepoužívajte kefy ani čistiace prostriedky!
Mäkkou handričkou poutierajte špinu z podstavca filtra (obr. S, 5), pričom dávajte pozor, aby nič nepreniklo do otvorov a do vedenia vzduchu!
Filtre namontujte adekvátne v opačnom poradí, uistite sa, či sú oba filtre vložené správne vo veku (obr. S 2), nemajú zvlnené hrany ani nie sú vypuklé.

Vypúšťanie paliva
V prípade, ak zariadenie budete uchovávať bez štartovania dlhšie než jeden mesiac, vypustite z palivovej nádrže palivo, pričom použite na to špeciálne čerpadlo na palivo (nie je v súprave).
Palivo vypustite aj z karburátora. Pozerajúc sa na kosačku spredu, karburátor vidno za krytom vzduchového filtra (obr. T, 2). Odskrutkujte výpustnú skrutku (obr. T, 1) a zvyšky paliva z karburátora vylejte do vhodnej nádoby. Prípadné zvyšky dôkladne poutierajte.

Nastavenie napnutia laniek
Ak nemáte dostatočné znalosti ani skúsenosti s nastavovaním, nevykonávajte nižšie opísané činnosti samostatne – v takom prípade sa obráťte na autorizovaný servis.

Po istom čase používania zariadenia dochádza k prirodzenému opotrebovaniu a natiahnutiu laniek brzdy a spojky pohonu. Keď je to potrebné, používateľ môže samostatne nastaviť (opraviť) napnutie laniek.

Nastavenie lanka brzdy
Nastavovacia skrutka sa nachádza pod zátkou hrdla olejovej nádrže (obr. U). Povoľte obe blokovacie matice (obr. U, 1). Presunutím skrutky smerom dozadu kosačky sa pracujúca časť bužírky predlžuje, čím sa zväčšuje napätie lanka. Keď nastavíte požadované napnutie, dotiahnite blokovacie matice.

Nastavenie lanka spojky pohonu
Nastavovacie skrutka sa nachádza v dolnej časti rukoväte kosačky, na opačnej strane než držiak lanka štartéra. Povoľte kontrujúcu maticu (obr. W, 1). Rozkrútením krytov bužírky (obr. W, 2 a 3) sa pracujúca časť bužírky predlžuje, čím sa zväčšuje napätie lanka. Keď nastavíte požadované napnutie, dotiahnite kontrujúcu maticu.

Nabíjanie batérie
Ak je batéria vybitá (kosačku nie je možné spustiť pomocou štartovacieho tlačidla batérie), je potrebné batériu nabiť. Za týmto účelom pripojte priloženú nabíjačku k batérii a zapojte ju do elektrickej siete. Nabíjanie je indikované červenou LED diódou na nabíjačke. Plné nabitie batérie je indikované zelenou diódou LED na nabíjačke. Po nabití batérie nabíjačku odpojte.

Uchovávanie a preprava
Ak zariadenie nebudete dlhší čas používať (viac ako mesiace), dôkladne ho vyčistite a vypustite palivo z nádrže a karburátora, a tiež olej z motora, pričom postupujte podľa pokynov, ktoré sú uvedené v príručke.
Zariadenie ako aj iné prvky, ktoré sú súčasťou zariadenia, prepravujte nakoľko je to možné v originálnom obale, takým spôsobom, aby neboli vystavené na škodlivé pôsobenie podmienok prostredia, ako je: vlhkosť, zrážky, vysoká teplota (nad +50 °C), pritlačenie následkom ktorého by sa mohlo zariadenie mechanicky poškodiť, alebo aby neboli vystavené na iné podmienky, ktoré môžu mať negatívny vplyv.

Plán kontrol

		Pred každým použitím	Po prvom mesiaci (alebo po 5 hod. práce)	Raz za 3 mesiace (alebo každých 25 hod. práce)	Raz za polrok (alebo každých 50 hod. práce)	Raz za rok (alebo každých 100 hod. práce)	Raz za 2 roky (alebo každých 250 hod. práce)
Kontroly, ktoré môže používateľ vykonávať samostatne							
Motorový olej	Kontrola	X					
	Výmena		X	X			
Vzduchový filter	Kontrola	X					
	Čistenie			X			
	Výmena					X	
Zapaľovacia sviečka	Kontrola a nastavenie					X	
	Výmena						X
Palivová nádrž	Čistenie			X			
Napnutie laniek	Kontrola	X					
	Nastavovanie					X	
Palivová hadička	Kontrola						X
	Výmena						X
Kontroly, ktoré môže vykonať iba autorizovaný servis							

Vôľa ventilov, klapiek	Kontrola a nastavenie					X	
Spaľovacia komora	Čistenie					X	

11. Náhradné diely, doplnky a príslušenstvo

Ponúkané príslušenstvo a doplnky:
DED87307 - Nôž na kosačku na trávu
DED87296 - Vzduchový filter
DED87312 - Zapaľovacia sviečka (F7RTC)
DEGL07A, DEGL07B - Motorový olej

⚠ POZOR V dôsledku použitia neoriginálnych dielov (nožov ap.) môže dôjsť k poškodeniu kosačky, a v krajných prípadoch môže dôjsť k vážnym úrazom a nehodám.

Ak si chcete kúpiť náhradné diely a príslušenstvo, tak sa prosím obráťte na servis Dedra Exim. Kontaktné údaje nájdete na 1. strane tohto návodu.
Pri objednávaní náhradných dielov uveďte prosím sériové číslo nachádzajúce sa na typovom štítku spolu s číslom dielu z montážneho výkresu.Počas trvania záruky sa oprava vykonáva na základe podmienok uvedených v záručnom liste. Reklamovaný produkt odovzdajte na opravu v mieste nákupu (predávajúci je povinný prijať reklamovaný produkt), odošlite do najbližšieho servisného strediska k miestu bydliska (zoznam servisov nájdete na stránkach www.dedra.pl), alebo odošlite do centrálneho servisu Dedra Exim. Prosím, aby ste priložili vyplnený záručný list. Po skončení záručnej doby opravy vykonáva centrálny servis. Poškodený produkt musí byť odoslaný do servisu (náklady na dodanie hradí používateľ).

12. Samostatné odstraňovanie porúch a problémov

⚠ POZOR Predtým, než začnete samostatne odstraňovať prípadnú poruchu, zariadenie odpojte od el. napätia.

Problém	Príčina	Riešenie
Motor sa nechce naštartovať	Nádrž je prázdna – žiadne palivo	Doplňte palivo
	Vybitá štartovacia batéria	Nabite batériu
	Nekvalitné palivo	Vypustite palivo z nádrže a karburátora, zmeňte palivo
	Nesprávne pripojená zapaľovacia sviečka	Skontrolujte spojenie zapaľovacej sviečky, opravte
	Zapaľovacia sviečka zaliata palivom	Vyskrutkujte zapaľovaciu sviečku, vyčistite, vysušte a zaskrutkujte naspäť
	Poškodená zážihová svieca	Vymeňte zapaľovaciu sviečku
	Poškodený karburátor	Zariadenie odovzdajte do servisu
	Poškodenie systému zapaľovania	Zariadenie odovzdajte do servisu
	Zablokované klapky motora	Zariadenie odovzdajte do servisu
Motor nepracuje na plný výkon	Zanesený vzduchový filter	Skontrolujte a vyčistite vzduchový filter, keď je to potrebné, vymeňte
	Nekvalitné palivo	Vypustite palivo z nádrže a karburátora, zmeňte palivo
	Poškodený karburátor	Zariadenie odovzdajte do servisu
	Poškodenie systému zapaľovania	Zariadenie odovzdajte do servisu
	Zablokované klapky motora	Zariadenie odovzdajte do servisu
Kosačka strača trávu, hoci je založený kôš na trávu	Založená vložka na mulčovanie	Vytiahnite vložku na mulčovanie
	Plný kôš na trávu	Skontrolujte kôš, vysypte trávu
Zariadenie neprirodzene vibruje	Nevyvážený alebo zle vyvážený nôž	Nôž odovzdajte na vyváženie kompetentnej osobe
	Vyhnutý hriadeľ následkom úderu do prekážky	Zariadenie odovzdajte do servisu

13. Súčasti výrobku

1. Kosačka – 1 ks, 2. Kôš na trávu – 1 ks, 3. Kryt na mulčovanie – 1 ks, 4. Kryt bočného vyhadzovania – 1 ks, 5. Skrutka rukoväte s podložkou a krídlovou maticou – 4 komplety, 6. Vzpera zadného krytu – 2 ks, 7. Nabíjačka - 1 ks.

14. Informácie pre užívateľov k likvidácii zariadení

Používateľ zariadenia je v súlade s predpismi o ochrane životného prostredia povinný riadne nakladať s odpadom v súlade s národnými právnymi predpismi.
Použité alebo nefunkčné zariadenie nevyhadzujte do domového odpadu. Zariadenie a jeho príslušenstvo sa skladá z rôznych druhov materiálov, ako je kov a plast. Správny postup pri likvidácii, opätovnom použití alebo recyklácii častí zariadenia je odovzdať zariadenie na špecializovanom zbernom mieste, kde ho prijmú bezplatne. Informácie o umiestnení zberných miest pre odpadové zariadenia poskytujú miestne orgány, napr. na svojich webových stránkach.
Do nádoby na komunálny odpad nevyhadzujte benzín, olej, použitý olej, zmesi oleja a benzínu ani predmety znečistené olejom, napr. handry. Použitý olej alebo predmety ním znečistené zlikvidujte v súlade s miestnymi smernicami a odneste ich do recyklačného centra.
Použité obaly odošlite na recykláciu.
Správnou likvidáciou zariadenia je možné šetriť cenné zdroje a zabrániť negatívnym vplyvom na zdravie a životné prostredie v dôsledku možnej prítomnosti nebezpečných látok, zmesí a komponentov v zariadení.
Nesprávna likvidácia odpadu podlieha sankciám podľa príslušných miestnych predpisov.
Informácie pre používateľov o likvidácii elektrických a elektronických zariadení (platí pre domácnosti)



Symbol uvedený na výrobkoch alebo v sprievodnej dokumentácii označuje, že chybné elektrické alebo elektronické zariadenia sa nesmú likvidovať spolu s domovým odpadom. Ak potrebujete zlikvidovať, opätovne použiť alebo zhodnotiť komponenty, správne je odovzdať ich na špecializovanom zbernom mieste, kde ich prijmú bezplatne. Informácie o umiestnení zberných miest pre použité zariadenia poskytujú miestne orgány, napr. na svojich webových stránkach.
Správnou likvidáciou zariadenia je možné šetriť cenné zdroje a zabrániť negatívnym vplyvom na zdravie a životné prostredie v dôsledku možnej prítomnosti nebezpečných látok, zmesí a komponentov v zariadení.
Za nesprávnu likvidáciu odpadu hrozia sankcie podľa príslušných miestnych predpisov.
Používatelia v krajinách EÚ: Ak potrebujete zlikvidovať elektrické alebo elektronické zariadenie, obráťte sa na najbližšie predajné miesto alebo na svojho dodávateľa, ktorý vám poskytne ďalšie informácie.
Likvidácia v krajinách mimo Európskej únie: Tento symbol sa vzťahuje len na krajiny Európskej únie. Ak chcete tento výrobok zlikvidovať, obráťte sa na miestne úrady alebo predajcu, ktorý vám poskytne informácie o správnom spôsobe likvidácie.
V súlade s nariadením Európskeho parlamentu a Rady (EÚ) 2023/1542 o batériách a akumulátoroch a použitých batériách a akumulátoroch sa musia chybné alebo použité batérie/akumulátory zbierať oddelene a odovzdať na ekologické spracovanie.

Záručný list

na

Motorová kosačka s pohonom

Katalógové č :DED8724-46LSE Číslo šarže: .....

(ďalej len Výrobok)

Dátum nákupu výrobku: .....

Pečiatka predajcu

Dátum a podpis predajcu: .....

Vyhlásenie Užívateľa:

Potvrdzujem, že som bol oboznámený so záručnými podmienkami, ako aj s následkami nedodržiavania pokynov a odporúčaní, ktoré sú uvedené v užívateľskej príručke a v záručnom liste. Záručné podmienky sú mi známe, čo potvrdzujem vlastnoručným podpisom:

....

dátum a miesto podpis Užívateľa

I. Zodpovednosť za Výrobok

1. Ručiteľ - spoločnosť „DEDRA EXIM sp. z o.o.“ sídliaca v meste: Pruszków, na adrese: ul. 3 Maja 8, 05-800 Pruszków, Poľsko, zapísaná do obchodného registra pod číslom KRS 0000062517 vedenom oblastným súdom pre hlavné mesto Varšava vo Varšave, 14. ekonomické oddelenie Štátneho súdneho registra, IČ DPH: PL 5270204933, základné imanie: 100 980,00 PLN.
2. Podľa podmienok stanovených týmto záručným listom Ručiteľ udeľuje záruku na Výrobok, pochádzajúci z distribúcie Ručiteľa.
3. Zodpovednosť na základe záruky sa vzťahuje iba na chyby, ktoré vznikli následkom príčin nachádzajúcich sa vo Výrobku v momente jeho vydania Užívateľovi.
4. Na základe záruky Užívateľ získava právo na bezplatnú opravu výrobku, ak sa chyba objaví počas trvania záručnej lehoty. Spôsob opravy Výrobku (metóda vykonania opravy) závisí od rozhodnutia Ručiteľa. V prípade, ak Ručiteľ uzná, že Výrobok sa nedá opraviť, Ručiteľ si vyhradzuje právo vymeniť chybný prvok alebo celý Výrobok na výrobok bez chýb, právo na zníženie ceny Výrobku alebo právo na odstúpenie od dohody.
5. Voči Užívateľovi, ktorý nie je konzumentom v zmysle zákona z 23. apríla 1964 Občiansky zákonník, zodpovednosť Ručiteľa za škody vyplývajúce z tejto záruky a/alebo ktoré súvisia s jej uzatvorením a realizáciou, bez ohľadu na právny základ, je obmedzená maximálne do výšky hodnoty chybného Výrobku.

II. Záručná lehota

Prvky Výrobku na ktoré sa vzťahuje záruka	Trvanie záručnej ochrany
Kosačka	24 mesiacov od dňa nákupu Výrobku, ktorý je uvedený v tomto záručnom liste
Rezný nôž, vzduchový filter, zapaľovacia sviečka	Na tieto prvky sa záruka nevzťahuje.

III. Podmienky využitia záruky

1. Užívateľ je povinný predstaviť vyplnený Záručný list výrobku, ako aj náležitý doklad o nákupe Výrobku, napr. predstavením pokladničného bloku, faktúry ap. Aby reklamačný proces prebiehal efektívne odporúčame, aby Užívateľ spolu s reklamovaným výrobkom doručil všetky prvky vymenované v kapitole užívateľskej príručky výrobku „Diely a časti“.
2. Užívateľ je povinný dodržiavať pokyny a odporúčania uvedené v užívateľskej príručke a v záručnom liste.
3.Záruka platí iba na území Poľskej republiky a členských štátov EÚ.
4. Záruka sa nevzťahuje na chyby, ktoré vznikli (predovšetkým) následkom:
a. Nedodržania podmienok určených v užívateľskej príručke, predovšetkým podmienok správneho používania, prevádzky, údržby a čistenia
b. Použitia na čistenie alebo na údržbu nevhodných prípravkov, nezhodne s užívateľskou príručkou;
c. Nevhodného uchovávania a prepravy výrobku;
d. Vykonania neautorizovaných zmien a/alebo iných zásahov do výrobku, na ktoré výrobca nevyjadril súhlas;

e. Použitím vo výrobku/s výrobkom nevhodných prevádzkových materiálov, nezhodne s užívateľskou príručkou.
5. Užívateľ, ktorý nie je konzumentom v zmysle zákona z 23. apríla 1964 Občiansky zákonník, stráca záručné práva na výrobok, v ktorom:
- sériové čísla, označenia dátumov a výrobné štítky boli odstránené, zmenené alebo poškodené;
- boli poškodené plomby alebo sú na nich viditeľné stopy manipulácie.
6. Pozor! Činnosti súvisiace s každodennou obsluhou výrobku, vyplývajúce medzi iným z užívateľskej príručky, Užívateľ vykonáva vlastnými silami a na vlastné náklady.

IV. Reklamačná procedúra

1. V prípade, ak Užívateľ objaví, že Výrobok nefunguje správne, ešte pred zložením reklamácie je povinný uistiť sa, či boli náležite vykonané všetky stanovené činnosti, predovšetkým tie uvedené v užívateľskej príručke.
2. Reklamácia musí byť podaná bezodkladne, najlepšie v priebehu 7 dní od dňa, v ktorom sa prejavila (objavila) chyba Výrobku. Užívateľ, ktorý nie je konzumentom v zmysle zákona z 23. apríla 1964 Občiansky zákonník, stráca práva vyplývajúce z tejto záruky v prípade, ak reklamáciu nepodá v priebehu 7 dní od dňa, v ktorom sa prejavila (objavila) chyba Výrobku.
3. Reklamáciu môžete podať medzi inými na mieste, v ktorom ste výrobok kúpili, v záručnom servise alebo poštou na adresu: DEDRA EXIM sp. z o.o., ul. 3 Maja 8, 05-800 Pruszków, Poľsko.
4. Užívateľ môže podať reklamáciu prostredníctvom formulára, ktorý je dostupný na webovej stránke www.dedra.pl. („Formulár podania reklamácie na základe udelenej záruky").
5. Adresy záručných servisov v jednotlivých štátoch sú zverejnené na webovej stránke www.dedra.pl. V prípade, ak v danom štáte sa nenachádza záručný servis, odporúčame reklamovaný výrobok doručiť na adresu: DEDRA EXIM sp. z o.o. ul. 3 Maja 8, 05-800 Pruszków, Poľsko.
6. Vzhľadom na bezpečnosť Užívateľa, nefunkčný (chybný) výrobok sa v žiadnom prípade nesmie používať.
7. Pozor!!! Používanie nefunkčného (chybného) výrobku je nebezpečné pre zdravie a život Užívateľov.
8. Povinnosti vyplývajúce z udelenej záruke budú vyplnené v lehote 14 pracovných dní počítajúc od dňa doručenia reklamovaného Výrobku Užívateľom.
9. Pred zaslaním reklamácie odporúčame reklamovaný Výrobok náležite očistiť. Odporúčame reklamovaný Výrobok dôkladne zabezpečiť pre prípadným poškodeniami počas prepravy (reklamovaný Výrobok odporúčame doručiť v originálnom obale).
10. Záručná lehota sa predlžuje o čas, počas ktorého Užívateľ následkom chyby (nefunkčnosti) výrobku, na ktorú sa vzťahovala záruka, nemohol Výrobok používať. Záruka nevylučuje, neobmedzuje a ani nepozastavuje právo Užívateľa (kupujúceho) na základe príslušných predpisov o ručení za chyby predanej veci.

V súlade s článkom 13 ods. 1 a 2 nariadenia Európskeho parlamentu a Rady (EÚ) 2016/679 z 27. apríla 2016 o ochrane fyzických osôb pri spracúvaní osobných údajov a o voľnom pohybe takýchto údajov, ktorým sa zrušuje smernica 95/46/ES, vás informujeme

1. Správcom vašich osobných údajov, ktoré ste uviedli vo formulári, je spoločnosť „DEDRA-EXIM Sp. z o.o." so sídlom v meste Pruszków na adrese: ul. 3 Maja 8, 05-800 Pruszków, Poľsko (ďalej len: „Správca").
2. Vaše osobné údaje budú spracúvané výhradne s cieľom realizácie záručnej procedúry zariadenia, a to v súlade s článkom 6 ods. 1 písmeno b) všeobecného nariadenia o ochrane údajov (ďalej len: „GDPR"). Uvedenie osobných údajov je dobrovoľné, avšak nevyhnutné na realizáciu záručnej procedúry.
3. Vaše osobné údaje budú spracúvané počas posudzovania a realizácie záručnej procedúry, ako aj na archívne účely v prípade potreby obhajoby pred prípadnými nárokmi a požiadavkami voči Správcovi, avšak nie dlhšie až do momentu premlčania týchto nárokov a požiadaviek.
4. Vaše údaje môžu byť zverejnené výhradne len tým subjektom, ktoré spracúvajú tieto údaje v mene a pre Správcu, a to na základe písomnej dohody o zverení spracúvania osobných údajov, tzn. firmy, ktoré okrem iného poskytujú technický servis, hostingové služby alebo služby obsluhy webových stránok, IT obsluhy, ako aj kuriérskym firmám. Dodávatelia Správcu sú povinní zaručiť zabezpečenie údajov a splniť požiadavky platnej legislatívy ohľadne ochrany osobných údajov, a zverené osobnú údaje nesmú byť používané na iné účely než tie, ktoré stanovuje dohoda uzatvorená so Správcom.
5. Vaše údaje nebudú spracúvané automatickým spôsobom, vrátane rôznych foriem profilovania, ani nebudú odovzdané do tretieho štátu/medzinárodnej organizácii.
6. Máte právo na prístup k vašim osobným údajom, ako aj právo na ich opravenie, doplnenie, odstránenie, obmedzenie spracúvania, prenesenie údajov, podanie námietky, a to v ľubovoľnej chvíli.
7. Vo všetkých záležitostiach, ktoré súvisia so spracúvaním vašich osobných údajov Správcom, môžete sa na Správcu obrátiť písomne na e-mailovú adresu: daneosobowe@dedra.pl.
8. Máte právo podať sťažnosť príslušnému dozornému orgánu, ktorý zodpovedá za dohľad nad ochranou osobných údajov;

LT Turinys

1. Nuotraukos ir piešiniai
2. Saugos taisyklės
3. Prietaiso aprašas
4. Prietaiso paskirtis
5. Naudojimo apribojimai
6. Techniniai duomenys
7. Paruošimas darbui
8. Prietaiso įjungimas
9. Prietaiso naudojimas
10. Einamieji naudojimo veiksmai
11. Atsarginės dalys ir reikmenys
12. Savarankiškas defektų pašalinimas
13. Produkto sudedamosios dalys
14. Informācija lietotājiem par elektrisku un elektronisku iekārtu likvidēšanu
15. Garantijas karte

Originalios instrukcijos vertima

Atitikties deklaracija buvo pridėta prie instrukcijos kaip atskiras dokumentas. Atveju, kai nebus atitikties deklaracijos reikia susisiekti su Dedra Exim Sp. z o.o.

⚠ DĖMESIO Naudojimo metu privaloma laikytis pagrindinių darbo saugos taisyklių, kas padės išvengti sprogimo, gaisro, elektros smūgio arba mechaninių sužalojimų.

Prieš pradedant įrenginio eksploatavimą, reikia perskaityti naudojimo instrukciją. Išsaugoti naudojimo instrukciją ir atitikties deklaraciją. Griežtai laikantis naudojimo instrukcijoje esančių nurodymų ir rekomendacijų, įrenginys veiks ilgiau.

⚠ DĖMESIO Darbo metu būtina besąlygiškai laikytis darbo saugos instrukcijoje esančių nurodymų.

Perduodant įrenginį kitam asmeniui, būtina kartu perduoti naudojimo instrukciją ir atitikties deklaraciją. Įmonė „Dedra-Exim" neatsako už nelaimingus atsitikimus, įvykusius dėl darbo saugos taisyklių nesilaikymo. Reikia įdėmiai perskaityti visas darbo saugos ir naudojimo instrukcijas. Dėl įspėjimų ir instrukcijų nurodymų nepaisymo gali kilti nelaimingo atsitikimo, gaisro ir (arba) rimtų sužalojimų pavojus.

2. Saugos taisyklės

- *Įrenginį gali naudoti tik suaugęs ir apmokytas asmuo, kuris susipažino su šia naudojimo instrukcija.*
- *Perduodant benzininį įrenginį kitam asmeniui, kartu perduoti šią naudojimo instrukciją.*
- *Operatorius negali naudoti įrenginio, jei yra pavargęs, serga, vartojo alkoholį ar kitas svaiginančias medžiagas.*
- *Vaikams ir asmenims, nesusipažinusiems su šia naudojimo instrukcija, draudžiama naudoti įrenginį.*
- *Prieš pradedant darbą, reikia įdėmiai apžiūrėti teritoriją ir pašalinti visus pašalinius objektus (pvz. kurmių urvus, akmenis, žaislus, šakas, laidus ir pan.), kuriuos įrenginys galėtų išmesti darbo metu.*
- *Darbas su įrenginiu galimas tik gero matomumo sąlygomis, dienos šviesoje arba stipriame dirbtiniame apšvietime.*
- *Pašaliniai asmenys turi likti toli nuo darbo zonos.*
- *Draudžiama įjungti įrenginį, jei netoliese yra pašalinių žmonių, kuriuos gali trenkti vejapjovės išmestas daiktas.*
- *Darbo ant pakalnių metu reikia judėti skersai šlaito, draudžiama pjauti žolę judant aukštyn žemyn.*
- *Reikia būti itin atsargiam dirbant grioviuose ar pakeliuose, kad išvengtumėte susižalojimo ir nelaimingo atsitikimų.*
- *Ypač atsargiai reikia veikti posūkiuose, kai operatorius gali prarasti stabilumą.*
- *Draudžiama pjauti žolę pakalnėse, jei nuokalnė didesnė nei 15º.*
- *Reikia būti itin atsargiam, kai yra keičiama vejapjovės pjovimo kryptis ar pjaunama atbuline eiga.*
- *Prieš pradedant darbą, reikia įsitikinti, kad visi startiniai blokai, apsaugos ir stabdžių rankenos veikia teisingai.*
- *Juos reikia reguliariai kontroliuoti ir tikrinti darbo metu – draudžiama dirbti su įrenginiu, jei jo blokavimo mechanizmai, apsaugos ar stabdžiai yra netvarkingi.*
- *Prieš pradedant darbą, reikia kruopščiai ir įdėmiai patikrinti įrenginio, visų sukamųjų elementų ir peilio sistemos būklę.*
- *Draudžiama naudoti įrenginį, kuriame peilio sistema yra pažeista arba susidėvėjusi.*
- *Draudžiama bet kaip keisti įrenginio sistemas ar apsaugas, draudžiama jas atjungti, blokuoti ir keisti jų nustatymus.*
- *Nerekomenduojama, kad operatorius keistų ar ką nors darytų su užplombuotais variklio greičio nustatymais.*
- *Vejapjovė neturėtų dirbti be savo vietoje užmontuotos talpos vejai ar be savo vietoje esančių savaime užsidarančių išmetimo angos apsaugų.*
- *Įrenginio operatorius privalo naudoti saugius batus neslidžiu padu, draudžiama naudoti įrenginį būnant be avalynės ar avint sandalus ar batus su atviromis pėdomis.*
- *Be to, operatorius privalo naudoti atitinkamus apsauginius drabužius. Draudžiama naudoti įrenginį dėvint trumpas arba nepritaikytas kelnes.*
- *Įrenginio operatorių veikia triukšmas, todėl reikia naudoti klausos apsaugą.*
- *Įrenginio operatorių veikia vibracijos, todėl reikia atkreipti ypatingą dėmesį į nuovargį bei teisingo įrenginio naudojimo vertinimo galimybes.*
- *Reikia atitinkamai planuoti darbą su įrenginiu laike, daryti atitinkamas, nuo operatoriaus būklės priklausančias pertraukas, kad galima būtų apriboti vibracijų poveikio pasekmes.*
- *Vejapjovė turi benzininį variklį, todėl iš jos išmetimo angos yra išmetamos išmetamosios dujos, kurios toksiškai veikia žmogų.*
- *Neleistina įjungti įrenginio uždarose patalpose, reikia vengti situacijų, kuomet žmogų veikia išmetamosios dujos.*

- *Draudžiama pjauti šlapią žolę bei naudoti įrenginį esant atmosferiniams krituliams (pvz. lietus, kruša, sniegas ir pan.) bei tuomet, kai yra atmosferinių iškrovų pavojus.*
- *Naudojant įrenginį reikia išsaugoti saugų nuotolį nuo įrenginio ir peilio sistemos.*
- *Draudžiama priartinti rankas arba kojas prie vejapjovės korpuso ir peilio sistemos, kai įrenginys veikia. Darbo metu abejos operatoriaus rankos turi būti ant įrenginio rankenos tokioje pozicijoje, kuri leidžia tvirtai ir saugiai naudoti stabdžio rankeną.*
- *Benzinas yra itin degus.*
- *Pilant į vejapjovę kurą bei alyvą, reikia būti itin atsargiam. Draudžiama pilti kurą ir alyvą, jei variklis yra karštas – gaisro pavojus! Draudžiama pilti kurą ir alyvą, jei įrenginio variklis yra veikia.*
- *Kurą ir alyvą reikia pilti gryname ore, atliekant šiuos veiksmus draudžiama rūkyti ir naudoti atviros ugnies šaltinius – gaisro pavojus!*
- *Kuro garai kenkia sveikatai – pilant kurą, draudžiama valgyti ir gerti, reikia vengti įkvėpti šiuos garus.*
- *Pilant kurą ir alyvą, naudoti atitinkamus įrankius – piltuvėlius, pirštines ir pan.*
- *Jei pilant kurą ir alyvą, jie išsipylė, reikia kruopščiai surinkti išsipylusi skystį ir nusausinti visus paviršius.*
- *Varikliui veikiant, draudžiama atidaryti kuro baką ir atsukti alyvos kamštį.*
- *Kurą ir alyvą reikia laikyti tik sandariai uždarytose, atestuotose talpose, ant kurių yra aiškiai pažymėta, jog jos yra skirtos tam tikslui.*
- *Draudžiama judėti su įjungtu įrenginiu kitose, nei veja, zonose (pvz. takeliai, bordiūrai, pakraščiai ir pan.).*
- *Prieš valant ir prižiūrint įrenginį, reikia išjungti variklį, įsitikinti, kad peilio sistema sustojo, ir nuimti nuo uždegimo žvakės paleidimo laidą.*
- *Peilio sistemai trenkus į svetimą daiktą, reikia išjungti variklį, įsitikinti, kad peilio sistema sustojo, patikrinti, ar nėra jokių pažeidimų.*
- *Draudžiama naudoti įrenginį, jei buvo pastebėtas peilio sistemos, korpuso, apsauginių elementų pažeidimas arba jei yra jaučiamos nenatūralios vibracijos.*
- *Draudžiama liesti duslintuvą ir kitas variklio dalis, jei variklis yra karštas – nudegimo pavojus.*
- *Įrenginio darbo metu draudžiama jį pakreipti.*

Bendros* saugumo *nuostatos - Akumuliatoriaus įrankių tinkamas aptarnavimas ir eksploatavimas

- *Akumuliatorius krauti vien tik gamintojo rekomenduojamu krovikliu, Kroviklis, skirtas nustatyto tipo akumuliatorių krovimui, skirtingų tipų akumuliatorių krovimo metu gali privesti prie gaisro atsiradimo rizikos.*
- *Elektros įrankius naudoti vien tik su akumuliatoriais, specialiai skirtais jų maitinimui. Skirtingų akumuliatorių panaudojimas gali privesti prie sužalojimų arba gaisro.*
- *Tuo metu, kai akumuliatorius nėra naudojama, reikia jį laikyti atokiau nuo metalinių daiktų, tokių kaip popieriaus segtukai, monetos, raktai, viniai, varžtai arba kiti maži metalo elementai, kurie gali sukabinti akumuliatoriaus gnybtus. Akumuliatoriaus gnybtų sukibimas gali privesti prie nudegimų arba gaisro.*
- *Nepalankiose sąlygose, iš akumuliatoriaus gali ištekėti skystis, vengti su juo sąlyčio. Jeigu atsitiktinai įvyks sąlytis su skysčiu, reikia perplauti vandeniu. Skysčio patekimo į akis atveju, papildomai susisiekti su gydytoju. Ištekantis iš akumuliatoriaus skystis gali privesti prie dirginimų arba nudegimų.*
- *Negalima naudoti pažeisto ar modifikuoto akumuliatoriaus ar įrankio. Pažeisti arba modifikuoti akumuliatoriai gali veikti nenumatomu būdu, privesti prie gaisro, sprogimo arba sužalojimo rizikos.*
- *Neprileisti prie ugnies ar per aukštos temperatūros akumuliatoriui poveikio. Gaisro ar temperatūros, viršijančios 130 °C, poveikis gali sukelti sprogimą.*
- *Laikytis visų nurodymų krovimo instrukcijose, nekrauti akumuliatoriaus ar įrankio temperatūroje, esančioje už instrukcijose nurodytos ribos. Netinkamas krovimas arba esant temperatūrai, esančiai už nurodytos ribos, gali pažeisti akumuliatorių ir padidinti gaisro pavojų.*

3. Įrenginio aprašymas

Pav. A: A pav.: 1. Rankena, 2. Stabdžių svirtis, 3. Važiavimo sankabos svirtis, 4. Starterio lyno rankena, 5. Kuro pildymo kamštis, 6. Alyvos pildymo kamštis, 7. Žolės surinkėjas, 8. Pjovimo aukščio reguliavimo svirtis, 9 Šoninis išleidimas, 10. Uždegimo žvakės jungties kabelis, 11. Oro filtras, 12. Duslintuvas, 13. Akumuliatoriaus paleidimo jungiklis, 14. Rankinės kuro siurblio dumplės. 15. Baterija.

4. Įrenginio paskirtis

Šis įrenginys yra skirtas tik natūralios žolės pjovimui. Bet koks kitas, nei numatytas, įrenginio naudojimo būdas yra neleistinas.
Leidžiama naudoti įrenginį remonto ir statybos darbuose, remonto servisuose, mėgėjiškuose darbuose, jei yra laikomasi naudojimo sąlygų ir leistinų darbo sąlygų, nurodytų Naudojimo instrukcijoje.

5. Naudojimo apribojimai

Įrenginys gali būti naudojamas tik pagal toliau esančias Leistinas darbo taisykles.
Savavališkas mechaninės ir elektros sandaros keitimas, bet kokios modifikacijos, priežiūros veiksmai, kurie nėra aprašyti Naudojimo instrukcijoje, bus laikomi neteisėtais, kurie nedelsiant anuliuoja atitikties deklaraciją ir garantines teises.
Naudojant įrenginį ne pagal paskirtį arba kitaip, negu yra nurodyta Naudojimo instrukcijoje, Garantinės teisės yra nedelsiant anuliuojamos.

Leistinos darbo sąlygos
Įrenginys skirtas tik darbui lauke. Draudžiama dirbti atmosferinių kritulių metu bei, kai yra atmosferinių iškrovų rizika.

6. Techniniai duomenys

Modelis	DED8724-46LSE
Pjovimo plotis [cm]	46
Variklio galia [kW]	2,9
Variklio darbinis tūris [cm3]	166
Maksimalus variklio greitis [min-1]	3600
Įrenginio svoris [kg]	31
Pjovimo aukštis [mm]	25-75
Krepšelio talpa [L]	60
Alyvos talpa [L]	0,5
Kuro bako talpa [L]	1,0
Garantuotas garso galios lygis LWA [dB (A)]	96
Garso slėgio lygis operatoriaus vietoje LpA [dB (A)]	82,1
LpA matavimo neapibrėžtis K [dB (A)]	3
Garso galios lygis LWA [dB (A)]	93,7
LWA matavimo neapibrėžtis K [dB (A)]	1,6
Vibracijos vertė kairė / dešinė ranka ah [m / s2]	2,987 / 2,843
Vibracijų matavimo neapibrėžtis K [m / s2]	1,5
Įkroviklis	
Galia [V, Hz]	230, 50
Galia [W]	12
Išėjimas [V, A]	30, 2
Apsaugos klasė	II
Saugumo lygis	IP20
Baterija	
Tipas	Li-Ion
Įtampa [V]	14,8
Talpa [Ah]	1,5

Informacija apie virpesius ir triukšmą
Virpesių bendra vertė a_h o taip pat matavimo neapibrėžtis, nustatyta pagal normą ISO 5395-1:2013 i pateikta lentelėje.
Triukšmo sklidimas buvo nustatytas pagal ISO 5395-1:2013 vertės pateikiamos aukščiau lentelėje.

DEMESIO **Triukšmas gali privesti prie klausos pažeidimo, darbo metu visada reikia naudoti klausos apsaugos priemones!**

Triukšmas gali privesti prie klausos pažeidimo, darbo metu visada reikia naudoti klausos apsaugos priemones!
Deklaruojama bendra vertė: virpesių/triukšmo buvo sumatuota pagal standartinę matavimo metodą ir gali būti panaudojama vieno su kitu įtaisu palyginimui. Pateiktas virpesių/triukšmo palyginimas gali būti panaudojimas pirminei /virpesių/triukšmo grėsmės vertinimui.
Virpesių virpesių/triukšmo lygis realaus įtaiso naudojimo metu, gali skirtis nuo deklaruojamų verčių, priklausomai nuo darbinių įrankių panaudojimo būdo, ypatingai nuo naudojamo įrankio rūšies, o taip pat nuo priemonių, saugančių operatorių nustatymo būtinumo. Kad tiksliai nustatyti grėsmę realiose naudojimo sąlygose, reikia atsižvelgti į visas operacinio ciklo dalis, į kurias taip pat įeina laikotarpiai, kuomet įtaisas yra išjungtas arba įjungtas, bet nėra naudojamas darbui.

7. Paruošimas darbui

DEMESIO **Prieš pradedant darbą įrenginys turi būti pilnai sumontuotas ir paruoštas laikantis tolesnių nurodymų.**

Rankenos ir skydelio su akumuliatoriumi surinkimas
Pasukite apatinę rankenos dalį aplink gamykloje sumontuotų varžtų ašį (B1 pav., 1). Įkiškite varžtus per vieną iš skylių, pažymėtų L arba H (žr. apžvalgos brėžinį naudojimo instrukcijoje) (B1 pav., 2). Naudotojui pasirinkus skylę, galima reguliuoti rankenos aukštį: jei varžtas įkišamas per skylę, pažymėtą L, rankenos padėtis bus žemesnė, jei varžtas bus perkeltas per skylę, pažymėtą H. , rankenos padėtis bus žemesnė. Padėtis turi būti parinkta pagal operatoriaus ūgį.
Tada pritvirtinkite varžtus (B1 pav., 2) poveržlėmis ir sparninėmis veržlėmis (B1 pav., 3).

Skydelio tvirtinimas su baterija
Išimkite plastikinę plokštę iš dėžutės. Atsukite rankenos viršuje esančias veržles ir pritvirtinkite plastikinę plokštę.
Montavimą pradėkite nuo tos rankenos pusės, ant kurios yra pavaros greičio reguliavimo svirtis (B2 pav., 1). Sulygiuokite skyles skydelyje su skylėmis viršutinėje rankenoje. Priveržkite skydelį pridedamais varžtais ir veržlėmis. Nepriveržkite iki galo, palikite šiek tiek laisvumo.
Skydelyje esančias skylutes sulygiuokite su skylėmis viršutinėje rankenoje dešinėje (B2 pav., 2). Priveržkite skydelį pridedamais varžtais ir veržlėmis. Nepriveržkite iki galo, palikite šiek tiek laisvumo. Patikrinkite plokštės išdėstymą ant vamzdžių, jei tai nereikia taisyti, iki galo priveržkite veržles. Prijunkite variklio laidą prie akumuliatoriaus
Viršutinę rankenos dalį uždėkite ant apatinės dalies, pritvirtinkite varžtais (B2 pav., 3), poveržlėmis ir sparninėmis veržlėmis (B2, 3 pav.).
Perkiškite stabdžių trosą per stabdžių svirties angą (C pav., 1), o pavaros sankabos trosą – per pavaros sankabos svirtį (C pav., 2). Įsitikinkite, kad jie tvirtai pritvirtinti ir neiškrenta.

DEMESIO **Įkraukite akumuliatorių prieš pirmąjį paleidimą (kraukite maždaug 6 valandas).**

DEMESIO **Vejapjovė turi tris darbo režimus: pjovimas su žolės rinkimu į krepšį, pjovimas išmetant žolę į šoną, pjovimas su smulkinimu. Draudžiama naudoti vejapjovę be pritvirtinto žolės krepšio, šoninės išmetimo angos apsaugos ar smulkinimo sistemos apsaugos.**

Pasirinkti vieną iš trijų režimų ir veikti pagal montavimo aprašymą.

Darbo režimas	Krepšys žolei	Šoninės išmetimo angos apsauga	Smulkinimo sistemos apsauga
Rinkimas į krepšį	+	–	–
Išmetimas į šoną	–	+	+
Smulkinimas	–	–	+

(Ženklas „+“ reiškia, kad reikia pritvirtinti šiam darbo režimui reikalingus priedus, o ženklas „-“ reiškia, kad šie priedai turi būti nuimti.)

Krepšio žolei montavimas

⚠ DEMESIO Vejapjovė yra pristatoma su uždėta smulkinimo sistemos apsauga, kurią reikia išimti prieš pritvirtinant krepšį žolei (žiūr: Pav. F).

Jei planuojama pjauti žolę naudojant krepšį: pakelti galinį apsaugos elementą (Pav. D, 1), laikant už krepšio rankeną (Pav. D, 2), uždėti taip, kad jis užsiblokuotų lizduose (Pav. D, 3).

Šoninės išmetimo angos montavimas

Planuojant pjauti vėją šoninio išmetimo režimu: pakelti šoninį apsaugos elementą (Pav. E, 1) ir uždėti šoninės išmetimo angos apsaugą (Pav. E, 2). Įsitikinti, kad apsauga yra teisingai pritvirtinta ir neiškrenta.

Smulkinimo sistemos apsaugos montavimas

Planuojant pjauti žolę smulkinimo režimu: pakelti galinį apsauginį elementą (Pav. F, 1), uždėti smulkinimo sistemos apsaugą (Pav. F, 2). Pritvirtinti galinio apsauginio elemento kronšteinus (Pav. G).

⚠ DEMESIO Vejapjovė turi keturtaktį variklį, kuris yra pristatomas be variklio alyvos. Prieš pirmą naudojimą reikia įpilti alyvos.

Variklio alyvos pylimas

Atsukti alyvos talpos kamštį (Pav. A, 6) ir įpilti specialios alyvos. Alyvos kiekis, kurį reikia įpilti, yra nurodytas techniniuose duomenyse. Alyvos pylimo metu reikia naudoti piltuvėlį ir kruopščiai nusausinti, jei alyva išsipiltų.

Alyvos lygio tikrinimas

Po pirmo pripildymo palaukti kelias minutes ir patikrinti alyvos lygį. Šiam tikslui reikia turėti medžiagą, nepaliekančią dulkių, išsukti alyvos talpos kamštį ir nuvalyti strypą šluoste. Toliau, neužsukant kamščio, patalpinti jį alyvos talpoje, kaip yra parodyta pav. H (Pav. H, 1) – ištraukus, alyvos lygis turėtų būti tarp minimalaus lygio, pažymėto raide L (Pav. H, 3), ir maksimalaus lygio, pažymėto raide H (Pav. H, 2).

Kuro pylimas

⚠ DEMESIO Benzino garai yra itin degūs. Pilant kurą, laikytis visų instrukcijų, išvardytų Saugos taisyklėse (naudojimo instrukcijos 2 punktas).

Atsukti kuro talpos kamštį (Pav. A, 5) ir, naudojant piltuvėlį (skirtą tik šio kuro rūšiai), įpilti kurą. Kuro, kuris telpa į talpą, kiekis yra nurodytas techniniuose duomenyse. Draudžiama viršyti maksimalų kuro kiekį (Pav. I, 1).
Kurui išsipylus, kruopščiai nusausinti visus paviršius.

Pjovimo aukščio reguliavimas

Norint nustatyti pjovimo aukštį, reikia patraukti rato link reguliavimo rankeną (Pav. A, 8) ir nustatyti ją norimoje pozicijoje (Pav. J). Pjovimo aukštis parenkamas atsižvelgiant į vejos tipą ir žolės aukštį. Jei žolė yra aukšta, pjovimą reikia pradėti nuo didžiausio aukščio ir palaipsniui mažinti iki norimo.

Nustačius norimą pjovimo aukštį, įsitikinti, kad aukščio reguliatorius yra užblokuotas fiksatoriumi ir nejuda pirmyn / atgal.

8. Įrenginio įjungimas

⚠ DEMESIO Prieš įjungiant įrenginį, reikia besąlygiškai atlikti veiksmus, aprašytus skirsnyje „Paruošimas darbui“.

⚠ DEMESIO Prieš įjungiant įrenginį, įsitikinti, kad visos rankenos (stabdžio, pavaros sankabos) veikia teisingai. Reguliariai tikrinti jų veikimą.

Kuro pumpavimas

Kai variklis šaltas, prieš įjungiant reikia paspausti rankinio kuro siurblio dumples (Pav. A, 14; Pav. K, 1). Priklausomai nuo aplinkos temperatūros jas reikia paspausti atitinkamą kartų skaičių:

Temperatūra	< 0°C	0÷10°C	10÷20°C	> 20°C
Paspaudimų skaičius	3÷4	2÷3	1÷2	1

Variklio paleidimas

Įrenginį galima užvesti dviem būdais - pradedant nuo akumuliatoriaus arba naudojant paleidimo virvę.

Baterijos paleidimas

Patraukite stabdžių svirtį (M pav., 1) link rankenos ir laikykite ją ten. Norėdami užvesti variklį, įjunkite akumuliatoriaus paleidimo starterį (M pav., 2). Jei jis neužsiveda pirmą kartą, pakartokite tai, laikydami stabdžių svirtį prie rankenos.

Pradedant nuo starterio virvės

Patraukite stabdžių svirtį (A, 2 pav.) Link rankenos ir laikykite ją (L pav., 1). Patraukite variklio rankeną (A pav., 4; L, 2 pav.), Kad užvestumėte variklį. Jei jis neužsiveda pirmą kartą, pakartokite tai, laikydami stabdžių svirtį prie rankenos.
Atleidus stabdžių svirtį, variklis sustos. Atleidus stabdžių svirtį, variklis ir pjovimo diskas gali kurį laiką suktis, prieš tęsdami įsitikinkite, kad variklis visiškai sustojo.

Pavaros paleidimas

Viena ranka laikydami stabdžių svirtį, kita ranka pastumkite pavaros sankabos svirtį (A pav., 1) link rankenos. Būkite ypač atsargūs ir saugioje padėtyje - žoliapjovė pradės judėti į priekį.
Atleidus pavaros sankabos svirtį, pavara sustos. Atlikdami atbulinės eigos manevrus, sukdami ir pan., Atleiskite pavaros sankabos svirtį ir manevruokite vejapjovę rankiniu būdu.

9. Įrenginio naudojimas

⚠ DEMESIO Prieš pradedant pjovimą, operatorius turi įsitikinti, kad susipažino ir laikosi visų saugos taisyklių (naudojimo instrukcijos 2 punktas).

Pjaunant žolę, reikia judėti tiesiomis juostomis važiuojant taip, kad kiekviena nauja juosta iš dalies padengtų, ką tik nupjautą zoną. Naudojant krepšį, reguliariai tikrinti krepšio pilnumo rodiklį (Pav. N, 1), jis turi būti pozicijoje „GO“ (pakeltas į viršų). Jei jis yra pozicijoje „STOP“ (nuleistas), reikia ištuštinti krepšį. Nepadarius to, vejapjovės anga gali užsikimšti.
Norint ištuštinti krepšį, reikia sustabdyti vejapjovę (paleisti stabdžio rankeną Pav. A, 2). Prieš nuimant krepšį, įsitikinti, kad peilio sistema sustojo. Krepšį galima nuimti atbula seka naudojat veiksmus, aprašytus montavimo instrukcijoje (Pav. D).
Prieš pakartotinai uždedant krepšį, įsitikinti, kad išmetimo anga nėra užkimšta nupjautos žolės likučiais.
Jei veja yra pjaunama išmetimo į šoną režimu, judėti pasukant į kairę, kas leis išvengti vejos metimo ant nenupjautos dalies.
Pjaunant smulkinimo režimu, susmulkinta žolė yra tolygiai išmėtoma po visą veją. Normaliomis vejos naudojimo sąlygomis žolės smulkinimas apsaugo gruntą nuo pernelyg didelės erozijos, susmulkinta žolė yra biologiškai skaidoma ir natūraliai trėšia veją.
Norint pasiekti optimalų įrenginio efektyvumą, reikia rūpintis jo švara. Darbo metu reikia reguliariai išjungti įrenginį ir patikrinti, ar nupjautos žolės likučiai neužkimšo kurios nors išmetimo angos.

10. Einamieji priežiūros veiksmai

⚠ DEMESIO Visi aptarnavimo veiksmai turi būti atliekami išjungus variklį ir nuėmus nuo uždegimo žvakės pajungimo laidą.

Po kiekvieno naudojimo reikia išjungti, leisti atvesti ir atlikti valymą bei būklės patikrinimą.

Uždegimo žvakės atjungimas (Pav. O)

Išjungus ir atvėsinus įrenginį, reikia nuimti pajungimo laidą (Pav. O, 2) nuo uždegimo žvakės (Pav. O, 1).

Valymas

Laikymo metu įrenginys turi būti švarus. Valant, taip pasukti įrenginį, kad karbiuratorius būtų viršuje, o duslintuvas – apačioje.
Korpuso viduje susirinkusią žolę galima pašalinti naudojant neaštrų medinį įrankį arba storesnį pagaliuką. Reikia būti itin atsargiam, nes prisilietus prie aštrių peilio kraštų galima susižeisti.
Reguliariai, po kiekvieno naudojimo valyti krepšį žolei ir tikrinti, ar jis nėra pažeistas. Jei valant krepšį buvo naudojamas vanduo, prieš sandėliavimą krepšys turi būti nusausintas.
Vejapjovės korpusą iš viršaus ir kitus elementus galima nuvalyti minkšta šluoste arba suspaustu oru. Nenaudoti jokių skiediklių ar detergentų, nes jie gali pažeisti įrenginio elementus!

Peilio sistema

⚠ DEMESIO Atliekant peilio sistemos priežiūros veiksmus, būtinai naudoti apsaugines pirštines ir būti itin atsargiam su aštriais peilio kraštais.

Norint pakeisti arba nuimti peilį, reikia turėti medinį bloką, kuriuo galima bus užblokuoti peilį, kad jis nejudėtų, kai bus atsukamas. Varžto sukimo metu draudžiama laikyti peilį ranka!
Peilio sistema susideda iš rankenos (Pav. P, 4), peilio (Pav. P, 3), tarpiklio (Pav. P, 2) ir varžto (Pav. P, 1). Atsukant ir užsukant varžtą, naudoti pakankamai ilgą plokščią raktą arba smūginį raktą. Tarpiklį uždėti taip, kad jo įdubusi dalis būtų nukreipta peilio link, o išgaubta – varžto link.

Uždegimo žvakė

⚠ DEMESIO Po priežiūros veiksmų atsargiai įsukti uždegimo žvakę. Žvakė negali būti įsukta pernelyg silpnai (tarpas jaučiasi pirštais) nei pernelyg stipriai (įsukant žvakę, nereikia naudoti jokių pailgintų raktų ar elektrinių raktų).

Reguliariai tikrinti uždegimo žvakės būklę. Taip pat tikrinti žvakės pajungimo laido būklę, ar jis nesusidėvėjo, ar izoliacija nėra pažeista.
Žvakę išsukti ir įsukti rankiniu būdu naudojant komplekte esantį žvakių raktą.
Žvakės elektrodus valyti vieliniu šepečiu. Matuokliu patikrinti nuotolį tarp elektrodų – jis turi būti nuo 0,7 iki 0,8 mm.

Alyvos lygio tikrinimas, alyvos nuleidimas

Norint patikrinti ir papildyti alyvos kiekį, reikia veikti, kaip yra aprašyta naudojimo instrukcijos 7 skirsnyje.
Alyvą galima nuleisti atsukant nuleidimo varžtą, kuris yra apačioje po alyvos įpylimo kamščiu (Pav. R, 1). Neleisti, kad sena alyva išsipiltų ant žemės, ją reikia surinkti į atitinkamą talpą ir utilizuoti pagal galiojančius įstatymus.

Oro filtro valymas

Paspaudus fiksatorius (Pav. S, 1), nuimti oro filtro dangtį (Pav. S, 2). Viduje yra 2 filtrai: pradinis kempininis filtras (Pav. S, 3) ir kišeninis filtras (Pav. S, 4).
Jei abu filtrai yra pažeisti, juos reikia besąlygiškai pakeisti naujais.
Filtrus galima valyti suspaustu oru, prapučiant iš filtro vidaus į išorę. Nenaudoti jokių šepečių ar detergentų!
Minkšta šluoste pašalinti purvą nuo filtro pagrindo (Pav. S, 5), atkreipiant išskirtinį dėmesį, kad niekas nepatektų į angas ir oro žarną!
Filtrus užmontuoti atbula seka įsitikinant, kad abu teisingai guli dangtyje (Pav. S, 2), negali būti jokių nelygių kraštų ar paviršių.

Kuro nuleidimas

Jei įrenginys bus laikoma be įjungimo ilgiau nei mėnesį, reikia iš kuro bako nuleisti kurą naudojant specialiai tam skirtą kuro siurblį (nėra komplekte).
Be to, kurą reikia nuleisti taip pat iš karbiuratoriaus. Žiūrint iš vejapjovės priekio, karbiuratorius bus matomas už oro filtro apsaugos (Pav. T, 2). Atsukti nuleidimo varžtą (Pav. T, 1) ir nuleisti iš karbiuratoriaus kuro likučius į atitinkamą talpą. Likučius kruopščiai nušluostyti.

Trosų įtempimo reguliavimas

⚠ DEMESIO Jei vartotojas neturi atitinkamų žinių ir patirties reguliuojant trosus, jis neturėtų savarankiškai atlikti toliau aprašytų veiksmų, tokiu atveju reikia kreiptis į autorizuotą servisą.

Laikui bėgant, natūraliai susidėvi ir išsitempia stabdžio ir pavaros sankabos trosai. Jei reikia, vartotojas gali savarankiškai pareguliuoti jų įtempimą.

Stabdžio troso reguliavimas
Reguliavimo varžtas yra žemiau alyvos talpos kamščio (Pav. U). Reikia atpalaiduoti abejas blokuojančias veržles (Pav. U, 1). Stumdant varžtą vejapjovės galo link, dirbanti dalis pailgėja, todėl troso įtempimas yra padidinamas. Nustačius teisingą įtempimą, užsukti blokuojančias veržles.

Pavaros sankabos troso reguliavimas
Reguliavimo varžtas yra apatinėje vejapjovės rankenos dalyje priešingoje nei starterio troso rankena pusėje. Atpalaiduoti kontraveržlę (Pav. W, 1). Atsukus korpuso apsaugas (Pav. W, 2 ir 3), dirbanti korpuso dalis bus ilgesnė, todėl troso įtempimas padidės. Teisingai nustačius įtempimą, užsukti kontraveržlę.

Akumuliatoriaus įkrovimas
Jei akumuliatorius išsikrovęs (vejapjovės negalima paleisti naudojant akumuliatoriaus paleidimo mygtuką), akumuliatorių reikia įkrauti. Norėdami tai padaryti, prijunkite prijungtą įkroviklį prie akumuliatoriaus ir prijunkite prie elektros tinklo. Įkrovimą rodo raudonas įkroviklio šviesos diodas. Visišką akumuliatoriaus įkrovimą rodo žalias įkroviklio šviesos diodas. Įkrovę akumuliatorių, atjunkite įkroviklį.

Sandėliavimas ir transportavimas
Jei įrenginys ilgesnį laiką (virš mėnesio) nebus naudojamas, reikia jį kruopščiai išvalyti ir iš bako bei karbiuratoriaus bei variklio nuleisti kurą ir alyvą veikiant pagal anksčiau pateiktą instrukciją.
Įrenginį ir kitus elementus, išvardytus komplektacijoje, reikia transportuoti originaliame įpakavime bei taip, kad jų neveiktų kenksmingos aplinkos sąlygos – pvz. drėgmė, atmosferiniai krituliai, aukšta temperatūra (virš 50°C), spaudymas, dėl kurio gali atsirasti mechaninių ir kitų pažeidimų, galinčių neigiamai veikti įrenginį.

Techninių apžiūrų planas

		Prieš kiekvieną naudojimą	Po pirmo mėnesio (arba po 5 darbo valandų)	Kas 3 mėnesius (arba kas 25 darbo valandas)	Kas pusmetį (arba kas 50 darbo valandų)	Kasmet (arba kas 100 darbo valandų)	Kas 2 metus (arba kas 250 darbo valandų)
Techninės apžiūros, kurias galima atlikti savarankiškai							
Variklio alyva	Patikrinimas	X					
	Keitimas		X	X			
Oro filtras	Patikrinimas	X					
	Valymas			X			
	Keitimas					X	
Uždegimo žvakė	Patikrinimas ir reguliavimas					X	
	Keitimas						X
Kuro bakas	Valymas			X			
Trosų įtempimas	Patikrinimas	X					
	Reguliavimas					X	
Kuro žarna	Patikrinimas						X
	Keitimas						X
Techninės apžiūros, kurias reikia atlikti autorizuotame servise							
Tarpai vožtuvuose	Patikrinimas ir reguliavimas					X	
Degimo kamera	Valymas					X	

11. Atsarginės dalys ir priedai

Rekomenduojami priedai:
DED87307 - vejapjovės peilis
DED87296 - Oro filtras
DED87312 - uždegimo žvakė (F7RTC)
DEGL07A, DEGL07B - Variklio alyva

⚠ DEMESIO Dėl neoriginalių dalių (peilių ir pan.) naudojimo vejapjovė gali būti sugadinta, be to, tai gali tapti net kūno sužalojimo priežastimi.

Kad pirkti atsargines dalis ir aksesuarus reikia susisiekti su Dedra Exim servisu. Kontaktiniai duomenys duomenys yra 1 instrukcijos puslapyje.
Atsarginių dalių užsakymo metu prašome pateikti serijos numerį, patalpintą vardinėje lentelėje, o taip pat dalies išmontavimo piešinio numerį.
Garantinio laikotarpio galiojimo metu taisymai yra atliekami pagal taisykles pateikiamas garantijos lape. Reklamuojamą produktą prašome pateikti taisymui pirkimo vietoje (pardavėjas įsipareigoja priimti reklamuojamą produktą), nusiųsti į servisą esantį arčiausią gyvenamosios vietos (servisų skaičius www.dedra.pl) arba siųsti į Dedra Exim centrinį servisą. Maloniai prašome pridėti garantinę kortelę. Pasibaigus garantijos laikotarpiui taisymus atlieka centrinis servisas. Pažeistą produktą reikia siųsti į servisą (siuntimo išlaidas padengia vartotojas).

12. Savarankiškas gedimų šalinimas

⚠ DEMESIO Prieš pradedant savarankiškai šalinti gedimus, reikia atjungti maitinimo šaltinį.

Problema	Priežastis	Sprendimas
Variklis neįsijungia	Nėra kuro	Įpilti kuro
	Prastos kokybės kuras	Nuleisti kurą iš bako ir karbiuratoriaus, pakeisti kurą
	Neteisingai pajungta uždegimo žvakė	Patikrinti uždegimo žvakės pajungimą, pataisyti
	Uždegimo žvakė užpilta kuru	Išsukti uždegimo žvakę, nuvalyti, išdžiovinti ir įsukti atgal
	Pažeista uždegimo žvakė	Pakeisti uždegimo žvakę
	Sugedo karbiuratorius	Atiduoti įrenginį į servisą
	Sugedo uždegimo sistema	Atiduoti įrenginį į servisą
	Užsiblokavo variklio vožtuvai	Atiduoti įrenginį į servisą
	Išsikrovusi starterio baterija	Įkraukite akumuliatorių
Variklis neveikia pilnu greičiu	Užsikimšo oro filtras	Patikrinti ir nuvalyti oro filtrą, jei reikia pakeisti
	Prastos kokybės kuras	Nuleisti kurą iš bako ir karbiuratoriaus, pakeisti kurą
	Sugedo karbiuratorius	Atiduoti įrenginį į servisą
	Sugedo uždegimo sistema	Atiduoti įrenginį į servisą
	Užsiblokavo variklio vožtuvai	Atiduoti įrenginį į servisą
Vejapjovė pameta žolę nežiūrint į pritvirtintą krepšį	Uždėta smulkinimo sistema	Išimti smulkinimo sistemą
	Užpildytas krepšys žolei	Patikrinti krepšį, ištuštinti
Įrenginys nenatūraliai vibruoja	Nesubalansuotas arba blogai subalansuotas peilis	Leisti, kad kompetentingas asmuo patikrintų peilį
	Atsitrenkus į kliūtį, buvo pažeistas velenas	Atiduoti įrenginį į servisą

13. Produkto sudedamosios dalys

1. Vejapjovė – 1 vnt., 2. Krepšys žolei – 1 vnt., 3. Smulkinimo sistemos apsauga – 1 vnt., 4. Šoninės išmetimo angos apsauga – 1 vnt., 5. Rankenos varžtas su tarpikliu ir sparnuotąja veržle – 4 kompl., 6. Galinės apsaugos kronšteinai – 2 vnt., 7. Įkroviklis - 1 vnt.

14. Informacija naudotojams apie prietaisų atliekų šalinimą

Prietaiso naudotojas, laikydamasis galiojančių aplinkos apsaugos taisyklių, privalo užtikrinti atitinkamą atliekų tvarkymą.
Panaudoto ar sugadinto prietaiso negalima išmesti kartu su buitinėmis atliekomis. Prietaisas ir jo priedai pagaminti iš įvairių rūšių medžiagų, tokių kaip metalas ir plastikas. Siekiant užtikrinti tinkamą atliekų tvarkymą, pakartotinį panaudojimą ar perdirbimą, įrangą reikia perduoti specializuotam atliekų tvarkytojui, kuris įpareigotas įrangą priimti nemokamai. Informaciją apie įrangos atliekų surinkimo vietas galite gauti iš savo savivaldybės administracijos, pvz. interneto svetainėse.
Į komunalinių atliekų konteinerius nemeskite benzino, alyvos, naudotos alyvos, alyvos ir benzino mišinių ar alyva užterštų daiktų, pvz. šluosčių. Panaudotą alyvą arba ja užterštus daiktus laikykite laikydamiesi vietinių nurodymų ir nugabenkite į atliekų surinkimo aikšteles.
Panaudotas pakuotes reikia atiduoti perdirbti.
Teisingas produkto utilizavimas padeda išsaugoti gamtos išteklius ir išvengti neigiamų padarinių žmonių sveikatai ir aplinkai, galinčių atsirasti dėl produkte esančių potencialiai pavojingų medžiagų, mišinių ir sudedamųjų dalių.
Už netinkamą atliekų tvarkymą gali būti skiriamos vietos įstatymuose nustatytos nuobaudos.

Informacija naudotojams apie elektros ir elektroninės įrangos šalinimą



Ant gaminių arba pridedamuose dokumentuose nurodytas simbolis rodo, kad sugedusios elektros ar elektroninės įrangos negalima išmesti kartu su buitinėmis atliekomis. Jei norite atsikratyti, pakartotinai panaudoti ar utilizuoti komponentus, teisinga juos nuvežti į specializuotą surinkimo punktą, kur jie bus priimti nemokamai. Informaciją apie naudotos įrangos surinkimo vietas teikia vietos valdžios institucijos, pvz., savo interneto svetainėse.
Teisingas produkto utilizavimas padeda išsaugoti gamtos išteklius ir išvengti neigiamų padarinių žmonių sveikatai ir aplinkai, galinčių atsirasti dėl produkte esančių potencialiai pavojingų medžiagų, mišinių ir sudedamųjų dalių.
Už netinkamą atliekų šalinimą gresia baudos pagal atitinkamus vietos teisės aktus.
ES šalių naudotojai: Jei norite išmesti elektros ar elektroninę įrangą, kreipkitės į artimiausią prekybos vietą arba tiekėją, kuris jums suteiks daugiau informacijos.
šalinimas ne Europos Sąjungos šalyse: Šis simbolis taikomas tik Europos Sąjungos šalims. Jei norite išmesti šį gaminį, kreipkitės į vietos valdžios institucijas arba pardavėją dėl tinkamo šalinimo būdo.
Pagal Europos Parlamento ir Tarybos reglamentą (ES) 2023/1542 dėl baterijų ir akumuliatorių bei baterijų ir akumuliatorių atliekų, sugedusios arba panaudotos baterijos ir (arba) akumuliatoriai turi būti surenkami atskirai ir perduodami aplinkai nekenksmingam perdirbimui.

Garantinis lapas

na

Benzininė vejapjovė su varikliu

Katalogo Nr: DED8724-46LSE Partijos numeris: .....

(toliau – Produktas)

Produkto pirkimo data: .....

Pardavėjo antspaudas

Pardavėjo parašas ir data: .....

Vartotojo pareiškimas:

Patvirtinu, kad buvau informuotas apie garantijos sąlygas ir taisyklių, išvardytų Naudojimo instrukcijoje ir Garantiniame lape, nepaisymo pasekmes. Šios garantijos sąlygos yra man žinomos, ką patvirtinu savo parašu:

....

data ir vieta vartotojo parašas

I. Atsakomybė už Produktą:

1. Garantijos suteikėjas – „DEDRA EXIM“ Sp. z o.o. su būstine adresu: ul. 3 Maja 8, 05-800 Pruškuvas, KRS 0000062517, Varšuvos apylinkės teismas, Valstybinio teismo registro XIV ūkinis skyrius, Mokesčiu mokėtojo kodas 527-020-49-33, Įstatinis kapitalas: 100 980,00 PLN.
2. Šiame garantiniame lape nurodytomis sąlygomis Garantijos suteikėjas suteikia garantiją Produktui iš Garantijos suteikėjo asortimento.
3. Garantijos pagrindu atsakomybė yra priimama tik už defektus, esančius Produkte jo išdavimo Vartotojui metu.
4. Garantijos pagrindu Vartotojas gauna teisę nemokamai suremontuoti Produktą, jei defektas buvo aptiktas garantijos galiojimo metu. Apie Produkto remonto būdą (remonto atlikimo metodą) sprendžia Garantijos suteikėjas. Jei Garantijos suteikėjas nuspręstų, kad remontas yra neįmanomas, Garantijos suteikėjas pasilieka sau teisę pakeisti elementą su defektu arba visą Produktą kitu, veikiančiu teisingai, sumažinti Produkto kainą arba anuliuotu sutartį.
5. Vartotojo, kuris pagal 1964 m. balandžio 23 d. Civilinį kodeksą nėra laikomas vartotoju, atveju Garantijos suteikėjo atsakomybė dėl kompensacijos, susijusi su šia garantija ir (arba) jos sudarymu ir vykdymu, nepriklausomai nuo formos, yra apribota iki maksimaliai Produkto su defektu vertės.

II. Garantijos laikotarpis

Produkto elementai, kuriems veikia garantija	Garantinės apsaugos trukmė
Vejapjovė	24 mėnesiai, skaičiuojant nuo Produkto pirkimo datos, nurodytos šiame Garantiniame lape
Peilis, oro filtras, uždegimo žvakė	Elementai, kuriems garantija negalioja

III. Naudojimosi garantija sąlygos

1. Vartotojas privalo patiekti užpildytą Produkto Garantinį lapą ir Produkto pirkimą patvirtinantį dokumentą (pvz. kasos čekis, sąskaita-faktūra ir pan.). Tam, kad pretenzijos nagrinėjimo procesas vyktų sklandžiai, rekomenduojama, kad Vartotojas kartu su Produktu perduotų visus elementus, nurodytus „Komplektacijos sąraše“, esančiame Naudojimo instrukcijoje.
2. Vartotojas privalo laikytis Naudojimo instrukcijoje ir Garantiniame lape nurodytų rekomendacijų..
3. Garantija galioja tik Lenkijos Respublikos ir ES teritorijoje.
4. Garantija neapima Produkto defektų, atsiradusių dėl to, kad:
a. Vartotojas nesilaikė sąlygų, nurodytų Naudojimo instrukcijoje, ypač susijusių su teisingu naudojimu, priežiūra ir valymu;
b. Vartotojas naudojo priežiūros ar valymo priemones, neatitinkančias sąlygas nurodytas Naudojimo instrukcijoje;
c. Vartotojas netinkamai sandėliavo ir transportavo Produktą;
d. Vartotojas savarankiškai keitė ir (arba) modifikavo Produktą, negavęs Garantijos suteikėjo sutikimo;
e. Vartotojas naudojo Produkte eksploatacines medžiagas, neatitinkančias Naudojimo instrukcijos sąlygų
5. Vartotojas, kuris pagal 1964 m. balandžio 23 d. Civilinį kodeksą nėra laikomas vartotoju, praranda garantiją Produktui, jei:
- Vartotojas pašalino, pakeitė arba sugadino serijos numerius, datas ir informacines lenteles;
- Vartotojas pažeidė plombas arba ant jų matosi Vartotojo veiksmų pėdsakai.
6. Dėmesio! Veiksmus, susijusius su kasdieniu Produkto aptarnavimu, nurodytu pvz. Naudojimo instrukcijoje, Vartotojas atlieka pats ir savo sąskaita.

IV. Pretenzijos pateikimo procedūra:

1.Pastebėjus, kad Produktas veikia neteisingai, prieš pateikiant pretenziją, reikia įsitikinti, kad visi veiksmai, aprašyti Naudojimo instrukcijoje, buvo atlikti teisingai.
2. Pretenziją rekomenduojama pateikti nedelsiant, geriausiai per 7 dienas nuo Produkto defekto aptikimo. Vartotojas, kuris pagal 1964 m. balandžio 23 d. Civilinį kodeksą nėra laikomas vartotoju, praranda garantiją Produktui, jei nepateikia pretenzijos per 7 dienas.
3. Pretenziją galima pateikti pvz. Produkto pirkimo punkte, garantiniame servise arba raštu adresu: „DEDRA EXIM“ Sp. z o. o., ul. 3 Maja 8, 05-800 Pruškuvas.
4. Vartotojas gali pateikti pretenziją, pasinaudodamas blanku, kuris yra internetinėje svetainėje: www.dedra.pl (Pretenzijos garantiniame laikotarpyje pateikimo forma).
5. Garantinių servisų atskirose šalyse adresai yra nurodyti svetainėje: www.dedra.pl. Jei konkrečioje šalyje nebūtų garantinio serviso, pretenzijas dėl garantijos rekomenduojama siųsti adresu: „DEDRA EXIM“ Sp. z o. o., ul. 3 Maja 8, 05-800 Pruškuvas, Lenkija.
6. Mąjąc Dėl Vartotojo saugumo draudžiama naudoti Produktą su defektais.
7. Dėmesio!!! Produkto su defektais naudojimas kelia pavojų Vartotojo sveikatai ir gyvybei.
8. Veiksmai, susiję su garantija, bus atlikti per 14 darbo dienų skaičiuojant nuo Produkto, dėl kurio yra pateikiama pretenzija, pristatymo dienos.
9. Prieš pristatant Produktą, dėl kurio yra pateikiama pretenzija, rekomenduojama jį nuvalyti. Produktą, dėl kurio yra pateikiama pretenzija, reikia kruopščiai supakuoti, kad jis būtų apsaugotas nuo pažeidimų transporto metu – rekomenduojama pristatyti produktą originalioje pakuotėje.
10. Garantijos laikotarpis yra pratęsiamas tiek, kiek Vartotojas negalėjo juo naudotis dėl garantijos apimto defekto.
Gwarancja Ši garantija neriboja, neišskiria bei nesustabdo Vartotojo teisių dėl parduotos prekės neatitikimo arba prekės defekto.

Vadovaudamiesi 2016 m. balandžio 27 d. Europos Parlamento ir Tarybos reglamento (ES) 2016/679 dėl fizinių asmenų apsaugos tvarkant asmens duomenis ir dėl laisvo tokių duomenų judėjimo ir kuriuo panaikinama Direktyva 95/46/EB 13 straipsnio 1 ir 2 dalimis, informuojame, kad

1. Formoje pateiktų jūsų asmens duomenų valdytojas yra DEDRA-EXIM sp. z o.o., kurios registruota buveinė yra Pruszkowe, 3 Maja g. 8, 05-800 Pruszkow (toliau: "Administratorius").
2. Jūsų duomenys bus tvarkomi tik siekiant atlikti prietaiso garantijos procedūrą pagal Bendrojo duomenų apsaugos reglamento 6 straipsnio 1 dalies b punktą (toliau: „BDAR“) Duomenys teikiami savanoriškai, tačiau jie būtini garantijos procedūrai
3. Jūsų duomenys bus tvarkomi garantijos procedūros vykdymo nagrinėjimo laikotarpiu ir archyvavimo tikslais, jei prireiktų apsiginti nuo galimų pretenzijų Administratoriui, bet ne ilgiau nei iki tol, kol joms įvyks senaties terminas.
4. Jūsų duomenys gali būti atskleisti tik tiems subjektams, kurie tvarko duomenis duomenų administratoriaus vardu pagal rašytinę asmens duomenų tvarkymo pavedimo sutartį, teikiančią: technines paslaugas, hosting'o ar interneto svetainės priežiūros paslaugas, IT paslaugas, kurjerių paslaugas. Administratoriaus tiekėjai privalo užtikrinti duomenų saugumą ir laikytis galiojančių teisės aktų reikalavimų, susijusių su asmens duomenų apsauga, ir negali naudoti patikėtų asmens duomenų kitais nei sutartyje su Administratoriumi nurodytais tikslais.
5. Jūsų duomenys nebus tvarkomi automatizuotomis priemonėmis, įskaitant profiliavimą, ir nebus perduodami trečiajai šaliai / tarptautinei organizacijai.
6. Bet kuriuo metu turite teisę susipažinti su savo duomenų turiniu ir teisę ištaisyti, ištrinti, apriboti duomenų tvarkymą, teisę į duomenų perkeliamumą, teisę prieštarauti bet kuriuo metu.
7. Visais klausimais, susijusiais su administratoriaus atliekamu jūsų asmens duomenų tvarkymu, galite kreiptis šiuo el. pašto adresu: daneosobowe@dedra.pl.;
8. Turite teisę pateikti skundą tinkamai duomenų apsaugos institucijai;

LV Satura rādītājs

1. Attēli un zīmējumi
2. Drošības noteikumi
3. Ierīces apraksts
4. Ierīces pielietojums
6. Lietošanas ierobežojumi
6. Tehniskie dati
7. Sagatavošana darbībai
8. Ierīces ieslēgšana
9. Ierīces lietošana
10. Tekošas tehniskas apkopes darbības
11. Rezerves daļas un piederumi
12. Patstāvīga avāriju novēršana
13. Produkta sastāvdaļas
14. Informācija lietotājiem par elektrisku un elektronisku iekārtu likvidēšanu
15. Garantijas karte

Oriģinālās instrukcijas tulkojum

Atbilstības deklarācija ir pievienota instrukcijai kā atsevišķs dokuments. Atbilstības deklarācijas neesamības gadījumā sazinieties ar uzņēmumu Dedra Exim Sp. z o.o.

⚠ UZMANĪBU Strādājot ar ierīci rekomendējam vienmēr ievērojiet pamatīgus darba drošības nosacījumus, lai izvairotos no ugunsgrēka, elektrošoka vai mehāniska ievainojuma.

Pirms ierīces ekspluatācijas uzsākšanas lūdzam iepazīties ar lietošanas instrukciju. Saglabājiet lietošanas instrukciju un atbilstības deklarāciju. Lietošanas Instrukcijas rekomendāciju un norādījumu stipra ievērošana ļaus pagarināt ierīces darba laiku.

⚠ UZMANĪBU Darba laikā jābūt ievēroti galvenie darba drošības noteikumu nodarījumi.

Gadījumā, ja ierīce tiks nodota citai personai, lūdzam nodot arī lietošanas instrukciju un atbilstības deklarāciju Firma Dedra Exim nav atbildīga par nelaimes gadījumiem savienotiem ar darba drošības norādījumu neievērošanu. Rūpīgi salasiet visu darba drošības un lietošanas instrukciju. Instrukcijas brīdinājumu neievērošana var ierosināt nelaimes, ugunsgrēku un/vai nopietnu ievainojumu.

2. Drošības noteikumi

- *Ierīci drīkst lietot tikai pieaugušais, kurš ir apmācīts un apzināts ar šo lietošanas instrukciju.*
- *Piešķirot ierīci citai personai, jābūt nodota arī lietošanas instrukcija.*
- *Operators nevar sākt lietot ierīci, ja viņš ir noguris, slims, vai atrodas alkohola vai citu narkotisku vielu ietekmē.*
- *Bērni un cilvēki, kas nav pazīstami ar šo lietošanas instrukciju, nevar lietot ierīci.*
- *Pirms darba uzsākšanas uzmanīgi pārbaudiet pļaušanas teritoriju un noņemiet svešķermeņus, piemēram, kurmju caurumus, akmeņus, rotaļlietas, nūjas, kabeļus utt., kurus ierīce lietošanas laikā var izmest.*
- *Darbs ar ierīci var būt veikts tikai labas redzamības apstākļos, dienas gaismā vai ar stipru apgaismojumu.*
- *Sargāt no nepiederošām personām. Nav pieļaujama ierīces iedarbināšana, ja tuvumā atrodas citi cilvēki, kas var būt pakļauti ar iesišanu ar pļāvēja izmestajam priekšmetam.*
- *Strādājot uz slīpumiem kustoties šķērsām, nedrīkst kustoties uz augšu vai uz apakšu.*
- *Īpaši piesardzīgi strādājiet uz nogāzēm, grāvjiem vai uzbērumiem, lai izvairītos no ievainojumiem vai negadījumiem. Īpaša uzmanība jāpievērš, veicot pagriezienus, kad operators ir pakļauts stabilitātes zaudēšanas riskam.*
- *Nav atļauts pļaut nogāzes ar slīpumu, kas pārsniedz 15°.*
- *Esiet sevišķi piesardzīgs, ejot atpakaļ vai velkot ierīci pie sevis.*
- *Pirms darba uzsākšanas pārliecinieties, ka visi starta blokādi, pārsegu un bremžu sviras darbojas pareizi. Tie arī regulāri jākontrolē un jāpārbauda darbības laikā - nav atļauta darbība ar ierīci, kurā ir bojātas blokādes, drošības pārsegi un bremzes.*
- *Pirms darba uzsākšanas rūpīgi pārbaudiet aprīkojuma stāvokli, pieskrūvējamos savienojumus un griešanas naža mezgla stāvokli. Nav pieņemami izmantot ierīci ar bojātu vai nodilušu griešanas naža mezglu.*
- *Nedrīkst manipulēt ar ierīces sistēmām un drošības pārsegiem, nav pieļaujams atvienot, bloķēt vai mainīt to iestatījumus.*
- *Operatoram nav ieteicams mainīt vai manipulēt ar saplombētiem motora ātruma kontroles iestatījumiem.*
- *Zāles pļāvējs nedrīkst darboties bez mezgla zāles konteinera, uzstādīta noteiktajā vietā, vai pašaizverošiem pārsegiem tā vietā izplūdes atverē.*

- *Ierīces operatoram ir jāizmanto droši apavi ar neslīdošu kāju aizsardzību, aizliegts ierīci lietot ar basām kājām, sandalēs vai kurpēs ar kailām kājām. Operatoram arī jālieto piemērots aizsargapģērbs. Nav pieņemami izmantot ierīci īsās vai neatbilstošās biksēs.*
- *Ierīces operators ir pakļauts troksnim, tāpēc ir jāizmanto dzirdes aizsardzība.*
- *Ierīces operators ir pakļauts vibrācijām, tāpēc pievērsiet īpašu uzmanību nogurumam un spējai pareizi novērtēt ierīces lietošanas spēju. Ir nepieciešams plānot ierīces darbību un sadalīt to laika gaitā, veicot atbilstošus pārtraukumus atkarībā no operatora stāvokļa, lai ierobežotu ar vibrācijām radītās sekas.*
- *Zāles pļāvējs ir aprīkots ar iekšdedzes dzinēju, kas no izplūdes sistēmas izdala izplūdes gāzes, kas ir toksiskas cilvēkiem. Ir nepieņemami darbināt ierīci slēgtās telpās, izvairieties no izplūdes gāzu iedarbības un ieelpošanas.*
- *Nav pieļaujams pļaut mitru zāli, kā arī lietot ierīci nokrišņu laikā (lietus, krusa, sniegs utt.) un gadījumos, kad pastāv zibens risks.*
- *Apkalpojot ierīci, ievērojiet drošu attālumu no pašas ierīces un griešanas naža mezgla. Nedrīkst pietuvināt roku vai kāju pie ierīces korpusa un griešanas naža mezgla ierīces darbības laikā. Darba laikā abām operatora rokām jāatrodas uz ierīces roktura tādā stāvoklī, kas ļauj uzticami un droši izmantot bremžu sviru.*
- *Benzīns ir ļoti viegli uzliesmojošs. Esiet piesardzīgs, piepildot ierīci ar degvielu un eļļu. Nav pieļaujams uzpildīt degvielu un eļļu, kad motors ir karsts - ugunsgrēka risks! Degvielas uzpildīšana un eļļas uzpildīšana nav atļauta, kamēr darbojas motors.*
- *Degvielas un eļļas uzpildīšana jāveic brīvā dabā, šo darbību laikā smēķēšana un pietuvināšana ar atklātiem uguns avotiem ir aizliegta - ugunsgrēka risks!*
- *Degvielas tvaiki ir kaitīgi veselībai - nav pieļaujams ēst vai dzert uzpildīšanas laikā, izvairieties no šo tvaiku ieelpošanas.*
- *Uzpildot degvielu un eļļu, izmantojiet atbilstošus piederumus - piltuves, cimdus utt.*
- *Ja degvielas un eļļas uzpildes laikā ir notikušas noplūdes, rūpīgi noslaukiet visus atlikumus.*
- *Nav pieļaujams atvērt degvielas tvertni un eļļas iepildīšanas aizbāzni, kamēr darbojas motors.*
- *Degvielu un eļļu jāuzglabā tikai cieši noslēgtos, atestētos konteineros, skaidri marķētos, kas paredzēti tikai šim nolūkam.*
- *Nav pieļaujams iedarbinātas ierīces pārvietošana caur citām vietām, nevis zāliens - celiņiem, apmalēm, malām utt.*
- *Pirms ierīces tīrīšanas un apkopes izslēdziet motoru, pārliecinieties, ka griešanas naža bloks ir apstājies, un atslēdziet aizdedzes sveces savienojuma kabeli.*
- *Kad griešanas naža mezgls atsitās pret svešķermeni, izslēdziet motoru, pārliecinieties, ka naža mezgls ir apstājies, un pārbaudiet, vai nav bojājumu. Nav pieļaujams darba ar ierīci, ja tiks konstatēta griešanas naža mezgla, korpusa, drošības pārsegu bojāšana vai nedabiskas vibrācijas.*
- *Nepieskarieties trokšņa slāpētājam vai citām motora daļām, kad motors ir karsts - apdegumu risks.*
- *Darbības laikā neizlieciet ierīci.*

Vispārējie drošības *noteikumi — akumulatora instrumentu pareiza apkalpošana un lietošana*

- *Lādējiet akumulatorus tikai ar ražotāja speciāli paredzēto lādētāju. Lādētājs, kas paredzēts noteikta akumulatoru veida lādēšanai, var radīt ugunsgrēka risku, izmantojot to citu akumulatoru veidu lādēšanai.*
- *Lietojiet elektroinstrumentu tikai ar akumulatoriem, kas speciāli paredzēti tā barošanai. Citu akumulatoru lietošana var radīt traumu vai ugunsgrēka risku.*
- *Kad akumulators netiek lietots, uzglabājiet to tālu no metāla priekšmetiem tādiem kā papīra saspraudes, monētas, atslēgas, naglas, skrūves vai citi mazi metāla elementi, kas var saslēgt akumulatora kontaktus. Akumulatora kontaktu saslēgšana var novest pie apdegumiem vai ugunsgrēka.*
- *Neatbilstošos apstākļos no akumulatora var izplūst šķidrums; izvairieties no saskares ar to. Lietotāja nejaušas saskares ar šķidrumu gadījumā nomazgājiet saskares vietu ar ūdeni. Ja šķidrums ir nokļuvis acīs, vērsieties pie ārsta. Šķidrums, kas izplūst no akumulatora, var izraisīt kairinājumu vai apdegumu.*
- *Nelietojiet akumulatoru un instrumentu, kas ir bojāts vai modificēts. Bojātie vai modificētie akumulatori var darboties neparedzētā veidā, kas var novest pie ugunsgrēka, sprādziena vai traumu riska.*
- *Nepakļaujiet akumulatoru vai instrumentu uguns vai pārmērīgas temperatūras iedarbībai. Uguns vai temperatūra, kas augstāka par 130 °C, var novest pie sprādziena.*
- *Ievērojiet visus norādījumus, kas ietverti lādēšanas instrukcijā, nelādējiet akumulatoru vai instrumentu temperatūrā, kas pārsniedz instrukcijā norādīto diapazonu. Nepareiza lādēšana vai lādēšana temperatūrā ārpus norādītā diapazona var novest pie akumulatora bojāšanas un paaugstināt ugunsgrēka risku.*

3. Ierīces apraksts

Zīm. A: A attēls: 1. Rokturis, 2. Bremžu svira, 3. Piedziņas sajūga svira, 4. Startera virves rokturis, 5. Degvielas uzpildes aizbāznis, 6. Eļļas uzpildes aizbāznis, 7. Zāles savācējs, 8. Pļaušanas augstuma regulēšanas svira, 9 Sānu izlāde, 10. Aizdedzes sveces savienojuma kabelis, 11. Gaisa filtrs, 12. Trokšņa slāpētājs, 13. Akumulatora iedarbināšanas slēdzis, 14. Degvielas sūkņa manuālie silfoni. 15. Akumulators.

4. Ierīces norīkošana

Šī ierīce ir paredzēta tikai dabiskas zāles pļaušanai. Nav pieļaujama jebkāda cita izmantošana, izņemot paredzētu ierīces izmantošanu.
Pieļaujam aprīkojuma izmantošanu remonta-būvniecības darbos, remonta rūpnīcās, amatieru darbos, ja vienlaikus būs ievēroti lietošanas nosacījumi un pieļaujami darba apstākļi, noteikti lietošanas instrukcijā.

5. Lietošanas ierobežojums

Ierīce var būt lietota tikai saskaņā ar turpmāk minētiem „Pieļaujamiem darba nosacījumiem".
Visas patstāvīgas izmaiņas mehāniskā un elektriskā konstrukcijā, jebkuras modifikācijas, rīcība, kas nav aprakstītā lietošanas instrukcijā būs uzskatāmi kā nelikumīgi un var ierosināt garantijas tiesību tūlītēju pazaudēšanu, un atbilstības deklarācija pazaudēs savu spēku.
Nepiemērota lietošana vai lietošana neatbilstoši lietošanas instrukcijai var ierosināt garantijas tiesību tūlītēju pazaudēšanu.

Pieļaujami darba apstākļi
Ierīce ir paredzēta tikai ārējiem darbiem. Nelietojiet ierīci atmosfērisku nokrišņu laikā un kad ir zibens risks.

6. Tehniskie parametri

Modelis	DED8724-46LSE
Pļaušanas platums [cm]	46
Motora jauda [kW]	2,9
Motora tilpums [cm3]	166
Maksimālais motora apgriezienu skaits [min-1]	3600
Ierīces svars [kg]	31
Pļaušanas augstums [mm]	25-75
Groza ietilpība [L]	60
Eļļas tilpums [L]	0,5
Degvielas tvertnes tilpums [L]	1,0
Garantētais skaņas jaudas līmenis LWA [dB (A)]	96
Skaņas spiediena līmenis operatora pozīcijā LpA [dB (A)]	82,1
Mērījumu nenoteiktība K LpA [dB (A)]	3
Skaņas jaudas līmenis LWA [dB (A)]	93,7
Mērījumu nenoteiktība K LWA [dB (A)]	1,6
Vibrācijas vērtība kreisā / labā roka ah [m / s2]	2,987 / 2,843
Mērījumu nenoteiktība K vibrācijām [m / s2]	1,5
Lādētājs	
Jauda [V, Hz]	230, 50
Jauda [W]	12
Izeja [V, A]	30, 2
Aizsardzības klase	II
Drošības līmenis	IP20
Akumulators	
Tips	Li-Ion
Spriegums [V]	14,8
Jauda [Ah]	1,5

Informācijas par vibrācijām un troksni

Kopējā vibrāciju vērtība ah un mērījuma neprecizitāte ir noteikta atbilstoši standartam ISO 5395-1:2013 un norādīta tabulā.
Trokšņa emisija ir noteikta atbilstoši ISO 5395-1:2013, vērtības ir norādītas iepriekš tabula

UZMANĪBU **Troksnis bar novest pie dzirdes bojāšanas. Darba laikā vienmēr lietojiet dzirdes aizsardzības līdzekļus!**

Deklarētā kopējā vibrāciju/trokšņa emisijas vērtība ir izmērīta, izmantojot standarta testa metodi, un var tikt izmantota, lai salīdzinātu vienu ierīci ar otru. Norādītais vibrāciju/trokšņa līmenis var tikt izmantots arī pakļautības vibrāciju/trokšņa iedarbībai iepriekšējai novērtēšanai. Vibrāciju/trokšņa līmenis faktiskās ierīces lietošanas laikā var atšķirties no deklarētajām vērtībām atkarībā no darba instrumentu izmantošanas veida, jo īpaši no apstrādājama priekšmeta veida un nepieciešamības noteikt līdzekļus, kuru mērķis ir nodrošināt lietotāja aizsardzību. Lai precīzi novērtētu iedarbību faktiskajos lietošanas apstākļos, ir jāņem vērā visas darbības cikla daļas, kas aptver arī periodus, kad ierīce ir izslēgta vai ir ieslēgta, bet netiek izmantota darbam.

7. Darba sagatavošana

UZMANĪBU **Pirms darba uzsākšanas ierīce ir pilnībā jāsamontē un jāsagatavo saskaņā ar sekojošiem norādījumiem.**

Roktura un paneļa ar akumulatoru montāža

Pagrieziet roktura apakšējo daļu ap rūpnīcā uzstādīto skrūvju asi (att. B1, 1). Izskrūvējiet skrūves caur vienu no caurumiem, kas apzīmēti ar L vai H (skatiet kopsavilkuma zīmējumu lietošanas pamācībā) (Att. B1, 2). Lietotāja veiktā cauruma izvēle ļauj regulēt roktura augstumu: ja skrūve tiek izlaista caur caurumu, kas apzīmēts ar L, roktura stāvoklis būs zemāks, ja skrūve tiek izlaista caur caurumu, kas apzīmēts ar H , roktura stāvoklis būs zemāks. Pozīcija jāizvēlas atbilstoši operatora augumam.
Pēc tam nostipriniet skrūves (Zīm. B1, 2) ar paplāksnēm un spārnuzgriežņiem (Zīm. B1, 3).

Paneļa piestiprināšana ar akumulatoru

Izņemiet plastmasas paneli no kastes. Atskrūvējiet uzgriežņus roktura augšpusē un pievienojiet plastmasas paneli.
Sāciet montāžu no tās roktura puses, uz kuras atrodas piedziņas ātruma regulēšanas svira (att. B2, 1). Izlīdziniet caurumus panelī ar caurumiem augšējā rokturī. Pievelciet paneli ar komplektācijā iekļautajām skrūvēm un uzgriežņiem. Nepievelciet līdz galam, atstājiet nelielu brīvību.
Izlīdziniet caurumus panelī ar caurumiem augšējā rokturī labajā pusē (Zīm. B2, 2). Pievelciet paneli ar komplektācijā iekļautajām skrūvēm un uzgriežņiem. Nepievelciet līdz galam, atstājiet nelielu brīvību. Pārbaudiet paneļa izvietojumu uz caurulēm, ja tas neprasa korekciju, pilnībā pievelciet uzgriežņus. Pievienojiet dzinēja kabeli akumulatoram
Novietojiet roktura augšējo daļu uz apakšējās daļas, nostipriniet to ar skrūvēm (B2, 3. att.), paplāksnēm un spārnu uzgriežņiem (Zīm. B2, 3).
Izvelciet bremžu trosi cauri bremžu sviras atverei (C, 1. att.) un piedziņas sajūga trosi caur piedziņas sajūga sviru (C, 2. att.). Pārliecinieties, vai tie ir droši piestiprināti un neizkrīt.

UZMANĪBU **Uzlādējiet akumulatoru pirms pirmās iedarbināšanas (uzlādējiet aptuveni 6 stundas).**

⚠ UZMANĪBU Pļāvējs var darboties trīs režīmos: pļaušana ar pļautās zāles savākšanu grozā, pļaušana ar sānu izmešanu, pļaušana ar mulčēšanu. Nekad nelietojiet pļāvēju, ja nav uzstādīts zāles savākšanas grozs vai sānu izmetējs pārsegs, vai mulča pārsegs.
No šīm trim metodēm izvēlieties vienu un sekojiet montāžas aprakstam

Darba režīms	Zāles grozs	Sānu izmetēja pārsegs	Mulčēšanas pārsegs
Savākšana grozā	+	–	–
Sānu izmešana	–	+	+
Mulčēšana	–	–	+

("+" nozīmē, ka piederumi ir jāuzstāda attiecīgam darba režīmam, un "-" nozīmē, ka piederumi ir jānoņem)

Zāles kausa montāža

⚠ UZMANĪBU Pļāvējs tiek piegādāts ar uzstādītu mulčas pārsegu, kas pirms zāles groza uzstādīšanas jānoņem (sk. Zīm. F)

Ja plānojat pļaut zāli ar uzstādītu zāles savākšanas grozu: paceliet aizmugurējo pārsegu (Zīm. D, 1), turot groza rokturi (Zīm. D, 2) novietojiet to tā, lai tas nobloķētos ligzdās (Zīm. D, 3).

Sānu izmetēja pārsega montāža

Ja jūs plānojat pļaut zāli ar sānu izmešanu: paceliet sānu pārsegu (Zīm. E, 1) un uzstādiet sānu izmetēja pārsegu (Zīm. E, 2). Pārliecinieties, vai pārsegs ir pareizi piestiprināts un neizkrīt.

Mulčēšanas pārsega montāža

Ja jūs plānojat pļaut zāli ar mulčēšanu: paceliet sānu aizsargu (Zīm. F, 1) un uzstādiet mulčēšanas pārsegu (Zīm. F, 2). Uzstādiet aizmugurējā pārsega kronšteinus (Zīm. G).

⚠ UZMANĪBU Ierīce ir aprīkota ar četrtaktu motoru, kas tiek piegādāts bez motoreļļas. Pirms pirmās lietošanas papildiniet eļļu.

Motoreļļas uzpildīšana

Atskrūvējiet eļļas iepildīšanas korķi (Zīm. A, 6) un ielejiet tam paredzēto eļļu. Uzpildāmās eļļas daudzums ir norādīts tehniskajos datos. Uzpildot eļļu, izmantojiet piltuvi un rūpīgi noslaukiet visus izlijušos atlikumus.

Eļļas līmeņa pārbaudīšana

Pēc pirmās uzpildīšanas pagaidiet dažas minūtes un pēc tam pārbaudiet eļļas līmeni. Lai to izdarītu, paņemiet lupatiņu, kas neizdala putekļus, atskrūvējiet eļļas korķi un noslaukiet lietni ar lupatiņu. Pēc tam ievietojiet lietni eļļas iepildīšanas caurumā, nepievelkot korķi, kā parādīts H attēlā (Zīm. H, 1) - pēc lietņa noņemšanas eļļas līmenim jābūt starp minimālo indikatoru, kas apzīmēts ar burtu L (Zīm. H, 3) un maksimālo indikatoru, kas apzīmēts ar burtu H (Zīm. H, 2).

Degvielas uzpilde

⚠ UZMANĪBU Benzīna tvaiki ir ļoti viegli uzliesmojoši. Uzpildot degvielu, ievērojiet visus norādījumus, kas ietverti "Drošības noteikumos" (lietošanas instrukcijas 2. punkts).

Atskrūvējiet degvielas tvertnes korķi (Zīm. A, 5) un izmantojiet piltuvi (paredzēta tikai šāda veida degvielai), lai uzpildītu degvielas līmeni. Degvielas daudzums, kas atrodas tvertnē, ir norādīts tehniskajos datos. Nedrīkst pārsniegt maksimālo degvielas līmeni (Zīm. I, 1).
Ja izlijāt degvielu, rūpīgi noslaukiet visus atlikumus.

Griešanas augstuma noteikšana

Lai noregulētu pļaušanas augstumu, velciet regulēšanas sviru riteņa virzienā (Zīm. A, 8) un pagrieziet tā aizturi attiecīgajā aizbīdnī (Zīm. J). Pareizais pļaušanas augstums jāizvēlas atbilstoši zāliena tipam un zāles augstumam. Ja zāle ir augsta, pļaušana jāuzsāk no augstākā augstuma, pakāpeniski to samazinot pēc nepieciešamības.

⚠ UZMANĪBU Pēc vēlamā griešanas augstuma iestatīšanas pārliecinieties, vai regulēšanas svira ir nofiksēta ar aizbīdni caurumā un nevar pārvietoties uz priekšu/atpakaļ.

8. Ierīces ieslēgšana

⚠ UZMANĪBU Pirms ierīces iedarbināšanas obligāti veikt darbību, aprakstītu "Darba sagatavošana" nodaļā.

⚠ UZMANĪBU Pirms ierīces iedarbināšanas pārliecinieties, ka visas sviras (bremzes, piedziņas sajūgs) darbojas pareizi. Regulāri pārbaudiet to darbību.

Degvielas sūknēšana

Kad motors ir auksts, pirms palaišanas manuāli jāpiespiež degvielas sūkņa silfonu (Zīm. A, 14; Zīm. K, 1). Atkarībā no apkārtējās vides temperatūras, spiediet to vairākas reizes:

Temperatūra	< 0°C	0÷10°C	10÷20°C	> 20°C
Piespiešanu skaits	3÷4	2÷3	1÷2	1

Motora iedarbināšana

Ierīci var iedarbināt divos veidos - sākot ar akumulatoru vai izmantojot startera virvi.

Baterijos paleidimas

Patraukite stabdžių svirtį (M pav., 1) link rankenos ir laikykite ją ten. Norėdami užvesti variklį, įjunkite akumuliatoriaus paleidimo starterį (M pav., 2). Jei jis neužsiveda pirmą kartą, pakartokite tai, laikydami stabdžių svirtį prie rankenos.

Pradedant nuo starterio virvės

Patraukite stabdžių svirtį (A, 2 pav.) Link rankenos ir laikykite ją (L pav., 1). Patraukite variklio rankeną (A pav., 4; L, 2 pav.), Kad užvestumėte variklį. Jei jis neužsiveda pirmą kartą, pakartokite tai, laikydami stabdžių svirtį prie rankenos.
Atleidus stabdžių svirtį, variklis sustos. Atleidus stabdžių svirtį, variklis ir pjovimo diskas gali kurį laiką suktis, prieš tęsdami įsitikinkite, kad variklis visiškai sustojo.

Pavaros paleidimas

Viena ranka laikydami stabdžių svirtį, kita ranka pastumkite pavaros sankabos svirtį (A pav., 1) link rankenos. Būkite ypač atsargūs ir saugioje padėtyje - žoliapjovė pradės judėti į priekį.
Atleidus pavaros sankabos svirtį, pavara sustos. Atlikdami atbulinės eigos manevrus, sukdami ir pan., Atleiskite pavaros sankabos svirtį ir manevruokite vejapjovę rankiniu būdu.

9. Ierīces lietošana

⚠ UZMANĪBU Pirms pļaušanas operatoram jāpārliecinās, ka viņš ir izlasījis un ievēro visus drošības noteikumus (lietošanas instrukcijas 2. punkts).

Pļaujot zāli, jāpārvietojas taisnās līnijās, ar pārlikšanu (tā, lai nākamā pāreja daļēji pārklājas ar iepriekšējo). Pļaujot ar zāles savākšanas grozu, regulāri pārbaudiet, vai pilna groza indikators (Zīm. N, 1) ir pozīcijā "GO" (pacelts). Ja tas ir pozīcijā "STOP" (nolaists), zāles savākšanas grozs jāiztukšo. Pretējā gadījumā pļāvēja izlādes atvere var tikt aizsprostota.
Lai iztukšotu zāles savākšanas grozu, apstādiniet ierīci (atlaidiet bremžu sviru - Zīm. A, 2). Pirms groza noņemšanas pārliecinieties, ka griešanas naža mezgls ir apstājusies. Noņemiet zāles savākšanas grozā apgrieztā secībā (Zīm. D).
Pirms zāles groza uzstādīšanas atpakaļ pārliecinieties, vai izplūdes atvere nav aizsērējusi ar nopļautās zāles atliekām.
Pļaujot ar sānu izmešanu, pārvietojieties griežot uz kreisu, lai izvairītos no zāles izmešanas uz nesagrieztu zāliena daļu.
Pļaujot ar mulčēšanu, sasmalcinātu zāli pļāvējs vienmērīgi izkliedē pa visu zāliena virsmu. Mulčēšana (citiem vārdiem sakot: paklāšana) normālos zāliena lietošanas apstākļos aizsargā augsni pret pārmērīgu eroziju, un sasmalcinātā zāle ir bioloģiski noārdāma, mēslojot zālienu.
Lai sasniegtu optimālu ierīces darbību, turiet to tīru. Darbības laikā regulāri izslēdziet mašīnu un pārbaudiet, vai nopļautā zāle nav aizsērējusi nevienu no izplūdes caurumiem.

10. Kārtējas apkalpošanas rīcība

⚠ UZMANĪBU Visa apkope jāveic ar izslēgtu motoru un atvienotu aizdedzes sveces vadu.

Pēc katras lietošanas izslēdziet, ļaujiet atdzist, pārbaudiet un notīriet.

Aizdedzes sveces atvienošana (Zīm. O)

Pēc ierīces izslēgšanas un atdzesēšanas no aizdedzes sveces (Zīm. O, 1) noņemiet savienojuma kabeli (Zīm. O, 2).

Tīrīšana

Ierīci saglabāt un glabāt tīrumā. Tīrot, nolieciet ierīci uz sāniem tā, lai karburators būtu augšpusē, un trokšņa slāpētājs - apakšā.
Korpusa iekšpusē uzkrāto zāli noņemt ar koka, neasu instrumentu vai biezāku kociņu. Īpašu uzmanību pievērsiet naža asajām malām - pastāv savainošanās risks.
Pēc katras lietošanas regulāri notīriet zāles savākšanas grozu un pārbaudiet, vai tas nav bojāts. Ja groza tīrīšanai izmantoja ūdeni, pirms uzglabāšanas to rūpīgi nosusiniet.
Notīriet pļāvēja korpusa augšdaļu un citas detaļas, izmantojot mīkstu drāniņu vai saspiestu gaisu. Nelietojiet šķīdinātājus vai mazgāšanas līdzekļus, jo tie var sabojāt ierīces sastāvdaļas!

Griešanas naža mezgls

Veicot griešanas naža mezgla montāžas darbus, vienmēr valkājiet aizsargcimdus un pievērsiet īpašu uzmanību naža asām malām.

Lai nomainītu vai demontētu un montētu griešanas nazi, ir nepieciešams koka bloks, kas nofiksēs nazi tā, lai tas negrieztos atskrūvēšanas laikā. Pieskrūvējot un atskrūvējot skrūvi, neturiet nazi ar roku!
Griešanas naža mezgls sastāv no turētāja (Zīm. P, 4), griešanas naža (Zīm. P, 3), paplāksnes (Zīm. P, 2) un skrūves (Zīm. P, 1). Lai atskrūvētu un pieskrūvētu skrūvi, izmantojiet uzgriežņu atslēgu ar attiecīgi garu rokturi vai triecienatslēgu. Sakārtojiet paplāksni tā, lai tās ieliektā puse būtu vērsta pret asmeni, un izliekta skrūves virzienā.

Aizdedzes svece

⚠ UZMANĪBU Pēc apkopes uzmanīgi pievelciet aizdedzes sveci. Sveci nedrīkst pievilkt ne pārāk vaļīgi (zem pirksta sajūtams vaļīgums), ne pārāk stingri (sveces pievilkšanai nelietojiet pagarinātas sviras vai elektrisko atslēgu).

Regulāri jāpārbauda aizdedzes sveces stāvoklis. Pārbaudiet arī aizdedzes sveces savienojuma kabeļa stāvokli, vai tas nav nodilis, vai izolācija nav saplaisājusi vai sabojāta.
Atskrūvējiet un ar roku pievelciet sveci, izmantojot pievienoto sveces atslēgu.
Notīriet sveču elektrodus ar stiepļu suku. Lai pārbaudītu attālumu starp elektrodiem, izmantojiet mērtaustu - tā platumam jābūt no 0,7 līdz 0,8 mm.

Eļļas līmeņa pārbaude, eļļas izliešana

Lai pārbaudītu un papildinātu eļļas līmeni, rīkojieties, kā aprakstīts lietošanas instrukcijas 7. nodaļā.
Eļļu var izliet caur izliešanas skrūvi, kas atrodas kakla apakšā zem eļļas iepildīšanas korķa (Zīm. R, 1). Neļaujiet izlietai eļļai izlīt zemē - savāciet to piemērotā tvertnē un utilizējiet saskaņā ar vietējiem noteikumiem.

Gaisa filtra tīrīšana

Nospiediet aizbīdņus (Zīm. S, 1), lai noņemtu gaisa filtra apvalku (Zīm. S, 2). Iekšpusē ir 2 filtri, priekšējais sūkļa filtrs (Zīm. S, 3) un kabatas filtrs (Zīm. S, 4).
Ja filtri ir bojāti, tie ir obligāti jānomaina.
Notīriet filtrus ar saspiestu gaisu, izpūšot no filtra iekšpuses. Nelietojiet sukas vai mazgāšanas līdzekļus!
Ar mīkstu drāniņu notīriet netīrumus no filtra pamatnes (Zīm. S, 5), īpašu uzmanību pievēršot tam, lai nekas nenokļūtu atverēs un gaisa caurulē!

Uzstādiet filtrus apgrieztā secībā, pārliecinoties, vai abi ir pareizi novietoti pārsegā (zīm. S, 2), vai nav viļņotu malu vai izliekumu.

Degvielas izliešana

Ja ierīci glabā, neieslēdzot ilgāk par mēnesi, izlejiet degvielu no degvielas tvertnes, izmantojot speciālu degvielas sūkni (nav iekļauts komplektā).
Degvielu vajadzētu izliet arī no karburatora. Skatot no ierīces priekšpuses, karburators būs redzams aiz gaisa filtra pārsega (Zīm. T, 2). Noskrūvējiet izliešanas skrūvi (Zīm. T, 1) un savāciet atlikušo degvielu no karburatora uz piemēroto tvertni. Rūpīgi noslaukiet visus iespējamus atlikumus.

Trošu spriegojuma iestatīšana

UZMANĪBU **Ja lietotājam nav atbilstošu zināšanu un pieredzes regulēšanas jomā, viņam nevajadzētu veikt turpmāk aprakstītās darbības - šajā gadījumā lūdzam sazināties ar autorizētu servisa centru.**

Pēc ierīces lietošanas laika notiek dabisks bremžu troses un piedziņas sajūga nodilums un pagarinājums. Ja nepieciešams, lietotājs pats var iestatīt trošu spriegumu.

Bremžu troses regulēšana
Regulēšanas skrūve atrodas zem eļļas ieliešanas korķa (Zīm. U). Atskrūvējiet abus bloķēšanas uzgriežņus (Zīm. U, 1). Virzot skrūvi pļāvēja aizmugurē, bruņu darba daļa tiek pagarināta, palielinot troses spriegojumu. Pēc pareizas iestatīšanas pievelciet bloķēšanas uzgriežņus.

Piedziņas sajūga troses pielāgošana
Regulēšanas skrūve atrodas pļāvēja roktura apakšā, pretējā pusē no startera troses roktura. Atskrūvējiet kontruzgriezni (Zīm. W, 1). Bruņa pārsegu atskrūvēšana (Zīm. W, 2 un 3) pagarinās bruņu darba daļu, kas palielina troses spriegojumu. Pēc pareizas iestatīšanas pievelciet kontruzgriežņu.

Akumulatora uzlāde

Ja akumulators ir izlādējies (pļāvēju nevar iedarbināt, izmantojot akumulatora iedarbināšanas pogu), akumulators ir jāuzlādē. Lai to izdarītu, pievienojiet pievienoto lādētāju akumulatoram un pievienojiet to elektrotīklam. Uzlādi norāda sarkana gaismas diode uz lādētāja. Par pilnu akumulatora uzlādi norāda zaļā gaismas diode uz lādētāja. Pēc akumulatora uzlādes atvienojiet lādētāju.

Glabāšana un transports

Ja ierīce netiks lietota ilgu laiku (vairāk nekā mēnesi), tā ir rūpīgi jāiztīra un jāiztukšo degviela no tvertnes un karburatora, kā arī eļļa no motora, ievērojot iepriekš aprakstītās instrukcijas.
Ierīce un citi elementi minēti komplektācijā jābūt transportēti, pēc iespējamības oriģinālajā iepakojumā, lai nebūtu pakļauti apkārtnes nelabvēlīgiem apstākļiem, piem., mitrums, atmosfēriski nokrišņi, augstā temperatūra (virs 50°C), spiediens, kas var izraisīt mehāniskus bojājumus un citi, kuri var negatīvi ietekmēt uz ierīci.

Pārbaudes plāns

		Pirms katrās lietošanas	Pēc pirmā mēnešа (vai pēc 5 darba stundām)	Ik pēc 3 mēnešiem (vai ik pēc 25 darba stundām)	Ik pēc sešiem mēnešiem (vai ik pēc 50 darba stundām)	Reizi gadā (vai ik pēc 100 darba stundām)	Ik pēc 2 gadiem (vai ik pēc 250 darba stundām)
Pārbaudes, kuras var veikt patstāvīgi							
Motoreļļa	Pārbaude	X					
	Apmaiņa		X	X			
Gaisa filtrs	Pārbaude	X					
	Tīrīšana			X			
	Apmaiņa					X	
Aizdedzes svece	Pārbaude un iestatīšana					X	
	Apmaiņa						X
Degvielas tvertne	Tīrīšana			X			
Troses spriegojums	Pārbaude	X					
	Regulēšana					X	
Degvielas vads	Pārbaude						X
	Apmaiņa						X
Pārbaudes veikšanai autorizētā servisā							
Vārstu vaļīgums	Pārbaude un iestatīšana					X	
Degšanas kamera	Tīrīšana					X	

11. Rezerves daļas un piederumi

Piedāvātie aksesuāri:

DED87307 - zāles pļāvēja asmens
DED87296 - Gaisa filtrs
DED87312 - aizdedzes svece (F7RTC)
DEGL07A, DEGL07B – motoreļļa

UZMANĪBU **Neoriģinālu elementu (griešanas nažu utt.) Izmantošana var izraisīt ierīces sabojāšanu un ārkārtējos gadījumos - arī nopietnus ievainojumus.**

Lai iegādātos rezerves daļas un piederumus, sazinieties ar uzņēmuma Dedra Exim servisa centru. Kontaktinformācija ir atrodama instrukcijas 1. lapā. Pasūtot rezerves daļas, norādiet datu plāksnītē norādīto partijas numuru un daļas numuru no kopsalikuma rasējuma.
Garantijas periodā remonti tiek veikti saskaņā ar noteikumiem, kas norādīti garantijas kartē. Ierīce, uz kuru attiecas reklamācija, ir jānodod remontam iegādes vietā (pārdevējam tā ir jāpieņem), jānodod servisa centrā, kas atrodas vistuvāk dzīvesvietai (servisa centru saraksts ir pieejams tīmekļa vietnē www.dedra.pl), vai jānosūta uzņēmuma *Dedra Exim* galvenajā servisa centrā. Pievienojiet ierīcei aizpildīto garantijas karti. Pēc garantijas perioda remontus veic galvenais servisa centrs. Nosūtiet ierīci servisa centrā (sūtījuma izmaksas sedz lietotājs).

12. Defekta paša novēršana

UZMANĪBU **Pirms jebkuru defektu pašas novēršanas atslēgt ierīci no elektrības.**

Problēma	Iemesls	Risinājums
Dzinēja iedarbināšana nav iespējama	Degvielas trūkums	Papildiniet degvielu
	Sliktas kvalitātes degviela	Izlejiet degvielu no tvertnes un no karburatora, nomainiet degvielu
	Aizdedzes svece ir pievienota nepareizi	Pārbaudiet aizdedzes sveces pieslēgumu, uzlabot
	Aizdedzes svece ir pārpludināta ar degvielu	Atskrūvējiet aizdedzes sveci, notīriet, nosusiniet un uzstādiet atkārtoti
	Bojāta aizdedzes svece	Mainīt aizdedzes sveci
	Bojāts karburators	Nodot ierīci servisam
	Aizdedzes sistēmas bojājums	Nodot ierīci servisam
	Iestrēguši motora vārsti	Nodot ierīci servisam
	Izlādējies startera akumulators	Uzlādējiet akumulatoru
Dzinējs nefunkcionē ar pilnu jaudu	Nobloķēt gaisa filtrs	Pārbaudīt un notīrīt gaisa filtru, ja vajadzīgi – mainīt.
	Sliktas kvalitātes degviela	Izlejiet degvielu no tvertnes un no karburatora, nomainiet degvielu
	Bojāts karburators	Nodot ierīci servisam
	Aizdedzes sistēmas bojājums	Nodot ierīci servisam
	Iestrēguši motora vārsti	Nodot ierīci servisam
Neskatoties uz zāles savākšanas groza uzstādīšanu, ierīce zaudē zāli	Uzstādīts mulčēšanas pārsegs	Noņemt mulčēšanas pārsegu
	Pilns zāles grozs	Pārbaudiet grozu, iztukšojiet
Ierīce iekrīt nedabiskās vibrācijās	Nesabalansēts vai slikti līdzsvarots griešanas nazis	Nododiet nazi balansēšanai kompetentajai personai
	Šķībs ass pēc šķēršļa sasišanas	Nodot ierīci servisam

13. Produkta sastāvdaļas

1. Pļāvējs – 1 gab., 2. Zāles grozs – 1 gab., 3. Mulčēšanas pārsegs – 1 gab., 4. Sānu izmetēja pārsegs – 1 gab., 5. Roktura skrūve ar paplāksni un spārna uzgriezni – 4 kompl., 6. Pārsega horizontālie kronšteini – 2 gab. 7. Lādētājs - 1 gab.

14. Informācija lietotājiem par izlietoto ierīču iznīcināšanu

Ierīces lietotājam ir jānodrošina atbilstoša atkritumu apsaimniekošana, ievērojot spēkā esošos vides aizsardzības noteikumus.
Lietotu vai bojātu ierīci nedrīkst izmest kopā ar sadzīves atkritumiem. Ierīce un tās piederumi ir izgatavoti no dažāda veida materiāliem, piem. metāla un plastmasas. Lai nodrošinātu pareizu atkritumu apsaimniekošanu, atkārtotu izmantošanu vai pārstrādi, iekārtas jānodod specializētam atkritumu apsaimniekotājam, kura pienākums ir iekārtas pieņemt bez maksas. Informāciju par iekārtu atkritumu savākšanas punktiem varat iegūt vietējā pašvaldībā, piem. to tīmekļa vietnēs.
Komunālo atkritumu konteineros nedrīkst mest benzīnu, eļļu, izlietoto eļļu, eļļas un benzīna maisījumus vai ar eļļu piesārņotus priekšmetus, piem. drānas. Uzglabājiet izlietoto eļļu vai ar eļļu piesārņotos priekšmetus saskaņā ar vietējiem noteikumiem un nogādājiet tos atkritumu savākšanas punktā.
Izlietotais iepakojums ir jānodod otrreizējai pārstrādei.
Pareiza produkta utilizācija palīdz saglabāt dabas resursus un izvairīties no negatīvas ietekmes uz cilvēku veselību un vidi, kas var rasties produkta sastāvā esošo potenciāli bīstamo vielu, maisījumu un sastāvdaļu dēļ.
Par nepareizu atkritumu apsaimniekošanu var tikt piemērotas atbilstošajos vietējos noteikumos paredzētās sankcijas.
Informācija lietotājiem par elektrisko un elektronisko iekārtu iznīcināšanu (attiecas uz mājsaimniecībām)



Simbols, kas redzams uz izstrādājumiem vai pievienotajā dokumentācijā, norāda, ka bojātas elektriskās vai elektroniskās iekārtas nedrīkst izmest kopā ar sadzīves atkritumiem. Ja vēlaties atbrīvoties no sastāvdaļām, atkārtoti izmantot vai reģenerēt, pareizi ir nogādāt tās specializētā savākšanas punktā, kur tās tiks pieņemtas bez maksas. Informāciju par lietotu iekārtu savākšanas punktu atrašanās vietu sniedz vietējās iestādes, piemēram, savās tīmekļa vietnēs.
Pareiza produkta utilizācija palīdz saglabāt dabas resursus un izvairīties no negatīvas ietekmes uz cilvēku veselību un vidi, kas var rasties produkta sastāvā esošo potenciāli bīstamo vielu, maisījumu un sastāvdaļu dēļ.
Par nepareizu atkritumu apglabāšanu draud sodi saskaņā ar attiecīgajiem vietējiem noteikumiem.
Lietotāji ES valstīs: Ja nepieciešams atbrīvoties no elektriskām vai elektroniskām iekārtām, sazinieties ar tuvāko tirdzniecības vietu vai savu piegādātāju, kas jums sniegs papildu informāciju.
apglabāšana valstīs ārpus Eiropas Savienības: Šis simbols attiecas tikai uz Eiropas Savienības valstīm. Ja vēlaties šo izstrādājumu izmest, sazinieties ar vietējām iestādēm vai izplatītāju, lai noskaidrotu pareizo utilizācijas metodi.
Saskaņā ar Eiropas Parlamenta un Padomes Regulu (ES) 2023/1542 par baterijām un akumulatoriem un bateriju un akumulatoru atkritumiem bojātas vai izlietotas baterijas/akumulatori jāsavāc atsevišķi un jānodod videi nekaitīgai pārstrādei.

Garantijas talons

uz

Benzīna zāles pļāvējs ar piedziņu

Kataloga Nr: DED8724-46LSE Partijas numurs:.....

(turpmāk saukts **Produkts**)

Produkta iegādes datums: .....

Pārdevēja zīmogs

Datums un pārdevēja paraksts: .....

Lietotāja apliecinājums:

Ar šo apliecinu, ka saņēmu informāciju par garantijas nosacījumiem, kā arī par Lietošanas instrukcijas un Garantijas talona norādījumu neievērošanas sekām. Garantijas nosacījumi ir man zināmi, ko apliecinu ar savu rokraksta parakstu:

....

datums un vieta Lietotāja paraksts

I. Atbildība par Produktu

1. 3 Maja 8, 05-800 Pruszków, Polija, reģistrācijas numurs KRS 0000062517, Varšavas Rajona Tiesa Varšavā, Valsts tiesas reģistra XIV. Saimnieciskā nodaļa, NMR kods (NIP) 527-020-49-33, Pamatkapitāls: 100 980,00 PLN.
2. Saskaņā ar noteikumiem, minētiem šajā Garantijas talonā, Garants piešķir garantiju Produktam, kuru izplata Garants.
3. Garantijas atbildība apņem tikai defektus, izraisītu pēc iemesliem, esošiem Produkta Lietotājam nodošanas laikā.
4. Sakarā ar garantiju Lietotājam ir tiesības prasīt bezmaksas uzlabot Produktu, ja defekts tiks konstatēts garantijas laikā. Produkta uzlabošanas veids (remonta izdarīšanas metode) ir atkarīgs no Garanta uzskata. Gadījumā, kad Garants konstatēs, ka remonts nav iespējams, Garantam ir tiesības mainīt bojātu elementu vai visu Produktu uz brīvu no defektiem, samazināt Produkta cenu vai atteikties no līguma.
5. Attiecībā uz Lietotājam, kas nav patērētājs 1964. gada 23. aprīļa Likuma "Civillikums" izpratnē, Garanta kompensācijas atbildība par zaudējumiem, savienotiem ar garantiju un/vai sakarā ar noslēgšanu un izpildīšanu, neatkarīgi no tiesiskām attiecībām, ir ierobežota tikai līdz nekvalitatīva Produkta vērtībai.

II. Garantijas laiks

Produkta elementi, apņemti ar garantiju	**Garantijas aizsardzības laiks**
Pļāvējs	24 mēneši, skaitot no Produkta iegādes datuma norādīta Garantijas talonā
Griešanas nazis, gaisa filtrs, aizdedzes svece	Elementi neapņemti ar garantiju.

III. Garantijas lietošanas nosacījumi

1. Aizpildīts Lietotāja Produkta Garantijas talons ar Lietotāja dokumentu, apliecinošu Produkta iegādi, piem. kases kvīts, faktūrrēķins utt. Efektīvas reklamācijas realizācijai ieteicams, lai Lietotājs nodotu kopā ar reklamētu Produktu visus elementus, minētus Produkta "Komplektācija" Lietošanas instrukcijas daļā.
2. Lietošanas Instrukcijas un Garantijas talona norādījumu ievērošana.
3. Garantija ir derīga tikai Polijas Republikas un ES teritorijā.
4. Garantija neapņem Produkta defektus, ierosinātus, starp citiem, sekojošos gadījumos:

a. Lietotājs neievēro Lietošanas instrukcijas noteikumus, sevišķi pareizas ekspluatācijas, konservācijas un tīrīšanas jomā;

b. Lietotājs lieto tīrīšanas vai konservācijas līdzekļus, kas neatbilst Lietošanas Instrukcijas norādījumiem;

c. Lietotājs neattiecīgi glabā un transportē Produktu;

d. Lietotājs patstāvīgi izdara Produkta izmaiņas un/var pārveidojumus, bez saskaņošanas ar Garantu;

e. Lietotājs lieto Produktā ekspluatācijas materiālus, kas neatbilst Lietošanas Instrukcijas norādījumiem.

5. Lietotājs, kas nav patērētājs 1964. gada 23. aprīļa Likuma "Civillikums" izpratnē, zaudē garantijas tiesības attiecībā uz Produktam, kurā, Lietotāja darbības rezultātā:
- tika likvidēti, mainīti vai bojāti sērijas numuri, datu apzīmējumi vai nominālas tabuliņas;
- tika bojātas vai mainītas plombas.

6. Uzmanību! Darbību, savienotu ar Produkta ikdienas apkalpošanu, ja izriet no Lietošanas instrukcijas, Lietotājs veic patstāvīgi un pēc savām izmaksām.

IV. Reklamācijas procedūra

1. Produkta nepareizas darbības konstatēšanas gadījumā, pirms reklamācijas paziņošanas, Lietotājam ir pienākums pārbaudīt, vai visa darbība, tostarp aprakstīta Lietošanas instrukcija, tika pareizi veikta.
2. Reklamācijas paziņojumu ieteicams sniegt nekavējoties, vislabāk 7 dienu laikā no Produkta defekta konstatēšanas dienas. Lietotājs, kas nav patērētājs 1964. gada 23. aprīļa Likuma "Civillikums" izpratnē, zaudē garantijas tiesības attiecībā uz Produktam, ja nesniegs reklamācijas paziņojumu 7 dienu laikā.
3. Reklamācijas paziņojums var būt sniegts, starp citiem, Produkta iegādes vietā, garantijas servisā vai rakstiski uz adresi: DEDRA EXIM sp. z o.o., ul. 3 Maja 8, 05-800 Pruszków, Polija.
4. Lietotājs var arī sniegt reklamācijas paziņojumu, izmantojot formulāru, pieejamu mājaslapā www.dedra.pl. („Reklamācijas paziņošanas formulārs garantijas ietvaros”).
5. Servisu adreses atsevišķām valstīm atrodas mājaslapā www.dedra.pl. Gadījumā, kad attiecīgajā valstī nav garantijas servisa, reklamācijas paziņojumi jābūt sniegti uz adresi: DEDRA EXIM sp. z o.o., ul. 3 Maja 8, 05-800 Pruszków (Polija).
6. Ņemot vērā Lietotāja drošību, bojāta Produkta lietošana ir aizliegta.
7. Uzmanību!!! Bojāta Produkta lietošana ir bīstama Lietotāja veselībai un dzīvei.
8. Garantijas pienākums tiks izpildīts 14 darba dienu laikā, skaitot no dienas, kad Lietotājs piegādās bojātu Produktu
9. Pirms bojāta Produkta nodošanas reklamācijai ieteicam to notīrīt. Rekomendējam rūpīgi pasargāt reklamētu Produktu no bojājumiem transportēšanas laikā (ieteicama Produkta piegāde oriģinālā iepakojumā).
10. Garantijas laiks tiek pagarināts uz laiku, kurā, sakarā ar Produkta defektu,, apņemtu ar garantiju, Lietotājs nevarēja to lietot. Garantija neizslēdz, neierobežo un neaptur Lietotāja tiesību, kas izriet no atbildības par pārdota produkta neatbilstību likumam.

Saskaņā ar Eiropas Parlamenta un Padomes 2016. gada 27. aprīļa Regulas (ES) 2016/679 par fizisku personu aizsardzību attiecībā uz personas datu apstrādi un šādu datu brīvu apriti un ar ko atceļ Direktīvu 95/46/EK 13. panta 1. un 2. punktu, informējam jūs, ka.

1. Jūsu veidlapā norādītu personas datu pārzinis ir DEDRA-EXIM sp. z o.o., ar juridisko adresi Pruškovā, ul. 3 Maja 8, 05-800 Pruszków (tālāk: “Pārzinis”).
2. Jūsu dati tiks apstrādāti tikai, lai veiktu ierīces garantijas procedūru saskaņā ar Vispārīgo datu aizsardzības noteikumu (turpmāk tekstā: “VDAR”) 6. panta 1. daļas b. burtu. Datu sniegšana ir brīvprātīga, bet nepieciešama garantijas procedūras veikšanai.
3. Jūsu dati tiks apstrādāti garantijas procedūras izskatīšanas laikā un arhivēšanas nolūkos gadījumā, ja būs nepieciešams aizstāvēties pret jebkādām pretenzijām pret Pārzini, ne ilgāk kā līdz to termiņa beigām.
4. Jūsu datus drīkst izpaust tikai personām, kuras apstrādā datus pārzinim, pamatojoties uz rakstisku līgumu par personas datu apstrādes uzticēšanu, cita starpā subjektiem, kas nodrošina: tehniskā dienesta pakalpojumus, hostingu vai vietnes apkopi, IT pakalpojumus, kurjeru pakalpojumus. Pārziņa piegādātājiem ir pienākums nodrošināt datu drošību un ievērot piemērojamo likumu prasības, kas saistītas ar personas datu aizsardzību, un viņi nedrīkst izmantot uzticētos personas datus citiem mērķiem, nevis tiem, kas noteikti līgumā ar Pārzini.
5. Jūsu dati netiks apstrādāti automatizēti, tostarp profilēšanas veidā, un tie netiks pārsūtīti uz trešo valsti / starptautisku organizāciju.
6. Jums ir tiesības jebkurā laikā piekļūt saviem datiem un labot, dzēst, ierobežot apstrādi, tiesības pārsūtīt datus, tiesības iesniegt iebildumus, jebkurā brīdī.
7. Visos jautājumos, kas saistīti ar jūsu personas datu apstrādi, ko veic Pārzinis, varat sazināties ar šo e-pasta adresi: daneosobowe@dedra.pl.
8. Jums ir tiesības iesniegt sūdzību iestādei, kas ir atbildīga par personas datu aizsardzību.

HU Tartalomjegyzék

1. Képek és ábrák
2. Biztonsági előírások
3. A készülék leírása
4. A készülék rendeltetésszerű használata
5. A használat korlátozása
6. Műszaki adatok
7. Felkészülés a munkára
8. A készülék bekapcsolása
9. A készülék használata
10. Folyamatos karbantartás
11. Alkatrészek és tartozékok
12. Önhibaelhárítás
13. A termék összetevői
14. Információ a felhasználóknak az elektromos és elektronikus eszközök ártalmatlanításáról
15. Jótállási kártya

Az eredeti utasítás fordítása

A megfelelőségi nyilatkozatot külön dokumentumként csatolták az utasításhoz. A megfelelőségi nyilatkozat hiányában lépjen kapcsolatba a Dedra Exim Kft. Céggel.

⚠ FIGYELEM A készülék működése során mindig az alapvető munkabiztonsági előírásokat követni, tűz kitörése, áramütés vagy mechanikai sérülés elkerülése érdekében.

A készülék használatbavétele előtt ismerkedjen meg a használati utasítás tartalmával. Őrizze meg a használati utasítást és a megfelelőségi nyilatkozatot. A használati utasításban szereplő utasítások és ajánlások szigorú betartása hatással van készüléke élettartamának meghosszabbodására.

⚠ FIGYELEM A munkavégzés során szigorúan be kell tartani a munkabiztonsági előírásokban található útmutatásokat.

A készülék más személynek történő átadása esetén, azzal együtt adja át a használati utasítást és a megfelelőségi nyilatkozatot. A Dedra Exim cég nem vállal felelősséget a munkabiztonsági utasítások be nem tartásából származó belesetekért. Olvasson el figyelmesen minden munkabiztonsági előírást és a használati utasítást. A figyelmeztetések és az utasítások be nem tartása balesetet, tüzet és/vagy súlyos sérüléseket okozhat.

2. Biztonsági előírások

- *A készüléket kizárólag felnőtt személy kezelheti, aki kiképzett és megismerkedett ezzel a használati utasítással.*
- *A megosztva a benzinmotoros készüléket, bocsássa rendelkezésre ezt a használati utasítást is.*
- *A kezelőnek nem szabad elkezdenie a készülék használatát, ha fáradt, beteg vagy alkohol, vagy más drogok hatása alatt áll.*
- *Gyerekek és ezt a használati utasítást nem ismerő személyek nem használhatják a készüléket.*
- *A munka megkezdése előtt alaposan ellenőrizze a kaszálandó területet, és távolítsa el az idegen tárgyakat, mint például a vakondtúrásokat, köveket,*

játékokat, botokat, kábeleket stb., amelyeket a berendezés működés közben ki tud dobni.

- *A készülék kizárólag jó látási körülmények között, nappali fény, vagy erős mesterséges megvilágítás mellett használható.*
- *Tartsa távol illetéktelen személyeket. Tilos a berendezés elindítása, ha a közelben tartózkodnak olyan illetéktelen személyek, akik a fűnyíró által kidobott tárgyaknak vannak kitéve.*
- *Hajlatban vagy lejtőn végzett munka közben kaszáljon mindig keresztben a lejtőn, soha ne felfelé vagy lefelé.*
- *A sérülések és a balesetek elkerülése érdekében legyen különösen óvatos, ha lejtőn, árokban vagy töltéseken dolgozik. Fordítson különös figyelmet a fordulások végrehajtásakor, amikor a kezelőt a stabilitás elvesztésének veszélye fenyegeti.*
- *Nem megengedett a kaszálás 15°-os szöget meghaladó hajlásszögű lejtőn.*
- *Fordítson különös figyelmet a berendezés hátrahúzása vagy az önmaga felé húzása során.*
- *A munka megkezdése előtt győződjön meg arról, hogy az összes indító reteszelés, a biztonsági burkolatok és fékkarok megfelelően működnek-e. Ezeket rendszeresen ellenőrizni kell és megvizsgálni működés közben is – nem megengedett az üzemeltetés sérült szerkezetű reteszelésekkel, biztonsági burkolattal és fékekkel.*
- *A munka megkezdése előtt alaposan ellenőrizze a berendezés állapotát, a csavarkötések és a vágókés egység állapotát. Nem megengedett a berendezés használata sérült vagy kopott vágókéssel.*
- *Nem megengedett a berendezés biztonsági rendszereinek és burkolatainak manipulálása, tilos azok leválasztása, blokkolása vagy megváltoztatása.*
- *Nem ajánlott, hogy a kezelő módosítsa vagy manipulálja a leplombált motor fordulatszám-szabályozó beállításait.*
- *A fűnyíró nem üzemeltethető, a teljesen a saját helyén lévő teljes fűtartály nélkül, sem az kidobó nyílásban saját helyén levő önzáró burkolat nélkül.*
- *A készülék üzemeltetőjének biztonságos, csúszásmentes talpvédő cipőt kell viselnie, nem megengedett a készüléket mezítláb, szandál vagy nyitott orrú cipőben használni. Az kezelőnek megfelelő védőruházatot is kell viselnie. A berendezést nem megengedett rövidnadrágban vagy alkalmatlan nadrágban használni*
- *A berendezés kezelője zajnak van kitéve, ezért hallásvédőt kell használnia.*
- *A készülék kezelője rezgésnek van kitéve, ezért különös figyelmet kell fordítani a fáradtságra és az eszköz használhatóságának helyes értékelési képességre. A rezgés következményeinek korlátozása érdekében meg kell tervezni az eszköz működését és el kell osztani azt az idő függvényében, a kezelő állapotától függően megfelelő szüneteket tartva.*
- *A fűnyíró belső égésű motorral van felszerelve, ezzel összefüggésben az emberre mérgező kipufogógázok lépnek ki a kipufogórendszerből. A berendezés zárt térben történő üzemeltetése nem megengedett, kerülje a kipufogógázok expozícióját és annak belégzését.*
- *Nem megengedett a nedves fű kaszálása, valamint az eszköz használata csapadékos (eső, jégeső, hó stb.) időben, valamint villámlás veszélyének fennállása idején.*
- *A berendezés üzemeltetésekor tartson biztonságos távolságot magától a géptől és a vágóegységtől. Elfogadhatatlan, hogy a kezek vagy a lábak a fűnyíró házának és a vágó egység közelébe kerüljenek az eszköz működése során. A kezelő mindkét kezének munka közben a készülék tolókarján kell lennie, olyan helyzetben, amely lehetővé teszi a fékkar biztos és biztonságos használatát.*
- *A benzin fokozottan tűzveszélyes. Legyen rendkívül óvatos, amikor a fűnyírót üzemanyaggal és olajjal történő feltöltésekor. Tilos a forró motor üzemanyaggal és olajjal való feltöltése, – tűzveszély! Tilos a berendezés járó motorjába az üzemanyag és az olaj feltöltése.*
- *Az üzemanyag és az olaj feltöltését a szabadban kell végezni, ezen tevékenységek során tilos a dohányzás, és a nyílt lánggal történő megközelítés – tűzveszély!*
- *Az üzemanyaggőzök károsak az egészségre – nem megengedet enni vagy inni a feltöltése közben, kerülje ezen gőzök belélegzését.*
- *Az üzemanyag és az olaj feltöltése során használjon megfelelő kiegészítőket – tölcsért, kesztyűt stb.*
- *Ha az üzemanyag és az olaj feltöltési tevékenysége során azok kiömlenének, törölje fel az összes maradékot.*
- *Tilos az üzemanyagtartály és az olajbetöltő dugó kinyitása, amikor a motor üzemelése közben.*
- *Az üzemanyagot és az olajat csak szorosan lezárt, hitelesített tartályokban szabad tárolni, csak erre a célra szánva, egyértelműen megjelölve.*
- *Tilos a működő berendezés vezetése más területeken, mint a gyep – járdákon, útszegélyeken, falszegélyeken stb.*
- *A gép tisztítása és karbantartása előtt kapcsolja ki a motort, ellenőrizze, hogy a vágókés-egység leállt-e, és távolítsa el a gyújtógyertya csatlakozókábelét.*
- *Amikor a vágókés-egység idegen tárgyat üt meg, kapcsolja ki a motort, ellenőrizze, hogy a vágókés-egység leállt-e, és ellenőrizze, hogy nem keletkezett-e sérülés. Tilos a berendezés üzemeltetése, ha a vágó-egység, a ház, a biztonsági védőelemek sérültek, vagy természetellenes rezgések lépnek fel.*
- *Ne érintse meg a kipufogódobot vagy a motor más részeit, amikor a motor forró - égési sérülések veszélye áll fenn.*
- *Ne döntse meg a berendezést működés közben.*

Általános biztonsági* előírások *- A vezeték nélküli eszközök megfelelő kezelése és működése

- *Töltse fel az akkumulátort csak a gyártó által előírt töltővel. Az adott típusú akkumulátor feltöltésére szolgáló töltő tűzveszélyt jelenthet más típusú akkumulátorok töltésekor.*
- *Az elektromos szerszámokat csak olyan akkumulátorokkal használja, amelyek kifejezetten a tápegységhez lettek tervezve. Más elemek használata sérülést vagy tüzet okozhat.*
- *Ha nem használja az akkumulátort, tartsa távol az olyan fémtárgyaktól, mint a papírkapcsok, érmék, kulcsok, körmök, csavarok vagy más kis fém alkatrészek, amelyek az akkumulátor érintkezőit rövidre zárhatják. Az akkumulátor érintkezőinek rövidítése égési sérülést vagy tüzet okozhat.*
- *Nem megfelelő körülmények között folyadék kerülhet az akkumulátorból; kerülje az érintkezést. Ha a felhasználó véletlenül érintkezik a folyadékkal, mossa le az érintkezési területeket vízzel. Ha a folyadék belép a szemébe, forduljon orvoshoz is. Az akkumulátorból szivárgó folyadék irritációt vagy égési sérülést okozhat.*
- *Ne használjon sérült vagy módosított akkumulátort illetve eszközt. A hibás vagy módosított akkumulátorok kiszámíthatatlanul működhetnek, ami tüzet, robbanást vagy sérülésveszélyt okozhat.*
- *Ne tegye ki az akkumulátort vagy az eszközt tűz vagy túlzott hőnek. A tűz vagy a 130 ° C feletti hőmérséklet robbanást okozhat.*
- *Tartsa be a töltési utasításban szereplő összes asítást, ne töltse fel az akkumulátort vagy a szerszámot az utasításban megadott tartományon kívül eső hőmérsékleten. A helytelen töltés vagy a megadott tartományon kívüli hőmérsékletek károsíthatják az akkumulátort és növelhetik a tűzveszélyt.*

3. A készülék leírása

A ábra: A ábra: 1. Fogantyú, 2. Fékkar, 3. Hajtó tengelykapcsoló kar, 4. Indítókötél fogantyú, 5. Üzemanyag -betöltő dugó, 6. Olajbetöltő dugó, 7. Fűgyűjtő, 8. Vágási magasság állító kar, 9 Oldalsó kisülés, 10. Gyújtógyertya csatlakozókábel, 11. Levegőszűrő, 12. Hangtompító, 13. Akkumulátor indító kapcsoló, 14. Kézi üzemanyag -szivattyú fújtató. 15. Akkumulátor.

4. A készülék rendeltetése

Ez a készülék kizárólag természetes fű kaszálására szolgál. A készülék rendeltetésszerű használatától eltérő felhasználás tilos.
A készüléket építés-felújítási munkákban, amatőr munkákban, lehet használni, miközben egyidejűleg megfelelnek a használati utasításban szereplő üzemeltetési feltételeknek és a megengedett üzemi körülményeknek.

5. Használati korlátozások

A készülék kizárólag a lentebb található „Megengedett üzemi körülményeknek" megfelelően üzemeltethető.
A felhasználó általi bármilyen változtatás a mechanikai és elektromos felépítésben, a használati utasításban nem szereplő karbantartási műveletek szabályellenesnek minősülnek és a Garanciális Jogok azonnali elvesztését eredményezi és a megfelelőségi nyilatkozat az érvényességét veszti.
Nem rendeltetésszerű vagy a használati utasításnak nem megfelelő használat a garanciális jogok azonnali elvesztését eredményezi.

Megengedett működési feltételek
A készülék kizárólag kültéri használatra készült. Ne használja csapadékok előfordulása és villámlás veszélye esetén

6. Műszaki adatok

Modell	DED8724-46LSE
Kaszálási szélesség [cm]	46
Motorteljesítmény [kW]	2,9
Motortérfogat [cm3]	166
Maximális motorfordulatszám [min-1]	3600
A készülék tömege [kg]	31
Kaszálási magasság [mm]	25-75
Kosárkapacitás [L]	60
Olajkapacitás [L]	0,5
Üzemanyagtartály kapacitás [L]	1,0
Garantált hangteljesítményszint LWA [dB (A)]	96
Hangnyomásszint a kezelői pozícióban LpA [dB (A)]	82,1
Mérési bizonytalanság K LpA esetén [dB (A)]	3
Hangteljesítményszint LWA [dB (A)]	93,7
Mérési bizonytalanság K LWA esetén [dB (A)]	1,6
Rezgési érték bal / jobb kéz ah [m / s2]	2,987 / 2,843
Mérési bizonytalanság K rezgéseknél [m / s2]	1,5
Töltő	
Teljesítmény [V, Hz]	230, 50
Teljesítmény [W]	12
Kimenet [V, A]	30, 2
Védelmi osztály	II
A biztonság szintje	IP20
Akkumulátor	
típus	Li-Ion
Feszültség [V]	14,8
Kapacitás [Ah]	1,5

Információ a rezgésről és a zajról

A rezgések ah értékét és a mérés bizonytalanságát a ISO 5395-1: 2013 szabvány szerint határoztak meg és a táblázatban adtak meg.
A zajkibocsátást a ISO 5395-1: 2013, szerint határozták meg, az értékeket a fenti táblázatban adják meg.

⚠ FIGYELEM A zaj károsíthatja a hallást, munka közben mindig használjon hallásvédőt!

A bejelentett teljes rezgés / zaj értéket egy szabványos vizsgálati módszerrel mérik, és egy eszköz egy másik eszközzel összehasonlítására használható. A rezgés / zajszint is használható a rezgés / zaj expozíció előzetes értékelésére.
A rezgés / zaj szintje a készülék tényleges használata során eltérhet a bejelentett értékektől, attól függően, hogy milyen módon használják a munkaeszközöket, különösen a munkadarab típusáról és a kezelő védelme érdekében szükséges intézkedések meghatározásáról. Ahhoz, hogy az expozíciót a valós használati körülmények között pontosan meg lehessen becsülni, figyelembe kell venni a működési ciklus minden részét, ideértve azokat az időszakokat is, amikor a

készülék ki van kapcsolva, vagy be van kapcsolva, de pont nem használják a munkához.

7. Felkészülés a munkára

⚠ FIGYELEM A munka megkezdése előtt az eszközt teljesen össze kell szerelni és elő kell készíteni az alábbi utasítások szerint.

A fogantyú és a panel összeszerelése az akkumulátorral

Forgassa el a fogantyú alsó részét a gyárilag beszerelt csavarok tengelye körül (B1. ábra, 1). Hajtsa át a csavarokat az L vagy H jelzésű furatok egyikén (lásd a kezelési útmutató áttekintő rajzát) (B1. ábra, 2). A furat felhasználó általi megválasztása lehetővé teszi a fogantyú magasságának beállítását: ha a csavart az L-vel jelölt furaton keresztül vezetjük, akkor a fogantyú helyzete alacsonyabb lesz, ha a csavart a H-val jelölt furaton vezetjük át. , a fogantyú helyzete alacsonyabb lesz. A pozícióit a kezelő magasságának megfelelően kell kiválasztani.
Ezután rögzítse a csavarokat (B1. ábra, 2) alátétekkel és szárnyas anyákkal (B1. ábra, 3).

A panel rögzítése az akkumulátorral

Vegye ki a műanyag panelt a dobozból. Lazítsa meg az anyákat a fogantyú tetején, és rögzítse a műanyag panelt.
Indítsa el a szerelvényt a fogantyú azon oldaláról, amelyen a hajtás sebességét beállító kar található (B2. ábra, 1). Igazítsa a panelen lévő lyukakat a felső fogantyún lévő lyukakhoz. Húzza meg a panelt a mellékelt csavarokkal és anyákkal. Ne húzza meg teljesen, hagyjon egy kis játékot.
Igazítsa a panel furatait a jobb oldali felső fogantyú furataihoz (B2. ábra, 2). Húzza meg a panelt a mellékelt csavarokkal és anyákkal. Ne húzza meg teljesen, hagyjon egy kis játékot. Ellenőrizze a panel elrendezését a csöveken, ha nem igényel korrekciót, húzza meg teljesen az anyákat. Csatlakoztassa a motorkábelt az akkumulátorhoz
Helyezze a fogantyú felső részét az alsó részre, rögzítse csavarokkal (B2, 3 ábra), alátétekkel és szárnyas anyákkal (B2, 3 ábra).
Vezesse át a fékkábelt a fékkar nyílásán (C. ábra, 1), a meghajtó tengelykapcsoló kábelét pedig a meghajtó tengelykapcsoló karján (C. ábra, 2). Győződjön meg arról, hogy biztonságosan rögzítve vannak, és nem esnek ki.

⚠ FIGYELEM Az első indítás előtt töltse fel az akkumulátort (töltés kb. 6 órán keresztül).

⚠ FIGYELEM A fűnyíró három üzemmódban működhet: kaszálás a kaszált fű kosárba történő összegyűjtésével, kaszálás oldalsó kidobással, kaszálás talajtakarással. Soha ne használja a fűnyírót, ha nincs felszerelve a fűgyűjtő kosár, az oldalsó kidobó vagy a burkolat a talajtakaróhoz.

A három módszer közül válasszon ki egyet, és kövesse az összeszerelés leírását

Üzemmód	Fűgyűjtő kosár	Oldalsó kidobás burkolata	Talajtakarás burkolata
Gyűjtés kosárba	+	–	–
Oldalsó kidobás	–	+	+
Talajtakarás	–	–	+

(A "+" azt jelenti, hogy a kiegészítőket az adott üzemmódra fel kell szerelni, míg a "-" azt jelenti, hogy a kiegészítőket el kell távolítani.)

A fűgyűjtő kosár felszerelése

⚠ FIGYELEM A fűnyírót a behelyezett talajtakaró burkolattal szállítják, amit a fűgyűjtő kosár elhelyezése előtt el kell távolítani (lásd: F ábra)

Ha a füvet a csatlakoztatott fűgyűjtő kosárral kívánja kaszálni: emelje fel a hátsó fedelet (D ábra 1), a kosár tartójának megtartásával (D ábra, 2) tegye fel úgy, hogy rögzítve legyen a résekben (D ábra, 3).

Az oldalsó kidobó burkolt felszerelése

Ha a füvet oldalsó kidobással szándékozik kaszálni: emelje fel az oldalsó burkolatot (E ábra, 1) és tegye fel az oldalsó kidobó burkolatát (E ábra, 2). Győződjön meg arról, hogy a burkolat megfelelően van-e rögzítve és nem esik-e le.

A talajtakaró burkolat felszerelése

Ha a füvet talajtakarással szándékozik kaszálni: emelje fel a hátsó fedelet (F ábra, 1), tegye fel a talajtakarás burkolatát (F ábra, 2). Szerelje be a hátsó burkolat tartóit (G ábra).

⚠ FIGYELEM A fűnyíró négyütemű motorral van felszerelve, amelyet motorolaj nélkül szállítanak. Az első használat előtt fel kell tölteni olajjal.

A motor feltöltése olajjal

Csavarja ki az olajbeöntő dugót (A ábra, 6) és öntsön bele ajánlott olajat. A feltöltendő olaj mennyiségét a műszaki adatok tartalmazzák. Az olaj feltöltésekor használjon tölcsért, és alaposan törölje le az esetlegesen kiömlött maradékot.

Az olajszint ellenőrzése

Az első feltöltés után várjon néhány percet, majd ellenőrizze az olajszintet. Ehhez szerezzen be pormentes tisztítókendőt, csavarja ki az olajdugót, és törölje le a mérőpálcát egy tisztítókendővel. Ezután tegye a mérőpálcát az olajbetöltőbe anélkül, hogy becsavarozta volna a dugót, ahogy az a H ábrán látható (H ábra, 1) – Miután kihúzta a mérőpálcát, az olajszintnek az L betűvel jelölt minimális szint felett (H ábra, 3) és a H betűvel jelölt maximális szint alatt kell lennie (H ábra, 2).

Üzemanyag tankolás

⚠ FIGYELEM A benzingőz nagyon tűzveszélyes. Az üzemanyag tankolásakor kövesse a „Biztonsági előírásokban" található (használati utasítás 2. pont) összes utasítást.

Csavarja le az üzemanyagtartály kupakját (A ábra, 5) és tölcsért használva (csak erre az üzemanyagtípusra szánt) töltse fel az üzemanyagszintet. Az üzemanyag mennyiségét, ami elfér a tartályba a műszaki adatok tartalmazzák. A maximális üzemanyagszintet nem szabad túllépni (I. ábra, 1).
Az üzemanyag túlfolyása esetén, alaposan törölje le az összes maradékot.

A vágásmagasság beállítása

A vágási magasság beállításához húzza a beállító kart a kerék felé (A ábra, 8) és helyezze el annak reteszét a megfelelő kilincsműbe (J ábra). A megfelelő vágási magasságot a gyep típusának és a fűmagasságnak megfelelően kell kiválasztani. Ha a fű magas, a kaszálást a legfelső magasságból kell indítani, szükség esetén fokozatosan csökkentve azt.

⚠ FIGYELEM A kívánt vágási magasság beállítása után győződjön meg arról, hogy a beállító kart a nyílásban lévő retesz rögzíti-e, és nem mozog-e előre/hátra.

8. A készülék bekapcsolása

⚠ FIGYELEM A készülék üzembehelyezése előtt végezze el a „Felkészülés a munkára" fejezetben leírtakat.

⚠ FIGYELEM A berendezés indítása előtt ellenőrizze, hogy az összes kar (fék, tengelykapcsoló) megfelelően működnek-e. Rendszeresen ellenőrizze azok működését.

Üzemanyag-pumpálás

Amikor a motor hideg, a kézi üzemanyag-szivattyú gumifújtatót beindítás előtt meg kell nyomni (A ábra, 14; K ábra, 1). A környezeti hőmérséklettől függően nyomja meg a megfelelő számú alkalommal:

Hőmérséklet	< 0°C	0÷10°C	10÷20°C	> 20°C
Megnyomások száma	3÷4	2÷3	1÷2	1

A motor indítása

A készülék kétféleképpen indítható el - az akkumulátorról való indítással vagy az indítókötél használatával.

Akkumulátor indítása

Húzza a fékkart (M ábra, 1) a fogantyú felé, és tartsa ott. A motor beindításához aktiválja az akkumulátorindító indítóját (M, 2. ábra). Ha nem indul el először, ismételje meg, miközben a fékkart a fogantyúnál tartja.

Kezdve az indítókötéllel

Húzza a fékkart (A, 2 ábra) a fogantyú felé, és fogja meg (L, 1 ábra). Húzza meg az indítókötél fogantyúját (A, 4 ábra; L, 2 ábra) a motor beindításához. Ha nem indul el először, ismételje meg, miközben a fékkart a fogantyúnál tartja.
A fékkar felengedése leállítja a motort. A motor és a vágókés szerelvénye egy ideig foroghat a fékkar felengedése után, és mielőtt folytatja, győződjön meg arról, hogy a motor teljesen leállt.

A hajtás indítása

Egyik kezével tartva a fékkart, a másik kezével nyomja meg a meghajtó tengelykapcsoló kart (A, 1 ábra) a fogantyú felé. Legyen különösen óvatos és biztonságos helyzetben - a fűnyíró elindul előre.
A tengelykapcsoló kar elengedése leállítja a hajtást. Hátrameneti manőverek, fordulások stb. Végrehajtásakor engedje el a meghajtó tengelykapcsoló kart, és manőverezze manuálisan a fűnyírót..

9. A berendezés használata

⚠ FIGYELEM A kaszálás előtt a kezelőnek gondoskodnia kell arról, hogy: elolvassa és betartja az összes biztonsági előírást (a használati utasítás 2. pontja).

A fűnyírás során egyenes vonalban kell haladni átfedésben (úgy, hogy a következő menet rész átfedésben legyen az előzővel). Fűgyűjtő kosárral történő kaszálás esetén, rendszeresen ellenőrizze, hogy a kosár teltség mutatója (N ábra, 1) a „GO" (felemelt) pozícióban található. Ha „STOP" (leengedett) állásban van, a fűgyűjtő kosarat ki kell üríteni. Ennek a tevékenységnek az elmulasztása a fűnyíró kidobó nyílásának eltömődését eredményezheti.
A fűgyűjtő kosár kiürítéséhez állítsa le a berendezést (engedje fel a fékkart – A ábra, 2). A kosár levétele előtt győződjön meg arról, hogy a vágókés egység megállt-e. A fűgyűjtő kosarat távolítsa el fordított sorrendben annak felhelyezésével. (D ábra).
A fűgyűjtő kosár visszahelyezése előtt győződjön meg arról, hogy a kimeneti nyílás nincs-e eltömődve a levágott fű maradványaival.
Oldalsó kidobással kaszálás esetén mozogjon balra, hogy elkerülje a levágott fű kidobását a gyep nem vágott részére.
Talajtakarásos kaszálás esetén a lenyírt füvet a fűnyíró egyenletesen elosztja a gyep teljes területén. A talajtakarás (másként: a mulcsozás) normál körülmények közötti gyephasználatnál védi a talajt a túlzott erózióval szemben, az aprított fű biológiailag lebomlik trágyázva a füvet.
A berendezés optimális teljesítményének elérése érdekében tartsa azt tisztán. Üzemeltetés közben rendszeresen kapcsolja ki az eszközt, és ellenőrizze, hogy a kidobó nyílások egyike sincs-e eltömődve a levágott füvel.

10. Folyó karbantartási tevékenységek

⚠ FIGYELEM Minden karbantartási tevékenységet kikapcsolt motorral és a gyújtógyertya kábelének leválasztásával kell elvégezni.

Minden használat után kapcsolja ki, hagyja lehűlni, vizsgálja át és tisztítsa meg.

Gyújtógyertya lecsatlakoztatása (O ábra)

A berendezés kikapcsolása és lehűlése után a gyújtógyertyáról (O ábra, 1) húzza le a csatlakozókábelt (O ábra, 2).

Tisztítás

A készüléket tartsa és tárolja tisztán. Tisztításkor döntse az eszközt oldalra úgy, hogy a porlasztó felül legyen, és a kipufogódob alul.
Távolítsa el a ház belsejében felhalmozódott füvet egy tompa szerszámmal vagy vastagabb bottal. Különös figyelmet kell fordítani a kés éles széleire – sérülés veszélye áll fenn.
Rendszeresen, minden használat után tisztítsa meg a fűgyűjtő kosarat, és ellenőrizze az esetleges sérüléseket. Ha vizet használt a kosár tisztításához, akkor tárolás előtt alaposan szárítsa meg.
A fűnyíró házának felső részét és más alkatrészeit puha ronggyal vagy sűrített levegővel tisztítsa meg. Ne használjon oldószereket és mosogatószereket, ezek károsíthatják a berendezés alkatrészeit!

Vágókés egység

⚠ FIGYELEM A vágókés egység karbantartása során mindig viseljen védőkesztyűt, és fordítson különös figyelmet a kés éles széleire.

A vágókés cseréjéhez vagy kiszereléséhez illetve beszereléséhez olyan fablokkra van szükség, ami rögzíti a kést úgy, hogy az ne forduljon el becsavarozáskor. A csavar meghúzásakor és meglazításakor ne fogja meg kézzel a kést!
A vágókés egység a következőkből áll: tartó (P ábra, 4), vágókés (P ábra, 3), alátét (P ábra, 2) és csavar (P ábra, 1). Kellő hosszúságú karral bíró villáskulccsal távolítsa el és húzza meg a csavart, vagy ütvecsavarozóval. Helyezze el az alátétet úgy, hogy konkáv oldala a pengével szemben legyen, a konvex pedig a csavar felé.

Gyújtógyertya

⚠ FIGYELEM Karbantartás után óvatosan húzza meg a gyújtógyertyát. A gyertyát nem szabad túl lazára becsavarni (a lazaság újjal érzékelhető), sem túl szorosra (ne használjon kulcs hosszabbítót vagy elektromos kulcsot a gyertya meghúzásához).

Rendszeresen ellenőrizze a gyújtógyertya állapotát. A gyújtógyertya csatlakozókábelének állapotát szintén ellenőrizze, nem elhasználódott-e, vagy a szigetelés nincs-e megrepedve vagy elkenve.
A gyertyát a mellékelt gyertyakulcs használatával, kézzel csavarja ki illetve be.
A gyertya elektródjait tisztítsa meg drótkefével. Hézagmérővel ellenőrizze az elektródák közötti távolságot – a hézagnak 0,7 és 0,8mm között kell lennie.

Az olajszint ellenőrzése, az olaj leeresztése

Az olajszint ellenőrzéséhez és feltöltéséhez a kezelési útmutató 7. fejezetében leírtak szerint járjon el.
Az olaj leereszthető a leeresztő csavar segítségével, amely a nyak alján található az olajbetöltő dugó alatt (R ábra, 1). Ne hagyja, hogy a használt olaj kifolyjon a földre – gyűjtse azt egy megfelelő tartályba, és a helyi előírások szerint kezelje.

A levegőszűrő tisztítása

Megnyomva a reteszeket (S ábra, 1) vegye le a levegőszűrő fedelét (S ábra, 2). Belül 2 szűrő található, szivacs előszűrő (S ábra, 3) és zsákos szűrő (S ábra, 4).
Ha a szűrők sérültek, azokat ki kell cserélni.
Tisztítsa meg a szűrőket sűrített levegővel, átfújva a belső oldalról kifelé. Ne használjon kefét sem tisztítószereket!
Törölje le a szennyeződést egy puha ruhával a szűrő aljáról (S ábra, 5) különös figyelmet fordítva arra, hogy semmi ne kerüljön a nyílásokba és a légcsatornába!
Szerelje be a szűrőket fordított sorrendben, ügyelve arra, hogy mindkét megfelelően van-e elhelyezve a fedélben (S ábra, 2), nincsenek hullámos széleik vagy dudorjaik.

Az üzemanyag leeresztése

Ha az eszközt egy hónapnál hosszabb ideig indítás nélkül tárolják, ürítse ki az üzemanyagot az üzemanyagtartályból egy külön üzemanyag szivattyúval (nem tartozék).
Az üzemanyagot le kell engedni a porlasztóból is. A fűnyírót elölről nézve a porlasztó látható lesz a légszűrő fedele mögött (T ábra, 2). Csavarja ki a leeresztő csavart (T ábra, 1) és gyűjtse össze az üzemanyag maradékot a porlasztóból egy megfelelő edénybe. Az esetleges maradékot alaposan törölje le.

A huzalok feszességének beállítása

⚠ FIGYELEM Ha a felhasználó nem rendelkezik megfelelő ismeretekkel és tapasztalattal a szabályozás területén, akkor nem végezheti el az alább leírt tevékenységeket – ebben az esetben vegye fel a kapcsolatot a hivatalos szervizközponttal.

A készülék használatának ideje alatt a fékhuzal és a meghajtó tengelykapcsoló huzala természetes kopással és megnyúlással jár. Ha szükséges, a felhasználó maga állíthatja be a huzalok feszességét.

A fékhuzal beállítása

A beállító csavar az olajbetöltő dugó alatt található (U ábra). Lazítsa meg mindkét rögzítőanyát (U ábra, 1). A csavart a fűnyíró hátsó része felé mozgatva a páncél működő része meghosszabbodik, ami növeli a kábel feszességét. A helyes beállítás után húzza meg a rögzítőanyákat.

A meghajtás tengelykapcsoló huzalának beállítása

Az állítócsavar a fűnyíró tolókarjának alján található, az indítókötél-fogantyúval ellentétes oldalon. Lazítsa meg a rögzítőanyát (W ábra, 1). A páncélburkolat elforgatása (W ábra, 2 és 3) a páncél működő részének meghosszabbodását eredményezi. A helyes beállítás után húzza meg a rögzítőanyát.

Akkumulátor töltés

Ha az akkumulátor lemerült (a fűnyírót nem lehet elindítani az akkumulátor indító gombjával), az akkumulátort fel kell tölteni. Ehhez csatlakoztassa a mellékelt töltőt az akkumulátorhoz, és csatlakoztassa a hálózathoz. A töltést a töltőn lévő piros LED jelzi. Az akkumulátor teljes feltöltését a töltőn lévő zöld LED jelzi. Az akkumulátor feltöltése után válassza le a töltőt.

Tárolás és szállítás

Ha az eszközt hosszú ideig (több mint egy hónapig) nem használják, alaposan meg kell tisztítani, és a tartályból és a porlasztóból le kell üríteni az üzemanyagot, valamint a motorból az olajat, a fent leírt utasítások szerint.
A készüléket és más, a komplettálásban felsorolt alkatrészeket szállítsa, lehetőség szerint az eredeti csomagolásában, olyan módon, hogy azok ne legyenek kitéve káros környezeti hatásoknak, olyanoknak, mint: a nedvesség, csapadékok, magas hőmérséklet (50°C-nál magasabb), mechanikai sérülést okozó nyomás, és mások melyek negatív hatással lehetnek a készülékre.

Ellenőrzési terv

		Minden használat előtt	Az első hónap után (vagy 5 üzemóra után)	3 havonta (vagy 25 üzemóránként)	Félévente (vagy 50 üzemóránként)	Évente (vagy 100 üzemóránként)	2 évente (vagy 250 üzemóránként)
Ellenőrzések az önálló végrehajtásokhoz							
Motorolaj	Ellenőrzés	X					
	Csere		X	X			
Levegőszűrő	Ellenőrzés	X					
	Tisztítás			X			
	Csere					X	
Gyújtógyertya	Ellenőrzés és beállítás					X	
	Csere						X
Üzemanyagtartály	Tisztítás			X			
Huzal feszesség	Ellenőrzés	X					
	Szabályozás					X	
Üzemanyag vezeték	Ellenőrzés						X
	Csere						X
Hivatalos szervizközpontban végzendő ellenőrzések							
Szelephézag	Ellenőrzés és beállítás					X	
Égéstér	Tisztítás					X	

11. Pótalkatrészek és tartozékok

Ajánlott tartozékok:

DED87307 - Fűnyíró penge
DED87296 - Levegőszűrő
DED87312 - Gyújtógyertya (F7RTC)
DEGL07A, DEGL07B - Motorolaj

⚠ FIGYELEM Nem eredeti alkatrészek (vágókés stb.) használata a fűnyíró károsodásához vezethet, szélsőséges esetekben akár súlyos sérülésekhez is.

A pótalkatrészek és tartozékok beszerzése érdekében forduljon a Dedra Exim szervizhez. Az elérhetőségek megtalálhatók a kézikönyv első oldalán.
Pótalkatrészek rendelésekor, kérjük, jelezze az adattáblán található a rész tételszámát és alkatrészszámát a szerelési rajzból.
A jótállási időszak alatt a javításokat a jótállási kártyában meghatározott feltételek szerint végzik. Kérjük, küldje el a hirdetett terméket javításra a vásárlás helyén (az eladó köteles elfogadni a bejelentett terméket), küldje el a legközelebbi lakóhelyre (weboldalak listája a www.dedra.pl címen), vagy küldje el a Dedra Exim központi szolgálatának. Kérjük, csatolja a kitöltött garanciális kártyát. A jótállási idő után a javítást a központi szolgálat végzi. A sérült terméket a szervizhez kell küldeni (a szállítási költségeket a felhasználó fedezi).

12. Önálló hibaelhárítás

⚠ FIGYELEM Az önálló hibaelhárítás megkezdése előtt válassza le a berendezést a táplálásról.

Probléma	Ok	Megoldás
A motor nem indul be	Üzemanyaghiány	Üzemanyag utántöltése
	Rossz minőségű üzemanyag	Engedje le az üzemanyagot a tartályból és a porlasztóból, cserélje ki az üzemanyagot
	Rosszul csatlakoztatott gyújtógyertya	Ellenőrizze a gyújtógyertya csatlakoztatását, javítsa ki
	A gyújtógyertya üzemanyaggal van elárasztva	Csavarja ki a gyújtógyertyát, tisztítsa meg szárítsa meg és tegye vissza
	Sérült gyújtógyertya	Cserélje ki a gyújtógyertyát
	Sérült porlasztó	Adja át a szerviznek a készüléket
	A gyújtásrendszer meghibásodása	Adja át a szerviznek a készüléket
	Beragadt motorszelepek	Adja át a szerviznek a készüléket
	Lemerült indító akkumulátor	Töltse fel az akkumulátort
A motor nem teljes teljesítménnyel működik	A légszűrő eltömődött	Ellenőrizze és tisztítsa ki a levegőszűrőt, szükség esetén cserélje ki
	Rossz minőségű üzemanyag	Engedje le az üzemanyagot a tartályból és a porlasztóból, cserélje ki az üzemanyagot
	Sérült porlasztó	Adja át a szerviznek a készüléket
	A gyújtásrendszer meghibásodása	Adja át a szerviznek a készüléket
	Beragadt motorszelepek	Adja át a szerviznek a készüléket
A fűnyíró elveszíti a füvet a felszerelt fűgyűjtő kosár ellenére	A talajtakaró betét behelyezve	Vegye ki a talajtakaró betétet
	A fűgyűjtő kosár tele van	Ellenőrizze a kosarat, ürítse ki
A berendezés természetellen	Kiegyensúlyozatlan vagy rosszul kiegyensúlyozott vágó kés	Adja át a kést kiegyensúlyozásra kompetens személynek

es rezgésbe esik.	Elgörbült tengely egy akadály megütése után	Adja át a szerviznek a készüléket

13. A termék összetevői

1. Fűnyíró – 1 db., 2. Fűgyűjtő kosár – 1 db., 3. Burkolat a talajtakaráshoz – 1 db., 4. Burkolat az oldalsó kidobáshoz – 1 db., 5. Tolókar csavar alátéttel és szárnyas anyával – 4 készlet., 6. A hátsó burkolat konzoljai – 2 db. 7. Töltő - 1 db.

14. A felhasználók tájékoztatása a hulladékká vált készülékek ártalmatlanításáról

A készülék felhasználója a környezetvédelmi előírásoknak megfelelően köteles a nemzeti jogszabályoknak megfelelő hulladékgazdálkodást végezni.
Ne dobja ki a használt vagy meghibásodott készüléket a háztartási hulladékkal együtt. A készülék és tartozékai különböző típusú anyagokból, például fémből és műanyagból készültek. A helyes eljárás a készülék alkatrészeinek ártalmatlanításakor, újrafelhasználásakor vagy visszanyerésekor az, ha a készüléket egy erre szakosodott gyűjtőhelyre viszi, ahol azt ingyenesen átveszik. Az elhasznált berendezéseket gyűjtő helyek elhelyezkedésére vonatkozó információkat a helyi hatóságok szolgáltatják, pl. a honlapjaikon.
Ne dobjon benzint, olajat, használt olajat, olaj és benzin keverékeket vagy olajjal szennyezett tárgyakat, pl. kendőket a háztartási hulladékgyűjtőbe. A használt olajat vagy az azzal szennyezett tárgyakat a helyi irányelveknek megfelelően ártalmatlanítsa, és vigye el egy újrahasznosító telepre.
A használt csomagolást adja át újrahasznosításra.
A berendezés megfelelő hasznosítása lehetővé teszi az értékes erőforrások megőrzését és az egészségre és környezetre kifejtett negatív hatás elkerülését, melynek okai a berendezésben lévő veszélyes anyagok, keverékek és alkatrészek lehetnek.
A hulladékok nem megfelelő hasznosítását a megfelelő helyi jogszabályok büntetni rendelik.

Tájékoztatás a felhasználók számára az elektromos és elektronikus berendezések ártalmatlanításáról (a háztartásokat érinti)



A termékeken vagy a kísérő dokumentáción feltüntetett szimbólum azt jelzi, hogy a hibás elektromos vagy elektronikus berendezéseket nem szabad a háztartási hulladékkal együtt ártalmatlanítani. Ha az alkatrészeket meg kell semmisíteni, újra kell használni vagy hasznosítani kell, a helyes megoldás az, ha elviszi őket egy erre szakosodott gyűjtőhelyre, ahol ingyenesen átveszik őket. A használt berendezések gyűjtőhelyeiről a helyi hatóságok adnak tájékoztatást, például a honlapjukon.
A berendezés megfelelő ártalmatlanítása lehetővé teszi az értékes erőforrások megőrzését és az egészségre és környezetre gyakorolt azon negatív hatások elkerülését, amelyek a készülékben lévő veszélyes anyagok, keverékek és összetevők esetleges jelenlétéből adódnak.
A helytelen hulladékártalmatlanítás a vonatkozó helyi előírások szerint büntetés veszélyével jár.
Az uniós országok felhasználói: Ha elektromos vagy elektronikus berendezéseket kell ártalmatlanítania, kérjük, forduljon a legközelebbi értékesítési ponthoz vagy a szállítójához, akik további tájékoztatást tudnak adni.
Az Európai Unión kívüli országokban történő ártalmatlanítás: Ez a szimbólum csak az Európai Unió országaira vonatkozik. Ha a terméket el kívánja dobni, kérjük, forduljon a helyi hatóságokhoz vagy a kereskedőhöz a helyes ártalmatlanítási módszerrel kapcsolatban.
Az elemekről és akkumulátorokról, valamint a hulladékelemekről és -akkumulátorokról szóló 2023/1542/EU európai parlamenti és tanácsi rendeletnek megfelelően a hibás vagy használt elemeket/akkumulátorokat elkülönítve kell gyűjteni, és környezetbarát újrafeldolgozásra kell vezetni.

Garanciajegy

Benzinmotoros fűnyíró

Katalógusszám: DED8724-46LSE Gyártási tétel száma: .....

(a továbbiakban: **Termék**)

A termék vásárlásának dátuma: .....

Az eladó pecsétje

Dátum és az eladó aláírása: .....

A felhasználó nyilatkozata:

Igazolom, hogy tájékoztatásra kerültem a garanciális feltételekről, valamint a Kezelési útmutatóban és a Garanciajegyben leírt utasítások be nem tartásából eredő következményekről. A jelen garanciális feltételekkel megismerkedtem, amit aláírásommal igazolok:

....

kelt és helye a Felhasználó aláírása

I. A termékért felelős

1. **Kezes** - DEDRA EXIM sp. z o.o., székhelye Pruszków, címe: ul. 3 Maja 8, 05-800 Pruszków, KRS 0000062517, Varsó fővárosi Körzeti Bíróság Varsóban; az Országos Bírósági Nyilvántartás XIII Gazdasági Osztálya, adószáma: 527-020-49-33, törzstőke: 100 980.00 zł.
2. A jelen Garanciajegyben meghatározott feltételekkel a Kezes garanciát nyújt a Kezes forgalmazásából származó Termékre.
3. A garanciából eredő felelősség kizárólagosan a Termékben a Felhasználónak való átadás pillanatában rejlő hibákra vonatkozik.
4. A garancia címén a Felhasználó jogosult a Termék díjmentes megjavítására, amennyiben a hiba a garanciális időszak során kelentkezik. A Termék megjavításának módja (a javítás módszere) a Kezes döntésétől függ. Amennyiben a Kezes megállapítása szerint ni lehetőség a megjavításra, a Kezes fenntartja magának a jogot a hibás alkatrész vagy az egész Termék hibátlanra cseréléséhez, a Termék árának csökkentéséhez, vagy a szerződéstől történő elálláshoz.
5. Azzal a Felhasználóval szemben, amelyik nem számít fogyasztónak az 1964 április 23-i, a Polgári Törvénykönyvről szóló törvény szerint, a Kezes jelen garanciából eredő és/vagy a garancia megkötésével és teljesítésével kapcsolatos kártérítési felelőssége, a jogi címtől függetlenül, a hibás Termék értékének összegére korlátozódik.

II. Garanciális időszak:

A garanciával rendelkező alkatrészek	A garanciális védelem időtartama
Fűnyíró	24 hónap, a Termék vásárlásának napjától számítva a jelen Garanciajegyen megjelölve
Vágókés, levegőszűrő, gyújtógyertya	Garanciával nem rendelkező alkatrészek.

III. A garancia alkalmazásának feltételei

1. A Felhasználó felmutatja a Termék kitöltött Garanciajegyét és valószínűsíti a Termék vásárlásának körülményeit, pl. felmutatva a pénztár blokkot, számlát, stb. A reklamáció hatékony lebonyolításának érdekében ajánlott, hogy a Felhasználó a reklamált Termékkel együtt adja át a Kezelési útmutatóban leírt készlet tartalmát.
2. A Felhasználó betartja a Kezelési útmutatóban és a Garanciajegyen feltüntetett utasításokat.
3. A garancia csak a Magyar Köztársaság és az EU területén érvényes.
4. A garancia nem terjed ki a Termék következő okokból keletkező meghibásodásaira:

a A Felhasználó nem tartotta be a Kezelési útmutatóban meghatározott, különösen a megfelelő használatra, karbantartásra és tisztításra vonatkozó feltételeket; A Felhasználó a Kezelési útmutatónak nem megfelelő tisztító és karbantartó szereket alkalmazott;
b. A Felhasználó nem megfelelő módon tárolja és szállítja a Terméket;
c. A Felhasználó önállóan, a Kezessel való egyeztetés nélkül módosította és/vagy átalakította a Terméket;
d. A Felhasználó a Kezelési útmutatónak nem megfelelő üzemeltetési anyagokat használt a Termékhez.

5. Az a Felhasználó, amelyik nem számít fogyasztónak az 1964 április 23-i, a Polgári Törvénykönyvről szóló törvény szerint, elveszíti a jelen garanciából eredő jogait, ha a Terméken:

- a szériaszámok, dátum jelölések és a típuscímkék a Felhasználó által eltávolításra, kicserélésre vagy megrongálásra kerültek
- a plombák a Felhasználó által megrongálásra kerültek, vagy a Felhasználó beavatkozásának nyomait viselik.

6. Figyelem! A Termék mindennapos kezelésével kapcsolatos, többek között a Kezelési útmutatóból eredő műveleteket a Felhasználó saját hatáskörébe és saját költségére végzi el

IV. Reklamációs eljárás

1. A Termék helytelen működésének észrevételekor, a reklamáció bejelentése előtt ellenőrizze, hogy a Kezelési útmutatóban meghatározott valamennyi művelet a megfelelő módon került végrehajtásra.
2. Ajánlott a reklamációt haladéktalanul bejelenteni, a legjobb a Termék hibája észrevételétől számított 7 napon belül. Az a Felhasználó, amelyik nem számít fogyasztónak az 1964 április 23-i, a Polgári Törvénykönyvről szóló törvény szerint, elveszíti a jelen garanciából eredő jogait, ha nem jelenti be 7 napon belül a reklamációt.
3. A reklamációs bejelentés megtehető a Termék vásárlásának helyén, a garanciális szervizben, vagy írásban az alábbi címen: DEDRA EXIM sp. z o.o., ul. 3 Maja 8, 05-800 Pruszków.
4. A Felhasználó a reklamációt a www.dedra.pl weboldalon található űrlap segítségével jelentheti be. („Garanciális reklamáció bejelentési űrlap”).
5. Az egyes országok szerviz címei a www.dedra.pl weboldalon elérhetőek. Amennyiben az adott országban nincs garanciális szervíz, a reklamációs bejelentést ajánljuk a következő címre küldeni: DEDRA-EXIM Sp. z o.o., ul. 3 Maja 8, 05-800 Pruszków (Lengyelország).
6. A Felhasználó biztonságára való tekintettel a hibás Termék használata tilos.
7. Figyelem!!! A hibás Termék veszélyes a Felhasználó egészségére és életére.
8. A garanciából eredő kötelezettségek ellátására a reklamált Terméknek a Felhasználó általi leadásának napjától számított 14 munkanapon belül kerül sor.
9. A terméket reklamációra küldése előtt ajánlott megtisztítani. Ajánlott a reklamált terméket gondosan bebiztosítani a szállítási károk elkerülése érdekében (ajánlott a reklamált Terméket az eredeti csomagolásban elküldeni).
10. A garanciális időszak meghosszabbításra kerül azzal az idővel, mely alatt a Felhasználó a Termék meghibásodásából eredően nem tudta az használni.

A garancia nem zárja ki, nem korlátozza és nem függeszti fel a Felhasználó eladott termékek hibáira vonatkozó kezességi szabályokból eredő jogait.

A természetes személyeknek a személyes adatok kezelése tekintetében történő védelméről és az ilyen adatok szabad áramlásáról, valamint a 95/46/EK irányelv hatályon kívül helyezéséről szóló, 2016. április 27-i (EU) 2016/679 európai parlamenti és tanácsi rendelet 13. cikkének (1) és (2) bekezdésével összhangban tájékoztatjuk Önt, hogy

1. Az űrlapon megadott személyes adatainak Adminisztrátora a Pruszków-i székhelyű DEDRA-EXIM sp. z o.o. ul. 3 Maja 8, 05-800 Pruszków (továbbiakban: „Adminisztrátor”).
2. Az Ön adatait kizárólag a készülékre vonatkozó garanciális eljárás lefolytatása céljából dolgozzuk fel az általános adatvédelmi rendelet (a továbbiakban: "GDPR") 6. cikke (1) bekezdésének b) pontjával összhangban Az adatszolgáltatás önkéntes, de a garanciális eljárás lefolytatásához szükséges.
3. Az Ön adatait a garanciális eljárás lefolytatásának megfontolásának időtartama alatt, valamint archiválási céllal kezeljük, amennyiben az Adminisztrátorral szembeni esetleges követelésekkel szemben szükséges védekezni, de legfeljebb azok elévüléséig.

4. Az Ön adatai csak olyan szervezetek számára adható ki, amelyek az Adminisztrátor nevében, a személyes adatok feldolgozására vonatkozó írásbeli megbízási szerződés alapján adatokat kezelnek, és többek között technikai szolgáltatást, tárhelyszolgáltatást vagy weboldal-karbantartást, informatikai-, futárszolgáltatást nyújtanak. Az Adatkezelő beszállítói kötelesek gondoskodni az adatbiztonságról és megfelelni a személyes adatok védelmére vonatkozó hatályos jogszabályok követelményeinek, és nem használhatják fel a rájuk bízott személyes adatokat az Adatkezelővel kötött szerződésben meghatározott céloktól eltérő célokra.
5. Az Ön adatait nem dolgozzuk fel automatizált módon, beleértve a profilalkotást, és nem továbbítjuk harmadik országba/nemzetközi szervezetnek.
6. Ön bármikor jogosult az adatai tartalmához történő hozzáféréshez, valamint annak helyesbítéshez, törléshez, az adatkezelés korlátozásához, az adathordozhatósághoz és a kifogásoláshoz való joghoz.
7. Az Ön személyes adatainak az Adatkezelő általi feldolgozásával kapcsolatos minden kérdésben az alábbi e-mail címen veheti fel a kapcsolatot: daneosobowe@dedra.pl;
8. Önnek jogában áll van panaszt benyújtani az illetékes adatvédelmi hatóságnál;

RO Cuprinsul

1. Fotografii și figuri
2. Reglementări de securitate
3. Descrierea dispozitivului
4. Destinația dispozitivului
5. Restricții de utilizare
6. Date tehnice
7. Pregătirea pentru lucru
8. Pornirea dispozitivului
9. Utilizarea dispozitivului
10. Operații curente de mentenanță
11. Piese de schimb și accesorii
12. Eliminarea individuală a defecțiunilor
13. Componentele produsului
14. Informația pentru utilizatori cu privire la eliminarea echipamentelor electrice și electronice
15. Talon de garanție

Traducerea instrucțiunii originale

Declarația de conformitate este anexată la instrucțiuni ca un document separat. În cazul în care declarația de conformitate lipsește, contactați Dedra Exim Sp. z o.o.

⚠ ATENȚIE **Când folosiți mașina, respectați întotdeauna regulile de bază de securitate pentru a evita incendii, șocuri electrice sau răni mecanice.**

Citiți manualul de utilizare înainte de a utiliza mașina. Păstrați manualul de operare și declarația de conformitate. Respectarea strictă a instrucțiunilor și recomandărilor conținute în manualul de utilizare va prelungi durata de viață a mașinii.

⚠ ATENȚIE **În timpul lucrului, este esențial să respectați instrucțiunile cuprinse în dispozițiile privind siguranța în muncă**

În cazul predării mașiniii către o altă persoană, vă rugăm să predați și manualul de utilizare și declarația de conformitate. DedraExim nu este responsabil pentru accidentele rezultate din nerespectarea instrucțiunilor de siguranță în muncă. Citiți cu atenție toate reglementările de siguranță și instrucțiunile de utilizare. Nerespectarea avertismentelor și a instrucțiunilor poate duce la un accident, incendiu și / sau vătămare gravă.

2. Reglementări de securitate

- *Mașina poate fi operată numai de un adult care a fost instruit și familiarizat cu aceste instrucțiuni de utilizare.*
- *Dacă predați mașina la o altă persoane, dați-i și manual de utilizare.*
- *Operatorul nu poate utiliza mașina dacă este obosit, bolnav sau sub influența alcoolului sau drogurilor*
- *Nu permiteți copiilor sau persoanelor care nu sunt familiarizate cu cuprinsul manualului de utilizare să folosească mașina.*
- *Înainte de a începe lucrul, inspectați cu atenție zona de cosit și îndepărtați obiecte străine, cum ar fi morviliție, pietre, jucării, bățuri, cabluri etc., care pot fi aruncate de mașină în timpul utilizării.*
- *Mașina poate fi folosită numai în condiții de vizibilitate bună, în timpul zilei sau la iluminare artificială puternică.*
- *Țineți la distanță terțe persoane. Este inacceptabil să porniți mașina dacă în apropiere sunt terțe persoane care pot fi expuse lovirii de obiecte aruncate de cositoare.*
- *Când lucrați pe versanți și pante, trebuie să cosiți perpendicular pe pantă, în niciun caz direct în sus/jos.*
- *Aveți precauție extremă atunci când lucrați pe versanți, șanțuri sau terasamente pentru a evita vătămări sau accidente O atenție deosebită trebuie acordată atunci când faceți cotiri, când operatorul este expus riscului de pierdere a stabilității.*
- *Nu este permisă cosirea pe pante cu un grad de înclinare care depășește 15*
- *Aveți grijă deosebită când retrați sau trageți mașina către dvs.*
- *Înainte de a începe lucrul, asigurați-vă că toate blocările de pornire, apărătoarele de protecție și manetele de frână funcționează corect. De asemenea, trebuie să fie controlate și verificate în mod regulat în timpul funcționării - nu este permisă funcționarea mașini în care blocările, apărătoarele de protecție și frânele sunt deteriorate.*
- *Înainte de a începe lucrul, inspectați amănunțit starea mașinii, conexiunile cu șuruburi și starea ansamblului cuțitului de tăiere. Este inacceptabil să folosiți mașina cu un cuțit de tăiere deteriorat sau uzat.*
- *Este inacceptabil să manipulați la sistemele și apărătoarele de prorecție ale mașinii, este inacceptabil să le deconectați, să le blocați sau să modificați setările acestora.*
- *Nu este recomandat ca operatorul să modifice sau să manipuleze la setările sigilate de reglarea a turației motorului.*
- *Mașina de tuns gazon nu trebuie să funcționeze fără rezervorul complet pentru iarbă situat la locul său sau fără apărătoarele de protecție auto-închidere situate la locul lor în deschizătura de evacuare.*
- *Operatorul mașinii trebuie să folosească încălțăminte sigură cu protecție antiderapantă a picioarelor, este interzisă utilizarea mașini dacă este desculț, sau are pe picioare goale sandale sau pantofi. Operatorul trebuie, de asemenea, să folosească îmbrăcăminte de protecție adecvată. Nu este permisă utilizarea mașini în pantaloni scurti sau pantaloni care nu sunt adaptați.*
- *Operatorul mașini este expus zgomotului, de aceea trebuie folosită protecția auditivă*
- *Operatorul mașinii este expus la vibrații, deci trebuie să acorde o atenție deosebită oboselii și abilității de a evalua corect posibilitatea utilizării mașinii. Este necesar să planifice funcționarea mașinii și să o eșaloneze în timp, făcând pauze corespunzătoare în funcție de starea fizică a operatorului, pentru a limita consecințele vibrațiilor.*
- *Mașina de tuns iarba este echipată cu un motor cu ardere internă prin urmare din sistemul de eșapament se evacuează gazele de eșapament care sunt toxice pentru om. Este inacceptabil să porniți mașina în încăperi închise, trebuie să evitați expunerea și inhalarea gazelor de eșapament.*
- *Este inacceptabil să cosiți iarba umedă, precum și să folosiți mașina în timpul precipitațiilor (ploaie, grindină, zăpadă etc.) și când există riscul de fulgere.*
- *Când folosiți mașina, păstrați o distanță sigură față de mașina și de ansamblul cuțitului de tăiere. Este inacceptabil să apropiați mâinile sau picioarele de carcasa mașinii de cosit și de ansamblul cuțitului de tăiere în timpul funcționării mașinii. Ambele mâini ale operatorului în timpul lucrului trebuie să fie pe mânerul mașinii într-o poziție care să permită o utilizare în condiții de siguranță și securitate a manetei de frână.*
- *Benzina este foarte inflamabilă. Aveți grijă când umpleți mașina de cosit cu combustibil și ulei. Este inacceptabil să completați nivelul de combustibil sau ulei atunci când motorul este fierbinte - riscul de incendiu! Nu este permisă reumplere și umplere cu ulei în timp ce motorul funcționează.*
- *Completarea nivelului de combustibil și ulei ar trebui să fie efectuată în aer liber, în timpul acestor operațiuni fumatul și apropiere cu sursă de foc deschis este interzis - riscul de incendiu!*
- *Vaporii de combustibil sunt nocivi pentru sănătate - este inacceptabil să mâncați sau să beți în timp ce completați nivelul de combustibil, evitați inhalarea acestor vapori.*
- *Folosiți accesorii adecvate atunci când reumpleți cu combustibil și ulei - pâlnii, mănuși etc.*
- *Dacă în timpul reumplerii cu combustibil și ulei, s-a vărsat combustibilul ștergeți bine toate reziduurile.*
- *Este inacceptabil să deschideți rezervorul de combustibil și capacul unității de umplere cu ulei în timp ce motorul funcționează.*
- *Combustibilul și uleiul trebuie depozitat numai în containere bine închise, certificate, marcate în mod clar și destinate numai acestui scop.*
- *Este inacceptabil să deplasați mașina pornită prin alte zone decât gazon - trotuare, borduri, margini etc.*
- *Înainte de a curăța și întreține mașina, opriți motorul, asigurați-vă că ansamblul cuțitului de tăiere s-a oprit și îndepărtați cablul de conectare al bujiei.*
- *Dacă ansamblul cuțitului de tăiere lovește în obiect străin, opriți motorul, asigurați-vă că ansamblul cuțitului de tăiere s-a oprit, inspectați pentru a verifica dacă nu sunt deteriorări. Funcționarea nu este permisă dacă se constată deteriorarea ansamblului de tăiere, carcasei, apărătoarelor de protecție sau dacă există vibrații nenaturale.*
- *Nu atingeți amortizorul și alte componente ale motorului atunci când motorul este fierbinte - riscul de arsuri.*
- *Nu înclinați mașina în timpul funcționării.*

Norme generale de siguranță - Operarea și exploatarea corectă a uneltelor alimentate de la acumulator

- *Încărcați acumulatoare numai cu în încărcător dedicat de producător. Un încărcător destinat încărcării unui anumit tip de acumulatoare poate prezenta riscul de incendiu în cazul în care va fi utilizat pentru încărcarea altor tipuri de acumulatoare.*
- *Utilizați electrounelte numai cu acumulatoarele destinate special pentru a le alimenta. Utilizarea altor acumulatoare poate crea riscul de leziuni sau incendiu.*
- *Atunci când acumulatorul nu este utilizat, țineți-l departe de obiecte metalice cum ar fi agrafe pentru hârtii, monede, chei, cuie, șuruburi sau alte elemente mici din metal care pot scurtcircuita bornele acumulatorului. Scurtcircuitarea bornelor acumulatorului poate produce arsuri sau incendiu.*
- *În condiții necorespunzătoare, din acumulator poate să scurgă un lichid; evitați contactul. În cazul în care, întâmplător, utilizatorul va intra în contact cu lichidul, spălați zonele de contact cu apă. În cazul în care lichidul va intra în ochi, contactați și un medic. Lichidul scurs din acumulator poate cauza iritații sau arsuri.*
- *Nu utilizați un acumulator sau o unealtă care este deteriorată sau modificată. Acumulatoarele deteriorate sau modificate pot acționa într-un mod imprevizibil, ducând la incendiu, explozie sau la pericol de leziuni.*
- *Nu expuneți acumulatorul sau unealtă la acțiunea focului sau a unor temperaturi excesive. Expunerea la acțiunea focului sau la temperaturi peste 130°C poate produce explozie.*
- *Respectați toate recomandările cuprinse în instrucțiuni de încărcare, nu încărcați acumulatorul sau unealtă la o temperatură care depășește intervalul specificat în instrucțiuni. Încărcarea necorespunzătoare sau la temperaturi care depășesc intervalul specificat, poate deteriora acumulatorul și crește riscul de incendiu.*

3. Descrierea maşinii

Fig. A: Fig. A: 1. Mâner, 2. Pârghie de frână, 3. Pârghie de ambreiaj de acționare, 4. Mâner de frânghie starter, 5. Dop de umplere combustibil, 6. Dop de umplere ulei, 7. Dispozitiv de prindere iarbă, 8. Pârghie de reglare a înălțimii de tăiere, 9 Descărcare laterală, 10. Cablu de conectare a bujiei, 11. Filtru de aer, 12. Silențios, 13. Întrerupător de pornire a bateriei, 14. Burduf manual al pompei de combustibil. 15. Baterie.

4. Destinația maşinii

Această maşină este destinată numai pentru cosirea ierbii naturale. Nu este permisă nicio utilizare în afară de utilizarea dedicată a maşinii.
Este permisă utilizarea maşini în lucrări de renovare și construcție, ateliere de reparații, în lucrări de amatori respectând condițiile de utilizare și condițiile de operare permise conținute în manualul de utilizare

5. Restricții de utilizare

Maşina poate fi utilizată numai în conformitate cu „Condițiile de operare permise" menționate mai jos.
Modificări neautorizate de construcţie mecanică şi electrică, orice alte modificări, operațiile de întreținere, care nu sunt descrise în manualul de utilizare vor fi considerate ilegale şi vor duce la pierderea imediată a Drepturilor de Garanţie iar declarația de conformitate pierde valabilitatea.
Utilizare neconformă cu destinația sau cu recomandările şi indicațiile cuprinse în Manualul de Utilizare, va duce imediat la pierderea drepturilor de Garanţie.

Condițiile de operare permise
Maşina este destinată exclusiv utilizării în aer liber. Nu lucrați în timpul precipitațiilor și riscului de fulgere

6. Date tehnice

Model	**DED8724-46LSE**
Lățimea de tundere [cm]	46
Puterea motorului [kW]	2,9
Cilindrul motorului [cm3]	166
Turația maximă a motorului [min-1]	3600
Greutatea dispozitivului [kg]	31
Înălțimea de tundere [mm]	25-75
Capacitate coș [L]	60
Capacitate ulei [L]	0,5
Capacitatea rezervorului de combustibil [L]	1,0
Nivel de putere sonor garantat LWA [dB (A)]	96
Nivelul presiunii acustice în poziția operatorului LpA [dB (A)]	82,1
Incertitudine de măsurare K pentru LpA [dB (A)]	3
Nivel de putere sonoră LWA [dB (A)]	93,7
Incertitudine de măsurare K pentru LWA [dB (A)]	1,6
Valoarea vibrațiilor mâna stângă / mâna dreaptă ah [m / s2]	2,987 / 2,843
Incertitudine de măsurare K pentru vibrații [m / s2]	1,5
Încărcător	
Putere [V, Hz]	230, 50
Putere [W]	12
Ieşire [V, A]	30, 2
Clasa de protecție	II
Nivelul de securitate	IP20
Baterie	
Tip	Li-Ion
Tensiune [V]	14,8
Capacitate [Ah]	1,5

Informația privind vibrații și zgomot

Valoarea totală a vibrațiilor ah și nesiguranța măsurătorii au fost definite conform standardului ISO 5395-1:2013 și specificate în tabel.
Emisia zgomotului a fost definită conform ISO 5395-1:2013, valorile au fost specificate în tabel de mai sus.

ATENȚIE **Zgomotul poate cauza deteriorarea auzului, utilizați întotdeauna protectoare de auz în timpul lucrului!**

Valoarea totală declarată a vibrațiilor/zgomotului a fost măsurată în conformitate cu metodă standard de testare și poate fi utilizată pentru a compara un dispozitiv cu altul. Nivelul de vibrație/zgomot poate fi de asemenea utilizat pentru a efectua o estimare preliminară a expunerii la vibrații/zgomot. Nivelul de vibrație/zgomot în timpul utilizării efective a dispozitivului poate să difere de valorile declarate, în funcție de modul în care sunt utilizate uneltele de lucru, în special de tipul piesei prelucrate și de necesitatea de a specifica măsurile de protecție a operatorului. Pentru a estima cu exactitate expunerea în condiții reale de utilizare, trebuie luate în considerare toate etapele ciclului de operare, inclusiv perioadele când dispozitivul este oprit sau când este pornit, dar fără să fie utilizat pentru lucru.

7. Pregătire pentru funcționare

ATENȚIE **Înainte de a începe lucrul, maşina trebuie să fie complet asamblată și pregătită conform instrucțiunilor de mai jos.**

Asamblarea manerului si a panoului cu bateria

Rotiți partea inferioară a mânerului în jurul axei șuruburilor montate din fabrică (Fig. B1, 1). Introduceți șuruburile prin unul dintre orificiile marcate L sau H (vezi desenul general din manualul de instrucțiuni) (Fig. B1, 2). Alegerea orificiului de către utilizator permite reglarea înălțimii mânerului: dacă șurubul este trecut prin orificiul marcat cu L, poziția mânerului va fi mai mică, dacă șurubul este trecut prin orificiul marcat cu H. , poziția mânerului va fi mai mică. Poziția trebuie selectată în funcție de înălțimea operatorului.
Apoi fixați șuruburile (Fig. B1, 2) cu șaibe și piulițe (Fig. B1, 3).

Atașarea panoului cu bateria

Scoateți panoul de plastic din cutie. Slăbiți piulițele din partea superioară a mânerului și atașați panoul de plastic.
Porniți ansamblul din partea laterală a mânerului pe care se află pârghia de reglare a vitezei de acționare (Fig. B2, 1). Aliniați găurile din panou cu găurile din mânerul superior. Strângeți panoul cu șuruburile și piulițele furnizate. Nu strângeți complet, lăsați puțin joc.
Aliniați găurile din panou cu găurile din mânerul superior din dreapta (Fig. B2, 2). Strângeți panoul cu șuruburile și piulițele furnizate. Nu strângeți complet, lăsați puțin joc. Verificați dispunerea panoului pe tuburi, dacă nu necesită corectare, strângeți complet piulițele. Conectați cablul motorului la baterie
Așezați partea superioară a mânerului pe partea inferioară, fixați-o cu șuruburi (Fig. B2, 3), șaibe și piulițe (Fig. B2, 3).
Treceți cablul de frână prin orificiul din pârghia de frână (Fig. C, 1), iar cablul ambreiajului de transmisie prin pârghia de ambreiaj de transmisie (Fig. C, 2). Asigurați-vă că sunt bine fixate și că nu cad.

ATENȚIE **Încărcați bateria înainte de prima pornire (încărcare timp de aproximativ 6 ore).**

ATENȚIE **Maşina de cosit poate funcționa în trei moduri: cosire cu colectarea ierbii cosite în coș, cosire cu evacuare laterală, cosire cu mulcire. Nu folosiți niciodată maşina de cosit fără coşul pentru iarbă montat sau fără apărătoarea de protecție a evacuări laterale sau fără apărătoarea de protecție pentru mulcire**
Dintre aceste trei metode, selectați una și procedați conform cu descrierea montajului

Modul de lucru	Coş pentru iarbă	Apărătoarea de protecție a evacuării laterale	Apărătoarea de protecție pentru mulcire
Colectare în cos	+	–	–
Evacuarea laterală	–	+	+
Mulcire	–	–	+

(Semnul "+" înseamnă că accesoriile trebuie montate în modul corespunzător de funcționare, în timp ce semnul "-" înseamnă că accesoriile trebuie demontate).

Montarea coşului pentru iarbă

ATENȚIE **Maşina de cosit este livrată cu apărătoarea de protecție montată pentru mulcire, care trebuie scoasă înainte de a pune coşul pentru iarbă (vezi Fig. F)**

Dacă intenționați să cosiți iarba cu coşul pentru iarbă montat: ridicați apărătoarea de protecție din spate (Fig. D, 1), ținând de mânerul coşului (Fig. D, 2) și poziționați-l astfel încât să se blocheze în soclu (Fig. D, 3).

Montarea apărătoarei de protecție a evacuării laterale

Dacă intenționați să cosiți iarba cu evacuarea laterală: ridicați apărătoarea de protecție laterală (Fig. E, 1) și montați apărătoarea de protecție a evacuării laterale (Fig. E, 2). Asigurați-vă că apărătoarea de protecție este fixată corect și nu cade.

Montarea apărătoarei de protecție pentru mulcire

Dacă intenționați să cosiți iarba cu mulcire: ridicați apărătoarea de protecție din spate (Fig. F, 1), puneți apărătoarea de protecție pentru mulcire (Fig. F, 2). Montați suporturile din spate ale apărătoarei de protecție (fig. G).

ATENȚIE **Maşina de cosit este echipată cu un motor în patru timpi, care este furnizat fără ulei de motor. Umpleți cu ulei înainte de prima utilizare.**

Completarea uleiului de motor

Deşurubați capacul unității de umplere cu ulei (fig. A, 6) și turnați uleiul dedicat. Cantitatea de ulei care trebuie turnată este specificată în datele tehnice. Când completați uleiul, folosiți o pâlnie și ștergeți bine orice reziduu vărsat

Verificarea nivelului de ulei

După prima completare, așteptați câteva minute și apoi verificați nivelul uleiului. Pentru a face acest lucru, luați o cârpă de curățare fără scame, deşurubați capacul de ulei și ștergeți joja cu cârpă. Apoi introduceți joja în unitatea de umplere cu ulei, fără a strânge capacul, așa cum s-a arătat în figura H (fig. H, 1) - după scoaterea jojei, nivelul uleiului ar trebui să fie între indicatorul minim, marcat cu litera L (figura H, 3) și indicatorul maxim, marcat cu litera H (Fig. H, 2).

Reumplerea

ATENȚIE **Vaporii de benzină sunt foarte inflamabili. Urmați toate instrucțiunile conținute în "Reglementările de securitate" (punct 2 din manualul de utilizare) la reumplere cu combustibil.**

Deşurubați capacul rezervorului de combustibil (Fig. A, 5) și folosind o pâlnie (destinată numai acestui tip de combustibil) completați nivelul de combustibil. Cantitatea de combustibil care intră în rezervor este specificată în datele tehnice. Nu trebuie depășit nivelul maxim de combustibil (Fig. I, 1). Dacă se varsă combustibilul, ștergeți bine toate reziduurile

Setarea înălțimii de tăiere

Pentru a regla înălțimea de tăiere, trageți pârghia de reglare (Fig. A, 8) spre roată și deplasați închizătorul în clichetul corespunzător (Fig. J). Înălțimea de tăiere potrivită trebuie selectată în funcție de tipul de gazon și de înălțimea ierbii. Dacă iarba este înaltă, cositul ar trebui să se înceapă de la cea mai mare înălțime, micşorându-l treptat dacă este necesar.

ATENȚIE **După setarea înălțimii dorite de tăiere, asigurați-vă că maneta de reglare este blocată cu clichetul în gaură și nu se mișcă înainte / înapoi față de maşina de cosit.**

8. Pornirea maşinii

ATENȚIE **Înainte de a porni maşina, efectuați întotdeauna operațiunile descrise în capitolul „Pregătirea pentru funcționare".**

ATENȚIE **Înainte de a porni maşina, asiguraţi-vă că toate manetele (de frână, ambreiajul de acționare) funcționează corect. Verificați funcționarea lor în mod regulat.**

Pomparea combustibilului

Când motorul este rece, înainte de pornire trebuie să apăsați burduful manual al pompei de combustibil (Fig. A, 14; Fig. K, 1). În funcție de temperatura ambiantă, apăsați-l atâtea ori cât este necesar:

Temperatura	< 0°C	0÷10°C	10÷20°C	> 20°C
Numărul de apăsări	3÷4	2÷3	1÷2	1

Pornirea motorului

Dispozitivul poate fi pornit în două moduri - pornind de la baterie sau folosind cablul de pornire.

Pornirea bateriei

Trageți maneta de frână (Fig. M, 1) spre mâner și țineți-o acolo. Activați demarorul bateriei (Fig. M, 2) pentru a porni motorul. Dacă nu pornește prima dată, repetați-l în timp ce țineți maneta de frână la mâner.

Începând cu frânghia de pornire

Trageți maneta de frână (Fig. A, 2) spre mâner și țineți-o (Fig. L, 1). Trageți mânerul cablului de pornire (Fig. A, 4; Fig. L, 2) pentru a porni motorul. Dacă nu pornește pentru prima dată, repetați-l păstrând maneta de frână la mâner.
Eliberarea manetei de frână va opri motorul. Ansamblul motorului și al lamei de tăiere se pot roti o vreme după ce eliberați maneta de frână, asigurați-vă că motorul s-a oprit complet înainte de a continua.

Pornirea unității

Cu o mână ținând maneta de frână, împingeți maneta ambreiajului de acționare (Fig. A, 1) spre mâner cu cealaltă mână. Fiți deosebit de atenți și într-o poziție sigură - mașina de tuns iarba va începe să avanseze.
Eliberarea manetei ambreiajului de acționare va opri acționarea. Când efectuați manevre de mers înapoi, rotire etc., eliberați maneta ambreiajului de acționare și manevrați mașina de tuns manual.

9. Utilizarea maşinii

Înainte de a începe cosirea, operatorul trebuie să se asigure că a citit manualul de utilizare și că va respecta toate reglementările de securitate (punctul 2 din manualul de utilizare).

La cosirea ierbii ar trebui să vă deplasați în linii drepte, cu o suprapunere (astfel încât următoarea trecere să se suprapune parțial cu cea anterioară). Când cosiți cu coș pentru iarbă, verificați în mod regular dacă indicatorul de umplere al coșului (Fig. N, 1) este în poziția „GO” (ridicat). Dacă este în poziția „STOP” (coborât), coșul pentru iarbă trebuie golit. Nefectuarea acestei operațiuni poate duce la astuparea deschiderii de evacuare a mașinii de cosit.
Pentru a goli coșul pentry iarbă, opriți mașina (eliberați maneta de frână - Fig. A, 2). Înainte de a scoate coșul, asigurați-vă că ansamblul cuțitului de tăiere s-a oprit. Scoateți coșul pentru iarbă în ordine inversă față de montare (Fig. D).
Înainte de a pune din nou coșul pentru iarbă, asigurați-vă că deschiderea de ieșire nu este înfundată cu reziduuri de iarbă tăiată.
Când cosiți cu evacuarea laterală, deplasați-vă cotind spre stânga pentru a evita aruncarea ierbii pe partea netăiată a gazonului.
La cosirea cu mulcire, iarba mărunțită este răspândită uniform de mașina de cosit pe toată suprafața gazonului. Mulcirea (cu alte cuvinte: aşternere) în condiții normale de utilizare a gazonului protejează solul împotriva eroziunii excesive, iar iarba mărunțită este biodegradabilă, fertilizând gazonul.
Pentru a obține performanțe optime, păstrați mașinia curată. Opriți mașina în mod regulat în timpul funcționării și verificați dacă resturile de iarba tăiată nu a înfundată nicieo deschizătură de eveacuare.

10. Curăţare şi întreţinere

ATENȚIE **Înainte de a începe lucrăril de curăţare şi întreţinere opriţi întotdeauna motorul şi deconectaţi cablul de conectare a bujiei.**

După fiecare utilizare, opriți maşina, lăsați-o să se răcească, inspectați și curățați.

Deconectarea bujiei (Fig. O)

După oprirea și răcirea maşinii scoateți cablul de conectare (Fig. O, 2) de pe bujie (Fig. O, 1),.

Curățare

Maşina trebuie păstrată și depozitată curată. Când curățați, înclinați maşina lateral, astfel încât carburatorul să fie în partea de sus iar amortizorul în partea de jos.
Îndepărtați iarba acumulată în interiorul carcasei cu o unealtă tocită din lemn sau cu un băț mai gros. Acordați o atenție deosebită asupra marginilor ascuțite ale cuțitului - există riscul de rănire.
Curățați coșul pentru iarbă regulat după fiecare utilizare și verificați dacă nu este deteriorat. Dacă s-a folosită apă la curățarea coșului, uscați-l bine înainte de depozitare.
Curățați partea superioară a carcasei maşinii de cosit și alte piese folosind o cârpă moale sau aer comprimat. Nu folosiți solvenți sau detergenți, pot deteriora componentele maşinii!

Asamblul cuțitului de tăiat

ATENȚIE **Purtați întotdeauna mănuși de protecție și acordați atenție muchiilor ascuțite ale cuțitului atunci când efectuați lucrări de întreținere la ansamblul cuțitului de tăiere.**

Pentru a înlocui sau demonta și asambla cuțitul de tăiere, este necesar să aveți un bloc de lemn care va fi folosit pentru a bloca cuțitul astfel încât să nu se rotească la deșurubare. Nu țineți cuțitul cu mâna în timpul operațiilor de strângere și slăbire a șurubului!
Ansamblul cuțitului de tăiere este format dintr-un mâner (Fig. P, 4), cuțit de tăiere (Fig. P, 3), șaibă (Fig. P, 2) și șurub (Fig. P, 1). Folosiți o cheie de piulițe cu un braț corespunzător lung sau o cheie corespunzătoare de impact pentru a îndepărta și strânge șurubul. Aşezați șaiba astfel încât partea sa concavă să fie orientată spre lamă iar convexă către șurub.

Bujie

ATENȚIE **Strângeți cu atenție bujia după lucrările de întreținere. Bujia nu poate fi strânsă prea slab (jocuru simțite sub deget) și nici prea strâns (nu folosiți la strângerea bujiei pârghii extinse sau chei electrice).**

Starea bujiei trebuie verificată regulat. Verificați, de asemenea, starea cablului de conectare a bujiei, dacă nu este uzat, dacă izolația nu este crăpată sau cernută.
Deșurubați și strângeți Bujia cu mâna folosind cheia atașată la bujie.
Curățați electrozii bujiei cu o perie de sârmă. Folosiți un calibru pentru a verifica distanța dintre electrozi - lățimea acestuia trebuie să fie între 0,7 și 0,8 mm.

Verificarea nivelului de ulei, scurgerea uleiului

Pentru a verifica și a completa nivelul uleiului, procedați așa cum este descris în capitolul 7 din manualul de utilizare.
Uleiul poate fi scurs prin șurubul de golire situat în partea inferioară a unității de umplere sub capacul unității de umplere al uleiului (Fig. R, 1). Nu lăsați uleiul uzat să se varsă pe sol - colectați-l într-un recipient adecvat și aruncați-l în conformitate cu reglementările locale.

Curățarea filtrului de aer

Apăsați închizătoarele (Fig. S, 1) scoateți capacul filtrului de aer (Fig. S, 2). În interior sunt 2 filtre, un pre-filtru de burete (Fig. S, 3) și un filtru buzunar (Fig. S, 4). Dacă filtrurile sunt deteriorate, acestea trebuie înlocuite.
Curățați filtrurile cu aer comprimat, suflând din interiorul filtrului spre exterior. Nu folosiți perii sau detergenți!
Cu o cârpă moale, ștergeți murdăria de pe baza filtrului (Fig. S, 5), acordând o atenție ca murdăria să nu intră în deschizături și tubul de aer!
Montați filtrurile în ordine inversă, asigurându-vă că ambele sunt poziționate corect în capac (Fig. S, 2), să nu aibă margini ondulate sau bombări.

Golire a combustibilului

Dacă maşina este depozitată mai mult de o lună fără de a fi pornită, scurgeți combustibilul din rezervorul de combustibil folosind o pompă dedicată pentru combustibil (nu este furnizată).

ATENȚIE Combustibilul trebuie de asemenea evacuat din carburator. Privind din partea frontală a maşini de cosit, carburatorul va fi vizibil după apărătoarea de protecție al filtrului de aer (Fig. T, 2). Deșurubați șurubul de golire (Fig. T, 1) și colectați combustibilul rămas din carburator într-un recipient adecvat. Ștergeți bine reziduurile.

Reglarea tensiunii cablurilor.

ATENȚIE **Dacă utilizatorul nu are cunoștințe și experiență adecvate în domeniul reglementărilor, el nu ar trebui să desfășoare operațiuni descrise mai jos - în acest caz, vă rugăm să contactați un centru de service autorizat.**

Odată cu utilizarea maşini, ar loc o uzură naturală și o extensie a cablurilor de frână și ambreiajului de acționare. Dacă este necesar, utilizatorul poate regla singur tensiunea cablurilor.

Reglarea cablului de frână

Șurubul de reglare este situat sub capacul unității de umplere a uleiului (fig. U). Slăbiți ambele piulițe de blocare (Fig. U, 1). Prin deplasarea șurubului spre spatele maşini de cosit, se extinde partea de lucru armurii prin ce se mărește tensiunea cablului. Strângeți piulițele de blocare după reglarea corectă.

Reglarea cablului abreiajului de acționare

Șurubul de reglare este amplasat pe partea inferioară a mânerului maşinii de cosit, în partea opusă al mânerul demarorului. Slăbiți piulița de control (Fig. W, 1). Slăbirea șuruburilor apărătoarelor de protecție a armurii (fig. W, 2 și 3) pricinuieşte extinderea părți de lucru a armurii, ceea ce mărește tensiunea cablului. Strângeți piulița de control după o reglare corectă.

Încărcare baterie

Dacă bateria este descărcată (mașina de tuns iarba nu poate fi pornită folosind butonul de pornire a bateriei), bateria trebuie încărcată. Pentru aceasta, conectați încărcătorul atașat la baterie și conectați-l la sursa de alimentare. Încărcarea este indicată de LED-ul roșu de pe încărcător. Încărcarea completă a bateriei este indicată de un LED verde de pe încărcător. Deconectați încărcătorul după încărcarea bateriei.

Depozitare şi transport

Dacă maşina nu va fi utilizată pentru o perioadă mai lungă de timp (mai mult de o lună), aceasta trebuie curățată complet, iar combustibilul din rezervor și carburator și uleiul din motor trebuie scurs urmând instrucțiunile descrise mai sus.
Maşina și alte elemente enumerate în dotare ar trebui transportate, pe cât posibil, în ambalajul original, într-un mod care să nu le expună condițiilor de mediu dăunătoare, cum ar fi umiditatea, precipitațiile, temperatura ridicată (peste 50°C), presării care poate duce la o deteriorarea mecanică și altor, care poate avea un efect negativ asupra ambalajului sau conținutului acestuia.

Planul de inspecție

		Înainte de fiecare utilizare	După prima lună (sau după 5 ore de muncă)	La fiecare 3 luni (sau la fiecare 25 de ore de muncă)	La fiecare șase luni (sau la fiecare 50 de ore de muncă)	În fiecare an (sau la fiecare 100 de ore de muncă)	La fiecare 2 ani (sau la fiecare 250 de ore de muncă)
Inspecțiile care pot fi efectuate de unul singur							
Uleiul motorului	Verificare	X					

	Înlocuire		X	X			
Filtru de aer	Verificare	X					
	Curățare			X			
	Înlocuire					X	
Bujie	Verificare și setare					X	
	Înlocuire						X
Rezervoru; pentru combustibil	Curățare			X			
Tensiunea cablurilor	Verificare	X					
	Reglare					X	
Conductă flexibilă de combustibil	Verificare						X
	Înlocuire						X
Inspecții care trebuie efectuate la un centru de service autorizat							
Joc la supape	Verificare și setare					X	
Camera de ardere	Curățare					X	

11. Piese de schimb şi accesorii

Accesori oferite

DED87307 - Lama de tuns iarba
DED87296 - Filtru de aer
DED87312 - Bujie (F7RTC)
DEGL07A, DEGL07B - Ulei de motor

⚠ ATENȚIE **Utilizarea pieselor neoriginale (cuțite de tăiere etc.) poate duce la deteriorarea maşini de cosit și, în cazuri extreme, la răni grave.**

Pentru a achiziționa piese de schimb și accesorii, contactați Service-ul Dedra Exim. Detaliile de contact pot fi găsite pe pagină 1 a manualului. Când comandați piese de schimb, vă rugăm să indicați numărul lotului aflat pe plăcuța de identificare și descrieți piesa deteriorată, indicați de asemenea data orientativă a achiziției dispozitivului.
În perioada de garanție, reparațiile sunt efectuate conform regulilor menționate în talonul de garanție. Vă rugăm să predați produsul reclamat pentru reparație la locul de achiziție (vânzătorul este obligat să accepte produsul reclamat), trimiteți-l la centru de service aflat cel mai aproape de adresa de domiciliu (lista centrelor de service se află pe site-ul www.dedra.pl) sau expediați-l la service-ul central Dedra Exim. Vă rugăm amabil să anexați talonul de garanție completat. După perioada de garanție, reparațiile vor fi efectuate de service-ul central. Produsul deteriorat trebuie trimis la centrul de service (costul de expediție este suportat de utilizator).

12. Rezolvarea problemelor

⚠ ATENȚIE **Înainte de a încerca să îndepărtați singur defectele Deconectați maşina de la alimentare.**

Problemă	Cauza	Rezolvare
Motorul nu porneşte	Lipsa combustibilului	Completați cu combustibil
	Combustibil de calitate slabă	Goliți rezervorul și carburatorul de combustibil, schimbați combustibilul
	Bujia conectată incorect	Verificați conexiunea bujiei, corectați
	Bujie inundată cu combustibil	Deșurubați bujia, curățați, uscați și înlocuiți
	Bujie defectă	Înlocuiți bujia
	Carburator deteriorat	Transmiteți maşina la service
	Deteriorat sistemului de aprindere	Transmiteți maşina la service
	Supapele motorului blocate	Transmiteți maşina la service
	Bateria de pornire descărcată	Incarca bateria
Motorul nu funcționează la putere maximă	Filtrul de aer înfundat	Verificați și curățați filtrul de aer, înlocuiți-l dacă este necesar
	Combustibil de calitate slabă	Goliți rezervorul și carburatorul de combustibil, schimbați combustibilul
	Carburator deteriorat	Transmiteți maşina la service
	Deteriorat sistemului de aprindere	Transmiteți maşina la service
	Blocate supapele motorului	Transmiteți maşina la service
Maşina de cosit pierde iarba in ciuda coşului pentru iarbă montat	Introdus inserție pentru mulcire	Scoateți inserția pentru mulcire
	Coşul pentru iarbă plin	Verificați coşul, goliți-l
Maşina cade în vibrații nenaturale	Cuțit de tăiere neechilibrat sau slab echilibrat	Trimiteți cuțitul de echilibrare către o persoană competentă
	Arbore îndoită după lovirea de un obstacol	Transmiteți maşina la service

13. Componentele produsului

1. Maşina de tuns gazon – 1 buc., 2. Coş pentru iarbă – 1 buc., 3. Apărătoarea de protecție pentru mulcire – 1 buc., 4. Apărătoarea de protecție de evacuare laterală – 1 buc., 5. Şurubul mânerului cu şaibă şi piuliță - fluture – 4 seturi., 6. Suportul apărătoarei de protecție din spate– 2 buc. 7. Încărcător - 1 buc.

14. Informația pentru utilizatori privind eliminarea utilajelor uzate (se referă la gospodării de casă)

Utilizatorul dispozitivului în conformitate cu reglementările privind protecția mediului este obligat să efectueze o gestionare adecvată a deșeurilor în conformitate cu reglementările naționale.
Nu aruncați aparatul uzat sau defect împreună cu deșeurile menajere. Dispozitivul și accesoriile sale constau din diferite tipuri de materiale, cum ar fi metalul și materialele plastice. Manipularea corespunzătoare în cazul necesității de a elimina, reutiliza sau recupera componentele constă în predarea dispozitivului la un punct de colectare specializat, unde va fi acceptat gratuit. Informațiile privind amplasarea punctelor de colectare a echipamentelor uzate sunt furnizate de autoritățile locale, de exemplu pe site-urile lor web.
Nu aruncați benzină, ulei, ulei uzat, amestecuri de ulei/benzină și obiecte contaminate cu ulei, de exemplu șervețele, în containere pentru deșeuri municipale. Eliminați uleiul uzat sau obiectele contaminate cu acesta în conformitate cu orientările locale și duceți-le la un centru de reciclare.
Reciclați ambalajele folosite.
Eliminarea corespunzătoare a dispozitivului permite conservarea resurselor valoroase și evitarea impactului negativ asupra sănătății și mediului, care rezultate din posibilitatea prezenței substanțelor, amestecurilor și componentelor periculoase în echipament.
Eliminarea necorespunzătoare a deșeurilor face obiectul unor sancțiuni în conformitate cu reglementările locale relevante.
Informații pentru utilizatori privind eliminarea echipamentelor electrice și electronice (privește gospodăriile)



Simbolul afișat pe produse sau pe documentația care le însoțește indică faptul că echipamentele electrice sau electronice defecte nu trebuie eliminate împreună cu deșeurile menajere. În cazul în care trebuie să eliminați, să reutilizați sau să recuperați componente, trebuie să le duceți la un punct de colectare specializat, unde vor fi acceptate gratuit. Autoritățile locale furnizează informații privind locația punctelor de colectare a echipamentelor uzate, de exemplu pe site-urile lor web.
Eliminarea corespunzătoare a dispozitivului permite conservarea resurselor valoroase și evitarea impactului negativ asupra sănătății și mediului, care rezultă din posibilitatea prezenței substanțelor, amestecurilor și componentelor periculoase în echipament.
Eliminarea incorectă a deșeurilor riscă sancțiuni în conformitate cu reglementările locale relevante.
Utilizatorii din țările UE: Dacă trebuie să vă debarasați de echipamente electrice sau electronice, vă rugăm să contactați cel mai apropiat punct de vânzare sau furnizorul dumneavoastră, care vă va putea oferi informații suplimentare.
Eliminarea în țări din afara Uniunii Europene: Acest simbol se aplică numai în țările din Uniunea Europeană. În cazul în care doriți să aruncați acest produs, vă rugăm să contactați autoritățile locale sau dealerul pentru a afla metoda corectă de eliminare.
În conformitate cu Regulamentul (UE) nr. 2023/1542 al Parlamentului European și al Consiliului privind bateriile și acumulatorii și deșeurile de baterii și acumulatori, bateriile/acumulatorii defecți sau uzați trebuie să fie colectați separat și duși la o reprelucrare compatibilă cu mediul.

Certificat de garanţie

pentru

Maşina de tuns gazon pe combustibil cu autopropulsie

Nr. de katalog: DED8724-46-LSE Număr de lot: .....

(denumit în continuare Produs)

Data de cumpărare a produsului: .....

Ştampila vânzătorului

Data şi semnătura vânzătorului: .....

Declaraţia Utilizatorului:

Confirm, că am fost informat în ceea ce privește condițiile de garanție și efectele nerespectării orientărilor cuprinse în manualul de utilizare şi în Certificatul de garanție. Condițiile prezentei garanții îmi sunt cunoscute ce afirm cu semnătura mea de mână:

....

Data şi locul semnătura Utilizatorului

Garanția este acordată în conformitate cu prevederile OG 21/1992 și OG 140/2021, cu modificările ulterioare, pe baza cardului de garanție și a dovezii originale de cumpărare. Perioada de reparație nu poate depăși 15 zile calendaristice de la data la care consumatorul a predat reclamația vânzătorului.

I. Responsabilitatea pentru produs

1. **Garant** - DEDRA EXIM sp. z o.o. cu sediul în Pruszkowie, adresa: ul. 3 Maja 8, 05-800 Pruszków, KRS 0000062517, Sąd Rejonowy dla m.st. Warszawy w Warszawie, XIV Wydział Gospodarczy Krajowego Rejestru Sądowego,[Judecătoria Raională pentru o.c. Varşovia în Varşovia, Departamentul al XIV–a Economic al Registrului Naţional Juridic] NIP [CIF] 527-020-49-33, Kapitał zakładowy [capital social]: 100 980.00 zł..
2. în condițiile menționate în prezentul Certificat de garanție Garantul acordă garanție la produsul derivat din distribuția Garantului.
3. Responsabilitatea cu titlu de garanție cuprinde numai defectele care sau ivit din cauze datorate Produsului în momentul livrării acestuia Utilizatorului.
4. Cu titlu de garanție, Utilizatorul, obține dreptul la repararea gratis a Produsului, dacă defecțiunea s-a ivit în perioada de garanție. Modul de reparare a Produsului (metoda de executare a reparării) depinde de decizia Garantului. Dacă Garantul constată că Produsul nu poate fi reparat, Garantul își rezervă dreptul de a schimba piesa defectă sau total Produsul cu altul fără defecte sau de a micșora prețul Produsului ori de a se retrage de la Contract.
5. Față de Utilizatorul, care conform cu legea din data de 23 aprilie 1964 din Codul Civil, nu este un consumator, răspunderea Garantului pentru dauna rezultate din prezenta garanție și/ sau în legătură cu încheierea și executarea acesteia, indiferent de dreptul legal, este limitată maxim până la valoarea Produsului defect.

II. Perioada de garanţie

Componentele Produsului acoperite de garanţie	Durata de protecţie a garanţiei
Maşina de tuns gazon	24 luni, de la data cumpărării Produsului, înscrisă în prezentul Certificat de garanţie
Cuţit de tăiat, filtru de aer, bujie	Componente neacoperite de garanţie

III. Condiţiile de utilizare a garanţiei

1 Prezentarea de către Utilizator a Certificatul completat de garanţie a Produsului şi dovedirea împrejurărilor de cumpărare a Produsului de ex. prin prezentarea chitanţei, facturei, etc. Pentru a efectua în mod eficient reclamaţia, se recomandă că Utilizatorul să trimite împreună cu Produsul reclamat, toate componetele menţionate la "Completarea" Produsului în manualul de utilizare.
2. Respectarea de către Utilizator a recomandările din Manualul de utilizare şi din Certficatul de garanţie.
3. Garanţia acoperă numai teritoriul Republicii Polonă şi UE.
4. Garanţia nu acoperă defecţiunile Produsului apărute în special din cauza:
a. Nerespectării de către Utilizator a condiţiilor indicate în Manualul de utilizare, în special în domeniul de utilizare, întreţinere şi curăţare corectă.
b. Utilizarea de către Utilizator a unor produse de curăţare sau substanţe de conservare care sunt neadecvate cu Manualul de utilizare;
c. Depozitare necorespunzătoare şi transportul necorespunzător al Produsului de către Utilizator;
d. Modificări şi/sau reconstrucţii arbitrare a Produsului de către Utilizator;
e. Utilizarea în Produs de către Utilizator a unor materiale consumabile neconforme cu manualul de utilizare
5. Utilizatorul care conform nu legea din data de 23 aprilie 1964 din Codul Civil nu este un consumator, pierde garanţia pentru Produsul, în care:
- numerele de serie, marcarea datelor şi plăcuţele cu datele technice au fost îndepărtate de către Utilizator;
- sigiliile existente au fost deteriorate de Utilizator sau au urme rămase din manipularea de către utilizator la acestea.
6. **Atenţie!** Operaţiile legate cu utilizarea de fiecare zii, descrise în manualul de utilizare, Utilizatorul execută singur pe costul său.

IV. Procedura de reclamaţie

1. Dacă se constată că Produsul nu funcţionează corect, Înainte de a depune reclamaţia trebuie să Vă asiguraţi dacă toate operaţiunile descrise în manualul de utilizare au fost executate corect.
2. Sesizaţi imediat reclamaţia, cel mai bine în termen de 7 zile de la data la care aţi observant defectul produsului. Utilizatorul care conform cu legea din data de 23 aprilie 1964 din Codul Civil nu este un consumator, pierde garanţia pentru Produs dacă reclamaţia nu depune în termen de până de 7 zile.
3. Sesizarea reclamaţiei se face de ex. la. la punctul de cumpărare a Produsului, la service-ul de garanţie sau se poate trimite în scris pe adresa: DEDRA EXIM sp. z o.o., ul. 3 Maja 8, 05-800 Pruszków.
4. Utilizatorul poate să depună reclamaţia prin formularul accesibil pe pagina de internet www.dedra.pl. ("Formular pentru sesizarea reclamaţiei cu titlu de garanţie").
5. Adresele service-urilor de garanţie din fiecare stat sunt accesibile pe pagina www.dedra.pl. Dacă service-ul lipseşte în statul adecvat, trimiteţi sesizările de reclamaţie cu titlu de garanţie pe adresa: DEDRA EXIM sp. z o.o. ul. 3 Maja 8, 05-800 Pruszków (Polonia).
6. Luând în considerare siguranţa Utilizatorului se interzice utilizarea Produsului defect.
7. Atenţie!!! Utilizarea Produsului defect este periculos pentru sănătatea şi viaţa Utilizatorului.
8. Executarea obligaţiilor rezultate din garanţie va avea loc în termen de 14 zile lucrătoare, calculate de la data furnizării de către Utilizator a Produsului reclamat.
9 Înainte de furnizare a Produsului reclamat se recomandă curăţirea acestuia. Se recomandă de a se asigura bine Produsul împotriva distrugerii în timpul transportului (se recomandă să trimiteţi produsul reclamat în ambalajul original).
10. Perioada de garanţie va fi prelungită cu durata în care, din cauza defectului Produsului acoperit de garanţie Utilizatorul nu l-a putut să-l utilizeze,
Garanţia nu opreşte, nu limitează nu suspendează drepturile Utilizatorului rezultate din dispoziţiile privind garanţia pentru vicile produsului vândut.

În conformitate cu articolul 13 alineatele (1) și (2) din Regulamentul (UE) 2016/679 al Parlamentului European și al Consiliului din 27 aprilie 2016 privind protecția persoanelor fizice în ceea ce privește prelucrarea datelor cu caracter personal și privind libera circulație a acestor date și de abrogare a Directivei 95/46/CE, vă informăm.

1. Administratorul datelor Dumneavoastră cu caracter personal furnizate în formular este DEDRA-EXIM sp. z o. o. cu sediul social în Pruszków, ul. 3 Maja 8, 05-800 Pruszków (în continuare: „Administrator").
2. Datele dumneavoastră vor fi prelucrate numai în scopul derulării procedurii de garanție a dispozitivului în conformitate cu art. 6 alin.1 lit. b din regulamentul general privind protecția datelor (în continuare: „GDPR"). Furnizarea datelor este voluntară, dar necesară pentru derularea procedurii de garanție.
3. Datele dumneavoastră vor fi prelucrate pe perioada de luare în considerare a procedurii de garanție și în scopuri de arhivare în cazul în care este nevoie de apărare împotriva oricăror pretenții împotriva Administratorului, nu mai mult decât până la expirarea acestora.
4. Datele dumneavoastră pot fi dezvăluite numai entităților care prelucrează date pentru administrator pe baza unui contract scris de încredințare a prelucrării datelor cu caracter personal care oferă, printre altele, service tehnic, hosting sau intreținere site, service IT, firmă de curierat. Furnizorii Administratorului sunt obligați să asigure securitatea datelor și să îndeplinească cerințele legii aplicabile referitoare la protecția datelor cu caracter personal și nu pot folosi datele cu caracter personal încredințate în alte scopuri decât cele specificate în contractul cu Administratorul.
5. Datele dumneavoastră nu vor fi prelucrate în mod automatizat, inclusiv sub formă de profilare, și nu vor fi transferate către o țară terță/organizație internațională.
6. Aveți dreptul de a accesa datele dumneavoastră și dreptul de a rectifica, șterge, limita prelucrarea, dreptul de a transfera date, dreptul de a vă opune în orice moment.
7. În toate aspectele legate de prelucrarea datelor dumneavoastră cu caracter personal de către Administrator, ne puteți contacta la următoarea adresă de e-mail: daneosobowe@dedra.pl.;
8. Aveți dreptul de a depune o plângere la autoritatea competentă pentru protecția datelor cu caracter personal;

SI Kazalo

1. Fotografije in risbe
2. Varnostne določbe
3. Opis naprave
4. Namen naprave
5. Omejitev uporabe
6. Tehnični podatki
7. Priprava na delo
8. Vklop naprave
9. Uporaba naprave
10. Redno vzdrževanje
11. Rezervni deli in dodatki
12. Samostojno odpravljanje težav
13. Sestavni deli izdelka
14. Informacije za uporabnike o odstranjevanju električne in elektronske opreme
15. Garancijski list

Prevod izvirnega navodila

Izjava o skladnosti je priložena priročniku kot ločen dokument. Če izjave o skladnosti ni, se obrnite na družbo Dedra Exim Sp. z o.o.

⚠ POZOR **Pri delu z napravo vedno upoštevajte osnovna varnostna pravila, da se izognete požaru, električnemu udaru ali mehanskim poškodbam.**

Pred uporabo naprave preberite vsebino navodil za uporabo. S navodila za uporabo in izjavo o skladnosti . Dosledno upoštevanje navodil in priporočil iz navodil za uporabo bo podaljšalo življenjsko dobo naprave.

⚠ POZOR **Pri delu na morate obvezno upoštevati navodila iz varnostnih predpisov na .**

Če napravo predate drugi osebi, ji na spletni strani izročite tudi navodila za uporabo in izjavo o skladnosti. Družba Dedra Exim ni odgovorna za nesreče, ki so posledica neupoštevanja varnostnih navodil. Pozorno preberite vse varnostne predpise in navodila za uporabo. Neupoštevanje opozoril in navodil lahko povzroči nesrečo, požar in/ali hude telesne poškodbe.

2. Varnostne določbe

- *Napravo lahko upravlja le odrasla, usposobljena oseba, ki je seznanjena s temi navodili za uporabo.*
- *Ko daste na voljo kurilno napravo, dajte na voljo tudi ta priročnik za uporabo.*
- *Upravljavec ne sme začeti uporabljati opreme, če je utrujen, bolan ali pod vplivom alkohola ali drugih drog.*
- *Otroci in osebe, ki niso seznanjene s temi navodili za uporabo, naprave ne smejo uporabljati.*
- *Pred začetkom dela skrbno preglejte območje košnje in odstranite tujke, kot so grmičevje, kamenje, igrače, palice, kabli itd., ki bi jih stroj med uporabo lahko odvrgel.*
- *Delo z napravo se sme opravljati le ob dobri vidljivosti, pri dnevni svetlobi ali močni umetni razsvetljavi.*
- *Pazite, da se mimoidoči ne približajo. Kosilnice ni dovoljeno zagnati, če so v bližini mimoidoči, ki so lahko v nevarnosti, da jih zadane predmet, ki ga vrže kosilnica.*
- *Pri delu na nagibih in pobočjih kosite po pobočju, nikoli navzgor ali navzdol.*
- *Pri delu na vrtačah, jarkih ali nasipih bodite še posebej previdni, da se izognete poškodbam in nesrečam. Posebno previdnost je treba upoštevati pri obračanju, pri katerem je upravljavec v nevarnosti, da izgubi stabilnost.*
- *Košnja pobočij z naklonom nad 15° ni dovoljena.*
- *Pri vzvratni vožnji ali vlečenju naprave proti sebi bodite zelo previdni.*
- *Pred začetkom dela se prepričajte, da vse zagonske ključavnice, varnostna varovala in zavorne ročice delujejo pravilno. Prav tako jih je treba redno preverjati in pregledovati med delovanjem - ni dovoljeno uporabljati opreme, pri kateri so blokade, varnostna varovala in zavore pokvarjene.*
- *Pred začetkom dela temeljito preglejte stanje stroja, vijačne spoje in stanje sklopa rezalnega lista. Uporaba stroja s poškodovanim ali obrabljenim sklopom rezalnih nožev je nedopustna.*
- *Ni dovoljeno posegati v varnostne sisteme in varovala naprave, jih odklopiti, zakleniti ali spreminjati njihovih nastavitev.*
- *Ni priporočljivo, da upravljavec spreminja ali posega v nastavitve nadzora hitrosti zapečatenega motorja.*
- *Kosilnica se ne sme uporabljati brez nameščenega popolnega koša za travo ali samozapiralnih varoval v izpustni odprtini.*
- *Upravljavec stroja mora nositi varnostno obutev z nedrsečo zaščito stopal, stroja ni dovoljeno uporabljati bos, v sandalih ali v obutvi z izpostavljenimi stopali. Uporabnik mora nositi tudi ustrezno zaščitno obleko. Uporaba stroja v kratkih hlačah ali neprimernih hlačah ni dovoljena.*
- *Upravljavec stroja je izpostavljen hrupu, zato mora nositi zaščito sluha.*
- *Upravljavec opreme je izpostavljen vibracijam, zato je treba posebno pozornost nameniti utrujenosti in sposobnosti pravilne ocene sposobnosti uporabe opreme. Delo na opremi je treba ustrezno načrtovati in časovno razporediti, pri čemer je treba glede na stanje upravljavca upoštevati ustrezne odmore, da se omejijo posledice učinkov vibracij.*
- *Kosilnica je opremljena z motorjem z notranjim izgorevanjem, zato se iz izpušnega sistema oddajajo izpušni plini, ki so za ljudi strupeni. Naprave ni*

dovoljeno uporabljati v zaprtih prostorih, izogibati se je treba izpostavljenosti in vdihavanju izpušnih plinov.

- *Ni dovoljeno kositi mokre trave ali uporabljati stroja med padavinami (dež, toča, sneg itd.) ali ob nevarnosti udara strele.*
- *Pri upravljanju stroja bodite na varni razdalji od samega stroja in od sklopa rezalnih nožev. Med delovanjem stroja ni dovoljeno približati rok ali nog ohišju kosilnice in sestavu rezalne letve. Obe roki upravljavca morata biti med delovanjem na ročaju stroja v položaju, ki omogoča varno in zanesljivo upravljanje zavorne ročice.*
- *Bencin je zelo vnetljiv. Pri polnjenju kosilnice z gorivom in oljem morate biti posebej previdni. Polnjenje goriva in olja je nedopustno, ko je motor stroja vroč - nevarnost požara! Ni dovoljeno polniti goriva in olja, ko motor stroja deluje.*
- *Polnjenje z gorivom in oljem je treba izvajati na prostem, kajenje in približevanje odprtim virom ognja med temi postopki nista dovoljena - nevarnost požara!*
- *Hlapi goriva so zdravju škodljivi - jesti in piti med točenjem goriva je nesprejemljivo, vdihavanju teh hlapov pa se je treba izogibati.*
- *Pri točenju goriva uporabljajte ustrezne pripomočke - lijake, rokavice itd.*
- *Če med polnjenjem pride do razlitja goriva, ostanke temeljito obrišite.*
- *Pokrovčka rezervoarja za gorivo in pokrovčka za olje ne smete odpirati med delovanjem motorja.*
- *Gorivo in olje se hranita le v tesno zaprtih, odobrenih posodah, ki so jasno označene in namenjene samo temu namenu.*
- *Tekaškega stroja ni dovoljeno poganjati po površinah, ki niso trate - pločnikih, robnikih, mejnikih itd.*
- *Pred čiščenjem in vzdrževanjem stroja izklopite motor, se prepričajte, da se je sklop rezilnikov ustavil, in odstranite priključni kabel vžigalne svečke.*
- *Če sklop rezalne palice naleti na tujek, ustavite motor, preverite, ali se je sklop rezalne palice ustavil, in preverite, ali je poškodovan. Če je poškodovan sklop rezalnih nožev, ohišje, varnostne zaščite ali če so prisotne nenaravne vibracije, stroja ni dovoljeno uporabljati.*
- *Ko je motor vroč, se ne dotikajte dušilca zvoka in drugih delov motorja - nevarnost opeklin.*
- *Naprave med delovanjem ne nagibajte,*

Splošni varnostni predpisi - Pravilno ravnanje z akumulatorskim *orodjem in njegovo delovanje*

- *Baterije polnite samo s proizvajalčevim namenskim polnilnikom. Polnilec, ki je namenjen polnjenju določene vrste baterije, lahko pri polnjenju druge vrste baterije predstavlja nevarnost požara.*
- *Električno orodje uporabljajte samo z baterijami, ki so posebej namenjene za njegovo napajanje. Uporaba drugih baterij lahko povzroči nevarnost poškodb ali požara.*
- *Ko baterijskega vložka ne uporabljate, ga hranite stran od kovinskih predmetov, kot so sponke za papir, kovanci, ključi, žeblji, vijaki ali drugi majhni kovinski predmeti, ki lahko kratkostično prekinejo stike baterijskega vložka. Kratkoročno stikanje kontaktov akumulatorja lahko povzroči opekline ali požar.*
- *V neprimernih razmerah lahko iz baterije izteče tekočina; izogibajte se stiku z njo. Če uporabnik slučajno pride v stik s tekočino, kontaktne točke sperite z vodo. Če tekočina pride v oči, se dodatno obrnite na zdravnika. Tekočina, ki uhaja iz baterije, lahko povzroči draženje ali opekline.*
- *Ne uporabljajte baterije ali orodja, ki je poškodovano ali spremenjeno. Poškodovane ali spremenjene baterije lahko delujejo nepredvidljivo, kar lahko povzroči požar, eksplozijo ali nevarnost poškodb.*
- *Ne izpostavljajte baterije ali orodja ognju ali prekomerni vročini. Izpostavljenost ognju ali temperaturam nad 130 °C lahko povzroči eksplozijo.*
- *Upoštevajte vsa priporočila v navodilih za polnjenje, baterije ali orodja ne polnite pri temperaturah zunaj območja, določenega v navodilih. Nepravilno polnjenje ali polnjenje pri temperaturah zunaj navedenega območja lahko poškoduje baterijo in poveča nevarnost požara.*

3. Opis naprave

Slika 1. A. Ročaj, 2. Ročica zavore, 3. Ročica pogonske sklopke, 4. Ročica kabla za zaganjalnik, 5. Pokrovček za polnjenje goriva, 6. Pokrovček za polnjenje olja, 7. Zbiralnik trave, 8. Ročica za nastavitev višine košnje, 9. Stranski izpust, 10. Priključna cev za vžigalno svečko, 11. Zračni filter, 12. Dušilnik, 13. Stikalo za zagon baterije, 14. Ročni vrečnik črpalke goriva. 15. Ročna črpalka za gorivo. Baterija, 16. Priključni kabel med motorjem in baterijo.

4. Namen naprave

Ta naprava je zasnovana samo za košnjo naravne trave. Drugačna kot namenska uporaba ni dovoljena.
Napravo je dovoljeno uporabljati pri popravilih in gradbenih delih, v popravljalnicah in pri ljubiteljskih delih, če se upoštevajo pogoji uporabe in dovoljeni delovni pogoji iz navodil za uporabo.

5. Omejitve uporabe

Napravo lahko uporabljate le v skladu s spodaj navedenimi "Dovoljenimi pogoji delovanja".
Samovoljne spremembe mehanske in električne zasnove, kakršne koli modifikacije, operacije, ki niso opisane v navodilih za uporabo, bodo obravnavane kot nezakonite in bodo povzročile takojšnjo izgubo garancijskih pravic, izjava o skladnosti pa bo postala neveljavna.
Uporaba, ki ni v skladu s predvidenim namenom ali navodili za uporabo, ima za posledico takojšnjo izgubo garancijskih pravic.

Dovoljeni delovni pogoji
Naprava je namenjena samo za zunanjo uporabo. Naprave ne uporabljajte med padavinami in nevarnostjo udara strele.

6. Tehnični podatki

Model	**DED8724-46LSE**
Širina košnje [cm]	46
Moč motorja [kW]	2,9
Delovna prostornina motorja [cm]^3	166
Največja hitrost motorja [min]$^{-1}$	3600
Teža enote [kg]	31
Višina rezanja [mm]	25-75
Prostornina koša [L]	60
Zmogljivost olja [L]	0,5
Prostornina rezervoarja za gorivo [L]	1,0
Zagotovljena raven zvočne moči L_{WA} [dB(A)]	96
Raven zvočnega tlaka na mestu upravljavca L_{pA} [dB(A)]	82,1
Merilna negotovost K za L_{pA} [dB(A)]	3
Raven zvočne moči L_{WA} [dB(A)]	93,7
Merilna negotovost K za L_{WA} [dB(A)]	1,6
Vrednost vibracij leva roka / desna roka a_h [m/s]^2	2,987 / 2,843
Merilna negotovost K za vibracije [m/s]^2	1,5
Polnilec	
Napajanje [V, Hz]	230, 50
Moč [W]	12
Izhod [V, A]	30, 2
Zaščitni razred	II
Stopnja zaščite	IP20
Baterija	
Vrsta	Li-Ion
Napetost [V]	14,8
Zmogljivost [Ah]	1,5

Informacije o vibracijah in hrupu

Vrednost vibracijske sklopke $_h$ in merilna negotovost sta bili določeni v skladu s standardom ISO 5395-1: 2013 in sta navedeni v preglednici.
Emisija hrupa je bila določena v skladu s standardom ISO 5395-1: 2013, vrednosti so navedene zgoraj v preglednici .

POZOR **Hrup lahko povzroči poškodbe sluha, zato pri delu vedno uporabljajte zaščito sluha!**

Deklarirana kombinirana vrednost vibracij in hrupa je bila izmerjena v skladu s standardno preskusno metodo in se lahko uporablja za primerjavo ene naprave z drugo. Deklarirane vrednosti vibracij in hrupa se lahko uporabijo tudi za začetno oceno izpostavljenosti vibracijam in hrupu.
Raven vibracij in hrupa med dejansko uporabo stroja se lahko razlikuje od deklariranih vrednosti, odvisno od uporabe delovnih orodij, zlasti vrste obdelovanca, in potrebe po določitvi ukrepov za zaščito upravljavca. Za natančno oceno izpostavljenosti v dejanskih pogojih uporabe je treba upoštevati vse dele delovnega cikla, vključno z obdobji, ko je oprema izklopljena ali ko je vklopljena, vendar se ne uporablja za delo.

7. Priprava na delo

POZOR **Pred začetkom del je treba enoto v celoti sestaviti in pripraviti v skladu z naslednjimi navodili.**

Montaža ročaja in plošče z baterijami

Spodnji del ročaja zavrtite okoli osi tovarniško vgrajenih vijakov (slika B1, 1). Vijake vstavite skozi eno od lukenj z oznako L ali H (glejte sliko v navodilih za uporabo) (slika B1, 2). Z izbiro luknje lahko uporabnik prilagodi višino položaja ročaja: če je vijak vstavljen skozi luknjo z oznako L, bo položaj ročaja nižji, če je vijak vstavljen skozi luknjo z oznako H, bo položaj ročaja nižji. Položaj je treba izbrati glede na višino upravljavca.
Nato pritrdite vijake (slika B1, 2) s podložkami in krilnimi maticami (slika B1, 3).

Vstavljanje plošče z baterijami

S škatle odstranite plastično ploščo. Odvijte matici na vrhu ročaja in namestite plastično ploščo.
Vgradnjo začnite na strani ročaja, kjer se nahaja ročica za nadzor hitrosti pogona (slika B2, 1). Odprtine v plošči poravnajte z odprtinami na zgornjem ročaju. Ploščo privijte s priloženimi vijaki in maticami. Ne zategnite do konca, pustite rahlo zračnost.
Odprtine v plošči poravnajte z odprtinami na zgornjem ročaju na desni strani (sliki B2, 2). Ploščo privijte s priloženimi vijaki in maticami. Ne zategnite do konca, pustite rahlo zračnost. Preverite položaj plošče na ceveh, če je ni treba prilagajati, zategnite matice do konca. Priključite kabel motorja na baterijo
Zgornji del ročaja namestite na spodnji del in ga pritrdite z vijaki (slika B2, 3), podložkami in krilnimi maticami (slika B2, 3).
Zavorni kabel speljite skozi luknjo v zavorni ročici (slika C, 1), kabel pogonske sklopke pa skozi ročico pogonske sklopke (slika C, 2). Prepričajte se, da sta dobro pritrjena in da ne izpadeta.

POZOR **Pred prvim zagonom napolnite baterijo (polnite jo približno 6 ur).**

Načini košnje

Kosilnico lahko uporabljate v treh načinih: košnja s pokošeno travo, ki se zbira v košu za travo, košnja s stranskim izpustom in košnja z mulčenjem.

POZOR **Kosilnice nikoli ne uporabljajte brez nameščenega koša za travo ali bočnega odvoda ali mulčenja.**

Med temi tremi načini izberite enega in sledite opisu namestitve.

Način delovanja	Lovilec trave	Ščit za bočno izmetavanje	Pokrov za mulčenje
Zbiranje odpadkov	+	-	-
Bočni izmet	-	+	+
Mulčenje	-	-	+

(Znak "+" pomeni, da mora biti oprema nameščena za način delovanja, znak "-" pa pomeni, da je treba opremo odstraniti).

Namestitev lovilca trave

⚠ POZOR Kosilnica je dobavljena z vstavljenim pokrovom za mulčenje, ki ga je treba pred pritrditvijo koša za travo odstraniti (glejte sliko F).

Če nameravate kositi travo z nameščenim košem za travo: dvignite zadnji ščitnik (slika D, 1) tako, da držite ročaj koša za travo (slika D, 2), da se zaskoči v vtičnico (slika D, 3).

Namestitev stranskega pokrova za praznjenje

Če nameravate travo kositi s stranskim izmetavanjem: dvignite stransko zaščito (slika E, 1) in namestite zaščito za stransko izmetavanje (slika E, 2). Prepričajte se, da je ščitnik pravilno pritrjen in da ne pade ven.

Namestitev pokrova za mulčenje

Če nameravate travo kositi z mulčem: dvignite zadnjo zaščito (slika F, 1), pritrdite zaščito za mulčenje (slika F, 2). Namestite nosilce zadnjega pokrova (slika G).

⚠ POZOR Kosilnica je opremljena s štiritaktnim motorjem, ki je dobavljen brez motornega olja. Pred prvo uporabo je treba olje dolivati.

Dopolnjevanje motornega olja

Odvijte polnilni čep za olje (slika A, 6) in napolnite namensko olje. Količina olja, ki jo je treba napolniti, je navedena v tehničnih podatkih. Pri dopolnjevanju olja uporabite lijak in temeljito obrišite morebitna razlitja.

Preverjanje nivoja olja

Po prvem polnjenju počakajte nekaj minut in nato preverite raven olja. To storite tako, da si priskrbite čistilno krpo, ki ne prši, odvijete oljni čep in s krpo obrišete bajonet. Nato vstavite bajonet v polnilno odprtino za olje, ne da bi zategnili čep, kot je prikazano na sliki H (slika H, 1) - po izvleku bajoneta mora biti nivo olja med najmanjšo navedbo, označeno s črko L (slika H, 3), in največjo navedbo, označeno s črko H (slika H, 2).

Dopolnjevanje goriva

⚠ POZOR Hlapi bencina so zelo vnetljivi. Pri točenju goriva upoštevajte vsa priporočila iz "Varnostnih predpisov" (točka 2. navodil za uporabo).

Odvijte pokrovček za polnjenje goriva (slika A, 5) in z lijakom (namenjenim samo tej vrsti goriva) dolijte gorivo. Količina goriva, ki jo lahko vsebuje rezervoar, je navedena v tehničnih podatkih. Ne prekoračite najvišje dovoljene količine goriva (slika I, 1).
V primeru razlitja goriva temeljito obrišite vse ostanke.

Nastavitev višine rezanja

Če želite nastaviti višino rezanja, potegnite nastavitveno ročico (sliki A, 8) proti kolesu in premaknite njeno zaskočnico na ustrezno zaporo (slika J). Izberite ustrezno višino košnje glede na vrsto trate in višino trave. Če je trava visoka, začnite kositi z najvišjo višino in jo po potrebi postopoma zmanjšujte.

⚠ POZOR Po nastavitvi želene višine košnje se prepričajte, da je nastavitvena ročica zaklenjena z zaskočnico v odprtini in se na kosilnici ne premika naprej/nazaj.

8. Vklop naprave

⚠ POZOR Pred zagonom spletnega mesta je treba opraviti korake, opisane v poglavju "Priprava na delovanje".

⚠ POZOR Pred zagonom stroja se prepričajte, da vsi vzvodi (zavora, pogonska sklopka) pravilno delujejo. . Redno preverjajte njihovo delovanje.

Črpanje goriva

Ko je motor hladen, pred zagonom pritisnite meh ročne črpalke za gorivo (slika A, 14; slika K, 1). Glede na temperaturo okolice ga pritisnite ustrezno število krat:

Temperatura	< 0°C	0÷10°C	10÷20°C	> 20°C
Število stiskalnic	3÷4	2÷3	1÷2	1

Zagon motorja

Napravo lahko zaženete na dva načina - z baterijskim zagonom ali s pomočjo zaganjalnega kabla.

Zagon baterije

Zavorno ročico (slika M, 1) potegnite proti ročaju in jo držite. Za zagon motorja sprožite zaganjalnik akumulatorja (slika M, 2). Če se motor ne zažene prvič, ponovite postopek, pri čemer zavorno ročico ves čas držite proti ročaju.

Začetek z začetno vrvico

Zavorno ročico (slika A, 2) potegnite proti ročaju in jo držite (slika L, 1). Za zagon motorja povlecite ročico zaganjalnika (Slika A, 4; Slika L, 2). Če se motor ne zažene prvič, ponovite postopek, pri čemer držite zavorno ročico pritegnjeno proti ročaju.
Če sprostite zavorno ročico, se motor ustavi. Po sprostitvi zavornega vzvoda se lahko motor in sklop rezilnega lista še nekaj časa vrtita, zato se pred nadaljnjim delom prepričajte, da se je motor popolnoma ustavil.

Zagon pogona

Z eno roko držite zavorno ročico, z drugo pa potisnite ročico pogonske sklopke (slika A, 1) proti ročaju. Bodite posebej previdni in ohranite varen položaj - kosilnica se bo začela premikati naprej.
Če sprostite ročico pogonske sklopke, se pogon ustavi. Pri vzvratni vožnji, obračanju itd. sprostite ročico pogonske sklopke in kosilnico premikajte ročno.

9. Uporaba naprave

⚠ POZOR Pred košnjo se mora upravljavec prepričati, da je prebral in upošteval vsa varnostna navodila (poglavje 2. priročnika za uporabo).

Pri košnji trave se gibajte v ravnih linijah, s prekrivanjem (tako da naslednji prehod delno prekriva prejšnjega). Pri košnji z zbiralnikom trave redno preverjajte, ali je indikator napolnjenosti zbiralnika (slika N, 1) v položaju "GO" (dvignjen). Če je v položaju "STOP" (spuščen), izpraznite koš za travo. Če tega ne storite, lahko pride do zamašitve izpustne odprtine kosilnice.
Če želite izprazniti koš za travo, ustavite stroj (sprostite zavorno ročico - slika A, 2). Preden odstranite koš za travo, se prepričajte, da se je enota z rezilom ustavila. Koš za travo odstranite v obratnem vrstnem redu, kot ste ga vstavili (slika D).
Preden ponovno vstavite koš za travo, se prepričajte, da izhodna odprtina ni zamašena s pokošeno travo.
Pri košnji s stranskim izpustom se pomaknite v levo, da trave ne odvržete na nepokošen del trate.
Pri mulčenju z mulčerjem kosilnica zdrobljeno travo enakomerno razporedi po celotni površini trate. Mulčenje (znano tudi kot mulčenje) v običajnih pogojih uporabe trate ščiti tla pred prekomerno erozijo, razdrobljena trava pa se biološko razgradi in tako pognoji trato.
Da bi dosegli optimalno delovanje, poskrbite, da bo naprava čista. Med delovanjem napravo redno izklopite in preverite, ali pokošena trava ni zamašila katerega od izmetnih odprtin.

10. Redno vzdrževanje

⚠ POZOR Vse servisne posege na je treba opravljati ob izklopljenem motorju in odstranjenem kablu za priključitev vžigalne svečke.

Po vsaki uporabi napravo izklopite, počakajte, da se ohladi, ter opravite vizualni pregled in čiščenje.

Odklop vžigalne svečke (slika O)

Po izklopu in ohlajanju vžigalne svečke (slika O, 1) odstranite priključni kabel (slika O, 2).

Čiščenje

Opremo je treba vzdrževati in ohranjati čisto. Pri čiščenju napravo nagnite na stran, tako da je uplinjač na vrhu, dušilec pa na dnu.
Z otopelim lesenim orodjem ali debelejšo palico odstranite morebitne ostanke trave v ogradi. Pri tem bodite posebej pozorni na ostre robove noža - obstaja nevarnost porezanja.
Po vsaki uporabi redno čistite koš za travo in preverite, ali je poškodovan. Če ste košarico očistili z vodo, jo pred shranjevanjem temeljito osušite.
Z mehko krpo ali stisnjenim zrakom očistite ohišje kosilnice z vrha in druge dele. Ne uporabljajte topil ali čistil, saj lahko poškodujejo sestavne dele stroja!

Sestava rezalnega noža

⚠ POZOR Pri vzdrževalnih delih na sestavu rezalnega noža vedno nosite zaščitne rokavice in bodite posebej pozorni na ostre robove noža.

Če želite zamenjati ali razstaviti in sestaviti rezilo, z lesenim blokom zaklenite rezilo, da se med odvijanjem ne vrti. Med zategovanjem ali odvijanjem vijaka noža ne držite z roko!
Sestav rezalnega noža je sestavljen iz ročaja (slika P, 4), rezalnega noža (slika P, 3), podložke (slika P, 2) in vijaka (slika P, 1). Za odvijanje in privijanje vijaka uporabite ključ z ustrezno dolgo roko ali udarni ključ. Podlogo namestite tako, da je njena konkavna stran obrnjena proti rezilu, konveksna stran pa proti vijaku.

Vžigalna sveča

⚠ POZOR Po opravljenem vzdrževanju vžigalno svečko skrbno zategnite. Vžigalne svečke ne smete zategniti preohlapno (ohlapnost je čutiti pod prstom) ali pretesno (za zategovanje vžigalne svečke ne uporabljajte podaljšanih vzvodov ali električnih ključev).

Stanje vžigalne svečke je treba redno preverjati. Preverite tudi stanje priključnega kabla vžigalne svečke, ali je obrabljen, ali je izolacija razpokana ali raztrgana.
Ročno odvijte in zategnite vžigalno svečko s priloženim ključem za vžigalno svečko. Elektrode vžigalne svečke očistite z žično krtačo. Razdaljo med elektrodama preverite z merilom - široka mora biti med 0,7 in 0,8 mm.

Preverjanje nivoja olja, praznjenje olja

Če želite preveriti in dopolniti raven olja, ravnajte, kot je opisano v poglavju 7. v navodilih za uporabo.
Olje je mogoče izpustiti z izpustnim vijakom, ki se nahaja na dnu vratu pod čepom za polnjenje olja (slika R, 1). Ne dovolite, da se izrabljeno olje razlije na tla - poberite ga v ustrezno posodo in ga odstranite v skladu z lokalnimi predpisi.

Čiščenje zračnega filtra

Odstranite pokrov zračnega filtra (Slika S, 1) tako, da pritisnete zapirala (Slika S, 2). V notranjosti sta dva filtra, gobični predfilter (Slika S, 3) in žepni filter (Slika S, 4).
Če so filtri poškodovani, jih je treba nujno zamenjati.
Filtre očistite s stisnjenim zrakom, tako da pihate od notranjosti filtra navzven. Ne uporabljajte ščetk ali čistil!
Z mehko krpo obrišite umazanijo s podstavka filtra (slika S, 5), pri čemer pazite, da nič ne pride v odprtine in zračni kanal!
Filtra ponovno sestavite v obratnem vrstnem redu in se prepričajte, da sta pravilno nameščena v pokrovu (slika S, 2) in da ni valovitih robov ali izboklin.

Odtekanje goriva

Če je naprava skladiščena brez zagona več kot en mesec, izpraznite gorivo iz rezervoarja za gorivo z namensko črpalko za gorivo (ni priložena).
Iz uplinjača se izprazni tudi gorivo. Pri pogledu s sprednje strani kosilnice je uplinjač viden za pokrovom zračnega filtra (Slika T, 2). Odvijte izpustni vijak (slika T, 1) in preostalo gorivo iz uplinjača poberite v primerno posodo. Vse ostanke temeljito obrišite.

Nastavitev napetosti kabla

⚠ POZOR Če uporabnik nima potrebnega znanja in izkušenj na področju nastavitev, naj naslednjih korakov ne izvaja sam - v tem primeru se obrnite na pooblaščenega serviserja.

Sčasoma se kabli zavore in pogonske sklopke naravno obrabijo in raztegnejo. Po potrebi lahko uporabnik sam prilagodi napetost kablov.

Nastavitev zavornega kabla
Nastavitveni vijak se nahaja pod čepom za polnjenje olja (slika U). Odvijte obe varovalni matici (slika U, 1). S premikanjem vijaka proti zadnjemu delu kosilnice podaljšate delovni del oklepa in s tem povečate napetost kabla. Ko je naprava pravilno nastavljena, zategnite varovalni matici.

Nastavitev kabla pogonske sklopke
Nastavitveni vijak se nahaja na spodnjem delu ročaja kosilnice, na nasprotni strani od ročaja za zagonsko vrvico. Odvijte varovalno matico (slika W, 1). Če odvijete varovala oklepa (sliki W, 2 in 3), se delovni del oklepa podaljša, kar poveča napetost na kablu. Po pravilni nastavitvi zategnite zaklepno matico.

Polnjenje baterije
Če je baterija izpraznjena (kosilnice ni mogoče zagnati z gumbom za zagon baterije), je treba baterijo napolniti. To storite tako, da polnilnik priključite na baterijo in priključite na električno omrežje. Polnjenje je označeno z rdečo diodo na polnilniku. Popolnoma napolnjena baterija je označena z zeleno LED diodo na polnilniku. Ko je baterija popolnoma napolnjena, odklopite polnilnik.

Skladiščenje in prevoz
Če naprave ne boste uporabljali dlje časa (več kot en mesec), jo je treba temeljito očistiti, iz rezervoarja in uplinjača pa izprazniti gorivo ter iz motorja izprazniti olje v skladu z zgoraj opisanimi navodili.
Napravo in druge sestavne dele, navedene v embalaži, je treba po možnosti prevažati v originalni embalaži na način, ki jih ne izpostavlja škodljivim okoljskim pogojem, kot so: vlaga, padavine, visoka temperatura (nad 50 °C), pritisk, ki lahko povzroči mehanske poškodbe, in drugi pogoji, ki lahko negativno vplivajo na embalažo ali njeno vsebino.

Načrt vzdrževanja

		Pred vsako uporabo	Po prvem mesecu (ali po 5 urah)	vsake 3 mesece (ali vsakih 25 ur)	Polletno (ali vsakih 50 ur)	Vsako leto (ali vsakih 100 ur)	Vsaki dve leti (ali vsakih 250 ur)
Samostojno izvedeni generalni pregledi							
Motorno olje	Preverite	X					
	Zamenjava		X	X			
Zračni filter	Preverite	X					
	Čiščenje			X			
	Zamenjava					X	
Vžigalna sveča	Preverjanje in nastavljanje					X	
	Zamenjava						X
Rezervoar za gorivo	Čiščenje			X			
Napetost kabla	Preverite	X					
	Uredba					X	
Cev za gorivo	Preverite						X
	Zamenjava						X
Pregledi se opravijo v pooblaščenem servisnem centru.							
Povratne uklone na ventilih	Preverjanje in nastavljanje					X	
Zgorevalna komora	Čiščenje					X	

11. Rezervni deli in dodatki

Ponudba dodatne opreme:
DED87307 - Rezilo kosilnice
DED87296 - Zračni filter
DED87312 - Vžigalna svečka (F7RTC)
DEGL07A, DEGL07B - Motorno olje

⚠ POZOR **Uporaba neoriginalnih delov (rezil itd.) lahko povzroči poškodbe kosilnice in v skrajnem primeru hude telesne poškodbe.**

Za nakup rezervnih delov in dodatne opreme se obrnite na servisno službo Dedra Exim. Kontaktne podatke najdete na 1. strani priročnika.
Pri naročanju rezervnih delov navedite številko serije na ploščici in številko dela iz montažne risbe.
V garancijskem obdobju se popravila izvajajo v skladu s pogoji iz garancijske kartice . Reklamirani izdelek odnesite v popravilo na na mesto nakupa (prodajalec je dolžan sprejeti reklamirani izdelek), ga pošljite na osrednji servis Dedra Exim ali ga pošljite na servis, ki je najbližji vašemu kraju bivanja (seznam servisov je na www.dedra.pl). Priložite izpolnjen garancijski list. Po poteku garancijskega roka popravila opravi osrednja služba. Okvarjeni izdelek je treba poslati servisu (stroške pošiljanja krije uporabnik).

12. Samostojno odpravljanje težav

⚠ POZOR **Preden začnete s samostojnim iskanjem in odpravljanjem napak, enoto odklopite od električnega napajanja .**

Težava	Vzrok	Rešitev
Motor se ne zažene	Pomanjkanje goriva	Napolnite z gorivom
	Nekakovostno gorivo	Izpustite gorivo iz rezervoarja in uplinjača, zamenjajte gorivo
	Nepravilno priključena vžigalna sveča	Preverite priključek vžigalne svečke, popravite ga
	Vžigalna svečka je zalita z gorivom	Odstranite vžigalno svečko, jo očistite, posušite in ponovno namestite.
	Okvarjena vžigalna svečka	Zamenjajte vžigalno svečko
	Pokvarjen uplinjač	Napravo dajte na servis.
	Okvara sistema vžiga	Napravo dajte na servis.
	Blokirani ventili motorja	Napravo dajte na servis.
	Izpraznjena zaganjalna baterija	Polnjenje baterije
Motor ne deluje s polno močjo	Zamašen zračni filter	Preverite in očistite zračni filter, po potrebi ga zamenjajte.
	Nekakovostno gorivo	Izpustite gorivo iz rezervoarja in uplinjača, zamenjajte gorivo
	Pokvarjen uplinjač	Napravo dajte na servis.
	Pomanjkljiv sistem vžiga	Napravo dajte na servis.
	Blokirani ventili motorja	Napravo dajte na servis.
Kosilnica izgublja travo, čeprav je nameščen koš za travo	Vstavljen vložek za mulčenje	Odstranite vložek za mulčenje
	Polni koš za travo	Preverite koš, ga izpraznite
Naprava nenaravno vibrira	Neuravnotežen ali nepravilno uravnotežen rezalni nož	Predajte nož v tehtanje usposobljeni osebi.
	Ukrivljena gred po trku v oviro	Napravo dajte na servis.

13. Sestavni deli izdelka

1 Kosilnica - 1 kos, 2 Zbiralnik trave - 1 kos, 3 Pokrov za mulčenje - 1 kos, 4 Pokrov stranskega izmetalnika - 1 kos, 5 Vijak ročaja s podložko in krilno matico - 4 kos, 6 Nosilci zadnjega pokrova - 2 kos, 7 Polnilec baterije - 1 kos, 6 Nosilci zadnjega pokrova - 2 kos, 7 Polnilec baterije - 1 kos.

14 Informacije za uporabnike o odstranjevanju opreme

Uporabnik naprave mora v skladu z okoljskimi predpisi izvajati ustrezno ravnanje z odpadki v skladu z nacionalno zakonodajo.
Uporabljene ali okvarjene naprave ne smete odlagati med gospodinjske odpadke. Naprava in njeni dodatki so sestavljeni iz različnih vrst materialov, kot sta kovina in plastika. Če želite odstraniti, ponovno uporabiti ali predelati dele naprave, je pravilno, da jo odnesete na specializirano zbirno mesto, kjer jo bodo sprejeli brezplačno. Informacije o lokacijah zbirnih mest za odpadno opremo zagotavljajo lokalni organi, npr. na svojih spletnih straneh.
V zabojnike za komunalne odpadke ne odlagajte bencina, olja, izrabljenega olja, mešanic olja in bencina ali predmetov, onesnaženih z oljem, npr. krpe. Izrabljeno olje ali predmete, ki so z njim onesnaženi, odstranite v skladu z lokalnimi smernicami in jih odnesite v center za recikliranje.
Uporabljeno embalažo odstranite z recikliranjem.
S pravilnim odstranjevanjem naprave boste ohranili dragocene vire in se izognili negativnim vplivom na zdravje in okolje zaradi morebitne prisotnosti nevarnih snovi, zmesi in sestavnih delov v napravi.
Za nepravilno odlaganje veljajo kazni v skladu z ustreznimi lokalnimi predpisi.
Informacije za uporabnike o odstranjevanju električne in elektronske opreme (zadeva gospodinjstva)



Simbol, ki je prikazan na izdelkih ali spremljajoči dokumentaciji, označuje, da se okvarjene električne ali elektronske opreme ne sme odlagati med gospodinjske odpadke. Če želite sestavne dele zavreči, ponovno uporabiti ali predelati, jih je treba odpeljati na specializirano zbirno mesto, kjer jih bodo sprejeli brezplačno. Informacije o lokacijah zbirnih mest za rabljeno opremo zagotavljajo lokalni organi, npr. na svojih spletnih straneh.
S pravilnim odstranjevanjem naprave lahko ohranimo dragocene vire ter se izognemo negativnim vplivom na zdravje in okolje zaradi morebitne prisotnosti nevarnih: snovi, zmesi in sestavnih delov v opremi.
Zaradi nepravilnega odlaganja odpadkov vam grozijo kazni v skladu z ustreznimi lokalnimi predpisi.
Uporabniki v državah EU: Če želite odstraniti električno ali elektronsko opremo, se obrnite na najbližje prodajno mesto ali na dobavitelja, ki vam bo zagotovil dodatne informacije.
Odstranjevanje v državah zunaj Evropske unije: Ta simbol velja samo za države Evropske unije. Če želite ta izdelek zavreči, se obrnite na lokalne organe ali prodajalca, da vam pojasnijo pravilen način odstranjevanja.
V skladu z Uredbo (EU) 2023/1542 Evropskega parlamenta in Sveta o baterijah in akumulatorjih ter odpadnih baterijah in akumulatorjih je treba okvarjene ali uporabljene baterije/akumulatorje zbirati ločeno in jih oddati v okolju prijazno predelavo.

Garancijski list

na spletni strani .

Kosilnica na dizelski pogon

Kataloška številka: ..... Številka serije: .....

(v nadaljnjem besedilu: izdelek)

Datum nakupa izdelka: .....

Žig prodajalca

Datum in podpis prodajalca: .....

Izjava uporabnika:

Potrjujem, da sem bil seznanjen s pogoji garancije in posledicami neupoštevanja navodil iz navodil za uporabo in garancijskega lista. Seznanjen sem s pogoji te garancije, kar potrjujem s svojim podpisom:

.....	.....
Datum in kraj	Podpis uporabnika

PRAVICE POTROŠNIKOV Garancijski izdajatelj zagotavlja pravilno in brezhibno delovanje v garancijskem roku, ki se začne z dostavo blaga potrošniku. Če se ugotovi, da blago ni v skladu z opisom izdelka ali oglasom, ima potrošnik pravico do: (**1**) Zahtevati brezplačno popravilo napak. (**2**) Če napake niso odpravljene v 30 dneh od prejema zahtevka s strani proizvajalca ali pooblaščenega servisnega centra, zahteva brezplačno zamenjavo z novim blagom, ki je brez napak. (**3**) 30-dnevni rok se lahko v utemeljenih primerih (narava blaga, zahtevnost popravila) podaljša za največ 15 dni. Proizvajalec mora potrošnika pred iztekom 30 dni obvestiti o razlogih in trajanju podaljšanja. (**4**) Če blago ni popravljeno ali zamenjano v roku (30 ali 45 dni), lahko potrošnik zahteva povračilo celotne nakupne cene ali sorazmerno znižanje cene (vrednost znižanja ustreza znižanju vrednosti blaga). (**5**) Ne glede na zgoraj navedeno lahko potrošnik, če neskladnost nastopi v manj kot 30 dneh od dostave, takoj zahteva vračilo plačanega zneska. (**6**) Zamenjano blago ali njegov pomemben del prejme novo garancijsko kartico. (**7**) Stroški materiala, delov, dela, prevoza in transporta, povezani z odpravo napake/zamenjavo, bremenijo proizvajalca. (**8**) Za čas trajanja popravila lahko proizvajalec/servisni center potrošniku brezplačno zagotovi podoben nadomestni izdelek. Če tega ne stori, ima potrošnik pravico do odškodnine za nezmožnost uporabe izdelka. (**9**) Potrošnik mora pisno (po pošti, e-pošti ali osebno) obvestiti garanta proizvajalca ali pooblaščeni servisni center, priložiti dokazilo o veljavnosti garancije in takoj dati blago, ki je predmet reklamacije, na voljo za pregled. (**10**) Garancija ne izključuje ali omejuje pravic potrošnika iz obvezne garancije za skladnost blaga s pogodbo do prodajalca. Potrošnik ima pravico do brezplačnega uveljavljanja garancijskih zahtevkov.

I. Odgovornost za izdelek

1. Garant - Dedra Exim Sp. z o.o. s sedežem v Pruszkowu, naslov: ul. 3 Maja 8, 05-800 Pruszków, KRS 0000062517, Okrožno sodišče za glavno mesto Varšavo, ul. Warszawy w Warszawie, XIV gospodarski oddelek Državnega sodnega registra, NIP 527-020-49-33, osnovni kapital: 100 980,00 PLN.
2. V skladu s pogoji, navedenimi v tem garancijskem listu, Garant zagotavlja garancijo za izdelek, ki izhaja iz distribucije Garanta.
3. Garancijska odgovornost zajema le napake, ki so nastale zaradi vzrokov na izdelku ob njegovi dobavi uporabniku.
4. V okviru garancije je uporabnik upravičen do brezplačnega popravila izdelka, če se je napaka pokazala v garancijskem roku. Način popravila Izdelka (metoda popravila) je odvisen od odločitve Garanta. Če Garant ugotovi, da popravilo ni mogoče, si pridržuje pravico do zamenjave okvarjenega elementa ali celotnega Izdelka z brezhibnim, do znižanja cene Izdelka ali do odstopa od pogodbe.
5. V zvezi z uporabnikom, ki ni potrošnik v smislu zakona z dne 23. aprila 1964. Civilnega zakonika, je odgovornost Garanta za škodo, ki izhaja iz te garancije in/ali v povezavi z njeno sklenitvijo in izvajanjem, ne glede na pravni naslov, omejena na najvišji znesek vrednosti izdelka z napako.

II. Garancijski rok

Elementi izdelka	Trajanje garancijske zaščite
Kosilnica	24 mesecev od datuma nakupa izdelka, kot je navedeno na tem garancijskem listu.
Rezalni list, zračni filter, vžigalna svečka	Komponente, ki niso zajete v garanciji

III. Pogoji za uveljavljanje zavarovanja

1. Uporabnik predloži izpolnjen garancijski list izdelka in dokaže okoliščine nakupa izdelka, npr. s predložitvijo računa, računa itd. Za učinkovito izvedbo reklamacije je priporočljivo, da uporabnik skupaj z izdelkom v reklamacijo predloži vse elemente, navedene v poglavju "Kompletiranje opreme" v uporabniškem priročniku.
2. Uporabnikovo upoštevanje priporočil iz navodil za uporabo in garancijskega lista.
3. Jamstvo zajema samo ozemlje Republike Poljske in EU.
4. Garancija ne krije napak na izdelku, ki so nastale zlasti zaradi:
a. Če uporabnik ne upošteva pogojev, določenih v navodilih za uporabo, zlasti glede pravilnega delovanja, vzdrževanja in čiščenja;
b. Uporabnik uporablja čistila ali sredstva za vzdrževanje, ki niso v skladu z navodili za uporabo;
c. nepravilno skladiščenje in prevoz izdelka s strani uporabnika;
d. samovoljne spremembe in/ali modifikacije izdelka s strani uporabnika, ki niso bile dogovorjene s garantom;
e. Uporabnik uporablja potrošni material v izdelku, ki ni v skladu z navodili za uporabo.
5. Uporabnik, ki ni potrošnik v smislu zakona z dne 23. aprila 1964. civilnega zakonika, izgubi garancijo za izdelek, pri katerem:
- je uporabnik odstranil, spremenil ali poškodoval serijske številke, datumske oznake in ploščice z imeni;
- če je uporabnik poškodoval pečate ali če so na njih vidne sledi uporabnikovega ravnanja.
6. Pozor! Dejavnosti, povezane z vsakodnevnim delovanjem izdelka, ki med drugim izhajajo iz navodil za uporabo, izvaja uporabnik v svojem obsegu in na svoje stroške.

IV. Pritožbeni postopek

Če se ugotovi, da izdelek ne deluje pravilno, se pred vložitvijo zahtevka prepričajte, da so bili pravilno izvedeni vsi ukrepi, navedeni zlasti v navodilih za uporabo.
2. Priporočljivo je, da pritožbo prijavite takoj, po možnosti v 7 dneh od dneva, ko ste opazili napako na izdelku. Uporabnik, ki ni potrošnik v smislu zakona z dne 23. aprila 1964. Civilnega zakonika, izgubi pravice iz te garancije, če ne prijavi reklamacije v 7 dneh.
3. Pritožbe lahko med drugim vložite na mestu nakupa izdelka, v garancijskem servisu ali pisno na naslednji naslov: Dedra Exim Sp. z o.o., ul. 3 Maja 8, 05-800 Pruszków.
4. Zahtevek lahko vložite na obrazcu, ki je na voljo na spletni strani www.dedra.pl ("obrazec za garancijski zahtevek").
5. Naslovi garancijskih servisov za posamezne države so na voljo na spletni strani www.dedra.pl. Če za določeno državo ni garancijskega servisa, je treba garancijske zahtevke poslati na naslednji naslov: Dedra Exim Sp. z o.o. ul. 3 Maja 8, 05-800 Pruszków (Poljska).
6. Zaradi varnosti uporabnika je prepovedano uporabljati izdelek z napako.
7. Pozor! Uporaba izdelka z napako je nevarna za zdravje in življenje uporabnika.
8. Izpolnitev obveznosti iz garancije se izvede v 14 delovnih dneh od datuma, ko uporabnik dostavi reklamirani izdelek.
9. Priporočljivo je, da izdelek z napako očistite, preden ga dostavite v reklamacijo.
10. Priporočljivo je, da reklamirani Izdelek skrbno zaščitite pred poškodbami pri prevozu (priporočljivo je, da reklamirani Izdelek dostavite v originalni embalaži).
10. Garancijski rok se podaljša za čas, ko uporabnik izdelka, za katerega velja garancija, ni mogel uporabljati zaradi njegove napake.
Garancija ne izključuje, omejuje ali zadržuje pravic uporabnika, ki izhajajo iz določb garancije za napake na prodanem blagu.

V skladu s členom 13(1) in (2) Uredbe (EU) 2016/679 Evropskega parlamenta in Sveta z dne 27. aprila 2016 o varstvu posameznikov pri obdelavi osebnih podatkov in o prostem pretoku takih podatkov ter o razveljavitvi Direktive 95/46/ES (v nadaljnjem besedilu: RODO) vas obveščamo

1. Skrbnik vaših osebnih podatkov, podanih v obrazcu, je DEDRA-EXIM sp z o.o. s sedežem v Pruškovu [Pruszków], ul. 3 Maja 8, 05-800 Pruszków, Poljska (v nadaljevanju: "Skrbnik").
2. Vaši podatki bodo obdelovani le za namene izvedbe garancijskega postopka zanapravo v skladu s črko b prvega odst. 6. člena Splošne uredbe o varstvu podatkov EU (v nadaljevanju: »SUVP«). Dajanje podatkov je prostovoljno, a nujno potrebno za izvedbo garancijskega postopka.
3. Vaše podatke bomo obdelovali skozi čas potekanja garancijskega postopka in za namene arhiviranja za primer morebitne potrebe obrambe pred zahtevki do Skrbnika, vendar najdlje do izteka roka njihovega zastaranja.
4. Vaše podatke se sme razkriti samo subjektom, ki obdelujejo podatke za Skrbnika na podlagi pisne pogodbe o zaupanju osebnih podatkov v obdelavo in sicer, med drugim, subjektom, ki izvajajo storitve tehničnega servisa, storitve gostovanja ter vzdrževanja spletnega mesta, IT storitve, izvajalcem kurirskih storitev ipd.. Skrbnikovi dobavitelji so dolžni zagotavljati varnost podatkov ter izpolnjevati zahteve obvezujočih predpisov prava v zvezi z varstvom osebnih podatkov ter ne smejo uporabljati zaupanih jim osebnih podatkov za namene, ki niso določeni v pogodbi s Skrbnikom.
5. Vaši podatki ne bodo obdelovani na avtomatiziran način, v tem na način profiliranja, in ne bodo posredovani v tretjo državo/mednarodni organizaciji.
6. Imate v vsakem trenutku pravico dostopa do svojih podatkov ter pravico do popravka, izbrisa, omejitve obdelave le-teh, pravico do prenosa podatkov na drug subjekt, pravico do ugovora zoper njihovo obdelavo.
7. V vseh zadevah v zvezi z obdelavo vaših osebnih podatkov s strani Skrbnika nas lahko kontaktirate s sporočilom na ta e-poštni naslov: daneosobowe@dedra.pl ;
8. Imate pravico vložiti pritožbo pri organu, ki je v dani državi pristojen za varstvo osebnih podatkov;

HR Sadržaj

1. Fotografije i crteži
2. Sigurnosni propisi
3. Opis uređaja
4. Namjena uređaja
5. Ograničenje uporabe
6. Tehnički podaci
7. Priprema za rad
8. Uključivanje uređaja
9. Korištenje uređaja
10. Aktivnosti tekućeg održavanja
11. Rezervni dijelovi i pribor
12. Samootklanjanje grešaka
13. Sastavni dijelovi proizvoda
14. Informacije za korisnike o zbrinjavanju rabljenih uređaja
15. Jamstveni list

Prijevod originalnih uputa

Izjava o sukladnosti priložena je priručniku kao zaseban dokument. Ako ne postoji izjava o sukladnosti, obratite se tvrtki Dedra Exim Sp. z o.

NAPOMENA **Prilikom rada s uređajem uvijek se pridržavajte osnovnih sigurnosnih pravila kako biste izbjegli požar, električni udar ili mehaničke ozljede.**

Prije uporabe uređaja pročitajte korisnički priručnik. Čuvajte upute za uporabu i izjavu o sukladnosti. Strogo pridržavanje uputa i preporuka sadržanih u korisničkom priručniku produljit će vijek trajanja uređaja.

NAPOMENA **Pri radu se strogo pridržavati uputa sadržanih u propisima o zaštiti na radu.**

Ako uređaj dajete drugoj osobi, predajte joj i upute za uporabu i izjavu o sukladnosti. Dedra Exim nije odgovoran za nezgode nastale uslijed nepridržavanja uputa o zaštiti na radu. Pažljivo pročitajte sve propise o zaštiti na radu i upute za rad. Nepoštivanje upozorenja i uputa može dovesti do nezgode, požara i/ili ozbiljne ozljede.

2. Sigurnosni propisi

- *Uređajem smije rukovati samo odrasla osoba, obučena i upoznata s ovim uputama za uporabu.*
- *Kada omogućavate pristup uređaju za izgaranje, također stavite na raspolaganje ovaj priručnik za uporabu.*
- *Operater ne može koristiti uređaj ako je umoran, bolestan ili pod utjecajem alkohola ili drugih droga.*
- *Djeca i osobe koje nisu upoznate s ovim uputama za uporabu ne smiju koristiti uređaj.*

- *Prije početka rada pažljivo pregledajte područje košnje i uklonite strane predmete kao što su krtičnjaci, kamenje, igračke, štapovi, kablovi i sl. koje bi uređaj mogao odbaciti tijekom uporabe.*
- *Rad s uređajem smije se izvoditi samo pri dobroj vidljivosti, dnevnom ili jakom umjetnom osvjetljenju.*
- *Držite promatrače podalje. Neprihvatljivo je pokrenuti uređaj ako se u blizini nalaze promatrači koji bi mogli biti izloženi udarcima predmeta koje kosilica baci.*
- *Kada radite na padinama i padinama, kosite poprijeko, nikada gore ili dolje.*
- *Budite posebno oprezni kada radite oko vrtača, jaraka ili nasipa kako biste izbjegli ozljede i nezgode. Obratite posebnu pozornost prilikom skretanja, kada je operater izložen riziku gubitka stabilnosti.*
- *Neprihvatljivo je kositi padine s nagibom većim od 15°.*
- *Budite posebno oprezni kada vozite unatrag ili vučete uređaj prema sebi.*
- *Prije početka rada uvjerite se da sve brave za pokretanje, sigurnosne zaštite i poluge kočnice ispravno funkcioniraju. Također ih treba redovito kontrolirati i kontrolirati tijekom rada - zabranjeno je rukovanje uređajem s oštećenim bravama, zaštitnim štitnicima i kočnicama.*
- *Prije početka rada pažljivo provjerite stanje uređaja, vijčane spojeve i stanje sklopa reznog noža. Neprihvatljivo je koristiti uređaj s oštećenim ili istrošenim sklopom noža za rezanje.*
- *Neprihvatljivo je dirati u sigurnosne sustave i poklopce uređaja, isključivati ih, blokirati i mijenjati njihove postavke.*
- *Ne preporuča se da rukovatelj mijenja ili dirati u zapečaćene postavke kontrole brzine motora.*
- *Kosilica ne smije raditi bez kompletnog sakupljača trave ili bez samozatvarajućih poklopaca u kanalu za pražnjenje.*
- *Rukovatelj uređajem mora koristiti sigurnu obuću s protukliznom zaštitom za noge, nedopustivo je koristiti uređaj bos, u sandalama ili u cipelama s otkrivenim stopalima. Rukovatelj također mora nositi odgovarajuću zaštitnu odjeću. Neprihvatljivo je koristiti uređaj u kratkim ili neprikladnim hlačama.*
- *Rukovatelj uređajem izložen je buci, stoga treba nositi zaštitu za sluh.*
- *Rukovatelj uređajem izložen je vibracijama, stoga posebnu pozornost treba obratiti na umor i sposobnost pravilne procjene sposobnosti korištenja uređaja. Rad s uređajem treba prikladno planirati i vremenski rasporediti, uzimajući odgovarajuće pauze ovisno o stanju operatera kako bi se ograničile posljedice utjecaja vibracija.*
- *Kosilica je opremljena motorom s unutarnjim izgaranjem, stoga ispušni plinovi izlaze iz ispušnog sustava i otrovni su za ljude. Neprihvatljivo je rad uređaja u zatvorenim prostorijama, izbjegavajte izlaganje i udisanje ispušnih plinova.*
- *Nedopustivo je košenje mokre trave i korištenje uređaja za vrijeme oborina (kiša, tuča, snijeg i sl.) i kada postoji opasnost od udara groma.*
- *Prilikom rada s uređajem držite se na sigurnoj udaljenosti od uređaja i sklopa noža za rezanje. Nedopustivo je približavanje ruku ili nogu kućištu kosilice i sklopu noža za rezanje dok uređaj radi. Tijekom rada obje ruke rukovatelja trebaju biti na ručki uređaja, u položaju koji omogućuje sigurno i sigurno korištenje ručice kočnice.*
- *Benzin je vrlo zapaljiv. Budite posebno oprezni kada punite kosilicu gorivom i uljem. Neprihvatljivo je dolijevati gorivo i ulje kada je motor uređaja vruć - opasnost od požara! Neprihvatljivo je dolijevati gorivo i ulje dok motor uređaja radi.*
- *Točenje goriva i ulja vršiti na otvorenom, zabranjeno je pušiti i približavati se izvorima otvorenog plamena - opasnost od požara!*
- *Pare goriva su štetne za zdravlje - neprihvatljivo je jesti ili piti dok točite gorivo, izbjegavajte udisanje tih para.*
- *Prilikom dolijevanja goriva i ulja koristiti odgovarajući pribor - lijevak, rukavice i sl.*
- *Ako dođe do prolijevanja goriva i ulja tijekom punjenja, trebali biste:*
- *y temeljito obrišite sve ostatke.*
- *Neprihvatljivo je otvarati spremnik goriva i poklopac otvora za ulje dok motor radi.*
- *Gorivo i ulje treba skladištiti samo u dobro zatvorenim, odobrenim spremnicima, jasno označenim i namijenjenim samo za tu svrhu.*
- *Neprihvatljivo je voziti uređaj za trčanje kroz područja koja nisu travnjak - nogostupi, rubovi, rubovi itd.*
- *Prije čišćenja i održavanja uređaja ugasite motor, uvjerite se da je nož za rezanje zaustavljen i uklonite kabel za spajanje svjećice.*
- *Ako sklop noža za rezanje udari u strano tijelo, isključite motor, provjerite je li sklop noža za rezanje zaustavljen i pregledajte ga kako biste provjerili ima li oštećenja. Neprihvatljivo je rukovati uređajem ako postoji oštećenje jedinice za rezanje, kućišta, sigurnosnih poklopaca ili ako se pojave nenormalne vibracije.*
- *Ne dirajte ispušni lonac i druge dijelove motora dok je motor vruć - opasnost od opeklina.*
- *Nemojte naginjati uređaj dok radi.*

Opći sigurnosni propisi - Ispravno rukovanje i uporaba akumulatorskih alata

- *Baterije punite samo punjačem koji je odredio proizvođač. Punjač namijenjen za punjenje jedne vrste baterija može predstavljati opasnost od požara prilikom punjenja druge vrste baterija.*
- *Koristite električne alate samo s baterijama koje su posebno namijenjene za njihovo napajanje. Korištenje drugih baterija može predstavljati opasnost od ozljeda ili požara.*
- *Kada se baterija ne koristi, držite je podalje od metalnih predmeta kao što su spajalice, novčići, ključevi, čavli, vijci ili drugi mali metalni predmeti koji mogu izazvati kratki spoj na terminalima baterije. Kratki spoj na terminalima baterije može izazvati opekline ili požar.*
- *Pod neprikladnim uvjetima, tekućina može istjecati iz baterije; izbjegavajte kontakt. Ako korisnik slučajno dođe u kontakt s tekućinom, operite kontaktna područja vodom. Ako tekućina dospije u oči, obratite se liječniku. Tekućina koja curi iz baterije može izazvati iritaciju ili opekline.*
- *Nemojte koristiti bateriju ili alat koji je oštećen ili modificiran. Oštećene ili modificirane baterije mogu raditi nepredvidivo, što može dovesti do požara, eksplozije ili opasnosti od ozljeda.*
- *Ne izlažite bateriju ili alat vatri ili pretjeranoj toplini. Izlaganje vatri ili temperaturama iznad 130°C može izazvati eksploziju.*
- *Slijedite sve upute u priručniku za punjenje i nemojte puniti bateriju ili alat na temperaturama izvan raspona navedenih u priručniku. Neispravno punjenje ili punjenje na temperaturama izvan navedenog raspona može oštetiti bateriju i povećati rizik od požara.*

3. Opis uređaja

Slika A. Ručka, 2. Poluga kočnice, 3. Poluga pogonske spojke, 4. Držač sajle za startanje, 5. Poklopac spremnika za gorivo, 6. Poklopac spremnika za ulje, 7. Hvatač trave, 8. Poluga za podešavanje visine rezanja, 9. Bočna strana pražnjenje, 10. Priključni kabel svjećice, 11. Filter zraka, 12. Ispušni lonac, 13. Prekidač za pokretanje akumulatora, 14. Balon ručne pumpe za gorivo. 15. Akumulator, 16. Kabel za spajanje motora na akumulator.

4. Namjena uređaja

Ovaj uređaj je namijenjen samo za košnju prirodne trave. Neprihvatljivo je bilo koje drugo korištenje uređaja osim namjenske.
Uređaj se smije koristiti u renovacijskim i građevinskim radovima, servisnim radionicama i amaterskim radovima uz poštivanje uvjeta uporabe i dopuštenih uvjeta rada navedenih u uputama za uporabu..

5. Ograničenje uporabe

Uređaj se smije koristiti samo u skladu s "Dopuštenim radnim uvjetima" u nastavku. Neovlaštene promjene mehaničke i električne strukture, sve izmjene i aktivnosti održavanja koje nisu opisane u korisničkom priručniku smatrat će se nezakonitim i rezultirat će trenutnim gubitkom prava na jamstvo, a izjava o sukladnosti postat će nevažeća.
Uporaba koja nije u predviđenu svrhu ili u skladu s uputama za uporabu rezultirat će trenutačnim gubitkom prava na jamstvo.

Prihvatljivi radni uvjeti
Uređaj je namijenjen samo za vanjsku upotrebu. Ne raditi za vrijeme padalina i opasnosti od grmljavine.

6. Tehnički podaci

Model	**DED8724-46LSE**
Širina rezanja [cm]	46
Snaga motora [kW]	2,9
Zapremina motora [cm3]	166
Maksimalna brzina motora [min-1]	3600
Težina uređaja [kg]	31
Visina rezanja [mm]	25-75
Kapacitet košare [L]	60
Kapacitet ulja [L]	0,5
Kapacitet spremnika goriva [L]	1,0
Zajamčena razina zvučne snage LWA [dB(A)]	96
Razina zvučnog tlaka na mjestu operatera LpA [dB(A)]	82,1
Mjerna nesigurnost K za LpA [dB(A)]	3
Razina zvučne snage LWA [dB(A)]	93,7
K mjerna nesigurnost za LWA [dB(A)]	1,6
Vrijednost vibracije lijeva / desna ruka ah [m/s2]	2,987 / 2,843
Mjerna nesigurnost K za vibracije [m/s2]	1,5
Punjač	
Napajanje [V, Hz]	230, 50
Snaga [W]	12
Izlaz [V, A]	30, 2
Klasa zaštite	II
Stupanj zaštite	IP20
Baterija	
Tip	Li-Ion
Napon [V]	14,8
Kapacitet [Ah]	1,5

Podaci o vibracijama i buci

Ukupna vrijednost vibracija ah i mjerna nesigurnost određene su prema normi ISO 5395-1: 2013 i dane su u tablici.
Emisije buke su određene prema ISO 5395-1:2013, vrijednosti su dane u gornjoj tablici.

⚠ NAPOMENA **Buka može oštetiti vaš sluh, uvijek koristite zaštitu za sluh tijekom rada!**

Deklarirana ukupna vrijednost vibracija i buke izmjerena je u skladu sa standardnom metodom ispitivanja i može se koristiti za usporedbu jednog uređaja s drugim. Prijavljene razine vibracija i buke također se mogu koristiti za preliminarnu procjenu izloženosti vibracijama i buci.
Razina vibracija i buke tijekom stvarne uporabe uređaja može se razlikovati od deklariranih vrijednosti, ovisno o tome kako se koriste radni alati, posebno o vrsti izratka i o potrebi definiranja mjera zaštite rukovatelja. Za točnu procjenu izloženosti u stvarnim uvjetima uporabe treba uzeti u obzir sve dijelove radnog ciklusa, uključujući razdoblja kada je oprema isključena ili kada je uključena, ali ne radi.

7. Priprema za rad

⚠ NAPOMENA **Prije početka rada, uređaj mora biti potpuno sastavljen i pripremljen prema uputama u nastavku.**

Ugradnja ručke i panela baterije

Okrenite donji dio ručke oko osi tvornički ugrađenih vijaka (slika B1, 1). Umetnite vijke (sl. B1, 2) kroz jednu od rupa označenih L ili H (pogledajte pregledni crtež u korisničkom priručniku). Odabir rupe od strane korisnika omogućuje podešavanje visine ručke: ako stavite vijak kroz rupu s oznakom L, položaj ručke će biti niži, ako

stavite vijak kroz rupu s oznakom H, položaj ručke bit će donji. Položaj treba odabrati prema visini operatera.
Zatim pričvrstite vijke (Sl. B1, 2) podloškama i krilastim maticama (Sl. B1, 3).

Ugradnja ploče s baterijom

Izvadite plastičnu ploču iz kutije. Otpustite matice na vrhu ručke i vratite plastičnu ploču.
Montažu započnite s one strane ručke na kojoj se nalazi poluga za podešavanje brzine pogona (slika B2, 1). Poravnajte rupe na ploči s rupama na gornjoj ručki. Zategnite ploču pomoću isporučenih vijaka i matica. Nemojte zategnuti do kraja, ostavite malo slobodnog prostora.
Poravnajte rupe na ploči s rupama na gornjoj ručki s desne strane (Sl. B2, 2). Zategnite ploču pomoću isporučenih vijaka i matica. Nemojte zategnuti do kraja, ostavite malo slobodnog prostora. Provjerite položaj ploče na cijevima, ako nisu potrebne korekcije, do kraja zategnite matice. Spojite kabel motora na bateriju
Postavite gornji dio ručke na donji dio, pričvrstite vijcima (Sl. B2, 3), podlošcima i krilnim maticama (Sl. B2, 3).
Umetnite sajlu kočnice kroz otvor na ručici kočnice (Slika C, 1) i sajlu pogonske spojke kroz polugu pogonske spojke (Slika C, 2). Uvjerite se da su dobro pričvršćeni i da ne ispadnu.

NAPOMENA **Prije prvog pokretanja napunite bateriju (punite oko 6 sati).**

Načini košnje

Kosilica može raditi u tri načina: košnja sa skupljanjem pokošene trave u košaru, košnja s bočnim izbacivanjem, košnja s malčiranjem.

NAPOMENA **Nikada ne koristite kosilicu bez instaliranog sakupljača trave ili poklopca za bočno pražnjenje ili poklopca za malčiranje.**

Od ova tri načina odaberite jedan i slijedite upute za sastavljanje

Način rada	Košara za travu	Bočni poklopac za pražnjenje	Poklopac za malčiranje
Skupljanje u smeću	+	–	–
Bočno pražnjenje	–	+	+
Malčiranje	–	–	+

(Znak "+" znači da pribor mora biti instaliran za određeni način rada, a znak "-" znači da se pribor mora ukloniti).

Ugradnja košare za travu

NAPOMENA **Kosilica se isporučuje s umetnutim pokrivačem za malčiranje koji se mora ukloniti prije ugradnje sakupljača trave (vidi sliku F)**

Ako namjeravate kositi travu s instaliranim sakupljačem trave: podignite stražnji poklopac (Sl. D, 1), držeći ručicu hvatača (Sl. D, 2) i umetnite ga tako da ga zaključate u utore (Sl. D, 3).

Ugradnja poklopca bočnog pražnjenja

Ako želite kositi travu s bočnim izbacivanjem: podignite bočni poklopac (Sl. E, 1) i postavite poklopac s bočnim izbacivanjem (Sl. E, 2). Provjerite je li poklopac pravilno pričvršćen i da ne ispada.

Postavljanje pokrivača za malčiranje

Ako želite kositi travu uz malčiranje: podignite stražnji poklopac (Sl. F, 1), stavite poklopac za malčiranje (Sl. F, 2). Ugradite nosače stražnjeg poklopca (Slika G).

NAPOMENA **Kosilica je opremljena četverotaktnim motorom koji se isporučuje bez motornog ulja. Prije prve uporabe dolijte ulje.**

Dopunjavanje ulja u motoru

Odvijte čep otvora za punjenje ulja (slika A, 6) i ulijte namjensko ulje. Količina ulja koju treba napuniti navedena je u tehničkim podacima. Prilikom dolijevanja razine ulja koristite lijevak i temeljito obrišite sve prolivene ostatke.

Provjera razine ulja

Nakon prvog punjenja pričekajte nekoliko minuta i zatim provjerite razinu ulja. Da biste to učinili, nabavite krpu za čišćenje koja ne ostavlja dlačice, odvrnite čep za ulje i obrišite mjernu šipku krpom za čišćenje. Zatim stavite mjernu šipku u grlo za punjenje ulja, bez zatezanja čepa, kao što je prikazano na slici H (Slika H, 1) - nakon uklanjanja mjerne šipke, razina ulja bi trebala biti između minimalne oznake, označene slovom L (Slika .H, 3) i maksimalna indikacija , označena slovom H (slika H, 2).

Punjenje goriva

NAPOMENA **Pare benzina su vrlo zapaljive. Slijedite sve preporuke sadržane u "Sigurnosnim propisima" (odjeljak 2 Priručnika za rukovanje) prilikom punjenja gorivom.**

Odvijte čep spremnika za gorivo (slika A, 5) i pomoću lijevka (namijenjenog samo za ovu vrstu goriva) nadopunite razinu goriva. Količina goriva koja stane u spremnik navedena je u tehničkim podacima. Maksimalna razina goriva ne smije se prekoračiti (slika I, 1).
Ako se gorivo prolije, temeljito obrišite sve ostatke.

Podešavanje visine rezanja

Za podešavanje visine rezanja, povucite polugu za podešavanje prema kotaču (Slika A, 8) i pomaknite njen zasun na odgovarajući zasun (Slika J). Odgovarajuću visinu rezanja treba odabrati ovisno o vrsti travnjaka i visini trave. Ako je trava visoka, počnite kositi na najvećoj visini i postupno je smanjite prema potrebi.

NAPOMENA **Nakon što postavite željenu visinu rezanja, provjerite je li poluga za podešavanje pričvršćena u rupu i ne pomiče li se naprijed/nazad od kosilice.**

8. Uključivanje uređaja

NAPOMENA **Prije pokretanja uređaja obavezno izvršite radnje opisane u poglavlju "Priprema za rad".**

NAPOMENA **Prije pokretanja uređaja provjerite rade li sve poluge (kočnica, pogonska spojka) ispravno. Redovito provjeravajte njihov rad.**

Pumpanje goriva

Kad je motor hladan, pritisnite mijeh ručne pumpe za gorivo prije pokretanja (Slika A, 14; Slika K, 1). Ovisno o temperaturi okoline, pritisnite ga odgovarajući broj puta:

Temperatura	< 0°C	0÷10°C	10÷20°C	> 20°C
Broj pritisaka	3÷4	2÷3	1÷2	1

Pokretanje motora

Uređaj se može pokrenuti na dva načina - pomoću akumulatorskog pokretača ili startnog kabela.

Pokretanje baterije

Povucite ručicu kočnice (slika M, 1) prema ručki i držite je. Uključite akumulatorski starter (Sl. M, 2) kako biste pokrenuli motor. Ako se pokretanje ne dogodi prvi put, ponovite dok držite ručicu kočnice povučenu prema upravljaču.

Počevši od startnog užeta

Povucite ručicu kočnice (Sl. A, 2) prema ručki i držite je (Sl. L, 1). Povucite ručicu užeta za pokretanje (Slika A, 4; Slika L, 2) kako biste pokrenuli motor. Ako se pokretanje ne dogodi prvi put, ponovite dok držite ručicu kočnice povučenu prema ručki.
Otpuštanjem poluge kočnice zaustavit ćete motor. Sklop motora i noža za rezanje mogu se okretati na trenutak kada se poluga kočnice otpusti, provjerite je li motor potpuno zaustavljen prije nastavka..

Pokretanje pogona

Držeći ručicu kočnice jednom rukom, drugom gurnite ručicu pogonske spojke (Sl. A, 1) prema ručki. Budite posebno oprezni i zadržite siguran položaj - kosilica će se početi kretati naprijed.
Otpuštanjem poluge pogonske spojke zaustavit ćete pogon. Kada izvodite manevre vožnje unatrag, okretanja itd., otpustite polugu pogonske spojke i manevrirajte kosilicom ručno.

9. Korištenje uređaja

NAPOMENA **Prije početka košnje rukovatelj treba provjeriti je li pročitao i pridržava li se svih sigurnosnih propisa (odjeljak 2 priručnika za rukovatelja).**

Kod košnje trave krećite se ravnomjerno, preklapajući se (tako da sljedeći prolaz djelomično preklapa prethodni). Kada kosite sa sakupljačem trave, redovito provjeravajte je li pokazivač napunjenosti sakupljača (Sl. N, 1) u položaju "KRENI" (podignut). Ako je u položaju "STOP" (spušteno), ispraznite sakupljač trave. Ako to ne učinite, može doći do začepljenja ispusnog otvora kosilice.
Da biste ispraznili sakupljač trave, zaustavite uređaj (otpustite ručicu kočnice - sl. A, 2). Prije uklanjanja košare, provjerite je li sklop noža za rezanje zaustavljen. Uklonite sakupljač trave redoslijedom obrnutim od postavljanja (Sl. D).
Prije ponovnog postavljanja sakupljača trave, provjerite da izlazni otvor nije začepljen ostatkom pokošene trave.
Kada kosite s bočnim izbacivanjem, krećite se skrećući ulijevo kako biste izbjegli bacanje trave na nepokošeni dio travnjaka.
U slučaju košnje s malčiranjem, usitnjenu travu kosilica ravnomjerno rasporedi po cijeloj površini travnjaka. Malčiranje (također poznato kao malčiranje) u normalnim uvjetima korištenja travnjaka štiti tlo od prekomjerne erozije, a usitnjena trava se biorazgrađuje, gnojeći travnjak.
Za postizanje optimalne učinkovitosti uređaja, održavajte ga čistim. Tijekom rada redovito isključite uređaj i provjerite jesu li neki od otvora za izbacivanje začepljeni ostacima pokošene trave.

10. Aktivnosti tekućeg održavanja

NAPOMENA **Izvršite sve radnje održavanja s ugašenim motorom i uklonjenim priključnim kabelom svjećice.**

Nakon svake upotrebe isključite ga, pustite da se ohladi te ga pregledajte i očistite.

Odvajanje svjećice (Sl. O)

Nakon gašenja i hlađenja uređaja skinite priključni kabel sa svjećice (Sl. O, 1) (Sl. O, 2).

Čišćenje

Uređaj se mora održavati i skladištiti čistim. Prilikom čišćenja nagnite jedinicu na stranu tako da rasplinjač bude na vrhu, a prigušivač na dnu.
Uklonite nakupljenu travu unutar kućišta pomoću drvenog, tupog alata ili debljeg štapa. Obratite posebnu pozornost na oštre rubove noža - postoji opasnost od ozljeda.
Redovito čistite sakupljač trave i provjerite ima li oštećenja nakon svake uporabe. Ako je za čišćenje košare korištena voda, temeljito je osušite prije spremanja.
Očistite gornji dio kućišta kosilice i ostale elemente mekom krpom ili komprimiranim zrakom. Nemojte koristiti otapala i deterdžente, oni mogu oštetiti komponente uređaja!

Sklop noža za rezanje

NAPOMENA **Prilikom održavanja sklopa noža za rezanje uvijek nosite zaštitne rukavice i obratite posebnu pozornost na oštre rubove noža.**

Za zamjenu ili rastavljanje i sastavljanje noža za rezanje morate nabaviti drveni blok koji će služiti za blokiranje noža kako se ne bi okretao prilikom odvrtanja. Prilikom zatezanja i otpuštanja vijka, nož nemojte držati rukom!
Sklop reznog noža sastoji se od ručke (Slika P, 4), reznog noža (Slika P, 3), podloške (Slika P, 2) i vijka (Slika P, 1). Upotrijebite otvoreni ključ s prikladno dugim krakom ili udarni ključ za otpuštanje i zatezanje vijka. Postavite podlošku tako da njena konkavna strana bude okrenuta prema oštrici, a konveksna strana prema vijku.

Svjećica

NAPOMENA **Pažljivo zategnite svjećicu nakon održavanja. Svjećica se ne može zategnuti prelabavo (može se osjetiti zračnost pod prstom) ili prečvrsto (nemojte koristiti produžene poluge ili električne ključeve za zatezanje svjećice).**

Stanje svjećice treba redovito provjeravati. Također provjerite stanje priključne žice svjećice da vidite je li istrošena ili je li izolacija napuknuta ili lomljiva.
Rukom odvijte i zategnite svjećicu pomoću priloženog ključa za svjećice.
Očistite elektrode svjećice žičanom četkom. Upotrijebite pip za mjerenje razmaka između elektroda - njegova širina bi trebala biti između 0,7 i 0,8 mm.

Provjera razine ulja, ispuštanje ulja

Za provjeru i dolijevanje razine ulja, postupite kako je opisano u poglavlju 7 korisničkog priručnika.
Ulje se može ispustiti kroz vijak za ispuštanje, koji se nalazi na dnu grla ispod poklopca za punjenje ulja (slika R, 1). Nemojte dopustiti da se rabljeno ulje prolije po tlu - skupite ga u odgovarajući spremnik i odložite u skladu s lokalnim propisima.

Čišćenje zračnog filtra

Pritisnite zasune (Sl. S, 1) kako biste uklonili poklopac filtra za zrak (Sl. S, 2). Unutra se nalaze 2 filtra, spužvasti predfilter (Sl. S, 3) i džepni filtar (Sl. S, 4).
Ako su filtri oštećeni, moraju se zamijeniti.
Očistite filtere komprimiranim zrakom, puhanjem iznutra prema van. Nemojte koristiti četke ili deterdžente!
Obrišite prljavštinu s baze filtra mekom krpom (Sl. S, 5), posebno pazeći da ništa ne uđe u rupe i zračni kanal!
Ugradite filtre obrnutim redoslijedom, pazeći da su oba ispravno postavljena u poklopac (Sl. S, 2) i da nemaju valovite rubove ili ispupčenja.

Ispuštanje goriva

Ako je uređaj pohranjen bez pokretanja dulje od mjesec dana, ispustite gorivo iz spremnika goriva pomoću namjenske pumpe za gorivo (nije uključena).
Gorivo također treba ispustiti iz karburatora. Kada se gleda s prednje strane kosilice, rasplinjač će biti vidljiv iza poklopca zračnog filtra (slika T, 2). Odvijte ispusni vijak (slika T, 1) i sakupite preostalo gorivo iz rasplinjača u odgovarajuću posudu. Sve ostatke temeljito obrišite.

Podešavanje napetosti kabela

NAPOMENA **Ukoliko korisnik nema odgovarajuće znanje i iskustvo na području prilagodbe, ne bi trebao samostalno provoditi dolje opisane radnje – u tom slučaju obratite se ovlaštenom servisu.**

S vremenom će se sajle kočnice i spojke pogona prirodno istrošiti i rastegnuti. Ako je potrebno, korisnik može sam podesiti napetost kabela.

Podešavanje sajle kočnice
Vijak za podešavanje nalazi se ispod čepa spremnika za ulje (Slika U). Otpustite obje pričvrsne matice (Slika U, 1). Pomicanjem vijka prema stražnjoj strani kosilice produljuje se radni dio vanjskog kućišta, što povećava napetost sajle. Nakon pravilnog postavljanja, zategnite sigurnosne matice.

Podešavanje sajle pogonske spojke
Vijak za podešavanje nalazi se na dnu ručke kosilice, na suprotnoj strani od ručke užeta za pokretanje. Otpustite protumaticu (Slika W, 1). Odvrtanje poklopaca kućišta (sl. W, 2 i 3) izdužit će radni dio kućišta, što povećava napetost sajle. Nakon ispravnog podešavanja, zategnite sigurnosnu maticu.

Punjenje baterije

Ako je baterija ispražnjena (kosilica se ne može pokrenuti tipkom za pokretanje baterije), bateriju je potrebno napuniti. Da biste to učinili, spojite punjač na bateriju i spojite ga na mrežno napajanje. Punjenje je označeno crvenom diodom na punjaču. Potpuno punjenje baterije označava zelena LED dioda na punjaču. Nakon punjenja baterije odspojite punjač.

Skladištenje i transport

Ako uređaj nećete koristiti dulje vrijeme (više od mjesec dana), temeljito ga očistite i ispustite gorivo iz spremnika i rasplinjača, kao i ulje iz motora prema gore opisanim uputama.
Uređaj i ostale elemente navedene u sklopu treba transportirati, ako je moguće, u originalnoj ambalaži, na način koji ih ne izlaže štetnim uvjetima okoline kao što su: vlaga, padaline, visoke temperature (iznad 50°C), tlak koji mogu dovesti do mehaničkih oštećenja i sl. koji mogu negativno utjecati na ambalažu ili njezin sadržaj.

Plan inspekcije

		Prije svake upotrebe	Nakon prvog mjeseca (ili nakon 5 sati rada)	Svaka 3 mjeseca (ili svakih 25 sati rada)	Svakih šest mjeseci (ili svakih 50 sati rada)	Svake godine (ili svakih 100 sati rada)	Svake 2 godine (ili svakih 250 sati rada)
Pregledi se mogu obavljati samostalno							
Motorno ulje	Provjera	X					
	Razmjena		X	X			
Filtar zraka	Provjera	X					
	Čišćenje			X			
	Razmjena					X	
Svjećica	Provjera i podešavanje					X	
	Razmjena						X
Spremnik goriva	Čišćenje			X			
Napetost linije	Provjera	X					
	Regulacija					X	
Cijev za gorivo	Provjera						X
	Razmjena						X
Preglede obaviti u ovlaštenom servisu							
Igra ventila	Provjera i podešavanje					X	
Komora za izgaranje	Čišćenje					X	

11. Rezervni dijelovi i pribor

Dodatna oprema u ponudi:

DED87307 – Nož kosilice
DED87296 – Filtar zraka
DED87312 – Svjećica (F7RTC)
DEGL07A, DEGL07B – Motorno ulje

NAPOMENA **Korištenje neoriginalnih dijelova (noževi za rezanje, itd.) može dovesti do oštećenja kosilice i, u ekstremnim slučajevima, do ozbiljnih osobnih ozljeda..**

Za kupnju rezervnih dijelova i pribora obratite se servisu Dedra Exim. Podaci za kontakt nalaze se na 1. stranici priručnika.
Prilikom naručivanja rezervnih dijelova, molimo da navedete broj serije na natpisnoj pločici i broj dijela sa crteža sklopa.
Tijekom jamstvenog roka popravci se obavljaju prema uvjetima navedenim u jamstvenom listu. Reklamirani proizvod pošaljite na popravak na mjesto kupnje (prodavač je dužan primiti reklamirani proizvod), pošaljite ga u centralni servis Dedra Exim ili ga pošaljite u servis najbliži mjestu vašeg prebivališta (popis usluga dostupno na www.dedra.pl). Molimo priložite ispunjeni jamstveni list. Nakon isteka jamstvenog roka popravke obavlja centralni servis. Oštećeni proizvod potrebno je poslati u servis (troškove dostave snosi korisnik).

12. Samootklanjanje grešaka

NAPOMENA **Prije nego pokušate sami popraviti kvar, isključite uređaj iz napajanja.**

Problem	Uzrok	Otopina
Motor se ne pokreće	Bez goriva	Napunite gorivo
	Gorivo loše kvalitete	Ispustite gorivo iz spremnika i karburatora, promijenite gorivo
	Svjećica nije ispravno spojena	Provjerite spoj svjećice i ispravite ga
	Svjećica preplavljena gorivom	Uklonite svjećicu, očistite, osušite i ponovno postavite
	Oštećena svjećica	Zamijenite svjećicu
	Oštećen karburator	Odnesite uređaj na servis
	Oštećenje sustava paljenja	Odnesite uređaj na servis
	Blokirani ventili motora	Odnesite uređaj na servis
	Ispražnjen startni akumulator	Napunite bateriju
Motor ne radi punom snagom	Filtar zraka je začepljen	Provjerite i očistite filtar zraka, po potrebi ga zamijenite
	Gorivo loše kvalitete	Ispustite gorivo iz spremnika i karburatora, promijenite gorivo
	Oštećen karburator	Odnesite uređaj u servisni centar
	Oštećenje sustava paljenja	Odnesite uređaj u servisni centar
	Blokirani ventili motora	Odnesite uređaj na servis
Kosilica gubi travu iako je sakupljač trave instaliran	Instaliran umetak za malčiranje	Uklonite umetak za malčiranje
	Pun sakupljač trave	Provjerite košaru, ispraznite je
Uređaj neprirodno vibrira	Nož za rezanje nije uravnotežen ili loše uravnotežen	Neka nož balansira stručna osoba
	Savijena osovina nakon udarca u prepreku	Odnesite uređaj na servis

13. Sastavni dijelovi proizvoda

1. Kosilica – 1 kom., 2. Hvatač trave – 1 kom., 3. Poklopac za malčiranje – 1 kom., 4. Poklopac za bočni izbacivač – 1 kom., 5. Vijak ručke s podloškom i krilnom maticom – 4 kompleta., 6. Nosači stražnjeg poklopca – 2 kom., 7. Punjač akumulatora – 1 kom.

14. Informacije za korisnike o zbrinjavanju rabljenih uređaja

Korisnik uređaja, sukladno propisima o zaštiti okoliša, dužan je pravilno gospodariti otpadom u skladu s nacionalnim propisima.
Ne odlažite rabljeni ili neispravni uređaj s kućnim otpadom. Uređaj i njegovi dodaci izrađeni su od raznih vrsta materijala, poput metala i plastike. Ispravan postupak u slučaju potrebe za zbrinjavanjem, ponovnom uporabom ili obnavljanjem dijelova uređaja je odnošenje uređaja na specijalizirano sabirno mjesto, gdje će biti besplatno prihvaćen. Informacije o mjestima prikupljanja otpadne opreme pružaju lokalne vlasti, npr.
Ne bacajte benzin, ulje, rabljeno ulje, mješavine ulja i benzina ili predmete onečišćene uljem, npr. krpe, u kontejnere za komunalni otpad. Pohranite rabljeno ulje ili predmete onečišćene njime u skladu s lokalnim smjernicama i odnesite ih na mjesto nadležno za recikliranje.
Reciklirajte iskorištenu ambalažu.
Ispravno zbrinjavanje uređaja omogućuje uštedu dragocjenih resursa i izbjegavanje negativnih utjecaja na zdravlje i okoliš koji proizlaze iz moguće prisutnosti opasnih tvari, smjesa i komponenti u opremi.
Nepropisno odlaganje otpada može dovesti do kazni predviđenih relevantnim lokalnim propisima.
Obavijesti za korisnike o zbrinjavanju električnih i elektroničkih uređaja (odnosi se na kućanstva)

Ovaj simbol postavljen na proizvode ili popratnu dokumentaciju obavještava da se neispravni električni ili elektronički uređaji ne smiju odlagati s kućnim otpadom. Ispravan postupak u slučaju potrebe za zbrinjavanjem, ponovnom uporabom ili oporabom komponenti sastoji se od prijenosa uređaja na specijalizirano sabirno mjesto, gdje će biti besplatno prihvaćen. Informacije o lokacijama sabirnih točaka otpadne opreme pružaju lokalne vlasti, npr. na svojim web stranicama.
Pravilno zbrinjavanje uređaja omogućuje očuvanje dragocjenih resursa i izbjegavanje negativnog utjecaja na zdravlje i okoliš, do kojeg dolazi zbog mogućnosti da uređaji sadrže opasne tvari, smjese i sastavne dijelove.
Nepravilno odlaganje otpada podliježe kaznama predviđenim relevantnim lokalnim propisima.
Korisnici u zemljama Europske unije: Ako trebate odložiti električnu ili elektroničku opremu, obratite se najbližem prodavaču ili dobavljaču za dodatne informacije.
Odlaganje u zemljama izvan Europske unije: Ovaj simbol vrijedi samo za zemlje Europske unije. Ako trebate zbrinuti ovaj proizvod, obratite se lokalnim vlastima ili trgovcu radi pravilnog zbrinjavanja.
U skladu s Uredbom (EU) 2023/1542 Europskog parlamenta i Vijeća o baterijama i akumulatorima te istrošenim baterijama i akumulatorima, neispravne ili iskorištene baterije/akumulatori moraju se skupljati odvojeno i odvesti u ponovnu obradu prihvatljivu za okoliš.

Jamstveni list

na

Benzinska kosilica s pogonom

Kataloški broj: DED8724-46LSE br. partije:.....

(u daljnjem tekstu Proizvod)

Datum nabavke Proizvoda: .....

Pečat prodavača

Datum i potpis prodavača: .....

Izjava Korisnika:

Potvrđujem da sam upoznat s uvjetima jamstva i posljedicama nepoštivanja smjernica sadržanih u Uputama za upotrebu i jamstvenom listu. Upoznat sam s uvjetima ovog jamstva, što potvrđujem svojim potpisom:

....

Datum i mjesto Potpis Korisnika

I. Odgovornost za Proizvod

1. Jamac - Dedra Exim Sp. z o.o. sa sjedištem u Pruszkówu, adresa: ul. 3 Maja 8, 05-800 Pruszków, KRS 0000062517, Općinski sud za glavni grad Varšavu u Varšavi, XIV Gospodarski odjel Državnog sudskog registra, PIB 527-020-49-33, osnovni kapital: 100 980.00 PLN.
2. Pod uvjetima navedenim u ovom jamstvenom listu, Jamac daje jamstvo za Proizvod koji dolazi iz Jamčeve distribucije.
3. Odgovornost iz jamstva pokriva samo nedostatke koji proizlaze iz razloga koji su u Proizvodu u trenutku njegove predaje Korisniku.
4. Pod jamstvom, Korisnik stječe pravo na besplatan popravak Proizvoda, ako se kvar otkrije tijekom jamstvenog roka. Način popravka Proizvoda (metoda popravka) ovisi o odluci Jamca. Ako Jamac utvrdi da ga je nemoguće popraviti, Jamac zadržava pravo zamijeniti neispravan element ili cijeli Proizvod ispravnim, smanjiti cijenu Proizvoda ili odstupiti od ugovora.
5. U odnosu na Korisnika koji nije potrošač u smislu Zakona od 23. travnja 1964. Građanski zakonik, odgovornost Jamca za štetu koja proizlazi iz ovog jamstva i/ili u vezi s njegovim sklapanjem i izvršenjem, bez obzira na pravni naslov, ograničena je na maksimalnu vrijednost neispravnog Proizvoda.

II. Jamstveni rok

Elementi Proizvoda	Jamstveni rok
Benzinska kosilica s pogonom	24 mjeseca od datuma kupnje Proizvoda prikazanog u ovom jamstvenom listu
Rezno oštrica, zračni filter, svjećica	Stvari koje nisu pokrivene jamstvom

III. Uvjeti korištenja jamstva

1. Predočenje od strane korisnika popunjenog jamstvenog lista Proizvoda i potvrđivanje od strane Korisnika okolnosti kupnje Proizvoda, npr. predočenjem računa, fakture itd. Kako bi učinkovito riješili reklamaciju preporuča se da Korisnik dostavi sve elemente navedene u "Kompletu uređaja" zajedno s Proizvodom za reklamaciju koja se nalazi u Uputama za upotrebu.
2. Poštovanje od strane korisnika preporuka sadržanih u Uputama za uporabu i jamstvenom listu.
3. Jamstvo vrijedi isključivo na području Republike Poljske i EU.
4. Jamstvo ne obuhvaća kvarove Proizvoda nastale posebno kao rezultat:
a. Nepoštivanja od strane Korisnika uvjeta navedenih u Uputama za uporabu, posebno u pogledu pravilnog korištenja, održavanja i čišćenja;
b. Korištenja od strane Korisnika sredstava za čišćenje ili održavanje koja nisu u skladu s Uputama za uporabu;
c. Nepravilnog skladištenja i transporta Proizvoda od strane Korisnika;
d. Neovlaštene izmjene i/ili modifikacije Proizvoda od strane Korisnika koje nisu dogovorene s Jamcem;
e. Korištenja od strane Korisnika potrošnog materijala u Proizvodu koji nije u skladu s Uputama za uporabu.
5. Korisnik koji nije potrošač u smislu zakona od 23. travnja 1964. Građanski zakonik gubi jamstvo na Proizvod u kojem:
- je Korisnik je uklonio, promijenio ili oštetio serijske brojeve, oznake datuma i natpisne pločice;
- pečati su oštećeni od strane Korisnika ili pokazuju znakove manipulacije od strane Korisnika.
6. Pozor! Radnje povezane sa svakodnevnim radom Proizvoda, koje proizlaze, između ostalog iz Upute za uporabu Korisnik je dužan provoditi samostalno i o svom trošku.

IV. Procedura reklamacije

1. U slučaju utvrđivanja neispravnog rada Proizvoda, prije podnošenja reklamacije, provjerite jesu li sve radnje navedene posebno u Uputama za uporabu, izvršene ispravno.
2. Preporučujemo podnošenje reklamacije odmah, najbolje u roku od 7 dana od dana uočavanja kvara Proizvoda. Korisnik koji nije potrošač u smislu zakona od 23. travnja 1964. Građanski zakonik gubi prava koja proizlaze iz ovog jamstva ako se reklamacija ne podnese u roku od 7 dana.
3. Reklamacija se može podnijeti, između ostalog, na mjestu kupnje Proizvoda, u jamstvenom servisu ili pismeno na sljedeću adresu: Dedra Exim Sp. z o.o., ul. 3 Maja 8, 05-800 Pruszków.
4. Korisnik može podnijeti reklamaciju putem obrasca dostupnog na web stranici www.dedra.pl. ("Obrazac za reklamaciju").
5. Adrese jamstvenih servisa za pojedine zemlje dostupne su na web stranici www.dedra.pl. U slučaju nedostatka jamstvenog servisa za određenu zemlju, preporuča se slanje reklamacija na sljedeću adresu: Dedra Exim Sp. z o.o. ul. 3 Maja 8, 05-800 Pruszków (Poljska).
6. S obzirom na sigurnost Korisnika, zabranjeno je koristiti neispravan proizvod.
7. Pozor! Korištenje neispravnog Proizvoda opasno je za zdravlje i život Korisnika.
8. Izvršenje obveza koje proizlaze iz jamstva održat će se u roku od 14 radnih dana od dana isporuke Proizvoda koji korisnik reklamira.
9. Prije dostave neispravnog Proizvoda na reklamaciju, preporuča se čišćenje. Preporuča se da se reklamirani Proizvod pažljivo zaštiti od oštećenja tijekom transporta (preporuča se isporuka reklamiranog Proizvoda u originalnom pakiranju).
10. Jamstveni rok se produljuje za vrijeme tijekom kojeg ga Korisnik nije mogao koristiti zbog kvara na Proizvodu obuhvaćenom jamstvom.
Jamstvo ne isključuje, ograničava ili suspendira prava Korisnika koja proizlaze iz odredbi o jamstvu za nedostatke na prodanom artiklu.

Prema čl. 13 sek. 1 i sljed. 2. Uredbe (EU) 2016/679 Europskog parlamenta i Vijeća od 27. travnja 2016. o zaštiti fizičkih osoba u vezi s obradom osobnih podataka i slobodnom kretanju takvih podataka te stavljanju izvan snage Direktive 95/46. /EC, obavještavamo vas

1. Administrator Vaših osobnih podataka navedenih u formularu je DEDRA-EXIM sp. z o. o. sa sjedištem u Pruszkówu, ul. 3 Maja 8, 05-800 Pruszków (u daljnjem tekstu: "Administrator").
2. Vaši podaci će se obrađivati isključivo u svrhu provedbe jamstvenog postupka uređaja sukladno čl. 6 st. 1 slovo. b opće uredbe o zaštiti podataka (u daljnjem tekstu: "GDPR") Davanje podataka je dobrovoljno, ali nužno za provedbu jamstvenog postupka.
3. Vaši podaci će se obrađivati za vrijeme trajanja jamstvenog postupka te za potrebe arhiviranja u slučaju potrebe obrane od bilo kakvih potraživanja prema Administratoru, najduže do isteka istih.
4. Vaši podaci mogu se priopćiti samo subjektima koji obrađuju podatke za administratora na temelju pisanog ugovora o povjeravanju obrade osobnih podataka koji između ostalog daje: tehnička služba, održavanje hostinga ili web stranica, IT služba, kurirska tvrtka. Dobavljači Administratora dužni su osigurati sigurnost podataka i ispunjavati uvjete važećih zakona vezanih uz zaštitu osobnih podataka te ne smiju koristiti povjerene osobne podatke u druge svrhe osim onih navedenih u ugovoru s Administratorom.
5. Vaši podaci neće se obrađivati na automatizirani način, uključujući u obliku profiliranja, i neće se prenositi u treću zemlju/međunarodnu organizaciju.
6. Imate pravo pristupa svojim podacima te pravo na ispravak, brisanje, ograničenje obrade, pravo na prijenos podataka, pravo na prigovor u bilo kojem trenutku.
7. Za sva pitanja vezana uz obradu Vaših osobnih podataka od strane Administratora, možete nas kontaktirati na sljedeću e-mail adresu: daneosobowe@dedra.pl.;
8. Imate pravo podnijeti pritužbu tijelu nadležnom za zaštitu osobnih podataka

BG Съдържание

1. Снимки и чертежи
2. Разпоредби за безопасност
3. Описание на устройството
4. Предназначение на устройството
5. Ограничение на използването
6. Технически данни
7. Подготовка за работа
8. Включване на устройството
9. Използване на устройството
10. Рутинна поддръжка
11. Резервни части и аксесоари
12. Независимо отстраняване на неизправности
13. Компоненти на продукта
14. Информация за потребителите относно изхвърлянето на електрическо и електронно оборудване
15. Гаранционна карта

Превод на оригиналното ръководство

Декларацията за съответствие е приложена към ръководството като отделен документ. При липса на декларация за съответствие, моля, свържете се с Dedra Exim Sp. z o.o.

ВНИМАНИЕ **Винаги спазвайте основните правила за безопасност, когато работите с , за да избегнете пожар, токов удар или механично нараняване.**

Преди да започнете работа с устройството , прочетете съдържанието на инструкциите за експлоатация. С инструкциите за експлоатация и декларацията за съответствие . Стриктното спазване на указанията и препоръките в инструкциите за експлоатация ще удължи живота на уредът.

ВНИМАНИЕ **Когато работите с , задължително спазвайте инструкциите в правилата за безопасност на .**

Ако предавате устройството на друго лице, също така му предоставете инструкциите за експлоатация и декларацията за съответствие. Dedra Exim не носи отговорност за злополуки, причинени от неспазване на инструкциите за безопасност. Моля, прочетете внимателно всички разпоредби за безопасност и инструкциите за експлоатация. Неспазването на предупрежденията и инструкциите може да доведе до злополука, пожар и/или сериозни наранявания.

2. Разпоредби за безопасност

- *Уредът трябва да се използва само от възрастен, обучен човек, който е запознат с тези инструкции за експлоатация.*
- *Когато предоставяте горивния уред, предоставете и това ръководство за експлоатация.*
- *Операторът не трябва да започва работа с оборудването, ако е уморен, болен или под въздействието на алкохол или други наркотици.*
- *Деца и лица, които не са запознати с тази инструкция за експлоатация, не трябва да работят с уреда.*
- *Преди да започнете работа, внимателно огледайте зоната за косене и отстранете чужди предмети, като храсти, камъни, играчки, пръчки, кабели и т.н., които могат да бъдат изхвърлени от машината по време на работа.*
- *Работата с устройството трябва да се извършва само при добра видимост, на дневна светлина или при силно изкуствено осветление.*
- *Не допускайте странични лица. Не е позволено да стартирате машината, ако наблизо има случайни хора, които могат да бъдат застрашени от удар с предмет, изхвърлен от косачката.*
- *Когато работите по наклони и склонове, косете напречно на склона, а не нагоре или надолу.*
- *Бъдете особено внимателни, когато работите по дупки, канавки или насипи, за да избегнете наранявания и злополуки. Специално внимание трябва да се отделя при извършване на завои, при които операторът е изложен на риск от загуба на стабилност.*
- *Не се разрешава косене на склонове с наклон над 15°.*
- *Бъдете изключително внимателни, когато обръщате или дърпате устройството към себе си.*
- *Преди започване на работа се уверете, че всички пускови ключалки, предпазни огради и спирачни лостове работят правилно. Те трябва също така да се проверяват редовно и да се проверяват по време на работа - не е разрешено да се работи с оборудване, при което блокировките, предпазните огради и спирачките са повредени.*
- *Преди започване на работа проверете внимателно състоянието на машината, болтовите връзки и състоянието на сглобката на режещия нож. Недопустимо е машината да работи с повреден или износен възел на режещия нож.*
- *Не е позволено да се извършват манипулации, изключване, блокиране или промяна на настройките на системите за безопасност и защитите на уреда.*
- *Не се препоръчва операторът да променя или манипулира настройките за контрол на скоростта на затворения двигател.*
- *Косачката за трева не трябва да се използва без поставен пълен кош за трева или без поставени самозатварящи се предпазители в отвора за изхвърляне.*
- *Операторът на машината трябва да носи предпазни обувки с нехлъзгаща се защита на краката, като не е разрешено да използва машината бос, със сандали или с обувки с открити крака. Операторът трябва да носи и подходящо защитно облекло. Не е допустимо машината да се използва с къси панталони или неподходящи панталони.*
- *Операторът на машината е изложен на шум, поради което трябва да носи предпазни средства за слуха.*
- *Операторът на оборудването е изложен на вибрации, поради което трябва да се обърне особено внимание на умората и способността за правилна оценка на способността за използване на оборудването. Работата с оборудването трябва да се планира и разпределя във времето по подходящ начин, като се правят подходящи почивки в зависимост от състоянието на оператора, за да се ограничат последиците от въздействието на вибрациите.*
- *Косачката за трева е оборудвана с двигател с вътрешно горене, поради което от изпускателната система се отделят токсични за хората изгорели газове. Не е разрешено машината да работи в затворени помещения и трябва да се избягва излагането на и вдишването на изгорели газове.*
- *Не е разрешено да косите мокра трева или да използвате машината при валежи (дъжд, градушка, сняг и др.) или при опасност от мълнии.*
- *Когато работите с машината, спазвайте безопасно разстояние от самата машина и от сглобката на режещия нож. Не е допустимо да доближавате ръцете или краката си до корпуса на косачката и до сглобката на режещия апарат, докато машината работи. По време на работа двете ръце на оператора трябва да са върху дръжката на машината, в положение, което позволява безопасно и сигурно управление на спирачния лост.*
- *Бензинът е силно запалим. Трябва да се внимава особено при зареждане на косачката с гориво и масло. Недопустимо е да зареждате гориво и масло, когато двигателят на машината е горещ - опасност от пожар! Недопустимо е да се зареждат гориво и масло, когато двигателят на машината работи.*
- *Презареждането с гориво и смазването трябва да се извършват на открито, като по време на тези операции не се допуска пушене и доближаване до открити източници на огън - риск от пожар!*
- *Изпаренията на горивото са вредни за здравето - недопустимо е да се яде и пие по време на зареждане с гориво и трябва да се избягва вдишването на тези изпарения.*
- *Когато зареждате гориво, използвайте подходящи принадлежности - фунии, ръкавици и др.*
- *Ако по време на зареждане с гориво се получат разливи, избършете добре всички остатъци.*
- *Не е позволено да отваряте капачката на резервоара за гориво и капачката на резервоара за масло, докато двигателят работи.*
- *Горивото и маслото се съхраняват само в плътно затворени, одобрени контейнери, ясно обозначени и предназначени само за тази цел.*
- *Не е позволено да пускате машината за работа върху площи, различни от тревни площи - тротоари, бордюри, крайпътни ивици и др.*
- *Преди да почистите и поддържате машината, изключете двигателя, уверете се, че режещият апарат е спрял и извадете свързващия кабел на запалителната свещ.*
- *Ако комплектът на режещата шина се удари в чужд предмет, спрете двигателя, уверете се, че комплектът на режещата шина е спрял, и проверете за повреди. Не е разрешено да се работи с машината, ако има повреда на режещия ножов възел, корпуса, предпазните ограждения или ако има неестествени вибрации.*
- *Не докосвайте шумозаглушителя и други части на двигателя, когато двигателят е горещ - има опасност от изгаряния.*
- *Не накланяйте уреда, докато работи,*

Общи правила за безопасност - Правилно боравене и работа с* акумулаторни *инструменти

- *Зареждайте батериите само със специалното зарядно устройство на производителя. Зарядното устройство, предназначено за зареждане на определен тип батерии, може да представлява риск от пожар при зареждане на друг тип батерии.*
- *Използвайте електроинструмента само с батерии, специално предназначени за захранването му. Използването на други батерии може да доведе до риск от нараняване или пожар.*
- *Когато батерийният пакет не се използва, го дръжте далеч от метални предмети, като например щипки за хартия, монети, ключове, пирони, винтове или други малки метални предмети, които могат да доведат до късо съединение в контактите на батерийния пакет. Късото съединение на контактите на акумулаторната батерия може да причини изгаряния или пожар.*
- *При неподходящи условия от батерията може да изтече течност; избягвайте контакт с нея. Ако потребителят случайно влезе в контакт с течност, промийте контактните точки с вода. Ако течността попадне в очите, допълнително се свържете с лекар. Изтичащата от батерията течност може да причини дразнене или изгаряния.*
- *Не използвайте батерия или инструмент, които са повредени или модифицирани. Повредените или модифицирани батерии могат да работят непредсказуемо, което може да доведе до пожар, експлозия или риск от нараняване.*
- *Не излагайте батерията или инструмента на огън или прекомерна топлина. Излагането на огън или на температури над 130°C може да доведе до експлозия.*
- *Спазвайте всички препоръки в инструкциите за зареждане, не зареждайте батерията или инструмента при температури извън посочените в инструкциите. Неправилното зареждане или зареждането при температури извън посочения диапазон може да повреди батерията и да увеличи риска от пожар.*

3. Описание на устройството

Фиг. А. Ръкохватка, 2. Спирачен лост, 3. Лост на съединителя на задвижването, 4. Ръкохватка на стартерното въже, 5. Капачка на резервоара за гориво, 6. Капачка на резервоара за масло, 7. Кошница за трева, 8. Лост за регулиране на височината на косене, 9. Странично изхвърляне, 10. Маркуч за свързване на запалителната свещ, 11. Въздушен филтър, 12. Шумозаглушител, 13. Превключвател на стартера на акумулатора, 14. Чувалче за ръчна горивна помпа. 15. Акумулаторна батерия, 16. Свързващ кабел на двигателя към акумулаторната батерия.

4. Предназначение на устройството

Това устройство е предназначено само за косене на естествена трева. Всяка друга употреба, различна от специалната, не е разрешена.
Допустимо е устройството да се използва при ремонтни и строителни работи, в ремонтни работилници и при любителски работи, при условие че се спазват условията за използване и допустимите условия на работа в инструкциите за експлоатация.

5. Ограничения за използване

Уредът може да се използва само в съответствие с изброените по-долу "Допустими условия на работа".
Произволните промени в механичната и електрическата конструкция, всякакви модификации, експлоатационни операции, които не са описани в инструкциите за експлоатация, ще се считат за незаконни и ще доведат до незабавна загуба на гаранционни права, а декларацията за съответствие ще стане невалидна.
Използването му не по предназначение или в съответствие с инструкциите за експлоатация води до незабавна загуба на гаранционни права.

Допустими условия на труд
Устройството е предназначено за използване само на открито. Не използвайте устройството по време на валежи и риск от мълнии.

6. Технически данни

Модел	**DED8724-46LSE**
Ширина на косене [cm]	46
Мощност на двигателя [kW]	2,9
Работен обем на двигателя [cm]^3	166
Максимални обороти на двигателя [min]$^{-1}$	3600
Единично тегло [kg]	31
Височина на рязане [mm]	25-75
Капацитет на коша [L]	60
Капацитет на маслото [L]	0,5
Обем на резервоара за гориво [L]	1,0
Гарантирано ниво на звукова мощност L_{WA} [dB(A)]	96
Ниво на звуково налягане в позицията на оператора L_{pA} [dB(A)]	82,1
Неопределеност на измерването K за L_{pA} [dB(A)]	3
Ниво на звукова мощност L_{WA} [dB(A)]	93,7
Неопределеност на измерването K за L_{WA} [dB(A)]	1,6
Стойност на вибрациите лява ръка / дясна ръка a_h [m/s^2]	2,987 / 2,843
Неопределеност на измерването K за вибрации [m/s^2]	1,5
Зарядно устройство	
Захранване [V, Hz]	230, 50
Мощност [W]	12
Изход [V, A]	30, 2
Клас на защита	II
Степен на защита	IP20
Батерия	
Вид на	Li-Ion
Напрежение [V]	14,8
Капацитет [Ah]	1,5

Информация за вибрациите и шума

Стойността на вибросъединителя $_h$ и неопределеността на измерването са определени съгласно ISO 5395-1: 2013 и са дадени в таблицата.
Емисията на шум е определена в съответствие с ISO 5395-1: 2013, като стойностите са дадени по-горе в таблицата .

ВНИМАНИЕ **Шумът може да причини увреждане на слуха, винаги използвайте защита на слуха, когато работите!**

Декларираната комбинирана стойност на вибрациите и шума е измерена в съответствие със стандартен метод за изпитване и може да се използва за сравняване на едно устройство с друго. Декларираните нива на вибрации и шум могат да се използват и за първоначална оценка на експозицията на вибрации и шум.
Нивото на вибрациите и шума при действителната употреба на машината може да се различава от обявените стойности в зависимост от използването на работните инструменти, по-специално от вида на обработвания детайл, и от необходимостта да се определят мерки за защита на оператора. За да се направи точна оценка на експозициите при действителните условия на използване, трябва да се вземат предвид всички части на работния цикъл, включително периодите, когато оборудването е изключено или когато е включено, но не се използва за работа.

7. Подготовка за работа

ВНИМАНИЕ **Преди започване на работа устройството трябва да бъде напълно сглобено и подготвено съгласно следните инструкции.**

Монтиране на дръжката и панела на батерията

Завъртете долната част на дръжката около оста на фабрично монтираните винтове (фиг. B1, 1). Поставете винтовете през един от отворите, обозначени с L или H (вж. илюстрацията в ръководството за експлоатация) (фиг. B1, 2). Изборът на отвора от потребителя позволява регулиране на височината на позицията на дръжката: ако винтът се постави през отвора, обозначен с L, позицията на дръжката ще бъде по-ниска, ако винтът се постави през отвора, обозначен с H, позицията на дръжката ще бъде по-ниска. Позицията трябва да се избере в зависимост от ръста на оператора.
След това закрепете болтовете (фиг. B1, 2) с шайби и крилчати гайки (фиг. B1, 3).

Поставяне на панела за батерии

Свалете пластмасовия панел от кутията. Разхлабете гайките в горната част на дръжката и поставете пластмасовия панел на мястото му.
Започнете монтажа от страната на дръжката, където се намира лостът за управление на скоростта на задвижването (фиг. B2, 1). Подравнете отворите в панела с отворите на горната ръкохватка. Затегнете панела с предоставените винтове и гайки. Не затягайте докрай, оставете лека хлабина. Подравнете отворите в панела с отворите на горната дръжка вдясно (фиг. B2, 2). Затегнете панела с предоставените винтове и гайки. Не затягайте докрай, оставете лека хлабина. Проверете положението на панела върху тръбите, ако не се налага регулиране, затегнете гайките докрай. Свържете кабела на двигателя към акумулатора
Поставете горната част на дръжката върху долната част, закрепете я с винтове (фиг. B2, 3), шайби и крилчати гайки (фиг. B2, 3).
Прекарайте спирачното въже през отвора на спирачния лост (фиг. B, 1), а въжето на задвижващия съединител - през лоста на задвижващия съединител (фиг. B, 2). Уверете се, че те са здраво закрепени и не изпадат.

ВНИМАНИЕ **Заредете батерията преди първото стартиране (зареждайте за около 6 часа).**

Режими на косене

Косачката може да работи в три режима: косене с окосена трева, събрана в коша за трева, косене със странично изхвърляне, косене с мулчиране.

ВНИМАНИЕ **Никога не използвайте косачката без монтиран кош за трева, предпазител за странично изхвърляне или предпазител за мулчиране.**

Изберете един от тези три метода и следвайте описанието на инсталацията.

Режим на работа	Ловец на трева	Щит за странично изхвърляне	Покритие за мулчиране
Събиране на отпадъци	+	-	-
Странично изхвърляне	-	+	+
Мулчиране	-	-	+

(Знакът "+" показва, че аксесоарът трябва да бъде монтиран за съответния режим на работа, а знакът "-" показва, че аксесоарът трябва да бъде демонтиран).

Монтаж на коша за трева

ВНИМАНИЕ **Косачката се доставя с поставен капак за мулчиране, който трябва да се свали, преди да се монтира кошът за трева (вж. фиг. E)**

Ако възнамерявате да косите тревата с поставен кош за трева: повдигнете задния предпазител (фиг. Г, 1), като държите дръжката на коша за трева (фиг. Г, 2) така, че да се застопори в гнездото (фиг. Г, 3).

Монтаж на капака за странично изпускане

Ако възнамерявате да косите тревата със странично изхвърляне: вдигнете страничния предпазител (фиг. Д, 1) и закрепете предпазителя за странично изхвърляне (фиг. Д, 2). Уверете се, че предпазителят е правилно закрепен и не пада.

Монтаж на капака за мулчиране

Ако възнамерявате да косите тревата с мулч: повдигнете задния предпазител (фиг. E, 1), закрепете предпазителя за мулч (фиг. E, 2). Монтирайте скобите на задния капак (Фиг. G).

ВНИМАНИЕ **Косачката е оборудвана с четиритактов двигател, който се доставя без моторно масло. Маслото трябва да се долива преди първата употреба.**

Доливане на моторно масло

Отвийте пробката за пълнене с масло (фиг. A, 6) и налейте специалното масло. Количеството масло, което трябва да се налее, е посочено в техническите данни. Когато допълвате нивото на маслото, използвайте фуния и избършете добре евентуално разлятото масло.

Проверка на нивото на маслото

След първото зареждане изчакайте няколко минути и след това проверете нивото на маслото. За тази цел осигурете непръскаща почистваща кърпа, развийте пробката за масло и избършете байонета с почистващата кърпа. След това поставете байонета в масления резервоар, без да затягате пробката, както е показано на фигура H (фиг. H, 1) - след като извадите байонета, нивото на маслото трябва да е между минималната индикация, означена с буквата L (фиг. H, 3), и максималната индикация, означена с буквата H (фиг. H, 2).

Презареждане с гориво

ВНИМАНИЕ **Парите на бензина са силно запалими. При зареждане с гориво спазвайте всички препоръки в "Правила за безопасност" (точка 2. от Инструкцията за експлоатация).**

Отвийте капачката на резервоара за гориво (фиг. A, 5) и допълнете нивото на горивото с помощта на фуния (предназначена само за този тип гориво). Количеството гориво, което може да се събере в резервоара, е посочено в техническите данни. Не превишавайте максималното ниво на горивото (фиг. I, 1).
В случай на разливане на гориво, избършете добре остатъците.

Настройване на височината на рязане

За да настроите височината на рязане, издърпайте лоста за регулиране (фиг. A, 8) към колелото и преместете ключалката му към съответната ключалка (фиг. J). Изберете правилната височина на косене за вида на тревната площ и височината на тревата. Ако тревата е висока, започнете косенето от най-високата височина, като постепенно я намалявате, ако е необходимо.

ВНИМАНИЕ **След като зададете желаната височина на косене, се уверете, че лостът за регулиране е заключен с ключалката в отвора и не се движи напред/назад по косачката.**

8. Включване на устройството

ВНИМАНИЕ **Преди да стартирате , е необходимо да извършите стъпките, описани в главата "Подготовка за работа".**

ВНИМАНИЕ **Преди да стартирате машината, се уверете, че всички лостове (спирачка, задвижващ съединител) работят правилно . Проверявайте редовно тяхната работа.**

Изпомпване на гориво

Когато двигателят е студен, преди да стартирате, натиснете силфона на ръчната горивна помпа (фиг. A, 14; фиг. K, 1). В зависимост от температурата на околната среда го натиснете съответния брой пъти:

Температура	< 0°C	0÷10°C	10÷20°C	> 20°C
Брой преси	3÷4	2÷3	1÷2	1

Стартиране на двигателя

Устройството може да бъде стартирано по два начина - чрез стартиране от батерията или чрез стартерния кабел.

Стартиране на батерията
Издърпайте спирачния лост (фиг. M, 1) към дръжката и го задръжте. Задействайте стартера на акумулатора (Фиг. M, 2), за да стартирате двигателя. Ако стартирането не се осъществи от първия път, повторете, като през цялото време държите спирачния лост изтеглен към дръжката.

Започване със стартов кабел
Издърпайте спирачния лост (фиг. A, 2) към дръжката и го задръжте (фиг. L, 1). Издърпайте дръжката на стартерното въже (Фиг. A, 4; Фиг. L, 2), за да стартирате двигателя. Ако двигателят не стартира от първия път, повторете, като държите спирачния лост изтеглен към дръжката.
Отпускането на спирачния лост ще спре двигателя. След освобождаването на спирачния лост двигателят и режещият нож могат да се завъртят за момент, уверете се, че двигателят е спрял напълно, преди да продължите.

Стартиране на устройството
Като държите лоста на спирачката с едната ръка, с другата избутайте лоста на задвижващия съединител (фиг. A, 1) към дръжката. Бъдете особено внимателни и поддържайте безопасна позиция - косачката ще започне да се движи напред.
Отпускането на лоста на съединителя на задвижването ще спре задвижването. При движение на заден ход, завъртане и т.н., освободете лоста на съединителя на задвижването и маневрирайте косачката ръчно.

9. Използване на устройството

ВНИМАНИЕ **Преди косене операторът трябва да се увери, че е прочел и спазил всички инструкции за безопасност (раздел 2. от ръководството за експлоатация).**

При косене на тревата се движете в прави линии, като се застъпвате (така че следващото преминаване да припокрива частично предишното). Когато косите с коша за трева, проверявайте редовно дали индикаторът за запълване на коша (фиг. N, 1) е в положение "GO" (повдигнат). Ако той е в положение "STOP" (спуснат), изпразнете уловителя за трева. Ако не го направите, това може да доведе до блокиране на изхвърлящия отвор на косачката.
За да изпразните коша за трева, спрете машината (освободете спирачния лост - Фигура A, 2). Преди да извадите коша за трева, се уверете, че режещият апарат е спрял. Извадете коша за трева в обратен ред на поставянето му (фиг. Г).
Уверете се, че изходният отвор не е запушен с окосена трева, преди да поставите отново коша за трева.
Когато косите със странично изхвърляне, се движете наляво, за да избегнете изхвърлянето на тревата върху неокосената част на тревната площ.
При мулчиращото косене раздробената трева се разпръсква равномерно по цялата тревна площ от косачката. Мулчирането (известно още като мулчиране) при нормални условия на използване на тревните площи предпазва почвата от прекомерна ерозия, а раздробената трева се разгражда биологично, като наторява тревната площ.
За да постигнете оптимална производителност, поддържайте уреда чист. Изключвайте редовно машината по време на работа и проверявайте дали окосената трева не е запушила някой от изхвърлящите отвори.

10. Рутинна поддръжка

ВНИМАНИЕ **Всички операции по обслужването на трябва да се извършват при изключен двигател и изваден кабел за свързване на запалителните свещи.**

След всяка употреба изключете, оставете да изстине и извършете визуална проверка и почистване.

Изключване на запалителната свещ (фиг. O)
След изключване и охлаждане на запалителната свещ (фиг. O, 1), извадете свързващия кабел (фиг. O, 2).

Почистване
Оборудването трябва да се поддържа чисто и да се съхранява. Когато почиствате, наклонете уреда настрани, така че карбураторът да е отгоре, а шумозаглушителят - отдолу.
Отстранете натрупаната трева в загражденията с помощта на затъпен дървен инструмент или по-дебела пръчка. Обърнете особено внимание на острите ръбове на ножа - съществува риск от порязване.
Почиствайте редовно коша за трева след всяка употреба и проверявайте за повреди. Ако за почистването на коша е използвана вода, подсушете го добре преди да го съхранявате.
Почистете корпуса на косачката отгоре и другите части с мека кърпа или сгъстен въздух. Не използвайте разтворители или почистващи препарати, те могат да повредят компонентите на машината!

Сглобяване на ножа за рязане

ВНИМАНИЕ **Винаги носете защитни ръкавици и обръщайте особено внимание на острите ръбове на ножа, когато извършвате дейности по поддръжката на комплекта режещи ножове.**

За да смените или демонтирате и сглобите режещия нож, поставете дървено блокче, за да застопорите ножа, така че да не се върти при отвиване. Не дръжте ножа с ръка, когато затягате или разхлабвате винта!
Сглобката на режещия нож се състои от дръжка (фиг. P, 4), режещ нож (фиг. P, 3), шайба (фиг. P, 2) и винт (фиг. P, 1). Използвайте гаечен ключ с подходящо дълго рамо или ударен ключ, за да развиете и затегнете болта. Поставете шайбата така, че вдлъбнатата ѝ страна да е обърната към ножа, а изпъкналата - към болта.

Запалителна свещ

ВНИМАНИЕ **След извършване на техническото обслужване затегнете внимателно запалителната свещ. Запалителната свещ не трябва да се затяга прекалено слабо (хлабините се усещат под пръста) или прекалено силно (не използвайте удължени лостове или електрически ключове за затягане на запалителната свещ).**

Състоянието на запалителната свещ трябва да се проверява редовно. Проверявайте също така състоянието на свързващия кабел на запалителната свещ, дали е износен, дали изолацията му е напукана или изтъркана.
Отвийте и затегнете запалителната свещ на ръка, като използвате предоставения ключ за запалителни свещи.
Почистете електродите на запалителната свещ с телена четка. Проверете разстоянието между електродите с помощта на шублер - то трябва да е с ширина между 0,7 и 0,8 мм.

Проверка на нивото на маслото, източване на маслото
За да проверите и допълнете нивото на маслото, процедирайте, както е описано в глава 7. на ръководството за експлоатация.
Източването на маслото е възможно чрез винта за източване, който се намира в долната част на гърловината под пробката за пълнене с масло (фиг. R, 1). Не позволявайте на отработеното масло да се разлее върху земята - съберете го в подходящ съд и го изхвърлете в съответствие с местните разпоредби.

Почистване на въздушния филтър
Отстранете капака на въздушния филтър (фиг. S, 1), като натиснете ключалките (фиг. S, 2). Вътре има 2 филтъра, предварителен филтър с гъба (фиг. S, 3) и джобен филтър (фиг. S, 4).
Ако филтрите са повредени, те трябва задължително да бъдат сменени.
Почистете филтрите със сгъстен въздух, като духате от вътрешната страна на филтъра навън. Не използвайте четки или почистващи препарати!
С мека кърпа избършете мръсотията от основата на филтъра (фиг. S, 5), като внимавате нищо да не попадне в отворите и въздуховода!
Сглобете отново филтрите в обратен ред, като се уверите, че и двата са правилно поставени в капака (фиг. S, 2) и че няма вълнообразни ръбове или издутини.

Източване на горивото
Ако уредът се съхранява без да се стартира за повече от един месец, източете горивото от резервоара за гориво с помощта на специална горивна помпа (не се доставя).
Горивото се източва и от карбуратора. Погледнат от предната част на косачката, карбураторът се вижда зад капака на въздушния филтър (фиг. T, 2). Отвийте винта за източване (фиг. T, 1) и съберете останалото гориво от карбуратора в подходящ съд. Избършете добре всички остатъци.

Настройка на напрежението на кабела

ВНИМАНИЕ **Ако потребителят няма необходимите познания и опит в областта на регулирането, той не трябва да извършва следващите стъпки сам - в такъв случай се обърнете към оторизиран доставчик на услуги.**

С течение на времето въжетата на спирачките и задвижващия съединител естествено се износват и разтягат. Ако е необходимо, потребителят може сам да регулира напрежението на кабелите.

Регулиране на спирачното въже
Регулиращият винт се намира под пробката за пълнене с масло (фиг. U). Разхлабете двете фиксиращи гайки (Фиг. U, 1). Преместването на винта към задната част на косачката удължава работната част на бронята, като по този начин увеличава напрежението на кабела. Затегнете застопоряващите гайки, когато сте регулирали правилно.

Регулиране на въжето на задвижващия съединител
Регулиращият винт се намира в долната част на дръжката на косачката, от противоположната страна на дръжката на стартовия кабел. Разхлабете фиксиращата гайка (фиг. W, 1). Отвиването на предпазителите на бронята (фиг. W, 2 и 3) ще доведе до удължаване на работната част на бронята, което увеличава напрежението върху кабела. Затегнете гайката, когато е правилно регулирана.

Зареждане на батерията
Ако батерията е изтощена (косачката не може да бъде стартирана с бутона за стартиране на батерията), батерията трябва да бъде заредена. За тази цел свържете зарядното устройство към батерията и го включете към електрическата мрежа. Зареждането се индикира от червен светодиод на зарядното устройство. Напълно заредената акумулатор се индикира от зелен светодиод на зарядното устройство. Изключете зарядното устройство, когато батерията е напълно заредена.

Съхранение и транспортиране
Ако уредът няма да се използва за по-дълъг период от време (повече от един месец), той трябва да се почисти добре и да се източи горивото от резервоара и карбуратора, както и маслото от двигателя, като се спазват инструкциите, описани по-горе.
Устройството и другите компоненти, изброени в опаковката, трябва да се транспортират, ако е възможно, в оригиналната опаковка, по начин, който не ги излага на вредни условия на околната среда, като: влага, валежи, висока температура (над 50°C), налягане, което може да доведе до механични повреди, и други условия, които могат да окажат неблагоприятно въздействие върху опаковката или нейното съдържание.

График за поддръжка

		Преди всяка употреба	След първия месец (или	На всеки 3 месеца (или на	Полугодишно (или на всеки	Всяка година (или на всеки	На всеки 2 години (или на
Самостоятелно извършени основни ремонти							
Двигателно масло	Проверете	X					

	Смяна на		X	X			
Въздушен филтър	Проверете	X					
	Почистване			X			
	Смяна на					X	
Запалителна свещ	Проверка и настройка					X	
	Смяна на						X
Резервоар за гориво	Почистване			X			
Напрежение на кабела	Проверете	X					
	Регламент					X	
Горивна линия	Проверете						X
	Смяна на						X
Проверките се извършват в оторизиран сервизен център							
Противодействие на клапаните	Проверка и настройка					X	
Горивна камера	Почистване					X	

11. Резервни части и аксесоари

Предлагани аксесоари:
DED87307 - Нож за косачка
DED87296 - Въздушен филтър
DED87312 - Запалителна свещ (F7RTC)
DEGL07A, DEGL07B - Двигателно масло

ВНИМАНИЕ **Използването на неоригинални части (режещи ножове и т.н.) може да доведе до повреда на косачката и в краен случай до сериозни наранявания.**

За закупуване на резервни части и аксесоари се обърнете към сервиза на Dedra Exim. Данните за контакт можете да намерите на 1-ва страница на ръководството.
Когато поръчвате резервни части, посочете номера на партидата върху табелката и номера на частта от монтажния чертеж.
По време на гаранционния период ремонтите се извършват в съответствие с условията на гаранционната карта на . Моля, занесете рекламирания продукт за ремонт на на мястото на закупуване (продавачът е длъжен да приеме рекламирания продукт), изпратете го в централния сервиз на Dedra Exim или го изпратете в сервиза, който е най-близо до вашето местоживеене (списъкът на сервизите е на www.dedra.pl). Моля, приложете любезно попълнената гаранционна карта. След изтичане на гаранционния срок ремонтите се извършват от централния сервиз. Дефектният продукт трябва да бъде изпратен до сервиза (транспортните разходи се поемат от потребителя).

12. Независимо отстраняване на неизправности

ВНИМАНИЕ **Изключете устройството от електрическото захранване, преди да пристъпите към самостоятелно отстраняване на неизправности .**

Проблем	Причина	Решение
Двигателят не се стартира	Липса на гориво	Зареждане с гориво
	Лошо качество на горивото	Източете горивото от резервоара и карбуратора, сменете горивото
	Неправилно свързана запалителна свещ	Проверете свързването на запалителната свещ, правилно
	Запалителна свещ, залята с гориво	Извадете свещта, почистете я, подсушете я и я монтирайте отново
	Дефектна запалителна свещ	Заменете запалителната свещ
	Дефектен карбуратор	Дайте устройството на сервиз
	Повреда на системата за запалване	Дайте устройството на сервиз
	Блокирани клапани на двигателя	Дайте устройството на сервиз
	Разредена стартерна батерия	Зареждане на батерията
Двигателят не работи на пълна мощност	Запушен въздушен филтър	Проверете и почистете въздушния филтър, ако е необходимо, сменете го.
	Лошо качество на горивото	Източете горивото от резервоара и карбуратора, сменете горивото
	Дефектен карбуратор	Дайте устройството на сервиз
	Дефектна система за запалване	Дайте устройството на сервиз
	Блокирани клапани на двигателя	Дайте устройството на сервиз
Косачката губи трева, въпреки че кошът за трева е монтиран	Монтирана вложка за мулчиране	Извадете вложката за мулчиране
	Пълноценно улавяне на трева	Проверете кофата за боклук, изпразнете я
Устройството вибрира неестествено	Небалансиран или неправилно балансиран нож за рязане	Предайте ножа на компетентно лице за балансиране
	Извита шахта след удар в препятствие	Дайте устройството на сервиз

13. Компоненти на продукта

1 Косачка - 1 бр., 2 Кош за трева - 1 бр., 3 Капак за мулчиране - 1 бр., 4 Капак за страничен изхвърлач - 1 бр., 5 Болт за дръжката с шайба и крилчата гайка - 4 бр., 6 Скоби за заден капак - 2 бр., 7 Зарядно устройство за акумулатор - 1 бр., 6 Скоби за заден капак - 2 бр.

14 Информация за потребителите относно изхвърлянето оборудване

Потребителят на устройството е длъжен, в съответствие с разпоредбите за опазване на околната среда, да извършва правилно управление на отпадъците в съответствие с националните разпоредби.
Не изхвърляйте износеното или дефектното устройство заедно с битовите отпадъци. Устройството и аксесоарите към него са изработени от различни видове материали, като метал и пластмаса. При необходимост от изхвърляне, повторна употреба или възстановяване на части от устройството, трябва да занесете устройството в специализиран пункт за събиране, където ще бъде прието безплатно. Информация за местоположението на пунктовете за събиране на износените устройства се предоставя от местните власти, например на техните уебсайтове.
Не изхвърляйте в контейнерите за битови отпадъци бензин, масло, отработено масло, смеси от масло-бензин или предмети, замърсени с масло, например парцали. Складирайте използваното масло или предметите, замърсени с него, в съответствие с местните указания и ги занесете в пункт, отговорен за рециклиране.
Използваните опаковки предайте за рециклиране.
Правилното изхвърляне на устройството позволява спестяване на ценни ресурси и да се избегне отрицателни въздействия върху здравето и околната среда в резултат на това, че устройството може да съдържа: опасни вещества, смеси и компоненти.
Неправилното изхвърляне на отпадъци може да доведе до налагане на санкции, предвидени в съответните местни разпоредби.
Информация за потребителите относно изхвърлянето на електрическо и електронно оборудване (засяга домакинствата)



Символът, изобразен върху продуктите или придружаващата ги документация, указва, че дефектното електрическо или електронно оборудване не трябва да се изхвърля заедно с битовите отпадъци. Ако трябва да изхвърлите, да използвате повторно или да възстановите компоненти, е правилно да ги занесете в специализиран пункт за събиране, където ще бъдат приети безплатно. Информация за местоположението на пунктовете за събиране на употребявано оборудване се предоставя от местните власти, например на техните уебсайтове.
Правилното рециклиране на устройствата ви позволи да спестите ценни ресурси и да избегнете отрицателни въздействия върху здравето и околната среда в резултат на възможното наличие на: опасни вещества, смеси и компоненти в оборудването.
Неправилното изхвърляне на отпадъци е свързано с риск от санкции съгласно съответните местни разпоредби.
Потребители в страни от ЕС: Ако трябва да изхвърлите електрическо или електронно оборудване, моля, свържете се с най-близкия пункт за продажба или с вашия доставчик, който ще ви предостави допълнителна информация.
Изхвърляне в страни извън Европейския съюз: Този символ се отнася само за страните от Европейския съюз. Ако желаете да изхвърлите този продукт, моля, свържете се с местните власти или с търговеца за правилния начин на изхвърляне.
В съответствие с Регламент (ЕС) 2023/1542 на Европейския парламент и на Съвета относно батерии и акумулатори и отпадъци от батерии и акумулатори дефектните или използваните батерии/акумулатори трябва да се събират разделно и да се предават за екологично съвместима преработка.

Гаранционна карта

в

Косачка с дизелов двигател

Каталожен номер: DED8724-46LSE Номер на партидата: .....

(наричан по-долу "Продуктът")

Дата на закупуване на Продукта: .....

Печат на продавача

Дата и подпис на продавача: .....

Изявление на потребителя:

Потвърждавам, че съм информиран за условията на гаранцията и за последиците от неспазване на инструкциите, съдържащи се в инструкциите за експлоатация и гаранционната карта. Запознат/а съм с условията на тази гаранция, което потвърждавам с подписа си:

....

Дата и място Подпис на потребителя

I. Отговорност за продукта

1. поръчителят - Dedra Exim Sp. z o.o. със седалище в Прушков, адрес: ул. 3 Maja 8, 05-800 Pruszków, KRS 0000062517, Окръжен съд за столицата Варшава, ул. Warszawy w Warszawie, XIV Търговско отделение на Националния съдебен регистър, NIP 527-020-49-33, акционерен капитал: 100 980,00 PLN.
2. При условията, посочени в тази гаранционна карта, Гарантът предоставя гаранция за Продукта, който произхожда от дистрибуцията на Гаранта.
3. Отговорността по гаранцията обхваща само дефекти, възникнали поради причини в Продукта в момента на доставката му на Потребителя.

4. По силата на гаранцията Потребителят има право на безплатен ремонт на Продукта, ако дефектът се е проявил по време на гаранционния период. Начинът на ремонт на Продукта (метод на ремонт) зависи от решението на Гаранта. Ако Гарантът прецени, че ремонтът не е възможен, той си запазва правото да замени дефектния елемент или целия Продукт с бездефектен, да намали цената на Продукта или да се откаже от договора.
5. по отношение на потребител, който не е потребител по смисъла на Закона от 23 април 1964 г. Граждански кодекс, отговорността на Гаранта за вреди, произтичащи от настоящата гаранция и/или във връзка с нейното сключване и изпълнение, независимо от правния титул, е ограничена до максимална размер на стойността на дефектния Продукт.

II. Гаранционен срок

Елементи на продукта	Продължителност на гаранционната защита
Косачка	24 месеца от датата на закупуване на Продукта, както е посочено в тази гаранционна карта
Режещ нож, въздушен филтър, запалителна свещ	Компоненти, които не се покриват от гаранцията

III. Условия за упражняване на гаранцията

1. Представяне от страна на Потребителя на попълнена гаранционна карта на Продукта и обосноваване от страна на Потребителя на обстоятелствата по закупуването на Продукта, например чрез представяне на касова бележка, фактура и т.н. С цел ефективно извършване на рекламацията се препоръчва Потребителят да представи заедно с Продукта за рекламация всички елементи, посочени в "Комплектоване на оборудването", съдържащо се в Ръководството за потребителя.
2. Спазване от страна на потребителя на препоръките, съдържащи се в инструкциите за експлоатация и гаранционната карта.
3. Гаранцията обхваща само територията на Република Полша и ЕС.
4. Гаранцията не покрива дефекти на Продукта, причинени по-специално от:
a. Неспазване от страна на потребителя на условията, посочени в инструкцията за експлоатация, по-специално по отношение на правилната експлоатация, поддръжка и почистване;
b. Използване от страна на потребителя на продукти за почистване или поддръжка, които не са в съответствие с инструкциите за експлоатация;
c. Неправилно съхранение и транспортиране на Продукта от страна на Потребителя;
d. Самоволни промени и/или модификации на Продукта от страна на Потребителя, които не са били съгласувани с Гаранта;
e. Използване от страна на Потребителя на консумативи в Продукта, които не са в съответствие с Инструкцията за експлоатация.
5. Потребител, който не е потребител по смисъла на Закона от 23 април 1964 г. Граждански кодекс, губи гаранцията за Продукта, в който:
- серийните номера, обозначенията за дата и табелките с имената са били отстранени, променени или повредени от Потребителя;
- пломбите са били повредени от потребителя или носят следи от манипулация от страна на потребителя.
6. Внимание! Дейностите, свързани с ежедневната експлоатация на Продукта, произтичащи, наред с другото, от Инструкцията за експлоатация, се извършват от Потребителя в негова/нейна степен и за негова/нейна сметка.

IV. Процедура за подаване на жалби

Ако се установи неизправност на Продукта, преди да предявите рекламация, се уверете, че всички стъпки, посочени по-специално в Инструкцията за експлоатация, са извършени правилно.
2. Препоръчва се рекламацията да се подаде незабавно, за предпочитане в рамките на 7 дни от датата на забелязване на дефекта на Продукта. Потребителят, който не е потребител по смисъла на Закона от 23 април 1964 г. Граждански кодекс, губи правата си по настоящата гаранция в случай на непроизнасяне по рекламация в срок от 7 дни.
3. Жалби могат да се подават, наред с другото, на мястото на закупуване на Продукта, в гаранционния сервиз на или в писмен вид на следния адрес: Dedra Exim Sp. z o.o., ул. 3 Maja 8, 05-800 Pruszków.
4. Можете да подадете рекламация, като използвате формуляра, наличен на адрес www.dedra.pl. ("Формуляр за гаранционна рекламация").
5. Адресите на гаранционните служби за отделните държави са достъпни на адрес www.dedra.pl. Ако за дадена държава няма гаранционна служба, гаранционните претенции трябва да се изпращат на следния адрес: Dedra Exim Sp. z o.o. ul. 3 Maja 8, 05-800 Pruszków (Полша).
6. С оглед на безопасността на Потребителя е забранено да се използва дефектен Продукт.
7. Внимание! Използването на дефектен Продукт е опасно за здравето и живота на Потребителя.
8 Изпълнението на задълженията по гаранцията трябва да се осъществи в рамките на 14 работни дни от датата на доставка на рекламирания Продукт от Потребителя.
9. Препоръчително е да почистите дефектния Продукт, преди да го предадете за рекламация. Препоръчва се рекламационният Продукт да бъде внимателно защитен от повреди при транспортиране (препоръчва се рекламационният Продукт да бъде доставен в оригиналната му опаковка).
10. Гаранционният срок се удължава с времето, през което Потребителят не е могъл да използва Продукта, обхванат от гаранцията, поради неговия дефект.
Гаранцията не изключва, не ограничава и не спира правата на потребителя съгласно разпоредбите на гаранцията за дефекти на продадените стоки.

В съответствие с член 13, параграфи 1 и 2 от Регламент (ЕС) 2016/679 на Европейския парламент и на Съвета от 27 април 2016 г. относно защитата на физическите лица във връзка с обработването на лични данни и относно свободното движение на такива данни и за отмяна на Директива 95/46/ЕО ("ОРЗД"), с настоящото Ви информираме, че

1. Администраторът на Вашите лични данни, посочени във формуляра е DEDRA-EXIM sp. z o.o. със седалище в Прушков, на ул. 3 Maja 8, 05-800 Прушков (по-нататък: „Администратор”).
2. Вашите лични данни ще се обработват изключително с цел провеждане на гаранционната процедура на устройството съгласно ст. 6 ал. 1 буква “б” от Общия регламент за защита на личните данни (по-нататък: „ОРЗД”) Посочване на данните е доброволно, но е необходимо за провеждане на гаранционната процедура.
3. Вашите лични данни ще се обработват през срока на разглеждането на провеждане на гаранционната процедура и за архивни цели при необходимост от защита от евентуалните претенции към Администратора не по-дълго отколкото до датата на давността им.
4. Вашите лични данни могат да се обявяват изключително на операторите, обработващи данните в полза на Администратора въз основа на писмен договор за възлагане на обработването на личните данни, предоставящи, м.др. услуги по технически сервиз, хостинг или обслужване на уеб-сайта, по IT обслужване, на куриерска служба. Доставчиците на Администратора са задължени да осигурят защита на личните данни и да отговарят на изискванията на действащото законодателство, свързано със защита на личните данни и не могат да използват доверените им лични данни за целите, различни от определените в договор с Администратора.
5. Вашите данни няма да бъдат обработвани по автоматизиран начин, в това число във формата на профилиране, и няма да се предоставят в трета страна/международна организация.
6. Имате право на достъп до съдържанието на личните си данни и право всеки момент да ги коригирате, изтриете, ограничите обработването им, право да прехвърляте данните, право да подадете възражение.
7. По всякакви въпроси, свързани с обработването на Вашите лични данни от Администратора можете да се свържете на електронен адрес: daneosobowe@dedra.pl.;
8. Имате право да подадете жалба до органа, компетентен относно въпросите за защита на личните данни;

UA Зміст

1. Фотографії та малюнки
2. Заходи безпеки
3. Опис пристрою
4. Призначення пристрою
5. Обмеження щодо використання
6. Технічні дані
7. Підготовка до роботи
8. Увімкнення пристрою
9. Використання пристрою
10. Планове технічне обслуговування
11. Запасні частини та аксесуари
12. Самостійне усунення несправностей
13. Компоненти продукту
14. Інформація для користувачів щодо утилізації електричного та електронного обладнання
15. Гарантійний талон

Переклад оригінальної інструкції

Декларація відповідності додається до інструкції окремим документом. У разі відсутності декларації відповідності, будь ласка, зверніться до компанії Dedra Exim Sp. z o.o.

ПРИМІТКА **Завжди дотримуйтесь основних правил безпеки при роботі з сайтом , щоб уникнути пожежі, ураження електричним струмом або механічних травм.**

Перед початком експлуатації пристрою прочитайте зміст інструкції з експлуатації. З інструкцією з експлуатації та декларацією про відповідність . Суворе дотримання вказівок і рекомендацій, викладених в інструкції з експлуатації, продовжить термін служби приладу.

ПРИМІТКА **Під час роботи з сайтом обов'язково дотримуйтесь інструкцій, викладених у правилах безпеки .**

Якщо ви передаєте пристрій іншій особі, також надайте їй інструкцію з експлуатації та декларацію відповідності. Dedra Exim не несе відповідальності за нещасні випадки, спричинені недотриманням інструкцій з техніки безпеки. Будь ласка, уважно прочитайте всі правила техніки безпеки та інструкцію з експлуатації . Недотримання попереджень та інструкцій може призвести до нещасного випадку, пожежі та/або серйозних травм.

2. Заходи безпеки

- *Прилад може експлуатуватися тільки дорослою, навченою особою, яка ознайомлена з цією інструкцією з експлуатації.*
- *Коли ви надаєте доступ до приладу згоряння, також надайте доступ до цього посібника з експлуатації.*
- *Оператор не повинен починати роботу з обладнанням, якщо він втомлений, хворий або перебуває під впливом алкоголю чи інших наркотиків.*
- *Діти та особи, які не ознайомлені з цією інструкцією з експлуатації, не повинні користуватися приладом.*
- *Перед початком роботи уважно огляньте зону косіння та видаліть сторонні предмети, такі як щітка, каміння, іграшки, палиці, кабелі тощо, які можуть бути відкинуті машиною під час роботи.*
- *Робота з пристроєм повинна проводитися тільки при хорошій видимості, при денному світлі або при сильному штучному освітленні.*
- *Не підпускайте сторонніх осіб. Забороняється запускати машину, якщо поблизу знаходяться сторонні особи, які можуть потрапити під удар предмета, відкинутого косаркою.*
- *При роботі на схилах і укосах косіть поперек схилу, а не вгору або вниз.*
- *Будьте особливо обережні під час роботи на вирвах, канавах або насипах, щоб уникнути травм і нещасних випадків. Особливої обережності слід дотримуватися при виконанні поворотів, коли оператор ризикує втратити стійкість.*

- *Не дозволяється косити схили з ухилом понад 15°.*
- *Будьте особливо обережні, коли рухаєтеся заднім ходом або тягнете пристрій на себе.*
- *Перед початком роботи переконайтеся, що всі пускові блокування, захисні огородження та гальмівні важелі працюють належним чином. Вони також повинні регулярно перевірятися і перевірятися під час роботи - не дозволяється експлуатувати обладнання з несправними блокуваннями, захисними кожухами і гальмами.*
- *Перед початком роботи ретельно перевірте стан машини, болтових з'єднань і стан ріжучого ножа в зборі. Не допускається експлуатація машини з пошкодженим або зношеним ріжучим апаратом.*
- *Забороняється втручатися в роботу, відключати, блокувати або змінювати налаштування систем безпеки та захисту приладу.*
- *Оператору не рекомендується змінювати або втручатися в опломбовані налаштування регулювання швидкості двигуна.*
- *Забороняється експлуатувати газонокосарку без встановленого травозбірника або без самозакривних огороджень на вивантажувальному отворі.*
- *Оператор машини повинен носити захисне взуття з нековзним захистом стоп, не дозволяється працювати на машині босоніж, в сандалях або у взутті з відкритими ногами. Оператор також повинен носити відповідний захисний одяг. Не дозволяється працювати на машині в коротких штанях або в невідповідних штанах.*
- *Оператор машини піддається впливу шуму, тому необхідно носити засоби захисту органів слуху.*
- *Оператор обладнання піддається впливу вібрації, тому особливу увагу необхідно приділяти втомі і здатності правильно оцінювати можливість використання обладнання. Роботу на обладнанні слід планувати і розподіляти в часі належним чином, роблячи відповідні перерви в залежності від стану оператора, щоб обмежити наслідки впливу вібрації.*
- *Газонокосарка оснащена двигуном внутрішнього згоряння, тому з вихлопної системи виділяються токсичні для людини відпрацьовані гази. Забороняється експлуатувати машину в закритих приміщеннях, а також слід уникати контакту з вихлопними газами та вдихання вихлопних газів.*
- *Забороняється косити мокру траву або використовувати машину під час опадів (дощ, град, сніг тощо), а також під час небезпеки ураження блискавкою.*
- *Під час роботи з машиною дотримуйтесь безпечної відстані від самої машини та від ріжучого полотна в зборі. Забороняється наближати руки або ноги до корпусу косарки та ріжучого апарата під час роботи машини. Під час роботи обидві руки оператора повинні знаходитися на рукоятці машини в положенні, яке дозволяє безпечно і надійно керувати гальмівним важелем.*
- *Бензин є легкозаймистим. Під час заправки газонокосарки паливом і маслом необхідно дотримуватися особливої обережності. Не допускається заправляти паливо і мастило, коли двигун машини гарячий - небезпека виникнення пожежі! Забороняється заправляти паливо і мастило при працюючому двигуні машини.*
- *Заправку і змащування необхідно проводити на відкритому повітрі, під час цих операцій заборонено палити і наближатися до відкритих джерел вогню - небезпека пожежі!*
- *Пари пального шкідливі для здоров'я - їсти і пити під час заправки неприпустимо, а вдихання цих парів слід уникати.*
- *При заправці використовуйте відповідні аксесуари - воронки, рукавички тощо.*
- *Якщо під час заправки сталося розлиття, ретельно витріть залишки палива.*
- *Забороняється відкривати паливний бак і кришку маслоналивної горловини під час роботи двигуна.*
- *Паливо і мастила повинні зберігатися тільки в щільно закритих, затверджених контейнерах, чітко промаркованих і призначених тільки для цієї мети.*
- *Забороняється пересувати бігову машину по інших ділянках, окрім газону, - тротуарах, бордюрах, узбіччях тощо.*
- *Перед чищенням і технічним обслуговуванням машини вимкніть двигун, переконайтеся, що блок ріжучих ножів зупинився, і вийміть з'єднувальний кабель свічки запалювання.*
- *У разі удару ріжучого апарату в зборі об сторонній предмет, зупиніть двигун, переконайтеся, що ріжучий апарат в зборі зупинився, перевірте його на наявність пошкоджень. Забороняється експлуатувати машину, якщо є пошкодження ріжучого апарату, кожуха, захисних огороджень або якщо спостерігається неприродна вібрація.*
- *Не торкайтеся глушника та інших частин двигуна, коли двигун гарячий - ризик опіків.*
- *Не нахиляйте прилад під час роботи,*

Загальні правила техніки безпеки - Правильне поводження з* акумуляторними *інструментами та їх експлуатація

- *Заряджайте батареї лише спеціальним зарядним пристроєм від виробника. Зарядний пристрій, призначений для заряджання певного типу акумулятора, може спричинити пожежу під час заряджання іншого типу акумулятора.*
- *Використовуйте електроінструмент тільки з акумуляторами, спеціально призначеними для його живлення. Використання інших акумуляторів може призвести до травмування або пожежі.*
- *Коли акумуляторна батарея не використовується, тримайте її подалі від металевих предметів, таких як скріпки, монети, ключі, цвяхи, шурупи та інші дрібні металеві предмети, які можуть замкнути контакти акумулятора. Замикання контактів акумулятора може призвести до опіків або пожежі.*
- *За невідповідних умов з акумулятора може витікати рідина; уникайте контакту з нею. Якщо користувач випадково контактує з рідиною, промийте місця контакту водою. Якщо рідина потрапила в очі, додатково зверніться до лікаря. Рідина, що витікає з акумулятора, може викликати подразнення або опіки.*
- *Не використовуйте пошкоджений або модифікований акумулятор або інструмент. Пошкоджені або модифіковані акумулятори можуть працювати непередбачувано, що може призвести до пожежі, вибуху або травмування.*
- *Не піддавайте акумулятор або інструмент впливу вогню або надмірного нагрівання. Вплив вогню або температури понад 130°C (130°F) може призвести до вибуху.*
- *Дотримуйтесь усіх рекомендацій, наведених в інструкції із заряджання, не заряджайте акумулятор або інструмент при температурі, що виходить за межі діапазону, зазначеного в інструкції. Неправильне заряджання або заряджання при температурі, що виходить за межі зазначеного діапазону, може призвести до пошкодження акумулятора та підвищити ризик загоряння.*

3. Опис пристрою

Мал. А. Рукоятка, 2. важіль гальма, 3. важіль зчеплення приводу, 4. рукоятка троса стартера, 5. кришка паливного баку, 6. кришка масляного баку, 7. травозбірник, 8. важіль регулювання висоти зрізу, 9. бічний викид, 10. шланг для підключення свічки запалювання, 11. повітряний фільтр, 12. глушник, 13. вимикач стартера від акумулятора, 14. мішок ручного паливного насоса. 15. Акумуляторна батарея, 16. Кабель з'єднання двигуна з акумулятором.

4. Призначення пристрою

Цей пристрій призначений лише для косіння природної трави. Будь-яке інше використання, окрім цільового, не дозволяється.
Допускається використання пристрою в ремонтно-будівельних роботах, ремонтних майстернях і аматорських роботах за умови дотримання умов використання і допустимих умов роботи, викладених в інструкції з експлуатації.

5. Обмеження щодо використання

Прилад можна використовувати тільки відповідно до "Допустимих умов експлуатації", перелічених нижче.
Самовільні зміни в механічній та електричній конструкції, будь-які модифікації, експлуатаційні операції, не описані в інструкції з експлуатації, вважатимуться незаконними і призведуть до негайної втрати гарантійних прав, а декларація про відповідність стане недійсною.
Використання не за призначенням або відповідно до інструкції з експлуатації призведе до негайної втрати гарантійних прав.

Допустимі умови праці
Пристрій призначений лише для використання на відкритому повітрі.
Не використовуйте його під час опадів та під час небезпеки ураження блискавкою.

6. Технічні дані

Модель	**DED8724-46LSE**
Ширина скошування [см]	46
Потужність двигуна [кВт]	2,9
Робочий об'єм двигуна [см]^3	166
Максимальні оберти двигуна [хв]$^{-1}$	3600
Вага одиниці [кг]	31
Висота різання [мм]	25-75
Місткість контейнера [л]	60
Ємність для масла [л]	0,5
Ємність паливного бака [л]	1,0
Гарантований рівень звукової потужності L_{WA} [дБ(А)].	96
Рівень звукового тиску на робочому місці оператора L_{pA} [дБ(А)]	82,1
Невизначеність вимірювання K для L_{pA} [дБ(А)].	3
Рівень звукової потужності L_{WA} [дБ(А)]	93,7
Невизначеність вимірювання K для L_{WA} [дБ(А)].	1,6
Значення вібрації ліва рука / права рука a_h [м/с]^2	2,987 / 2,843
Невизначеність вимірювання K для вібрації [м/с]^2	1,5
Зарядний пристрій	
Живлення [В, Гц]	230, 50
Потужність [Вт]	12
Вихід [V, A] - вихідна напруга	30, 2
Клас захисту	II
Ступінь захисту	IP20
Батарея	
Тип	Літій-іонний
Напруга [В]	14,8
Ємність [Ач]	1,5

Інформація про вібрацію та шум

Значення вібраційної муфти $_h$ та невизначеності вимірювання були визначені відповідно до ISO 5395-1:2013 і наведені в таблиці.
Рівень шуму було визначено відповідно до стандарту ISO 5395-1:2013, значення наведені вище в таблиці .

ПРИМІТКА **Шум може призвести до пошкодження слуху, завжди використовувати засоби захисту органів слуху під час роботи!**

Заявлене комбіноване значення вібрації та шуму було виміряно відповідно до стандартного методу випробувань і може використовуватися для порівняння одного пристрою з іншим. Заявлені рівні вібрації та шуму також можуть бути використані для початкової оцінки впливу вібрації та шуму.

Рівень вібрації та шуму під час фактичного використання верстата може відрізнятися від заявлених значень, залежно від використання робочих інструментів, зокрема типу заготовки, і необхідності визначення заходів для захисту оператора. Для точної оцінки впливу в реальних умовах використання необхідно враховувати всі частини робочого циклу, включаючи періоди, коли обладнання вимкнене або коли воно ввімкнене, але не використовується для роботи.

7. Підготовка до роботи

ПРИМІТКА **Перед початком роботи пристрій повинен бути повністю зібраний і підготовлений відповідно до наведених нижче інструкцій.**

Встановлення ручки та панелі акумулятора

Поверніть нижню частину рукоятки навколо осі заводських гвинтів (рис. B1, 1). Вставте гвинти в один з отворів, позначених L або H (див. ілюстрацію в інструкції з експлуатації) (рис. B1, 2). Вибір користувачем отвору дозволяє регулювати висоту положення рукоятки: якщо гвинт вставити в отвір, позначений L, положення рукоятки буде нижчим, якщо гвинт вставити в отвір, позначений H, положення рукоятки буде вищим. Положення необхідно вибирати відповідно до зросту оператора.
Потім закріпіть болти (рис. B1, 2) шайбами і барашковими гайками (рис. B1, 3).

Встановлення панелі акумулятора

Вийміть пластикову панель з коробки. Відкрутіть гайки у верхній частині ручки і встановіть пластикову панель на місце.
Почніть монтаж з того боку рукоятки, де розташований важіль регулювання швидкості приводу (рис. B2, 1). Вирівняйте отвори в панелі з отворами на верхній ручці. Закріпіть панель за допомогою гвинтів і гайок, що входять до комплекту. Не затягуйте до кінця, залиште невеликий люфт.
Вирівняйте отвори в панелі з отворами на верхній ручці праворуч (мал. B2, 2). Затягніть панель гвинтами та гайками з комплекту. Не затягуйте до кінця, залиште невеликий люфт. Перевірте положення панелі на трубах, якщо вона не потребує регулювання, затягніть гайки до кінця. Підключіть кабель двигуна до акумулятора
Накладіть верхню частину ручки на нижню, закріпіть гвинтами (мал. B2, 3), шайбами і барашковими гайками (мал. B2, 3).
Протягніть гальмівний трос через отвір у гальмівному важелі (рис. C, 1), а трос приводного зчеплення - через важіль приводного зчеплення (рис. C, 2). Переконайтеся, що вони надійно закріплені і не випадають.

ПРИМІТКА **Перед першим запуском зарядіть акумулятор (заряджати приблизно 6 годин).**

Режими косіння

Косарка може працювати в трьох режимах: косіння зі скошеною травою, що збирається в травозбірник, косіння з боковим викидом, косіння з мульчуванням.

ПРИМІТКА **Ніколи не використовуйте косарку без травозбірника, бокового захисного кожуха або захисного кожуха для мульчування.**

З цих трьох способів виберіть один і дотримуйтесь інструкцій по встановленню

Режим роботи	Травозбірник	Бічний щит викиду	Мульчуючий покрив
Збір сміття	+	-	-
Бічний викид	-	+	+
Мульчування	-	-	+

(Знак "+" вказує на те, що аксесуар повинен бути встановлений для режиму роботи, а знак "-" вказує на те, що аксесуар повинен бути знятий).

Встановлення травозбірника

ПРИМІТКА **Косарка поставляється зі встановленою кришкою для мульчування, яку необхідно зняти перед встановленням травозбірника (див. мал. F).**

Якщо ви маєте намір косити траву зі встановленим травозбірником: підніміть задній захисний кожух (мал. D, 1), утримуючи ручку травозбірника (мал. D, 2) так, щоб вона зафіксувалася в гнізді (мал. D, 3).

Встановлення бічної кришки вивантаження

Якщо ви маєте намір косити траву з боковим викидом: підніміть боковий захист (мал. E, 1) і встановіть захисний кожух бокового викиду (мал. E, 2). Переконайтеся, що захист правильно закріплений і не випав.

Встановлення мульчувального покриття

Якщо ви збираєтеся косити траву з мульчею: підніміть задній захисний кожух (рис. F, 1), прикріпіть захисний кожух для мульчі (рис. F, 2). Встановіть кронштейни задньої кришки (мал. G).

ПРИМІТКА **Косарка оснащена чотиритактним двигуном, який поставляється без моторної оливи. Перед першим використанням необхідно долити оливу.**

Долив моторної оливи

Відкрутіть пробку маслозаливної горловини (рис. A, 6) і залийте спеціальне мастило. Кількість оливи, що заливається, вказана в технічних характеристиках. Під час поповнення рівня оливи використовуйте лійку і ретельно витирайте пролиту оливу.

Перевірка рівня масла

Після першої заправки зачекайте кілька хвилин, а потім перевірте рівень оливи. Для цього візьміть ганчірку для чищення, що не розбризкується, відкрутіть масляну пробку і протріть багнет ганчіркою для чищення. Потім помістіть багнет в маслозаливну горловину, не затягуючи пробку, як показано на малюнку H (рис. H, 1) - після витягування багнета рівень масла повинен знаходитися між мінімальною позначкою, позначеною літерою L (рис. H, 3), і максимальною позначкою, позначеною літерою H (рис. H, 2).

Заправка

ПРИМІТКА **Пари бензину є легкозаймистими. Під час заправки дотримуйтесь усіх рекомендацій, викладених у "Правилах техніки безпеки" (пункт 2. Інструкції з експлуатації).**

Відкрутіть кришку паливного баку (рис. A, 5) і долийте паливо за допомогою воронки (призначеної тільки для цього типу палива). Кількість палива, яка може міститися в баку, вказана в технічних характеристиках. Не перевищуйте максимальний рівень палива (мал. I, 1).
У разі розливу пального ретельно витріть його залишки.

Налаштування висоти зрізу

Щоб встановити висоту стрижки, потягніть важіль регулювання (мал. A, 8) у напрямку до колеса і перемістіть його засувку на відповідну защіпку (мал. J). Виберіть правильну висоту зрізу відповідно до типу газону та висоти трави. Якщо трава висока, починайте косити з найбільшої висоти, поступово зменшуючи її в разі потреби.

ПРИМІТКА **Після встановлення бажаної висоти зрізу переконайтеся, що важіль регулювання зафіксований засувкою в отворі і не рухається вперед/назад на косарці.**

8. Увімкнення пристрою

ПРИМІТКА **Перед запуском сайту необхідно виконати кроки, описані в розділі "Підготовка до роботи".**

ПРИМІТКА **Перед запуском машини переконайтеся, що всі важелі (гальмо, муфта приводу) працюють належним чином . Регулярно перевіряйте їх роботу.**

Перекачування палива

Коли двигун холодний, перед запуском натисніть на сильфон ручного паливного насоса (мал. A, 14; мал. K, 1). Залежно від температури навколишнього середовища, натисніть на нього відповідну кількість разів:

Температура	< 0°C	0÷10°C	10÷20°C	> 20°C
Кількість пресів	3÷4	2÷3	1÷2	1

Запуск двигуна

Пристрій можна запустити двома способами - від акумулятора або за допомогою пускового шнура.

Запуск акумулятора

Потягніть важіль гальма (мал. M, 1) до рукоятки і утримуйте. Увімкніть стартер акумулятора (мал. M, 2), щоб запустити двигун. Якщо запуск не відбувся з першого разу, повторіть спробу, постійно тримаючи гальмівний важіль притиснутим до рукоятки.

Починаємо зі стартового шнура

Потягніть важіль гальма (мал. A, 2) до ручки і утримуйте (мал. L, 1). Потягніть за ручку шнура стартера (мал. A, 4; мал. L, 2), щоб запустити двигун. Якщо двигун не запустився з першого разу, повторіть спробу, утримуючи гальмівний важіль притиснутим до рукоятки.
Якщо відпустити важіль гальма, двигун зупиниться. Після відпускання важеля гальма двигун і ріжучий диск можуть обертатися протягом деякого часу, переконайтеся, що двигун повністю зупинився, перш ніж продовжувати роботу.

Запуск приводу

Тримаючи однією рукою важіль гальма, іншою рукою натисніть на важіль зчеплення приводу (мал. A, 1) у напрямку до рукоятки. Будьте особливо обережні і зберігайте безпечне положення - косарка почне рухатися вперед.
Якщо відпустити важіль зчеплення приводу, привід зупиниться. Під час руху заднім ходом, розвороту тощо відпустіть важіль зчеплення приводу і маневруйте косаркою вручну.

9. Використання пристрою

ПРИМІТКА **Перед початком косіння оператор повинен переконатися, що він прочитав і дотримується всіх інструкцій з техніки безпеки (розділ 2. Посібника з експлуатації).**

Під час косіння трави рухайтеся по прямій, внахлест (так, щоб наступний прохід частково перекривав попередній). Під час косіння з травозбірником регулярно перевіряйте, щоб індикатор заповнення травозбірника (рис. N, 1) знаходився в положенні "GO" (піднятий). Якщо він знаходиться в положенні "STOP" (опущений), спорожніть травозбірник. Невиконання цієї вимоги може призвести до блокування випускного отвору газонокосарки.
Щоб спорожнити травозбірник, зупиніть машину (відпустіть важіль гальма - мал. A, 2). Перед зняттям травозбірника переконайтеся, що блок ріжучих ножів зупинився. Зніміть травозбірник у зворотному порядку (мал. D).
Перед тим, як вставити травозбірник на місце, переконайтеся, що вихідний отвір не забитий скошеною травою.
Під час косіння з боковим викидом рухайтеся вліво, щоб уникнути викидання трави на нескошену частину газону.
При мульчуючому косінні подрібнена трава рівномірно розподіляється косаркою по всій площі газону. Мульчування (також відоме як мульчування) за нормальних умов використання газону захищає ґрунт від надмірної ерозії, а подрібнена трава біологічно розкладається, удобрюючи газон.
Для досягнення оптимальної продуктивності тримайте пристрій у чистоті. Регулярно вимикайте пристрій під час роботи та перевіряйте, щоб скошена трава не забила жодного з отворів для викиду.

10. Планове технічне обслуговування

ПРИМІТКА **Всі операції з технічного обслуговування повинні виконуватися при вимкненому двигуні та знятому з'єднувальному кабелі свічки запалювання.**

Після кожного використання вимкніть, дайте охолонути і проведіть візуальний огляд та очищення.

Від'єднання свічки запалювання (мал. O)
Після вимкнення та охолодження свічки запалювання (мал. O, 1) від'єднайте з'єднувальний кабель (мал. O, 2).

Прибирання
Обладнання необхідно обслуговувати та утримувати в чистоті. Під час чищення нахиліть прилад набік так, щоб карбюратор був зверху, а глушник знизу.
Видаліть будь-яке накопичення трави всередині вольєра за допомогою затупленого дерев'яного інструменту або товстої палиці. Звертайте особливу увагу на гострі краї ножа - існує ризик порізу.
Регулярно чистіть травозбірник після кожного використання та перевіряйте його на наявність пошкоджень. Якщо для очищення кошика використовується вода, ретельно висушіть його перед зберіганням.
Очистіть корпус косарки зверху та інші частини м'якою тканиною або стисненим повітрям. Не використовуйте розчинники або миючі засоби, вони можуть пошкодити компоненти машини!

Ріжучий ніж у зборі

ПРИМІТКА **Завжди носіть захисні рукавички і звертайте особливу увагу на гострі краї ножа при виконанні робіт з технічного обслуговування вузла ріжучого ножа.**

Для заміни або демонтажу та монтажу ріжучого ножа передбачте дерев'яний брусок для фіксації ножа, щоб він не обертався при відкручуванні. Не тримайте ніж рукою під час закручування або відкручування гвинта!
Вузол ріжучого ножа складається з рукоятки (мал. P, 4), ріжучого ножа (мал. P, 3), шайби (мал. P, 2) і гвинта (мал. P, 1). Для відкручування і закручування болта використовуйте гайковий ключ з достатньо довгою рукою або ударний гайковерт. Розташуйте шайбу таким чином, щоб її увігнута сторона була звернена до ножа, а опукла сторона - до болта.

Свічка запалювання

ПРИМІТКА **Після технічного обслуговування ретельно затягніть свічку запалювання. Свічка запалювання не повинна бути затягнута занадто слабко (ослаблення може відчуватися під пальцем) або занадто сильно (не використовуйте подовжені важелі або електричні ключі для затягування свічки запалювання).**

Стан свічки запалювання необхідно регулярно перевіряти. Також перевірте стан з'єднувального кабелю свічки запалювання, чи не зношений він, чи не має ізоляція тріщин або пошкоджень.
Викрутіть і затягніть свічку вручну за допомогою ключа для свічок запалювання, що входить до комплекту поставки.
Очистіть електроди свічок запалювання дротяною щіткою. Перевірте відстань між електродами за допомогою щупа - вона повинна бути від 0,7 до 0,8 мм завширшки.

Перевірка рівня оливи, злив оливи
Щоб перевірити і поповнити рівень масла, дійте, як описано в розділі 7. цього посібника з експлуатації.
Зливання оливи можливе через зливний гвинт, який знаходиться внизу горловини під пробкою заливної горловини (мал. R, 1). Не допускайте проливання відпрацьованої оливи на землю - зберіть її у відповідну ємність і утилізуйте відповідно до місцевих норм.

Очищення повітряного фільтра
Зніміть кришку повітряного фільтра (рис. S, 1), натиснувши на засувки (рис. S, 2). Всередині знаходяться 2 фільтри: губчастий попередній фільтр (рис. S, 3) і кишеньковий фільтр (рис. S, 4).
Якщо фільтри пошкоджені, їх необхідно обов'язково замінити.
Очищайте фільтри стисненим повітрям, продуваючи їх зсередини назовні. Не використовуйте щітки або миючі засоби!
М'якою ганчіркою витріть бруд з основи фільтра (рис. S, 5), стежачи за тим, щоб нічого не потрапило в отвори і повітропровід!
Зберіть фільтри у зворотному порядку, переконавшись, що вони правильно розміщені в кришці (рис. S, 2) і не мають хвилястих країв або опуклостей.

Злив палива
Якщо прилад зберігається без запуску більше одного місяця, злийте паливо з паливного бака за допомогою спеціального паливного насоса (не входить до комплекту поставки).
Паливо також слід злити з карбюратора. Якщо дивитися з передньої частини газонокосарки, карбюратор буде видно за кришкою повітряного фільтра (рис. T, 2). Відкрутіть зливний гвинт (рис. T, 1) і злийте залишки палива з карбюратора у відповідну ємність. Ретельно витріть залишки палива.

Налаштування натягу кабелю

ПРИМІТКА **Якщо користувач не має необхідних знань і досвіду в галузі налаштування, він не повинен виконувати наступні кроки самостійно - в такому випадку зверніться до авторизованого постачальника послуг.**

З часом троси гальма і ведучого зчеплення природним чином зношуються і розтягуються. За необхідності користувач може самостійно відрегулювати натяг тросів.

Регулювання гальмівного троса
Регулювальний гвинт знаходиться під пробкою маслозаливної горловини (мал. U). Ослабте обидві контргайки (мал. U, 1). Переміщення гвинта в напрямку до задньої частини косарки подовжує робочу частину броні, тим самим збільшуючи натяг троса. Затягніть контргайки після правильного регулювання.

Регулювання троса приводного зчеплення
Регулювальний гвинт знаходиться в нижній частині рукоятки косарки, з протилежного боку від рукоятки пускового шнура. Відкрутіть контргайку (мал. W, 1). Відкручування захисних щитків (мал. W, 2 і 3) призведе до подовження робочої частини щитка, що збільшить натяг троса. Затягніть контргайку при правильному регулюванні.

Заряджання акумулятора
Якщо акумуляторна батарея розряджена (газонокосарка не може бути запущена за допомогою кнопки запуску від акумулятора), її необхідно зарядити. Для цього підключіть зарядний пристрій до акумулятора і підключіть його до електромережі. Процес заряджання відображається червоним світлодіодом на зарядному пристрої. Повністю заряджений акумулятор позначається зеленим світлодіодом на зарядному пристрої. Від'єднайте зарядний пристрій, коли акумулятор буде повністю заряджений.

Зберігання та транспортування
Якщо прилад не буде використовуватися протягом тривалого періоду часу (більше одного місяця), його слід ретельно очистити і злити паливо з бака і карбюратора, а також масло з двигуна, дотримуючись інструкцій, описаних вище.
Пристрій та інші компоненти, перелічені в упаковці, слід транспортувати, якщо це можливо, в оригінальній упаковці, таким чином, щоб не піддавати їх впливу шкідливих умов навколишнього середовища, таких як: волога, опади, висока температура (вище 50°C), тиск, що може призвести до механічних пошкоджень, та інші умови, які можуть негативно вплинути на упаковку або її вміст.

Графік технічного обслуговування

		Перед кожним використанням	Після першого місяця (або кожні 5 годин)	Кожні 3 місяці (або кожні 25 годин)	Раз на півроку (або кожні 50 годин)	Щороку (або кожні 100 годин)	Кожні 2 роки (або кожні 250 годин)
Капітальні ремонти, виконані власними силами							
Моторна олива	Перевірка.	X					
	Заміна		X	X			
Повітряний фільтр	Перевірка.	X					
	Прибирання			X			
	Заміна					X	
Свічка запалювання	Перевірка та налаштування					X	
	Заміна						X
Паливний бак	Прибирання			X			
Натягнення кабелю	Перевірка.	X					
	Регламент					X	
Паливопровід	Перевірка.						X
	Заміна						X
Техогляди проводяться в авторизованому сервісному центрі							
Люфт на клапанах	Перевірка та налаштування					X	
Камера згоряння	Прибирання					X	

11. Запасні частини та аксесуари

Пропонуються аксесуари:
DED87307 - Ніж для косарки
DED87296 - Повітряний фільтр
DED87312 - Свічка запалювання (F7RTC)
DEGL07A, DEGL07B - Моторна олива

ПРИМІТКА **Використання неоригінальних деталей (ріжучих ножів тощо) може призвести до пошкодження газонокосарки і, в крайньому випадку, до серйозних травм.**

Для придбання запасних частин та аксесуарів, будь ласка, звертайтеся до служби Dedra Exim за адресою . Контактні дані можна знайти на 1-й сторінці посібника .
При замовленні запасних частин, будь ласка, вказуйте номер партії на заводській табличці та номер деталі зі складального креслення.
Протягом гарантійного терміну ремонт здійснюється відповідно до умов гарантійного талона . Будь ласка, віднесіть дефектний виріб на ремонт на адресу за місцем придбання (продавець зобов'язаний прийняти дефектний виріб), надішліть його до центрального сервісу Dedra Exim або надішліть його до найближчого до вашого місця проживання сервісу (перелік сервісів на сайті www.dedra.pl). Будь ласка, додайте заповнений гарантійний талон. Після закінчення гарантійного терміну ремонт здійснюється центральним сервісом. Несправний виріб необхідно надіслати до сервісного центру (витрати на пересилку покриває користувач).

12. Самостійне усунення несправностей

ПРИМІТКА **Від'єднайте пристрій від джерела живлення, перш ніж продовжувати самостійне усунення несправностей .**

Проблема	Тому що	Рішення
Двигун не заводиться	Нестача палива	Заправляйся.
	Неякісне паливо	Злийте паливо з бака і карбюратора, замініть паливо
	Неправильно підключена свічка запалювання	Перевірте підключення свічки запалювання, правильність
	Свічка запалювання залита паливом	Зніміть свічку запалювання, очистіть, висушіть і встановіть на місце
	Несправна свічка запалювання	Замініть свічку запалювання
	Несправний карбюратор	Віддайте пристрій на технічне обслуговування

	Несправність системи запалювання	Віддайте пристрій на технічне обслуговування
	Клапани двигуна заблоковані	Віддайте пристрій на технічне обслуговування
	Розряджений акумулятор стартера	Заряджайте акумулятор
Двигун працює не на повну потужність	Забитий повітряний фільтр	Перевірте та почистіть повітряний фільтр, за потреби замініть його
	Неякісне паливо	Злийте паливо з бака і карбюратора, замініть паливо
	Несправний карбюратор	Віддайте пристрій на технічне обслуговування
	Несправність системи запалювання	Віддайте пристрій на технічне обслуговування
	Клапани двигуна заблоковані	Віддайте пристрій на технічне обслуговування
Косарка втрачає траву, незважаючи на встановлений травозбірник	Встановлено мульчувальну вставку	Вийміть вставку для мульчування
	Повний травозбірник	Перевірте кошик, він порожній
Пристрій вібрує неприродно	Незбалансований або неправильно збалансований ріжучий ніж	Передайте ніж компетентній особі для балансування
	Вигнутий вал після наїзду на перешкоду	Віддайте пристрій на технічне обслуговування

13. Компоненти продукту

1 Косарка - 1 шт, 2 Травозбірник - 1 шт, 3 Кришка для мульчування - 1 шт, 4 Бокова кришка викидача - 1 шт, 5 Болт рукоятки з шайбою і барашковою гайкою - 4 шт, 6 Кронштейни задньої кришки - 2 шт, 7 Зарядний пристрій - 1 шт, 6 Кронштейни задньої кришки - 2 шт, 7 Зарядний пристрій - 1 шт.

14. Інформація для користувачів щодо утилізації обладнання

Користувач пристрою, відповідно до норм охорони навколишнього середовища зобов'язаний проводити належне поводження з відходами відповідно до національних норм.
Заборонено викидати використані або несправні пристрої разом з побутовим сміттям. Пристрій і його аксесуари складаються з різних матеріалів, таких як: метал чи пластик. Правильна повіденка, при необхідності утилізації, повторно використати або відновити частин пристрою, пристрій необхідно віднести до спеціалізованого пункту прийому, де його приймуть безкоштовно. Іформацію ро розташування пунктів та збору відпрацьованого обладнання надають місцеві органи влади, наприклад на своїх веб-сторінках.
Не викидайте до сміття, бензин, масло, відпрацьоване масло, масляно - бензинові суміші або предмети забруднені маслом у побутові контейнери для сміття, наприклад: ганчірки. Зберігати відпрацьоване масло або предмети, забруднені ним, відповідно до місцевих інструкцій і доставляти їх до пункту відповідно для переробки.
Використану упаковуку – утилізуйте.
Правильна утилізація пристрою дозволяє зберегти цінні ресурси та уникнути негативного вплив на здоров'я та навколишнє середовище внаслідок можливої присутності в обладанні небезпечих речовин, сумішей і речовин.
За незалежну утилізацію відходів передбачені штрафні санкції, передбачені у відповідних локальних правилах.
Інформація для користувачів щодо утилізації електричного та електронного обладнання (стосується домогосподарств)



Символ, зображений на виробах або супровідній документації, вказує на те, що несправне електричне або електронне обладнання не можна утилізувати разом з побутовими відходами. Якщо вам потрібно утилізувати, повторно використати або відновити компоненти, найкраще віднести їх до спеціалізованого пункту збору, де вони будуть прийняті безкоштовно. Інформацію про місцезнаходження пунктів збору відпрацьованого обладнання надають місцеві органи влади, наприклад, на їхніх веб-сайтах.
Правильна утилізація пристрою, допомагає зберегти цінні ресурси та уникнути негативного впливу на здоров'я та навколишнє середовище внаслідок можливої присутності в обладнаннінебезпечних речовин: речовини, суміші та компоненти.
Неправильна утилізація відходів загрожує штрафними санкціями згідно з відповідними місцевими нормами.
Користувачі в країнах ЄС: Якщо вам потрібно утилізувати електричне або електронне обладнання, зверніться до найближчої точки продажу або до вашого постачальника, який надасть вам додаткову інформацію.
Утилізація в країнах за межами Європейського Союзу: Цей символ стосується лише країн Європейського Союзу. Якщо ви хочете утилізувати цей виріб, зверніться до місцевих органів влади або дилера для отримання інформації про правильний спосіб утилізації.
Відповідно до Регламенту (ЄС) 2023/1542 Європейського Парламенту та Ради про батарейки та акумулятори і відпрацьовані батарейки та акумулятори, дефектні або використані батарейки/акумулятори повинні збиратися окремо і підлягати екологічно сумісній переробці.

Гарантійний талон

за адресою

Косарка з дизельним двигуном

Номер за каталогом: DED8724-46LSE Номер лоту: .....

(далі - Продукт)

Дата придбання Продукту: .....

Печатка продавця

Дата та підпис продавця: .....

Заява користувача:

Я підтверджую, що був проінформований про умови гарантії та наслідки недотримання інструкцій, викладених в інструкції з експлуатації та гарантійному талоні. Я ознайомлений з умовами цієї гарантії, що підтверджую своїм підписом:

....

Дата і місце Підпис Користувача

I. Відповідальність за якість продукції

1. поручитель - Dedra Exim Sp. z o.o. з місцезнаходженням у м. Прушкув, адреса: ul. 3 Maja 8, 05-800 Pruszków, KRS 0000062517, Окружний суд столичного міста Варшави, ul. Warszawy w Warszawie, XIV Комерційний відділ Національного судового реєстру, NIP 527-020-49-33, статутний капітал: 100 980,00 злотих.
2. Відповідно до умов, зазначених у цьому гарантійному талоні, Гарант надає гарантію на Виріб, що надійшов з дистрибуції Гаранта.
3. Відповідальність за гарантією поширюється тільки на дефекти, що виникли з причин, пов'язаних з дефектом Продукту на момент його доставки Користувачеві.
4. За гарантією Користувач має право на безкоштовний ремонт Виробу, якщо дефект став очевидним протягом гарантійного терміну. Спосіб ремонту Виробу (метод ремонту) залежить від рішення Гаранта. Якщо Гарант визначить, що ремонт неможливий, він залишає за собою право замінити дефектний елемент або весь Продукт на бездефектний, зменшити ціну Продукту або відмовитися від договору.
5. по відношенню до Користувача, який не є споживачем у розумінні Закону від 23 квітня 1964р. Цивільного кодексу, відповідальність Гаранта за збитки, що виникли з цієї гарантії та/або в зв'язку з її укладенням і виконанням, незалежно від правового титулу, обмежується максимальним розміром вартості дефектного Продукту.

II. Гарантійний термін

Елементи продукту	Тривалість гарантійного захисту
Косарка	24 місяців з дати придбання Виробу, як зазначено в цьому гарантійному талоні
Ріжуче лезо, повітряний фільтр, свічка запалювання	На компоненти, на які не поширюється гарантія

III. Умови реалізації гарантії

1. Пред'явлення Користувачем заповненого гарантійного талона на Виріб та обґрунтування Користувачем обставин придбання Виробу, наприклад, шляхом пред'явлення квитанції, рахунку-фактури тощо. Для ефективного розгляду рекламації рекомендується, щоб Користувач разом з Виробом надав для рекламації всі елементи, зазначені в розділі "Комплектація обладнання", що міститься в Посібнику користувача.
2. Дотримання Користувачем рекомендацій, викладених в Інструкції з експлуатації та Гарантійному талоні.
3. гарантія поширюється лише на територію Республіки Польща та ЄС.
4. гарантія не поширюється на дефекти Продукту, що виникли, зокрема, внаслідок:
a. Недотримання Користувачем умов, зазначених в Інструкції з експлуатації, зокрема щодо належної експлуатації, технічного обслуговування та очищення;
b. Використання Користувачем засобів для чищення або технічного обслуговування, що не відповідають Інструкції з експлуатації;
c. Неналежне зберігання та транспортування Продукту Користувачем;
d. Довільних змін та/або модифікацій Продукту Користувачем, які не були узгоджені з Гарантом;
e. Використання Користувачем витратних матеріалів у Виробах, які не відповідають вимогам Інструкції з експлуатації.
5. Користувач, який не є споживачем у розумінні Закону від 23 квітня 1964р. Цивільного кодексу, втрачає гарантію на Продукт, в якому:
- серійні номери, маркування з датою та шильдики були видалені, змінені або пошкоджені Користувачем;
- пломби були пошкоджені Користувачем або мають сліди маніпуляцій з боку Користувача.
6. Увага! Роботи, пов'язані з повсякденною експлуатацією Виробу, що випливають, зокрема, з Інструкції з експлуатації, виконуються Користувачем власними силами та за власний рахунок.

IV. Процедура розгляду скарг

Якщо Ви виявите несправність, перш ніж пред'являти претензію, переконайтеся, що всі дії, зазначені, зокрема, в інструкції з експлуатації, були виконані належним чином.
2. Рекомендується негайно подати рекламацію, бажано протягом 7 днів з моменту виявлення дефекту Продукту. Користувач, який не є споживачем у розумінні Закону від 23 квітня 1964р. Цивільного кодексу, втрачає права, передбачені цією гарантією, у разі неподання рекламації протягом 7 днів.
3. Рекламації можна подати, зокрема, в місці придбання Продукту, на сайті гарантійного обслуговування або в письмовій формі за адресою: Dedra Exim Sp. z o.o., ul. 3 Maja 8, 05-800 Pruszków.
4. Ви можете подати претензію, скориставшись формою, доступною на сайті www.dedra.pl. ("Форма претензії по гарантії").
5. Адреси гарантійних сервісів для окремих країн можна знайти на сайті www.dedra.pl. Якщо в даній країні немає гарантійного сервісу, гарантійні претензії слід надсилати на адресу: Dedra Exim Sp. z o.o. ul. 3 Maja 8, 05-800 Pruszków (Польща).

6. Задля безпеки Користувача забороняється використовувати несправний Продукт.
7. Увага! Використання несправного Виробу є небезпечним для здоров'я та життя Користувача.
8. виконання зобов'язань за гарантією відбувається протягом 14 робочих днів з дати доставки Користувачем товару, щодо якого надійшла рекламація.
9. Рекомендується очистити дефектний Виріб перед тим, як доставити його для рекламації. Рекомендується ретельно захистити заявлений Виріб від пошкоджень під час транспортування (рекомендується доставляти заявлений Виріб в оригінальній упаковці).
10. Гарантійний термін продовжується на час, протягом якого Користувач не міг використовувати Продукт, на який поширюється гарантія, через його дефект.
Гарантія не виключає, не обмежує і не призупиняє права Користувача, передбачені положеннями гарантії на дефекти проданих товарів.

Відповідно до статті 13(1) та (2) Регламенту (ЄС) 2016/679 Європейського Парламенту та Ради від 27 квітня 2016 року про захист фізичних осіб у зв'язку з обробкою персональних даних і про вільний рух таких даних та про скасування Директиви 95/46/ЄС (далі: "RODO"), повідомляємо Вам наступне

1. Контролером ваших персональних даних, вказаних у формі, є компанія DEDRA-EXIM sp. z o.o., зареєстрована за адресою: вул. 3 Мая, 8, 05- 800, Прушкув (далі: «Контролер»).
2. Ваші дані будуть оброблятися виключно з метою виконання гарантійної процедури для пристрою згідно з літ. b п. 1. ст. 6 Загального регламенту захисту даних (далі: «ЗРЗД») Надання даних є добровільним, але необхідним для виконання гарантійної процедури.
3. Ваші дані будуть оброблятися протягом періоду виконання гарантійної процедури та з метою архівування на випадок необхідності захисту від можливих претензій до Контролера, але не довше закінчення терміну позовної давності.
4. Ваші дані можуть бути розкриті тільки суб'єктам, які обробляють дані від імені Контролера, на підставі письмового договору про доручення на обробку персональних даних, що передбачає, зокрема, технічне обслуговування, хостинг або обслуговування веб-сайту, IT-сервіс, кур'єрську компанію. Постачальники Контролера зобов'язані забезпечувати безпеку даних і дотримуватися вимог чинного законодавства щодо захисту персональних даних і не можуть використовувати довірені їм персональні дані в цілях, відмінних від зазначених у договорі з Контролером.
5. Ваші персональні дані не будуть оброблятися автоматизовано, зокрема, не будуть профілюватися, а також не будуть передаватися у треті країни/міжнародні організації.
6. Ви маєте право на доступ до своїх персональних даних та право на їхнє виправлення, видалення, обмеження обробки, право на передачу даних, право на відмову від обробки, у будь-який момент;
7. З усіх питань, пов'язаних з обробкою Контролером ваших персональних даних, ви можете звернутися до Контролера за адресою e-mail: daneosobowe@dedra.pl.;
8. Ви маєте право подати скаргу до відповідного наглядового органу із захисту персональних даних;

DE Inhalt

1. Fotos und Abbildungen
2. Sicherheitsbestimmungen
3. Beschreibung des Geräts
4. Verwendungszweck des Geräts
5. Nutzungsbeschränkung
6. Technische Daten
7. Vorbereitung auf die Arbeit
8. Einschalten des Geräts
9. Verwendung des Geräts
10. Laufende Wartung
11. Ersatzteile und Zubehör
12. Eigenständige Fehlerbehebung
13. Produktkomponenten
14. Informationen für Nutzer über die Entsorgung von Elektro- und Elektronikgeräten
15. Garantiekarte

Übersetzung der Originalanleitung

Die Konformitätserklärung ist der Anleitung als separates Dokument beigefügt. Sofern keine Konformitätserklärung vorliegt, wenden Sie sich bitte an Dedra Exim Sp. z o.o.

ACHTUNG **Beachten Sie beim Betrieb des Geräts stets die Grundregeln der Arbeitssicherheit, um Brände, Stromschläge oder mechanische Verletzungen zu vermeiden.**

Lesen Sie vor der Inbetriebnahme des Gerätes die Bedienungsanleitung. Betriebsanleitung und Konformitätserklärung aufbewahren. Die strikte Einhaltung der Anweisungen und Empfehlungen in der Bedienungsanleitung verlängert die Lebensdauer des Geräts.

ACHTUNG **Bei der Arbeit sind die Hinweise in den allgemeinen Arbeitsschutzbestimmungen unbedingt zu beachten.**

Geben Sie bei Weitergabe des Gerätes an Dritte ebenfalls die Bedienungsanleitung und die Konformitätserklärung mit. Dedra Exim haftet nicht für Unfälle, die durch Nichtbeachtung der Sicherheitshinweise bei der Arbeit verursacht werden. Lesen Sie alle allgemeinen Arbeitsschutzvorschriften und Betriebsanweisungen sorgfältig durch. Die Nichtbeachtung der Warnhinweise und Anweisungen kann zu Unfällen, Brand und/oder schweren Verletzungen führen.

2. Sicherheitsbestimmungen

- *Das Gerät darf nur von einer erwachsenen Person bedient werden, die geschult ist und mit dieser Bedienungsanleitung vertraut ist.*
- *Bei der Weitergabe eines Verbrennungsmotors ist auch diese Bedienungsanleitung weiterzugeben.*
- *Der Bediener darf das Gerät nicht bedienen, wenn er müde, krank oder unter dem Einfluss von Alkohol oder anderen Drogen steht.*
- *Kinder und Personen, die mit dieser Bedienungsanleitung nicht vertraut sind, dürfen das Gerät nicht bedienen.*
- *Bevor Sie mit der Arbeit beginnen, müssen Sie das zu mähende Gebiet sorgfältig untersuchen und fremde Gegenstände wie Maulwurfshügel, Steine, Spielzeug, Stöcke, Kabel usw. entfernen, die während des Betriebs vom Gerät weggeschleudert werden könnten.*
- *Die Arbeit mit dem Gerät darf nur bei guter Sicht, bei Tageslicht oder bei starkem künstlichem Licht durchgeführt werden.*
- *Fremde Personen sind fernzuhalten. Es ist nicht zulässig, das Gerät in Betrieb zu nehmen, wenn sich in der Nähe fremde Personen befinden, die durch Gegenstände, die vom Rasenmäher weggeschleudert werden, verletzt werden könnten.*
- *Beim Mähen auf Hängen und Böschungen sollte immer quer zum Hang gemäht werden, nie aufwärts oder abwärts.*
- *Bei Arbeiten in Senken, Gräben oder auf Böschungen ist besondere Vorsicht geboten, um Verletzungen und Unfälle zu vermeiden. Besondere Vorsicht ist beim Rückwärtsfahren geboten, da der Bediener dabei Gefahr läuft, die Stabilität zu verlieren.*
- *Es ist nicht zulässig, Hänge mit einem Neigungswinkel von mehr als 15° zu mähen.*
- *Seien Sie besonders vorsichtig beim Rückwärtsfahren oder beim Ziehen des Geräts zu sich heran.*
- *Bevor Sie mit der Arbeit beginnen, müssen Sie sicherstellen, dass alle Startverriegelungen, Sicherheitsabdeckungen und Bremshebel ordnungsgemäß funktionieren. Sie müssen auch regelmäßig kontrolliert und während des Betriebs überprüft werden – die Arbeit mit einem Gerät, bei dem die Verriegelungen, Sicherheitsabdeckungen und Bremsen defekt sind, ist nicht zulässig.*
- *Bevor Sie mit der Arbeit beginnen, müssen Sie das Gerät, die Schraubverbindungen und den Zustand des Schneidmessers genau inspizieren. Es ist nicht zulässig, ein Gerät mit beschädigtem oder abgenutztem Schneidmessersatz zu verwenden.*
- *Es ist unzulässig, an den Sicherheitssystemen und -abdeckungen des Geräts herumzubasteln, sie abzuschalten, zu blockieren und ihre Einstellungen zu verändern.*
- *Es wird nicht empfohlen, dass der Bediener die plombierten Einstellungen der Geschwindigkeitsregelung des Motors ändert oder manipuliert.*
- *Der Rasenmäher sollte nicht ohne den vollständig montierten Grasfangkorb und ohne die vollständig montierten selbstschließenden Abdeckungen am Auswurfloch betrieben werden.*
- *Der Bediener der Maschine muss sicheres Schuhwerk mit rutschfesten Sohlen tragen. Das Tragen von Schuhen ohne Sohle, Sandalen oder Schuhen mit freiliegenden Füßen ist nicht zulässig. Der Bediener muss auch entsprechende Schutzkleidung tragen. Es ist nicht zulässig, das Gerät in kurzen Hosen oder nicht passenden Hosen zu benutzen.*
- *Der Bediener des Geräts ist Lärmbelastung ausgesetzt, daher sollten Gehörschutz verwendet werden.*
- *Der Bediener des Geräts ist Vibrationsexposition ausgesetzt, daher ist besondere Aufmerksamkeit auf Ermüdung und die Fähigkeit zur richtigen Bewertung der Nutzungsmöglichkeiten des Geräts zu legen. Die Arbeit mit dem Gerät sollte entsprechend geplant und zeitlich aufgeteilt werden, wobei angemessene, vom Zustand des Bedieners abhängige Arbeitspausen eingelegt werden, um die Auswirkungen der Vibrationen zu begrenzen.*
- *Der Rasenmäher ist mit einem Verbrennungsmotor ausgestattet, daher entweichen aus dem Auspuffsystem Abgase, die für den Menschen giftig sind. Es ist nicht zulässig, das Gerät in geschlossenen Räumen zu betreiben, vermeiden Sie die Exposition und das Einatmen von Abgasen.*
- *Es ist nicht zulässig, feuchte Grasflächen zu mähen oder das Gerät bei Niederschlägen (Regen, Hagel, Schnee usw.) oder bei Gewitter zu verwenden.*
- *Beim Bedienen des Geräts ist ein sicherer Abstand zum Gerät und zum Schneidmessersatz einzuhalten. Es ist nicht zulässig, während des Betriebs der Maschine die Hände oder Füße an die Gehäuse oder an die Schneidemaschine zu bringen. Beide Hände des Bedieners sollten während der Arbeit an der Handgriff des Geräts sein, in einer Position, die ein sicheres und zuverlässiges Bedienen der Bremshebel ermöglicht.*
- *Benzin ist hochentzündlich. Beim Befüllen des Rasenmähers mit Kraftstoff und Öl ist besondere Vorsicht geboten. Es ist nicht zulässig, Kraftstoff und Öl nachzufüllen, wenn das Gerät noch heiß ist – Brandgefahr! Es ist nicht zulässig, Kraftstoff und Öl nachzufüllen, wenn das Gerät läuft.*
- *Tanken und Öl nachfüllen sollte man im Freien durchführen, während dieser Tätigkeit ist Rauchen und Näherkommen mit offenen Feuerquellen nicht erlaubt – Brandgefahr!*
- *Kraftstoffdämpfe sind gesundheitsschädlich – Essen und Trinken während des Tankvorgangs ist nicht zulässig, das Einatmen dieser Dämpfe ist zu vermeiden.*
- *Verwenden Sie beim Befüllen von Kraftstoff und Öl die entsprechenden Zubehörteile – Trichter, Handschuhe usw.*
- *Wenn Kraftstoff oder Öl beim Nachfüllen verschüttet wurde, müssen alle Rückstände gründlich entfernt werden.*
- *Es ist nicht zulässig, den Kraftstofftank und den Ölfüllstutzen während des Betriebs des Motors zu öffnen.*
- *Brennstoffe und Öl dürfen nur in dicht verschlossenen, zugelassenen Behältern, die deutlich gekennzeichnet und nur für diesen Zweck vorgesehen sind, aufbewahrt werden.*
- *Es ist nicht zulässig, ein in Betrieb befindliches Gerät durch andere Bereiche als Rasen zu führen – Gehwege, Bordsteine, Ränder usw.*
- *Bevor Sie das Gerät reinigen und warten, schalten Sie den Motor aus, stellen Sie sicher, dass die Schneidemaschine angehalten hat, und ziehen Sie den Zündkerzenstecker ab.*
- *Wenn die Schneidemaschine auf einen Fremdkörper trifft, muss der Motor ausgeschaltet werden, um sicherzustellen, dass die Schneidemaschine zum Stillstand kommt, und eine Inspektion durchgeführt werden, um die entstandenen Schäden zu prüfen. Es ist nicht zulässig, mit dem Gerät zu arbeiten, wenn*

Schäden am Schneidwerkzeug, der Karosserie, den Sicherheitsabdeckungen festgestellt wurden oder wenn unnatürliche Vibrationen auftreten.

- *Berühren Sie den Schalldämpfer und andere Teile des Motors nicht, wenn der Motor heiß ist – Verbrennungsgefahr.*
- *Während des Betriebs des Geräts darf es nicht gekippt werden.*

Allgemeine Sicherheitsvorschriften – Richtige Bedienung und Wartung von Akku-Werkzeugen

- *Akkus nur mit der vom Hersteller empfohlenen Ladestation aufladen. Ein Ladegerät, das für einen bestimmten Akku-Typ ausgelegt ist, kann bei Verwendung mit einem anderen Akku-Typ ein Brandrisiko darstellen.*
- *Elektrowerkzeuge dürfen nur mit speziell dafür vorgesehenen Akkus betrieben werden. Die Verwendung anderer Akkus kann zu Verletzungen oder Bränden führen.*
- *Während der Zeit, in der der Akku nicht verwendet wird, sollte er von metallischen Gegenständen wie Büroklammern, Münzen, Schlüsseln, Nägeln, Schrauben oder anderen kleinen Metallteilen, die die Kontakte des Akkus kurzschließen können, ferngehalten werden. Ein Kurzschluss der Batteriepole kann zu Verbrennungen oder einem Brand führen.*
- *Unter ungünstigen Bedingungen kann Flüssigkeit aus dem Akku austreten; Kontakt vermeiden. Wenn der Benutzer versehentlich mit der Flüssigkeit in Kontakt kommt, muss der Kontaktbereich mit Wasser abgespült werden. Bei Eindringen von Flüssigkeit in die Augen zusätzlich einen Arzt aufsuchen. Aus dem Akku ausgetretene Flüssigkeit kann zu Reizungen oder Verätzungen führen.*
- *Verwenden Sie den Akku oder das Gerät nicht, wenn es beschädigt oder modifiziert ist. Defekte oder modifizierte Akkus können unvorhersehbar funktionieren, was zu Feuer, Explosionen oder Verletzungsgefahr führen kann.*
- *Legen Sie den Akku oder das Werkzeug nicht Feuer oder übermäßiger Hitze aus. Das Einwirken von Feuer oder Temperaturen über 130 °C kann zu einer Explosion führen.*
- *Befolgen Sie alle Empfehlungen in der Ladeanleitung, laden Sie den Akku oder das Gerät nicht bei einer Temperatur außerhalb des in der Anleitung angegebenen Bereichs. Eine falsche oder über den angegebenen Temperaturbereich hinausgehende Ladung kann den Akku beschädigen und die Brandgefahr erhöhen.*

3. Beschreibung des Geräts

Abb. A. Handgriff, 2. Bremshebel, 3. Kupplungshebel, 4. Starterzug, 5. Kraftstofftankdeckel, 6. Ölkanne, 7. Grasfangkorb, 8. Schnitthöheneinstellung, 9. Seitenauswurf, 10. Zündkerzenanschlussleitung, 11. Luftfilter, 12. Schalldämpfer, 13. Starterbatterie-Zündschalter, 14. Handpumpen-Kolben. 15. Akku, 16. Motoranschlussleitung zum Akku

4. Verwendungszweck des Geräts

Dieses Gerät ist ausschließlich zum Mähen von Naturrasen bestimmt. Jegliche andere, nicht bestimmungsgemäße Verwendung ist unzulässig.
Der Einsatz des Geräts ist bei Renovierungs- und Bauarbeiten, in Reparaturwerkstätten und bei Hobbyarbeiten möglich, sofern die in der Bedienungsanleitung angegebenen Einsatzbedingungen und zulässigen Betriebsbedingungen eingehalten werden.

5. Nutzungsbeschränkung

Das Gerät darf nur unter den nachstehend aufgeführten „Zulässigen Betriebsbedingungen“ verwendet werden.
Unbefugte Änderungen an der mechanischen und elektrischen Konstruktion, jegliche Modifikationen, Wartungsarbeiten, die nicht in der Betriebsanleitung beschrieben sind, werden als rechtswidrig behandelt und führen zum sofortigen Verlust der Garantieansprüche, und die Konformitätserklärung verliert ihre Gültigkeit.
Bei nicht bestimmungsgemäßer Verwendung oder Verwendung entgegen der Betriebsanleitung erlöschen die Garantieansprüche unmittelbar.

Zulässige Arbeitsbedingungen
Das Gerät ist nur für den Einsatz im Außenbereich bestimmt.
Bei atmosphärischem Niederschlag sowie bei Gewittergefahr nicht in Betrieb nehmen.

6. Technische Daten

Modell	**DED8724-46LSE**
Schnittbreite [cm]	46
Motorleistung [kW]	2,9
Hubraum [cm^3]	166
Max. Motordrehzahl [min^{-1}]	3600
Gewicht des Geräts [kg]	31
Schnitthöhe [mm]	25-75
Fassungsvermögen des Grasfängers [L]	60
Fassungsvermögen des Öltank [L]	0,5
Fassungsvermögen Kraftstofftank [L]	1,0
Garantierter Schallleistungspegel L_{WA} [dB(A)]	96
Schalldruckpegel am Bedienerplatz L_{pA} [dB(A)]	82,1
Messunsicherheit K für L_{pA} [dB(A)]	3
Schallleistungspegel L_{WA} [dB(A)]	93,7
Messunsicherheit K für L_{WA} [dB(A)]	1,6
Vibrationswert linke Hand/rechte Hand a_h [m/s^2]	2,987 / 2,843
Messunsicherheit K für Vibrationen [m/s^2]	1,5
Ladegerät	
Stromversorgung [V, Hz]	230, 50
Leistung [W]	12
Ausgang [V, A]	30, 2
Schutzklasse	II
Schutzgrad	IP20
Akku	
Typ	Li-Ion
Spannung [V]	14,8
Kapazität [Ah]	1,5

Informationen über Vibrationen und Lärm

Schwingungsgesamtwert a_h und Messunsicherheit wurden gemäß ISO 5395-1: 2013 ermittelt und sind in der Tabelle angegeben.
Die Geräuschemission wurde gemäß ISO 5395-1: 2013 ermittelt und ist vorstehend in der Tabelle aufgeführt.

ACHTUNG **Lärm kann zu Gehörschäden führen. Tragen Sie bei der Arbeit immer einen Gehörschutz!**

Der angegebene Schwingungsgesamtwert wurde gemäß einer standardisierten Prüfmethode gemessen und kann zum Vergleich eines Geräts mit einem anderen verwendet werden. Der angegebene Schwingungspegel kann auch für eine vorläufige Bewertung der Schwingungsbelastung verwendet werden.
Der Schwingungspegel während der tatsächlichen Verwendung des Geräts kann von den angegebenen Werten abweichen, je nach Art des Einsatzes der Arbeitswerkzeuge, insbesondere je nach Art des zu bearbeitenden Werkstücks und der Notwendigkeit, Vorkehrungen zum Schutz des Bedieners zu treffen. Um die Belastung unter tatsächlichen Einsatzbedingungen genau zu beurteilen, müssen alle Teile des Betriebszyklus berücksichtigt werden, einschließlich der Zeiträume, in denen das Gerät ausgeschaltet oder eingeschaltet, aber nicht für die Arbeit verwendet wird.

7. Vorbereitung auf die Arbeit

ACHTUNG **Vor Arbeitsbeginn muss das Gerät vollständig montiert und gemäß den nachstehenden Anweisungen vorbereitet werden.**

Handgriff montieren und dem Akku-Panel

Drehen Sie den unteren Teil des Griffes um die Achse der werkseitig montierten Schrauben (Abb. B1, 1). Schrauben durch einen der mit L oder H gekennzeichneten Löcher (siehe: Abbildung in der Bedienungsanleitung) einführen (Abb. B1, 2). Die Auswahl des Lochs durch den Benutzer ermöglicht die Höhenverstellung des Griffes: Wenn die Schraube durch das mit L gekennzeichnete Loch eingeführt wird, ist die Position des Griffes niedriger, wenn die Schraube durch das mit H gekennzeichnete Loch eingeführt wird, ist die Position des Griffes niedriger. Die Position sollte entsprechend der Körpergröße des Bedieners gewählt werden.
Anschließend die Schrauben (Abb. B1, 2) mit Unterlegscheiben und Flügelmuttern (Abb. B1, 3) sichern.

Einbau des Akku-Panels

Entnehmen Sie den Kunststoff-Panel aus dem Karton. Lösen Sie die Schrauben an der Oberseite des Griffs und setzen Sie das Kunststoff-Panel auf.
Der Zusammenbau beginnt auf der Seite des Griffes, auf der sich das Bedienelement zur Geschwindigkeitsregulierung des Antriebs befindet (Abb. B2, 1). Die Löcher im Panel mit den Löchern im oberen Griff abstimmen. Das Panel mit den beiliegenden Schrauben und Muttern befestigen. Nicht vollständig anziehen, einen geringen Spielraum lassen.
Passen Sie die Löcher im Panel mit den Löchern in der oberen Griffleiste auf der rechten Seite (Abb. B2, 2) an. Schrauben Sie das Panel mit den beiliegenden Schrauben und Muttern fest. Nicht vollständig festziehen, lassen Sie einen kleinen Spielraum. Überprüfen Sie die Position des Panels auf den Schläuchen, falls Korrekturen erforderlich sind, ziehen Sie die Muttern vollständig fest. Verbinden Sie den Motoranschluss mit dem Akku.
Die obere Griffstückhälfte auf die untere aufsetzen, mit Schrauben (Abb. B2, 3), Unterlegscheiben und Flügelmuttern (Abb. B2, 3) sichern.
Legen Sie die Bremsleine durch das Loch in der Bremshebel (Abb. C, 1) und die Kupplungsleine des Antriebs durch den Kupplungshebel des Antriebs (Abb. C, 2) und stellen Sie sicher, dass sie fest und sicher befestigt sind.

ACHTUNG **Bevor Sie das Gerät zum ersten Mal starten, den Akku aufladen (ca. 6 Stunden lang).**

Mähmodi

Der Rasenmäher kann in drei Betriebsarten arbeiten: Mähen mit Grasfangkorb, Mähen mit Seitenauswurf, Mähen mit Mulchen.

ACHTUNG **Den Rasenmäher niemals ohne den Grasfangkorb bzw. den Seitenauswurf bzw. die Mulchabdeckung verwenden.**

Eine dieser drei Betriebsarten auswählen und gemäß Montageanleitung vorgehen.

Arbeitsmodus	Fangkorb	Seitenauswurf	Mulchabdeckung
Sammeln mit Grasfangkorb	+	–	–
Seitenauswurf	–	+	+
Mulchen	–	–	+

(Das Symbol „+“ bedeutet, dass das Zubehör für den jeweiligen Modus montiert werden muss, das Symbol „-“ bedeutet, dass das Zubehör demontiert werden muss).

Grasfangkorb montieren

ACHTUNG **Der Rasenmäher wird mit montierter Mulchabdeckung geliefert, die vor der Montage des Grasfangkorbs entfernt werden muss (Abb. F)**

Beim Rasenmähen mit angebrachtem Grasfangkorb: die hintere Auswurfklappe anheben (Abb. D, 1), den Griff des Grasfangkorbs (Abb. D, 2) festhalten und den Grasfangkorb so anbringen, dass er einrastet (Abb.D, 3).

Seitenauswurf montieren

Wenn Sie das Gras mit Seitenauswurf mähen möchten: die seitliche Auswurfklappe anheben (Abb. E, 1) und den Seitenauswurf anbringen (Abb. E, 2). Sicherstellen, dass der Seitenauswurf richtig befestigt ist und nicht herunterfällt.

Mulchabdeckung montieren
Beim Mähen mit Mulchen: heben Sie die hintere Auswurfklappe (Abb. F, 1) an und bringen Sie die Mulchabdeckung an (Abb. F, 2). Die Halterungen der hinteren Auswurfklappe montieren (Abb. G).

ACHTUNG **Der Rasenmäher verfügt über einen Viertaktmotor, der ohne Motoröl geliefert wird. Füllen Sie vor der ersten Verwendung Öl ein.**

Motoröl nachfüllen
Schrauben Sie den Öleinfülldeckel (Abb. A, 6) ab und füllen Sie das angegebene Öl ein. Die einzufüllende Ölmenge ist in den technischen Daten angegeben. Verwenden Sie zum Einfüllen des Öls einen Trichter und wischen Sie verschüttete Rückstände gründlich ab.

Ölstand überprüfen
Nach dem ersten Einfüllen einige Minuten warten und anschließend den Ölfüllstand überprüfen. Verwenden Sie dazu ein fusselfreies Tuch, schrauben Sie den Öleinfülldeckel ab und wischen Sie den Messstab mit dem Tuch ab. Anschließend stecken Sie den Messstab in den Öleinfüllstutzen, ohne den Deckel festzuziehen, wie in Zeichnung H (Abb. H, 1) dargestellt. Nach dem Herausziehen des Messstabs sollte der Ölstand zwischen der mit dem Buchstaben L (Abb. H, 3) gekennzeichneten Minimalfüllstandanzeige und der mit dem Buchstaben H (Abb. H, 2) gekennzeichneten Maximalfüllstandanzeige liegen.

Kraftstoff nachfüllen

ACHTUNG **Benzindämpfe sind hochexplosiv. Beim Nachfüllen von Kraftstoff alle in den „Sicherheitshinweisen“ (Kapitel 2 der Bedienungsanleitung) aufgeführten Anweisungen befolgen.**

Den Tankdeckel (Abb. A, 5) abschrauben und den Kraftstofftank mithilfe eines Trichters (der ausschließlich für diesen Kraftstofftyp bestimmt ist) befüllen. Die in den Kraftstofftank passende Kraftstoffmenge ist in den technischen Daten angegeben. Überschreiten Sie nicht den maximalen Kraftstofffüllstand (Abb. I, 1).
Bei Verschütten von Kraftstoff alle Rückstände gründlich abwischen.

Einstellen der Schnitthöhe
Zum Einstellen der Schnitthöhe den Einstellhebel (Abb. A, 8) in Richtung des Rads ziehen und den Riegel in das entsprechende Einrastloch (Abb. J) verschieben. Wählen Sie die Schnitthöhe je nach Rasenart und Höhe des Grases. Ist das Gras hoch, beginnen Sie mit dem Mähen am höchsten Punkt und schneiden Sie es bei Bedarf allmählich kürzer.

ACHTUNG **Nachdem die gewünschte Schnitthöhe eingestellt wurde, sicherstellen, dass der Einstellhebel mit dem Riegel in das Loch eingerastet ist und sich nicht nach vorne oder hinten bewegt.**

8. Einschalten des Geräts

ACHTUNG **Vor der Inbetriebnahme des Geräts unbedingt die im Kapitel „Arbeitsvorbereitung“ beschriebenen Schritte ausführen.**

ACHTUNG **Vor dem Starten des Geräts sicherstellen, dass alle Hebel (Bremse, Antriebskupplung) einwandfrei funktionieren. Deren Funktion regelmäßig überprüfen.**

Kraftstoff pumpen
Vor dem Starten des noch kalten Motors den Primer der manuellen Kraftstoffpumpe drücken (Abb. A, 14; Abb. K, 1). Je nach Umgebungstemperatur entsprechend mehrmals drücken:

Temperatur	< 0°C	0÷10°C	10÷20°C	> 20°C
Anzahl der Drückvorgänge	3÷4	2÷3	1÷2	1

Motor starten
Die Maschine kann auf zwei Arten gestartet werden - mit der Batterie oder mit dem Starterkabel.

Batteriebetrieb
Das Bremsseil (Abb. M, 1) zur Handhabe ziehen und festhalten. Den Starter des Akkubetriebenen Anlassers (Abb. M, 2) betätigen, um den Motor zu starten. Wenn der Motor beim ersten Versuch nicht anspringt, den Vorgang wiederholen, während das Bremsseil immer noch an der Handhabe festgehalten wird.

Starten mit dem Starterkabel
Ziehen Sie den Bremshebel (Abb. A, 2) gegen den Griff und halten Sie ihn fest (Abb. L, 1). Ziehen Sie am Griff des Starterseils (Abb. A, 4; Abb. L, 2), um den Motor zu starten. Wenn das Anlassen nicht auf Anhieb klappt, wiederholen Sie den Vorgang, wobei Sie den Bremshebel immer gegen den Griff gedrückt halten.
Durch Loslassen des Bremshebels wird der Motor angehalten. Der Motor und die Schneidmessereinheit können sich nach dem Loslassen des Bremshebels noch einen Moment lang drehen; vergewissern Sie sich, dass der Motor vollständig zum Stillstand gekommen ist, bevor Sie fortfahren.

Starten des Antriebs
Halten Sie mit einer Hand den Bremshebel und drücken Sie mit der anderen Hand den Fahrkupplungshebel (Abb. A, 1) in Richtung des Griffs. Seien Sie äußerst vorsichtig und achten Sie auf eine sichere Position - der Mäher beginnt sich vorwärts zu bewegen.
Wenn Sie den Fahrkupplungshebel loslassen, wird der Antrieb gestoppt. Lassen Sie beim Rückwärtsfahren, Wenden usw. den Fahrkupplungshebel los und manövrieren Sie den Mäher von Hand.

9. Verwendung des Geräts

ACHTUNG **Vor dem Mähen sollte sich der Bediener mit allen in Punkt 2 aufgeführten Sicherheitsvorschriften vertraut machen und diese befolgen.**

Bewegen Sie sich beim Mähen von Gras in geraden Linien und überlappend (so dass der nächste Arbeitsgang einen Teil des vorherigen Arbeitsgangs überlappt). Prüfen Sie beim Mähen mit der Grasfangeinrichtung regelmäßig, ob sich die Füllanzeige der Grasfangeinrichtung (Abb. N, 1) in der Position „GO“ (angehoben) befindet. Wenn sie sich in der Position „STOP“ (abgesenkt) befindet, leeren Sie die Grasfangeinrichtung. Andernfalls kann die Auswurföffnung des Mähers verstopft werden.
Zum Entleeren der Grasfangeinrichtung halten Sie die Maschine an (lassen Sie den Bremshebel los - Abb. A, 2). Vergewissern Sie sich vor dem Abnehmen der Grasfangeinrichtung, dass die Schneidmessereinheit angehalten hat. Entfernen Sie die Grasfangeinrichtung in umgekehrter Reihenfolge des Einbaus (Abb. D).
Vergewissern Sie sich vor dem Wiederaufsetzen der Grasfangeinrichtung, dass die Auslassöffnung nicht durch Schnittgut verstopft ist.
Wenn Sie mit Seitenauswurf mähen, drehen Sie sich nach links, um zu vermeiden, dass Gras auf den nicht gemähten Teil des Rasens geworfen wird.
Beim Mähen mit Mulchfunktion wird das zerkleinerte Gras vom Mäher gleichmäßig auf dem Rasen verteilt. Das Mulchen (auch Mulchmähen genannt) schützt bei normalem Rasengebrauch den Boden vor übermäßiger Erosion und das geschredderte Gras ist biologisch abbaubar und düngt den Rasen.
Um eine optimale Leistung der Maschine zu gewährleisten, halten Sie sie sauber. Schalten Sie das Gerät während des Betriebs regelmäßig aus und überprüfen Sie, dass keine der Auswurföffnungen durch Grasschnitt verstopft ist.

10. Laufende Wartung

ACHTUNG **Führen Sie alle Wartungsarbeiten bei ausgeschaltetem Motor und abgezogenem Zündkerzenkabel durch.**

Schalten Sie das Gerät nach jedem Gebrauch aus, lassen Sie es abkühlen und führen Sie eine Sichtprüfung und Reinigung durch.

Zündkerze demontieren (Abbildung O)
Nach dem Ausschalten und Abkühlen des Geräts das Zündkerzenkabel (Abb. O, 2) von der Zündkerze (Abb. O, 1) abziehen.

Reinigung
Die Maschine während des Gebrauchs und bei der Lagerung sauber halten. Das Gerät beim Reinigen auf die Seite neigen, sodass sich der Vergaser oben und der Auspufftopf unten befindet.
Das angesammelte Gras im Gehäuse mit einem stumpfen Holzwerkzeug oder einem dickeren Stock entfernen. Besonders auf die scharfen Kanten des Messers achten – es besteht Verletzungsgefahr.
Den Grasfangkorb regelmäßig nach jedem Gebrauch reinigen und auf Beschädigungen überprüfen. Wenn zum Reinigen des Grasfangkorbs Wasser verwendet wurde, diesen vor dem Einlagern gründlich trocknen.
Das obere Gehäuse des Rasenmähers und andere Komponenten mithilfe eines weichen Tuchs oder Druckluft reinigen. Verwenden Sie keine Lösungs- oder Reinigungsmittel, da diese die Maschine beschädigen können!

Schneidwerk

ACHTUNG **Bei Wartungsarbeiten am Schneidwerk stets Schutzhandschuhe tragen und besonders auf die scharfen Kanten des Messers achten.**

Zum Austauschen bzw. zur Demontage und Montage des Messers benötigen Sie ein Holzstück, mit dem Sie das Messer arretieren, damit es sich während des Abschraubens nicht dreht. Das Messer darf beim Anziehen oder Lösen der Schraube niemals mit der Hand gehalten werden!
Das Schneidwerk besteht aus einem Griff (Abb. P, 4), einem Messer (Abb. P, 3), einer Unterlegscheibe (Abb. P, 2) und einer Schraube (Abb. P, 1). Zum Lösen und Festziehen der Schraube einen Schraubenschlüssel mit langem Griff oder einen Schlagschrauber verwenden. Bringen Sie die Unterlegscheibe so an, dass die konkave Seite zur Klinge und die konvexe Seite zur Schraube zeigt.

Zündkerze

ACHTUNG **Die Zündkerze nach der Wartung vorsichtig festziehen. Die Zündkerze darf weder zu locker (es sollte mit dem Finger ein Spalt zu spüren sein) noch zu fest sitzen (verwenden Sie keine Verlängerung oder einen Elektroschrauber, um die Zündkerze festzuziehen).**

Überprüfen Sie den Zustand der Zündkerze regelmäßig. Außerdem den Zustand des Zündkerzenkabels auf Abnutzung und Risse oder spröde Isolierung überprüfen.
Die Zündkerze mit dem im Lieferumfang enthaltenen Zündkerzenschlüssel von Hand herausdrehen und festziehen.
Die Zündkerzenelektroden mit einer Drahtbürste reinigen. Den Abstand zwischen den Elektroden mit einer Fühlerlehre überprüfen – der Abstand sollte zwischen 0,7 und 0,8 mm liegen.

Ölstand überprüfen, Öl ablassen
Um den Ölfüllstand zu überprüfen und ggf. Öl nachzufüllen, gemäß den Anweisungen in Kapitel 7 der Betriebsanleitung vorgehen.
Das Öl kann über die Ablassschraube abgelassen werden, die sich unterhalb des Halses unter dem Öleinfülldeckel befindet (Abb. R, 1). Lassen Sie kein Altöl auf den Boden gelangen – sammeln Sie es in einem geeigneten Behälter und entsorgen Sie es gemäß den örtlichen Vorschriften.

Luftfilter reinigen
Durch Hineindrücken der Rastnasen (Abb. S, 1) kann der Luftfilterdeckel (Abb. S, 2) abgenommen werden. Im Inneren befinden sich zwei Filter, ein Vorfilter aus Schaumstoff (Abb. S, 3) und ein Faltenfilter (Abb. S, 4).
Wechseln Sie beschädigte Filter unbedingt aus.
Die Filter mit Druckluft reinigen, dabei von der Innenseite des Filters nach außen blasen. Keine Bürsten oder Reinigungsmittel verwenden!
Den Schmutz am Sockel des Filters (Abb. S, 5) mit einem weichen Tuch abwischen und dabei besonders darauf achten, dass nichts in die Löcher und den Luftkanal gelangt!
Bei der Montage der Filter in umgekehrter Reihenfolge vorgehen und darauf achten, dass beide korrekt im Luftfilterdeckel (Abb. S, 2) positioniert sind und keine welligen Kanten oder Wölbungen aufweisen.

Kraftstoff ablassen

Wenn das Gerät länger als einen Monat unbenutzt gelagert wird, muss der Kraftstoff mit einer speziellen Kraftstoffpumpe (nicht im Lieferumfang enthalten) aus dem Kraftstofftank abgelassen werden.
Der Kraftstoff muss auch aus dem Vergaser abgelassen werden. Beim Blick auf die Vorderseite des Rasenmähers ist der Vergaser hinter der Luftfilterabdeckung sichtbar (Abb. T, 2). Die Ablassschraube (Abb. T, 1) abschrauben und den restlichen Kraftstoff aus dem Vergaser in einem geeigneten Behälter auffangen. Eventuelle Rückstände gründlich abwischen.

Zugspannung einstellen

ACHTUNG **Wenn der Benutzer nicht über die erforderlichen Kenntnisse und Erfahrungen in der Einstellung der Maschine verfügt, sollte er die folgenden Schritte nicht selbst ausführen – in diesem Fall sollte er sich an ein autorisiertes Servicezentrum wenden.**

Mit der Zeit nutzen sich die Brems- und Antriebskupplungszüge der Maschine auf natürliche Weise ab und dehnen sich aus. Bei Bedarf kann der Benutzer die Zugspannung einstellen.

Bremszug einstellen

Die Einstellschraube befindet sich unterhalb des Öleinfülldeckels (Abb. U). Lösen Sie beide Sicherungsmuttern (Abb. U, 1). Durch Verschieben der Schraube in Richtung Rückseite des Rasenmähers wird der für die Zugspannung verantwortliche Teil in der Führung verlängert. Ziehen Sie die Sicherungsmuttern nach erfolgter Einstellung wieder fest.

Antriebskupplungszug einstellen

Die Einstellschraube befindet sich am unteren Teil des Handgriffs des Rasenmähers, gegenüber dem Seilzugstartergriff. Die Sicherungsmutter lösen (Abb. W, 1). Durch Herausdrehen der Schutzabdeckungen der Führung (Abb. W, 2 und 3) wird der für die Zugspannung verantwortliche Teil in der Führung verlängert. Ziehen Sie die Sicherungsmutter nach erfolgter Einstellung wieder fest.

Akkuladung

Bei Entladung des Akkus (kein Starten der Kettensäge über den Akku-Startknopf möglich) muss der Akku aufgeladen werden. Dazu den Akku-Lader an den Akku anschließen und an das Stromnetz. Das Laden wird durch eine rote LED am Lader angezeigt. Das vollständige Laden des Akkus wird durch eine grüne LED am Lader angezeigt. Nach dem Laden des Akkus den Lader abkoppeln.

Lagerung und Transport

Wenn das Gerät längere Zeit (mehr als einen Monat) nicht benutzt wird, sollte es gründlich gereinigt und der Kraftstoff aus dem Tank und dem Vergaser abgelassen werden. Zudem sollte das Motoröl gemäß den vorstehend beschriebenen Anweisungen gewechselt werden.
Das Gerät sowie andere im Lieferumfang enthaltene Komponenten sollten möglichst in der Originalverpackung transportiert werden, wobei darauf zu achten ist, dass sie keinen schädlichen Umgebungsbedingungen, wie z. B. Feuchtigkeit, Niederschlag, hohen Temperaturen (über 50 °C), Druck, der zu mechanischen Schäden führen könnte, und anderen Faktoren, die sich negativ auf die Verpackung oder ihren Inhalt auswirken könnten, ausgesetzt werden.

Wartungsplan

		Vor jeder Benutzung	Nach dem ersten Monat (oder nach 5 Betriebsstunden)	Alle 3 Monate (oder alle 25 Stunden)	Halbjährlich (oder nach 50 Betriebsstunden)	Jährlich (oder alle 100 Betriebsstunden)	Alle 2 Jahre (oder nach 250 Betriebsstunden)
Selbst durchführbare Wartungsarbeiten							
Motoröl	Überprüfung	X					
	Austausch		X	X			
Luftfilter	Überprüfung	X					
	Reinigung			X			
	Austausch					X	
Zündkerze	Überprüfung und Einstellung					X	
	Austausch						X
Kraftstofftank	Reinigung			X			
Spannen der Züge	Überprüfung	X					
	Einstellung					X	
Kraftstoffleitung	Überprüfung						X
	Austausch						X
Überprüfungen, die in einer autorisierten Werkstatt durchgeführt werden							
Ventilspiel	Überprüfung und Einstellung					X	
Verbrennungskammer	Reinigung					X	

11. Ersatzteile und Zubehör

Angebotenes Zubehör:

DED87307 – Schneidmesser
DED87296 – Luftfilter
DED87312 – Zündkerze (F7RTC)
DEGL07A, DEGL07B – Motoröl

ACHTUNG **Die Verwendung von Nicht-Originalteilen (Schneidmesser usw.) kann zu Schäden am Rasenmäher und im Extremfall zu schweren Verletzungen führen.**

Um Ersatzteile und Zubehör zu kaufen, wenden Sie sich an den Dedra Exim-Service. Kontaktinformationen auf Seite 1 des Handbuchs.
Bei der Bestellung von Ersatzteilen bitte die Chargennummer auf dem Typenschild und die Teilenummer aus der Explosionszeichnung angeben.
Während der Garantiezeit werden Reparaturen gemäß den in der Garantiekarte angegebenen Bedingungen durchgeführt. Das beanstandete Produkt bitte zur Reparatur bei der Verkaufsstelle abgeben (der Verkäufer ist verpflichtet, das Produkt anzunehmen), an das zentrale Servicezentrum von Dedra Exim oder an das nächstgelegene Servicezentrum senden (eine Liste der Servicezentren finden Sie unter www.dedra.pl). Die ausgefüllte Garantiekarte bitte beilegen. Nach Ablauf der Garantiezeit werden Reparaturen vom zentralen Servicezentrum durchgeführt. Senden Sie hierzu das defekte Produkt an das Servicezentrum (die Versandkosten trägt der Verbraucher).

12. Eigenständige Fehlerbehebung

ACHTUNG **Vor Aufnahme der eigenständigen Fehlerbehebung ist das Gerät von der Stromversorgung zu trennen.**

Problem	Ursache	Lösung
Motor kann nicht gestartet werden	Kein Kraftstoff	Kraftstoff auffüllen
	Schlechte Kraftstoffqualität	Kraftstoff aus Kraftstofftank und Vergaser ablassen, Kraftstoff wechseln
	Zündkerze falsch angeschlossen	Zündkerzenanschluss überprüfen, korrigieren
	Zündkerze mit Kraftstoff überflutet	Zündkerze herausschrauben, reinigen, trocknen und wieder einsetzen
	Defekte Zündkerze	Zündkerze austauschen
	Defekter Vergaser	Gerät zur Reparatur bringen
	Zündanlage beschädigt	Gerät zur Reparatur bringen
	Verklemmte Motorventile	Gerät zur Reparatur bringen
	Entladene Starterbatterie	Batterie aufladen
Der Motor läuft nicht mit voller Leistung	Verstopfter Luftfilter	Luftfilter prüfen und reinigen, ggf. ersetzen
	Schlechte Kraftstoffqualität	Kraftstoff aus Kraftstofftank und Vergaser ablassen, Kraftstoff wechseln
	Defekter Vergaser	Gerät zur Reparatur bringen
	Zündanlage beschädigt	Gerät zur Reparatur bringen
	Verklemmte Motorventile	Gerät zur Reparatur bringen
Der Rasenmäher verliert trotz angebrachtem Grasfangkorb Gras	Mulchabdeckung angebracht	Mulchabdeckung entfernen
	Voller Grasfangkorb	Grasfangkorb überprüfen, leeren
Gerät vibriert unnatürlich	Schneidmesser nicht oder schlecht ausgewuchtet	Das Messer durch eine fachkundige Person auswuchten lassen
	Verbogene Welle nach Kollision mit einem Hindernis	Gerät zur Reparatur bringen

13. Produktkomponenten

1. Rasenmäher – 1 Stk., 2. Grasfangkorb – 1 Stk., 3. Mulchabdeckung – 1 Stk., 4. Seitenauswurfschutz – 1 Stk., 5. Griffschraube mit Unterlegscheibe und Flügelmutter – 4 Stk., 6. Halterungen für den hinteren Schutz – 2 Stk., 7. Ladegerät für den Akku – 1 Stk.

14. Informationen für Benutzer über die Entsorgung von Altgeräten

Der Benutzer des Geräts ist in Übereinstimmung mit den Umweltvorschriften verpflichtet, eine ordnungsgemäße Abfallentsorgung in Übereinstimmung mit den nationalen Vorschriften durchzuführen.
Das ausgediente oder defekte Gerät darf nicht mit dem Hausmüll entsorgt werden. Das Gerät und das dazugehörende Zubehör setzen sich aus verschiedenen Materialien zusammen, wie z. B. Metall und Kunststoff. Die richtige Vorgehensweise im Falle der Entsorgung, Wiederverwendung oder Verwertung von Geräteteilen besteht in der Abgabe bei einer spezialisierten Sammelstelle, die das Gerät kostenlos entgegennimmt. Informationen über die Standorte von Sammelstellen für Altgeräte erteilen die örtlichen Behörden, z. B. auf ihren Internetseiten.
Die Entsorgung von Benzin, Öl, Altöl, Öl-/Benzingemischen oder mit Öl verunreinigten Gegenständen, z. B. Putzlappen, darf nicht über die Hausmülltonne erfolgen. Die Entsorgung von Altöl oder damit verunreinigten Gegenständen erfolgt in Übereinstimmung mit den örtlichen Richtlinien und die Abgabe erfolgt bei einem Wertstoffhof.
Gebrauchte Verpackungen der Wiederverwertung zuführen.
Die ordnungsgemäße Entsorgung des Geräts ermöglicht die Schonung wertvoller Ressourcen und vermeidet negative Auswirkungen auf die Gesundheit und die Umwelt, die aus dem möglichen Vorkommen von gefährlichen Substanzen, Gemischen und Komponenten im Gerät herrühren.
Eine unsachgemäße Entsorgung ist nach Maßgabe der jeweiligen örtlichen Vorschriften strafbar.

Hinweis für Verbraucher zur Entsorgung von Elektro- und Elektronikgeräten (für Privathaushalte)



Der dargestellte Symbol auf den Produkten oder der beigefügten Dokumentation informiert, dass defekte elektrische oder elektronische Geräte nicht zusammen mit dem Haushaltsabfall entsorgt werden dürfen. Die ordnungsgemäße Entsorgung, Wiederverwendung oder Verwertung von Bauteilen besteht darin, das Gerät an einen spezialisierten Sammelpunkt zu übergeben, wo es kostenlos angenommen wird. Die lokalen Behörden geben z. B.

auf ihren Websites Informationen über die Standorte der Sammelstellen für Altgeräte.
Eine ordnungsgemäße Entsorgung des Geräts ermöglicht die Erhaltung wertvoller Ressourcen und vermeidet negative Auswirkungen auf die Gesundheit und die Umwelt, die durch die mögliche Anwesenheit gefährlicher Stoffe, Gemische und Bauteile im Gerät entstehen können.
Eine unsachgemäße Abfallentsorgung ist mit den in den entsprechenden lokalen Vorschriften vorgesehenen Strafen bedroht.
Benutzer in den Ländern der Europäischen Union: Wenn Sie Elektro- oder Elektronikgeräte entsorgen müssen, wenden Sie sich bitte an den nächstgelegenen Verkaufspunkt oder den Lieferanten, der weitere Informationen geben kann.
Entsorgung von Abfällen in Ländern außerhalb der Europäischen Union: Dieser Symbol bezieht sich nur auf Länder der Europäischen Union. Bitte wenden Sie sich an die örtlichen Behörden oder den Verkäufer, um Informationen über die ordnungsgemäße Entsorgung dieses Produkts zu erhalten.

Garantiekaart

auf

Benzin-Rasenmäher mit Motor

Katalognummer: DED8724-46LSE Losnummer: .....

(nachstehend "das Produkt" genannt)

Kaufdatum des Produkts: .....

Stempel des Händlers

Datum und Unterschrift des Verkäufers: .....

Erklärung des Benutzers:

Ich bestätige, dass ich über die Garantiebedingungen und die Folgen bei Nichteinhaltung der Richtlinien in der Bedienungsanleitung und der Garantiekarte informiert wurde. Die Garantiebedingungen sind mir bekannt und ich bestätige diese mit meiner handschriftlichen Unterschrift:

..... …….....

Datum und Ort Unterschrift des Benutzers

I. Haftung für das Produkt

1. Bürge - Dedra Exim Sp. z o.o. mit Sitz in Pruszków, Adresse: ul. 3 Maja 8, 05-800 Pruszków, KRS 0000062517, Bezirksgericht für die Stadt Warschau in Warschau, XIV. Wirtschaftsabteilung des Landesgerichtsregisters, NIP 527-020-49-33, Stammkapital: PLN 100.980,00.
2. Gemäß den Bestimmungen dieser Garantiekarte garantiert der Garantiegeber das Produkt, das aus dem Vertrieb des Garantiegebers stammt.
3. Die Haftung im Rahmen der Garantie erstreckt sich nur auf Mängel, die auf Ursachen zurückzuführen sind, die dem Produkt zum Zeitpunkt der Lieferung an den Nutzer innewohnen.
4. Der Nutzer hat im Rahmen der Garantie das Recht, das Produkt kostenlos reparieren zu lassen, sofern der Mangel während der Garantiezeit aufgetreten ist. Die Art und Weise der Reparatur des Produkts (Reparaturmethode) liegt im Ermessen des Garantiegebers. Stellt die Garantiegeberin fest, dass eine Reparatur nicht möglich ist, behält sie sich das Recht vor, das fehlerhafte Element oder das gesamte Produkt durch ein fehlerfreies zu ersetzen, den Preis des Produkts zu mindern oder vom Vertrag zurückzutreten.
5. Gegenüber dem Benutzer, der kein Verbraucher im Sinne des Gesetzes vom 23. April 1964 ist. Die Haftung des Garantiegebers für Schäden, die sich aus dieser Garantie und/oder im Zusammenhang mit ihrem Abschluss und ihrer Erfüllung ergeben, ist unabhängig vom Rechtstitel auf maximal den Wert des mangelhaften Produkts beschränkt.

II. Garantiezeit

Produktkomponenten	Dauer des Garantieschutzes
Benzin-Rasenmäher mit Motor	24 Monate ab dem Kaufdatum des Produkts, wie auf dieser Garantiekarte angegeben
Schneidmesser, Luftfilter, Zündkerze	Nicht von der Garantie abgedeckte Punkte

III. Bedingungen für die Inanspruchnahme der Garantie

1.Der Benutzer sollte den ausgefüllten Garantieschein des Produkts vorlegen und die Umstände des Kaufs des Produkts durch den Benutzer belegen, z. B. durch Vorlage der Quittung, Rechnung usw. Im Interesse einer effizienten Reklamationsbearbeitung wird empfohlen, dass der Benutzer zusammen mit dem Produkt alle in der Bedienungsanleitung unter "Vervollständigung des Geräts" aufgeführten Komponenten einreicht.
2.Dass der Benutzer die Anweisungen in der Bedienungsanleitung und im Garantieschein beachtet.
3.Die Garantie gilt nur für das Gebiet der Republik Polen und der EU.
4.Die Garantie erstreckt sich nicht auf Produktmängel, die sich insbesondere aus folgenden Gründen ergeben:
a. Nichteinhaltung der in der Gebrauchsanweisung festgelegten Bedingungen durch den Benutzer, insbesondere hinsichtlich der korrekten Bedienung, Wartung und Reinigung;
b. Verwendung von Reinigungs- oder Pflegemitteln durch den Benutzer, die nicht der Gebrauchsanweisung entsprechen;
c. Unzureichende Lagerung und Transport des Produkts durch den Benutzer;
d. Unerlaubte Änderungen und/oder Umbauten am Produkt durch den Nutzer, die nicht mit dem Garantiegeber vereinbart wurden;
e. Die Verwendung von Verbrauchsmaterialien, die nicht mit der Bedienungsanleitung übereinstimmen, durch den Benutzer in dem Produkt.
5. Der Benutzer, der kein Verbraucher im Sinne des Gesetzes vom 23. April 1964 ist. Zivilgesetzbuches ist, verliert die Garantie für das Produkt, in dem:
- Seriennummern, Datumsangaben und Typenschilder vom Benutzer entfernt, verändert oder beschädigt worden sind;
- die Plomben vom Benutzer beschädigt wurden oder Anzeichen von Manipulationen durch den Benutzer aufweisen.
6. Achtung: Der Benutzer muss die mit dem täglichen Betrieb des Produkts verbundenen Tätigkeiten, die sich u.a. aus der Gebrauchsanweisung ergeben, selbst und auf eigene Kosten durchführen.

IV. Beschwerdeverfahren

1. Sollte sich herausstellen, dass das Produkt nicht ordnungsgemäß funktioniert, vergewissern Sie sich bitte, dass alle Schritte, die insbesondere in der Bedienungsanleitung angegeben sind, korrekt ausgeführt wurden, bevor Sie eine Reklamation einreichen.
2. Es wird empfohlen, eine Reklamation unverzüglich, vorzugsweise innerhalb von 7 Tagen nach Feststellung eines Mangels am Produkt, vorzubringen. Der Benutzer, der kein Verbraucher im Sinne des Gesetzes vom 23. April 1964 ist. Zivilgesetzbuches ist, verliert die Rechte aus dieser Garantie, wenn eine Reklamation nicht innerhalb von 7 Tagen erfolgt.
3. Eine Reklamation kann u.a. beim Kauf des Produkts, beim Garantieservice oder schriftlich an die folgende Adresse erfolgen: Dedra Exim Sp. z o.o., ul. 3 Maja 8, 05-800 Pruszków.
4. Der Nutzer kann eine Beschwerde mit dem auf der Website www.dedra.pl verfügbaren Formular einreichen. ("Formular für Gewährleistungsansprüche").
5. Die Adressen des Garantieservices für die einzelnen Länder finden Sie unter www.dedra.pl. Wenn es für ein bestimmtes Land keinen Garantieservice gibt, wird empfohlen, Garantieansprüche an folgende Adresse zu richten: Dedra Exim Sp. z o.o. ul. 3 Maja 8, 05-800 Pruszków (Polen).
6. Im Hinblick auf die Sicherheit des Benutzers ist die Verwendung eines mangelhaften Produkts verboten.
7. Achtung: Die Verwendung eines defekten Produkts ist gefährlich für die Gesundheit und das Leben des Benutzers.
8. Die Erfüllung der Garantieverpflichtungen erfolgt innerhalb von 14 Werktagen, gerechnet ab dem Datum der Lieferung des reklamierten Produkts durch den Nutzer.
9. Es wird empfohlen, das mangelhafte Produkt zu reinigen, bevor es zur Reklamation eingereicht wird. Es wird empfohlen, das zu reklamierende Produkt sorgfältig vor Transportschäden zu schützen (es wird empfohlen, das zu reklamierende Produkt in der Originalverpackung zu liefern).
10. Die Gewährleistungsfrist verlängert sich um die Zeit, in der der Nutzer das von der Gewährleistung erfasste Produkt aufgrund eines Mangels nicht nutzen konnte. Durch die Garantie werden die Rechte des Nutzers im Rahmen der Gewährleistungsvorschriften für Mängel an den verkauften Waren nicht ausgeschlossen, eingeschränkt oder ausgesetzt.

Gemäß Artikel 13 Absatz 1 und 2 der Verordnung (EU) 2016/679 des Europäischen Parlaments und des Rates vom 27. April 2016 zum Schutz natürlicher Personen bei der Verarbeitung personenbezogener Daten, zum freien Datenverkehr und zur Aufhebung der Richtlinie 95/46/EG (im Folgenden: „RODO“) informieren wir Sie
1. Der Verwalter Ihrer im Formular angegebenen personenbezogenen Daten ist DEDRA-EXIM sp. z o.o. mit Sitz in Pruszków , ul. 3 Maja 8, 05-800 Pruszków (im Folgenden: „Verwalter“).
2. Ihre Daten werden ausschließlich zum Zweck der Durchführung des Garantieverfahrens für das Gerät gemäß Artikel 6 Absatz 1 Buchstabe b der Allgemeinen Datenschutzverordnung (im Folgenden: GDPR") verarbeitet. Die Bereitstellung der Daten ist freiwillig, aber für die Durchführung des Garantieverfahrens erforderlich.
3. Ihre Daten werden für die Dauer der Prüfung der Durchführung des Garantieverfahrens und für Archivierungszwecke im Falle der Notwendigkeit der Abwehr möglicher Ansprüche gegen den Verwalter nicht länger als bis zu deren Verjährung verarbeitet.
4. Ihre Daten dürfen nur an Stellen weitergegeben werden, die Daten im Auftrag des Verwalters auf der Grundlage einer schriftlichen Vereinbarung über die Beauftragung mit der Verarbeitung personenbezogener Daten verarbeiten und die u.a. technische Dienstleistungen, Hosting oder Website-Wartung, IT-Dienstleistungen und Kurierdienste anbieten. Die Dienstleister des Verwalters sind verpflichtet, die Datensicherheit zu gewährleisten und die Anforderungen des geltenden Rechts in Bezug auf den Schutz personenbezogener Daten zu erfüllen, und dürfen die anvertrauten personenbezogenen Daten nicht für andere als die im Vertrag mit dem Verwalter genannten Zwecke verwenden.
5. Ihre Daten werden nicht automatisiert verarbeitet, einschließlich Profiling, und werden nicht an ein Drittland/eine internationale Organisation übermittelt.
6. Sie haben jederzeit das Recht auf Auskunft über den Inhalt Ihrer Daten sowie das Recht auf Berichtigung, Löschung, Einschränkung der Verarbeitung, das Recht auf Datenübertragbarkeit und das Recht auf Widerspruch.
7. Für alle Fragen im Zusammenhang mit der Verarbeitung Ihrer personenbezogenen Daten durch den für die Verarbeitung Verantwortlichen können Sie sich an die folgende E-Mail-Adresse wenden: daneosobowe@dedra.pl;
8. Sie haben das Recht, eine Beschwerde bei der Datenschutzbehörde einzureichen;

FR Table des matières

1. Photos et illustrations
2. Consignes de sécurité
3. Description de l'appareil
4. Utilisation prévue de l'appareil
5. Restrictions d'utilisation
6. Caractéristiques techniques
7. Préparation à l'utilisation
8. Mise en marche de l'appareil
9. Utilisation de l'appareil
10. Entretien courant
11. Pièces de rechange et accessoires
12. Dépannage par soi-même
13. Composants du produit
14. Informations destinées aux utilisateurs concernant l'élimination des appareils usagés
15. Carte de garantie

Traduction du mode d'emploi original

La déclaration de conformité est jointe au manuel sous forme de document séparé. En l'absence de déclaration de conformité, veuillez contacter Dedra Exim Sp. z o.o.

ATTENTION Lors de l'utilisation de l'appareil , respectez toujours les règles élémentaires de sécurité afin d'éviter tout risque d'incendie, d'électrocution ou de blessure.

Avant de mettre en service l'appareil , veuillez prendre connaissance du contenu du manuel d'utilisation. Conservez le manuel d'utilisation et la déclaration de conformité.

ATTENTION Pendant le fonctionnement , respectez impérativement les consignes contenues dans les règles de sécurité au travail.

Si vous cédez l'appareil à une autre personne, remettez-lui également le mode d'emploi et la déclaration de conformité. La société Dedra Exim décline toute responsabilité en cas d'accidents résultant du non-respect des consignes de sécurité au travail. Veuillez lire attentivement toutes les consignes de sécurité au travail et le mode d'emploi. Le non-respect des avertissements et des instructions peut entraîner un accident, un incendie et/ou des blessures graves.

2. Consignes de sécurité

- *L'appareil ne doit être utilisé que par une personne adulte, formée et familiarisée avec le présent manuel d'utilisation.*
- *Lorsque vous mettez un appareil à combustion à disposition, remettez également le présent mode d'emploi.*
- *L'opérateur ne doit pas utiliser l'appareil s'il est fatigué, malade ou sous l'influence de l'alcool ou d'autres substances intoxicantes.*
- *Les enfants et les personnes qui ne connaissent pas le présent mode d'emploi ne doivent pas utiliser l'appareil.*
- *Avant de commencer le travail, inspectez soigneusement la zone à tondre et retirez tout objet étranger, tel que des taupinières, des pierres, des jouets, des bâtons, des câbles, etc., qui pourrait être projeté par l'appareil pendant son utilisation.*
- *L'appareil ne doit être utilisé que par bonne visibilité, à la lumière du jour ou sous un éclairage artificiel puissant.*
- *Les personnes non concernées doivent être tenues à distance. Il est interdit de mettre l'appareil en marche si des personnes non concernées se trouvent à proximité et risquent d'être touchées par un objet projeté par la tondeuse.*
- *Lors du travail sur des pentes et des versants, tondez en travers du versant, jamais vers le haut ou vers le bas.*
- *Il convient de faire preuve d'une prudence particulière lors du travail à proximité de fossés, de tranchées ou de talus afin d'éviter les blessures et les accidents. Il convient d'être particulièrement vigilant lors des demi-tours, lorsque l'opérateur est exposé à un risque de perte d'équilibre.*
- *Il est interdit de tondre des pentes dont l'inclinaison dépasse 15°.*
- *Faites preuve d'une prudence particulière lors des manœuvres en marche arrière ou lorsque vous tirez l'appareil vers vous.*
- *Avant de commencer le travail, assurez-vous que tous les verrous de démarrage, les capots de sécurité et les leviers de frein fonctionnent correctement. Ils doivent également être contrôlés et vérifiés régulièrement pendant le travail – il est interdit d'utiliser l'appareil si les verrous, les capots de sécurité et les freins sont endommagés.*
- *Avant de commencer le travail, il convient de procéder à une inspection minutieuse de l'état de l'appareil, des raccords vissés et de l'état du bloc de coupe. Il est interdit d'utiliser l'appareil avec un bloc de coupe endommagé ou usé.*
- *Il est interdit de manipuler les systèmes et les capots de sécurité de l'appareil ; il est interdit de les déconnecter, de les bloquer ou de modifier leurs réglages.*
- *Il n'est pas recommandé à l'opérateur de modifier ou de manipuler les réglages scellés de la vitesse du moteur.*
- *La tondeuse à gazon ne doit pas fonctionner sans le bac à herbe complet en place, ni sans les capots à fermeture automatique en place au niveau de l'ouverture d'éjection.*
- *L'opérateur de l'appareil doit porter des chaussures de sécurité avec une protection antidérapante au niveau des orteils ; il est interdit d'utiliser l'appareil pieds nus, en sandales ou avec des chaussures ouvertes. L'opérateur doit également porter des vêtements de protection appropriés. Il est interdit d'utiliser l'appareil en short ou avec des pantalons inadaptés.*
- *L'opérateur de l'appareil est exposé au bruit ; il est donc recommandé de porter des protections auditives.*
- *L'opérateur de l'appareil est exposé à des vibrations ; il convient donc d'être particulièrement attentif à la fatigue et à la capacité d'évaluer correctement les possibilités d'utilisation de l'appareil. Il convient de planifier correctement le travail avec l'appareil et de l'étaler dans le temps, en prévoyant des pauses appropriées, en fonction de l'état de l'opérateur, afin de limiter les conséquences de l'impact des vibrations.*
- *La tondeuse à gazon est équipée d'un moteur à combustion interne ; par conséquent, le système d'échappement rejette des gaz d'échappement toxiques pour l'homme. Il est interdit de mettre l'appareil en marche dans des locaux fermés ; il faut éviter toute exposition et toute inhalation des gaz d'échappement.*
- *Il est interdit de tondre de l'herbe humide, ainsi que d'utiliser l'appareil en cas de précipitations (pluie, grêle, neige, etc.) et lorsqu'il existe un risque d'orage.*
- *Lors de l'utilisation de l'appareil, il convient de maintenir une distance de sécurité par rapport à l'appareil lui-même et au groupe de coupe. Il est interdit d'approcher les mains ou les pieds du châssis de la tondeuse et du groupe de coupe lorsque l'appareil est en marche. Pendant le travail, les deux mains de l'opérateur doivent se trouver sur les poignées de l'appareil, dans une position permettant d'actionner le levier de frein de manière sûre et sûre.*
- *L'essence est hautement inflammable. Il convient de faire preuve d'une prudence particulière lors du remplissage de la tondeuse en carburant et en huile. Il est interdit de faire le plein de carburant et d'huile lorsque le moteur de l'appareil est chaud – risque d'incendie ! Il est interdit de faire le plein de carburant et d'huile lorsque le moteur de l'appareil est en marche.*
- *Le remplissage de carburant et d'huile doit être effectué à l'air libre ; pendant ces opérations, il est interdit de fumer et de s'approcher de sources de feu ouvertes – risque d'incendie !*
- *Les vapeurs de carburant sont nocives pour la santé – il est interdit de manger et de boire pendant le remplissage, il faut éviter d'inhaler ces vapeurs.*
- *Lors du remplissage de carburant et d'huile, utilisez les accessoires appropriés : entonnoirs, gants, etc.*
- *Si du carburant ou de l'huile a été renversé pendant le remplissage, essuyez soigneusement tous les résidus.*
- *Il est interdit d'ouvrir le réservoir de carburant et le bouchon de remplissage d'huile lorsque le moteur tourne.*
- *Le carburant et l'huile doivent être conservés uniquement dans des récipients hermétiques, homologués, clairement identifiés et destinés exclusivement à cet usage.*
- *Il est interdit de faire rouler l'appareil en marche sur des surfaces autres que la pelouse – trottoirs, bordures, rebords, etc.*
- *Avant de nettoyer et d'entretenir l'appareil, il faut couper le moteur, s'assurer que le groupe de coupe est à l'arrêt et retirer le câble de la bougie d'allumage.*
- *Si le groupe de coupe heurte un objet étranger, il faut couper le moteur, s'assurer que le groupe de coupe s'est arrêté, puis inspecter l'appareil pour vérifier les dommages éventuels. Il est interdit d'utiliser l'appareil si des dommages sont constatés au niveau du groupe de coupe, du carter ou des protections de sécurité, ou en cas de vibrations anormales.*
- *Ne pas toucher le silencieux ni les autres parties du moteur lorsque celui-ci est chaud – risque de brûlure.*
- *Ne pas incliner l'appareil pendant son fonctionnement,*

***Consignes générales de sécurité - Utilisation et entretien corrects des outils* sans fil**

- *Rechargez les batteries uniquement avec le chargeur fourni par le fabricant. Un chargeur conçu pour un type de batterie spécifique peut présenter un risque d'incendie s'il est utilisé pour recharger un autre type de batterie.*
- *Utilisez les outils électriques uniquement avec des batteries spécialement conçues pour les alimenter. L'utilisation d'autres batteries peut présenter un risque de blessure ou d'incendie.*
- *Lorsque la batterie n'est pas utilisée, stockez-la à l'écart d'objets métalliques tels que des trombones, des pièces de monnaie, des clés, des clous, des vis ou d'autres petits éléments métalliques susceptibles de court-circuiter les bornes de la batterie. Un court-circuit des bornes de la batterie peut provoquer des brûlures ou un incendie.*
- *Dans des conditions inappropriées, du liquide peut s'échapper de la batterie ; évitez tout contact. Si vous entrez accidentellement en contact avec ce liquide, rincez la zone touchée à l'eau. Si le liquide entre en contact avec vos yeux, consultez également un médecin. Le liquide s'échappant de la batterie peut provoquer des irritations ou des brûlures.*
- *N'utilisez pas de batterie ou d'outil endommagé ou modifié. Les batteries endommagées ou modifiées peuvent se comporter de manière imprévisible, entraînant un incendie, une explosion ou un risque de blessure.*
- *N'exposez pas la batterie ou l'outil au feu ou à une température excessive. L'exposition au feu ou à une température supérieure à 130 °C peut provoquer une explosion.*
- *Respectez toutes les recommandations figurant dans le mode d'emploi de la chargeur ; ne chargez pas la batterie ni l'outil à une température dépassant la plage spécifiée dans le mode d'emploi. Une charge incorrecte ou à une température hors de la plage spécifiée peut endommager la batterie et augmenter le risque d'incendie.*

3. Description de l'appareil

Fig. A. Poignée, 2. Levier de frein, 3. Levier d'embrayage, 4. Poignée du cordon de démarrage, 5. Bouchon du réservoir de carburant, 6. Bouchon du réservoir d'huile, 7. Bac à herbe, 8. Levier de réglage de la hauteur de coupe, 9. Éjection latérale, 10. Câble de connexion de la bougie d'allumage, 11. Filtre à air, 12. Silencieux, 13. Interrupteur d' e de démarrage à batterie, 14. Soufflet de la pompe à essence manuelle. 15. Batterie, 16. Câble de connexion du moteur à la batterie.

4. Utilisation prévue de l'appareil

Cet appareil est destiné exclusivement à la tonte de l'herbe naturelle. Toute utilisation autre que celle prévue est interdite.
L'utilisation de l'appareil est autorisée dans le cadre de travaux de rénovation et de construction, dans des ateliers de réparation, ainsi que pour des travaux amateurs, à condition de respecter les conditions d'utilisation et les conditions de fonctionnement admissibles indiquées dans le mode d'emploi.

5. Restrictions d'utilisation

L'appareil ne peut être utilisé que conformément aux « Conditions de fonctionnement admissibles » indiquées ci-dessous.
Toute modification arbitraire de la structure mécanique ou électrique, toute modification ou intervention non décrite dans le mode d'emploi sera considérée comme illégale et entraînera la perte immédiate des droits de garantie, et la déclaration de conformité perdra sa validité.
Toute utilisation non conforme à la destination prévue ou non conforme au mode d'emploi entraînera la perte immédiate des droits de garantie.

Conditions de fonctionnement admissibles
L'appareil est destiné à une utilisation en extérieur uniquement. Ne pas l'utiliser en cas de précipitations ou de risque de foudre.

6. Caractéristiques techniques

Modèle	**DED8724-46LSE**
Largeur de coupe [cm]	46
Puissance du moteur [kW]	2,9
Cylindrée [cm^3]	166
Régime maximal du moteur [tr/min]	3600
Poids de l'appareil [kg]	31
Hauteur de coupe [mm]	25-75
Capacité du bac [L]	60
Capacité d'huile [L]	0,5
Capacité du réservoir de carburant [L]	1,0
Niveau de puissance acoustique garanti L_{WA} [dB(A)]	96
Niveau de pression acoustique au poste de l'opérateur L_{pA} [dB(A)]	82,1
Incertitude de mesure K pour L_{pA} [dB(A)]	3
Niveau de puissance acoustique L_{WA} [dB(A)]	93,7
Incertitude de mesure K pour L_{WA} [dB(A)]	1,6
Valeur des vibrations main gauche / main droite a_h [m/s^2]	2,987 / 2,843
Incertitude de mesure K pour les vibrations [m/s^2]	1,5
Chargeur	
Alimentation [V, Hz]	230, 50
Puissance [W]	12
Sortie [V, A]	30, 2
Indice de protection	II
Indice de protection	IP20
Batterie	
Type	Li-Ion
Tension [V]	14,8
Capacité [Ah]	1,5

Informations sur les vibrations et le bruit

La valeur combinée des vibrations a_h et l'incertitude de mesure ont été déterminées conformément à la norme ISO 5395-1: 2013 et sont indiquées dans le tableau.
L'émission sonore a été déterminée conformément à la norme ISO 5395-1: 2013, les valeurs sont indiquées ci-dessus dans le tableau.

ATTENTION **Le bruit peut causer des lésions auditives ; portez toujours des protections auditives pendant le fonctionnement !**

La valeur combinée déclarée des vibrations et du bruit a été mesurée conformément à la méthode d'essai standard et peut être utilisée pour comparer un appareil à un autre. Le niveau de vibrations et de bruit indiqué peut également être utilisé pour une évaluation préliminaire de l'exposition aux vibrations et au bruit.
Le niveau de vibrations et de bruit lors de l'utilisation réelle de l'appareil peut différer des valeurs déclarées, en fonction de la manière dont les outils de travail sont utilisés, en particulier du type d'objet à traiter et de la nécessité de définir des mesures visant à protéger l'opérateur. Pour estimer avec précision les expositions dans les conditions réelles d'utilisation, il convient de prendre en compte toutes les phases du cycle de fonctionnement, y compris les périodes pendant lesquelles l'appareil est éteint ou allumé mais n'est pas utilisé pour le travail.

7. Préparation au travail

ATTENTION **Avant de commencer à travailler, l'appareil doit être entièrement assemblé et préparé conformément aux instructions ci-dessous.**

Montage de la poignée et du panneau de batterie

Tourner la partie inférieure de la poignée autour de l'axe des vis montées en usine (Fig. B1, 1). Insérer les vis dans l'un des trous marqués L ou H (voir l'illustration dans le mode d'emploi) (Fig. B1, 2). Le choix du trou par l'utilisateur permet de régler la hauteur de la poignée : si la vis est insérée dans le trou marqué L, la position de la poignée sera plus basse ; si la vis est insérée dans le trou marqué H, la position de la poignée sera plus haute. La position doit être choisie en fonction de la taille de l'opérateur.
Fixer ensuite les vis (Fig. B1, 2) à l'aide de rondelles et d'écrous papillon (Fig. B1, 3).

Mise en place du panneau contenant la batterie

Retirez le panneau en plastique de la boîte. Desserrez les écrous situés sur la partie supérieure de la poignée et placez le panneau en plastique.
Commencez le montage par le côté de la poignée où se trouve la manette de réglage de la vitesse d'entraînement (Fig. B2, 1). Alignez les trous du panneau avec ceux de la poignée supérieure. Serrez le panneau à l'aide des vis et écrous fournis. Ne serrez pas à fond, laissez un léger jeu.
Alignez les trous du panneau avec ceux de la poignée supérieure à droite (Fig. B2, 2). Serrez le panneau à l'aide des vis et écrous fournis. Ne serrez pas à fond, laissez un léger jeu. Vérifiez la position du panneau sur les tubes ; si aucun ajustement n'est nécessaire, serrez les écrous à fond. Connectez le câble du moteur à la batterie
Placer la partie supérieure de la poignée sur la partie inférieure, la fixer à l'aide de vis (Fig. B2, 3), de rondelles et d'écrous papillon (Fig. B2, 3).
Faites passer le câble de frein à travers l'orifice du levier de frein (Fig. C, 1) et le câble d'embrayage à travers le levier d'embrayage (Fig. C, 2). Assurez-vous qu'ils sont bien fixés et qu'ils ne risquent pas de se détacher.

ATTENTION **Avant la première mise en service, chargez la batterie (charge d'environ 6 heures).**

Modes de tonte

La tondeuse peut fonctionner selon trois modes : tonte avec ramassage de l'herbe coupée dans le bac, tonte avec éjection latérale, tonte avec mulching.

ATTENTION **N'utilisez jamais la tondeuse sans le bac à herbe, le déflecteur d'éjection latérale ou le déflecteur de mulching installés.**

Choisissez l'une de ces trois méthodes et suivez les instructions de montage

Mode de fonctionnement	Bac à herbe	Capot de projection latérale	Couvercle pour mulching
Collecte dans le bac	+	–	–
Éjection latérale	–	+	+
Paillage	–	–	+

(Le signe « + » indique que les accessoires doivent être montés pour le mode de fonctionnement concerné, tandis que le signe « – » indique que les accessoires concernés doivent être démontés).

Montage du bac à herbe

ATTENTION **La tondeuse est livrée avec le capot de mulching en place, qu'il faut retirer avant d'installer le bac à herbe (voir fig. F)**

Si vous souhaitez tondre l'herbe avec le bac à herbe installé : soulevez le capot arrière (Fig. D, 1), en tenant la poignée du bac (Fig. D, 2), puis mettez-le en place de manière à le verrouiller dans les emplacements prévus à cet effet (Fig. D, 3).

Montage du capot d'éjection latérale

Si vous souhaitez tondre avec éjection latérale : soulevez le capot latéral (Fig. E, 1) et mettez en place le capot d'éjection latérale (Fig. E, 2). Assurez-vous que le capot est correctement fixé et qu'il ne risque pas de se détacher.

Montage du capot de mulching

Si vous souhaitez tondre l'herbe en mulching : soulevez le capot arrière (Fig. F, 1), puis installez le capot de mulching (Fig. F, 2). Montez les supports du capot arrière (Fig. G).

ATTENTION **La tondeuse est équipée d'un moteur à quatre temps qui est livré sans huile moteur. Avant la première utilisation, il faut faire l'appoint d'huile.**

Remplissage d'huile dans le moteur

Dévissez le bouchon du réservoir d'huile (Fig. A, 6) et versez l'huile spécifique. La quantité d'huile à ajouter est indiquée dans les caractéristiques techniques. Lors du remplissage, utilisez un entonnoir et essuyez soigneusement tout résidu renversé.

Vérification du niveau d'huile

Après le premier remplissage, attendre quelques minutes, puis vérifier le niveau d'huile. Pour ce faire, se munir d'un chiffon non pelucheux, dévisser le bouchon d'huile et essuyer la jauge avec le chiffon. Insérer ensuite la jauge dans le goulot de remplissage, sans revisser le bouchon, comme indiqué sur la figure H (Fig. H, 1) – une fois la jauge retirée, le niveau d'huile doit se situer entre le repère minimum, indiqué par la lettre L (Fig. H, 3), et le repère maximum, indiqué par la lettre H (Fig. H, 2).

Ravitaillement en carburant

ATTENTION **Les vapeurs d'essence sont hautement inflammables. Respectez toutes les consignes figurant dans les « Consignes de sécurité » (point 2 du manuel d'utilisation) lors du ravitaillement en carburant.**

Dévissez le bouchon du réservoir (Fig. A, 5) et, à l'aide d'un entonnoir (destiné uniquement à ce type de carburant), faites le plein. La capacité du réservoir est indiquée dans les caractéristiques techniques. Ne dépassez pas le niveau maximal de carburant (Fig. I, 1).
En cas de déversement de carburant, essuyez soigneusement tous les résidus.

Réglage de la hauteur de coupe

Pour régler la hauteur de coupe, tirez le levier de réglage vers la roue (Fig. A, 8) et enclenchez son loquet dans la position appropriée (Fig. J). Choisissez la hauteur de coupe adaptée au type de pelouse et à la hauteur de l'herbe. Si l'herbe est haute, commencez à tondre à la hauteur maximale, puis réduisez-la progressivement si nécessaire.

ATTENTION **Une fois la hauteur de coupe souhaitée réglée, assurez-vous que le levier de réglage est bien bloqué par le loquet dans son logement et qu'il ne bouge pas vers l'avant ou l'arrière de la tondeuse.**

8. Mise en marche de l'appareil

ATTENTION **Avant de démarrer l'appareil , il est impératif d'effectuer les opérations décrites dans le chapitre « Préparation au travail ».**

ATTENTION **Avant de démarrer l'appareil , assurez-vous que tous les leviers (frein, embrayage) fonctionnent correctement. Vérifiez régulièrement leur bon fonctionnement.**

Pompe à carburant

Lorsque le moteur est froid, appuyez sur le soufflet de la pompe à carburant manuelle (Fig. A, 14 ; Fig. K, 1) avant la mise en service. En fonction de la température ambiante, appuyez-y le nombre de fois approprié :

Température	< 0 °C	0÷10 °C	10÷20 °C	> 20 °C
Nombre de pressions	3÷4	2÷3	1÷2	1

Démarrage du moteur
L'appareil peut être démarré de deux façons : à l'aide d'un démarrage par batterie ou à l'aide d'un cordon de démarrage.

Démarrage à l'aide de la batterie
Tirer le levier de frein (Fig. M, 1) vers la poignée et le maintenir. Actionner le démarreur à batterie (Fig. M, 2) pour démarrer le moteur. Si le démarrage ne se fait pas du premier coup, répéter l'opération tout en maintenant le levier de frein tiré vers la poignée.

Démarrage à l'aide du câble de démarrage
Tirez le levier de frein (Fig. A, 2) vers la poignée et maintenez-le (Fig. L, 1). Tirez sur la poignée du cordon de démarrage (Fig. A, 4 ; Fig. L, 2) pour démarrer le moteur. Si le démarrage ne se fait pas du premier coup, répétez l'opération en maintenant le levier de frein tiré vers la poignée.
Le relâchement du levier de frein arrêtera le moteur. Le moteur et l'ensemble de la lame peuvent continuer à tourner pendant un moment après le relâchement du levier de frein ; avant de poursuivre, assurez-vous que le moteur s'est complètement arrêté.

Mise en marche de la transmission
Tout en tenant le levier de frein d'une main, poussez de l'autre main le levier d'embrayage de la transmission (Fig. A, 1) vers la poignée. Soyez particulièrement prudent et adoptez une position sûre : la tondeuse va se mettre à avancer.
Le relâchement du levier d'embrayage de l'entraînement provoque l'arrêt de l'entraînement. Lors des manœuvres de marche arrière, de demi-tour, etc., relâchez le levier d'embrayage de l'entraînement et manœuvrez la tondeuse à la main.

9. Utilisation de l'appareil

ATTENTION **Avant de commencer à tondre, l'opérateur doit s'assurer d'avoir pris connaissance et de respecter toutes les consignes de sécurité (point 2 du mode d'emploi).**

Lors de la tonte, il convient de se déplacer en lignes droites, en chevauchant (de manière à ce que le passage suivant recouvre partiellement le précédent). En cas de tonte avec bac à herbe, vérifier régulièrement si l'indicateur de remplissage du bac (Fig. N, 1) se trouve en position « GO » (relevé). S'il se trouve en position « STOP » (abaissé), videz le bac à herbe. Le non-respect de cette consigne peut entraîner l'obstruction de l'orifice d'éjection de la tondeuse.
Pour vider le bac à herbe, arrêtez l'appareil (relâchez le levier de frein – Fig. A, 2). Avant de retirer le bac, assurez-vous que le groupe de coupe est à l'arrêt. Retirez le bac à herbe en suivant l'ordre inverse de la mise en place (Fig. D).
Avant de remettre le bac à herbe en place, assurez-vous que l'orifice d'éjection n'est pas obstrué par des résidus d'herbe coupée.
En cas de tonte avec éjection latérale, avancez en tournant vers la gauche pour éviter de projeter l'herbe sur la partie non tondue de la pelouse.
En cas de tonte avec mulching, l'herbe broyée est répartie uniformément par la tondeuse sur toute la surface de la pelouse. Le mulching (ou paillage) protège le sol contre une érosion excessive dans des conditions normales d'utilisation de la pelouse, et l'herbe broyée se biodégrade, fertilisant ainsi la pelouse.
Afin d'obtenir un rendement optimal de l'appareil, il convient de le maintenir propre. Pendant le travail, arrêtez régulièrement l'appareil et vérifiez qu'aucun résidu d'herbe coupée n'obstrue l'une des ouvertures d'éjection.

10. Entretien courant

ATTENTION **Toutes les opérations d'entretien de l' nt effectuées sur l' vec le moteur arrêté et le câble de la bougie d'allumage débranché.**

Après chaque utilisation, éteignez l'appareil, laissez-le refroidir, puis procédez à une inspection visuelle et au nettoyage.

Débranchement de la bougie d'allumage (Fig. O)
Une fois l'appareil éteint et refroidi, retirer le câble de connexion de la bougie d'allumage (Fig. O, 1) (Fig. O, 2).

Nettoyage
L'appareil doit être entretenu et conservé dans un état de propreté. Lors du nettoyage, incliner l'appareil sur le côté de manière à ce que le carburateur se trouve en haut et le silencieux en bas.
Retirez l'herbe accumulée à l'intérieur du carter à l'aide d'un outil en bois émoussé ou d'un gros bâton. Faites particulièrement attention aux bords tranchants de la lame – il y a un risque de coupure.
Nettoyez régulièrement le bac à herbe après chaque utilisation et vérifiez qu'il n'est pas endommagé. Si vous avez utilisé de l'eau pour nettoyer le bac, séchez-le soigneusement avant de le ranger.
Nettoyez le carter de la tondeuse par le haut et les autres éléments à l'aide d'un chiffon doux ou d'air comprimé. N'utilisez pas de solvants ni de détergents, car ils pourraient endommager les composants de l'appareil !

Ensemble de lame

ATTENTION **Lors des travaux d'entretien de l'ensemble de la lame, portez toujours des gants de protection et faites particulièrement attention aux bords tranchants de la lame.**

Pour remplacer, démonter ou monter la lame de coupe, munissez-vous d'un bloc de bois qui servira à bloquer la lame afin qu'elle ne tourne pas pendant le dévissage. Lors des opérations de serrage et de dévissage de la vis, ne tenez pas la lame à la main !
L'ensemble de la lame de coupe se compose d'un support (Fig. P, 4), d'une lame de coupe (Fig. P, 3), d'une rondelle (Fig. P, 2) et d'une vis (Fig. P, 1). Pour desserrer et serrer la vis, utilisez une clé plate à bras suffisamment long ou une clé à chocs. Placez la rondelle de manière à ce que son côté concave soit tourné vers la lame et son côté convexe vers la vis.

Bougie d'allumage

ATTENTION **Serrez la bougie d'allumage avec précaution après l'entretien. La bougie ne doit pas être trop lâche (jeu perceptible au toucher) ni trop serrée (n'utilisez pas de rallonges ou de clés électriques pour serrer la bougie).**

Vérifiez régulièrement l'état de la bougie d'allumage. Vérifiez également l'état du câble de raccordement de la bougie : il ne doit pas être usé et l'isolation ne doit pas être fissurée ou desséchée.
Dévisser et serrer la bougie à la main, à l'aide de la clé à bougie fournie.
Nettoyez les électrodes de la bougie à l'aide d'une brosse métallique. À l'aide d'un jauge d'épaisseur, vérifiez l'écartement entre les électrodes : celui-ci doit être compris entre 0,7 et 0,8 mm.

Contrôle du niveau d'huile, vidange d'huile
Pour vérifier et faire l'appoint d'huile, procédez comme décrit au chapitre 7 du manuel d'utilisation.
La vidange d'huile s'effectue par le bouchon de vidange situé au bas du goulot, sous le bouchon de remplissage d'huile (Fig. R, 1). Ne pas laisser l'huile usagée se répandre sur le sol : la recueillir dans un récipient approprié et l'éliminer conformément à la réglementation locale.

Nettoyage du filtre à air
En appuyant sur les loquets (Fig. S, 1), retirez le couvercle du filtre à air (Fig. S, 2). À l'intérieur se trouvent 2 filtres : un préfiltre en mousse (Fig. S, 3) et un filtre à poches (Fig. S, 4).
Si les filtres sont endommagés, il faut impérativement les remplacer.
Nettoyez les filtres à l'aide d'air comprimé, en soufflant de l'intérieur du filtre vers l'extérieur. N'utilisez ni brosses ni détergents !
Essuyez la saleté de la base du filtre (Fig. S, 5) à l'aide d'un chiffon doux, en veillant particulièrement à ce que rien ne pénètre dans les orifices et le conduit d'air !
Procéder au montage des filtres dans l'ordre inverse, en s'assurant que les deux sont correctement positionnés dans le couvercle (Fig. S, 2) et qu'ils ne présentent ni bords ondulés ni renflements.

Vidange du carburant
Si l'appareil est entreposé sans être utilisé pendant plus d'un mois, vidangez le carburant du réservoir à l'aide d'une pompe à carburant dédiée (non fournie).
Il faut également vidanger le carburant du carburateur. En regardant la tondeuse de face, le carburateur est visible derrière le cache du filtre à air (Fig. T, 2). Dévissez la vis de vidange (Fig. T, 1) et récupérez le reste de carburant du carburateur dans un récipient approprié. Essuyez soigneusement les éventuels résidus.

Réglage de la tension des fils

ATTENTION **Si l'utilisateur ne dispose pas des connaissances et de l'expérience nécessaires en matière de réglage, il ne doit pas effectuer lui-même les opérations décrites ci-dessous ; dans ce cas, il convient de s'adresser à un service après-vente agréé.**

Au fil du temps, l'utilisation de l'appareil entraîne une usure naturelle et un allongement des câbles de frein et d'embrayage. Si nécessaire, l'utilisateur peut régler lui-même la tension des câbles.

Réglage du câble de frein
La vis de réglage se trouve sous le bouchon du réservoir d'huile (Fig. U). Desserrez les deux écrous de blocage (Fig. U, 1). En déplaçant la vis vers l'arrière de la tondeuse, on allonge la partie active de la gaine, ce qui augmente la tension du câble. Une fois le réglage effectué, resserrez les écrous de blocage.

Réglage du câble d'embrayage
La vis de réglage se trouve sur la partie inférieure de la poignée de la tondeuse, du côté opposé à la poignée du câble de démarrage. Desserrez l'écrou de blocage (Fig. W, 1). Le dévissage des capots de protection (Fig. W, 2 et 3) allonge la partie active de la gaine, ce qui augmente la tension du câble. Une fois le réglage effectué, serrez l'écrou de blocage.

Charge de la batterie
Si la batterie est déchargée (impossible de démarrer la tondeuse à l'aide du bouton de démarrage à batterie), il faut la recharger. Pour ce faire, branchez le chargeur à la batterie, puis à l'alimentation secteur. La charge est signalée par une LED rouge sur le chargeur. La charge complète de la batterie est signalée par un voyant vert sur le chargeur. Une fois la batterie chargée, débranchez le chargeur.

Stockage et transport
Si l'appareil n'est pas utilisé pendant une longue période (plus d'un mois), il convient de le nettoyer soigneusement et de vidanger le carburant du réservoir et du carburateur, ainsi que l'huile du moteur, en suivant les instructions décrites ci-dessus.
L'appareil et les autres éléments mentionnés dans la liste des composants doivent être transportés, dans la mesure du possible, dans leur emballage d'origine, de manière à ne pas lesexposer à des conditions environnementales néfastes telles que : l'humidité, les précipitations, les températures élevées (supérieures à 50 °C), une pression susceptible d'entraîner des dommages mécaniques et d'autres facteurs pouvant avoir un impact négatif sur l'emballage ou son contenu.

Plan d'entretien

		Avant chaque utilisation	Après le premier mois (ou après 5	Tous les 3 mois (ou toutes les 25	Tous les six mois (ou toutes	Chaque année (ou toutes les	Tous les 2 ans (ou toutes les
Contrôles pouvant être effectués soi-même							
Huile moteur	Vérification	X					
	Remplacement		X	X			
Filtre à air	Contrôle	X					
	Nettoyage			X			

	Remplacement					X	
Bougie d'allumage	Contrôle et réglage					X	
	Remplacement						X
Réservoir de carburant	Nettoyage			X			
Tension des câbles	Vérification	X					
	Réglage					X	
Conduite de carburant	Contrôle						X
	Remplacement						X
Contrôles à effectuer dans un centre de service agréé							
Jeu au niveau des soupapes	Contrôle et réglage					X	
Chambre de combustion	Nettoyage					X	

11. Pièces de rechange et accessoires

Accessoires proposés :
DED87307 – Lame de tondeuse
DED87296 – Filtre à air
DED87312 – Bougie d'allumage (F7RTC)
DEGL07A, DEGL07B – Huile moteur

ATTENTION **L'utilisation de pièces non d'origine (lames de coupe, etc.) peut entraîner des dommages à la tondeuse et, dans les cas extrêmes, des blessures graves.**

Pour acheter des pièces de rechange et des accessoires, veuillez contacter le service après-vente Dedra Exim à l'adresse. Les coordonnées se trouvent à la page 1 du manuel d'utilisation.
Lors de la commande de pièces de rechange, veuillez indiquer le numéro de lot figurant sur la plaque signalétique ainsi que le numéro de pièce indiqué sur le schéma d'assemblage.
Pendant la période de garantie, les réparations sont effectuées selon les conditions indiquées dans la carte de garantie. Veuillez remettre le produit faisant l'objet de la réclamation pour réparation au point de vente (le vendeur est tenu d'accepter le produit faisant l'objet de la réclamation), l'envoyer au service après-vente central de Dedra Exim ou l'envoyer au service après-vente le plus proche de votre lieu de résidence (liste des services après-vente sur le site www.dedra.pl). Veuillez joindre la carte de garantie dûment remplie. Après la période de garantie, les réparations sont effectuées par le service après-vente central. Le produit défectueux doit être envoyé au service après-vente (les frais d'expédition sont à la charge de l'utilisateur).

12. Dépannage par vos propres moyens

ATTENTION **Avant de procéder au dépannage par vous-même , débranchez l'appareil de l'alimentation électrique.**

Problème	Cause	Solution
Le moteur ne démarre pas	Manque de carburant	Faire le plein
	Carburant de mauvaise qualité	Vider le réservoir et le carburateur, changer de carburant
	Bougie d'allumage mal branchée	Vérifier le branchement de la bougie d'allumage, le corriger
	Bougie d'allumage noyée	Dévisser la bougie d'allumage, la nettoyer, la sécher et la remonter
	Bougie d'allumage défectueuse	Remplacer la bougie d'allumage
	Carburateur défectueux	Confier l'appareil à un service après-vente
	Défaut du système d'allumage	Confier l'appareil à un service après-vente
	Soupapes du moteur bloquées	Confier l'appareil à un service après-vente
	Batterie de démarrage déchargée	Recharger la batterie
Le moteur ne fonctionne pas à pleine puissance	Filtre à air encrassé	Vérifier et nettoyer le filtre à air, le remplacer si nécessaire
	Carburant de mauvaise qualité	Vider le réservoir et le carburateur, changer de carburant
	Carburateur défectueux	Confier l'appareil à un service après-vente
	Défaut du système d'allumage	Confier l'appareil à un service après-vente
	Soupapes du moteur bloquées	Confier l'appareil à un service après-vente
La tondeuse perd de l'herbe malgré le bac de ramassage installé	Insert de mulching installé	Retirer le bac de mulching
	Bac à herbe plein	Vérifier le bac, le vider
L'appareil vibre de manière anormale	Lame de coupe déséquilibrée ou mal équilibrée	Confier la lame à une personne compétente pour qu'elle soit équilibrée
	Arbre tordu suite à un choc contre un obstacle	Confier l'appareil à un service après-vente

13. Contenu de la livraison

1. Tondeuse – 1 pièce, 2. Bac à herbe – 1 pièce, 3. Capot de mulching – 1 pièce, 4. Capot d'éjection latérale – 1 pièce, 5. Vis de poignée avec rondelle et écrou papillon – 4 jeux, 6. Supports du capot arrière – 2 pièces, 7. Chargeur de batterie – 1 pièce

14. Informations destinées aux utilisateurs concernant l'élimination des appareils usagés

Conformément à la législation sur la protection de l'environnement, l'utilisateur de l'appareil est tenu de gérer correctement les déchets conformément à la réglementation nationale.
Il est interdit de jeter l'appareil usagé ou défectueux avec les déchets ménagers. L'appareil et ses accessoires sont composés de différents types de matériaux, tels que le métal et les plastiques. La procédure à suivre en cas de mise au rebut, de réutilisation ou de recyclage de certaines parties de l'appareil consiste à le remettre à un point de collecte spécialisé, où il sera accepté gratuitement. Les informations relatives à l'emplacement des points de collecte d'équipements usagés sont fournies par les autorités locales, par exemple sur leurs sites Internet.
Ne jetez pas dans les poubelles ménagères de l'essence, de l'huile, de l'huile usagée, des mélanges d'huile et d'essence, ni d'objets souillés par de l'huile, par exemple des chiffons. Stockez l'huile usagée ou les objets souillés par celle-ci conformément aux directives locales et remettez-les à un centre de recyclage.
Recyclez les emballages usagés.
Une mise au rebut correcte de l'appareil permet de préserver des ressources précieuses et d'éviter les effets négatifs sur la santé et l'environnement résultant de la présence éventuelle de substances, mélanges et composants dangereux dans l'équipement.
Une élimination incorrecte des déchets est passible des sanctions prévues par la réglementation locale en vigueur.
Informations destinées aux utilisateurs concernant l'élimination des équipements électriques et électroniques (pour les ménages)



Le symbole ci-dessous, apposé sur les produits ou sur la documentation qui les accompagne, indique que les appareils électriques ou électroniques hors d'usage ne doivent pas être jetés avec les déchets ménagers. La procédure à suivre en cas de mise au rebut, de réutilisation ou de récupération des composants consiste à remettre l'appareil à un point de collecte spécialisé, où il sera accepté gratuitement. Les informations sur l'emplacement des points de collecte des équipements usagés sont fournies par les autorités locales, par exemple sur leurs sites web.
Une mise au rebut correcte de l'appareil permet de préserver des ressources précieuses et d'éviter les effets négatifs sur la santé et l'environnement résultant de la présence éventuelle de substances, mélanges et composants dangereux dans l'équipement.
Une élimination incorrecte des déchets est passible des sanctions prévues par la réglementation locale en vigueur.
Utilisateurs dans les pays de l'Union européenne : Si vous devez vous débarrasser d'appareils électriques ou électroniques, veuillez contacter le point de vente le plus proche ou votre fournisseur, qui vous fournira des informations supplémentaires.
Élimination des déchets dans les pays hors de l'Union européenne : ce symbole ne concerne que les pays de l'Union européenne. Si vous devez vous débarrasser de ce produit, veuillez contacter les autorités locales ou votre revendeur pour obtenir des informations sur la procédure à suivre.
Conformément au règlement (UE) 2023/1542 du Parlement européen et du Conseil relatif aux piles et accumulateurs ainsi qu'aux piles et accumulateurs usagés, les piles et accumulateurs endommagés ou usagés doivent être collectés séparément et recyclés dans le respect des règles de protection de l'environnement.

Carte de garantie

Tondeuse à gazon à essence avec entraînement
(nom du produit)

Numéro de catalogue : DED8724-46LSE Numéro de lot : .....

(ci-après dénommé le Produit)

Date d'achat du Produit : .....

Cachet du vendeur

Date et signature du vendeur : .....

Déclaration de l'Utilisateur :

Je confirme avoir été informé des conditions de garantie ainsi que des conséquences du non-respect des directives contenues dans le mode d'emploi et la carte de garantie. Les conditions de la présente garantie me sont connues, ce que je confirme par ma signature :

....

Date et lieu Signature de l'Utilisateur

I. Responsabilité pour le Produit

1. Le garant est Dedra Exim Sp. z o.o., dont le siège social est à Pruszków, adresse : ul. 3 Maja 8, 05-800 Pruszków, Pologne, KRS 0000062517, Tribunal de district de la ville de Varsovie à Varsovie, XIVe division commerciale du Registre national des tribunaux, NIP 527-020-49-33, capital social : 100 980,00 PLN.
2. Conformément aux conditions spécifiées dans la présente carte de garantie, le Garant accorde une garantie sur le Produit provenant de la distribution du Garant.
3. La responsabilité au titre de la garantie ne couvre que les défauts résultant de causes inhérentes au Produit au moment de sa livraison à l'Utilisateur.
4. Au titre de la garantie, l'Utilisateur a droit à la réparation gratuite du Produit, à condition que le défaut soit apparu pendant la période de garantie. Le mode de réparation du Produit (méthode d'exécution de la réparation) dépend de la décision du Garant. Si le Garant constate l'impossibilité de réparer, il se réserve le droit de

remplacer l'élément défectueux ou l'ensemble du Produit par un produit exempt de défaut, de réduire le prix du Produit ou de résilier le contrat.
5. En ce qui concerne l'Utilisateur qui n'est pas un consommateur au sens de la loi du 23 avril 1964, Code civil, la responsabilité du Garant en matière de dommages résultant de la présente garantie et/ou en relation avec sa conclusion et son exécution, quel que soit le fondement juridique, est limitée au maximum à la valeur du Produit défectueux.

II. Période de garantie

Éléments du Produit	Durée de la protection de garantie
Tondeuse à gazon	24 mois à compter de la date d'achat du produit indiquée sur la présente carte de garantie.
Lame de coupe, filtre à air, bougie d'allumage	Éléments non couverts par la garantie

III. Conditions d'application de la garantie

1. Présentation par l'Utilisateur de la carte de garantie du Produit dûment remplie et justification par l'Utilisateur des circonstances d'achat du Produit, par exemple en présentant un ticket de caisse, une facture, etc. Afin de faciliter le traitement de la réclamation, il est recommandé à l'Utilisateur de joindre au Produit réclamé tous les éléments spécifiés dans la rubrique « Composition de l'appareil » contenue dans le mode d'emploi.
2. Respect par l'Utilisateur des recommandations contenues dans le mode d'emploi et la carte de garantie.
3. La garantie ne couvre que le territoire de la République de Pologne et de l'UE.
4. La garantie ne couvre pas les défauts du Produit résultant notamment de :
a. Non-respect par l'Utilisateur des conditions spécifiées dans le mode d'emploi, notamment en matière d'utilisation, d'entretien et de nettoyage corrects ;
b. Utilisation par l'Utilisateur de produits de nettoyage ou d'entretien non conformes au mode d'emploi ;
c. Stockage et transport inappropriés du Produit par l'Utilisateur ;
d. Modifications et/ou transformations non autorisées du Produit par l'Utilisateur, qui n'ont pas été convenues avec le Garant ;
e. Utilisation par l'Utilisateur dans le Produit de consommables non conformes au mode d'emploi.
5. L'Utilisateur qui n'est pas un consommateur au sens de la loi du 23 avril 1964, Code civil, perd la garantie sur le Produit dans lequel :
- les numéros de série, les indications de date et les plaques signalétiques ont été supprimés, modifiés ou endommagés par l'Utilisateur ;
- les scellés ont été endommagés par l'Utilisateur ou portent des traces de manipulation de l'Utilisateur.
6. Attention ! Les opérations liées à l'entretien quotidien du Produit, résultant notamment du mode d'emploi, sont effectuées par l'Utilisateur à ses propres frais.

IV. Procédure de réclamation

1. En cas de constatation d'un fonctionnement incorrect du Produit, avant de soumettre une réclamation, il convient de s'assurer que toutes les opérations spécifiées notamment dans le mode d'emploi ont été effectuées correctement.
2. Il est recommandé de soumettre la réclamation immédiatement, de préférence dans les 7 jours suivant la date de constatation du défaut du Produit. L'Utilisateur qui n'est pas un consommateur au sens de la loi du 23 avril 1964, Code civil, perd ses droits découlant de la présente garantie en cas de non-soumission de la réclamation dans un délai de 7 jours.
3. La réclamation peut être soumise notamment au point d'achat du Produit, au service de garantie ou par écrit à l'adresse suivante : Dedra Exim Sp. z o.o., ul. 3 Maja 8, 05-800 Pruszków, Pologne.
4. L'Utilisateur peut soumettre une réclamation en utilisant le formulaire disponible sur le site web www.dedra.pl (« Formulaire de réclamation au titre de la garantie »).
5. Les adresses des services de garantie pour les différents pays sont disponibles sur le site www.dedra.pl. En l'absence de service de garantie pour un pays donné, il est recommandé d'adresser les réclamations au titre de la garantie à l'adresse suivante : Dedra Exim Sp. z o.o. ul. 3 Maja 8, 05-800 Pruszków (Pologne).
6. A l'égard de la sécurité de l'Utilisateur, l'utilisation d'un Produit défectueux est interdite.
7. Attention ! L'utilisation d'un Produit défectueux est dangereuse pour la santé et la vie de l'Utilisateur.
8. L'exécution des obligations découlant de la garantie aura lieu dans un délai de 14 jours ouvrables à compter de la date de livraison du Produit réclamé par l'Utilisateur.
9. Avant de livrer le Produit défectueux pour réclamation, il est recommandé de le nettoyer. Il est recommandé de protéger soigneusement le Produit réclamé contre les dommages pendant le transport (il est recommandé de livrer le Produit réclamé dans son emballage d'origine).
10. La période de garantie est prolongée de la durée pendant laquelle l'Utilisateur n'a pas pu utiliser le Produit en raison d'un défaut couvert par la garantie.
La garantie n'exclut, ne limite ni ne suspend les droits de l'Utilisateur découlant des dispositions relatives à la garantie légale contre les défauts de la chose vendue.

Conformément à l'article 13, paragraphes 1 et 2, du règlement (UE) 2016/679 du Parlement européen et du Conseil du 27 avril 2016 relatif à la protection des personnes physiques à l'égard du traitement des données à caractère personnel et à la libre circulation de ces données, et abrogeant la directive 95/46/CE (ci-après « RGPD »), nous vous informons de ce qui suit :
1. Le responsable du traitement de vos données personnelles fournies dans le formulaire est DEDRA-EXIM sp. z o.o., dont le siège social est situé à Pruszków, ul. 3 Maja 8, 05-800 Pruszków, Pologne (ci-après le « Responsable du traitement »).
2. Vos données seront traitées exclusivement aux fins de la procédure de garantie de l'appareil conformément à l'article 6, paragraphe 1, point b), du règlement général sur la protection des données (ci-après « RGPD »). La fourniture des données est volontaire, mais nécessaire au déroulement de la procédure de garantie.
3. Vos données seront traitées pendant la durée d'examen et de traitement de la procédure de garantie, ainsi qu'à des fins d'archivage en cas de nécessité de défense contre d'éventuelles réclamations à l'encontre du Responsable du traitement, et ce, pas plus longtemps que le délai de prescription de ces réclamations.
4. Vos données pourront être divulguées exclusivement aux sous-traitants traitant les données pour le compte du responsable du traitement sur la base d'un contrat écrit de sous-traitance de données à caractère personnel, fournissant notamment des services de maintenance technique, d'hébergement ou de gestion de site web, de support informatique ou de transport. Les fournisseurs du Responsable du traitement sont tenus d'assurer la sécurité des données et de respecter les exigences de la législation applicable en matière de protection des données à caractère personnel, et ne peuvent pas utiliser les données à caractère personnel qui leur sont confiées à d'autres fins que celles spécifiées dans le contrat conclu avec le Responsable du traitement.
5. Vos données ne feront pas l'objet d'une prise de décision automatisée, y compris le profilage, et ne seront pas transférées vers un pays tiers ou une organisation internationale.
6. Vous disposez d'un droit d'accès à vos données, ainsi que d'un droit de rectification, d'effacement, de limitation du traitement, d'un droit à la portabilité des données et d'un droit d'opposition, à tout moment.
7. Pour toute question relative au traitement de vos données personnelles par le Responsable du traitement, vous pouvez le contacter à l'adresse e-mail suivante : daneosobowe@dedra.pl ;
8. Vous avez le droit d'introduire une réclamation auprès de l'autorité de contrôle compétente en matière de protection des données à caractère personnel;

Dedra Exim Sp. z o.o.
ul. 3 Maja 8, 05-800 Pruszków
Tel. +48 22 73 83 777, fax +48 22 73 83 779
www.dedra.pl, info@dedra.pl

Adnotacje o dokonanych naprawach / Information about repairs carried out / Informace o provedených opravách / Informácie o vykonaných opravách / Informacija apie atliktus remontus / Informācija par veiktajiem remontdarbiem / A végzett javításokról szóló információk / Informații despre reparațiile efectuate / Informacije o opravljenih popravilih / Podaci o izvršenim popravcima / Информация за извършените ремонти / Інформація про виконані ремонти / Informationen zu durchgeführten Reparaturen / Informations sur les réparations effectuées

Data zgłoszenia do naprawy / Date of repair request / Datum přihlášení k opravě / Dátum žiadosti o opravu / Remonto užsakymo data / Datums, kad pieteikts remonts / Javítási kérelem dátuma / Data solicitării de reparație / Datum zahtevka za popravilo / Datum prijave za popravak / Дата на заявката за ремонт / Дата подання заявки на ремонт / Datum der Reparaturmeldung / Date de la demande de réparation	Data wykonania naprawy / Date of repair / Datum provedení opravy / Dátum opravy / Remonto data / Remonts veikšanas datums / Javítás dátuma / Data reparației / Datum popravila / Datum popravka / Дата на ремонта / Дата виконання ремонту / Datum der Reparatur / Date de réparation	Zakres naprawy, opis czynności naprawczych / Scope of repair, description of repair activities / Rozsah oprav, popis opravárenských činností / Rozsah opráv, popis opravárenských činností / Remonto apimtis, remonto darbų aprašymas / Remontu apjoms, remonta darbu apraksts / A javítás hatálya, a javítási tevékenységek leírása / Domeniul de aplicare al reparației, descrierea activităților de reparație / Obseg popravila, opis popravljalnih dejavnosti / Opseg popravka, opis aktivnosti popravka / Обхват на ремонта, описание на ремонтните дейности / Обсяг ремонту, опис ремонтних робіт / Umfang der Reparatur, Beschreibung der Reparaturmaßnahmen / Étendue de la réparation, description des opérations de réparation	Podpis wykonującego naprawę / Signature of the repairer / Podpis osoby provádějící opravu / Podpis opravára / Remonto meistro parašas / Remontu veikušā paraksts / A javító aláírása / Semnătura reparatorului / Podpis serviserja / Potpis osobe koja vrši popravak / Подпис на ремонтника / Підпис особи, яка виконує ремонт / Unterschrift des Reparaturdurchführenden / Signature de la personne effectuant la réparation