DED8714

Instrukcja ważna dla urządzeń wyprodukowanych po: / Návod pro zařízení vyrobená po: / Návod pre obsluhu zariadení vyrobených po: / Instrukcija – įrenginiai, kurie buvo pagaminti nuo: / Lietošanas instrukcija ierīcēm izgatavotiem pēc: / Útmutató a után gyártott készülékekhez: / Manualul de utilizare pentru aparate fabricate după: / Bedienungsanleitung für Geräte, hergestellt wurden die nach dem: / Ръководството е валидно за устройства, произведени след: **01.05.2024**

PL **Kosa spalinowa**
Instrukcja obsługi z kartą gwarancyjną

CZ **Motorová kosa**
Návod k obsluze se záručním listem

SK **Motorová kosa**
Užívateľská príručka so záručným listom

LT **Benzininė žoliapjovė**
Naudojimo instrukcija su Garantiniu lapu

LV **Benzīna motorizkapts**
Lietošanas instrukcija ar garantijas talonu

HU **Benzinmotoros kasza**
Használati Utasítás Garanciajeggyel

RO **Maşina de tuns iarbă**
Instrucțiuni de utilizare și certificat de garanție

SI **Rezalnik na bencinski pogon**
Navodila za uporabo z garancijsko kartico

HR **Motorna kosa**
Upute za upotrebu s jamstvenim listom

BG **Бензинова коса за храсти**
Инструкции за експлоатация с гаранционна карта



PL Wszelkie prawa zastrzeżone. Niniejsze opracowanie jest chronione prawem autorskim. Kopiowanie lub rozpowszechnianie Instrukji Obsługi we fragmentach albo w całości bez zgody Dedra Exim zabronione Dedra Exim zastrzega sobie prawo do wprowadzania zmian konstrukcyjno-technicznych oraz kompletacyjnych bez uprzedniego powiadamiania. Zmiany te nie mogą stanowić podstawy do reklamowania produktu. Instrukcja obsługi dostępna na stronie www.dedra.pl

CZ Všechna práva vyhrazena. Toto zpracování je chráněno autorským právem. Kopírování nebo šíření Návodu k obsluze v částech nebo vcelku bez souhlasu společnosti Dedra Exim je zakázáno. Dedra Exim si vyhrazuje právo zavádět konstrukční a technické a komplementační změny bez dřívějšího oznámení. Tyto změny nemohou být základem pro reklamování výrobku. Návod k obsluze dostupný na stránkách www.dedra.pl

SK Všetky práva vyhradené. Tieto materiály sú chránené autorskými právami. Kopírovanie prípadne šírenie častí, prípadne celého návodu na obsluhu je bez súhlasu spoločnosti Dedra Exim zakázané. Dedra Exim si vyhradzuje právo na vykonávanie konštrukčno-technických zmien, a zmien doplnkového príslušenstva, bez predchádzajúceho upozornenia. Tieto zmeny nemôžu byť dôvodom na reklamáciu výrobku. Užívateľská príručka je dostupná na webovej stránke www.dedra.pl

LT Visos teisės saugomos. Šis kūrinys yra saugomas autorinių teisių įstatymų. Eksploatavimo instrukcijos arba jos fragmentų kopijavimas ir platinimas be „Dedra Exim“ sutikimo draudžiamas. „Dedra Exim“ pasilieka sau teisę įvesti konstrukcijos, techninius arba komplektacijos pokyčius be išankstinio įspėjimo. Šie pokyčiai negali būti skundo dėl produkto pagrindu. Naudojimo instrukcija yra prieinama svetainėje: www.dedra.pl

LV Visas tiesības pasargātas. Šis izdevums ir sargāts ar autortiesību. Lietošanas Instrukcijas kopēšana vai izplatīšana pilnīgi vai fragmentos bez Dedra Exim firmas piekrišanas ir aizliegta. Firma Dedra Exim atstāj sev tiesību veikt konstrukcijas-tehnikas izmaiņu, kā arī komplektācijas izmaiņu bez iepriekšēja paziņojuma. Šīs izmaiņas nevar būt par pamatu produkta reklamēšanai. Lietošanas instrukcija pieejama mājaslapā www.dedra.pl

HU Minden jog fenntartva. A jelen kiadvány szerzői jogokkal védve. A Használati Utasítás másolása vagy terjesztése egészében vagy részleteiben a Dedra Exim írásos engedélye nélkül tilos A Dedra Exim fenntartja magának a szerkezeti-műszaki, valamint komplettálási változtatások előzetes bejelentés nélküli bevezetésének jogát. Ezek a változások nem szolgálhatnak alapjául a termék reklamációjának. A használati utasítás a weboldalon elérhető www.dedra.pl.

RO Toate drepturile rezervate. Această redactare este protejată prin legea dreptului de autor. Este interzisă copierea, reproducerea în orice fel sau multiplicarea și distribuirea parțială sau în totalitate a Manualului de utilizare fără permisiunea firmei Dedra Exim Firma Dedra Exim își rezervă dreptul de a face modificări tehnice și constructive sau de completare a dispozitivului fără o notificare prealabilă. Aceste modificări nu pot constitui temei pentru reclamarea produsului. Instrucţiunea de deservire accesibilă pe pagina www.dedra.pl

SI Vse pravice pridržane. Ta navodila so zaščitena na podlagi predpisov o avtorskih pravicah. Prepovedano je kopiranje ali razširjanje teh navodil za uporabo po delih ali v celoti brez soglasja Dedra Exim. Dedra Exim si pridržuje pravico do uvajanja konstrukcijsko-tehničnih in kompletacijskih sprememb brez predhodnega obvestila. Te spremembe ne morejo biti podlaga za prijavo reklamacije. Navodila za uporabo so na voljo na strani www.dedra.pl

HR Sva prava pridržana. Ova je studija zaštićena autorskim pravima. Zabranjeno je kopiranje ili širenje korisničkog priručnika u dijelovima ili u cijelosti bez pristanka tvrtke Dedra Exim. Dedra Exim zadržava pravo uvođenja strukturnih i tehničkih promjena kao i izmjena sklopa bez prethodne obavijesti. Ove izmjene ne mogu biti temelj za oglašavanje proizvoda. Korisnički priručnik dostupan na www.dedra.pl

BG Всички права запазени. Тази работа е защитена с авторски права. Копирането или разпространението на ръководството за потребителя на части или изцяло без разрешението на Dedra Exim е забранено Dedra Exim си запазва правото да прави промени в дизайна, техниката и окомплектовката без предварително уведомление. Тези промени не могат да бъдат основание за рекламиране на продукта. Ръководството за потребителя е достъпно на адрес www.dedra.pl

Kontakt / Kontaktai / Kontakts / Elérhetőség / Contact / Contacto / Contact / Contact / Kontakt / Kontakt / Kontakt/ Свържете се с/ Контакти:
Dedra Exim Sp. z o.o., ul. 3 Maja 8, 05-800 Pruszków, Tel. +48 22 73 83 777 wew. 129, 170, fax +48 22 73 83 779
serwis@dedra.com.pl www.dedra.pl

1. Zdjęcia i rysunki

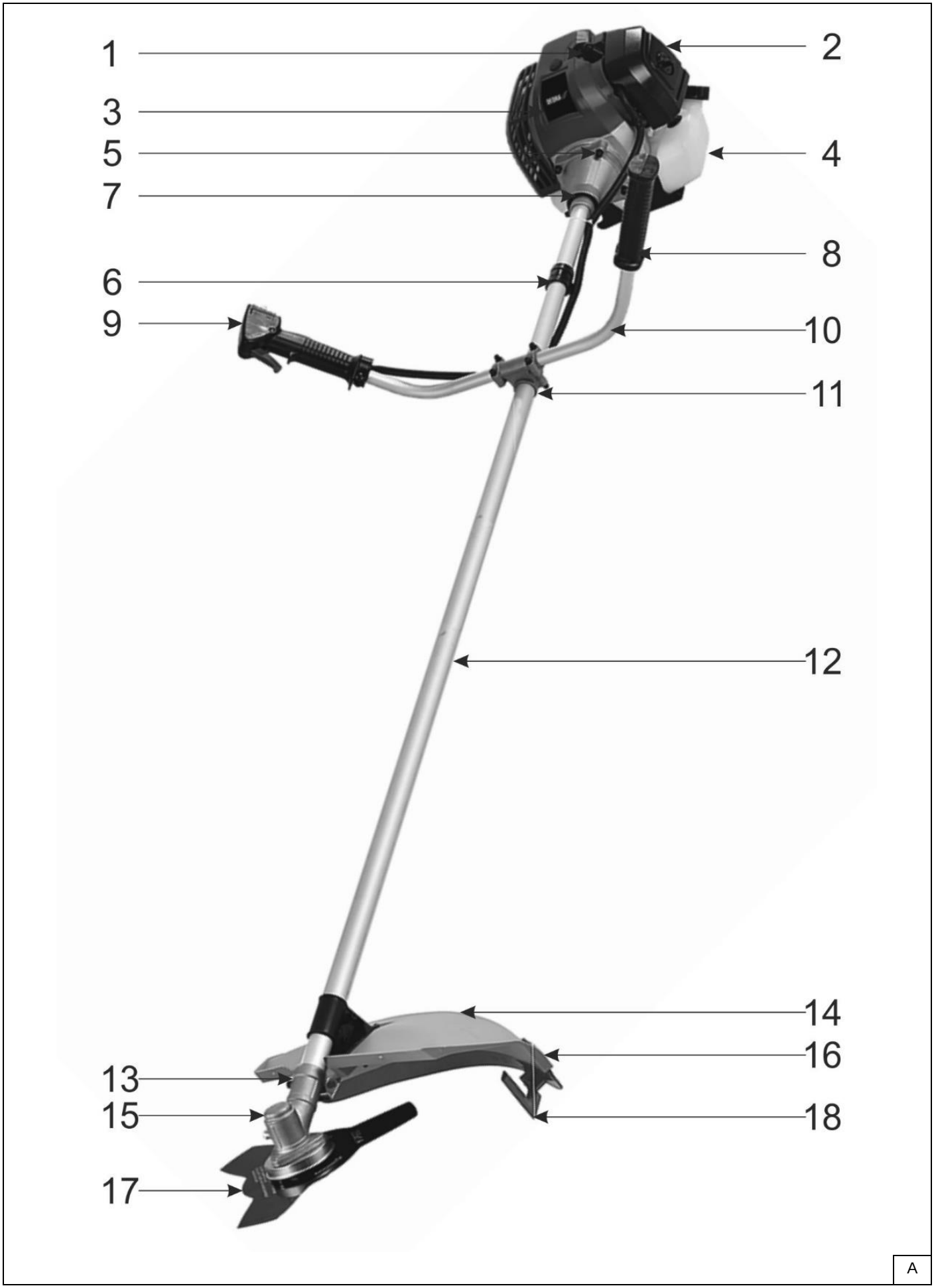

A

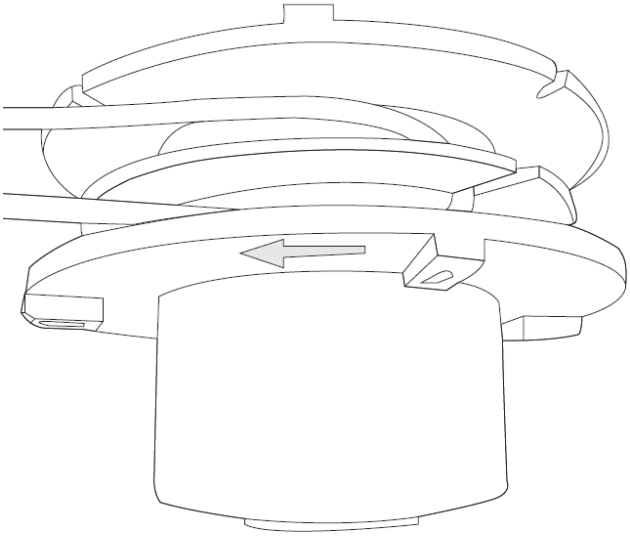

B

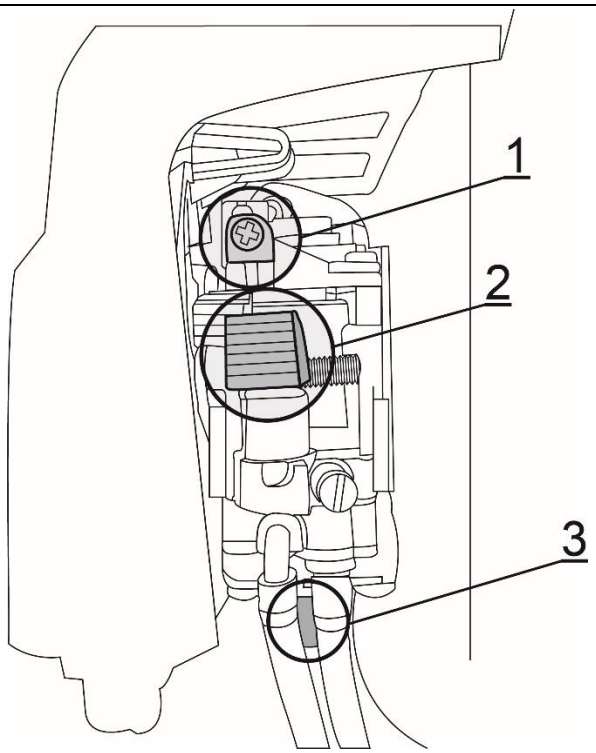

C

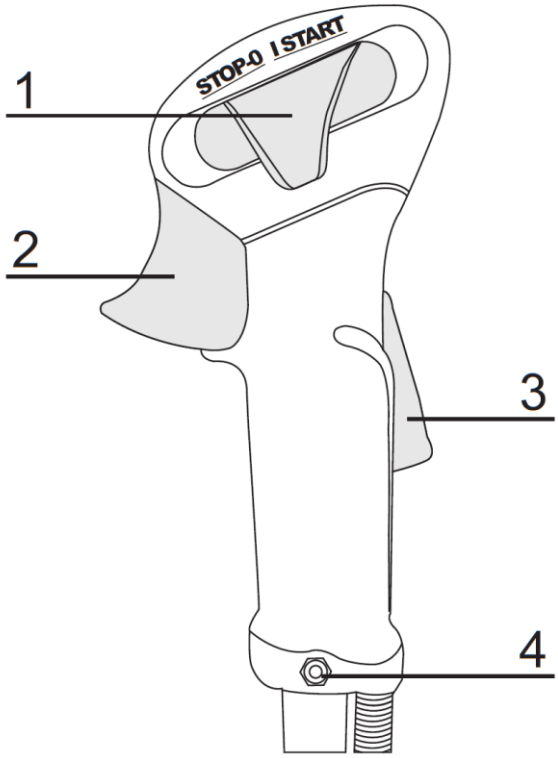

D

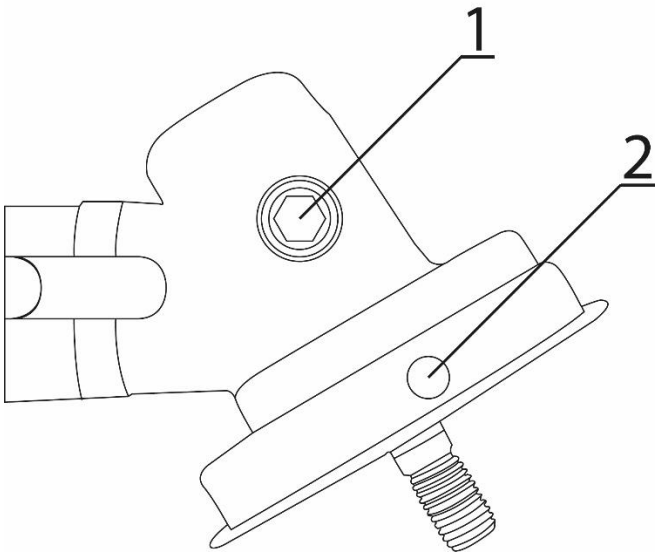

E

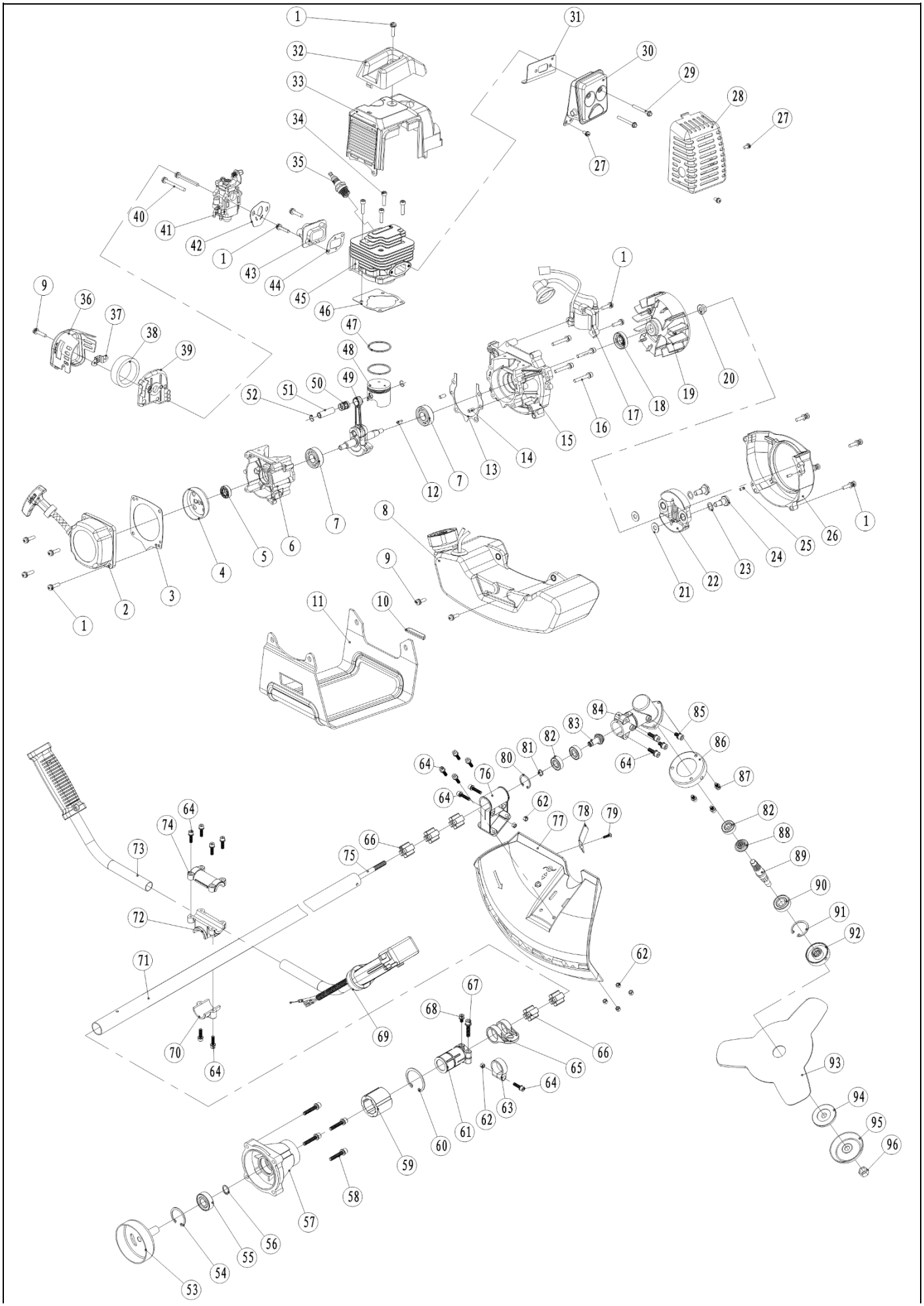

Opis piktogramów / Popis použitých piktogramů / Opis používaných piktogramov / Panaudotų piktogramų aprašymas / Lietoto piktogrammu apraksts / Az alkalmazott piktogramok magyarázata / Descrierea pictogramelor / Opis piktogramov / Opis piktograma / Описание на пиктограмите



Nakaz: przeczytaj instrukcję obsługi / Příkaz: přečtěte návod k obsluze / Príkaz: oboznámte sa s užívateľskou príručkou / Privaloma: perskaitykite aptarnavimo instrukciją / Norādījums: rūpīgi iepazīstieties ar lietotāja rokasgrāmatā sniegto informāciju / Utasítás: olvassa el az útmutatót / Obilgatoriu: citiți manualul de utilizare / Nalog: pročitajte upute za uporabu / Obaveza: pročitajte korisnički priručnik / Задължително: прочетете ръководството за употреба



Nakaz: używać ochronników słuchu / Příkaz: používejte ochranu sluchu / Príkaz: používajte chrániče sluchu/ Privaloma: naudoti apsauginius akinius/ Lietojiet dzirdes aizsardzības līdzekļus/ Utasítás: használjon fülvédőt/ Ordre: utiliser la protection de l'ouïe/ Usar protección para los oídos/ Trebuie să folosi-ţi aparate pentru protecţia auzului/ Prepoved: uporabljajte zaščitna sredstva za sluh / Obaveza: koristite zaštitu za sluh / Задължително: Използвайте защитни средства за уши



Nakaz: stosować okulary ochronne / Příkaz: používejte ochranné brýle / Príkaz: používajte ochranné okuliare / Privaloma: naudoti apsauginius akinius / Norādījums: nēsājiet aizsargacenes / Utasítás: viseljen védőszemüveget / Obligatoriu: folosiţi ochelari de protecţie / Prepoved: uporabljajte zaščitna očala / Obaveza: koristite zaštitne naočale / Задължително: Носете предпазни очила



Nakaz: stosować kask ochronny / Příkaz: používejte ochranná přilba / Príkaz: používajte ochranná prilba / Privaloma: naudoti apsauginis šalmas / Pieprasījums: lietot aizsargķiveres / Utasítás: használjon védő sisak / Obligatoriu: utilizați o cască de protecție / Prepoved: uporaba zaščite glave / Obaveza: nosite zaštitnu kacigu / Задължително: Носете защитна каска



Nakaz: stosować rękawice ochronne/ Příkaz: používejte ochranné rukavice/ Príkaz: používajte ochranné rukavice/ Privaloma: naudoti apsauginius akinius/ Pieprasījums: lietot aizsardzības cimdus/ Utasítás: használjon védőkesztyűt/ / Obligatoriu: purtați manuşi de protecţie/ Prepoved: uporabljajte zaščitne rokavice / Obaveza: koristiti zaštitne rukavice / Задължително: Използвайте защитни ръкавици



Dla kos do zarośli noś przeciwpoślizgowe obuwie i rękawice/ Pro křovinořezy používejte protiskluzovou obuv a rukavice/ Pri kosení kríkov a vysokej trávy používajte protišmykovú obuv a rukavice/ Naudojant krūmapjoves, naudokite avalynę su neslidžiu padu ir pirštines/ Valkājiet neslīdošus apavus un cimdus/ Viseljen csúszásmentes cipőt és kesztyűt a bozótvágókhoz/ Purtați încălțăminte antiderapantă și mănuși la cosirea tufişurilor/ Pri krtačnih rezalnikih nosite nedrsečo obutev in rokavice. / Nosite neklizajuće cipele i rukavice za šikare / Носете нехлъзгащи се обувки и защитни ръкавици, когато подрязвате храсти



Zakaz: nie zbliżać się z otwartym ogniem / Zákaz: nepřibližujte se k otevřenému ohni / Zákaz: nepribližovať sa k ohňu / Draudimas: nesiekite atviros ugnies / Aizliegums: nepieslēdziet atklātu uguni / Tiltás: ne közelítsen nyílt tűzhöz / Interzicere: nu apropiați un foc deschis / Prepoved: ne približujte se z odprtim ognjem / Zabrana: držati dalje od otvorene vatre / Забрана: не се приближавайте с открит огън



Ostrzeżenie: niebezpieczeństwo / Varování: nebezpečí / Varovanie: nebezpečenstvo / Įspėjimas: pavojus / Brīdinājums: briesmas / Figyelem: veszély / Atenție: pericol / Opozorilo: nevarnost / Upozorenje: opasnost / Предупреждение: опасност



Ostrzeżenie: gorące powierzchnie / Varování: horké povrchy / Varovanie: horúce povrchy / Įspėjimas: karšti paviršiai / Brīdinājums: karstas virsmas / Figyelmeztetés: forró felületek / Atenție: suprafețe fierbinți / Opozorilo: vroče površine / Upozorenje: vruće površine / Предупреждение: горещи повърхности



Odległość miedzy maszyną a osobami postronnymi powinna wynosić co najmniej 15 m/ Vzdálenost mezi strojem a postranními osobami musí být alespoň 15 m/ Vzdialenosť medzi zariadením a postrannými osobami musí byť minimálne 15 m/ Nuotolis tarp įrenginio ir pašalinių žmonių turi būti mažiausiai 15 m/ Attālumam starp ierīci un nepilnvarotām personām jābūt vismaz 15 m/ A gép és a kívülálló személyek közötti távolságnak legalább 15 m-nek kell lennie/ Distanța dintre mașină și terți trebuie să fie de cel puțin 15 m/ Razdalja med strojem in mimoidočimi mora biti vsaj 15 m. / Udaljenost između stroja i promatrača treba biti najmanje 15 m / Разстоянието между машината и странични лица трябва да е най-малко 15 м.



Uważaj na wyrzucane przedmioty/ Dávejte pozor na vymrštěné předměty/ Dávajte pozor na odhadzované (vymršťované) predmety/ Atkreipkite dėmesį į atmetamus daiktus/ Uzmanieties no izmestiem priekšmetiem/ Vigyázzon a kidobott tárgyakra/ Atenție la obiectele aruncate/ Bodite pozorni na odvržene predmete / Pripazite na bačene predmete / Внимавайте за изхвърлени предмети



Uważaj na siły odpychające (w kosach do zarośli)/ Dávejte pozor na odpudivou sílu (u křovinořezů)/ Dávajte pozor na odstredivé sily (pri kosení kríkov a vysokej trávy)/ Atkreipkite dėmesį į išstumiančias jėgas (krūmapjovių atveju)/ Ievērojiet atgrūdošajos spēkus (ierīces krūmu griešanai)/ Vigyázzon a visszalökő erőkre (a bozótvágóknál)/ Atenție la forțele respingătoare (la coasele pentru tufişuri)/ Pazite na odbojne sile (pri kosah za grmičevje) / Pripazite na odbojne sile (kod rezanja grmlja) / Пазете се от отблъскващи сили (при косите за храсти)



Informacja: prędkość nominalna / Informace: jmenovitá rychlost / Informácie: menovitá rýchlosť / Informacija: vardinis greitis / Informācija: nominālais ātrums / Információ: névleges sebesség / Informații: viteza nominală / Informacije: nazivna hitrost / Info: nazivna brzina / Информация: номинална скорост



Informacja: pojemność skokowa / Informace: kapacita / Informácie: kapacita / Informacija: pajėgumas / Informācija: jauda / Információ: kapacitás / Informații: capacitate / Informacije: premik / Info: kapacitet motora / Информация: капацитет

PL Spis treści

1. Zdjęcia i rysunki
2. Ogólne zasady bezpieczeństwa
3. Szczegółowe przepisy bezpieczeństwa
4. Środki bezpieczeństwa przy pracy z tarczami tnącymi
5. Opis urządzenia
6. Przeznaczenie urządzenia
7. Ograniczenia użycia
8. Dane techniczne
9. Przygotowanie do pracy
10. Uruchamianie i wyłączanie urządzenia
11. Użytkowanie urządzenia
12. Bieżące czynności obsługowe
13. Części zamienne i akcesoria
14. Samodzielne usuwanie usterek
15. Kompletacja urządzenia
16. Wykaz części do rysunku złożeniowego
17. Karta gwarancyjna

Deklaracja zgodności została dołączona do instrukcji jako oddzielny dokument. W przypadku braku deklaracji zgodności należy skontaktować się z Dedra Exim Sp. z o.o.

OSTRZEŻENIE. Przeczytać wszystkie ostrzeżenia oznaczone symbolem ⚠ i wszystkie instrukcje.

Nieprzestrzeganie podanych niżej ostrzeżeń i wskazówek dotyczących bezpieczeństwa może być przyczyną porażenia prądem elektrycznym, pożaru lub poważnych obrażeń.

Zachować wszystkie ostrzeżenia i instrukcje do przyszłego użytku.

2. Ogólne zasady bezpieczeństwa

- *Urządzenie możne obsługiwać wyłącznie osoba dorosła, przeszkolona, zaznajomiona z niniejszą instrukcją obsługi.*
- *Udostępniając urządzenie spalinowe, udostępnić także niniejszą instrukcję obsługi.*
- *Operator nie może przystępować do użytkowania urządzenia, jeśli jest zmęczony, chory lub pod wpływem alkoholu lub innych środków odurzających.*
- *Dzieciom oraz osobom niezaznajomionym z niniejszą instrukcją obsługi nie wolno posługiwać się urządzeniem.*

- *Operator ponosi odpowiedzialność wobec osób trzecich, które przebywają w pobliżu narzędzia oraz za rzeczy znajdujące się w promieniu jego działania.*
- *Producent nie ponosi odpowiedzialności za szkody wynikające z niewłaściwego użytkowania urządzenia.*
- *Wewnętrzne przepisy w innych krajach mogą nakładać dodatkowe wymagania, w takich przypadkach należy skontaktować się z producentem.*

3. Szczegółowe przepisy bezpieczeństwa

- ***Praca urządzeniem może być wykonywana jedynie w warunkach dobrej widoczności, przy świetle dziennym lub mocnym oświetleniu sztucznym.***
- ***Podczas pracy stosować środki ochrony indywidualnej.*** *Zawsze zakładać zakryte, antypoślizgowe obuwie i odzież ochronną, długie spodnie, kask ochronny, ochronniki słuchu, osłonę twarzy, rękawice ochronne*
- ***Sprawdzić dokładnie teren, na którym będzie pracować urządzenie.*** *Usunąć wszystkie przedmioty, które mogą być odrzucone przez obracający się element tnący np. kamienie, gałęzie, butelki itp. lub które mogłyby zaklinować się w urządzeniu np. druty, sznurki.*
- ***Pracując urządzeniem zachować odległość minimum 15 metrów od osób trzecich.*** *W obszarze roboczym o tym promieniu nie mogą znajdować się żadne osoby, zwierzęta ani przedmioty, które mogą ulec wypadkowi lub uszkodzeniu.*
- ***Podczas pracy urządzeniem należy zachowywać stałą ostrożność, utrzymywać równowagę, pewnie stawiać stopy na podłożu, zwłaszcza na zboczach.*** *Kosić zawsze w poprzek zbocza, nigdy w górę lub w dół. W czasie pracy należy chodzić, nigdy biegać.*
- ***Nie kosić mokrej trawy.***
- ***W trakcie pracy kosę zawiesić na dołączonych do urządzenia szelkach i trzymać za rękojeści obiema rękami.***
- ***Podczas uruchamiania oraz przez cały czas pracy musi być zachowany bezpieczny dystans pomiędzy operatorem, a elementem tnącym.***
- ***Nie można dotykać części ruchomych przed ich całkowitym zatrzymaniem się i wyłączeniem silnika.***
- ***Przy czynnościach serwisowych nosić rękawice ochronne.*** *Uważać, aby nie skaleczyć się o ostrze do skracania żyłki lub ostrza tnące.*
- ***W przypadku wystąpienia wypadku przy pracy należy skorzystać ze środków pierwszej pomocy adekwatnych do obrażać i uzyskać konsultację medyczną.***
- ***Przed użyciem i po każdym upadku lub innych uderzeniach, zawsze dokonać oględzin urządzenia w celu zidentyfikowania wszelkich uszkodzeń.*** *W przypadku stwierdzenia jakichkolwiek nieprawidłowości nie uruchamiać urządzenia i oddać je do autoryzowanego serwisu.*
- ***Wyłączyć urządzenie, jeżeli urządzenie zaczyna nadmiernie drgać, zbyt głośno i nierówno pracować.***
- ***Nie używać urządzenia z uszkodzoną osłoną lub obudową.***
- ***Jeżeli stwierdzono nieszczelność lub wyciek paliwa, nie uruchamiać silnika, gdyż grozi to pożarem.***
- ***Nie uruchamiać urządzenia w pomieszczeniach zamkniętych.*** *Silnik wydziela spaliny zawierające dwutlenek węgla. Wdychanie spalin może doprowadzić do utraty przytomności i do śmierci.*
- ***Nie dotykać nieosłoniętymi częściami ciała gorących elementów silnika w czasie pracy i chwilę po jej zakończeniu.*** *W czasie pracy urządzenie znacznie się nagrzewa.*
- ***Robić częste przerwy w pracy urządzenia na krótki odpoczynek i zmianę pozycji pracy.*** *Ze względu na skutki drgań, stosować się do podanych czasów pracy.*
- ***Gorącego urządzenia nigdy nie kłaść na suchej trawie.***
- ***Nie palić w pobliżu kosy spalinowej, grozi to pożarem.***

4. Środki ostrożności przy pracy z tarczami tnącymi

- *Przy stosowaniu metalowej tarczy tnącej może dojść do zetknięcia tarczy z twardym przedmiotem (kamień, drewno) i może nastąpić odrzut kosy w bok. Odbicie może być na tyle gwałtowne i niespodziewane, że urządzenie może być odrzucone w dowolnym kierunku i operator może stracić kontrolę nad urządzeniem. Aby tego uniknąć, należy:*
  - *Oburącz mocno trzymać urządzenie.*
  - *Uważać, aby na podłożu nie leżały żadne przeszkody.*
  - *Nie używać tarczy tnącej w pobliżu ogrodzeń, metalowych słupków.*
  - *Stosować dobrze naostrzone tarcze tnące.*
- *Tarcza tnąca może spowodować zranienie operatora, ponieważ po zakończeniu pracy jeszcze przez chwilę obraca się. Wszelkie prace można wykonywać po całkowitym zatrzymaniu tarczy.*
- *Nie używać urządzenia w przypadku stwierdzenia, że tarcza jest pęknięta, zgięta lub stępiona. Jeśli takie defekty zostaną stwierdzone, tarczę wymienić na nową.*

5. Opis urządzenia

Rys. A: 1. – przewód zapłonowy, 2. – rękojeść startera, 3. – obudowa silnika, 4. – zbiornik paliwa, 5. – mocowanie sprzęgła, 6. – zawiesie, 7. – obudowa sprzęgła, 8. – rękojeść lewa, 9. – rękojeść prawa, 10. – kierownica, 11. – mocowanie kierownicy, 12. – wysięgnik, 13. – mocowanie osłony, 14. – górna część osłony, 15. – przekładnia kątowa, 16. – dolna część osłony, 17. – narzędzie tnące, 18. – nóż do skracania żyłki

6. Przeznaczenie urządzenia

Urządzenie jest przeznaczone do koszenia trawy lub podobnej miękkiej roślinności jak również do wycinania krzewów lub młodego drzewostanu o średnicach pni do 2 cm przy użyciu odpowiedniej tarczy tnącej.

7. Ograniczenia użycia

Urządzenie może być użytkowane tylko zgodnie z zamieszczonymi poniżej „Dopuszczalnymi warunkami pracy".
Niedopuszczalne jest używanie urządzenia ze zdemontowaną lub uszkodzoną osłoną narzędzia tnącego. Urządzenia nie używać w czasie złych warunków atmosferycznych jak opady deszczu, szczególnie w przypadku ryzyka wystąpienia wyładowań atmosferycznych.
Samowolne zmiany w budowie mechanicznej i elektrycznej, wszelkie modyfikacje, czynności obsługowe nieopisane w instrukcji obsługi będą traktowane jako bezprawne i powodują natychmiastową utratę praw gwarancyjnych, a deklaracja zgodności traci ważność.
Użytkowanie niezgodne z przeznaczeniem, bądź niezgodnie z instrukcją obsługi spowoduje natychmiastową utratę praw gwarancyjnych.

Dopuszczalne warunki pracy
Urządzenie przeznaczone do użytku na zewnątrz pomieszczeń
Ze względu na występujące drgania praca bez przerwy nie może trwać dłużej niż 30 min.

8. Dane techniczne

Model	**DED8714**
Pojemność zbiornika paliwa [cm^3]	1200
Szerokość cięcia żyłką [mm]	430
Średnica tarczy tnącej [mm]	255
Pojemność skokowa silnika [cm^3]	43
Moc silnika [kW] ([KM])	1,25 (1,36)
Maks. prędkość obrotowa wrzeciona [min^{-1}]	7500
Prędkości biegu jałowego [min^{-1}]	3000
Emisja hałasu podczas koszeniu trawy	
- Poziom mocy akustycznej L_{WA} [dB(A)]	93
- Poziom ciśnienia akustycznego L_{pA} [dB(A)]	103
- niepewność pomiaru (K_{WA}) (K_{PA}) [dB(A)]	3
Emisja hałasu podczas wycinania zarośli	
- Poziom mocy akustycznej L_{WA} [dB(A)]	81,1
- Poziom ciśnienia akustycznego L_{pA} [dB(A)]	108
- niepewność pomiaru (K_{WA}) (K_{PA}) [dB(A)]	3
Gwarantowany poziom hałasu [dB]	112
Poziom drgań	
- podczas koszenia trawy a_h [m/s^2]	8,856
- podczas wycinania zarośli a_h [m/s^2]	7,824
- Niepewność pomiaru drgań K [m/s^2]	1,5
Typ świecy zapłonowej	L7T
Masa urządzenia [kg]	7

Informacja na temat drgań i hałasu

Wartość łączona drgań a_h oraz niepewność pomiaru określono zgodnie z normą EN ISO 11806-1 i podano w tabeli.
Emisja hałasu została określona zgodnie z EN ISO 11806-1, wartości podano powyżej w tabeli.

⚠ UWAGA Hałas może spowodować uszkodzenie słuchu, podczas pracy zawsze należy używać środków ochrony słuchu!

Deklarowana łączna wartość drgań została zmierzona zgodnie ze standardową metodą badania i może być wykorzystana do porównania jednego urządzenia z drugim. Podany poziom drgań może być również wykorzystywany do wstępnej oceny narażenia na drgania.
Poziom drgań podczas rzeczywistego użytkowania urządzenia może się różnić od zadeklarowanych wartości, w zależności od sposobu użycia narzędzi roboczych, w szczególności od rodzaju obrabianego przedmiotu oraz od konieczności określenia środków mających na celu ochronę operatora. Aby dokładnie oszacować narażenia w rzeczywistych warunkach użytkowania, należy wziąć pod uwagę wszystkie części cyklu operacyjnego, obejmujące także okresy, gdy urządzenie jest wyłączone lub gdy jest ono włączone, ale nie jest używane do pracy.

9. Przygotowanie do pracy

⚠ UWAGA Wszystkie czynności obsługowe przeprowadzać przy nieruchomych elementach obrotowych, wyłączonym silniku i odłączonym przewodzie świecy zapłonowej.

Montaż silnika

Silnik i wysięgnik zmontować poprzez skręcenie ich dołączonymi wkrętami (Rys. A, 5).

Montaż prawej rękojeści

Prawą rękojeść zamontować na kierownicy tak jak jest to przedstawione na rysunku A (Rys. A, 9). Zwrócić uwagę, aby otwory w rękojeści i kierownicy pokrywały się. Przez otwory przełożyć śrubę zabezpieczającą i zmontować z nakrętką po przeciwległej stronie rękojeści (Rys. D, 4).

Montaż i regulacja kierownicy

Kierownicę zamontować w uchwycie kierownicy tak, aby rękojeść ze spustem przepustnicy była po prawej stronie. Skręcić wkręty montażowe (Rys. A, 10; 11).
Istnieje możliwość regulacji kierownicy względem osi wysięgnika oraz względem osi kierownicy. W celu dostosowania ustawienia kierownicy poluzować wkręty mocowania, ustawić kierownicę w żądanej, wygodnej pozycji. Skręcić wkręty montażowe. Po przykręceniu silnika i kierownicy linkę gazu przymocować do wysięgnika za pomocą opasek zaciskowych.

Montaż osłony

Osłonę przykręcić do mocowania osłony (Rys. A, 13) tak, aby znajdowała się pomiędzy narzędziem tnącym a użytkownikiem, poniżej wysięgnika, jak jest to widoczne na rysunku A.

Montaż i demontaż dolnej części osłony

Dolna część osłony jest zmontowana z jej górną częścią z wykorzystaniem zatrzasków (Rys. A, 14, 16). Aby ją zdemontować należy odpowiednio podważyć zatrzaski jednocześnie wyciągając je z odpowiadających im otworów. Ponowny montaż dolnej części osłony odbywa się poprzez wciśnięcie zatrzasków w otwory.

Dobór narzędzia tnącego do wykonywanej pracy
Do koszenia trawy wykorzystywać głowicę z żyłką. Do wykaszania zarośli lub młodego drzewostanu używać tarczy tnącej. Zabrania się używania tarczy tnącej w miejscach narażonych na kolizję z innymi przedmiotami.

Montaż i demontaż głowicy z żyłką
W celu zamontowania głowicy zblokować wrzeciono poprzez włożenie wkrętaka w otwór w kołnierzu przekładni (Rys. E, 2). Następnie nałożyć osłonę zabezpieczającą przed owijaniem się trawy wokół wrzeciona (Rys. F, 92) i wkręcić na gwint wrzeciona głowicę z żyłką tnącą. Demontaż wykonać w analogiczny sposób. Głowicy z żyłką używać z kompletną osłoną (część główna z zamontowaną częścią dolną).

Montaż i demontaż tarczy tnącej

⚠ UWAGA Aby używać urządzenia z metalowym ostrzem, zdemontować dolną część osłony.

W celu zamontowania tarczy tnącej, założyć na wrzeciono górny pierścień stabilizujący (Rys. F, 92), następnie tarczę w taki sposób, aby obracała się w kierunku wskazywanym przez strzałki na tarczy (Rys. F, 93). Następnie na wrzecionie osadzić dolny pierścień stabilizujący i osłonę (Rys. F, 94, 95). Zblokować wrzeciono poprzez włożenie wkrętaka w otwór w kołnierzu przekładni (Rys E, 2), założone elementy skręcić nakrętką (Rys. F, 96), upewnić się, czy tarcza jest osadzona prostopadle do wrzeciona. Demontaż wykonać w analogiczny sposób.

Tankowanie paliwa

⚠ UWAGA W przypadku rozlania paliwa na urządzenie, nie uruchamiać silnika, starannie wytrzeć miejsce zalania, a następnie odczekać do całkowitego odparowania paliwa. Nie uruchamiać urządzenia w miejscu rozlania paliwa.

Do pierwszego uruchomienia urządzenia zaleca się zastosowanie mieszanki benzyny z olejem do silników dwusuwowych o stosunku składników 25:1. Do kolejnych uruchomień stosować mieszankę o stosunku składników 40:1. Paliwo mieszać i wlewać na otwartej przestrzeni, przy wyłączonym silniku, po jego ostygnięciu (istnieje ryzyko rozlania i zapalenia się paliwa od gorących elementów kosy), z dala od źródeł ciepła, iskier lub ognia. W czasie tych czynności nie wolno palić. Kosę położyć na równej powierzchni, do zbiornika paliwa wlać wcześniej przygotowaną mieszankę, nie więcej niż maksymalny poziom zbiornika. Zakręcić zbiornik paliwa, upewnić się, że korek jest szczelnie dokręcony. Paliwo przechowywać wyłącznie w zamkniętych kanistrach do tego przeznaczonych i oznaczonych. Przygotowaną wcześniej mieszankę przechowywać nie dłużej niż 30 dni w suchym i zacienionym miejscu.

Użytkowanie i regulacja pasa naramiennego
Pas naramienny należy nosić „przez ramię". Jego górna część ma być zawieszona na lewym ramieniu, a dolna (z karabińczykiem) znajdować się w okolicach prawego biodra użytkownika. Długość tak zawieszonego pasa wyregulować tak, aby najniżej położony element karabińczyka znajdował się na wysokości stawu biodrowego. Wraz z doświadczeniem długość pasa dopasować tak, aby zapewniał on jak największą wygodę użytkowania.

Wyważenie urządzenia
Aby odpowiednio wyważyć urządzenie zawiesić je na prawidłowo wyregulowanym pasie naramiennym lub szelkach, poluzować śrubę zawiesia (Rys. A, 6), znaleźć pozycję zapewniającą wygodną pozycją operatora oraz lekkie opieranie się o podłoże narzędzia tnącego w sytuacji, kiedy urządzenie nie jest trzymane za kierownicę. Powtórnie skręcić śrubę zawiesia.

10. Uruchamianie i wyłączanie urządzenia

⚠ UWAGA Przed uruchomieniem urządzenia bezwzględnie wykonać czynności opisane w rozdziale „Przygotowanie do pracy".

⚠ UWAGA Podczas uruchamiania urządzenia zachować ostrożność ze względu na możlowość obracania się końcówki roboczej.

W celu uruchomienia urządzenia położyć je na płaskim podłożu tak, aby opierało się na osłonie elementu tnącego oraz na zbiorniku paliwa. Ustawić przełącznik w pozycji „**I**" (Rys. D, 1), a dźwignię zaworu ssania w odpowiedniej pozycji (Rys. C, 2; zamknięty, górne położenie dźwigni w przypadku zimnego silnika, otwarty, dolne położenie dźwigni w przypadku rozgrzanego silnika). Następnie kikukrotnie (5-8 razy) nacisnąć mieszek ręcznej pompy paliwa (Rys. C, 3). Energicznie pociągnąć za rękojeść startera, drugą ręką dociskając urządzenie do podłoża. Nie dociskać urządzenia do podłoża nogą. W razie konieczności pociągnąć za rękojeść kilkukrotnie.
W przypadku niepowodzenia przełączyć przełącznik w pozycję „Start" (konieczne wcześniejsze wciśnięcie zabezpieczenia spustu przepustnicy i samego spustu; Rys. D, 3, 2) i powtórzyć szarpnięcia startera. W przypadku dalszego niepowodzenia przy zimnym silniku, powtórzyć szarpnięcia startera przy otwartym zaworze ssania (jak dla rozgrzanego silnika).
Po uruchomieniu na krótko wcisnąć spust przepustnicy. Po zwolnieniu spustu silnik powinien pracować z obrotami jałowymi, a końcówka robocza nie powinna się obracać. Jeśli jest inaczej, wyłączyć urządzenie i wyregulować gaźnik.
Aby wyłączyć urządzenie przesunąć przełącznik w pozycję „Stop-0".

11. Użytkowanie urządzenia

⚠ UWAGA Pracę urządzeniem należy wykonywać zgodnie z wszystkimi zaleceniami zawartymi w 2. i 3. rozdziale niniejszej instrukcji obsługi, z zachowaniem należytej ostrożności.

Przed przystąpieniem do pracy dobrać odpowiednie narzędzie tnące.

Koszenie niskiej trawy (żyłką) i młodych drzewostanów (tarczą tnącą)
Urządzenie zawiesić na dedykowanym pasie. Stać prosto w lekkim rozkroku w celu zapewnienia sobie stabilnej postawy. Element tnący trzymać tuż nad ziemią. Koszenie wykonywać przy pełnej prędkości obrotowej przesuwając urządzenie od prawej do lewej, następnie wracać do pozycji wyjściowej i przesuwać się do następnego koszonego miejsca. Okresowo upewniać się, czy wokół głowicy tnącej nie zalegają odpady, które mogłyby spowodować jej zablokowanie.

Wykaszanie wysokiej trawy (żyłką) i zarośli (tarczą tnącą)
Urządzenie zawiesić na dedykowanym pasie lub szelkach. Stać prosto w lekkim rozkroku w celu zapewnienia sobie stabilnej postawy. Pracę wykonywać przy pełnej prędkości obrotowej. W celu uniknięcia owijania się wysokich roślin wokół przystawki tnącej, elementem tnącym operować na wysokości kilkunastucentymetrów poniżej poziom wierzchołków roślin, przesuwając urządzenie od prawej do lewej, następnie wracać do pozycji wyjściowej. Czynność powtarzać do uzyskania żądanego efektu i przesuwać się do następnego wykaszanego miejsca. Nie podnosić końcówki roboczej powyżej linii bioder. Okresowo upewniać się, czy wokół głowicy tnącej nie zalegają odpady, które mogłyby spowodować jej zablokowanie.

⚠ UWAGA Żyłka ulega zużyciu podczas pracy, sprawdzać długość i stan zużycia żyłki.

Automatyczne wysuwanie żyłki
Do rozwijania żyłki tnącej zastosowano wygodny w użytkowaniu system „tap&go".
W celu rozwinięcia żyłki należy uderzyć głowicą o ziemię tak, aby znajdujący się na dolnej powierzchni głowicy przycisk zwolnił blokadę żyłki i pozwolił na samoczynne jej rozwinięcie.
Z magazynka wysunie się po ok. 1 cm żyłki z każdej strony głowicy.

12. Czynności obsługowe

⚠ UWAGA Wszystkie czynności obsługowe przeprowadzać przy nieruchomych elementach obrotowych, wyłączonym silniku i odłączonym przewodzie świecy zapłonowej.

W celu zapewnienia bezpieczeństwa pracy i przedłużenia żywotności urządzenia należy regularnie przeprowadzać czynności przeglądowe w warunkach warsztatowych. Zużyte lub uszkodzone części wymienić w celu zachowania bezpieczeństwa pracy. Nieprzeprowadzenie prac konserwacyjnych lub przeprowadzenie ich w sposób niewłaściwy może skutkować skróceniem żywotności urządzenia, a w skrajnej sytuacji wypadkiem.

Czyszczenie
Po każdorazowym użyciu urządzenie oczyścić z zalegających resztek roślin. Do dokładniejszego czyszczenia można wykorzystać lekko wilgotną ścierkę z ewentualnym dodatkiem nieagresywnych środków czyszczących.

Demontaż szpuli żyłki
Na głowicy tnącej wcisnąć zatrzask blokujący ściągnąć kołnierz głowicy. Pod spodem znajduje się szpula żyłki, którą należy wyciągnąć.

Nawijanie żyłki
Każdorazowo przy uzupełnianiu żyłki należy dokonać przeglądu elementów głowicy. Zabrania się dalszego użytkowania uszkodzonej głowicy.
Ze szpuli usunąć resztę starej żyłki, w nacięcie mocujące włożyć środek przygotowanego wcześniej odcinka żyłki o długości ok. 5 m w taki sposób, aby po zagięciu jej o 180°, nawijać ją w kierunku wskazywanym przez strzałki na szpuli (Rys. B). Obie połowy żyłki nawijać bez splątywania, po przeciwnych stronach przegrody szpuli, do momentu kiedy nienawinięte zostanie około 10 cm każdej z części żyłki. Aby zapobiec rozwijaniu się żyłki, jej końce można umieścić w nacięciach w kołnierzu szpuli. Zaleca się nie stosować żyłki grubszej niż 3 mm.

Montaż szpuli z żyłką w głowicy tnącej
Końcówki żyłki przepleść przez otwory na żyłkę w bębnie głowicy, następnie umieścić szpulę w głowicy tak, aby widoczne były strzałki wskazujące kierunek nawijania z zachowaniem kolejności elementów tj. podkładka – sprężyna – podkładka – szpula. Po upewnieniu się, że szpula została dobrze włożona należy zamocować kołnierz głowicy.

Ostrzenie metalowych narzędzi tnących
Każdorazowo przy uzupełnianiu żyłki należy dokonać przeglądu tarczy tnącej. Zabrania się dalszego użytkowania uszkodzonej tarczy.
Przy niewielkim zużyciu ostrzyć narzędzie przy pomocy pilnika. Ostrzyć często zbierając niewielką ilość materiału. Do naostrzenia ostrza o niewielkim zużyciu wystarczy kilka ruchów pilnika. Po każdych 5 ostrzeniach sprawdzić stan wyważenia narzędzia na przeznaczonym do tego urządzeniu lub zlecić taką usługę w specjalistycznym serwisie. Mocno zużyte narzędzie tnące ostrzyć przy pomocy ostrzarki lub zlecić taką usługę w specjalistycznym serwisie. Każdorazowo po ostrzeniu mocno zużytego narzędzia sprawdzić stan wyważenia narzędzia.

Smarowanie przekładni kątowej
W celu uzupełnienia smaru w przekładni kątowej odkręcić wkręt zaślepiający kanał smarny (Rys. E, 1), wtłoczyć smar do środka obudowy przekładni w ilości takiej, aby nie zakrywał on gwintu w kanale smarnym. Wkręcić wkręt. Smar uzupełniać regularnie, po upływie każdych 10 godzin eksploatacyjnych.

Czyszczenie filtra powietrza
W celu oczyszczenia filtra powietrza, zamknąć zawór ssania (Rys. C, 2; górne położenie dźwigni), otworzyć pokrywę gaźnika, usunąć z otoczenia filtra grubsze zanieczyszczenia i wyciągnąć filtr. Filtr otrzepać, przedmuchać lub wymienić na nowy, nigdy nie płukać. Czysty filtr włożyć do obudowy filtra, zamknąć pokrywę. Filtr czyścieć regularnie, po upływie każdych 10 godzin eksploatacyjnych.

Regulacja gaźnika
Regulacja obrotów jałowych odbywa się przy pomocy wkrętu umieszczonego na gaźniku (Rys. C, 1). Obrócenie wkrętu zgodnie z ruchem wskazówek zegara zwiększy obroty jałowe (zrobić, kiedy silnik gaśnie bez powodu, kiedy użytkownik puści spust przepustnicy), obrócenie wkrętu w lewo powoduje zmniejszenie obrotów jałowych (zrobić, kiedy element tnący obraca się, mimo, iż silnik pracuje z obrotami jałowymi).

Czyszczenie, wymiana, regulacja świecy zapłonowej

W celu wymontowania świecy zapłonowej, odłączyć przewód zapłonowy (Rys. A, 1), wykręcić świecę dołączonym do zestawu kluczem. Świecę oczyścić za pomocą szczotki do czyszczenia świec i czystego czyściwa (nie dotyczy wymiany świecy). Przerwa pomiędzy elektrodami powinna mieścić się w przedziale 0,6 – 0,7 mm. Jej regulację przeprowadzić przy pomocy odpowiednich narzędzi.
Wkręcić świecę, podłączyć przewód zapłonowy. Zabrania się demontażu świecy zapłonowej przy rozgrzanym silniku.

Przechowywanie i transport

Gdy urządzenie nie jest użytkowane, należy przechowywać je poza zasięgiem dzieci, w suchym miejscu, z opróżnionym zbiornikiem paliwa. Urządzenie oraz inne elementy wymienione w kompletacji należy transportować w sposób nienarażający ich na działanie szkodliwych warunków otoczenia takich jak: wilgoć, opady atmosferyczne, nacisk mogący skutkować uszkodzeniem mechanicznym i innych, mogących mieć negatywny wpływ na urządzenie. Podczas transportu urządzenia, zawsze wyłączać silnik, odłączać przewód świecy zapłonowej i opróżniać zbiornik paliwa. Metalowe elementy tnące przechowywać i transportować w dedykowanej osłonie. Na krótkich dystansach urządzenie przenosić trzymając za wysięgnik jedną ręką, w punkcie równowagi urządzenia pomiędzy zawiesiem a mocowaniem kierownicy.

13. Części zamienne i akcesoria

⚠ UWAGA **Stosować wyłącznie oryginalne części zamienne i akcesoria zalecane przez producenta.**

Akcesoria dostępne w sprzedaży:

- DED87141 – głowica z żyłką
- DED87142 – tarcza tnąca
- DEGL06A, DEGL06B, DEGL06C – oleje do silników dwusuwowych
- BHSZ30 – dwuramienne regulowane szelki nośne

W celu zakupu części zamiennych i akcesoriów należy skontaktować się z Serwisem Dedra Exim. Dane kontaktowe znajdują się na 1. stronie instrukcji.
Przy zamawianiu części zamiennych prosimy podać numer partii umieszczony na tabliczce znamionowej oraz numer części z rysunku złożeniowego.
W okresie gwarancyjnym naprawy dokonywane są na zasadach podanych w karcie gwarancyjnej. Reklamowany produkt prosimy przekazać do naprawy w miejscu zakupu (sprzedawca zobowiązany jest przyjąć reklamowany produkt), przesłać do serwisu centralnego Dedra Exim lub przesłać do serwisu najbliższego względem miejsca zamieszkania (lista serwisów na stronie www.dedra.pl). Prosimy uprzejmie dołączyć wypełnioną kartę gwarancyjną. Po okresie gwarancyjnym naprawy wykonuje serwis centralny. Uszkodzony produkt należy przesłać do serwisu (koszty wysyłki pokrywa użytkownik).

14. Samodzielne usuwanie usterek

⚠ UWAGA **Przed przystąpieniem do samodzielnego usuwania usterek upewnić się, że silnik jest wyłączony.**

Problem	Przyczyna	Rozwiązanie
Urządzenie nie uruchamia się	Brak paliwa	Napełnić zbiornik paliwem
	Zanieczyszczona lub niesprawna świeca zapłonowa	Oczyścić lub wymienić świecę zapłonową
	Uszkodzony przewód paliwowy	Przekazać urządzenie do serwisu
	Awaria silnika	Przekazać urządzenie do serwisu
Urządzenie gaśnie	Zbyt niskie obroty jałowe	Wyregulować gaźnik
	Zbyt mała ilość paliwa w zbiorniku	Napełnić zbiornik paliwem
Urządzenie ma zmniejszoną moc	Zanieczyszczona świeca zapłonowa	Oczyścić świecę zapłonową
	Owinięte wokół przystawki tnącej resztki roślin	Zabezpieczyć urządzenie i oczyścić przystawkę tnącą
Urządzenie wydaje niepokojący dźwięk	Uszkodzona przekładnia kątowa	Przekazać urządzenie do serwisu
	Awaria silnika	Przekazać urządzenie do serwisu

15. Kompletacja urządzenia

⚠ UWAGA **Urządzenie jest zapakowane w 2 oddzielne pudełka, należy zwrócić uwagę na oznakowanie pudełek.**

1. Wysięgnik – szt. 1, 2. Silnik z osprzętem – szt. 1, 3. Kierownica – szt. 1, 4. Osłona elementu tnącego – szt. 1, 5. Głowica z żyłką – szt. 1, 6. Tarcza tnąca – szt. 1, 7. Elementy i akcesoria montażowe – kpl. 1

16. Wykaz części do rysunku złożeniowego

LP	Nazwa części	LP	Nazwa części
1	Wkręt M5 x 20	49	Wałek zębaty
2	Szarpanka	50	Łożysko
3	Szarpanka	51	Sworzeń tłokowy
4	Płytka centrująca	52	Sprężyna trzpienia tloka
5	Uszczelka olejowa	53	Tarcza sprzęgła
6	Skrzynia korbowa	54	Pierścień osadczy 35
7	Łożysko 6201	55	Łożysko 6202
8	Zbiornik paliwa	56	Pierścień sprężynujący zabezpieczający 15
9	Wkręt M5 x 16	57	Tarcza sprzęgła
10	Płytka zbiornika paliwa	58	Wkręt M6 x 30
11	Osłona zbiornika paliwa	59	Łącznik gumowy
12	Klin	60	Pierścień osadczy 45
13	Uszczelka skrzyni korbowej	61	Łącznik
14	Otwór na kołek ustalający	62	Nakrętka M5
15	Skrzynia korbowa część lewa	63	Pierścień zaciskowy
16	Wkręt M5 x 30	64	Wkręt M5 x 25
17	Cewka zapłonowa	65	Uchwyt
18	Uszczelka olejowa 15x30x7	66	Łożysko olejowe
19	Koło zamachowe	67	Wkręt M6 x 25
20	Nakrętka M8 x 1,25	68	Wkręt M5 x 12
21	Uszczelka	69	Włącznik
22	Sprzęgło	70	Osłona
23	Podkładka	71	Rura plastikowa
24	Wkręt	72	Wspornik
25	Kołek ustalający	73	Kierownica część lewa
26	Osłona koła zamachowego	74	Osłona
27	Wkręt M5 x 12	75	Wałek napędowy
28	Osłona tłumika	76	Gniazdo osłony
29	Nakrętka M6 x 55	77	Osłona plastikowa
30	Tłumik	78	Ostrze
31	Uszczelka tłumika	79	Nakrętka 4.2 x 14
32	Osłona cylindra	80	Pierście sprężynujący zabezpieczający 26
33	Osłona	81	Pierścień sprężynujący zabezpieczający 10
34	Wkręt M5 x 20	82	Łożysko 6000
35	Świeca zapłonowa	83	Wrzeciono z wałkiem napędowym
36	Osłona filtra powietrza	84	Osłona przekładni
37	Płytka filtra powietrza	85	Nakrętka M6 x 16
38	Filtr powietrza	86	Pokrywa zabezpieczająca
39	Gniazdo filtra powietrza	87	Nakrętka M5 x 10
40	Wkręt M5 x 50	88	Koło zębate odbiorcze
41	Gaźnik	89	Wałek wielowpustowy
42	Uszczelka gaźnika	90	Łożysko 6002
43	Wlot tłumika	91	Pierścień osadczy zabezpieczajacy
44	Uszczelka	92	Osłona
45	Cylinder	93	Ostrze
46	Uszczelka cylindra	94	Pierścień dociskowy
47	Pierścień tłoka	95	Osłona
48	Tłok	96	Nakrętka

Karta gwarancyjna

na

Kosa spalinowa

Nr katalogowy: DED8714 nr partii: .....

(zwane dalej Produktem)

Data zakupu Produktu: .....

Pieczęć sprzedawcy

Data i podpis sprzedawcy: .....

Oświadczenie Użytkownika:

Potwierdzam, że zostałem poinformowany o warunkach gwarancji oraz skutkach nieprzestrzegania wytycznych zawartych w Instrukcji obsługi i karcie gwarancyjnej. Warunki niniejszej gwarancji są mi znane, co potwierdzam własnoręcznym podpisem:

....

Data i miejsce Podpis Użytkownika

I. Odpowiedzialność za Produkt

1. Gwarant – Dedra Exim Sp. z o.o. z siedzibą w Pruszkowie, adres: ul. 3 Maja 8, 05-800 Pruszków, KRS 0000062517, Sąd Rejonowy dla m.st. Warszawy w Warszawie, XIV Wydział Gospodarczy Krajowego Rejestru Sądowego, NIP 527-020-49-33, kapitał zakładowy: 100 980.00 zł.
2. Na warunkach określonych w niniejszej karcie gwarancyjnej Gwarant udziela gwarancji na Produkt, pochodzący z dystrybucji Gwaranta.
3. Odpowiedzialność z tytułu gwarancji obejmuje tylko wady powstałe z przyczyn tkwiących w Produkcie w momencie jego wydania Użytkownikowi.
4. Z tytułu gwarancji Użytkownik, uzyskuje prawo do bezpłatnej naprawy Produktu, o ile wada ujawniła się w okresie gwarancji. Sposób naprawy Produktu (metoda wykonania naprawy) zależy od decyzji Gwaranta. W przypadku stwierdzenia przez Gwaranta braku możliwości naprawy Gwarant zastrzega sobie prawo wymiany wadliwego elementu albo całego Produktu na wolny od wad, obniżenia ceny Produktu lub odstąpienia od umowy.
5. W stosunku do Użytkownika, który nie jest konsumentem w rozumieniu ustawy z dnia 23 kwietnia 1964r. Kodeks cywilny, odpowiedzialność odszkodowawcza Gwaranta za szkody wynikające z niniejszej gwarancji i/lub w związku z jej zawarciem i wykonywaniem, bez względu na tytuł prawny, jest ograniczona maksymalnie do wysokości wartości wadliwego Produktu.

II. Okres gwarancji

Elementy Produktu	Czas trwania ochrony gwarancyjnej
DED8714	24 miesiące, licząc od daty zakupu Produktu uwidocznionej w niniejszej karcie gwarancyjnej

III. Warunki skorzystania z gwarancji

1. Przedstawienie przez Użytkownika wypełnionej karty gwarancyjnej Produktu oraz uprawdopodobnienie przez Użytkownika okoliczności zakupu Produktu, np. poprzez przedstawienie paragonu, faktury, itd. W celu sprawnego przeprowadzenia reklamacji zaleca się aby Użytkownik przekazał wraz z Produktem do reklamacji

wszystkie elementy określone w „Kompletacji urządzenia” zawartej w Instrukcji obsługi.
2. Stosowanie się przez Użytkownika do zaleceń zawartych w Instrukcji obsługi i karcie gwarancyjnej.
3. Gwarancja obejmuje tylko obszar Rzeczypospolitej Polskiej i UE.
4. Gwarancja nie obejmuje wad Produktu powstałych w szczególności na skutek:
a. Nieprzestrzegania przez Użytkownika warunków określonych w Instrukcji obsługi, w szczególności w zakresie prawidłowej eksploatacji, konserwacji i czyszczenia;
b. Zastosowania przez Użytkownika środków czyszczących lub konserwujących niezgodnych z Instrukcją obsługi;
c. Nieodpowiedniego przechowywania i transportu Produktu przez Użytkownika;
d. Samowolnych zmian i/lub przeróbek Produktu przez Użytkownika, które nie były uzgadniane z Gwarantem;
e. Zastosowania przez Użytkownika w Produkcie materiałów eksploatacyjnych niezgodnych z Instrukcją obsługi.
5. Użytkownik, który nie jest konsumentem w rozumieniu ustawy z dnia 23 kwietnia 1964r. Kodeks cywilny, traci gwarancję na Produkt, w którym:
- numery seryjne, oznaczenia dat i tabliczki znamionowe zostały usunięte, zmienione lub uszkodzone przez Użytkownika;
- plomby zostały uszkodzone przez Użytkownika lub noszą ślady manipulacji Użytkownika.
6. Uwaga! Czynności związane z codzienną obsługą Produktu, wynikające m.in. z Instrukcji obsługi Użytkownik wykonuje we własnym zakresie i na swój koszt.

IV. Procedura reklamacyjna

1. W przypadku stwierdzenia nieprawidłowej pracy Produktu, przed dokonaniem zgłoszenia reklamacyjnego należy upewnić się czy wszystkie czynności określone w szczególności w Instrukcji obsługi zostały wykonane w sposób prawidłowy.
2. Zgłoszenie reklamacji zaleca się dokonać niezwłocznie, najlepiej w terminie 7 dni od daty zauważenia wady Produktu. Użytkownik, który nie jest konsumentem w rozumieniu ustawy z dnia 23 kwietnia 1964r. Kodeks cywilny traci uprawienia wynikające z niniejszej gwarancji w przypadku niezgłoszenia reklamacji w terminie 7 dni.
3. Zgłoszenie reklamacji można dokonać m.in. w punkcie zakupu Produktu, w serwisie gwarancyjnym lub pisemnie na adres: Dedra Exim Sp. z o.o., ul. 3 Maja 8, 05-800 Pruszków.
4. Użytkownik może złożyć reklamację przy wykorzystaniu formularza dostępnego na stronie internetowej www.dedra.pl. („Formularz zgłoszenia reklamacji z tytułu gwarancji”).
5. Adresy serwisów gwarancyjnych dla poszczególnych krajów dostępne są na stronie www.dedra.pl. W przypadku braku serwisu gwarancyjnego dla danego kraju zgłoszenia reklamacyjne z tytułu gwarancji zaleca się kierować na adres: Dedra Exim Sp. z o.o. ul. 3 Maja 8, 05-800 Pruszków (Polska).
6. Mając na uwadze bezpieczeństwo Użytkownika zakazuje się korzystania z wadliwego Produktu.
7. Uwaga! Korzystanie z wadliwego Produktu jest niebezpieczne dla zdrowia i życia Użytkownika.
8. Wykonanie obowiązków wynikających z gwarancji nastąpi w terminie 14 dni roboczych, licząc od dnia dostarczenia reklamowanego Produktu przez Użytkownika.
9. Przed dostarczeniem wadliwego Produktu do reklamacji zaleca się jego oczyszczenie. Reklamowany Produkt zaleca się dokładnie zabezpieczyć przed uszkodzeniami w transporcie (zaleca się dostarczyć reklamowany Produkt w oryginalnym opakowaniu).
10. Okres gwarancji ulega przedłużeniu o czas, w ciągu którego wskutek wady Produktu objętego gwarancją Użytkownik nie mógł z niego korzystać.
Gwarancja nie wyłącza, nie ogranicza, ani nie zawiesza uprawnień Użytkownika wynikających z przepisów o rękojmi za wady rzeczy sprzedanej.

Zgodnie z art. 13 ust. 1 i ust. 2 rozporządzenia Parlamentu Europejskiego i Rady (UE) 2016/679 z dnia 27 kwietnia 2016 r. w sprawie ochrony osób fizycznych w związku z przetwarzaniem danych osobowych i w sprawie swobodnego przepływu takich danych oraz uchylenia dyrektywy 95/46/WE (dalej: „RODO”) informujemy

1. Administratorem Twoich danych osobowych podanych w formularzu jest DEDRA-EXIM sp. z o.o. z siedzibą w Pruszkowie , ul. 3 Maja 8, 05-800 Pruszków (dalej: „Administrator”).
2. Twoje dane będą przetwarzane wyłącznie w celu przeprowadzenia procedury gwarancyjnej urządzenia zgodnie art. 6 ust. 1 lit. b ogólnego rozporządzenie o ochronie danych (dalej: „RODO”) Podanie danych jest dobrowolne, ale konieczne do przeprowadzenia procedury gwarancyjnej.
3. Twoje dane będą przetwarzane przez okres rozpatrywania przeprowadzenia procedury gwarancyjnej oraz w celach archiwizacyjnych w razie konieczności obrony przed ewentualnymi roszczeniami wobec Administratora nie dłużej niż do momentu ich przedawnienia.
4. Twoje dane mogą być ujawniane wyłącznie podmiotom przetwarzającym dane na rzecz administratora na podstawie pisemnej umowy powierzenia przetwarzania danych osobowych świadczącym m.in. usługi serwisu technicznego, hostingu lub obsługi strony internetowej, obsługi IT, firmie kurierskiej. Dostawcy Administratora zobowiązani są do zapewnienia zabezpieczenia danych i spełnienia wymogów obowiązującego prawa związanego z ochroną danych osobowych i nie mogą wykorzystywać powierzonych danych osobowych do innych celów niż te, które są określone w umowie z Administratorem.
5. Twoje dane nie będą przetwarzane w sposób zautomatyzowany w tym również w formie profilowania oraz nie będą przekazywane do państwa trzeciego/organizacji międzynarodowej.
6. Posiadasz prawo dostępu do treści swoich danych oraz prawo ich sprostowania, usunięcia, ograniczenia przetwarzania, prawo do przenoszenia danych, prawo wniesienia sprzeciwu, w dowolnym momencie.
7. We wszelkich sprawach związanych z przetwarzaniem Twoich danych osobowych przez Administratora możesz skontaktować się pod adresem e-mail: daneosobowe@dedra.pl;
8. Masz prawo wniesienia skargi do wniesienia skargi do organu właściwego do spraw ochrony danych osobowych;

CZ Obsah

1. Fotografie a obrázky
2. Obecné zásady bezpečnosti
3. Podrobné bezpečnostní předpisy
4. Bezpečnostní opatření při práci s řeznými kotouči
5. Popis zařízení
6. Určení zařízení
7. Omezení použití
8. Technické údaje
9. Příprava k práci
10. Nastartování a vypnutí zařízení
11. Používání zařízení
12. Běžné servisní činnosti
13. Náhradní díly a příslušenství
14. Svépomocné odstraňování poruch
15. Kompletace zařízení
16. Záruční list

Překlad originálního návodu

Prohlášení o shodě bylo připojeno k návodu jako jednotlivý dokument. V případě chybějícího prohlášení o shodě kontaktujte Dedra Exim Sp. z o.o.

VAROVÁNÍ. Přečtěte si všechna upozornění označená symbolem a všechny pokyny. Nedodržení níže uvedených upozornění a bezpečnostních pokynů může vést k úrazu elektrickým proudem, požáru nebo vážným zraněním.
Uložte všechna upozornění a pokyny pro pozdější použití.

2. Obecné zásady bezpečnosti

- *Zařízení může obsluhovat pouze dospělá osoba, která byla zaškolena a seznámena s tímto návodem k obsluze.*
- *Při poskytnutí motorového zařízení předejte také tento návod k obsluze.*
- *Zařízení nepoužívejte, pokud jste unavení, nemocní nebo pod vlivem alkoholu nebo jiných omamných látek.*
- *Děti a osoby, které nejsou seznámeny s tímto návodem k obsluze, nesmí zařízení používat.*
- *Uživatel je odpovědný vůči třetím osobám, které se zdržují v blízkosti zařízení, a za věci nacházející se v dosahu jeho práce.*
- *Výrobce neodpovídá za škody způsobené nesprávným použitím zařízení.*
- *Interní předpisy jiných zemí mohou vyžadovat další požadavky, v takových případech kontaktujte výrobce.*

3. Podrobné bezpečnostní předpisy

- ***Se zařízením můžete pracovat pouze v podmínkách dobré viditelnosti, při denním světle nebo umělém osvětlení.***
- ***Při práci používejte osobní ochranné pomůcky.*** *Vždy noste zakrytou, neklouzavou obuv a ochranný oděv, dlouhé kalhoty, ochrannou přilbu, chrániče sluchu, obličejový štít, ochranné rukavice.*
- ***Pečlivě zkontrolujte terén, kde bude zařízení fungovat.*** *Odstraňte všechny předměty, které mohou být vymrštěny rotujícím řezným ústrojím, např. kameny, větve, láhve atp., nebo které by se mohly zaseknout v zařízení, např. dráty, provazy.*
- ***Při práci se zařízením dodržujte minimální vzdálenost 15 metrů od třetích osob.*** *V pracovním prostoru nesmí být žádné osoby, zvířata, které by se mohly zranit, ani předměty, které by se mohly poškodit.*
- ***Při práci se zařízením buďte stále opatrní, udržujte rovnováhu, pevně choďte po zemi, zejména na svazích.*** *Sečte vždy napříč svahem, nikdy nahoru nebo dolů. Při práci choďte, nikdy neběhejte.*
- ***Nesečte mokrou trávu.***
- ***Při práci si kosu zavěste na postroj přiložený k zařízení a držte ji za rukojeti oběma rukama.***
- ***Při uvedení do provozu a po celou dobu práce dodržujte bezpečnou vzdálenost od řezného ústrojí.***
- ***Nedotýkejte se rotujících částí, dokud se úplně nezastaví a nevypnete motor.***
- ***Při údržbě noste ochranné rukavice.*** *Dávejte pozor, abyste se neporanili o ostří pro zkrácení struny nebo řezné ústrojí.*
- ***V případě pracovního úrazu použijte prostředky první pomoci přiměřené poranění a poraďte se s lékařem.***
- ***Před použitím a po každém pádu nebo jiném nárazu vždy zkontrolujte zařízení, zda není poškozeno.*** *Pokud zjistíte jakékoli nepravidelnosti, nezapínejte zařízení a odevzdejte jej do autorizovaného servisu.*
- ***Pokud zařízení začne nadměrně vibrovat, pracuje hlučně a nerovnoměrně, vypněte jej.***
- ***Nepoužívejte zařízení s poškozeným krytem nebo pláštěm.***
- ***Pokud zjistíte netěsnost nebo únik paliva, nespouštějte motor, protože by to mohlo způsobit požár.***
- ***Zařízení nezapínejte v uzavřených prostorách.*** *Motor emituje spaliny obsahující oxid uhličitý. Vdechování výfukových plynů může vést k bezvědomí a smrti.*

- ***Nedotýkejte se nekrytými částmi těla horkých součástí motoru při práci a krátce po jejím ukončení.*** *Při práci se zařízení silně zahřívá.*
- ***Dělejte časté přestávky při práci se zařízením pro krátký odpočinek a změnu pracovní polohy.*** *Vzhledem k účinkům vibrací dodržujte danou pracovní dobu.*
- ***Horké zařízení nikdy nepokládejte na suchou trávu.***
- ***V blízkosti křovinořezu nekuřte, může dojít k požáru.***

4. Bezpečnostní opatření při práci s řeznými kotouči

- *Kovový řezný kotouč může při používání přijít do styku s tvrdým předmětem (kámen, dřevo) a křovinořez může být vymrštěn do strany. Odraz může být tak náhlý a nenadálý, že zařízení může být vymrštěno v libovolném směru a uživatel může ztratit kontrolu nad zařízením. Abyste tomu zabránili:*
- *Zařízení držte pevně oběma rukama.*
- *Ujistěte se, že na zemi nejsou žádné překážky.*
- *Nepoužívejte řezný kotouč v blízkosti plotů, kovových sloupků.*
- *Používejte dobře naostřené řezné kotouče.*
- *Řezný kotouč může způsobit úraz, protože po ukončení práce se ještě chvíli otáčí. Veškeré práce provádějte po úplném zastavení kotouče.*
- *Zařízení nepoužívejte, pokud zjistíte, že kotouč je prasklý, ohnutý nebo tupý. Pokud zjistíte takové závady, vyměňte kotouč za nový.*

5. Popis zařízení

Obr. A: 1. – zapalovací kabel, 2. – rukojeť startéru, 3. – kryt motoru, 4. – palivová nádrž, 5. – upevnění spojky, 6. – závěs, 7. – skříň spojky, 8. – levá rukojeť, 9. – pravá rukojeť, 10. – řídítka, 11. – upevnění řídítek, 12. – rameno, 13. – upevnění krytu, 14. – horní část krytu, 15. – úhlová převodovka, 16. – spodní část krytu, 17. – řezný nástroj, 18. – nůž pro zkrácení struny

6. Určení zařízení

Zařízení je určeno pro sečení trávy nebo podobné měkké vegetace a také vyřezávání keřů nebo mladých porostů s průměrem kmene do 2 cm s použitím vhodného řezného kotouče.

7. Omezení použití

Zařízení používejte pouze v souladu s níže uvedenými „Přípustnými provozními podmínkami". Zařízení nepoužívejte s odstraněným nebo poškozeným krytem řezného nástroje. Zařízení nepoužívejte za špatných povětrnostních podmínek, např. za deště, zejména v případě nebezpečí blesku.
Svépomocné změny mechanické a elektrické konstrukce, veškeré úpravy, servisní činnosti nepopsané v návodu k obsluze se budou považovat za nezákonné a budou mít za následek okamžitou ztrátu záručních nároků a prohlášení o shodě ztratí platnost. Používání v rozporu s určením nebo v rozporu s návodem k obsluze bude mít za následek okamžitou ztrátu záručních nároků.

Přípustné pracovní podmínky
Zařízení je určeno pro venkovní použití
Vzhledem ke vznikajícím vibracím může nepřetržitá práce trvat nejdéle 30 min.

8. Technické údaje

Modelka	**DED8714**
Objem palivové nádrže [cm3]	1200
Šířka řezu [mm]	430
Průměr řezného kotouče [mm]	255
Objem motoru [cm3]	43
Výkon motoru [kW] ([HP])	1,25 (1,36)
Otáčky vřetena [min-1]	7500
Volnoběžné otáčky [min-1]	3000
Emise hluku při sekání trávy	
- Hladina akustického výkonu LWA [dB (A)]	93
- Hladina akustického tlaku LpA [dB (A)]	103
- nejistota měření (KWA) (KPA) [dB (A)]	3
Emise hluku při vyřezávání kartáče	
- Hladina akustického výkonu LWA [dB (A)]	81,1
- Hladina akustického tlaku LpA [dB (A)]	108
- nejistota měření (KWA) (KPA) [dB (A)]	3
Garantovaná hladina hluku [dB]	112
Úroveň vibrací	
- při sekání trávy ah [m / s2]	8,856
- při řezání houští ah [m / s2]	7,824
- Nejistota měření vibrací K [m / s2]	1,5
Typ zapalovací svíčky	L7T
Hmotnost zařízení [kg]	7

Informace o vibracích a hluku

Kombinovaná hodnota vibrací a_h a nejistoty měření byla stanovena v souladu s normou EN ISO 11806-1 a uvedena v tabulce.
Emise hluku byla stanovena v souladu s EN ISO 11806-1, hodnoty jsou uvedeny v tabulce výše.

⚠ POZOR Hluk může poškodit váš sluchu, při práci vždy používejte ochranu sluchu!

Deklarovaná celková hodnota vibrací byla změřena podle standardní zkušební metody a může se používat pro porovnání jednoho zařízení s druhým. Hladina vibrací se může také používat pro předběžné posouzení expozice na vibrace/hluk. Hladina vibrací hluku při skutečném používání zařízení se může lišit od deklarovaných hodnot, v závislosti na způsobu použití pracovních nástrojů, zejména na druhu obráběného předmětu a na nutnosti určit opatření pro ochranu uživatele. Abyste mohli přesně odhadnout expozici v reálných podmínkách použití, vezměte v úvahu všechny části provozního cyklu, včetně doby, kdy je zařízení vypnuto, nebo když je zapnuto, ale nepoužívá se.

9. Příprava k práci

⚠ POZOR Všechny servisní práce provádějte s nepohyblivými rotujícími prvky, při vypnutém motoru a odpojeném kabelu zapalovací svíčky.

Montáž motoru

Motor a rameno smontujte jejich sešroubováním pomocí přiložených šroubů (obr. A, 5).

Montáž pravé rukojeti

Pravou rukojeť namontujte na řídítka tak, jak je to znázorněno na obrázku A (obr. A, 9). Ujistěte se, že otvory v rukojeti a řídítkách se překrývají. Do otvorů vložte zabezpečovací šroub a sešroubujte s maticí na opačné straně rukojeti (obr. D, 4).

Montáž a seřízení řídítek

Řídítka namontujte do držáku řídítek tak, aby rukojeť se spouštěčem škrticí klapky byla na pravé straně. Zašroubujte montážní šrouby (obr. A, 10; 11).
Řídítka můžete seřídit vzhledem k ose ramene a ose řídítek. Za účelem přizpůsobení nastavení řídítek uvolněte upevňovací šrouby, nastavte řídítka do požadované, pohodlné polohy. Zašroubujte montážní šrouby. Po přišroubování motoru a řídítek lanko plynu připevněte na rameno pomocí upínacích spon.

Montáž krytu

Kryt přišroubujte k upevnění krytu (obr. A, 13) tak, aby se nacházel mezi řezným nástrojem a uživatelem, pod ramenem, jak je to znázorněno na obrázku A.

Montáž a demontáž spodní části krytu

Spodní část krytu je smontována s jeho horní částí pomocí západek (obr. A, 14, 16). Abyste jej mohli odebrat, vypačte západky a zároveň jej vytáhněte z příslušných otvorů. Spodní část krytu namontujete zpět zatlačením západek do otvorů.

Výběr řezného nástroje pro danou práci

K sečení trávy používejte hlavici se strunou. K vysekávání keřů nebo mladého porostu používejte řezný kotouč. Řezný kotouč nepoužívejte na místech vystavených kolizi s jinými předměty.

Montáž a demontáž hlavice se strunou

Abyste namontovali hlavici, zajistěte vřeteno tak, že zasunete šroubovák do otvoru v přírubě převodovky. Pak nasaďte postupně horní stabilizační kroužek (obr. F, 92), ochranný kryt proti zamotání trávy do vřetena a našroubujte hlavici s řeznou strunou na závit vřetena. Demontáž proveďte stejným způsobem. Hlavici se strunou používejte s kompletním krytem (hlavní část s namontovanou spodní částí).

Montáž a demontáž řezného kotouče

⚠ POZOR Chcete-li používat zařízení s kovovým ostřím, odeberte spodní část krytu.

Abyste namontovali řezný kotouč, nasaďte na vřeteno horní stabilizační kroužek (obr. F, 92), pak kotouč tak, aby se otáčel ve směru šipek na kotouči (obr. F, 93). Pak na vřeteno umístěte spodní stabilizační kroužek a kryt (obr. F, 94, 95). Vřeteno zajistěte zasunutím šroubováku do otvorů v přírubě převodovky (obr. E, 2), nasazené části přišroubujte maticí (obr. F, 96) a ujistěte se, že kotouč je nasazen kolmo k vřetenu.

Tankování paliva

⚠ POZOR Pokud na zařízení rozlijete palivo, nestartujte motor, důkladně očistěte místo rozlití a počkejte, až se palivo úplně vypaří. Zařízení nestartujte na místě rozlití paliva.

Pro první spuštění zařízení se doporučuje použití směsi benzinu s olejem pro dvoudobé motory v poměru 25:1. Pro další startování používejte směs v poměru 40:1. Palivo míchejte a nalévejte na otevřeném prostranství při vypnutém motoru po jeho vychladnutí (existuje nebezpečí rozlití a vznícení paliva od horkých částí křovinořezu), v dostatečné vzdálenosti od zdrojů tepla, jiskření nebo ohně. Při těchto činnostech nekuřte. Křovinořez položte na rovný povrch, do palivové nádrže nalijte předem připravenou směs, nejvýše po maximální úroveň nádrže. Palivovou nádrž uzavřete a ujistěte se, že zátka je těsně utažená. Palivo uchovávejte pouze v uzavřených a označených kanystrech. Předem připravenou směs uchovávejte nejdéle 30 dnů na suchém a zastíněném místě.

Používání a seřízení ramenního popruhu

Ramenní popruh noste přes rameno. Jeho horní část musí být zavěšená na levém rameni a spodní (s karabinou) se musí nacházet kolem pravého boku uživatele. Délku takto zavěšeného popruhu seřiďte tak, aby se nejnižší poloha karabiny nacházela ve výšce kyčelního kloubu. S přibývajícími zkušenostmi upravte délku popruhu tak, aby zajišťoval co největší pohodlí.

Vyvážení zařízení

Abyste zařízení správně vyvážili, zavěste jej na správně seřízený ramenní popruh nebo postroj, uvolněte šroub závěsu (obr. A, 6), najděte bod zajišťující pohodlnou polohu pro obsluhu a lehce se opřete o základnu řezného nástroje, když zařízení nedržíte za řídítka. Opět utáhněte šroub závěsu.

10. Nastartování a vypnutí zařízení

⚠ POZOR Před nastartováním zařízení bezpodmínečně proveďte činnosti popsané v kapitole „Příprava k práci".

⚠ POZOR Při startování zařízení buďte opatrní, protože pracovní nástavec se může otáčet.

Chcete-li nastartovat zařízení, položte jej na rovnou plochu tak, aby se opíralo o kryt řezného nástroje a palivovou nádrž. Přepínač přepněte do polohy „**I**" (obr. D, 1) a páčku sacího ventilu do příslušné polohy (obr. C, 2; zavřený, horní poloha páčky

v případě studeného motoru, otevřený, spodní poloha páčky v případě zahřátého motoru). Pak několikrát (5–8krát) stlačte měch ručního palivového čerpadla (obr. C, 3). Prudce zatáhněte rukojeť startéru a druhou rukou tlačte zařízení k zemi. Zařízení nepřitlačujte k zemi nohou. Bude-li třeba, zatáhněte rukojeť několikrát.
V případě neúspěchu přepněte přepínač do polohy „Start“ (nejprve stiskněte pojistku spouštěče škrticí klapky a samotnou spoušť; obr. D, 3, 2) a zatáhněte startér. V případě dalšího neúspěchu při studeném motoru zatáhněte opět startér s otevřeným sacím ventilem (jako u zahřátého motoru).
Po nastartování krátce stiskněte spoušť škrticí klapky. Po uvolnění spouštěče motor musí běžet na volnoběžných otáčkách a pracovní nástavec se nesmí otáčet. Pokud je tomu jinak, vypněte zařízení a seřiďte karburátor.
Chcete-li zařízení vypnout, přepněte přepínač do polohy „Stop-0“.

11. Používání zařízení

⚠ POZOR **Zařízení používejte podle všech pokynů uvedených v kapitole 2. a 3. tohoto návodu k obsluze, s dodržením náležité opatrnosti.**

Před zahájením práce si vyberte vhodný řezný nástroj.

Sečení nízké trávy (strunou) a mladých porostů (řezným kotoučem)
Zařízení si zavěste na doporučený popruh. Stůjte rovně, v lehkém rozkroku, abyste si zajistili stabilní postoj. Řezné ústrojí držte těsně nad zemí. Sečte s plnou rychlostí otáček, pohybujte zařízením zprava doleva, pak se vraťte do výchozí polohy a přesuňte se na další sečené místo. Pravidelně se ujišťujte, že kolem řezné hlavice není žádný odpad, který by ji mohl zablokovat.

Sečení vysoké trávy (strunou) a porostů (řezným kotoučem)
Zařízení si zavěste na doporučený popruh nebo postroj. Stůjte rovně v lehkém rozkroku, abyste si zajistili stabilní postoj. Pracujte s plnou rychlostí otáček. Abyste zabránili namotání vysokých rostlin na řezný kotouč, držte řezný kotouč ve výšce několika centimetrů nad úrovní vrcholků rostlin, pohybujte zařízením zprava doleva, pak se vraťte do výchozí polohy. Činnost opakujte, dokud nedosáhnete požadovaného výsledku, a pak se přesuňte na další sečené místo. Nezvedejte

⚠ POZOR pracovní nástroj nad úroveň kyčlí. Pravidelně se ujišťujte, že kolem řezné hlavice není žádný odpad, který by ji mohl zablokovat.

⚠ POZOR **Struna se při práci opotřebovává, zkontrolujte délku a stav opotřebení struny.**

Automatické vysunutí struny
Pro odvíjení struny byl použit pohodlný systém „tap&go“.
Chcete-li odvinout strunu, poklepejte hlavou o zem tak, aby tlačítko na spodní straně hlavy uvolnilo pojistku struny a umožnilo její automatické odvíjení.
Ze zásobníku se vysune asi 1 cm struny z každé strany hlavy.

12. Servisní činnosti

⚠ POZOR **Všechny servisní práce provádějte s nepohyblivými rotujícími prvky, při vypnutém motoru a odpojeném kabelu zapalovací svíčky.**

Za účelem zajištění bezpečného provozu a prodloužení životnosti zařízení provádějte pravidelné prohlídky v dílenských podmínkách. Opotřebené nebo poškozené části vyměňte, abyste zajistili bezpečný provoz. Neprovádění údržby nebo její nesprávné provedení může mít za následek zkrácení životnosti zařízení a v krajních případech i nehodu.

Čištění
Po každém použití vyčistěte zařízení od zbytků rostlin. K důkladnějšímu čistění používejte lehce vlhký hadřík s eventuálním přídavkem neagresivního čisticího prostředku.

Demontáž cívky struny
Na řezné hlavici stiskněte zajišťovací západku a sejměte přírubu hlavice. Pod ní se nachází cívka se strunou, kterou vytáhněte.

Navíjení struny
Při každém doplnění struny zkontrolujte prvky hlavice. Je zakázáno používat poškozenou hlavici.
Z cívky odstraňte zbytek staré struny, do výřezu vložte střed předem připraveného úseku struny o délce asi 5 m tak, aby po jejím ohnutí o 180° jste ji navíjeli ve směru šipky na cívce (obr. B). Obě poloviny struny navíjejte bez zamotání na protilehlé strany cívky, dokud nenavinete asi 10 cm každé části struny. Aby se struna nerozvíjela, umístěte její konce do výřezů v přírubě cívky. Nepoužívejte strunu silnější než 3 mm.

Montáž cívky se strunou v řezné hlavici
Konce struny provlékněte otvory na strunu v bubnu hlavice, pak vložte cívku do hlavice tak, aby byly vidět šipky ukazující směr navíjení s dodržením pořadí prvků, tj. podložka – pružina – podložka – cívka. Pak po ujištění, že jste cívku správně vložili, namontujte přírubu hlavice.

Ostření kovových řezných nástrojů
Po každém doplnění struny zkontrolujte řezný kotouč. Je zakázáno používat poškozený kotouč.
Při nízkém opotřebení naostřete nástroj pilníkem. Ostřete a často odebírejte malé množství materiálu. Pro naostření málo opotřebeného ostří stačí několik pohybů pilníkem. Po každých 5 ostřeních zkontrolujte stav vyvážení nástroje na k tomu určeném zařízení nebo si objednejte takovou službu ve specializovaném servisu. Silně opotřebený řezný nástroj naostřete ostřičem nebo si objednejte takovou službu ve specializovaném servisu. Po každém ostření silně opotřebeného nástroje zkontrolujte stav vyvážení nástroje.

Mazání úhlové převodovky
Za účelem doplnění maziva v úhlové převodovce vyšroubujte zátku mazacího kanálu (obr. E, 1), vstřikněte mazivo do skříně převodovky v takovém množství, aby nezakrývalo závit mazacího kanálu. Zašroubujte zátku. Mazivo doplňujte pravidelně po každých 10 hodinách provozu.

Čištění vzduchového filtru
Za účelem vyčištění vzduchového filtru zavřete sací ventil (obr. C, 2; páčka v horní poloze), otevřete kryt karburátoru, z okolí filtru odstraňte hrubé nečistoty a vytáhněte filtr. Filtr vyklepejte, profoukněte nebo vyměňte za nový. Nikdy jej neproplachujte. Čistý filtr vložte do pouzdra filtru, zavřete kryt. Filtr čistěte pravidelně po každých 10 hodinách provozu.

Seřízení karburátoru
Seřízení volnoběžných otáček proveďte pomocí šroubu umístěného na karburátoru (obr. C, 1). Otáčením šroubu ve směru chodu hodinových ručiček zvýšíte volnoběžné otáčky (proveďte, když motor zhasíná bez důvodu, když uvolníte škrticí klapku), otáčením šroubu doleva snížíte volnoběžné otáčky (proveďte, když se řezný prvek otáčí, i když je motor na volnoběhu).

Čištění, výměna, seřízení zapalovací svíčky
Abyste vymontovali zapalovací svíčku, odpojte kabel zapalování (obr. A, 1), vyšroubujte zapalovací svíčku pomocí přiloženého klíče. Svíčku očistěte kartáčem na čištění svíček a čistým hadříkem (netýká se výměny svíčky).
Mezera mezi elektrodami musí být v rozmezí 0,6–0,7 mm. Seřiďte ji pomocí vhodných nástrojů.
Svíčku zašroubujte, připojte kabel zapalování. Svíčku nedemontujte, pokud je motor horký.

Skladování a přeprava
Pokud zařízení nepoužíváte, skladujte jej mimo dosah dětí, na suchém místě, s prázdnou palivovou nádrží. Zařízení a další součásti uvedené v kompletaci přepravujte způsobem, který je nevystavuje vlivu škodlivých okolních podmínek, jako jsou: vlhkost, atmosférické srážky, tlak způsobující mechanické poškození a další, které mohou mít negativní vliv na zařízení. Při přepravě zařízení vždy vypněte motor, odpojte kabel zapalovací svíčky a vyprázdněte palivovou nádrž. Kovové řezné prvky skladujte a přepravujte v doporučeném obalu. Na krátké vzdálenosti přenášejte zařízení tak, že jej přidržíte jednou rukou za rameno, v rovnovážném bodě zařízení mezi závěsem a držákem řídítek.

13. Náhradní díly a příslušenství

Používejte pouze originální náhradní díly a příslušenství doporučené výrobcem.

- DED87141 – kruhová hlava
- DED87142 – řezací kotouč
- DEGL06A, DEGL06B, DEGL06C – dvoudobý motorový olej
- BHSZ30 – nastavitelný postroj

Příslušenství dostupné v prodeji:
Chcete-li zakoupit náhradní díly a příslušenství, kontaktujte servis Dedra-Exim. Kontaktní údaje jsou uvedeny na 1. straně návodu.
Při objednávání náhradních dílů uveďte sériové číslo dílu uvedené na výkonovém štítku a číslo dílu z technického výkresu.
V záruční době jsou opravy prováděny podle zásad uvedených v záručním listu. Reklamovaný výrobek odevzdejte k opravě na místě zakoupení (prodejce je povinen převzít reklamovaný výrobek) nebo zašlete do centrálního servisu Dedra-Exim nebo do servisu, který se nachází nejblíže místa bydliště (seznam servisů na www.dedra.pl). Přiložte vyplněný záruční list. Pozáruční opravy provádí centrální servis. Poškozený výrobek zašlete do servisu (náklady na zaslání hradí uživatel).

14. Svépomocné odstraňování poruch

⚠ POZOR **Dříve než zkusíte sami odstranit poruchu, ujistěte se, že je motor vypnutý.**

Problém	Příčina	Řešení
Zařízení nejde nastartovat	Chybí palivo	Nalijte do nádrže palivo
	Znečištěná nebo vadná zapalovací svíčka	Vyčistěte nebo vyměňte zapalovací svíčku
	Poškozená palivová hadice	Odevzdejte zařízení do servisu
	Porucha motoru	Odevzdejte zařízení do servisu
Zařízení zhasíná	Příliš nízké volnoběžné otáčky	Seřiďte karburátor
	Příliš málo paliva v nádrži	Nalijte do nádrže palivo
Zařízení má snížený výkon	Znečištěná zapalovací svíčka	Vyčistěte zapalovací svíčku
	Zbytky rostlin zamotané do řezného ústrojí	Zajistěte zařízení a vyčistěte řezný nástavec
Zařízení vydává rušivý zvuk	Poškozená úhlová převodovka	Odevzdejte zařízení do servisu
	Porucha motoru	Odevzdejte zařízení do servisu

15. Kompletace zařízení

⚠ POZOR **Zařízení je zabaleno ve 2. samostatných krabičkách, pozor na označení krabiček.**

1. Rameno – 1 ks, 2. Motor s příslušenstvím – 1 ks, 3. Řídítka – 1 ks, 4. Kryt řezného ústrojí – 1 ks, 5. Hlavice se strunou – 1 ks, 6. Řezný kotouč – 1 ks, 7. Montážní prvky a příslušenství – 1 sada

Záruční list

pro

Motorová kosa

Katalogové číslo: DED8714 Sériové číslo:.....

(dále jen v**ýrobek**)

Datum zakoupení výrobku: .....

Razítko prodávajícího……

Datum a podpis prodávajícího: .....

Prohlášení uživatele:

PotwiPotvrzuji, že jsem byl seznámen se záručními podmínkami a důsledky nedodržování pokynů uvedených v návodu k obsluze a záručním listu. Se záručními podmínkami souhlasím, což potvrzuji vlastnoručním podpisem:

....

datum a místo podpis uživatele

I. Odpovědnost za výrobek

1. Ručitel – DEDRA EXIM Sp. z o.o. se sídlem v Pruszkowie, adresa: ul. 3 Maja 8, 05-800 Pruszków, KRS 0000062517, Obvodní soud pro hl. město Varšavu ve Varšavě, XIV. Hospodářský odbor Celostátního soudního rejstříku, DIČ 527-020-49-33, Základní kapitál: 100 980.00 zl.
2. Podle podmínek stanovených v tomto záručním listu ručitel poskytuje záruku na výrobek, pocházející z distribuce ručitele.
3. Záruční odpovědnost za vady se týká pouze vad vzniklých z příčin tkvících ve výrobku v okamžiku jeho vydání uživateli.
4. Uživatel má nárok na bezplatnou záruční opravu výrobku, pokud vada byla zjištěná v záruční době. Provedení opravy výrobku (způsob opravy) závisí na rozhodnutí ručitele. Pokud ručitel nemůže provést opravu, vyhrazuje si právo na výměnu vadné součásti nebo celého výrobku za bezvadný, snížení ceny výrobku nebo odstoupení od smlouvy.
5. Vůči uživateli, který není spotřebitelem ve smyslu zákona ze dne 23. dubna 1964 občanský zákoník, je odpovědnost Ručitele za škody vyplývající z této záruky a/nebo v souvislosti s jejím uzavřením a plněním, bez ohledu na právní titul, omezena maximálně do výše hodnoty vadného výrobku.

II. Záruční doba

Součásti výrobku, na které se vztahuje záruka	Doba trvání záruční ochrany
DED8714	24 měsíců, počítáno od data nákupu výrobku uvedeného v tomto záručním listu

III. Podmínky uplatňování záruky

1. Przedstawienie przez Użytkownika wypełnionej karty gwarancyjnej Produktu 1. Předložení vyplněného záručního listu pro výrobek a doložení okolností nákupu výrobku, např. předložením paragonu, faktury atd. Pro správné vyřízení reklamace se doporučuje, abyste společně s výrobkem předali všechny součásti stanovené v kapitole „Kompletace“ výrobku uvedené v návodu k obsluze.
2. Dodržování pokynů uvedených v návodu k obsluze a záručním listu.
3. Záruka platí pouze na území Polska a EU.
4. Záruka se nevztahuje na vady výrobku vzniklé zejména v následku:
a. Nedodržování podmínek stanovených v návodu k obsluze, zejména v rozsahu správného provozování, údržby a čištění;
b. Používání čisticích nebo ošetřovacích prostředků v rozporu s návodem k obsluze;
c. Nevhodného skladování a přepravování výrobku;
d. Svépomocných změn a/nebo úpravy výrobku, které nebyly dohodnuty s ručitelem;
e. Používání ve výrobku provozních materiálů v rozporu s návodem k obsluze.
5. Uživatel, který není spotřebitelem ve smyslu zákona ze dne 23. dubna 1964 občanský zákoník, ztratí záruku na výrobek, na kterém:
- odstranil, změnil nebo poškodil sériová čísla, označení údajů a výkonové štítky;
- ucpávky byly poškozeny uživatelem nebo nesly stopy manipulace uživatele.
6. Upozornění! Činnosti spojené s každodenní obsluhou výrobku, vyplývající mj. z návodu k obsluze, provádí uživatel ve vlastní režii a na své náklady.

IV. Postup při reklamaci

1. V případě zjištění nesprávného provozu výrobku se před nahlášením reklamace ujistěte, že jste provedli správně všechny činnosti podrobně popsané v návodu k obsluze.
2. Reklamaci nahlaste ihned, nejlépe do 7 dnů od data zjištění vady výrobku. Uživatel, který není spotřebitelem ve smyslu zákona ze dne 23. dubna 1964 občanský zákoník, ztratí nárok na uplatnění záruky v případě nenahlášení reklamace do 7 dnů.
3. Reklamaci můžete nahlásit mj. v místě zakoupení výrobku, v záručním servisu nebo písemně na adresu: DEDRA EXIM Sp. z o.o., ul. 3 Maja 8, 05-800 Pruszków.
4. Reklamaci můžete nahlásit prostřednictvím formuláře dostupného na stránkách www.dedra.pl. („Formulář pro nahlášení reklamace“).
5. Adresy záručních servisů v jednotlivých státech jsou dostupné na stránkách www.dedra.pl. Pokud v daném státě není uveden servis, reklamační formulář zašlete na adresu: DEDRA EXIM Sp. z o.o., ul. 3 Maja 8, 05-800 Pruszków (Polska).
6. Z bezpečnostních důvodů je zakázáno používat vadný výrobek.
7. Upozornění!!! Používání vadného výrobku ohrožuje zdraví a život uživatele.
8. Povinnosti vyplývající ze záruky budou splněny do 14 pracovních dnů, počítáno ode dne doručení reklamovaného výrobku.
9. Vadný výrobek před odevzdáním do servisu vyčistěte. Reklamovaný výrobek důkladně zabezpečte proti poškození při přepravě (doporučuje se předat reklamovaný výrobek v originálním obalu).
10. Záruční doba se prodlužuje o dobu, během níž uživatel z důvodu vady výrobku, na kterou se vztahuje záruka, nemohl výrobek používat.
Záruka nevylučuje, neomezuje ani nepozastavuje nároky uživatele vyplývající z ručení za vady prodané věci.

V souladu s čl. 13 odst. 1 a 2 nařízení Evropského parlamentu a Rady (EU) 2016/679 ze dne 27. dubna 2016 o ochraně fyzických osob v souvislosti se zpracováním osobních údajů a o volném pohybu těchto údajů a o zrušení směrnice 95/46/ES Vás informujeme, že:

1. Správcem vašich osobních údajů uvedených ve formuláři je DEDRA-EXIM sp. z o.o. se sídlem v Pruszkowie, ul. 3 Maja 8, 05-800 Pruszków (dále jen: „Správce“).
2. Vaše údaje budou zpracovávány pouze pro účely provedení reklamačního řízení zařízení podle čl. 6 odst. 1 písm. b) obecného nařízení o ochraně osobních údajů (dále jen: „GDPR“) Poskytnutí údajů je dobrovolné, ale nezbytné k provedení reklamačního řízení.
3. Vaše údaje budou zpracovávány po dobu posouzení provedení reklamačního řízení a pro účely archivace v případě potřeby obrany proti eventuálním nárokům vůči Správci, nejdéle však do okamžiku jejich promlčení.
4. Vaše údaje mohou být zpřístupněny pouze subjektům, které zpracovávají údaje pro Správce na základě písemné smlouvy o pověření zpracováním osobních údajů, poskytujícím mj. technický servis, hosting nebo údržbu webových stránek, IT servis, kurýrní služby. Dodavatelé Správce jsou povinni zajistit ochranu údajů a splnit požadavky platného zákona souvisejícího s ochranou osobních údajů a nesmí využívat svěřené osobní údaje pro jiné účely než ty, které jsou uvedeny ve smlouvě se Správcem.
5. Vaše údaje nebudou zpracovávány automatizovaným způsobem, včetně profilování, a nebudou předávány do třetí země / mezinárodní organizaci.
6. Máte právo na přístup ke svým údajům a právo na jejich opravu, výmaz, omezení zpracování, právo na přenositelnost údajů, právo kdykoli vznést námitku.
7. Ve všech záležitostech souvisejících se zpracováním vašich osobních údajů Správcem nás můžete kontaktovat na e-mailové adrese: daneosobowe@dedra.pl.
8. Máte právo podat stížnost u úřadu příslušného pro ochranu osobních údajů.

SK Obsah

1. Obrázky a výkresy
2. Všeobecné bezpečnostné zásady
3. Podrobné bezpečnostné predpisy
4. Bezpečnostné opatrenia pri práci s reznými kotúčmi
5. Popis zariadenia
6. Zamýšľané použitie zariadenia
7. Obmedzenie používania
8. Technické parametre
9. Príprava na prácu/používanie
10. Spúšťanie a vypínanie zariadenia
11. Používanie zariadenia
12. Priebežné obslužné činnosti
13. Náhradné diely, doplnky a príslušenstvo
14. Samostatné odstraňovanie porúch a problémov
15. Diely a časti zariadenia
16. Záručný list

Preklad originálneho návodu

Vyhlásenie o zhode bolo pripojené k návodu ako samostatný dokument. Ak dané vyhlásenie o zhode chýba, je potrebné kontaktovať spoločnosť Dedra Exim Sp. z o.o.

UPOZORNENIE. Prečítajte si všetky upozornenia označené symbolom a všetky pokyny.

Nedodržanie nasledujúcich bezpečnostných upozornení a bezpečnostných pokynov môže spôsobiť zásah elektrickým prúdom, požiar, alebo vážne poranenie.

Zachovajte všetky upozornenia a návod pre budúce použitie.

2. Všeobecné bezpečnostné zásady

- *Zariadenie môžu používať výhradne iba dospelé osoby, ktoré sa oboznámili s touto používateľskou príručkou.*
- *Ak niekomu odovzdávate motorové zariadenie, odovzdajte aj túto používateľskú príručku.*
- *Operátor nemôže zariadenie používať, ak je unavený, chorý, alebo pod vplyvom alkoholu alebo iných omamných látok.*
- *Deti ani osoby, ktoré sa neoboznámili s touto používateľskou príručkou, nesmú zariadenie používať.*
- *Operátor zodpovedá za tretie osoby, ktoré sa nachádzajú v blízkosti zariadenia, ako aj za veci, ktoré sa nachádzajú v dosahu jeho pôsobenia.*
- *Výrobca nezodpovedá za škody spôsobené v dôsledku nesprávneho používania zariadenia.*
- *Predpisy v iných štátoch môžu stanoviť dodatočné požiadavky, v takých prípadoch sa obráťte na výrobcu.*

3. Podrobné bezpečnostné predpisy

- ***Zariadenie sa môže používať iba keď je dostatočná viditeľnosť, pri dennom svetle alebo pri silnom umelom osvetlení.***
- ***Počas práce používajte osobné ochranné prostriedky**. Vždy používajte celú, protišmykovú obuv a vhodné ochranné oblečenie, dlhé nohavice, ochrannú prilbu, chrániče sluchu, kryt tváre, ochranné rukavice.*
- ***Dôkladne skontrolujte terén, na ktorom budete zariadenie používať.** Odstráňte všetky predmety, ktoré môžu odhodiť rotujúce prvky kotúča, napr. kamene, konáre, fľaše ap., alebo v ktorých by sa zariadenie mohlo zaseknúť, napr. drôty, šnúrky.*

- ***Počas používania zariadenia vždy zachovávajte od tretích osôb vzdialenosť minimálne 15 metrov.*** *V pracovnej zóne s týmto polomerom sa nesmú nachádzať žiadne osoby, zvieratá ani predmety, ktoré by mohli byť zranené alebo poškodené.*
- ***Počas používania zariadenia zachovávajte náležitú opatrnosť, udržujte rovnováhu, nohy majte pevne opreté na podklade, predovšetkým na šikmých svahoch.*** *Vo svahu koste vždy po vrstevnici (priečne), nikdy nie smerom zhora alebo zdola. Počas práce kráčajte, v žiadnom prípade nebehajte.*
- ***Nekoste mokrú trávu.***
- ***Kosu počas práce zaveste na postroji dodanom spolu so zariadením a rukoväte vždy držte oboma rukami.***
- ***Počas spúšťania ako aj celý čas počas práce zachovávajte bezpečnú vzdialenosť medzi operátorom a rezným prvkom.***
- ***Nedotýkajte sa pohyblivých častí skôr, než sa úplne zastavia a skôr než sa vypne a zastaví motor.***
- ***Pri vykonávaní servisných činností používajte vhodné ochranné rukavice.*** *Dávajte pozor, aby ste sa nezranili ostrím na skracovanie struny alebo reznými ostriami.*
- ***V prípade, ak dôjde k úrazu, poskytnite náležitú prvú pomoc adekvátne k úrazu a v prípade potreby zabezpečte zdravotnícku pomoc.***
- ***Pred použitím a po každom páde, alebo po iných úderoch, zariadenie vždy najprv dôkladne skontrolujte, aby ste objavili prípadné poškodenia.*** *V prípade, ak objavíte akékoľvek nesúlad, zariadenie v žiadnom prípade nespúšťajte a odovzdajte ho na opravu autorizovanému servisu.*
- ***Ak zariadenie začne nadmerne vibrovať, príliš hlasno alebo nerovno pracovať, okamžite ho vypnite.***
- ***Zariadenie s poškodeným krytom alebo plášťom v žiadnom prípade nepoužívajte.***
- ***V prípade netesnosti alebo pri úniku paliva, motor v žiadnom prípade neštartujte, keďže v opačnom prípade môže dôjsť k požiaru.***
- ***Zariadenie v žiadnom prípade neštartujte v zatvorených miestnostiach.*** *Z motora vychádzajú spaliny, ktoré obsahujú oxid uhličitý. Vdychovanie spalín môže viesť k strate vedomia, a až k smrti.*
- ***Tak počas práce, ako aj krátko po skončení práce, nedotýkajte sa nechránenými časťami tela horúcich prvkov motora.*** *Zariadenie sa počas práce značte zohrieva.*
- ***Počas používania zariadenia si často robte krátke prestávky na oddych a na zmenu pracovnej polohy.*** *Vzhľadom na dôsledky vibrácií, dodržiavajte uvedené trvanie práce a prestávok.*

⚠ POZOR

- ***Horúce zariadenia nikdy neklaďte na suchej tráve.***
- ***V blízkosti motorovej kosy nefajčite, v opačnom prípade môže dôjsť k požiaru.***

4. Bezpečnostné opatrenia pri práci s reznými kotúčmi

- *Pri používaní kovového rezného kotúča môže dôjsť ku kontaktu s tvrdým predmetom (kameň, drevo), a môže dôjsť k odhodeniu kosy. Odhodenie môže byť natoľko prudké a neočakávané, že zariadenie môže byť odhodené ľubovoľným smerom a operátor môže stratiť kontrolu nad zariadením. Aby ste sa tomu vyhli:*
  - *Zariadenie vždy pevne držte oboma rukami.*
  - *Dávajte pozor, aby sa na podklade nenachádzali žiadne prekážky.*
  - *Rezný kotúč nepoužívajte v blízkosti plotov, oplotení, kovových stĺpikov.*
  - *Používajte iba náležite naostrené rezné kotúče.*
- *Rezný kotúč môže operátorovi spôsobiť úraz, pretože po vypnutí zariadenia môže ešte chvíľu rotovať. Všetky práce môžete vykonávať až vtedy, keď sa kotúč úplne zastaví.*
- *Zariadenie v žiadnom prípade nepoužívajte, ak je kotúč puknutý, vyhnutý alebo tupý. V prípade, ak sa objavia vyššie uvedené poškodenia, taký kotúč vymeňte na nový.*

5. Popis zariadenia

Obr. A: 1. – štartovací kábel, 2. – rukoväť štartéra, 3. – plášť motora, 4. – palivová nádrž, 5. – upevnenie spojky, 6. – zavesenie, 7. – plášť spojky, 8. – ľavá rukoväť, 9. – pravá rukoväť, 10. – tyč rukovätí, 11. – upevnenie tyče rukovätí, 12. – rameno, 13. – upevnenie krytu, 14. – vrchná časť krytu, 15. – uhlový prevod, 16. – dolná časť krytu, 17. – rezný nástroj, 18. – nôž na skracovanie struny

6. Zamýšľané použitie zariadenia

Zariadenie je určené na kosenie trávy alebo podobných mäkkých rastlín, ako aj na kosenie vysokej trávy, krovín a mladých stromčekov s priemerom pňov do 2 cm s použitím vhodného rezného kotúča.

7. Obmedzenie používania

Zariadenie sa môže používať iba v súlade s pokynmi, ktoré sú uvedené v „Povolených prevádzkových podmienkach".
Zariadenie v žiadnom prípade nepoužívajte so zdemontovaným alebo s poškodeným krytom rezného nástroja. Zariadenie nepoužívajte pri nepriaznivých poveternostných podmienkach, ako sú zrážky, predovšetkým vtedy, keď hrozí riziko atmosférických výbojov.
Neautorizované zásahy a zmeny mechanickej konštrukcie a elektrických prvkov zariadenia, ako aj nedodržiavanie pokynov uvedených v používateľskej príručke, sú protiprávne a znamenajú okamžitú stratu Záručných práv a Vyhlásenie o zhode prestáva platiť.
V prípade použitia zariadenia v rozpore z jeho určením, alebo s pokynmi uvedenými v používateľskej príručke, záruka udelená na zariadenie prestáva automaticky platiť.

Prípustné pracovné podmienky
Zariadenie je určené na používanie vonku.
Kvôli vibráciám, ktoré vznikajú počas používania zariadenia, nepracujte nepretržite dlhšie než 30 minút.

8. Technické parametre

Model	DED8714
Objem palivovej nádrže [cm3]	1200
Šírka čiary rezu [mm]	430
Priemer rezného kotúča [mm]	255
Zdvihový objem motora [cm3]	43
Výkon motora [kW] ([HP])	1,25 (1,36)
Otáčky vretena [min-1]	7500
Voľnobežné otáčky [min-1]	3000
Emisie hluku pri kosení trávy	
- Hladina akustického výkonu LWA [dB (A)]	93
- Hladina akustického tlaku LpA [dB (A)]	103
- neistota merania (KWA) (KPA) [dB (A)]	3
Emisie hluku pri vystrihovaní kefy	
- Hladina akustického výkonu LWA [dB (A)]	81,1
- Hladina akustického tlaku LpA [dB (A)]	108
- neistota merania (KWA) (KPA) [dB (A)]	3
Zaručená hladina hluku [dB]	112
Úroveň vibrácií	
- pri kosení trávy ah [m / s2]	8,856
- pri rezaní húštín ah [m / s2]	7,824
- Neistota merania vibrácií K [m / s2]	1,5
Typ zapaľovacej sviečky	L7T
Hmotnosť zariadenia [kg]	7

Informácie o vibráciách a o hluku

Sumárna hodnota vibrácií a_h a odchýlka (nepresnosť) merania boli určené poľa normy EN ISO 11806-1 a sú uvedené v tabuľke.
Emisia hluku bola určená podľa normy EN ISO 11806-1, hodnoty sú uvedené vo vyššie uvedenej tabuľke.

Hluk môže spôsobiť poškodenie sluchu, počas práce vždy používajte náležitú ochranu sluchu!

Deklarovaná sumárna hodnota vibrácií bola nameraná štandardnou testovacou metódou a môže sa používať na vzájomné porovnávanie jedného náradia s iným. Uvedená úroveň vibrácií sa tiež môže používať na vstupné hodnotenie expozície na vibrácie/hluk.
Úroveň vibrácií/hluku sa pri skutočnom používaní zariadenia môže líšiť od vyhlasovaných hodnôt, v závislosti od spôsobu používania pracovných nástrojov, predovšetkým od typu obrábaného predmetu ako aj od nevyhnutnosti určenia prostriedkov, ktoré majú vplyv na ochranu operátora. Na presné hodnotenie vystavenia v skutočných podmienkach používania, musia sa zohľadniť všetky časti operačného cyklu, zahrňujúc aj čas, keď je zariadenie vypnuté, alebo keď je zapnuté, ale sa nepoužíva.

9. Príprava na prácu/používanie

⚠ POZOR **Všetky obslužné činnosti vykonávajte iba vtedy, keď sú rotujúce prvky zastavené, motor vypnutý a je odpojený štartovací kábel od zapaľovacej sviečky.**

Montáž motora

Motor a rameno namontujte zoskrutkovaním týchto prvkov pripojenými skrutkami (obr. A, 5).

Montáž pravej rukoväte

Pravú rukoväť namontujte na tyči rukovätí tak, ako je to znázornené na obrázku A (obr. A, 9). Dávajte pozor, aby sa otvory na rukoväti a tyči rukovätí prekrývali. Cez otvory preložte poistnú skrutku a na druhej strane rukoväti dotiahnite maticu (obr. D, 4).

Montáž a nastavenie tyče rukovätí

Tyč rukovätí namontujte v držiaku tak, aby rukoväť s pákou plynu bola na pravej strane. Zoskrutkujte montážne skrutky (obr. A, 10; 11).
Tyč rukovätí sa dá nastaviť voči osi ramena ako aj voči osi tyče rukovätí. Keď chcete nastaviť polohu tyče rukovätí, uvoľnite upevňovacie skrutky, nastavte tyč rukovätí v požadovanej, pohodlnej polohe. Zoskrutkujte montážne skrutky. Keď priskrutkujete motor a tyč rukovätí, lanko plynu upevnite k ramene s použitím viazacích pások.

Montáž krytu

Kryt priskrutkujte k upevneniu krytu (obr. A, 13) tak, aby sa nachádzal medzi rezným nástrojom a používateľom, pod tyčou, tak, ako je to znázornené na obr. A.

Montáž a demontáž dolnej časti krytu

Dolná časť krytu je zmontovaná s jej vrchnou časťou s použitím západiek (obr. A, 14, 16). Keď ju chcete odpojiť, príslušne vyvážte západky a súčasne ich vytiahnite s príslušných otvorov. Dolnú časť krytu opätovne namontujte zatlačením západiek naspäť do otvorov.

Voľba rezného nástroja na vykonávanie danej práce
Na kosenie trávy používajte hlavu so strunou. Na kosenie vysokej trávy a krovín používajte rezný kotúč. Rezný kotúč nepoužívajte na miestach, v ktorých môže dôjsť ku kolízii s inými predmetmi.

Montáž a demontáž hlavy so strunou
Keď chcete namontovať hlavu, zablokujte vreteno vložením skrutkovača do otvoru v prírube prevodu. Potom v tomto poradí vložte vrchný stabilizačný krúžok (obr. F, 34), kryt chrániaci pred ovíjaním trávy okolo vretena a na závit vretena naskrutkujte hlavu s reznou strunou. Demontáž vykonajte analogicky v opačnom poradí. Hlavu so strunou používajte s kompletným krytom (hlavná časť s namontovanou dolnou časťou).

Montáž a demontáž rezného kotúča
⚠ POZOR Keď chcete zariadenie používať s kovovým ostrím, zdemontujte dolnú časť krytu.

Keď chcete namontovať rezný kotúč, na vreteno vložte horný stabilizačný krúžok (obr. F, 92), a potom kotúč, a to takým spôsobom, aby sa otáčal smerom, ktorý ukazujú šípky na kotúči (obr. F, 93). Následne na vreteno vložte dolný stabilizačný krúžok a kryt (obr. F, 94, 95). Vreteno zablokujte vložením skrutkovača do otvoru v prírube prevodu (obr. E, 2), namontované prvky zoskrutkujte maticou (obr. F, 96), uistite sa, či je kotúč vložený kolmo k vretenu.

Tankovanie paliva
⚠ POZOR Keď sa palivo rozleje na zariadenie, motor neštartujte, dôkladne poutierajte miesto, na ktoré sa palivo rozlialo, a potom počkajte, až kým sa všetko palivo úplne neodparí. Zariadenie neštartujte na mieste, v ktorom sa rozlialo palivo.

Pri prvom naštartovaní zariadenia odporúčame, aby ste použili zmes benzínu a oleja do dvojtaktných motorov v pomere 25:1. Neskôr používajte zmes v pomere 40:1. Palivo premiešajte a vlejte na otvorenom priestranstve, pri vypnutom motore, keď je motor vychladnutý (v opačnom prípade hrozí rozliatie a zapálenie paliva od horúcich prvkov zariadenia), v bezpečnej vzdialenosti od zdrojov tepla, iskier alebo otvoreného ohňa. Pri vykonávaní týchto činností nefajčite. Zariadenie položte na rovnom povrchu, do palivovej nádrži vlejte predtým pripravenú zmes, nie viac než **⚠ POZOR** po maximálnu úroveň naplnenia nádrže. Zatvorte palivovú nádrž, skontrolujte, či je zátka tesne dotiahnutá. Palivo uchovávajte výhradne iba v zatvorených kanistroch, ktoré sú na to určené, a ktoré sú náležite označené. Predtým pripravenú zmes neuchovávajte dlhšie než 30 dní na suchom a tmavom mieste.

Používanie a nastavovanie ramenného pásu
Ramenná pás používajte „cez rameno“. Jeho horná časť má byť zavesená na ľavom ramene, a dolná (s karabínou) sa má nachádzať pri pravom bedre používateľa. Dĺžku takto zaveseného pása nastavte tak, aby najnižšie umiestnený prvok karabíny sa nachádzal vo výške bedrového kĺbu. Keď získate potrebné skúsenosti, dĺžku pásu nastavte tak, aby bolo používanie zariadenia čo najpohodlnejšie.

Vyváženie zariadenia
Keď chcete zariadenie náležite vyvážiť, zaveste ho na správne nastavenom ramennom páse alebo na trakoch (postroji), povoľte skrutku zavesenia (obr. A, 6), nájdite polohu, ktorá zaručuje pohodlnú polohu operátora a ľahké opieranie sa o podlahu rezného nástroja v situácii, keď operátor nedrží rukoväte zariadenia. Následne dotiahnite skrutku zavesenia.

10. Spúšťanie a vypínanie zariadenia
⚠ POZOR Predtým, než zariadenie spustíte, bezpodmienečne vykonajte činnosti, ktoré sú opísané v kapitole „Príprava na prácu/používanie“.

⚠ POZOR Pri štartovaní zariadenia zachovávajte ostražitosť, vzhľadom na možnosť otáčania sa pracovnej koncovky.

Keď chcete zariadenie naštartovať, položte ho na plochom podklade tak, aby sa opieral na kryte rezného prvku a na palivovej nádrže. Prepínač prepnite na polohu „**I**” (obr. D, 1), a páku sacieho ventila v náležitej polohe (obr. C, 2; v zatvorenej, v hornej polohe páky, ak je motor studený; v otvorenej, v dolnej polohe páky, keď je motor už rozohriaty). Následne niekoľkokrát (5 až 8-krát) stlačte vak ručného palivového čerpadla (obr. C, 3). Energicky potiahnite držiac rukoväť štartéra, druhou rukou pritláčajte zariadenie k podkladu. Zariadenie nepritláčajte k podkladu nohou. Ak je to potrebné, rukoväť potiahnite niekoľkokrát.
V prípade, ak sa vám nepodarí zariadenie naštartovať, prepnite prepínač na polohu „Štart” (predtým musíte stlačiť zabezpečenie páky plynu a samotnej páky; obr. D, 3, 2) a opäť energicky potiahnite štartér. V prípade, ak sa vám stále nepodarilo zariadenie s chladným motorom naštartovať, opäť energicky potiahnite štartér s otvoreným sacím ventilom (tak ako v prípade už zohriateho motora).
Po naštartovaní nakrátko stlačte páku plynu. Keď páku plynu pustíte, motor by mal pracovať na voľnobehu, a pracovná koncovka by sa nemala otáčať. Ak je to inak, zariadenie vypnite a nastavte karburátor.
Keď chcete zariadenie vypnúť, prepínač prepnite na polohu „Stop-0“.

11. Používanie zariadenia
⚠ POZOR Pri používaní zariadenia dodržiavajte všetky pokyny, ktoré sú uvedené v 2. a 3. kapitole tejto používateľskej príručky, pričom vždy zachovávajte náležitú ostražitosť. Pred začatím práce zvoľte vhodný rezný nástroj.

Kosenie nízkej trávy (struna) a mladé kroviny (rezný kotúč).
Zariadenie zaveste na špeciálnom postroji. Stojte rovno, mierne rozkročený, aby ste stáli v stabilnej polohe. Rezný prvok držte blízko pri zemi. Koste pri plnej uhlovej rýchlosti motora, zariadenie presúvajte sprava doľava, a následne sa vráťte do pôvodnej polohy, a potom sa presuňte na ďalšie kosené miesto. Pravidelne kontrolujte, či sa okolo strunovej hlavy nezachytili odpady, následkom ktorých by sa mohla zablokovať.

Kosenie vysokej trávy (struna) a krovín (rezný kotúč)
Zariadenie zaveste na špeciálnom postroji alebo trakoch. Stojte rovno, mierne rozkročený, aby ste stáli v stabilnej polohe. Práce vykonávajte pri plnej uhlovej rýchlosti. Aby sa okolo rezného nadstavca neovíjali vysoké rastliny, rezným prvkom koste vždy cca max. 20 cm pod vrcholom rastlín, a zariadenie postupne presúvajte sprava doľava, a potom sa vráťte na začiatočnú polohu. Činnosť opakujte, až kým nedosiahnete požadovaný efekt, následne sa presuňte na ďalšie kosené miesto. Pracovnú koncovku nezdvíhajte vyššie než po rovinu bedier. Pravidelne kontrolujte, či sa okolo strunovej hlavy nezachytili odpady, následkom ktorých by sa mohla zablokovať.

⚠ POZOR Vlasec počas prevádzky podlieha opotrebovaniu, skontrolujte dĺžku a stav vlasca.

Automatické vysunutie vlasca
Na odvíjanie vlasca bol použitý pohodlný systém "tap & go".
Ak chcete vlasec odvinúť, udrite hlavou o zem tak, aby tlačidlo na spodnej ploche hlavy uvoľnilo zámok vlasca a umožnilo jeho automatické odvíjanie. Na každej strane hlavy sa zo zásobníka uvoľní cca. 1 cm vlasca.

12. Obslužné činnosti
⚠ POZOR Všetky obslužné činnosti vykonávajte iba vtedy, keď sú rotujúce prvky zastavené, motor vypnutý a je odpojený štartovací kábel od zapaľovacej sviečky.

Aby ste zaručili bezpečnosť pri práci, a aby ste predĺžili životnosť zariadenia, pravidelne vykonávajte náležité technické kontroly v dielenských podmienkach. Opotrebované alebo poškodené diely vymeňte, aby ste zachovali náležitú úroveň bezpečnosti práce. Nevykonávanie náležitej údržby, alebo vykonávanie údržby nesprávnym spôsobom, môže viesť k skrátenie trvácnosti zariadenia, a v krajnom prípade až k úrazu či nehode.

Čistenie
Zariadenie po každom použití vyčistite zo zvyškov rastlín. Na presnejšie vyčistenie môžete použiť trochu navlhčenú handričku, prípadne s dodatkom neagresívneho čistiaceho prostriedku.

Demontáž kotúča struny
Na reznej hlave stlačte blokovaciu západku a stiahnite prírubu hlavy. Nachádza sa tam kotúč struny, ktorý vytiahnite.

Navíjanie struny
Vždy pri každom dopĺňaní struny vykonajte kontrolu prvkov hlavy. Ak je hlava poškodená, ďalej ju nepoužívajte.
Z kotúča odstráňte zvyšok starej struny, do upevňovacieho zárezu vložte stred predtým pripravenej struny s dĺžkou cca 5 m, a to takým spôsobom, aby sa po ohnutí o 180° navinula smerom, ktorý ukazujú šípky na kotúči (obr. B). Obe polovice struny naviňte bez toho, aby sa struna splietla, na opačných stranách priečky kotúča, až kým nezostane nenavinutých cca 10 cm struny na každej strane. Aby ste predišli rozvíjaniu struny, jej konce môžete umiestniť v zárezoch na prírube kotúča. Neodporúčame, aby ste používali struny hrubšie než 3 mm.

Montáž kotúča so strunou v strunovej hlave
Koncovky struny pretiahnite cez otvory na struny v bubne hlavy, následne kotúč umiestnite v hlave, a to tak, aby boli viditeľné šípky ukazujúce smer navíjania, pričom zachovajte poradie prvkov: podložka – pružina – podložka – kotúč. Keď sa uistíte, že kotúč je dobre vložený, upevnite prírubu hlavy.

Ostrenie kovových rezných nástrojov
Vždy pri každom dopĺňaní struny vykonajte kontrolu rezného kotúča. Ak je kotúč poškodený, ďalej ho nepoužívajte.
Ak nástroj nie je veľmi zatupený, naostrite ho s použitím pilníka. Ostrite často, odstráňte iba neveľké množstvo materiálu. Na naostrenie ostria, ktoré nie je veľmi zatupené, stačí niekoľko pohybov pilníka. Po každých 5 ostreniach skontrolujte stav vyváženia náradia na zariadení, ktoré je na to určené, alebo takú činnosť zadajte autorizovanému servisu. Silno opotrebovaný rezný nástroj ostrite s použitím brúsiča, alebo takú činnosť zadajte autorizovanému servisu. Zakaždým po naostrení silne zatupeného nástroja, skontrolujte vyváženie zariadenia.

Mazanie uhlového prevodu
Keď chcete doplniť mazivo v uhlovom prevode, odskrutkujte skrutku, ktorá uzatvára mazací kanál (obr. E, 1), vtlačte do vnútra plášťa prevodu vhodné mazivo v takom množstve, aby mazivo nezakrývalo závit v mazacom kanáli. Zaskrutkujte skrutku. Mazivo pravidelne dopĺňajte, po každých 10 hodinách prevádzky zariadenia.

Čistenie vzduchového filtra
Keď chcete vyčistiť vzduchový filter, zatvorte sací ventil (obr. C, 2; horná poloha páky), otvorte veko karburátora, odstráňte z okolia filtra väčšie nečistoty a vytiahnite filter. Filter oklepte, prefúkajte alebo vymeňte na nový, nikdy ho neoplachujte. Čistý filter vložte do plášťa filtra, zatvorte veko. Filter čistite pravidelne, po každých 10 hodinách používania zariadenia.

Nastavovanie karburátora
Otáčky voľnobehu sa nastavujú skrutkou, ktorá je umiestnená na karburátore (obr. C, 1). Otočením skrutky v smere pohybu hodinových ručičiek otáčky voľnobehu zvýšite (v prípade, ak motor bezdôvodne hasne, keď používateľ pustí spúšť plynu); otočením skrutky proti smeru pohybu hodinových ručičiek otáčky voľnobehu znížite (v prípade, ak sa rotujúci prvok otáča napriek tomu, že motor pracuje iba na voľnobehu).

Čistenie, výmena, nastavenie zapaľovacej sviečky
Keď chcete vymontovať zapaľovaciu sviečku, odpojte štartovací kábel (obr. A, 1), vyskrutkujte sviece špeciálnym kľúčom, ktorý je dodaný spolu so zariadením. Sviečky očistite kefkou na čistenie sviečok a čistou handričkou (nie je potrebné pri výmene sviečky).
Medzera medzi elektródami musí byť v rozpätí 0,6 – 0,7 mm. Nastavte ju s použitím vhodného náradia.
Zaskrutkujte skrutku, pripojte štartovací kábel. Zapaľovaciu sviečku nedemontujte, keď je motor horúci.

Uchovávanie a preprava

Keď zariadenie nepoužívate, uchovávajte ho mimo dosahu detí, na suchom mieste, s prázdnou palivovou nádržou. Zariadenie ako aj iné prvky, ktoré sú súčasťou zariadenia, prepravujte takým spôsobom, aby neboli vystavené na škodlivé pôsobenie podmienok prostredia, také ako: vlhkosť, zrážky, pritlačenie v dôsledku ktorého sa môže zariadenie mechanicky poškodiť, alebo iných podmienok, ktoré môžu mať negatívny vplyv na zariadenie. Pri preprave zariadenia vždy vypnite motor, odpojte štartovací kábel zapaľovacej sviečky a vyprázdnite palivovú nádrž. Kovové rezné prvky uchovávajte a prepravujte v špeciálnom kryte. Pri prenášaní na krátke vzdialenosti zariadenie prenášajte držiac rameno jednou rukou, v ťažisku zariadenia medzi zavesením a upevnením tyče rukovätí.

13. Náhradné diely, doplnky a príslušenstvo

⚠ POZOR **Používajte výhradne iba originálne náhradné diely a príslušenstvo odporúčané (povolené) výrobcom.**

- DED87141 – kruhová hlava
- DED87142 – rezací kotúč
- DEGL06A, DEGL06B, DEGL06C – olej pre dvojtaktné motory
- BHSZ30 – nastaviteľný postroj

Dostupné príslušenstvo na predaj:

Keď chcete kúpiť náhradné diely alebo príslušenstvo, obráťte sa na servis Dedra Exim. Kontaktné údaje sú uvedené na 1. strane príručky.
Pri objednávaní náhradných dielov vždy uveďte číslo šarže/série, ktoré je uvedené na výrobnom štítku, ako aj číslo dielu, ktoré je uvedené na schematickom nákrese zariadenia.
Počas trvania záručnej lehoty sú prípadné opravy vykonávané podľa zásad uvedených v záručnom liste. Reklamovaný výrobok odovzdajte na opravu v mieste nákupu (predajca je povinný prijať reklamovaný výrobok), alebo ho zašlite do centrálneho servisu Dedra Exim alebo do servisu, ktorý je najbližšie pri mieste nákupu (zoznam servisov nájdete na webovom sídle www.dedra.pl). Pripojte vyplnený záručný list. Prosíme, nezabudnite na to. Po skončení záručnej lehoty opravy vykonáva centrálny servis. Poškodený výrobok pošlite do servisu (náklady na zásielku hradí užívateľ).

14. Samostatné odstraňovanie porúch a problémov

Predtým, ako začnete samostatne odstraňovať poruchu, skontrolujte, či je motor vypnutý.

⚠ POZOR

Problém	Príčina	Riešenie
Zariadenie sa nespúšťa	Nádrž je prázdna – žiadne palivo	Do palivovej nádrže vlejte palivo
	Znečistená alebo nefunkčná zapaľovacia sviečka	Vyčistite alebo vymeňte zapaľovaciu sviečku
	Poškodená palivová hadička	Zariadenie odovzdajte do servisu
	Porucha motora	Zariadenie odovzdajte do servisu
Zariadenie sa vypína	Príliš nízke otáčky voľnobehu	Nastavte karburátor
	Príliš malé množstvo paliva v nádrži	Do palivovej nádrže vlejte palivo
Zariadenie má znížený výkon	Znečistená zapaľovacia sviečka	Vyčistite zapaľovaciu sviečku
	Okolo rezného nadstavca sú navinuté zvyšky rastlín	Zabezpečte zariadenie a vyčistite rezný nadstavec
Zariadenie vydáva znepokojujúci zvuk	Poškodený uhlový prevod	Zariadenie odovzdajte do servisu
	Porucha motora	Zariadenie odovzdajte do servisu

15. Diely a časti zariadenia

⚠ POZOR **Zariadenie je zabalené v 2. oddelených škatuliach, dávajte pozor na označenie škatúľ.**

1. Rameno – ks 1, 2. Motor s príslušenstvom – ks 1, 3. Tyč rukovätí – ks 1, 4. Kryt rezného prvku – ks 1, 5. Hlava so strunou – ks 1, 6. Rezný kotúč – ks 1, 7. Montážne prvky a príslušenstvo – komplet 1

Záručný list

na

Motorová kosa

Katalógové č :DED8714 Číslo šarže: .....

(ďalej len Výrobok)

Dátum nákupu výrobku: .....

Pečiatka predajcu

Dátum a podpis predajcu: .....

Vyhlásenie Užívateľa:

Potvrdzujem, že som bol oboznámený so záručnými podmienkami, ako aj s následkami nedodržiavania pokynov a odporúčaní, ktoré sú uvedené v užívateľskej príručke a v záručnom liste. Záručné podmienky sú mi známe, čo potvrdzujem vlastnoručným podpisom:

....

dátum a miesto podpis Užívateľa

I. Zodpovednosť za Výrobok

1. Ručiteľ - spoločnosť „DEDRA EXIM sp. z o.o.“ sídliaca v meste: Pruszków, na adrese: ul. 3 Maja 8, 05-800 Pruszków, Poľsko, zapísaná do obchodného registra pod číslom KRS 0000062517 vedenom oblastným súdom pre hlavné mesto Varšava vo Varšave, 14. ekonomické oddelenie Štátneho súdneho registra, IČ DPH: PL 5270204933, základné imanie: 100 980,00 PLN.
2. Podľa podmienok stanovených týmto záručným listom Ručiteľ udeľuje záruku na Výrobok, pochádzajúci z distribúcie Ručiteľa.
3. Zodpovednosť na základe záruky sa vzťahuje iba na chyby, ktoré vznikli následkom príčin nachádzajúcich sa vo Výrobku v momente jeho vydania Užívateľovi.
4. Na základe záruky Užívateľ získava právo na bezplatnú opravu výrobku, ak sa chyba objaví počas trvania záručnej lehoty. Spôsob opravy Výrobku (metóda vykonania opravy) závisí od rozhodnutia Ručiteľa. V prípade, ak Ručiteľ uzná, že Výrobok sa nedá opraviť, Ručiteľ si vyhradzuje právo vymeniť chybný prvok alebo celý Výrobok na výrobok bez chýb, právo na zníženie ceny Výrobku alebo právo na odstúpenie od dohody.
5. Voči Užívateľovi, ktorý nie je konzumentom v zmysle zákona z 23. apríla 1964 Občiansky zákonník, zodpovednosť Ručiteľa za škody vyplývajúce z tejto záruky a/alebo ktoré súvisia s jej uzatvorením a realizáciou, bez ohľadu na právny základ, je obmedzená maximálne do výšky hodnoty chybného Výrobku.

II. Záručná lehota

Prvky Výrobku na ktoré sa vzťahuje záruka	Trvanie záručnej ochrany
DED8714	24 mesiacov od dňa nákupu Výrobku, ktorý je uvedený v tomto záručnom liste

III. Podmienky využitia záruky

1. Užívateľ je povinný predstaviť vyplnený Záručný list výrobku, ako aj náležitý doklad o nákupe Výrobku, napr. predstavením pokladničného bloku, faktúry ap. Aby reklamačný proces prebiehal efektívne odporúčame, aby Užívateľ spolu s reklamovaným výrobkom doručil všetky prvky vymenované v kapitole užívateľskej príručky výrobku „Diely a časti“.
2. Užívateľ je povinný dodržiavať pokyny a odporúčania uvedené v užívateľskej príručke a v záručnom liste.
3.Záruka platí iba na území Poľskej republiky a členských štátov EÚ.
4. Záruka sa nevzťahuje na chyby, ktoré vznikli (predovšetkým) následkom:
a. Nedodržania podmienok určených v užívateľskej príručke, predovšetkým podmienok správneho používania, prevádzky, údržby a čistenia
b. Použitia na čistenie alebo na údržbu nevhodných prípravkov, nezhodne s užívateľskou príručkou;
c. Nevhodného uchovávania a prepravy výrobku;
d. Vykonania neautorizovaných zmien a/alebo iných zásahov do výrobku, na ktoré výrobca nevyjadril súhlas;
e. Použitím vo výrobku/s výrobkom nevhodných prevádzkových materiálov, nezhodne s užívateľskou príručkou.
5. Užívateľ, ktorý nie je konzumentom v zmysle zákona z 23. apríla 1964 Občiansky zákonník, stráca záručné práva na výrobok, v ktorom:
- sériové čísla, označenia dátumov a výrobné štítky boli odstránené, zmenené alebo poškodené;
- boli poškodené plomby alebo sú na nich viditeľné stopy manipulácie.
6. Pozor! Činnosti súvisiace s každodennou obsluhou výrobku, vyplývajúce medzi iným z užívateľskej príručky, Užívateľ vykonáva vlastnými silami a na vlastné náklady.

IV. Reklamačná procedúra

1. V prípade, ak Užívateľ objaví, že Výrobok nefunguje správne, ešte pred zložením reklamácie je povinný uistiť sa, či boli náležite vykonané všetky stanovené činnosti, predovšetkým tie uvedené v užívateľskej príručke.
2. Reklamácia musí byť podaná bezodkladne, najlepšie v priebehu 7 dní od dňa, v ktorom sa prejavila (objavila) chyba Výrobku. Užívateľ, ktorý nie je konzumentom v zmysle zákona z 23. apríla 1964 Občiansky zákonník, stráca práva vyplývajúce z tejto záruky v prípade, ak reklamáciu nepodá v priebehu 7 dní od dňa, v ktorom sa prejavila (objavila) chyba Výrobku.
3. Reklamáciu môžete podať medzi inými na mieste, v ktorom ste výrobok kúpili, v záručnom servise alebo poštou na adresu: DEDRA EXIM sp. z o.o., ul. 3 Maja 8, 05-800 Pruszków, Poľsko.
4. Užívateľ môže podať reklamáciu prostredníctvom formulára, ktorý je dostupný na webovej stránke www.dedra.pl. („Formulár podania reklamácie na základe udelenej záruky”).
5. Adresy záručných servisov v jednotlivých štátoch sú zverejnené na webovej stránke www.dedra.pl. V prípade, ak v danom štáte sa nenachádza záručný servis, odporúčame reklamovaný výrobok doručiť na adresu: DEDRA EXIM sp. z o.o. ul. 3 Maja 8, 05-800 Pruszków, Poľsko.
6. Vzhľadom na bezpečnosť Užívateľa, nefunkčný (chybný) výrobok sa v žiadnom prípade nesmie používať.
7. Pozor!!! Používanie nefunkčného (chybného) výrobku je nebezpečné pre zdravie a život Užívateľov.
8. Povinnosti vyplývajúce z udelenej záruke budú vyplnené v lehote 14 pracovných dní počítajúc od dňa doručenia reklamovaného Výrobku Užívateľom.
9. Pred zaslaním reklamácie odporúčame reklamovaný Výrobok náležite očistiť. Odporúčame reklamovaný Výrobok dôkladne zabezpečiť pre prípadným poškodeniami počas prepravy (reklamovaný Výrobok odporúčame doručiť v originálnom obale).
10. Záručná lehota sa predlžuje o čas, počas ktorého Užívateľ následkom chyby (nefunkčnosti) výrobku, na ktorú sa vzťahovala záruka, nemohol Výrobok používať. Záruka nevylučuje, neobmedzuje a ani nepozastavuje právo Užívateľa (kupujúceho) na základe príslušných predpisov o ručení za chyby predanej veci.

V súlade s článkom 13 ods. 1 a 2 nariadenia Európskeho parlamentu a Rady (EÚ) 2016/679 z 27. apríla 2016 o ochrane fyzických osôb pri spracúvaní osobných údajov a o voľnom pohybe takýchto údajov, ktorým sa zrušuje smernica 95/46/ES, vás informujeme

1. Správcom vašich osobných údajov, ktoré ste uviedli vo formulári, je spoločnosť „DEDRA-EXIM Sp. z o.o.“ so sídlom v meste Pruszków na adrese: ul. 3 Maja 8, 05-800 Pruszków, Poľsko (ďalej len: „Správca”).
2. Vaše osobné údaje budú spracúvané výhradne s cieľom realizácie záručnej procedúry zariadenia, a to v súlade s článkom 6 ods. 1 písmeno b) všeobecného nariadenia o ochrane údajov (ďalej len: „GDPR“). Uvedenie osobných údajov je dobrovoľné, avšak nevyhnutné na realizáciu záručnej procedúry.
3. Vaše osobné údaje budú spracúvané počas posudzovania a realizácie záručnej procedúry, ako aj na archívne účely v prípade potreby obhajoby pred prípadnými nárokmi a požiadavkami voči Správcovi, avšak nie dlhšie až do momentu premlčania týchto nárokov a požiadaviek.
4. Vaše údaje môžu byť zverejnené výhradne len tým subjektom, ktoré spracúvajú tieto údaje v mene a pre Správcu, a to na základe písomnej dohody o zverení spracúvania osobných údajov, tzn. firmy, ktoré okrem iného poskytujú technický servis, hostingové služby alebo služby obsluhy webových stránok, IT obsluhy, ako aj kuriérskym firmám. Dodávatelia Správcu sú povinní zaručiť zabezpečenie údajov a splniť požiadavky platnej legislatívy ohľadne ochrany osobných údajov, a zverené osobnú údaje nesmú byť používané na iné účely než tie, ktoré stanovuje dohoda uzatvorená so Správcom.
5. Vaše údaje nebudú spracúvané automatickým spôsobom, vrátane rôznych foriem profilovania, ani nebudú odovzdané do tretieho štátu/medzinárodnej organizácii.
6. Máte právo na prístup k vašim osobným údajom, ako aj právo na ich opravenie, doplnenie, odstránenie, obmedzenie spracúvania, prenesenie údajov, podanie námietky, a to v ľubovoľnej chvíli.
7. Vo všetkých záležitostiach, ktoré súvisia so spracúvaním vašich osobných údajov Správcom, môžete sa na Správcu obrátiť písomne na e-mailovú adresu: daneosobowe@dedra.pl.
8. Máte právo podať sťažnosť príslušnému dozornému orgánu, ktorý zodpovedá za dohľad nad ochranou osobných údajov

LT Turinys

1. Nuotraukos ir schemos
2. Bendros saugos taisyklės
3. Detalios saugos taisyklės
4. Darbo saugos priemonės dirbant su pjaunančiais diskais
5. Įrenginio aprašymas
6. Įrenginio paskirtis
7. Naudojimo apribojimai
8. Techniniai duomenys
9. Paruošimas darbui
10. Įrenginio įjungimas ir išjungimas
11. Įrenginio naudojimas
12. Einamieji priežiūros veiksmai
13. Atsarginės dalys ir priedai
14. Savarankiškas gedimų šalinimas
15. Įrenginio komplektacija
16. Garantinis lapas

Originalios instrukcijos vertima

Atitikties deklaracija buvo pridėta prie instrukcijos kaip atskiras dokumentas.
Atveju, kai nebus atitikties deklaracijos reikia susisiekti su Dedra Exim Sp. z o.o

ĮSPĖJIMAS Perskaityti visus įspėjimus pažymėtus simboliu ir visas instrukcijas.

Žemiau pateiktų įspėjimų ir saugos nurodymų nesilaikymas, gali būti elektros srovės smūgio, gaisro ar sunkių sužalojimų priežastimi.

Išsaugoti visus įspėjimus ir instrukcijas ateičiai.

2. Bendros saugos taisyklės

- *Įrenginį gali naudoti tik suaugęs ir pamokytas asmuo, kuris susipažino su šia naudojimo instrukcija.*
- *Perduodant benzininį įrenginį kitam asmeniui, kartu perduoti šią naudojimo instrukciją.*
- *Operatorius negali naudoti įrenginio, jei yra pavargęs, serga, vartojo alkoholį ar kitas svaiginančias medžiagas.*
- *Vaikams ir asmenims, nesusipažinusiems su šia naudojimo instrukcija, draudžiama naudoti įrenginį.*
- *Operatorius atsako už trečiuosius asmenis, esančius arti įrenginio, ir už daiktus įrenginio veikimo zonoje.*
- *Gamintojas neatsako už žalą, padarytą neteisingai naudojant įrenginį.*
- *Atskirų šalių vietiniuose įstatymuose gali būti papildomų apribojimų, tokiais atvejais reikia susisiekti su gamintoju.*

3. Detalios saugos taisyklės

- ***Darbas su įrenginiu galimas tik gero matomumo sąlygomis, dienos šviesoje arba stipriame dirbtiniame apšvietime.***
- ***Darbo metu būtina naudoti asmenines apsaugos priemones.*** *Visuomet naudoti uždarą avalynę su neslidžiu padu ir apsauginius drabužius, ilgas kelnes, apsauginį šalmą, klausos apsaugą, veido apsaugą, apsaugines pirštines.*
- ***Kruopščiai patikrinti teritoriją, kurioje veiks įrenginys.*** *Pašalinti visus daiktus, kuriuos gali atmesti besisukantis pjovimo elementas (pvz. akmenis, šakas, butelius ir pan.) ir kurie galėtų įstrigti įrenginyje (pvz. vielas, virves ir pan.).*
- ***Naudojant įrenginį, išsaugoti mažiausiai 15 metrų nuotolį nuo trečiųjų asmenų.*** *Darbo zonoje šiuo spinduliu negali būti jokių žmonių, gyvūnų ar daiktų, kurie gali būti sužeisti ar sugadinti.*
- ***Darbo metu reikia būti itin atsargiam, palaikyti pusiausvyrą, tvirtai stovėti, ypač ant nelygių paviršių.*** *Visuomet reikia dirbti skersai pakalnes, niekuomet į viršų arba į apačią. Darbo metu reikia eiti, draudžiama bėgti.*
- ***Draudžiama pjauti šlapią žolę.***
- ***Darbo metu žoliapjovė pakabinti ant komplekte esančių petnešų ir abejomis rankomis laikyti už rankenos.***
- ***Įjungiant ir visą darbo laiką tarp operatoriaus ir pjaunamojo elemento turi būti palaikoma saugi distancija.***
- ***Draudžiama liesti judančias dalis, kol jos visiškai nesustos ir variklis neišsijungs.***
- ***Priežiūros darbų metu naudoti apsaugines pirštines.*** *Reikia būti itin atsargiam, tai leis išvengti susižalojimo dėl kontakto su vielos peiliu ar pjaunamais ašmenimis.*
- ***Darbo metu atsitikus nelaimingam atsitikimui, reikia pasinaudoti pirmos pagalbos priemonėmis, atitinkančiomis susižalojimo laipsnį, ir kreiptis gydytojo pagalbos.***
- ***Prieš naudojimą ir po kiekvieno kritimo ar kitų smūgių visuomet reikia apžiūrėti įrenginį ir nustatyti pažeidimo laipsnį.*** *Pastebėjus bet kokius sutrikimus, draudžiama įjungti įrenginį, reikia jį atiduoti autorizuotam remonto servisui.*
- ***Išjungti įrenginį, jei įrenginys pradėta pernelyg vibruoti, veikia pernelyg garsiai ar dirba netolygiai.***
- ***Nenaudoti įrenginio su pažeista apsauga arba korpusu.***
- ***Draudžiama įjungti variklį, jei buvo pastebėtas nesandarumas arba kuro ištekėjimas, tai kelia gaisro pavojų.***
- ***Neįjungti įrenginio uždarose patalpose.*** *Variklis skleidžia išmetamąsias dujas, kuriuose yra anglies dioksido. Įkvėpus smalkių, galima prarasti sąmonę ir mirti.*
- ***Darbo metu ir iš karto po jo neliesti nepridengtomis kūno dalimis karštų variklio elementų.***
- *Darbo metu įrenginys stipriai įkaista.*
- ***Darbo metu daryti pertraukas trumpam poilsiui ir darbo pozicijos pakeitimui.***
- *Dėl vibracijų laikytis nurodyto darbo laiko.*
- ***Draudžiama dėti karštą įrenginį ant sausos žolės.***
- ***Draudžiama rūkyti šalia benzininės žoliapjovės, tai kelia gaisro pavojų.***

4. Atsargumo priemonės dirbant su pjaunančiais diskais

- *Naudojant metalinį pjovimo diską, yra disko ir kieto daikto (akmens, medienos) kontakto pavojus, dėl ko žoliapjovė gali atšokti į šoną.*

Atatranka gali būti itin stipri ir netikėta, todėl įrenginys gali būti atmestas į bet kurią pusę, o operatorius gali prarasti kontrolę. Norint to išvengti, reikia:

- *Stipriai laikyti įrenginį abejomis rankomis.*
- *Pasirūpinti, kad ant pagrindo negulėtų jokie daiktai.*
- *Nenaudoti pjovimo disko šalia tvorų ar metalinių stulpelių.*
- *Naudoti gerai pagaląstus pjovimo diskus.*

- *Pjovimo diskas gali sužeisti operatorių, nes baigus darbą, jis dar kurį laiką sukasi. Visus priežiūros darbus galima atlikti tik tuomet, kai diskas visiškai sustos.*
- *Draudžiama naudoti įrenginį, jei buvo pastebėta, jog diskas yra įskilęs, sulenktas ar atšipęs. Jei bus pastebėti šie defektai, reikia pakeisti diską nauju.*

5. Įrenginio aprašymas

Pav. A: 1. – įjungimo laidas, 2. – starterio rankena, 3. – variklio korpusas, 4. - kuro bakas, 5. – sankabos tvirtinimas, 6. – pakabinimo elementas, 7. – sankabos korpusas, 8. – kairioji rankena, 9. – dešinioji rankena, 10. - vairas, 11. – vairo tvirtinimas, 12. – kronšteinas, 13. - apsaugos tvirtinimas, 14. – viršutinė apsaugos dalis, 15. – kampinė pavara, 16. – apatinė apsaugos dalis, 17. – pjovimo įrankis, 18. – vielos peilis

6. Įrenginio paskirtis

Įrenginys skirtas pjauti žolę arba panašiai minkštus augalus bei, naudojant specialų pjovimo diską, krūmus arba jaunus medžius, kurių kamieno skersmuo neviršija 2 cm.

7. Naudojimo apribojimai

Įrenginys gali būti naudojamas tik pagal toliau esančias Leistinas darbo taisykles.
Draudžiama naudoti įrenginį su nuimta arba pažeista pjovimo elemento apsauga.
Negalima naudoti įrenginio esant prastoms atmosferinėms sąlygoms – pvz. lyjant, ypač jei yra atmosferinių iškrovų rizika.
Savavališkas mechaninės ir elektros sandaros keitimas, bet kokios modifikacijos, priežiūros veiksmai, kurie nėra aprašyti Naudojimo instrukcijoje, bus laikomi neteisėtais, kurie nedelsiant anuliuoja atitikties deklaraciją ir garantines teises.
Naudojant įrenginį ne pagal paskirtį arba kitaip, negu yra nurodyta Naudojimo instrukcijoje, Garantinės teisės yra nedelsiant anuliuojamos.

Leistinos darbo sąlygos
Įrenginys yra skirtas naudoti tik patalpų išorėje.
Dėl vibracijų nepertraukiamas darbas negali būti ilgesnis nei 30 min.

8. Techniniai duomenys

Modelis	**DED8714**
Kuro bako talpa [cm3]	1200
Linijos pjovimo plotis [mm]	430

Pjovimo disko skersmuo [mm]	255
Variklio darbinis tūris [cm3]	43
Variklio galia [kW] ([AG])	1,25 (1,36)
Veleno greitis [min-1]	7500
Tuščiosios eigos greitis [min-1]	3000
Triukšmas skleidžia pjaunant žolę	
- Garso galios lygis LWA [dB (A)]	93
- Garso slėgio lygis LpA [dB (A)]	103
- matavimo neapibrėžtis (KWA) (KPA) [dB (A)]	3
Triukšmas skleidžiant šepetį	
- Garso galios lygis LWA [dB (A)]	81,1
- Garso slėgio lygis LpA [dB (A)]	108
- matavimo neapibrėžtis (KWA) (KPA) [dB (A)]	3
Garantuotas triukšmo lygis [dB]	112
Vibracijos lygis	
- pjaunant žolę ah [m / s2]	8,856
- pjaunant krūmus ah [m / s2]	7,824
- Vibracijos matavimo neapibrėžtis K [m / s2]	1,5
Uždegimo žvakės tipas	L7T
Įrenginio svoris [kg]	7

Informacija apie triukšmą ir vibracijas

Bendra vibracijų vertė a_h ir matavimo paklaida buvo nustatytos pagal EN ISO 11806-1 ir nurodytos lentelėje.
Triukšmo emisija buvo nustatyta pagal EN ISO 11806-1, vertės yra nurodytos anksčiau esančioje lentelėje.

DEMESIO **Triukšmas gali pažeisti klausą, darbo metu visuomet reikia naudoti klausos apsaugos priemones!**

Deklaruojama bendra vibracijų ir triukšmo emisijos vertė buvo matuojama taikant standartinį tyrimo metodą, todėl gali būti naudojama lyginant skirtingus įrenginius. Nurodytas vibracijų lygis taip pat gali būti naudojamas vertinant pirmutinį vibracijų ir triukšmo poveikį.
Realaus įrenginio naudojimo metu vibracijų / triukšmo lygis gali būti kitoks negu deklaruojamos vertės, tai priklauso nuo darbinių įrankių naudojimo būdo, ypač nuo apdirbamo daikto tipo ir nuo priemonių, kurių tikslas yra operatoriaus apsauga. Norint tiksliai įvertinti pavojų realiomis darbo sąlygomis, reikia atkreipti dėmesį į visus operacinio ciklo etapus, įskaitant etapus, kuomet įrenginys yra išjungtas arba yra įjungtas, bet nėra naudojamas darbui.

9. Paruošimas darbui

DEMESIO **Visus priežiūros veiksmus galima atlikti tik tuomet, kai sukamieji elementai nejuda, variklis yra išjungtas ir yra atjungtas uždegimo žvakės laidas.**

Variklio montavimas

Užmontuoti variklį ir kronšteiną pritvirtinant juos komplekte esančiais sraigtais (Pav. A 5).

Dešiniosios rankenos montavimas

Dešiniąją rankeną pritvirtinti ant vairo taip, kaip yra parodyta pav. A (Pav. A, 9). Atkreipti dėmesį, kad skylutės rankenoje atitiktų skylutes ant vairo. Pro skylutes įdėti apsauginį varžtą ir sumontuoti su veržle kitoje rankenos pusėje (Pav. D, 4).

Vairo montavimas ir reguliavimas

Vairą pritvirtinti prie vairo rankenos taip, kad rankena su droselinio vožtuvo gaiduku būtų dešinėje pusėje. Užsukti montažinius sraigtus (Pav. A, 10; 11).
Yra galimybė reguliuoti vairą kronšteino ir vairo ašių atžvilgiu. Norint pakeisti vairo poziciją, reikia atpalaiduoti sraigtus ir nustatyti norimą, patogią vairo poziciją. Užsukti montažinius sraigtus. Pritvirtinus variklį ir vairą, pritvirtinti prie kronšteino linelį naudojant sąvaržas.

Apsaugos montavimas

Apsaugą prisukti prie apsaugos tvirtinimo elemento (Pav. A, 13) taip, kad ji būtų tarp pjaunamojo elemento ir vartotojo, žemiau kronšteino, kaip yra parodyta pav. A.

Apatinės apsaugos dalies montavimas ir demontavimas

Apatinė apsaugos dalis yra sujungta su jos viršutine dalimi naudojant fiksatorius (Pav. A, 14, 16). Norint ją nuimti, reikia atpalaiduoti fiksatorius kartu ištraukiant juos iš jiems skirtų skylučių. Pakartotinai galima užmontuoti apatinę apsaugos dalį įspaudžiant fiksatorius į skylutes.

Pjovimo įrankio parinkimas atsižvelgiant į atliekamą darbą

Žolės pjovimui naudoti galvą su viela. Krūmams ir jauniems medžiams naudoti pjovimo diską. Draudžiama naudoti pjovimo diską ten, kur yra kontakto su kitais daiktais pavojus.

Pjovimo galvutės montavimas ir demontavimas

Norint užmontuoti galvutę, reikia užblokuoti suklį įdedant atsuktuvą į pavaros flanše esančią skylutę. Toliau uždėti viršutinį stabilizavimo žiedą (Pav. F, 92), apsaugą, apsaugančią nuo žolės apsivyniojimo aplink suklį ir ant suklio sriegio užsukti pjovimo galvutę. Demontavimas atliekamas analogiškai. Pjovimo galvutė turi būti naudojama su pilna apsauga, t. y. pagrindinė dalis su užmontuota apatine dalimi.

Pjovimo disko montavimas ir demontavimas

Norint naudoti įrenginius su metaliniais peiliais, nuimti apatinę apsaugos dalį.

Norint užmontuoti pjovimo diską, uždėti ant suklio viršutinį stabilizavimo žiedą (Pav. F, 92), toliau uždėti diską taip, kad jis suktųsi kryptimi, kurią rodo strėlytės ant disko (Pav. F, 93). Toliau ant suklio uždėti apatinį stabilizuojantį žiedą ir apsaugą (Pav. F, 94, 95). Užblokuoti suklį įdedant atsuktuvą į skylutę pavaros flanše (Pav. E, 2), uždėtus susukti veržle (Pav. F, 96), įsitikinti, ar diskas yra užmontuotas statmenai suklio atžvilgiu.

Kuro pylimas

DEMESIO **Kurui išsipylus ant įrenginio, neįjungti variklio, kruopščiai nusausinti išsipylimo vietą ir palaukti, kol kuras visiškai išgaruos. Draudžiama įjungti įrenginį kuro išsipylimo vietoje.**

Pirmą kartą įjungiant įrenginį, rekomenduojama naudoti dvitakčiams varikliams skirtą benzino ir aliejaus mišinį 25:1. Toliau įjungiant įrenginį naudoti 40:1 komponentų mišinį. Kurą maišyti ir pilti atviroje erdvėje, kai variklis yra išjungtas ir šaltas (yra kuro išsipylimo ir užsiliepsnojimo nuo karštų žoliapjovės elementų pavojus), atokiai nuo šilumos, kibirkščių ir ugnies šaltinių. Atliekant šiuos veiksmus draudžiama rūkyti. Žoliapjovė padėti ant lygaus paviršiaus, į kuro baką įpilti iš anksto paruoštą mišinį, ne daugiau nei maksimalus bako lygis. Užsukti kuro baką, įsitikinti, kad kamštis yra sandariai užsuktas. Kurą laikyti tik uždarose, tam skirtose ir tinkamai pažymėtose talpose. Iš anksto paruoštą mišinį laikyti sausoje, nuo saulės apsaugotoje vietoje ne ilgiau nei 30 dienų.

Peties diržo reguliavimas ir naudojimas

Peties diržas turi būti naudojamas per petį. Jo viršutinė dalis turi būti pakabinta ant kairiosios peties, o apatinė (su fiksatoriumi) būti arti dešiniojo vartotojo klubo. Diržo ilgį pareguliuoti taip, kad žemiausiai esantis fiksatoriaus elementas būtų klubo sąnario aukštyje. Laikui bėgant nustatyti tokį diržo ilgį, kuris yra vartotojui patogiausias.

Įrenginio balansavimas

Norint teisingai subalansuoti įrenginį, reikia jį pakabinti ant teisingai pareguliuoto peties diržo arba petnešų, atpalaiduoti kronšteino varžtą (Pav. A, 6), rasti poziciją, kuri yra patogi operatoriui bei užtikrina, kad pjovimo elementas atsiremia į pagrindą, kai įrenginys yra laikomas tiesiai už vairo. Vėl užsukti kronšteino varžtą.

10. Įrenginio įjungimas ir išjungimas

DEMESIO **Prieš įjungiant įrenginį, reikia besąlygiškai atlikti veiksmus, aprašytus skirsnyje „Paruošimas darbui“.**

DEMESIO **Įjungiant įrenginį, būti itin atsargiam dėl to, kad darbinio antgalis gali pradėti suktis.**

Įjungiant įrenginį, padėti jį ant plokščio paviršiaus, kad jis atsiremtų ant pjovimo elemento apsaugos ir kuro bako. Nustatyti perjungiklį pozicijoje „I“ (Pav. D, 1), o siurbimo vožtuvo svirtį atitinkamoje pozicijoje (Pav. C, 2; uždaras, viršutinė svirties padėtis, jei variklis šaltas, atviras, apatinė svirties padėtis, jei variklis karštas). Toliau kelis kartus (5-8 kartus) paspausti rankinio kuro siurblio elementą (Pav. C, 3). Energingai patraukti starterio rankeną, antra ranka prispausti įrenginį prie pagrindo. Nespausti įrenginio prie pagrindo koja. Jei reikia, kelis kartus patraukti rankeną.
Jei nepavyktų, perjungti perjungiklį į poziciją „Startas“ (būtinai reikia prieš tai paspausti droselinio vožtuvo gaiduko ir paties gaiduko apsaugą; Pav. D, 3, 2) ir pakartotinai patraukti starterį. Jei ir vėl nepavyktų esant šaltam varikliui, pakartoti starterio patraukimą esant atviram siurbimo vožtuvui (kaip karšto variklio atveju).
Įjungus, trumpam paspausti droselinio vožtuvo gaiduką. Paleidus gaiduką, variklis turėtų dirbti tuščiąją eiga, o darbinis antgalis neturėtų suktis. Jei yra kitaip, išjungti įrenginį ir pareguliuoti karbiuratorių.
Norint išjungti įrenginį, perstumti perjungiklį į poziciją „Stop-0“.

11. Įrenginio naudojimas

DEMESIO **Įrenginį reikia naudoti itin atsargiai laikantis visų nurodymų, pateiktų šios naudojimo instrukcijos 2 ir 3 skirsniuose.**

Prieš pradedant darbą, parinkti atitinkamą pjovimo įrankį.

Žemos žolės pjovimas (pjovimo galvute) ir jaunų medžių pjovimas (pjovimo disku)

Įrenginį pakabinti ant specialaus diržo. Stovėti tiesiai, gana plačiai pastačius kojas ir užtikrinant sau stabilią poziciją. Pjovimo elementą laikyti prie pat žemės. Pjovimo operaciją atlikti įjungus pilną greitį vedant įrenginį iš dešinės į kairę ir grįžtant į pradinę poziciją, po to galima pereiti prie kitos vietos. Kas kurį laiką patikrinti, ar aplink pjovimo galvutę nesusikaupė žolės fragmentai, dėl kurių ji galėtų užsiblokuoti.

Aukštos žolės pjovimas (pjovimo galvute) ir krūmų pjovimas (pjovimo disku)

Įrenginį pakabinti ant specialaus diržo arba petnešų. Stovėti tiesiai, gana plačiai pastačius kojas ir užtikrinant sau stabilią poziciją. Darbą atlikti įjungus pilną greitį. Siekiant išvengti aukštų augalų apsivyniojimo aplink pjovimo elementą, reikia operuoti pjovimo elementu keliolikos centimetrų žemiau augalų viršūnių aukštyje, judėti iš dešinės į kairę ir vėliau grįžti į pradinę poziciją. Veiksmus kartoti, kol bus pasiektas norimas efektas, ir pereiti į kitą pjovimo vietą. Nepakelti darbinio antgalio aukščiau klubų linijos. Kas kurį laiką patikrinti, ar aplink pjovimo galvutź nesusikaupė žolės fragmentai, dėl kurių ji galėtų užsiblokuoti.

DEMESIO **Makšķeraukla darbības laikā ir pakļauta nodilumam, pārbaudiet tās garumu un stāvokli.**

Automātiskā makšķerauklas padeve

Griešanas makšķerauklas atritināšanai tika izmantota ērtā “tap&go” sistēma.
Lai atritinātu makšķerauklu, sitiet ar galviņu pret zemi tā, lai poga galviņas apakšējā virsmā atbrīvotu makšķerauklas blokādi un ļautu tai automātiski atritināties.
No magazīnas galviņas katras pusēs atbrīvos apmēram 1 cm makšķerauklas.

12. Priežiūros veiksmai

DEMESIO **Visus priežiūros veiksmus galima atlikti tik tuomet, kai sukamieji elementai nejuda, variklis yra išjungtas ir yra atjungtas uždegimo žvakės laidas.**

Siekiant užtikrinti darbo saugumą ir padidinti įrenginio gyvybiškumo laikotarpį, reikia reguliariai servise atlikti techninę apžiūrą. Susidėvėjusius ar pažeistus elementus reikia pakeisti, tai leis užtikrinti darbo saugumą. Neatliekant priežiūros veiksmų arba atliekant juos netinkamai, įrenginys gali sugesti greičiau arba gali tapti nelaimingo atsitikimo priežastimi.

Valymas

Po kiekvieno naudojimo reikia pašalinti visus augalų likučius. Atliekant kruopštesnį valymą, galima naudoti vos drėgną šluostę su galimomis neagresyviomis valymo priemonėmis.

Vielutės ritės demontavimas
Ant pjovimo galvutės paspausti blokavimo fiksatorių ir nuimti galvutės flanšą. Po juo yra vielutės ritė, kurią reikia ištraukti.

Vielutės įvyniojimas
Kaskart keičiant ritę, reikia atlikti galvutės elementų patikrinimą. Draudžiama naudoti pažeistą galvutę.
Nuo ritės reikia pašalinti senos vielutės likučius, į tvirtinimo skylutę įdėti iš anksto paruoštą apie 5 cm ilgio vielutės galą taip, kad sulenkus ją 180° kampu, įvynioti ją laikantis ant ritės esančių strėlyčių krypties (Pav. B). Abi vielutės puses įvynioti be susivėlimo, priešingose ritės pertvaros pusėse, kol iš kiekvienos pusės neliks apie 10 cm neįvyniotos vielutės. Siekiant užtikrinti, kad vielutė neišsivyniotų, galima jos galus įtvirtinti ritėje esančiose įpjovose. Rekomenduojama nenaudoti storesnės nei 3 mm vielutės.

Ritės su vielute montavimas galvutėje
Vielutės galus perdėti pro galvutėje esančias skylutes vielutei, toliau įdėti ritę į galvutę taip, kad būtų matomos strėlytės, rodančios įvyniojimo kryptį, veiksmus atlikti, kad būtų išsaugota atitinkama elementų seka, t. y. tarpiklis – spyruoklė – tarpiklis – ritė. Įsitikinus, kad ritė buvo gerai įdėta, reikia pritvirtinti galvutės flanšą.

Metalinių pjovimo įrankių galandimas
Kaskart papildant vielutę, reikia atlikti pjovimo disko patikrinimą. Draudžiama naudoti pažeistą diską.
Jei susidėvėjimas nedidelis, galąsti įrankį su dilde. Galąsti dažnai nuimant nedidelį medžiagos kiekį. Norint pagaląsti nedidelio susidėvėjimo geležtę, užtenka kelių judesių dilde. Po kiekvienų 5 galandimų patikrinti įrankio balansą tam skirtame įrenginyje arba užsisakyti tokią paslaugą specializuotame servise. Stipriai susidėvėjęs pjovimo įrankis turi būti galandamas su galandimo staklėmis arba reikia užsisakyti tokią paslaugą specializuotame servise. Po kiekvieno stipriai susidėvėjusio įrankio galandimo, patikrinti įrankio balansą.

Kampinės pavaros tepimas
Norint papildyti tepalus kampinėje pavaroje, atsukti sraigtą, uždarantį tepimo kanalą (Pav. E, 1), įdėti į pavaros korpuso vidų tiek tepalo, kad jis nepridengtų tepimo kanalo sriegio. Įsukti sraigtą. Tepalo kiekį papildyti reguliariai, kas 10 naudojimo valandų.

Oro filtro valymas
Norint nuvalyti oro filtrą, reikia uždaryti siurbimo vožtuvą (pav. C, 2; viršutinė svirties padėtis), atidaryti karbiuratoriaus dangtį, pašalinti iš filtro aplinkos didesnius nešvarumus ir ištraukti filtrą. Filtrą nupurtyti, prapūsti arba pakeisti nauju. Filtrą draudžiama plauti. Švarų filtrą įdėti į filtro korpusą ir uždaryti dangtį. Filtrą valyti reguliariai, kas 10 naudojimo valandų.

Karbiuratoriaus reguliavimas
Tuščiosios eigos sūkių reguliavimas yra atliekamas su sraigtu patalpintų ant karbiuratoriaus (Pav. C, 1). Pasukus sraigtą pagal laikrodžio rodyklę, tuščiosios eigos sūkiai yra didinami (atlikti, kai variklis išsijungia prie matomos priežasties, kai vartotojas paleidžia droselinio vožtuvo gaiduką), pasukus sraigtą į kairę, tuščiosios eigos sūkiai yra mažinami (atlikti, kai pjovimo elementas sukasi, nežiūrint į tai, kad yra įjungta tuščioji eiga).

Uždegimo žvakės valymas, keitimas, reguliavimas
Norint išimti uždegimo žvakę, reikia atjungti uždegimo laidą (Pav. A, 1), išsukti žvakę su raktu, esančiu komplekte. Žvakę valyti su žvakių valymo šepečiu ir švaria medžiaga (netaikoma žvakės keitimo metu).
Tarp elektrodų turi būti 0,6-0,7 mm tarpas. Jo reguliavimą galima atlikti atitinkamais įrankiais.
Įsukti žvakę, pajungti uždegimo laidą. Draudžiama demontuoti uždegimo žvakę, jei variklis yra karštas.

Sandėliavimas ir transportavimas
Kai įrenginys nėra naudojamas, jis turi būti laikomas vaikams neprieinamoje vietoje su tuščiu kuro baku. Įrenginį ir kitus elementus, išvardytus komplektacijoje, reikia transportuoti taip, kad jų neveiktų kenksmingos aplinkos sąlygos – pvz. drėgmė, atmosferiniai krituliai, spaudymas, dėl kurio gali atsirasti mechaninių ir kitų pažeidimų, galinčių neigiamai veikti įrenginį. Transportavimo metu visuomet išjungti variklį, atjungti uždegimo žvakės laidą ir ištuštinti kuro baką. Metalinius pjovimo elementus laikyti ir transportuoti su specialia apsauga. Trumpai galima perkelti įrenginį laikant viena ranka už kronšteino pusiausvyros taške tarp kronšteino ir vairo tvirtinimo.

13. Atsarginės dalys ir priedai

Naudoti tik originalias atsargines dalis ir priedus, kuriuos rekomenduoja gamintojas.
- DED87141 – apskrito galvos
- DED87142 – pjovimo diskas
- DEGL06A, DEGL06B, DEGL06C – dviejų taktų variklio alyva
- BHSZ30 – reguliuojami diržai

Pardavime esantys priedai:
Norint įsigyti atsargines dalis arba priedus, reikia susisiekti su „Dedra-Exim“ servisu. Kontaktiniai duomenys yra instrukcijos 1 psl.
Užsakant atsargines dalis, prašome nurodyti partijos numerį, nurodytą informacinėje lentelėje, ir dalies numerį, nurodytą sandaros schemoje.
Garantiniame laikotarpyje remontai yra atliekami remiantis Garantiniame lape nurodytomis sąlygomis. Prašome pateikti produktą, dėl kurio yra pateikiama pretenzija, remontui jo pirkimo vietoje (pardavėjas privalo priimti tokį produktą), atsiųsti jį į „Dedra-Exim“ centrinį servisą arba kitą, kuris yra arčiausiai jūsų (servisų sąrašas yra svetainėje www.dedra.pl). Prašome pridėti užpildytą garantinį lapą. Garantiniame laikotarpyje remontą atlieka Centrinis servisas. Sugedusį produktą reikia išsiųsti į servisą (siuntimo išlaidas padengia vartotojas).

14. Savarankiškas gedimų šalinimas

⚠ DEMESIO **Prieš pradedant savarankiškai šalinti gedimus, reikia įsitikinti, kad variklis iš išjungtas.**

Problema	Priežastis	Sprendimas
Įrenginys neįsijungia	Kuro bakas	Įpilti kuro į baką
	Užsiteršė arba sugedo uždegimo žvakė	Nuvalyti arba pakeisti uždegimo žvakę
	Pažeistas kuro vamzdis	Atiduoti įrenginį į servisą
	Variklio avarija	Atiduoti įrenginį į servisą
Įrenginys išsijungia	Pernelyg maži tuščiosios eigos sūkiai	Pareguliuoti karbiuratorių
	Pernelyg mažas kuro kiekis bake	Įpilti kuro į baką
Įrenginys turi mažesnė galią	Užsiteršė uždegimo žvakė	Nuvalyti uždegimo žvakę
	Augalų likučiai apsivyniojo aplink pjovimo elementą	Apsaugoti įrenginį ir nuvalyti pjovimo elementą
Įrenginys skleidžia keistą garsą	Pažeista kampinė pavara	Atiduoti įrenginį į servisą
	Variklio avarija	Atiduoti įrenginį į servisą

15. Įrenginio komplektacija

⚠ DEMESIO **Prietaisas supakuotas į 2. atskiras dėžutes, atkreipkite dėmesį į dėžių etiketes.**

1. Kronšteinas – 1 vnt., 2. Variklis su priedais – 1 vnt., 3. Vairas – 1 vnt., 4. Pjovimo elemento apsauga – 1 vnt., 5. Pjovimo galvutė – 1 vnt., 6. Pjovimo diskas – 1 vnt., 7. Montažiniai elementai ir priedai – 1 vnt.

Garantinis lapas

na

Benzininė žoliapjovė

Katalogo Nr: DED8714 Partijos numeris: .....

(toliau – Produktas)

Produkto pirkimo data: .....

Pardavėjo antspaudas

Pardavėjo parašas ir data: .....

Vartotojo pareiškimas:

Patvirtinu, kad buvau informuotas apie garantijos sąlygas ir taisyklių, išvardytų Naudojimo instrukcijoje ir Garantiniame lape, nepaisymo pasekmes. Šios garantijos sąlygos yra man žinomos, ką patvirtinu savo parašu:

....

data ir vieta vartotojo parašas

I. Atsakomybė už Produktą:
1. Garantijos suteikėjas – „DEDRA EXIM“ Sp. z o.o. su būstine adresu: ul. 3 Maja 8, 05-800 Pruškuvas, KRS 0000062517, Varšuvos apylinkės teismas, Valstybinio teismo registro XIV ūkinis skyrius, Mokesčiu mokėtojo kodas 527-020-49-33, Įstatinis kapitalas: 100 980,00 PLN.
2. Šiame garantiniame lape nurodytomis sąlygomis Garantijos suteikėjas suteikia garantiją Produktui iš Garantijos suteikėjo asortimento.
3. Garantijos pagrindu atsakomybė yra priimama tik už defektus, esančius Produkte jo išdavimo Vartotojui metu.
4. Garantijos pagrindu Vartotojas gauna teisę nemokamai suremontuoti Produktą, jei defektas buvo aptiktas garantijos galiojimo metu. Apie Produkto remonto būdą (remonto atlikimo metodą) sprendžia Garantijos suteikėjas. Jei Garantijos suteikėjas nuspręstų, kad remontas yra neįmanomas, Garantijos suteikėjas pasilieka sau teisę pakeisti elementą su defektu arba visą Produktą kitu, veikiančiu teisingai, sumažinti Produkto kainą arba anuliuotu sutartį.
5. Vartotojo, kuris pagal 1964 m. balandžio 23 d. Civilinį kodeksą nėra laikomas vartotoju, atveju Garantijos suteikėjo atsakomybė dėl kompensacijos, susijusi su šia garantija ir (arba) jos sudarymu ir vykdymu, nepriklausomai nuo formos, yra apribota iki maksimaliai Produkto su defektu vertės.

II. Garantijos laikotarpis

Produkto elementai, kuriems veikia garantija	Garantinės apsaugos trukmė
DED8714	24 mėnesiai, skaičiuojant nuo Produkto pirkimo datos, nurodytos šiame Garantiniame lape

III. Naudojimosi garantija sąlygos
1. Vartotojas privalo patiekti užpildytą Produkto Garantinį lapą ir Produkto pirkimą patvirtinantį dokumentą (pvz. kasos čekis, sąskaita-faktūra ir pan.). Tam, kad pretenzijos nagrinėjimo procesas vyktų sklandžiai, rekomenduojama, kad Vartotojas kartu su Produktu perduotų visus elementus, nurodytus „Komplektacijos sąraše“, esančiame Naudojimo instrukcijoje.
2. Vartotojas privalo laikytis Naudojimo instrukcijoje ir Garantiniame lape nurodytų rekomendacijų..
3. Garantija galioja tik Lenkijos Respublikos ir ES teritorijoje.
4. Garantija neapima Produkto defektų, atsiradusių dėl to, kad:
a. Vartotojas nesilaikė sąlygų, nurodytų Naudojimo instrukcijoje, ypač susijusių su teisingu naudojimu, priežiūra ir valymu;

b. Vartotojas naudojo priežiūros ar valymo priemones, neatitinkančias sąlygas nurodytas Naudojimo instrukcijoje;
c. Vartotojas netinkamai sandėliavo ir transportavo Produktą;
d. Vartotojas savarankiškai keitė ir (arba) modifikavo Produktą, negavęs Garantijos suteikėjo sutikimo;
e. Vartotojas naudojo Produkte eksploatacines medžiagas, neatitinkančias Naudojimo instrukcijos sąlygų
5. Vartotojas, kuris pagal 1964 m. balandžio 23 d. Civilinį kodeksą nėra laikomas vartotoju, praranda garantiją Produktui, jei:
- Vartotojas pašalino, pakeitė arba sugadino serijos numerius, datas ir informacines lenteles;
- Vartotojas pažeidė plombas arba ant jų matosi Vartotojo veiksmų pėdsakai.
6. Dėmesio! Veiksmus, susijusius su kasdieniu Produkto aptarnavimu, nurodytu pvz. Naudojimo instrukcijoje, Vartotojas atlieka pats ir savo sąskaita.

IV. Pretenzijos pateikimo procedūra:

1.Pastebėjus, kad Produktas veikia neteisingai, prieš pateikiant pretenziją, reikia įsitikinti, kad visi veiksmai, aprašyti Naudojimo instrukcijoje, buvo atlikti teisingai.
2. Pretenziją rekomenduojama pateikti nedelsiant, geriausiai per 7 dienas nuo Produkto defekto aptikimo. Vartotojas, kuris pagal 1964 m. balandžio 23 d. Civilinį kodeksą nėra laikomas vartotoju, praranda garantiją Produktui, jei nepateikia pretenzijos per 7 dienas.
3. Pretenziją galima pateikti pvz. Produkto pirkimo punkte, garantiniame servise arba raštu adresu: „DEDRA EXIM“ Sp. z o. o., ul. 3 Maja 8, 05-800 Pruškuvas.
4. Vartotojas gali pateikti pretenziją, pasinaudodamas blanku, kuris yra internetinėje svetainėje: www.dedra.pl (Pretenzijos garantiniame laikotarpyje pateikimo forma).
5. Garantinių servisų atskirose šalyse adresai yra nurodyti svetainėje: www.dedra.pl. Jei konkrečioje šalyje nebūtų garantinio serviso, pretenzijas dėl garantijos rekomenduojama siųsti adresu: „DEDRA EXIM“ Sp. z o. o., ul. 3 Maja 8, 05-800 Pruškuvas, Lenkija.
6. Mąjąc Dėl Vartotojo saugumo draudžiama naudoti Produktą su defektais.
7. Dėmesio!!! Produkto su defektais naudojimas kelia pavojų Vartotojo sveikatai ir gyvybei.
8. Veiksmai, susiję su garantija, bus atlikti per 14 darbo dienų skaičiuojant nuo Produkto, dėl kurio yra pateikiama pretenzija, pristatymo dienos.
9. Prieš pristatant Produktą, dėl kurio yra pateikiama pretenzija, rekomenduojama jį nuvalyti. Produktą, dėl kurio yra pateikiama pretenzija, reikia kruopščiai supakuoti, kad jis būtų apsaugotas nuo pažeidimų transporto metu – rekomenduojama pristatyti produktą originalioje pakuotėje.
10. Garantijos laikotarpis yra pratęsiamas tiek, kiek Vartotojas negalėjo juo naudotis dėl garantijos apimto defekto.
Gwarancja Ši garantija neriboja, neišskiria bei nesustabdo Vartotojo teisių dėl parduotos prekės neatitikimo arba prekės defekto.

Vadovaudamiesi 2016 m. balandžio 27 d. Europos Parlamento ir Tarybos reglamento (ES) 2016/679 dėl fizinių asmenų apsaugos tvarkant asmens duomenis ir dėl laisvo tokių duomenų judėjimo ir kuriuo panaikinama Direktyva 95/46/EB 13 straipsnio 1 ir 2 dalimis, informuojame, kad

1. Formoje pateiktų jūsų asmens duomenų valdytojas yra DEDRA-EXIM sp. z o.o., kurios registruota buveinė yra Pruszkowe, 3 Maja g. 8, 05-800 Pruszkow (toliau: "Administratorius").
2. Jūsų duomenys bus tvarkomi tik siekiant atlikti prietaiso garantijos procedūrą pagal Bendrojo duomenų apsaugos reglamento 6 straipsnio 1 dalies b punktą (toliau: „BDAR“) Duomenys teikiami savanoriškai, tačiau jie būtini garantijos procedūrai
3. Jūsų duomenys bus tvarkomi garantijos procedūros vykdymo nagrinėjimo laikotarpiu ir archyvavimo tikslais, jei prireiktų apsiginti nuo galimų pretenzijų Administratoriui, bet ne ilgiau nei iki tol, kol joms įvyks senaties terminas.
4. Jūsų duomenys gali būti atskleisti tik tiems subjektams, kurie tvarko duomenis duomenų administratoriaus vardu pagal rašytinę asmens duomenų tvarkymo pavedimo sutartį, teikiančią: technines paslaugas, hosting‘o ar interneto svetainės priežiūros paslaugas, IT paslaugas, kurjerių paslaugas. Administratoriaus tiekėjai privalo užtikrinti duomenų saugumą ir laikytis galiojančių teisės aktų reikalavimų, susijusių su asmens duomenų apsauga, ir negali naudoti patikėtų asmens duomenų kitais nei sutartyje su Administratoriumi nurodytais tikslais.
5. Jūsų duomenys nebus tvarkomi automatizuotomis priemonėmis, įskaitant profiliavimą, ir nebus perduodami trečiajai šaliai / tarptautinei organizacijai.
6. Bet kuriuo metu turite teisę susipažinti su savo duomenų turiniu ir teisę ištaisyti, ištrinti, apriboti duomenų tvarkymą, teisę į duomenų perkeliamumą, teisę prieštarauti bet kuriuo metu.
7. Visais klausimais, susijusiais su administratoriaus atliekamu jūsų asmens duomenų tvarkymu, galite kreiptis šiuo el. pašto adresu: daneosobowe@dedra.pl.;
8. Turite teisę pateikti skundą tinkamai duomenų apsaugos institucijai;

LV Satura rādītājs

1. Fotoattēli un zīmējumi
2. Vispārējie drošības noteikumi
3. Sīki darba drošības noteikumi
4. Drošības pasākumi, strādājot ar griešanas diskiem
5. Ierīces apraksts
6. Ierīces norīkošana
7. Lietošanas ierobežojums
8. Tehniskie parametri
9. Darba sagatavošana
10. Ierīces iedarbināšana un izslēgšana
11. Ierīces lietošana
12. Kārtējas apkalpošanas rīcība
13. Rezerves daļas un piederumi
14. Defekta paša novēršana
15. Ierīces komplektācija
16. Garantijas talons

Oriģinālās instrukcijas tulkojum

Atbilstības deklarācija ir pievienota instrukcijai kā atsevišķs dokuments. Atbilstības deklarācijas neesamības gadījumā sazinieties ar uzņēmumu Dedra Exim Sp. z o.o.

BRĪDINĀJUMS. Izlasiet visus brīdinājumus, kas apzīmēti ar simbolu, un visas instrukcijas.

Zemāk norādīto brīdinājumu un drošības norādījumu neievērošana var kļūt par elektrošoka, ugunsgrēka vai smagu traumu iemeslu.

Saglabājiet visus brīdinājumus un instrukcijas turpmākajai lietošanai.

2. Vispārējie drošības noteikumi

- *Ierīci drīkst lietot tikai pieaugušais, kurš ir apmācīts un apzināts ar šo lietošanas instrukciju.*
- *Piešķirot ierīci citai personai, jābūt nodota arī lietošanas instrukcija.*
- *Operators nevar sākt lietot ierīci, ja viņš ir noguris, slims vai atrodas alkohola vai citu narkotisko vielu ietekmē.*
- *Bērni un cilvēki, kas nav pazīstami ar šo lietošanas instrukciju, nevar lietot ierīci.*
- *Operators ir atbildīgs pret trešajām personām, kas atrodas ierīces tuvumā, un par priekšmetiem, kas atrodas tā darbības diapazonā.*
- *Ražotājs nav atbildīgs par zaudējumiem izraisītiem pēc ierīces neattiecīgas lietošanas.*
- *Citu valstu iekšējie noteikumi var noteikt papildu prasības, šajā gadījumā sazinieties ar ražotāju.*

3. Sīki darba drošības noteikumi

- ***Darbs ar ierīci var būt veikts tikai labas redzamības apstākļos, dienas gaismā vai ar stipru apgaismojumu.***
- ***Darba laikā lietojiet personālas aizsardzības līdzekļus.*** *Vienmēr nēsājiet segtus, neslīdošus apavus un aizsargapģērbu, garās bikses, aizsargķiveri, dzirdes aizsargus, sejas masku, aizsargcimdus*
- ***Rūpīgi pārbaudiet vietu, kur ierīce darbosies.*** *Noņemiet visus priekšmetus, kurus var atmest rotējošais griešanas elements, piemēram, akmeņus, zarus, pudeles utt., vai kas varētu iestrēgt ierīcē, piemēram, vadus, auklas.*
- ***Strādājot ar ierīci, ievērojiet vismaz 15 metru attālumu no trešajām personām.*** *Šajā darbavietā nedrīkst atrasties cilvēki, dzīvnieki vai priekšmeti, kas var tikt ievainoti vai sabojāti.*
- ***Strādājot ar ierīci, vienmēr saglabāt piesardzību, saglabāt līdzsvaru, droši novietot pēdas uz virsmas, sevišķi uz kalniem.*** *Pļaut slīpumus kustoties šķērsām, ne uz augšu vai uz apakšu. Darba laikā tikai staigāt, nedrīkst skriet.*
- ***Nepļaujiet mitru zāli.***
- ***Darba laikā pakariet izkapti uz lencēm, kas piestiprināti pie ierīces, un turiet to ar rokturiem ar abām rokām.***
- ***Ierīces iedarbināšanas laikā un visā darba laikā saglabāt drošo distanci starp operatoru un griešanas a elementu.***
- ***Nedrīkst pieskarties pie kustamām daļām pirms pilnīgās apturēšanas un dzinēja izslēgšanas.***
- ***Apkopes laikā valkājiet aizsargcimdus.*** *Esiet piesardzīgs, lai negrieztu sevi ar makšķerauklas saīsināšanas asmeni vai pļaušanas asmeņiem.*
- ***Nelaimes gadījumā lietot pirmās palīdzības pasākumus, attiecīgus ievainojumiem, un izsaukt medicīnisku palīdzību.***
- ***Pirms lietošanas un pēc katra kritiena vai cita trieciena vienmēr pārbaudiet ierīci, lai identificētu visus bojājumus.*** *Ja tiek konstatēti kaut kādi nepareizumi, neiedarbiniet ierīci un nododiet to autorizētam servisam.*
- ***Izslēdziet ierīci, ja tā sāk pārmērīgi vibrēt, pārāk skaļi vai nevienmērīgi funkcionēt.***
- ***Nedrīkst lietot ierīci ar bojātu apvalku vai korpusu.***
- ***Ja tiek konstatēta nehermētiskums vai degvielas noplūde, neuzsāciet motoru, jo pastāv ugunsgrēka risks.***
- ***Nedrīkst iedarbināt ierīci slēgtās telpās.*** *Motors izdala izplūdes gāzes, kas satur oglekļa dioksīdu. Izplūdes gāzes ieelpošana var izraisīt samaņas pazaudēšanu un nāvi.*
- ***Darbības laikā un neilgi pēc tās pabeigšanas nepieskarieties pie karstiem dzinēja elementiem ar atklātām ķermeņa daļām.*** *Darbības laikā ierīce ievērojami uzsilst.*
- ***Bieži veiciet pārtraukumus ierīces darbībā, lai neilgi atpūstos un mainītu darba pozīciju.*** *Vibrācijas ietekmes dēļ ievērojiet noteiktos darba laikus.*
- ***Nekad nenovietojiet karstu ierīci uz sausas zāles.***
- ***Nesmēķējiet ierīces tuvumā, tas var izraisīt ugunsgrēku.***

4. Piesardzības pasākumi, strādājot ar griešanas diskiem

- *Izmantojot metāla griešanas disku, asmens var nonākt saskarē ar cietu priekšmetu (akmens, koks) un ierīce var atsisties uz sāniem. Atsišana var būt tik pēkšņa un negaidīta, ka ierīci var tikt atmesta jebkurā virzienā un operators var zaudēt ierīces kontroli. Lai izvairītos no tādas situācijas:*
- *Stingri turiet ierīci ar abām rokām.*
- *Pārliecinieties, ka uz zemes nav nekādu šķēršļu.*
- *Nelietojiet griešanas asmeni žogu, metāla stabu tuvumā.*
- *Izmantojiet labi asinātus griešanas diskus.*

- *Griešanas asmens var izraisīt operatoram ievainojumu, jo pēc darba pabeigšanas tas kādu laiku griežas. Visu darbību var veikt pēc disku pilnīgas apturēšanas.*
- *Nelietojiet ierīci, ja disks ir saplaisājis, saliekts vai neass. Ja tiek konstatēti šādi defekti, nomainiet disku ar jaunu.*

5. Ierīces apraksts

Zīm. A: 1. – aizdedzes vads, 2. – startera rokturis, 3. – dzinēja korpuss, 4. – degvielas tvertne, 5. – sajūga stiprinājums, 6. – piekars, 7. – sajūga korpuss, 8. – kreisais rokturis, 9. – labais rokturis, 10. – stūre, 11. – stūres stiprinājums, 12. – kārts, 13. – pārsega stiprinājums, 14. – pārsega augšējā daļa, 15. – leņķa transmisija, 16. – pārsega apakšējā daļa, 17. – griešanas rīks, 18. – nazis makšķerauklas saīsināšanai

6. Ierīces norīkošana

Ierīce ir paredzēta zāles vai līdzīgu mīkstu augumu pļaušanai, kā arī krūmu vai jaunu koku, ar stumbra diametru līdz 2 cm, ciršanai, izmantojot attiecīgu pļaušanas disku.

7. Lietošanas ierobežojums

Ierīce var būt lietota tikai saskaņā ar turpmāk minētiem „Pieļaujamiem darba nosacījumiem".
Nedrīkst lietot ierīci bez uzstādītiem vai ar bojātiem griešanas rīka pārsegu. Ierīci nelietot sliktos atmosfēriskos apstākļos, piem., lietus nokrišņi, un sevišķi zibens parādīšanas riska apstākļos.
Visas patstāvīgas izmaiņas mehāniskā un elektriskā konstrukcijā, jebkuras modifikācijas, rīcība, kas nav aprakstītā lietošanas instrukcijā būs uzskatāmi kā nelikumīgi un var ierosināt garantijas tiesību tūlītēju pazaudēšanu, un atbilstības deklarācija pazaudēs savu spēku.
Nepiemērota lietošana vai lietošana neatbilstoši lietošanas instrukcijai var ierosināt garantijas tiesību tūlītēju pazaudēšanu.

Pieļaujami darba apstākļi
Ierīce ir paredzēta tikai lietošanai ārpus telpām
Tā kā notiek vibrācijas, nepārtraukts darbs nevar ilgt vairāk kā 30 minūtes.

8. Tehniskie parametri

Modelis	**DED8714**
Degvielas tvertnes tilpums [cm3]	1200
Līnijas griešanas platums [mm]	430
Griešanas diska diametrs [mm]	255
Motora tilpums [cm3]	43
Motora jauda [kW] ([ZS])	1,25 (1,36)
Vārpstas ātrums [min-1]	7500
Tukšgaitas ātrums [min-1]	3000
Trokšņa emisija, pļaujot zāli	
- skaņas jaudas līmenis LWA [dB (A)]	93
- skaņas spiediena līmenis LpA [dB (A)]	103
- mērījumu nenoteiktība (KWA) (KPA) [dB (A)]	3
Trokšņa emisija, izgriežot suku	
- skaņas jaudas līmenis LWA [dB (A)]	81,1
- skaņas spiediena līmenis LpA [dB (A)]	108
- mērījumu nenoteiktība (KWA) (KPA) [dB (A)]	3
Garantēts trokšņa līmenis [dB]	112
Vibrācijas līmenis	
- pļaujot zāli ah [m / s2]	8,856
- griežot biezokņus ah [m / s2]	7,824
- vibrācijas mērījuma nenoteiktība K [m / s2]	1,5
Aizdedzes sveces tips	L7T
Ierīces svars [kg]	7

Informācijas par vibrācijām un trokšņa līmenim

Vibrāciju apkopota vērtība a_h un mērījuma nedrošums noteikti saskaņā ar normu EN ISO 11806-1 un uzrādīti tabulā.
Trokšņa emisija noteikta saskaņā ar EN ISO 11806-1, vērtības uzrādītas tabulā.

UZMANĪBU **Troksnis var izraisīt dzirdes bojāšanu, darba laikā lietot dzirdes aizsardzības līdzekļus!**

Deklarēts kopējais vibrācijas lielums tika izmērīts saskaņā ar standartu pētniecības metodi un var būt izmantots, lai salīdzinātu vienu instrumentu ar otru. Iepriekšminēts vibrācijas līmenis var būt arī izmantots iepriekšējais vibrāciju un trokšņa pakļaušanas novērtēšanai.
Vibrācijas/trokšņa līmenis reālās lietošanas laikā var atšķirties no deklarētām vērtībām atkarīgi no darbarīku lietošanas apstākļiem, sevišķi no apstrādāta materiāla veida un no nepieciešamības noteikt operatora aizsardzības līdzekļus. Lai sīki noteiktu draudus reālos lietošanas apstākļos, jāievēro visas operācijas cikla daļas, kas apņem arī periodus, kad ierīce ir izslēgta, vai kad ir ieslēgta, bet nav lietota darbam.

9. Darba sagatavošana

UZMANĪBU **Visa apkope jāveic ar nekustīgiem rotējošiem elementiem, izslēgtu motoru un atvienotu aizdedzes sveces vadu.**

Motora montāža

Salieciet motoru un kārtu, saskrūvējot tos kopā ar skrūvēm (zīm. A, 5).

Labā roktura uzstādīšana

Uzstādiet labo rokturi uz stūres, kā parādīts A zīmējumā (zīm. A, 9). Pārliecinieties, vai roktura un stūres caurumi sakrīt. Caur caurumiem ievietojiet drošības skrūvi un salieciet ar uzgriezni roktura pretējā pusē (zīm. D, 4).

Stūres montāža un regulēšana

Stūri uzstādiet stūres stiprinājumā tā, lai droseles sprūda rokturis atrastos labajā pusē. Saskrūvēt stiprināšanas skrūves (zīm. A, 10; 11).
Stūri ir iespējams pielāgot attiecībā pret kārta asi un stūres rata asi. Lai noregulētu stūri, atskrūvējiet stiprināšanas skrūves, novietojiet stūri vēlamajā, ērtā pozīcijā. Pievelciet stiprināšanas skrūves. Pēc motora un stūres pieskrūvēšanas gāzes trosi piestipriniet ar skavām pie kārta.

Seguma montāža

Pieskrūvējiet pārsegu pie pārsega stiprinājuma (zīm. A, 13), lai tas atrastos starp griešanas darbarīku un lietotāju, zem kārta, kā parādīts A zīmējumā.

Pārsega apakšējās daļas montāža un demontāža

Pārsega apakšējā daļa ir samontēta kopā ar tās augšējo daļu, izmantojot aizbīdņus (zīm. A, 14, 16). Lai to demontētu, pareizi iespraudiet aizbīdņus, vienlaikus izvelkot tos no atbilstošajiem caurumiem. Pārsega apakšējās daļas atkārtota montāža ir savienota ar aizbīdņu iespiešanu caurumos.

Griešanas darbarīka izvēle darbam

Pļaujiet zāli ar makšķeraukla pļaušanas galviņu. Saaudzes vai jaunu koku griešanai izmantojiet griešanas disku. Griešanas asmeni ir aizliegts lietot vietās, kur var būt pakļautas sadursmei ar citiem priekšmetiem.

Makšķerauklas galviņas montāža un demontāža

Lai uzstādītu galviņu, nobloķējiet vārpstu, ievietojot skrūvgriezi caurumā transmisijas atlokā. Pēc tam pēc kārtas uzstādiet augšējo stabilizējošo gredzenu (att. F, 92), aizsargājošo apvalku pret zāles iesaiņošanu ap vārpstu un ieskrūvējiet uz vārpstas vītni galviņu ar griešanas makšķerauklu. Demontāža jāveic tādā pašā veidā. Makšķerauklas galviņu lietot ar pilnu pārsegu (galvenā daļa ar uzstādītu apakšējo daļu).

Griešanas diska montāža un demontāža

UZMANĪBU **Lai izmantotu ierīci ar metāla asmeni, demontējiet pārsega apakšējo daļu.**

Lai uzstādītu griešanas disku, novietojiet augšējo stabilizācijas gredzenu uz vārpstas (zīm. F, 92), pēc tam disku tā, lai tas grieztos uz diska bultiņu virzienā (zīm. F, 93). Tad uz vārpstas novietojiet apakšējo stabilizācijas gredzenu un pārsegu (zīm. F, 94, 95). Nobloķējiet vārpstu, ievietojot skrūvgriezi transmisijas atloka caurumā (zīm. E, 2), pieskrūvējiet saliktās detaļas ar uzgriezni (zīm. F, 96), pārliecinieties, vai disks ir novietots perpendikulāri vārpstai.

Degvielas uzpilde

UZMANĪBU **Ja degviela tiks izlieta uz ierīces, nedrīkst iedarbināt dzinēju - rūpīgi noslaukiet applūšanas vietu un pēc tam pagaidiet, līdz degviela ir pilnībā iztvaikojusi. Nedarbiniet ierīci vietā, kur ir izlijusi degviela.**

Pirmajam ierīces palaišanai ieteicams izmantot benzīna un divtaktu motoreļļas maisījumu attiecībā 25:1. Turpmākajām iedarbināšanā izmantojiet maisījumu attiecībā 40:1. Degvielu sajauciet un ielejiet brīvā dabā, ar izslēgtu un atdzesētu motoru (pastāv risks, ka degviela var izšļakstīties un aizdedzināties no ierīces karstās daļas), prom no siltuma avotiem, dzirkstelēm vai uguns. Nesmēķējiet šo darbību laikā. Novietojiet ierīci uz līdzenas virsmas, ielejiet degvielas tvertnē iepriekš sagatavoto maisījumu, nepārsniedzot tvertnes maksimālo līmeni. Aizveriet degvielas tvertni, pārliecinieties, vai vāciņš ir cieši pievilkts. Uzglabājiet degvielu tikai slēgtās, norādītās un marķētās tvertnēs. Sagatavoto maisījumu uzglabāt ne ilgāk kā 30 dienas sausā un ēnainā vietā.

Plecu siksnas lietošana un regulēšana

Plecu siksna jāvalkā "virs pleca". Tā augšējā daļa ir pakarināma uz kreisā pleca, bet apakšējai daļai (ar karabīni) jāatrodas ap lietotāja labo gurnu. Pielāgojiet siksnas garumu tā, lai karabīnes zemākais elements būtu gūžas locītavas augstumā. Kopā ar pieredzi siksnas garumu noregulējiet tā, lai tā nodrošinātu vislielāko komfortu.

Ierīces līdzsvarošana

Lai pareizi līdzsvarotu ierīci, pakariet to uz pareizi noregulētas plecu siksnas vai lencēm, atslābiniet siksnas skrūvi (zīm. A, 6), atrodiet pozīciju, kas operatoram nodrošina ērtu pozīciju, un vieglu ierīces atbalstīšanu ar griešanas darbarīka pamatni uz zemes, kad ierīce nav turēta ar stūri. Vēlreiz pievelciet cilpas skrūvi.

10. Ierīces iedarbināšana un izslēgšana

UZMANĪBU **Pirms ierīces iedarbināšanas obligāti veikt darbību, aprakstītu "Darba sagatavošana" nodaļā.**

UZMANĪBU **Iedarbinot ierīci, esiet piesardzīgs, jo darba gals var pagriezties.**

Lai iedarbinātu ierīci, novietojiet to uz līdzenas virsmas tā, lai tā balstītos uz griešanas elementa pārsega un uz degvielas tvertnes. Iestatiet slēdzi pozīcijā "**I**" (zīm. D, 1) un droseles sviru atbilstošajā pozīcijā (zīm. C, 2; slēgta - aukstā motora gadījumā sviras pozīcijā ir augšējā, atvērta - silta motora gadījumā sviras pozīcija ir apakšējā). Pēc tam vairākas reizes (5-8 reizes) nospiediet manuālā degvielas sūkņa sifonu (zīm. C, 3). Enerģiski pievelciet startera rokturi, ar otru roku piespiežot ierīci pret zemi. Nespiediet ierīci ar kāju pret zemi. Ja nepieciešams, pavelciet rokturi vairākas reizes.
Neveiksmīgas mēģināšanas gadījumā pārslēdziet slēdzi uz pozīciju "Start" (vispirms jums jānospiež droseles sprūda aizsargs un pats sprūds; zīm. D, 3, 2) un atkārtojiet startera vilkšanu. Ja iedarbināšana ir joprojām neveiksmīga ar aukstu motoru, atkārtojiet startera vilkšanu ar atvērtu iesūkšanas vārstu (tāpat kā siltam motoram).
Pēc palaišanas īsi nospiediet droseles sprūdu. Pēc sprūda atlaišanas motoram jādarbojas brīvgaitā, un darba uzgalis nevar rotēt. Citā gadījumā izslēdziet ierīci un noregulējiet karburatoru.
Lai izslēgtu ierīci, pārvietojiet slēdzi uz pozīciju "Stop-0".

11. Ierīces lietošana

⚠ UZMANĪBU **Ierīce jādarbina saskaņā ar visiem šīs rokasgrāmatas 2. un 3. nodaļas norādījumiem, ievērojot pienācīgu piesardzību.**

Pirms darba sākšanas izvēlieties piemērotu griešanas rīku.

Zemas zāles pļaušana (makšķeraukla) un jaunu koku griešana (griešanas disks)

Pakariet ierīci uz tam paredzētas siksnas. Stāvēt taisni, ar viegli izvietotām kājām, lai nodrošinātu stabilu pozīciju. Turiet griešanas elementu tieši virs zemes. Pļaut, lēni pārvietojot ierīci no labās uz kreiso pusi, pēc tam atpakaļ, un pāriet uz nākamo pļauto vietu. Periodiski pārbaudīt, vai ap griešanas galviņas nav netīrumu, kas varētu izraisīt nobloķēšanu.

Augsta zāles pļaušana (makšķeraukla) un saaudzes griešana (griešanas disks)

Pakariet ierīci uz tam paredzētas siksnas vai lencēm. Stāvēt taisni, ar viegli izvietotām kājām, lai nodrošinātu stabilu pozīciju. Darbu veikt ar pilno ātrumu. Lai izvairītos no augsto augu iesaiņošanas ap griešanas galviņas, griešanas elementu turēsiet vairāku centimetru augstumā zem augu galotņu līmeņa, pārvietojot ierīci no labās uz kreiso pusi, pēc tam atgriezieties sākuma stāvoklī. Atkārtojiet, līdz iegūstat vajadzīgo efektu, un pārejiet uz nākamo griezto vietu. Nepaceliet darba galu virs gurnu līnijas. Periodiski pārbaudīt, vai ap griešanas galviņas nav netīrumu, kas varētu izraisīt nobloķēšanu.

⚠ UZMANĪBU **Pjovimo valas susidėvi vartojimo metu, tikrinti valo ilgį ir būklę.**

Automatinis valo tiekimas

Taikoma patogi pjovimo valo tiekimo „tap&go" sistema.
Norint išvynioti valą, reikia sutrenkti pjovimo galvute į žemę taip, kad jos apatinėje dalyje esantis mygtukas atleistų valo blokavimą, ir kad valas galėtų automatiškai pasiilginti.
Iš ritės išsivynios po maždaug 1 cm valo iš kiekvienos galvutės pusės.

12. Apkope

⚠ UZMANĪBU **Visa apkope jāveic ar nekustīgiem rotējošiem elementiem, izslēgtu motoru un atvienotu aizdedzes sveces vadu.**

Lai nodrošinātu darba drošību un pagarinātu ierīces darba laiku, regulāri veikt apskati darbnīcas apstākļos. Lai saglabātu drošu darbību, nomainiet nolietotus vai bojātus elementus. Ja apkopes darbi netiek veikti vai tiek veikti nepareizi, tas var saīsināt ierīces kalpošanas laiku un ārkārtējos gadījumos izraisīt nelaimes gadījumu.

Tīrīšana

Pēc katrreizējas lietošanas atslēgt notīrīt ierīci no augu atliekām. Rūpīgākai tīrīšanai lietot valgu lupatiņu ar neagresīviem tīrīšanas līdzekļiem.

Makšķerauklas spoles demontāža

Nospiediet griešanas galviņas bloķējošo aizbīdni, noņemt galviņas uzmavu. Apakšā atrodas makšķerauklas spole, kuru jānoņem.

Makšķerauklas uztīšana

Katrreiz, kad makšķeraukla tiek papildināta, ir jāpārbauda galviņas elementi. Aizliegts turpināt lietot bojāto galviņu.
No spoles noņemt makšķerauklas atlieku, stiprinošā iegriezumā novietot agrāk sagatavotas 5 m garas makšķerauklas vidu, lai pēc ielocīšanas uz 180° to uztītu ar spoles bultām rādītāja virzienā (Zīm. B). Uzspolējiet abas makšķerauklas puses, spoles starpsienas pretējās pusēs, līdz brīdim, kad 10 cm no katras makšķerauklas daļas atstās neuztīti. Lai izvairītos no makšķerauklas attīšanas, gali var būt piestiprināti spoles uzmavas iegriezumā. Ieteicams nelietot makšķerauklu, kas ir biezāka par 3 mm.

Spoles ar makšķerauklu montāža griešanas galviņā

Makšķerauklas galus pārlaidiet caur caurumiem galvas cilindrā, pēc tam novietojiet spoli galviņā, lai būtu redzamas bultiņas, kas parāda uztīšanas virzienu, saglabājot elementu secību, t.i., paplāksne - atspere - paplāksne - spole. Pēc pārbaudīšanas, ka spole ir pareizi novietota, piestipriniet galviņas uzmavu.

Metāla griešanas rīku asināšana

Katrreiz, kad makšķeraukla tiek papildināta, ir jāpārbauda griešanas disks. Aizliegts turpināt lietot bojāto disku.
Ar nelielu nodilumu asiniet rīku ar vīli. Asināt bieži, savācot nelielu daudzumu materiāla. Asinot asmeni ar nelielu nodiluma, pietiek tikai dažas vīles kustības. Pēc katrām 5 asināšanām pārbaudiet rīka līdzsvaru tam paredzētajā ierīcē vai pasūtiet šādu pakalpojumu specializētā servisā. Stipri nodilušu rīku asiniet ar asinātāju vai pasūtiet šādu pakalpojumu specializētā servisā. Katrreiz pēc stipri nodiluša rīka asināšanas pārbaudiet rīka līdzsvaru.

Leņķa transmisijas eļļošana

Lai papildinātu smērvielu leņķa transmisijā, atskrūvējiet eļļošanas kanāla skrūvju spraudni (zīm. E, 1), ievadiet smērvielu reduktora korpusā tādā daudzumā, kas neaptver vītni eļļošanas kanālā. Ieskrūvējiet skrūvi. Smērvielu uzpildiet regulāri pēc katrām 10 darba stundām.

Gaisa filtra tīrīšana

Lai notīrītu gaisa filtru, aizveriet iesūkšanas vārstu (zīm. C, 2; sviras augšējā pozīcija), atveriet karburatora vāku, notīriet rupjus netīrumus no filtra zonas un noņemiet filtru. Sakratiet filtru, izpūtiet to vai nomainiet ar jaunu, nekad to neizskalojiet. Ievietojiet tīru filtru filtra korpusā, aizveriet vāku. Filtri tīrīt regulāri pēc katrām 10 darba stundām.

Karburatora regulēšana

Brīvgaitas apgriezienu regulēšana tiek veikta ar skrūvi, kas atrodas uz karburatora (zīm. C, 1). Skrūves pagriešana pulksteņrādītāja virzienā palielinās brīvgaitas ātrumu (dariet, ja motors bez iemesla apstājas, kad lietotājs atlaiž droseles sprūdu), skrūves pagriešana pretēji pulksteņrādītāja virzienam samazinās brīvgaitas ātrumu (dariet, ja griešanas elements rotē, pat ja motors darbojas brīvgaitā).

Aizdedzes sveces tīrīšana, nomaiņa, noregulēšana

Lai demontētu aizdedzes sveci, atvienojiet aizdedzes kabeli (zīm. A, 1), izskrūvējiet aizdedzes sveci ar pievienoto atslēgu. Notīriet sveci ar sveču tīrīšanas suku un tīru drānu (neattiecas uz sveces nomaiņu).
Attālums starp elektrodiem jābūt 0,6 līdz 0,7 mm. Regulēšanu veikt ar paredzētiem instrumentiem.
Ieskrūvēt aizdedzes sveci, pievienot aizdedzes kabeli. Aizdedzes sveci ir aizliegts demontēt, kad motors ir karsts.

Glabāšana un transports

Kad ierīce nav lietota, glabājiet to bērniem nepieejamā, sausā vietā, ar tukšu degvielas tvertni. Ierīce un citi elementi minēti komplektācijā jābūt transportēti, lai nebūtu pakļauti apkārtnes nelabvēlīgiem apstākļiem, piem., mitrums, atmosfēriski nokrišņi, spiediens, kas var izraisīt mehāniskus bojājumus un citi, kuri var negatīvi ietekmēt uz ierīci. Pārvadājot ierīci, vienmēr izslēdziet motoru, atvienojiet aizdedzes sveces vadu un iztukšojiet degvielas tvertni. Glabājiet un pārvadājiet metāla griešanas elementus tam paredzētajā apvalkā. Nelielās distancēs nēsājiet ierīci, ar vienu roku turot kārtu ierīces līdzsvara punktā starp siksnas un stūres stiprinājumu.

13. Rezerves daļas un piederumi

Izmantojiet tikai oriģinālās rezerves daļas un piederumus, ko ieteicis ražotājs.
- DED87141 – apļveida galva
- DED87142 – griešanas disks
- DEGL06A, DEGL06B, DEGL06C – divtaktu motoreļļa
- BHSZ30 – regulējamas siksnas

Aksesuāri pieejami pārdošanā:

Rezerves daļu un aksesuāru iegādei lūdzam kontaktēties ar Dedra Exim servisu. Kontaktinformācija atrodas instrukcijas 1. lapā.
Rezerves daļu pasūtīšanas gadījumā lūdzam norādīt partijas numuru, kas atrodas uz tabuliņas, un montāžas zīmējuma daļas numuru.
Garantijas laikā remonti ir veikti saskaņā ar noteikumiem, aprakstītiem garantijas talonā. Reklamējamo produktu nododiet remontam pirkšanas vietā (pārdevējam ir pienākums pieņemt reklamēto produktu), nosūtīt Dedra Exim centrālam servisam vai servisam, kurš atrodas vistuvāk dzīvesvietai vietai (servisu sarakstu skatīt www.dedra.pl vietnē). Laipni lūdzam pievienot aizpildīti garantijas talonu. Pēc garantijas laika remontu veic centrāls serviss. Bojātu produktu nosūtīt servisam (sūtījumu apmaksā lietotājs).

14. Defekta paša novēršana

⚠ UZMANĪBU **Pirms mēģināt pats novērst defektus, pārliecinieties, ka motors ir izslēgts.**

Problēma	Iemesls	Risinājums
Ierīce neiedarbinās	Degvielas trūkums	Uzpildīt degvielas tvertni
	Netīra vai bojāta aizdedzes svece	Notīrīt vai mainīt aizdedzes sveci
	Bojāta degvielas šļūtene	Nodot ierīci servisam
	Dzinēja avārija	Nodot ierīci servisam
Ierīce izdziest	Brīvgaitas ātrums ir pārāk zems	Noregulēt degvielu
	Pārāk zems degvielas daudzums tvertnē	Uzpildīt degvielas tvertni
Ierīcei ir samazināta jauda	Piesārņota aizdedzes svece	Notīrīt aizdedzes sveci
	Augu atliekas ietītas ap pierīci	Pasargāt ierīci un notīrīt griešanas pierīci
Ierīce rada traucējošu skaņu	Bojāta leņķa transmisija	Nodot ierīci servisam
	Dzinēja avārija	Nodot ierīci servisam

15. Ierīces komplektācija

⚠ UZMANĪBU **Ierīce ir iepakota 2. atsevišķās kastēs, pievērsiet uzmanību kastīšu marķējumam.**

1. Kārts – gab. 1, 2. Motors ar piederumiem – gab. 1, 3. Stūre – gab. 1, 4. Griešanas elementa pārsegs – gab. 1, 5. Galviņa ar makšķerauklu – gab. 1, 6. Griešanas disks – gab. 1, 7. Montāžas elementi un aksesuāri – komplekts 1

Garantijas talons

uz
Benzīna motorizkapts

Kataloga Nr: DED8714 Partijas numurs:.....

(turpmāk saukts **Produkts**)

Produkta iegādes datums: .....

Pārdevēja zīmogs

Datums un pārdevēja paraksts: .....

Lietotāja apliecinājums:

Ar šo apliecinu, ka saņēmu informāciju par garantijas nosacījumiem, kā arī par Lietošanas instrukcijas un Garantijas talona norādījumu neievērošanas sekām. Garantijas nosacījumi ir man zināmi, ko apliecinu ar savu rokraksta parakstu:

....

datums un vieta Lietotāja paraksts

I. Atbildība par Produktu

1. 3 Maja 8, 05-800 Pruszków, Polija, reģistrācijas numurs KRS 0000062517, Varšavas Rajona Tiesa Varšavā, Valsts tiesas reģistra XIV. Saimnieciskā nodaļa, NMR kods (NIP) 527-020-49-33, Pamatkapitāls: 100 980,00 PLN.
2. Saskaņā ar noteikumiem, minētiem šajā Garantijas talonā, Garants piešķir garantiju Produktam, kuru izplata Garants.
3. Garantijas atbildība apņem tikai defektus, izraisītu pēc iemesliem, esošiem Produkta Lietotājam nodošanas laikā.
4. Sakarā ar garantiju Lietotājam ir tiesības prasīt bezmaksas uzlabot Produktu, ja defekts tiks konstatēts garantijas laikā. Produkta uzlabošanas veids (remonta izdarīšanas metode) ir atkarīgs no Garanta uzskata. Gadījumā, kad Garants konstatēs, ka remonts nav iespējams, Garantam ir tiesības mainīt bojātu elementu vai visu Produktu uz brīvu no defektiem, samazināt Produkta cenu vai atteikties no līguma.
5. Attiecībā uz Lietotājam, kas nav patērētājs 1964. gada 23. aprīļa Likuma "Civillikums" izpratnē, Garanta kompensācijas atbildība par zaudējumiem, savienotiem ar garantiju un/vai sakarā ar noslēgšanu un izpildīšanu, neatkarīgi no tiesiskām attiecībām, ir ierobežota tikai līdz nekvalitatīva Produkta vērtībai.

II. Garantijas laiks

Produkta elementi, apņemti ar garantiju	**Garantijas aizsardzības laiks**
DED8714	24 mēneši, skaitot no Produkta iegādes datuma norādīta Garantijas talonā

III. Garantijas lietošanas nosacījumi

1. Aizpildīts Lietotāja Produkta Garantijas talons ar Lietotāja dokumentu, apliecinošu Produkta iegādi, piem. kases kvīts, faktūrrēķins utt. Efektīvas reklamācijas realizācijai ieteicams, lai Lietotājs nodotu kopā ar reklamētu Produktu visus elementus, minētus Produkta "Komplektācija" Lietošanas instrukcijas daļā.
2. Lietošanas Instrukcijas un Garantijas talona norādījumu ievērošana.
3. Garantija ir derīga tikai Polijas Republikas un ES teritorijā.
4. Garantija neapņem Produkta defektus, ierosinātus, starp citiem, sekojošos gadījumos:

a. Lietotājs neievēro Lietošanas instrukcijas noteikumus, sevišķi pareizas ekspluatācijas, konservācijas un tīrīšanas jomā;

b. Lietotājs lieto tīrīšanas vai konservācijas līdzekļus, kas neatbilst Lietošanas Instrukcijas norādījumiem;

c. Lietotājs neattiecīgi glabā un transportē Produktu;

d. Lietotājs patstāvīgi izdara Produkta izmaiņas un/var pārveidojumus, bez saskaņošanas ar Garantu;

e. Lietotājs lieto Produktā ekspluatācijas materiālus, kas neatbilst Lietošanas Instrukcijas norādījumiem.

5. Lietotājs, kas nav patērētājs 1964. gada 23. aprīļa Likuma "Civillikums" izpratnē, zaudē garantijas tiesības attiecībā uz Produktam, kurā, Lietotāja darbības rezultātā:
- tika likvidēti, mainīti vai bojāti sērijas numuri, datu apzīmējumi vai nominālas tabuliņas;
- tika bojātas vai mainītas plombas.

6. Uzmanību! Darbību, savienotu ar Produkta ikdienas apkalpošanu, ja izriet no Lietošanas instrukcijas, Lietotājs veic patstāvīgi un pēc savām izmaksām.

IV. Reklamācijas procedūra

1. Produkta nepareizas darbības konstatēšanas gadījumā, pirms reklamācijas paziņošanas, Lietotājam ir pienākums pārbaudīt, vai visa darbība, tostarp aprakstīta Lietošanas instrukcija, tika pareizi veikta.
2. Reklamācijas paziņojumu ieteicams sniegt nekavējoties, vislabāk 7 dienu laikā no Produkta defekta konstatēšanas dienas. Lietotājs, kas nav patērētājs 1964. gada 23. aprīļa Likuma "Civillikums" izpratnē, zaudē garantijas tiesības attiecībā uz Produktam, ja nesniegs reklamācijas paziņojumu 7 dienu laikā.
3. Reklamācijas paziņojums var būt sniegts, starp citiem, Produkta iegādes vietā, garantijas servisā vai rakstiski uz adresi: DEDRA EXIM sp. z o.o., ul. 3 Maja 8, 05-800 Pruszków, Polija.
4. Lietotājs var arī sniegt reklamācijas paziņojumu, izmantojot formulāru, pieejamu mājaslapā www.dedra.pl. („Reklamācijas paziņošanas formulārs garantijas ietvaros”).
5. Servisu adreses atsevišķām valstīm atrodas mājaslapā www.dedra.pl. Gadījumā, kad attiecīgajā valstī nav garantijas servisa, reklamācijas paziņojumi jābūt sniegti uz adresi: DEDRA EXIM sp. z o.o., ul. 3 Maja 8, 05-800 Pruszków (Polija).
6. Ņemot vērā Lietotāja drošību, bojāta Produkta lietošana ir aizliegta.
7. Uzmanību!!! Bojāta Produkta lietošana ir bīstama Lietotāja veselībai un dzīvei.
8. Garantijas pienākums tiks izpildīts 14 darba dienu laikā, skaitot no dienas, kad Lietotājs piegādās bojātu Produktu
9. Pirms bojāta Produkta nodošanas reklamācijai ieteicam to notīrīt. Rekomendējam rūpīgi pasargāt reklamētu Produktu no bojājumiem transportēšanas laikā (ieteicama Produkta piegāde oriģinālā iepakojumā).
10. Garantijas laiks tiek pagarināts uz laiku, kurā, sakarā ar Produkta defektu,, apņemtu ar garantiju, Lietotājs nevarēja to lietot. Garantija neizslēdz, neierobežo un neaptur Lietotāja tiesību, kas izriet no atbildības par pārdota produkta neatbilstību likumam.

Saskaņā ar Eiropas Parlamenta un Padomes 2016. gada 27. aprīļa Regulas (ES) 2016/679 par fizisku personu aizsardzību attiecībā uz personas datu apstrādi un šādu datu brīvu apriti un ar ko atceļ Direktīvu 95/46/EK 13. panta 1. un 2. punktu, informējam jūs, ka.

1. Jūsu veidlapā norādītu personas datu pārzinis ir DEDRA-EXIM sp. z o.o., ar juridisko adresi Pruškovā, ul. 3 Maja 8, 05-800 Pruszków (tālāk: “Pārzinis”).
2. Jūsu dati tiks apstrādāti tikai, lai veiktu ierīces garantijas procedūru saskaņā ar Vispārīgo datu aizsardzības noteikumu (turpmāk tekstā: “VDAR”) 6. panta 1. daļas b. burtu. Datu sniegšana ir brīvprātīga, bet nepieciešama garantijas procedūras veikšanai.
3. Jūsu dati tiks apstrādāti garantijas procedūras izskatīšanas laikā un arhivēšanas nolūkos gadījumā, ja būs nepieciešams aizstāvēties pret jebkādām pretenzijām pret Pārzini, ne ilgāk kā līdz to termiņa beigām.
4. Jūsu datus drīkst izpaust tikai personām, kuras apstrādā datus pārzinim, pamatojoties uz rakstisku līgumu par personas datu apstrādes uzticēšanu, cita starpā subjektiem, kas nodrošina: tehniskā dienesta pakalpojumus, hostingu vai vietnes apkopi, IT pakalpojumus, kurjeru pakalpojumus. Pārziņa piegādātājiem ir pienākums nodrošināt datu drošību un ievērot piemērojamo likumu prasības, kas saistītas ar personas datu aizsardzību, un viņi nedrīkst izmantot uzticētos personas datus citiem mērķiem, nevis tiem, kas noteikti līgumā ar Pārzini.
5. Jūsu dati netiks apstrādāti automatizēti, tostarp profilēšanas veidā, un tie netiks pārsūtīti uz trešo valsti / starptautisku organizāciju.
6. Jums ir tiesības jebkurā laikā piekļūt saviem datiem un labot, dzēst, ierobežot apstrādi, tiesības pārsūtīt datus, tiesības iesniegt iebildumus, jebkurā brīdī.
7. Visos jautājumos, kas saistīti ar jūsu personas datu apstrādi, ko veic Pārzinis, varat sazināties ar šo e-pasta adresi: daneosobowe@dedra.pl.
8. Jums ir tiesības iesniegt sūdzību iestādei, kas ir atbildīga par personas datu aizsardzību.

HU Tartalomjegyzék

1. Képek és ábrák
2. Általános biztonsági szabályok
3. Részletes biztonsági előírások
4. Biztonsági intézkedések vágótárcsákkal történő munkavégzésnél
5. A készülék leírása
6. A készülék rendeltetése
7. Használati korlátozások
8. Műszaki adatok
9. Felkészülés a munkára
10. A készülék elindítása és kikapcsolása
11. A készülék használata
12. Folyó karbantartási tevékenységek
13. Pótalkatrészek és tartozékok
14. Önálló hibaelhárítás
15. A készülék készlete
16. Garanciajegy

Traducerea instrucțiunii originale

A megfelelőségi nyilatkozatot külön dokumentumként csatolták az utasításhoz. A megfelelőségi nyilatkozat hiányában lépjen kapcsolatba a Dedra Exim Kft. Céggel.

Szimbólummal jelölt összes FIGYELMEZTETÉST és az utasításokkal.

Az alábbi figyelmeztetések és biztonsági utasítások be nem tartása áramütést, tüzet vagy súlyos sérülést okozhat.

Tartsa a figyelmeztetéseket és utasításokat jövői használatára.

2. Általános biztonsági szabályok

- *A készüléket kizárólag felnőtt személy kezelheti, aki kiképzett és megismerkedett ezzel a használati utasítással.*
- *A megosztva a benzinmotoros készüléket, bocsássa rendelkezésre ezt a használati utasítást is.*
- *A kezelőnek nem szabad elkezdenie a készülék használatát, ha fáradt, beteg vagy alkohol vagy más drogok hatása alatt áll.*
- *Gyerekek és ezt a használati utasítást nem ismerő személyek nem használhatják a készüléket.*
- *Az üzemeltető harmadik felekkel szembeni felelősséggel tartozik, akik az eszköz közelében tartózkodnak, valamint a tárgyakért, melyek a a működési tartományon belül vannak.*
- *A gyártó nem vállal felelősséget az eszköz helytelen használatából adódó károkért.*
- *Más országok belső szabályai további követelményeket írhatnak elő, ebben az esetben vegye fel a kapcsolatot a gyártóval.*

3. Részletes biztonsági előírások

- ***A készülék kizárólag jó látási körülmények között, nappali fény, vagy erős mesterséges megvilágítás mellett használható.***
- ***A munkavégzés során használjon egyéni védőfelszereléseket.*** *Mindig viseljen zárt, csúszásmentes cipőt és védőruházatot, hosszú nadrágot, védő sisakot, fülvédőt, arcvédőt, védőkesztyűt*
- ***Gondosan ellenőrizze a területet, ahol az eszköz működni fog.*** *Távolítson el minden olyan tárgyat, amelyeket a forgó vágóelem kidobhat például köveket, ágakat, palackokat stb., vagy amelyek beragadhatnak a készülékbe, például huzalok, zsinórok.*
- ***A készülékkel való munka során tartson legalább 15 méter távolságot a más személyektől.*** *A munkaterület ezen sugarában nem tartózkodhatnak semmilyen személyek, állatok sem tárgyak, amelyek balesetet szenvedhetnek vagy megsérülhetnek.*
- ***A készülékkel történő munkavégzés során folyamatos óvatossággal járjon el, őrizze meg egyensúlyát, tartsa lábát biztosan a földön, különösen lejtőkön.*** *Kaszáljon mindig keresztben a lejtőn, soha ne felfelé vagy lefelé. A munkavégzés során lassan járjon, sohase fusson.*
- ***Soha ne kaszáljon nedves füvet.***
- ***Munka közben akassza fel a kaszát a készülékhez mellékelt hevederrel, és tartsa mindkét kezével a fogantyút.***

- ***Az üzembehelyezés és az üzemelés teljes ideje alatt, a kezelő és a vágóelem között biztonságos távolságot kell fenntartani.***
- ***Ne érintse a mozgó alkatrészeket azok teljes leállása és a motor kikapcsolása előtt előtt.***
- ***Szerviz műveletek során viseljen védőkesztyűt.*** *Ügyeljen arra, hogy ne vágja meg magát a vágódamilt rövidítő pengével vagy a vágó késsel.*
- ***A munkavégzés során bekövetkezett baleset esetén tegye meg a megfelelő elsősegély-nyújtási intézkedéseket és forduljon orvoshoz.***
- ***Használat előtt és minden defektus vagy más ütések után mindig ellenőrizze a készüléket, a lehetséges sérülések ellenőrzések azonosítása céljából.*** *Bármilyen szabálytalanság észlelése estén, ne indítsa el a készüléket és adja át az a hivatalos szerviznek.*
- ***Kapcsolja ki a készüléket, ha az túlzottan rezeg, vibrál túl hangosan vagy egyenetlenül működik.***
- ***Ne használja a készüléket sérült burkolattal vagy készülékházzal.***
- ***Ha tömítetlenséget vagy üzemanyag-szivárgást észlel, ne indítsa be a motort, mivel tűzveszély áll fenn.***
- ***Ne indítsa be az eszközt zárt helyiségben.*** *A motor széndioxidot tartalmazó kipufogógázokat bocsát ki. A kipufogógázok belégzése eszméletvesztést és halált okozhat.*
- ***Ne érintse a motortest burkolatlan, forró elemeit működés közben és a leállítás után közvetlenül.*** *A készülék működés közben jelentősen felmelegszik.*
- ***Tartson gyakori szüneteket a készülék működése során, rövid pihenésre és a testhelyzet megváltoztatására.*** *A vibráció hatása miatt tartsa be a megadott munkaidőket.*
- ***A forró készüléket soha ne tegye le száraz fűre.***
- ***Ne dohányozzon a benzinmotoros kasza közelében, mert tüzet okozhat.***

4. Óvintézkedések a vágótárcsákkal végzett munkák során

- *Fém korongok használatakor a tárcsa érintkezésbe kerülhet kemény tárgyakkal (kő, fa), és ez a kaszát oldalra rúghatja. Ez a rúgás olyan hirtelen és váratlan lehet, ami a készüléket bármely irányba eldobhatja és a kezelő az eszköz feletti irányítás ellenőrzését. Ennek elkerülése érdekében:*
- *Mindkét kezével tartsa erősen a készüléket.*
- *Ügyeljen arra, hogy ne legyen semmilyen akadály a földön.*
- *Ne használja a vágótárcsát kerítések, fémoszlopok közelében.*
- *Használjon jól élezett vágótárcsákat.*
- *A vágótárcsa sérülést okozhat a kezelő számára, mivel a munka befejezése után még egy ideig forog. Mindenféle munkát a tárcsa teljes leállása után lehet végezni.*
- *Ne használja a készüléket abban az esetben, ha a tárcsa repedt, elhajlott vagy tompa. Ha ilyen hibákat észlel, cserélje ki a tárcsát egy újra.*

5. A készülék leírása

A Ábra : 1. – gyújtókábel, 2. – indítófogantyú, 3. – motorház, 4. – üzemanyagtartály, 5. – tengelykapcsoló rögzítése, 6. – hevederek, 7. – tengelykapcsoló ház, 8. – bal fogantyú, 9 – jobb fogantyú, 10. – kormány, 11. – a kormány rögzítése, 12. – toldat, 13. – a burkolat rögzítése, 14. – a burkolat felső része, 15. – szöghajtómű, 16. – a burkolat alsó része, 17. – vágószerszám, 18. – kés a damil rövidítéséhez

6. A készülék rendeltetése

A készüléket fű vagy hasonló lágyszárú növényzet kaszálására, valamint bokrok vagy fiatal fák levágására alkalmas, 2 cm-ig terjedő törzsátmérővel, megfelelő vágókorong használatával.

7. Használati korlátozások

A készülék kizárólag a lentebb található „Megengedett üzemi körülményeknek" megfelelően üzemeltethető.
Nem megengedett a készülék használata eltávolított vagy sérült vágószerszám burkolattal. Ne használja a készüléket rossz időjárási körülmények között pl. esőben, különösen akkor, ha villámlás veszélye áll fenn.
A felhasználó általi bármilyen változtatás a mechanikai és elektromos felépítésben, a használati utasításban nem szereplő karbantartási műveletek szabályellenesnek minősülnek és a Garanciális Jogok azonnali elvesztését eredményezi és a megfelelőségi nyilatkozat az érvényességét veszti.
Nem rendeltetésszerű vagy a használati utasításnak nem megfelelő használat a garanciális jogok azonnali elvesztését eredményezi.

Megengedett működési feltételek
A készülék kizárólag kültéri használatra készült
A fellépő vibráció miatt a folyamatos munka nem lehet hosszabb, mint 30 perc.

8. Műszaki adatok

Modell	**DED8714**
Üzemanyagtartály kapacitása [cm3]	1200
Vágási szélesség [mm]	430
Vágótárcsa átmérője [mm]	255
Motortérfogat [cm3]	43
Motorteljesítmény [kW] ([HP])	1,25 (1,36)
Orsó fordulatszáma [min-1]	7500
Üresjárati fordulatszám [min-1]	3000
Zajkibocsátás fűnyíráskor	
- Hangteljesítményszint LWA [dB (A)]	93
- Hangnyomásszint LpA [dB (A)]	103
- mérési bizonytalanság (KWA) (KPA) [dB (A)]	3
Zajkibocsátás az ecset kivágásakor	
- Hangteljesítményszint LWA [dB (A)]	81,1
- Hangnyomásszint LpA [dB (A)]	108
- mérési bizonytalanság (KWA) (KPA) [dB (A)]	3
Garantált zajszint [dB]	112
Rezgésszint	
- fűnyíráskor ah [m / s2]	8,856
- bozótvágáskor ah [m / s2]	7,824
- A rezgésmérés bizonytalansága K [m / s2]	1,5
Gyújtógyertya típusa	L7T
A készülék tömege [kg]	7

A vibrációra és a zajra vonatkozó információk

A vibráció együttes értéke a_h valamint a mérési bizonytalanság az EN ISO 11806-1 norma szerint lett meghatározva és táblázatban van megadva.
A zajkibocsájtás az EN ISO 11806-1 szabvány szerint lett meghatározva, az értékek a fenti táblázatban lettek megadva.

⚠ FIGYELEM **A zaj halláskárosodást okozhat, a munkavégzés során mindig használjon hallásvédelmi eszközöket!**

A deklarált telje rezgésérték értékszabványos vizsgálati módszerrel lett meghatározva és így ez felhasználható az egyik eszköz a másikkal történő összehasonlítására. A fentebb megadott rezgésszint használható az eszköz előzetes rezgés/zajkibocsájtási értékelésére is.
A készülék valós használata alatti rezgési/zajkibocsájtási szintje eltérhet a deklaráltaktól, függően a munkaeszköz használatának módjától, különösen a megmunkálandó munkadarab fajtájától valamint az operátor védelmét szolgáló eszközök meghatározásának szükségszerűségétől. Hogy pontosan meg tudjuk határozni a készüléket valós körülmények között, figyelembe kell venni a használati ciklus minden részét, beleértve, azokat a szakaszokat is, amikor a készülék ki van kapcsolva, vagy ha az be van kapcsolva, de nem történik vele munkavégzés.

9. Felkészülés a munkára

⚠ FIGYELEM **Minden karbantartási tevékenységet a forgó alkatrészek álló helyzetében, kikapcsolt motorral és a gyújtógyertya kábelének leválasztásával kell elvégezni.**

A motor felszerelése

Szerelje össze a motort és a toldatot a mellékelt csavarokkal (A ábra 5).

A jobb fogantyú felszerelése

Szerelje fel a jobb fogantyút a kormányra, az A ábra szerint (A. ábra 9). Győződjön meg arról, hogy a fogantyú és a kormány furatai fedésben legyenek. Helyezze be a biztosító csavart a furatokon keresztül, és szerelje össze a fogantyú másik oldalán lévő anyával (D ábra, 4).

A kormány felszerelése és beállítása

Helyezze be a kormányt a kormányrúdba úgy, hogy a fogantyú szabályozószelep-gombbal a jobb oldalon legyen. Csavarja be az összeszerelő csavarokat (A ábra, 10; 11).
Van lehetőség a kormány állítására a toldat tengelyéhez viszonyítva. A kormánykerék beállításához lazítsa meg a rögzítőcsavarokat, állítsa a kormányt a kívánt kényelmes helyzetbe. Húzza meg a rögzítőcsavarokat. A motor és a kormánykerék csavarozása után rögzítse a szabályozószelep-kábelt a toldathoz a tömlőbilincsekkel.

A burkolat felszerelése

Csavarozza fel a fedelet a fedélrögzítőre (A ábra, 13) úgy hogy az a vágószerszám és a felhasználó között legyen, a toldat alatt, ahogy az A ábrán látható.

A burkolat alsó részének fel- és leszerelése

A burkolat alsó része annak felső részéhez van szerelve reteszek segítségével (A ábra, 14, 16). Annak leszereléséhez feszítse ki megfelelően a reteszeket, egyidejűleg kihúzva azokat a megfelelő furataikból. A fedél alsó részét a reteszeknek a lyukakba történő benyomásával szerelhetjük ismét össze.

A vágószerszám kiválasztása az elvégzendő munkához

Fű kaszálásához használja a damilos vágófejet. Bozót vagy fiatal faállomány vágásához használjon vágótárcsát. Tilos a vágótárcsát használni más tárgyakkal való ütközésnek kitett helyeken.

A damilos vágófej fel és leszerelése

A fej felszereléséhez rögzítse az orsót egy csavarhúzó behelyezésével a hajtómű karimájának nyílásába. Ezután helyezze fel egymás után felső stabilizáló gyűrűt (F ábra, 92), a védőburkolat, amely megakadályozza, hogy a fű körültekerje az orsót és csavarozza az orsó menetére a damilos vágófejet. A szétszerelést analóg módon kell elvégezni. A damilos vágófejet teljes burkolattal használja (a fűrész felszerelt alsó burkolattal).

A vágótárcsa fel- és leszerelése

⚠ FIGYELEM **A készülék fém pengével történő használatához vegye le a burkolat alsó részét.**

A vágótárcsa felszereléséhez helyezze a felső stabilizáló gyűrűt az orsóra (F ábra, 92), majd a tárcsát oly módon, hogy a tárcsán lévő nyilak irányába forogjon (F ábra, 93). Ezután helyezze az alsó stabilizáló gyűrűt és a fedelet az orsóra (F ábra, 94, 95). Rögzítse az orsót egy csavarhúzó behelyezésével a hajtómű karimájának nyílásába (E ábra, 2), és csavarja össze a feltett alkatrészeket az anyával (F ábra, 96), ellenőrizze, hogy a tárcsa merőlegesen van-e az orsóra felültetve.

Üzemanyag tankolás

⚠ FIGYELEM **Üzemanyag a készülékre történő kiömlése esetén, ne indítsa el a motort, alaposan törölje le a kiömlés helyét,**

majd várjon, amíg az üzemanyag teljesen elpárolog. Ne indítsa el a készüléket az üzemanyag kiömlése helyén.

A készülék első indításakor ajánlott benzin és kétütemű motorolaj keverékét használni az összetevők 25: 1 arányban. A következő indításokhoz 40: 1 arányú keveréket használjunk. Az üzemanyag keverését és betöltését szabadban végezzük leállított és lehűlt motor mellett (fennáll a tüzelőanyag kiömlésének és meggyulladásának veszélye a kasza forró részeitől), hőforrásoktól, szikráktól vagy tűztől távol. Ezen tevékenységek során tilos a dohányzás. Helyezze a kaszát egy egyenletes felületre, öntse az üzemanyagtartályba az előzőleg elkészített keveréket, legfeljebb a tartály maximális szintjéig. Zárja le az üzemanyagtartályt, ellenőrizze, hogy a kupak szorosan van-e rögzítve. Az üzemanyagot kizárólag zárt, erre kijelölt és megjelölt kannákban tárolja. A korábban elkészített keveréket legfeljebb 30 napig tárolja száraz és árnyékos helyen.

A vállszíj használata és beállítása

A vállszíjat vállon kell viselni. Annak felső része a bal vállon kell legyen, az alsó részének (a karabinerrel) a használó jobb csípője környékén kell lennie. A vállra felfüggesztett öv hosszát úgy kell beállítani, hogy a karabiner legalsó eleme a csípőízület magasságában legyen. A tapasztalatok alapján állítsa be az öv hosszát úgy, hogy az a legnagyobb kényelmet biztosítsa.

A készülék kiegyensúlyozása

A készülék megfelelő kiegyensúlyozásához függessze fel azt a megfelelően beállított vállpántra vagy hevederre, lazítsa meg a heveder csavarját. (A ábra, 6), találja meg a kezelő számára kényelmes és a vágószerszám enyhe támaszkodó helyzetét, amikor a készülék nincs tartva a kormánynál. Húzza meg újra a heveder csavarját.

10. A készülék elindítása és kikapcsolása

⚠ FIGYELEM A készülék üzembehelyezése előtt végezze el a „Felkészülés a munkára" fejezetben leírtakat.

⚠ FIGYELEM Óvatosan járjon el a gép indításakor, a munkavég forgásának lehetősége miatt.

A készülék elindításához helyezze azt egy sima felületre úgy, hogy az a vágóelem burkolatára és az üzemanyagtartályra támaszkodjon. Állítsa az átkapcsolót **„I"** pozícióba (D ábra, 1), a szívószelep fogantyúját pedig a megfelelő helyzetbe (C ábra, 2) hideg motor esetén zárt, felső kar helyzetben, meleg motor esetén nyitott, alsó helyzetben). Ezután nyomja meg néhányszor (5-8-szor) a kézi üzemanyag-szivattyú fujtatóját (C ábra, 3). Erősen húzza meg az indítófogantyút, a másik kezével pedig nyomja a készüléket a földre. Ne nyomja a lábával a készüléket a földre. Szükség esetén, húzza meg többször a fogantyút.
Sikertelenség esetén kapcsolja az átkapcsolót „Start" állásba (először meg kell nyomni a szabályzószelep-kioldót és magát a kioldógombot; D ábra 3, 2) és ismételje meg az indító berántásokat. További sikertelenség esetén hideg motorral, ismételje meg az indító berántásokat nyitott szívószeleppel (mint a meleg motor esetén).
Az indítás után nyomja meg röviden a szabályzószelep-kioldót. A kioldó elengedése után a motornak alapjáraton kell járnia, és a munkavégnek nem szabad forognia. Ha ez nem így történik, állítsa le a készüléket és állítsa be a porlasztót.
A készülék leállításához mozgassa a kapcsolót „Stop-0" helyzetbe.

11. A készülék használata

⚠ FIGYELEM A készülék üzemeltetését ezen használati utasítás a 2. és 3. fejezetében szereplő összes utasításnak megfelelően kell végezni, kellő óvatosság fenntartásával.

A munka megkezdése előtt válassza ki a megfelelő vágószerszámot.

Alacsony fű (damillal) és fiatal faállományok (vágótárcsával) kaszálása

Akassza a készüléket egy dedikált szíjra. Álljon egyenesen enyhe terpeszben a stabil testtartás biztosítása céljából. Tartsa a vágóelemet közvetlenül a talaj felett. A kaszálást végezze teljes fordulatszámon a készülék lassú jobbról balra mozgatásával, majd térjen vissza a kiindulási helyzetbe és lépjen a következő kaszálási helyre. Rendszeresen győződjön meg arról, hogy nincs-e hulladék a vágófej körül, ami annak elakadását okozhatja.

Magas fű (damillal) és bozót (vágótárcsával) kaszálása

Akassza a készüléket a dedikált szíjra vagy hevederre. Álljon egyenesen enyhe terpeszben a stabil testtartás biztosítása céljából. A munkát teljes fordulatszám mellett végezze. Annak elkerülése érdekében, hogy a magas növények feltekeredjenek a vágószerszámra, működtesse a a vágóelemet néhány centiméterrel a növények teteje alatt, mozgassa a készüléket jobbról balra, majd térjen vissza a kiindulási helyzetbe. Addig ismételje ezt a tevékenységet, amíg meg nem kapja a kívánt hatást, és lépjen a következő kaszálandó helyre. Ne emelje fel a munkavéget a csípővonala fölé. Rendszeresen győződjön meg arról, hogy nincs-e hulladék a vágófej körül, ami annak elakadását okozhatja.

⚠ FIGYELEM A damil a működés során elhasználódásnak van kitéve, ellenőrizze a damil hosszát és elhasználtsági fokát.

Automatikus damil kihúzás

A vágódamil kitekerésére egy kényelmes "tap&go" rendszer szolgál.
A damil kitekeréséhez üsse a fejet a talajhoz, úgy, hogy a fej alsó felületén lévő gomb kioldja a damilreteszelést, és a damil magától kitekeredjen.
A tárból a fej mindkét oldalán kb. 1 cm-es damil fog kicsúszni.

12. Karbantartási tevékenységek

⚠ FIGYELEM Minden karbantartási tevékenységet a forgó alkatrészek álló helyzetében, kikapcsolt motorral és a gyújtógyertya kábelének leválasztásával kell elvégezni.

A munkabiztonság és a készülék élettartamának meghosszabbítása érdekében rendszeresen hajtson végre felülvizsgálati tevékenységeket, műhelykörülmények között. A kopott vagy sérült alkatrészeket cserélje ki a biztonságos működés érdekében. A karbantartási munkák elmulasztása vagy nem megfelelő végrehajtása lerövidítheti a készülék élettartamát, és szélsőséges esetekben balesetet okozhat.

Tisztítás

A készüléket minden használat után tisztítsa meg a fennakadt növényi maradékoktól. Az alaposabb tisztításhoz használhat nem agresszív tisztítószerrel enyhén megnedvesített törlőruhát.

A damilorsó kiszerelése

Nyomja meg a vágófej blokkoló reteszét a fej gallérjának eltávolításához. Alatta található a damilorsó, amit húzzon ki.

Damil feltekerése

A damil feltöltésekor minden esetben ellenőrizni kell a fej elemeit. Tilos a sérült fejet tovább használni.
Távolítsa el a régi damil maradékát az orsóból, a rögzítő vágásba helyezze be a korábban előkészített kb. 5 méter hosszúságú damil közepét, olyan módon, hogy annak 180°-os meghajlítása után, hajtsa azt le az orsón látható nyíl irányába (B ábra,). A damil mindkét felét tekerjük fel összekuszálódás nélkül, az orsó két szemközti oldalfalára mindaddig, míg a fel nem tekert damil mindkét részéről kb. 10 cm nem marad. Hogy megakadályozzuk a damil letekeredését, annak végét beteheti az orsó karimáján levő bevágásba. Javasoljuk, hogy ne használjon 3 mm-nél vastagabb damilt.

A damilorsó beszerelése a vágófejbe

A damil végeit fűzze át a fej dobján levő, a damil számára szolgáló nyílásokon, majd helyezze az orsót a fejbe úgy, ahogy a láthatóak legyenek a tekercselés irányát mutató nyilak, az elemek sorrendjének megtartásával, azaz alátét – rugó – alátét – orsó. Miután meggyőződött arról, hogy az orsó megfelelően lett-e betéve rögzítse a fej karimáját.

A fém vágószerszámok élezése

A damil feltöltésekor minden alkalommal meg kell vizsgálni a vágótárcsát. Tilos a sérült tárcsa használata.
Kis elhasználódás esetén élezze meg a szerszámot reszelő segítségével. Élezze gyakran kis mennyiségű anyagot összegyűjtve. Az alacsony kopású penge élesítéséhez elegendő néhány reszelőmozgás. Minden 5 élezés után ellenőrizze a szerszám kiegyensúlyozottsági állapotát az erre szánt eszközön, vagy rendeljen ilyen szolgáltatást egy speciális szervizben. A nagymértékben elhasznált szerszámot élesítse köszörűvel, vagy rendeljen ilyen szolgáltatást speciális szervizben. Az erősen elhasználódott szerszám élezése után minden alkalommal ellenőrizze a szerszám kiegyensúlyozottsági állapotát.

A szöghajtómű kenése

A szöghajtómű zsírfeltöltésé céljából tekerje ki a kenőcsatorna takaró csavarját (E ábra, 1), tömjön zsírt a hajtóműházba olyan mennyiségben, hogy az ne fedje el a kenőcsatornában levő menetet. Csavarja vissza a csavart. A zsírt rendszeresen egészítse ki, minden 10 üzemóra után.

A levegőszűrő tisztítása

A levegőszűrő tisztítása céljából zárja el a szívószelepet (C ábra, 2; a kar felső állása), nyissa ki a porlasztó fedelét, távolítsa el a szűrő környezetében levő nagyobb szennyeződéseket és vegye ki a szűrőt. Rázza ki, fújja ki, vagy cserélje ki egy újra, soha ne öblítse le. Helyezze a tiszta szűrőt a szűrőházba, zárja le a fedelet. Rendszeresen tisztítsa meg a szűrőt, 10 üzemóránként.

A porlasztó beállítása

Az alapjárati fordulatszám beállítása a porlasztón található csavar segítségével történik (C ábra, 1). A csavar óramutató járásával megegyező irányba történő forgatása növeli az alapjárati fordulatszámot (ezt akkor kell elvégezni, ha a motor indokolatlanul leáll, amikor a felhasználó elengedi a fojtószelepet) a csavar balra fordítása csökkenti az alapjárati fordulatszámot (ezt akkor kell végrehajtani, ha a vágóelem forog, még akkor is, ha a motor alapjáraton van).

A gyújtógyertya tisztítása, cseréje, beállítása

A gyújtógyertya eltávolításához csatlakoztassa le a gyújtókábelt (A ábra, 1), csavarja ki a gyertyát a készlethez mellékelt kulccsal. Tisztítsa meg a gyertyát gyertyatisztító kefével és tiszta ruhával (ez nem vonatkozik a gyertyacserére).
Az elektródák közötti távolságnak 0,6–0,7 mm tartományban kell lennie. Ennek beállítása megfelelő eszközzel végezhető el.
Csavarja be a gyertyát és csatlakoztassa a gyújtókábelt. Tilos a gyújtógyertyát kiszerelni forró motorból.

Tárolás és szállítás

Ha a készülék nincs használatban, akkor tárolja, gyermekek elől elzárt, száraz helyen. leürített üzemanyag tartállyal. A készüléket és más, a komplettálásban felsorolt alkatrészeket szállítsa olyan módon, hogy azok ne legyenek kitéve káros környezeti hatásoknak olyanoknak mint: a nedvesség, csapadékok, mechanikai sérülést okozó nyomás, és mások melyek negatív hatással lehetnek a készülékre.
A készülék szállításakor mindig kapcsolja ki a motort, húzza le a gyújtógyertya kábelét és ürítse ki az üzemanyagtartályt. A fém vágóelemeket tárolja és szállítsa egy erre a célra szolgáló burkolatban. Rövid távolságra vigye az eszközt úgy, hogy egyik kezével tartja a gémet, a készülék egyensúlyi pontján, a hevederek és a kormánykar rögzítése között.

13. Pótalkatrészek és tartozékok

Kizárólag a gyártó által ajánlott eredeti alkatrészeket és tartozékokat használjon.
- DED87141 – kör alakú fej
- DED87142 – vágótárcsa
- DEGL06A, DEGL06B, DEGL06C – kétütemű motorolaj
- BHSZ30 – állítható heveder

Az értékesítésben elérhető tartozékok

Cserealkatrészek és tartozékok vásárlása céljából lépje kapcsolatba a a Dedra-Exim Szervizével. A kapcsolati adatok az utasítás 1. oldalán találhatóak.
A pótalkatrészek megrendelése során kérjük adják meg az gép adattábláján található szériaszámot, valamint az alkatrész számát az összeállítási rajzról.

A garanciális időszakban a javításokat a Garanciajegyen feltüntetett szabályok alapján végezzük. A reklamált terméket, kérjük adják át javításra a vásárlás helyén (az eladó köteles átvenni a hibás terméket), vagy küldje el a DEDRA - EXIM központi szervizébe, vagy a lakóhelyéhez legközelebb eső szervizbe (a szervizek listája megtalálható a www.dedra.pl weboldalakon). Kérjük csatolja a kitöltött garanciajegyet. A garancia időn túli javításokat a központi szerviz végzi. A meghibásodott terméket küldje el a szervizbe (a szállítás költségét a felhasználó fedezi).

14. Önálló hibaelhárítás

⚠ FIGYELEM **Az önálló hibaelhárítás megkezdése előtt győződjön meg arról, hogy a motor le lett állítva.**

Probléma	Ok	Megoldás
A készülék nem indul el	Üzemanyaghiány	Töltse fel a tartályt üzemanyaggal
	Elkoszolódott vagy hibás gyújtógyertya	Tisztítsa meg vagy cserélje ki a gyújtógyertyát
	Sérült üzemanyag vezeték	Adja át a szerviznek a készüléket
	Motor meghibásodása	Adja át a szerviznek a készüléket
A készülék leáll	Túl alacsony az alapjárati fordulatszám	Állítsa be a porlasztót
	Túl kevés az üzemanyag a tartályban	Töltse fel a tartályt üzemanyaggal
A készüléknek csökkent teljesítménye	Elkoszolódott gyújtógyertya	Tisztítsa meg a gyújtógyertyát
	A vágófeltét köré csavarodott növényi maradványok	Rögzítse a készüléket és tisztítsa meg a vágófeltétet
A készülék nyugtalanító hangot ad	Sérült szöghajtómű	Adja át a szerviznek a készüléket
	Motor meghibásodása	Adja át a szerviznek a készüléket

15. A készülék készlete

⚠ FIGYELEM **A készülék két külön dobozba van csomagolva, feltétlenül jelölje meg a dobozokat.**

1. Toldat – db. 1, 2. Motor tartozékokkal – db. 1, 3. Kormány – db. 1, 4. A vágóelem burkolata – db. 1, 5. Damilos fej – db. 1, 6. Vágótárcsa – db. 1, 7. Szerelési elemek és tartozékok – készlet 1

Garanciajegy

Benzinmotoros kasza

Katalógusszám: DED8714 Gyártási tétel száma: .....

(a továbbiakban: **Termék**)

A termék vásárlásának dátuma: .....

Az eladó pecsétje

Dátum és az eladó aláírása: .....

A felhasználó nyilatkozata:

Igazolom, hogy tájékoztatásra kerültem a garanciális feltételekről, valamint a Kezelési útmutatóban és a Garanciajegyben leírt utasítások be nem tartásából eredő következményekről. A jelen garanciális feltételekkel megismerkedtem, amit aláírásommal igazolok:

....

kelt és helye a Felhasználó aláírása

I. A termékért felelős

1. **Kezes** - DEDRA EXIM sp. z o.o., székhelye Pruszków, címe: ul. 3 Maja 8, 05-800 Pruszków, KRS 0000062517, Varsó fővárosi Körzeti Bíróság Varsóban; az Országos Bírósági Nyilvántartás XIII Gazdasági Osztálya, adószáma: 527-020-49-33, törzstőke: 100 980.00 zł.
2. A jelen Garanciajegyben meghatározott feltételekkel a Kezes garanciát nyújt a Kezes forgalmazásából származó Termékre.
3. A garanciából eredő felelősség kizárólagosan a Termékben a Felhasználónak való átadás pillanatában rejlő hibákra vonatkozik.
4. A garancia címén a Felhasználó jogosult a Termék díjmentes megjavítására, amennyiben a hiba a garanciális időszak során kelentkezik. A Termék megjavításának módja (a javítás módszere) a Kezes döntésétől függ. Amennyiben a Kezes megállapítása szerint ni lehetőség a megjavításra, a Kezes fenntartja magának a jogot a hibás alkatrész vagy az egész Termék hibátlanra cseréléséhez, a Termék árának csökkentéséhez, vagy a szerződéstől történő elálláshoz.
5. Azzal a Felhasználóval szemben, amelyik nem számít fogyasztónak az 1964 április 23-i, a Polgári Törvénykönyvről szóló törvény szerint, a Kezes jelen garanciából eredő és/vagy a garancia megkötésével és teljesítésével kapcsolatos kártérítési felelőssége, a jogi címtől függetlenül, a hibás Termék értékének összegére korlátozódik.

II. Garanciális időszak:

A garanciával rendelkező alkatrészek	A garanciális védelem időtartama
DED8714	24 hónap, a Termék vásárlásának napjától számítva a jelen Garanciajegyen megjelölve

III. A garancia alkalmazásának feltételei

1. A Felhasználó felmutatja a Termék kitöltött Garanciajegyét és valószínűsíti a Termék vásárlásának körülményeit, pl. felmutatva a pénztár blokkot, számlát, stb. A reklamáció hatékony lebonyolításának érdekében ajánlott, hogy a Felhasználó a reklamált Termékkel együtt adja át a Kezelési útmutatóban leírt készlet tartalmát.
2. A Felhasználó betartja a Kezelési útmutatóban és a Garanciajegyen feltüntetett utasításokat.
3. A garancia csak a Magyar Köztársaság és az EU területén érvényes.
4. A garancia nem terjed ki a Termék következő okokból keletkező meghibásodásaira:

a A Felhasználó nem tartotta be a Kezelési útmutatóban meghatározott, különösen a megfelelő használatra, karbantartásra és tisztításra vonatkozó feltételeket; A Felhasználó a Kezelési útmutatónak nem megfelelő tisztító és karbantartó szereket alkalmazott;

b. A Felhasználó nem megfelelő módon tárolja és szállítja a Terméket;

c. A Felhasználó önállóan, a Kezessel való egyeztetés nélkül módosította és/vagy átalakította a Terméket;

d. A Felhasználó a Kezelési útmutatónak nem megfelelő üzemeltetési anyagokat használt a Termékhez.

5. Az a Felhasználó, amelyik nem számít fogyasztónak az 1964 április 23-i, a Polgári Törvénykönyvről szóló törvény szerint, elveszíti a jelen garanciából eredő jogait, ha a Terméken:

- a szériaszámok, dátum jelölések és a típuscímkék a Felhasználó által eltávolításra, kicserélésre vagy megrongálásra kerültek
- a plombák a Felhasználó által megrongálásra kerültek, vagy a Felhasználó beavatkozásának nyomait viselik.

6. Figyelem! A Termék mindennapos kezelésével kapcsolatos, többek között a Kezelési útmutatóból eredő műveleteket a Felhasználó saját hatáskörébe és saját költségére végzi el

IV. Reklamációs eljárás

1. A Termék helytelen működésének észrevételekor, a reklamáció bejelentése előtt ellenőrizze, hogy a Kezelési útmutatóban meghatározott valamennyi művelet a megfelelő módon került végrehajtásra.
2. Ajánlott a reklamációt haladéktalanul bejelenteni, a legjobb a Termék hibája észrevételétől számított 7 napon belül. Az a Felhasználó, amelyik nem számít fogyasztónak az 1964 április 23-i, a Polgári Törvénykönyvről szóló törvény szerint, elveszíti a jelen garanciából eredő jogait, ha nem jelenti be 7 napon belül a reklamációt.
3. A reklamációs bejelentés megtehető a Termék vásárlásának helyén, a garanciális szervizben, vagy írásban az alábbi címen: DEDRA EXIM sp. z o.o., ul. 3 Maja 8, 05-800 Pruszków.
4. A Felhasználó a reklamációt a www.dedra.pl weboldalon található űrlap segítségével jelentheti be. („Garanciális reklamáció bejelentési űrlap”).
5. Az egyes országok szerviz címei a www.dedra.pl weboldalon elérhetőek. Amennyiben az adott országban nincs garanciális szervíz, a reklamációs bejelentést ajánljuk a következő címre küldeni: DEDRA-EXIM Sp. z o.o., ul. 3 Maja 8, 05-800 Pruszków (Lengyelország).
6. A Felhasználó biztonságára való tekintettel a hibás Termék használata tilos.
7. Figyelem!!! A hibás Termék veszélyes a Felhasználó egészségére és életére.
8. A garanciából eredő kötelezettségek ellátására a reklamált Terméknek a Felhasználó általi leadásának napjától számított 14 munkanapon belül kerül sor.
9. A terméket reklamációra küldése előtt ajánlott megtisztítani. Ajánlott a reklamált terméket gondosan bebiztosítani a szállítási károk elkerülése érdekében (ajánlott a reklamált Terméket az eredeti csomagolásban elküldeni).
10. A garanciális időszak meghosszabbításra kerül azzal az idővel, mely alatt a Felhasználó a Termék meghibásodásából eredően nem tudta az használni.

A garancia nem zárja ki, nem korlátozza és nem függeszti fel a Felhasználó eladott termékek hibáira vonatkozó kezességi szabályokból eredő jogait.

A természetes személyeknek a személyes adatok kezelése tekintetében történő védelméről és az ilyen adatok szabad áramlásáról, valamint a 95/46/EK irányelv hatályon kívül helyezéséről szóló, 2016. április 27-i (EU) 2016/679 európai parlamenti és tanácsi rendelet 13. cikkének (1) és (2) bekezdésével összhangban tájékoztatjuk Önt, hogy

1. Az űrlapon megadott személyes adatainak Adminisztrátora a Pruszków-i székhelyű DEDRA-EXIM sp. z o.o. ul. 3 Maja 8, 05-800 Pruszków (továbbiakban: „Adminisztrátor”).
2. Az Ön adatait kizárólag a készülékre vonatkozó garanciális eljárás lefolytatása céljából dolgozzuk fel az általános adatvédelmi rendelet (a továbbiakban: "GDPR") 6. cikke (1) bekezdésének b) pontjával összhangban Az adatszolgáltatás önkéntes, de a garanciális eljárás lefolytatásához szükséges.
3. Az Ön adatait a garanciális eljárás lefolytatásának megfontolásának időtartama alatt, valamint archiválási céllal kezeljük, amennyiben az Adminisztrátorral szembeni esetleges követelésekkel szemben szükséges védekezni, de legfeljebb azok elévüléséig.
4. Az Ön adatai csak olyan szervezetek számára adható ki, amelyek az Adminisztrátor nevében, a személyes adatok feldolgozására vonatkozó írásbeli megbízási szerződés alapján adatokat kezelnek, és többek között technikai szolgáltatást, tárhelyszolgáltatást vagy weboldal-karbantartást, informatikai-, futárszolgáltatást nyújtanak. Az Adatkezelő beszállítói kötelesek gondoskodni az adatbiztonságról és megfelelni a személyes adatok védelmére vonatkozó hatályos jogszabályok követelményeinek, és nem használhatják fel a rájuk bízott személyes adatokat az Adatkezelővel kötött szerződésben meghatározott céloktól eltérő célokra.
5. Az Ön adatait nem dolgozzuk fel automatizált módon, beleértve a profilalkotást, és nem továbbítjuk harmadik országba/nemzetközi szervezetnek.
6. Ön bármikor jogosult az adatai tartalmához történő hozzáféréshez, valamint annak helyesbítéshez, törléshez, az adatkezelés korlátozásához, az adathordozhatósághoz és a kifogásoláshoz való joghoz.

7. Az Ön személyes adatainak az Adatkezelő általi feldolgozásával kapcsolatos minden kérdésben az alábbi e-mail címen veheti fel a kapcsolatot: daneosobowe@dedra.pl;
8. Önnek jogában áll van panaszt benyújtani az illetékes adatvédelmi hatóságnál;

RO Cuprinsul

1. Fotografii şi desene
2. Instrucțiuni generale privind siguranță
3. Instrucțiuni detaliate privind siguranță
4. Măsuri de siguranță la lucru cu discuri de tăiere
5. Descrierea maşinii
6. Destinația maşinii
7. Restricții de utilizare
8. Date tehnice
9. Pregătire pentru funcționare
10. Pornirea şi oprirea maşinii
11. Punere în funcțiune şi utilizarea maşinii
12. Curățare şi întreținere
13. Piese de schimb şi accesorii
14. Rezolvarea problemelor
15. Dotarea maşinii
16. Certificat de garanție

Traducerea instrucțiunii originale

Declarația de conformitate este anexată la instrucțiuni ca un document separat. În cazul în care declarația de conformitate lipsește, contactați Dedra Exim Sp. z o.o.

AVERTISMENT. Citiți toate avertismentele marcate cu simbolul ⚠ şi toate instrucțiunile.

Nerespectarea avertismentelor şi instrucțiunilor de siguranță menționate mai jos poate cauza electrocutări, incendii sau leziuni grave.

2. Instrucțiuni generale de siguranță

- *Maşina poate fi operată numai de un adult care a fost instruit şi familiarizat cu aceste instrucțiuni de utilizare.*
- *Dacă transferați maşina cu benzină la alte persoane, dați-le şi manual de utilizare.*
- *Nu utilizați maşina dacă sunteți obosit, bolnav sau sub influența alcoolului sau drogurilor.*
- *Nu permiteți copiilor sau persoanelor care nu sunt familiarizate cu cuprinsul manualului de utilizare să folosească maşina.*
- *Persoana care operează maşina este responsabilă de siguranţa persoanelor şi articolelor din zona de lucru.*
- *Producătorul nu este responsabil pentru daunele rezultate din utilizarea necorespunzătoare a maşinii.*
- *Reglementările interne din alte țări pot impune cerințe suplimentare, caz în care Vă rugăm să contactați producătorul.*

3. Instrucțiuni detaliate privind siguranță

- ***Maşina poate fi folosită numai în condiții de vizibilitate bună, în timpul zilei sau la iluminare artificială puternică.***
- ***Când lucraţi cu maşina, purtați echipament de protecție personală adecvată.*** *Purtați întotdeauna încălțăminte şi haine complete de protecție, antiderapante, pantaloni lungi, cască de protecție, protecții auditive, apărătoare pentru față, mănuşi de protecție*
- ***Verificați terenul unde maşina va fi utilizată*** *Îndepărtați toate obiectele care pot fi aruncate de elementul de tăiere rotativ, de exemplu pietre, ramuri, sticle etc., sau care s-ar putea bloca în aparat, de exemplu sârme, sfori.*
- ***Păstrați o distanță minimă de 15 metri față de terți atunci când lucrați cu maşina.*** *În zonă de lucru nu se pot afla persoane, animale care pot fi accidentate sau obiecte care pot fi deteriorate.*
- ***Acordați atenție când operați cu maşina, mențineți echilibrul, țineți picioarele ferm pe pământ, în special pe pante.*** *Tundeți iarba întotdeauna perpendicular pe pantă, paralel cu conturul acesteia, în niciun caz direct în sus/jos Mergeți, nu alergați atunci când utilizați maşina.*
- ***Nu utilizați maşina când iarba este udă.***
- ***În timpul lucrului, agățați motocoasa pe brețelele atașate împreună cu maşină şi țineți-o de mânere cu ambele mâini.***
- ***La pornire şi în tot timpul de lucru trebuie păstrată o distanță sigură între utilizator şi elementul de tăiere.***
- ***Nu atingeți piesele în mişcare până când nu se opresc complet şi motorul nu se opreşte.***
- ***Purtați mănuşi de protecție la lucrări de întreținere****. Aveți grijă să nu Vă răniți de lama pentru scurtarea firului sau de lama de tăiere.*
- ***În caz de accident de muncă, utilizați măsuri de prim ajutor adecvate pentru leziunile suferite şi consultați medicul.***
- ***Înainte de utilizare şi după orice cădere sau alt impact, inspectați întotdeauna maşina pentru a identifica orice deteriorare.*** *Dacă se constată nereguli, nu porniți maşina, transmiteți-o la un centru de service autorizat.*
- ***Opriți maşina dacă maşina începe să vibreze excesiv, puternic sau inegal.***
- ***Nu utilizați niciodată maşina cu apărătoarea de protecție sau carcasă deteriorată.***
- ***Dacă se constată o neetanşeitate sau scurgere de combustibil, nu porniți motorul, deoarece poate provoca un incendiu.***
- ***Nu porniţi maşina în spaţii închise****. Motorul emite gaze de ardere care conțin dioxid de carbon. Inhalarea gazelor de ardere poate duce la inconştiență şi moarte.*
- ***Nu atingeți cu părțile expuse ale corpului suprafețele fierbinți ale elementelor motorului în timpul funcționării şi la scurt timp după operare****. În timpul funcționării, maşina se încălzeşte semnificativ*
- ***Faceți pauze dese în funcționarea maşinii pentru o odihnă scurtă şi modificarea poziției de lucru.*** *Din cauza efectelor pricinuite de vibrații, respectați perioada de lucru indicată.*
- ***Nu aşezați niciodată maşina fierbinte pe iarba uscată.***
- ***Nu fumați în apropierea motocoasei pe benzină, deoarece există riscul de incendiu.***

4. Măsuri de siguranță la lucru cu discuri de tăiere

- *Dacă folosiți o lamă din metal pentru tăiere, lama poate intra în contact cu un obiect dur (piatră, lemn) şi poate avea loc reculul motocoasei. Reculul poate fi atât de brusc şi neașteptat încât maşina poate fi aruncată în orice direcție, iar operatorul poate pierde controlul asupra maşinii. Pentru a evita acest lucru, trebuie să:*
- *Țineți dispozitivul ferm cu ambele mâini.*
- *Să fiți atent să nu există obstacole pe teren.*
- *Nu folosiți discul de tăiere lângă garduri, stâlpi metalici.*
- *Folosiți discuri de tăiere bine ascuțite.*
- *Discul de tăiere poate pricinui rănirea operatorului, deoarece se rotește pe o perioadă de timp după terminarea lucrului. Toate operațiunile pot fi făcută după ce discul s-a oprit complet.*
- *Nu folosiți maşina dacă constatați că discul este crăpat, îndoit sau tocit. Dacă apar astfel de defecte, înlocuiți discul cu unul nou.*

5. Descrierea aparatului

Fig. A: 1. – cablul de aprindere, 2. – maneta de pornire, 3. – carcasa motorului, 4. – rezervorul combustibilului, 5. – fixarea ambreiajului, 6. – dispozitiv de prindere, 7. – carcasa ambreiajului, 8. – mâner din partea stângă, 9. – mâner din partea dreapta, 10. – ghidon 11. – fixarea ghidonului, 12. – braț, 13. – fixarea apărătoarei de protecție, 14. – partea superioară a apărătoarei de protecție, 15. – angrenaj conic, 16. – partea inferioară a apărătoarei de protecție, 17. – unealtă de tăiat, 18. – cuțit pentru scurtarea firului

6. Destinația aparatului

Maşina este destinată pentru cosirea ierbii sau a vegetației similare moaie, precum şi pentru tăierea tufişurilor sau a copacilor tineri cu diametre de trunchi de până la 2 cm cu utilizarea unui disc de tăiere adecvat.

7. Restricții de utilizare

Maşina poate fi utilizată numai în conformitate cu „Condițiile de operare permise" menționate mai jos.
Este inacceptabil să folosiți maşina cu acoperitoare de protecție a sculei de tăiat demontată sau deteriorată. Nu folosiți maşina în condiții meteorologice nefavorabile, cum ar fi precipitațiile, mai ales dacă există pericol de fulgere.
Modificări neautorizate de construcție mecanică şi electrică sau electronică, orice alte modificări, operațiile de întreținere, care nu sunt descrise în manualul de utilizare vor fi considerate ilegale şi vor duce la pierderea imediată a Drepturilor de Garanţie iar declarația de conformitate pierde valabilitatea.
Utilizare neconformă cu destinația sau cu recomandările şi indicațiile cuprinse în Manualul de Utilizare, va duce imediat la pierderea drepturilor de Garanţie.

Condiții permise de operare
Maşina este destinată pentru utilizare în exteriorul încăperilor.
Datorită vibrațiilor care apar, munca continuă nu poate dura mai mult de 30 min.

8. Date tehnice

Model	DED8714
Capacitatea rezervorului de combustibil [cm3]	1200
Lățimea de tăiere a liniei [mm]	430
Diametrul discului de tăiere [mm]	255
Cilindrul motorului [cm3]	43
Puterea motorului [kW] ([HP])	1,25 (1,36)
Viteza axului [min-1]	7500
Viteze de ralanti [min-1]	3000
Emisii de zgomot la tuns iarba	
- Nivel de putere sonoră LWA [dB (A)]	93
- Nivel de presiune sonoră LpA [dB (A)]	103
- incertitudine de măsurare (KWA) (KPA) [dB (A)]	3
Emisii de zgomot la tăierea periei	
- Nivel de putere sonoră LWA [dB (A)]	81,1
- Nivel de presiune sonoră LpA [dB (A)]	108
- incertitudine de măsurare (KWA) (KPA) [dB (A)]	3
Nivel de zgomot garantat [dB]	112
Nivelul vibrațiilor	
- când tunde iarba ah [m / s2]	8,856
- când tăiați desi ah [m / s2]	7,824
- Incertitudinea măsurării vibrațiilor K [m / s2]	1,5
Tip bujie	L7T
Greutatea dispozitivului [kg]	7

Informații despre vibrații şi zgomot

Valoarea totală a vibrației ah şi incertitudinea de măsurare au fost determinate în conformitate cu standardul EN ISO 11806-1 şi prezentate în tabel.
Emisia de zgomot a fost determinată conform EN ISO 11806-1, valorile sunt indicate în tabelul de mai sus.

Zgomotul vă poate deteriora auzul, purtați întotdeauna protecție auditivă atunci când lucrați!

Valoarea totală a vibrației declarate a fost măsurată în conformitate cu metoda de testare standard și poate fi utilizată pentru a compara o mașină cu alta. Nivelul de vibrație indicat poate fi folosit și pentru evaluarea inițială a expunerii la vibrații / zgomot.
Nivelul de vibrație /zgomot în timpul utilizării efective a dispozitivului poate diferi de valorile declarate, în funcție de modul de utilizare a sculelor de lucru, în special de tipul piesei de prelucrat și de necesitatea specificării măsurilor de protecție a operatorului. Pentru a estima cu exactitate expunerile în condiții reale de utilizare, trebuie luate în considerare toate părțile ciclului de funcționare, inclusiv perioadele în care mașina este oprită sau când este pornită, dar nu este utilizată.

9. Pregătire pentru funcționare

ATENȚIE **Întreținerea trebuie efectuată când piesele rotative sunt oprite, motorul este oprit și cablul bujiei este deconectat.**

Montarea motorului
Asamblați motorul și brațul înșurubându-le împreună cu șuruburile furnizate (Fig. A, 5).

Montarea mânerului din partea dreaptă
Se montează mânerul drept pe ghidon, așa cum se arată în figura A (Fig. A, 9). Asigurați-vă ca găurile din mâner și ghidon se potrivesc. Introduceți șurubul de siguranță prin orificii și asamblați cu piulița din partea opusă a mânerului (Fig. D, 4).

Montarea și reglarea ghidonului
Montați ghidonul în dispozitivul de prindere a ghidonului, astfel încât mânerul de declanșare a clapetei de accelerație să fie pe partea dreaptă. Strângeți șuruburile de montare (fig. A, 10; 11).
Ghidonul se poate regla în raport cu axa brațului și axa ghidonului. Pentru a regla ghidonul, slăbiți șuruburile de montare, setați ghidonul în poziția confortabilă dorită. Strângeți șuruburile de montare. După înșurubarea motorului și ghidonului, fixați cablul pentru accelerație de braț cu ajutorul colierelor.

Montarea apărătoarei de protecție
Apărătoarea de protecție înșurubați cu dispozitivul de fixare a apărătoarei de protecție (fig. A, 13), astfel încât să se afle între scula de tăiere și utilizator, sub braț, așa cum se arată în figura A.

Montarea și demontarea părți inferioară a apărătoarei de protecție
Partea inferioară a apărătoarei de protecție este asamblată cu partea superioară cu ajutorul capselor (fig. A, 14, 16). Pentru a o dezasambla, ridicați în mod corespunzător capsele totodată scotându-le din orificiile corespunzătoare. Montarea din nou a apărătoarei de protecție inferioară se face prin apăsarea capselor în orificii.

Selectarea sculei de tăiere pentru operația care va fi executată
Folosiți capul de tăiere cu fir pentru cosirea ierbii. Utilizați un disc de tăiere pentru a tăia tufișurilor sau copaci tineri. Este interzisă utilizarea discului de tăiere în locuri expuse colizei cu alte obiecte.

Montarea și demontarea capului cu fir
Pentru a monta capul, blocați arborele introducând o șurubelniță în orificiul flanșei angrenajului. Apoi, puneți inelul de stabilizare superior (Fig. F, 34), apărătoarea de protecție împotriva înfășurării ierbii în jurul arborelui și înșurubați pe filet arborul capului cu fir de tăiere. Demontarea trebuie făcută în același mod. Folosiți capul cu fir cu apărătoarea de protecție completă (partea principală cu partea inferioară asamblată).

Asamblarea și demontarea discului de tăiere

ATENȚIE **Pentru a utiliza mașina cu o lamă metalică, demontați partea inferioară a apărătoarei de protecție.**

Pentru a monta discul de tăiere, așezați inelul de stabilizare superior pe arbore (Fig. F, 92), apoi discul astfel încât să se rotească în direcția indicată de săgeților de pe disc (Fig. F, 93). Apoi așezați inelul de stabilizare inferior și apărătoarea de protecție pe arbore (Fig. F, 94, 95). Blocați arborele introducând o șurubelniță în orificiul flanșei angrenajului (Fig. E, 2), înșurubați piesele asamblate cu ajutorul piuliței (Fig. F, 96), asigurați-vă dacă discul este pus perpendicular pe arbore.

ATENȚIE

Alimentare cu combustibil

ATENȚIE **Dacă vărsați combustibilul pe mașină, nu porniți motorul, ștergeți bine locul udat apoi așteptați până când combustibilul s-a evaporat complet. Nu folosiți mașina în locul în care a fost vărsat combustibilul.**

Pentru prima pornire a mașinii, se recomandă utilizarea unui amestec de benzină și ulei pentru motor în doi timpi în raport de 25:1. Pentru următoarele porniri utilizați amestecul de un raport 40:1. Amestecați și turnați combustibilul în spațiu liber, cu motorul oprit, după ce s-a răcit (există riscul de vărsare și aprindere a combustibilului de la părțile fierbinți ale elementelor coasei), departe de sursele de căldură, scântei sau foc. Nu fumați în timpul acestor operațiuni. Așezați coasa pe o suprafață uniformă, turnați în rezervorul de combustibil amestecul pregătit anterior, nu mai mult de nivelul maxim al rezervorului. Închideți rezervorul pentru combustibil, asigurați-vă că capacul este strâns etanș. Depozitați combustibilul numai în rezervoarele închise, destinate pentru acest scop și marcate. Păstrați amestecul pregătit nu mai mult de 30 de zile într-un loc uscat și umbrit.

Utilizarea și reglarea curelei pentru umăr
Cureaua pentru umăr trebuie purtată „peste umăr”. Partea superioară trebuie să fie atârnată pe umărul stâng, iar partea inferioară (cu o carabinieră) trebuie să fie amplasată în jurul șoldului drept al utilizatorului. Reglați lungimea curelei atârnată astfel încât elementul carabinierei situat cel mai jos să se afle la înălțimea articulației șoldului. Reglați lungimea curelei, astfel încât să Vă ofere cel mai mare confort.

Echilibrarea mașinii

ATENȚIE Pentru a echilibra corect mașina, agățați-o de o curea pentru umăr reglat corect sau de brețele, slăbiți șurubul dispozitivului de cuplare Fig. A, 6), găsiți o poziție care Vă asigură o poziție confortabilă și sprijinirea ușoară de sol a sculei de tăiere atunci când mașina nu este ținută de ghidon. Din nou strângeți șurubul dispozitivului de cuplare.

10. Pornirea şi oprirea maşinii

ATENȚIE **Înainte de a porni mașina, efectuați întotdeauna operațiunile descrise în capitolul „Pregătire pentru muncă”.**

ATENȚIE **Aveți grijă când porniți mașina, deoarece vârful de lucru poate să se rotească.**

Pentru a porni mașina, așezați-o pe o suprafață plană, astfel încât să se sprijine pe apărătoarea de protecție a elementului de tăiere și pe rezervorul pentru combustibil. Setați comutatorul în poziția "I" (fig. D, 1) iar maneta supapei de admisie în poziția corespunzătoare (fig. C, 2; închis, maneta în poziția superioară dacă motorului este rece, deschis, maneta în poziția inferioară dacă motorul este încălzit). Apoi apăsați de câteva ori burduful pompei manuale de combustibil (5-8 ori) (Fig. C, 3). Trageți puternic de mânerul starterului, apăsând mașina cu cealaltă mână de pământ. Nu apăsați cu piciorul mașina de pământ. Dacă este necesar, trageți de mai multe ori de mâner.
În caz de defecțiune, comutați comutatorul în poziția "Start" (trebuie să apăsați anterior dispozitivul de declanșare a clapetei de accelerație și declanșatorul în sine; Fig. D, 3, 2) și repetați zmucitura starterului. În cazul unor nesuccesuri ulterioare când motorul este rece, repetați zmuciturile starterului cu supapa de aspirație deschisă (ca pentru motorul încălzit).
După pornire, apăsați scurt declanșarea de accelerație. După eliberarea declanșatorului, motorul ar trebui să funcționeze la ralanti iar vârful nu ar trebui să se rotească. Dacă este altfel, opriți mașina și reglați carburatorul.
Pentru a opri mașina, mutați comutatorul în poziția „Stop-0”.

11. Punere în funcțiune şi utilizarea maşinii

ATENȚIE **Operațiunile cu mașina trebuie efectuate în conformitate cu toate instrucțiunile din capitolele 2 și 3 din acest manual, cu toate precauțiile necesare.**

Alegeți o sculă de tăiere adecvată înainte de începerea operațiunilor.

Tăierea ierbii joase (fir) și a arborilor tineri (disc de tăiere)
Agățați mașina pe cureaua destinată. Stați drept cu picioarele ușor îndepărtate pentru ca să Vă asigurați o postură stabilă. Țineți elementul de tăiere deasupra solului. Tăiați la viteză maximă mișcând mașina de la dreapta la stânga, apoi reveniți la poziția de pornire și treceți la următorul loc de cosit. Asigurați-vă periodic că nu există deșeuri în jurul capului de tăiere care pot să-îl blocheze.

Tăierea ierbii înalte (fir) și a tufărişurilor (disc de tăiere)
Agățați dispozitivul pe cureaua destinată sau pe bretele. Stați drept cu picioarele ușor îndepărtate pentru ca să Vă asigurați o postură stabilă Lucrați la viteză maximă Pentru a evita înfășurarea plantelor înalte în jurul ataşamentului de tăiere, operați cu elementul de tăiere la o înălțime de câțiva centimetri sub nivelul vârfurilor plantelor, mutând dispozitivul de la dreapta la stânga, apoi reveniți la poziția de pornire. Operația repetați până când obțineți efectul dorit, ștreceți la următorul loc de cosit. Nu ridicați vârful de lucru deasupra liniei șoldului. Asigurați-vă periodic că nu există deșeuri în jurul capului de tăiere care ar putea să-îl blocheze.

ATENȚIE **Linia este supusă uzurii în timpul funcționării, verificați lungimea și starea liniei.**

Automată scoatere a liniei
Sistemul convenabil „tap & go” a fost folosit pentru a derula linia de tăiere. Pentru a derula linia, loviți cu capul de pământ, astfel încât butonul de pe suprafața inferioară a capului să elibereze blocarea liniei și să îi permită să se deruleze automat. Din încărcător se va scoate aproximativ 1 cm de linie din fiecare parte a capului.

12. Curăţare şi întreţinere

Înainte de începere a lucrărilor de curăţare şi întreţinere opriţi întotdeauna elementele rotitoare, motorul şi deconectaţi fişa bujiei.

Pentru a asigura siguranța la muncă și prelungirea duratei de viață a mașinii, trebuie efectuate lucrări de inspecție periodică în condițiile atelierului. Piesele uzate sau deteriorate trebuie să fie înlocuite pentru a menține siguranța la muncă. Neefectuarea lucrărilor de întreținere sau efectuarea necorespunzătoare poate duce la scurtarea duratei de funcționare și, în cazuri extreme, la un accident.

Curățare
După fiecare utilizare, cositoarea trebuie să fie curățată cu grijă de resturile de plante. Pentru curățirea minuțioasă utilizați o cârpă uşor umezită eventual cu adaos de agenți de curățire neagresivi.

Demontarea bobinei de fire
Apăsați capsa de blocare de pe capul tăietor pentru a îndepărta gulerul capului. Dedesubt se află o bobină de fir care trebuie scoasă.

Înfăşurarea firului
De fiecare dată pentru completarea firului, trebuie inspectate elementele capului. Este interzisă utilizarea în continuare a capului deteriorat.
Îndepărtați din bobină restul firului vechi, introduceți în tăietura de fixare mijlocul segmentului anterior pregătit a firului de o lungime de aproximativ 5 m, astfel încât, după îndoirea firului la 180 °, să îl înfășurați în direcția indicată de săgețile de pe bobină (Fig. B). Înfășurați ambele jumătăți ale firului fără să-l încurcați pe părțile opuse ale despărțitorului bobinei până când rămâne neînfășurat aproximativ 10 cm din fiecare parte a firului. Pentru a preveni desfășurarea firului, capetele acestuia pot fi introduse în tăieturile gulerului bobinei. Se recomandă să nu folosiți un fir mai gros de 3 mm.

Montarea bobinei cu fir în capul de tăiat

Înfășurați capetele firului prin găurile pentru fir în tamburul capului, apoi fixați bobina în cap, astfel încât să fie vizibile săgețile care indică direcția de înfășurare cu păstrarea ordinii elementelor, adică șaibă - arc - șaibă - bobină. După ce vă asigurați că bobina este introdusă corect, fixați flanșa capului.

Ascuțirea uneltelor din metal pentru tăiere

De fiecare dată la completarea firului, discul de tăiere trebuie inspectat. Este interzisă utilizareai discului deteriorat.
La o utililizare scurtă, ascuțiți unealta cu ajutorul pilei. Ascuțiți des strângând o cantitate mică de material. Pentru a ascuți o lamă puțin uzată ajunge doar câteva mișcări cu pila. După fiecare 5 ascuțiri, verificați starea de echilibrare a uneltei pe dispozitivul destinat pentru acest scop sau comandați un astfel de serviciu la un serviciu specializat. Unealta de tăiere puternic uzată ascuțiți cu ajutorul aschietoarei sau comandați un un astfel de serviciu la un serviciu specializat. De fiecare dată după ascuțirea unei unelte puternic uzată, verificați starea de echilibrare a uneltei.

Ungerea angrenajului conic

Pentru a completa unsoarea în angrenajul conic, deșurubați șurubul dop al canalului de ungere (Fig. E, 1), injectați lubrifiantul în carcasa angrenajului în cantitate care nu va acoperi filetul din canalul de ungere. Înșurubați șurubul. Completați unsoarea în mod regulat după fiecare 10 ore de funcționare.

Curățirea filtrului de aer

Pentru a curăța filtrul de aer, închideți supapa de aspirație (Fig. C, 2; poziția superioară a manetei), deschideți capacul carburatorului, îndepărtați din zona filtrului murdăria grosieră și scoateți filtrul. Scuturați filtrul, suflați-l sau înlocuiți-l cu unul nou, nu clătiți-l niciodată. Introduceți filtrul curat în carcasa filtrului, închideți capacul. Curățați filtrul în mod regular după fiecare 10 ore de funcționare.

Reglarea carburatorului

Reglarea vitezei la ralanti se face cu un șurub amplasat pe carburator (Fig. C, 1). Rotirea șurubului în sensul acelor de ceasornic mărește viteza la ralanti (faceți atunci când motorul se oprește fără motiv atunci când utilizatorul dă drumul la declanșatorul clapetei de accelerație), rotirea șurubului spre stânga va reduce viteza la ralanti (faceți atunci când elementul de tăiere se rotește, chiar dacă motorul este la ralanti) .

Curățarea, înlocuirea, reglarea bujiei

Pentru a scoate bujia, deconectați cablul de aprindere (fig. A, 1), deșurubați bujia cu cheia furnizată. Curățați bujia cu o perie de curățare a bujiilor și cu o cârpă curată (nu se aplică la înlocuirea bujiilor).
Diferența dintre electrozi trebuie să fie cuprinsă între 0,6 și 0,7 mm. Reglați-o cu scule adecvate.
Înșurubați bujia, conectați cablul de aprindere. Este interzis să demontați bujia atunci când motorul este fierbinte.

Depozitare și transport

Când mașina nu este în funcțiune, trebuie depozitată într-un loc ferit de accesul copiilor și uscat, cu rezervorul de combustibil gol. Mașina și alte elemente enumerate în ansamblu trebuie transportate într-un mod care să nu le expună la condiții nocive de mediu, cum ar fi umiditatea, precipitațiile, presiunea care poate duce la deteriorarea mecanică și altele care pot avea un efect negativ asupra mașinii. Când transportați mașina, opriți întotdeauna motorul, deconectați cablul bujiei și goliți rezervorul de combustibil. Stocați și transportați elementele de tăiere din metale într-o acoperitoare de protecție adecvată. Pentru distanțe scurte, mașina transportați ținând-o de braț cu o mână, la punctul de echilibru al mașini între dispozitivul de prindere şi fixarea ghidonului.

13. Piese de schimb şi accesorii

Folosiți numai piese de schimb și accesorii originale recomandate de producător.
- DED87141 – cap circular
- DED87142 – disc de tăiere
- DEGL06A, DEGL06B, DEGL06C – ulei de motor în doi timpi
- BHSZ30 – ham reglabil

Accesorii disponibile pentru vânzare:

Pentru a achiziționa piese de schimb și accesorii, Vă rugăm să contactați Dedra Exim Service. Datele de contact sunt la pagina 1 din manual.
Când comandați piese de schimb, Vă rugăm să indicați numărul de lot de pe placa de identificare și numărul piesei din desenul de asamblare.
În perioada de garanție, reparațiile se efectuează în condițiile specificate în certificatul de garanție. Vă rugăm să trimiteți produsul reclamat pentru reparație la locul de cumpărare (vânzătorul este obligat să accepte produsul reclamat), să trimiteți la serviciul central Dedra Exim sau să trimiteți la serviciul cel mai apropiat de locul dvs. de reședință (lista serviciilor pe pagina www.dedra.pl). Vă rugăm să atașați certificatul de garanție completat. După perioada de garanție, reparațiile sunt efectuate de serviciul central. Produsul deteriorat trebuie trimis la serviciu (costurile de transport sunt suportate de utilizator).

14. Rezolvarea problemelor

⚠ ATENȚIE **Înainte de a încerca să îndepărtați singur defectele, asigurați-vă că motorul este oprit.**

Problemă	Cauza	Rezolvare
Maşina nu porneşte	Lipsa de combustibil	Umpleți rezervorul cu combustibil
	Bujie murdară sau defectă	Curățați sau înlocuiți bujia
	Conducta de combustibil deteriorată	Transmiteți maşina la service
	Avarie motor	Transmiteți maşina la service
Maşina se opreşte	Viteza la ralanti este prea mică	Reglați carburatorul
	Prea puțin combustibil în rezervor	Umpleți rezervorul cu combustibil
	Bujie murdară	Curățați bujia
Maşina are putere slăbită	Reziduuri de plante înfășurate în jurul atașamentului de tăiere	Asigurați maşina și curățați atașamentul de tăiere
Maşina scoate un sunet deranjant	Defectat angrenajul conic	Transmiteți maşina la service
	Avarie motor	Transmiteți maşina la service

15. Dotarea maşinii

⚠ ATENȚIE **Dispozitivul este ambalat în 2. cutii separate, acordaţi atenţie etichetării cutiilor.**

1. Braţ– buc. 1, 2. Motor cu accesorii – buc. 1, 3. Ghidon – buc. 1, 4. Apărătoarea de protecţie pentru elementul de tăiat– buc. 1, 5. Cap cu fir– buc. 1, 6. Disc de tăiat– buc. 1, 7. Elemente şi accesorii de montare – set. 1

Certificat de garanţie

pentru
Maşina de tuns iarbă

Nr. de katalog: DED8714 Număr de lot: .....

(denumit în continuare Produs)

Data de cumpărare a produsului: .....

Ştampila vânzătorului

Data şi semnătura vânzătorului: .....

Declaraţia Utilizatorului:

Confirm, că am fost informat în ceea ce privește condițiile de garanţie şi efectele nerespectării orientărilor cuprinse în manualul de utilizare şi în Certificatul de garanţie. Condiţiile prezentei garanţiei îmi sunt cunoscute ce afirm cu semnătura mea de mână:

....

Data şi locul semnătura Utilizatorului

Garanția este acordată în conformitate cu prevederile OG 21/1992 și OG 140/2021, cu modificările ulterioare, pe baza cardului de garanție și a dovezii originale de cumpărare. Perioada de reparație nu poate depăși 15 zile calendaristice de la data la care consumatorul a predat reclamația vânzătorului.

I. Responsabilitatea pentru produs

1. **Garant** - DEDRA EXIM sp. z o.o. cu sediul în Pruszkowie, adresa: ul. 3 Maja 8, 05-800 Pruszków, KRS 0000062517, Sąd Rejonowy dla m.st. Warszawy w Warszawie, XIV Wydział Gospodarczy Krajowego Rejestru Sądowego,[Judecătoria Raională pentru o.c. Varşovia în Varşovia, Departamentul al XIV–a Economic al Registrului Naţional Juridic] NIP [CIF] 527-020-49-33, Kapitał zakładowy [capital social]: 100 980.00 zł..
2. în condiţiile menţionate în prezentul Certificat de garanţie Garantul acordă garanţie la produsul derivat din distribuţia Garantului.
3. Responsabilitatea cu titlu de garanţie cuprinde numai defectele care sau ivit din cauze datorate Produsului în momentul livrării acestuia Utilizatorului.
4. Cu titlu de garanţie, Utilizatorul, obţine dreptul la repararea gratis a Produsului, dacă defecţiunea s-a ivit în perioada de garanţie. Modul de reparare a Produsului (metoda de executare a reparării) depinde de decizia Garantului. Dacă Garantul constată că Produsul nu poate fi reparat, Garantul îşi rezervă dreptul de a schimba piesa defectă sau total Produsul cu altul fără defecte sau de a micşora preţul Produsului ori de a se retrage de la Contract.
5. Faţă de Utilizatorul, care conform cu legea din data de 23 aprilie 1964 din Codul Civil, nu este un consumator, răspunderea Garantului pentru dauna rezultate din prezenta garanţie şi/ sau în legătură cu încheierea şi executarea acesteia, indiferent de dreptul legal, este limitată maxim până la valoarea Produsului defect.

II. Perioada de garanţie

Componentele Produsului acoperite de garanţie	Durata de protecţie a garanţiei
DED8714	24 luni, de la data cumpărării Produsului, înscrisă în prezentul Certificat de garanţie

III. Condiţiile de utilizare a garanţiei

1 Prezentarea de către Utilizator a Certificatul completat de garanţie a Produsului şi dovedirea împrejurărilor de cumpărare a Produsului de ex. prin prezentarea chitanţei, facturei, etc. Pentru a efectua în mod eficient reclamaţia, se recomandă că Utilizatorul să trimite împreună cu Produsul reclamat, toate componetele menţionate la “Completarea” Produsului în manualul de utilizare.
2. Respectarea de către Utilizator a recomandările din Manualul de utilizare şi din Certficatul de garanţie.
3. Garanţia acoperă numai teritoriul Republicii Polonă şi UE.
4. Garanţia nu acoperă defecţiunile Produsului apărute în special din cauza:
a. Nerespectării de către Utilizator a condiţiilor indicate în Manualul de utilizare, în special în domeniul de utilizare, întreţinere şi curăţare corectă.
b. Utilizarea de către Utilizator a unor produse de curăţare sau substanţe de conservare care sunt neadecvate cu Manualul de utilizare;

c. Depozitare necorespunzătoare şi transportul necorespunzător al Produsului de către Utilizator;
d. Modificări şi/sau reconstrucţii arbitrare a Produsului de către Utilizator;
e. Utilizarea în Produs de către Utilizator a unor materiale consumabile neconforme cu manualul de utilizare
5. Utilizatorul care conform nu legea din data de 23 aprilie 1964 din Codul Civil nu este un consumator, pierde garanţia pentru Produsul, în care:
- numerele de serie, marcarea datelor şi plăcuţele cu datele technice au fost îndepărtate de către Utilizator;
- sigiliile existente au fost deteriorate de Utilizator sau au urme rămase din manipularea de către utilizator la acestea.
6. **Atenţie!** Operaţiile legate cu utilizarea de fiecare zii, descrise în manualul de utilizare, Utilizatorul execută singur pe costul său.

IV. Procedura de reclamaţie

1. Dacă se constată că Produsul nu funcţionează corect, Înainte de a depune reclamaţia trebuie să Vă asiguraţi dacă toate operaţiunile descrise în manualul de utilizare au fost executate corect.
2. Sesizaţi imediat reclamaţia, cel mai bine în termen de 7 zile de la data la care aţi observant defectul produsului. Utilizatorul care conform cu legea din data de 23 aprilie 1964 din Codul Civil nu este un consumator, pierde garanţia pentru Produs dacă reclamaţia nu depune în termen de până de 7 zile.
3. Sesizarea reclamaţiei se face de ex. la. la punctul de cumpărare a Produsului, la service-ul de garanţie sau se poate trimite în scris pe adresa: DEDRA EXIM sp. z o.o., ul. 3 Maja 8, 05-800 Pruszków.
4. Utilizatorul poate să depună reclamaţia prin formularul accesibil pe pagina de internet www.dedra.pl. ("Formular pentru sesizarea reclamaţiei cu titlu de garanţie").
5. Adresele service-urilor de garanţie din fiecare stat sunt accesibile pe pagina www.dedra.pl. Dacă service-ul lipseşte în statul adecvat, trimiteţi sesizările de reclamaţie cu titlu de garanţie pe adresa: DEDRA EXIM sp. z o.o. ul. 3 Maja 8, 05-800 Pruszków (Polonia).
6. Luând în considerare siguranţa Utilizatorului se interzice utilizarea Produsului defect.
7. Atenţie!!! Utilizarea Produsului defect este periculos pentru sănătatea şi viaţa Utilizatorului.
8. Executarea obligaţiilor rezultate din garanţie va avea loc în termen de 14 zile lucrătoare, calculate de la data furnizării de către Utilizator a Produsului reclamat.
9 Înainte de furnizare a Produsului reclamat se recomandă curăţirea acestuia. Se recomandă de a se asigura bine Produsul împotriva distrugerii în timpul transportului (se recomandă să trimiteţi produsul reclamat în ambalajul original).
10. Perioada de garanţie va fi prelungită cu durata în care, din cauza defectului Produsului acoperit de garanţie Utilizatorul nu l-a putut să-l utilizeze,
Garanţia nu opreşte, nu limitează nu suspendează drepturile Utilizatorului rezultate din dispoziţiile privind garanţia pentru vicile produsului vândut.

În conformitate cu articolul 13 alineatele (1) și (2) din Regulamentul (UE) 2016/679 al Parlamentului European și al Consiliului din 27 aprilie 2016 privind protecția persoanelor fizice în ceea ce privește prelucrarea datelor cu caracter personal și privind libera circulație a acestor date și de abrogare a Directivei 95/46/CE, vă informăm.

1. Administratorul datelor Dumneavoastră cu caracter personal furnizate în formular este DEDRA-EXIM sp. z o. o. cu sediul social în Pruszków, ul. 3 Maja 8, 05-800 Pruszków (în continuare: „Administrator").
2. Datele dumneavoastră vor fi prelucrate numai în scopul derulării procedurii de garanție a dispozitivului în conformitate cu art. 6 alin.1 lit. b din regulamentul general privind protecția datelor (în continuare: „GDPR"). Furnizarea datelor este voluntară, dar necesară pentru derularea procedurii de garanție.
3. Datele dumneavoastră vor fi prelucrate pe perioada de luare în considerare a procedurii de garanție și în scopuri de arhivare în cazul în care este nevoie de apărare împotriva oricăror pretenții împotriva Administratorului, nu mai mult decât până la expirarea acestora.
4. Datele dumneavoastră pot fi dezvăluite numai entităților care prelucrează date pentru administrator pe baza unui contract scris de încredințare a prelucrării datelor cu caracter personal care oferă, printre altele, service tehnic, hosting sau intreținere site, service IT, firmă de curierat. Furnizorii Administratorului sunt obligați să asigure securitatea datelor și să îndeplinească cerințele legii aplicabile referitoare la protecția datelor cu caracter personal și nu pot folosi datele cu caracter personal încredințate în alte scopuri decât cele specificate în contractul cu Administratorul.
5. Datele dumneavoastră nu vor fi prelucrate în mod automatizat, inclusiv sub formă de profilare, și nu vor fi transferate către o țară terță/organizație internațională.
6. Aveți dreptul de a accesa datele dumneavoastră și dreptul de a rectifica, șterge, limita prelucrarea, dreptul de a transfera date, dreptul de a vă opune în orice moment.
7. În toate aspectele legate de prelucrarea datelor dumneavoastră cu caracter personal de către Administrator, ne puteți contacta la următoarea adresă de e-mail: daneosobowe@dedra.pl.;
8. Aveți dreptul de a depune o plângere la autoritatea competentă pentru protecția datelor cu caracter personal;

SI Vsebina

1. Fotografije in risbe
2. Splošna varnostna pravila
3. Posebne varnostne določbe
4. Varnostni ukrepi pri delu z rezalnimi diski
5. Opis naprave
6. Namen naprave
7. Omejitve uporabe
8. Tehnični podatki
9. Priprava na delo
10. Zagon in izklop naprave
11. Uporaba naprave
12. Tekoče vzdrževanje
13. Rezervni deli in dodatki
14. Samostojno odpravljanje težav
15. Dokončanje opreme
16. Garancijski list

Izjava o skladnosti je priložena priročniku kot ločen dokument. Če izjave o skladnosti ni, se obrnite na družbo Dedra Exim Sp. z o.o.

OPOZORILO. Preberite vsa opozorila, označena s simbolom, in vsa navodila.

Neupoštevanje naslednjih opozoril in varnostnih navodil lahko povzroči električni udar, požar ali hude telesne poškodbe.

Vsa opozorila in navodila shranite za nadaljnjo uporabo.

2. Splošna varnostna pravila

- *Napravo lahko upravlja le odrasla oseba, ki je usposobljena in seznanjena s temi navodili za uporabo.*
- *Ko je kurilna naprava na voljo, dajte na voljo tudi ta navodila za uporabo.*
- *Upravljavec ne sme začeti uporabljati naprave, če je utrujen, bolan ali pod vplivom alkohola ali drugih drog.*
- *Otroci in osebe, ki niso seznanjene s temi navodili za uporabo, ne smejo ravnati z napravo.*
- *Upravljavec je odgovoren tretjim osebam, ki se nahajajo v bližini orodja, in za predmete v polmeru delovanja orodja.*
- *Proizvajalec ni odgovoren za škodo, ki nastane zaradi nepravilne uporabe naprave.*
- *Notranji predpisi v drugih državah lahko določajo dodatne zahteve, zato se je treba obrniti na proizvajalca.*

3. Posebne varnostne določbe

- ***Delo z napravo se sme opravljati le v pogojih dobre vidljivosti, pri dnevni svetlobi ali močni umetni razsvetljavi.***
- ***Pri delu uporabljajte osebno zaščitno opremo.*** *Vedno nosite pokrito nedrsečo obutev in zaščitna oblačila, dolge hlače, zaščitno čelado, ščitnike za ušesa, ščitnik za obraz, zaščitne rokavice.*
- ***Natančno preverite območje, na katerem bo stroj deloval.*** *Odstranite vse predmete, ki jih lahko vrteči se rezalni element odvrže, npr. kamenje, veje, steklenice itd., ali ki bi se lahko zataknili v napravo, npr. žice, vrvice.*
- ***Med delom z napravo ohranite najmanj 15-metrsko razdaljo od tretjih oseb.*** *Na delovnem območju v tem radiju ne sme biti oseb, živali ali predmetov, ki bi lahko povzročili nesrečo ali škodo.*
- ***Pri delu s strojem bodite vedno previdni, ohranjajte ravnotežje in postavite noge trdno na tla, zlasti na strminah.*** *Vedno kosite po pobočju, nikoli navzgor ali navzdol. Pri delu hodite, nikoli ne tekajte.*
- ***Ne kosite mokre trave.***
- ***Med delom koso obesite na priloženi pas in držite ročaje z obema rokama.***
- ***Med zagonom in med delovanjem je treba med upravljavcem in rezalnim elementom vzdrževati varno razdaljo.***
- ***Gibljivih delov se ne smete dotikati, dokler se popolnoma ne ustavijo in dokler motor ni ugasnjen.***
- ***Pri servisiranju nosite zaščitne rokavice.*** *Pazite, da se ne porežete na rezilu za skrajševanje vrvi ali rezalnih rezilih.*
- ***V primeru nezgode pri delu uporabite ukrepe prve pomoči, ki so primerni za poškodbo, in poiščite zdravniško pomoč.***
- ***Pred uporabo in po vsakem padcu ali drugem udarcu napravo vedno vizualno preglejte, da ugotovite morebitne poškodbe.*** *Če ugotovite kakršne koli nepravilnosti, naprave ne uporabljajte in jo vrnite pooblaščenemu servisnemu centru.*
- ***Če naprava začne pretirano vibrirati, je preglasna in deluje neenakomerno, jo izklopite.***
- ***Ne uporabljajte naprave s poškodovanim pokrovom ali ohišjem.***
- ***Če odkrijete puščanje ali iztekanje goriva, ne zaženite motorja, saj obstaja nevarnost požara.***
- ***Naprave ne uporabljajte v zaprtih prostorih.*** *Motor oddaja izpušne pline, ki vsebujejo ogljikov dioksid. Vdihavanje izpušnih plinov lahko povzroči nezavest in smrt.*
- ***Med delovanjem in kmalu po njem se nezaščitenih delov motorja ne dotikajte z vročimi deli.*** *Enota se med delovanjem močno segreje.*
- ***Pogosto prekinite delo s strojem za kratek počitek in spremembo delovnega položaja.*** *Zaradi učinkov vibracij upoštevajte navedene čase delovanja.*
- ***Vroče naprave nikoli ne postavljajte na suho travo.***
- ***V bližini bencinske kose ne kadite, saj obstaja nevarnost požara.***

4. Previdnostni ukrepi pri delu z rezalnimi diski

- *Pri uporabi kovinskega rezalnega diska lahko pride do stika diska s trdim predmetom (kamen, les), pri čemer lahko pride do bočnega povratnega udarca kose. Povratni udarec je lahko tako silovit in nepričakovan, da lahko enoto vrže v katero koli smer, upravljavec pa lahko izgubi nadzor nad enoto. Da bi se temu izognili, je pomembno, da:*
  - *Napravo trdno držite z obema rokama.*
  - *Pazite, da na tleh ne ležijo ovire.*
  - *Rezalnega diska ne uporabljajte v bližini ograj in kovinskih stebrov.*
  - *Uporabljajte dobro nabrušene rezalne plošče.*
- *Rezalni disk lahko poškoduje upravljavca, saj se še nekaj časa po končanem delu vrti. Vsa dela lahko opravite, ko se disk popolnoma ustavi.*

- *Naprave ne uporabljajte, če je disk razpokan, upognjen ali otopljen. Če odkrijete takšne napake, disk zamenjajte z novim.*

5. Opis naprave

Slika A: 1. - kabel za vžig, 2. - ročica za zaganjalnik, 3. - ohišje motorja, 4. - posoda za gorivo, 5. - nosilec sklopke, 6. - praga, 7. - ohišje sklopke, 8. - levi ročaj, 9. - desni ročaj, 10. - krmilo, 11. - nosilec krmila, 12. - strela, 13. - nosilec varovala, 14. - zgornji del varovala, 15. - stožčasti zobnik, 16. - spodnji del varovala, 17. - orodje za rezanje, 18. - skrajševalnik vrvi

6. Namen naprave

Stroj je zasnovan za košnjo trave ali podobne mehke vegetacije ter rezanje grmovja ali mladih dreves s premerom debla do 2 cm z uporabo ustreznega rezalnega diska.

7. Omejitve uporabe

Napravo lahko uporabljate le v skladu s spodnjimi "Dovoljenimi pogoji delovanja".
Naprave ni dovoljeno uporabljati z odstranjenim ali poškodovanim ščitnikom rezalnega orodja. Naprave ne uporabljajte v slabih vremenskih razmerah, kot je dež, zlasti če obstaja nevarnost udara strele.
Nedovoljene spremembe mehanske in električne konstrukcije, kakršne koli spremembe, vzdrževalni posegi, ki niso opisani v navodilih za uporabo, bodo obravnavani kot nezakoniti in bodo povzročili takojšnjo izgubo garancijskih pravic, izjava o skladnosti pa bo postala neveljavna.
Zaradi napačne uporabe ali uporabe, ki ni v skladu z navodili za uporabo, boste takoj izgubili garancijske pravice.

Dovoljeni pogoji delovanja
Enota je zasnovana za zunanjo uporabo Zaradi
vibracij delovanje ne sme trajati dlje kot 30 minut brez prekinitve.

8. Tehnični podatki

Model	**DED8714**
Prostornina rezervoarja za gorivo [cm]^3	1200
Širina rezalne linije [mm]	430
Premer rezalnega diska [mm]	255
Delovna prostornina motorja [cm]^3	43
Moč motorja [kW] ([KM])	1,25 (1,36)
Maksimalna hitrost vretena [min]$^{-1}$	7500
Hitrost delovanja v prostem teku [min]$^{-1}$	3000
Emisije hrupa pri košnji trave	
- Raven zvočne moči L_{WA} [dB(A)]	93
- Raven zvočnega tlaka L_{pA} [dB(A)]	103
- merilna negotovost (K_{WA}) (K_{PA}) [dB(A)].	3
Emisije hrupa med rezanjem grmičevja	
- Raven zvočne moči L_{WA} [dB(A)]	81,1
- Raven zvočnega tlaka L_{pA} [dB(A)]	108
- merilna negotovost (K_{WA}) (K_{PA}) [dB(A)].	3
Zagotovljena raven hrupa [dB]	112
Raven vibracij	
- med košnjo trave a_h [m/s]^2	8,856
- med rezanjem grmičevja a_h [m/s]^2	7,824
- Negotovost merjenja vibracij K [m/s]^2	1,5
Tip vžigalne svečke	L7T
Teža enote [kg].	7

Informacije o vibracijah in hrupu

Skupna vrednost vibracij a_h in merilna negotovost sta bili določeni v skladu s standardom EN ISO 11806-1 in sta navedeni v preglednici.
Emisije hrupa so bile določene v skladu s standardom EN ISO 11806-1, vrednosti so navedene zgoraj v tabeli.

POZOR **Hrup lahko povzroči poškodbe sluha, zato pri delu vedno uporabljajte zaščito sluha!**

Deklarirana skupna vrednost vibracij je bila izmerjena v skladu s standardno preskusno metodo in se lahko uporablja za primerjavo enega kosa opreme z drugim. Navedena vrednost vibracij se lahko uporabi tudi za predhodno oceno izpostavljenosti vibracijam.
Raven vibracij med dejansko uporabo opreme se lahko razlikuje od deklariranih vrednosti, odvisno od uporabe delovnih orodij, zlasti vrste obdelovanca in potrebe po določitvi ukrepov za zaščito upravljavca. Za natančno oceno izpostavljenosti v dejanskih pogojih uporabe je treba upoštevati vse dele delovnega cikla, vključno z obdobji, ko je stroj izklopljen ali ko je vklopljen, vendar se ne uporablja za delo.

9. Priprava na delo

POZOR **Vsa vzdrževalna dela izvajajte pri mirujočih vrtljivih delih, ugasnjenem motorju in odklopljeni žici vžigalne svečke.**

Sestava motorja

Sestavite motor in strelo tako, da ju privijete s priloženimi vijaki (sliki A, 5).

Namestitev desnega ročaja

Namestite desno krmilo na krmilo, kot je prikazano na sliki A (Slika A, 9). Prepričajte se, da se luknje v ročaju in krmilu ujemajo. Varnostni vijak vstavite skozi luknji in ga z matico pritrdite na nasprotni strani krmila (slika D, 4).

Montaža in nastavitev volana

Krmilo namestite v nosilec krmila tako, da je ročica s sprožilcem za plin na desni strani. Zategnite pritrdilne vijake (slika A, 10; 11).
Ročaj je mogoče nastaviti glede na os droga in glede na os ročaja. Če želite prilagoditi nastavitev krmilnega droga, sprostite pritrdilne vijake in premaknite krmilni drog v želeni udobni položaj. Privijte pritrdilne vijake. Ko sta motor in krmilo privita skupaj, pritrdite kabel pospeševalnika na drog s kabelskimi vezmi.

Sestava pokrova

Varovalo privijte na nosilec varovala (sliki A, 13), tako da je med rezalnim orodjem in uporabnikom, pod strelo, kot je prikazano na sliki A.

Namestitev in odstranitev spodnjega dela pokrova

Spodnji del pokrova se z zgornjim delom poveže z zaskočnicami (slike A, 14, 16). Če ga želite razstaviti, morate zaskočke ustrezno premakniti in jih hkrati izvleči iz ustreznih lukenj. Spodnji del pokrova ponovno sestavite tako, da zapirala potisnete v luknje.

Izbira rezalnega orodja, ki ustreza opravljenemu delu.

Za košnjo trave uporabite glavo z vrvico. Za košnjo grmičevja ali mladih dreves uporabite rezalni disk. Rezalni disk je prepovedano uporabljati na območjih, ki so izpostavljena trkom z drugimi predmeti.

Montaža in demontaža glave z vijakom

Če želite namestiti glavo, vreteno zaklenite tako, da vstavite izvijač v luknjo v prirobnici menjalnika (slika E, 2). Nato okoli vretena namestite zaščito za travo (slika F, 92) in na navoj vretena privijte glavo za rezalno linijo. Demontaža poteka na enak način. Uporabite glavo linije s celotnim varovalom (glavni del z nameščenim spodnjim delom).

Namestitev in odstranitev rezalnega diska

POZOR **Če želite napravo uporabljati s kovinskim rezilom, odstranite spodnji del zaščite.**

Če želite namestiti rezalni disk, namestite zgornji stabilizacijski obroč (slika F, 92) na vreteno, nato disk, tako da se vrti v smeri, ki jo označujejo puščice na disku (slika F, 93). Nato na vreteno namestite spodnji stabilizacijski obroč in ščit (sliki F, 94, 95). Vreteno zaklenite tako, da vstavite izvijač v luknjo v prirobnici zobnika (slika E, 2), vstavljene sestavne dele privijte z matico (slika F, 96) in se prepričajte, da je disk nameščen pravokotno na vreteno. Demontirajte na enak način.

Dopolnjevanje goriva

POZOR **Če se gorivo razlije po napravi, ne zaženite motorja, previdno obrišite območje zalitja in počakajte, da gorivo popolnoma izhlapi. Naprave ne zaženite na mestu razlitja goriva.**

Za prvi zagon stroja je priporočljivo uporabiti mešanico bencina in dvotaktnega motornega olja z razmerjem komponent 25 : 1. Za nadaljnje zagone uporabite mešanico z razmerjem komponent 40 : 1. Gorivo zmešajte in nalijte na odprtem prostoru, z izklopljenim motorjem, ko se ta ohladi (obstaja nevarnost razlitja in vžiga goriva od vročih sestavnih delov kos), stran od virov toplote, isker ali ognja. Med temi postopki ne kadite. Koso položite na ravno površino, v rezervoar za gorivo nalijte predhodno pripravljeno mešanico, največ do najvišje ravni rezervoarja. Zaprite rezervoar za gorivo in se prepričajte, da je pokrovček tesen. Gorivo shranjujte samo v zaprtih kanistrih, ki so namenjeni za ta namen in so označeni. Predhodno pripravljeno mešanico hranite največ 30 dni na suhem in senčnem mestu.

Uporaba in nastavitev naramnice

Ramenski pas je treba nositi "čez ramo". Njegov zgornji del naj bo obešen čez levo ramo, spodnji del (s kljuko) pa naj bo nameščen okoli desnega kolka uporabnika. Dolžino pasu prilagodite tako, da je najnižji del kaveljčka v višini bokov. Z izkušnjami prilagodite dolžino pasu, da bo čim bolj udoben.

Uravnoteženje naprave

Za pravilno uravnoteženje enote jo obesite na ustrezno nastavljen ramenski pas ali jermen, sprostite vijak zanke (slika A, 6), poiščite položaj, ki zagotavlja udoben položaj za upravljavca in lahek položaj za početek rezalnega orodja, ko enote ne držite za krmilo. Ponovno zategnite vijak zanke.

10. Zagon in izklop naprave

POZOR **Pred zagonom enote je treba opraviti korake, opisane v poglavju "Priprava na delovanje".**

POZOR **Pri zagonu stroja bodite previdni, saj se lahko delovna konica vrti.**

Če želite stroj zagnati, ga položite na ravno površino, tako da se nasloni na varovalo rezalnega elementa in posodo za gorivo. Prestavite stikalo v položaj "**I**" (slika D, 1) in ročico sesalnega ventila v ustrezen položaj (slika C, 2; zaprt, zgornji položaj ročice, ko je motor hladen, odprt, spodnji položaj ročice, ko je motor topel). Nato nekajkrat (5-8-krat) pritisnite meh ročne črpalke za gorivo (slika C, 3). Močno potegnite ročico zaganjalnika in z drugo roko pritisnite enoto na tla. Enote ne pritiskajte na tla z nogo. Če je potrebno, ročaj potegnite večkrat.
V primeru okvare preklopite stikalo v položaj "Start" (najprej je treba pritisniti varovalo sprožilca plina in sam sprožilec; slika D, 3, 2) in ponovite zagonske sunke. V primeru nadaljnje okvare pri hladnem motorju ponovite zagonske sunke z odprtim sesalnim ventilom (kot pri ogretem motorju).
Po zagonu na kratko pritisnite sprožilec za plin. Ko sprožilec spustite, mora motor delovati v prostem teku, delovni konec pa se ne sme vrteti. Če temu ni tako, izklopite napravo in nastavite uplinjač.
Če želite napravo izklopiti, prestavite stikalo v položaj "Stop-0".

11. Uporaba naprave

POZOR **Napravo je treba uporabljati v skladu z vsemi navodili iz poglavij 2 in 3 tega priročnika in z ustrezno previdnostjo.**

Pred začetkom dela izberite ustrezno rezalno orodje.

Košnja nizke trave (črta) in mladih sestojev (rezalni disk)

Napravo obesite na poseben pas. Stojte naravnost z rahlim korakom, da zagotovite stabilen položaj. Rezalni element držite tik nad tlemi. Kosite s polno hitrostjo in premikate napravo od desne proti levi, nato se vrnite v začetni položaj in se premaknite na naslednje območje, ki ga je treba pokositi. Občasno se prepričajte, da okoli rezalne glave ni odpadkov, ki bi jo lahko zamašili.

Košnja visoke trave (z vrvico) in grmičevja (z rezilom)

Napravo obesite na poseben pas ali jermen. Stojte naravnost z rahlim korakom, da zagotovite stabilen položaj. Delujte s polno hitrostjo. Da se visoke rastline ne bi ovile okoli rezalnega nastavka, upravljajte z rezalnim elementom na višini nekaj centimetrov pod višino vrhov rastlin in napravo premikajte od desne proti levi, nato pa se vrnite v začetni položaj. Ponavljajte, dokler ne dosežete želenega učinka, in se premaknite na naslednje območje, ki ga je treba pokositi. Delovne konice ne dvignite nad linijo bokov. Občasno se prepričajte, da okoli rezalne glave ni odpadkov, ki bi lahko povzročili zamašitev.

⚠ POZOR **Med delovanjem se vodnik obrabi, zato preverite dolžino in stanje obrabe vodnika.**

Samodejno podajanje linij
Za odvijanje rezalne linije se uporablja priročen sistem "tap&go".
Vrvico odvijete tako, da z glavo udarite ob tla, da gumb na spodnji strani glave sprosti blokado vrvice in omogoči, da se vrvica sama odvije.
Na obeh straneh glave bo iz revije izšlo približno 1 cm vrvice.

12. Vzdrževalne operacije

⚠ POZOR **Vsa vzdrževalna dela izvajajte pri mirujočih vrtečih se delih, ugasnjenem motorju in odklopljeni žici vžigalne svečke.**

Za varno delovanje in podaljšanje življenjske dobe naprave je treba redno servisiranje opravljati v delavnici. Obrabljene ali poškodovane dele zamenjajte, da ohranite varnost delovanja. Neizvajanje vzdrževalnih del ali njihovo nepravilno izvajanje lahko povzroči skrajšanje življenjske dobe enote in v skrajnem primeru nesrečo.

Čiščenje
Po vsaki uporabi napravo očistite, da odstranite morebitne ostanke rastlin. Za temeljitejše čiščenje lahko uporabite rahlo vlažno krpo z morebitnim dodatkom neagresivnih čistilnih sredstev.

Odstranjevanje tuljave za vrvico
Na rezalni glavi potisnite zaklepno ključavnico in odtrgajte ovratnik glave. Pod njim je tuljava z vrvico, ki jo je treba izvleči.

Navijanje linije
Ob vsakem polnjenju linije je treba pregledati sestavne dele glave. Poškodovano glavo je prepovedano še naprej uporabljati.
Odstranite preostanek starega monofilamenta z navitka, vstavite sredino predhodno pripravljenega monofilamenta, dolgega približno 5 m, v pritrdilno zarezo, tako da ga po upogibu za 180° navijte v smeri puščic na navitku (slika B). Obe polovici monofilamenta navijte na nasprotnih straneh pregrade tuljave, ne da bi se zapletli, dokler se ne odvije približno 10 cm vsakega dela monofilamenta. Da bi preprečili odvijanje vrvice, lahko konce vrvice namestite v zareze v ovratniku tuljave. Priporočljivo je, da ne uporabljate vrvice, debelejše od 3 mm.

Namestitev tuljave iz monofilamenta v rezalno glavo
Konce monofilamenta napeljite skozi luknje za monofilament v bobnu glave, nato vstavite tuljavo v glavo tako, da so vidne puščice, ki označujejo smer navijanja, pri čemer upoštevajte vrstni red sestavnih delov, tj. podložka - vzmet - podložka - tuljava. Ko se prepričate, da je tuljava dobro vstavljena, pritrdite ovratnik glave.

ostrenje kovinskih rezalnih orodij
Rezalni disk je treba pregledati ob vsakem dopolnjevanju linije. Uporaba poškodovanega diska je prepovedana.
Ko se orodje malo obrablja, ga nabrusite s pilico. Pogosto ostrite tako, da naberete majhno količino materiala. Za ostrenje rahlo obrabljenega rezila zadošča nekaj potegov pile. Po vsakih petih postopkih ostrenja preverite ravnotežje orodja na posebnem stroju ali ga dajte preveriti v specializirani delavnici. Močno obrabljena rezalna orodja ostrite z napravo za ostrenje ali jih dajte nabrusiti v specializiranem servisnem centru. Pri vsakem ostrenju močno uporabljenega orodja preverite njegovo ravnotežje.

Mazanje kotnih zobnikov
Če želite ponovno napolniti mazivo v stožčastem zobniku, odvijte vijak zamašitvenega kanala (slika E, 1) in v ohišje zobnika vbrizgajte mazivo v takšni količini, da ne prekrije navoja v kanalu za mazivo. Privijte vijak. Maščobo redno dolivajte po vsakih 10 urah delovanja.

Čiščenje zračnega filtra
Če želite očistiti zračni filter, zaprite sesalni ventil (slika C, 2; zgornji položaj ročice), odprite pokrov uplinjača, odstranite grobo umazanijo iz okolice filtra in izvlecite filter. Filter stresite, izpihajte ali zamenjajte z novim, nikoli ga ne splakovajte. Čist filter vstavite v ohišje filtra in zaprite pokrov. Filter čistite redno, po vsakih 10 urah delovanja.

Nastavitev uplinjača
Hitrost prostega teka se nastavlja z vijakom na uplinjaču (slika C, 1). Obračanje vijaka v smeri urinega kazalca poveča število vrtljajev v prostem teku (to se zgodi, ko motor ugasne brez razloga, ko uporabnik izpusti sprožilec za plin), obračanje vijaka v levo pa zmanjša število vrtljajev v prostem teku (to se zgodi, ko se rezalni element vrti, čeprav motor deluje v prostem teku).

Čiščenje, zamenjava in nastavitev vžigalnih svečk
Če želite odstraniti vžigalno svečko, odklopite kabel za vžig (slika A, 1) in s priloženim ključem izvijajte svečko. Vžigalno svečko očistite s ščetko za čiščenje vžigalne svečke in čistilnim sredstvom (ne velja za zamenjavo vžigalne svečke).
Vrzel med elektrodama mora biti med 0,6 in 0,7 mm. Nastavitev je treba opraviti z ustreznim orodjem.
Privijte vžigalno svečko in priključite kabel za vžig. Vročega motorja ni dovoljeno odstraniti, če je vžigalna sveča vroča.

Skladiščenje in prevoz
Če naprave ne uporabljate, jo shranite na suhem mestu, nedosegljivo otrokom, z izpraznjenim rezervoarjem za gorivo. Napravo in druge sestavne dele, navedene v dobavnici, prevažajte tako, da jih ne izpostavljate škodljivim okoljskim razmeram, kot so vlaga, padavine, tlak, ki bi lahko povzročil mehanske poškodbe, in drugim, ki bi lahko negativno vplivali na napravo. Med prevozom naprave vedno izklopite motor, odklopite žico vžigalne svečke in izpraznite rezervoar za gorivo. Deli za rezanje kovin shranjujte in prevažajte v za to namenjenem varovalu. Na krajših razdaljah napravo prenašajte tako, da z eno roko držite drog, in sicer na točki ravnotežja naprave med zanko in držalom za krmilo.

13. Rezervni deli in dodatki

⚠ POZOR **Uporabljajte samo originalne nadomestne dele in dodatno opremo, ki jih priporoča proizvajalec.**

Dodatna oprema je na voljo za nakup:
- DED87141 - glava z žilo
- DED87142 - rezalni disk
- DEGL06A, DEGL06B, DEGL06C - olja za dvotaktne motorje
- BHSZ30 - dvoročni nastavljivi nosilni pasovi

Za nakup rezervnih delov in dodatne opreme se obrnite na Dedra Exim Service. Kontaktne podatke najdete na strani 1 priročnika.
Pri naročanju rezervnih delov navedite številko serije na ploščici in številko dela iz montažne risbe.
V garancijskem obdobju se popravila izvajajo v skladu s pogoji, navedenimi v garancijskem listu. Okvarjeni izdelek oddajte v popravilo na mestu nakupa (prodajalec je dolžan sprejeti okvarjeni izdelek), pošljite ga v osrednji servisni center podjetja Dedra Exim ali ga pošljite v servisni center, ki je najbližje vašemu kraju bivanja (seznam servisnih centrov na www.dedra.pl). Priložite izpolnjen garancijski list. Po poteku garancijskega roka popravila izvaja osrednji servis. Okvarjeni izdelek pošljite servisnemu centru (stroške pošiljanja plača uporabnik).

14. samostojno odpravljanje težav

⚠ POZOR **Preden poskušate sami odpraviti napake, se prepričajte, da je motor izklopljen.**

Problem	Vzrok	Rešitev
Naprava se ne zažene	Brez goriva	Napolnite rezervoar z gorivom
	Vžigalna svečka je umazana ali okvarjena	Očistite ali zamenjajte vžigalne svečke
	Poškodovana cev za gorivo	Napravo dajte servisirati
	Okvara motorja	Napravo dajte servisirati
Naprava se ugasne	Premajhna hitrost v prostem teku	Prilagodite uplinjač
	Premalo goriva v rezervoarju	Napolnite rezervoar z gorivom
Naprava ima zmanjšano moč	Onesnažena vžigalna sveča	Očistite vžigalno svečko
	Rastlinski ostanki, oviti okoli rezalnega nastavka	Zagotovite enoto in očistite rezalni nastavek.
Naprava povzroča moteč zvok	Poškodovan stožčasti menjalnik	Napravo dajte servisirati
	Okvara motorja	Napravo dajte servisirati

15. Dokončanje opreme

⚠ POZOR **Enota je pakirana v 2 ločenih škatlah, upoštevajte oznake na škatlah.**

1. strela - kosi. 1, 2. motor z dodatki - kosi. 1, 3. volan - kosi. 1, 4. pokrov rezalnega elementa - kosi. 1, 5. glava z linijo - kosi. 1, 6. rezalna plošča - kosi 1, 7. Montažni elementi in pribor - kosi. 1

Garancijski list

na spletni strani .

Rezalnik na bencinski pogon

Številka naročila: DED8714 Številka serije: .....

(v nadaljnjem besedilu: izdelek)

Datum nakupa izdelka: .....

Žig prodajalca

Datum in podpis prodajalca: .....

Izjava uporabnika:

Potrjujem, da sem bil seznanjen z garancijskimi pogoji in posledicami neupoštevanja navodil iz navodil za uporabo in garancijskega lista. Seznanjen sem s pogoji te garancije, kar potrjujem z lastnoročnim podpisom:

.....

Datum in krajPodpis uporabnika

I. Odgovornost za izdelek
(1) Garant - Dedra Exim Sp. z o.o. s sedežem v Pruszkowu, naslov: 3 Maja 8, 05-800 Pruszków, KRS 0000062517, Okrožno sodišče za mesto Varšava v Varšavi, XIV gospodarski oddelek Državnega sodnega registra, NIP 527-020-49-33, osnovni kapital: PLN 100.980,00.
2 Garant pod pogoji tega garancijskega lista jamči za izdelek, ki izvira iz Garantove distribucije.
(3) Odgovornost v okviru garancije zajema le napake, ki izhajajo iz vzrokov, ki so lastni izdelku ob dobavi uporabniku.
(4) Uporabnik je na podlagi garancije upravičen do brezplačnega popravila izdelka, če se je napaka pokazala v garancijskem roku. Način popravila Izdelka (način

popravila) je v pristojnosti Garanta. Če garant ugotovi, da popravilo ni mogoče, si pridržuje pravico do zamenjave okvarjenega elementa ali celotnega izdelka z brezhibnim, znižanja cene izdelka ali odstopa od pogodbe.
V zvezi z uporabnikom, ki ni potrošnik v smislu zakona z dne 23. aprila 1964. Civilnega zakonika, je odgovornost Garanta za škodo, ki izhaja iz te garancije in/ali v zvezi z njeno sklenitvijo in izvajanjem, ne glede na pravni naslov, omejena na največ vrednost izdelka z napako.

II. Jamstveno obdobje

Sestavni deli izdelka	Trajanje garancijske zaščite
DED8714	24 mesecev od datuma nakupa izdelka, kot je navedeno na tej garancijski kartici.

III. Pogoji za koriščenje zavarovanja

Uporabnik mora predložiti izpolnjen garancijski list za izdelek in dokazati okoliščine nakupa izdelka, npr. s predložitvijo računa, računa itd. Zaradi učinkovite obravnave reklamacij je priporočljivo, da uporabnik skupaj z izdelkom predloži vse sestavne dele, navedene v poglavju "Kompletiranje naprave" v uporabniškem priročniku.
2. da uporabnik upošteva priporočila iz navodil za uporabo in garancijskega lista.
Jamstvo velja samo za ozemlje Republike Poljske in EU.
Garancija ne krije napak na izdelku, ki nastanejo zlasti zaradi:
a. Če uporabnik ne upošteva pogojev iz navodil za uporabo, zlasti glede pravilnega delovanja, vzdrževanja in čiščenja;
b. Uporabnik uporablja čistila ali sredstva za vzdrževanje, ki niso v skladu z navodili za uporabo;
c. neustrezno skladiščenje in prevoz izdelka s strani uporabnika;
d. nepooblaščene spremembe in/ali predelave izdelka s strani uporabnika, ki niso bile dogovorjene s garantom;
e. če uporabnik v izdelku uporablja potrošni material, ki ni v skladu z navodili za uporabo.
(5) Uporabnik, ki ni potrošnik v smislu zakona z dne 23. aprila 1964. civilnega zakonika, izgubi garancijo za izdelek, v katerem:
- je uporabnik odstranil, spremenil ali poškodoval serijske številke, oznake datuma in merilne tablice;
- če je uporabnik poškodoval plombe ali če so na njih vidni znaki nedovoljenega poseganja.
Opozorilo: Uporabnik mora dejavnosti, povezane z vsakodnevnim delovanjem izdelka, ki med drugim izhajajo iz navodil za uporabo, izvajati sam in na lastne stroške.

IV. Pritožbeni postopek

(1) Če se ugotovi, da izdelek deluje nepravilno, se pred vložitvijo zahtevka prepričajte, da so bili pravilno izvedeni vsi koraki, navedeni zlasti v uporabniškem priročniku.
(2) Priporočljivo je, da pritožbo vložite takoj, po možnosti v 7 dneh po tem, ko opazite napako na izdelku. Uporabnik, ki ni potrošnik v smislu zakona z dne 23. aprila 1964. Civilnega zakonika, izgubi pravice, ki izhajajo iz te garancije, če reklamacije ne vloži v 7 dneh.
(3) Reklamacijo je mogoče med drugim sporočiti na mestu nakupa izdelka, pri garancijskem servisu ali pisno na naslov: Dedra Exim Sp. z o.o., ul. 3 Maja 8, 05-800 Pruszków.
(4) Uporabnik lahko vloži pritožbo prek obrazca, ki je na voljo na spletni strani www.dedra.pl. ("Obrazec za reklamacijo zaradi garancije").
5. naslovi garancijskega servisa za posamezne države so na voljo na spletni strani www.dedra.pl. Če za posamezno državo ni garancijskega servisa, je priporočljivo, da garancijske zahtevke naslovite na: 3 Maja 8, 05-800 Pruszków (Poljska).
6 Zaradi varnosti uporabnika je uporaba izdelka z napako prepovedana.
7 Opozorilo: Uporaba okvarjenega izdelka je nevarna za zdravje in življenje uporabnika.
8 Obveznosti iz garancije bodo izpolnjene v 14 delovnih dneh, šteto od datuma, ko uporabnik dostavi reklamirani izdelek.
9. pred oddajo izdelka z napako v reklamacijo ga je priporočljivo očistiti. 10. Priporočljivo je, da se izdelek za reklamacijo skrbno zaščiti pred poškodbami med prevozom (priporočljivo je, da se izdelek za reklamacijo dostavi v originalni embalaži).
(10) Garancijski rok se podaljša za čas, ko uporabnik zaradi napake ni mogel uporabljati izdelka, za katerega velja garancija.
Garancija ne izključuje, omejuje ali zadržuje pravic uporabnika, ki izhajajo iz predpisov o garanciji za napake prodanega blaga.

V skladu s členom 13(1) in (2) Uredbe (EU) 2016/679 Evropskega parlamenta in Sveta z dne 27. aprila 2016 o varstvu posameznikov pri obdelavi osebnih podatkov in o prostem pretoku takih podatkov ter o razveljavitvi Direktive 95/46/ES (v nadaljnjem besedilu: RODO) vas obveščamo

1. Skrbnik vaših osebnih podatkov, podanih v obrazcu, je DEDRA-EXIM sp z o.o. s sedežem v Pruškovu [Pruszków], ul. 3 Maja 8, 05-800 Pruszków, Poljska (v nadaljevanju: "Skrbnik").
2. Vaši podatki bodo obdelovani le za namene izvedbe garancijskega postopka zanapravo v skladu s črko b prvega odst. 6. člena Splošne uredbe o varstvu podatkov EU (v nadaljevanju: »SUVP«). Dajanje podatkov je prostovoljno, a nujno potrebno za izvedbo garancijskega postopka.
3. Vaše podatke bomo obdelovali skozi čas potekanja garancijskega postopka in za namene arhiviranja za primer morebitne potrebe obrambe pred zahtevki do Skrbnika, vendar najdlje do izteka roka njihovega zastaranja.
4. Vaše podatke se sme razkriti samo subjektom, ki obdelujejo podatke za Skrbnika na podlagi pisne pogodbe o zaupanju osebnih podatkov v obdelavo in sicer, med drugim, subjektom, ki izvajajo storitve tehničnega servisa, storitve gostovanja ter vzdrževanja spletnega mesta, IT storitve, izvajalcem kurirskih storitev ipd.. Skrbnikovi dobavitelji so dolžni zagotavljati varnost podatkov ter izpolnjevati zahteve obvezujočih predpisov prava v zvezi z varstvom osebnih podatkov ter ne smejo uporabljati zaupanih jim osebnih podatkov za namene, ki niso določeni v pogodbi s Skrbnikom.
5. Vaši podatki ne bodo obdelovani na avtomatiziran način, v tem na način profiliranja, in ne bodo posredovani v tretjo državo/mednarodni organizaciji.
6. Imate v vsakem trenutku pravico dostopa do svojih podatkov ter pravico do popravka, izbrisa, omejitve obdelave le-teh, pravico do prenosa podatkov na drug subjekt, pravico do ugovora zoper njihovo obdelavo.
7. V vseh zadevah v zvezi z obdelavo vaših osebnih podatkov s strani Skrbnika nas lahko kontaktirate s sporočilom na ta e-poštni naslov: daneosobowe@dedra.pl ;
8. Imate pravico vložiti pritožbo pri organu, ki je v dani državi pristojen za varstvo osebnih podatkov;

HR Sadržaj

1. Fotografije i crteži
2. Opća sigurnosna pravila
3. Posebni sigurnosni propisi
4. Sigurnosne mjere pri radu s reznim pločama
5. Opis uređaja
6. Namjena uređaja
7. Ograničenja korištenja
8. Tehnički podaci
9. Priprema za rad
10. Pokretanje i gašenje uređaja
11. Korištenje uređaja
12. Aktivnosti tekućeg održavanja
13. Rezervni dijelovi i pribor
14. Samostalno rješavanje problema
15. Završetak uređaja
16. Jamstveni list

Izjava o sukladnosti priložena je priručniku kao zaseban dokument. U nedostatku izjave o sukladnosti, obratite se tvrtki Dedra Exim Sp. z o. o.

UPOZORENJE. Pročitajte sva upozorenja označena simbolom i sve upute.

Nepoštivanje dolje navedenih upozorenja i sigurnosnih uputa može dovesti do strujnog udara, požara ili ozbiljne ozljede.

Sačuvajte sva upozorenja i upute za buduću uporabu.

2. Opća sigurnosna pravila

- *Uređajem smije rukovati samo odrasla osoba, obučena i upoznata s ovim priručnikom.*
- *Kada nabavite uređaj za izgaranje, priložite i ovaj priručnik za uporabu.*
- *Rukovatelj ne smije koristiti stroj ako je umoran, bolestan ili pod utjecajem alkohola ili drugih droga.*
- *Djeca i osobe koje nisu upoznate s ovim uputama za uporabu ne smiju koristiti uređaj.*
- *Rukovatelj je odgovoran prema trećim osobama koje se nalaze u blizini alata i za stvari u radijusu njegovog rada.*
- *Proizvođač ne snosi odgovornost za štete nastale nestručnom uporabom uređaja.*
- *Interni propisi u drugim zemljama mogu nametnuti dodatne zahtjeve, u takvim slučajevima obratite se proizvođaču.*

3. Posebni sigurnosni propisi

- ***Rad s uređajem smije se provoditi samo u uvjetima dobre vidljivosti, pri dnevnom ili jakom umjetnom osvjetljenju.***
- ***Tijekom rada koristite osobnu zaštitnu opremu.*** *Uvijek nosite pokrivenu, neklizajuću obuću i zaštitnu odjeću, duge hlače, kacigu, zaštitu za sluh, štitnik za lice, zaštitne rukavice*
- ***Provjerite područje u kojem će se uređaj koristiti.*** *Usunąć wszystkie predmete koje bi rotirajući rezni element mogao odbaciti, npr. kamenje, grane, boce itd., ili koji bi se mogli zaglaviti u uređaju, npr. žice, uzice.*
- ***Prilikom rada s uređajem držite minimalnu udaljenost od 15 metara od trećih osoba.*** *Ljudi, životinje ili predmeti koji bi mogli biti ozlijeđeni ili oštećeni ne smiju biti unutar radnog područja unutar ovog radijusa.*
- ***Prilikom rukovanja strojem uvijek budite oprezni, održavajte ravnotežu i držite noge čvrsto na tlu, osobito na padinama.*** *Uvijek kosite poprečno, nikad gore ili dolje. Hodajte dok radite, nikada ne trčite.*
- ***Nemojte kositi mokru travu.***
- ***Tijekom rada kosu objesite na trake pričvršćene za uređaj i držite je objema rukama za ručke.***
- ***Mora se održavati siguran razmak između operatera i reznog elementa tijekom pokretanja i cijelo vrijeme rada.***
- ***Ne dirajte pokretne dijelove dok se potpuno ne zaustave i dok se motor ne isključi.***
- ***Prilikom servisiranja nosite zaštitne rukavice.*** *Pazite da se ne porežete na oštricu ili noževe za rezanje.*
- ***U slučaju nesreće na radu primijenite mjere prve pomoći primjerene ozljedi i potražite savjet liječnika.***
- ***Prije uporabe i nakon bilo kakvog pada ili drugog udarca, uvijek vizualno pregledajte uređaj kako biste utvrdili bilo kakva oštećenja.*** *U slučaju bilo kakvih nepravilnosti nemojte pokretati uređaj i vratite ga u ovlašteni servis.*
- ***Isključite uređaj ako uređaj počne pretjerano vibrirati, ako je preglasan ili radi neujednačeno.***
- ***Nemojte koristiti uređaj s oštećenim poklopcem ili kućištem.***
- ***Ako dođe do curenja ili curenja goriva, nemojte pokretati motor jer to može dovesti do požara.***
- ***Nemojte pokretati uređaj u zatvorenom prostoru.*** *Motor ispušta ispušne plinove koji sadrže ugljični dioksid. Udisanje ispušnih plinova može dovesti do nesvjestice i smrti.*
- ***Ne dodirujte vruće dijelove motora golim dijelovima tijela tijekom i kratko nakon rada.*** *Uređaj se jako zagrijava tijekom rada.*

- ***Pravite česte pauze u radu uređaja radi kraćeg odmora i promjene radnog položaja.*** *Zbog utjecaja vibracija, pridržavajte se navedenih vremena rada.*
- ***Nikada ne stavljajte vrući uređaj na suhu travu.***
- ***Ne pušite u blizini motorne kose, to može izazvati požar.***

4. Mjere opreza pri radu s reznim pločama

- *Kada koristite disk za rezanje metala, disk može doći u kontakt s tvrdim predmetom (kamen, drvo) i kosa može biti odbačena u stranu. Povratni udar može biti toliko jak i neočekivan da uređaj može biti odbačen u bilo kojem smjeru i rukovatelj može izgubiti kontrolu nad uređajem. Da biste to izbjegli, trebali biste:*
  o Uređaj čvrsto držite objema rukama.
  o Uvjerite se da na tlu nema prepreka.
  o Nemojte koristiti list pile u blizini ograda ili metalnih stupova.
  o Koristite dobro naoštrene diskove za rezanje.
- *Rezna ploča može ozlijediti operatera jer se nastavlja okretati neko vrijeme nakon upotrebe. Svi radovi mogu se izvoditi nakon što se oštrica potpuno zaustavila.*
- *Nemojte koristiti stroj ako je oštrica napuknuta, savijena ili tupa. Ako se pronađu takvi nedostaci, zamijenite oštricu novom.*

5. Opis uređaja

Slika A: 1. - kabel za paljenje, 2. - ručka startera, 3. - kućište motora, 4. - spremnik goriva, 5. - nosač kvačila, 6. - remen, 7. - kućište kvačila, 8. - lijevi rukohvat, 9. - desni rukohvat, 10. - upravljač, 11. - nosač upravljača, 12. - poluga, 13. - nosač štitnika, 1 4 - gornji dio štitnika, 15. - kutni zupčanik, 16. - donji dio štitnika, 17. - rezni alat, 18. - nož za skraćivanje strune.

6. Namjena uređaja

Uređaj je namijenjen za košnju trave ili sličnog mekog raslinja kao i za rezanje grmlja ili mladog drveća promjera debla do 2 cm pomoću odgovarajuće rezne ploče.

7. Ograničenja korištenja

Uređaj se smije koristiti samo u skladu s dolje navedenim "Dopuštenim uvjetima rada".
Neprihvatljivo je koristiti uređaj s rastavljenom ili oštećenom zaštitom alata za rezanje. Nemojte koristiti uređaj tijekom loših vremenskih uvjeta, poput kiše, posebno kada postoji opasnost od udara groma.
Neovlaštene promjene u mehaničkoj i električnoj strukturi, bilo kakve izmjene, aktivnosti održavanja koje nisu opisane u priručniku smatrat će se nezakonitim i rezultirati trenutnim gubitkom prava na jamstvo, a izjava o sukladnosti postaje nevažeća.
Uporaba koja nije u skladu s namjeravanom uporabom ili nije u skladu s uputama za uporabu rezultirat će trenutnim gubitkom prava na jamstvo.

Prihvatljivi radni uvjeti
Uređaj je namijenjen za vanjsku upotrebu
Zbog vibracija koje se javljaju, kontinuirani rad ne može trajati duže od 30 minuta.

8. Tehnički podaci

Model	DED8714
Kapacitet spremnika goriva [cm3]	1200
Širina rezanja [mm]	430
Promjer diska za rezanje [mm]	255
Zapremina motora [cm3]	43
Snaga motora [kW] ([hp])	1,25 (1,36)
brzina vretena [min-1]	7500
Brzina praznog hoda [min-1]	3000
Emisija buke pri košnji trave	
- Razina zvučne snage LWA [dB(A)]	93
- Razina zvučnog tlaka LpA [dB(A)]	103
- mjerna nesigurnost (KWA) (KPA) [dB(A)]	3
Emisija buke pri rezanju četke	
- Razina zvučne snage LWA [dB(A)]	81,1
- Razina zvučnog tlaka LpA [dB(A)]	108
- mjerna nesigurnost (KWA) (KPA) [dB(A)]	3
Zajamčena razina buke [dB]	112
Razina vibracija	
- pri košnji trave ah [m/s2]	8,856
- prilikom čišćenja četke ah [m/s2]	7,824
- Nesigurnost mjerenja vibracija K [m/s2]	1,5
Vrsta svjećice	L7T
Težina uređaja [kg]	7

Informacije o vibracijama i buci

Kombinirana vrijednost vibracija, Ah, i mjerna nesigurnost određene su u skladu s EN ISO 11806-1 i dane su u tablici.
Emisija buke određena je u skladu s EN ISO 11806-1, vrijednosti su dane u gornjim tablicamai.

OPREZ **Buka može oštetiti vaš sluh, uvijek koristite zaštitu za sluh tijekom rada!**

Deklarirana ukupna vrijednost vibracija izmjerena je u skladu sa standardnom metodom ispitivanja i može se koristiti za usporedbu jednog uređaja s drugim. Navedena razina vibracija također se može koristiti za preliminarnu procjenu izloženosti vibracijama.
Razina vibracija tijekom stvarne uporabe stroja može se razlikovati od deklariranih vrijednosti, ovisno o tome kako se koriste radni alati, posebno o vrsti obratka koji se obrađuje i o potrebi specificiranja mjera za zaštitu operatera. Za točnu procjenu izloženosti u stvarnim uvjetima uporabe, moraju se uzeti u obzir svi dijelovi radnog ciklusa, uključujući razdoblja kada je oprema isključena ili kada je uključena, ali se ne koristi za rad.

9. Priprema za rad

OPREZ **Izvršite sve servisne aktivnosti s nepomičnim rotirajućim elementima, ugašenim motorom i odspojenom žicom svjećice.**

Montaža motora

Sastavite motor i granu tako da ih pričvrstite zajedno isporučenim vijcima (Sl. A, 5).

Sastavljanje desne ručke

Postavite desnu ručku na upravljač kao što je prikazano na slici A (Slika A, 9). Provjerite jesu li rupe na ručki i upravljaču poravnate. Provucite sigurnosni vijak kroz rupe i spojite ga s maticom na suprotnoj strani ručke (Sl. D, 4).

Montaža i podešavanje rukohvata

Montirajte upravljač u držač upravljača tako da ručka s okidačem za gas bude na desnoj strani. Zategnite pričvrsne vijke (Sl. A, 10; 11).
Moguće je podešavati volan u odnosu na os kraka i u odnosu na os upravljača. Za podešavanje položaja upravljača, otpustite pričvrsne vijke, namjestite upravljač u željeni udoban položaj. Zategnite pričvrsne vijke. Nakon zavrtanja motora i upravljača, pričvrstite kabel za gas na polugu kabelskim vezicama.

Ugradnja poklopca

Zašrafite štitnik na nosač štitnika (Sl. A, 13) tako da bude između alata za rezanje i korisnika, ispod kraka, kao što je prikazano na slici A.

Montaža i demontaža donjeg dijela poklopca

Donji dio poklopca spaja se s gornjim dijelom pomoću kopči (sl. A, 14, 16). Kako biste ga uklonili, pravilno podignite zasune dok ih izvlačite iz odgovarajućih rupa. Ponovno sastavljanje donjeg dijela poklopca vrši se utiskivanjem zasuna u rupe.

Odabir alata za rezanje za posao

Za košenje trave koristite glavu trimera. Oštricom pile očistite šikaru ili mlada stabla. Zabranjeno je koristiti reznu ploču na mjestima koja su izložena sudaru s drugim predmetima.

Montaža i demontaža glave strune za pecanje

Za montažu glave, zaključajte vreteno umetanjem odvijača u rupu na prirubnici zupčanika (Sl. E, 2). Zatim stavite zaštitni poklopac koji sprječava da se trava omota oko vretena (Sl. F, 92) i zavrnite glavu s reznom nitom na navoj vretena. Rastavite na isti način. Koristite glavu trimera s kompletnim štitnikom (glavni dio s montiranim donjim dijelom).

Ugradnja i demontaža diska za rezanje

OPREZ **Za korištenje uređaja s metalnom oštricom uklonite donji dio štitnika.**

Za montažu lista pile, postavite gornji stabilizirajući prsten na osovinu (Sl. F, 92), zatim oštricu tako da se okreće u smjeru strelica na oštrici (Sl. F, 93). Zatim postavite donji stabilizirajući prsten i poklopac na vreteno (sl. F, 94, 95). Zaključajte vreteno umetanjem odvijača u rupu na prirubnici mjenjača (Slika E, 2), pričvrstite ugrađene elemente maticom (Slika F, 96), pazite da disk nasjedne okomito na vreteno. Rastavite na isti način.

Punjenje goriva

OPREZ **Ako se gorivo prolije po uređaju, nemojte pokretati motor, pažljivo obrišite proliveno mjesto i pričekajte da gorivo potpuno ispari. Nemojte raditi sa strojem gdje je gorivo proliveno.**

Za prvo pokretanje uređaja preporuča se koristiti mješavinu benzina i ulja za dvotaktne motore s omjerom komponenti 25:1. Koristite mješavinu 40:1 za sljedeće startove. Gorivo miješati i sipati na otvorenom, s ugašenim motorom, nakon što se ohladio (postoji opasnost od izlijevanja goriva i paljenja od vrućih dijelova motorne kose), dalje od izvora topline, iskri ili vatre. Tijekom ovih aktivnosti pušenje nije dopušteno. Stavite kosu na ravnu površinu, ulijte prethodno pripremljenu smjesu u spremnik goriva, ne više od maksimalne razine spremnika. Zatvorite spremnik goriva, provjerite je li čep dobro pričvršćen. Gorivo skladištite samo u za to predviđenim i označenim zatvorenim kanisterima. Prethodno pripremljenu mješavinu čuvati ne duže od 30 dana na suhom i zasjenjenom mjestu.

Korištenje i podešavanje naramenice

Naramenicu treba nositi "preko ramena". Njegov gornji dio objesiti na lijevo rame, a donji dio (s karabinerom) treba nalaziti u blizini desnog kuka korisnika. Podesite duljinu tako obješenog remena tako da najniži element karabinera bude u visini zgloba kuka. Uz iskustvo prilagodite duljinu remena tako da pruža najveću udobnost korištenja.

Balansiranje uređaja

Kako biste ispravno uravnotežili stroj, objesite ga na pravilno podešen remen za nošenje na ramenu ili pojas, otpustite vijak remena (Sl. A, 6), pronađite položaj koji omogućuje rukovatelju da bude udoban i da alat za rezanje lagano leži na tlu kada se stroj ne drži za upravljač. Ponovno zategnite vijak remena.

10. Pokretanje i gašenje uređaja

OPREZ **Prije pokretanja uređaja nužno je izvršiti radnje opisane u poglavlju „Priprema za rad".**

OPREZ **Budite oprezni prilikom pokretanja uređaja zbog mogućnosti zakretanja radnog kraja.**

Za pokretanje stroja postavite ga na ravnu površinu tako da se oslanja na štitnik reznog elementa i na spremnik goriva. Postavite prekidač u položaj "I" (slika D, 1), a ručicu prigušnog ventila u odgovarajući položaj (slika C, 2; zatvoren, gornji položaj poluge kada je motor hladan, otvoren, donji položaj poluge kada je motor vruć). Zatim nekoliko puta pritisnite mijeh ručne pumpe za gorivo (5-8 puta) (slika C, 3).

Snažno povucite ručicu startera dok drugom rukom pritišćete uređaj na tlo. Ne pritiskajte uređaj nogom na tlo. Povucite ručicu nekoliko puta ako je potrebno.
U slučaju kvara, prebacite prekidač u položaj "Start" (potrebno je prvo pritisnuti osigurač poluge gasa i sam okidač; sl. D, 3, 2) i ponoviti trzaje startera. U slučaju daljnjeg kvara s hladnim motorom, ponovite povlačenje startera s otvorenim prigušnim ventilom (kao za topli motor).
Nakon pokretanja kratko pritisnite okidač za gas. Kada se okidač otpusti, motor bi trebao raditi u praznom hodu i priključak se ne bi trebao okretati. Ako nije, isključite stroj i podesite rasplinjač.
Da biste isključili uređaj, pomaknite prekidač u položaj "Stop-0".".

11. Korištenje uređaja

OPREZ **Rad s uređajem treba provoditi u skladu sa svim preporukama sadržanim u 2. i 3. poglavlju ovog priručnika, uz dužan oprez.**

Odaberite odgovarajući alat za rezanje prije početka rada.

Košnja niske trave (s flaks nit) i mladica (rezni disk)
Objesite uređaj na namjenski pojas. Stanite ravno s razmaknutim nogama kako biste osigurali stabilan položaj. Rezni uređaj držite točno iznad tla. Kosite pri punoj brzini pomicanjem uređaja s desna na lijevo, zatim se vratite u početni položaj i prijeđite na sljedeće mjesto košnje. Povremeno provjerite da oko glave za rezanje nema krhotina koje bi je mogle začepiti.

Košnja visoke trave (flaks nit) i šiblja (rezni disk)
Objesite uređaj na namjenski remen ili pojas. Stanite ravno s razmaknutim nogama kako biste osigurali stabilan položaj. Radite punom parom. Kako biste izbjegli omotavanje visokih biljaka oko reznog nastavka, reznim elementom upravljajte na visini od nekoliko centimetara ispod razine vrhova biljaka, pomičući uređaj s desna na lijevo, a zatim se vratite u početni položaj. Ponavljajte postupak dok se ne postigne željeni učinak i prijeđite na sljedeće pokošeno mjesto. Nemojte podizati radni nastavak iznad linije kukova. Povremeno provjerite da oko glave za rezanje nema krhotina koje bi je mogle začepiti.

OPREZ **Konop se tijekom korištenja istroši, provjerite duljinu i stanje konopa.**

Automatski pomak konopa
Sustav "tap&go" jednostavan za korištenje korišten je za odmotavanje rezne niti. Kako biste odmotali konop, udarite glavom o tlo tako da gumb koji se nalazi na donjoj površini glave oslobodi bravu konopa i omogući automatsko odmotavanje. Oko 1 cm linije izaći će iz spremnika sa svake strane glave.

12. Održavanje

OPREZ **Izvršite sve servisne aktivnosti s nepomičnim rotirajućim elementima, ugašenim motorom i odspojenom žicom svjećice.**

Kako bi se osigurao siguran rad i produžio vijek trajanja uređaja, redovite preglede treba provoditi u radionici. Zamijenite istrošene ili oštećene dijelove kako biste održali radnu sigurnost. Neprovođenje radova na održavanju ili njihovo izvođenje na nepropisan način može rezultirati skraćenim vijekom trajanja uređaja, au ekstremnim slučajevima i nesrećom.

Čišćenje
Nakon svake uporabe uređaj očistite od biljnih ostataka. Za temeljitije čišćenje možete koristiti blago navlaženu krpu uz eventualni dodatak neagresivnih sredstava za čišćenje.

Uklanjanje kalema s niti
Na glavi za rezanje pritisnite zasun za zaključavanje i uklonite ovratnik glave. Ispod je kalem od strune koji treba izvući.

Navijanje konopa
Prilikom svakog ponovnog punjenja linije potrebno je pregledati elemente glave. Zabranjeno je daljnje korištenje oštećene glave.
Uklonite ostatak starog monofila sa kalema, središte prethodno pripremljenog dijela konopa od monofila, duljine otprilike 5 m, umetnite u utor za pričvršćivanje na način da ga nakon savijanja za 180° namotate u smjeru strelica na kalemu (slika B). Namotajte obje polovice konca bez zapetljanja, na suprotnim stranama razdjelnika kalema, sve dok se oko 10 cm svakog dijela konca ne odmota. Kako biste spriječili odmotavanje strune, krajevi strune mogu se staviti u ureze na prstenu kalema. Preporuča se ne koristiti liniju deblju od 3 mm.

Ugradnja kalema s koncem u reznu glavu
Provucite krajeve strune kroz rupe za strunu na bubnju glave, a zatim postavite kalem u glavu tako da se vide strelice koje pokazuju smjer namotavanja, održavajući redoslijed elemenata, tj. podloška - opruga - podloška - kalem. Nakon što provjerite je li kalem pravilno umetnut, pričvrstite ovratnik za glavu.

Oštrenje metalnih alata za rezanje
Reznu ploču treba pregledati svaki put kada se linija ponovno puni. Zabranjeno je daljnje korištenje oštećenog diska.
Uz malo trošenja, naoštrite alat turpijom. Često oštrite, skupljajući malu količinu materijala. Nekoliko poteza turpijom dovoljno je za oštrenje oštrice koja se slabo troši. Nakon svakih 5 oštrenja provjerite balans alata na za to predviđenom uređaju ili naručite takav servis u specijaliziranom servisu. Naoštrite jako istrošeni alat za rezanje oštrilom ili ga dajte na servis u specijalizirani servisni centar. Svaki put nakon oštrenja jako istrošenog alata, provjerite ravnotežu alata.

Podmazivanje konusnog zupčanika
Da biste dopunili mast u kutnom mjenjaču, odvrnite utični vijak kanala za podmazivanje (slika E, 1), ubrizgajte mazivo u kućište mjenjača u tolikoj količini da ne prekriva navoj u kanalu za podmazivanje. Uvrnuti vijak. Podmazujte redovito, nakon svakih 10 radnih sati.

Čišćenje zračnog filtra
Za čišćenje zračnog filtra zatvorite ventil prigušnice (Sl. C, 2; gornji položaj poluge), otvorite poklopac rasplinjača, uklonite grubu prljavštinu oko filtra i uklonite filtar. Protresite filter, ispušite ga ili zamijenite novim, nikako ga ne ispirajte. Umetnite čisti filter u kućište filtera, zatvorite poklopac. Filter čistite redovito, nakon svakih 10 radnih sati.

Podešavanje karburatora
Brzina praznog hoda se podešava pomoću vijka koji se nalazi na rasplinjaču (slika C, 1). Okretanje vijka u smjeru kazaljke na satu povećat će rad u praznom hodu (učiniti kada se motor ugasi bez razloga kada korisnik otpusti okidač za gas), okretanjem vijka u smjeru suprotnom od kazaljke na satu smanjuje se rad u praznom hodu (učiniti kada se rezni element okreće iako je motor u praznom hodu).

Čišćenje, zamjena, podešavanje svjećice
Za uklanjanje svjećice, odspojite kabel za paljenje (Slika A, 1), odvrnite svjećicu isporučenim ključem. Očistite svjećicu četkom za svjećice i čistom krpom (ne odnosi se na zamjenu svjećica).
Razmak između elektroda trebao bi biti u rasponu od 0,6 - 0,7 mm. Podesite ga odgovarajućim alatima.
Uvrnite svjećicu, spojite kabel za paljenje. Zabranjeno je vađenje svjećice dok je motor vruć.

Skladištenje i transport
Kada stroj nije u uporabi, držite ga izvan dohvata djece, na suhom mjestu, s praznim spremnikom goriva. Uređaj i ostale elemente navedene u kompletu potrebno je transportirati na način koji ih ne izlaže štetnim uvjetima okoline kao što su: vlaga, oborine, pritisak koji može rezultirati mehaničkim oštećenjima i ostalo što može negativno utjecati na uređaj. Prilikom transporta stroja uvijek zaustavite motor, odspojite žicu svjećice i ispraznite spremnik goriva. Metalne rezne elemente treba skladištiti i transportirati u za to predviđenom poklopcu. Za kratke udaljenosti nosite uređaj držeći polugu jednom rukom, na točki ravnoteže između remena i držača upravljača.

13. Rezervni dijelovi i pribor

OPREZ **Koristite samo originalne rezervne dijelove i pribor preporučen od strane proizvođača.**

Pribor dostupan za prodaju:
- DED87141 – glava s linijom
- DED87142 - disk za rezanje
- DEGL06A, DEGL06B, DEGL06C – ulja za dvotaktne motore
- BHSZ30 – dvoručne podesive naramenice

Za kupnju rezervnih dijelova i pribora obratite se Dedra Exim Service. Podaci za kontakt nalaze se na 1. stranici priručnika.
Prilikom naručivanja rezervnih dijelova, molimo navedite broj serije na pločici s tehničkim podacima i broj dijela iz crteža sklopa.
Tijekom jamstvenog roka popravci se obavljaju prema uvjetima navedenim u jamstvenom listu. Molimo da proizvod vratite na popravak na mjesto kupnje (prodavač je dužan prihvatiti reklamirani proizvod), pošaljite ga u centralni servis Dedra Exim ili ga pošaljite u servis najbliži vašem mjestu stanovanja (popis usluga na www.dedra.pl). Molimo priložite ispunjeni jamstveni list. Nakon isteka jamstvenog roka popravke obavlja centralni servis. Oštećeni proizvod potrebno je poslati servisu (troškove dostave snosi korisnik).

14. Samostalno riješavanje problema

OPREZ **Provjerite je li motor ugašen prije nego pokušate sami otkloniti kvar.**

Problem	Uzrok	Riješenje
Uređaj se ne pokreće	Nema goriva	Napunite spremnik goriva
	Prljava ili neispravna svjećica	Očistite ili zamijenite svjećicu
	Oštećen vod za gorivo	Predajte uređaj na servis
	Kvar motora	Predajte uređaj na servis
Uređaj se gasi	Brzina praznog hoda preniska	Podesite karburator
	Premalo goriva u spremniku	Napunite spremnik goriva
Uređaj ima smanjenu snagu	Prljava svjećica	Očistite svjećicu
	Omotano oko nastavka za rezanje biljnih ostataka	Osigurajte stroj i očistite rezni nastavak
Uređaj proizvodi uznemirujući zvuk	Oštećen kutni zupčanik	Predajte uređaj na servis
	Kvar motora	Predajte uređaj na servis

15. Kompletacja urządzenia

OPREZ **Uređaj je pakiran u 2 odvojene kutije, obratite pozornost na oznaku kutija.**

1. Produžna ruka - 1 kom, 2. Motor sa priborom - 1 kom, 3. Volan - 1 kom, 4. Poklopac reznog elementa - 1 kom, 5. Glava sa uzicom - 1 kom, 6. Rezni disk - 1 kom, 7. Montažni elementi i pribor - set1

Jamstveni list

za

Motorna kosa

Kataloški br: DED8714 serijski br: .....

(u daljnjem tekstu Proizvod)

Datum kupnje proizvoda: .....

Pečat prodavatelja

Datum i potpis prodavatelja: .....

Izjava korisnika:

Potvrđujem da sam upoznat s uvjetima jamstva i posljedicama nepridržavanja uputa sadržanih u Uputama za korištenje i jamstvenom listu. Upoznat sam s uvjetima ove garancije, što potvrđujem svojim potpisom:

....

datum i mjesto Potpis korisnika

I. Odgovornost za proizvod

1. Jamac - Dedra Exim Sp. z o. o. sa sjedištem u Pruszkówu, adresa: ul. 3 Maja 8, 05-800 Pruszków, KRS 0000062517, Okružni sud glavnog grada Varšave Warszawa u Varšavi, 14. trgovački odjel Državnog sudskog registra, NIP 527-020-49-33, temeljni kapital: 100.980,00 PLN.
2. Pod uvjetima navedenim u ovoj jamstvenoj kartici, Jamac daje jamstvo za Proizvod iz distribucije Jamca.
3. Odgovornost prema jamstvu pokriva samo nedostatke uzrokovane razlozima svojstvenim proizvodu u trenutku njegovog predaje korisniku.
4. U okviru jamstva, Korisnik stječe pravo besplatnog popravka Proizvoda, ako je kvar otkriven tijekom jamstvenog roka. Način popravka Proizvoda (način popravka) ovisi o odluci Jamca. Ako Jamac izjavi da popravak nije moguć, Jamac zadržava pravo zamijeniti neispravni element ili cijeli Proizvod onim bez nedostataka, smanjiti cijenu Proizvoda ili odustati od ugovora.
5. U odnosu na Korisnika koji nije potrošač u smislu Zakona od 23. travnja 1964. Građanskog zakonika, odgovornost Jamca za štete koje proizlaze iz ovog jamstva i/ili u vezi s njegovim sklapanjem i izvršenjem, bez obzira na pravni naslov, ograničena je na maksimalnu vrijednost proizvoda s nedostatkom..

II. Jamstveni rok

Elementi proizvoda	Trajanje jamstvene zaštite
DED8714	24 mjeseca od datuma kupnje proizvoda prikazanog na ovom jamstvenom listu

III. Uvjeti jamstva

1. Predočenje od strane Korisnika ispunjenog jamstvenog lista za Proizvod i dokazivanje od strane Korisnika okolnosti kupnje Proizvoda, npr. predočenjem računa, fakture i sl. Kako bi se reklamacija učinkovito obradila, preporuča se da Korisnik uz Proizvod za reklamaciju priloži sve elemente navedene u "Dovršetku uređaja" koji se nalazi u Uputama za korištenje.
2. Korisnikovo pridržavanje preporuka sadržanih u Uputama za korištenje i jamstvenom listu.
3. Jamstvo pokriva samo područje Republike Poljske i EU.
4. Jamstvo ne pokriva nedostatke proizvoda koji su posebno posljedica:
a. Korisnikov propust da se pridržava uvjeta navedenih u korisničkom priručniku, posebno u pogledu pravilnog rada, održavanja i čišćenja;
b. Korisnikovo korištenje sredstava za čišćenje ili konzervansa koje nije u skladu s Uputama za uporabu;
c. Neprikladno skladištenje i transport proizvoda od strane Korisnika;
d. Neovlaštene izmjene i/ili modifikacije proizvoda od strane Korisnika, koje nisu dogovorene s Jamcem;
e. Korisnikovo korištenje potrošnog materijala u Proizvodu koji nije u skladu s Uputama za uporabu.
5. Korisnik koji nije potrošač u smislu Zakona od 23. travnja 1964. Građanski zakonik gubi jamstvo za proizvod u kojem:
- Korisnik je uklonio, izmijenio ili oštetio serijske brojeve, oznake datuma i pločice s nazivom;
- plombe su oštećene od strane Korisnika ili su na njima tragovi manipulacije Korisnika.
6. Pažnja! Aktivnosti vezane uz svakodnevni rad Proizvoda, koje proizlaze iz, između ostalog, iz Upute za korištenje, Korisnik obavlja sam i o svom trošku.

IV. Žalbeni postupak

1. U slučaju neispravnog rada Proizvoda, prije podnošenja reklamacije provjerite jesu li sve radnje koje su posebno navedene u Uputama za korištenje pravilno izvedene.
2. Preporuča se reklamacija podnijeti odmah, najbolje u roku od 7 dana od dana uočavanja nedostatka na Proizvodu. Korisnik koji nije potrošač u smislu Zakona od 23. travnja 1964. Građanski zakonik gubi prava iz ovog jamstva u slučaju nepodnošenja prigovora u roku od 7 dana.
3. Prigovor se može podnijeti, između ostalih, putem: na mjestu kupnje proizvoda, u jamstvenom servisu ili pisanim putem na sljedeću adresu: Dedra Exim Sp. z o.o., ul. 3 Maja 8, 05-800 Pruszkow.
4. Korisnik može podnijeti pritužbu putem obrasca dostupnog na web stranici www.dedra.pl. ("Obrazac za prigovor na jamstvo").
5. Adrese jamstvenih servisa za pojedine zemlje dostupne su na www.dedra.pl. U nedostatku jamstvenog servisa za određenu državu, preporučuje se podnošenje jamstvenih zahtjeva na sljedeću adresu: Dedra Exim Sp. z o. o. sv. 3 Maja 8, 05-800 Pruszkow (Poljska).
6. Uzimajući u obzir sigurnost Korisnika, zabranjeno je koristiti proizvod s nedostatkom.
7. Pažnja! Korištenje neispravnog Proizvoda opasno je za zdravlje i život Korisnika.
8. Izvršenje obveza koje proizlaze iz jamstva izvršit će se u roku od 14 radnih dana, računajući od dana isporuke Proizvoda koji je predmet reklamacije od strane Korisnika.
9. Prije isporuke neispravnog Proizvoda za reklamaciju, preporuča se da ga očistite. Reklamirani proizvod treba pažljivo zaštititi od oštećenja u transportu (preporuča se dostaviti reklamirani proizvod u originalnom pakiranju).
10. Jamstveni rok se produljuje za vrijeme tijekom kojeg Korisnik nije mogao koristiti isti zbog kvara na Proizvodu koji je obuhvaćen jamstvom.
Jamstvo ne isključuje, ograničava niti obustavlja prava Korisnika prema odredbama o jamstvu za nedostatke prodanog artikla.

Prema čl. 13 sek. 1 i sljed. 2. Uredbe (EU) 2016/679 Europskog parlamenta i Vijeća od 27. travnja 2016. o zaštiti fizičkih osoba u vezi s obradom osobnih podataka i slobodnom kretanju takvih podataka te stavljanju izvan snage Direktive 95/46. /EC, obavještavamo vas

1. Administrator Vaših osobnih podataka navedenih u formularu je DEDRA-EXIM sp. z o. o. sa sjedištem u Pruszkówu, ul. 3 Maja 8, 05-800 Pruszków (u daljnjem tekstu: "Administrator").
2. Vaši podaci će se obrađivati isključivo u svrhu provedbe jamstvenog postupka uređaja sukladno čl. 6 st. 1 slovo. b opće uredbe o zaštiti podataka (u daljnjem tekstu: "GDPR") Davanje podataka je dobrovoljno, ali nužno za provedbu jamstvenog postupka.
3. Vaši podaci će se obrađivati za vrijeme trajanja jamstvenog postupka te za potrebe arhiviranja u slučaju potrebe obrane od bilo kakvih potraživanja prema Administratoru, najduže do isteka istih.
4. Vaši podaci mogu se priopćiti samo subjektima koji obrađuju podatke za administratora na temelju pisanog ugovora o povjeravanju obrade osobnih podataka koji između ostalog daje: tehnička služba, održavanje hostinga ili web stranica, IT služba, kurirska tvrtka. Dobavljači Administratora dužni su osigurati sigurnost podataka i ispunjavati uvjete važećih zakona vezanih uz zaštitu osobnih podataka te ne smiju koristiti povjerene osobne podatke u druge svrhe osim onih navedenih u ugovoru s Administratorom.
5. Vaši podaci neće se obrađivati na automatizirani način, uključujući u obliku profiliranja, i neće se prenositi u treću zemlju/međunarodnu organizaciju.
6. Imate pravo pristupa svojim podacima te pravo na ispravak, brisanje, ograničenje obrade, pravo na prijenos podataka, pravo na prigovor u bilo kojem trenutku.
7. Za sva pitanja vezana uz obradu Vaših osobnih podataka od strane Administratora, možete nas kontaktirati na sljedeću e-mail adresu: daneosobowe@dedra.pl.;
8. Imate pravo podnijeti pritužbu tijelu nadležnom za zaštitu osobnih podataka

BG Съдържание

1. Снимки и чертежи
2. Общи правила за безопасност
3. Специфични разпоредби за безопасност
4. Мерки за безопасност при работа с режещи дискове
5. Описание на устройството
6. Предназначение на устройството
7. Ограничения за използване
8. Технически данни
9. Подготовка за работа
10. Стартиране и изключване на устройството
11. Използване на устройството
12. Текуща поддръжка
13. Резервни части и принадлежности
14. Самостоятелно отстраняване на неизправности
15. Завършване на оборудването
16. Гаранционна карта

Превод на оригиналните инструкции

Декларацията за съответствие е приложена към ръководството като отделен документ. При липса на декларация за съответствие, моля, свържете се с Dedra Exim Sp. z o.o.

ПРЕДУПРЕЖДЕНИЕ. Прочетете всички предупреждения, обозначени със символа, и всички инструкции.

Неспазването на следните предупреждения и инструкции за безопасност може да доведе до токов удар, пожар или сериозно нараняване.

Запазете всички предупреждения и инструкции за бъдеща употреба.

2. Общи правила за безопасност

- *Уредът трябва да се използва само от възрастен, който е обучен и запознат с тези инструкции за употреба.*
- *Споделяйте това ръководство с горивния уред.*
- *Операторът не трябва да работи с оборудването, ако е уморен, болен или под въздействието на алкохол или други наркотици.*
- *Деца и лица, които не са запознати с тази инструкция за експлоатация, не трябва да работят с уреда.*
- *Операторът носи отговорност пред трети лица, които се намират в близост до инструмента, и за предмети в радиуса на действие на инструмента.*
- *Производителят не носи отговорност за повреди, възникнали в резултат на неправилна употреба на устройството.*
- *Вътрешните разпоредби в други страни могат да налагат допълнителни изисквания, в такива случаи се свържете с производителя.*

3. Специфични разпоредби за безопасност

- ***Оборудването трябва да се използва само в условия на добра видимост, дневна светлина или силно изкуствено осветление.***
- ***Носете лични предпазни средства при работа. Винаги носете покрити, нехлъзгащи се обувки и защитно облекло, дълги панталони, защитна каска, ушанки, щит за лице, защитни ръкавици.***

• Проверете внимателно района, в който ще се използва машината. Отстранете всички предмети, които могат да бъдат изхвърлени от въртящия се режещ елемент, напр. камъни, клони, бутилки и др., или които могат да се заклещят в уреда, напр. жици, струни.

• Поддържайте минимално разстояние от 15 метра от трети лица, когато работите с оборудването. В този радиус в работната зона не трябва да има хора, животни или предмети, които биха могли да причинят злополука или повреда.

• По време на работа с машината бъдете винаги внимателни, пазете равновесие, поставяйте краката си здраво на земята, особено по склонове. Винаги косете напречно на склона, никога нагоре или надолу. Когато работите, ходете, никога не бягайте.

• Не косете мокра трева.

• По време на работа закачете резачката на предоставения колан и дръжте дръжките с двете си ръце.

• По време на пускане и по време на работа трябва да се поддържа безопасно разстояние между оператора и режещия елемент.

• Движещите се части не трябва да се докосват, преди да са спрели напълно и двигателят да е изключен.

• Носете защитни ръкавици при обслужване. Внимавайте да не се порежете върху острието за скъсяване на линията или режещите ножове.

• В случай на трудова злополука използвайте мерки за оказване на първа помощ, подходящи за конкретното нарушение, и потърсете медицинска помощ.

• Преди употреба и след всяко падане или друг удар винаги извършвайте визуална проверка на устройството, за да установите евентуални повреди. Ако бъдат открити някакви аномалии, не използвайте устройството и го върнете в оторизиран сервизен център.

• Изключете устройството, ако то започне да вибрира прекомерно, е твърде шумно и започва да работи неравномерно.

• Не използвайте устройството с повреден капак или корпус.

• Ако откриете теч или изтичане на гориво, не стартирайте двигателя, тъй като има опасност от пожар.

• Не използвайте уреда на закрито. Двигателят отделя изгорели газове, съдържащи въглероден диоксид. Вдишването на изгорелите газове може да доведе до загуба на съзнание и смърт.

• Не докосвайте горещи компоненти на двигателя с незащитени части на тялото по време на работа и малко след това. Устройството се нагрява значително по време на работа.

• Давайте чести почивки на машината за кратка почивка и смяна на работното положение. Поради въздействието на вибрациите, спазвайте определеното време за работа.

ВНИМАНИЕ ***• Никога не поставяйте горещ уред върху суха трева.***

• Не пушете в близост до бензиновата коса, има опасност от пожар.

4. Предпазни мерки при работа с режещи дискове

• При използване на метален режещ диск дискът може да влезе в контакт с твърд предмет (камък, дърво) и да се получи страничен откат на косата. Откатът може да бъде толкова силен и неочакван, че уредът да бъде изхвърлен във всяка посока и операторът да загуби контрол над уреда.

За да избегнете това, е важно да:

- *Дръжте устройството здраво с двете си ръце.*
- *Внимавайте на земята да няма препятствия.*
- *Не използвайте режещия диск в близост до огради, метални стълбове.*
- *Използвайте добре наточени режещи дискове.*

ВНИМАНИЕ *• Разрязващият диск може да причини нараняване на оператора, тъй като продължава да се върти известно време след приключване на работата. Цялата работа може да бъде извършена, когато дискът спре напълно.*

• Не използвайте машината, ако дискът е напукан, огънат или затъпен. Ако откриете такива дефекти, заменете диска с нов.

5. Описание на устройството

Фиг. А: 1. кабел за запалване, 2. дръжка на стартера, 3. корпус на двигателя, 4. резервоар за гориво, 5. монтаж на съединителя, 6. прашка, 7. корпус на съединителя, 8. лява дръжка, 9. дясна дръжка, 10. - кормило, 11. - монтиране на кормилото, 12. - стрела, 13. - монтиране на предпазителя, 14. - горна част на предпазителя, 15. - конусна предавка, 16. - долна част на предпазителя, 17. - режещ инструмент, 18. - скъсител на въжето

6. Предназначение на устройството

Машината е предназначена за косене на трева или подобна мека растителност, както и за рязане на храсти или млади дървета с диаметър на стъблото до 2 cm с помощта на подходящ режещ диск.

7. Ограничения за използване

Уредът може да се използва само в съответствие с "Разрешените условия на работа" по-долу.

Не е позволено да използвате уреда с отстранен или повреден предпазител на режещия инструмент. Не използвайте уреда при лоши метеорологични условия, като например дъжд, особено ако има опасност от мълнии.

Неразрешените промени в механичната и електрическата конструкция, всякакви модификации, операции по поддръжката, които не са описани в инструкциите за експлоатация, ще се считат за незаконни и ще доведат до незабавна загуба на гаранционни права, а декларацията за съответствие ще стане невалидна.

Неправилното използване или използването в противоречие с инструкциите за експлоатация ще доведе до незабавна загуба на гаранционните права.

Разрешени условия на работа

Устройството е предназначено за използване на открито Поради вибрациите, които се появяват, работата не трябва да продължава повече от 30 минути без прекъсване.

8. Технически данни

Модел	**DED8714**
Обем на резервоара за гориво [cm]^3	1200
Ширина на рязане на линията [mm]	430
Диаметър на режещия диск [mm]	255
Работен обем на двигателя [cm]^3	43
Мощност на двигателя [kW] ([к.с.])	1,25 (1,36)
Максимална скорост на въртене на шпиндела [min]$^{-1}$	7500
Скорости на празен ход [мин.]$^{-1}$	3000
Емисии на шум при косене на трева	
- Ниво на звукова мощност L_{WA} [dB(A)]	93
- Ниво на звуково налягане L_{pA} [dB(A)]	103
- неопределеност на измерването (K_{WA}) (K_{PA}) [dB(A)].	3
Емисии на шум по време на рязане на храсти	
- Ниво на звукова мощност L_{WA} [dB(A)]	81,1
- Ниво на звуково налягане L_{pA} [dB(A)]	108
- неопределеност на измерването (K_{WA}) (K_{PA}) [dB(A)].	3
Гарантирано ниво на шума [dB]	112
Ниво на вибрации	
- по време на косене на трева a_h [m/s]^2	8,856
- по време на рязане на храсти a_h [m/s]^2	7,824
- Неопределеност на измерването на вибрациите K [m/s]^2	1,5
Тип запалителна свещ	L7T
Единично тегло [kg].	7

Информация за вибрациите и шума

Комбинираната стойност на вибрациите a_h и неопределеността на измерването са определени в съответствие с EN ISO 11806-1 и са дадени в таблицата.

Емисиите на шум са определени в съответствие с EN ISO 11806-1, като стойностите са дадени по-горе в таблицата.

Шумът може да причини увреждане на слуха, винаги носете защита на слуха, когато работите!

Декларираната обща стойност на вибрациите е измерена съгласно стандартен метод за изпитване и може да се използва за сравняване на едно оборудване с друго. Обявеното ниво на вибрациите може да се използва и за предварителна оценка на експозицията на вибрации.

Нивото на вибрациите по време на действителното използване на оборудването може да се различава от обявените стойности в зависимост от използването на работните инструменти, по-специално от вида на обработвания детайл и необходимостта от определяне на мерки за защита на оператора. За да се направи точна оценка на експозицията при действителните условия на използване, трябва да се вземат предвид всички части на работния цикъл, включително периодите, когато машината е изключена или когато е включена, но не се използва за работа.

9. Подготовка за работа

Извършвайте всички дейности по поддръжката при неподвижни въртящи се части, изключен двигател и изключен проводник на запалителната свещ.

Сглобяване на двигателя

Сглобете двигателя и стрелата, като ги завиете заедно с предоставените винтове (фиг. А, 5).

Монтаж на дясната дръжка

Монтирайте дясното кормило към кормилото, както е показано на Фигура А (Фиг. А, 9). Уверете се, че отворите в кормилото и кормилото съвпадат. Поставете предпазния винт през отворите и го сглобете с гайката от противоположната страна на кормилото (Фиг. Г, 4).

Сглобяване и регулиране на волана

Монтирайте кормилото в държача за кормило, така че дръжката със спусъка на газта да е от дясната страна. Затегнете монтажните винтове (фиг. А, 10; 11).

Възможно е кормилото да се регулира по отношение на оста на стрелата и по отношение на оста на кормилото. За да регулирате настройката на кормилото, разхлабете монтажните винтове, преместете кормилото в желаната удобна позиция. Затегнете монтажните винтове. След като двигателят и кормилото са завинтени заедно, закрепете кабела на газта към стрелата с кабелни превръзки.

Сглобяване на капака

Завинтете предпазителя към стойката на предпазителя (фиг. А, 13), така че да се намира между режещия инструмент и потребителя, под стрелата, както е показано на фиг.

Монтаж и демонтаж на долната част на капака

ВНИМАНИЕ Долната част на капака се сглобява с горната му част с помощта на ключалките (фиг. А, 14, 16). За да се демонтира, ключалките трябва да се издърпат правилно, като едновременно с това се издърпат от съответните отвори. Повторното сглобяване на долната част на капака се извършва чрез натискане на ключалките в отворите.

Избор на режещ инструмент в съответствие с извършваната работа

Използвайте главата за косене на трева. Използвайте режещия диск за косене на храсти или млади дървета. Забранено е използването на режещия диск в зони, изложени на сблъсък с други предмети.

Сглобяване и разглобяване на главата на шарнира

За да монтирате главата, застопорете шпиндела, като вкарате отвертка в отвора във фланеца на скоростната кутия (фиг. Д, 2). След това поставете предпазителя за трева около шпиндела (Фиг. Е, 92) и завийте главата за режеща линия върху резбата на шпиндела. Разглобяването се извършва по същия начин. Използвайте главата на линията с пълен предпазител (основна част с монтирана долна част).

Монтаж и демонтаж на режещия диск

За да използвате устройството с метално острие, отстранете долната част на предпазителя.

За да монтирате режещия диск, поставете горния стабилизиращ пръстен (фиг. Е, 92) върху шпиндела, след това диска, така че да се върти в посоката, указана от стрелките върху диска (фиг. Е, 93). След това поставете долния стабилизиращ пръстен и щита върху шпиндела (Фиг. F, 94, 95). Застопорете шпиндела, като вкарате отвертка в отвора във фланеца на зъбната предавка (фиг. Е, 2), затегнете поставените компоненти с гайката (фиг. F, 96), уверете се, че дискът е разположен перпендикулярно на шпиндела. Разглобявайте по същия начин.

ВНИМАНИЕ

Презареждане с гориво

Ако върху уреда се разлее гориво, не стартирайте двигателя, внимателно избършете мястото на заливане и след това изчакайте горивото да се изпари напълно. Не стартирайте уреда на мястото на разливане на гориво.

ВНИМАНИЕ За първото стартиране на машината се препоръчва да се използва смес от бензин и масло за двутактови двигатели със съотношение на компонентите 25:1. За следващите стартирания използвайте смес със съотношение на компонентите 40:1. Смесете и изсипете горивото на открито място, при изключен двигател, след като е изстинал (съществува риск от разливане и запалване на горивото от горещите части на косера), далеч от източници на топлина, искри или огън. Не пушете по време на тези операции. Поставете косера върху равна повърхност, изсипете предварително приготвената смес в резервоара за гориво, не повече от максималното ниво на резервоара. Завъртете резервоара за гориво, уверете се, че капачката е затегната. Съхранявайте горивото само в затворени бидони, предназначени за тази цел и обозначени. Съхранявайте предварително приготвената смес за не повече от 30 дни на сухо и сенчесто място.

Използване и регулиране на раменната лента

Раменният колан трябва да се носи "през рамо". Горната му част трябва да бъде преметната през лявото рамо, а долната част (със закопчалка) трябва да бъде разположена около дясното бедро на потребителя. Регулирайте дължината на колана така, че най-долната част на карабинера да е на височината на бедрото. С придобиването на опит регулирайте дължината на колана, за да го направите възможно най-удобен.

Балансиране на устройството

За да балансирате правилно уреда, окачете го на правилно регулиран раменен ремък или колан, разхлабете болта на ремъка (фиг. А, 6), намерете позиция, която осигурява удобно положение за оператора и лека позиция за почивка на режещия инструмент, когато уредът не се държи за кормилото. Затегнете отново болта на ремъка.

10. Стартиране и изключване на устройството

Преди да стартирате устройството, е необходимо да извършите стъпките, описани в раздела "Подготовка за работа".

При стартиране на машината трябва да се внимава, тъй като работният накрайник може да се завърти.

За да стартирате машината, поставете я върху равна повърхност, така че да лежи върху предпазителя на режещия елемент и резервоара за гориво. Преместете превключвателя в положение "**I**" (фиг. D, 1) и лоста на смукателния клапан в съответното положение (фиг. С, 2; затворено, горно положение на лоста, когато двигателят е студен, отворено, долно положение на лоста, когато двигателят е топъл). След това натиснете няколко пъти (5-8 пъти) меха на ръчната помпа за гориво (фиг. В, 3). Издърпайте енергично дръжката на стартера, като с другата ръка притискате уреда към земята. Не притискайте уреда към земята с крак. Ако е необходимо, издърпайте дръжката няколко пъти.

В случай на повреда превключете превключвателя в положение "Старт" (необходимо е първо да натиснете предпазителя на спусъка на газта и самия спусък; фиг. Г, 3, 2) и повторете стартовите подръпвания. В случай на по-нататъшна повреда при студен двигател повторете подръпванията на стартера с отворен всмукателен клапан (както при загрятия двигател).

След стартиране натиснете за кратко спусъка на газта. Когато спусъкът се отпусне, двигателят трябва да работи на празен ход и работният край не трябва да се върти. Ако това не е така, изключете уреда и регулирайте карбуратора.

За да изключите устройството, преместете превключвателя в положение "Stop-0".

11. Използване на устройството

Експлоатацията на уреда трябва да се извършва в съответствие с всички инструкции в глави 2 и 3 на това ръководство, с необходимото внимание.

Изберете подходящ режещ инструмент, преди да започнете работа.

Косене на ниска трева (линия) и млади насаждения (режещ диск)

Окачете устройството на специалния колан. Застанете прави с лека крачка, за да осигурите стабилна стойка. Дръжте режещия елемент точно над земята. Извършете косенето с пълна скорост, като движите устройството отдясно наляво, след което се върнете в изходно положение и преминете към следващата площ за косене. Периодично се уверявайте, че около режещата глава няма отломки, които биха могли да доведат до нейното блокиране.

Косене на висока трева (с линия) и храсти (с нож)

Окачете устройството на специален колан или ремък. Застанете прави с лека крачка, за да осигурите стабилна стойка. Работете с пълна скорост. За да избегнете увиване на високите растения около режещия елемент, работете с него на височина няколко сантиметра под нивото на върховете на растенията, като премествате устройството отдясно наляво, след което се върнете в изходно положение. Повтаряйте до постигане на желания ефект и преминете към следващата площ за косене. Не повдигайте работния накрайник над линията на бедрата. Периодично се уверявайте, че около режещата глава няма остатъци, които биха могли да причинят запушване.

ВНИМАНИЕ

Линията се износва по време на работа, проверете дължината и състоянието на износване на линията.

Автоматично подаване на линията

За развиване на линията за рязане се използва удобната система "tap&go". За да развиете линията, ударете главата в земята, така че бутонът на долната повърхност на главата да освободи блокировката на линията и да позволи на линията да се развие сама. От всяка страна на главата от магазина ще излизат по около 1 см въже.

ВНИМАНИЕ

12. Операции по поддръжка

Извършвайте всички дейности по поддръжката при неподвижни въртящи се части, изключен двигател и изключен проводник на запалителната свещ.

За да се осигури безопасна работа и да се удължи експлоатационният живот на уреда, трябва да се извършва редовно обслужване в условия на сервиз. Заменяйте износените или повредени части, за да поддържате безопасността на работа. Неизвършването на дейности по поддръжката или неправилното им извършване може да доведе до намаляване на експлоатационния живот на уреда и в краен случай до авария.

Почистване

Почиствайте уреда след всяка употреба, за да отстраните всички останали растителни остатъци. За по-обстойно почистване може да се използва леко влажна кърпа с евентуално добавяне на неагресивни почистващи препарати.

Премахване на макарата на линията

При режещата глава натиснете заключващата ключалка, като свалите яката на главата. Отдолу има шпула с влакно, която трябва да се извади.

Навиване на линията

При всяко допълване на линията компонентите на главата трябва да се проверяват. Забранено е да продължите да използвате повредена глава.

Отстранете останалата част от старото монофилно влакно от макарата, поставете центъра на предварително подготвеното монофилно влакно с дължина приблизително 5 m в прореза за фиксиране, така че след огъване на 180° то да се навие в посоката на стрелките върху макарата (фиг. Б). Навийте двете половини на монофилната нишка, без да ги заплитате, от противоположните страни на преградата на макарата, докато се развият около 10 cm от всяка част на монофилната нишка. За да се предотврати размотаването на влакното, краищата на влакното могат да се поставят в прорезите в маншона на шпулата. Препоръчва се да не се използва влакно с дебелина, по-голяма от 3 mm.

ВНИМАНИЕ

ВНИМАНИЕ

Монтиране на шпулата с монофилно влакно в режещата глава

Прекарайте краищата на влакното през отворите за влакно в барабана на главата, след което поставете шпулата в главата, така че стрелките, указващи посоката на навиване, да се виждат, като следвате реда на компонентите, т.е. шайба - пружина - шайба - шпула. След като сте се уверили, че макарата е добре поставена, закрепете яката на главата.

Заточване на метални режещи инструменти

Режещият диск трябва да се проверява при всяко допълване на линията. Забранено е да продължите да използвате повреден диск.

Заточвайте инструмента с пила, когато има малко износване. Заточвайте често, като събирате малко количество материал. Няколко удара с пилата са достатъчни, за да се заточи леко износено острие. След всеки 5 операции по заточване проверявайте баланса на инструмента на специална машина или го дайте да се провери в специализиран сервиз. Силно износените режещи инструменти заточвайте с инструмент за заточване или ги оставете да бъдат заточени от специализиран сервиз. Винаги проверявайте баланса на инструмента след заточване на силно използван инструмент.

Смазване на ъгловите предавки

За да заредите отново смазката в конусното зъбно колело, развийте винта на канала за смазка (фиг. Д, 1), впръскайте смазка в центъра на корпуса на зъбното колело в такова количество, че да не покрива резбата в канала за смазка. Завийте винта. Редовно доливайте грес след всеки 10 работни часа.

Почистване на въздушния филтър

За да почистите въздушния филтър, затворете всмукателния клапан (фиг. B, 2; горно положение на лоста), отворете капака на карбуратора, отстранете по-едрите замърсявания около филтъра и извадете филтъра. Изтръскайте филтъра, издухайте го или го заменете с нов, никога не го изплаквайте. Поставете чистия филтър в корпуса на филтъра, затворете капака.

ВНИМАНИЕ Почиствайте филтъра редовно, след всеки 10 работни часа.

Регулиране на карбуратора

Оборотите на празен ход се регулират с помощта на винт, разположен на карбуратора (фиг. B, 1). Завъртането на винта по посока на часовниковата стрелка ще увеличи оборотите на празен ход (това се прави, когато двигателят изгасне без причина, когато потребителят пусне спусъка на газта), завъртането на винта обратно на часовниковата стрелка ще намали оборотите на празен ход (това се прави, когато режещият елемент се върти, въпреки че двигателят работи на празен ход).

Почистване, подмяна, регулиране на запалителните свещи

За да демонтирате запалителната свещ, изключете кабела за запалване (фиг. A, 1), отвийте свещта с предоставения ключ. Почистете запалителната свещ с четка за почистване на запалителни свещи и почистващ препарат (не се отнася за смяна на запалителна свещ).
Разстоянието между електродите трябва да е между 0,6 и 0,7 mm. Регулирането му трябва да се извършва с подходящи инструменти.
Завийте свещта, свържете кабела за запалване. Забранено е да изваждате запалителната свещ, докато двигателят е горещ.

Съхранение и транспортиране

Когато уредът не се използва, го съхранявайте на сухо място, на недостъпно за деца място, с изпразнен резервоар за гориво. Транспортирайте уреда и другите компоненти, изброени в бележката за доставка, по начин, който не ги излага на вредни условия на околната среда, като например влажност, валежи, налягане, което може да доведе до механични повреди, и други, които могат да имат отрицателно въздействие върху уреда. Когато транспортирате машината, винаги изключвайте двигателя, изключвайте проводника на запалителната свещ и изпразвайте резервоара за гориво. Съхранявайте и транспортирайте частите за рязане на метал в специален предпазител. За кратки разстояния пренасяйте уреда, като държите стрелата с една ръка, в точката на равновесие на уреда между ремъка и стойката на кормилото.

13. Резервни части и принадлежности

Използвайте само оригинални резервни части и аксесоари, препоръчани от производителя.

Предлагат се за закупуване аксесоари:

- DED87141 - глава с вена
- DED87142 - режещ диск
- DEGL06A, DEGL06B, DEGL06C - масла за двутактови двигатели
- BHSZ30 - регулируем колан за носене с две ръце

За закупуване на резервни части и аксесоари се свържете с Dedra Exim Service. Данните за контакт можете да намерите на страница 1 от ръководството.
Когато поръчвате резервни части, посочете номера на партидата върху табелката с имената и номера на частта от монтажния чертеж.
По време на гаранционния период ремонтите се извършват в съответствие с условията, посочени в гаранционната карта. Моля, предайте дефектния продукт за ремонт на мястото на покупката (продавачът е длъжен да приеме дефектния продукт), изпратете го в централния сервизен център на Dedra Exim или го изпратете в сервизния център, който е най-близо до вашето местоживеене (списък на сервизните центрове на www.dedra.pl). Моля, приложете попълнената гаранционна карта. След изтичане на гаранционния срок ремонтите се извършват от централния сервиз. Изпратете дефектния продукт до сервизния център (транспортните разходи се заплащат от потребителя).

14. Самостоятелно отстраняване на неизправности

Уверете се, че двигателят е изключен, преди да се опитате да отстраните повредата сами.

Проблем	Причина	Решение
Устройството не се стартира	Без гориво	Напълнете резервоара с гориво
	Запалителната свещ е замърсена или повредена	Почистете или сменете запалителните свещи
	Повреден горивопровод	Поръчайте сервизно обслужване на устройството
	Повреда на двигателя	Поръчайте сервизно обслужване на устройството
Устройството изгасва	Прекалено ниска скорост на празен ход	Регулиране на карбуратора
	Недостатъчно количество гориво в резервоара	Напълнете резервоара с гориво
Устройството е с намалена мощност	Замърсена запалителна свещ	Почистете свещта за запалване
	Растителни остатъци, увити около режещата приставка	Закрепете уреда и почистете режещата приставка
Устройството издава смущаващ звук	Повредена конусна предавка	Поръчайте сервизно обслужване на устройството
	Повреда на двигателя	Поръчайте сервизно обслужване на устройството

15. Завършване на оборудването

Устройството е опаковано в 2 отделни кашона, моля, обърнете внимание на етикетите на кашоните.

1. стрела - бр. 1, 2. двигател с принадлежности - бр. 1, 3. волан - бр. 1, 4. капак на режещия елемент - бр. 1, 5. глава с линия - бр. 1, 6. режещ диск - бр. 1, 7. монтажни елементи и аксесоари - бр. 1

Гаранционна карта

на

Бензинова коса за храсти

Номер на поръчката: DED8714 Номер на партидата: .....

(наричан по-долу "Продуктът")

Дата на закупуване на продукта: .....

Печат на дилъра

Дата и подпис на продавача: .....

Изявление на потребителя:

Потвърждавам, че съм информиран за условията на гаранцията и последствията от неспазването на указанията в инструкцията за експлоатация и гаранционната карта. Запознат съм с условията на тази гаранция, което потвърждавам със саморъчния си подпис:

..... ….....

Дата и място Подпис на потребителя

I. Отговорност за продукта

ВНИМАНИЕ (1) Гарант - Dedra Exim Sp. z o.o. със седалище в Прушков, адрес: гр: 3 Maja 8, 05-800 Pruszków, KRS 0000062517, Окръжен съд за столицата Варшава във Варшава, XIV икономическо отделение на Националния съдебен регистър, NIP 527-020-49-33, акционерен капитал: 100 980,00 PLN.
2 Съгласно условията, посочени в тази гаранционна карта, Гарантът гарантира Продукта, произхождащ от дистрибуцията на Гаранта.
(3) Отговорността по гаранцията покрива само дефекти, възникнали по причини, присъщи на Продукта в момента на доставката му до Потребителя.
(4) По силата на гаранцията Потребителят има право на безплатен ремонт на Продукта, при условие че дефектът се е проявил по време на гаранционния период. Методът на ремонт на Продукта (методът на ремонт) е по преценка на Гаранта. Ако Гарантът установи, че ремонтът не е възможен, той си запазва правото да замени дефектния елемент или целия Продукт с бездефектен, да намали цената на Продукта или да се откаже от договора.
По отношение на потребител, който не е потребител по смисъла на Закона от 23 април 1964 г. Граждански кодекс, отговорността на Гаранта за вреди, произтичащи от тази гаранция и/или във връзка с нейното сключване и изпълнение, независимо от правния титул, е ограничена до максималната стойност на дефектния Продукт.

II. Гаранционен период

Компоненти на продукта	Продължителност на гаранционната защита
DED8714	24 месеца от датата на закупуване на Продукта, както е посочено в тази гаранционна карта

III. Условия за ползване на гаранцията

ВНИМАНИЕ Потребителят трябва да представи попълнената гаранционна карта за Продукта и да докаже обстоятелствата на закупуване на Продукта, например чрез представяне на касова бележка, фактура и др. За целите на ефективното разглеждане на рекламации се препоръчва Потребителят да представи заедно с Продукта всички компоненти, посочени в "Комплектоване на устройството", съдържащо се в Ръководството за потребителя.
2. че потребителят спазва инструкциите в ръководството за експлоатация и гаранционната карта.
Гаранцията обхваща само територията на Република Полша и ЕС.
Гаранцията не покрива дефекти на Продукта, произтичащи по-специално от:
a. Неспазване от страна на потребителя на условията, посочени в инструкциите за експлоатация, по-специално по отношение на правилната експлоатация, поддръжка и почистване;
b. Използване на продукти за почистване или поддръжка от страна на потребителя, които не съответстват на инструкциите за експлоатация;
c. Неподходящо съхранение и транспортиране на Продукта от страна на Потребителя;
d. Неразрешени промени и/или модификации на Продукта от страна на Потребителя, които не са били съгласувани с Гаранта;
e. Използването от страна на Потребителя в Продукта на консумативи, които не съответстват на Инструкцията за експлоатация.
(5) Потребител, който не е потребител по смисъла на Закона от 23 април 1964 г. Граждански кодекс, губи гаранцията за Продукта, в който:
- серийните номера, обозначенията за дата и табелките с номинални стойности са били отстранени, променени или повредени от потребителя;

- пломбите са били повредени от потребителя или имат следи от манипулация от страна на потребителя.
Внимание: Потребителят трябва да извършва дейностите, свързани с ежедневната експлоатация на Продукта, произтичащи, наред с другото, от Инструкциите за употреба, сам и за своя сметка.

IV. Процедура за подаване на жалби

(1) В случай, че се установи, че Продуктът работи неправилно, трябва да се уверите, че всички стъпки, посочени в инструкциите за експлоатация, са извършени правилно, преди да предявите рекламация.
(2) Препоръчително е да подадете жалба незабавно, за предпочитане в рамките на 7 дни от забелязването на дефект в Продукта. Потребителят, който не е потребител по смисъла на Закона от 23 април 1964 г. Граждански кодекс, губи правата, произтичащи от тази гаранция, ако рекламацията не бъде направена в рамките на 7 дни.
(3) Уведомяването за жалба може да се извърши, inter alia, на мястото на закупуване на Продукта, в гаранционното обслужване или писмено на адреса: Dedra Exim Sp. z o.o., ul. 3 Maja 8, 05-800 Pruszków.
(4) Потребителят може да подаде жалба, като използва формуляра, достъпен на уебсайта www.dedra.pl. ("Формуляр за гаранционна рекламация").
5. адресите на гаранционното обслужване за отделните страни са достъпни на адрес www.dedra.pl. Ако няма гаранционен сервиз за дадена страна, препоръчваме да отправяте гаранционни претенции на адрес: Dedra Exim Sp. z o.o. ul. 3 Maja 8, 05-800 Pruszków (Полша).
6 С оглед на безопасността на Потребителя е забранено използването на дефектен Продукт.
7 Внимание: Използването на дефектен Продукт е опасно за здравето и живота на Потребителя.
8 Изпълнението на задълженията по гаранцията ще се осъществи в рамките на 14 работни дни, считано от датата на доставка на декларирания Продукт от Потребителя.
9. преди да предадете дефектния Продукт за рекламация, се препоръчва да го почистите. Препоръчва се Продуктът за рекламация да бъде внимателно защитен от повреди по време на транспортиране (препоръчва се Продуктът за рекламация да се достави в оригиналната му опаковка).
(10) Гаранционният срок се удължава с времето, през което Потребителят не е могъл да използва Продукта, обхванат от гаранцията, поради дефект.
Гаранцията не изключва, не ограничава и не спира правата на Потребителя, произтичащи от гаранционните разпоредби, за дефекти на продадените стоки.

В съответствие с член 13, параграфи 1 и 2 от Регламент (ЕС) 2016/679 на Европейския парламент и на Съвета от 27 април 2016 г. относно защитата на физическите лица във връзка с обработването на лични данни и относно свободното движение на такива данни и за отмяна на Директива 95/46/ЕО ("ОРЗД"), с настоящото Ви информираме, че

1. Администраторът на Вашите лични данни, посочени във формуляра е DEDRA-EXIM sp. z o.o. със седалище в Прушков, на ул. 3 Maja 8, 05-800 Прушков (по-нататък: „Администратор”).
2. Вашите лични данни ще се обработват изключително с цел провеждане на гаранционната процедура на устройството съгласно ст. 6 ал. 1 буква “б” от Общия регламент за защита на личните данни (по-нататък: „ОРЗД”) Посочване на данните е доброволно, но е необходимо за провеждане на гаранционната процедура.
3. Вашите лични данни ще се обработват през срока на разглеждането на провеждане на гаранционната процедура и за архивни цели при необходимост от защита от евентуалните претенции към Администратора не по-дълго отколкото до датата на давността им.
4. Вашите лични данни могат да се обявяват изключително на операторите, обработващи данните в полза на Администратора въз основа на писмен договор за възлагане на обработването на личните данни, предоставящи, м.др. услуги по технически сервиз, хостинг или обслужване на уеб-сайта, по IT обслужване, на куриерска служба. Доставчиците на Администратора са задължени да осигурят защита на личните данни и да отговарят на изискванията на действащото законодателство, свързано със защита на личните данни и не могат да използват доверените им лични данни за целите, различни от определените в договор с Администратора.
5. Вашите данни няма да бъдат обработвани по автоматизиран начин, в това число във формата на профилиране, и няма да се предоставят в трета страна/международна организация.
6. Имате право на достъп до съдържанието на личните си данни и право всеки момент да ги коригирате, изтриете, ограничите обработването им, право да прехвърляте данните, право да подадете възражение.
7. По всякакви въпроси, свързани с обработването на Вашите лични данни от Администратора можете да се свържете на електронен адрес: daneosobowe@dedra.pl.;
8. Имате право да подадете жалба до органа, компетентен относно въпросите за защита на личните данни;

Dedra Exim Sp. z o.o.
ul. 3 Maja 8, 05-800 Pruszków
Tel. +48 22 73 83 777, fax +48 22 73 83 779
www.dedra.pl, serwis@dedra.pl

Adnotacje o dokonanych naprawach / Záznamy o provedených opravách / Záznamy o vykonaných opravách / Pastabos apie atliktą remontą / Piezīmes par veikto remontu / Feljegyzések az elvégzett javításokról / Mențiuni cu privire la reparațiile efectuate / Vermerke über ausgeführte reparaturen / Отбелязване на извършените ремонти

Data zgłoszenia do naprawy / Datum nahlášení k opravě / Dátum odovzdania do opravy / Atidavimo remontui data / Produkta nodošanas remontā datums / A javításra történő bejelentés dátuma / Data predării la reparație / Datum zahtjeva za popravak / Дата на заявката за ремонт	Data wykonania naprawy / Datum provedení opravy / Dátum vykonania opravy / Remonto data / Remonta datums / A javítás dátuma / Data efectuării reparației / Datum popravka / Дата на ремонта	Zakres naprawy, opis czynności naprawczych / Rozsah opravy, popis úkonů / Rozsah opravy, opis vykonaných opravných činností / Remonto apimtis, remonto darbų aprašymas / Remonta apjoms, remontdarbu apraksts / A javítás tartalma, a javítási műveletek leírása / Domeniul de reparație, descrierea operațiilor de reparație / Opseg popravka, opis aktivnosti popravka / Обхват на ремонта, описание на ремонтните дейности	Podpis wykonującego naprawę / Podpis opraváře / Podpis osoby vykonávajúcej opravu / Remontą atliekančio asmens parašas / Remonta veicēja paraksts / A javítást végző aláírása / Semnătura persoanei care a efectuat reparația / Unterschrift der die Reparatur ausführenden Person / Potpis servisera / Подпис на ремонтиращия