DED8708-A

Instrukcja ważna dla urządzeń wyprodukowanych po: / Návod pro zařízení vyrobená po: / Návod pre obsluhu zariadení vyrobených po: / Instrukcija – įrenginiai, kurie buvo pagaminti nuo: / Lietošanas instrukcija ierīcēm izgatavotiem pēc: / Útmutató a után gyártott készülékekhez: / Manualul de utilizare pentru aparate fabricate după: / Navodila veljajo za naprave, proizvedene po: / Upute vrijede za uređaje proizvedene nakon / Ръководство за употреба, валидно за устройства, произведени след / Інструкція дійсна для пристроїв, виготовлених після: 01.12.2023

PL **Kosiarka do trawy**
Instrukcja obsługi z kartą gwarancyjną

CZ **Elektrická sekačka**
Návod k obsluze se záručním listem

SK **Elektrická kosačka**
Užívateľská príručka so záručným listom

LT **Elektrinė vejapjovė**
Naudojimo instrukcija su Garantiniu lapu

LV **Elektriskā pļaujmašīna**
Lietošanas instrukcija ar garantijas talonu

HU **Elektromos fűnyíró**
Használati Utasítás Garanciajeggyel

RO **Motocoasă electrică**
Instrucțiuni de utilizare și certificat de garanție

SI **Kosilnica za travo**
Navodila za uporabo z garancijskim listom

HR **Kosilica**
Upute za upotrebu s jamstvenim listom

BG **Косачка за трева**
Ръководство за потребителя с гаранционна карта

UA **Газонокосарка**
Інструкція з експлуатації з гарантійним талоном



PL Wszelkie prawa zastrzeżone. Niniejsze opracowanie jest chronione prawem autorskim. Kopiowanie lub rozpowszechnianie Instrukji Obsługi we fragmentach albo w całości bez zgody Dedra Exim zabronione Dedra Exim zastrzega sobie prawo do wprowadzania zmian konstrukcyjno-technicznych oraz kompletacyjnych bez uprzedniego powiadamiania. Zmiany te nie mogą stanowić podstawy do reklamowania produktu. Instrukcja obsługi dostępna na stronie www.dedra.pl

CZ Všechna práva vyhrazena. Toto zpracování je chráněno autorským právem. Kopírování nebo šíření Návodu k obsluze v částech nebo vcelku bez souhlasu společnosti Dedra Exim je zakázáno. Dedra Exim si vyhrazuje právo zavádět konstrukční a technické a komplementační změny bez dřívějšího oznámení. Tyto změny nemohou být základem pro reklamování výrobku. Návod k obsluze dostupný na stránkách www.dedra.pl

SK Všetky práva vyhradené. Tieto materiály sú chránené autorskými právami. Kopírovanie prípadne šírenie častí, prípadne celého návodu na obsluhu je bez súhlasu spoločnosti Dedra Exim zakázané. Dedra Exim si vyhradzuje právo na vykonávanie konštrukčno-technických zmien, a zmien doplnkového príslušenstva, bez predchádzajúceho upozornenia. Tieto zmeny nemôžu byť dôvodom na reklamáciu výrobku. Užívateľská príručka je dostupná na webovej stránke www.dedra.pl

LT Visos teisės saugomos. Šis kūrinys yra saugomas autorinių teisių įstatymų. Eksploatavimo instrukcijos arba jos fragmentų kopijavimas ir platinimas be „Dedra Exim“ sutikimo draudžiamas. „Dedra Exim“ pasilieka sau teisę įvesti konstrukcijos, techninius arba komplektacijos pokyčius be išankstinio įspėjimo. Šie pokyčiai negali būti skundo dėl produkto pagrindu. Naudojimo instrukcija yra prieinama svetainėje: www.dedra.pl

LV Visas tiesības pasargātas. Šis izdevums ir sargāts ar autortiesību. Lietošanas Instrukcijas kopēšana vai izplatīšana pilnīgi vai fragmentos bez Dedra Exim firmas piekrišanas ir aizliegta. Firma Dedra Exim atstāj sev tiesību veikt konstrukcijas-tehnikas izmaiņu, kā arī komplektācijas izmaiņu bez iepriekšēja paziņojuma. Šīs izmaiņas nevar būt par pamatu produkta reklamēšanai. Lietošanas instrukcija pieejama mājaslapā www.dedra.pl

HU Minden jog fenntartva. A jelen kiadvány szerzői jogokkal védve. A Használati Utasítás másolása vagy terjesztése egészében vagy részleteiben a Dedra Exim írásos engedélye nélkül tilos A Dedra Exim fenntartja magának a szerkezeti-műszaki, valamint komplettálási változtatások előzetes bejelentés nélküli bevezetésének jogát. Ezek a változások nem szolgálhatnak alapjául a termék reklamációjának. A használati utasítás a weboldalon elérhető www.dedra.pl.

RO Toate drepturile rezervate. Această redactare este protejată prin legea dreptului de autor. Este interzisă copierea, reproducerea în orice fel sau multiplicarea și distribuirea parțială sau în totalitate a Manualului de utilizare fără permisiunea firmei Dedra Exim Firma Dedra Exim își rezervă dreptul de a face modificări tehnice și constructive sau de completare a dispozitivului fără o notificare prealabilă. Aceste modificări nu pot constitui temei pentru reclamarea produsului. Instrucţiunea de deservire accesibilă pe pagina www.dedra.pl

SI Vse pravice pridržane. Ta navodila so zaščitena na podlagi predpisov o avtorskih pravicah. Prepovedano je kopiranje ali razširjanje teh navodil za uporabo po delih ali v celoti brez soglasja Dedra Exim. Dedra Exim si pridržuje pravico do uvajanja konstrukcijsko-tehničnih in kompletacijskih sprememb brez predhodnega obvestila. Te spremembe ne morejo biti podlaga za prijavo reklamacije. Navodila za uporabo so na voljo na strani www.dedra.pl

HR Sva prava pridržana. Ovo djelo je zaštićeno autorskim pravom. Zabranjeno kopiranje ili širenje korisničkog priručnika u dijelovima ili u cijelosti bez pristanka Dedra Exima. Dedra Exim zadržava pravo uvođenja građevinskih, tehničkih i završnih izmjena bez prethodne najave. Navedene izmjene ne mogu biti osnova za oglašavanje proizvoda. Korisnički priručnik dostupan na www.dedra.pl

BG Всички права запазени. Това произведение е защитено с авторски права. Забранено е копирането или разпространението на ръководството за потребителя на части или изцяло без разрешението на Dedra Exim Dedra Exim си запазва правото да прави промени в дизайна, техниката и окомплектовката без предварително уведомление. Тези промени не могат да бъдат основание за рекламиране на продукта. Ръководството за потребителя е на разположение на адрес www.dedra.pl

UA Всі права захищені. Ця робота захищена авторським правом. Копіювання або розповсюдження Посібника користувача частково або повністю без дозволу Dedra Exim заборонено Dedra Exim залишає за собою право вносити зміни в конструкцію, технічні характеристики та комплектацію без попереднього повідомлення. Ці зміни не можуть бути підставою для реклами продукту. Посібник користувача доступний за посиланням www.dedra.pl

Kontakt / Kontaktai / Kontakts / Elérhetőség / Contact / Contacto / Contact / Contact / Kontakt
Dedra Exim Sp. z o.o., ul. 3 Maja 8, 05-800 Pruszków
Tel. +48 22 73 83 777 wew. 129, 165, fax +48 22 73 83 779
serwis@dedra.com.pl www.dedra.pl

1. Zdjęcia i rysunki

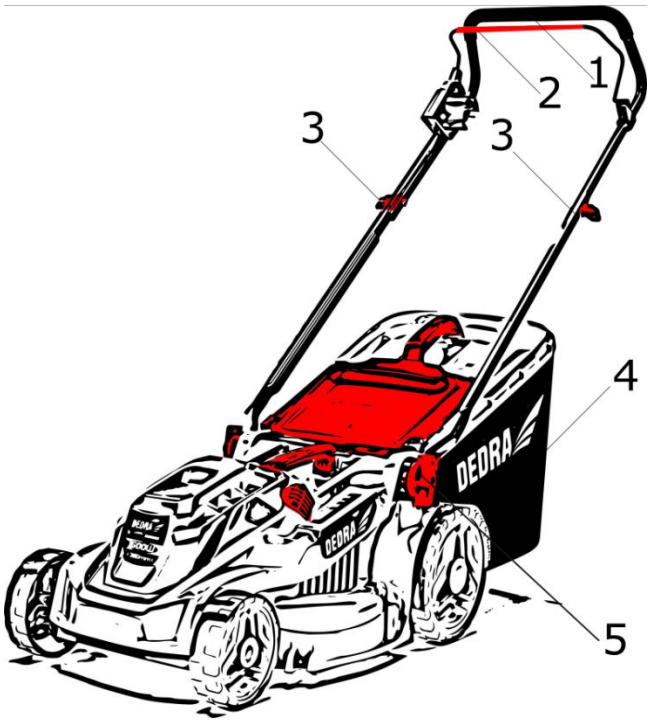

A

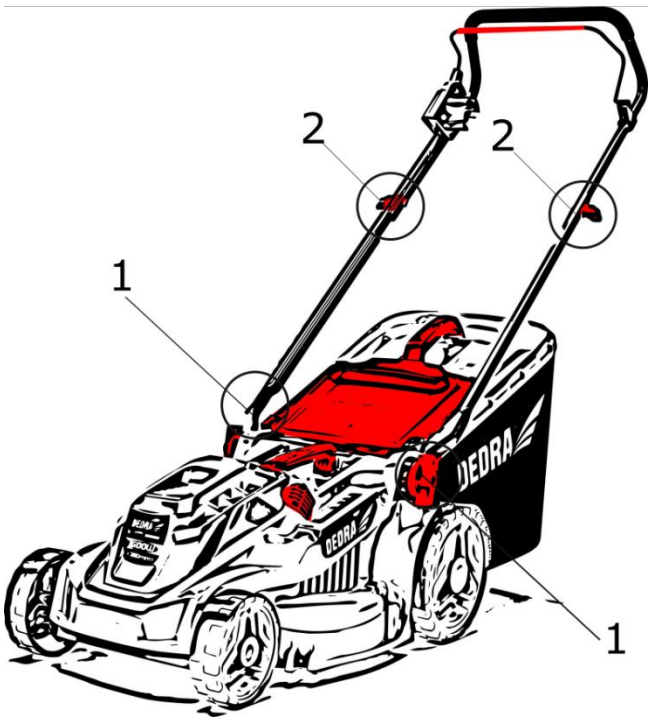

B

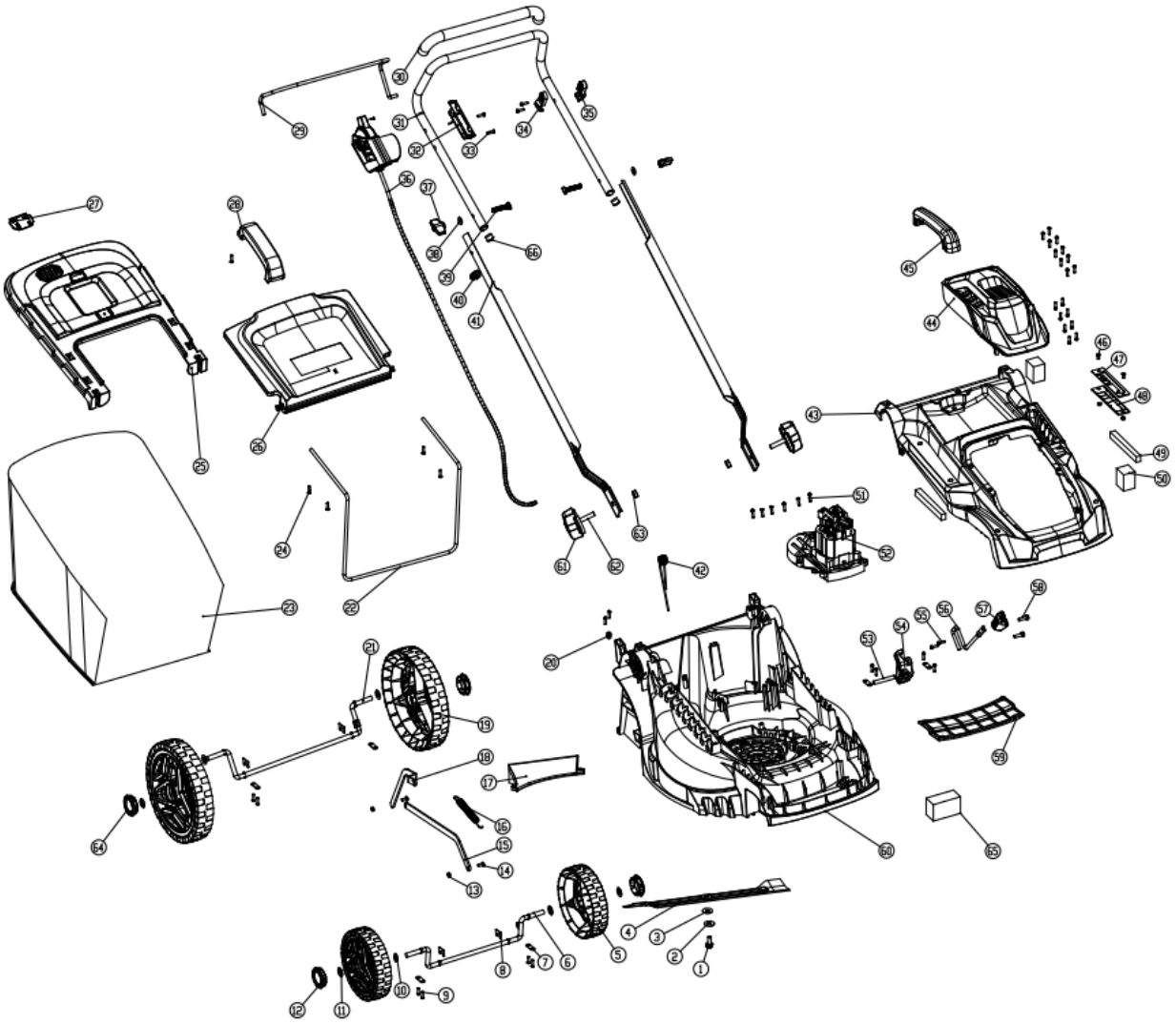

C

Opis piktogramów / Popis použitých piktogramů / Opis používaných piktogramov / Panaudotų piktogramų aprašymas / Lietoto piktogrammu apraksts / Az alkalmazott piktogramok magyarázata / Descrierea pictogramelor / Beschreibung der Piktogramme / Opis piktogramov / Opis piktograma / Описание на пиктограмите



Nakaz: przeczytaj instrukcję obsługi / Příkaz: přečtěte návod k obsluze / Príkaz: oboznámte sa s užívateľskou príručkou / Privaloma: perskaitykite aptarnavimo instrukciją / Norādījums: rūpīgi iepazīstieties ar lietotāja rokasgrāmatā sniegto informāciju / Utasítás: olvassa el az útmutatót / Obligatoriu: citiți manualul de utilizare / Odredba: preberite navodila za uporabo / Narudžba: pročitajte korisnički priručnik / Предписание: прочетете инструкциите за употреба / Застереження: прочитайте інструкцію із застосування



Nakaz: stosować okulary ochronne / Příkaz: používejte ochranné brýle / Príkaz: používajte ochranné okuliare / Privaloma: naudoti apsauginius akinius / Norādījums: nēsājiet aizsargacenes / Utasítás: viseljen védőszemüveget / Ordre: utiliser les lunettes de protection / Indicación: usar las gafas de protección / Obligatoriu: folosiți ochelari de protecţie / Odredba: uporabljajte zaščito za oči / Redoslijed: koristite zaštitne naočale / Забрана: използвайте средства за защита на очите / Застереження: використовуйте захисні окуляри



Nakaz: używać ochronników słuchu / Příkaz: používejte ochranu sluchu / Príkaz: používajte chrániče sluchu/ Privaloma: naudoti apsauginius akinius/ Lietojiet dzirdes aizsardzības līdzekļus/ Utasítás: használjon fülvédőt/ Ordre: utiliser la protection de l'ouïe/ Usar protección para los oídos/ Trebuie să folosi-ţi aparate pentru protecţia auzului/ Obvezno: uporabljajte zaščito za ušesa / Redoslijed: koristite zaštitu za sluh / Задължително: използвайте защита на ушите / Обов'язково: використовувати засоби захисту органів слуху



Nakaz: stosować rękawice ochronne / Objednání: noste ochranné rukavice / Objednávka: noste ochranné rukavice / Užsakymas: mūvėkite apsaugines pirštines / Pasūtījums: valkājiet aizsargcimdus / Rendelés: viseljen védőkesztyűt / Comanda: purtați mănuși de protecție / Obvezno: uporabljajte zaščitne rokavice / Redoslijed: koristiti zaštitne rukavice / Задължително: използвайте защитни ръкавици / Обов'язково: використовувати захисні рукавички



Nakaz: stosować obuwie ochronne / Objednávka: noste bezpečnostní obuv / Objednať: noste bezpečnostnú obuv / Užsakymas: dėvėkite apsauginius batus / Pasūtījums: valkājiet drošības apavus / Rendelés: viseljen biztonsági cipőt / Comanda: purtați încălțăminte de siguranță / Obvezno: uporabljajte zaščitno obutev / Redoslijed: nositi zaštitnu obuću / Задължително: използвайте защитни обувки / Обов'язково: використовувати захисне взуття



Informacja: poziom mocy akustycznej / Informace: hladina hluku / Informácie: hladina hluku / Informacija: triukšmo lygis / Informācija: trokšņa līmenis / Információ: zajszint / Information: niveau sonore / Información: nivel de ruido / Informații: nivelul zgomotului / Informatie: geluidsniveau / Informacije: raven zvočnem / Informacije: razina zvučne snage / Информация: ниво на звукова мощност / Інформація: рівень звукової потужності



Uwaga: możliwość uderzenia przez urobek / Poznámka: možnost zasažení kořistí / Poznámka: možnosť zasiahnuť korisť / Pastaba: galimybė nukentėti nuo grobio / Piezīme: iespēja sabojāt sabojāt / Megjegyzés: annak lehetősége, hogy a rontás megsérüljön / Notă: posibilitatea de a fi lovit de prada / Previdnostni ukrepi: možnost udarca z izkopanim materialom / Napomena: mogućnost da bude pogođen plijenom / Предпазни мерки: възможност за попадане на изкопен материал / Застереження: можливість потрапляння під викопаний матеріал



Uwaga: zachować odległość / Poznámka: udržujte vzdálenost / Poznámka: dodržujte odstup / Pastaba: laikykitės atstumo / Piezīme: ievērojiet attālumu / Megjegyzés: tartsa be a távolságot / Notă: păstrați o distanță / Opozorila: upoštevajte razdaljo / Napomena: držite razmak / Предупреждения: спазвайте дистанция / Попередження: дотримуйтесь дистанції





Uwaga: niebezpieczeństwo skaleczenia. Zaczekać do całkowitego zatrzymania noża. / Varování: nebezpečí zranění. Počkejte, až se nůž úplně zastaví / Varovanie: nebezpečenstvo poranenia. Počkajte, kým sa nôž úplne nezastaví / Spėjimas: susižalojimo pavojus. Palaukite, kol peilis visiškai sustos. / Brīdinājums: savainošanās briesmas. Pagaidiet, līdz nazis pilnībā apstājas / Figyelem: sérülésveszély. Várja meg, amíg a kés teljesen leáll. / Avertisment: pericol de rănire. Așteptați ca cuțitul să se oprească complet / Opozorilo: nevarnost poškodb. Počakajte, da se rezilo popolnoma ustavi / Oprez: opasnost od ozljeda. Pričekajte dok se nož potpuno ne zaustavi. / Предупреждение: опасност от нараняване. Изчакайте, докато острието спре напълно / Попередження: небезпека травмування. Зачекайте, поки відбійний диск повністю зупиниться.



Nie pracować na zboczach / Nepracujte na svazích / Nepracujte na svahoch / Nedirbkite šlaituose / Nelietojiet darbu nogāzēs / Ne dolgozzon lejtőn / Nu lucrați pe pârtii / e delajte na pobočjih / Nemojte raditi na padinama / Не работете по склонове / Не працювати на схилах



Odłączyć zasilanie przed dokonywaniem czynności obsługowych / Před servisem odpojte napájení / Pred servisom odpojte napájanie / Prieš atlikdami techninę priežiūrą, atjunkite maitinimą / Pirms apkopes atvienojiet strāvu / Szervizelés előtt húzza ki a tápellátást / Deconectați alimentarea înainte de întreținere / Pred servisiranjem odklopite napajanje / Isključite napajanje prije servisiranja / Изключете захранването преди извършване на сервизно обслужване / Перед технічним обслуговуванням відключіть живлення



Uwaga: zwracać uwagę na przewód / Poznámka: věnujte pozornost napájecímu kabelu / Poznámka: dávajte pozor na napájací kábel / Pastaba: atkreipkite dėmesį į maitinimo laidą / Piezīme: pievērsiet uzmanību strāvas vadam / Megjegyzés: ügyeljen a tápkábelre / Notă: acordați atenție cablului de alimentare / Opozorilo: upoštevajte kabel / Napomena: obratite pozornost na kabel / Предупреждение: Спазвайте изискванията за кабел / Попередження: дотримуйтесь кабелю



Zaczekać, aż urządzenie się zatrzyma. / Počkejte, až se zařízení zastaví. / Počkajte, kým sa zariadenie nezastaví. / Palaukite, kol prietaisas sustos. / Pagaidiet, līdz ierīce apstājas. / Várja meg, amíg az eszköz leáll. / Așteptați până când dispozitivul se oprește. / Počakajte, da se naprava ustavi / Pričekajte da se uređaj zaustavi / Изчакайте устройството да спре / Зачекайте, поки пристрій зупиниться



Dzieci nie powinny znajdować się w obszarze koszenia. / Děti by neměly být v oblasti sečení. / Deti by nemali byť v oblasti kosenia. / Vaikai neturėtų būti šienavimo vietoje. / Bērniem nevajadzētu atrasties pļaušanas vietā. / A gyermekeknek nem szabad a kaszálás területén lenniük. / Copiii nu trebuie să se afle în zona de cosit. / Otroci ne smejo biti na območju košnje / Djecu treba držati podalje od područja košnje / Деца не трябва да се намират в зоната на косене / Діти не повинні перебувати в зоні косіння



Oczyszczać trawnik przy wyłączonym urządzeniu / Vyčistěte trávník při vypnutém zařízení / Vyčistite trávnik s vypnutým zariadením / Išvalytą veją valykite veja / Notīriet zālienu ar izslēgtu ierīci / Tisztítsa meg a gyep kikapcsolt készülékét / Curățați peluza cu dispozitivul oprit / Travnik počistite z izklopljeno napravo / Očistite travnjak s isključenim uređajem / Почистете тревната площ при изключена машина / Очищайте газон при вимкненій машині



Uwaga: wirujące ostrza / Varování: rotující nože / Výstraha: rotujúce nože / Įspėjimas: besisukantys peiliukai / Brīdinājums: rotējoši asmeņi / Figyelem: forgó pengék / Avertizare: lame rotative / Opozorilo: vrteči se noži / Napomena: rotirajuće oštrice / Предупреждение: Въртящи се ножове / Попередження: леза, що обертаються



Ostrzeżenie: urządzenie elektryczne / Varování: elektrické zařízení / Pozor elektrické zariadenie / Įspėjimas: elektrinis prietaisas / Brīdinājums: elektriska ierīce / Figyelem: elektromos készülék / Avertisment: dispozitiv electric / Opozorilo: električna naprava / Upozorenje: električni uređaj / Предупреждение: електрически уред / Попередження: електричний прилад



Zakaz: nie wystawiać na działanie opadów atmosferycznych / Zákaz: Nevystavujte atmosférickým srážením / Zákaz: nevystavujte atmosférickým zrážkam / Draudimas: nelaikykite atmosferos kritulių / Aizliegums: nepakļaujiet atmosfēras nokrišņiem / Tilalom: ne tegye ki a légköri csapadéknak / Interdiction: ne pas exposer aux précipitations atmosphériques / Prohibición: no exponer a la precipitación atmosférica / Interzicere: nu expuneți la precipitații atmosferice / Verbod: niet blootstellen aan atmosferische neerslag / Prepoved: ne izpostavljati padavinam / Zabrana: ne izlagati padalinama / Забрана: да не се излага на валежи / Заборона: не піддавати впливу опадів



Ostrzeżenie: trzymaj ręce i stopy z dala od ostrzy / Varování: Ruce a nohy držte dále od nožů / Varovanie: Ruky a nohy držte ďalej od čepelí / Įspėjimas: saugokite rankas ir kojas nuo ašmenų / Brīdinājums: turiet rokas un kājas prom no asmeņiem / Figyelem: Tartsa távol a kezét és a lábát a pengektől / Avertisment: țineți mâinile și picioarele departe de lame / Opozorilo: roke in noge naj bodo stran od rezil / Upozorenje: Držite ruke i noge podalje od oštrica / Предупреждение: дръжте ръцете и краката далеч от острието / Попередження: тримайте руки та ноги подалі від ножів



Ostrzeżenie: nie pracować przy otwartej pokrywie / Varování: nepracujte s otevřeným krytem / Varovanie: nepracujte s otvoreným krytom / Įspėjimas: nedirbkite atidarę dangtį / Brīdinājums: nestrādājiet ar atvērtu pārsegu / Figyelem: Ne dolgozzon nyitott fedéllel / Avertisment: nu lucrați cu capacul deschis / Opozorilo: ne delajte z odprtim pokrovom / Upozorenje: nemojte raditi s otvorenim poklopcem / Предупреждение: не работете с отворен капак / Застереження: не працювати з відкритою кришкою



Uwaga: odkręć i dokręć nóż kluczem / Poznámka: odšroubujte a utáhněte nůž klíčem / Poznámka: odskrutkujte a dotiahnite nôž kľúčom / Pastaba: atsukite ir priveržkite peilį veržliarakčiu / Piezīme: atskrūvējiet un pievelciet nazi ar uzgriežņu atslēgu / Megjegyzés: csavarja ki és húzza meg a kést egy csavarkulccsal / Notă: deșurubați și strângeți cuțitul cu o cheie / Opozorilo: odvijajte in zategujte rezilo s ključem / Napomena: Odvijte i zategnite nož pomoću ključa / Предупреждение: отвивайте и затягайте острието с помощта на гаечен ключ / Застереження: відкручуйте та закручуйте леза за допомогою гайкового ключа



Ostrzeżenie: niebezpieczeństwo obrażeń (skaleczenia) / Varování: nebezpečí zranění (tržné rány) / Varovanie: nebezpečenstvo zranenia (tržné rany) / Įspėjimas: susižalojimo pavojus (įtrūkimas) / Brīdinājums: savainošanās draudi (mežģījumi) / Figyelem: sérülésveszély (repedések) / Upozorenje: opasnost od ozljeda (posjekotina) / Предупреждение: опасност от нараняване (порязване) / Попередження: небезпека травмування (порізи)



Długość noża / Délka nože / Dĺžka noža / Peilio ilgis / Naža garums / Kés hossza / Lungimea cuțitului / Dolžina rezila / Duljina noža / Дължина на острието / Довжина ножа



Pojemność kosza na urobek / Kapacita přihrádky / Kapacita zásobníka / Šiukšlių talpa / Tvertnes ietilpība / Tárolókapacitás / Capacitatea coșului / Prostornina košare za rezanje / Kapacitet kante za smeće / Капацитет на кошницата за рязане / Місткість подрібнювального кошика



Prędkość obrotowa / Rychlost otáčení / Rýchlosť rotácie / Sukimosi greitis / Rotācijas ātrums / Forgási sebesség / Viteza de rotație / Hitrost / Brzina rotacije / Скорост / Швидкість



Włącznik sekwencyjny / Sekvenční spínač / Sekvenčný spínač / Eilinis jungiklis / Secīgais slēdzis / Szekvenciális kapcsoló / Comutator secvențial / Sekvenčno stikalo / Sekvencijalni prekidač / Последователен превключвател / Послідовний перемикач

PL Spis treści

1. Zdjęcia i rysunki
2. Opis urządzenia
3. Przeznaczenie urządzenia
4. Ograniczenie użycia
5. Dane techniczne
6. Przygotowanie do pracy
7. Podłączenie do sieci
8. Włączanie urządzenia
9. Użytkowanie urządzenia
10. Bieżące czynności obsługowe
11. Części zamienne i akcesoria
12. Samodzielne usuwanie usterek
13. Kompletacja urządzenia
14. Informacja dla użytkowników o pozbywaniu się urządzeń elektrycznych i elektronicznych
15. Wykaz części do rysunku złożeniowego
16. Karta gwarancyjna

Deklaracja zgodności została dołączona do instrukcji jako oddzielny dokument. W przypadku braku deklaracji zgodności należy się skontaktować z Dedra Exim Sp. z o.o.

Ogólne przepisy bezpieczeństwa zostały dołączone do instrukcji jako oddzielna broszura.

OSTRZEŻENIE. Przeczytać wszystkie ostrzeżenia oznaczone symbolem i wszystkie instrukcje.

Nieprzestrzeganie podanych niżej ostrzeżeń i wskazówek dotyczących bezpieczeństwa może być przyczyną porażenia prądem elektrycznym, pożaru lub poważnych obrażeń.

Zachować wszystkie ostrzeżenia i instrukcje do przyszłego użytku.

2. Opis urządzenia

Rys. A: 1 - rękojeść, 2 - włącznik, 3 - zaciski rękojeści, 4 - kosz na urobek

3. Przeznaczenie urządzenia

Kosiarka elektryczna przeznaczona jest do koszenia trawy na płaskich i równych powierzchniach, a także na zboczach o niewielkim nachyleniu. Kosiarka umożliwia zbieranie urobku do pojemnika bądź pracę bez pojemnika.

Dopuszcza się wykorzystanie urządzenia w pracach remontowo-budowlanych, warsztatach naprawczych, w pracach amatorskich przy równoczesnym przestrzeganiu warunków użytkowania i dopuszczalnych warunków pracy, zawartych w instrukcji obsługi.

4. Ograniczenia użycia

UWAGA Urządzenie może być użytkowane tylko zgodnie zamieszczonymi poniżej „Dopuszczalnymi warunkami pracy”.

Nie wolno stosować kosiarki do przycinania zarośli, obcinania pędów, rodrabniania ściętych pędów, czyszczenia ścieżek, wyrównywania nierówności (np. kopców wykonanych przez krety) i innych czynności.

UWAGA Samowolne zmistany w budowie mechanicznej i elektrycznej, wszelkie modyfikacje, czynności obsługowe nieopisane w instrukcji obsługi będą traktowane jako bezprawne i powodują natychmiastową utratę praw gwarancyjnych, a deklaracja zgodności traci ważność.

Użytkowanie niezgodne z przeznaczeniem, bądź niezgodnie z instrukcją obsługi spowoduje natychmiastową utratę praw gwarancyjnych.

Dopuszczalne warunki pracy
S1 – praca ciągła i inne.
Nie pracować w czasie opadów atmosferycznych

5. Dane techniczne

Model urządzenia	DED8708-A
Napięcie pracy [V]	230
Częstotliwość [Hz]	~50
Moc [W]	1600
Stopień ochrony	IPX4
Klasa ochronności	II
Prędkość obrotowa [min^{-1}]	3400
Pojemność kosza [L]	42
Szerokość koszenia [mm]	380
Regulacja wysokości koszenia [mm-mm]	30 – 75
Ustawienia wysokości koszenia	5
Poziom drgań mierzony na rękojeści a_h [m/s^2]	4,1
Niepewność pomiaru K [m/s^2]	2,1
Emisja hałasu:	
Poziom ciśnienia dźwięku L_{pA} [dB(A)] / Niepewność pomiaru K_{pA}	69,8 / 1,89
Poziom mocy dźwięku L_{WA} [dB(A)] / Niepewność pomiaru K_{WA} [dB(A)]	89,8 / 1,89
Gwarantowany poziom mocy dźwięku L_{WA} [dB(A)]	96
Masa urządzenia [kg]	11,5

Informacja na temat drgań i hałasu

Wartość łączona drgań a_h oraz niepewność pomiaru określono zgodnie z normą EN 60335-2-77 i podano w tabeli.

Emisja hałasu została określona zgodnie z ISO 3744: 2010 wartości podano powyżej w tabeli.

UWAGA Hałas może spowodować uszkodzenie słuchu, podczas pracy zawsze należy używać środków ochrony słuchu!

Deklarowana łączna wartość drgań została zmierzona zgodnie ze standardową metodą badania i może być wykorzystana do porównania jednego urządzenia z drugim. Podany poziom drgań może być również wykorzystywany do wstępnej oceny narażenia na drgania.

Poziom drgań podczas rzeczywistego użytkowania urządzenia może się różnić od zadeklarowanych wartości, w zależności od sposobu użycia narzędzi roboczych, w szczególności od rodzaju obrabianego przedmiotu oraz od konieczności określenia środków mających na celu ochronę operatora. Aby dokładnie oszacować narażenia w rzeczywistych warunkach użytkowania, należy wziąć pod uwagę wszystkie części cyklu operacyjnego, obejmujące także okresy, gdy urządzenie jest wyłączone lub gdy jest ono włączone, ale nie jest używane do pracy.

6. Przygotowanie do pracy

UWAGA Wszystkie czynności przygotowawcze przeprowadzać przy urządzeniu odłączonym od źródła zasilania. Uwaga: zwrócić uwagę, aby nie uszkodzić przewodu.

Należy rozłożyć rękojeść, ustawić ją w odpowiedniej pozycji i zablokować za pomocą śrub i nakrętek (rys. B 1, 2). Przewód ułożyć tak, aby można było umieścić go w zaczepie.

Zakładanie kosza na trawę

W przypadku koszenia z wykorzystaniem kosza na trawę, należy podnieść osłonę kanału wyrzutowego, zaczepy kosza umieścić w uchwytach, a następnie opuścić oslonę.

Podłączanie do zasilania

UWAGA Stosować tylko przedłużacze ogrodowe, dostosowane do pracy na zewnątrz.

Przewód zasilający podłączyć do gniazda w rękojeści kosiarki. Ułożyć przewód tak, aby znajdował się za użytkownikiem.

UWAGA Zawsze zwracać uwagę, aby przewód zasilający nie znajdował się przed operatorem. Najechanie na przedów może doprowadzić do jego uszkodzenia i może grozić porażeniem elektrycznym.

7. Podłączenie do sieci

UWAGA Przed podłączeniem urządzenia do źródła prądu należy upewnić się, czy napięcie zasilania odpowiada wartości podanej na tabliczce znamionowej.

Instalacja zasilająca powinna być wykonana zgodnie z zasadniczymi wymaganiami dotyczącymi instalacji elektrycznych i spełniać wymogi bezpieczeństwa użytkowania. Parametry minimalnego przekroju przewodu zasilającego oraz

nominalnej wartości bezpiecznika w zależności od mocy urządzenia podano w poniższej tabeli:

Moc urządzenia [W]	Minimalny przekrój przewodu [mm^2]	Minimalna wartość bezpiecznika typu C [A]
700÷1400	1	10

Instalacja winna być wykonana przez uprawnionego elektryka. W przypadku korzystania z przedłużaczy należy zwrócić uwagę by przekrój żyły nie był mniejszy od wymaganego (patrz tabela). Przewód elektryczny ułożyć tak, aby w czasie pracy nie był narażony na przecięcie. Nie używać uszkodzonych przedłużaczy. Okresowo sprawdzać stan techniczny przewodu zasilającego. Nie ciągnąć za przewód zasilający.

8. Włączanie urządzenia

UWAGA **Przed uruchomieniem urządzenia bezwzględnie wykonać czynności opisane w rozdziale „Przygotowanie do pracy”.**

Kosiarka uruchamiana jest za pomocą sekwencji – najpierw należy wcisnąć przycisk, znajdujący się we włączniku. Trzymając wciśnięty przycisk należy lekko pociągnąć pałąk w kierunku rękojeści kosiarki. Silnik uruchomi się. Po puszczeniu przyciski na włączniku silnik będzie pracował nadal, puszczenie pałąka spowoduje wyłączenie silnika.

9. Użytkowanie urządzenia

Regularne koszenie trawy jest zabiegiem pielęgnacyjnym, pobudza trawę do wzrostu, zwiększa jej gęstość i powoduje obumieranie chwastów. Pierwsze koszenie należy przeprowadzać na początku kwietnia, przy wysokości trawy 70-80 mm. W sezonie należy kosić trawę raz w tygodniu.

UWAGA **Kosiarki nie należy uruchamiać w wysokiej trawie.**

Przed rozpoczęciem koszenia należy wybrać wysokość koszenia. W tym celu należy odciągnąć tylną oś i ustawić ją w jednym z trzech położeń.
Należy tak dobierać wysokość koszenia, aby nie przeciążać kosiarki
Koszenie należy przeprowadzać w prostych pasach, na zakładkę, tj. każdy kolejny przejazd powinien w ok. ¼ pokrywać się z przejazdem poprzednim. Podczas koszenia na zboczu kosić w poprzek zbocza, zachowywać szczególną ostrożność podczas cofania i zmiany kierunku koszenia.
Kosz na trawę wyposażony jest w sygnalizator napełnienia. Podczas koszenia należy zwracać uwagę na napełnienie kosza. Opróżniać kosz regularnie, nie dopuszczać do nadmiernego napełniania.

Koszenie bez kosza

Kosiarka umożliwia koszenie bez kosza. Podczas tej operacji trawa rozrzucana jest po trawniku. Ścięta trawa rozkłada się, zamieniając w naturalny, ekologiczny nawóz. Poprawia to wzrost trawy poprzez ograniczenie odparowywania wody, zapobieganie erozji gleby, spowolnienie wzrostu chwastów itp. Ścinana trawa będzie rozrzucana pod obudową kosiarki.

Odłączanie zasilania

Każdorazowo należy odłączać źródło zasilania:
- jeżeli użytkownik odchodzi od maszyny
- przed usunięcem niedrożności
- przed sprawdzaniem, czyszczeniem lub pracą maszyną
- po uderzeniu w obcy przedmiot w celu oględzin, czy maszyna nie jest uszkodzona
- jeżeli maszyna zaczyna nadmiernie drgać, w celu natychmiastowego sprawdzenia..

10. Bieżące czynności obsługowe

UWAGA **Wszystkie czynności obsługowe przeprowadzać przy urządzeniu odłączonym od źródła zasilania.**

UWAGA **Nie dotykać niebezpiecznych części ruchomych przed odłączeniem maszyny od zasilania i całkowitym zatrzymaniem elementów ruchomych.**

W celu zapewnienia bezpieczeństwa pracy i przedłużenia żywotności urządzenia należy regularnie przeprowadzać czynności przeglądowe w warunkach warsztatowych. Zużyte lub uszkodzone części wymienić w celu zachowania bezpieczeństwa pracy. Nieprzeprowadzenie prac konserwacyjnych lub przeprowadzenie ich w sposób niewłaściwy może skutkować skróceniem żywotności urządzenia, a w skrajnej sytuacji wypadkiem.

UWAGA **Czynności serwisowych nie wolno dokonywać przed zatrzymaniem się wszystkich niebezpiecznych części ruchomych.**

Montaż i demontaż noża

UWAGA **Zawsze stosować rękawice ochronne.**

W celu zdjęcia noża kosiarki należy przestawić kosiarkę tak, aby mieć dostęp do mocowania noża. Zablokować nóż (np. chwycić za nienaostrzoną część), za pomocą klucza odkręcić śrubę i zdąć nóż. W celu zamontowania noża ustawić nóż w odpowiedniej pozycji, korzystając z pozycjonerów (otworów w ostrzy, dopasowanych do wypustów na obudowie kosiarki). Dokręcić nóż, w ostatniej fazie dokręcania blokując jego obrót.

UWAGA **Zawsze stosować klucz do odkręcania i odkręcania noża.**

Czyszczenie

Po każdorazowym użyciu urządzenie oczyścić z zalegających resztek roślin. Do dokładniejszego czyszczenia można wykorzystać lekko wilgotną ścierkę z ewentualnym dodatkiem nieagresywnych środków czyszczących.

Ostrzenie metalowych narzędzi tnących

UWAGA **Zabrania się użytkowania uszkodzonych noży.**

Przy niewielkim zużyciu ostrzyć narzędzie przy pomocy pilnika. Ostrzyć często zbierając niewielką ilość materiału. Do naostrzenia ostrza o niewielkim zużyciu wystarczy kilka ruchów pilnika. Po każdych 5 ostrzeniach sprawdzić stan wyważenia narzędzia na przeznaczonym do tego urządzeniu lub zlecić taką usługę w specjalistycznym serwisie. Mocno zużyte narzędzie tnące ostrzyć przy pomocy ostrzarki lub zlecić taką usługę w specjalistycznym serwisie. Każdorazowo po ostrzeniu mocno zużytego narzędzia sprawdzić stan wyważenia narzędzia.

Przechowywanie i transport

Gdy urządzenie nie jest użytkowane, należy przechowywać je poza zasięgiem dzieci, w suchym miejscu. Urządzenie oraz inne elementy wymienione w kompletacji należy transportować w sposób nienarażający ich na działanie szkodliwych warunków otoczenia takich jak: wilgoć, opady atmosferyczne, nacisk mogący skutkować uszkodzeniem mechanicznym i innych, mogących mieć negatywny wpływ na urządzenie. Metalowe elementy tnące przechowywać i transportować w dedykowanej osłonie. Na krótkich dystansach urządzenie przenosić trzymając za uchwyt transportowy.

11. Części zamienne i akcesoria

Akcesoria dostępne w sprzedaży:

W celu zakupu części zamiennych i akcesoriów należy skontaktować się z Serwisem Dedra Exim. Dane kontaktowe znajdują się na 1. stronie instrukcji.
Przy zamawianiu części zamiennych prosimy podać numer partii umieszczony na tabliczce znamionowej oraznumer części z rysunku złożeniowego.
W okresie gwarancyjnym naprawy dokonywane są na zasadach podanych w karcie gwarancyjnej. Reklamowany produkt prosimy przekazać do naprawy w miejscu zakupu (sprzedawca zobowiązany jest przyjąć reklamowany produkt), przesłać do serwisu centralnego Dedra Exim lub przesłać do serwisu najbliższego względem miejsca zamieszkania (lista serwisów na stronie www.dedra.pl). Prosimy uprzejmie dołączyć wypełnioną kartę gwarancyjną. Po okresie gwarancyjnym naprawy wykonuje serwis centralny. Uszkodzony produkt należy przesłać do serwisu (koszty wysyłki pokrywa użytkownik).

12. Samodzielne usuwanie usterek

UWAGA **Przed przystąpieniem do samodzielnego usuwania usterek odłączyć urządzenie od zasilania.**

Problem	Przyczyna	Rozwiązanie
Urządzenie nie działa	Uszkodzony włącznik	Przekazać urządzenie do serwisu
	Brak zasilania	Sprawdzić źródło zasilnia
	Źle podpięta wtyczka	Zamocować poprawnie
Urządzenie rusza z trudem	Przekroczone dopuszczalne parametry pracy	Zmniejszyć obciążenie elektronarzędzia
Mało wydajna praca	Zużyta końcówka robocza	Wymienić bądź naostrzyć nóż
Silnik przegrzewa się	Zapchane otwory wentylacyjne	Oczyścić otwory
	Przekroczone dopuszczalne parametry pracy	Wyłączyć elektronarzędzie, odłożyć pracę na czas całkowitego ostygnięcia

13. Kompletacja urządzenia

1. Kosiarka – 1 szt, zbiornik na urobek – 1 szt.

14 Informacja dla użytkowników o pozbywaniu się urządzeń elektrycznych i elektronicznych (dotyczy gospodarstw domowych)



Przedstawiony symbol umieszczony na produktach lub dołączonej do nich dokumentacji informuje, że niesprawnych urządzeń elektrycznych lub elektronicznych nie można wyrzucać razem z odpadami bytowymi. Prawidłowe postępowanie w razie konieczności utylizacji, powtórnego użycia lub odzysku podzespołów polega na przekazaniu urządzenia do wyspecjalizowanego punktu zbiórki, gdzie będzie przyjęte bezpłatnie. Informacji o lokalizacji miejsc zbiórki zużytego sprzętu udzielają władze lokalne np. na swoich stronach internetowych.
Prawidłowa utylizacja urządzenia umożliwia zachowanie cennych zasobów i uniknięcie negatywnego wpływu na zdrowie i środowisko, wynikające z możliwości obecności w sprzęcie niebezpiecznych: substancji, mieszanin oraz części składowych.
Nieprawidłowa utylizacja odpadów zagrożona jest karami przewidzianymi w odpowiednich przepisach lokalnych.
Użytkownicy w krajach Unii Europejskiej: W razie konieczności pozbycia się urządzeń elektrycznych lub elektronicznych, prosimy skontaktować się z najbliższym punktem sprzedaży lub z dostawcą, którzy udzielą dodatkowych informacji.
Pozbywanie się odpadów w krajach poza Unią Europejską: Taki symbol dotyczy tylko krajów Unii Europejskiej. W razie potrzeby pozbycia się niniejszego produktu prosimy skontaktować się z lokalnymi władzami lub ze sprzedawcą celem uzyskania informacji o prawidłowym sposobie postępowania.

15. Wykaz części do rysunku złożeniowego

LP	Nazwa części	LP	Nazwa części
1	Śruba mocująca nóż	34	Wspornik pręta włącznika lewy
2	Podkładka	35	Wspornik pręta włącznika prawy
3	Podkładka sprężynowa	36	Osłona włącznika
4	Nóż 38 cm	37	Nakrętka plastikowa
5	Koło jezdne przednie	38	Podkładka
6	Oś kół przednich	39	Śruba M6 x 45
7	Płytka mocująca	40	Sprężyna mocująca
8	Przegroda metalowa	41	Rękojeść część dolna
9	Wkręt ST4.2 x 16	42	Sprężyna zaślepki otworu wylotowego
10	Podkładka	43	Osłona górna

11	Segger	44	Mocowanie silnika
12	Zaślepka koła przedniego	45	Rękojeść transportowa
13	Nakrętka M5	46	Wkręt M5 x 10
14	Wkręt M5	47	Litwa do zmiany wyskokości cięcia
15	Naciąg osi tylnej	48	Wsoaźnik wysokości cięcia
16	Sprężyna	49	Gąbka zabezpieczająca
17	Osłona boczna	50	Gąbka zabezpieczająca
18	Mocowanie koła tylnego	51	Wkręty z podkładkami
19	Koło jezdne tylne	52	Silnik elektryczny
20	Osłona	53	Oś kół tylnych
21	Oś kół tylnych	54	Mechanizm regulacji wysokości cięcia
22	Rama zbiornika na urobek	55	Wkręt ST4.8 x 10-C
23	Kosz na trawę	56	Dźwignia regulacji wysokości cięcia
24	Wkręt ST4.8 x 16	57	Dźwignia regulacji wysokości
25	Zbiornik na urobek	58	Wkręt M6
26	Tylna osłona	59	Osłona
27	Wskaźnik napełnienia kosza	60	Osłona noża tnącego
28	Rękojeść kosza na urobek	61	Pokrętło
29	Pręt włącznika	62	Śruba M8 x 40
30	Okładzina rękojeści głównej	63	Nakrętka
31	Rękojeść	64	Zaślepka koła tylnego
32	Mosowanie włącznika	65	Balast
33	Wkręt ST4.2 x 19	66	Zaślepka rękojeści

Karta gwarancyjna

na

Nr katalogowy: …….. nr partii: .....

(zwane dalej Produktem)

Data zakupu Produktu: .....

Pieczęć sprzedawcy

Data i podpis sprzedawcy: .....

Oświadczenie Użytkownika:

Potwierdzam, że zostałem poinformowany o warunkach gwarancji oraz skutkach nieprzestrzegania wytycznych zawartych w Instrukcji obsługi i karcie gwarancyjnej. Warunki niniejszej gwarancji są mi znane, co potwierdzam własnoręcznym podpisem:

....

Data i miejsce Podpis Użytkownika

I. Odpowiedzialność za Produkt

1. Gwarant – Dedra Exim Sp. z o.o. z siedzibą w Pruszkowie, adres: ul. 3 Maja 8, 05-800 Pruszków, KRS 0000062517, Sąd Rejonowy dla m.st. Warszawy w Warszawie, XIV Wydział Gospodarczy Krajowego Rejestru Sądowego, NIP 527-020-49-33, kapitał zakładowy: 100 980.00 zł.
2. Na warunkach określonych w niniejszej karcie gwarancyjnej Gwarant udziela gwarancji na Produkt, pochodzący z dystrybucji Gwaranta.
3. Odpowiedzialność z tytułu gwarancji obejmuje tylko wady powstałe z przyczyn tkwiących w Produkcie w momencie jego wydania Użytkownikowi.
4. Z tytułu gwarancji Użytkownik, uzyskuje prawo do bezpłatnej naprawy Produktu, o ile wada ujawniła się w okresie gwarancji. Sposób naprawy Produktu (metoda wykonania naprawy) zależy od decyzji Gwaranta. W przypadku stwierdzenia przez Gwaranta braku możliwości naprawy Gwarant zastrzega sobie prawo wymiany wadliwego elementu albo całego Produktu na wolny od wad, obniżenia ceny Produktu lub odstąpienia od umowy.
5. W stosunku do Użytkownika, który nie jest konsumentem w rozumieniu ustawy z dnia 23 kwietnia 1964r. Kodeks cywilny, odpowiedzialność odszkodowawcza Gwaranta za szkody wynikające z niniejszej gwarancji i/lub w związku z jej zawarciem i wykonywaniem, bez względu na tytuł prawny, jest ograniczona maksymalnie do wysokości wartości wadliwego Produktu.

II. Okres gwarancji

Elementy Produktu	Czas trwania ochrony gwarancyjnej
Kosiarka do trawy	24 miesiące, licząc od daty zakupu Produktu uwidocznionej w niniejszej karcie gwarancyjnej

III. Warunki skorzystania z gwarancji

1. Przedstawienie przez Użytkownika wypełnionej karty gwarancyjnej Produktu oraz uprawdopodobnienie przez Użytkownika okoliczności zakupu Produktu, np. poprzez przedstawienie paragonu, faktury, itd. W celu sprawnego przeprowadzenia reklamacji zaleca się aby Użytkownik przekazał wraz z Produktem do reklamacji wszystkie elementy określone w „Kompletacji urządzenia" zawartej w Instrukcji obsługi.
2. Stosowanie się przez Użytkownika do zaleceń zawartych w Instrukcji obsługi i karcie gwarancyjnej.
3. Gwarancja obejmuje tylko obszar Rzeczypospolitej Polskiej i UE.
4. Gwarancja nie obejmuje wad Produktu powstałych w szczególności na skutek:
a. Nieprzestrzegania przez Użytkownika warunków określonych w Instrukcji obsługi, w szczególności w zakresie prawidłowej eksploatacji, konserwacji i czyszczenia;
b. Zastosowania przez Użytkownika środków czyszczących lub konserwujących niezgodnych z Instrukcją obsługi;
c. Nieodpowiedniego przechowywania i transportu Produktu przez Użytkownika;
d. Samowolnych zmian i/lub przeróbek Produktu przez Użytkownika, które nie były uzgadniane z Gwarantem;
e. Zastosowania przez Użytkownika w Produkcie materiałów eksploatacyjnych niezgodnych z Instrukcją obsługi.
5. Użytkownik, który nie jest konsumentem w rozumieniu ustawy z dnia 23 kwietnia 1964r. Kodeks cywilny, traci gwarancję na Produkt, w którym:
- numery seryjne, oznaczenia dat i tabliczki znamionowe zostały usunięte, zmienione lub uszkodzone przez Użytkownika;
- plomby zostały uszkodzone przez Użytkownika lub noszą ślady manipulacji Użytkownika.
6. Uwaga! Czynności związane z codzienną obsługą Produktu, wynikające m.in. z Instrukcji obsługi Użytkownik wykonuje we własnym zakresie i na swój koszt.

IV. Procedura reklamacyjna

1. W przypadku stwierdzenia nieprawidłowej pracy Produktu, przed dokonaniem zgłoszenia reklamacyjnego należy upewnić się czy wszystkie czynności określone w szczególności w Instrukcji obsługi zostały wykonane w sposób prawidłowy.
2. Zgłoszenie reklamacji zaleca się dokonać niezwłocznie, najlepiej w terminie 7 dni od daty zauważenia wady Produktu. Użytkownik, który nie jest konsumentem w rozumieniu ustawy z dnia 23 kwietnia 1964r. Kodeks cywilny traci uprawienia wynikające z niniejszej gwarancji w przypadku niezgłoszenia reklamacji w terminie 7 dni.
3. Zgłoszenie reklamacji można dokonać m.in. w punkcie zakupu Produktu, w serwisie gwarancyjnym lub pisemnie na adres: Dedra Exim Sp. z o.o., ul. 3 Maja 8, 05-800 Pruszków.
4. Użytkownik może złożyć reklamację przy wykorzystaniu formularza dostępnego na stronie internetowej www.dedra.pl. („Formularz zgłoszenia reklamacji z tytułu gwarancji").
5. Adresy serwisów gwarancyjnych dla poszczególnych krajów dostępne są na stronie www.dedra.pl. W przypadku braku serwisu gwarancyjnego dla danego kraju zgłoszenia reklamacyjne z tytułu gwarancji zaleca się kierować na adres: Dedra Exim Sp. z o.o. ul. 3 Maja 8, 05-800 Pruszków (Polska).
6. Mając na uwadze bezpieczeństwo Użytkownika zakazuje się korzystania z wadliwego Produktu.
7. Uwaga! Korzystanie z wadliwego Produktu jest niebezpieczne dla zdrowia i życia Użytkownika.
8. Wykonanie obowiązków wynikających z gwarancji nastąpi w terminie 14 dni roboczych, licząc od dnia dostarczenia reklamowanego Produktu przez Użytkownika.
9. Przed dostarczeniem wadliwego Produktu do reklamacji zaleca się jego oczyszczenie. Reklamowany Produkt zaleca się dokładnie zabezpieczyć przed uszkodzeniami w transporcie (zaleca się dostarczyć reklamowany Produkt w oryginalnym opakowaniu).
10. Okres gwarancji ulega przedłużeniu o czas, w ciągu którego wskutek wady Produktu objętego gwarancją Użytkownik nie mógł z niego korzystać.

Gwarancja nie wyłącza, nie ogranicza, ani nie zawiesza uprawnień Użytkownika wynikających z przepisów o rękojmi za wady rzeczy sprzedanej.

Zgodnie z art. 13 ust. 1 i ust. 2 rozporządzenia Parlamentu Europejskiego i Rady (UE) 2016/679 z dnia 27 kwietnia 2016 r. w sprawie ochrony osób fizycznych w związku z przetwarzaniem danych osobowych i w sprawie swobodnego przepływu takich danych oraz uchylenia dyrektywy 95/46/WE (dalej: „RODO") informujemy

1. Administratorem Twoich danych osobowych podanych w formularzu jest DEDRA-EXIM sp. z o.o. z siedzibą w Pruszkowie , ul. 3 Maja 8, 05-800 Pruszków (dalej: „Administrator").
2. Twoje dane będą przetwarzane wyłącznie w celu przeprowadzenia procedury gwarancyjnej urządzenia zgodnie art. 6 ust. 1 lit. b ogólnego rozporządzenie o ochronie danych (dalej: „RODO") Podanie danych jest dobrowolne, ale konieczne do przeprowadzenia procedury gwarancyjnej.
3. Twoje dane będą przetwarzane przez okres rozpatrywania przeprowadzenia procedury gwarancyjnej oraz w celach archiwizacyjnych w razie konieczności obrony przed ewentualnymi roszczeniami wobec Administratora nie dłużej niż do momentu ich przedawnienia.
4. Twoje dane mogą być ujawniane wyłącznie podmiotom przetwarzającym dane na rzecz administratora na podstawie pisemnej umowy powierzenia przetwarzania danych osobowych świadczącym m.in. usługi serwisu technicznego, hostingu lub obsługi strony internetowej, obsługi IT, firmie kurierskiej. Dostawcy Administratora zobowiązani są do zapewnienia zabezpieczenia danych i spełnienia wymogów obowiązującego prawa związanego z ochroną danych osobowych i nie mogą wykorzystywać powierzonych danych osobowych do innych celów niż te, które są określone w umowie z Administratorem.
5. Twoje dane nie będą przetwarzane w sposób zautomatyzowany w tym również w formie profilowania oraz nie będą przekazywane do państwa trzeciego/organizacji międzynarodowej.
6. Posiadasz prawo dostępu do treści swoich danych oraz prawo ich sprostowania, usunięcia, ograniczenia przetwarzania, prawo do przenoszenia danych, prawo wniesienia sprzeciwu, w dowolnym momencie.
7. We wszelkich sprawach związanych z przetwarzaniem Twoich danych osobowych przez Administratora możesz skontaktować się pod adresem e-mail: daneosobowe@dedra.pl;
8. Masz prawo wniesienia skargi do wniesienia skargi do organu właściwego do spraw ochrony danych osobowych

CZ Obsah

1. Snímky a obrázky
2. Popis zařízení
3. Určení nástroje
4. Omezení použití
5. Technické údaje
6. Příprava k práci
7. Připojení k síti
8. Zapínání nástroje
9. Použití nástroje
10. Aktuální provozní práce
11. Náhradní díly a příslušenství
12. Samostatné odstranění závad
13. Výbava nástroje
14. Informace pro uživatele o zbavování se elektrických a elektronických zařízení
15. Záruční list

Překlad originálního návodu

Prohlášení o shodě bylo připojeno k návodu jako jednotlivý dokument. V případě chybějícího prohlášení o shodě kontaktujte Dedra Exim Sp. z o.o.

Všeobecné bezpečnostní podmínky byly připojeny k návodu jako jednotlivá brožura.

VAROVÁNÍ. Přečtěte si všechna upozornění označená symbolem a všechny pokyny.

Nedodržení níže uvedených upozornění a bezpečnostních pokynů může vést k úrazu elektrickým proudem, požáru nebo vážným zraněním.

Uložte všechna upozornění a pokyny pro pozdější použití.

2. Popis zařízení

Obr. A: 1 – rukojeť, 2 – spínač, 3 – klipy na rukojeť, 4 – koš na odpad, 5 – páka nastavení výšky sečení

3. Určení nástroje

Elektrická sekačka je určena pro sečení trávy na plochých a rovných plochách a také na svazích s mírným sklonem. Sekačka umožňuje práci s košem na posečenou trávu nebo práci bez koše.
Zařízení můžete používat pro renovační a stavební práce, v opravárenských dílnách, pro hobby práce s dodržením podmínek použití a přípustných provozních podmínek, uvedených v návodu k obsluze.

4. Omezení použití

POZOR **Zařízení může být používáno pouze v souladu s níže uvedenými "Přípustnými provozními podmínkami".**

POZOR **Samovolné změny v mechanické a elektrické stavbě, veškeré úpravy, obslužné činnosti nepopsané v návodu k obsluze budou vnímány jako právně neopodstatněné a způsobí okamžitou ztrátu záručních práv a prohlášení o shodě ztratí platnost.**

Používání, které budou v rozporu s určením nebo v rozporu s návodem k obsluze způsobí okamžitou ztrátu záručních práv.
Sekačku nepoužívejte pro ořezávání keřů, stříhání výhonů, rozmělňování pokácených keřů, čištění chodníčků, vyrovnávání nerovností (např. krtinců) a pro jiné činnosti.

Přípustné provozní podmínky
S1 – nepřetržitý provoz a jiný.
Nepracujte za deště

5. Technické údaje

Model zařízení	DED8708-A
Provozní napětí [V]	230
Frekvence [Hz]	~50
Výkon [W]	1600
Stupeň krytí	IPX4
Třída ochrany	II
Rychlost otáčení [min-1]	3400
Objem koše [L]	42
Šířka sečení [mm]	380
Seřízení sečení [mm–mm]	30 – 75
Nastavení výšky sečení	5
Hladina vibrací měřená na rukojeti ah [m/s²]	4,1
Nejistota měření K [m/s²]	2,1
Emise hluku:	
Hladina akustického tlaku LpA [dB(A)] / Nejistota měření KpA	69,8 / 1,89
Hladina akustického výkonu LWA [dB(A)] / Nejistota KWA [dB(A)]	89,8 / 1,89
Zaručená hladina akustického výkonu LWA [dB(A)]	96
Hmotnost zařízení [kg]	11,5

Informace o vibracích a hluku

Kombinovaná hodnota vibrací ah a nejistota měření určená v souladu s normou EN 60335-2-77 i je uvedena v tabulce.
Hladina hluku je uvedena v souladu s ISO 3744: 2010, hodnoty byly uvedeny výše v tabulce..

POZOR **Hluk může způsobit poškození sluchu, při práci vždy používejte chrániče sluchu!**

Uvedená celková hodnota vibrací / hluku je měřena podle standardní metody studie a může být použita k porovnání jednoho zařízení s druhým. Zadaná úroveň vibrací / hluku může být použita také pro předběžné posouzení dopadu vibrací / hluku.
Hladina vibrací / hluku při skutečném používání přístroje se může lišit od deklarované hodnoty v závislosti na způsobu používání pracovních nástrojů, zejména na typu obráběného materiálu a je třeba k určení opatření na ochranu operátora. Přesně ohodnoťte expozici v reálných podmínkách provozu, je nutné vzít v úvahu všechny části pracovního cyklu, včetně období, když zařízení je vypnuto nebo když je zapnuté, ale není právě používáno.

6. Příprava k práci

POZOR **POZOR** **Všechny přípravné práce provádějte při zařízení odpojeném od zdroje napájení. Upozornění: dávejte pozor, abyste nepoškodili kabel.**

Rozložte rukojeť, nastavte ji do správné polohy a zajistěte pomocí pákových šroubů. Kabel položte tak, abyste jej mohli zasunout do svorky.

Nasazení koše na trávu

Při sečení s košem na trávu zvedněte kryt vyhazovacího otvoru, koš zavěste na úchyty a pak sklopte kryt.

Připojení k napájení

POZOR **Používejte pouze zahradní prodlužovací kabely, přizpůsobené práci venku.**

Napájecí kabel připojte do zásuvky v rukojeti sekačky. Kabel uložte tak, aby byl za uživatelem.

POZOR **Vždy se ujistěte, že napájecí kabel není před uživatelem. Najetí na kabel jej může poškodit a způsobit úraz elektrickým proudem.**

7. Připojení k síti

Před připojením zařízení ke zdroji napájení je nutné se ujistit, že napětí napájení odpovídá hodnotě uvedené v údajovém štítku.
Napájecí instalace by měla být vyhotovena v souladu s přísnými požadavky týkajícími se elektrických instalací a splňovat bezpečnostní podmínky používání.
Parametry minimálního průřezu napájecího kabelu a jmenovité hodnoty jističe v závislosti na výkonu zařízení byly uvedeny v níže uvedené tabulce:

Výkon přístroje [W]	Minimální průřez vodiče [mm2]	Minimální hodnota pojistky typu C [A]
700÷1400	1	10

Instalace by měla být vyhotovena oprávněným elektrikářem. V případě využívání prodlužovače věnujte pozornost tomu, aby průřez žíly nebyl nižší, než požadovaný (viz tabulka). Elektrický kabel položte tak, aby v průběhu provozu nebyl vystaven možnému přerušení. Nepoužívejte poškozené prodlužovače.
Pravidelně kontrolujte technický stav napájecího kabelu. Netahejte napájecí kabel.

8. Zapínání nástroje

POZOR **Před spuštěním zařízení proveďte kroky popsané v části "Příprava k práci".**

Sekačku uvedete do pohybu v pořadí – nejprve stiskněte tlačítko umístěné ve spínači. Držte tlačítko stisknuté a mírně zatlačte rukojeť spojky směrem k rukojeti sekačky. Rozběhne se motor. Po uvolnění tlačítka ve spínači bude motor nadále pracovat, po uvolnění rukojeti zhasne.

9. Použití nástroje

Pravidelné sečení trávy je ošetření, které stimuluje růst trávy, zvyšuje její hustotu a přispívá k odumírání plevele. První sečení proveďte na začátku dubna při výšce trávy 70–80 mm. V sezoně trávu sečte jednou týdně.

POZOR **Sekačku nezapínejte ve vysoké trávě.**

Před sečením vyberte výšku sečení. Chcete -li to provést, zatáhněte zadní nápravu zpět a nastavte ji do jedné ze tří poloh.

Výšku sečení vyberte tak, abyste nezatěžovali sekačku.

Sečte v rovných pruzích, které se překrývají, tj. každý další průjezd se musí asi v ¼ překrývat s předchozím průjezdem. Při sečení na svazích sečte napříč svahem a buďte velmi opatrní při couvání a změně směru sečení.
Koš na trávu je vybaven indikátorem naplnění. Při sečení dávejte pozor na naplnění koše. Koš pravidelně vyprazdňujte, zabraňte jeho přeplnění.

Sečení bez koše

Sekačka umožňuje sečení bez koše. Při této práci je tráva vyhazována na trávník. Posečená tráva se rozkládá a mění v přírodní ekologické hnojivo. Zlepšuje to růst trávy omezením odpařování vody, zabráněním eroze půdy, zpomalením růstu plevele atp. Sečená tráva bude vyhazována pod krytem sekačky.

Vypnutí napájení

Zdroj napájení vždy odpojte:
– pokud odejdete od stroje
– před odstraněním překážky
– před kontrolou, čištěním nebo prací se strojem
– po nárazu do cizího předmětu za účelem prohlídky, zda není stroj poškozen
– pokud stroj začne nadměrně vibrovat, okamžitě zkontrolujte.

10. Aktuální provozní práce

POZOR **Veškeré servisní práce provádějte se zařízením odpojeným od zdroje napájení.**

Nedotýkejte se nebezpečných rotujících částí před odpojením stroje od napájení a úplným zastavením rotujících částí.

Pro zajištění bezpečné práce a prodloužení životnosti zařízení provádějte pravidelné dílenské prohlídky. Opotřebené nebo poškozené díly vyměňte, aby byla zajištěna bezpečná práce. Neprovádění údržby nebo její provádění v rozporu s návodem může mít za následek zkrácení životnosti zařízení a v extrémním případě úraz.

POZOR **Údržbu neprovádějte, dokud se nezastaví všechny nebezpečné rotující díly.**

Montáž a demontáž nože

Vždy používejte ochranné rukavice.

Chcete-li vyjmout nůž ze sekačky, postavte ji tak, abyste měli přístup k upevnění nože. Nůž zablokujte (např. uchopte za neostřenou část), klíčem vyšroubujte šroub a vyjměte nůž. Chcete-li namontovat nůž, nastavte jej do správné polohy pomocí polohovadel (otvorů v noži přizpůsobených výstupkům na krytu sekačky). Utáhněte nůž a v poslední fázi utahování zablokujte jeho otáčení.

K vyšroubování a zašroubování nože vždy používejte klíč.

Čištění

Po každém použití vyčistěte zařízení od zbytků rostlin. Pro důkladnější čištění používejte lehce navlhčený hadřík eventuálně s přídavkem neagresivních čisticích prostředků.

Ostření kovových řezných nástrojů

POZOR **Nepoužívejte poškozené nože.**

Při malém opotřebení nástroj naostřete pilníkem. Ostřete často, a přitom stírejte malé množství materiálu. K ostření nože s nízkým opotřebením stačí několik pohybů pilníkem. Po každých 5 ostření zkontrolujte stav vyvážení nástroje na k tomu určeném zařízení nebo si objednejte takovou službu ve speciálním servisu. Silně opotřebený řezný nástroj naostřete ostřičkou nebo si objednejte takovou službu ve speciálním servisu. Po každém ostření silně opotřebeného nástroje zkontrolujte stav jeho vyvážení.

Skladování a přeprava

Pokud zařízení nepoužíváte, skladujte jej mimo dosah dětí, na suchém místě. Zařízení a jiné součásti uvedené v kompletaci přepravujte způsobem, který je nevystavuje škodlivým podmínkám prostředí, jako jsou: vlhkost, atmosférické srážky, tlak, který může způsobit mechanické poškození, a další, které mohou mít na zařízení negativní vliv. Kovové řezné prvky skladujte a přepravujte ve

vyhrazeném obalu. Na krátké vzdálenosti zařízení přenášejte tak, že jej budete držet za rukojeť.

11. Náhradní díly a příslušenství

Pro nákup náhradních dílů a příslušenství kontaktujte servis Dedra Exim. Kontaktní údaje jsou uvedeny na 1. straně návodu.
Při objednávání náhradních dílů uveďte číslo šarže na typovém štítku, stejně jako číslo dílu z montážního výkresu.
Během záruční doby se opravy provádějí za podmínek uvedených v záruční listině. Reklamovaný produkt, prosím, předejte k opravě na místě pořízení (prodávající povinen přijmout reklamované zboží), pošlete na servisní středisko nejblíže k místu bydliště (seznam služeb na internetových stránkách www.dedra.pl), nebo zašlete do centrálního servisu Dedra Exim. Přiložte prosím vyplněnou záruční listinu. Po záruční době opravy provádí centrální servis. Poškozené zboží musí být odesláno do servisního střediska (náklady na dopravu platí uživatel).

12. Samostatné odstranění závad

POZOR **Před zahájením odstraňování závad odpojte nástroj od napájení.**

Problém	Příčina	Řešení
Zařízení nefunguje	Poškozený spínač	Zařízení odevzdejte do servisu
	Není napájení	Zkontrolujte napájecí zdroj
	Špatně vložená zástrčka	Správně upevněte
Zařízení se rozbíhá těžce	Překročené přípustné provozní parametry	Snižte zatížení elektrického nářadí
Neefektivní práce	Opotřebený nůž	Vyměňte nebo naostřete nůž
Motor se přehřívá	Ucpané větrací otvory	Vyčistěte otvory
	Překročené přípustné provozní parametry	Vypněte elektrické nářadí, přerušte práci, dokud zcela nevychladne

13. Výbava nástroje

1. Sekačka – 1 ks, koš na trávu – 1 ks

14. Informace pro uživatele o likvidaci elektrických a elektronických zařízení (týká se domácností)

Symbol uvedený na výrobcích nebo v průvodní dokumentaci označuje, že vadné elektrické nebo elektronické zařízení nesmí být likvidováno společně s domovním odpadem. Pokud potřebujete zlikvidovat, znovu použít nebo využít součástky, je správné je odnést na specializované sběrné místo, kde je přijmou zdarma. Informace o umístění sběrných míst pro použitá zařízení poskytují místní orgány, např. na svých internetových stránkách.
Správnou likvidáciou zariadenia je možné šetriť cenné zdroje a zabrániť negatívnym vplyvom na zdravie a životné prostredie v dôsledku možnej prítomnosti nebezpečných látok, zmesí a komponentov v zariadení
Za nesprávnou likvidaci odpadu hrozí sankce podle příslušných místních předpisů.
Uživatelé v zemích EU: Pokud potřebujete zlikvidovat elektrické nebo elektronické zařízení, obraťte se na nejbližší prodejní místo nebo na svého dodavatele, který vám poskytne další informace.
Likvidace v zemích mimo Evropskou unii: Tento symbol se vztahuje pouze na země Evropské unie. Pokud si přejete tento výrobek zlikvidovat, obraťte se na místní úřady nebo prodejce, aby vám sdělil správný způsob likvidace.

Záruční list

pro

Katalogové číslo: Sériové číslo:.....

(dále jen v**ýrobek**)

Datum zakoupení výrobku: .....

Razítko prodávajícího……

Datum a podpis prodávajícího: .....

Prohlášení uživatele:

PotwiPotvrzuji, že jsem byl seznámen se záručními podmínkami a důsledky nedodržování pokynů uvedených v návodu k obsluze a záručním listu. Se záručními podmínkami souhlasím, což potvrzuji vlastnoručním podpisem:

....

datum a místo podpis uživatele

I. Odpovědnost za výrobek

1. Ručitel – DEDRA EXIM Sp. z o.o. se sídlem v Pruszkowie, adresa: ul. 3 Maja 8, 05-800 Pruszków, KRS 0000062517, Obvodní soud pro hl. město Varšavu ve Varšavě, XIV. Hospodářský odbor Celostátního soudního rejstříku, DIČ 527-020-49-33, Základní kapitál: 100 980.00 zl.
2. Podle podmínek stanovených v tomto záručním listu ručitel poskytuje záruku na výrobek, pocházející z distribuce ručitele.
3. Záruční odpovědnost za vady se týká pouze vad vzniklých z příčin tkvících ve výrobku v okamžiku jeho vydání uživateli.
4. Uživatel má nárok na bezplatnou záruční opravu výrobku, pokud vada byla zjištěná v záruční době. Provedení opravy výrobku (způsob opravy) závisí na rozhodnutí ručitele. Pokud ručitel nemůže provést opravu, vyhrazuje si právo na výměnu vadné součásti nebo celého výrobku za bezvadný, snížení ceny výrobku nebo odstoupení od smlouvy.
5. Vůči uživateli, který není spotřebitelem ve smyslu zákona ze dne 23. dubna 1964 občanský zákoník, je odpovědnost Ručitele za škody vyplývající z této záruky a/nebo v souvislosti s jejím uzavřením a plněním, bez ohledu na právní titul, omezena maximálně do výše hodnoty vadného výrobku.

II. Záruční doba

Součásti výrobku, na které se vztahuje záruka	Doba trvání záruční ochrany
Sekačka	24 měsíců, počítáno od data nákupu výrobku uvedeného v tomto záručním listu

III. Podmínky uplatňování záruky

1. Przedstawienie przez Użytkownika wypełnionej karty gwarancyjnej Produktu 1. Předložení vyplněného záručního listu pro výrobek a doložení okolností nákupu výrobku, např. předložením paragonu, faktury atd. Pro správné vyřízení reklamace se doporučuje, abyste společně s výrobkem předali všechny součásti stanovené v kapitole „Kompletace“ výrobku uvedené v návodu k obsluze.
2. Dodržování pokynů uvedených v návodu k obsluze a záručním listu.
3. Záruka platí pouze na území Polska a EU.
4. Záruka se nevztahuje na vady výrobku vzniklé zejména v následku:
a. Nedodržování podmínek stanovených v návodu k obsluze, zejména v rozsahu správného provozování, údržby a čištění;
b. Používání čisticích nebo ošetřovacích prostředků v rozporu s návodem k obsluze;
c. Nevhodného skladování a přepravování výrobku;
d. Svépomocných změn a/nebo úpravy výrobku, které nebyly dohodnuty s ručitelem;
e. Používání ve výrobku provozních materiálů v rozporu s návodem k obsluze.
5. Uživatel, který není spotřebitelem ve smyslu zákona ze dne 23. dubna 1964 občanský zákoník, ztratí záruku na výrobek, na kterém:
- odstranil, změnil nebo poškodil sériová čísla, označení údajů a výkonové štítky;
- ucpávky byly poškozeny uživatelem nebo nesly stopy manipulace uživatele.
6. Upozornění! Činnosti spojené s každodenní obsluhou výrobku, vyplývající mj. z návodu k obsluze, provádí uživatel ve vlastní režii a na své náklady.

IV. Postup při reklamaci

1. V případě zjištění nesprávného provozu výrobku se před nahlášením reklamace ujistěte, že jste provedli správně všechny činnosti podrobně popsané v návodu k obsluze.
2. Reklamaci nahlaste ihned, nejlépe do 7 dnů od data zjištění vady výrobku. Uživatel, který není spotřebitelem ve smyslu zákona ze dne 23. dubna 1964 občanský zákoník, ztratí nárok na uplatnění záruky v případě nenahlášení reklamace do 7 dnů.
3. Reklamaci můžete nahlásit mj. v místě zakoupení výrobku, v záručním servisu nebo písemně na adresu: DEDRA EXIM Sp. z o.o., ul. 3 Maja 8, 05-800 Pruszków.
4. Reklamaci můžete nahlásit prostřednictvím formuláře dostupného na stránkách www.dedra.pl. („Formulář pro nahlášení reklamace“).
5. Adresy záručních servisů v jednotlivých státech jsou dostupné na stránkách www.dedra.pl. Pokud v daném státě není uveden servis, reklamační formulář zašlete na adresu: DEDRA EXIM Sp. z o.o., ul. 3 Maja 8, 05-800 Pruszków (Polska).
6. Z bezpečnostních důvodů je zakázáno používat vadný výrobek.
7. Upozornění!!! Používání vadného výrobku ohrožuje zdraví a život uživatele.
8. Povinnosti vyplývající ze záruky budou splněny do 14 pracovních dnů, počítáno ode dne doručení reklamovaného výrobku.
9. Vadný výrobek před odevzdáním do servisu vyčistěte. Reklamovaný výrobek důkladně zabezpečte proti poškození při přepravě (doporučuje se předat reklamovaný výrobek v originálním obalu).
10. Záruční doba se prodlužuje o dobu, během níž uživatel z důvodu vady výrobku, na kterou se vztahuje záruka, nemohl výrobek používat.
Záruka nevylučuje, neomezuje ani nepozastavuje nároky uživatele vyplývající z ručení za vady prodané věci.
V souladu s čl. 13 odst. 1 a 2 nařízení Evropského parlamentu a Rady (EU) 2016/679 ze dne 27. dubna 2016 o ochraně fyzických osob v souvislosti se zpracováním osobních údajů a o volném pohybu těchto údajů a o zrušení směrnice 95/46/ES Vás informujeme, že:
1. Správcem vašich osobních údajů uvedených ve formuláři je DEDRA-EXIM sp. z o.o. se sídlem v Pruszkowie, ul. 3 Maja 8, 05-800 Pruszków (dále jen: „Správce“).
2. Vaše údaje budou zpracovávány pouze pro účely provedení reklamačního řízení zařízení podle čl. 6 odst. 1 písm. b) obecného nařízení o ochraně osobních údajů (dále jen: „GDPR“) Poskytnutí údajů je dobrovolné, ale nezbytné k provedení reklamačního řízení.
3. Vaše údaje budou zpracovávány po dobu posouzení provedení reklamačního řízení a pro účely archivace v případě potřeby obrany proti eventuálním nárokům vůči Správci, nejdéle však do okamžiku jejich promlčení.
4. Vaše údaje mohou být zpřístupněny pouze subjektům, které zpracovávají údaje pro Správce na základě písemné smlouvy o pověření zpracováním osobních údajů, poskytujícím mj. technický servis, hosting nebo údržbu webových stránek, IT servis, kurýrní služby. Dodavatelé Správce jsou povinni zajistit ochranu údajů a splnit požadavky platného zákona souvisejícího s ochranou osobních údajů a nesmí využívat svěřené osobní údaje pro jiné účely než ty, které jsou uvedeny ve smlouvě se Správcem.
5. Vaše údaje nebudou zpracovávány automatizovaným způsobem, včetně profilování, a nebudou předávány do třetí země / mezinárodní organizaci.
6. Máte právo na přístup ke svým údajům a právo na jejich opravu, výmaz, omezení zpracování, právo na přenositelnost údajů, právo kdykoli vznést námitku.
7. Ve všech záležitostech souvisejících se zpracováním vašich osobních údajů Správcem nás můžete kontaktovat na e-mailové adrese: daneosobowe@dedra.pl.
8. Máte právo podat stížnost u úřadu příslušného pro ochranu osobních údajů

SK Obsah

1. Fotografie a obrázky
2. Popis zariadenia
3. Určenie zariadenia
4. Obmedzenia používania
5. Technické údaje
6. Príprava na prácu
7. Pripojenie k sieti
8. Zapnutie zariadenia
9. Používanie zariadenia
10. Priebežná údržba
11. Náhradné diely a príslušenstvo
12. Samostatné odstraňovanie porúch
13. Kompletizácia zariadenia

14. Informácie pre užívateľov týkajúca sa likvidácii elektrických a elektronických zariadení
15. Záručný list

Preklad originálneho návodu

Vyhlásenie o zhode bolo pripojené k návodu ako samostatný dokument. Ak dané vyhlásenie o zhode chýba, je potrebné kontaktovať spoločnosť Dedra Exim Sp. z o.o.

Všeobecné pokyny pre bezpečnosť boli pripojené k návodu ako samostatná brožúra.

UPOZORNENIE. **Prečítajte si všetky upozornenia označené symbolom a všetky pokyny.**

POZOR **Nedodržanie nasledujúcich bezpečnostných upozornení a bezpečnostných pokynov môže spôsobiť zásah elektrickým prúdom, požiar, alebo vážne poranenie.**

Zachovajte všetky upozornenia a návod pre budúce použitie.

2. Popis zariadenia

Obr. A: 1 – rukoväť, 2 – zapínač, 3 – svorky rukoväte, 4 – kôš na pokosenú trávu, 5 – páka nastavovania výšky kosenia

3. Určenie zariadenia

Elektrická kosačka je určená na kosenie trávy na plochých a rovných povrchoch, a tiež na svahoch s neveľkým sklonom. Kosačka umožňuje kosenie so zberom trávy do koša alebo bez zberania trávy.

Zariadenie je určené na používanie pri rekonštrukčno-stavebných prácach, v dielňach a v servisoch, pri amatérskych w prácach, pričom musia byť dodržané podmienky používania a prípustné prevádzkové podmienky, ktoré sú uvedené v používateľskej príručke.

4. Obmedzenia používania

POZOR **Zariadenie sa môže používať iba v súlade s nižšie umiestnenými „Prípustnými pracovnými podmienkami" uvedenými nižšie".**

POZOR **Neoprávnené a samostatné zmeny v mechanickej a elektrickej konštrukcii, všetky úpravy, činnosti údržby, ktoré nie sú opísané v návode na obsluhu, budú považované za nezákonné a spôsobia okamžitú stratu záručných práv a vyhlásenie o zhode už nebude platné. Použitie v rozpore s účelom, alebo v nezhodne s návodom na použitie, bude mať za následok okamžitú stratu záručných práv.**

Kosačku v žiadnom prípade nepoužívajte na orezávanie či kosenie kríkov, výhonkov, rozdrobovanie orezaných výhonkov, čistenie chodníčkov, vyrovnávanie nerovností (napr. krtincov) ani na iné nepovolené činnosti.

Prípustné pracovné podmienky
S1 – neprerušovaná práca a iné.
Nepracujte počas zrážok.

5. Technické údaje

Model zariadenia	DED8708-A
Pracovné napätie [V]	230
Frekvencia [Hz]	~50
Príkon [W]	1600
Stupeň ochrany	IPX4
Trieda ochrany	II
Uhlová rýchlosť [min-1]	3400
Objem koša [L]	42
Šírka kosenia [mm]	380
Nastavenie výšky kosenia [mm – mm]	30 – 75
Nastavenie výšky kosenia	5
Úroveň vibrácií meraná na rukoväti ah [m/s2]	4,1
Odchýlka (nepresnosť) merania K [m/s2]	2,1
Hlučnosť:	
Úroveň akustického tlaku LpA [dB(A)] / Nepresnosť merania KpA	69,8 / 1,89
Úroveň akustického výkonu LWA [dB(A)] / Nepresnosť KWA [dB(A)]	89,8 / 1,89
Zaručená úroveň akustického výkonu LWA [dB(A)]	96
Hmotnosť zariadenia [kg]	11,5

Informácie o vibráciách a hlučnosti

Celková hodnota vibrácií a_h a neistota merania sú stanovené v súlade s normou EN 60335-2-77 a sú uvedené v tabuľke.

Emisia hluku bola stanovená v súlade s ISO 3744:2010, hodnoty sú uvedené v tabuľke vyššie.

POZOR **Hluk môže spôsobiť poškodenie sluchu, a preto počas práce vždy používajte ochranné prostriedky na uši!**

Deklarovaná celková hodnota vibrácií/hluku bola meraná v súlade so štandardnou skúšobnou metódou a môže byť použitá na porovnanie jedného zariadenia z druhým. Uvedená úroveň vibrácií/ hluku môže byť tiež použitá na predbežné posúdenie vystavenia na vibrácie/hluk.

Úroveň vibrácií/hluku sa počas skutočného používania zariadenia môže líšiť od deklarovaných hodnôt, v závislosti na spôsobe používania pracovných nástrojov, najmä od typu spracovaného výrobku a od potreby určenia opatrení zameraných na ochranu operátora. Pre presné posúdenie vystavenia v reálnych podmienkach používania, je potrebné pamätať o všetkých častiach prevádzkového cyklu, vrátane času, keď je zariadenie celkom vypnutý, alebo ak je zapnuté, ale nie je používané.

6. Príprava na prácu

POZOR **Všetky činnosti súvisiace s prípravou zariadenia na používanie vykonávajte iba vtedy, keď je zariadenie odpojené od napájania. Pozor: dávajte pozor, aby sa kábel nepoškodil.**

Rozložte rukoväť, nastavte ju v požadovanej polohe a zablokujte skrutkami s pákou. Kábel umiestnite tak, aby sa dal umiestniť na háku.

Vkladanie koša na trávu

Pri kosení so zberom trávy do koša na trávu najprv zdvihnite kryt výstupného kanála, háky koša umiestnite v držiakoch, a následne pomaly pustite kryt.

Pripojenie k el. napätiu

POZOR **Používajte iba záhradné predlžovacie káble, ktoré sú vhodné na používanie vonku.**

Napájací kábel pripojte k zásuvke na rukoväti kosačky. Kábel umiestnite tak, aby sa nachádzal za používateľom.

POZOR **Vždy dávajte pozor, aby sa napájací kábel nikdy nenachádzal pred používateľom. V dôsledku prechodu kosačky po kábli sa môže poškodiť a hrozí zásah el. prúdom.**

7. Pripojenie k sieti

Pred pripojením zariadenia k zdroju napájania sa uistite, že napájacie napätie zodpovedá hodnote uvedenej na typovom štítku.

Inštalácia elektrického napájania by mala byť vykonaná v súlade so základnými požiadavkami na elektrické inštalácie a mala by spĺňať požiadavky bezpečného používania. Parametre minimálneho prierezu napájacieho kábla a menovitej hodnoty poistky v závislosti od výkonu zariadenia sú uvedené v nasledujúcej tabuľke:

Výkon zariadenia [W]	Minimálny prierez vodiča [mm2]	Minimálna hodnota ističa typu C [A]
700÷1400	1	10

Inštaláciu by mal vykonať kvalifikovaný elektrikár. Pri použití predlžovacích káblov skontrolujte, či nie je prierez vodiča menší ako je požadované (pozri tabuľku). Elektrický kábel umiestnite tak, aby počas prevádzky nebol vystavený prípadnému poškodeniu. Nepoužívajte poškodené predlžovacie káble. Pravidelne kontrolujte technický stav napájacieho kábla. Neťahajte za sieťový kábel.

8. Zapnutie zariadenia

POZOR **Skôr, než zapnete zariadenie, tak určite musíte vykonať činnosti popísané v kapitole „Príprava na prácu".**

Kosačka sa spúšťa nasledovnou sekvenciou – najprv stlačte tlačidlo, ktoré sa nachádza v zapínači. Držiac tlačidlo stlačené jemne potiahnite páčku smerom k rukoväti kosačky. Motor sa spustí. Keď pustíte tlačidlo vo vypínači motor bude naďalej spustený, vypne sa až keď pustíte páčku.

9. Používanie zariadenia

Pravidelné kosenie trávy patrí medzi normálnu starostlivosť o trávnik, stimuluje trávu k rastu, zvyšuje jej hustotu a pomáha ničiť burinu. Prvé kosenie vykonajte na začiatku apríla, s výškou kosenia 70 – 80 mm. Počas sezóny trávu koste raz týždenne.

POZOR **Kosačku nespúšťajte vo vysokej tráve.**

Pred začatím kosenia vyberte výšku kosenia. Za týmto účelom potiahnite zadnú nápravu dozadu a nastavte ju do jednej z troch polôh.

Výšku kosenia zvoľte tak, aby ste kosačku nepreťažovali.

Kosenie vykonávajte jednoduchými pásmi, pričom nasledujúci kosený pás sa musí prekrývať s už pokoseným pásom na cca ¼ jeho šírky. Pri kosení na svahu koste priečne k svahu, zachovávajte náležitú opatrnosť pri cúvaní a pri zmene smeru kosenia.

Kôš na trávu má signalizátor naplnenia. Počas kosenia dávajte pozor na naplnenia koša. Kôš vyprázdňujte pravidelne, zabráňte, aby bol preplnený.

Kosenie bez koša

Kosačka umožňuje kosenie bez koša. V takom prípade sa pokosená tráva roztrúsi po trávniku. Pokosená tráva sa rozkladá a následne sa mení na prirodzené ekologické hnojivo. Zlepšuje rast trávy obmedzením vyparovania vody, predchádza erózii pôdy, spomaľuje rasť buriny ap. Kosená tráva sa bude roztrusovať pod plášťom kosačky.

Odpojenie od el. napätia

Zariadenie vždy odpojte od el. napätia v nasledovných prípadoch:
- keď sa používateľ chce vzdialiť od zariadenia
- pred odstraňovaním upchatia
- pred kontrolou, čistením, servisom a údržbou zariadenia
- po narazení na cudzí predmet s cieľom kontroly, či sa zariadenie v dôsledku úderu nepoškodilo
- ak zariadenie začína nadmerne vibrovať, s cieľom okamžitej kontroly.

10. Priebežná údržba

POZOR **Všetky činnosti súvisiace s obsluhou zariadenia vykonávajte iba vtedy, keď je zariadenie odpojené od napájania.**

POZOR **Predtým, ako zariadenie odpojíte od el. napätia, v žiadnom prípade sa nedotýkajte nebezpečných pohyblivých prvkov skôr, než sa tieto prvky úplne zastavia.**

Aby ste zaručili bezpečnosť pri práci, a aby ste predĺžili životnosť zariadenia, pravidelne vykonávajte náležité technické kontroly v dielenských podmienkach. Opotrebované alebo poškodené diely vymeňte, aby ste zachovali náležitú úroveň bezpečnosti práce. Nevykonávanie náležitej údržby, alebo vykonávanie údržby nesprávnym spôsobom, môže viesť k skrátenie trvácnosti zariadenia, a v krajnom prípade až k úrazu či nehode.

POZOR **Žiadne servisné činnosti nevykonávajte skôr, než sa všetky nebezpečné pohyblivé prvky úplne zastavia.**

Montáž a demontáž noža

⚠ POZOR Vždy používajte vhodné ochranné rukavice.

Keď chcete odmontovať nôž kosačky, najprv kosačku preklopte tak, aby ste mali k nožu dobrý prístup. Zablokujte nôž (napr. uchopením tupej časti), kľúčom odskrutkujte skrutku a nôž zložte. Keď chcete nôž namontovať, pomocou polohovacích vodidiel (otvorov v čepeli, ktoré musia zapadnúť do jazýčkov v plášti kosačky) nastavte správnu polohu. Priskrutkujte nôž, v poslednej fáze uťahovania ho zablokujte, aby sa neotáčal.

Na montáž a demontáž noža vždy používajte vhodný kľúč.

Čistenie

Zariadenie po každom použití vyčistite zo zvyškov rastlín. Na presnejšie vyčistenie môžete použiť trochu navlhčenú handričku, prípadne s dodatkom neagresívneho čistiaceho prostriedku.

Ostrenie kovových rezných nástrojov

⚠ POZOR V žiadnom prípade nepoužívajte poškodené nože.

Ak nástroj nie je veľmi zatupený, naostrite ho s použitím pilníka. Ostrite často, odstráňte iba neveľké množstvo materiálu. Na naostrenie ostria, ktoré nie je veľmi zatupené, stačí niekoľko pohybov pilníka. Po každých 5 ostreniach skontrolujte stav vyváženia náradia na zariadení, ktoré je na to určené, alebo takú činnosť zadajte autorizovanému servisu. Silno opotrebovaný rezný nástroj ostrite s použitím brúsiča, alebo takú činnosť zadajte autorizovanému servisu. Zakaždým po naostrení silne zatupeného nástroja, skontrolujte vyváženie zariadenia.

Uchovávanie a preprava

Keď zariadenie nepoužívate, uchovávajte ho mimo dosahu detí, na suchom mieste. Zariadenie ako aj iné prvky, ktoré sú súčasťou zariadenia, prepravujte takým spôsobom, aby neboli vystavené na škodlivé pôsobenie podmienok prostredia, také ako: vlhkosť, zrážky, pritlačenie v dôsledku ktorého sa môže zariadenie mechanicky poškodiť, alebo iných podmienok, ktoré môžu mať negatívny vplyv na zariadenie. Kovové rezné prvky uchovávajte a prepravujte v špeciálnom kryte. Zariadenie na kratšie vzdialenosti prenášajte držiac za prepravnú rúčku.

11. Náhradné diely a príslušenstvo

Ak si chcete kúpiť náhradné diely a príslušenstvo, tak sa prosím obráťte na servis Dedra Exim. Kontaktné údaje nájdete na 1. strane tohto návodu.
Pri objednávaní náhradných dielov uveďte prosím sériové číslo nachádzajúce sa na typovom štítku spolu s číslom dielu z montážneho výkresu.
Počas trvania záruky sa oprava vykonáva na základe podmienok uvedených v záručnom liste. Reklamovaný produkt odovzdajte na opravu v mieste nákupu (predávajúci je povinný prijať reklamovaný produkt), odošlite do najbližšieho servisného strediska k miestu bydliska (zoznam servisov nájdete na stránkach www.dedra.pl), alebo odošlite do centrálneho servisu Dedra Exim. Prosím, aby ste priložili vyplnený záručný list. Po skončení záručnej doby opravy vykonáva centrálny servis. Poškodený produkt musí byť odoslaný do servisu (náklady na dodanie hradí používateľ).

12. Samostatné odstraňovanie porúch

⚠ POZOR Pred začatím samostatného odstránenia porúch, odpojte zariadenie od zdroja napájania.

Problém	Príčina	Riešenie
Zariadenie nefunguje	Poškodený zapínač	Zariadenie odovzdajte do servisu
	Porucha el. napätia	Skontrolujte zdroj el. napätia
	Zle zastrčená zástrčka	Upevniť správne
Zariadenie sa pohybuje veľmi ťažko	Prekročené prípustné prevádzkové parametre	Znížiť zaťaženie elektronáradia
Málo efektívna práca	Opotrebovaná pracovná koncovka	Vymeňte alebo naostrite nôž
Motor sa prehrieva	Upchané vetracie otvory	Očistite otvory
	Prekročené prípustné prevádzkové parametre	Elektronáradie vypnite a odložte, kým úplne nevychladne

13. Kompletizácia zariadenia

1. Kosačka – 1 ks, kôš na trávu – 1 ks

14. Informácie pre užívateľov k likvidácii elektrických alebo elektronických zariadení (tykajúce są domácností)



Symbol uvedený na výrobkoch alebo v sprievodnej dokumentácii označuje, že chybné elektrické alebo elektronické zariadenia sa nesmú likvidovať spolu s domovým odpadom. Ak potrebujete zlikvidovať, opätovne použiť alebo zhodnotiť komponenty, správne je odovzdať ich na špecializovanom zbernom mieste, kde ich prijmú bezplatne. Informácie o umiestnení zberných miest pre použité zariadenia poskytujú miestne orgány, napr. na svojich webových stránkach.
Správnou likvidáciou zariadenia je možné šetriť cenné zdroje a zabrániť negatívnym vplyvom na zdravie a životné prostredie v dôsledku možnej prítomnosti nebezpečných látok, zmesí a komponentov v zariadení.
Za nesprávnu likvidáciu odpadu hrozia sankcie podľa príslušných miestnych predpisov.
Používatelia v krajinách EÚ: Ak potrebujete zlikvidovať elektrické alebo elektronické zariadenie, obráťte sa na najbližšie predajné miesto alebo na svojho dodávateľa, ktorý vám poskytne ďalšie informácie.
Likvidácia v krajinách mimo Európskej únie: Tento symbol sa vzťahuje len na krajiny Európskej únie. Ak chcete tento výrobok zlikvidovať, obráťte sa na miestne úrady alebo predajcu, ktorý vám poskytne informácie o správnom spôsobe likvidácie.

Záručný list

na

Katalógové č : Číslo šarže: .....

(ďalej len Výrobok)

Dátum nákupu výrobku: .....

Pečiatka predajcu

Dátum a podpis predajcu: .....

Vyhlásenie Užívateľa:

Potvrdzujem, že som bol oboznámený so záručnými podmienkami, ako aj s následkami nedodržiavania pokynov a odporúčaní, ktoré sú uvedené v užívateľskej príručke a v záručnom liste. Záručné podmienky sú mi známe, čo potvrdzujem vlastnoručným podpisom:

....

dátum a miesto podpis Užívateľa

I. Zodpovednosť za Výrobok

1. Ručiteľ - spoločnosť „DEDRA EXIM sp. z o.o.“ sídliaca v meste: Pruszków, na adrese: ul. 3 Maja 8, 05-800 Pruszków, Poľsko, zapísaná do obchodného registra pod číslom KRS 0000062517 vedenom oblastným súdom pre hlavné mesto Varšava vo Varšave, 14. ekonomické oddelenie Štátneho súdneho registra, IČ DPH: PL 5270204933, základné imanie: 100 980,00 PLN.
2. Podľa podmienok stanovených týmto záručným listom Ručiteľ udeľuje záruku na Výrobok, pochádzajúci z distribúcie Ručiteľa.
3. Zodpovednosť na základe záruky sa vzťahuje iba na chyby, ktoré vznikli následkom príčin nachádzajúcich sa vo Výrobku v momente jeho vydania Užívateľovi.
4. Na základe záruky Užívateľ získava právo na bezplatnú opravu výrobku, ak sa chyba objaví počas trvania záručnej lehoty. Spôsob opravy Výrobku (metóda vykonania opravy) závisí od rozhodnutia Ručiteľa. V prípade, ak Ručiteľ uzná, že Výrobok sa nedá opraviť, Ručiteľ si vyhradzuje právo vymeniť chybný prvok alebo celý Výrobok na výrobok bez chýb, právo na zníženie ceny Výrobku alebo právo na odstúpenie od dohody.
5. Voči Užívateľovi, ktorý nie je konzumentom v zmysle zákona z 23. apríla 1964 Občiansky zákonník, zodpovednosť Ručiteľa za škody vyplývajúce z tejto záruky a/alebo ktoré súvisia s jej uzatvorením a realizáciou, bez ohľadu na právny základ, je obmedzená maximálne do výšky hodnoty chybného Výrobku.

II. Záručná lehota

Prvky Výrobku na ktoré sa vzťahuje záruka	Trvanie záručnej ochrany
Kosačka	24 mesiacov od dňa nákupu Výrobku, ktorý je uvedený v tomto záručnom liste

III. Podmienky využitia záruky

1. Užívateľ je povinný predstaviť vyplnený Záručný list výrobku, ako aj náležitý doklad o nákupe Výrobku, napr. predstavením pokladničného bloku, faktúry ap. Aby reklamačný proces prebiehal efektívne odporúčame, aby Užívateľ spolu s reklamovaným výrobkom doručil všetky prvky vymenované v kapitole užívateľskej príručky výrobku „Diely a časti“.
2. Užívateľ je povinný dodržiavať pokyny a odporúčania uvedené v užívateľskej príručke a v záručnom liste.
3.Záruka platí iba na území Poľskej republiky a členských štátov EÚ.
4. Záruka sa nevzťahuje na chyby, ktoré vznikli (predovšetkým) následkom:
a. Nedodržania podmienok určených v užívateľskej príručke, predovšetkým podmienok správneho používania, prevádzky, údržby a čistenia
b. Použitia na čistenie alebo na údržbu nevhodných prípravkov, nezhodne s užívateľskou príručkou;
c. Nevhodného uchovávania a prepravy výrobku;
d. Vykonania neautorizovaných zmien a/alebo iných zásahov do výrobku, na ktoré výrobca nevyjadril súhlas;
e. Použitím vo výrobku/s výrobkom nevhodných prevádzkových materiálov, nezhodne s užívateľskou príručkou.
5. Užívateľ, ktorý nie je konzumentom v zmysle zákona z 23. apríla 1964 Občiansky zákonník, stráca záručné práva na výrobok, v ktorom:
- sériové čísla, označenia dátumov a výrobné štítky boli odstránené, zmenené alebo poškodené;
- boli poškodené plomby alebo sú na nich viditeľné stopy manipulácie.
6. Pozor! Činnosti súvisiace s každodennou obsluhou výrobku, vyplývajúce medzi iným z užívateľskej príručky, Užívateľ vykonáva vlastnými silami a na vlastné náklady.

IV. Reklamačná procedúra

1. V prípade, ak Užívateľ objaví, že Výrobok nefunguje správne, ešte pred zložením reklamácie je povinný uistiť sa, či boli náležite vykonané všetky stanovené činnosti, predovšetkým tie uvedené v užívateľskej príručke.
2. Reklamácia musí byť podaná bezodkladne, najlepšie v priebehu 7 dní od dňa, v ktorom sa prejavila (objavila) chyba Výrobku. Užívateľ, ktorý nie je konzumentom v zmysle zákona z 23. apríla 1964 Občiansky zákonník, stráca práva vyplývajúce z tejto záruky v prípade, ak reklamáciu nepodá v priebehu 7 dní od dňa, v ktorom sa prejavila (objavila) chyba Výrobku.
3. Reklamáciu môžete podať medzi inými na mieste, v ktorom ste výrobok kúpili, v záručnom servise alebo poštou na adresu: DEDRA EXIM sp. z o.o., ul. 3 Maja 8, 05-800 Pruszków, Poľsko.
4. Užívateľ môže podať reklamáciu prostredníctvom formulára, ktorý je dostupný na webovej stránke www.dedra.pl. („Formulár podania reklamácie na základe udelenej záruky”).
5. Adresy záručných servisov v jednotlivých štátoch sú zverejnené na webovej stránke www.dedra.pl. V prípade, ak v danom štáte sa nenachádza záručný servis, odporúčame reklamovaný výrobok doručiť na adresu: DEDRA EXIM sp. z o.o. ul. 3 Maja 8, 05-800 Pruszków, Poľsko.
6. Vzhľadom na bezpečnosť Užívateľa, nefunkčný (chybný) výrobok sa v žiadnom prípade nesmie používať.
7. Pozor!!! Používanie nefunkčného (chybného) výrobku je nebezpečné pre zdravie a život Užívateľov.

8. Povinnosti vyplývajúce z udelenej záruke budú vyplnené v lehote 14 pracovných dní počítajúc od dňa doručenia reklamovaného Výrobku Užívateľom.
9. Pred zaslaním reklamácie odporúčame reklamovaný Výrobok náležite očistiť. Odporúčame reklamovaný Výrobok dôkladne zabezpečiť pre prípadným poškodeniami počas prepravy (reklamovaný Výrobok odporúčame doručiť v originálnom obale).
10. Záručná lehota sa predlžuje o čas, počas ktorého Užívateľ následkom chyby (nefunkčnosti) výrobku, na ktorú sa vzťahovala záruka, nemohol Výrobok používať.
Záruka nevylučuje, neobmedzuje a ani nepozastavuje právo Užívateľa (kupujúceho) na základe príslušných predpisov o ručení za chyby predanej veci.
V súlade s článkom 13 ods. 1 a 2 nariadenia Európskeho parlamentu a Rady (EÚ) 2016/679 z 27. apríla 2016 o ochrane fyzických osôb pri spracúvaní osobných údajov a o voľnom pohybe takýchto údajov, ktorým sa zrušuje smernica 95/46/ES, vás informujeme
1. Správcom vašich osobných údajov, ktoré ste uviedli vo formulári, je spoločnosť „DEDRA-EXIM Sp. z o.o." so sídlom v meste Pruszków na adrese: ul. 3 Maja 8, 05-800 Pruszków, Poľsko (ďalej len: „Správca").
2. Vaše osobné údaje budú spracúvané výhradne s cieľom realizácie záručnej procedúry zariadenia, a to v súlade s článkom 6 ods. 1 písmeno b) všeobecného nariadenia o ochrane údajov (ďalej len: „GDPR"). Uvedenie osobných údajov je dobrovoľné, avšak nevyhnutné na realizáciu záručnej procedúry.
3. Vaše osobné údaje budú spracúvané počas posudzovania a realizácie záručnej procedúry, ako aj na archívne účely v prípade potreby obhajoby pred prípadnými nárokmi a požiadavkami voči Správcovi, avšak nie dlhšie až do momentu premlčania týchto nárokov a požiadaviek.
4. Vaše údaje môžu byť zverejnené výhradne len tým subjektom, ktoré spracúvajú tieto údaje v mene a pre Správcu, a to na základe písomnej dohody o zverení spracúvania osobných údajov, tzn. firmy, ktoré okrem iného poskytujú technický servis, hostingové služby alebo služby obsluhy webových stránok, IT obsluhy, ako aj kuriérskym firmám. Dodávatelia Správcu sú povinní zaručiť zabezpečenie údajov a splniť požiadavky platnej legislatívy ohľadne ochrany osobných údajov, a zverené osobnú údaje nesmú byť používané na iné účely než tie, ktoré stanovuje dohoda uzatvorená so Správcom.
5. Vaše údaje nebudú spracúvané automatickým spôsobom, vrátane rôznych foriem profilovania, ani nebudú odovzdané do tretieho štátu/medzinárodnej organizácii.
6. Máte právo na prístup k vašim osobným údajom, ako aj právo na ich opravenie, doplnenie, odstránenie, obmedzenie spracúvania, prenesenie údajov, podanie námietky, a to v ľubovoľnej chvíli.
7. Vo všetkých záležitostiach, ktoré súvisia so spracúvaním vašich osobných údajov Správcom, môžete sa na Správcu obrátiť písomne na e-mailovú adresu: daneosobowe@dedra.pl.
8. Máte právo podať sťažnosť príslušnému dozornému orgánu, ktorý zodpovedá za dohľad nad ochranou osobných údajov;

LT Turinys

1. Nuotraukos ir piešiniai
2. Prietaiso aprašas
3. Prietaiso paskirtis
4. Naudojimo apribojimai
5. Techniniai duomenys
6. Paruošimas darbui
7. Jungimas į tinklą
8. Prietaiso įjungimas
9. Prietaiso naudojimas
10. Einamieji naudojimo veiksmai
11. Atsarginės dalys ir reikmenys
12. Savarankiškas defektų pašalinimas
13. Prietaiso elementai
14. Informacija naudotojams apie elektros ir elektronikos prietaisų pašalinimą
15. Garantijos lapas

Originalios instrukcijos vertima

Atitikties deklaracija buvo pridėta prie instrukcijos kaip atskiras dokumentas. Atveju, kai nebus atitikties deklaracijos reikia susisiekti su Dedra Exim Sp. z o.o.
Bendrosios saugumo sąlygos buvo pridėtos prie instrukcijos kaip atskira brošiūra.

ĮSPĖJIMAS Perskaityti visus įspėjimus pažymėtus simboliu ir visas instrukcijas. Žemiau pateiktų įspėjimų ir saugos nurodymų nesilaikymas, gali būti elektros srovės smūgio, gaisro ar sunkių sužalojimų priežastimi.

Išsaugoti visus įspėjimus ir instrukcijas ateičiai.

2. Prietaiso aprašas

A pav. 1 - rankena, 2 - jungiklis, 3 - rankenos gnybtai, 4 - atliekų krepšys, 5 - pjovimo aukščio reguliavimo svertas

3. Prietaiso paskirtis

Elektrinė vejapjovė skirta žolės pjovimui plokščiuose ir lygiuose paviršiuose, o taip pat šiek tiek nuolaidžiuose grioviuose. Vejapjovė renka atliekas su talpykla arba be talpyklos.
Prietaisą leidžiama naudoti atliekant remonto ir statybos darbus remonto dirbtuvėse, mėgėjų darbus laikantis naudojimo instrukcijoje nurodytų naudojimo sąlygų ir leistinų eksploatavimo sąlygų.

4. Naudojimo apribojimai

DĖMESIO Prietaisas gali būti naudojamas vien tik pagal pateiktas "Priimtinas darbo sąlygas". Savaiminiai pakeitimai mechaninei ir elektros statyboje, visi modifikavimai, naudojimo veiksmai, neaprašyti instrukcijoje bus traktuojami kaip neteisėti ir priveda prie staigaus garantijos teisės praradimo, o atitikties garantija praras galiojimą.

DĖMESIO Naudojimas ne pagal naudojimo instrukcijos nuorodas ir paskirtį prives prie staigaus garantijos teisės praradimo.

Draudžiama naudoti vejapjovę krūmų pjovimui, ūglių pjovimui, ūglių smulkinimui, takelių valymui, nelygumų lyginimui (pvz. Kurmių padarytų kalniukų) ir kitų veiksmų.

Priimtinos darbo sąlygos
S1 - nepertraukiamas darbas ir kiti
Nedirbti atmosferos kritulių metu

5. Techniniai duomenys

Prietaiso modelis	DED8708-A
Darbo įtampa [V]	230
Dažnis [Hz]	~50
Galia [W]	1600
Apsaugos laipsnis	IPX4
Apsaugos klasė	II
Sukimosi greitis [min-1]	3400
Krepšio talpa [L]	42
Pjovimo plotis [mm]	380
Pjovimo aukščio reguliavimas [mm-mm]	30 – 75
Pjovimo aukščio nustatymas	5
Virpesių lygis matuojamas rankenoje ah [m/s2]	4,1
Matavimo neapibrėžtis K [m/s2]	2,1
Skleidžiamas triukšmas:	
Garso slėgio lygis LpA [dB(A)] Matavimo neapibrėžtis KpA	69,8 / 1,89
Garso galios lygis LpA [dB(A)] Matavimo neapibrėžtis dB(A	89,8 / 1,89
Garantuotos garso galios lygis LWA [dB(A)]	96
Prietaiso svoris [kg]	11,5

Informacija apie virpesius ir triukšmą

Virpesių bendra vertė a_h o taip pat matavimo neapibrėžtis, nustatyta pagal normą EN 60335-2-77 i pateikta lentelėje.
Triukšmo sklidimas buvo nustatytas pagal ISO 3744: 2010, vertės pateikiamos aukščiau lentelėje.

DĖMESIO Triukšmas gali privesti prie klausos pažeidimo, darbo metu visada reikia naudoti klausos apsaugos priemones!

Triukšmas gali privesti prie klausos pažeidimo, darbo metu visada reikia naudoti klausos apsaugos priemones!
Deklaruojama bendra vertė: virpesių/triukšmo buvo sumatuota pagal standartinę matavimo metodą ir gali būti panaudojama vieno su kitu įtaisu palyginimui. Pateiktas virpesių/triukšmo palyginimas gali būti panaudojimas pirminei /virpesių/triukšmo grėsmės vertinimui.
Virpesių virpesių/triukšmo lygis realaus įtaiso naudojimo metu, gali skirtis nuo deklaruojamų verčių, priklausomai nuo darbinių įrankių panaudojimo būdo, ypatingai nuo naudojamo įrankio rūšies, o taip pat nuo priemonių, saugančių operatorių nustatymo būtinumo. Kad tiksliai nustatyti grėsmę realiose naudojimo sąlygose, reikia atsižvelgti į visas operacinio ciklo dalis, į kurias taip pat įeina laikotarpiai, kuomet įtaisas yra išjungtas arba įjungtas, bet nėra naudojamas darbui.

6. Paruošimas darbui

DĖMESIO Paruošiamuosius veiksmus reikia atlikti esant atjungtam nuo maitinimo šaltinio prietaisui. Pastaba: atkreipti dėmesį, kad nepažeisti laido.

Reikia sudėti rankena, nustatyti ją atitinkamoje pozicijoje ir užblokuoti su varžtais arba svertu. Laidą suvynioti tokiu būdu, kad galima jį būtų užkabinti.

Žolės surinkimo krepšio uždėjimas

Pjovimo su krepšiu atveju, reikia pakelti išmetimo kanalo gaubtą, krepšio kablius patalpinti laikikliuose, ir vėliau nuleisti gaubtą.

Prijungimas prie maitinimo

DĖMESIO Naudoti vien tik sodo prailgintuvus, pritaikytus darbui lauke.

Maitinimo laidą prijungti prie lizdo esančio vejapjovės rankenoje. Laidą padėti tokiu būdu, kad atsirastų už vartotojo.

DĖMESIO Visada reikia atkreipti dėmesį, kad maitinimo laidas neatsirastų prieš operatorių. Užvažiavimas ant laido gali privesti prie jo pažeidimo ir gali grėsti elektros smūgis.

7. Jungimas į tinklą

Prieš prietaiso prie elektros srovės prijungimo reikia įsitikinti, ar maitinimo įtampa atitinka vertėms pateiktoms prietaiso vardinėje lentelėje.
Maitinimo instaliacija turėtų būti atlikta pagal esminius reikalavimus, susijusius su elektros instaliacija ir pildyti saugaus naudojimo reikalavimus. Maitinimo laido minimalaus skersmens, o taip pat nominalios saugiklio vertės priklausomai nuo prietaiso galios yra pateikti žemiau nurodytoje lentelėje:

Prietaiso galia [W]	Minimalus laido skersmuo [mm2]	Minimali C tipo saugiklio vertė [A]
700÷1400	1	10

Visas elektros instaliacijos jungtis gali įrengti tik reikiamą kvalifikaciją turintis elektrikas. Atveju, kai naudosite prailgintuvus, reikia atkreipti dėmesį, kad gyslos skersmuo nebūtų mažesnis negu reikalaujama (žr. lentelė
). Elektros laidą reikia išdėstyti tokiu būdu, kad darbo metu negrėstų perpjovimas. Negalima naudoti pažeistų prailgintuvų. Periodiškai patikrinti maitinimo laido techninį stovį. Netraukti už maitinimo laido.

8. Prietaiso įjungimas

DĖMESIO Prieš prietaiso įjungimą reikia būtinai atlikti veiksmus, aprašytus „Paruošimas darbui" skyriuje

Vejapjovė yra įjungiama su sekvencijos pagalba - pradžioje reikia paspausti mygtuką, esantį jungiklyje. Laikant įspaustą mygtuką reikia lengvai patraukti statramstį vejapjovės rankenos kryptimi. Variklis užsives. Paleidus mygtukus esančius jungiklyje variklis toliau veiks, paleidus statramstį išsijungs variklis.

9. Prietaiso naudojimas

Reguliarius žolės pjovimas yra priežiūra, kuri skatina žolę augimui, didina jos tankį ir priveda prie piktžolių išnykimo. Pirmą pjovimą reikia atlikti balandžio pradžioje, kai žolės aukštis yra 70-80 mm. Sezono metu reikia pjauti žolę kartą per savaitę.

DĖMESIO Vejapjovę draudžiama įjungti aukštoje žolėje.

Prieš pradedant pjovimą reikia pasirinkti pjovimo aukštį. Norėdami tai padaryti, patraukite galinę ašį atgal ir nustatykite ją į vieną iš trijų padėčių..
Reikia taip pritaikyti pjovimo aukštį, kad neperkrauti vejapjovės.
Pjovimą reiki atlikti lygiomis juostomis, užeinant vienai ant kitos, t.y. Kiekvienas sekantis važiavimas turėtų apie ¼ padengti ankstesnę juostą (važiavimą). Pjovimo mažų įdubimų atveju, pjauti skersai įdubimo, atsargiai ypatingai grįžimo atveju ir pjovimo krypties pakeitimo metu.
Žolės surinkimo krepšys turi pripildymo signalizatorių. Pjovimo metu reikia atkreipti dėmesį į krepšio pripildymą. Krepšį ištuštinti reguliariai, neprileisti prie perpildymo.

Pjovimas be krepšio

Vejapjove galima pjauti be krepšio. Šios proceso metu žolė yra išmėtoma ant vejos. Nupjauta žolė skaidosi, tampa ekologinėmis trąšomis. Gerina tai žolės augimą apribojant vandens garavimą, saugant nuo dirvožemio erozijos, piktžolių augimo sumažėjimą ir t. t. Pjaunama žolė bus išmetoma po vejapjovės korpusu.

Maitinimo atjungimas

Kiekvieną kartą reikia atjungti maitinimo šaltinį:
-Jeigu vartotojo nėra šalia mašinos
-Prieš užkimšimo pašalinimą
-Prieš patikrinimą, valymą arba darbą su mašiną
-Atsimušus į svetimą daiktą, kad apžiūrėti ar mašina nėra pažeista
-jei mašina pradeda per labai virpėti, kad nedelsiant patikrinti.

10. Einamieji naudojimo veiksmai

DEMESIO **Naudojimo veiksmus atlikti esant atjungtam nuo maitinimo šaltinio prietaisui.**

DEMESIO **Negalima liesti pavojingų judančių dalių prieš mašinos nuo maitinimo atjungimą ir visišką judančių elementų sulaikymą.**

Kad užtikrinti darbo saugumą ir prailginti prietaiso gyvybingumą reikia reguliariai atlikti priežiūrą dirbtuvėse. Sunaudotas ar pažeistas dalis reikia pakeisti, kad išlaikyti darbo saugumą. Priežiūros darbų neatlikimas arba jų atlikimas netinkamu būdu, gali privesti prie prietaiso gyvybingumo sutrumpinimo, o blogiausiu atveju prie nelaimingo atsitikimo.

DEMESIO **Priežiūros veiksmų negalima atlikti nesustojus veikti visoms pavojingoms judančioms dalims.**

Peilių išmontavimas ir sumontavimas

DEMESIO **Visada mūvėti apsaugines pirštines.**

Kad nuimti vejapjovės peilius reikia padėti vejapjovę tokiu būdu, kad turėti prieigą į peilių tvirtinimo vietą. Užblokuoti peilius (pvz. Griebti už neišaštrintos dalies), su raktu atsukti varžtą ir nuimti peilius. Kad sumontuoti peilius, nustatyti peilius atitinkamoje pozicijoje, naudojant angas ašmenyse, pritaikytas prie fiksatorių vejapjovės korpuse). Prisukti peilius, paskutinėje prisukimo fazėje blokuojant jų sukimasi.

DEMESIO **Visada pritaikyti raktus prie peilių atsukimo ir užsukimo.**

Valymas

Po kiekvieno panaudojimo prietaisą išvalyti nuo augalų likučių. Tikslesniam valymui galima panaudoti lengvai drėgną skudurėlį su nedideliu švelnių valymo priemonių priedu.

Metalinių pjovimo įrankių aštrinimas

DEMESIO **Draudžiama yra naudoti pažeistus peilius.**

Mažo naudojimo atveju aštrinti prietaisą panaudojant dildę. Aštrinti dažnai surenkant nedidelį medžiagos kiekį. Kad išaštrinti mažai naudojamus ašmenis pakanka kelių dildės judesių. Po kiekvienų 5 aštrinimų reikia patikrinti įrankio išbalansavimo stovį tam skirtame įrenginyje arba pavesti atlikti tokią paslaugą specializuotame servise. Stipriai sunaudotą pjovimo įrankį aštrinti su gąlastuvu arba pavesti tokią paslaugą specializuotam servisui. Kiekvieną kartą po aštrinimo stipriai sunaudoto įrankio patikrinti įrankio išbalansavimo stovį.

Saugojimas ir transportavimas

Kuomet įrenginys nėra naudojamas reikia jį laikyti vaikams nepasiekiamoje, sausoje vietoje. Įrenginį, o taip pat kitus išvardintus elementus, esančius komplektacijoje reikia transportuoti būdu, kuris apsaugos nuo aplinkos poveikio pvz. drėgmės, atmosferinių kritulių, spaudimo, kuris gali privesti prie mechaninių pažeidimų ir kitų, kurie gali turėti negatyvią įtaką įrenginiui. Metalinius pjovimo elementus laikyti ir transportuoti tam skirtame gaubte. Trumpų atstumų atveju, prietaisą nešti laikant už transporto laikiklio.

11. Pakeičiamos dalys ir priedai

Kad pirkti atsargines dalis ir aksesuarus reikia susisiekti su Dedra Exim servisu. Kontaktiniai duomenys duomenys yra 1 instrukcijos puslapyje.
Atsarginių dalių užsakymo metu prašome pateikti serijos numerį, patalpintą vardinėje lentelėje, o taip pat dalies išmontavimo piešinio numerį.
Garantinio laikotarpio galiojimo metu taisymai yra atliekami pagal taisykles pateikiamas garantijos lape. Reklamuojamą produktą prašome pateikti taisymui pirkimo vietoje (pardavėjas įsipareigoja priimti reklamuojamą produktą), nusiųsti į servisą esantį arčiausią gyvenamosios vietos (servisų skaičius www.dedra.pl) arba siųsti į Dedra Exim centrinį servisą. Maloniai prašome pridėti garantinę kortelę. Pasibaigus garantijos laikotarpiui taisymus atlieka centrinis servisas. Pažeistą produktą reikia siųsti į servisą (siuntimo išlaidas padengia vartotojas).

12. Savarankiškas defektų pašalinimas

DEMESIO **Prieš pradedant savarankišką defektų pašalinimą, reikia išjungti prietaisą iš elektros maitinimo.**

Problema	Priežastis	Sprendimai
Prietaisas neveikia	Pažeistas jungiklis	Atiduoti įrenginį į servisą
	Nera maitinimo	Patikrinti maitinimo šaltinį
	Blogai prijungtas kištukas	Taisyklingai pritvirtinti
Prietaisas sunkiai užsiveda	Peržengti priimtini darbo parametrai	Sumažinti elektrinio įrankio apkrovą
Mažai efektyvus darbas	Sunaudota darbinė galūnė	Pakeisti arba išaštrinti peilius
Perkaista variklis	Užkimštos ventiliacijos angos	Išvalyti angas
	Peržengti priimtini darbo parametrai	Išjungti elektrinius įrankius, nutraukti darbą pakol visiškai atauš

13. Prietaiso elementai

1. Vejapjovė - 1 vnt., atliekų talpykla - 1 vnt.

14. Informacija naudotojams apie sunaudotos įrangos utilizavimą (taikoma naudojant buityje)



Ant gaminių arba pridedamuose dokumentuose nurodytas simbolis rodo, kad sugedusios elektros ar elektroninės įrangos negalima išmesti kartu su buitinėmis atliekomis. Jei norite atsikratyti, pakartotinai panaudoti ar utilizuoti komponentus, teisinga juos nuvežti į specializuotą surinkimo punktą, kur jie bus priimti nemokamai. Informaciją apie naudotos įrangos surinkimo vietas teikia vietos valdžios institucijos, pvz., savo interneto svetainėse.
Teisingas produkto utilizavimas padeda išsaugoti gamtos išteklius ir išvengti neigiamų padarinių žmonių sveikatai ir aplinkai, galinčių atsirasti dėl produkte esančių potencialiai pavojingų medžiagų, mišinių ir sudedamųjų dalių.
Už netinkamą atliekų šalinimą gresia baudos pagal atitinkamus vietos teisės aktus.
ES šalių naudotojai: Jei norite išmesti elektros ar elektroninę įrangą, kreipkitės į artimiausią prekybos vietą arba tiekėją, kuris jums suteiks daugiau informacijos.
šalinimas ne Europos Sąjungos šalyse: Šis simbolis taikomas tik Europos Sąjungos šalims. Jei norite išmesti šį gaminį, kreipkitės į vietos valdžios institucijas arba pardavėją dėl tinkamo šalinimo būdo.

Garantinis lapas

na

Katalogo Nr: Partijos numeris: .....

(toliau – Produktas)

Produkto pirkimo data: .....

Pardavėjo antspaudas

Pardavėjo parašas ir data: .....

Vartotojo pareiškimas:

Patvirtinu, kad buvau informuotas apie garantijos sąlygas ir taisyklių, išvardytų Naudojimo instrukcijoje ir Garantiniame lape, nepaisymo pasekmes. Šios garantijos sąlygos yra man žinomos, ką patvirtinu savo parašu:

....

data ir vieta vartotojo parašas

I. Atsakomybė už Produktą:

1. Garantijos suteikėjas – „DEDRA EXIM“ Sp. z o.o. su būstine adresu: ul. 3 Maja 8, 05-800 Pruškuvas, KRS 0000062517, Varšuvos apylinkės teismas, Valstybinio teismo registro XIV ūkinis skyrius, Mokesčiu mokėtojo kodas 527-020-49-33, Įstatinis kapitalas: 100 980,00 PLN.
2. Šiame garantiniame lape nurodytomis sąlygomis Garantijos suteikėjas suteikia garantiją Produktui iš Garantijos suteikėjo asortimento.
3. Garantijos pagrindu atsakomybė yra priimama tik už defektus, esančius Produkte jo išdavimo Vartotojui metu.
4. Garantijos pagrindu Vartotojas gauna teisę nemokamai suremontuoti Produktą, jei defektas buvo aptiktas garantijos galiojimo metu. Apie Produkto remonto būdą (remonto atlikimo metodą) sprendžia Garantijos suteikėjas. Jei Garantijos suteikėjas nuspręstų, kad remontas yra neįmanomas, Garantijos suteikėjas pasilieka sau teisę pakeisti elementą su defektu arba visą Produktą kitu, veikiančiu teisingai, sumažinti Produkto kainą arba anuliuotu sutartį.
5. Vartotojo, kuris pagal 1964 m. balandžio 23 d. Civilinį kodeksą nėra laikomas vartotoju, atveju Garantijos suteikėjo atsakomybė dėl kompensacijos, susijusi su šia garantija ir (arba) jos sudarymu ir vykdymu, nepriklausomai nuo formos, yra apribota iki maksimaliai Produkto su defektu vertės.

II. Garantijos laikotarpis

Produkto elementai, kuriems veikia garantija	Garantinės apsaugos trukmė
Vejapjovė	24 mėnesiai, skaičiuojant nuo Produkto pirkimo datos, nurodytos šiame Garantiniame lape

III. Naudojimosi garantija sąlygos

1. Vartotojas privalo patiekti užpildytą Produkto Garantinį lapą ir Produkto pirkimą patvirtinantį dokumentą (pvz. kasos čekis, sąskaita-faktūra ir pan.). Tam, kad pretenzijos nagrinėjimo procesas vyktų sklandžiai, rekomenduojama, kad Vartotojas kartu su Produktu perduotų visus elementus, nurodytus „Komplektacijos sąraše“, esančiame Naudojimo instrukcijoje.
2. Vartotojas privalo laikytis Naudojimo instrukcijoje ir Garantiniame lape nurodytų rekomendacijų..
3. Garantija galioja tik Lenkijos Respublikos ir ES teritorijoje.
4. Garantija neapima Produkto defektų, atsiradusių dėl to, kad:
a. Vartotojas nesilaikė sąlygų, nurodytų Naudojimo instrukcijoje, ypač susijusių su teisingu naudojimu, priežiūra ir valymu;

b. Vartotojas naudojo priežiūros ar valymo priemones, neatitinkančias sąlygas nurodytas Naudojimo instrukcijoje;
c. Vartotojas netinkamai sandėliavo ir transportavo Produktą;
d. Vartotojas savarankiškai keitė ir (arba) modifikavo Produktą, negavęs Garantijos suteikėjo sutikimo;
e. Vartotojas naudojo Produkte eksploatacines medžiagas, neatitinkančias Naudojimo instrukcijos sąlygų
5. Vartotojas, kuris pagal 1964 m. balandžio 23 d. Civilinį kodeksą nėra laikomas vartotoju, praranda garantiją Produktui, jei:
- Vartotojas pašalino, pakeitė arba sugadino serijos numerius, datas ir informacines lenteles;
- Vartotojas pažeidė plombas arba ant jų matosi Vartotojo veiksmų pėdsakai.
6. Dėmesio! Veiksmus, susijusius su kasdieniu Produkto aptarnavimu, nurodytu pvz. Naudojimo instrukcijoje, Vartotojas atlieka pats ir savo sąskaita.

IV. Pretenzijos pateikimo procedūra:
1.Pastebėjus, kad Produktas veikia neteisingai, prieš pateikiant pretenziją, reikia įsitikinti, kad visi veiksmai, aprašyti Naudojimo instrukcijoje, buvo atlikti teisingai.
2. Pretenziją rekomenduojama pateikti nedelsiant, geriausiai per 7 dienas nuo Produkto defekto aptikimo. Vartotojas, kuris pagal 1964 m. balandžio 23 d. Civilinį kodeksą nėra laikomas vartotoju, praranda garantiją Produktui, jei nepateikia pretenzijos per 7 dienas.
3. Pretenziją galima pateikti pvz. Produkto pirkimo punkte, garantiniame servise arba raštu adresu: „DEDRA EXIM“ Sp. z o. o., ul. 3 Maja 8, 05-800 Pruškuvas.
4. Vartotojas gali pateikti pretenziją, pasinaudodamas blanku, kuris yra internetinėje svetainėje: www.dedra.pl (Pretenzijos garantiniame laikotarpyje pateikimo forma).
5. Garantinių servisų atskirose šalyse adresai yra nurodyti svetainėje: www.dedra.pl. Jei konkrečioje šalyje nebūtų garantinio serviso, pretenzijas dėl garantijos rekomenduojama siųsti adresu: „DEDRA EXIM“ Sp. z o. o., ul. 3 Maja 8, 05-800 Pruškuvas, Lenkija.
6. Mąjąc Dėl Vartotojo saugumo draudžiama naudoti Produktą su defektais.
7. Dėmesio!!! Produkto su defektais naudojimas kelia pavojų Vartotojo sveikatai ir gyvybei.
8. Veiksmai, susiję su garantija, bus atlikti per 14 darbo dienų skaičiuojant nuo Produkto, dėl kurio yra pateikiama pretenzija, pristatymo dienos.
9. Prieš pristatant Produktą, dėl kurio yra pateikiama pretenzija, rekomenduojama jį nuvalyti. Produktą, dėl kurio yra pateikiama pretenzija, reikia kruopščiai supakuoti, kad jis būtų apsaugotas nuo pažeidimų transporto metu – rekomenduojama pristatyti produktą originalioje pakuotėje.
10. Garantijos laikotarpis yra pratęsiamas tiek, kiek Vartotojas negalėjo juo naudotis dėl garantijos apimto defekto.
Gwarancja Ši garantija neriboja, neišskiria bei nesustabdo Vartotojo teisių dėl parduotos prekės neatitikimo arba prekės defekto.
Vadovaudamiesi 2016 m. balandžio 27 d. Europos Parlamento ir Tarybos reglamento (ES) 2016/679 dėl fizinių asmenų apsaugos tvarkant asmens duomenis ir dėl laisvo tokių duomenų judėjimo ir kuriuo panaikinama Direktyva 95/46/EB 13 straipsnio 1 ir 2 dalimis, informuojame, kad
1. Formoje pateiktų jūsų asmens duomenų valdytojas yra DEDRA-EXIM sp. z o.o., kurios registruota buveinė yra Pruszkowe, 3 Maja g. 8, 05-800 Pruszkow (toliau: "Administratorius").
2. Jūsų duomenys bus tvarkomi tik siekiant atlikti prietaiso garantijos procedūrą pagal Bendrojo duomenų apsaugos reglamento 6 straipsnio 1 dalies b punktą (toliau: „BDAR“) Duomenys teikiami savanoriškai, tačiau jie būtini garantijos procedūrai
3. Jūsų duomenys bus tvarkomi garantijos procedūros vykdymo nagrinėjimo laikotarpiu ir archyvavimo tikslais, jei prireiktų apsiginti nuo galimų pretenzijų Administratoriui, bet ne ilgiau nei iki tol, kol joms įvyks senaties terminas.
4. Jūsų duomenys gali būti atskleisti tik tiems subjektams, kurie tvarko duomenis duomenų administratoriaus vardu pagal rašytinę asmens duomenų tvarkymo pavedimo sutartį, teikiančią: technines paslaugas, hosting'o ar interneto svetainės priežiūros paslaugas, IT paslaugas, kurjerių paslaugas. Administratoriaus tiekėjai privalo užtikrinti duomenų saugumą ir laikytis galiojančių teisės aktų reikalavimų, susijusių su asmens duomenų apsauga, ir negali naudoti patikėtų asmens duomenų kitais nei sutartyje su Administratoriumi nurodytais tikslais.
5. Jūsų duomenys nebus tvarkomi automatizuotomis priemonėmis, įskaitant profiliavimą, ir nebus perduodami trečiajai šaliai / tarptautinei organizacijai.
6. Bet kuriuo metu turite teisę susipažinti su savo duomenų turiniu ir teisę ištaisyti, ištrinti, apriboti duomenų tvarkymą, teisę į duomenų perkeliamumą, teisę prieštarauti bet kuriuo metu.
7. Visais klausimais, susijusiais su administratoriaus atliekamu jūsų asmens duomenų tvarkymu, galite kreiptis šiuo el. pašto adresu:daneosobowe@dedra.pl.;
8. Turite teisę pateikti skundą tinkamai duomenų apsaugos institucijai;

LV Satura rādītājs

1. Attēli un zīmējumi
2. Ierīces apraksts
3. Ierīces pielietojums
4. Lietošanas ierobežojumi
5. Tehniskie dati
6. Sagatavošana darbībai
7. Pieslēgšana tīklam
8. Ierīces ieslēgšana
9. Ierīces lietošana
10. Tekošas tehniskas apkopes darbības
11. Rezerves daļas un piederumi
12. Patstāvīga avāriju novēršana
13. Ierīces komplektācija
14. Informācija lietotājiem par elektrisku un elektronisku iekārtu likvidēšanu
15. Garantijas karte

Oriģinālās instrukcijas tulkojum

Atbilstības deklarācija ir pievienota instrukcijai kā atsevišķs dokuments. Atbilstības deklarācijas neesamības gadījumā sazinieties ar uzņēmumu Dedra Exim Sp. z o.o.
Vispārīgie drošības noteikumi ir pievienoti instrukcijai kā atsevišķa brošūra.

BRĪDINĀJUMS. Izlasiet visus brīdinājumus, kas apzīmēti ar simbolu, un visas instrukcijas.

Zemāk norādīto brīdinājumu un drošības norādījumu neievērošana var kļūt par elektrošoka, ugunsgrēka vai smagu traumu iemeslu.

Saglabājiet visus brīdinājumus un instrukcijas turpmākajai lietošanai.

2. Ierīces apraksts

Zīm. A: 1 - rokturis, 2 - slēdzis, 3 - roktura skavas, 4 - atkritumu konteiners, 5 - griešanas augstuma regulēšanas svira

3. Ierīces pielietojums

Elektriskais pļāvējs ir paredzēts zāles pļaušanai uz plakanas un līdzenas virsmas, kā arī nogāzēs ar nelielu slīpumu. Pļāvējs ļauj savākt izstrādi konteinerā vai strādāt bez konteinera.
Pieļaujam aprīkojuma izmantošanu remonta-būvniecības darbos, remonta rūpnīcās, amatieru darbos, ja vienlaikus būs ievēroti lietošanas nosacījumi un pieļaujami darba apstākļi, noteikti lietošanas instrukcijā.

4. Lietošanas ierobežojumi

UZMANĪBU **Ierīci var lietot tikai atbilstoši tālāk sniegtajiem „Pieļaujamajiem darba apstākļiem”.**

UZMANĪBU **Patvaļīgas izmaiņas mehāniskajā un elektriskajā uzbūvē, visādas modifikācijas, apkalpošanas darbības, kas nav aprakstītas instrukcijā, tiek uzskatītas par nelikumīgām un noved pie tūlītējās garantijas tiesību zaudēšanas un atbilstības deklarācijas spēka zaudēšanas.**

Ierīces lietošana, kas neatbilst pielietojumam vai lietošanas instrukcijai, noved pie tūlītējās garantijas tiesību zaudēšanas.

Pļāvēju nedrīkst izmantot krūmu apgriešanai, zaru apgriešanai, nogrieztu zaru izsmalcināšanai, ceļu tīrīšanai, nelīdzenumu izlīdzināšanai (piemēram, kurmju izveidotu pauguriņu) un citām darbībām.

Pieļaujami darba apstākļi
S1 – pastāvīgs darbs un cits.
Nestrādāt ar ierīci zem atmosfēriskiem nokrišņiem

5. Tehniskie dati

Ierīces modelis	DED8708-A
Darba spriegums [V]	230
Frekvence [Hz]	~50
Jauda [W]	1600
Drošības līmenis	IPX4
Drošības klase	II
Griezes ātrums [min-1]	3400
Konteinera tilpums [L]	42
Pļaušanas platums [mm]	380
Pļaušanas augstuma regulēšana [mm-mm]	30 – 75
Pļaušanas augstuma noteikšana	5
Vibrācijas līmenis uz roktura ah [m/s2]	4,1
Mērījuma nedrošums K [m/s2]	2,1
Trokšņa līmenis:	
Skaņas spiediena līmenis LpA [dB(A)] / Nedrošums KpA	69,8 / 1,89
Skaņas jaudas līmenis LWA [dB(A)] / Nedrošums KWA [dB(A)]	89,8 / 1,89
Akustiskās jaudas garantēts līmenis LWA [dB(A)]	96
Ierīces masa [kg]	11,5

Informācijas par vibrācijām un troksni

Kopējā vibrāciju vērtība ah un mērījuma neprecizitāte ir noteikta atbilstoši standartam EN 60335-2-77 un norādīta tabulā.
Trokšņa emisija ir noteikta atbilstoši ISO 3744:2010, vērtības ir norādītas iepriekš tabulā.

UZMANĪBU **Troksnis bar novest pie dzirdes bojāšanas. Darba laikā vienmēr lietojiet dzirdes aizsardzības līdzekļus!**

Deklarētā kopējā vibrāciju/trokšņa emisijas vērtība ir izmērīta, izmantojot standarta testa metodi, un var tikt izmantota, lai salīdzinātu vienu ierīci ar otru. Norādītais vibrāciju/trokšņa līmenis var tikt izmantots arī pakļautības vibrāciju/trokšņa iedarbībai iepriekšējai novērtēšanai. Vibrāciju/trokšņa līmenis faktiskās ierīces lietošanas laikā var atšķirties no deklarētajām vērtībām atkarībā no darba instrumentu izmantošanas veida, jo īpaši no apstrādājama priekšmeta veida un nepieciešamības noteikt līdzekļus, kuru mērķis ir nodrošināt lietotāja aizsardzību. Lai precīzi novērtētu iedarbību faktiskajos lietošanas apstākļos, ir jāņem vērā visas darbības cikla daļas, kas aptver arī periodus, kad ierīce ir izslēgta vai ir ieslēgta, bet netiek izmantota darbam.

6. Sagatavošana darbībai

UZMANĪBU **Visa gatavošanas darbība var būt veikta, kad ierīce ir atslēgta no barošanas avota. Piezīme: Esiet piesardzīgs, lai nesabojātu kabeli.**

Atlociet rokturi, iestatiet to pareizajā pozīcijā un nofiksējiet ar skrūvēm un sviru. Novietojiet kabeli tā, lai to varētu ievietot skavā.

Zāles konteinera uzstādīšana

Pļaušanas laikā ar zāles savākšanas konteineru, paceliet izvada kanāla pārsegu, ievietojiet konteinera āķus turētājos un pēc tam nolaidiet pārsegu.

Pieslēgšana pie elektroapgādes

Izmantot tikai dārza pagarinātājus, kas ir piemēroti lietošanai ārpus telpām.

Barošanas vadu pievienot pļāvēja roktura kontaktligzdai. Novietot kabeli tā, lai tas atrastos aiz lietotāja.

UZMANĪBU **Vienmēr pārliecinieties, vai barošanas vads neatrodas operatora priekšā. Pārbraukšana virs vada to var sabojāt un izraisīt elektriskās strāvas triecienu.**

7. Pieslēgšana tīklam

Pirms ierīces pieslēgšanas elektrības avotam pārliecinieties, ka barošanas spriegums atbilst nominālajai vērtībai, kas norādīta datu plāksnītē.
Barošanas sistēmai ir jābūt izpildītai atbilstoši pamatprasībām attiecībā uz elektriskajām sistēmām un jāatbilst lietošanas drošības prasībām. Barošanas kabeļa minimālā šķērsgriezuma un nominālās drošinātāja vērtības parametri atkarībā no ierīces jaudas ir norādīti tālāk sniegtajā tabulā:

Ierīces jauda [W]	Vada minimālais šķērsgriezums [mm2]	C tipa drošinātāja minimālā vērtība [A]
700÷1400	1	10

Sistēma ir jāizpilda elektriķim ar atbilstošu kvalifikāciju. Izmantojot pagarinātājus pievērsiet uzmanību tam, lai dzīslas šķērsgriezums nebūtu mazāks par tabulā norādīto. Novietojiet elektrisko kabeli tā, lai darbības laikā tas nebūtu pakļauts pārgriešanas riskam. Neizmantojiet bojātus pagarinātājus.
Periodiski pārbaudiet barošanas kabeļa tehnisko stāvokli. Nevelciet aiz barošanas kabeļa.

8. Ierīces ieslēgšana

UZMANĪBU **Pirms ierīces iedarbināšanas ir obligāti jāveic darbības, kas aprakstītas nodaļā "Sagatavošana darbībai".**

Pļāvēju ieslēdz ar secību - vispirms nospiediet pogu, kas atrodas slēdzī. Turot nospiestu pogu, viegli velciet nūju pret pļāvēja rokturi. Motors sāks darboties. Pēc slēdža pogu atlaišanas motors turpinās darboties, dzinējs izslēgsies pēc nūjas atbrīvošanas.

9. Ierīces lietošana

Regulāra zāles pļaušana ir kopšanas līdzeklis, stimulē zāles augšanu, palielina tās blīvumu un izraisa nezāļu nomiršanu. Pirmā pļaušana jāveic aprīļa sākumā, ar zāles augstumu 70-80 mm. Sezonā zāli pļaujiet reizi nedēļā.

Pļāvēju nedrīkst iedarbināt augstā zālē.

Pirms pļaušanas sākuma jums jāizvēlas pļaušanas augstums. Lai to izdarītu, velciet aizmugurējo asi atpakaļ un novietojiet to vienā no trim pozīcijām.Izvēlieties pļaušanas augstumu tā, lai pļaujmašīna netiktu pārslogota
Pļaušana jāveic taisnās joslās, pārklājoties, t.i., katrai nākamajai pārejai aptuveni ¼ vajadzētu sakrist ar iepriekšējo. Pļaujot nogāzēs, pļaujiet pāri nogāzēm, esiet ļoti uzmanīgs, braucot atpakaļgaitā un mainot pļaušanas virzienu.
Zāles konteiners ir aprīkots ar piepildīšanas indikatoru. Pļaujot, pārliecinieties, vai konteiners nav pilns. Regulāri iztukšojiet konteineru un nepārpildiet to.

Pļaušana bez konteinera

Pļaujmašīna ļauj pļaut bez konteinera. Šīs operācijas laikā zāle tiek izplatīta visā zālienā. Nopļautā zāle sadalās, pārvēršoties dabiskā, ekoloģiskā mēslojumā. Tas uzlabo zāles augšanu, samazinot ūdens iztvaikošanu, novēršot augsnes eroziju, palēninot nezāļu augšanu utt. Nopļautā zāle tiks izplatīta zem pļāvēja korpusa.

Barošanas avota atslēgšana

Katrreiz atvienojiet barošanas avotu:
- ja lietotājs atstāj ierīci
- pirms šķēršļu noņemšanas
- pirms ierīces pārbaudīšanas, tīrīšanas vai remonta
- pēc tam, kad ir notriecis svešķermenis, lai pārbaudītu, vai mašīnai nav bojājumu
- ja mašīna sāk pārmērīgi vibrēt, nekavējoši pārbaudei

10. Tekošas tehniskas apkopes darbības

UZMANĪBU **Visa apkopes darbība var būt veikta, kad ierīce ir atslēgta no barošanas avota. Nedrīkst pieskarties pie bīstamām kustamām daļām pirms ierīces atslēgšanas no elektroapgādes un pilnīgās visu bīstamu elementu apturēšanas.**

Lai nodrošinātu darba drošību un pagarinātu ierīces darba laiku, regulāri veikt apskati darbnīcas apstākļos. Lai saglabātu drošu darbību, nomainiet nolietotus vai bojātus elementus. Ja apkopes darbi netiek veikti vai tiek veikti nepareizi, tas var saīsināt ierīces kalpošanas laiku un ārkārtējos gadījumos izraisīt nelaimes gadījumu.

UZMANĪBU **Apkopi nedrīkst veikt, pirms pilnīgās visu bīstamu elementu apturēšanas.**

Naža montāža un demontāža

UZMANĪBU **Vienmēr lietot aizsargcimdus.**

Lai noņemtu pļāvēja nazi, pārvietojiet pļāvēju tā, lai jums būtu pieeja naža stiprinājumam. Nofiksējiet nazi (piemēram, satveriet neasu daļu), izmantojiet atslēgu, lai atskrūvētu skrūvi un noņemtu nazi. Lai uzstādītu nazi, iestatiet nazi pareizajā pozīcijā, izmantojot pozicionētājus (asmeņu caurumi, pielāgoti pļāvēja korpusa izvirzījumiem). Pievelciet nazi, bloķējot tā griešanos pēdējā pievilkšanas posmā.

UZMANĪBU **Lai pieskrūvētu un atskrūvētu nazi, vienmēr izmantojiet uzgriežņu atslēgu.**

Tīrīšana

Pēc katrreizējas lietošanas atslēgt notīrīt ierīci no augu atliekām. Rūpīgākai tīrīšanai lietot valgu lupatiņu ar neagresīviem tīrīšanas līdzekļiem.

Metāla griešanas rīku asināšana

UZMANĪBU **Bojātus nažus nedrīkst lietot.**

Ar nelielu nodilumu asiniet rīku ar vīli. Asināt bieži, savācot nelielu daudzumu materiāla. Asinot asmeni ar nelielu nodiluma, pietiek tikai dažas vīles kustības. Pēc katrām 5 asināšanām pārbaudiet rīka līdzsvaru tam paredzētajā ierīcē vai pasūtiet šādu pakalpojumu specializētā servisā. Stipri nodilušu rīku asiniet ar asinātāju vai pasūtiet šādu pakalpojumu specializētā servisā. Katrreiz pēc stipri nodiluša rīka asināšanas pārbaudiet rīka līdzsvaru.

Glabāšana un transports

Kad ierīce nav lietota, glabājiet to bērniem nepieejamā, sausā vietā. Ierīce un citi elementi minēti komplektācijā jābūt transportēti, lai nebūtu pakļauti apkārtnes nelabvēlīgiem apstākļiem, piem., mitrums, atmosfēriski nokrišņi, spiediens, kas var izraisīt mehāniskus bojājumus un citi, kuri var negatīvi ietekmēt uz ierīci. Glabājiet un pārvadājiet metāla griešanas elementus tam paredzētajā apvalkā. Nēsājiet ierīci nelielos attālumos aiz transporta roktura.

11. Rezerves daļas un piederumi

Lai iegādātos rezerves daļas un piederumus, sazinieties ar uzņēmuma Dedra Exim servisa centru. Kontaktinformācija ir atrodama instrukcijas 1. lapā. Pasūtot rezerves daļas, norādiet datu plāksnītē norādīto partijas numuru un daļas numuru no kopsalikuma rasējuma.
Garantijas periodā remonti tiek veikti saskaņā ar noteikumiem, kas norādīti garantijas kartē. Ierīce, uz kuru attiecas reklamācija, ir jānodod remontam iegādes vietā (pārdevējam tā ir jāpieņem), jānodod servisa centrā, kas atrodas vistuvāk dzīvesvietai (servisa centru saraksts ir pieejams tīmekļa vietnē www.dedra.pl), vai jānosūta uzņēmuma Dedra Exim galvenajā servisa centrā. Pievienojiet ierīcei aizpildīto garantijas karti. Pēc garantijas perioda remontus veic galvenais servisa centrs. Nosūtiet ierīci servisa centrā (sūtījuma izmaksas sedz lietotājs).

12. Patstāvīga avāriju novēršana

UZMANĪBU **Pirms patstāvīgas avāriju novēršanas sākšanas, atslēdziet ierīci no barošanas avota.**

Problēma	Cēlonis	Risinājums
Ierīce nefunkcionē	Bojāts ieslēdzējs	Nodot ierīci servisam
	Nav elektroapgādes	Pārbaudīt strāvas avotu
	Nepareizi pievienota kontaktdakša	Uzstādīt pareizi
Ierīce sāk darboties ar grūtību	Pārsniegti pieļaujamie darba parametri	Samazināt elektroierīces noslogojumu
Neefektīvs darbs	Nolietots darba uzgalis	Nomainīt vai asināt nazi
Dzinējs pārkarsēs	Noslēgti ventilācijas caurumi	Notīrīt caurumus
	Pārsniegti pieļaujamie darba parametri	Izslēgt elektroierīci un pagaidīt līdz pilnīgai atdzesēšanai

13. Ierīces komplektācija

1. Pļāvējs - 1 gab., atkritumu grozs - 1 gab.

14. Informācija lietotājiem par nolietotas elektroierīces utilizāciju (mājsaimniecības vajadzībām)



Simbols, kas redzams uz izstrādājumiem vai pievienotajā dokumentācijā, norāda, ka bojātas elektriskās vai elektroniskās iekārtas nedrīkst izmest kopā ar sadzīves atkritumiem. Ja vēlaties atbrīvoties no sastāvdaļām, atkārtoti izmantot vai reģenerēt, pareizi ir nogādāt tās specializētā savākšanas punktā, kur tās tiks pieņemtas bez maksas. Informāciju par lietotu iekārtu savākšanas punktu atrašanās vietu sniedz vietējās iestādes, piemēram, savās tīmekļa vietnēs.
Pareiza produkta utilizācija palīdz saglabāt dabas resursus un izvairīties no negatīvas ietekmes uz cilvēku veselību un vidi, kas var rasties produkta sastāvā esošo potenciāli bīstamo vielu, maisījumu un sastāvdaļu dēļ.
Par nepareizu atkritumu apglabāšanu draud sodi saskaņā ar attiecīgajiem vietējiem noteikumiem.
Lietotāji ES valstīs: Ja nepieciešams atbrīvoties no elektriskām vai elektroniskām iekārtām, sazinieties ar tuvāko tirdzniecības vietu vai savu piegādātāju, kas jums sniegs papildu informāciju.
apglabāšana valstīs ārpus Eiropas Savienības: Šis simbols attiecas tikai uz Eiropas Savienības valstīm. Ja vēlaties šo izstrādājumu izmest, sazinieties ar vietējām iestādēm vai izplatītāju, lai noskaidrotu pareizo utilizācijas metodi.

Garantijas talons

uz

Kataloga Nr: Partijas numurs:.....

(turpmāk saukts **Produkts**)

Produkta iegādes datums: .....

Pārdevēja zīmogs

Datums un pārdevēja paraksts: .....

Lietotāja apliecinājums:

Ar šo apliecinu, ka saņēmu informāciju par garantijas nosacījumiem, kā arī par Lietošanas instrukcijas un Garantijas talona norādījumu neievērošanas sekām. Garantijas nosacījumi ir man zināmi, ko apliecinu ar savu rokraksta parakstu:

....

datums un vieta Lietotāja paraksts

I. Atbildība par Produktu

1. 3 Maja 8, 05-800 Pruszków, Polija, reģistrācijas numurs KRS 0000062517, Varšavas Rajona Tiesa Varšavā, Valsts tiesas reģistra XIV. Saimnieciskā nodaļa, NMR kods (NIP) 527-020-49-33, Pamatkapitāls: 100 980,00 PLN.
2. Saskaņā ar noteikumiem, minētiem šajā Garantijas talonā, Garants piešķir garantiju Produktam, kuru izplata Garants.
3. Garantijas atbildība apņem tikai defektus, izraisītu pēc iemesliem, esošiem Produkta Lietotājam nodošanas laikā.

4. Sakarā ar garantiju Lietotājam ir tiesības prasīt bezmaksas uzlabot Produktu, ja defekts tiks konstatēts garantijas laikā. Produkta uzlabošanas veids (remonta izdarīšanas metode) ir atkarīgs no Garanta uzskata. Gadījumā, kad Garants konstatēs, ka remonts nav iespējams, Garantam ir tiesības mainīt bojātu elementu vai visu Produktu uz brīvu no defektiem, samazināt Produkta cenu vai atteikties no līguma.
5. Attiecībā uz Lietotājam, kas nav patērētājs 1964. gada 23. aprīļa Likuma "Civillikums" izpratnē, Garanta kompensācijas atbildība par zaudējumiem, savienotiem ar garantiju un/vai sakarā ar noslēgšanu un izpildīšanu, neatkarīgi no tiesiskām attiecībām, ir ierobežota tikai līdz nekvalitatīva Produkta vērtībai.

II. Garantijas laiks

Produkta elementi, apņemti ar garantiju	**Garantijas aizsardzības laiks**
Pļāvējs	24 mēneši, skaitot no Produkta iegādes datuma norādīta Garantijas talonā

III. Garantijas lietošanas nosacījumi
1. Aizpildīts Lietotāja Produkta Garantijas talons ar Lietotāja dokumentu, apliecinošu Produkta iegādi, piem. kases kvīts, faktūrrēķins utt. Efektīvas reklamācijas realizācijai ieteicams, lai Lietotājs nodotu kopā ar reklamētu Produktu visus elementus, minētus Produkta "Komplektācija" Lietošanas instrukcijas daļā.
2. Lietošanas Instrukcijas un Garantijas talona norādījumu ievērošana.
3. Garantija ir derīga tikai Polijas Republikas un ES teritorijā.
4. Garantija neapņem Produkta defektus, ierosinātus, starp citiem, sekojošos gadījumos:
a. Lietotājs neievēro Lietošanas instrukcijas noteikumus, sevišķi pareizas ekspluatācijas, konservācijas un tīrīšanas jomā;
b. Lietotājs lieto tīrīšanas vai konservācijas līdzekļus, kas neatbilst Lietošanas Instrukcijas norādījumiem;
c. Lietotājs neattiecīgi glabā un transportē Produktu;
d. Lietotājs patstāvīgi izdara Produkta izmaiņas un/var pārveidojumus, bez saskaņošanas ar Garantu;
e. Lietotājs lieto Produktā ekspluatācijas materiālus, kas neatbilst Lietošanas Instrukcijas norādījumiem.
5. Lietotājs, kas nav patērētājs 1964. gada 23. aprīļa Likuma "Civillikums" izpratnē, zaudē garantijas tiesības attiecībā uz Produktam, kurā, Lietotāja darbības rezultātā:
- tika likvidēti, mainīti vai bojāti sērijas numuri, datu apzīmējumi vai nominālas tabuliņas;
- tika bojātas vai mainītas plombas.
6. Uzmanību! Darbību, savienotu ar Produkta ikdienas apkalpošanu, ja izriet no Lietošanas instrukcijas, Lietotājs veic patstāvīgi un pēc savām izmaksām.

IV. Reklamācijas procedūra
1. Produkta nepareizas darbības konstatēšanas gadījumā, pirms reklamācijas paziņošanas, Lietotājam ir pienākums pārbaudīt, vai visa darbība, tostarp aprakstīta Lietošanas instrukcija, tika pareizi veikta.
2. Reklamācijas paziņojumu ieteicams sniegt nekavējoties, vislabāk 7 dienu laikā no Produkta defekta konstatēšanas dienas. Lietotājs, kas nav patērētājs 1964. gada 23. aprīļa Likuma "Civillikums" izpratnē, zaudē garantijas tiesības attiecībā uz Produktam, ja nesniegs reklamācijas paziņojumu 7 dienu laikā.
3. Reklamācijas paziņojums var būt sniegts, starp citiem, Produkta iegādes vietā, garantijas servisā vai rakstiski uz adresi: DEDRA EXIM sp. z o.o., ul. 3 Maja 8, 05-800 Pruszków, Polija.
4. Lietotājs var arī sniegt reklamācijas paziņojumu, izmantojot formulāru, pieejamu mājaslapā www.dedra.pl. („Reklamācijas paziņošanas formulārs garantijas ietvaros").
5. Servisu adreses atsevišķām valstīm atrodas mājaslapā www.dedra.pl. Gadījumā, kad attiecīgajā valstī nav garantijas servisa, reklamācijas paziņojumi jābūt sniegti uz adresi: DEDRA EXIM sp. z o.o., ul. 3 Maja 8, 05-800 Pruszków (Polija).
6. Ņemot vērā Lietotāja drošību, bojāta Produkta lietošana ir aizliegta.
7. Uzmanību!!! Bojāta Produkta lietošana ir bīstama Lietotāja veselībai un dzīvei.
8. Garantijas pienākums tiks izpildīts 14 darba dienu laikā, skaitot no dienas, kad Lietotājs piegādās bojātu Produktu
9. Pirms bojāta Produkta nodošanas reklamācijai ieteicam to notīrīt. Rekomendējam rūpīgi pasargāt reklamētu Produktu no bojājumiem transportēšanas laikā (ieteicama Produkta piegāde oriģinālā iepakojumā).
10. Garantijas laiks tiek pagarināts uz laiku, kurā, sakarā ar Produkta defektu,, apņemtu ar garantiju, Lietotājs nevarēja to lietot. Garantija neizslēdz, neierobežo un neaptur Lietotāja tiesību, kas izriet no atbildības par pārdota produkta neatbilstību likumam.
Saskaņā ar Eiropas Parlamenta un Padomes 2016. gada 27. aprīļa Regulas (ES) 2016/679 par fizisku personu aizsardzību attiecībā uz personas datu apstrādi un šādu datu brīvu apriti un ar ko atceļ Direktīvu 95/46/EK 13. panta 1. un 2. punktu, informējam jūs, ka.
1. Jūsu veidlapā norādītu personas datu pārzinis ir DEDRA-EXIM sp. z o.o., ar juridisko adresi Pruškovā, ul. 3 Maja 8, 05-800 Pruszków (tālāk: "Pārzinis").
2. Jūsu dati tiks apstrādāti tikai, lai veiktu ierīces garantijas procedūru saskaņā ar Vispārīgo datu aizsardzības noteikumu (turpmāk tekstā: "VDAR") 6. panta 1. daļas b. burtu. Datu sniegšana ir brīvprātīga, bet nepieciešama garantijas procedūras veikšanai.
3. Jūsu dati tiks apstrādāti garantijas procedūras izskatīšanas laikā un arhivēšanas nolūkos gadījumā, ja būs nepieciešams aizstāvēties pret jebkādām pretenzijām pret Pārzini, ne ilgāk kā līdz to termiņa beigām.
4. Jūsu datus drīkst izpaust tikai personām, kuras apstrādā datus pārzinim, pamatojoties uz rakstisku līgumu par personas datu apstrādes uzticēšanu, cita starpā subjektiem, kas nodrošina: tehniskā dienesta pakalpojumus, hostingu vai vietnes apkopi, IT pakalpojumus, kurjeru pakalpojumus. Pārziņa piegādātājiem ir pienākums nodrošināt datu drošību un ievērot piemērojamo likumu prasības, kas saistītas ar personas datu aizsardzību, un viņi nedrīkst izmantot uzticētos personas datus citiem mērķiem, nevis tiem, kas noteikti līgumā ar Pārzini.
5. Jūsu dati netiks apstrādāti automatizēti, tostarp profilēšanas veidā, un tie netiks pārsūtīti uz trešo valsti / starptautisku organizāciju.
6. Jums ir tiesības jebkurā laikā piekļūt saviem datiem un labot, dzēst, ierobežot apstrādi, tiesības pārsūtīt datus, tiesības iesniegt iebildumus, jebkurā brīdī.
7. Visos jautājumos, kas saistīti ar jūsu personas datu apstrādi, ko veic Pārzinis, varat sazināties ar šo e-pasta adresi: daneosobowe@dedra.pl.
8. Jums ir tiesības iesniegt sūdzību iestādei, kas ir atbildīga par personas datu aizsardzību

HU Tartalomjegyzék

1. Képek és ábrák
2. A készülék leírása
3. A készülék rendeltetésszerű használata
4. A használat korlátozása
5. Műszaki adatok
6. Felkészülés a munkára
7. Csatlakozás a hálózathoz
8. A készülék bekapcsolása
9. A készülék használata
10. Folyamatos karbantartás
11. Alkatrészek és tartozékok
12. Önhibaelhárítás
13. A készülék kompletizálása
14. Információ a felhasználóknak az elektromos és elektronikus eszközök ártalmatlanításáról
15. Jótállási kártya

Traducerea instrucțiunii originale

A megfelelőségi nyilatkozatot külön dokumentumként csatolták az utasításhoz. A megfelelőségi nyilatkozat hiányában lépjen kapcsolatba a Dedra Exim Kft. Céggel.
Az általános biztonsági feltételeket külön útmutatásként csatolták az utasításokhoz.
Az általános biztonsági feltételeket külön útmutatásként csatolták az utasításokhoz.

Szimbólummal jelölt összes FIGYELMEZTETÉST és az utasításokkal.

Az alábbi figyelmeztetések és biztonsági utasítások be nem tartása áramütést, tüzet vagy súlyos sérülést okozhat.

Tartsa a figyelmeztetéseket és utasításokat jövői használatára.

2. A készülék leírása

A Ábra : 1 - fogantyú, 2 - kapcsoló, 3 - a fogantyú kapcsai, 4 - gyűjtő kosár, 5 -- a vágásmagasság szabályzó kar

3. A készülék rendeltetésszerű használata

Az elektromos fűnyírót fű fűnyírására tervezték, sima és egyenletes felületeken, valamint enyhe lejtőn . A fűnyíró lehetővé teszi a levágott fű tartályba gyűjtését, vagy akár a tartály nélküli munkát.
A készüléket építés-felújítási munkákban, amatőr munkákban, lehet használni, miközben egyidejűleg megfelelnek a használati utasításban szereplő üzemeltetési feltételeknek és a megengedett üzemi körülményeknek.

4. A használat korlátozása

FIGYELEM **A készülék csak az alábbi „megengedett munkaviszonyoknak" megfelelően használható.**

FIGYELEM **A mechanikai és elektromos szerkezetek jogosulatlan megváltoztatása, minden olyan módosítás, karbantartási tevékenység, amelyet a felhasználói kézikönyv nem írja le, jogellenesnek minősül, és a garanciajogokat azonnal érvényteleníteni, a megfelelőségi nyilatkozat pedig válik érvénytelenné.**

A helytelen, vagy az üzemeltetési utasításnak nem megfelelő használat okoz azonnali garancia elvesztését.

A fűnyírót ne használja bokrok vágására, hajtások vágására, levágott hajtások vágására, utak tisztítására, egyenetlenségek kiegyenlítésére (pl. vakondtúrások) és más tevékenységek elvégzésére.

Megengedett működési feltételek
S1 folyamatos üzem és egyéb.
Ne dolgozzon a fűnyíróval csapadékos időben

5. Műszaki adatok

A készülék modellje	DED8708-A
Üzemi feszültség [V]	230
Frekvencia: [Hz]	~50
Teljesítmény [W]	1600
Védettség	IPX4
Védelmi osztály	II
Fordulatszám [min-1]	3400
A kosár térfogata [L]	42
Vágásszélesség [mm]	380
Vágásmagasság szabályozása [mm-mm]	30 – 75
Vágásmagasság beállítása	5
A markolaton mért vibrációs szint ah [m/s2]	4,1
Mérési bizonytalanság K [m/s2]	2,1
Zajkibocsátás:	
Hangnyomás szint LpA [dB(A)] / Mérési bizonytalanság KpA	69,8 / 1,89
Hangteljesítmény LwA [dB(A)] / Mérési bizonytalanság KwA [dB(A)]	89,8 / 1,89
Garantált hangteljesítményszint LwA [dB(A)]	96
A készülék tömege [kg]	11,5

Információ a rezgésről és a zajról

A rezgések ah értékét és a mérés bizonytalanságát a EN 60335-2-77 szabvány szerint határoztak meg és a táblázatban adtak meg.
A zajkibocsátást a ISO 3744: 2010, szerint határozták meg, az értékeket a fenti táblázatban adják meg.

FIGYELEM **A zaj károsíthatja a hallást, munka közben mindig használjon hallásvédőt!**

A bejelentett teljes rezgés / zaj értéket egy szabványos vizsgálati módszerrel mérik, és egy eszköz egy másik eszközzel összehasonlítására használható. A rezgés / zajszint is használható a rezgés / zaj expozíció előzetes értékelésére.
A rezgés / zaj szintje a készülék tényleges használata során eltérhet a bejelentett értékektől, attól függően, hogy milyen módon használják a munkaeszközöket, különösen a munkadarab típusáról és a kezelő védelme érdekében szükséges intézkedések meghatározásáról. Ahhoz, hogy az expozíciót a valós használati körülmények között pontosan meg lehessen becsülni, figyelembe kell venni a működési ciklus minden részét, ideértve azokat az időszakokat is, amikor a készülék ki van kapcsolva, vagy be van kapcsolva, de pont nem használják a munkához.

6. Felkészülés a munkára

⚠ FIGYELEM Minden előkészítési tevékenységet, a tápforrásról lecsatlakoztatott készüléken végezzen. Megjegyzés: Ügyeljen, hogy ne sértse meg a kábelt.

Hajtsa ki a fogantyút, állítsa a megfelelő helyzetbe és rögzítse a kar csavarjaival. Helyezze a kábelt el úgy, hogy beilleszthető legyen a kapcsába.

A fűgyűjtő kosár felszerelése

A gyűjtőkosárral történő fűnyíráskor emelje fel a kidobó csatorna fedelét, vegye le a kidobó csatorna dugaszát, majd engedje le a fedelet.

Csatlakoztatás az áramellátáshoz

⚠ FIGYELEM Kizárólag kültéri használatra alkalmas kerti hosszabbítókat használjon.

Csatlakoztassa a tápkábelt a fűnyíró fogantyújának aljzatához. Helyezze el a kábelt úgy, hogy az a felhasználó mögött legyen.

⚠ FIGYELEM Mindig ügyeljen arra, hogy a tápkábel ne legyen a kezelő előtt. A kábelek áthajtás annak károsodásához vezethet és elektromos áramütéssel fenyeget.

7. Csatlakozás a hálózathoz

Mielőtt csatlakoztatná a készüléket egy áramforráshoz, győződjön meg arról, hogy a tápfeszültség megegyezik az adattáblán feltüntetett értékkel.
Az áramelláto berendezés az elektromos berendezésekre vonatkozó alapvető követelményeknek megfelelően kell hogy legyen végezve, és meg kell felelnie a használatbiztonság követelményeinek. A tápkábel minimális keresztmetszetének paraméterei és a biztosíték névleges értéke az eszköz teljesítményétől függően az alábbi táblázatban található:

A berendezés teljesítménye [W]	Minimális vezeték-átmérő méret [mm2]	Minimális C típusú biztosíték [A]
700÷1400	1	10

A telepítést szakképzett villanyszerelőnek kell elvégeznie. Hosszabbító kábelek használata esetén győződjön meg arról, hogy a vezeték keresztmetszete nem kisebb, mint a szükséges (lásd a táblázatot). Helyezze el az elektromos kábelt úgy, hogy az ne érje a vágás munka során. Ne használjon sérült hosszabbító kábeleket. Rendszeresen ellenőrizze a tápkábel műszaki állapotát. Ne húzza ki a tápkábelt..

8. A készülék bekapcsolása

⚠ FIGYELEM A készülék üzembe helyezése előtt feltétlenül a "Felkészülés a munkára" fejezetben leírt műveleteket végezze el.

A fűnyírót a következő sorrendben indíthatja el - először nyomja meg a kapcsolóban levő gombot. A gombot nyomva tartva enyhén húzza az fület a fűnyíró fogantyúja felé. A motor elindul. A kapcsoló gombjának elengedése után a motor továbbra is működik, a fül elengedése a motor kikapcsolását eredményezi.

9. A készülék használata

A fű rendszeres kaszálása ápoló gondozás, serkenti a fű növekedését növeli annak sűrűségét és a gyomok pusztulását eredményezi. Az első fűnyírás április elején kell elvégezni, 70–80 mm fűmagassággal. A szezonban vágja le a füvet hetente egyszer.

⚠ FIGYELEM A fűnyírót ne indítsa el magas fűben.

A fűnyírás megkezdése előtt válassza ki a kaszálás magasságát. Ehhez húzza hátra a hátsó tengelyt, és állítsa a három pozíció egyikébe. Úgy válassza ki a vágási magasságot, hogy ne terhelje túl a fűnyírót
A fűnyírást egyenes, egymást átfedő sávokban kell elvégezni, azaz minden ezt követő lépésnek kb. ¼ -ét fedje az előző lépésnek. Lejtőn történő fűnyíráskor kaszáljon a lejtőre keresztben, legyen különösen óvatos hátramenetben vagy a vágási irány megváltoztatásakor.
A fűgyűjtő kosár megtelés jelzővel van felszerelve. Fűnyírás közben figyeljen a kosár megtelésére. Rendszeresen ürítse ki a kosarat, ne engedje a túlzott feltöltődést.

Fűnyírás kosár nélkül

A fűnyíró lehetővé teszi a fűnyírást gyűjtőkosár nélkül. Ennek a műveletnek a során a levágott fű szétszóródik a gyepen. A levágott fű lebomlik, és természetes, ökológiai trágyává válik. Ez javítja a fű növekedését azáltal, hogy csökkenti a víz párolgását, megakadályozza a talaj erózióját, lassítja a gyomnövényzet stb. növekedését. A levágott fűt a fűnyíró burkolata alatt elterül.

Leválasztás az áramforrásról

Minden alkalommal válassza le az áramforrásról:
- ha a felhasználó elmegy a géptől
- eltömődések eltávolítása előtt
- ellenőrzés, tisztítás vagy a gépen végzett munka előtt
- idegen tárgyba ütközés után, hogy megvizsgálja a gépet sérülés szempontjából
- ha a gép elkezd túlzottan rezegni, azt azonnal ellenőrizni kell.

10. Folyamatos karbantartás

⚠ FIGYELEM Minden karbantartási tevékenységet, a tápforrásról lecsatlakoztatott készüléken végezzen. Ne érintse a mozgó alkatrészeket a gép az áramellátásról történő leválasztása és a mozgó elemek teljes megállása előtt.

A munkabiztonság és a készülék élettartamának meghosszabbítása érdekében rendszeresen hajtson végre felülvizsgálati tevékenységeket, műhelykörülmények között. A kopott vagy sérült alkatrészeket cserélje ki a biztonságos működés érdekében. A karbantartási munkák elmulasztása vagy nem megfelelő végrehajtása lerövidítheti a készülék élettartamát, és szélsőséges esetekben balesetet okozhat.

⚠ FIGYELEM Ne végezzen szerviz tevékenységeket végezzen az összes veszélyes mozgó alkatrés teljes megállása előtt.

A kés be és kiszerelése

Mindig használjon védőkesztyűt/szemvédőt/.

A fűnyírókés eltávolításához állítsa a fűnyírót úgy, hogy hozzáférjen a kés rögzítéséhez. Rögzítse a kést (pl. Fogja meg az élezetlen részt), csavarkulccsal lazítsa meg a csavart és vegye le a kést. A kés felszereléséhez állítsa a kést a megfelelő helyzetbe a pozicionálók segítségével (a pengék furatai, a fűnyíró házának kiálló részeihez igazítva). Húzza meg a kést, megakadályozva annak elforgását a meghúzás utolsó szakaszában.

⚠ FIGYELEM Mindig használjon kulcsot a kés kicsavarozásához és visszacsavarozásához.

Tisztítás

A készüléket minden használat után tisztítsa meg a fennakadt növényi maradékoktól. Az alaposabb tisztításhoz használhat nem agresszív tisztítószerrel enyhén megnedvesített törlőruhát.

A fém vágószerszámok élezése

⚠ FIGYELEM A sérült késeket tilos használni.

Kis elhasználódás esetén élezze meg a szerszámot reszelő segítségével. Élezze gyakran kis mennyiségű anyagot összegyűjtve. Az alacsony kopású penge élesítéséhez elegendő néhány reszelőmozgás. Minden 5 élezés után ellenőrizze a szerszám kiegyensúlyozottsági állapotát az erre szánt eszközön, vagy rendeljen ilyen szolgáltatást egy speciális szervizben. A nagymértékben elhasznált szerszámot élesítse köszörűvel, vagy rendeljen ilyen szolgáltatást speciális szervizben. Az erősen elhasználódott szerszám élezése után minden alkalommal ellenőrizze a szerszám kiegyensúlyozottsági állapotát.

Tárolás és szállítás

Ha a készülék nincs használatban, akkor tárolja, gyermekek elől elzárt, száraz helyen. A készüléket és más, a komplettálásban felsorolt alkatrészeket szállítsa olyan módon, hogy azok ne legyenek kitéve káros környezeti hatásoknak olyanoknak mint: a nedvesség, csapadékok, mechanikai sérülést okozó nyomás, és mások melyek negatív hatással lehetnek a készülékre. A fém vágóelemeket tárolja és szállítsa egy erre a célra szolgáló burkolatban. Rövid távolságokra a szállítófogantyúval vigye a készüléket.

11. Alkatrészek és kiegészítők

A pótalkatrészek és tartozékok beszerzése érdekében forduljon a Dedra Exim szervizhez. Az elérhetőségek megtalálhatók a kézikönyv első oldalán.
Pótalkatrészek rendelésekor, kérjük, jelezze az adattáblán található a rész tételszámát és alkatrészszámát a szerelési rajzból.
A jótállási időszak alatt a javításokat a jótállási kártyában meghatározott feltételek szerint végzik. Kérjük, küldje el a hirdetett terméket javításra a vásárlás helyén (az eladó köteles elfogadni a bejelentett terméket), küldje el a legközelebbi lakóhelyre (weboldalak listája a www.dedra.pl címen), vagy küldje el a Dedra Exim központi szolgálatának. Kérjük, csatolja a kitöltött garanciális kártyát. A jótállási idő után a javítást a központi szolgálat végzi. A sérült terméket a szervizhez kell küldeni (a szállítási költségeket a felhasználó fedezi).

12. Önhibaelhárítás

⚠ FIGYELEM Az önjavítás megkísérlése előtt húzza ki a készüléket az áramforrásról.

Probléma	Ok	Megoldás
A készülék nem működik	Sérült kapcsoló	Adja át a szerviznek a készüléket
	Nincs tápfeszültség	Ellenőrizze a tápforrást
	Rosszul csatlakoztatott csatlakozódugó	Rögzítse megfelelően
A készülék nehezen mozog	Túllépte a megengedett működési paramétereket	Csökkentse az elektromos kéziszerszám terhelését
Kis hatékonyságú munka	Elhasználódott megmunkáló vég	Cserélje ki vagy élezze meg a kést
Túlmelegszik a motor	Eltömődtek a szellőzőnyílások	Tisztítsa ki a nyílásokat
	Túllépte a megengedett működési paramétereket	Kapcsolja ki az elektromos kéziszerszámot, halassza el a munkát a teljes lehűlésig

13. A készülék kompletizálása

1. Fűnyíró – 1 db, gyűjtőtartály – 1 db.

14. Információ a felhasználóknak az elektromos éselektronikus berendezések hulladékkezeléséről (háztartásokra vonatkozó tájékoztatás)



Tájékoztatás a felhasználók számára az elektromos és elektronikus berendezések ártalmatlanításáról (a háztartásokat érinti)
A termékeken vagy a kísérő dokumentáción feltüntetett szimbólum azt jelzi, hogy a hibás elektromos vagy elektronikus berendezéseket nem szabad a háztartási hulladékkal együtt ártalmatlanítani. Ha az alkatrészeket meg kell semmisíteni, újra kell használni vagy hasznosítani kell, a helyes megoldás az, ha elviszi őket egy erre szakosodott gyűjtőhelyre, ahol ingyenesen átveszik őket. A használt berendezések gyűjtőhelyeiről a helyi hatóságok adnak tájékoztatást, például a honlapjukon.
A berendezés megfelelő ártalmatlanítása lehetővé teszi az értékes erőforrások megőrzését és az egészségre és környezetre gyakorolt azon negatív hatások elkerülését, amelyek a készülékben lévő veszélyes anyagok, keverékek és összetevők esetleges jelenlétéből adódnak.
A helytelen hulladékártalmatlanítás a vonatkozó helyi előírások szerint büntetés veszélyével jár.

Az uniós országok felhasználói: Ha elektromos vagy elektronikus berendezéseket kell ártalmatlanítania, kérjük, forduljon a legközelebbi értékesítési ponthoz vagy a szállítójához, akik további tájékoztatást tudnak adni.
Az Európai Unión kívüli országokban történő ártalmatlanítás: Ez a szimbólum csak az Európai Unió országaira vonatkozik. Ha a terméket el kívánja dobni, kérjük, forduljon a helyi hatóságokhoz vagy a kereskedőhöz a helyes ártalmatlanítási módszerrel kapcsolatban.

Garanciajegy

Katalógusszám: Gyártási tétel száma: .....

(a továbbiakban: **Termék**)

A termék vásárlásának dátuma: .....

Az eladó pecsétje

Dátum és az eladó aláírása: .....

A felhasználó nyilatkozata:

Igazolom, hogy tájékoztatásra kerültem a garanciális feltételekről, valamint a Kezelési útmutatóban és a Garanciajegyben leírt utasítások be nem tartásából eredő következményekről. A jelen garanciális feltételekkel megismerkedtem, amit aláírásommal igazolok:

....

kelt és helye a Felhasználó aláírása

I. A termékért felelős

1. **Kezes** - DEDRA EXIM sp. z o.o., székhelye Pruszków, címe: ul. 3 Maja 8, 05-800 Pruszków, KRS 0000062517, Varsó fővárosi Körzeti Bíróság Varsóban; az Országos Bírósági Nyilvántartás XIII Gazdasági Osztálya, adószáma: 527-020-49-33, törzstőke: 100 980.00 zł.
2. A jelen Garanciajegyben meghatározott feltételekkel a Kezes garanciát nyújt a Kezes forgalmazásából származó Termékre.
3. A garanciából eredő felelősség kizárólagosan a Termékben a Felhasználónak való átadás pillanatában rejlő hibákra vonatkozik.
4. A garancia címén a Felhasználó jogosult a Termék díjmentes megjavítására, amennyiben a hiba a garanciális időszak során kelentkezik. A Termék megjavításának módja (a javítás módszere) a Kezes döntésétől függ. Amennyiben a Kezes megállapítása szerint ni lehetőség a megjavításra, a Kezes fenntartja magának a jogot a hibás alkatrész vagy az egész Termék hibátlanra cseréléséhez, a Termék árának csökkentéséhez, vagy a szerződéstől történő elálláshoz.
5. Azzal a Felhasználóval szemben, amelyik nem számít fogyasztónak az 1964 április 23-i, a Polgári Törvénykönyvről szóló törvény szerint, a Kezes jelen garanciából eredő és/vagy a garancia megkötésével és teljesítésével kapcsolatos kártérítési felelőssége, a jogi címtől függetlenül, a hibás Termék értékének összegére korlátozódik.

II. Garanciális időszak:

A garanciával rendelkező alkatrészek	A garanciális védelem időtartama
Fűnyíró	24 hónap, a Termék vásárlásának napjától számítva a jelen Garanciajegyen megjelölve

III. A garancia alkalmazásának feltételei

1. A Felhasználó felmutatja a Termék kitöltött Garanciajegyét és valószínűsíti a Termék vásárlásának körülményeit, pl. felmutatva a pénztár blokkot, számlát, stb. A reklamáció hatékony lebonyolításának érdekében ajánlott, hogy a Felhasználó a reklamált Termékkel együtt adja át a Kezelési útmutatóban leírt készlet tartalmát.
2. A Felhasználó betartja a Kezelési útmutatóban és a Garanciajegyen feltüntetett utasításokat.
3. A garancia csak a Magyar Köztársaság és az EU területén érvényes.
4. A garancia nem terjed ki a Termék következő okokból keletkező meghibásodásaira:
a A Felhasználó nem tartotta be a Kezelési útmutatóban meghatározott, különösen a megfelelő használatra, karbantartásra és tisztításra vonatkozó feltételeket; A Felhasználó a Kezelési útmutatónak nem megfelelő tisztító és karbantartó szereket alkalmazott;
b. A Felhasználó nem megfelelő módon tárolja és szállítja a Terméket;
c. A Felhasználó önállóan, a Kezessel való egyeztetés nélkül módosította és/vagy átalakította a Terméket;
d. A Felhasználó a Kezelési útmutatónak nem megfelelő üzemeltetési anyagokat használt a Termékhez.
5. Az a Felhasználó, amelyik nem számít fogyasztónak az 1964 április 23-i, a Polgári Törvénykönyvről szóló törvény szerint, elveszíti a jelen garanciából eredő jogait, ha a Terméken:
- a szériaszámok, dátum jelölések és a típuscímkék a Felhasználó által eltávolításra, kicserélésre vagy megrongálásra kerültek
- a plombák a Felhasználó által megrongálásra kerültek, vagy a Felhasználó beavatkozásának nyomait viselik.
6. Figyelem! A Termék mindennapos kezelésével kapcsolatos, többek között a Kezelési útmutatóból eredő műveleteket a Felhasználó saját hatáskörébe és saját költségére végzi el

IV. Reklamációs eljárás

1. A Termék helytelen működésének észrevételekor, a reklamáció bejelentése előtt ellenőrizze, hogy a Kezelési útmutatóban meghatározott valamennyi művelet a megfelelő módon került végrehajtásra.
2. Ajánlott a reklamációt haladéktalanul bejelenteni, a legjobb a Termék hibája észrevételétől számított 7 napon belül. Az a Felhasználó, amelyik nem számít fogyasztónak az 1964 április 23-i, a Polgári Törvénykönyvről szóló törvény szerint, elveszíti a jelen garanciából eredő jogait, ha nem jelenti be 7 napon belül a reklamációt.
3. A reklamációs bejelentés megtehető a Termék vásárlásának helyén, a garanciális szervizben, vagy írásban az alábbi címen: DEDRA EXIM sp. z o.o., ul. 3 Maja 8, 05-800 Pruszków.
4. A Felhasználó a reklamációt a www.dedra.pl weboldalon található űrlap segítségével jelentheti be. („Garanciális reklamáció bejelentési űrlap”).
5. Az egyes országok szerviz címei a www.dedra.pl weboldalon elérhetőek. Amennyiben az adott országban nincs garanciális szervíz, a reklamációs bejelentést ajánljuk a következő címre küldeni: DEDRA-EXIM Sp. z o.o., ul. 3 Maja 8, 05-800 Pruszków (Lengyelország).
6. A Felhasználó biztonságára való tekintettel a hibás Termék használata tilos.
7. Figyelem!!! A hibás Termék veszélyes a Felhasználó egészségére és életére.
8. A garanciából eredő kötelezettségek ellátására a reklamált Terméknek a Felhasználó általi leadásának napjától számított 14 munkanapon belül kerül sor.
9. A terméket reklamációra küldése előtt ajánlott megtisztítani. Ajánlott a reklamált terméket gondosan bebiztosítani a szállítási károk elkerülése érdekében (ajánlott a reklamált Terméket az eredeti csomagolásban elküldeni).
10. A garanciális időszak meghosszabbításra kerül azzal az idővel, mely alatt a Felhasználó a Termék meghibásodásából eredően nem tudta az használni.

A garancia nem zárja ki, nem korlátozza és nem függeszti fel a Felhasználó eladott termékek hibáira vonatkozó kezességi szabályokból eredő jogait.

A természetes személyeknek a személyes adatok kezelése tekintetében történő védelméről és az ilyen adatok szabad áramlásáról, valamint a 95/46/EK irányelv hatályon kívül helyezéséről szóló, 2016. április 27-i (EU) 2016/679 európai parlamenti és tanácsi rendelet 13. cikkének (1) és (2) bekezdésével összhangban tájékoztatjuk Önt, hogy

1. Az űrlapon megadott személyes adatainak Adminisztrátora a Pruszków-i székhelyű DEDRA-EXIM sp. z o.o. ul. 3 Maja 8, 05-800 Pruszków (továbbiakban: „Adminisztrátor”).
2. Az Ön adatait kizárólag a készülékre vonatkozó garanciális eljárás lefolytatása céljából dolgozzuk fel az általános adatvédelmi rendelet (a továbbiakban: "GDPR") 6. cikke (1) bekezdésének b) pontjával összhangban Az adatszolgáltatás önkéntes, de a garanciális eljárás lefolytatásához szükséges.
3. Az Ön adatait a garanciális eljárás lefolytatásának megfontolásának időtartama alatt, valamint archiválási céllal kezeljük, amennyiben az Adminisztrátorral szembeni esetleges követelésekkel szemben szükséges védekezni, de legfeljebb azok elévüléséig.
4. Az Ön adatai csak olyan szervezetek számára adható ki, amelyek az Adminisztrátor nevében, a személyes adatok feldolgozására vonatkozó írásbeli megbízási szerződés alapján adatokat kezelnek, és többek között technikai szolgáltatást, tárhelyszolgáltatást vagy weboldal-karbantartást, informatikai-, futárszolgáltatást nyújtanak. Az Adatkezelő beszállítói kötelesek gondoskodni az adatbiztonságról és megfelelni a személyes adatok védelmére vonatkozó hatályos jogszabályok követelményeinek, és nem használhatják fel a rájuk bízott személyes adatokat az Adatkelevővel kötött szerződésben meghatározott céloktól eltérő célokra.
5. Az Ön adatait nem dolgozzuk fel automatizált módon, beleértve a profilalkotást, és nem továbbítjuk harmadik országba/nemzetközi szervezetnek.
6. Ön bármikor jogosult az adatai tartalmához történő hozzáféréshez, valamint annak helyesbítéshez, törléshez, az adatkezelés korlátozásához, az adathordozhatósághoz és a kifogásoláshoz való joghoz.
7. Az Ön személyes adatainak az Adatkezelő általi feldolgozásával kapcsolatos minden kérdésben az alábbi e-mail címen veheti fel a kapcsolatot: daneosobowe@dedra.pl;
8. Önnek jogában áll van panaszt benyújtani az illetékes adatvédelmi hatóságnál;

RO Cuprinsul

1. Fotografii și figuri
2. Descrierea dispozitivului
3. Destinația dispozitivului
4. Restricții de utilizare
5. Date tehnice
6. Pregătirea pentru lucru
7. Conectare la rețea
8. Pornirea dispozitivului
9. Utilizarea dispozitivului
10. Operații curente de mentenanță
11. Piese de schimb și accesorii
12. Eliminarea individuală a defecțiunilor
13. Set de completare a dispozitivului
14. Informația pentru utilizatori cu privire la eliminarea echipamentelor electrice și electronice
15. Talon de garanție

Traducerea instrucțiunii originale

Declarația de conformitate este anexată la instrucțiuni ca un document separat. În cazul în care declarația de conformitate lipsește, contactați Dedra Exim Sp. z o.o.
Condiții generale de siguranță au fost atașate la instrucțiuni ca o broșură separată.

AVERTISMENT. Citiți toate avertismentele marcate cu simbolul și toate instrucțiunile.

Nerespectarea avertismentelor și instrucțiunilor de siguranță menționate mai jos poate cauza electrocutări, incendii sau leziuni grave.

Păstrați toate avertismentele și instrucțiunile pentru utilizare ulterioară.

2. Descrierea dispozitivului

Fig. A: 1 - mâner, 2-întrerupător, 3 cleme mâner, 4 – colector de iarbă, 5 - maneta de reglare a înălțimii de tăiere

3. Destinația dispozitivului

Cositoarea electrică este destinată pentru tunderea ierbii pe suprafețe plane și uniforme, precum și pe versanți cu o pantă ușoară. Cositoarea permite colectarea deșeurilor in colector sau poate funcționa fără colector.
Este permisă utilizarea maşinii în lucrări de renovare și construcție, ateliere de reparații, în lucrări de amatori, respectând condițiile de utilizare și condițiile permise de funcționare descrise în manualul de utilizare.

4. Restricții de utilizare

ATENȚIE **Dispozitivul poate fi utilizat numai în conformitate cu ”Condițiile admisibile de lucru”, prezentate mai jos.**

ATENȚIE **Modificările neautorizate ale construcției mecanice și electrice, orice modificări, operațiile de întreținere care nu sunt descrise în manualul de utilizare vor fi considerate ilegale și vor duce la pierderea imediată a drepturilor de garanție, iar declarația de conformitate își**

va pierde valabilitatea. Utilizarea neconformă cu destinație sau cu manualul de utilizare va duce la pierderea imediată a drepturilor de garanție.

Cositoarea nu poate fi utilizată pentru tăierea tufelor, lăstarilor, fragmentarea lăstarilor tăiate, curățarea aleielor, pentru nivelarea zonele înalte (de ex. muşuroaie de cârtiță și alte activități.

Condiții de operare permise
S1 – funcționare continuă şi alte
Nu lucrați în timpul precipitațiilor

5. Date tehnice

Modelul mașini	DED8708-A
Tensiunea de funcționare [V]	230
Frecvența [Hz]	~50
Putere [W]	1600
Grad de protecție	IPX4
Clasa de protecție	II
Viteza de turație [min-1]	3400
Volumul colectorului [L]	42
Lățimea de tăiere [mm]	380
Reglarea înălțimii tăierii [mm-mm]	30 – 75
Ajustarea înălțimii tăierii	5
Nivelul de vibrații măsurat pe mâner ah [m/s2]	4,1
Incertitudinea de măsurare K [m/s2]	2,1
Emisia de zgomot::	
Nivelul de presiune acustică LpA [dB(A)/ Incertitudinea KpA,	69,8 / 1,89
Nivelul de putere acustică LwA [dB(A)] / Incertitudinea KWA [dB(A)]	89,8 / 1,89
Nivelul gwarantat de putere acustică LWA [dB(A)]	96
Greutatea mașinii [kg]	11,5

Informația privind vibrații și zgomot

Valoarea totală a vibrațiilor ah și nesiguranța măsurătorii au fost definite conform standardului EN 60335-2-77 și specificate în tabel.
Emisia zgomotului a fost definită conform ISO 3744:2010, valorile au fost specificate în tabel de mai sus.

ATENȚIE **Zgomotul poate cauza deteriorarea auzului, utilizați întotdeauna protectoare de auz în timpul lucrului!**

Valoarea totală declarată a vibrațiilor/zgomotului a fost măsurată în conformitate cu metodă standard de testare și poate fi utilizată pentru a compara un dispozitiv cu altul. Nivelul de vibrație/zgomot poate fi de asemenea utilizat pentru a efectua o estimare preliminară a expunerii la vibrații/zgomot.
Nivelul de vibrație/zgomot în timpul utilizării efective a dispozitivului poate să difere de valorile declarate, în funcție de modul în care sunt utilizate uneltele de lucru, în special de tipul piesei prelucrate și de necesitatea de a specifica măsurile de protecție a operatorului. Pentru a estima cu exactitate expunerea în condiții reale de utilizare, trebuie luate în considerare toate etapele ciclului de operare, inclusiv perioadele când dispozitivul este oprit sau când este pornit, dar fără să fie utilizat pentru lucru.

6. Pregătirea pentru lucru

ATENȚIE **Efectuați toate lucrările pregătitoare cu dispozitivul deconectat de la sursa de alimentare.**

Notă: Aveți grijă să nu deteriorați cablul

Desfaceți mânerul, setați-l în poziția corespunzătoare și blocați-l cu maneta cu ajutorul șuruburile. Aşezați cablul astfel încât să poată fi introdus în clemă.

Montarea colectorului pentru iarbă

Când tundeți cu colectorul de iarbă, ridicați garda de siguranță a jgheabului de descărcare, scoateți obturatorul jgheabului de descărcare, iar apoi coborâți garda.

Conectarea la sursa de alimentare

ATENȚIE **Folosiți numai prelungitoare pentru grădină care sunt potrivite pentru utilizare în aer liber.**

Conectați cablul de alimentare la priza de pe mânerul cositoarei. Aşezați cablul astfel încât să fie în spatele utilizatorului. Asigurați-vă întotdeauna ca cablul de alimentare să nu fie în fața operatorului. Trecerea cu mașina peste cablu poate duce la deteriorarea acestuia și poate pricinui șoc electric.

7. Conectare la rețea

Înainte de a conecta dispozitivul la sursa de curent, asigurați-vă că tensiunea de alimentare corespunde cu valoarea specificată pe plăcuța de identificare.
Instalația de alimentare trebuie să fie realizată în conformitate cu cerințele principale privind instalațiile electrice și să respecte dispozițiile privind siguranța utilizării. Parametrii de secțiune minimă a firului de alimentare și valorile nominale ale siguranței de protecție în funcție de puterea dispozitivului sunt specificate în tabelul de mai jos:

Puterea mașinii [W]	Secțiunea minimă a cablului [mm2]	Valoarea minimă a siguranței tip C [A]
700÷1400	1	10

Instalația trebuie să fie executată de un electrician autorizat. În cazul când folosiți cablurile prelungitoare, aveți grijă ca secțiunea firului să nu fie mai mică decât cea cerută (vezi tabelul). În timpul lucrului cablul electric trebuie astfel poziționat, încât să nu fie expus la tăiere. Nu folosiți prelungitoare defecte.
Verificați periodic starea tehnică a cablului de alimentare. Nu trageți de cablu.

8. Pornirea dispozitivului

ATENȚIE **Înainte de a porni dispozitivul, efectuați obligatoriu operațiile descrise în capitolul "Pregătirea pentru lucru".**

Cositoarea se pornește în mod succesiv - apăsați mai întâi butonul situat în întrerupător. Ținând butonul apăsat, trageți ușor de vergea spre mânerul cositoarei. Motorul va porni. După eliberarea butoanelor de pe întrerupător, motorul va continua să funcționeze, eliberarea vergelei va pricinui oprirea motorul.

9. Utilizarea dispozitivului

Tunderea regulară a ierbii este un tratament de îngrijire, stimulează iarba să crească, mărește densitatea acesteia și provoacă moartea buruienilor. Prima tundere trebuie efectuată la începutul lunii aprilie, la o înălțime a ierbii de 70-80 mm. În sezon, iarba trebuie tunsă o dată pe săptămână.

ATENȚIE **Cositoarea nu trebuie pornită in iarba inalta.**

Înainte de a începe cosirea, trebuie să selectați înălțimea de tăiere. Pentru a face acest lucru, trageți puntea spate înapoi și puneți-o în una din cele trei poziții.
Alegeți înălțimea de tăiere în aşa mod ca să nu supraîncărcați cositoarea
Cosirea trebuie să se efectueze pe benzi drepte, suprapuse, adică fiecare trecere ulterioară ar trebui să acopere aproximativ ¼ din trecereal anterioară. Când cosiți pe versant, cosiți de a lungu versantului, fiți prudent atunci când mergeți înapoi sau când schimbați direcția de cosit.
Colectorul de iarbă este echipat cu un indicator de umplere. Când cosiți, asigurați-vă dacă colectorul nu este plin. Goliți colectorul în mod regulat, nu permiteți umplerea excesivă.

Cosire fără colector

Cositoare permite cosirea fără colector. În timpul acestei operații, iarba este răspândită pe gazon. Iarba tăiată se descompune, transformându-se într-un îngrășământ natural, ecologic. Acest lucru îmbunătățește creșterea ierbii prin limitarea evaporării apei, prevenirea eroziunii solului, încetinirea creșterii buruienilor, etc. Iarba tăiată va fi răspândită sub carcasa cositoarei.

Deconectarea alimentării

Deconectați maşina de la sursa de alimentare:
- atunci când utilizatorul se îndepărtează de maşină
- înainte de a îndepărta un blocaj
- înainte de verificare, curățare sau de lucru cu maşina
- după lovirea unui obiect străin pentru a verifica dacă maşina nu este detriorată.
- dacă maşina vibrează anormal, în scopul de a verifica imediat.

10. Operații curente de mentenanță

ATENȚIE **Deconectați maşina de la sursa de alimentare înainte de a efectua operațiile de întreținere.**

ATENȚIE **Nu atingeți piesele periculoase rotative înainte de a deconecta maşina de la sursa de alimentare şi cînd acestea nu s-au opri complet.**

Pentru a asigura o durată de viață lungă şi în condiții de siguranță, este necesar să efectuați procesele de întreținere în condiții de atelier. Înlocuiți piesele uzate sau deteriorate pentru a menține o funcționare în siguranță. Nerefectuarea operațiunilor de întreținere sau efectuarea în mod necorespunzător poate duce la scurtarea duratei de funcționare și, în cazuri extreme, la un accident.

ATENȚIE **Operațiunile de service se vor efectua după ce pieselor rotative vor fi oprite.**

Montarea şi demontarea cuțitului

ATENȚIE **Folosiți întotdeauna mănuşi de protecție**

Pentru a scoate cuțitul cositoarei, aşezați maşina astfel încât să aveți acces la fixarea cuțitului. Blocați cuțitul (de exemplu, apucați-l de partea neacuțită), deşurubați șurubul cu ajutorul cheiei și scoateți cuțitul. Pentru a monta cuțitul, setați cuțitul în poziția corespunzătoare folosind sistemul de poziționare (găuri în lame, potrivite cu canelurile de pană de pe carcasa cositoarei). Strângeți cuțitul, blocându-i rotația în ultima fază de strângere

ATENȚIE **Utilizați întotdeauna o cheie pentru a înşuruba şi deşuruba şurubul cuțitului**

Curățare

După fiecare utilizare, curățați maşina de plante. Pentru o curățare mai amănunțită, puteți utiliza o cârpă uşor umedă cu adăugarea eventuală de agenți de curățare neagresivi.

Ascuțirea uneltelor de tăiere a metalelor

ATENȚIE **Este interzis utilizarea cuțitele deteriorate.**

Dacă uzura este mică, ascuțiți maşina cu pilă. Ascuțiți des strângând o cantitate mică de material. Pentru a ascuți o lamă slab uzată ajunge doar câteva mișcări cu pila. După fiecare 5 ascuțiri, verificați starea de echilibrare a uneltei cu ajutorul unui dispozitiv destinat sau comandați un astfel de serviciu la un serviciu specializat. Unealta de tăiat uzată tare se va ascuți cu ajutorul dispozitivului de ascuțit sau comandați astfel de serviciu la un serviciu specializat. De fiecare dată după ascuțirea uneltei puternic uzată, verificați echilibrarea uneltei.

Depozitare şi transport

Când dispozitivul nu este folosit, păstrați-l într-un loc uscat departe de copii. Maşina și alte componente enumerate în set trebuie transportate într-un mod care să nu le expună la condiții de mediu dăunătoare, cum ar fi umiditatea, precipitațiile, presiunea care poate duce la deteriorarea mecanică și alte care pot avea un efect negativ asupra maşinii. Depozitați și transportați elementele de tăiere într-o husă corespunzătoare. Pe distanțe scurte țineți maşina de mânerul de transport.

11. Piese de schimb si accesorii

Pentru a achiziționa piese de schimb și accesorii, contactați Service-ul Dedra Exim. Detaliile de contact pot fi găsite pe pagină 1 a manualului. Când comandați piese de schimb, vă rugăm să indicați numărul lotului aflat pe plăcuța de identificare și numărul piesei din schița de asamblare.
În perioada de garanție, reparațiile sunt efectuate conform regulilor menționate în talonul de garanție. Vă rugăm să predați produsul reclamat pentru reparație la locul de achiziție (vânzătorul este obligat să accepte produsul reclamat), trimiteți-l la

centru de service aflat cel mai aproape de adresa de domiciliu (lista centrelor de service se află pe site-ul www.dedra.pl) sau expediați-l la service-ul central Dedra Exim. Vă rugăm amabil să anexați talonul de garanție completat. După perioada de garanție, reparațiile vor fi efectuate de service-ul central. Produsul deteriorat trebuie trimis la centrul de service (costul de expediție este suportat de utilizator).

12. Eliminarea individuală a defecțiunilor

ATENȚIE **Înainte de a trece la eliminarea individuală a defecțiunilor, deconectați dispozitivul de alimentare.**

Probleme	Cauza	Rezolvare
Maşina nu funcționează	Întrerupătorul deteriorat	Trimiteți maşina la service
	Lipsa de alimentare	Verificați sursa de alimentare
	Ştecherul rău fixat	Fixați corect
Maşina porneşte cu greutate	Parametri admisibili de funcționare depăşiți	Micşorați sarcina uneltei electrice
Randamentul slab de lucru	Capătul de lucru uzat	Înlocuiți sau ascuțiți cuțitul
Motorul se încălzeşte	Înfundate orificiile de ventilație	Curățați orificiile
	Parametri admisibili de funcționare depăşiți	Opriți unealta electrică, nu lucrați până maşina nu se răcește

13. Set de completare a dispozitivului

1. Cositoarea – 1. buc. colector ptr. iarbă – 1 buc.

14. Informația pentru utilizatori privind eliminarea utilajelor uzate (se referă la gospodării de casă)

Simbolul afișat pe produse sau pe documentația care le însoțește indică faptul că echipamentele electrice sau electronice defecte nu trebuie eliminate împreună cu deșeurile menajere. În cazul în care trebuie să eliminați, să reutilizați sau să recuperați componente, trebuie să le duceți la un punct de colectare specializat, unde vor fi acceptate gratuit. Autoritățile locale furnizează informații privind locația punctelor de colectare a echipamentelor uzate, de exemplu pe site-urile lor web.
Eliminarea corespunzătoare a dispozitivului permite conservarea resurselor valoroase și evitarea impactului negativ asupra sănătății și mediului, care rezultă din posibilitatea prezenței substanțelor, amestecurilor și componentelor periculoase în echipament.
Eliminarea incorectă a deșeurilor riscă sancțiuni în conformitate cu reglementările locale relevante.
Utilizatorii din țările UE: Dacă trebuie să vă debarasați de echipamente electrice sau electronice, vă rugăm să contactați cel mai apropiat punct de vânzare sau furnizorul dumneavoastră, care vă va putea oferi informații suplimentare.
Eliminarea în țări din afara Uniunii Europene: Acest simbol se aplică numai în țările din Uniunea Europeană. În cazul în care doriți să aruncați acest produs, vă rugăm să contactați autoritățile locale sau dealerul pentru a afla metoda corectă de eliminare.

Certificat de garanţie

pentru

Nr. de katalog: Număr de lot: .....

(denumit în continuare Produs)

Data de cumpărare a produsului: .....

Ştampila vânzătorului

Data şi semnătura vânzătorului: .....

Declaraţia Utilizatorului:

Confirm, că am fost informat în ceea ce priveşte condiţiile de garanţie şi efectele nerespectării orientărilor cuprinse în manualul de utilizare şi în Certificatul de garanţie. Condiţiile prezentei garanţiei îmi sunt cunoscute ce afirm cu semnătura mea de mână:

....

Data şi locul semnătura Utilizatorului

Garanția este acordată în conformitate cu prevederile OG 21/1992 și OG 140/2021, cu modificările ulterioare, pe baza cardului de garanție și a dovezii originale de cumpărare. Perioada de reparație nu poate depăși 15 zile calendaristice de la data la care consumatorul a predat reclamația vânzătorului.

I. Responsabilitatea pentru produs

1. **Garant** - DEDRA EXIM sp. z o.o. cu sediul în Pruszkowie, adresa: ul. 3 Maja 8, 05-800 Pruszków, KRS 0000062517, Sąd Rejonowy dla m.st. Warszawy w Warszawie, XIV Wydział Gospodarczy Krajowego Rejestru Sądowego,[Judecătoria Raională pentru o.c. Varşovia în Varşovia, Departamentul al XIV–a Economic al Registrului Naţional Juridic] NIP [CIF] 527-020-49-33, Kapitał zakładowy [capital social]: 100 980.00 zł..
2. în condiţiile menţionate în prezentul Certificat de garanţie Garantul acordă garanţie la produsul derivat din distribuţia Garantului.
3. Responsabilitatea cu titlu de garanţie cuprinde numai defectele care sau ivit din cauze datorate Produsului în momentul livrării acestuia Utilizatorului.
4. Cu titlu de garanţie, Utilizatorul, obţine dreptul la repararea gratis a Produsului, dacă defecţiunea s-a ivit în perioada de garanţie. Modul de reparare a Produsului (metoda de executare a reparării) depinde de decizia Garantului. Dacă Garantul constată că Produsul nu poate fi reparat, Garantul îşi rezervă dreptul de a schimba piesa defectă sau total Produsul cu altul fără defecte sau de a micşora preţul Produsului ori de a se retrage de la Contract.
5. Faţă de Utilizatorul, care conform cu legea din data de 23 aprilie 1964 din Codul Civil, nu este un consumator, răspunderea Garantului pentru dauna rezultate din prezenta garanţie şi/ sau în legătură cu încheierea şi executarea acesteia, indiferent de dreptul legal, este limitată maxim până la valoarea Produsului defect..

II. Perioada de garanţie

Componentele Produsului acoperite de garanţie	Durata de protecţie a garanţiei
Cositoarea	24 luni, de la data cumpărării Produsului, înscrisă în prezentul Certificat de garanţie

III. Condiţiile de utilizare a garanţiei

1 Prezentarea de către Utilizator a Certificatul completat de garanţie a Produsului şi dovedirea împrejurărilor de cumpărare a Produsului de ex. prin prezentarea chitanţei, facturei, etc. Pentru a efectua în mod eficient reclamaţia, se recomandă că Utilizatorul să trimite împreună cu Produsul reclamat, toate componetele menţionate la “Completarea” Produsului în manualul de utilizare.
2. Respectarea de către Utilizator a recomandările din Manualul de utilizare şi din Certficatul de garanţie.
3. Garanţia acoperă numai teritoriul Republicii Polonă şi UE.
4. Garanţia nu acoperă defecţiunile Produsului apărute în special din cauza:
a. Nerespectării de către Utilizator a condiţiilor indicate în Manualul de utilizare, în special în domeniul de utilizare, întreţinere şi curăţare corectă.
b. Utilizarea de către Utilizator a unor produse de curăţare sau substanţe de conservare care sunt neadecvate cu Manualul de utilizare;
c. Depozitare necorespunzătoare şi transportul necorespunzător al Produsului de către Utilizator;
d. Modificări şi/sau reconstrucţii arbitrare a Produsului de către Utilizator;
e. Utilizarea în Produs de către Utilizator a unor materiale consumabile neconforme cu manualul de utilizare
5. Utilizatorul care conform nu legea din data de 23 aprilie 1964 din Codul Civil nu este un consumator, pierde garanţia pentru Produsul, în care:
- numerele de serie, marcarea datelor şi plăcuţele cu datele technice au fost îndepărtate de către Utilizator;
- sigiliile existente au fost deteriorate de Utilizator sau au urme rămase din manipularea de către utilizator la acestea.
6. **Atenţie!** Operaţiile legate cu utilizarea de fiecare zii, descrise în manualul de utilizare, Utilizatorul execută singur pe costul său.

IV. Procedura de reclamaţie

1. Dacă se constată că Produsul nu funcţionează corect, Înainte de a depune reclamaţia trebuie să Vă asiguraţi dacă toate operaţiunile descrise în manualul de utilizare au fost executate corect.
2. Sesizaţi imediat reclamaţia, cel mai bine în termen de 7 zile de la data la care aţi observant defectul produsului. Utilizatorul care conform cu legea din data de 23 aprilie 1964 din Codul Civil nu este un consumator, pierde garanţia pentru Produs dacă reclamaţia nu depune în termen de până de 7 zile.
3. Sesizarea reclamaţiei se face de ex. la. la punctul de cumpărare a Produsului, la service-ul de garanţie sau se poate trimite în scris pe adresa: DEDRA EXIM sp. z o.o., ul. 3 Maja 8, 05-800 Pruszków.
4. Utilizatorul poate să depună reclamaţia prin formularul accesibil pe pagina de internet www.dedra.pl. (“Formular pentru sesizarea reclamaţiei cu titlu de garanţie”).
5. Adresele service-urilor de garanţie din fiecare stat sunt accesibile pe pagina www.dedra.pl. Dacă service-ul lipseşte în statul adecvat, trimiteţi sesizările de reclamaţie cu titlu de garanţie pe adresa: DEDRA EXIM sp. z o.o. ul. 3 Maja 8, 05-800 Pruszków (Polonia).
6. Luând în considerare siguranţa Utilizatorului se interzice utilizarea Produsului defect.
7. Atenţie!!! Utilizarea Produsului defect este periculos pentru sănătatea şi viaţa Utilizatorului.
8. Executarea obligaţiilor rezultate din garanţie va avea loc în termen de 14 zile lucrătoare, calculate de la data furnizării de către Utilizator a Produsului reclamat.
9 Înainte de furnizare a Produsului reclamat se recomandă curăţirea acestuia. Se recomandă de a se asigura bine Produsul împotriva distrugerii în timpul transportului (se recomandă să trimiteţi produsul reclamat în ambalajul original).
10. Perioada de garanţie va fi prelungită cu durata în care, din cauza defectului Produsului acoperit de garanţie Utilizatorul nu l-a putut să-l utilizeze,
Garanţia nu opreşte, nu limitează nu suspendează drepturile Utilizatorului rezultate din dispoziţiile privind garanţia pentru vicile produsului vândut.

În conformitate cu articolul 13 alineatele (1) și (2) din Regulamentul (UE) 2016/679 al Parlamentului European și al Consiliului din 27 aprilie 2016 privind protecția persoanelor fizice în ceea ce privește prelucrarea datelor cu caracter personal și privind libera circulație a acestor date și de abrogare a Directivei 95/46/CE, vă informăm.

1. Administratorul datelor Dumneavoastră cu caracter personal furnizate în formular este DEDRA-EXIM sp. z o. o. cu sediul social în Pruszków, ul. 3 Maja 8, 05-800 Pruszków (în continuare: „Administrator”).
2. Datele dumneavoastră vor fi prelucrate numai în scopul derulării procedurii de garanție a dispozitivului în conformitate cu art. 6 alin.1 lit. b din regulamentul general privind protecția datelor (în continuare: „GDPR”). Furnizarea datelor este voluntară, dar necesară pentru derularea procedurii de garanție.
3. Datele dumneavoastră vor fi prelucrate pe perioada de luare în considerare a procedurii de garanție și în scopuri de arhivare în cazul în care este nevoie de apărare împotriva oricăror pretenții împotriva Administratorului, nu mai mult decât până la expirarea acestora.
4. Datele dumneavoastră pot fi dezvăluite numai entităților care prelucrează date pentru administrator pe baza unui contract scris de încredințare a prelucrării datelor cu caracter personal care oferă, printre altele, service tehnic, hosting sau intreținere site, service IT, firmă de curierat. Furnizorii Administratorului sunt obligați să asigure securitatea datelor și să îndeplinească cerințele legii aplicabile referitoare la protecția datelor cu caracter personal și nu pot folosi datele cu caracter personal încredințate în alte scopuri decât cele specificate în contractul cu Administratorul.
5. Datele dumneavoastră nu vor fi prelucrate în mod automatizat, inclusiv sub formă de profilare, și nu vor fi transferate către o țară terță/organizație internațională.

6. Aveți dreptul de a accesa datele dumneavoastră și dreptul de a rectifica, șterge, limita prelucrarea, dreptul de a transfera date, dreptul de a vă opune în orice moment.
7. În toate aspectele legate de prelucrarea datelor dumneavoastră cu caracter personal de către Administrator, ne puteți contacta la următoarea adresă de e-mail: daneosobowe@dedra.pl.;
8. Aveți dreptul de a depune o plângere la autoritatea competentă pentru protecția datelor cu caracter personal;

SI Kazalo

1. Fotografije in slike
2. Opis naprave
3. Namembnost naprave
4. Omejitev uporabe
5. Tehnični podatki
6. Priprava za delo
7. priklop na omrežje
8. Vklop naprave
9. Uporaba naprave
10. Tekoča vzdrževalna opravila
11. Nadomestni deli in pribor
12. Samoodpravljanje napak
13. kompletacija naprave
14. Informacija za uporabnike glede ravnanja z električnimi in elektronskimi naprawami po njihovi izločitvi iz uporabe
15. Garancijski list

Izjava o skladnosti je priložena navodilom kot ločen dokument. Če izjava o skladnosti ni priložena, se obrnite na Dedra Exim Sp. z o. o.
Splošni varnostni predpisi so priloženi navodilom kot ločena brošura.

OPOZORILO. **Prebrati vsa opozorila, označena s ⚠ simbolom in vsa navodila.** Neupoštevanje spodaj navedenih varnostnih opozoril in navodil lahko povzroči električni udar, požar ali resne telesne poškodbe.

Shranite vsa opozorila in navodila za prihodnjo uporabo.

2 Opis naprave

Slika A: 1 - ročaj, 2 - stikalo, 3 - objemke ročaja, 4 - koš za odpadke

3. Namembnost naprave

Električna kosilnica je zasnovana za košnjo trave na ravnih in položnih površinah ter na pobočjih z majhnim naklonom. Kosilnica omogoča zbiranje trave v posodo ali delo brez posode.
Uporaba kolutov brusnega papirja ustrezne zrnatosti omogoča odstranjevanje ostankov barv ali lepil z ometnih in kovinskih površin. Brušene površine morajo biti suhe.

4 Omejitve uporabe

Napravo je dovoljeno uporabljati samo skladno s spodaj navedenimi "Dovoljenimi pogoji uporabe".
Kosilnice ne smete uporabljati za obrezovanje zarasti, obrezovanje stebel, rodrapiranje odrezanih stebel, čiščenje poti, izravnavanje neravnih površin (npr. nasipov, ki so jih naredili krti) in druge dejavnosti.
Kakršne koli samovoljne uvedbe sprememb v mehansko in električno strukturo, modifikacije naprave ali izvajanja vzdrževanja ali servisiranja, ki niso skladna z opisi v teh navodilih za uporabo, se štejejo za brezpravna in imajo za posledico takojšnjo izgubo garancijskih pravic, izjava o skladnosti pa preneha veljati.
Uporaba, ki ni v skladu z namembnostjo naprave ali je neskladna s temi navodili za uporabo, ima za posledico takojšnjo izgubo garancijskih pravic.

Dovoljeni delovni pogoji
S1 - neprekinjeno in drugo delovanje.
Ne uporabljajte med padavinami.

5 Tehnični podatki

Model naprave	DED8708-A
Delovna napetost [V]	230
Frekvenca [Hz]	~50
Moč [W]	1600
Zaščitni razred	IPX4
Zaščitni razred	II
Hitrost [vrtljaji na minuto]	3400
Prostornina košare [L]	42
Širina rezanja [mm]	380
Nastavitev višine rezanja [mm-mm]	30 – 75
Nastavitev višine rezanja	5
Raven vibracij, izmerjena na ročaju ah [m/s2].	4,1
Merilna negotovost K [m/s2]	2,1
Emisije hrupa	
Raven zvočnega tlaka LpA [dB(A)] / Merilna negotovost KpA	69,8 / 1,89
Raven zvočne moči LWA [dB(A)] / Merilna negotovost KWA [dB(A)].	89,8 / 1,89
Zagotovljena raven zvočne moči LWA [dB(A)].	96
Teža enote [kg]	11,5

Informacije o vibracijah in hrupu
Kombinirana vrednost vibracij ah in merilna negotovost sta bili določeni v skladu s standardom EN 60335-2-77 in sta navedeni v tabeli.
Emisija hrupa je bila določena v skladu z ISO 3744:2010, vrednosti so podane v zgornji tabeli.

POZOR **Hrup lahko poškoduje sluh, pri delu je vedno treba uporabljati zaščito za ušesa!**

Deklarirana skupna vrednost vibracij je bila izmerjena v skladu s standardno preskusno metodo in se lahko uporablja za primerjave ene naprave z drugo. Navedeno raven vibracij se lahko uporablja tudi za začetno oceno izpostavljenosti vibracijam.
Raven vibracij med dejansko uporabo naprave se lahko razlikuje od deklariranih vrednosti, odvisno od načina uporabe delovnih orodij, v tem zlasti od vrste predmeta obdelave ter od potrebe opredelitve ukrepov za zaščito uporabnika orodja. Za natančno oceno izpostavljenosti v dejanskih pogojih uporabe je treba upoštevati vse dele delovnega cikla, vključno z obdobji, ko je orodje izklopljeno ali ko je vklopljeno, vendar se z njim ne dela.

6. Priprava za delo

POZOR **Vsa pripravljalna opravila v zvezi z napravo izvesti, ko je le-ta odklopljena od vira napajanja.**

Odvijte ročaj, ga postavite na svoje mesto in ga zaklenite z vijaki in maticami (sliki B 1, 2). Kabel položite tako, da ga lahko vstavite v zatič.
Pritrditev lovilca trave
Pri košnji z lovilcem trave dvignite pokrov izmetnega kanala, namestite kavlje lovilca v ročaje in nato spustite pokrov.
Priključitev na napajanje
Uporabljajte samo vrtne podaljške, ki so primerni za uporabo na prostem.
Napajalni kabel priključite v vtičnico na ročaju kosilnice. Kabel namestite tako, da je za uporabnikom.
Vedno poskrbite, da napajalni kabel ni pred uporabnikom. Če pred vami stopite nanj, se lahko poškoduje, vi pa lahko prejmete električni udar..

7. Povezava z omrežjem

Preden enoto priključite na vir napajanja, se prepričajte, da je napajalna napetost enaka vrednosti, navedeni na tipski ploščici.
Napajalna napeljava mora biti izvedena v skladu z bistvenimi zahtevami za električne inštalacije in mora izpolnjevati varnostne zahteve za uporabo. Parametri najmanjšega preseka napajalnega kabla in nazivna vrednost varovalke, ki so odvisni od moči naprave, so navedeni v spodnji preglednici:

Napajanje naprave [W]	Najmanjši prečni prerez vodnika [mm^2]	Najmanjša vrsta varovalke C [A]
700÷1400	1	10

Namestitev naj opravi usposobljen električar. Pri uporabi podaljševalnih kablov poskrbite, da presek vodnika ni manjši od zahtevanega (glejte preglednico). Električni kabel položite tako, da med delovanjem ni izpostavljen urezninam. Ne uporabljajte poškodovanih podaljškov. Občasno preverite stanje napajalnega kabla. Ne vleci za napajalni kabel.

8. Vklop naprave

POZOR **Pred zagonom naprave je obvezno opraviti aktivnosti, opisane v razdelku "Priprava za delo".**

Kosilnica se aktivira z zaporedjem - najprej pritisnite gumb na stikalu. Medtem ko držite gumb pritisnjen, rahlo povlecite ročajno palico proti ročaju kosilnice. Motor se bo zagnal. Ko spustite gumb na stikalu, bo motor še naprej deloval, če spustite ročaj, se bo motor izklopil..

9. Uporaba naprave

Redna košnja trave je vzdrževalni ukrep, ki spodbuja rast trave, povečuje njeno gostoto in povzroča odmiranje plevela. Prvo košnjo je treba opraviti v začetku aprila, ko je trava visoka 70-80 mm. Med sezono je treba travo kositi enkrat na teden.
Ne zaženite kosilnice v visoki travi.
Pred začetkom košnje izberite višino košnje. To storite tako, da zadnjo os potegnete nazaj in jo nastavite v enega od treh položajev.
Višino košnje izberite tako, da ne preobremenite kosilnice.
Kosite v ravnih pasovih s prekrivajočim se vzorcem, tj. vsaka naslednja vožnja mora prekrivati približno ¼ prejšnje vožnje. Ko kosite na pobočju, kosite čez pobočje in bodite še posebej previdni pri obračanju in spreminjanju smeri košnje.
Koš za travo je opremljen z indikatorjem napolnjenosti. Med košnjo se prepričajte, da je koš za travo poln. Zbiralnik za travo redno praznite in ne dovolite, da bi se prekomerno napolnil.
Košnja brez koša za travo
Kosilnica omogoča košnjo brez koša. Med tem postopkom se trava razprši po trati. Posekana trava se razgradi in se spremeni v naravno organsko gnojilo. To izboljša rast trave, saj zmanjša izhlapevanje vode, preprečuje erozijo tal, upočasnjuje rast plevela itd. Posekana trava se razporedi pod ohišje kosilnice.
Odklop električnega napajanja
Vsakič znova odklopite vir napajanja:
- če se uporabnik oddalji od stroja
- preden odstranite oviro
- pred preverjanjem, čiščenjem ali upravljanjem stroja
- po trku s tujim predmetom, da vizualno preveri, ali stroj ni poškodovan
- če stroj začne prekomerno vibrirati, za takojšnje preverjanje.

10. Tekoča vzdrževalna opravila

POZOR **Vsa vzdrževalna ali servisna opravila izvajati le tako, da je naprava prej odklopljena od vira napajanja.**

Ne dotikajte se nevarnih gibljivih delov, dokler stroj ni odklopljen od električnega napajanja in dokler se gibljivi deli popolnoma ne ustavijo.
Za varno delovanje in podaljšanje življenjske dobe naprave je treba redno servisiranje opravljati v delavnici. Obrabljene ali poškodovane dele zamenjajte, da ohranite varnost delovanja. Neizvajanje vzdrževalnih del ali njihovo nepravilno izvajanje lahko povzroči skrajšanje življenjske dobe enote in v skrajnem primeru nesrečo.
Servisnih posegov ne smete opravljati, dokler se ne ustavijo vsi nevarni gibljivi deli.

Montaža in demontaža rezila

Vedno nosite zaščitne rokavice.

Če želite odstraniti rezilo kosilnice, prestavite kosilnico tako, da imate dostop do nastavka za rezilo. Ujemite rezilo (npr. zgrabite za neobrušen del), s ključem sprostite vijak in odstranite rezilo. Če želite namestiti rezilo, ga s pomočjo pozicionerjev (luknje v rezilu, ki se ujemajo z utori na ohišju kosilnice) postavite v pravilen položaj. Zategnite rezilo, pri čemer v zadnji fazi zategovanja blokirajte njegovo vrtenje.

Za odvijanje in odvijanje rezila vedno uporabljajte ključ.

Čiščenje

Po vsaki uporabi napravo očistite, da odstranite morebitne ostanke rastlin. Za temeljitejše čiščenje lahko uporabite rahlo vlažno krpo z morebitnim dodatkom neagresivnih čistilnih sredstev.

ostrenje kovinskih rezalnih orodij

Uporaba poškodovanih nožev je prepovedana.

Ko se orodje malo obrablja, ga nabrusite s pilico. Pogosto ostrite tako, da naberete majhno količino materiala. Za ostrenje rahlo obrabljenega rezila zadošča nekaj potegov pile. Po vsakih petih postopkih ostrenja preverite ravnotežje orodja na posebnem stroju ali ga dajte preveriti v specializirani delavnici. Močno obrabljena rezalna orodja ostrite z napravo za ostrenje ali jih dajte nabrusiti v specializiranem servisnem centru. Pri vsakem ostrenju močno uporabljenega orodja preverite njegovo ravnotežje.

Skladiščenje in prevoz

Ko naprave ne uporabljate, jo shranite na suhem mestu, nedosegljivo otrokom. Napravo in druge sestavne dele, navedene v kompletu, je treba prevažati tako, da niso izpostavljeni škodljivim okoljskim razmeram, kot so vlaga, padavine, tlak, ki bi lahko povzročil mehanske poškodbe, in drugim, ki bi lahko negativno vplivali na napravo. Elemente za rezanje kovin shranjujte in prevažajte v za to namenjenem varovalu. Napravo prenašajte na krajše razdalje tako, da jo držite za transportni ročaj.

11. Nadomestni deli in dodatna oprema

Za nakup rezervnih delov in dodatne opreme se obrnite na servisno službo družbe Dedra Exim. Kontaktne podatke najdete na strani 1 priročnika.

Pri naročanju rezervnih delov navedite številko serije na ploščici in številko dela iz montažne risbe.

V garancijskem obdobju se popravila izvajajo v skladu s pravili, navedenimi v garancijskem listu. Okvarjeni izdelek pošljite v popravilo na mesto nakupa (prodajalec je dolžan sprejeti okvarjeni izdelek), pošljite ga v osrednji servisni center družbe Dedra Exim ali ga pošljite v servisni center, ki je najbližje vašemu kraju bivanja (seznam servisnih centrov na www.dedra.pl). Priložite izpolnjen garancijski list. Po poteku garancijskega roka popravila opravi centralna služba. Okvarjeni izdelek je treba poslati servisnemu centru (stroške pošiljanja krije uporabnik).

12. Samoodpravljanje napak

⚠ POZOR **Pred poskusom odpraviti napako vedno prej odklopite napravo od električnega omrežja.**

Problem	Vzrok	Rešitev
Naprava ne deluje	Okvarjeno stikalo	Naročite servisiranje enote
	Ni napajanja	Preverite napajanje
	Nepravilno priključen vtič	pravilno pritrdite
Enota se težko zažene	Prekoračeni obratovalni parametri	Zmanjšajte obremenitev električnega orodja
Deluje neučinkovito	Obrabljena delovna šoba	Zamenjajte ali nabrusite rezilo
Motor se pregreva	Zamašene prezračevalne odprtine	očistite luknje
	Preseženi obratovalni parametri	Električno orodje izklopite, delo odložite, dokler se popolnoma ne ohladi

13. Kompletacija naprave

1. kosilnica - 1 enota, zalogovnik jalovine - 1 enota.

14. Informacije za uporabnike o odstranjevanju električne in elektronske opreme (velja za gospodinjstva)



Simbol, ki je prikazan na izdelkih ali spremljajoči dokumentaciji, označuje, da se okvarjene električne ali elektronske opreme ne sme odlagati med gospodinjske odpadke. Če želite sestavne dele zavreči, ponovno uporabiti ali predelati, jih je treba odpeljati na specializirano zbirno mesto, kjer jih bodo sprejeli brezplačno. Informacije o lokacijah zbirnih mest za rabljeno opremo zagotavljajo lokalni organi, npr. na svojih spletnih straneh.

S pravilnim odstranjevanjem naprave lahko ohranimo dragocene vire ter se izognemo negativnim vplivom na zdravje in okolje zaradi morebitne prisotnosti nevarnih: snovi, zmesi in sestavnih delov v opremi.

Zaradi nepravilnega odlaganja odpadkov vam grozijo kazni v skladu z ustreznimi lokalnimi predpisi.

Uporabniki v državah EU: Če želite odstraniti električno ali elektronsko opremo, se obrnite na najbližje prodajno mesto ali na dobavitelja, ki vam bo zagotovil dodatne informacije.

Odstranjevanje v državah zunaj Evropske unije: Ta simbol velja samo za države Evropske unije. Če želite ta izdelek zavreči, se obrnite na lokalne organe ali prodajalca, da vam pojasnijo pravilen način odstranjevanja.

Garancijski list

za

……

Kataloška št.:…….. št. partije: .....

(v nadaljevanju Proizvod)

Datum nakupa Proizvoda: ……

Žig prodajalca

Datum in podpis prodajalca: .....

Izjava uporabnika:

Potrjujem, da sem bil seznanjen s pogoji garancije in posledicami neupoštevanja navodil v navodilih za uporabo in garancijskem listu. Znani so mi pogoji te garancije, kar potrjujem z lastnoročnim podpisom:

....

Datum in kraj Podpis uporabnika

I. Odgovornost za Proizvod

1. Garant - Dedra Exim Sp. z o.o. s sedežem v Pruškovu, naslov: ul. 3 Maja 8, 05-800 Pruszków, Poljska, št. KRS (vpisa v državni sodni register Poljske) 0000062517, vpis izvršilo Okrajno sodišče za gl. mesto Varšavo v Varšavi, njegov 14. gospodarski oddelek Državnega sodnega registra (KRS – Krajowy Rejestr Sądowy), davčna številka 527-020-49-33, osnovni kapital: 100.980,00 PLN.
2. Garant pod pogoji, določenimi v tem garancijskem listu, podeljuje garancijo za Proizvod, ki ga je dobavil.
3. Odgovornost iz naslova garancije zajema samo napake, izhajače iz razlogov, prisotnoh v samem Proizvodu v času njegove izdaje Uporabniku.
4. Garancija daje Uporabniku pravico do brezplačnega popravila Proizvoda, če se napako odkrije v garancijskem obdobju. Način popravila Proizvoda (metoda izvedbe popravila) je odvisen od odločitve Garanta. Garant si za primer svoje ugotovitve, da popravila ni možno izvesti, pridržuje pravico do zamenjave okvarjenega elementa ali celotnega Proizvoda z brezhibnim, znižanja cene Proizvoda ali odstopa od pogodbe.
5. V odnosu do Uporabnika, ki ni potrošnik v smislu poljskega Civilnega zakonika (Kodeks Cywilny) z dne 23. aprila 1964., je odškodninska odgovornost Garanta za škodo, ki izhaja iz te garancije in/ali je v zvezi z njeno sklenitvijo in izvajanjem, ne glede na pravni naslov, omejena do vrednosti brezhibnega Proizvoda, ki je okvarjen..

II. Garancijsko obdobje

Elementi Proizvoda	Trajanje garancijske zaščite
kosilnica	24 mesecev od dneva nakupa Proizvoda, navedenega v tem garancijskem listu

III. Pogoji izkoristitve garancije

1. Predložitev izpolnjenega garancijskega lista Proizvoda s strani Uporabnika ter dokazila okoliščin nakupa Proizvoda s strani Uporabnika, npr. v obliki blagajniškega potrdila, računa ipd. V cilju pravilne izvedbe reklamacijskega postopka se priporoča, naj Uporabnik skupaj s Proizvodom, ki ga reklamira, predloži vse elemente, navedene v „Kompletacija naprave" v navodilih za uporabo.
2. Ravnanje Uporabnika skladno s priporočili v navodilih za uporabo in garancijskem listu.
3. Garancija velja samo za ozemlje Republike Poljske in EU.
4. Garancija ne zajema okvar Proizvoda, nastalih še zlasti zaradi:

a. Uporabnikovega neupoštevanja pogojev, določenih v Navodilih za uporabo, še zlasti glede pravilne uporabe, vzdrževanja in čiščenja;

b. Uporabnikove uporabe čistilnih ali vzdrževalnih sredstev, neskladnih z navodili za uporabo;

c. Uporabnikovega neustreznega skladiščenja in prevoza Proizvoda;

d. Uporabnikovih nepooblaščenih sprememb in/ali modifikacij Proizvoda brez dogovora z Garantom;

e. Uporabnikove uporabe potrošnega materiala v Proizvodu, neskladnega z navodili za uporabo.

5. Uporabnik, ki ni potrošnik v smislu poljskega Civilnega zakonika z dne 23. aprila 1964., izgubi garancijo za Proizvod, na katerem:

- je Uporabnik odstranil, spremenil ali poškodoval serijske številke, datumske oznake in nazivne tablice;
- je Uporabnik poškodoval plombe ali so na njih vidni znaki poseganja vanje s strani Uporabnika.

6. Pozor! Opravila, povezana z vsakodnevno uporabo Proizvoda, ki so med drugim navedena v navodilih za uporabo, izvaja Uporabnik sam in na lastne stroške.

IV. Reklamacijski postopek

1. V primeru ugotovitve nepravilnega delovanja Proizvoda se je treba pred prijavo reklamacije prepričati, da so bila pravilno opravljena vsa opravila, še zlasti tista, navedena v navodilih za uporabo.
2. Priporoča se reklamacijo prijaviti takoj, najbolje v 7 dneh od dneva opazitve napake na Proizvodu. Uporabnik, ki ni potrošnik v smislu poljskega Civilnega zakonika z dne 23. Aprila 1964, izgubi pravice, izhajajoče iz te garancije, če reklamacije ne prijavi v 7 dneh.
3. Reklamacijo se lahko prijavi, med drugim, na mestu nakupa Proizvoda, v garancijskem servisu ali pisno s pismom, poslanim na naslov: Dedra Exim Sp. z o.o., ul. 3 Maja 8, 05-800 Pruszków, Poljska.
4. Uporabnik lahko prijavi reklamacijo z uporabo obrazca, ki je na voljo na spletni strani www.dedra.pl. ("Obrazec za prijavo reklamacije na podlagi garancije").
5. Naslovi garancijskih servisov za posamezne države so na voljo na www.dedra.pl. V primeru, da za dano državo ne bi bilo navedenega garancijskega servisa, se

priporoča poslati reklamacijo na podlaghi garancije na ta naslov: Dedra Exim Sp. z o.o., ul. 3 Maja 8, 05-800 Pruszków (Poljska).
6. V cilju varnosti Uporabnika se prepoveduje uporabo okvarjenega Proizvoda.
7. Pozor! Uporaba okvarjenega Proizvoda je nevarna za zdravje in življenje Uporabnika.
8. Obveznosti iz garancije bodo izpolnjene v 14 delovnih dneh od dneva dostave reklamiranega Proizvoda.
9. Priporoča se pred dostavo okvarjenega Proizvoda le-tega očistiti. Priporoča se reklamirani Proizvod skrbno zaščititi pred poškodbami pri transportu (najbolje je reklamirani Proizvod dostaviti v originalni embalaži).
10. Garancijsko obdobje se podaljša za čas, v katerem Uporabnik Proizvoda, za katerega velja garancija, zaradi njegove okvare ni mogel uporabljati.
Garancija ne izključuje, ne omejuje in začasno ne odpravlja pravic Uporabnika, izhajajočih iz predpisov o poroštvu za napake na prodani stvari.
V skladu s členom 13(1) in (2) Uredbe (EU) 2016/679 Evropskega parlamenta in Sveta z dne 27. aprila 2016 o varstvu posameznikov pri obdelavi osebnih podatkov in o prostem pretoku takih podatkov ter o razveljavitvi Direktive 95/46/ES (v nadaljnjem besedilu: RODO) vas obveščamo
1. Skrbnik vaših osebnih podatkov, podanih v obrazcu, je DEDRA-EXIM sp z o.o. s sedežem v Pruškovu [Pruszków], ul. 3 Maja 8, 05-800 Pruszków, Poljska (v nadaljevanju: "Skrbnik").
2. Vaši podatki bodo obdelovani le za namene izvedbe garancijskega postopka zanapravo v skladu s črko b prvega odst. 6. člena Splošne uredbe o varstvu podatkov EU (v nadaljevanju: »SUVP«). Dajanje podatkov je prostovoljno, a nujno potrebno za izvedbo garancijskega postopka.
3. Vaše podatke bomo obdelovali skozi čas potekanja garancijskega postopka in za namene arhiviranja za primer morebitne potrebe obrambe pred zahtevki do Skrbnika, vendar najdlje do izteka roka njihovega zastaranja.
4. Vaše podatke se sme razkriti samo subjektom, ki obdelujejo podatke za Skrbnika na podlagi pisne pogodbe o zaupanju osebnih podatkov v obdelavo in sicer, med drugim, subjektom, ki izvajajo storitve tehničnega servisa, storitve gostovanja ter vzdrževanja spletnega mesta, IT storitve, izvajalcem kurirskih storitev ipd.. Skrbnikovi dobavitelji so dolžni zagotavljati varnost podatkov ter izpolnjevati zahteve obvezujočih predpisov prava v zvezi z varstvom osebnih podatkov ter ne smejo uporabljati zaupanih jim osebnih podatkov za namene, ki niso določeni v pogodbi s Skrbnikom.
5. Vaši podatki ne bodo obdelovani na avtomatiziran način, v tem na način profiliranja, in ne bodo posredovani v tretjo državo/mednarodni organizaciji.
6. Imate v vsakem trenutku pravico dostopa do svojih podatkov ter pravico do popravka, izbrisa, omejitve obdelave le-teh, pravico do prenosa podatkov na drug subjekt, pravico do ugovora zoper njihovo obdelavo.
7. V vseh zadevah v zvezi z obdelavo vaših osebnih podatkov s strani Skrbnika nas lahko kontaktirate s sporočilom na ta e-poštni naslov: daneosobowe@dedra.pl
8. Imate pravico vložiti pritožbo pri organu, ki je v dani državi pristojen za varstvo osebnih podatkov;

HR Sadržaj

1. Fotografije i crteži
2. Opis uređaja
3. Namjena uređaja
4. Ograničenje uporabe
5. Tehnički podaci
6. Priprema za rad
7. Spajanje na mrežu
8. Uključite uređaj
9. Korištenje uređaja
10. Aktivnosti tekućeg održavanja
11. Rezervni dijelovi i pribor
12. Sami otklonite kvarove
13. Sastavljanje uređaja
14. Obavijesti za korisnike o zbrinjavanju električnih i elektroničkih uređaja
15. Jamstveni list

Izjava o sukladnosti priložena je priručniku kao zaseban dokument. Ako ne postoji izjava o sukladnosti, obratite se tvrtki Dedra Exim Sp. z o. o.
Opći sigurnosni propisi priloženi su priručniku kao posebna knjižica.

UPOZORENJE. Pročitajte sva upozorenja označena simbolom i sve upute.

Nepoštivanje dolje navedenih upozorenja i sigurnosnih uputa može dovesti do strujnog udara, požara ili ozbiljne ozljede.

Sačuvajte sva upozorenja i upute za buduću upotrebu.

2. Opis uređaja

Slika A: 1 - ručka, 2 - prekidač, 3 - stezaljke za ručke, 4 - koš za smeće

3. Namjena uređaja

Električna kosilica namijenjena je za košnju trave na ravnim i ravnim površinama, kao i na padinama s blagim nagibom. Kosilica omogućuje skupljanje materijala u spremnik ili rad bez spremnika.
Uređaj se smije koristiti u renovacijskim i građevinskim radovima, servisnim radionicama i amaterskim radovima uz poštivanje uvjeta uporabe i dopuštenih uvjeta rada navedenih u uputama za uporabu..

4. Ograničenja korištenja

Uređaj se smije koristiti samo u skladu s "Dopuštenim radnim uvjetima" u nastavku.

Kosilica se ne smije koristiti za podrezivanje grmlja, rezanje izdanaka, sjeckanje odsječenih izdanaka, čišćenje staza, izravnavanje neravnina (npr. brežuljaka od krtica) i druge radnje..

Samovoljne promjene u mehaničkoj i električnoj strukturi, sve izmjene i aktivnosti održavanja koje nisu opisane u korisničkom priručniku smatrat će se nezakonitim i rezultirat će trenutnim gubitkom prava na jamstvo, a izjava o sukladnosti postat će nevažeća.

Uporaba koja nije u predviđenu svrhu ili u skladu s uputama za uporabu rezultirat će trenutačnim gubitkom prava na jamstvo.

Prihvatljivi radni uvjeti
S1 – kontinuirani rad i drugi.
Ne raditi za vrijeme kiše

5. Tehnički podaci

Model uređaja	DED8708-A
Radni napon [V]	230
Frekvencija [Hz]	~50
Snaga [W]	1600
Razina sigurnosti	IPX4
Klasa zaštite	II
Brzina vrtnje [min-1]	3400
Kapacitet košare [L]	42
Širina rezanja [mm]	380
Podešavanje visine rezanja [mm-mm]	30 – 75
Postavke visine rezanja	5
Razina vibracija izmjerena na ručki ah [m/s2]	4,1
Mjerna nesigurnost K [m/s2]	2,1
Emisija buke:	
Razina zvučnog tlaka LpA [dB(A)] / mjerna nesigurnost KpA	69,8 / 1,89
Razina zvučne snage LWA [dB(A)] / mjerna nesigurnost KWA [dB(A)]	89,8 / 1,89
Zajamčena razina zvučne snage LWA [dB(A)]	96
Težina uređaja [kg]	11,5

Podaci o vibracijama i buci

Kombinirana vrijednost vibracije ah i mjerna nesigurnost određene su prema normi EN 60335-2-77 i dane su u tablici.
Emisije buke određene su u skladu s ISO 3744: 2010, a vrijednosti su dane u gornjoj tablici.

UWAGA Buka može oštetiti vaš sluh, uvijek nosite zaštitu za sluh tijekom rada!

Deklarirana ukupna vrijednost vibracija izmjerena je u skladu sa standardnom metodom ispitivanja i može se koristiti za usporedbu jednog uređaja s drugim. Prijavljena razina vibracija također se može koristiti za preliminarnu procjenu izloženosti vibracijama.
Razina vibracija tijekom stvarne uporabe uređaja može se razlikovati od deklariranih vrijednosti, ovisno o uporabi radnih alata, posebno o vrsti obratka i potrebi definiranja mjera zaštite operatera. Za točnu procjenu izloženosti u stvarnim uvjetima uporabe treba uzeti u obzir sve dijelove radnog ciklusa, uključujući razdoblja kada je oprema isključena ili kada je uključena, ali ne radi.

6. Priprema za rad

Provedite sve pripremne radnje s uređajem isključenim iz izvora napajanja. Napomena: Pazite da ne oštetite kabel.

Otklopite ručku, namjestite je u odgovarajući položaj i zaključajte vijcima i maticama (sl. B 1, 2). Položite kabel tako da se može staviti u kuku.

Ugradnja košare za travu

Kada kosite sa skupljačem trave, podignite poklopac otvora za pražnjenje, postavite brave sakupljača u držače, a zatim spustite poklopac.

Spajanje na napajanje

Koristite samo vrtne produžne kabele prikladne za vanjsku upotrebu.

Spojite kabel za napajanje u utičnicu na ručki kosilice. Postavite kabel tako da bude iza korisnika.

Uvijek pazite da kabel za napajanje nije ispred operatera. Udarac u prednji kraj može ga oštetiti i može dovesti do strujnog udara.

7. Mrežna veza

Prije spajanja uređaja na izvor napajanja, provjerite odgovara li napon napajanja vrijednosti navedenoj na natpisnoj pločici.

Instalacija napajanja mora biti izvedena u skladu s bitnim zahtjevima za električne instalacije i ispunjavati sigurnosne zahtjeve. Parametri minimalnog presjeka strujnog kabela i nazivne vrijednosti osigurača ovisno o snazi uređaja navedeni su u donjoj tablici:

Snaga uređaja [W]	Minimalni presjek kabela [mm2]	Minimalna vrijednost osigurača tipa C [A]
700÷1400	1	10

Instalaciju treba izvesti ovlašteni električar. Pri uporabi produžnih kabela pazite da poprečni presjek žice nije manji od potrebnog (vidi tablicu). Položite električni kabel tako da ne postoji opasnost od rezanja tijekom rada. Nemojte koristiti oštećene produžne kabele. Povremeno provjerite tehničko stanje kabela za napajanje. Nemojte povlačiti kabel za napajanje.

8. Uključivanje uređaja

Prije pokretanja uređaja obavezno izvršite radnje opisane u poglavlju "Priprema za rad".

.Kosilica se pokreće redom - prvo pritisnite tipku koja se nalazi u prekidaču. Dok držite tipku pritisnutom, lagano povucite ručku prema ručki kosilice. Motor će se pokrenuti. Nakon otpuštanja prekidača, motor će nastaviti raditi, otpuštanjem ručke motor će se isključiti.

9. Korištenje uređaja

Redovita košnja trave je postupak održavanja, potiče rast trave, povećava njezinu gustoću i uzrokuje odumiranje korova. Prvu košnju treba obaviti početkom travnja, kada visina trave bude 70-80 mm. Tijekom sezone travu treba kositi jednom tjedno. Kosilica se ne smije pokretati u visokoj travi.
Prije početka košnje morate odabrati visinu rezanja. Da biste to učinili, povucite stražnju osovinu unazad i postavite je u jedan od tri položaja.
Visinu rezanja treba odabrati tako da se ne preoptereti kosilica
Kosidbu treba izvoditi u ravnim trakama, preklapajući se, tj. svaki sljedeći prolaz treba se preklapati otprilike ¼ s prethodnim prolazom. Kada kosite na nagibu, kosite poprijeko na nagibu i budite posebno oprezni pri okretanju i mijenjanju smjera košnje.
Hvatač trave je opremljen indikatorom punjenja. Prilikom košnje pripazite na punjenje košare. Redovito praznite košaru i izbjegavajte prepunjavanje.
Košnja bez korpe
Kosilica omogućuje košnju bez košare. Tijekom ove operacije, trava se rasprostire po travnjaku. Pokošena trava se razgrađuje i pretvara u prirodno, ekološko gnojivo. Ovo poboljšava rast trave smanjenjem isparavanja vode, sprječavanjem erozije tla, usporavanjem rasta korova, itd. Pokošena trava će se raširiti ispod mehanizma kosilice.
Odspajanje napajanja
Uvijek isključite izvor napajanja:
- ako korisnik napusti stroj
- prije uklanjanja zapreke
- prije provjere, čišćenja ili rada stroja
- nakon udarca u strani predmet provjeriti je li stroj oštećen
- ako stroj počne pretjerano vibrirati, odmah ga provjerite..

10. Tekuće aktivnosti održavanja

Sve aktivnosti održavanja provodite dok je uređaj isključen iz izvora napajanja.

Ne dirajte opasne pokretne dijelove prije nego što isključite stroj iz napajanja i potpuno zaustavite pokretne dijelove.

Kako bi se osigurala radna sigurnost i produžio vijek trajanja uređaja, potrebno je redovito provoditi inspekcijske aktivnosti u radionici. Zamijenite istrošene ili oštećene dijelove kako biste održali radnu sigurnost. Neprovođenje radova na održavanju ili njihovo nepravilno izvođenje može dovesti do skraćivanja životnog vijeka uređaja i, u ekstremnim situacijama, do nezgode..

Servisne radnje ne smiju se izvoditi prije nego što se zaustave svi opasni pokretni dijelovi.

Sastavljanje i rastavljanje noža

Uvijek koristite zaštitne rukavice.

Za uklanjanje noža kosilice, pomaknite kosilicu tako da imate pristup nosaču noža. Zaključajte nož (npr. uhvatite nenaoštreni dio), pomoću ključa odvrnite vijak i uklonite nož. Za ugradnju noža, postavite nož u odgovarajući položaj pomoću pozicionera (rupe na oštrici odgovaraju izbočinama na kućištu kosilice). Zategnite nož, blokirajući njegovu rotaciju u završnoj fazi zatezanja.

Za odvrtanje i odvrtanje noža uvijek koristite ključ.

Čišćenje

Nakon svake uporabe uređaj očistite od biljnih ostataka. Za temeljitije čišćenje možete koristiti blago navlaženu krpu uz izbor neagresivnih sredstava za čišćenje.
Oštrenje alata za rezanje metala
Zabranjena je uporaba oštećenih noževa.
Ako postoji manja istrošenost, naoštrite alat turpijom. Oštrite često, skupljajući malu količinu materijala. Dovoljno je nekoliko poteza turpije da se malo istrošena oštrica naoštri. Nakon svakih 5 oštrenja provjerite balans alata na za to predviđenom uređaju ili ga odnesite na servis u stručni servis. Naoštrite jako istrošeni alat za rezanje pomoću oštrila ili ga dajte na servis u specijalizirani servis. Svaki put nakon oštrenja jako istrošenog alata, provjerite ravnotežu alata.
Skladištenje i transport
Kada uređaj nije u uporabi, čuvajte ga izvan dohvata djece i na suhom mjestu. Uređaj i ostale elemente navedene u sklopu treba transportirati na način koji ih ne izlaže štetnim uvjetima okoline, kao što su vlaga, oborine, pritisak koji može rezultirati mehaničkim oštećenjima i drugima koji mogu negativno utjecati na uređaj. Čuvajte i transportirajte metalne rezne elemente u namjenskom poklopcu. Na kratkim udaljenostima nosite uređaj držeći ga za transportnu ručku.

11. Rezervni dijelovi i pribor

Pribor dostupan za prodaju:
Za kupnju rezervnih dijelova i pribora obratite se Dedra Exim Service. Podaci za kontakt nalaze se na 1. stranici priručnika.
Prilikom naručivanja rezervnih dijelova, molimo da navedete broj serije na natpisnoj pločici i broj dijela sa crteža sklopa.
Tijekom jamstvenog roka popravci se obavljaju prema uvjetima navedenim u jamstvenom listu. Reklamirani proizvod pošaljite na popravak na mjestu kupnje (prodavač je dužan primiti reklamirani proizvod), pošaljite ga u centralni servis Dedra Exim ili ga pošaljite u servis najbliži mjestu vašeg prebivališta (popis usluga dostupno na www.dedra.pl). Molimo priložite ispunjeni jamstveni list. Nakon isteka jamstvenog roka popravke obavlja centralni servis. Oštećeni proizvod potrebno je poslati u servis (troškove dostave snosi korisnik).

12. Sami rješavate probleme

PPrije nego pokušate sami popraviti kvar, isključite uređaj iz napajanja.

Problem	**Uzrok**	**Riješenje**
Uređaj ne radi	Pokvaren prekidač	Pokvaren prekidač
	Bez snage	Provjerite izvor napajanja
	Utikač nije ispravno priključen	Pričvrstite ispravno
Uređaj se teško pokreće	Prekoračeni dopušteni radni parametri	Smanjite opterećenje električnog alata
Neučinkovit rad	Istrošen radni vrh	Zamijenite ili naoštrite nož
Motor se pregrijava	Začepljeni ventilacijski otvori	Očistite rupe
	Prekoračeni dopušteni radni parametri	Isključite električni alat i odgodite rad dok se potpuno ne ohladi

13. Sastavljanje uređaja

1. Kosilica – 1 kom, posuda za otpad – 1 kom.

14 Informacije za korisnike o odlaganju električne i elektroničke opreme (odnosi se na kućanstva)



Ovaj simbol postavljen na proizvode ili popratnu dokumentaciju obavještava da se neispravni električni ili elektronički uređaji ne smiju odlagati s kućnim otpadom. Ispravan postupak u slučaju potrebe za zbrinjavanjem, ponovnom uporabom ili oporabom komponenti sastoji se od prijenosa uređaja na specijalizirano sabirno mjesto, gdje će biti besplatno prihvaćen. Informacije o lokacijama sabirnih točaka otpadne opreme pružaju lokalne vlasti, npr. na svojim web stranicama.
Pravilno zbrinjavanje uređaja omogućuje očuvanje dragocjenih resursa i izbjegavanje negativnog utjecaja na zdravlje i okoliš, do kojeg dolazi zbog mogućnosti da uređaji sadrže opasne tvari, smjese i sastavne dijelove.
Nepravilno odlaganje otpada podliježe kaznama predviđenim relevantnim lokalnim propisima.
Korisnici u zemljama Europske unije: Ako trebate odložiti električnu ili elektroničku opremu, obratite se najbližem prodavaču ili dobavljaču za dodatne informacije.
Odlaganje u zemljama izvan Europske unije: Ovaj simbol vrijedi samo za zemlje Europske unije. Ako trebate zbrinuti ovaj proizvod, obratite se lokalnim vlastima ili trgovcu radi pravilnog zbrinjavanja.

Jamstveni list

na

.....

Kataloški broj: ……..br. partije:.....

(u daljnjem tekstu Proizvod)

Datum nabavke Proizvoda: .....

Pečat prodavača

Datum i potpis prodavača: .....

Izjava Korisnika:

Potvrđujem da sam upoznat s uvjetima jamstva i posljedicama nepoštivanja smjernica sadržanih u Uputama za upotrebu i jamstvenom listu. Upoznat sam s uvjetima ovog jamstva, što potvrđujem svojim potpisom:

....

Datum i mjesto Potpis Korisnika

I. Odgovornost za Proizvod

1. Jamac - Dedra Exim Sp. z o.o. sa sjedištem u Pruszkówu, adresa: ul. 3 Maja 8, 05-800 Pruszków, KRS 0000062517, Općinski sud za glavni grad Varšavu u Varšavi, XIV Gospodarski odjel Državnog sudskog registra, PIB 527-020-49-33, osnovni kapital: 100 980.00 PLN.
2. Pod uvjetima navedenim u ovom jamstvenom listu, Jamac daje jamstvo za Proizvod koji dolazi iz Jamčeve distribucije.
3. Odgovornost iz jamstva pokriva samo nedostatke koji proizlaze iz razloga koji su u Proizvodu u trenutku njegove predaje Korisniku.
4. Pod jamstvom, Korisnik stječe pravo na besplatan popravak Proizvoda, ako se kvar otkrije tijekom jamstvenog roka. Način popravka Proizvoda (metoda popravka) ovisi o odluci Jamca. Ako Jamac utvrdi da ga je nemoguće popraviti, Jamac zadržava pravo zamijeniti neispravan element ili cijeli Proizvod ispravnim, smanjiti cijenu Proizvoda ili odstupiti od ugovora.
5. U odnosu na Korisnika koji nije potrošač u smislu Zakona od 23. travnja 1964. Građanski zakonik, odgovornost Jamca za štetu koja proizlazi iz ovog jamstva i/ili u vezi s njegovim sklapanjem i izvršenjem, bez obzira na pravni naslov, ograničena je na maksimalnu vrijednost neispravnog Proizvoda.

II. Jamstveni rok

Elementi Proizvoda	Jamstveni rok
Proizvod	24 mjeseca od datuma kupnje Proizvoda prikazanog u ovom jamstvenom listu

III. Uvjeti korištenja jamstva

1. Predočenje od strane korisnika popunjenog jamstvenog lista Proizvoda i potvrđivanje od strane Korisnika okolnosti kupnje Proizvoda, npr. predočenjem računa, fakture itd. Kako bi učinkovito riješili reklamaciju preporuča se da Korisnik dostavi sve elemente navedene u "Kompletu uređaja" zajedno s Proizvodom za reklamaciju koja se nalazi u Uputama za upotrebu.
2. Poštovanje od strane korisnika preporuka sadržanih u Uputama za uporabu i jamstvenom listu.
3. Jamstvo vrijedi isključivo na području Republike Poljske i EU.
4. Jamstvo ne obuhvaća kvarove Proizvoda nastale posebno kao rezultat:
a. Nepoštivanja od strane Korisnika uvjeta navedenih u Uputama za uporabu, posebno u pogledu pravilnog korištenja, održavanja i čišćenja;
b. Korištenja od strane Korisnika sredstava za čišćenje ili održavanje koja nisu u skladu s Uputama za uporabu;
c. Nepravilnog skladištenja i transporta Proizvoda od strane Korisnika;
d. Neovlaštene izmjene i/ili modifikacije Proizvoda od strane Korisnika koje nisu dogovorene s Jamcem;
e. Korištenja od strane Korisnika potrošnog materijala u Proizvodu koji nije u skladu s Uputama za uporabu.
5. Korisnik koji nije potrošač u smislu zakona od 23. travnja 1964. Građanski zakonik gubi jamstvo na Proizvod u kojem:
- je Korisnik je uklonio, promijenio ili oštetio serijske brojeve, oznake datuma i natpisne pločice;
- pečati su oštećeni od strane Korisnika ili pokazuju znakove manipulacije od strane Korisnika.
6. Pozor! Radnje povezane sa svakodnevnim radom Proizvoda, koje proizlaze, između ostalog iz Upute za uporabu Korisnik je dužan provoditi samostalno i o svom trošku.

IV. Procedura reklamacije

1. U slučaju utvrđivanja neispravnog rada Proizvoda, prije podnošenja reklamacije, provjerite jesu li sve radnje navedene posebno u Uputama za uporabu, izvršene ispravno.
2. Preporučujemo podnošenje reklamacije odmah, najbolje u roku od 7 dana od dana uočavanja kvara Proizvoda. Korisnik koji nije potrošač u smislu zakona od 23. travnja 1964. Građanski zakonik gubi prava koja proizlaze iz ovog jamstva ako se reklamacija ne podnese u roku od 7 dana.
3. Reklamacija se može podnijeti, između ostalog, na mjestu kupnje Proizvoda, u jamstvenom servisu ili pismeno na sljedeću adresu: Dedra Exim Sp. z o.o., ul. 3 Maja 8, 05-800 Pruszków.
4. Korisnik može podnijeti reklamaciju putem obrasca dostupnog na web stranici www.dedra.pl. ("Obrazac za reklamaciju").
5. Adrese jamstvenih servisa za pojedine zemlje dostupne su na web stranici www.dedra.pl. U slučaju nedostatka jamstvenog servisa za određenu zemlju, preporuča se slanje reklamacija na sljedeću adresu: Dedra Exim Sp. z o.o. ul. 3 Maja 8, 05-800 Pruszków (Poljska).
6. S obzirom na sigurnost Korisnika, zabranjeno je koristiti neispravan proizvod.
7. Pozor! Korištenje neispravnog Proizvoda opasno je za zdravlje i život Korisnika.
8. Izvršenje obveza koje proizlaze iz jamstva održat će se u roku od 14 radnih dana od dana isporuke Proizvoda koji korisnik reklamira.
9. Prije dostave neispravnog Proizvoda na reklamaciju, preporuča se čišćenje. Preporuča se da se reklamirani Proizvod pažljivo zaštiti od oštećenja tijekom transporta (preporuča se isporuka reklamiranog Proizvoda u originalnom pakiranju).
10. Jamstveni rok se produljuje za vrijeme tijekom kojeg ga Korisnik nije mogao koristiti zbog kvara na Proizvodu obuhvaćenom jamstvom.
Jamstvo ne isključuje, ograničava ili suspendira prava Korisnika koja proizlaze iz odredbi o jamstvu za nedostatke na prodanom artiklu.

Prema čl. 13 sek. 1 i sljed. 2. Uredbe (EU) 2016/679 Europskog parlamenta i Vijeća od 27. travnja 2016. o zaštiti fizičkih osoba u vezi s obradom osobnih podataka i slobodnom kretanju takvih podataka te stavljanju izvan snage Direktive 95/46. /EC, obavještavamo vas

1. Administrator Vaših osobnih podataka navedenih u formularu je DEDRA-EXIM sp. z o. o. sa sjedištem u Pruszkówu, ul. 3 Maja 8, 05-800 Pruszków (u daljnjem tekstu: "Administrator").
2. Vaši podaci će se obrađivati isključivo u svrhu provedbe jamstvenog postupka uređaja sukladno čl. 6 st. 1 slovo. b opće uredbe o zaštiti podataka (u daljnjem tekstu: "GDPR") Davanje podataka je dobrovoljno, ali nužno za provedbu jamstvenog postupka.
3. Vaši podaci će se obrađivati za vrijeme trajanja jamstvenog postupka te za potrebe arhiviranja u slučaju potrebe obrane od bilo kakvih potraživanja prema Administratoru, najduže do isteka istih.
4. Vaši podaci mogu se priopćiti samo subjektima koji obrađuju podatke za administratora na temelju pisanog ugovora o povjeravanju obrade osobnih podataka koji između ostalog daje: tehnička služba, održavanje hostinga ili web stranica, IT služba, kurirska tvrtka. Dobavljači Administratora dužni su osigurati sigurnost podataka i ispunjavati uvjete važećih zakona vezanih uz zaštitu osobnih podataka te ne smiju koristiti povjerene osobne podatke u druge svrhe osim onih navedenih u ugovoru s Administratorom.
5. Vaši podaci neće se obrađivati na automatizirani način, uključujući u obliku profiliranja, i neće se prenositi u treću zemlju/međunarodnu organizaciju.
6. Imate pravo pristupa svojim podacima te pravo na ispravak, brisanje, ograničenje obrade, pravo na prijenos podataka, pravo na prigovor u bilo kojem trenutku.
7. Za sva pitanja vezana uz obradu Vaših osobnih podataka od strane Administratora, možete nas kontaktirati na sljedeću e-mail adresu: daneosobowe@dedra.pl.;
8. Imate pravo podnijeti pritužbu tijelu nadležnom za zaštitu osobnih podataka

BG **Съдържание**

1. снимки и чертежи
2 Описание на устройството
3. предназначение на устройството
4 Ограничение на използването
5 Технически данни
6. подготовка за работа
7. връзка с мрежата
8 Включване на устройството
9 Използване на устройството
10. текуща поддръжка
11. резервни части и принадлежности
12. Дефекти, отстранени самостоятелно
13. завършване на оборудването
14. Информация за потребителите относно изхвърлянето на електрическо и електронно оборудване
15 Гаранционна карта

Декларацията за съответствие е приложена към ръководството като отделен документ. При липса на декларация за съответствие, моля, свържете се с Dedra Exim Sp. z o.o.
Общите правила за безопасност са включени в ръководството като отделна книжка.

ПРЕДУПРЕЖДЕНИЕ. **Прочетете всички предупреждения, обозначени със символа, и всички инструкции.** Неспазването на следните предупреждения и инструкции за безопасност може да доведе до токов удар, пожар или сериозно нараняване.

Запазете всички предупреждения и инструкции за бъдеща употреба.

2 Описание на устройството

Фигура A: 1 - дръжка, 2 - превключвател, 3 - скоби за дръжката, 4 - кош за отпадъци

3. предназначение на устройството

Електрическата косачка е проектирана за косене на трева на плоски и равни повърхности, както и на склонове с лек наклон. Косачката позволява да събирате тревата в контейнер или да работите без контейнер..
Допустимо е устройството да се използва при ремонтни и строителни дейности, ремонтни работилници, любителска работа, като се спазват условията за използване и допустимите условия на работа, съдържащи се в инструкциите за експлоатация.

4 Ограничения за използване

Машината може да се използва само в съответствие с "Разрешените условия на работа" по-долу.
Електрическата косачка е проектирана за косене на трева на плоски и равни повърхности, както и на склонове с лек наклон. Косачката позволява да събирате тревата в контейнер или да работите без контейнер.
Неразрешените промени в механичната и електрическата конструкция, всякакви модификации, операции по поддръжката, които не са описани в инструкциите за експлоатация, ще се считат за незаконни и ще доведат до незабавна загуба на гаранционни права, а декларацията за съответствие ще стане невалидна.
Неправилното използване или използването в противоречие с инструкциите за експлоатация води до незабавна загуба на гаранционни права.

Разрешени условия на труд
S1 - непрекъсната и друга работа.
Не работете по време на валежи

5 Технически данни

Модел на устройството	DED8708-A
Работно напрежение [V]	230
Честота [Hz]	~50
Мощност [W]	1600
Клас на защита	IPX4
Клас на защита	II
Скорост [rpm]	3400
Обем на коша [L]	42
Широчина на рязане [mm]	380
Регулиране на височината на рязане [mm-mm]	30 – 75
Регулиране на височината на рязане	5
Ниво на вибрации, измерено при дръжката ah [m/s2].	4,1
Неопределеност на измерването K [m/s2]	2,1
Емисии на шум	
Ниво на звуково налягане LpA [dB(A)] / Несигурност на измерването KpA	69,8 / 1,89
Ниво на звукова мощност LWA [dB(A)] / Несигурност на измерването KWA [dB(A)].	89,8 / 1,89
Гарантирано ниво на звукова мощност LWA [dB(A)].	96
Единично тегло [kg]	11,5

Информация за вибрациите и шума

Комбинираната стойност на вибрациите a_h и неопределеността на измерването са определени в съответствие с EN 60335-2-77 и са дадени в таблицата.
Емисиите на шум са определени в съответствие с ISO 3744:2010 , стойностите са дадени по-горе в таблицата.

ВНИМАНИЕ **Шумът може да причини увреждане на слуха, винаги носете защита на слуха, когато работите!**

Декларираната обща стойност на вибрациите е измерена съгласно стандартен метод за изпитване и може да се използва за сравняване на едно оборудване с друго. Обявеното ниво на вибрациите може да се използва и за предварителна оценка на експозицията на вибрации.

Нивото на вибрациите по време на действителното използване на оборудването може да се различава от обявените стойности в зависимост от използването на работните инструменти, по-специално от вида на обработвания детайл и необходимостта от определяне на мерки за защита на оператора. За да се направи точна оценка на експозицията при действителните условия на използване, трябва да се вземат предвид всички части на работния цикъл, включително периодите, когато машината е изключена или когато е включена, но не се използва за работа.

6. подготовка за работа

ВНИМАНИЕ **Извършвайте всички подготвителни работи при изключен от електрическата мрежа модул.**

Внимание: внимавайте да не повредите кабела.

Разгънете дръжката, поставете я на място и я застопорете с помощта на винтовете и гайките (фиг. B 1, 2). Поставете кабела така, че да може да бъде поставен в уловителя.

Прикрепване на уловителя за трева

Когато косите с уловител на трева, повдигнете капака на изхвърлящия канал, поставете куките на уловителя в дръжките и след това спуснете капака.

Свързване към електрозахранването

Използвайте само градински удължители, подходящи за употреба на открито. Включете захранващия кабел в контакта на дръжката на косачката. Разположете кабела така, че да се намира зад потребителя.

Винаги се уверявайте, че захранващият кабел не е пред лицето на оператора. Ако бъде настъпен пред вас, той може да се повреди и да получите електрически удар..

7. връзка с мрежата

Преди да свържете уреда към източник на захранване, се уверете, че захранващото напрежение отговаря на стойността, посочена на табелката с номиналните стойности.

Захранващата инсталация трябва да бъде направена в съответствие със съществените изисквания за електрически инсталации и да отговаря на изискванията за безопасност при употреба. Параметрите за минималното сечение на захранващия кабел и номиналната стойност на предпазителя в зависимост от мощността на уреда са дадени в таблицата по-долу:

Захранване на устройството [W]	Минимално напречно сечение на проводника [mm]^2	Минимален предпазител тип C [A].
700÷1400	1	10

Монтажът трябва да се извърши от квалифициран електротехник. Когато използвате удължителни кабели, уверете се, че сечението на проводниците не е по-малко от необходимото (вж. таблицата). Разположете електрическия кабел така, че да не е изложен на порязвания по време на работа. Не използвайте повредени удължителни кабели. Периодично проверявайте състоянието на захранващия кабел. Не дърпайте захранващия кабел.

8 Включване на устройството

ВНИМАНИЕ **Преди да стартирате устройството, е необходимо да извършите стъпките, описани в раздела "Подготовка за работа".**

Активирането на косачката се извършва чрез последователност - първо натиснете бутона, разположен върху превключвателя. Докато държите бутона натиснат, издърпайте леко дръжката към дръжката на косачката. Двигателят ще се задейства. Когато пуснете бутона на превключвателя, двигателят ще продължи да работи, като пускането на дръжката ще изключи двигателя.

9 Използване на устройството

Редовното косене на тревата е мярка за поддръжка, която стимулира растежа на тревата, увеличава нейната плътност и води до загиване на плевелите. Първото косене трябва да се извърши в началото на април, когато тревата е висока 70-80 мм. През сезона тревата трябва да се коси веднъж седмично.

Не пускайте косачката във висока трева.

Преди да започнете да косите, изберете височината на косене. За да направите това, издърпайте назад задната ос и я настройте в едно от трите положения.

Изберете височината на косене така, че да не претоварвате косачката.

Косете на прави ленти с припокриване, т.е. всеки следващ ход трябва да припокрива приблизително ¼ от предишния ход. Когато косите на склон, косете напречно на склона и бъдете особено внимателни при обръщане и смяна на посоката на косене.

Кошът за трева е оборудван с индикатор за нивото на запълване. Когато косите, се уверете, че кошът за трева е пълен. Редовно изпразвайте коша за трева и не позволявайте той да се препълни.

Косене без кош за трева

Косачката ви позволява да косите без кош за трева. По време на тази операция тревата се разпръсква по тревната площ. Окосената трева се разлага, превръщайки се в естествен, органичен тор. Това подобрява растежа на тревата, като намалява изпарението на вода, предотвратява ерозията на почвата, забавя растежа на плевелите и др. Окосената трева ще бъде разпръсната под корпуса на косачката.

Изключване на захранването

Изключвайте източника на захранване всеки път:

- ако потребителят се отдалечи от машината

- преди почистване на препятствие

- преди проверка, почистване или работа с машината

- след удар с чужд предмет, за да провери визуално дали машината не е повредена

- ако машината започне да вибрира прекомерно, за незабавна проверка..

10. текуща поддръжка

ВНИМАНИЕ **Извършвайте всички операции по поддръжката, когато устройството е изключено от електрическото захранване.**

Не докосвайте опасни движещи се части, преди машината да е изключена от електрическото захранване и движещите се части да са спрели напълно.

За безопасна работа и удължаване на живота на машината извършвайте редовно сервизно обслужване в условията на сервиза. Заменяйте износените или повредени части, за да поддържате безопасността на работа. Неизвършването на дейности по поддръжката или неправилното им извършване може да доведе до намаляване на експлоатационния живот на машината и в краен случай до злополука.

Операциите по техническото обслужване не трябва да се извършват, преди да са спрели всички опасни движещи се части.

Сглобяване и разглобяване на ножа

Винаги носете защитни ръкавици.

За да демонтирате ножа на косачката, преместете косачката така, че да имате достъп до приспособлението за ножа. Застопорете острието (напр. хванете незаточената част), използвайте гаечен ключ, за да разхлабите винта и свалете острието. За да монтирате острието, поставете острието в правилната позиция с помощта на позиционерите (дупки в острието, съвпадащи с шлиците на корпуса на косачката). Затегнете острието, като блокирате въртенето му по време на последната фаза на затягане.

Винаги използвайте гаечен ключ за разхлабване и отвиване на острието.

Почистване на

Почиствайте уреда след всяка употреба, за да отстраните всички останали растителни остатъци. За по-обстойно почистване може да се използва леко влажна кърпа с евентуално добавяне на неагресивни почистващи препарати.

Заточване на метални режещи инструменти

Забранено е да се използват повредени ножове.

В случай на незначително износване, заточете инструмента с помощта на пила. Заточвайте често, като събирате малко количество материал. Няколко удара с пилата са достатъчни, за да се заточи леко износено острие. След всеки 5 операции по заточване проверявайте баланса на инструмента на специална машина или го оставете да бъде проверен в специализиран сервиз. Заточвайте силно износените режещи инструменти с инструмент за заточване или ги поръчайте за заточване в специализиран сервиз. Проверявайте баланса на инструмента всеки път след заточване на силно използван инструмент.

Съхранение и транспортиране

Когато инструментът не се използва, го съхранявайте на сухо място, недостъпно за деца. Устройството и другите компоненти, изброени в комплекта, трябва да се транспортират по такъв начин, че да не са изложени на вредни условия на околната среда, като влажност, валежи, налягане, което може да доведе до механични повреди, и други условия, които могат да окажат отрицателно въздействие върху устройството. Съхранявайте и транспортирайте елементите за рязане на метал в специален предпазител. За кратки разстояния пренасяйте машината, като държите транспортната дръжка.

11. резервни части и принадлежности

За закупуване на резервни части и аксесоари се свържете с Dedra Exim Service. Данните за контакт можете да намерите на страница 1 от ръководството.

Когато поръчвате резервни части, посочете номера на партидата от табелката и номера на частта от монтажния чертеж.

По време на гаранционния период ремонтите се извършват в съответствие с условията, посочени в гаранционната карта. Моля, предайте дефектния продукт за ремонт на мястото на покупката (продавачът е длъжен да приеме дефектния продукт), изпратете го в централния сервизен център на Dedra Exim или го изпратете в сервизния център, който е най-близо до вашето местоживеене (списък на сервизните центрове на www.dedra.pl). Моля, приложете попълнената гаранционна карта. След изтичане на гаранционния срок ремонтите се извършват от централния сервиз. Изпратете дефектния продукт до сервизния център (транспортните разходи се заплащат от потребителя).

12. Дефекти, отстранени самостоятелно

ВНИМАНИЕ **Изключете устройството от електрическата мрежа, преди да започнете самостоятелно да отстранявате неизправности.**

Проблем	Причина	Решение
Устройството не работи	Дефектен превключвател	Поръчайте сервизно обслужване на устройството
	Няма захранване	Проверете захранването
	Неправилно свързан щепсел	Прикрепете правилно
Устройството се стартира трудно	Превишаване на работните параметри	Намалете натоварването на електроинструмента
Работи неефективно	Износен работен накрайник	Сменете или наточете острието
Двигателят прегрява	Запушени вентилационни отвори	Почистете отворите
	Превишаване на работните параметри	Изключете електроинструмента,

		отложете работата до пълното му изстиване

13. завършване на оборудването

1. косачка - 1 брой, бункер за отпадъци - 1 брой.

14. Информация за потребителите относно изхвърлянето на електрическо и електронно оборудване



(приложимо за домакинства)
Информация за потребителите относно изхвърлянето на електрическо и електронно оборудване (засяга домакинствата)
Символът, изобразен върху продуктите или придружаващата ги документация, указва, че дефектното електрическо или електронно оборудване не трябва да се изхвърля заедно с битовите отпадъци. Ако трябва да изхвърлите, да използвате повторно или да възстановите компоненти, е правилно да ги занесете в специализиран пункт за събиране, където ще бъдат приети безплатно. Информация за местоположението на пунктовете за събиране на употребявано оборудване се предоставя от местните власти, например на техните уебсайтове.
Правилното рециклиране на устройствата ви позволи да спестите ценни ресурси и да избегнете отрицателни въздействия върху здравето и околната среда в резултат на възможното наличие на: опасни вещества, смеси и компоненти в оборудването.
Неправилното изхвърляне на отпадъци е свързано с риск от санкции съгласно съответните местни разпоредби.
Потребители в страни от ЕС: Ако трябва да изхвърлите електрическо или електронно оборудване, моля, свържете се с най-близкия пункт за продажба или с вашия доставчик, който ще ви предостави допълнителна информация.
Изхвърляне в страни извън Европейския съюз: Този символ се отнася само за страните от Европейския съюз. Ако желаете да изхвърлите този продукт, моля, свържете се с местните власти или с търговеца за правилния начин на изхвърляне

Гаранционна карта
на

……

Номер на поръчката: ……. Номер на партидата: .....

(наричан по-долу "Продуктът")

Дата на закупуване на продукта: .....

Печат на дилъра

Дата и подпис на продавача: .....

Изявление на потребителя:

Потвърждавам, че съм информиран за условията на гаранцията и последствията от неспазването на указанията в инструкцията за експлоатация и гаранционната карта. Запознат съм с условията на тази гаранция, което потвърждавам със саморъчния си подпис:

.....

Дата и мястоПодпис на потребителя

I. Отговорност за продукта

(1) Гарант - Dedra Exim Sp. z o.o. със седалище в Прушков, адрес: гр: 3 Maja 8, 05-800 Pruszków, KRS 0000062517, Окръжен съд на град Варшава във Варшава, XIV икономическо отделение на Националния съдебен регистър, NIP 527-020-49-33, акционерен капитал: 100 980,00 PLN.
2 Съгласно условията, посочени в тази гаранционна карта, Гарантът гарантира Продукта, произхождащ от дистрибуцията на Гаранта.
(3) Отговорността по гаранцията покрива само дефекти, възникнали по причини, присъщи на Продукта в момента на предоставянето му на Потребителя.
(4) По силата на гаранцията Потребителят има право на безплатен ремонт на Продукта, при условие че дефектът се е проявил по време на гаранционния период. Методът на ремонт на Продукта (методът на ремонт) е по преценка на Гаранта. Ако Гарантът установи, че ремонтът не е възможен, той си запазва правото да замени дефектния елемент или целия Продукт с бездефектен такъв, да намали цената на Продукта или да се откаже от договора.
По отношение на потребител, който не е потребител по смисъла на Закона от 23 април 1964 г. Граждански кодекс, отговорността на Гаранта за вреди, произтичащи от тази гаранция и/или във връзка с нейното сключване и изпълнение, независимо от правния титул, е ограничена до максималната стойност на дефектния Продукт.

II. Гаранционен период

Компоненти на продукта	Продължителност на гаранционната защита
Косачка	24 месеца , считано от датата на закупуване на Продукта, както е посочено в тази гаранционна карта

III. Условия за ползване на гаранцията

Потребителят трябва да представи попълнената гаранционна карта на Продукта и да докаже обстоятелствата на закупуване на Продукта от Потребителя, напр. чрез представяне на касова бележка, фактура и др. За целите на ефективното разглеждане на жалби се препоръчва Потребителят да представи заедно с Продукта всички компоненти, посочени в "Комплектоване на устройството", съдържащо се в Ръководството за потребителя.
2. че потребителят спазва инструкциите в ръководството за експлоатация и гаранционната карта.
Гаранцията обхваща само територията на Република Полша и ЕС.
Гаранцията не покрива дефекти на Продукта, произтичащи по-специално от:
a. Неспазване от страна на потребителя на условията, посочени в инструкциите за експлоатация, по-специално по отношение на правилната експлоатация, поддръжка и почистване;
b. Използване на продукти за почистване или поддръжка от страна на потребителя, които не съответстват на инструкциите за експлоатация;
c. Неподходящо съхранение и транспортиране на Продукта от страна на Потребителя;
d. Неразрешени промени и/или изменения на Продукта от страна на Потребителя, които не са били съгласувани с Гаранта;
e. Използването от страна на Потребителя в Продукта на консумативи, които не съответстват на Инструкцията за експлоатация.
(5) Потребител, който не е потребител по смисъла на Закона от 23 април 1964 г. Граждански кодекс, губи гаранцията за Продукта, в който:
- серийните номера, обозначенията на датата и табелките с номиналните стойности са били отстранени, променени или повредени от потребителя;
- пломбите са били повредени от потребителя или имат следи от манипулация от страна на потребителя.
Внимание: Потребителят трябва да извършва дейностите, свързани с ежедневната експлоатация на Продукта, произтичащи, наред с другото, от Инструкциите за употреба, сам и за своя сметка.

IV. Процедура за подаване на жалби

(1) В случай, че се установи, че Продуктът работи неправилно, трябва да се уверите, че всички стъпки, посочени в инструкциите за експлоатация, са извършени правилно, преди да предявите рекламация.
(2) Препоръчително е да подадете жалба незабавно, за предпочитане в рамките на 7 дни от забелязването на дефект в Продукта. Потребителят, който не е потребител по смисъла на Закона от 23 април 1964 г. Граждански кодекс, губи правата, произтичащи от тази гаранция, ако рекламацията не бъде направена в рамките на 7 дни.
(3) Уведомяването за жалба може да се извърши, inter alia, на мястото на закупуване на Продукта, в гаранционното обслужване или писмено на адреса: Dedra Exim Sp. z o.o., ul. 3 Maja 8, 05-800 Pruszków.
(4) Потребителят може да подаде жалба, като използва формуляра, достъпен на уебсайта www.dedra.pl. ("Формуляр за гаранционна рекламация").
5. адресите на гаранционното обслужване за отделните страни са достъпни на адрес www.dedra.pl. Ако няма гаранционен сервиз за дадена страна, препоръчваме да отправяте гаранционни претенции на адрес: Dedra Exim Sp. z o.o. ul. 3 Maja 8, 05-800 Pruszków (Полша).
6 С оглед на безопасността на Потребителя е забранено използването на дефектен Продукт.
7 Внимание: Използването на дефектен Продукт е опасно за здравето и живота на Потребителя.
8 Изпълнението на задълженията по гаранцията ще се осъществи в рамките на 14 работни дни, считано от датата на доставка на декларирания Продукт от Потребителя.
9. препоръчва се да почистите дефектния Продукт, преди да го предадете за рекламация. Препоръчва се Продуктът за рекламация да бъде внимателно защитен от повреда по време на транспортиране (препоръчва се Продуктът за рекламация да се достави в оригиналната му опаковка).
(10) Гаранционният срок се удължава с времето, през което Потребителят не е могъл да използва Продукта, обхванат от гаранцията, поради дефект.
Гаранцията не изключва, не ограничава и не спира правата на Потребителя, произтичащи от гаранционните разпоредби, за дефекти на продадените стоки.
V skladu s členom 13(1) in (2) Uredbe (EU) 2016/679 Evropskega parlamenta in Sveta z dne 27. aprila 2016 o varstvu posameznikov pri obdelavi osebnih podatkov in o prostem pretoku takih podatkov ter o razveljavitvi Direktive 95/46/ES (v nadaljnjem besedilu: RODO) vas obveščamo
1. Администраторът на Вашите лични данни, посочени във формуляра е DEDRA-EXIM sp. z o.o. със седалище в Прушков, на ул. 3 Maja 8, 05-800 Прушков (по-нататък: „Администратор”).
2. Вашите лични данни ще се обработват изключително с цел провеждане на гаранционната процедура на устройството съгласно ст. 6 ал. 1 буква “б” от Общия регламент за защита на личните данни (по-нататък: „ОРЗД”) Посочване на данните е доброволно, но е необходимо за провеждане на гаранционната процедура.
3. Вашите лични данни ще се обработват през срока на разглеждането на провеждане на гаранционната процедура и за архивни цели при необходимост от защита от евентуалните претенции към Администратора не по-дълго отколкото до датата на давността им.
4. Вашите лични данни могат да се обявяват изключително на операторите, обработващи данните в полза на Администратора въз основа на писмен договор за възлагане на обработването на личните данни, предоставящи, м.др. услуги по технически сервиз, хостинг или обслужване на уеб-сайта, по IT обслужване, на куриерска служба. Доставчиците на Администратора са задължени да осигурят защита на личните данни и да отговарят на изискванията на действащото законодателство, свързано със защита на личните данни и не могат да използват доверените им лични данни за целите, различни от определените в договор с Администратора.
5. Вашите данни няма да бъдат обработвани по автоматизиран начин, в това число във формата на профилиране, и няма да се предоставят в трета страна/международна организация.

6. Имате право на достъп до съдържанието на личните си данни и право всеки момент да ги коригирате, изтриете, ограничите обработването им, право да прехвърляте данните, право да подадете възражение.
7. По всякакви въпроси, свързани с обработването на Вашите лични данни от Администратора можете да се свържете на електронен адрес: daneosobowe@dedra.pl.;
8. Имате право да подадете жалба до органа, компетентен относно въпросите за защита на личните данни;

UA **Зміст**

1. фотографії та малюнки
2 Опис пристрою
3. призначення пристрою
4 Обмеження використання
5 Технічні дані
6. підготовка до роботи
7. підключення до мережі
8 Увімкнення пристрою
9 Використання пристрою
10. поточне обслуговування
11. запасні частини та аксесуари
12. самостійне усунення несправностей
13 Завершення роботи пристрою
14. інформація для користувачів щодо утилізації електричного та електронного обладнання
15 Гарантійний талон

Декларація відповідності додається до інструкції окремим документом. У разі відсутності декларації відповідності, будь ласка, зверніться до компанії Dedra Exim Sp. z o.o.
Загальні правила безпеки включені в посібник окремим буклетом.

ПОПЕРЕДЖЕННЯ. **Прочитайте всі попередження, позначені цим символом, та всі інструкції.** Недотримання наведених нижче попереджень та інструкцій з техніки безпеки може призвести до ураження електричним струмом, пожежі або серйозних травм.

Зберігайте всі попередження та інструкції для подальшого використання.

2 Опис пристрою

Рисунок A: 1 - ручка, 2 - вимикач, 3 - затискачі ручки, 4 - відро для сміття

3. призначення пристрою

Електрична газонокосарка призначена для скошування трави на плоских і рівних поверхнях, а також на схилах з невеликим нахилом. Газонокосарка дозволяє збирати траву в контейнер або працювати без контейнера

Допускається використання пристрою в ремонтно-будівельних роботах, ремонтних майстернях, аматорських роботах, при дотриманні умов використання і допустимих умов праці, викладених в інструкції з експлуатації.

4 Обмеження у використанні

Машину можна використовувати тільки відповідно до "Допустимих умов експлуатації", наведених нижче.
Косарку не можна використовувати для обрізання кущів, зрізання стебел, обертання зрізаних стебел, розчищення доріжок, вирівнювання нерівних ділянок (наприклад, горбків, зроблених кротами) та інших робіт.

Несанкціоновані зміни механічної та електричної конструкції, будь-які модифікації, операції з технічного обслуговування, не описані в інструкції з експлуатації, вважаються незаконними і призводять до негайної втрати гарантійних прав, а декларація про відповідність стає недійсною.
Неправильне використання або використання не відповідно до інструкції з експлуатації призведе до негайної втрати гарантійних прав.

Допустимі умови праці
S1 - безперервні та інші роботи.
Не працювати під час опадів

.

5 Технічні дані

Модель пристрою	DED8708-A
Робоча напруга [В]	230
Частота [Гц]	~50
Потужність [Вт]	1600
Клас захисту	IPX4
Клас захисту	II
Частота обертання [об/хв]	3400
Об'єм кошика [л]	42
Ширина різання [мм]	380
Регулювання висоти різання [мм-мм]	30 – 75
Регулювання висоти різання	5
Рівень вібрації, виміряний на ручці ah [м/с2].	4,1
Невизначеність вимірювання K [м/с2]	2,1
Рівень шуму	
Рівень звукового тиску LpA [дБ(A)] / Невизначеність вимірювання KpA	69,8 / 1,89
Рівень звукової потужності LWA [дБ(A)] / Невизначеність вимірювання KWA [дБ(A)].	89,8 / 1,89
Гарантований рівень звукової потужності LWA [дБ(A)].	96
Вага пристрою [кг]	11,5

Інформація про вібрації та шум
Комбіноване значення вібрацій a_h і невизначеність вимірювання були визначені відповідно до EN 60335-2-77 і наведені в таблиці.
Рівень шуму був визначений відповідно до ISO 3744:2010 значення наведені вище в таблиці.

Струнко **Шум може призвести до пошкодження слуху, завжди використовуйте засоби захисту органів слуху під час роботи!**

Заявлене значення загальної вібрації було виміряно відповідно до стандартного методу випробувань і може використовуватися для порівняння одного обладнання з іншим. Заявлений рівень вібрації також може бути використаний для попередньої оцінки впливу вібрації.
Рівень вібрації під час фактичного використання обладнання може відрізнятися від заявлених значень, залежно від використання робочих інструментів, зокрема типу заготовки, та необхідності визначення заходів для захисту оператора. Для точної оцінки впливу в реальних умовах використання необхідно враховувати всі частини робочого циклу, включаючи періоди, коли верстат вимкнений або коли він увімкнений, але не використовується для роботи.

6. підготовка до роботи

Струнко **Всі підготовчі роботи виконуйте при відключеному від мережі електроживлення приладі.**

Розгорніть ручку, встановіть її на місце і закріпіть за допомогою гвинтів і гайок (мал. B 1, 2). Розташуйте трос так, щоб його можна було вставити в замок.
Приєднання травозбірника
Під час косіння з травозбірником підніміть кришку випускного жолоба, вставте гачки травозбірника в ручки, а потім опустіть кришку.
Підключення до електромережі
Використовуйте тільки садові подовжувачі, придатні для зовнішнього застосування.
Підключіть шнур живлення до гнізда на рукоятці газонокосарки. Розташуйте шнур так, щоб він знаходився позаду користувача.
Завжди слідкуйте за тим, щоб шнур живлення не знаходився перед обличчям оператора. Якщо на нього наступити перед вами, він може бути пошкоджений і вас може вразити електричним струмом..

7. підключення до мережі

Перед підключенням приладу до електромережі переконайтеся, що напруга живлення відповідає значенню, зазначеному на табличці з технічними даними. Підключення до електромережі повинно бути виконано відповідно до основних вимог до електроустановок і відповідати вимогам безпеки при використанні. Параметри мінімального перерізу кабелю живлення та номінального значення запобіжника залежно від потужності приладу наведені в таблиці нижче:

Потужність пристрою [W]	Мінімальний переріз провідника [мм]^2	Мінімальний запобіжник типу C [A].
700÷1400	1	10

Установку повинен виконувати кваліфікований електрик. Використовуючи подовжувачі, переконайтеся, що переріз жил кабелю не менший за необхідний (див. таблицю). Прокладіть електричний кабель таким чином, щоб виключити ризик його перерізання під час роботи. Не використовуйте пошкоджені подовжувачі. Періодично перевіряйте стан кабелю живлення. Не тягніть за кабель живлення.

8 Увімкнення пристрою

Струнко **Перед запуском пристрою необхідно виконати дії, описані в розділі "Підготовка до роботи".**

Активація газонокосарки здійснюється в певній послідовності - спочатку натисніть кнопку, розташовану на вимикачі. Утримуючи кнопку натиснутою, злегка потягніть ручку в напрямку до рукоятки косарки. Запуститься двигун. Коли ви відпустите кнопку на вимикачі, двигун продовжить працювати, відпускання ручки призведе до вимкнення двигуна

9 Використання пристрою

Регулярна стрижка газону - це захід догляду, який стимулює ріст трави, збільшує її густоту і призводить до загибелі бур'янів. Першу стрижку слід проводити на початку квітня, коли трава досягне висоти 70-80 мм. Протягом сезону косити траву слід раз на тиждень.
Не запускайте косарку у високій траві.
Перед початком косіння виберіть висоту зрізу. Для цього відтягніть задню вісь і встановіть її в одне з трьох положень.
Вибирайте висоту скошування таким чином, щоб не перевантажувати косарку.
Косіть прямими смугами з перекриттям, тобто кожен наступний хід повинен перекривати приблизно ¼ попереднього ходу. При косінні на схилі косіть поперек схилу і будьте особливо обережні при поворотах і зміні напрямку руху.
Травозбірник оснащений індикатором рівня заповнення. Під час косіння слідкуйте за тим, щоб травозбірник був заповнений. Регулярно спорожняйте травозбірник і не допускайте його переповнення.
Косіння без травозбірника
Косарка дозволяє косити без травозбірника. Під час цієї операції трава розкидається по газону. Скошена трава розкладається, перетворюючись на природне органічне добриво. Це покращує ріст трави, зменшуючи випаровування води, запобігаючи ерозії ґрунту, сповільнюючи ріст бур'янів тощо. Скошена трава буде розкидана під декою газонокосарки.
Вимкнення живлення
Щоразу вимикайте джерело живлення:
- якщо користувач відходить від машини

- перед усуненням перешкоди
- перед перевіркою, чищенням або експлуатацією машини
- після удару об сторонній предмет, щоб візуально перевірити, чи не пошкоджено машину
- якщо машина починає надмірно вібрувати, для негайної перевірки

10. поточне обслуговування

⚠ Струнко **Виконуйте всі операції з технічного обслуговування, відключивши пристрій від електромережі.**

Не торкайтеся небезпечних рухомих частин, доки машина не буде відключена від електромережі і рухомі частини повністю не зупиняться.
Для безпечної експлуатації та продовження терміну служби машини проводьте регулярне технічне обслуговування в умовах майстерні. Замінюйте зношені або пошкоджені деталі для забезпечення безпечної експлуатації. Невиконання або неправильне виконання робіт з технічного обслуговування може призвести до скорочення терміну служби машини і, в крайньому випадку, до нещасного випадку.
Роботи з технічного обслуговування можна виконувати тільки після зупинки всіх небезпечних рухомих частин.
Монтаж і демонтаж відрізного ножа
Завжди носіть захисні рукавички.
Для демонтажу ножа пересуньте косарку так, щоб мати доступ до кріплення ножа. Зафіксуйте ніж (наприклад, візьміться за незаточену частину), за допомогою гайкового ключа відкрутіть гвинт і зніміть ніж. Щоб встановити ніж, встановіть його в правильне положення за допомогою позиціонерів (отвори в ножі, які відповідають прорізам на корпусі газонокосарки). Затягніть ніж, заблокувавши його обертання під час останньої фази затягування.
Завжди використовуйте гайковий ключ для ослаблення та відкручування ножа.
Очищення
Очищайте пристрій після кожного використання, щоб видалити залишки рослин. Для більш ретельного очищення можна використовувати злегка вологу тканину з можливим додаванням неагресивних миючих засобів.
Заточування металевих ріжучих інструментів
Забороняється використовувати пошкоджені ножі.
У разі незначного зносу заточити інструмент за допомогою напилка. Заточувати часто, набираючи невелику кількість матеріалу. Для заточування злегка зношеного леза достатньо кількох ударів напилком. Після кожних 5 операцій заточування перевіряйте збалансованість інструменту на спеціальному верстаті або віддавайте його на перевірку в спеціалізовану майстерню. Сильно зношені ріжучі інструменти заточуйте за допомогою точильного інструменту або в спеціалізованій майстерні. Щоразу після заточування інтенсивно використовуваного інструменту перевіряйте його збалансованість.
Зберігання та транспортування
Коли інструмент не використовується, зберігайте його в сухому, недоступному для дітей місці. Пристрій та інші компоненти, перераховані в комплекті, повинні транспортуватися таким чином, щоб вони не піддавалися впливу шкідливих умов навколишнього середовища, таких як вологість, атмосферні опади, тиск, який може спричинити механічні пошкодження, та інші умови, які можуть негативно вплинути на пристрій. Зберігайте та транспортуйте ріжучі елементи в спеціальному захисному кожусі. На невеликі відстані переносьте машину, тримаючи її за ручку для транспортування..

11. запасні частини та аксесуари

Для придбання запасних частин та аксесуарів, будь ласка, зв'яжіться з компанією Dedra Exim Service. Контактні дані можна знайти на сторінці 1 цього посібника.
При замовленні запасних частин, будь ласка, вказуйте номер партії на заводській табличці та номер деталі зі складального креслення.
Протягом гарантійного терміну ремонт здійснюється відповідно до умов, зазначених у гарантійному талоні. Будь ласка, передайте несправний виріб для ремонту за місцем придбання (продавець зобов'язаний прийняти несправний виріб), надішліть його до центрального сервісного центру Dedra Exim або до найближчого сервісного центру за місцем проживання (список сервісних центрів на сайті www.dedra.pl). Будь ласка, додайте заповнений гарантійний талон. Після закінчення гарантійного терміну ремонт здійснюється центральним сервісним центром. Надішліть несправний виріб до сервісного центру (витрати на пересилку оплачує користувач).

12. дефекти виправлені самостійно

⚠ Струнко **Перед самостійним усуненням несправностей від'єднайте пристрій від джерела живлення.**

Проблеми	Причина	Рішення
Пристрій не працює	Несправний вимикач	Віднесіть пристрій в сервісне обслуговування
	Відсутнє живлення	Перевірте джерело живлення
	Неправильно підключена вилка	Правильно закріпіть інструмент
Пристрій важко запускається	Перевищення робочих параметрів	Зменшити навантаження на інструмент
Працює неефективно	Зношений робочий наконечник	Замініть або заточіть лезо
Двигун перегрівається	Заблоковані вентиляційні отвори	Очистити отвори
	Перевищення робочих параметрів	Вимкніть електроінструмент, відкладіть роботу до повного охолодження

13. комплектація обладнання

1. косарка - 1 штука, бункер для відходів - 1 штука.

14. інформація для користувачів щодо утилізації електричного та електронного обладнання



(стосується домогосподарств)
Символ, зображений на виробах або супровідній документації, вказує на те, що несправне електричне або електронне обладнання не можна утилізувати разом з побутовими відходами. Якщо вам потрібно утилізувати, повторно використати або відновити компоненти, найкраще віднести їх до спеціалізованого пункту збору, де вони будуть прийняті безкоштовно. Інформацію про місцезнаходження пунктів збору відпрацьованого обладнання надають місцеві органи влади, наприклад, на їхніх веб-сайтах.
Правильна утилізація пристрою, допомагає зберегти цінні ресурси та уникнути негативного впливу на здоров'я та навколишнє середовище внаслідок можливої присутності в обладнаннінебезпечних речовин: речовини, суміші та компоненти.
Неправильна утилізація відходів загрожує штрафними санкціями згідно з відповідними місцевими нормами.
Користувачі в країнах ЄС: Якщо вам потрібно утилізувати електричне або електронне обладнання, зверніться до найближчої точки продажу або до вашого постачальника, який надасть вам додаткову інформацію.
Утилізація в країнах за межами Європейського Союзу: Цей символ стосується лише країн Європейського Союзу. Якщо ви хочете утилізувати цей виріб, зверніться до місцевих органів влади або дилера для отримання інформації про правильний спосіб утилізації.

Гарантійний талон
на
.....
Номер замовлення: ……. Номер лоту: .....
(далі - Продукт)
Дата придбання продукту: .....

Печатка дилера

Дата та підпис продавця: .....

Заява користувача:
Я підтверджую, що ознайомлений з умовами гарантії та наслідками недотримання вказівок, викладених в інструкції з експлуатації та гарантійному талоні. Я ознайомлений з умовами цієї гарантії, що підтверджую власним підписом:

.....
Дата і місцеПідпис користувача

I. Відповідальність за Продукт
(1) Поручитель - Dedra Exim Sp. z o.o. з місцезнаходженням у м. Прушкув, адреса: вул. 3 Мая 8, 05-800 Прушкув, KRS 0000062517, Окружний суд міста Варшави у Варшаві, XIV Економічний відділ Національного судового реєстру, NIP 527-020-49-33, статутний капітал: 100 980,00 ЗЛОТИХ.
2 Відповідно до умов, викладених у цьому гарантійному талоні, Гарант надає гарантію на Виріб, починаючи з дистрибуції Гаранта.
(3) Відповідальність за гарантією поширюється лише на дефекти, що виникли з причин, притаманних Продукту на момент його доставки Користувачеві.
(4) Користувач, на підставі гарантії, має право на безкоштовний ремонт Продукту за умови, що дефект став очевидним протягом гарантійного терміну. Спосіб ремонту Продукту (метод ремонту) визначається на розсуд Гаранта. Якщо Гарант визнає ремонт неможливим, він залишає за собою право замінити дефектний елемент або весь Виріб на бездефектний, знизити ціну на Виріб або відмовитися від виконання договору.
По відношенню до Користувача, який не є споживачем у розумінні Закону від 23 квітня 1964р. Цивільного кодексу, відповідальність Гаранта за збитки, що виникли внаслідок цієї гарантії та/або у зв'язку з її укладенням та виконанням, незалежно від правового титулу, обмежується максимальною вартістю дефектного Продукту.

II. Гарантійний термін

Компоненти продукту	Тривалість гарантійного захисту
Косарка	24 місяці з дати придбання Продукту, як зазначено в цьому гарантійному талоні

III. Умови для отримання гарантії
Користувач повинен пред'явити заповнений гарантійний талон на Виріб та обґрунтувати обставини придбання Виробу Користувачем, наприклад, пред'явивши чек, рахунок-фактуру тощо. З метою ефективного розгляду рекламації рекомендується, щоб Користувач надав разом з Виробом всі компоненти, зазначені в розділі "Комплектація пристрою", що міститься в Посібнику користувача.
2. що користувач дотримується інструкцій, наведених в інструкції з експлуатації та гарантійному талоні.
Гарантія поширюється лише на територію Республіки Польща та ЄС.
Гарантія не поширюється на дефекти Продукту, що виникають, зокрема, внаслідок:

a. Недотримання Користувачем умов, викладених в Інструкції з експлуатації, зокрема щодо правильної експлуатації, технічного обслуговування та чищення;
b. Використання Користувачем засобів для чищення або технічного обслуговування, які не відповідають вимогам Інструкції з експлуатації;
c. Неналежне зберігання та транспортування Продукту Користувачем;
d. Несанкціоновані зміни та/або модифікації Продукту Користувачем, які не були узгоджені з Гарантом;
e. Використання Користувачем у Виробі витратних матеріалів, які не відповідають вимогам Інструкції з експлуатації.
(5) Користувач, який не є споживачем у розумінні Закону від 23 квітня 1964р. Цивільного кодексу, втрачає гарантію на Продукт, в якому:
- серійні номери, позначення дати та паспортні таблички були видалені, змінені або пошкоджені користувачем;
- пломби були пошкоджені користувачем або мають ознаки втручання користувача.
Увага: Користувач зобов'язаний самостійно і за власний рахунок виконувати дії, пов'язані з повсякденною експлуатацією Виробу, що випливають, зокрема, з Інструкції з експлуатації, самостійно і за власний рахунок.

IV. Процедура розгляду скарг

(1) Якщо Ви виявите, що Виріб працює неправильно, перед тим, як пред'явити претензію, Ви повинні переконатися, що всі кроки, зазначені в Інструкції з експлуатації, були виконані правильно, перш ніж пред'являти претензію.
(2) Рекомендується подавати рекламацію негайно, бажано протягом 7 днів з моменту виявлення дефекту Продукту. Користувач, який не є споживачем у розумінні Закону від 23 квітня 1964р. Цивільного кодексу, втрачає права, що випливають з цієї гарантії, якщо рекламація не буде подана протягом 7 днів.
(3) Повідомлення про рекламацію можна подати, зокрема, в місці придбання Продукту, в гарантійному сервісі або в письмовій формі на вказану адресу: Dedra Exim Sp. z o.o., ul. 3 Maja 8, 05-800 Pruszków.
(4) Користувач може подати рекламацію, використовуючи форму, доступну на веб-сайті www.dedra.pl. ("Бланк рекламації").
5. адреси гарантійного обслуговування для окремих країн можна знайти на сайті www.dedra.pl. Якщо для певної країни немає гарантійного сервісу, рекомендується звертатися з гарантійними претензіями за адресою: Dedra Exim Sp. z o.o. ul. 3 Maja 8, 05-800 Pruszków (Польща).
6 З метою безпеки Користувача використання дефектного Продукту заборонено.
7 Попередження: Використання несправного Виробу є небезпечним для здоров'я та життя Користувача.
8 Виконання зобов'язань за гарантією відбудеться протягом 14 робочих днів, рахуючи від дати доставки Користувачем заявленого Продукту.
9. рекомендується очистити дефектний Виріб перед тим, як доставити його для рекламації. Виріб, що підлягає рекламації, рекомендується ретельно захищати від пошкоджень під час транспортування (рекомендується доставляти Виріб, що підлягає рекламації, в оригінальній упаковці).
(10) Гарантійний термін продовжується на час, протягом якого Користувач не міг використовувати Продукт, на який поширюється гарантія, через дефект.
Гарантія не виключає, не обмежує і не призупиняє права Користувача, передбачені положеннями про гарантійні зобов'язання щодо дефектів проданих товарів.

Відповідно до статті 13(1) та (2) Регламенту (ЄС) 2016/679 Європейського Парламенту та Ради від 27 квітня 2016 року про захист фізичних осіб у зв'язку з обробкою персональних даних і про вільний рух таких даних та про скасування Директиви 95/46/ЄС (далі: "RODO"), повідомляємо Вам наступне

1. Контролером ваших персональних даних, вказаних у формі, є компанія DEDRA-EXIM sp. z o.o., зареєстрована за адресою: вул. 3 Мая, 8, 05- 800, Прушкув (далі: «Контролер»).
2. Ваші дані будуть оброблятися виключно з метою виконання гарантійної процедури для пристрою згідно з літ. b п. 1. ст. 6 Загального регламенту захисту даних (далі: «ЗРЗД») Надання даних є добровільним, але необхідним для виконання гарантійної процедури.
3. Ваші дані будуть оброблятися протягом періоду виконання гарантійної процедури та з метою архівування на випадок необхідності захисту від можливих претензій до Контролера, але не довше закінчення терміну позовної давності.
4. Ваші дані можуть бути розкриті тільки суб'єктам, які обробляють дані від імені Контролера, на підставі письмового договору про доручення на обробку персональних даних, що передбачає, зокрема, технічне обслуговування, хостинг або обслуговування веб-сайту, IT-сервіс, кур'єрську компанію. Постачальники Контролера зобов'язані забезпечувати безпеку даних і дотримуватися вимог чинного законодавства щодо захисту персональних даних і не можуть використовувати довірені їм персональні дані в цілях, відмінних від зазначених у договорі з Контролером.
5. Ваші персональні дані не будуть оброблятися автоматизовано, зокрема, не будуть профілюватися, а також не будуть передаватися у треті країни/міжнародні організації.
6. Ви маєте право на доступ до своїх персональних даних та право на їхнє виправлення, видалення, обмеження обробки, право на передачу даних, право на відмову від обробки, у будь-який момент;
7. З усіх питань, пов’язаних з обробкою Контролером ваших персональних даних, ви можете звернутися до Контролера за адресою e-mail: daneosobowe@dedra.pl.;
8. Ви маєте право подати скаргу до відповідного наглядового органу із захисту персональних даних;

Die sich aus den Vorschriften über die Gewährleistung für Mängel von verkauften Sachen ergebenden Rechte des Benutzers werden von dieser Garantie weder ausgeschlossen noch eingeschränkt oder eingestelltDedra Exim Sp. z o.o.
ul. 3 Maja 8, 05-800 Pruszków
Tel. +48 22 73 83 777, fax +48 22 73 83 779
www.dedra.pl, serwis@dedra.pl

Adnotacje o dokonanych naprawach / Záznamy o provedených opravách / Záznamy o vykonaných opravách / Pastabos apie atliktą remontą / Piezīmes par veikto remontu / Feljegyzések az elvégzett javításokról / Menţiuni cu privire la reparaţiile efectuate / Vermerke über ausgeführte reparaturen

Data zgłoszenia do naprawy / Datum nahlášení k opravě / Dátum odovzdania do opravy / Atidavimo remontui data / Produkta nodošanas remontā datums / A javításra történő bejelentés dátuma / Data predării la reparație / Datum der Anmeldung zur Reparatur	Data wykonania naprawy / Datum provedení opravy / Dátum vykonania opravy / Remonto data / Remonta datums / A javítás dátuma / Data efectuării reparației / Datum der Ausführung der Reparatur	Zakres naprawy, opis czynności naprawczych / Rozsah opravy, popis úkonů / Rozsah opravy, opis vykonaných opravných činností / Remonto apimtis, remonto darbų aprašymas / Remonta apjoms, remontdarbu apraksts / A javítás tartalma, a javítási műveletek leírása / Domeniul de reparație, descrierea operațiilor de reparație / Umfang der Reparatur , Beschreibung der Tätigkeiten	Podpis wykonującego naprawę / Podpis opraváře / Podpis osoby vykonávajúcej opravu / Remontą atliekančio asmens parašas / Remonta veicēja paraksts / A javítást végző aláírása / Semnătura persoanei care a efectuat reparația / Unterschrift der die Reparatur ausführenden Person

PL	OGÓLNE PRZEPISY BEZPIECZEŃSTWA	LV	VISPĀRĒJIE DROŠĪBAS NOTEIKUMI
CZ	OBECNÉ BEZPEČNOSTNÍ PODMÍNKY	HU	ÁLTALÁNOS BIZTONSÁGI ELŐÍRÁSOK
SK	VŠEOBECNÉ BEZPEČNOSTNÉ POKYNY	RO	NORME GENERALE DE SIGURANȚĂ
LT	BENDROSIOS SAUGUMO NUOSTATOS	SI	SPLOŠNE VARNOSTNE DOLOČBE
HR	OPĆI SIGURNOSNI PROPISI	BG	ОБЩИ РАЗПОРЕДБИ ЗА БЕЗОПАСНОСТ
UA	ЗАГАЛЬНІ ПОЛОЖЕННЯ БЕЗПЕКИ		

Kosiarka do trawy/ Sekačka na trávu/ Kosačka na trávu/ Vejapjovė/ Zāles pļāvējs/ Fűnyíró/ Cositoare de gazon/ Rasenmäher

DED8703

Dedra Exim Sp. z o.o.
05-800 Pruszków, ul. 3 Maja 8
Tel: (+48 / 22) 73-83-777
Fax: (+48 / 22) 73-83-779
www.dedra.pl
e-mail: Info@dedra.pl



PL **OSTRZEŻENIE**. **Przeczytać wszystkie ostrzeżenia oznaczone symbolem i wszystkie instrukcje.** Nieprzestrzeganie podanych niżej ostrzeżeń i wskazówek dotyczących bezpieczeństwa może być przyczyną porażenia prądem elektrycznym, pożaru lub poważnych obrażeń.

Zachować wszystkie ostrzeżenia i instrukcje do przyszłego użytku. Pojęcie „elektronarzędzie" używane w ostrzeżeniach dotyczy elektronarzędzia sieciowego (przewodowego) lub akumulatorowego (bezprzewodowego).

1. Ogólne przepisy bezpieczeństwa - Bezpieczeństwo w miejscu pracy

a) **W miejscu pracy utrzymywać porządeki dobre oświetlenie.** *Nieporządek i złe oświetlenie przyczyniają się do wypadków.*

b) **Nie używać elektronarzędzia w środowiskach wybuchowych, tworzonych przez łatwopalne ciecze, gazy lubccc pyły.** *Elektronarzędzia wytwarzają iskry, które mogą zapalić pył lub opary.*

c) **Trzymać dzieci i osoby postronne z dala od miejsc, w których pracuje się elektronarzędziem.** *Rozproszenie uwagi może spowodować utratę kontroli nad elektronarzędziem.*

2. Ogólne przepisy bezpieczeństwa - Bezpieczeństwo elektryczne

a) **Wtyczka musi być dopasowana do gniazda zasilającego. Nigdy w żaden sposób nie przerabiać wtyczki. Nie używać żadnych łączy pośrednich w przypadku używania elektronarzędzi posiadających przewód z żyłą uziemienia ochronnego.** *Brak przeróbek we wtyczkach i gniazdach zmniejsza ryzyko porażenia prądem elektrycznym.*

b) **Unikać dotykania powierzchni uziemionych takich jak rury, ogrzewacze, grzejniki centralnego ogrzewania i chłodziarki.** *W przypadku dotknięcia części uziemionych, wzrasta ryzyko porażenia prądem elektrycznym.*

c) **Nie wystawiać urządzenia na działanie deszczu i wilgoci**. *Przedostanie się wody do elektronarzędzia zwiększa ryzyko porażenia prądem.*

d) **Nie nadwyrężać przewodów przyłączeniowych. Nigdy nie używać przewodu do przenoszenia, ciągnięcia lub wyciągania wtyczki z kontaktu. Przewód zasilający chronić przed działaniem wysokich temperatur, oleju, ostrych krawędzi lub ruchomych części elektronarzędzia.** *Uszkodzony bądź poplątany przewód zwiększa ryzyko porażenia prądem elektrycznym.*

e) **Pracując elektronarzędziem na zewnątrz, używać wyłącznie przedłużaczy przeznaczonych do pracy na zewnątrz pomieszczeń.** *Zastosowanie odpowiedniego przedłużacza zmniejsza ryzyko porażenia prądem elektrycznym.*

f) **Jeżeli elektronarzędzie pracuje w wilgotnej atmosferze, używać zabezpieczenia różnicowoprądowego (RCD).** *Zabezpieczenie różnicowoprądowe zmniejsza ryzyko porażenia prądem elektrycznym.*

3. Ogólne przepisy bezpieczeństwa - Bezpieczeństwo osób

a) **Podczas pracy elektronarzędziem zachować czujność, każdą czynność wykonywać uważnie i z rozwagą. Nie używać elektronarzędzia, gdy jest się zmęczonym lub pod wpływem leków, alkoholu lub narkotyków.** *Moment nieuwagi w trakcie pracy elektronarzędziem może być przyczyną powstania poważnych obrażeń.*

b) **Stosować środki ochrony indywidualnej. Zawsze używać okularów ochronnych.** *Środki ochrony indywidualnej, takie jak maska przeciwpyłowa, antypoślizgowe obuwie ochronne, kask czy środki ochrony słuchu, użyte odpowiednio do panujących warunków, zmniejszają ryzyko odniesienia obrażeń.*

c) **Unikać niezamierzonego uruchomienia elektronarzędzia. Upewnić się, że wyłącznik jest w pozycji „wyłączony" przed włożeniem wtyczki do gniazdka lub umieszczeniem akumulatora bądź baterii w gnieździe, przed podnoszeniem lub przenoszeniem elektronarzędzia.** *Przenoszenie elektronarzędzia, gdy palec znajduje się na włączniku grozi niekontrolowanym włączeniem elektronarzędzia i może być przyczyną wypadku.*

d) **Usunąć wszelkie klucze i inne narzędzia nastawcze przed uruchomieniem elektronarzędzia**. *Pozostawienie klucza lub narzędzia umieszczonego w ruchomych częściach elektronarzędzia może doprowadzić do obrażeń ciała.*

e) **Unikać przyjmowania nienaturalnych pozycji podczas pracy. Cały czas dbać o stabilną pozycję i zachowanie równowagi.** *Gwarantuje to lepsze panowanie nad elektronarzędziem w sytuacjach nieprzewidywalnych.*

f) *Stosować odpowiedni strój roboczy. Nie stosować luźnej odzieży ani biżuterii. Włosy, ubrania i rękawice trzymać z dala od części ruchomych. Luźne ubrania, biżuteria lub długie włosy mogą zostać wciągnięte przez części ruchome.*

g) *Jeżeli elektronarzędzie jest przystosowane do pracy z odciągiem urobku, upewnić się, że jest połączony i właściwie używany. Stosowanie odciągu urobku znacznie zmniejsza zagrożenie związane z obecnością szkodliwych pyłów.*

h) *Doświadczenie zdobyte przy częstej pracy z elektronarzędziem nie powinno prowadzić do zbyt dużej pewności siebie i ignorowania zasad bezpiecz***eństwa.** *Beztroska może w ułamku sekundy doprowadzić do poważnych obrażeń.*

4. Ogólne przepisy bezpieczeństwa – Obsługa urządzenia i jego eksploatacja

a) **Nie przeciążać elektronarzędzia. Używać właściwego elektronarzędzia dla danego zastosowania**. *Użytkowanie elektronarzędzia zgodnie z przeznaczeniem podniesie efektywność i bezpieczeństwo wykonywanej pracy.*

b) **Nie używać elektronarzędzia, w którym wyłącznik/włącznik jest uszkodzony**. *Jakiekolwiek elektronarzędzie, które nie może być kontrolowane poprzez włącznik jest niebezpieczne i musi zostać naprawione.*

c) **Wyjąć wtyczkę z gniazdka lub odłączyć akumulator (jeśli jest odłączalny) od elektronarzędzia przed każdorazowym regulowaniem, wymianą akcesoriów lub przechowywaniem.** *Takie środki zapobiegawcze zmniejszają ryzyko niekontrolowanego uruchomienia elektronarzędzia.*

d) **Nieużywane elektronarzędzie przechowywać poza zasięgiem dzieci i nie dopuścić, aby osoby niezaznajomionym z elektronarzędziem lub niniejszą instrukcją używały elektronarzędzia.** *Elektronarzędzia są niebezpieczne w rękach nieprzeszkolonych użytkowników.*

e) *Elektronarzędzie oraz akcesoria muszą być poddawane przeglądom technicznym. Sprawdzać współosiowość i właściwe mocowanie części ruchomych, sprawdzać czy nie pojawiają się pęknięcia albo jakiekolwiek inne czynniki, które mogą mieć wpływ na pracę elektronarzędzia. Jeżeli stwierdzi się uszkodzenia, naprawić elektronarzędzie przed użyciem. Przyczyną wielu wypadków jest niewłaściwa konserwacja elektronarzędzia.*

f) *Narzędzia tnące mają być ostre i czyste. Odpowiednie utrzymanie ostrych krawędzi narzędzi tnących zmniejsza prawdopodobieństwo zakleszczenia i ułatwia obsługę.*

g) *Elektronarzędzie, wyposażenie, końcówki robocze itp. używać zgodnie z niniejszą instrukcją, biorąc pod uwagę warunki pracy i rodzaj pracy do wykonania. Używanie elektronarzędzia w sposób, do jakiego nie jest przeznaczone, może doprowadzić do niebezpiecznych sytuacji.*

h) *Rękojeści i części chwytowe mają być zawsze suche, czyste, bez śladów oleju i smaru. Śliskie rękojeści i powierzchnie chwytające nie pozwalają na bezpieczną pracę i kontrolę elektronarzędzia w nieoczekiwanych sytuacjach.*

5. Ogólne przepisy bezpieczeństwa – Serwis

a) **Naprawę elektronarzędzia może wykonywać jedynie wykwalifikowany fachowiec, przy zastosowaniu oryginalnych części.** *Postępowanie takie gwarantuje zachowanie bezpieczeństwa elektronarzędzia.*

6. Przepisy bezpieczeństwa dotyczące kosiarek

1. Instruktaż

a) *Przeczytaj dokładnie instrukcje. Zapoznaj się z układami sterowniczymi i prawidłowym użytkowaniem urządzenia.*

b) *Nigdy nie pozwalaj na obsługę urządzenia przez dzieci i osoby nie zapoznane z instrukcjami obsługi urządzenia. Przepisy krajowe mogą określać dokładnie wiek operatora.*

c) *Nigdy nie koś, gdy inne osoby, szczególnie dzieci lub zwierzęta domowe, są w pobliżu.*

d) *Pamiętaj, że operator lub użytkownik jest odpowiedzialny za wypadki lub występujące zagrożenia wobec innych osób lub otoczenia.*

e) *2. Przygotowanie*

f) *Podczas koszenia zawsze noś solidne obuwie i długie spodnie. Nie obsługuj urządzenia z bosą stopą lub w odkrytych sandałach. Unikaj zniszczonego ubrania, które jest zbyt luźne lub ma zwisające paski lub tasiemki.*

g) *Sprawdź dokładnie teren, na którym urządzenie będzie pracować i usuń wszystkie przedmioty, które mogłyby dostać się do urządzenia.*

h) *Przed użyciem zawsze sprawdź, czy noże, śruby i wyposażenie zespołu noży nie są zużyte lub uszkodzone. Wymień zużyte lub uszkodzone części w zestawach, w celu zachowania wyważenia. Zastąp uszkodzone lub nieczytelne tabliczki.*

i) *Przed użyciem sprawdź przewód zasilający i przedłużacz pod kątem uszkodzenia lub zużycia. Jeżeli przewód został uszkodzony podczas użytkowania, odłącz go od bezpośredniego zasilania. NIE DOTYKAJ PRZEWODU PRZED ODŁĄCZENIEM ZASILANIA. Nie używaj urządzenia, jeżeli przewód jest uszkodzony lub zniszczony.*

3. Użytkowanie

a) *Koś tylko w świetle dziennym lub przy dobrym oświetleniu sztucznym.*

b) *Unikaj koszenia mokrej trawy.*

c) *Zawsze upewnij się, że twoje nogi na pochyłości stoją pewnie.*

d) *Chodź, nigdy nie biegaj.*

e) *Koś w poprzek zbocza, nigdy w górę lub w dół.*

f) *Zachowaj szczególną ostrożność przy zmianie kierunku jazdy na zboczu.*

g) *Nie koś na nadmiernie pochylonych zboczach.*

h) *Zwracaj szczególną uwagę przy cofanie lub ciągnięciu urządzenia do siebie.*

i) *Wyłącz napęd elementu(-ów) tnącego(-ych), jeżeli urządzenie należy przechylić podczas przemieszczania go po innych niż trawiaste powierzchniach i gdy jest transportowane do miejsca koszenia i z powrotem.*

j) *Nie używaj urządzenia z uszkodzonymi osłonami lub obudowami oraz bez urządzenia zabezpieczającego, np. dołączonych osłon i/lub pojemników na trawę.*

k) *Włączaj silnik ostrożnie zgodnie z instrukcją, zwracając uwagę, czy stopy są z dala od elementu(-ów) tnącego(-ych).*

l) *Nie przechylaj urządzenia podczas włączania silnika, z wyjątkiem sytuacji, gdy wymaga ono przechylenia podczas uruchamiania. W tym przypadku nie przechylaj więcej, niż to jest konieczne i podnoś tylko tę część, która jest z dala od operatora.*

m) *Nie uruchamiaj urządzenia, stojąc przed otworem wyrzutowym.*

n) *Nie trzymaj rąk i stóp w pobliżu obracających się części. Pilnuj, aby otwór wyrzutowy przez cały czas nie był zapchany.*

o) *Nie przenoś urządzenia z włączonym silnikiem.*

p) *Zatrzymaj urządzenie i wyciągnij wtyczkę z gniazda. Upewnij się, że wszystkie części ruchome nie są w ruchu.*

q) *Zatrzymaj urządzenia i usuń zespół blokujący. Upewnij się, że wszystkie części ruchome są nieruchome*

- za każdym razem, gdy odchodzisz od urządzenia,
- przed czyszczeniem lub przepychaniem wylotu,
- przed sprawdzaniem, czyszczeniem lub naprawą urządzenia,
- po uderzeniu obcym przedmiotem. Sprawdź, czy urządzenie nie jest uszkodzone i jeżeli to konieczne, dokonaj naprawy przed ponownym uruchomieniem i pracą urządzenia; jeżeli urządzenie zaczyna nadmiernie drgać (natychmiast sprawdź)
- sprawdź pod kątem uszkodzenia,
- wymień lub napraw każdą uszkodzoną część,
- sprawdź i dokręć poluzowane części.

4. Konserwacja i przechowywanie

a) *Utrzymuj w należytym stanie wszystkie nakrętki, śruby i wkręty, aby być pewnym, że urządzenie będzie pracowało bezpiecznie.*

b) *Sprawdzaj często pojemnik na trawę, czy nie jest zużyty bądź uszkodzony.*

c) *W przypadku urządzeń wielonożowych uważaj, gdyż obrót jednego elementu tnącego może spowodować obrót innych noży.*
d) *Zachowaj ostrożność podczas regulacji urządzenia, aby uniknąć dostania się palców między poruszające się noże a stałe części urządzenia.*
e) *Zawsze pozostaw urządzenie w celu ochłodzenia przed następnym uruchomieniem.*
f) *Podczas obsługi noży zachowaj ostrożność, mimo że napęd jest wyłączony, ponieważ noże mogą ciągle się obracać.*
g) *Wymieniaj, w celu zachowania bezpieczeństwa, zużyte lub uszkodzone części. Używaj tylko oryginalnych części zamiennych i wyposażenia.*

5. Zalecenia dla urządzeń klasy II

Urządzenie należy zasilać przez urządzenie różnicowoprądowe (RCD) z prądem zadziałania nie większym niż 30 mA.

7. Dodatkowe przepisy bezpieczeństwa dotyczące kosiarek elektrycznych

a) *Jeśli zachodzi konieczność stosowania przedłużacza, to zawsze stosuj przedłużacze przeznaczone do użytku na zewnątrz pomieszczeń i zabezpieczone przed rozbryzgami wody.*
b) *Nigdy nie przejeżdżaj urządzeniem przez przewód. Podczas koszenia przewód powinien być ciągnięty za kosiarką i zawsze po stronie wykoszonej.*
c) *Nie wystawiaj przewodu na działanie źródeł ciepła, kontakt z olejem, rozpuszczalnikami a także na ostre krawędzie.*
d) *Nie dopuszczaj do kontaktu przewodu od przedłużacza i gniazda z mokrym podłożem (kałuża, mokra trawa).*

CZ **VAROVÁNÍ. Přečtěte si všechna upozornění označená symbolem a všechny pokyny.** Nedodržení níže uvedených upozornění a bezpečnostních pokynů může vést k úrazu elektrickým proudem, požáru nebo vážným zraněním.

Uložte všechna upozornění a pokyny pro pozdější použití.

Pojem "elektrické nářadí" používaný v upozornění se sítovému elektrickému nářadí (kabelovému) nebo akumulátorovému el. nářadí (bezdrátové).

1. Obecná bezpečnostní pravidla - bezpečnost na pracovišti

a) **Na pracovišti udržujte pořádek a dobré osvětlení.** *Nepořádek a špatné osvětlení přispívají k nehodám.*
b) **Nepoužívejte elektrické nářadí ve výbušných prostředích, vytvořených hořlavými kapalinami, plyny nebo prachem.** *Elektrické nástroje vytváří jiskry, které mohou zapálit prach nebo páry.*
c) **Udržujte děti a přihlížející osoby mimo místa, kde je v provozu elektrické nářadí.** *Rozptýlení může způsobit ztrátu kontroly nad elektrickým nářadím.*

2. Obecná bezpečnostní pravidla - Elektrická bezpečnost

a) **Zástrčka musí být zarovnána s napájecí zásuvkou. Nikdy v žádném případě nepředělávejte zástrčku. Nepoužívejte žádný přímé konektory v případě používání elektrického nářadí, které má kabel, jenž je bezpečnostně uzemněn.** *Absence změn v zástrčkách a zásuvkách snižuje riziko poranění elektrickým proudem.*
b) **Vyhýbejte se pohybu takovým uzemněných povrch, jako je potrubí, radiátory centrálního topení.** *Při dotyku uzemněných částí se zvyšuje riziko úrazu elektrickým proudem.*
c) *Nevystavujte přístroj dešti ani vlhkosti. Vniknutí vody do elektrického nářadí zvyšuje riziko úrazu elektrickým proudem.*
d) **Nezatěžujte připojovací kabely. Nikdy nepoužívejte kabel k přenášení, tažení nebo vytažení zástrčky ze zásuvky. Napájecí kabel je chráněn před vysokými teplotami, olejem, ostrými hranami nebo pohyblivými částmi elektrického nářadí.** *Poškozený nebo zapletený kabel zvyšuje riziko úrazu elektrickým proudem.*
e) **Při práci s venkovním elektrickým nářadím používejte pouze prodlužovací kabely určené k práci venku.** *Použití správného prodlužovacího kabelu snižuje riziko úrazu elektrickým proudem.*
f) **Pokud elektrické nářadí pracuje ve vlhké atmosféře, použijte diferenciální ochranu (RCD).** *Diferenciální ochrana snižuje riziko poranění elektrickým proudem.*

3. Obecná bezpečnostní pravidla - Bezpečnost osob

a) **Při provozu elektrického nářadí zachovávejte opatrnost, každou činnost vykonávejte opatrně a s rozvahou. Nepoužívejte elektrické nářadí, když se cítíte unaveni nebo pod vlivem léků, alkoholu nebo drog.** *Moment nepozornosti při práci s elektrickým nářadím může způsobit vážné zranění.*
b) **Používat osobní ochranné pomůcky. Vždy používejte ochranné brýle.** *Osobní ochranné prostředky, jako je maska proti prachu, protiskluzová bezpečnostní obuv, přilba nebo chrániče sluchu, které se používají pro podmínky, snižují riziko zranění.*
c) **Vyhněte se neúmyslnému spuštění elektrického nářadí. Zkontrolujte, zda je spínač v pozici "vypnutý" před vsunutím zástrčky do zásuvky nebo umístěním akumulátoru nebo baterie v zásuvce vůči zvedání nebo přenášení elektrického nářadí.** *Přenášení elektrického nářadí, když se prst nachází na vypínači, hrozí nekontrolovaným spuštěním elektrického nářadí a může být příčinou úrazu.*
d) Před spuštěním elektrického nářadí odstraňte všechny klíče a další konfigurační nástroje. *Ponechání klíče nebo nástroje v pohyblivých částech elektrického nářadí může způsobit zranění.*
e) **Snažte se během práce nepřijímat nepřirozené pozice. Po celou dobu se starejte o stabilní pozici a udržujte rovnováhu.** *To zaručuje lepší ovládání elektrického nářadí v nepředvídatelných situacích.*
f) *Použijte odpovídající pracovní oblečení. Nenoste volné oděvy nebo šperky. Vlasy, oděvy a rukavice držte dále od pohyblivých částí. Volné oblečení, šperky nebo dlouhé vlasy se mohou v pohybujících se částech zamotat.*
g) **Pokud je elektrické nářadí vybaveno pro práci odtahem materiálu, ujistěte se, že je připojeno a správně používáno.** *Použití odtahu materiálu výrazně snižuje rizika spojená s přítomností škodlivých částic.*
h) **Zkušenosti získané během časté práce s elektrickým nářadím by neměly vést k příliš velké sebejistotě a ignorování bezpečnostních pravidel.** *Bezstarostnost může vést k vážným zraněním ve zlomku vteřiny.*

4. Obecná bezpečnostní pravidla – Údržba zařízení a jeho provoz

a) **Nepřetěžujte elektrické nářadí. Použijte správné elektrické nářadí pro konkrétní použití**. *Použití elektrického nářadí pro zamýšlený účel zvýší efektivitu a bezpečnost práce, kterou provedete.*
b) Nepoužívejte elektrické nářadí, ve kterém je vypínač/spínač poškozen. *Jakékoliv elektrické nářadí, které nelze ovládat spínačem je nebezpečné a musí být opraveno.*
c) **Vyjměte zástrčku ze zásuvky nebo odpojte baterii (pokud je odnímatelná) od elektrického nářadí před každým seřízením, výměnou příslušenství nebo skladováním.** *Tato opatření snižují riziko nekontrolovaného spuštění elektrického nářadí.*
d) **Nepoužívané elektrické nářadí skladujte mimo dosah dětí a není dovoleno, aby ti, kteří nejsou obeznámeni s elektrickým nářadím nebo s tímto návodem používali elektrické** *nářadí***.** *Elektrická nářadí jsou nebezpečná v rukou neškolených uživatelů.*
e) **Elektrické nářadí a příslušenství musí být podrobeno technickým vyšetřením. Ověřte vychýlení a správné upevnění pohyblivých částí, ověřujte, zda se neobjevují praskliny nebo jakékoli jiné faktory, které mohou mít vliv na provoz elektrického nářadí.** *Pokud* **dojde k poškození, opravte elektrické nářadí před použitím.** *Příčinou mnoha nehod je nesprávná údržba elektrického nářadí.*
f) **Řezné nástroje by měly být ostré a čisté.** *Správná péče o ostré hrany řezného nástroje snižuje pravděpodobnost zaseknutí a usnadňuje údržbu.*
g) **Elektrické nářadí, vybavení, provozní koncovky atd. používejte podle pokynů, vzhledem k pracovním podmínkám a druhům prováděné práce.** *Používání elektrického nářadí způsobem, ke kterému nebylo určeno, může vést k nebezpečným situacím.*
h) **Rukojeti a úchytné části mají být vždy suché, čisté, bez stop oleje a maziva.** *Kluzké rukojeti a úchytné povrchy neumožňují bezpečnou práci a kontrolu elektrického nářadí v neočekávaných situacích.*

5. Obecná bezpečnostní pravidla - Servis

i) **Opravy elektrického nářadí může provádět pouze kvalifikovaný odborník s použitím originálních dílů.** *Toto chování zaručuje bezpečnost elektrického nářadí.*

6. Bezpečnostní předpisy pro sekačky

1. Instruktáž

a) *Pozorně si přečtěte pokyny. Seznamte se s řídicími systémy a správným používáním zařízení.*
b) *Nikdy nedovolte dětem nebo osobám, které nejsou obeznámeny s pokyny k používání zařízení, aby zařízení obsluhovaly. Národní předpisy mohou stanovit přesný věk pro uživatele.*
c) *Nikdy nesekejte, když jsou v blízkosti další lidé, zejména děti nebo domácí zvířata.*
d) *Nezapomeňte, že provozovatel nebo uživatel je odpovědný za nehody nebo nebezpečí pro ostatní osoby nebo životní prostředí.*
e) *2. Příprava*
f) *Při sečení používejte vždy pevnou obuv a dlouhé kalhoty. Nepoužívejte zařízení s bosými nohami nebo v sandálech. Vyvarujte se poškozeného oděvu, který je příliš volný nebo má visící proužky nebo pásky.*
g) *Pečlivě zkontrolujte oblast, kde bude zařízení pracovat, a odstraňte všechny předměty, které by se do zařízení mohly dostat.*
h) *Před použitím vždy zkontrolujte, zda nože, šrouby a vybavení sestavy nože nejsou opotřebované nebo poškozené. Vyměňte opotřebené nebo poškozené díly v sadách, aby bylo zachováno vyvážení. Vyměňte poškozené nebo nečitelné štítky.*
i) *Před použitím zkontrolujte, zda není poškozen nebo opotřeben napájecí a prodlužovací kabel. Pokud se kabel během používání poškodí, odpojte jej od přímého napájení. NEDOTÝKEJTE SE KABELU PŘED ODPOJENÍM NAPÁJENÍ. Nepoužívejte zařízení, pokud je kabel poškozený nebo zničený.*

3. Použití

a) *Sekejte pouze za denního světla nebo při dobrém umělém osvětlení.*
b) *Vyhněte se sečení mokré trávy.*
c) *Vždy se ujistěte, že vaše nohy stojí pevně na svahu.*
d) *Choďte, nikdy neběhejte.*
e) *Sekejte napříč svahu, nikdy nahoru nebo dolů.*
f) *Buďte obzvláště opatrní při změně směru na svahu.*
g) *Nesekejte na příliš svažitém terénu.*
h) *Zvláštní pozornost věnujte při couvání nebo tahání zařízení směrem k sobě.*
i) *Vypněte pohon žacího ústrojí v případě, že zařízení bude nakloněno při přemísťování na jiný než travnatý povrch a když je přepravováno na místo sečení a zpět.*
j) *Nepoužívejte zařízení s poškozenými víky nebo kryty nebo bez bezpečnostního zařízení, např. připojených krytů a/nebo košů na trávu.*
k) *Nastartujte motor opatrně podle pokynů a ujistěte se, že vaše chodidla jsou daleko od žacího ústrojí.*
l) *Při spouštění motoru zařízení nenaklánějte, s výjimkou případů, kdy je při startování nutné naklonění. V takovém případě nenaklánějte více, než je nutné, a zvedejte pouze tu část, která je daleko od obsluhy.*
m) *Nespouštějte zařízení, když stojíte před výstupním otvorem.*
n) *Nenechávejte ruce a nohy v blízkosti rotujících částí. Ujistěte se, že výstupní otvor není po celou dobu ucpaný.*
o) *Nepřesunujte zařízení se spuštěným motorem.*
p) *p_1) Zastavte zařízení a vytáhněte zástrčku ze zásuvky. Ujistěte se, že se všechny pohyblivé části nepohybují.*
q) *p_2) Zastavte zařízení a vyjměte blokující část. Ujistěte se, že se všechny pohyblivé části nepohybují.*

- pokaždé, odcházíte od zařízení,
- před čištěním nebo uvolňováním výstupního otvoru,
- před kontrolou, čištěním nebo opravou zařízení,
- po zásahu cizím předmětem Před opětovným spuštěním a provozem zařízení zkontrolujte, zda zařízení není poškozeno, a v případě potřeby jej opravte; pokud zařízení začne nadměrně vibrovat (okamžitě zkontrolujte)
- zkontrolujte poškození,
- vyměňte nebo opravte každou poškozenou část,
- zkontrolujte a dotáhněte uvolněné části.

4. Údržba a uschovávání

a) *Všechny matice, šrouby a vruty udržujte v dobrém stavu, abyste se ujistili, že zařízení bude pracovat bezpečně.*
b) *Koš na trávu často kontrolujte pod úhlem opotřebení nebo poškození.*
c) *V případě zařízení s více noži buďte opatrní, protože rotace jednoho řezného prvku může způsobit rotaci dalších nožů.*
d) *Při nastavování zařízení buďte opatrní, aby se vaše prsty nedostaly mezi pohybující se nože a pevné částí zařízení.*
e) *Před opětovným spuštěním nechte zařízení vychladnout.*
f) *Při manipulaci s noži buďte opatrní, i když je pohon vypnutý, protože nože se mohou stále otáčet.*
g) *Opotřebované nebo poškozené díly vyměňte z bezpečnostních důvodů. Používejte pouze originální náhradní díly a vybavení.*

5. Doporučení pro zařízení třídy II

Zařízení by mělo být napájeno přes proudový chránič (RCD) s vypínacím proudem nepřesahujícím 30 mA.

7. Další bezpečnostní předpisy pro sekačky

a) Pokud je nutné použít prodlužovací kabel, vždy používejte prodlužovací kabely *určené pro venkovní použití a chráněné proti stříkající vodě.*
b) *Nikdy nejezděte zařízením přes kabel. Při sečení by měl být kabel tažen za sekačkou a vždy na posečené straně.*
c) *Kabel nevystavujte tepelným zdrojům, kontaktu s olejem, rozpouštědly nebo ostrými hranami.*
d) *Zabraňte kontaktu prodlužovacího kabelu a zásuvky s mokrým povrchem (louže, mokrá tráva).*

SK **UPOZORNENIE**. **Prečítajte si všetky upozornenia označené symbolom a všetky pokyny.** Nedodržanie nasledujúcich bezpečnostných upozornení a bezpečnostných pokynov môže spôsobiť zásah elektrickým prúdom, požiar, alebo vážne poranenie.

Zachovajte všetky upozornenia a návod pre budúce použitie.

Termín „elektronáradie" používaný v upozorneniach sa vzťahuje na sieťové (káblové), alebo bezdrôtové (baterka) elektronáradie.

1. Všeobecné bezpečnostné pokyny - Bezpečnosť na pracovisku

a) **Na pracovisku udržiavajte poriadok a dobré osvetlenie.** *Neporiadok a zlé osvetlenie prispievajú k nehodám.*

b) **Nepoužívajte elektronáradie v prostredí s nebezpečenstvom výbuchu vytvoreného horľavými kvapalinami, plynmi alebo prachom.** *Elektronáradie vytvára iskry, ktoré môžu zapáliť prach, alebo výpary.*

c) **Deti a tretie osoby by sa mali držať zďaleka od miesta, v ktorom pracujete s elektronáradím.** *Nepozornosť môže mať za následok stratu kontroly nad elektronáradím.*

2. Všeobecné bezpečnostné pokyny - Elektrická bezpečnosť

a) **Zástrčka musí byť pripojená k elektrickej zásuvke. V žiadnom prípade by ste nemali modifikovať zástrčku. Pri používaní elektronáradia s káblom, ktorý má ochranné uzemnenie, nepoužívajte nepriame spoje.** *Zmeny v zástrčkách a zásuvkách zvyšujú riziko úrazu elektrickým prúdom.*

b) **Nedotýkajte sa uzemnených povrchov akými sú rúry, ohrievače, radiátory ústredného kúrenia a chladničky.** *Ak sa dotknete uzemnených častí, zvyšuje sa tým riziko úrazu elektrickým prúdom.*

c) **Nevystavujte zariadenie na pôsobenie dažďa, snehu a vlhkosti**. *Vniknutie vody do elektronáradia zvyšuje riziko úrazu elektrickým prúdom.*

d) **Nepreťažujte spojovacie káble. Nikdy nepoužívajte kábel na prenášanie, ťahanie alebo vytiahnutie zástrčky zo zásuvky. Chráňte napájací kábel pred vysokými teplotami, olejom, ostrými hranami, alebo pohyblivými časťami elektrického náradia.** *Poškodený, alebo zamotaný kábel zvyšuje riziko úrazu elektrickým prúdom.*

e) **Pri vonkajšej práci s elektronáradím používajte iba také predlžovacie káble, ktoré sú určené na vonkajšie použitie.** *Použitie vhodného predlžovacieho kábla znižuje riziko úrazu elektrickým prúdom.*

f) **Ak pracujete s elektronáradím vo vlhkom prostredí, tak použite prúdový chránič (RCD).** *Prúdový chránič znižuje riziko úrazu elektrickým prúdom.*

3. Všeobecné bezpečnostné pokyny - Bezpečnosť osôb

a) **Počas práce s elektronáradím zachovávajte opatrnosť, každý úkon vykonávajte pozorne a opatrne. Nepoužívajte elektrické náradie, keď cítite únavu, alebo ste pod vplyvom liekov, alkoholu, alebo drog.** *Moment nepozornosti pri prevádzke elektronáradia môže mať za následok vážne zranenie.*

b) **Používajte osobné ochranné prostriedky. Vždy používajte ochranné okuliare.** *Osobné ochranné prostriedky, ako napríklad prachová maska, protišmyková ochranná obuv, prilba alebo ochrana sluchu, ktoré sa používajú vhodne k daným podmienkam, znižujú riziko zranení.*

c) **Zabráňte neúmyselnému zapnutiu elektronáradia. Uistite sa, že je prepínač v polohe „vypnuté" pred vložením zástrčky do zásuvky, alebo pred vložením baterky, alebo batérií do zariadenia, a to aj v prípade zdvíhania, alebo prenášania elektronáradia.** *Prenášanie elektronáradia vo chvíli, keď je prst na spínači, hrozí nekontrolovaným zapnutím daného elektronáradia a môže tak spôsobiť nehodu.*

d) **Pred zapnutím elektronáradia odstráňte všetky kľúče a ďalšie nastavovacie nástroje**. *Ponechanie kľúča, alebo iných nástrojov v pohyblivých častiach elektrického náradia môže spôsobiť telesné zranenie.*

e) **Vyhýbajte sa neprirodzeným polohám tela počas práce so zariadením. Vždy sa snažte zaujať stabilnú pozíciu a udržiavať rovnováhu.** *Zaručuje to lepšiu kontrolu elektrického náradia v nepredvídateľných situáciách.*

f) **Noste vhodný pracovný odev. Nenoste voľné oblečenie ani šperky. Vlasy, oblečenie a rukavice držte zďaleka od pohyblivých častí**. *Voľné oblečenie, šperky, alebo dlhé vlasy môžu vtiahnuť pohyblivé časti zariadenia.*

g) **Ak je elektronáradie prispôsobené na odvádzanie materiálu, tak sa uistite, že je pripojené a správne používané.** *Použitie odvádzania materiálu výrazne znižuje riziká spojené s prítomnosťou škodlivých častíc.*

h) **Skúsenosti získané pri častom používaní elektronáradia by nemali viesť k nadmernému sebavedomiu a ignorovaniu bezpečnostných pokynov.** *Neopatrnosť môže viesť k vážnym zraneniam v zlomku sekundy.*

4. Všeobecné bezpečnostné pokyny – Údržba a prevádzka zariadenia

a) **Nepreťažujte elektronáradie. Pre dané použitie používajte len vhodné elektronáradie**. *Používanie elektronáradia v súlade s určeným účelom zvýši účinnosť a bezpečnosť vykonávanej práce.*

b) **Nepoužívajte elektronáradie, v ktorom je poškodený vypínač/spínač**. *Akékoľvek elektronáradie, ktoré nie je možné ovládať a kontrolovať prostredníctvom spínača, je nebezpečné a musí byť opravené.*

c) **Pred opakovaným nastavením, výmenou príslušenstva, alebo jeho uskladnením vytiahnite zástrčku zo zásuvky, alebo odpojte batériu (ak je odnímateľná).** *Takéto opatrenia znižujú riziko nekontrolovaného zapnutia elektronáradia.*

d) **Nepoužívané elektronáradie skladujte mimo dosahu detí a nedovoľte, aby osoby, ktoré nie sú oboznámené s elektronáradím, alebo s týmito bezpečnostnými pokynmi, používali elektrické náradie.** *Elektrické náradie môže byť v rukách nezaškoleného používateľa nebezpečné.*

e) **Elektronáradie a príslušenstvo musia byť podrobené technickým kontrolám. Skontrolujte osovú sústrednosť a správne upevnenie pohyblivých častí, skontrolujte tiež, či sa neobjavili prípadné praskliny, alebo akékoľvek iné faktory, ktoré môžu ovplyvniť činnosť elektronáradia. Ak objavíte poškodenia, tak je potrebné opraviť elektronáradie pred jeho použitím.** *Príčinou mnohých nehôd je nesprávna údržba elektronáradia.*

f) **Rezné nástroje musia byť ostré a čisté.** *Správne udržiavanie ostrých hrán rezných nástrojov znižuje pravdepodobnosť zaseknutia a uľahčuje manipuláciu.*

g) **Elektronáradie, vybavenie, pracovné koncovky atď. používajte v súlade s týmito pokynmi, berúc do úvahy prevádzkové podmienky a typ prác, ktoré sa majú vykonať**. *Použitie elektrického náradia spôsobom, na ktorý nie je určený, môže viesť k nebezpečným situáciám.*

h) **Rukoväte a úchyty musia byť vždy suché, čisté, bez oleja a mastnoty.** *Klzké rukoväte a úchyty neumožňujú bezpečnú prácu a kontrolu elektronáradia v neočakávaných situáciách.*

5. Všeobecné bezpečnostné pokyny – Servis

a) **Opravu elektronáradia môže vykonávať iba kvalifikovaný technik s použitím originálnych častí.** *Takýto postup zaručuje dodržanie bezpečného zariadenia.*

6. Bezpečnostné predpisy pre kosačky

1. Inštruktáž

a) Starostlivo si prečítajte návod. Oboznámte sa s riadiacim systémom a správnym používaním zariadenia.
b) Nikdy nedovoľte obsluhovať zariadenie deťom a osobám, ktoré nie sú oboznámené s návodom na obsluhu tohto zariadenia. Národné predpisy môžu stanoviť presný vek pre užívateľov.
c) Nekoste, keď sú v blízkosti iné osoby, najmä deti a domáce zvieratá.
d) Pamätajte, že operátor, alebo užívateľ nesie plnú zodpovednosť za nehody a objavujúce sa ohrozenia voči iným osobám a životnému prostrediu.

2. Príprava

a) Pri kosení noste vždy pevnú obuv a dlhé nohavice. Neobsluhujte zariadenie s bosými nohami, alebo v odkrytých sandáloch. Vyhýbajte sa poškodenému oblečeniu, ktoré je príliš voľné, alebo ktoré má visiace prúžky, alebo pásky.
b) Starostlivo si prezrite terén, na ktorom bude zariadenie pracovať a odstráňte všetky predmety, ktoré by sa mohli dostať do zariadenia.
c) Pred použitím vždy skontrolujte, či nože, skrutky a ostatné vybavenie noží nie sú opotrebované, alebo poškodené. Vymeňte opotrebované, alebo poškodené časti v sadách, aby bola zachovaná rovnováha. Nahraďte poškodené, alebo nečitateľné štítky.
d) Pred použitím skontrolujte napájací kábel a predlžovací kábel, či nie sú poškodené, alebo opotrebované. Ak počas používania došlo k poškodeniu kábla, odpojte ho z priameho napájania. NEDOTÝKAJTE SA KÁBLA PRED VYPNUTÍM NAPÁJANIA. Nepoužívajte zariadenie, ak je kábel poškodený, alebo zničený.

3. Použitie

a) Pracujte iba za denného svetla, alebo pri dobrom umelom osvetlení.
b) Vyhnite sa koseniu mokrej trávy.
c) Vždy sa uistite, že vaše nohy stoja pevne na svahu.
d) Kráčajte, nikdy nebehajte.
e) Koste naprieč svahu, nikdy nie nahor, alebo nadol.
f) Buďte veľmi opatrní pri zmene smeru jazdy na svahu.
g) Nekoste na príliš naklonených svahoch.
h) Venovať osobitnú pozornosť pri cúvaní, alebo ťahaní zariadenia smerom k sebe.
i) Vypnite pohon rezného (-ých) prvku (-ov) v prípade, že zariadenie treba nakloniť pri jeho premiestňovaní na iné ako trávnaté povrchy, a keď je transportované na miesto kosenia a späť.
j) Nepoužívajte zariadenia s poškodenými clonami, alebo krytmi a bez bezpečnostných prvkov, napr. priložených krytov a/alebo kontajnerov na trávu.
k) Zapínajte motor opatrne podľa pokynov, dávajte pozor na to, či sú nohy bezpečne vzdialené od rezného prvku.
l) Nenakláňajte zariadenie pri zapínaní motora, okrem situácie, kedy je to potrebné. V tomto prípade zariadenie nenakláňajte viac, než je nutné a nadvihnite iba tú časť, ktorá je ďalej od operátora.
m) Nezapínajte zariadenie, keď stojíte pred výstupným otvorom.
n) Nenechávajte ruky a nohy v blízkosti rotujúcich častí. Dávajte pozor, aby nebol výstupný otvor po celú dobu upchatý.
o) Neprenášajte zariadenie s bežiacim motorom.
p) Zastavte zariadenie a vytiahnite zástrčku zo zásuvky. Uistite sa, že všetky pohyblivé časti sa nepohybujú.
q) Zastavte zariadenie a odstráňte blokujúcu zostavu. Uistite sa, že všetky pohyblivé časti sa nepohybujú

- zakaždým, keď odchádzate od zariadenia,
- pred čistením, alebo uvoľnením výstupného otvoru,
- pred kontrolou, čistením, alebo opravou zariadenia,
- po náraze cudzím predmetom. Skontrolujte, či zariadenie nie je poškodené a ak je to potrebné, tak vykonajte opravy pred opätovným spustením a prácou zariadenia. v prípade, že zariadenie začne nadmerne vibrovať (okamžite skontrolujte)
- skontrolujte, či nie je poškodené,
- vymeňte, alebo opravte akúkoľvek poškodenú časť,
- skontrolujte a dotiahnite voľné časti.

4. Údržba a uschovávanie

a) Udržiavajte v dobrom stave všetky matice a skrutky, aby ste si boli istý, že zariadenie bude pracovať bezpečne.
b) Kontrolujte často kontajner na trávu, či nie je opotrebovaný, alebo poškodený.
c) V prípade zariadení s väčším počtom nožov buďte opatrní, kde rotácia jedného noža môže spôsobiť rotáciu ostatných nožov.
d) Pri nastavení zariadenia buďte opatrný tak, aby ste zabránili vniknutiu prstov medzi pohybujúce sa nože a pevné časti zariadenia.
e) Vždy nechajte zariadenie vychladnúť pred ďalším spustením.
f) Pri manipulácii s nožmi buďte opatrný, aj keď je pohon vypnutý, pretože sa nože môžu ďalej otáčať.
g) Nahrádzajte, aby bola zachovaná bezpečnosť, opotrebované alebo poškodené časti. Používajte len originálne náhradné diely a vybavenie.

5. Odporúčania pre zariadenia triedy II

Zariadenie by malo byť napájané cez prúdový chránič (RCD) s vypínacím prúdom nepresahujúcim 30 mA.

7. Ďalšie bezpečnostné predpisy pre kosačky

a) Ak potrebujete použiť predlžovací kábel, vždy používajte predlžovacie káble určené na vonkajšie použitie a chránené pred striekajúcou vodou.
b) Nikdy nejazdite zariadením cez kábel. Pri kosení by mal byť kábel ťahaný za kosačkou a vždy na pokosenej strane.
c) Kábel nevystavujte tepelným zdrojom, kontaktu s olejom, rozpúšťadlami alebo ostrými hranami.
d) Zabráňte kontaktu predlžovacieho kábla a zásuvky s mokrým povrchom (kaluže, mokrá tráva).

LT ĮSPĖJIMAS Perskaityti visus įspėjimus pažymėtus simboliu ir visas instrukcijas. Žemiau pateiktų įspėjimų ir saugos nurodymų nesilaikymas, gali būti elektros srovės smūgio, gaisro ar sunkių sužalojimų priežastimi.

Išsaugoti visus įspėjimus ir instrukcijas ateičiai.

Įspėjimuose vartojamas terminas „elektrinis įrankis“ taikomas tinkliniam (laidiniam) arba akumuliatoriniam (belaidžiam) įrankiui.

1. Bendros saugumo nuostatos - Saugumas darbo vietoje

a) **Darbo vietoje užtikrinti tvarką ir tinkamą apšvietimą.** *Netvarka ir blogas apšvietimas priveda prie nelaimingų atsitikimų.*
b) **Nenaudoti elektrinio įrankio sprogstamosiose, sudarytų dė; lengvai degių skysčių, dujų arba dulkių aplinkose.** *elektros įrankiai skleidžia kibirkštis, kurios gali uždegti dulkes arba garus.*
c) **Laikyti vaikus ir pašalinius asmenis toliau nuo tų vietų, kuriose dirbama su elektros įrankiu.** *Nesusikaupimas gali privesti prie kontrolės praradimo.*

2. Bendros saugumo nuostatos - Elektrinė sauga

a) **Kištukas turi būti pritaikytas prie maitinimo lizdo. Niekada jokiu būdu negalima perdaryti kištuko. Nenaudoti jokių netiesioginių jungčių, elektros įrankių, turinčių laidą su apsauginiu įžeminimo laidininku atveju.** *Dėl kištukų ir kištukinių lizdų pakeitimų trūkumo sumažėja elektros smūgio pavojaus rizika.*
b) **Neliesti įžemintų paviršių, tokių kaip vamzdžiai, šildytuvai, centrinio šildymo radiatoriai ir aušintuvai.** *Įžemintų dalių palietimo atveju, padidėja elektros smūgio pavojaus rizika*
c) **Saugoti prietaisą nuo lietaus ar drėgmės poveikio.** *Vandens patekimas į elektros įrankį padidina elektros smūgio pavojaus riziką.*
d) **Neperkrauti jungiamųjų kabelių. Niekada nenaudoti laido kištuko iš kontakto traukimui arba ištraukimui. Saugoti maitinimo laidą nuo aukštos temperatūros, alyvos, aštrių briaunų ar judančių elektros įrankio dalių poveikio.** *Pažeistas arba įsipainiojęs laidas padidina elektros smūgio riziką.*
e) **Naudojant elektros įrankį lauke, reikia naudoti prailgintuvus, skirtus darbui lauke.** *Naudojant tinkamą ilgintuvą, sumažėja elektros smūgio pavojaus rizika.*
f) **Jei elektrinis įrankis veikia drėgnoje aplinkoje, reikia naudoti diferencialinės srovės (RCD) apsaugą.** *Diferencialinės srovės apsauga sumažina elektros smūgio riziką.*

3. Bendros saugumo nuostatos - Asmenų saugumas

a) **Darbo su elektros įrankiu metu reikia būti atidžiam, kiekvieną veiksmą atlikti atidžiai ir atsargiai. Nenaudoti elektros įrankio esant pavargusiam arba vartojant vaistus, alkoholį arba narkotikus.** *Nedėmesingumo akimirka gali privesti prie rimtų sužalojimų atsiradimo.*
b) **Naudoti individualios apsaugos priemones. Visada naudoti apsauginius akinius.** *Asmeninės apsauginės priemonės, pvz., dulkių kaukė, neslidi apsauginė avalynė, šalmas ar klausos apsaugos priemonės, naudojamos pagal galiojančias sąlygas, sumažina sužalojimo riziką.*
c) **Vengti netyčinio elektrinio įrankio paleidimo. Prieš įkišant kištuką į lizdą arba įdedant bateriją ar akumuliatorių ar bateriją į lizdą, prieš elektros įrankio pakėlimą ar pernešimą, reikia įsitikinti, kad jungiklis yra „išjungtas“.** *Elektros įrankio perkėlimo metu, kai pirštas yra ant jungiklio, gali privesti prie nekontroliuojamo elektros įrankio įjungimo ir būti nelaimingo atsitikimo priežastimi.*
d) **Prieš elektrinio įrankio paleidimą reikia pašalinti visus raktus ir kitus reguliavimo įrankius.** *Rakto ar įrankio, judančiose elektros įrankio dalyse palikimas, gali privesti prie kūno sužalojimo.*
e) **Dirbo metu reikia vengti nenatūralių pozicijų. Visą laiką reikia rūpinti stabilia padėtimi ir pusiausvyra.** *Tai užtikrina geresnę elektros įrankio valdymą nenumatytose situacijose.*
f) **Naudoti tinkamą darbo aprangą. Nenaudoti laisvų drabužių ar papuošalų.** Plaukus, drabužius ir pirštines laikyti kuo toliau nuo judančių dalių. *Laisvi drabužiai, papuošalai arba ilgi plaukai gali būti įtraukti į judamas dalis.*
g) **Jei elektros įrankis pritaikytas darbui su iškasto grunto šalinimu, reikia įsitikinti, ar jis yra tinkamai prijungtas ir tinkamai naudojamas.** *Naudojant iškasto grunto šalinimo prietaisą, sumažėja kenksmingų dulkių buvimo rizika.*
h) **Dažno dirbo su elektriniu įrankiu sukaupta patirtis neturėtų lemti pernelyg didelio pasitikėjimo savimi ir ignoruoti saugos taisykles.** *Neatidumas per sekundę galit privesti prie rimtų sužalojimų.*

4. Bendros saugumo nuostatos - Įrankio naudojimas ir jo eksploatavimas

a) **Neperkrauti elektros įrankio.** Naudoti atitinkamą elektros įrankį nustatytam panaudojimui. *Elektros įrankio pagal paskirtį naudojimas padidins vykdomo darbo efektyvumą ir saugumą.*
b) **Negalima naudoti elektros įrankio, kurio jungiklis yra pažeistas.** *Bent koks elektros įrankis, kurio negalima kontroliuoti jungikliu yra pavojingas ir turi būti pataisytas.*
c) **Prieš kiekvieną reguliavimą, aksesuarų pakeitimą arba sandėliavimą reikia išimti kištuką iš lizdo arba atjungti akumuliatorių (jei nėra atjungtas) nuo elektros įrankio.** *Tokios apsaugos priemonės mažina nekontroliuojamo elektros įrankio įjungimo riziką.*
d) **Nenaudojamą elektros įrankį laikyti atokiau nuo vaikų ir neprileisti, kad asmenys nesusipažinę su elektros įrankiu arba šia instrukcija naudotų elektros įrankį.** *Elektros įrankiai yra pavojingi naudojimo, mokymų nepraėjusių naudotojų metu.*
e) **Elektros įrankiams, o taip pat aksesuarams turi būti atliekamos techninės peržiūros. Patikrinti judančių dalių ašių išdėstymą ir tinkamą tvirtinimą, patikrinti, ar nėra įtrūkimų ar kitų veiksnių, galinčių turėti įtakos įrankio veikimui. Pažeidimų aptikimo metu, prieš naudojimą reikia pataisyti elektros įrankį.** *Daugelio nelaimingų atsitikimų priežastis yra netinkama elektros įrankio techninė priežiūra.*
f) **Pjovimo įrankiai turi būti aštrūs ir švarūs.** *Tinkama aštrių pjovimo įrankių kraštų priežiūra sumažina įstrigimo tikimybę ir palengvina naudojimą.*
g) **Elektrinį įrankį, įrangą, darbo antgalius naudoti pagal šia instrukciją ir pan., atsižvelgiant į darbo sąlygas ir atliktiną darbą.** *Naudojant elektros įrankį netinkamu būdu, gali prieiti prie pavojingų situacijų.*
h) **Rankenos ir pagriebimo dalys visada turi būti sausos, švarios, be alyvos ir riebalų pėdsakų.** *Slidžios rankenos ir pagriebimo paviršiai neleidžia saugiai dirbti ir valdyti elektros įrankio netikėtų situacijų metu.*

5. Bendros saugumo nuostatos - Servisas

a) **Įrankio taisymą gali atlikti vien tik kvalifikacijas turintis asmuo, panaudojant originalias dalis.** *Tokie veiksmai užtikrina elektros įrankio saugumą.*

6. Žoliapjovių aptarnavimo saugos taisyklės

1. Instruktažas

a) Atidžiai perskaityk instrukcijas. Susipažink su valdymo sistemomis ir su taisyklingu įrenginio naudojimu.
b) Niekada neleisk, kad įrenginį aptarnautų vaikai ir asmenys nesupažindinti su įrenginio aptarnavimo instrukcijomis. Nacionalinės taisyklės gali apibrėžti leistiną operatoriaus amžių.
c) Niekada nepjauk vejos, kai arti yra kiti asmenys, ypač vaikai arba naminiai gyvuliai.
d) Neužmiršk, kad operatorius arba naudotojas yra atsakingas už įvykius arba sukeliamus pavojus kitų asmenų arba aplinkos atžvilgiu.

2. Paruošimas

a) Pjaunant veją visada dėvėk tvirtą avalynę ir nešiok ilgas kelnes. Neaptarnauk įrenginio turint basas pėdas arba dėvint atvirus sandalus. Venk sudėvėtų drabužių, pernelyg laisvų palaidinių arba kabančių dirželių arba juostelių.
b) Tiksliai patikrink teritoriją, kurioje dirbsi su žoliapjove ir pašalink visus daiktus, kurie galėtų pakliūti į pjovimo mazgą.
c) Prieš žoliapjovės panaudojimą visada patikrink, ar įpjovimo peiliai, varžtai nėra atbukę arba pažeisti. Pakeisk sudėvėtas arba pažeistas dalis mazguose įrenginio subalansavimo tikslu. Pakeisk pažeistas arba nejskaitomas lenteles.
d) Prieš įrenginį pradedant naudoti, patikrink maitinimo laidą ir prailgintuvą, ar jie nėra pažeisti arba ar neturi susidėvėjimo požymių. Jeigu laidas liko pažeistas žoliapjovės darbo metu, atjunk jį nuo maitinimo šaltinio. PRIEŠ ATJUNGIANT LAIDĄ NUO MAITINIMO, PATIES LAIDO NELIESK. Įrenginio nenaudok, jeigu, laidas yra pažeistas arba ydingas.

3. Eksploatavimas

a) Dirbk žoliapjove tik dienos šviesoje arba esant geram dirbtiniam apšvietimui.
b) Venk šlapios žolės pjovimo.
c) Visada įsitikink, kad tavo kojos patikimai stovi taip pat ir nuokalnėse.
d) Darbo metu eik – nebėgiok.
e) Pjauk žolę eidamas skersai šlaito, niekada į viršų arba į apačią.
f) Būk ypatingai atsargus keičiant žoliapjovės stūmimo kryptį nuokalnėse.
g) Nepjauk žoliapjove žolės pernelyg stačiose nuokalnėse.
h) Ypatingą dėmesį kreipk einant atgal arba traukiant žoliapjovę į save.
i) Pjovimo elemento(-ų) pavarą išjunk, jeigu žoliapjovę reikia perkreipti, kad pereiti su ja kitu negu žolė pagrindu į kitą žolės pjovimo vietą ir atgal.
j) Nenaudok įrenginio su pažeistais apsauginiais gaubtais arba skydais bei be privalomų apsauginių priemonių ir/arba be žolės kaupimo dėžės.
k) Variklį įjunk atsargiai, vadovaujantis instrukcija, atkreipiant dėmesį, ar pėdos yra pakankamai toli nuo pjovimo mazgo.
l) Neperkreipk įrenginio variklio įjungimo metu išskyrus atvejus kai tai yra būtina vejos paleidimo metu. Tokiu atveju neperkreipk labiau nei būtina ir pakelk tik tą dalį, kuri yra toliau nuo operatoriaus.
m) Nepaleisk įrenginio stovėdamas priešais žolės išmetimo angos.
n) Nelaikyk rankų ir pėdų arti besisukančių dalių. Žiūrėk, kad žolės išmetimo anga visą laiką nebūtų užsikimšusi.
o) Nepernešk įrenginio su įjungtu varikliu.
p) Sustabdyk įrenginį ir ištrauk kištuką iš elektros tinklo rozetės. Įsitikink, kad visos judamos įrenginio dalys jau nejuda.
q) p_2) Sustabdyk įrenginį ir pašalink blokavimo mechanizmą. Įsitikink, kad visos judamos įrenginio dalys jau nejuda.

- kiekvieną kartą, kai nuo įrenginio atsitolini,
- prieš valant arba atkimšant užsikimšusią išmetimo angą,
- prieš tikrinant, valant arba taisant įrenginį,
- sutrenkus į svetimą kietą kūną. Patikrink, ar įrenginys nėra pažeistas ir jeigu tai būtina - prieš pakartotiną jo paleidimą ir darbą pataisyk kilusį pažeidimą. Jeigu įrenginys pradeda pernelyg virpėti - nedelsiant patikrink,
- patikrink ar nėra pažeidimų,
- pakeisk arba pataisyk kiekvieną pažeistą dalį,
- patikrink varžtus – pasilaisvinusias dalis prisuk.

4. Konservavimas ir sandėliavimas

a) Laikyk tinkamoje būklėje visas veržles, varžtus ir sraigtus, tuo būdu užtikrinant, kad įrenginys funkcionuos saugiai.
b) Dažnai tikrink žolės kaupimo dėžę, ar nėra susidėvėjusi arba pažeista.
c) Daugelio peilių tipo žoliapjovės atveju, būk atidus, kadangi vieno pjovimo elemento apsisukimas gali sukelti kitų peilių apsisukimą.
d) Įrenginį reguliuojant būk atsargus, kad pirštai nepatektų tarp besisukančių peilių ir pastoviai nejudamų įrenginio elementų.
e) Visada prieš eilinį įrenginio paleidimą palik jį ataušimo tikslu.
f) Peilių aptarnavimo metu yra būtinas atsargumas – nežiūrint, kad pavara yra išjungta, peiliai ir toliau gali suktis.
g) Keisk susidėvėjusias arba pažeistas dalis - tai padės užtikrinti atitinkamą saugumo lygį. Naudok tik originalias keičiamąsias dalis ir originalius aksesuarus.

5. Rekomendacijos II klasės įrenginiams

Žoliapjovė turi būti maitinama per skirtuminį išjungiklį (RCD) su paleidimo srove ne didesne kaip 30 mA.

7. Papildomos žoliapjovių aptarnavimo saugos taisyklės

a) Jeigu yra būtinas prailgintuvo panaudojimas, visada naudok prailgintuvus skirtus naudoti patalpų išorėje – jie yra atsparūs vandens purslams.
b) Niekada žoliapjove nepervažiuok per gulintį laidą. Žoliapjovės darbo metu laidas turi būti traukiamas už žoliapjovės ir visada per teritoriją, kurioje žolė jau yra nupjauta.
c) Nestatyk laido į šilumos, alyvos, tirpiklių poveikį, saugok laidą nuo kontakto su aštriomis briaunomis.
d) Neleisk, kad laidas nuo rozetės kartu su prailgintuvu turėtų kontaktą su šlapiu pagrindu (bala, šlapia žolė).

LV BRĪDINĀJUMS. **Izlasiet visus brīdinājumus, kas apzīmēti ar simbolu , un visas instrukcijas.** Zemāk norādīto brīdinājumu un drošības norādījumu neievērošana var kļūt par elektrošoka, ugunsgrēka vai smagu traumu iemeslu. **Saglabājiet visus brīdinājumus un instrukcijas turpmākajai lietošanai.**
Jēdziens "elektroinstruments", kas izmantots brīdinājumos, attiecas uz elektrotīkla darbināmo elektroinstrumentu (ar vadu) vai ar akumulatora strāvu darbināmo (bezvadu) elektroinstrumentu.

1. Vispārējie drošības noteikumi — drošība darba vietā

a) **Uzturiet kārtību un labu apgaismojumu darba vietā.** *Nekārtība un slikts apgaismojums veicina negadījumus.*
b) **Neizmantojiet elektroinstrumentu sprādzienbīstamās vidēs, kas satur viegli uzliesmojošus šķidrumus, gāzes vai putekļus.** *Elektroinstrumenti rada dzirksteles, kas var aizdedzināt putekļus vai izgarojumus.*
c) **Turiet bērnus un nepiederošas personas tālu no vietām, kur tiek lietots elektroinstruments.** *Uzmanības novēršana var novest pie kontroles pār instrumenta zaudēšanas.*

2. Vispārējie drošības noteikumi — elektriskā drošība

a) **Kontaktdakšai ir jābūt pielāgotai barošanas kontaktligzdai. Nemodificējiet nekādā veidā kontaktdakšu. Nelietojiet nekādus netiešus savienojumus, izmantojot elektroinstrumentus, kas aprīkoti ar kabeli ar aizsargiezemējuma dzīslu.** *Nemodificētas kontaktdakšas un kontaktligzdas samazina elektrošoka risku.*
b) **Izvairieties no saskares ar iezemētām virsmām, piemēram, caurulēm, sildītājiem, centrālās apkures radiatoriem un ledusskapjiem.** *Saskaroties ar iezemētajiem elementiem, paaugstinās elektrošoka risks.*
c) **Nepakļaujiet ierīci lietus un mitruma iedarbībai**. *Ūdens iekļūšana elektroinstrumenta iekšā paaugstina elektrošoka risku.*
d) **Nepārslogojiet pieslēgšanas vadus. Nekad neizmantojiet kabeli ierīces pārnešanai, vilkšanai vai kontaktdakšas izvilkšanai no kontaktligzdas. Aizsargājiet barošanas kabeli pret augstas temperatūras, eļļas, asu malu vai elektroinstrumenta kustīgu elementu iedarbībai.** *Kabeļa bojājums vai sapīšanās paaugstina elektrošoka risku.*
e) **Strādājot ar elektroinstrumentu ārpus telpām, lietojiet tikai pagarinātājus, kas paredzēti lietošanai ārpus telpām.** *Atbilstošā pagarinātāja izmantošana samazina elektrošoka risku.*
f) **Ja elektroinstruments darbojas mitrā vidē, izmantojiet diferenciālās strāvas automātslēdzi (RCD).** *Atbilstošā diferenciālās strāvas automātslēdža izmantošana samazina elektrošoka risku.*

3. Vispārējie drošības noteikumi — personu drošība

a) **Strādājot ar elektroinstrumentu, ievērojiet uzmanību, veiciet katru darbību uzmanīgi un piesardzīgi. Nelietojiet elektroinstrumentu, noguruma stāvoklī vai zāļu, alkohola vai narkotiku iedarbībā.** *Neuzmanības mirklis elektroinstrumenta lietošanas laikā var novest pie nopietnām traumām.*
b) **Izmantojiet individuālās aizsardzības līdzekļus. Vienmēr izmantojiet aizsargbrilles.** *Individuālās aizsardzības līdzekļi tādi kā putekļu maska, pretslīdes aizsargapavi, ķivere vai dzirdes aizsardzības līdzekļi, kas izmantoti atbilstoši esošajiem apstākļiem, samazina traumas gūšanas risku.*
c) **Izvairieties no nejaušas elektroinstrumenta ieslēgšanas. Pirms kontaktdakšas pieslēgšanas kontaktligzdai, akumulatora vai baterijas ievietošanas ligzdā, elektroinstrumenta pacelšanas vai pārnešanas pārliecinieties, ka slēdzis atrodas pozīcijā "izslēgts".** *Elektroinstrumenta pārnešana, kad pirksts atrodas uz slēdža, rada nekontrolētas elektroinstrumenta ieslēgšanas risku un var kļūt par negadījuma iemeslu.*
d) **Pirms elektroinstrumenta iedarbināšanas noņemiet visas atslēgas un citus regulēšanas instrumentus**. *Atslēgas vai cita instrumenta atstāšana uz elektroinstrumenta kustīgajiem elementiem var novest pie traumām.*
e) **Izvairieties no nedabisku pozu ieņemšanas darba laikā. Visu laiku rūpējieties par stabilu pozu un līdzsvara saglabāšanu.** *Tas garantē labāku kontroli pār elektroinstrumentu neparedzētās situācijās.*
f) **Izmantojiet atbilstošu aizsargapģērbu. Nevalkājiet vaļīgu apģērbu un rotaslietas. Turiet matus, apģērbu un cimdus tālu no kustīgiem elementiem**. *Kustīgie elementi var ievilkt vaļīgo apģērbu, rotaslietas vai garus matus.*
g) **Ja elektroinstruments ir pielāgots darbam ar putekļu nosūkšanas sistēmu, pārliecinieties, ka tā ir savienota un pareizi lietota.** *Putekļu nosūkšanas sistēmu izmantošana var samazināt risku, kas saistīts ar kaitīgu putekļu esamību.*
h) **Pieredzei, kas iegūta, bieži strādājot ar elektroinstrumentu, nav jānoved pie pārāk lielas pārliecības par sevi un drošības noteikumu ignorēšanai.** *Bezrūpība var vienā mirklī novest pie smagām traumām.*

4. Vispārējie drošības noteikumi — ierīces apkalpošana un ekspluatācija

a) **Nepārslogojiet elektroinstrumentu. Izmantojiet elektroinstrumentu, kas atbilst noteiktam pielietojumam**. *Elektroinstrumenta lietošana atbilstoši tā pielietojumam paaugstina efektivitāti un veiktās darba drošību.*
b) **Nelietojiet elektroinstrumentu ar bojātu slēdzi**. *Jebkāds elektroinstruments, ko nevar kontrolēt ar slēdzi, ir bīstams, un tas ir jāremontē.*
c) **Pirms regulēšanas, piederumu nomaiņas vai uzglabāšanu vienmēr izvelciet kontaktdakšu no kontaktligzdas un atslēdziet akumulatoru (ja tas ir atslēdzams) no elektroinstrumenta.** *Šādi drošības līdzekļi samazina elektroinstrumenta nekontrolētas iedarināšanas risku.*
d) **Ja elektroinstruments netiek lietots, uzglabājiet to bērniem nepieejamā vietā un nepieļaujiet, lai personas, kas nav iepazinušas ar elektroinstrumentu vai šo instrukciju, lietotu elektroinstrumentu.** *Elektroinstrumenti ir bīstami neapmācītu lietotāju rokās.*
e) **Elektroinstrumenti un piederumi jāpakļauj tehniskajām apskatēm. Pārbaudiet asu sakritību un pareizu kustīgo daļu stiprināšanu, pārliecinieties, ka neparādās plīsumi vai jebkādi citi faktori, kas var ietekmēt elektroinstrumenta darbību. Ja ir konstatēti bojājumi, pirms elektroinstrumenta lietošanas veiciet tā remontu.** *Nepareiza elektroinstrumenta tehniskā apkope ir daudzu negadījumu iemesls.*
f) **Griezējinstrumentiem ir jābūt asiem un tīriem.** *Atbilstoša griezējinstrumentu asu malu turēšana samazina to iesprūšanas risku un atvieglo apkalpošanu.*
g) **Lietojiet elektroinstrumentu, aprīkojumu, darba uzgaļus u. tml. saskaņā ar instrukciju, ņemot vērā darba apstākļus un veiktā darba veidu**. *Elektroinstrumenta lietošana darbiem, kuriem tas nav paredzēts, var novest pie bīstamām situācijām.*
h) **Rokturiem un satveršanas daļām vienmēr ir jābūt sausiem, tīriem, bez eļļu un smērvielas pēdām.** *Slideni rokturi un satveršanas virsmas neļauj droši lietot un kontrolēt elektroinstrumentu negaidītās situācijās.*

5. Vispārējie drošības noteikumi — servisa apkalpošana

a) **Elektroinstrumenta remontu var veikt tikai kvalificēts speciālists, izmantojot oriģinālās rezerves daļas.** *Šāda rīcība garantē elektroinstrumenta drošības saglabāšanu.*

6. Drošības noteikumi, kas attiecas uz zāles pļāvējiem

1. Apmācība

a) Rūpīgi izlasiet instrukciju. Iepazīstieties ar vadības sistēmām un ierīces pareizu lietošanu.
b) Nekad neļaujiet apkalpot ierīci bērniem vai personām, kas nav iepazinušās ar ierīces lietošanas instrukciju. Valsts tiesību aktu noteikumi var precīzi noteikt operatora vecumu.
c) Nekad nepļaujiet, ja tuvumā ir citas personas, jo īpaši bērni, vai mājdzīvnieki.
d) Ņemiet vērā, ka operators vai lietotājs atbild par nelaimes gadījumiem vai riskiem attiecībā uz citām personām vai apkārtni.

2. Sagatavošana

a) Pļaušanas laikā valkājiet izturīgus apavus un garas bikses. Neapkalpojiet ierīci ar basām kājām vai atvērtās sandalēs. Izvairieties no bojātiem apģērbiem, kas ir pārāk vaļīgi vai ar siksnām vai lentēm, kas nokarājas.
b) Rūpīgi pārbaudiet teritoriju, kur tiks lietota ierīce, un novāciet visus priekšmetus, kas varētu iekļūt ierīces iekšā.
c) Pirms ierīces lietošanas vienmēr pārbaudiet, vai naži, skrūves un nažu mezgla aprīkojums nav nodiluši vai bojāti. Nomainiet nodilušas vai bojātas daļas komplektos, lai saglabātu līdzsvaru. Nomainiet bojātas vai nesalasāmas plāksnītes.
d) Pirms ierīces lietošanas pārbaudiet barošanas kabeli un pagarinātāju, lai pārliecinātos, ka tie nav bojāti vai nodiluši. Ja kabelis ir bojāts lietošanas laikā, atslēdziet to no tieša barošanas avota. NEPIESKARIETIES KABELIM PIRMS BAROŠANAS ATSLĒGŠANAS. Nelietojiet ierīci, ja kabelis ir bojāts.

3. Lietošana

a) Pļaujiet tikai dienas gaismā vai pie laba mākslīga apgaismojuma.
b) Izvairieties no slapjas zāles pļaušanas.
c) Vienmēr pārliecinieties, ka jūsu kājas uz nogāzes stāv droši.
d) Staigājiet, nekad neskrieniet.
e) Pļaujiet šķērsām nogāzei, nekad virzienā uz augšu vai uz leju.
f) Ievērojiet īpašu piesardzību, mainot braukšanas virzienu uz nogāzes.
g) Nepļaujiet uz pārāk stāvām nogāzēm.
h) Pievērsiet īpašu uzmanību, vadot ierīci atpakaļ vai velkot to uz sevi.
i) Izslēdziet griezējelementa(-u) piedziņu, ja ierīce ir jānoliec, pārvietojot to pa citām virsmām, kas nav zālainas virsmas, un ja tā tiek transportēta uz pļaušanas vietu un atpakaļ.
j) Nelietojiet ierīci ar bojātiem pārsegiem vai korpusiem un bez aizsargierīces, piemēram, komplektā ietilpstošā pārsega un/vai zāles tvertnes.
k) Piesardzīgi ieslēdziet ierīci atbilstoši instrukcijai, pievēršot uzmanību tam, vai pēdas ir tālu no griezējelementa(-iem).
l) Nenolieciet ierīci, dzinēja ieslēgšanas laikā, izņemot situāciju, kad tā ir jānoliec iedarbināšanas laikā. Šādā gadījumā nenolieciet to vairāk, nekā tas nepieciešams, un paceliet tikai šo daļu, kas ir tālu no operatora.
m) Neiedarbiniet ierīci, stāvot virs izejas atveres.
n) Neturiet rokas un pēdas rotējošu daļu tuvumā. Pievērsiet uzmanību tam, lai izejas atvere netiktu aizsprostota.
o) Nepārnesiet ierīci ar ieslēgtu dzinēju.
p) p_1) Apturiet ierīci un izvelciet kontaktdakšu no kontaktligzdas. Pārliecinieties, ka nekādas kustīgas daļas nekustās.
q) p_2) Apturiet ierīces un noņemiet bloķēšanas mezglu. Pārliecinieties, ka nekādas kustīgas daļas nekustās:

— vienmēr, ja atstājat ierīci;
— pirms izejas tīrīšanas vai aizsprostojuma novēršanas;
— pirms ierīces pārbaudes, tīrīšanas vai remonta;
— pēc trieciena pa svešu objektu. Pārliecinieties, ka ierīce nav bojāta un, ja nepieciešams, veiciet remontu pirms ierīces atkārtotas iedarbināšanas un darbības. Ja ierīce sāk pārmērīgi vibrēt (nekavējoties veiciet tās pārbaudi):
— pārliecinieties, ka tā nav bojāta;
— nomainiet un labojiet katru bojātu daļu;
— pārbaudiet un pievelciet vaļīgas daļas.

4. Tehniskā apkope un uzglabāšana

a) Uzturiet visus uzgriežņus un skrūves labā stāvoklī, lai nodrošinātu ierīces drošu darbību.
b) Bieži pārbaudiet zāles tvertni, lai pārliecinātos, ka tā nav nodilusi vai bojāta.
c) Ievērojiet piesardzību daudzu nažu bojājuma gadījumā, jo viena griezējelementa griešanās var novest pie citu nažu griešanās.
d) Ievērojiet piesardzību ierīces regulēšanas laikā, lai izvairītos no pirkstu iekļūšanas starp nažiem un ierīces nekustīgām daļām.
e) Vienmēr ļaujiet ierīcei atdzist pirms nākamās iedarbināšanas.
f) Ievērojiet piesardzību nažu apkalpošanas laikā, pat ja piedziņa ir izslēgta, jo naži var turpināt griezties.
g) Nomainiet nodilušas vai bojātas daļas, lai nodrošinātu drošību. Lietojiet tikai oriģinālas rezerves daļas un aprīkojumu.

5. Norādījumi 2. klases ierīcei

Ierīce ir jābaro ar diferenciālās strāvas automātslēdzi (RCD) ar atslēgšanas strāvu, kas nepārsniedz 30 mA.

7. Papildu drošības noteikumi, kas attiecas uz zāles pļāvējiem

a) Ja nepieciešams lietot pagarinātāju, vienmēr lietojiet pagarinātājus, kas paredzēti lietošanai ārpus telpām un aizsargāti pret ūdens šļakatām.
b) Nekad nebrauciet ar ierīci pāri kabelim. Pļaušanas laikā kabelis ir jāvelk aiz zāles pļāvēja un vienmēr pa nopļautu pusi.
c) Nepakļaujiet kabeli siltuma avotu iedarbībai un saskarei ar eļļu, šķīdinātājiem un asām malām.
d) Nepieļaujiet pagarinātāja kabeļa un ligzdas saskari ar slapju pamatni (peļķe, slapja zāle).

HU Szimbólummal jelölt összes FIGYELMEZTETÉST és az utasításokkal . Az alábbi figyelmeztetések és biztonsági utasítások be nem tartása áramütést, tüzet vagy súlyos sérülést okozhat. **Tartsa a figyelmeztetéseket és utasításokat jövői használatára.** A figyelmeztetésekben használt "elektromos szerszám" kifejezés egy (vezetékes) vagy vezeték nélküli (vezeték nélküli) elektromos szerszámra vonatkozik.

1. Általános biztonsági előírások – biztonság munka helyen.

a) **Tartsa a rendet és a jó világítást a munkahelyen.** *A baleseteket rendetlenség és rossz világítás okozhat.*

b) **Ne használja az elektromos szerszámot robbanásveszélyes környezetben, ahol gyúlékony folyadékok, gázok vagy porok találhatók.** *Az elektromos szerszámok szikrákat termelnek, amelyek meggyulladhatnak a port vagy a gőzdet.*

c) **Tartsa távol a gyermekeket és a járókelőket olyan helyektől, ahol elektromos szerszámmal dolgozik.** *A zavaró tényezők miatt elveszítheti az elektromos kéziszerszám vezérlését.*

2. Általános biztonsági előírások - Elektromos biztonság

a) A csatlakozót ki kell igazítani az aljzatba. Soha semmilyen módon nem módosítja a dugót. Ne használjon semmi csatlakozókat, hosszabítókat ha földelőkábellel ellátott elektromos szerszámmal dolgozik. *Eredeti dugók és aljzatok csökkentik az áramütés kockázatát.*

b) Ne érjen oda egy földelt felületeket, például csöveket, fűtőberendezéseket, radiátorokat a központi fűtési és hűtési egységeket. *A földelt, felületekkel kapcsalata növeli az áramütés kockázatát.*

c) **Ne tegye ki a szerszámot az eső és a nedvesség hatására.** *Víz ami az elektromos szerszámba kerül növeli az elektromos áramütés veszélyét.*

d) **Ne feszítse meg a csatlakozó kábeleket. Soha ne helyezze át a szerszámot a vezetéknél fogva, ne húzza a szerszámot kábel segítségével, ne vegye ki a dugót a konnektorból húzva az ellatókabelt. Ne tegye tápkábelt magas hőmérséklet, olaj, éles tárgyak vagy szerszám mozgó részeit hatása alá.** *A sérült vagy összegabalyodott kábel növeli az elektromos áramütés veszélyét.*

e) **Ha elektromos szerszámmal kültéren dolgozik, csak kültéri hosszabbító kábelt használja.** *A megfelelő hosszabbító kábel használata csökkenti az áramütés kockázatát.*

f) **Ha a szerszámmal nedves környezetben dolgozik, használjon hibaáram védelmet (RCD).** *Áramvédő védelem csökkenti a áramütés kockázatát.*

3. Az Általános biztonsági előírások - Személyi biztonság

a) **Az elektromos kéziszerszámmal való munka közben vigyázzon, minden feladatot gondosan és óvatosan végezzen. Ne használja az elektromos szerszámot, ha fáradt vagy gyógyszer, alkohol vagy kábítószer hatása alatt áll**. *Az elektromos kéziszerszámmal végzett munka közben egy pillanatnyi figyelmetlenség súlyos sérüléseket okozhat.*

b) **Használjon személyi védőfelszerelést. Mindig használjon védőszemüveget .** *A személyi védőfelszerelés, például a porvédő maszk, a csúszásgátló biztonsági cipő, a sisak vagy a hallásvédelem használata, a letező körülményeknek megfelelően, csökkenti a sérülés kockázatát.*

c) **Kerülje az elektromos szerszám véletlen működését. Ellenőrizze, hogy a kapcsoló „ki" állásban van-e, mielőtt behelyezné a dugót a konnektorba, vagy az akkumulátort a foglalatba behelyezné, mielőtt felemeli vagy mozgatja az elektromos szerszámot.** *Az elektromos kéziszerszám mozgatása, ha az ujj a kapcsoló gombon van, az elektromos kéziszerszám véletlen bekapcsolását okozhatja, és balesetet okozhat.*

d) **Az elektromos kéziszerszám elindítása előtt távolítsa el az összes kulcsot és egyéb beállítási eszközt.** *Ha a kulcsot vagy a szerszámot az elektromos kéziszerszám mozgó részében hagyja, személyi sérülést okozhat.*

e) **Kerülje a természetellenes pozíciókat a munka során. Mindig vigyázzon a stabil pozícióra és az egyensúlyra.** *Ez a kiszámíthatatlan helyzetekben jobb vezérlést biztosít az elektromos szerszám felett.*

f) **Használjon megfelelő munkaruhát. Ne használjon laza ruhát vagy ékszert. Tartsa távol a hajat, ruhát és kesztyűt a mozgó részektől.** *A laza ruhákat, ékszereket vagy hosszú hajokat mozgó alkatrészek húzhatják be.*

g) **Ha az elektromos szerszám úgy van kialakítva, hogy a zsákmány kitermelésével dolgozzon, győződjön meg róla, hogy a szerszám csatlakoztatva van és megfelelően használva.** *Az elszívó kupak használata jelentősen csökkenti a káros por jelenlétével járó kockázatot.*

h) **Az elektromos szerszámmal végzett gyakori munkavégzés során szerzett tapasztalatok nem vezethetnek túl nagy önbizalomhoz és biztonsági előírások figyelmen kívül hagyásának.** *A gondtalanok súlyos sérüléseket okozhatnak egy másodperces töredékben.*

4. Általános biztonsági előírások -A készülék kezelése és üzemeltetése

a) **Ne terhelje túl a szerszámot. Az alkalmazáshoz használja a megfelelő elektromos szerszámot.** *Az elektromos szerszám rendeltetésének megfelelően használata növeli munkájának hatékonyságát és biztonságát.*

b) **Ne használjon olyan elektromos szerszámot, amelyben a be / ki kapcsoló sérült.** *Bármely olyan elektromos szerszám, amelyet nem lehet a kapcsolóval vezérelni, veszélyes és javítandó.*

c) **Távolítsa el a dugót a konnektorból, vagy húzza ki az akkumulátort (ha levehető) az elektromos kéziszerszámról, mielőtt a tartozékokat beállítaná, vagy cserélné**. *Az ilyen megelőző intézkedések csökkentik az elektromos szerszám ellenőrzött működtetésének kockázatát.*

d) **A nem használt elektromos szerszámot tartsa gyermekektől elzárva, és ne engedje meg, hogy az elektromos kéziszerszámot és a kézikönyv nem ismerő személyek használják.** *Az elektromos kéziszerszámok veszélyesek a képzetlen felhasználók kezében.*

e) **Az elektromos szerszámot és a tartozékokat műszakilag ellen kell őrizni. Ellenőrizze a mozgó alkatrészek koncentrikusságát és megfelelő rögzítését, ellenőrizze, hogy nincsenek-e repedések vagy egyéb olyan tényezők, amelyek befolyásolhatják az elektromos kéziszerszám működését. Ha sérülést észlel, javítsa ki a szerszámot használat előtt.** *A sok baleset oka az elektromos szerszám rossz karbantartása.*

f) **A vágószerszámnak élesnek és tisztának kell lennie**. *A vágószerszámok éles széleinek megfelelő karbantartása csökkenti az elakadás valószínűségét és megkönnyíti a kezelést.*

g) **Használja az elektromos kéziszerszámot, a tartozékokat, a munkadarabokat stb. az utasításoknak megfelelően, figyelembe véve a munkakörülményeket és az elvégzendő munka típusát.** *Az elektromos szerszám használata olyan módon, ami nem szándékos veszélyes helyzetekhez vezethet.*

h) **A fogantyúknak és a fogó részeknek mindig száraznak, tisztának, olaj- és zsírmentesnek kell lenniük. A csúszós fogantyúk és a fogófelületek váratlan helyzetekben nem teszik lehetővé az elektromos szerszám biztonságos üzemeltetését és ellenőrzését**

5. Általános biztonsági előírások – Szerviz

a) **Az elektromos szerszámot csak szakképzett szakember végezheti, eredeti alkatrészekkel.** *Ez az eljárás garantálja az elektromos kéziszerszám biztonságát.*

6. Az fűnyírókra vonatkozó biztonsági előírások

1. Utasítás

a) Olvassa el figyelmesen az utasításokat. Ismerkedjen meg a vezérlőrendszerekkel és az eszköz megfelelő használatával.
b) Soha ne engedje, hogy gyermekek vagy személyek, akik nem ismeri az utasításokat, használják a gépet. A nemzeti szabályozás korlátozhatja az üzemeltető életkorát.
c) Soha ne üzemeltesse a gépet, ha közelében vannak emberek, különösen gyermekek vagy háziállatok.
d) Ne felejtse el, hogy a kezelő vagy a felhasználó felelős a balesetekért, más emberekkel vagy tulajdonukkal szembeni veszélyekért.

2. Előkészítés

a) A fűnyírást mindig szilárd lábbelit és hosszú nadrágot viseljen. Ne működtesse a készüléket ha meztelen láb van vagy nyitott szandálban. Kerülje az elhasználódott ruházatot, amely túl laza vagy lógó hevederekkel vagy szalagokkal rendelkezik.
b) Gondosan ellenőrizze azt a területet, ahol az eszköz működni fog, és távolítson el minden tárgyat, amely bejuthat az eszközbe.
c) Használat előtt mindig ellenőrizze, hogy a kés, csavarok és a késszerelvény felszerelései nem kopottak-e vagy sérültek-e. Az egyensúly megtartása érdekében cserélje ki a kopott vagy sérült alkatrészeket alkatrész készleteket alkalmazva. Cserélje ki a sérült vagy olvashatatlan adattáblákat.
d) Használat előtt ellenőrizze a tápkábelt és a hosszabbítót, hogy nincs-e sérülés vagy kopás jele. Ha a vezeték használat közben megsérül, azonnal húzza ki a kábelt. NE ÉRINTSE MEG A KÁBELT, MIELŐTT LEKAPCSOLNÁ AZ ÁRAMELLÁTÁST. Ne használja a gépet, ha a kábel sérült vagy tönkrement.

3. Üzemeltetés

a) A készüléket csak nappali vagy jó mesterséges megvilágításban szabad használni.
b) Kerülje a nedves fű kaszálását.
c) Mindig ügyeljen arra, hogy lábai szilárdan álljanak a lejtőn.
d) Sétálj, soha ne fuss!
e) A lejtőn mindig keresztbe vágja , soha fel vagy lefele.
f) Legyen különösen óvatos, ha megváltoztatja a menetirányt lejtőn.
g) Ne vágjon túl lejtős lejtőn.
h) Fordítson különös figyelmet , ha a készüléket hátra vagy magafele húzza.
i) Kapcsolja ki a vágóelem (ek) hajtását, ha a készüléket át kell helyezni, ha nem füves felületen mozgatja, és amikor a kaszálóhelyre és vissza szállítja.
j) Ne használja a készüléket sérült burkolatokkal vagy házakkal, vagy biztonsági eszköz nélkül, például burkolat és / vagy fűtartó.
k) k) Indítsa el óvatosan a motort az utasítások szerint, ügyelve arra, hogy a lábak távol maradjanak a vágóelem (ek) től.
l) l) A motor indításakor ne dőljе meg a készüléket, kivéve, ha indításkor meg kell dőlni. Ebben az esetben ne dőljе meg a szükségesnél többet, és emelje fel csak azt a részt, amely távol van a készülék kezelőtől.
m) m) Ne működtesse a készüléket a kimenet előtt állva.
n) n) Ne tartsa a kezét és a lábát forgó alkatrészek közelében. Ügyeljen arra, hogy a kimenet soha se legyen eltömődve.
o) o) Ne mozgassa a készüléket járó motorral.
p) p_1) Állítsa le a készüléket, és húzza ki a dugót az aljzatból. Ügyeljen arra, hogy az összes mozgó alkatrész ne mozogjon.
q) p_2) Állítsa le az eszközöket és vegye le a reteszelő tárgyat. Győződjön meg arról, hogy az összes mozgó alkatrész áll

- minden alkalommal, amikor elhagyja a készüléket,
- a kimenet tisztítása vagy tolása előtt,
- az eszköz ellenőrzése, tisztítása vagy javítása előtt,
- idegen tárgy ütése után. Ellenőrizze a készüléket, hogy nincs-e sérülése, és szükség esetén javítsa ki, mielőtt újraindítja és működteti;
- ha az eszköz erősen rezgni kezd (azonnal ellenőrizze)
- ellenőrizze a sérüléseket,
- cserélje ki vagy javítsa meg a sérült alkatrészeket,
- ellenőrizze és húzza meg a laza alkatrészeket.

4. Karbantartás és tárolás

a) Minden anyát, csavart és csavart tartson jó állapotban, hogy megbizonyosodjon arról, hogy az eszköz biztonságosan működik.
b) Ellenőrizze a fűtartályt gyakran kopás és sérülés szempontjából.
c) Többkéses eszközök esetén vigyázzon, mert egy vágóelem forgása más kések forgását okozhatja.
d) Legyen óvatos az eszköz beállításakor, nehogy ujjai a mozgó kések és az eszköz rögzített részei közé kerüljenek.
e) Indítás előtt mindig hagyja a készüléket lehűlni.
f) Legyen óvatos a kések kezelésekor, még akkor is, ha a hajtás ki van kapcsolva, mert a kések továbbra is forogható.
g) Biztonsági okokból cserélje ki a kopott vagy sérült alkatrészeket. Csak eredeti pótalkatrészeket és felszereléseket használjon.
h) Ha a készüléket nem használja, tartsa gyermekektől elzárva

5. Ajánlások a II. Osztályú eszközökre

Ajánlott, hogy a gépet táplálja egy maradékáram-készülékkel (RCD), legfeljebb 30 mA kioldási árammal.

7. További biztonsági előírások az elektromos fűnyírókra

a) Ha hosszabbító kábelt kell használni, mindig használjon kültéri használatra szánt és a fröccsenő víz ellen védett hosszabbítót.

b) Soha ne vezessen a gépet a kábelen keresztül. Kaszáláskor a kábelt a fűnyíró mögött és mindig a kaszált oldalon kell húzni.

c) Ne tegye ki a kábelt hőforrásoknak, olajjal, oldószerekkel vagy éles élekkel való érintkezésnek.

d) Ne hagyja, hogy a hosszabbító kábel és az aljzat érintkezzen nedves talajjal (pocsolya, nedves fű).

RO AVERTISMENT. **Citiți toate avertismentele marcate cu simbolul și toate instrucțiunile.** Nerespectarea avertismentelor și instrucțiunilor de siguranță menționate mai jos poate cauza electrocutări, incendii sau leziuni grave.

Păstrați toate avertismentele și instrucțiunile pentru utilizare ulterioară. Termenul "electrounealtă" utilizat în avertismente se referă la un dispozitiv electric alimentat de la rețea (cu cablu) sau de la acumulator (fără cablu).

1. Norme generale de siguranță - Securitatea la locul de muncă

a) **Păstrați ordine și asigurați un iluminat bun la locul de muncă.** *Dezordinea și un iluminat necorespunzător pot deveni cauza accidentelor.*

b) **Nu utilizați dispozitivul în mediul exploziv produs de lichide, gaze sau pulberi inflamabile.** *Electrounelte produc scântei care pot aprinde pulberi sau vapori.*

c) **Țineți copii și persoane terțe departe de locurile în care lucrați cu o electrounealtă.** *Distragerea atenției poate provoca pierderea controlului asupra electrounelteI.*

2. Norme generale de siguranță - Securitatea electrică

a) **Ștecherul trebuie să se potrivească cu priza electrică. Nu modificați niciodată ștecherul în nici un fel. Nu aplicați nicio conectare indirectă în cazul în care utilizați unelte electrice care au un cablu protejat cu firul de împământare.** *Lipsa modificărilor la ștechere și prize reduce riscul de electrocutare.*

b) **Evitați contactul cu suprafețele împământate de ex: țevi, încălzitoare, radiatoare de încălzire centrală și frigidere.** *În caz de atingere a elementelor împământate crește riscul de electrocutare.*

c) **Nu expuneți dispozitivul la acțiunea ploii sau umidității.** *Pătrunderea apei într-o electrounealtă mărește riscul de electrocutare.*

d) **Nu forțați cabluri de conectare. Nu utilizați niciodată cablul pentru a transporta, trage sau pentru scoatere a ștecherului din priză. Feriți cablul de alimentare de acțiunea temperaturilor înalte, de ulei, muchii ascuțite sau elemente mobile ale electrounelteI.** *Un cablu deteriorat sau împletit mărește riscul de electrocutare.*

e) **Atunci când lucrați cu electrounealtă în aer liber, folosiți numai prelungitoarele destinate pentru lucrul în afară spațiilor închise.** *Folosirea unui cablu prelungitor corespunzător reduce riscul de electrocutare.*

f) **În cazul în care electrounealta lucrează în mediul umed, utilizați protecție diferențială (RCD).** *Protecția diferențială reduce riscul de electrocutare.*

3. Norme generale de siguranță - Securitatea persoanelor

a) **Păstrați atenție când lucrați cu electrounealtă, Lucrați rațional și prudent. Nu folosiți electrounealtă atunci când sunteți obosiți sau vă aflați sub influența medicamentelor, alcoolului sau a drogurilor.** *Un moment de neatenție în timp ce lucrați cu electrounealtă, poate duce la leziuni corporale grave***.**

b) **Folosiți echipamentul de protecție individuală. Întotdeaună purtați ochelarii de protecție.** *Echipamentele de protecție individuală cum ar fi masca antipraf, încălțăminte de protecție antiderapantă, cască sau mijloace de protecție a auzului, utilizate conform condițiilor exterioare, reduc riscul de leziuni corporale.*

c) **Evitați pornirea involuntară a electrounelteI. Asigurați-vă că întrerupătorul se află în poziție "oprit", înainte de introducerea ștecherului în priză sau amplasarea acumulatorului sau bateriei în locaș, înainte de ridicarea sau transportarea electrounelteI.** *Transportarea electrounelteI cu degetul ținut pe întrerupător, poate produce pornirea accidentală a electrounelteI și poate fi cauza unui accident.*

d) **Înainte de pornirea electrounelteI, îndepărtați toate cheile și alte scule de reglare.** *Cheile sau sculele lăsate în elementele mobile ale electrounelteI pot duce la leziuni corporale.*

e) **Evitați o ținuta corporală nefirească în timpul lucrului. Mențineți tot timpul o poziție stabilă și echilibrul.** *Acest lucru garantează un control mai bun al electrounelteI în situațiile neprevăzute.*

f) **Purtați haine de lucru adecvate. Nu purtați îmbrăcămintea largă sau bijuteriile. Feriți părul, îmbrăcăminte și mănusi de piese mobile.** *Îmbrăcămintea largă, bijuterie sau părul lung pot fi prinse de elementele mobile ale electrounelteI.*

g) **În cazul în care electrounealta este adaptată să funcționeze cu evacuarea deșeurilor produse, asigurați-vă că sistemul respectiv este racordat corect și utilizat în mod corespunzător.** *Utilizarea sistemului de evacuare a deșeurilor reduce semnificativ riscul legat de prezența pulberilor dăunătoare.*

h) **Experiența dobândită în timpul utilizării frecvente a electrounelteI, nu trebuie să conducă la prea multă încredere în sine și la ignorarea regulilor de securitate.** *Lipsa de grijă poate produce leziuni grave într-o fracțiune de secundă.*

4. Norme generale de siguranță – Operarea și exploatarea dispozitivului

a) **Nu supraîncărcați electrounealtă. Utilizați o electrounealtă adecvată pentru scopul propus.** *Utilizarea unei electrounelteI în conformitate cu destinație, va crește eficiența și siguranța muncii executate.*

b) **Nu utilizați o electrounealtă cu întrerupătorul defect.** *Orice electrounealtă care nu poate fi controlată prin întrerupător, este periculoasă și trebuie reparată.*

c) **Scoateți ștecherul din priză sau decuplați acumulatorul (dacă este detașabil) de electrounealtă înainte de fiecare reglaj, înlocuirea accesoriilor sau depozitare.** *Astfel de măsuri preventive reduc riscul de pornire necontrolată a electrounelteI.*

d) **Depozitați electrounealtă neutilizată într-un loc inaccesibil pentru copii și nu permiteți persoanelor nefamiliarizate cu dispozitiv sau cu prezentele instrucțiuni să utilizeze electrounealtă.** *Electrounelte sunt periculoase în mâinile utilizatorilor neinstruiți.*

e) **Electrounealta și accesoriile trebuie supuse reviziilor tehnice. Să se verifice coaxialitatea și fixarea adecvată a pieselor mobile, se vor verifica eventualele fisuri sau alți factori care pot afecta funcționarea electrounelteI. În cazul în care se constată deteriorări, reparați electrounealtă înainte de utilizare.** *Întreținerea necorespunzătoare a electrounelteI este cauza multor accidente.*

f) **Unelte de tăiere trebuie să fie ascuțite și curate.** *Întreținerea corespunzătoare a muchiilor ascuțite ale uneltelor de tăiere reduce probabilitatea de încleștare și facilitează operarea.*

g) **Utilizați electrounealtă, accesoriile, piesele de lucru etc. în conformitate cu prezentele instrucțiuni, ținând seamă de condițiile de lucru și tipul lucrării de executat.**. *Utilizarea electrounelteI contrar modului de destinație, poate duce la situații periculoase.*

h) **Mânerele și elementele de prindere trebuie să fie întotdeaună uscate, curate, fără urme de ulei și lubrifianți.** *Mânerele și suprafețele de prindere alunecoase nu permit lucrul în condiții de siguranță și controlul corespunzător al electrounelteI în cazul unor situații neașteptate.*

5. Norme generale de siguranță – Service

a) **Reparația electrounelteI poate fi încredințată numai personalului calificat care va utiliza piese originale.** *Astfel siguranța electrounelteI va fi păstrată.*

6. Reguli de siguranță privind mașini de cosit electrice

1. Instruire

a) Citiți cu atenție instrucțiunile. Familiarizați-vă cu elementele de control și utilizarea corectă a mașinii.

b) Nu lăsați niciodată copiii sau persoanele nefamiliarizate cu instrucțiunile să lucreze cu dispozitiv. Reglementările interne pot limita vârsta operatorului.

c) Nu utilizați niciodată mașină în cazul în care în apropiere se află oamenii, în special copiii, sau animalele de companie.

d) Rețineți că operatorul sau utilizatorul sunt responsabili de accidente sau amenințări care apar față de alte persoane sau mediul înconjurător.

2. Pregătire

a) Purtați întotdeauna încălțăminte solidă și pantaloni lungi atunci când cosiți. Nu lucrați cu dispozitivul fiind desculț sau cu sandale descoperite. Evitați hainele uzate care sunt prea libere sau hainele cu curele sau panglici care atârnă liber.

b) Verificați cu atenție zona în care veți lucra cu dispozitivul și îndepărtați toate obiectele care ar putea intra în dispozitiv.

c) Înainte de utilizare, verificați întotdeauna dacă cuțitele, șuruburile și echipamentul grupului de cuțite nu sunt uzate sau deteriorate. Înlocuiți piesele uzate sau deteriorate cu seturi întregi, pentru a menține echilibrarea dispozitivului. Înlocuiți plăcuțele de informare deteriorate sau ilizibile.

d) Înainte de utilizare, controlați cablul de alimentare și prelungitorul pentru deteriorare sau uzură. Dacă cablul a fost deteriorat în timpul utilizării, deconectați-l imediat de sursa de alimentare directă. NU ATINGEȚI CABLUL ÎNAINTE DE A-L DECONECTA. Nu lucrați cu mașină dacă cablul este deteriorat sau distrus.

3. Utilizare

a) Cosiți numai la lumina zilei sau la o iluminare artificială bună.
b) Evitați să cosiți iarba umedă.
c) Asigurați-vă întotdeauna dacă picioarele tale stau ferm pe pantă.
d) Mergi, nu fugi niciodată.
e) Cosiți întotdeauna transversal pe pantă, niciodată înaintând în sus sau în jos.
f) Păstrați o atenție deosebită când schimbați direcția de deplasare pe o pantă.
g) Nu cosiți pe pantele înclinate excesiv.
h) Acordați o atenție deosebită când dați înapoi sau trageți dispozitivul către sine.
i) Opriți acționarea elementului (elementelor) de tăiere dacă trebuie să înclinați mașină în timp ce o mutați pe alte suprafețe cu iarbă sau atunci când mașina este transportată la locul de cosit și înapoi.
j) Nu utilizați niciodată mașina cu apărătoarele sau carcasele deteriorate sau fără dispozitivul de protecție, cum ar fi apărătoarele și/sau recipientele de iarbă atașate.
k) Porniți cu atenție motorul conform instrucțiunilor, asigurându-vă că picioarele sunt departe de elementul (elementele) de tăiere.
l) Nu înclinați dispozitivul atunci când porniți motorul, cu excepția cazului în care acesta necesită înclinare la pornire. În acest caz, nu înclinați mai mult decât este necesar, și ridicați doar acest fragment al mașinii care se află departe de operator.
m) Nu porniți dispozitivul în timp ce stați în fața ejectorului de iarbă.
n) Nu țineți mâinile și picioarele lângă piesele rotative. Aveți grijă ca ejectorul să nu fie permanent înfundat.
o) Nu transportați un dispozitiv cu motorul pornit.
p) Opriți dispozitivul și scoateți ștecherul din priză. Asigurați-vă că toate piesele mobile nu se mișcă.
q) p_2) Opriți dispozitivul și înlăturați grupul de blocare. Asigurați-vă că toate piesele mobile nu se mișcă.

- de fiecare dată când părăsiți dispozitivul,
- înainte de a curăța sau a desfunda ejectorul,
- înainte de verificare, curățare sau reparare a dispozitivului,
- după o lovire cu un obiect străin. Verificați dacă dispozitivul nu este deteriorat și reparați-l, dacă este necesar, înainte de a-l reporni și utiliza,
- dacă dispozitivul începe să vibreze excesiv (controlați imediat),
- verificați pentru deteriorare,
- înlocuiți sau reparați fiecare piesa deteriorată,
- verificați și strângeți piesele slăbite.

4. Întreținere și depozitare

a) Păstrați toate piulițele și șuruburile în stare corespunzătoare pentru a vă asigura că dispozitivul va funcționa în siguranță.
b) Verificați frecvent recipientul de iarbă pentru uzură sau deteriorare.
c) În cazul dispozitivelor cu mai multe cuțite, păstrați atenție, deoarece rotația unui element de tăiat poate atrage rotirea altor cuțite.
d) Păstrați atenție la ajustarea dispozitivului pentru a evita prinderea degetelor între cuțitele în mișcare și elementele fixe ale dispozitivului.
e) Lăsați întotdeauna dispozitivul să se răcească înainte de a-l porni din nou.
f) Păstrați atenție când manipulați cuțitele, chiar dacă acționarea este oprită, deoarece cuțitele se pot roti în continuare.
g) Înlocuiți piesele uzate sau deteriorate pentru siguranță. Folosiți numai piesele de schimb și echipamentele originale.

5. Recomandări pentru dispozitive de clasa II-a

Dispozitivul trebuie să fie alimentat de un întrerupător automat de curent diferențial (RCD) cu un curent de declanșare de maxim 30 mA.

7. Reguli de siguranță suplimentare privind mașini de cosit electrice

a) Dacă trebuie să aplicați un prelungitor, folosiți întotdeauna cabluri prelungitoare destinate utilizării în exterior și protejate împotriva stropirii cu apă.
b) Nu călcați niciodată cablul cu dispozitiv. Când cosiți, cablul trebuie tras în spatele mașinii de cosit și întotdeauna pe partea deja cosită.
c) Nu expuneți cablul la surse de căldură, evitați contactul cu ulei, solvenți sau muchii ascuțite.
d) Evitați contactul cablului prelungitor și al prizei cu solul umed (baltă, iarbă umedă).

SL OPOZORILO. Preberite vsa opozorila, označena s simbolom, in vsa navodila. Neupoštevanje naslednjih opozoril in varnostnih navodil lahko povzroči električni udar, požar ali hude telesne poškodbe.

Vsa opozorila in navodila shranite za prihodnjo uporabo. Izraz "električno orodje", uporabljen v opozorilih, se nanaša na električno orodje, ki je priključeno na električno omrežje (z napeljavo) ali akumulatorsko orodje (brez napeljave).

Splošni varnostni predpisi - Varnost na delovnem mestu

a) Delovno mesto naj bo urejeno in dobro osvetljeno. Neurejenost in slaba osvetlitev prispevata k nezgodam.

b) Električnega orodja ne uporabljajte v eksplozivnih okoljih, ki jih ustvarjajo vnetljive tekočine, plini aliccc prah. Električna orodja proizvajajo iskre, ki lahko vžgejo prah ali hlape.

(c) Otroke in mimoidoče osebe držite stran od območij, kjer se dela z električnim orodjem. Zaradi odvračanja pozornosti lahko izgubijo nadzor nad električnim orodjem.

2 Splošni varnostni predpisi - Električna varnost

a) Vtič se mora ujemati z električno vtičnico. Nikoli ne spreminjajte vtiča na kakršen koli način. Pri uporabi električnega orodja, ki ima kabel z zaščitnim ozemljitvenim vodnikom, ne uporabljajte nobenega vmesnega priključka. Odsotnost spreminjanja vtičev in vtičnic zmanjšuje nevarnost električnega udara.

(b) Ne dotikajte se ozemljenih površin, kot so cevi, grelniki, radiatorji za centralno ogrevanje in hladilniki. Če se dotaknete ozemljenih delov, se poveča nevarnost električnega udara.

c) Naprave ne izpostavljajte dežju ali vlagi. Zaradi vdora vode v električno orodje se poveča nevarnost električnega udara.

d) Ne obremenjujte priključnih kablov. Nikoli ne uporabljajte kabla za prenašanje, vlečenje ali iztaknitev vtiča iz stika. Napajalni kabel zaščitite pred vročino, oljem, ostrimi robovi ali gibljivimi deli električnega orodja. Poškodovan ali prepleten kabel povečuje nevarnost električnega udara.

(e) Pri uporabi električnega orodja na prostem uporabljajte samo podaljške, namenjene uporabi na prostem. Uporaba ustreznega podaljška zmanjša tveganje za električni udar.

f) Pri uporabi električnega orodja v vlažnem ozračju uporabljajte napravo za preostali tok (RCD). Zaščita pred preostalim tokom zmanjša tveganje električnega udara.

3 Splošni varnostni predpisi - Osebna varnost

a) Pri delu z električnim orodjem bodite pozorni, vsako operacijo izvajajte skrbno in previdno. Električnega orodja ne uporabljajte, kadar ste utrujeni ali pod vplivom drog, alkohola ali zdravil. Trenutek nepozornosti med delovanjem z električnim orodjem lahko povzroči hude poškodbe.

(b) Uporabljajte osebno zaščitno opremo. Vedno uporabljajte zaščitna očala. Osebna zaščitna oprema, kot so maska proti prahu, nedrseči varnostni čevlji, čelada ali zaščita sluha, ki se uporablja ustrezno glede na prevladujoče razmere, zmanjša tveganje za poškodbe.

(c) Izogibajte se nenamernemu zagonu električnega orodja. Preden vstavite vtič v vtičnico ali vstavite baterijski vložek ali baterijo v vtičnico, pred dvigovanjem ali prenašanjem električnega orodja se prepričajte, da je stikalo v položaju "izklopljeno". Če prenašate električno orodje, medtem ko imate prst na stikalu, obstaja nevarnost nenadzorovanega vklopa električnega orodja, kar lahko povzroči nesrečo.

(d) Pred zagonom električnega orodja odstranite vse ključe ali druga nastavitvena orodja. Če pustite ključ ali orodje vstavljeno v gibljive dele električnega orodja, lahko pride do poškodb.

(e) Med delovanjem se izogibajte zavzemanju nenaravnih položajev. Ves čas ohranjajte stabilen položaj in ravnotežje. To zagotavlja boljši nadzor nad električnim orodjem v nepredvidljivih situacijah.

f) Nosite primerna delovna oblačila. Ne nosite ohlapnih oblačil ali nakita. Lasje, oblačila in rokavice naj bodo stran od gibljivih delov. Ohlapna oblačila, nakit ali dolge lase lahko vlekejo premikajoči se deli.

(g) Če je električno orodje namenjeno delu z odsesavanjem, se prepričajte, da je priključeno in se pravilno uporablja. Uporaba odsesavanja izkopanega materiala znatno zmanjša tveganje, povezano s prisotnostjo škodljivega prahu.

(h) Izkušnje, pridobljene s pogostim delom z električnim orodjem, ne smejo voditi k pretirani samozavesti in neupoštevanju varnostnih pravil. Neprevidnost lahko v delčku sekunde privede do resnih poškodb.

4 Splošni varnostni predpisi - ravnanje s strojem in njegovo upravljanje

a) Električnega orodja ne preobremenjujte. Uporabljajte ustrezno električno orodje za določeno uporabo. Če boste električno orodje uporabljali v skladu z namenom, boste povečali učinkovitost in varnost opravljenega dela.

(b) Ne uporabljajte električnega orodja, pri katerem je prekinjeno stikalo/preklopnik. Vsako električno orodje, ki ga ni mogoče upravljati s stikalom, je nevarno in ga je treba popraviti.

(c) Pred kakršnim koli nastavljanjem, menjavo dodatne opreme ali skladiščenjem iz električnega orodja iztaknite vtič ali izklopite akumulatorski sklop (če je snemljiv). Takšni previdnostni ukrepi zmanjšujejo tveganje, da se električno orodje nenadzorovano zažene.

(d) Električno orodje hranite zunaj dosega otrok, ko ga ne uporabljate, in ne dovolite, da ga uporabljajo osebe, ki niso seznanjene z električnim orodjem ali temi navodili. Električno orodje je v rokah neusposobljenih uporabnikov nevarno.

(e) Električno orodje in dodatno opremo je treba servisirati. Preverite koncentričnost in pravilno pritrditev gibljivih delov, preverite razpoke ali druge dejavnike, ki lahko vplivajo na delovanje električnega orodja. Če so ugotovljene poškodbe, električno orodje pred uporabo popravite. Slabo vzdrževanje električnega orodja je vzrok za številne nesreče.

(f) Rezalna orodja naj bodo ostra in čista. Ustrezno vzdrževanje ostrih robov rezalnega orodja zmanjša verjetnost zatikanja in olajša rokovanje.

g) Električno orodje, opremo, nastavke itd. uporabljajte v skladu s temi navodili, pri čemer upoštevajte delovne pogoje in vrsto dela, ki ga je treba opraviti. Uporaba električnega orodja na način, za katerega ni namenjeno, lahko privede do nevarnih situacij.

h) Ročaji in deli ročajev morajo biti vedno suhi, čisti ter brez olja in masti. Spolzki ročaji in oprijemalne površine ne omogočajo varnega delovanja in nadzora električnega orodja v nepričakovanih situacijah.

5 Splošni varnostni predpisi - Servis

a) Električno orodje lahko popravlja le usposobljen strokovnjak z uporabo originalnih delov. S takšnim ravnanjem zagotovite, da bo ohranjena varnost električnega orodja.

6. Varnostni predpisi za kosilnice

1. Navodila

a) Pozorno preberite navodila za uporabo. Seznanite se z upravljanjem in pravilno uporabo stroja.

b) Nikoli ne dovolite otrokom ali osebam, ki niso seznanjene z navodili, da upravljajo stroj. Nacionalni predpisi lahko natančno določajo starost upravljavca.

c) Nikoli ne kosite, ko so v bližini druge osebe, zlasti otroci ali hišni ljubljenčki.

d) Ne pozabite, da je upravljavec ali uporabnik odgovoren za nesreče ali nevarnosti, ki se zgodijo drugim ljudem ali okolju.

e) 2. Priprava

f) Med košnjo vedno nosite trpežno obutev in dolge hlače. S strojem ne upravljajte z bosimi nogami ali v odprtih sandalih. Izogibajte se poškodovanim oblačilom, ki so preohlapna ali imajo viseče trakove ali trakove.

g) Natančno preglejte območje, kjer bo naprava delovala, in odstranite vse predmete, ki bi lahko prišli v napravo.

h) Pred uporabo vedno preverite nože, vijake in opremo za sestavljanje nožev, ali niso obrabljeni ali poškodovani. Obrabljene ali poškodovane dele v sestavih zamenjajte, da ohranite ravnovesje. Zamenjajte poškodovane ali nečitljive plošče.

(i) Pred uporabo preverite, ali sta napajalni kabel in podaljšek poškodovana ali obrabljena. Če je bil kabel med uporabo poškodovan, ga odklopite od neposrednega napajanja. NE DOTIKAJTE SE KABLA, PREDEN ODKLOPITE NAPAJANJE. Naprave ne uporabljajte, če je kabel poškodovan ali obrabljen.

3 Uporaba

a) Kosite samo pri dnevni svetlobi ali dobri umetni osvetlitvi.

b) Izogibajte se košnji mokre trave.

c) Vedno se prepričajte, da vaše noge trdno stojijo na nagnjeni površini.

d) Hodite, nikoli ne tečite.

e) kosite po pobočju, nikoli navzgor ali navzdol.

f) Pri spreminjanju smeri na pobočju bodite še posebej previdni.

g) Ne kosite na preveč nagnjenih pobočjih.

h) Pri vzvratni vožnji ali vlečenju enote proti sebi bodite še posebej previdni.

i) Izklopite pogon rezalnih elementov, če je treba enoto pri premikanju po površinah, ki niso travnate, ter pri prevozu na območje košnje in z njega nagniti.

j) Naprave ne uporabljajte s poškodovanimi varovali ali ohišji in brez varnostne naprave, kot so zaprta varovala in/ali posode za travo.

k) Motor zaganjajte previdno v skladu z navodili, pri čemer pazite, da so noge stran od elementov za rezanje.

l) Med zagonom motorja stroja ne nagibajte, razen kadar je med zagonom potreben nagib. V tem primeru stroja ne nagibajte bolj, kot je potrebno, in dvignite le tisti del, ki je oddaljen od upravljavca.

(m) Ne zaženite stroja, ko stojite pred odprtino za izmet.

n) Ne držite rok ali nog v bližini vrtečih se delov. Poskrbite, da odprtina za izmetavanje ni vedno zamašena.

o) Ne premikajte naprave, ko je motor v pogonu.

p) Ustavite aparat in izvlecite vtič iz vtičnice. Prepričajte se, da vsi gibljivi deli niso v gibanju.

q) Ustavite aparat in odstranite blokirni sklop. Prepričajte se, da so vsi gibljivi deli v mirovanju
- vsakič, ko se oddaljite od aparata,
- pred čiščenjem ali potiskanjem vtičnice,
- pred preverjanjem, čiščenjem ali popravljanjem aparata,
- po tem, ko ste ga zadeli s tujim predmetom. Pred ponovnim zagonom in uporabo aparata preverite, ali je aparat poškodovan, in ga po potrebi popravite; če aparat začne prekomerno vibrirati (takoj preverite)
- preverite, ali je naprava poškodovana,
- zamenjajte ali popravite vse poškodovane dele,
- preverite in zategnite ohlapne dele.

4 Vzdrževanje in shranjevanje

a) Vse matice, vijaki in sorniki naj bodo v dobrem stanju, da se prepričate o varnem delovanju naprave.

b) Pogosto preverjajte posodo za travo, ali ni obrabljena ali poškodovana.

c) Pri strojih z več rezili bodite previdni, saj lahko vrtenje enega rezalnega elementa povzroči vrtenje drugih rezil.

d) Pri nastavljanju stroja bodite previdni, da ne bi prišli s prsti med premikajoča se rezila in fiksne dele stroja.

e) Pred naslednjim zagonom vedno pustite, da se naprava ohladi.

f) Pri upravljanju nožev bodite previdni, čeprav je pogon izklopljen, saj se noži morda še vedno vrtijo.

g) Iz varnostnih razlogov zamenjajte obrabljene ali poškodovane dele. Uporabljajte samo originalne nadomestne dele in dodatno opremo.

5 Priporočila za opremo razreda II

Naprava mora biti napajana z napravo na preostali tok (RCD) z izklopnim tokom, ki ne presega 30 mA.

7 Dodatni varnostni predpisi za električne kosilnice

a) Če je treba uporabiti podaljšek, vedno uporabljajte podaljške, namenjene uporabi na prostem in zaščitene pred brizganjem vode.

b) Naprave nikoli ne poganjajte preko kabla. Pri košnji je treba kabel vleči za kosilnico in vedno na strani, kjer se kosi.

c) Kabla ne izpostavljajte virom toplote, stiku z oljem, topili ali ostrim robovom.

d) Ne dovolite, da bi kabel iz podaljška in vtičnice prišel v stik z mokrimi tlemi (lužami, mokro travo).

HR UPOZORENJE. Pročitajte sva upozorenja označena simbolom i sve upute. Nepoštivanje dolje navedenih upozorenja i sigurnosnih uputa može dovesti do strujnog udara, požara ili ozbiljne ozljede.

Sačuvajte sva upozorenja i upute za buduću upotrebu. Izraz "električni alat" koji se koristi u upozorenjima odnosi se na električni alat s kablom (s kablom) ili bez kabla (bez kabla).

1. Opći sigurnosni propisi - Zaštita na radnom mjestu

a) Održavajte radno mjesto urednim i dobro osvijetljenim. Nered i loša rasvjeta doprinose nesrećama.

b) Ne koristite električni alat u eksplozivnom okruženju koje stvaraju zapaljive tekućine, plinovi ili prašina. Električni alati stvaraju iskre koje mogu zapaliti prašinu ili pare.

c) Djecu i promatrače držite podalje od mjesta na kojima se koriste električni alati. Zbog ometanja možete izgubiti kontrolu nad električnim alatom.

2. Opći sigurnosni propisi - Električna sigurnost

a) Utikač mora stati u strujnu utičnicu. Nikada ni na koji način ne mijenjajte utikač. Nemojte koristiti nikakve međuveze kada koristite električne alate sa zaštitnom žicom za uzemljenje. Nikakve izmjene utikača i utičnica ne smanjuju rizik od strujnog udara.

b) Izbjegavajte dodirivati uzemljene površine kao što su cijevi, grijalice, radijatori za centralno grijanje i hladnjaci. Ako dodirnete uzemljene dijelove, rizik od strujnog udara se povećava.

c) Ne izlažite uređaj kiši ili vlazi. Ulazak vode u električni alat povećava opasnost od strujnog udara.

d) Nemojte zatezati priključne kabele. Nikada nemojte koristiti kabel za nošenje, povlačenje ili izvlačenje utikača. Zaštitite kabel za napajanje od visokih temperatura, ulja, oštrih rubova ili pokretnih dijelova električnog alata. Oštećeni ili zapetljani kabel povećava rizik od strujnog udara.

e) Kada radite s električnim alatom na otvorenom, koristite samo produžne kabele namijenjene za vanjsku upotrebu. Korištenje odgovarajućeg produžnog kabela smanjuje rizik od strujnog udara.

f) Ako električni alat radi u vlažnoj atmosferi, koristite uređaj za zaostalu struju (RCD). Zaštita od preostale struje smanjuje rizik od električnog udara.

3. Opći sigurnosni propisi - Osobna sigurnost

a) Budite oprezni kada radite s električnim alatom i svaki rad izvodite pažljivo i pažljivo. Ne koristite električni alat ako ste umorni ili pod utjecajem lijekova, alkohola ili droga. Trenutak nepažnje tijekom rada s električnim alatom može dovesti do ozbiljne ozljede.
b) Koristite osobnu zaštitnu opremu. Uvijek koristite zaštitne naočale. Osobna zaštitna oprema kao što je maska za prašinu, protuklizne zaštitne cipele, kaciga ili zaštita za sluh, kada se koristi prikladno za prevladavajuće uvjete, smanjuje rizik od ozljeda.
c) Izbjegavajte nenamjerno pokretanje električnog alata. Prije umetanja utikača u utičnicu ili umetanja baterije u utičnicu ili prije podizanja ili nošenja električnog alata provjerite je li prekidač u položaju "isključeno". Nošenje električnog alata s prstom na prekidaču može dovesti do nekontroliranog aktiviranja električnog alata i može dovesti do nezgode.
d) Uklonite sve ključeve i druge alate za podešavanje prije rada s električnim alatom. Ostavljanje ključa ili alata u pokretnim dijelovima električnog alata može dovesti do ozljeda.
e) Izbjegavajte neprirodne položaje tijekom rada. Uvijek održavajte stabilan položaj i ravnotežu. To jamči bolju kontrolu električnog alata u nepredvidivim situacijama.
f) Nosite odgovarajuću radnu odjeću. Nemojte koristiti široku odjeću ili nakit. Držite kosu, odjeću i rukavice dalje od pokretnih dijelova. Široka odjeća, nakit ili duga kosa mogu biti zahvaćeni pokretnim dijelovima.
g) Ako je električni alat namijenjen za rad s usisivačem prašine, provjerite je li pravilno priključen i koristi li se. Korištenjem vađenja iskopanog materijala značajno se smanjuje opasnost od štetne prašine.
h) Iskustvo stečeno čestim korištenjem električnih alata ne bi trebalo dovesti do pretjeranog samopouzdanja i nepoštivanja sigurnosnih pravila. Nepažnja može dovesti do ozbiljnih ozljeda u djeliću sekunde.
4. Opći sigurnosni propisi - Rad i korištenje uređaja
a) Nemojte preopteretiti električni alat. Koristite ispravan električni alat za primjenu. Upotreba električnog alata prema namjeni povećat će učinkovitost i sigurnost vašeg rada.
b) Ne koristite električni alat ako je prekidač za uključivanje/isključivanje oštećen. Svaki električni alat koji se ne može kontrolirati prekidačem je opasan i mora se popraviti.
c) Izvucite utikač iz utičnice ili isključite bateriju (ako se može ukloniti) iz električnog alata prije svakog podešavanja, zamjene pribora ili skladištenja. Takve preventivne mjere smanjuju rizik od nekontroliranog pokretanja električnog alata.
d) Kada nije u uporabi, držite električni alat izvan dohvata djece i ne dopustite osobama koje nisu upoznate s električnim alatom ili ovim uputama da ga koriste. Električni alati opasni su u rukama neobučenih korisnika.
e) Električni alat i pribor moraju biti podvrgnuti tehničkom pregledu. Provjerite poravnanje i ispravno pričvršćenje pokretnih dijelova, provjerite ima li pukotina ili bilo kojih drugih čimbenika koji mogu utjecati na rad električnog alata. Ako se pronađe oštećenje, popravite električni alat prije uporabe. Mnoge nesreće uzrokovane su nepravilnim održavanjem električnih alata.
f) Alati za rezanje moraju biti oštri i čisti. Pravilno održavanje oštrih rubova alata za rezanje smanjuje vjerojatnost priklještenja i olakšava rad.
g) Koristite električni alat, pribor, radne nastavke itd. u skladu s ovim uputama, vodeći računa o radnim uvjetima i vrsti posla koji treba obaviti. Korištenje električnog alata na način za koji nije predviđen može dovesti do opasne situacije.
h) Ručke i dijelovi za držanje uvijek moraju biti suhi, čisti i bez tragova ulja i masti. Skliske ručke i površine za držanje ne dopuštaju siguran rad i kontrolu električnog alata u neočekivanim situacijama.
5. Opći sigurnosni propisi - Servis
a) Električne alate smije popravljati samo kvalificirani stručnjak koristeći originalne dijelove. Na taj način osiguravate sigurnost električnog alata.
6. Sigurnosni propisi za kosilice
1. Uputa
a) Pažljivo pročitajte upute. Upoznajte se s kontrolama i pravilnom upotrebom uređaja.
b) Nikada ne dopustite djeci ili osobama koje nisu upoznate s uputama za uporabu uređaja da rukuju uređajem. Nacionalni propisi mogu odrediti točnu dob operatera.
c) Nikada nemojte kositi ako su u blizini drugi ljudi, posebno djeca ili kućni ljubimci.
d) Imajte na umu da je operater ili korisnik odgovoran za nezgode ili prijetnje drugim ljudima ili okolišu.
e) 2. Priprema
f) Prilikom košnje uvijek nosite čvrste cipele i duge hlače. Ne koristite uređaj bosih nogu ili otvorenih sandala. Izbjegavajte iznošenu odjeću koja je preširoka ili ima naramenice ili vrpce.
g) Pažljivo provjerite prostor u kojem će se uređaj koristiti i uklonite sve predmete koji bi mogli ući u uređaj.
h) Prije uporabe uvijek provjerite noževe, vijke i pribor za sklapanje noževa na istrošenost ili oštećenje. Zamijenite istrošene ili oštećene dijelove u setovima kako biste održali ravnotežu. Zamijenite oštećene ili nečitke znakove.
i) Prije uporabe provjerite jesu li strujni i produžni kabel oštećeni ili istrošeni. Ako je kabel oštećen tijekom uporabe, isključite ga iz izravnog napajanja. NE DIRAJTE KABEL PRIJE ISKLJUČIVANJA NAPAJANJA. Nemojte koristiti uređaj ako je kabel oštećen ili oštećen.
7. Koristite
a) Kosite samo na dnevnom svjetlu ili uz dobru umjetnu rasvjetu.
b) Izbjegavajte košnju mokre trave.
c) Uvijek pazite da su vam stopala čvrsta na nagibu.
d) Hodaj, nikad ne trči.
e) Kosite poprijeko, nikad gore ili dolje.
f) Budite posebno oprezni kada mijenjate smjer na nagibu.
g) Nemojte kositi na pretjerano nagnutim padinama.
h) Budite posebno oprezni kada vozite unatrag ili povlačite uređaj prema sebi.
i) Isključite pogon reznog(ih) elementa(a) ako se jedinica mora nagnuti kada je pomičete preko površina koje nisu travnate i kada je transportujete do i sa područja košnje.
j) Nemojte koristiti uređaj s oštećenim poklopcima ili kućištima ili bez sigurnosnih uređaja, npr. isporučenih poklopaca i/ili sakupljača trave.
k) Pažljivo pokrenite motor prema uputama, držeći noge podalje od reznog elementa.
l) Nemojte naginjati uređaj kada palite motor, osim kada je potrebno naginjanje za pokretanje. U tom slučaju nemojte naginjati više nego što je potrebno i podižite samo dio koji je udaljen od operatera.
m) Ne palite uređaj dok stojite ispred otvora za pražnjenje.
n) Ne držite ruke i noge blizu rotirajućih dijelova. Provjerite nije li otvor za izbacivanje cijelo vrijeme začepljen.
o) Nemojte pomicati uređaj dok motor radi.
p) Zaustavite uređaj i izvucite utikač iz utičnice. Uvjerite se da se svi pokretni dijelovi ne pomiču.
q) Zaustavite opremu i uklonite sklop za zaključavanje. Provjerite jesu li svi pokretni dijelovi nepomični
- svaki put kada napustite uređaj,
- prije čišćenja ili guranja izlaza,
- prije provjere, čišćenja ili popravka uređaja,
- nakon udarca stranim predmetom. Provjerite ima li na uređaju oštećenja i po potrebi ga popravite prije ponovnog pokretanja i rada s uređajem; ako uređaj počne pretjerano vibrirati (odmah provjerite)
- provjerite oštećenje,
- zamijeniti ili popraviti bilo koji oštećeni dio,
- provjerite i zategnite labave dijelove.
4. Održavanje i skladištenje
a) Održavajte sve matice, vijke i vijke u dobrom stanju kako biste osigurali siguran rad jedinice.
b) Često provjeravajte istrošenost ili oštećenje uređaja za prikupljanje trave.
c) U slučaju strojeva s više noževa, budite oprezni jer rotacija jednog reznog elementa može uzrokovati rotaciju ostalih noževa.
d) Budite oprezni kada podešavate uređaj kako biste izbjegli da vam prsti budu uhvaćeni između pokretnih noževa i fiksnih dijelova uređaja.
e) Uvijek ostavite uređaj da se ohladi prije sljedeće uporabe.
f) Budite oprezni pri rukovanju noževima, čak i ako je pogon isključen, jer se noževi još uvijek mogu okretati.
g) Radi sigurnosti zamijenite istrošene ili oštećene dijelove. Koristite samo originalne rezervne dijelove i pribor.
5. Preporuke za uređaje klase II
Uređaj bi se trebao napajati pomoću uređaja za zaostalu struju (RCD) sa strujom odziva ne većom od 30 mA.
7. Dodatni sigurnosni propisi za električne kosilice
a) Ako je potrebno koristiti produžni kabel, uvijek koristite produžne kabele namijenjene za vanjsku upotrebu i zaštićene od prskanja vodom.
b) Nikada ne prelazite uređajem preko kabela. Kad kosite, sajlu treba povlačiti iza kosilice i uvijek sa strane koja se kosi.
c) Ne izlažite kabel izvorima topline, ulju, otapalima ili oštrim rubovima.
d) Ne dopustite da produžni kabel ili utičnica dođu u kontakt s mokrim površinama (lokve, mokra trava).

BG ПРЕДУПРЕЖДЕНИЕ. Прочетете всички предупреждения, обозначени със символа, и всички инструкции. Неспазването на следните предупреждения и инструкции за безопасност може да доведе до токов удар, пожар или сериозно нараняване.
Запазете всички предупреждения и инструкции за бъдеща употреба. Терминът "електроинструмент", използван в предупрежденията, се отнася за електроинструмент, захранван от електрическата мрежа (с кабел) или с акумулаторна батерия (без кабел).
Общи правила за безопасност - Безопасност на работното място
а) Поддържайте работното място подредено и с добро осветление. Безпорядъкът и лошото осветление допринасят за злополуки.
б) Не използвайте електроинструмента във взривоопасна среда, създадена от запалими течности, газове илиссс прах. Електроинструментите произвеждат искри, които могат да възпламенят прах или изпарения.
(в) Не допускайте деца и странични лица в зоните, в които се работи с електроинструмента. Отвличането на вниманието им може да доведе до загуба на контрол върху електроинструмента.
2 Общи правила за безопасност - Електрическа безопасност
а) Щепселът трябва да съответства на електрическия контакт. Никога не променяйте щепсела по какъвто и да е начин. Не използвайте никаква междинна връзка, когато използвате електрически инструменти, които имат кабел със защитен заземителен проводник. Липсата на промени по щепселите и контактите намалява риска от поражение от електрически ток.
(б) Избягвайте да докосвате заземени повърхности, като тръби, нагреватели, радиатори за централно отопление и хладилници. Ако се докоснат заземени части, рискът от токов удар се увеличава.
в) Не излагайте уреда на въздействието на дъжд или влага. Навлизането на вода в електроинструмента увеличава риска от токов удар.
г) Не напрягайте свързващите кабели. Никога не използвайте кабела за пренасяне, дърпане или изключване на щепсела от контакта. Предпазвайте захранващия кабел от топлина, масло, остри ръбове или движещи се части на електроинструмента. Повреденият или заплетен кабел увеличава риска от токов удар.
(д) Когато работите с електроинструмента на открито, използвайте само удължители, предназначени за използване на открито. Използването на подходящ удължител намалява риска от токов удар.
е) Когато работите с електроинструмента във влажна атмосфера, използвайте устройство за защита от остатъчен ток (RCD). Защитата от остатъчен ток намалява риска от токов удар.
3 Общи правила за безопасност - Лична безопасност
а) Бъдете бдителни, когато работите с електроинструмента, извършвайте всяка операция внимателно и с повишено внимание. Не използвайте електроинструмента, когато сте уморени или под въздействието на наркотици, алкохол или лекарства. Момент на невнимание по време на работа с електроинструмента може да доведе до сериозни наранявания.
(б) Използвайте лични предпазни средства. Винаги използвайте защитни очила. Личните предпазни средства, като противопрахова маска, нехлъзгащи се предпазни обувки, каска или защита на слуха, използвани подходящо за преобладаващите условия, намаляват риска от нараняване.
(в) Избягвайте непреднамереното стартиране на електроинструмента. Уверете се, че превключвателят е в положение "изключено", преди да поставите щепсела в контакта или да поставите акумулаторната батерия или акумулатора в контакта, преди да вдигнете или пренесете електроинструмента. Пренасянето на електроинструмента, докато пръстът ви е върху превключвателя, крие риск от неконтролирано включване на електроинструмента и може да доведе до злополука.
(г) Извадете всички гаечни ключове или други инструменти за настройка, преди да стартирате електроинструмента. Оставянето на гаечен ключ или инструмент, вкаран в движещите се части на електроинструмента, може да доведе до нараняване.
(д) Избягвайте заемането на неестествени положения по време на работа. Поддържайте стабилна позиция и равновесие през цялото време. Това осигурява по-добър контрол на електроинструмента в непредвидими ситуации.
е) Носете подходящо работно облекло. Не носете свободни дрехи или бижута. Дръжте коса, дрехите и ръкавиците далеч от движещите се части. Свободното облекло, бижутата или дългата коса могат да бъдат завлечени от движещите се части.
(ж) Ако електроинструментът е предназначен за работа с аспирация, уверете се, че тя е свързана и се използва правилно. Използването на аспирация на изкопания материал значително намалява риска, свързан с наличието на вреден прах.

(з) Опитът, придобит от честата работа с електроинструмента, не трябва да води до прекомерна самоувереност и пренебрегване на правилата за безопасност. Невниманието може да доведе до сериозни наранявания за части от секундата.
4 Общи правила за безопасност - работа с машината и боравене с нея
а) Не претоварвайте електроинструмента. Използвайте правилния електроинструмент за съответното приложение. Използването на електроинструмента по предназначение ще повиши ефективността и безопасността на извършваната работа.
(б) Не използвайте електроинструмент, при който превключвателят/превключвателят е повреден. Всеки електроинструмент, който не може да бъде управляван от превключвателя, е опасен и трябва да бъде ремонтиран.
(в) Изключете от електрическия инструмент щепсела или изключете акумулаторната батерия (ако е разглобяема) преди всяка настройка, смяна на аксесоари или съхранение. Тези предпазни мерки намаляват риска от неконтролируемо стартиране на електроинструмента.
(г) Съхранявайте електроинструмента на място, недостъпно за деца, когато не го използвате, и не позволявайте на лица, които не са запознати с електроинструмента или с тези инструкции, да използват електроинструмента. Електроинструментите са опасни в ръцете на необучени потребители.
(д) Електроинструментът и принадлежностите му трябва да се обслужват. Проверявайте за концентричност и правилно фиксиране на движещите се части, проверявайте за пукнатини или други фактори, които могат да повлияят на електроинструмента. Ако бъдат открити повреди, поправете електроинструмента преди употреба. Лошата поддръжка на електроинструмента е причина за много злополуки.
(е) Поддържайте режещите инструменти остри и чисти. Правилното поддържане на остри ръбове на режещите инструменти намалява вероятността от заклещване и улеснява работата с тях.
ж) Използвайте електроинструмента, оборудването, накрайниците и т.н. в съответствие с тези инструкции, като вземате предвид условията на работа и вида на работата, която трябва да се извърши. Използването на електроинструмента по начин, за който той не е предназначен, може да доведе до опасни ситуации.
з) Дръжките и частите за захващане трябва да се поддържат винаги сухи, чисти и без масла и мазнини. Хлъзгавите дръжки и повърхности за захващане не позволяват безопасна работа и контрол на електроинструмента в неочаквани ситуации.
5 Общи правила за безопасност - обслужване
а) Електроинструментът може да се ремонтира само от квалифициран специалист, като се използват оригинални части. По този начин се гарантира запазването на безопасността на електроинструмента.
6. правила за безопасност за косачки за трева
1. Инструкции
а) Прочетете внимателно инструкциите. Запознайте се с органите за управление и с правилното използване на машината.
б) Никога не позволявайте на деца или на лица, които не са запознати с инструкциите, да работят с машината. Националните разпоредби могат да определят точната възраст на оператора.
в) Никога не косете, когато наоколо има други хора, особено деца или домашни любимци.
г) Не забравяйте, че операторът или потребителят носи отговорност за злополуки или опасности, които възникват за други хора или околната среда.
д) 2. подготовка
е) Винаги носете стабилни обувки и дълги панталони, когато косите. Не работете с машината с боси крака или с отворени сандали. Избягвайте повредено облекло, което е твърде свободно или има висящи презрамки или ленти.
ж) Проверете внимателно мястото, където ще се работи с уреда, и отстранете всички предмети, които биха могли да попаднат в уреда.
з) Винаги преди употреба проверявайте ножовете, винтовете и оборудването за сглобяване на ножовете за износване или повреда. Подменяйте износените или повредени части в сглобяващите устройства, за да поддържате баланса. Заменете повредените или нечетливи плочи.
(и) Преди употреба проверявайте захранващия кабел и удължителя за повреди или износване. Ако кабелът е бил повреден по време на употреба, изключете го от директното захранване. НЕ ДОКОСВАЙТЕ КАБЕЛА, ПРЕДИ ДА ИЗКЛЮЧИТЕ ЗАХРАНВАНЕТО. Не използвайте уреда, ако кабелът е повреден или износен.
3 Използване
а) Косете само на дневна светлина или при добро изкуствено осветление.
б) Избягвайте да косите мокра трева.
в) Винаги се уверявайте, че краката ви стоят стабилно върху наклонена повърхност.
г) Ходете пеша, никога не бягайте.
д) Косете напречно на склона, никога нагоре или надолу.
е) Бъдете особено внимателни, когато сменяте посоката на движение по склона.
ж) Не косете по прекалено наклонени склонове.
з) Бъдете особено внимателни, когато косите на заден ход или дърпате уреда към себе си.
и) Изключете задвижването на режещия(ите) елемент(и), ако уредът трябва да бъде наклонен, когато се движи по повърхности, различни от трева, и когато се транспортира до и от зоната за косене.
й) Не използвайте уреда с повредени предпазни ограждения или корпуси и без предпазно устройство, като например затворените предпазни ограждения и/или контейнери за трева.
к) Стартирайте внимателно двигателя в съответствие с инструкциите, като се уверите, че краката са далеч от режещия(те) елемент(и).
л) Не накланяйте машината при стартиране на двигателя, освен когато тя изисква накланяне по време на стартиране. В този случай не накланяйте повече от необходимото и повдигайте само тази част, която е далеч от оператора.
(м) Не стартирайте машината, докато стоите пред отвора за изхвърляне.
н) Не дръжте ръцете или краката си в близост до въртящи се части. Уверете се, че отворът за изхвърляне не е запушен по всяко време.
о) Не премествайте уреда при работещ двигател.
р) Спрете уреда и извадете щепсела от контакта. Уверете се, че всички движещи се части не са в движение.
р) Спрете уреда и извадете заключващия възел. Уверете се, че всички движещи се части са неподвижни
- всеки път, когато се отдалечавате от уреда,
- преди да почиствате или бутате контакта,
- преди да проверявате, почиствате или ремонтирате уреда,
- след като сте били ударени от чужд предмет. Проверете уреда за повреди и, ако е необходимо, извършете ремонт, преди да стартирате отново и да работите с уреда; ако уредът започне да вибрира прекомерно (проверете незабавно)
- проверете за повреда,
- заменете или ремонтирайте повредените части,
- проверете и затегнете разхлабените части.
4 Поддръжка и съхранение
а) Поддържайте всички гайки, болтове и винтове в добро състояние, за да сте сигурни, че уредът ще работи безопасно.
б) Проверявайте често контейнера за трева за износване или повреда.
в) При машините с много ножове бъдете внимателни, тъй като въртенето на един режещ елемент може да предизвика въртене на другите ножове.
г) Бъдете внимателни, когато регулирате машината, за да избегнете попадането на пръстите си между движещите се ножове и неподвижните части на машината.
д) Винаги оставяйте машината да изстине преди следващото пускане в действие.
е) Бъдете внимателни, когато работите с ножовете, въпреки че задвижването е изключено, тъй като ножовете може все още да се въртят.
ж) От съображения за безопасност подменяйте износените или повредени части. Използвайте само оригинални резервни части и принадлежности.
5 Препоръки за оборудване от клас II
Уредът трябва да се захранва от устройство за защита от остатъчен ток (RCD) с ток на изключване не повече от 30 mA.
7 Допълнителни предписания за безопасност за електрически косачки за трева
а) Ако е необходимо да се използва удължител, винаги използвайте удължители, предназначени за използване на открито и защитени от пръски вода.
б) Никога не пускайте уреда по кабела. При косене кабелът трябва да се издърпва зад косачката и винаги откъм косената страна.
в) Не излагайте кабела на източници на топлина, на контакт с масла, разтворители или остри ръбове.
г) Не позволявайте кабелът от удължителя и контакта да влизат в контакт с мокра земя (локви, мокра трева).

EN ПОПЕРЕДЖЕННЯ. Прочитайте всі попередження, позначені цим символом, та всі інструкції. Недотримання наведених нижче попереджень та інструкцій з техніки безпеки може призвести до ураження електричним струмом, пожежі або серйозних травм.
Зберігайте всі попередження та інструкції для подальшого використання. Термін "електроінструмент", що використовується в попередженнях, відноситься до мережевого (дротового) або бездротового (акумуляторного) електроінструменту.
Загальні правила техніки безпеки - Безпека на робочому місці
a) Тримайте робоче місце в чистоті та добре освітлюйте його. Безлад і погане освітлення сприяють нещасним випадкам.
b) Не використовуйте електроінструмент у вибухонебезпечних середовищах, створених легкозаймистими рідинами, газами або пилом. Електроінструменти виробляють іскри, які можуть запалити пил або пари.
(c) Не підпускайте дітей та сторонніх осіб до місць, де працює електроінструмент. Відволікання може призвести до втрати ними контролю над електроінструментом.
2 Загальні правила безпеки - Електробезпека
a) Вилка повинна відповідати розетці. Ніколи не змінюйте штепсельну вилку. Не використовуйте ніяких проміжних з'єднань при використанні електроінструментів, які мають кабель із захисним заземленням. Відсутність змін у штепсельних вилках і розетках знижує ризик ураження електричним струмом.
(b) Не торкайтеся заземлених поверхонь, таких як труби, обігрівачі, радіатори центрального опалення та холодильники. Дотик до заземлених частин підвищує ризик ураження електричним струмом.
c) Не піддавайте прилад впливу дощу або вологи. Потрапляння води всередину електроінструменту підвищує ризик ураження електричним струмом.
d) Не натягуйте з'єднувальні кабелі. Ніколи не використовуйте шнур для перенесення, витягування або від'єднання вилки від контакту. Захищайте шнур живлення від нагрівання, масла, гострих країв або рухомих частин електроінструменту. Пошкоджений або заплутаний шнур збільшує ризик ураження електричним струмом.
(e) При роботі з електроінструментом на відкритому повітрі використовуйте тільки подовжувачі, призначені для використання на відкритому повітрі. Використання відповідного подовжувача зменшує ризик ураження електричним струмом.
f) При експлуатації електроінструменту у вологому середовищі використовуйте пристрій захисного відключення (ПЗВ). Захист від залишкового струму зменшує ризик ураження електричним струмом.
3 Загальні правила техніки безпеки - Особиста безпека
a) Будьте пильні під час роботи з електроінструментом, виконуйте кожну операцію акуратно та обережно. Не використовуйте електроінструмент у стані втоми або під впливом наркотиків, алкоголю або ліків. Хвилинна неуважність під час роботи з електроінструментом може призвести до серйозних травм.
(b) Використовуйте засоби індивідуального захисту. Завжди використовуйте захисні окуляри. Засоби індивідуального захисту, такі як протипилова маска, неслизьке взуття, шолом або захисні навушники, що використовуються відповідно до умов роботи, знижують ризик отримання травм.
(c) Уникайте ненавмисного запуску електроінструменту. Переконайтеся, що вимикач знаходиться в положенні "вимкнено", перш ніж вставляти вилку в розетку або вставляти акумуляторну батарею або акумулятор в розетку, а також перед підняттям або перенесенням електроінструменту. Переноска електроінструменту, коли палець знаходиться на вимикачі, може призвести до неконтрольованого ввімкнення електроінструменту і стати причиною нещасного випадку.
(d) Перед запуском електроінструменту вийміть гайкові ключі або інші інструменти для налаштування. Залишення гайкового ключа або інструменту в рухомих частинах електроінструменту може призвести до травми.
(e) Уникайте неприродних положень під час роботи. Завжди зберігайте стійке положення і рівновагу. Це забезпечить кращий контроль над електроінструментом у непередбачуваних ситуаціях.
f) Носіть відповідний робочий одяг. Не носіть вільний одяг або прикраси. Тримайте волосся, одяг і рукавички подалі від рухомих частин. Вільний одяг, прикраси або довге волосся можуть бути втягнуті рухомими частинами.
(g) Якщо електроінструмент призначений для роботи з витяжкою, переконайтеся, що він підключений і використовується належним чином. Використання витяжки викопаного матеріалу значно знижує ризик, пов'язаний з наявністю шкідливого пилу.
(h) Досвід, отриманий від частої роботи з електроінструментом, не повинен призводити до надмірної самовпевненості та ігнорування правил безпеки. Необережність може призвести до серйозних травм за частки секунди.
4 Загальні правила техніки безпеки - поводження з інструментом та його експлуатація
a) Не перевантажуйте електроінструмент. Використовуйте відповідний електроінструмент. Використання електроінструменту за призначенням підвищить ефективність і безпеку виконуваних робіт.

(b) Не використовуйте електроінструмент зі зламаним вимикачем/перемикачем. Будь-який електроінструмент, який не контролюється вимикачем, є небезпечним і повинен бути відремонтований.
(c) Перед будь-яким регулюванням, заміною приладдя або зберіганням від'єднайте акумуляторну батарею (якщо вона з'єднується) від електроінструменту. Такі запобіжні заходи зменшують ризик неконтрольованого запуску електроінструменту.
(d) Зберігайте електроінструмент у недоступному для дітей місці, коли він не використовується, і не допускайте до роботи з ним осіб, які не знайомі з електроінструментом або цією інструкцією. Електроінструменти небезпечні в руках непідготовлених користувачів.
(e) Електроінструмент та приладдя необхідно обслуговувати. Перевірте концентричність і правильність фіксації рухомих частин, перевірте наявність тріщин або будь-яких інших факторів, які можуть вплинути на електроінструмент. У разі виявлення пошкоджень відремонтуйте електроінструмент перед використанням. Погане обслуговування електроінструменту є причиною багатьох нещасних випадків.
(f) Тримайте ріжучі інструменти гострими та чистими. Належний догляд за гострими краями ріжучого інструменту зменшує ймовірність заклинювання і полегшує роботу з ним.
g) Використовуйте електроінструмент, обладнання, біти тощо відповідно до цієї інструкції, враховуючи умови роботи та тип виконуваної роботи. Використання електроінструменту не за призначенням може призвести до небезпечних ситуацій.
h) Рукоятки і частини рукоятки завжди повинні бути сухими, чистими, без мастила і жиру. Слизькі рукоятки та поверхні захвату не дозволяють безпечно працювати з електроінструментом та керувати ним у непередбачуваних ситуаціях.
5 Загальні правила техніки безпеки - обслуговування
a) Ремонт електроінструменту повинен виконуватися тільки кваліфікованим фахівцем з використанням оригінальних деталей. Це гарантує безпеку електроінструменту.
6 Правила техніки безпеки для газонокосарок
1. інструкції
a) Уважно прочитайте інструкцію. Ознайомтеся з органами керування та правильним використанням машини.
b) Ніколи не дозволяйте дітям або особам, які не ознайомлені з інструкцією, користуватися машиною. Точний вік оператора може бути визначений національним законодавством.
c) Ніколи не косіть, коли поруч знаходяться інші люди, особливо діти або домашні тварини.
d) Пам'ятайте, що оператор або користувач несе відповідальність за нещасні випадки або небезпеку, що сталися з іншими людьми або навколишнім середовищем.
e) 2. підготовка
f) Під час косіння завжди носіть міцне взуття та довгі штани. Не працюйте з машиною босоніж або у відкритих сандалях. Уникайте пошкодження одягу, який занадто вільний або має ремені чи стрічки, що бовтаються.
g) Уважно перевірте місце, де буде експлуатуватися пристрій, і приберіть всі предмети, які можуть потрапити всередину пристрою.
h) Завжди перевіряйте ножі, гвинти та обладнання для складання ножів на наявність зносу або пошкоджень перед використанням. Замініть зношені або пошкоджені деталі в вузлах для підтримки балансу. Замініть пошкоджені або нечитабельні таблички.
(i) Перед використанням перевірте шнур живлення та подовжувач на наявність пошкоджень або зносу. Якщо кабель був пошкоджений під час використання, від'єднайте його від джерела живлення. НЕ ТОРКАЙТЕСЯ КАБЕЛЮ ДО ВІДКЛЮЧЕННЯ ЖИВЛЕННЯ. Не використовуйте прилад, якщо шнур пошкоджений або зношений.
3 Використання
a) Косіть тільки при денному світлі або хорошому штучному освітленні.
б) Уникайте косіння мокрої трави.
c) Завжди стежте за тим, щоб ваші ноги міцно стояли під нахилом.
d) Ходіть, ніколи не біжіть.
e) Косіть поперек схилу, а не вгору або вниз.
f) Будьте особливо обережні при зміні напрямку руху на схилі.
g) Не косіть на надмірно крутих схилах.
h) Будьте особливо обережні, коли рухаєтеся заднім ходом або тягнете пристрій на себе.
i) Вимкніть привід ріжучого елемента(ів), якщо пристрій необхідно нахилити під час переміщення по поверхні, відмінній від трави, а також під час транспортування до місця косіння та з нього.
j) Не використовуйте пристрій з пошкодженими захисними кожухами або кожухами, а також без захисних пристроїв, таких як захисні кожухи та/або контейнери для трави, що входять до комплекту поставки.
k) Обережно запускайте двигун відповідно до інструкцій, переконавшись, що ноги знаходяться подалі від ріжучого елемента(ів).
l) Не нахиляйте машину під час запуску двигуна, за винятком випадків, коли вона потребує нахилу під час запуску. У цьому випадку не нахиляйте більше, ніж потрібно, і піднімайте тільки ту частину, яка знаходиться в стороні від оператора.
(m) Не запускайте машину, стоячи перед викидним отвором.
n) Не тримайте руки або ноги поблизу частин, що обертаються. Слідкуйте за тим, щоб отвір для викиду завжди був вільним.
o) Не пересувайте прилад з працюючим двигуном.
p) Зупиніть прилад і витягніть вилку з розетки. Переконайтеся, що всі рухомі частини не рухаються.
q) Зупиніть прилад і зніміть блокувальний вузол. Переконайтеся, що всі рухомі частини нерухомі
- кожного разу, коли ви відходите від приладу,
- перед чищенням або натисканням на розетку,
- перед перевіркою, чищенням або ремонтом приладу,
- після удару стороннім предметом. Перевірте прилад на наявність пошкоджень і, за необхідності, виконайте ремонт перед повторним вмиканням та експлуатацією приладу; якщо прилад починає надмірно вібрувати (негайно перевірте)
- перевірте на наявність пошкоджень,
- замініть або відремонтуйте пошкоджені деталі,
- перевірте та підтягніть ослаблені деталі.

4 Технічне обслуговування та зберігання
a) Підтримуйте всі гайки, болти та гвинти в належному стані, щоб гарантувати безпечну роботу пристрою.
b) Часто перевіряйте контейнер для трави на предмет зносу або пошкоджень.
c) У випадку багатолезових машин будьте обережні, оскільки обертання одного ріжучого елемента може спричинити обертання інших лез.
d) Будьте обережні під час регулювання пристрою, щоб уникнути потрапляння пальців між рухомими лезами та нерухомими частинами пристрою.
e) Завжди давайте приладу охолонути перед наступним включенням.
f) Будьте обережні під час роботи з ножами, навіть якщо привід вимкнений, оскільки ножі можуть продовжувати обертатися.
g) З міркувань безпеки замінюйте зношені або пошкоджені деталі. Використовуйте тільки оригінальні запасні частини та аксесуари.
5 Рекомендації для обладнання класу II
Прилад повинен живитися від пристрою захисного відключення (ПЗВ) із струмом спрацьовування не більше 30 мА.
7 Додаткові правила безпеки для електричних газонокосарок
a) Якщо необхідно використовувати подовжувач, завжди використовуйте подовжувачі, призначені для зовнішнього використання та захищені від бризок води.
b) Ніколи не направляйте прилад на шнур. Під час косіння кабель слід тягнути за косаркою і завжди з боку, з якого коситься трава.
c) Не піддавайте кабель впливу джерел тепла, контакту з маслом, розчинниками або гострими краями.
d) Не допускайте контакту кабелю з подовжувачем і розеткою з мокрою землею (калюжі, мокра трава).