○DED8705 ●DED8706

Instrukcja ważna dla urządzeń wyprodukowanych po: / Operating instructions valid for devices manufactured after: / Návod k obsluze platný pro zařízení vyrobená po: / Návod na obsluhu platný pre zariadenia vyrobené po: / Naudojimo instrukcijos galioja prietaisams, pagamintiems po: / Lietošanas instrukcija, kas attiecas uz ierīcēm, kas ražotas pēc: / A használati utasítás az alábbi dátum után gyártott készülékekre érvényes: / Instrucțiuni de utilizare valabile pentru dispozitivele fabricate după: / Navodila za uporabo veljajo za naprave, proizvedene po: / Korisnički priručnik vrijedi za uređaje proizvedene nakon: / Инструкции за експлоатация, валидни за устройства, произведени след: / Інструкція з експлуатації, важлива для пристроїв, виготовлених після: / Bedienungsanleitung gültig für Geräte, die nach dem folgenden Datum hergestellt wurden: / Mode d'emploi valable pour les appareils fabriqués après: **01.05.2025**

PL **Wertykulator/aerator elektryczny**
Instrukcja obsługi z kartą gwarancyjną

EN **Electric scarifier/aerator**
Operating instructions with warranty card

CZ **Elektrický vertikutátor/provzdušňovač**
Návod k obsluze se záručním listem

SK **Elektrický vertikulátor/aerátor**
Užívateľská príručka so záručným listom

LT **Elektriskais vertikulators/aerators**
Naudojimo instrukcija su Garantiniu lapu

LV **Elektrisks skarifikators/aerators**
Lietošanas instrukcija ar garantijas talonu

HU **Elektromos Vertikulátor/levegőztető**
Használati Utasítás Garanciajeggyel

RO **Scarificator/aerator electric**
Instrucțiuni de utilizare și certificat de garanție

SI **Prezračevalnik/prezračevalnik**
Navodila za uporabo z garancijskim listom

HR **Skarifikator/aerator**
Upute za uporabu s jamstvenim listom

BG **Скарификатор/аератор**
Инструкции за експлоатация с гаранционна карта

UA **Скарифікатор/аератор**
Інструкція з експлуатації з гарантійним талоном

DE **Vertikutierer/elektrischer Luftsprudler**
Bedienungsanleitung mit Garantiekarte

FR **Scarificateur/aérateur électrique**
Mode d'emploi avec carte de garantie



PL Wszelkie prawa zastrzeżone. Niniejsze opracowanie jest chronione prawem autorskim. Kopiowanie lub rozpowszechnianie Instrukji Obsługi we fragmentach albo w całości bez zgody Dedra Exim zabronione Dedra Exim zastrzega sobie prawo do wprowadzania zmian konstrukcyjno-technicznych oraz kompletacyjnych bez uprzedniego powiadamiania. Zmiany te nie mogą stanowić podstawy do reklamowania produktu. Instrukcja obsługi dostępna na stronie www.dedra.pl

EN All rights reserved. This work is protected by copyright. Copying or distribution of the User Manual in parts or in full without Dedra Exim's permission is prohibited Dedra Exim reserves the right to make design, technical and completion changes without prior notice. These changes may not constitute grounds for advertising the product. User manual available at www.dedra.pl

CZ Všechna práva vyhrazena. Toto zpracování je chráněno autorským právem. Kopírování nebo šíření Návodu k obsluze v částech nebo vcelku bez souhlasu společnosti Dedra Exim je zakázáno. Dedra Exim si vyhrazuje právo zavádět konstrukční a technické a komplementační změny bez dřívějšího oznámení. Tyto změny nemohou být základem pro reklamování výrobku. Návod k obsluze dostupný na stránkách www.dedra.pl

SK Všetky práva vyhradené. Tieto materiály sú chránené autorskými právami. Kopírovanie prípadne šírenie častí, prípadne celého návodu na obsluhu je bez súhlasu spoločnosti Dedra Exim zakázané. Dedra Exim si vyhradzuje právo na vykonávanie konštrukčno-technických zmien, a zmien doplnkového príslušenstva, bez predchádzajúceho upozornenia. Tieto zmeny nemôžu byť dôvodom na reklamáciu výrobku. Užívateľská príručka je dostupná na webovej stránke www.dedra.pl

LT Visos teisės saugomos. Šis kūrinys yra saugomas autorinių teisių įstatymų. Eksploatavimo instrukcijos arba jos fragmentų kopijavimas ir platinimas be „Dedra Exim“ sutikimo draudžiamas. „Dedra Exim“ pasilieka sau teisę įvesti konstrukcijos, techninius arba komplektacijos pokyčius be išankstinio įspėjimo. Šie pokyčiai negali būti skundo dėl produkto pagrindu. Naudojimo instrukcija yra prieinama svetainėje: www.dedra.pl

LV Visas tiesības pasargātas. Šis izdevums ir sargāts ar autortiesību. Lietošanas Instrukcijas kopēšana vai izplatīšana pilnīgi vai fragmentos bez Dedra Exim firmas piekrišanas ir aizliegta. Firma Dedra Exim atstāj sev tiesību veikt konstrukcijas-tehnikas izmaiņu, kā arī komplektācijas izmaiņu bez iepriekšēja paziņojuma. Šīs izmaiņas nevar būt par pamatu produkta reklamēšanai. Lietošanas instrukcija pieejama mājaslapā www.dedra.pl

HU Minden jog fenntartva. A jelen kiadvány szerzői jogokkal védve. A Használati Utasítás másolása vagy terjesztése egészében vagy részleteiben a Dedra Exim írásos engedélye nélkül tilos A Dedra Exim fenntartja magának a szerkezeti-műszaki, valamint komplettálási változtatások előzetes bejelentés nélküli bevezetésének jogát. Ezek a változások nem szolgálhatnak alapjául a termék reklamációjának. A használati utasítás a weboldalon elérhető www.dedra.pl.

RO Toate drepturile rezervate. Această redactare este protejată prin legea dreptului de autor. Este interzisă copierea, reproducerea în orice fel sau multiplicarea și distribuirea parțială sau în totalitate a Manualului de utilizare fără permisiunea firmei Dedra Exim Firma Dedra Exim își rezervă dreptul de a face modificări tehnice și constructive sau de completare a dispozitivului fără o notificare prealabilă. Aceste modificări nu pot constitui temei pentru reclamarea produsului. Instrucțiunea de deservire accesibilă pe pagina www.dedra.pl

SI Vse pravice pridržane. Ta navodila so zaščitena na podlagi predpisov o avtorskih pravicah. Prepovedano je kopiranje ali razširjanje teh navodil za uporabo po delih ali v celoti brez soglasja Dedra Exim. Dedra Exim si pridržuje pravico do uvajanja konstrukcijsko-tehničnih in kompletacijskih sprememb brez predhodnega obvestila. Te spremembe ne morejo biti podlaga za prijavo reklamacije. Navodila za uporabo so na voljo na strani www.dedra.pl

HR Sva prava su rezervirana. Ovo djelo je zaštićeno autorskim pravom. Zabranjeno je kopiranje ili distribucija Uputa za uporabu u dijelovima ili u cijelosti bez pristanka Dedra Exima Dedra Exim zadržava pravo uvođenja promjena konstrukcijskih, tehničkih i završnih bez prethodne obavijesti. Ove promjene ne mogu predstavljati osnovu za reklamiranje proizvoda. Upute za uporabu dostupne su na web stranici www.dedra.pl

BG Всички права запазени. Тази работа е защитена с авторски права. Копирането или разпространението на ръководството за потребителя на части или изцяло без разрешението на Dedra Exim е забранено Dedra Exim си запазва правото да прави промени в дизайна, техниката и окомплектовката без предварително уведомление. Тези промени не могат да бъдат основание за рекламиране на продукта. Ръководството за потребителя е достъпно на адрес www.dedra.pl

UA Всі права захищені. Ця робота захищена авторським правом. Копіювання або розповсюдження Посібника користувача повністю або частково без дозволу Dedra Exim заборонено Dedra Exim залишає за собою право вносити зміни в конструкцію, технічні характеристики та комплектацію без попереднього повідомлення. Ці зміни не можуть бути підставою для реклами продукту. Посібник користувача доступний на сайті www.dedra.pl

DE Alle Rechte vorbehalten. Dieses Dokument ist urheberrechtlich geschützt. Die Vervielfältigung oder Weitergabe der Betriebsanleitung, auch auszugsweise, ist ohne Zustimmung von Dedra Exim nicht gestattet. Dedra Exim behält sich das Recht vor, ohne vorherige Ankündigung, konstruktive und technische Änderungen sowie Änderungen des Lieferumfangs vorzunehmen. Diese Änderungen können nicht als Grundlage für Beanstandungen verwendet werden. Die Betriebsanleitung finden Sie unter www.dedra.pl

FR Tous droits réservés. Le présent document est protégé par le droit d'auteur. La copie ou la diffusion du manuel d'utilisation, en partie ou dans son intégralité, sans l'autorisation de Dedra Exim est interdite. Dedra Exim se réserve le droit d'apporter des modifications techniques et de conception ainsi que des changements dans la composition du produit sans préavis. Ces modifications ne peuvent constituer un motif de réclamation concernant le produit. Le manuel d'utilisation est disponible sur le site www.dedra.pl

Kontakt
Contact/ Kontakt/ Kontakt/ Kontaktai/ Kontakts/ Elérhetőség/ Contact/ Pišite na/ Kontakt/ Свържете се с/ Контакти/ Kontakt/ Contact:
Dedra Exim Sp. z o.o., ul. 3 Maja 8, 05-800 Pruszków, Tel. +48 22 73 83 777 wew. 129, 170, fax +48 22 73 83 779
info@dedra.pl www.dedra.pl

22 PAP

1. Zdjęcia i rysunki



A

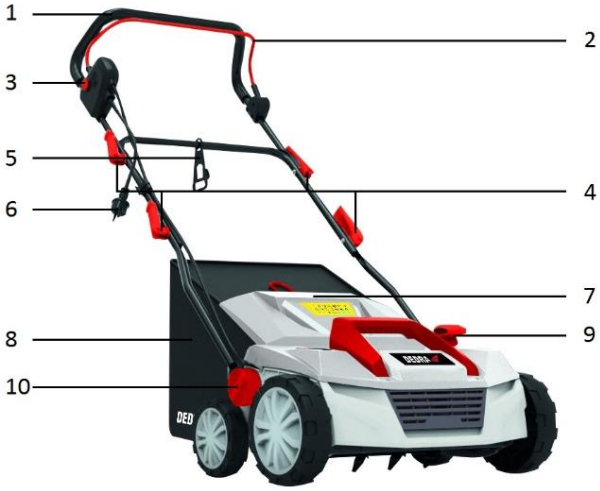

B

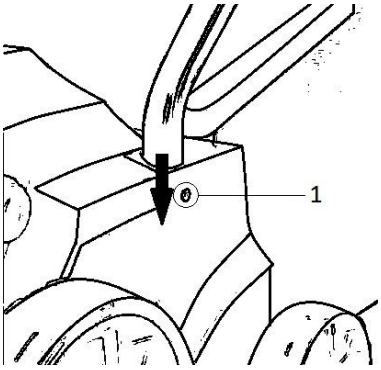

C

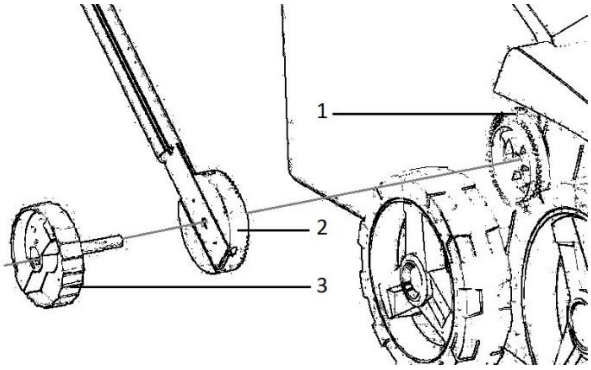

D

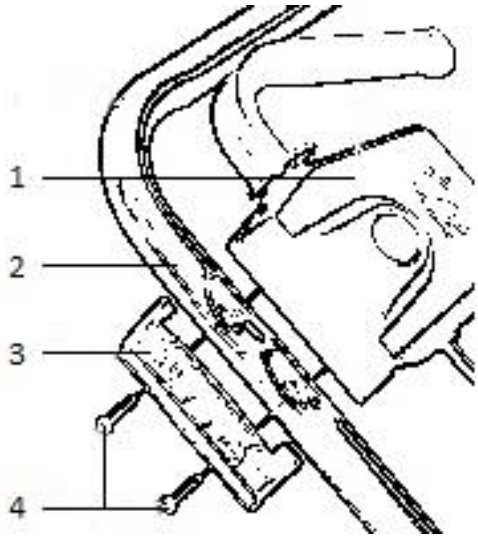

E

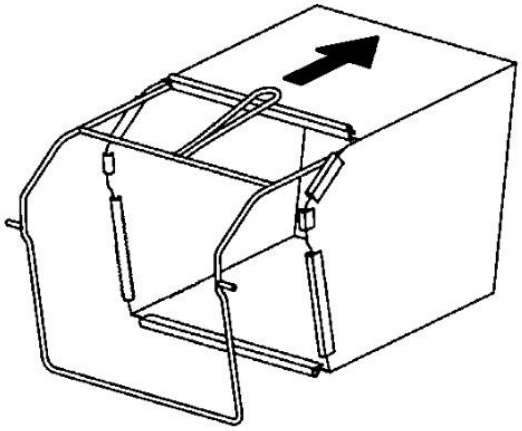

F

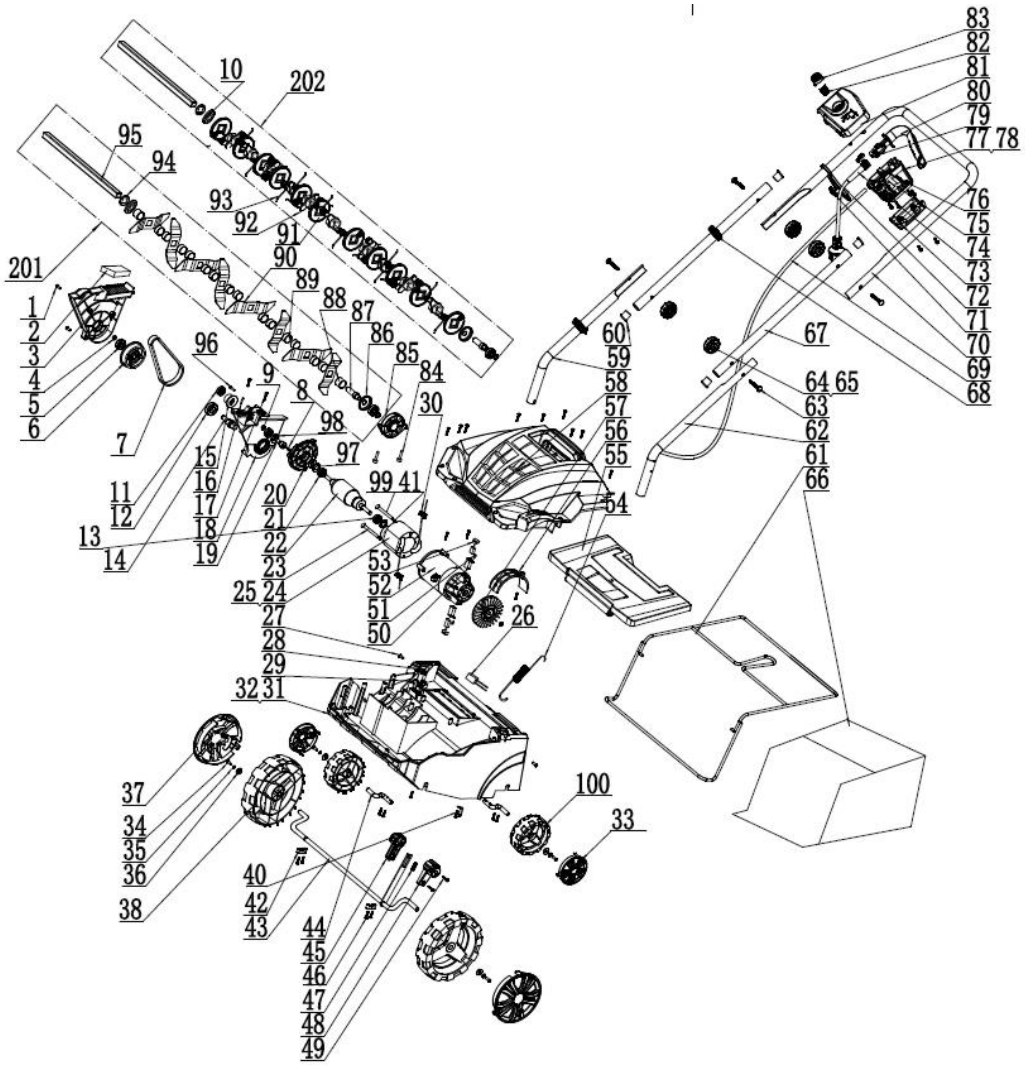
10
202
95
94
93
92
91
90
89
88
87
86
85
84
30
201
1
2
3
4
5
6
7
96
9
8
98
97
99
41
15
16
17
18
19
20
21
22
23
24
25
27
28
29
32
31
11
12
13
14
53
52
51
50
26
54
55
56
57
58
59
60
67
64
65
63
62
61
66
83
82
81
80
79
77
78
76
75
74
73
72
71
70
69
68
37
34
35
36
38
40
42
43
44
45
46
47
48
49
100
33

G

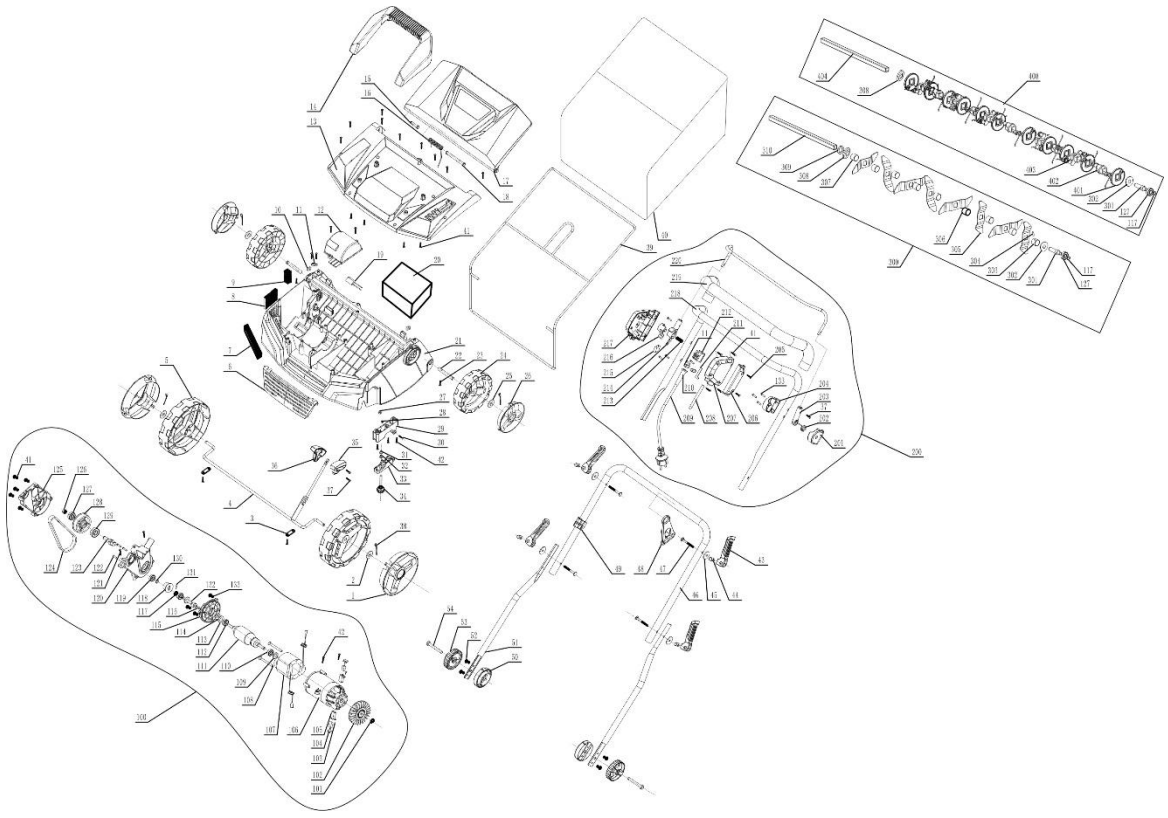

H

Opis piktogramów / Description of pictograms / Popis piktogramů / Popis piktogramov / Piktogramų aprašymas / Piktogrammu apraksts / A piktogramok leírása / Descrierea pictogramelor / Opis piktogramov / Opis piktograma / Описание на пиктограмите / Опис піктограм / Beschreibung der Piktogramme / Description des pictogrammes



Nakaz: przeczytaj instrukcję obsługi / Mandatory: read the user manual / Povinné: přečtěte si návod k použití / Povinné: prečítajte si používateľskú príručku / Privaloma: perskaityti vartotojo vadovą / Obligāts: izlasiet lietošanas instrukciju / Kötelező: olvassa el a felhasználói kézikönyvet / Obligatoriu: citiți manualul de utilizare / Obvezno: preberite navodila za uporabo / Obavezno: pročitajte upute za uporabu / Задължително: прочетете ръководството за употреба / Обов'язково: прочитайте інструкцію з експлуатації / Obligatorisch: Lesen Sie die Bedienungsanleitung / Obligatoire: lire le mode d'emploi



Nakaz: stosować okulary ochronne / Mandatory: wear safety glasses / Povinné: používat ochranné brýle / Povinné: noste ochranné okuliare / Privaloma: dėvėti apsauginius akinius / Obligāti: lietot aizsargbrilles / Obligatoriu: purtați ochelari de protecție / Obvezno: nosite varnostna očala / Obavezno: nositi zaštitne naočale / Задължително: носете предпазни очила / Обов'язково: використовувати захисні окуляри / Obligatorisch: Schutzbrille tragen / Obligatoire: porter des lunettes de protection



Nakaz: używać ochronników słuchu / Mandatory: use hearing protection / Povinnost: používat chrániče sluchu / Povinné: používajte ochranu sluchu / Privaloma: naudoti klausos apsaugos priemones / Pienākums: lietot dzirdes aizsargus / Kötelező: hallásvédő használata / Obligatoriu: utilizați protecție auditivă / Obvezno: uporabljajte zaščito za sluh / Obavezno: koristite zaštitu za sluh / Задължително: използвайте средства за защита на слуха / Обов'язкове: використовувати засоби захисту слуху / Obligatorisch: Gehörschutz verwenden / Obligatoire: utiliser des protections auditives



Klasa ochrony przeciwporażeniowej / Electrical shock protection class / Třída protipožární ochrany / Trieda protipožiarnej ochrany / Apsaugos nuo elektros smūgio klasė / Prettrieciena drošības klase / Érintésvédelmi osztály / Clasa de protecție împotriva șocurilor electrice / Klasa zaštite od električnog udara / Klasa zaštite od strujnog udara / Клас на защита / Клас захисту від ураження електричним струмом / Schutzklasse gegen elektrischen Schlag / Classe de protection contre les chocs électriques



Informacja: poziom mocy akustycznej / Information: sound power level / Informace: hladina hluku / Informácie: hladina hluku / Informacija: triukšmo lygis / Informācija: trokšņa līmenis / Információ: zajszint / Informații: nivelul zgomotului / Informacije: raven zvočne moči / Informacije: razina zvučne snage / Информация: ниво на звукова мощност / Інформація: рівень акустичної потужності / Information: Schallleistungspegel / Information : niveau de puissance acoustique



Uwaga: zachować odległość / Note: keep your distance / Poznámka: udržujte vzdálenost **/** Poznámka: dodržujte odstup **/** Pastaba: laikykitės atstumo **/** Piezīme: ievērojiet attālumu **/** Megjegyzés: tartsa be a távolságot **/** Notă: păstrați o distanță / Opozorilo: upoštevajte varnostno razdaljo / Upozorenje: držite razmak / Предупреждение: спазвайте дистанция / Попередження: дотримуйтесь дистанції / Caution: keep your distance / Achtung: Abstand halten / Attention : gardez vos distances



Uwaga: niebezpieczeństwo skaleczenia. Zaczekać do całkowitego zatrzymania noża. / Warning: risk of injury. Wait until the blade has come to a complete stop. **/** Varování: nebezpečí zranění. Počkejte, až se nůž úplně zastaví **/** Varovanie: nebezpečenstvo poranenia. Počkajte, kým sa nôž úplne nezastaví **/** Spėjimas: susižalojimo pavojus. Palaukite, kol peilis visiškai sustos. **/** Avertisment: pericol de rănire. Așteptați ca cuțitul să se oprească complet / Opozorilo: nevarnost poškodb. Počakajte, da se rezilo popolnoma ustavi / Oprez: opasnost od ozljeda. Pričekajte dok se oštrica potpuno ne zaustavi / Предупреждение: опасност от нараняване. Изчакайте, докато ножът спре напълно./ Попередження: небезпека травмування. Зачекайте до повної зупинки леза / Caution: danger of injury. Wait for knife to stop completely / Vorsicht: Verletzungsgefahr. Warten Sie, bis die Klinge vollständig zum Stillstand gekommen ist. / Attention : risque de coupure. Attendez que le couteau soit complètement immobilisé.



Odłączyć zasilanie przed dokonywaniem czynności obsługowych / Disconnect the power supply before carrying out any maintenance work **/** Před servisem odpojte napájení **/** Pred servisom odpojte napájanie **/** Prieš atlikdami techninę priežiūrą, atjunkite maitinimą **/** Pirms apkopes atvienojiet strāvu **/** Szervizelés előtt húzza ki a tápellátást **/** Deconectați alimentarea înainte de întreținere / Pred servisiranjem odklopite napajanje / Isključite napajanje prije servisiranja./ Изключете захранването, преди да извършвате сервизно обслужване./ Перед обслуговуванням відключіть живлення / Disconnect power before servicing / Trennen Sie das Gerät vor der Durchführung von Wartungsarbeiten von der Stromversorgung / Débranchez l'alimentation avant d'effectuer toute opération d'entretien



Uwaga: zwracać uwagę na przewód / Note: watch out for the cable / Poznámka: věnujte pozornost napájecímu kabelu / Poznámka: dávajte pozor na napájací kábel / Pastaba: atkreipkite dėmesį į maitinimo laidą / Piezīme: pievērsiet uzmanību strāvas vadam / Megjegyzés: ügyeljen a tápkábelre / Notă: acordați atenție cablului de alimentare / Pozor: Bodite pozorni na kabel / Isključite napajanje prije servisiranja / Внимание: Обърнете внимание на кабела / Увага! Зверніть увагу на кабель / Caution: pay attention to the cable / Hinweis: Achten Sie auf das Kabel / Attention : faites attention au câble



Uwaga: wirujące ostrza / Warning: rotating blades **/** Varování: rotující nože **/** Výstraha: rotujúce nože **/** Įspėjimas: besisukantys peiliukai **/** Brīdinājums: rotējoši asmeņi **/** Figyelem: forgó pengék / Avertizare: lame rotative / Pozor: vrteče se rezila / Oprez: rotirajući noževi / Внимание: въртящи се остриета / Обережно: леза, що обертаються / Caution: rotating blades / Vorsicht: rotierende Klingen / Attention: lames en rotation



Ostrzeżenie: urządzenie elektryczne / Warning: electrical appliance **/** Varování: elektrické zařízení **/** Pozor elektrické zariadenie **/** Įspėjimas: elektrinis prietaisas **/** Brīdinājums: elektriska ierīce **/** Figyelem: elektromos készülék **/** Avertisment: dispozitiv electric / Opozorilo: električna naprava / Upozorenje: električni uređaj / Предупреждение: електрическо устройство / Warning: electrical equipment / Warnung: Elektrisches Gerät / Avertissement : appareil électrique



Zakaz: nie wystawiać na działanie opadów atmosferycznych / Warning: Do not expose to the elements / Zákaz: Nevystavujte atmosférickým srážením / Zákaz: nevystavujte atmosférickým zrážkam / Draudimas: nelaikykite atmosferos kritulių / Aizliegums: nepakļaujiet atmosfēras nokrišņiem / Tilalom: ne tegye ki a légköri csapadéknak / Interzicere: nu expuneți la precipitații atmosferice / Prepoved: ne izpostavljajte padavinam / Zabrana: ne izlagati padalinama / Забрана: да не се излага на валежи / Заборона: не піддавати впливу опадів / Prohibition: do not expose to precipitation / Verbot: Nicht Niederschlägen aussetzen / Interdiction : ne pas exposer aux intempéries



Ostrzeżenie: trzymaj ręce i stopy z dala od ostrzy / Warning: keep your hands and feet away from the blades **/** Varování: Ruce a nohy držte dále od nožů **/** Varovanie: Ruky a nohy držte ďalej od čepelí **/** Įspėjimas: saugokite rankas ir kojas nuo ašmenų **/** Brīdinājums: turiet rokas un kājas prom no asmeņiem **/** Figyelem: Tartsa távol a kezét és a lábát a pengektől **/** Avertisment: țineți mâinile și picioarele departe de lame / Opozorilo: roke in noge naj bodo stran od rezil / Upozorenje: držite ruke i noge dalje od oštrica / Предупреждение: дръжте ръцете и краката далеч от острието / Попередження: тримайте руки та ноги подалі від лез / Warning: keep hands and feet away from blades / Warnung: Hände und Füße von den Klingen fernhalten / Avertissement : ne pas approcher les mains ni les pieds des lames



Ostrzeżenie: Zachowaj ostrożność / Warning: Please exercise caution / Varování: Buďte opatrní/ Výstraha: Zachovávajte opatrnosť/ Įspėjimai: Elgtis itin atsargiai/ Brīdinājums: Esiet sevišķi piesardzīgi/ Figyelmeztetés: Legyen körültekintő/ Avertisment; Fiți atent/ Opozorilo: Ne uporabljajte rezil, ki so vgrajene v rezilo: Previdnost: pazljivo ravnanje / Upozorenje: Budite oprezni / Предупреждение: Използвайте предпазни средства / Попередження: Будьте обережні / Warning: Use caution / Warnung: Seien Sie vorsichtig / Avertissement: Soyez prudent

PL Spis treści

1. Zdjęcia i rysunki
2. Opis urządzenia
3. Przeznaczenie urządzenia
4. Ograniczenie użycia
5. Dane techniczne
6. Przygotowanie do pracy
7. Podłączenie do sieci
8. Włączanie urządzenia
9. Użytkowanie urządzenia
10. Bieżące czynności obsługowe
11. Części zamienne i akcesoria
12. Samodzielne usuwanie usterek
13. Kompletacja urządzenia
14. Informacja dla użytkowników o pozbywaniu się urządzeń elektrycznych i elektronicznych
15. Wykaz części do rysunku złożeniowego
16. Karta gwarancyjna

Deklaracja zgodności została dołączona do instrukcji jako oddzielny dokument. W przypadku braku deklaracji zgodności należy się skontaktować z Dedra Exim Sp. z o.o.
Ogólne przepisy bezpieczeństwa zostały dołączone do instrukcji jako oddzielna broszura.

OSTRZEŻENIE. Przeczytać wszystkie ostrzeżenia oznaczone symbolem ⚠ i wszystkie instrukcje.

Nieprzestrzeganie podanych niżej ostrzeżeń i wskazówek dotyczących bezpieczeństwa może być przyczyną porażenia prądem elektrycznym, pożaru lub poważnych obrażeń.

Zachować wszystkie ostrzeżenia i instrukcje do przyszłego użytku.

2. Opis urządzenia

Rys. A: 1 - rękojeść, 2 - dźwignia włącznika, 3 – zabezpieczenie włącznika, 4 – elementy montażowe, 5 – zawieszka na przedłużacz ogrodowy, 6 – wtyczka, 7 – pokrywa kosza, 8 – kosz na urobek, 9 – dźwignia regulacji głębokości pracy, 10 – regulacja pochylenia rękojeści.

3. Przeznaczenie urządzenia

Wertykulator elektryczny przeznaczony jest do wykonywania zabiegów pielęgnacyjnych trawnika na płaskich i równych powierzchniach, a także na zboczach o niewielkim nachyleniu. Urządzenie umożliwia zbieranie urobku do pojemnika bądź pracę bez pojemnika.
Dopuszcza się wykorzystanie urządzenia w pracach remontowo-budowlanych, warsztatach naprawczych, w pracach amatorskich przy równoczesnym przestrzeganiu warunków użytkowania i dopuszczalnych warunków pracy, zawartych w instrukcji obsługi.

4. Ograniczenia użycia

UWAGA Urządzenie może być użytkowane tylko zgodnie zamieszczonymi poniżej „Dopuszczalnymi warunkami pracy".

Nie wolno stosować wertykulatora do rodrabniania ściętych pędów, czyszczenia ścieżek, wyrównywania nierówności (np. kopców wykonanych przez krety) i innych czynności.

UWAGA Samowolne zmiany w budowie mechanicznej i elektrycznej, wszelkie modyfikacje, czynności obsługowe nieopisane w instrukcji obsługi będą traktowane jako bezprawne i powodują natychmiastową utratę praw gwarancyjnych, a deklaracja zgodności traci ważność.

Użytkowanie niezgodne z przeznaczeniem, bądź niezgodnie z instrukcją obsługi spowoduje natychmiastową utratę praw gwarancyjnych.

Dopuszczalne warunki pracy
S1 – praca ciągła
Nie pracować w czasie opadów atmosferycznych

5. Dane techniczne

Model urządzenia	DED8705	DED8706
Napięcie pracy [V]	230~	230~
Częstotliwość [Hz]	50	50
Klasa ochronności	II	II
Moc [W]	1500	1800
Stopień ochrony	IPX4	IPX4
Prędkość obrotowa [min^{-1}]	3000	3500
Pojemność kosza [L]	30	45
Szerokość robocza [mm]	320	380
Zakres regulacji głębokości pracy [mm]	4-12	3-12
Liczba ustawień głębokości pracy	3	4
Wysokość pozycji transportowej [mm]	4	6
Poziom drgań mierzony na rękojeści a_h [m/s^2]	4,246	1,679
Niepewność pomiaru K [m/s^2]	1,5	1,5
Emisja hałasu:		
Poziom ciśnienia dźwięku L_{pA} [dB(A)] / Niepewność pomiarowa K_{pA}	84,3 / 3	90,2 / 3
Poziom mocy dźwięku L_{WA} [dB(A)] / Niepewność pomiarowa K_{WA} [dB(A)]	96,75 / 1,08	105,17 / 3
Gwarantowany poziom mocy dźwięku L_{WA} [dB(A)]	98	108
Masa urządzenia [kg]	9,3	12,8

Informacja na temat drgań i hałasu

Wartość łączona drgań a_h oraz niepewność pomiaru określono zgodnie z normą EN 50636-2-92 i podano w tabeli.
Emisja hałasu została określona zgodnie z ISO 11094:1991 wartości podano powyżej w tabeli.

UWAGA Hałas może spowodować uszkodzenie słuchu, podczas pracy zawsze należy używać środków ochrony słuchu!

Deklarowana łączna wartość drgań/hałasu została zmierzona zgodnie ze standardową metodą badania i może być wykorzystana do porównania jednego urządzenia z drugim. Podany poziom drgań/hałasu może być również wykorzystywany do wstępnej oceny narażenia na drgania/hałas.
Poziom drgań/hałasu podczas rzeczywistego użytkowania urządzenia może się różnić od zadeklarowanych wartości, w zależności od sposobu użycia narzędzi roboczych, w szczególności od rodzaju obrabianego przedmiotu oraz od konieczności określenia środków mających na celu ochronę operatora. Aby dokładnie oszacować narażenia w rzeczywistych warunkach użytkowania, należy wziąć pod uwagę wszystkie części cyklu operacyjnego, obejmujące także okresy, gdy urządzenie jest wyłączone lub gdy jest ono włączone, ale nie jest używane do pracy.

6. Przygotowanie do pracy

UWAGA Wszystkie czynności przygotowawcze przeprowadzać przy urządzeniu odłączonym od źródła zasilania. Uwaga: zwrócić uwagę, aby nie uszkodzić przewodu.

Montaż i demontaż urządzenia

Po wyjęciu urządzenia z opakowania przed pierwszym użyciem należy je zmontować.

DED8705

Do głównej części urządzenia wcisnąć do wyczuwalnego oporu w odpowiednie otwory zagięte części rękojeści (rys. C), tak, aby wykonane w nich otwory były skierowane na zewnątrz urządzenia, a same rurki rękojeści pochylone w tył urządzenia. Następnie przez ten otwór wkręcić wkręt montażowy znajdujący się w obudowie (rys. C, 1). Do zamontowanych elementów domontować za pomocą elementów montażowych (rys. A, 4) proste rurki rękojeści. Do U-kształtnej właściwej części rękojeści (rys. A, 1) zamontować włącznik w sposób przedstawiony na rysunku (rys. E). Wkręty montażowe (rys. E, 4) przewlec przez obejmę i rękojeść (rys E, 3, 2) i wkręcić w obudowę włącznika (rys. E, 1). Poniżej włącznika nawlec na rękojeść zawieszkę na przedłużacz. (rys. A, 5). Rękojeść zamontować przy pomocy elementów montażowych (rys. A, 4) do wcześniej zamontowanych elementów. Przewód zasilający umocować do rękojeści za pomocą dołączonych klamer lub trytytek.

DED8706

Do głównej części urządzenia (rys. D, 1) przymocować przy pomocy wkrętów z plastikowym pokrętłem (rys. D, 3) gięte elementy rękojeści z mechanizmem zębowym (rys. D, 2) w taki sposób, aby wskaźnik na mechanizmie zębowym pokrywał się z jednym z trzech wskazań na głównej części urządzenia, a same elementy były pochylone w teł urządzenia. Na rurkę U-kształtną bez włącznika nawlec zawieszkę na przedłużacz (rys. B, 5) i zamontować ją przy pomocy elementów montażowych (rys. B, 4) do wcześniej zamontowanych części tak, aby po zaciśnięciu dźwigni połączenie był stabilne. Do zamontowanych elementów domontować za pomocą elementów montażowych (rys. B, 4) właściwą część rękojeści z włącznikiem (rys. B, 1). Przewód zasilający umocować do rękojeści za pomocą dołączonych klamer lub trytytek.
Ewentualny demontaż urządzenia należy przeprowadzić w analogiczny sposób.

Montaż kosza

Tekstylną część kosza nałożyć na metalową ramę i przymocować wszystkie zatrzaski (rys. F). W przypadku pracy z wykorzystaniem kosza na urobek, należy podnieść osłonę kanału wyrzutowego (rys. A/B, 7), zaczepy kosza umieścić w uchwytach, a następnie opuścić osłonę.

Ustawienie głębokości pracy

Do ustawiania głębokości pracy służy dedykowana dźwignia (rys. A/B, 9). Pozwala ona na ustawienie głębokości pracy lub pozycji transportowej. Pozycję transportową stosuje się do transportu na krótkich dystansach oraz do manewrowania na polu pracy. Głębokość pracy należy ustawić wg potrzeb obrabianego terenu. Niezużyte narzędzie tnące na równym terenie nie powinno pracować głębiej niż 4 mm. Aby zmienić pozycję należy odciągnąć dźwignię do góry (DED8705) lub w bok (DED8706) i przemieścić dźwignię w inne gniazdo.

Ustawienie pochylenia rękojeści (DED8706)

Aby ustawić pochylenie rękojeści należy poluzować pokrętłem mechanizm regulacji rękojeści (rys. B, 10) i wybrać jedną z trzech dedykowanych pozycji pracy. Wskaźnik na elemencie rękojeści przy mechanizmie zębowym musi pokrywać się ze skalą na obudowie urządzenia. Po wybraniu pozycji zblokować ponownie przy użyciu pokrętła.

Kontrola stanu technicznego

Przed każdym użyciem należy w warunkach warsztatowych sprawdzić stan narzędzi roboczych, osłon, elementów elektrycznych, osłon i inny elementów urządzenia. W celu sprawdzenia mechanizmu roboczego należy uruchomić na krótki czas urządzenie i obserwować czy nie wydaje niepokojących dźwięków lub drgania nie są ponadnormatywne. Zabrania się użytkowania urządzenia w którym stwierdzono uszkodzenie któregoś z podzespołów. W przypadku stwierdzenia awarii przekazać urządzenie do naprawy.

Podłączanie do zasilania

UWAGA Stosować tylko przedłużacze ogrodowe, dostosowane do pracy na zewnątrz.

Przewód zasilający przewlec przez zawieszkę (rys. A/B, 5) i połączyć z wtyczką umieszczoną przy rękojeści (rys. A/B, 6). Ułożyć przewód tak, aby znajdował się za użytkownikiem.

UWAGA **Zawsze zwracać uwagę, aby przewód zasilający nie znajdował się przed operatorem. Najechanie na przedów może doprowadzić do jego uszkodzenia i może grozić porażeniem elektrycznym.**

7. Podłączenie do sieci

UWAGA **Przed podłączeniem urządzenia do źródła prądu należy upewnić się, czy napięcie zasilania odpowiada wartości podanej na tabliczce znamionowej.**

Instalacja zasilająca powinna być wykonana zgodnie z zasadniczymi wymaganiami dotyczącymi instalacji elektrycznych i spełniać wymogi bezpieczeństwa użytkowania. Parametry minimalnego przekroju przewodu zasilającego oraz nominalnej wartości bezpiecznika w zależności od mocy urządzenia podano w poniższej tabeli:

Moc urządzenia [W]	Minimalny przekrój przewodu [mm^2]	Minimalna wartość bezpiecznika typu C [A]
1400÷2300	1,5	16

Instalacja winna być wykonana przez uprawnionego elektryka. W przypadku korzystania z przedłużaczy należy zwrócić uwagę by przekrój żyły nie był mniejszy od wymaganego (patrz tabela). Przewód elektryczny ułożyć tak, aby w czasie pracy nie był narażony na przecięcie. Nie używać uszkodzonych przedłużaczy. Okresowo sprawdzać stan techniczny przewodu zasilającego. Nie ciągnąć za przewód zasilający.

8. Włączanie urządzenia

UWAGA **Przed uruchomieniem urządzenia bezwzględnie wykonać czynności opisane w rozdziale „Przygotowanie do pracy”.**

Urządzenie uruchamiane jest za pomocą sekwencji – najpierw należy wcisnąć przycisk, znajdujący się we włączniku (rys A/B, 3). Trzymając wciśnięty przycisk należy lekko pociągnąć pałąk w kierunku rękojeści (rys. A/B, 2). Silnik uruchomi się. Po puszczeniu przycisku zabezpieczenia przed przypadkowym uruchomieniem silnik będzie pracował nadal, puszczenie pałąka spowoduje wyłączenie silnika.

9. Użytkowanie urządzenia

Wertykulacja i aeracja to zabiegi pielęgnacyjne: pobudzają trawę do wzrostu, zwiększają jej gęstość, powodują obumieranie chwastów i usuwają obumarłe części roślin. Zabiegi te należy wykonywać dwa razy w roku: jesienią i wczesną wiosną, w okresie niskiej aktywności wegetacyjnej trawy. Trawnik nie może być nadto wilgotny, bo może spowodować to jego zniszczenie.
Przed rozpoczęciem pracy należy wybrać głębokość za pomocą dźwigni.
Głębokość pracy dopasować do stopnia zanieczyszczenia trawnika oraz tak, aby nie przeciążać silnika wertykulatora.
Pracę należy przeprowadzać w prostych pasach, tak, aby kolejny przejazd bezpośrednio sąsiadował z przejazdem poprzednim, ale na niego nie zachodził. Zachowywać szczególną ostrożność podczas zmiany kierunku pracy. Dla uzyskania najlepszego efektu zaleca się wykonanie tej samej pracy w kierunku prostopadłym do poprzedniego dla całego obrabianego obszaru.
Podczas pracy należy zwracać uwagę na napełnienie kosza. Opróżniać kosz regularnie, nie dopuszczać do nadmiernego napełniania.

Praca bez kosza

Urządzenie umożliwia pracę bez kosza. Podczas tej operacji odpady są wydobywane na powierzchnię trawnika. Odpady z powierzchni trawnika należy zebrać. Poprawia to wzrost trawy poprzez ułatwienie wsiąkania wody, zapobieganie erozji gleby, spowolnienie wzrostu chwastów itp.

Odłączanie zasilania

UWAGA **Każdorazowo należy odłączać źródło zasilania:**

- jeżeli użytkownik odchodzi od maszyny
- przed usunięcem niedrożności
- przed sprawdzaniem, czyszczeniem lub pracą maszyną
- po uderzeniu w obcy przedmiot w celu oględzin, czy maszyna nie jest uszkodzona
- jeżeli maszyna zaczyna nadmiernie drgać, w celu natychmiastowego sprawdzenia.

W przypadku stwierdzenia awarii przekazać urządzenie do naprawy.

10. Bieżące czynności obsługowe

UWAGA **Wszystkie czynności obsługowe przeprowadzać przy urządzeniu odłączonym od źródła zasilania.**

UWAGA **Nie dotykać niebezpiecznych części ruchomych przed odłączeniem maszyny od zasilania i całkowitym zatrzymaniem elementów ruchomych.**

W celu zapewnienia bezpieczeństwa pracy i przedłużenia żywotności urządzenia należy regularnie przeprowadzać czynności przeglądowe w warunkach warsztatowych. Zużyte lub uszkodzone części wymienić w celu zachowania bezpieczeństwa pracy. Nieprzeprowadzenie prac konserwacyjnych lub przeprowadzenie ich w sposób niewłaściwy może skutkować skróceniem żywotności urządzenia, a w skrajnej sytuacji wypadkiem.

UWAGA **Czynności serwisowych nie wolno dokonywać przed zatrzymaniem się wszystkich niebezpiecznych części ruchomych.**

Montaż i demontaż narzędzi roboczych

UWAGA **Zawsze stosować rękawice ochronne.**

W celu zdemontowania/wymiany narzędzia roboczego należy ustawić urządzenie tak, aby mieć dostęp do mocowania końcówki roboczej. Odkręcić wkręty mocowania wałka roboczego (DED8705) lub wręt z gałką (DED8706). Wyjąć z mocowania jedną stronę wałka, następnie drugą stronę zdjąć z trzpienia napędzającego. Montaż odpowiedniego wałka roboczego zrealizować poprzez założenia wałka na trzpień napędzający, umieszczenie łożyska wałka w gnieździe i skręcenie mocowanie wałka.

Czyszczenie

Po każdorazowym użyciu urządzenie oczyścić z zalegających resztek roślin. Do dokładniejszego czyszczenia można wykorzystać lekko wilgotną ścierkę z ewentualnym dodatkiem nieagresywnych środków czyszczących.

Przechowywanie i transport

Gdy urządzenie nie jest użytkowane, należy przechowywać je poza zasięgiem dzieci, w suchym miejscu w pozycji transportowej. W celu oszczędności przestrzeni dopuszczalne jest poluzowanie elementów montażowych (rys. A/B, 4) i złożenie rękojeści. Urządzenie oraz inne elementy wymienione w kompletacji należy transportować w sposób nienarażający ich na działanie szkodliwych warunków otoczenia takich jak: wilgoć, opady atmosferyczne, nacisk mogący skutkować uszkodzeniem mechanicznym i innych, mogących mieć negatywny wpływ na urządzenie. Metalowe elementy tnące przechowywać i transportować w dedykowanej osłonie. Na krótkich dystansach urządzenie można przepchnąć na kołach przy ustawionej pozycji transportowej lub przenosić trzymając za uchwyt transportowy.

11. Części zamienne i akcesoria

W celu zakupu części zamiennych i akcesoriów należy skontaktować się z Serwisem Dedra Exim. Dane kontaktowe znajdują się na 1. stronie instrukcji.
Przy zamawianiu części zamiennych prosimy podać numer partii umieszczony na tabliczce znamionowej oraznumer części z rysunku złożeniowego.
W okresie gwarancyjnym naprawy dokonywane są na zasadach podanych w karcie gwarancyjnej. Reklamowany produkt prosimy przekazać do naprawy w miejscu zakupu (sprzedawca zobowiązany jest przyjąć reklamowany produkt), przesłać do serwisu centralnego Dedra Exim lub przesłać do serwisu najbliższego względem miejsca zamieszkania (lista serwisów na stronie www.dedra.pl). Prosimy uprzejmie dołączyć wypełnioną kartę gwarancyjną. Po okresie gwarancyjnym naprawy wykonuje serwis centralny. Uszkodzony produkt należy przesłać do serwisu (koszty wysyłki pokrywa użytkownik).

12. Samodzielne usuwanie usterek

UWAGA **Przed przystąpieniem do samodzielnego usuwania usterek odłączyć urządzenie od zasilania.**

Problem	Przyczyna	Rozwiązanie
Urządzenie nie działa	Uszkodzony włącznik	Przekazać urządzenie do serwisu
	Brak zasilania	Sprawdzić źródło zasilnia
	Źle podpięta wtyczka	Zamocować poprawnie
Urządzenie rusza z trudem	Przekroczone dopuszczalne parametry pracy	Zmniejszyć obciążenie elektronarzędzia
Mało wydajna praca	Zużyta końcówka robocza	Wymienić narzędzie
Silnik przegrzewa się	Zapchane otwory wentylacyjne	Oczyścić otwory
	Przekroczone dopuszczalne parametry pracy	Wyłączyć elektronarzędzie, odłożyć pracę na czas całkowitego ostygnięcia

13. Kompletacja urządzenia

1. Wertykulator/aerator z wałkiem do wertykulacji – 1 szt. (DED8705 lub DED8706), 2. Wałek do aeracji – 1 szt., 3. Zbiornik na trawę – 1 szt., 4. Elementy montażowe – 1 kpl., 5. Klucz imbusowy 1 szt. (DED8705).

14 Informacja dla użytkowników o pozbywaniu się urządzeń elektrycznych i elektronicznych (dotyczy gospodarstw domowych)



Przedstawiony symbol umieszczony na produktach lub dołączonej do nich dokumentacji informuje, że niesprawnych urządzeń elektrycznych lub elektronicznych nie można wyrzucać razem z odpadami bytowymi. Prawidłowe postępowanie w razie konieczności utylizacji, powtórnego użycia lub odzysku podzespołów polega na przekazaniu urządzenia do wyspecjalizowanego punktu zbiórki, gdzie będzie przyjęte bezpłatnie. Informacji o lokalizacji miejsc zbiórki zużytego sprzętu udzielają władze lokalne np. na swoich stronach internetowych.
Prawidłowa utylizacja urządzenia umożliwia zachowanie cennych zasobów i uniknięcie negatywnego wpływu na zdrowie i środowisko, wynikające z możliwości obecności w sprzęcie niebezpiecznych: substancji, mieszanin oraz części składowych.
Nieprawidłowa utylizacja odpadów zagrożona jest karami przewidzianymi w odpowiednich przepisach lokalnych.
Użytkownicy w krajach Unii Europejskiej: W razie konieczności pozbycia się urządzeń elektrycznych lub elektronicznych, prosimy skontaktować się z najbliższym punktem sprzedaży lub z dostawcą, którzy udzielą dodatkowych informacji.
Pozbywanie się odpadów w krajach poza Unią Europejską: Taki symbol dotyczy tylko krajów Unii Europejskiej. W razie potrzeby pozbycia się niniejszego produktu prosimy skontaktować się z lokalnymi władzami lub ze sprzedawcą celem uzyskania informacji o prawidłowym sposobie postępowania.

15. Wykaz części do rysunku złożeniowego

DED8705 (Rys. G)

LP	Nazwa części	LP	Nazwa części
1	Wkręt samogwintujący	52	Mocowanie silnika
2	Filtr gąbkowy	53	Szczotka elektrografitowa
3	Pokrywa koła pasowego	54	Sprężyna osłony
4	Pierścień ustalający	55	Osłona
5	Łożysko 6000	56	Osłona wirnka
6	Koło pasowe	57	Wiatrak

7	Pasek	58	Obudowa
8	Łożysko igiełkowe	59	Rurka rękojeści
9	Pierścień ustalający	60	Łącznik rękojeści
10	Uszczelka	61	Rama zbiornika na urobek
11	Łożysko	62	Rurka rękojeści
12	Łożysko 6002	63	Wkręt M6x45
13	Łożysko	64	Nakrętka
14	Ustalacz	65	Nakrętka
15	Koło pasowe	66	Zbiornik na urobek
16	Ustalacz	67	Rurka rękojeści
17	Wkręt samogwintujący	68	Docisk przewodu
18	Wspornik koła pasowego	69	Przewód zasilający
19	Wałek	70	Rurka rękojeści
20	Korpus przekładni	71	Docisk przewodu
21	Łożysko 6900	72	Przewód zasilający z wtyczką
22	Wirnik pompy	73	Osłona włącznika
23	Wkręt samogwintujący	74	Odgiętka przewodu zasilającego
24	Stojan	75	Włącznik
25	Wkładka szczotki	76	Kołek osłony włącznika
26	Czujnik	77	Osłona włącznika strona lewa
27	Wkręt samogwintujący	78	Wkręt samogwintujący
28	Uchwyt przewodu	79	Sprężyna dźwigni włącznika
29	Kondensator	80	Dźwignia włącznika
30	Cewka	81	Osłona włącznika strona prawa
31	Obudowa	82	Sprężyna przycisku włącznika
32	Nakrętka	83	Przycisk blokady włącznika
33	Nakładka na koło małe	84	Wkręt M5x16
34	Wkręt M5x12	85	Korpus łożyska
35	Podkładka sprężynująca	86	Uszczelka
36	Podkładka	87	Łącznik
37	Nakładka na koło duże	88	Dystans
38	Koło jezdne przednie	89	Dystans
39	Nie dotyczy	90	Ostrze
40	Płytka	91	Osłona
41	Podkładka sprężynująca	92	Gniazdo sprężyny zapadki
42	Zacisk osi kół	93	Sprężyna zapadki
43	Oś koł	94	Uszczelka
44	Oś małych kółek	95	Oś ostrzy
45	Dźwignia część lewa	96	Śruba
46	Wkręt samogwintujący	97	Pierścień filcowy
47	Spężyna dźwigni	98	Uszczelka
48	Dźwignia część prawa	99	Podkładka
49	Wkręt samogwintujący	100	Koło jezdne tylne
50	Szczotkotrzymacz	201	Aerator - wał
51	Wkręt samogwintujący	202	Wertykulator - wał

DED8706 (Rys. H)

LP	Nazwa części	LP	Nazwa części
1	Pokrywa kółka jezdnego	106	Obudowa
2	Uszczelka	107	Stojan
3	Docisk	107-1	Cewka indukcyjna
4	Oś kół	108	Wkręt ST4x65
5	Koło śr. 200	109	Uszczelka
6	Osłona	110	Łożysko 608-2RS
7	Filtr gąbkowy	111	Wirnik kompletny
8	Filtr gąbkowy	112	Łożysko 6900-2RS
9	Filtr gąbkowy	113	Uszczelka
10	Nakrętka	114	Podkładka filcowa
11	Docisk	115	Korpus przekładni
12	Osłona	116	Łożysko HH0608
13	Obudowa	117	Pierścień
14	Rękojeść transportowa	118	Koło
15	Kołek ustawczy zbiornika na urobek	119	Łożysko ZZ-608
16	Sprężyna	120	Komora przeładni
17	Zbiornik na urobek	121	Wkręt ST4.8 x 20
18	Kołek sprężyny	122	Wkręt
19	Czujnik	123	Wałek
20	Obciążnik	124	Pasek
21	Podstawa	125	Osłona komory przekładni
22	Oś małych kółek	126	Nakrętka
23	Wkręt ST5x25	127	Łożysko 6000-2RS
24	Koło śr. 150	128	Koło
25	Uszczelka	129	Łożysko 6002-2RS
26	Pokrywa kółka jezdnego	130	Uszczelka
27	Nakrętka M6x5	131	Oś rolki napędzanej
28	Nakrętka M5	132	Oś rolki napędzanej
29	Korpus łożyska	133	Wkręt ST4x20
30	Nakrętka M5x25	41	Wkręt ST4x18
32		42	Wkręt ST5x25
33	Docisk	200	Zespół włącznika
35	Dźwignia regulacji wysokości część prawa	201	Uchwyt włącznika część lewa
36	Dźwignia regulacji wysokości część lewa	202	Sprężyna
37	Wkręt ST4.2x16	203	Łącznik
38	Kołek	204	Uchwyt włącznika część prawa
39	Rama zbiornika na urobek	205	Wkręt ST4x25
40	Zbiornik na urobek	206	Docisk
41	Wkręt	207	Osłona włącznika strona lewa
42	Wkręt ST5x25	208	Przewód
43	Pokrętło	209	Przewód zasilający z wtyczką
44	Nakrętka	210	Odgiętka przewodu zasilającego
45	Uszczelka	211	Przełącznik
46	Rurka rękojeści	212	Włącznik
47	Wkręt M6x52	213	Sprężyna
48	Uchwyt na przewód	214	Przycisk blokady
49	Uchwyt przewodu	215	Kondensator
50	Gniazdo mocujące	216	Przycisk blokady włącznika
51	Rurka rękojeści	217	Osłona włącznika
52	Śruba ST4.2x12	218	Rurka rękojeści
53	Pokrętło	219	Osłona gąbkowa amortyzacyjna
54	Wkręt M8x50	220	Pałąk włącznika
100	Silnik kpl.	133	Wkręt ST4.8 x 20
101	Pierścień	11	Docisk przewodu
102	Wiatrak	37	Wkręt ST4x16
103	Śruba	41	Wkręt ST4x18
104	Szczotka elektrografitowa	300	Wertykulator - wał
105	Szczotkotrzymacz	400	Aerator - wał

Karta gwarancyjna

na

Nr katalogowy: …….. nr partii: .....

(zwane dalej Produktem)

Data zakupu Produktu: .....

Pieczęć sprzedawcy

Data i podpis sprzedawcy: .....

Oświadczenie Użytkownika:

Potwierdzam, że zostałem poinformowany o warunkach gwarancji oraz skutkach nieprzestrzegania wytycznych zawartych w Instrukcji obsługi i karcie gwarancyjnej. Warunki niniejszej gwarancji są mi znane, co potwierdzam własnoręcznym podpisem:

....

Data i miejsce Podpis Użytkownika

I. Odpowiedzialność za Produkt

1. Gwarant – Dedra Exim Sp. z o.o. z siedzibą w Pruszkowie, adres: ul. 3 Maja 8, 05-800 Pruszków, KRS 0000062517, Sąd Rejonowy dla m.st. Warszawy w Warszawie, XIV Wydział Gospodarczy Krajowego Rejestru Sądowego, NIP 527-020-49-33, kapitał zakładowy: 100 980.00 zł.
2. Na warunkach określonych w niniejszej karcie gwarancyjnej Gwarant udziela gwarancji na Produkt, pochodzący z dystrybucji Gwaranta.
3. Odpowiedzialność z tytułu gwarancji obejmuje tylko wady powstałe z przyczyn tkwiących w Produkcie w momencie jego wydania Użytkownikowi.
4. Z tytułu gwarancji Użytkownik, uzyskuje prawo do bezpłatnej naprawy Produktu, o ile wada ujawniła się w okresie gwarancji. Sposób naprawy Produktu (metoda wykonania naprawy) zależy od decyzji Gwaranta. W przypadku stwierdzenia przez Gwaranta braku możliwości naprawy Gwarant zastrzega sobie prawo wymiany wadliwego elementu albo całego Produktu na wolny od wad, obniżenia ceny Produktu lub odstąpienia od umowy.
5. W stosunku do Użytkownika, który nie jest konsumentem w rozumieniu ustawy z dnia 23 kwietnia 1964r. Kodeks cywilny, odpowiedzialność odszkodowawcza Gwaranta za szkody wynikające z niniejszej gwarancji i/lub w związku z jej zawarciem i wykonywaniem, bez względu na tytuł prawny, jest ograniczona maksymalnie do wysokości wartości wadliwego Produktu.

II. Okres gwarancji

Elementy Produktu	Czas trwania ochrony gwarancyjnej
Wertykulator/aerator	24 miesiące, licząc od daty zakupu Produktu uwidocznionej w niniejszej karcie gwarancyjnej
Worek na urobek, elementy motażowe	Nieobjęte gwarancją

III. Warunki skorzystania z gwarancji

1. Przedstawienie przez Użytkownika wypełnionej karty gwarancyjnej Produktu oraz uprawdopodobnienie przez Użytkownika okoliczności zakupu Produktu, np. poprzez przedstawienie paragonu, faktury, itd. W celu sprawnego przeprowadzenia reklamacji zaleca się aby Użytkownik przekazał wraz z Produktem do reklamacji wszystkie elementy określone w „Kompletacji urządzenia" zawartej w Instrukcji obsługi.
2. Stosowanie się przez Użytkownika do zaleceń zawartych w Instrukcji obsługi i karcie gwarancyjnej.
3. Gwarancja obejmuje tylko obszar Rzeczypospolitej Polskiej i UE.
4. Gwarancja nie obejmuje wad Produktu powstałych w szczególności na skutek:

a. Nieprzestrzegania przez Użytkownika warunków określonych w Instrukcji obsługi, w szczególności w zakresie prawidłowej eksploatacji, konserwacji i czyszczenia;

b. Zastosowania przez Użytkownika środków czyszczących lub konserwujących niezgodnych z Instrukcją obsługi;

c. Nieodpowiedniego przechowywania i transportu Produktu przez Użytkownika;

d. Samowolnych zmian i/lub przeróbek Produktu przez Użytkownika, które nie były uzgadniane z Gwarantem;

e. Zastosowania przez Użytkownika w Produkcie materiałów eksploatacyjnych niezgodnych z Instrukcją obsługi.
5. Użytkownik, który nie jest konsumentem w rozumieniu ustawy z dnia 23 kwietnia 1964r. Kodeks cywilny, traci gwarancję na Produkt, w którym:
- numery seryjne, oznaczenia dat i tabliczki znamionowe zostały usunięte, zmienione lub uszkodzone przez Użytkownika;
- plomby zostały uszkodzone przez Użytkownika lub noszą ślady manipulacji Użytkownika.
6. Uwaga! Czynności związane z codzienną obsługą Produktu, wynikające m.in. z Instrukcji obsługi Użytkownik wykonuje we własnym zakresie i na swój koszt.

IV. Procedura reklamacyjna

1. W przypadku stwierdzenia nieprawidłowej pracy Produktu, przed dokonaniem zgłoszenia reklamacyjnego należy upewnić się czy wszystkie czynności określone w szczególności w Instrukcji obsługi zostały wykonane w sposób prawidłowy.
2. Zgłoszenie reklamacji zaleca się dokonać niezwłocznie, najlepiej w terminie 7 dni od daty zauważenia wady Produktu. Użytkownik, który nie jest konsumentem w rozumieniu ustawy z dnia 23 kwietnia 1964r. Kodeks cywilny traci uprawienia wynikające z niniejszej gwarancji w przypadku niezgłoszenia reklamacji w terminie 7 dni.
3. Zgłoszenie reklamacji można dokonać m.in. w punkcie zakupu Produktu, w serwisie gwarancyjnym lub pisemnie na adres: Dedra Exim Sp. z o.o., ul. 3 Maja 8, 05-800 Pruszków.
4. Użytkownik może złożyć reklamację przy wykorzystaniu formularza dostępnego na stronie internetowej www.dedra.pl. („Formularz zgłoszenia reklamacji z tytułu gwarancji").
5. Adresy serwisów gwarancyjnych dla poszczególnych krajów dostępne są na stronie www.dedra.pl. W przypadku braku serwisu gwarancyjnego dla danego kraju zgłoszenia reklamacyjne z tytułu gwarancji zaleca się kierować na adres: Dedra Exim Sp. z o.o. ul. 3 Maja 8, 05-800 Pruszków (Polska).
6. Mając na uwadze bezpieczeństwo Użytkownika zakazuje się korzystania z wadliwego Produktu.
7. Uwaga! Korzystanie z wadliwego Produktu jest niebezpieczne dla zdrowia i życia Użytkownika.
8. Wykonanie obowiązków wynikających z gwarancji nastąpi w terminie 14 dni roboczych, licząc od dnia dostarczenia reklamowanego Produktu przez Użytkownika.
9. Przed dostarczeniem wadliwego Produktu do reklamacji zaleca się jego oczyszczenie. Reklamowany Produkt zaleca się dokładnie zabezpieczyć przed uszkodzeniami w transporcie (zaleca się dostarczyć reklamowany Produkt w oryginalnym opakowaniu).
10. Okres gwarancji ulega przedłużeniu o czas, w ciągu którego wskutek wady Produktu objętego gwarancją Użytkownik nie mógł z niego korzystać.
Gwarancja nie wyłącza, nie ogranicza, ani nie zawiesza uprawnień Użytkownika wynikających z przepisów o rękojmi za wady rzeczy sprzedanej.

Zgodnie z art. 13 ust. 1 i ust. 2 rozporządzenia Parlamentu Europejskiego i Rady (UE) 2016/679 z dnia 27 kwietnia 2016 r. w sprawie ochrony osób fizycznych w związku z przetwarzaniem danych osobowych i w sprawie swobodnego przepływu takich danych oraz uchylenia dyrektywy 95/46/WE (dalej: „RODO") informujemy

1. Administratorem Twoich danych osobowych podanych w formularzu jest DEDRA-EXIM sp. z o.o. z siedzibą w Pruszkowie , ul. 3 Maja 8, 05-800 Pruszków (dalej: „Administrator").
2. Twoje dane będą przetwarzane wyłącznie w celu przeprowadzenia procedury gwarancyjnej urządzenia zgodnie art. 6 ust. 1 lit. b ogólnego rozporządzenie o ochronie danych (dalej: „RODO") Podanie danych jest dobrowolne, ale konieczne do przeprowadzenia procedury gwarancyjnej.
3. Twoje dane będą przetwarzane przez okres rozpatrywania przeprowadzenia procedury gwarancyjnej oraz w celach archiwizacyjnych w razie konieczności obrony przed ewentualnymi roszczeniami wobec Administratora nie dłużej niż do momentu ich przedawnienia.
4. Twoje dane mogą być ujawniane wyłącznie podmiotom przetwarzającym dane na rzecz administratora na podstawie pisemnej umowy powierzenia przetwarzania danych osobowych świadczącym m.in. usługi serwisu technicznego, hostingu lub obsługi strony internetowej, obsługi IT, firmie kurierskiej. Dostawcy Administratora zobowiązani są do zapewnienia zabezpieczenia danych i spełnienia wymogów obowiązującego prawa związanego z ochroną danych osobowych i nie mogą wykorzystywać powierzonych danych osobowych do innych celów niż te, które są określone w umowie z Administratorem.
5. Twoje dane nie będą przetwarzane w sposób zautomatyzowany w tym również w formie profilowania oraz nie będą przekazywane do państwa trzeciego/organizacji międzynarodowej.
6. Posiadasz prawo dostępu do treści swoich danych oraz prawo ich sprostowania, usunięcia, ograniczenia przetwarzania, prawo do przenoszenia danych, prawo wniesienia sprzeciwu, w dowolnym momencie.
7. We wszelkich sprawach związanych z przetwarzaniem Twoich danych osobowych przez Administratora możesz skontaktować się pod adresem e-mail: daneosobowe@dedra.pl;
8. Masz prawo wniesienia skargi do wniesienia skargi do organu właściwego do spraw ochrony danych osobowych;

EN Table of contents

1. Photographs and drawings
2. Description of the device
3. Intended use
4. Restrictions on use
5. Technical specifications
6. Preparation for use
7. Connecting to the mains
8. Switching on the device
9. Using the device
10. Routine maintenance
11. Spare parts and accessories
12. Troubleshooting
13. Device assembly
14. Information for users on the disposal of electrical and electronic equipment
15. Warranty card

Translation of the original instructions

The Declaration of Conformity is included with the manual as a separate document. If the Declaration of Conformity is missing, please contact Dedra Exim Sp. z o.o. General safety regulations are included with the manual as a separate booklet.

WARNING. Read all warnings marked with the symbol ⚠ and all instructions.

Failure to follow the warnings and safety instructions below may result in electric shock, fire or serious injury.

Keep all warnings and instructions for future reference.

2. Description of the device

Fig. A: 1 – handle, 2 – power switch lever, 3 – power switch safety catch, 4 – mounting fittings, 5 – garden extension lead clip, 6 – plug, 7 – grass catcher lid, 8 – grass catcher, 9 – cutting depth adjustment lever, 10 – handle tilt adjustment.

3. Intended use

The electric scarifier is designed for lawn maintenance on flat and level surfaces, as well as on gently sloping areas. The machine allows for collecting clippings into a container or operating without a container .
The device may be used in renovation and construction work, repair workshops, and for DIY projects, provided that the conditions of use and permissible operating conditions set out in the user manual are observed.

4. Restrictions on use

WARNING **The device may only be used in accordance with the "Permissible operating conditions" set out below.**

The scarifier must not be used for shredding cut shoots, clearing paths, levelling uneven surfaces (e.g. molehills) or other activities .

WARNING **Unauthorised changes to the mechanical and electrical construction, any modifications, and maintenance operations not described in the user manual will be treated as unlawful and will result in the immediate loss of warranty rights, and the declaration of conformity will become invalid.**

Use contrary to the intended purpose or contrary to the user manual will result in the immediate loss of warranty rights.

Permissible operating conditions
S1 – continuous operation
Do not operate during rainfall

5. Technical data

Model	DED8705	DED8706
Operating voltage [V]	230~	230~
Frequency [Hz]	50	50
Protection class	II	II
Power [W]	1500	1800
Protection rating	IPX4	IPX4
Rotational speed [rpm]	3000	3500
Bin capacity [L]	30	45
Working width [mm]	320	380
Working depth adjustment range [mm]	4–12	3–12
Number of working depth settings	3	4
Transport position height [mm]	4	6
Vibration level measured at the handle a_h [m/s^2]	4.246	1.679
Measurement uncertainty K [m/s^2]	1.5	1.5
Noise emission:		
Sound pressure level L_{pA} [dB(A)] / Measurement uncertainty K_{pA}	84.3 / 3	90.2 / 3
Sound power level L_{WA} [dB(A)] / Measurement uncertainty K_{WA} [dB(A)]	96.75 / 1.08	105.17 / 3
Guaranteed sound power level L_{WA} [dB(A)]	98	108
Unit weight [kg]	9.3	12.8

Information on vibration and noise

The combined vibration value $a_h$and measurement uncertainty were determined in accordance with EN 50636-2-92 and are given in the table.
Noise emission has been determined in accordance with ISO 11094:1991; the values are given in the table above .

WARNING **Noise can cause hearing damage; always use hearing protection when working!**

The declared total vibration/noise value has been measured in accordance with the standard test method and can be used to compare one device with another. The stated vibration/noise level can also be used for a preliminary assessment of exposure to vibration/noise.
The vibration/noise level during actual use of the equipment may differ from the declared values, depending on how the tools are used, in particular the type of workpiece being processed, and the need to determine measures to protect the operator. To accurately estimate exposure under actual operating conditions, all parts of the operating cycle must be taken into account, including periods when the equipment is switched off or when it is switched on but not in use.

6. Preparation for work

WARNING **Carry out all preparatory work with the machine disconnected from the power supply. Note: take care not to damage the cable.**

Assembly and disassembly of the device

After removing the device from its packaging, it must be assembled before first use.

DED8705

Press the bent parts of the handle into the corresponding holes in the main body of the device until you feel resistance (Fig. C), so that the holes in them face outwards and the handle tubes themselves are tilted towards the back of the device. Then, insert the mounting screw located in the housing through this hole (Fig. C, 1). Attach the straight handle tubes to the mounted components using the mounting elements (Fig. A, 4). Fit the switch to the U-shaped main part of the handle (Fig. A, 1) as shown in the diagram (Fig. E). Thread the mounting screws (Fig. E, 4) through the clamp and the handle (Fig. E, 3, 2) and screw them into the switch housing (Fig. E, 1). Below the switch, thread the extension cord hanger onto the handle (Fig. A, 5). Attach the handle using the mounting components (Fig. A, 4) to the previously installed components. Secure the power cable to the handle using the supplied clips or cable ties.

DED8706

Attach the curved handle components with the gear mechanism (Fig. D, 2) to the main body of the device (Fig. D, 1) using screws with plastic knobs (Fig. D, 3) so that the indicator on the gear mechanism aligns with one of the three markings on the main body of the device, and the elements themselves are angled towards the back of the device. Thread the extension cord hanger (Fig. B, 5) onto the U-shaped tube without the switch and attach it using the mounting components (Fig. B, 4) to the previously installed parts so that the connection is secure when the lever is clamped. Attach the correct part of the handle with the switch (Fig. B, 1) to the mounted components using the mounting elements (Fig. B, 4). Secure the power cable to the handle using the supplied clips or cable ties.
Any disassembly of the device should be carried out in the same manner.

Assembling the dustbin

Place the fabric part of the dust collector over the metal frame and secure all the clips (Fig. F). When working with the dust collector, lift the discharge chute cover (Fig. A/B, 7), place the dust collector hooks into the holders, and then lower the cover.

Adjusting the working depth

A dedicated lever is used to set the working depth (Fig. A/B, 9). It allows you to set the working depth or transport position. The transport position is used for transport over short distances and for manoeuvring in the working area. The working depth should be set according to the requirements of the terrain being worked. An unused cutting tool on level ground should not cut deeper than 4 mm. To change the position, pull the lever upwards (DED8705) or to the side (DED8706) and move the lever into a different slot.

Handle tilt adjustment (DED8706)

To adjust the handle tilt, loosen the handle adjustment mechanism using the knob (Fig. B, 10) and select one of the three dedicated operating positions. The indicator on the handle element near the gear mechanism must align with the scale on the machine housing. Once the position has been selected, lock it in place again using the knob.

Technical inspection

Before each use, check the condition of the working tools, guards, electrical components, covers and other parts of the machine in a workshop environment. To check the operating mechanism, run the device for a short time and observe whether it makes any unusual noises or whether there is excessive vibration. It is prohibited to use the device if any of its components are found to be damaged. If a fault is detected, send the device for repair.

Connecting to the power supply

WARNING **Use only garden extension leads suitable for outdoor use.**

Thread the power cable through the loop (Fig. A/B, 5) and connect it to the plug located on the handle (Fig. A/B, 6). Position the cable so that it is behind the user.

WARNING **Always ensure that the power cable is not in front of the operator. Running over the cable may damage it and pose a risk of electric shock.**

7. Connecting to the mains

WARNING **Before connecting the appliance to the mains, ensure that the supply voltage corresponds to the value stated on the rating plate.**

The power supply installation must be carried out in accordance with the essential requirements for electrical installations and must meet safety requirements for use. The minimum cross-sectional area of the power cable and the nominal fuse rating, depending on the power of the device, are given in the table below:

Device power [W]	Minimum cable cross-section [mm^2]	Minimum rating of type C fuse [A]
1400–2300	1.5	16

The installation must be carried out by a qualified electrician. When using extension leads, ensure that the cable cross-section is not smaller than required (see table). Lay the power cable so that it is not at risk of being cut during operation. Do not use damaged extension leads. Check the condition of the power cable periodically. Do not pull on the power cable.

8. Switching on the appliance

WARNING **Before starting the device, it is essential to carry out the steps described in the section 'Preparation for operation'.**

The device is started using a sequence – first, press the button located on the switch (Fig. A/B, 3). While holding the button down, gently pull the handle towards the grip (Fig. A/B, 2). The motor will start. After releasing the safety button, the motor will continue to run; releasing the handle will switch the motor off .

9. Using the machine

Scarifying and aerating are maintenance treatments: they stimulate grass growth, increase its density, kill weeds and remove dead plant matter. These treatments should be carried out twice a year: in autumn and early spring, during periods of low grass growth. The lawn must not be too damp, as this may cause damage.
Before starting work, select the depth using the lever.
Adjust the working depth to the degree of lawn contamination and so as not to overload the scarifier's motor.
Work should be carried out in straight strips, so that the next pass is directly adjacent to the previous one but does not overlap it. Take particular care when changing the direction of work. For best results, it is recommended to carry out the same work at right angles to the previous pass across the entire area being treated. Pay attention to the grass box's capacity whilst working. Empty the grass box regularly; do not allow it to become overfilled.

Working without the grass catcher

The machine can be operated without a grass catcher. During this operation, clippings are ejected onto the lawn. The clippings should be collected from the lawn. This improves grass growth by facilitating water absorption, preventing soil erosion, slowing weed growth, etc.

Disconnecting the power supply

WARNING **The power supply must be disconnected in the following situations:**

- if the user leaves the machine
- before clearing a blockage
- before inspecting, cleaning or operating the machine
- after the machine has struck a foreign object, to check that it is not damaged
- if the machine starts to vibrate excessively, so that it can be checked immediately.

If a fault is detected, send the machine for repair.

10. Routine maintenance

WARNING **All maintenance tasks must be carried out with the machine disconnected from the power supply.**

WARNING **Do not touch dangerous moving parts before disconnecting the machine from the power supply and ensuring that all moving parts have come to a complete stop.**

To ensure safe operation and extend the service life of the equipment, regular inspections must be carried out in a workshop environment. Worn or damaged parts must be replaced to ensure safe operation. Failure to carry out maintenance work, or carrying it out incorrectly, may result in a reduction in the service life of the equipment and, in extreme cases, an accident.

WARNING **Servicing must not be carried out until all dangerous moving parts have come to a complete stop.**

Fitting and removing working tools

WARNING **Always wear protective gloves.**

To remove/replace a working tool, position the machine so that you have access to the working tool mounting. Unscrew the working shaft mounting screws (DED8705) or the knurled screw (DED8706). Remove one side of the shaft from the mounting, then remove the other side from the drive spindle. Fit the appropriate working shaft by placing the shaft onto the drive spindle, positioning the shaft bearing in the socket and tightening the shaft mounting.

Cleaning

After each use, clean the machine of any remaining plant debris. For more thorough cleaning, use a slightly damp cloth, possibly with the addition of non-aggressive cleaning agents.

Storage and transport

When the device is not in use, store it out of the reach of children, in a dry place in the transport position. To save space, it is permissible to loosen the mounting components (Fig. A/B, 4) and fold the handle. The device and other components listed in the scope of delivery must be transported in a manner that protects them from harmful environmental conditions such as: moisture, precipitation, pressure that could result in mechanical damage, and other factors that may adversely affect the device. Store and transport metal cutting elements in their dedicated cover. Over short distances, the device can be pushed on its wheels in the transport position or carried by the transport handle.

11. Spare parts and accessories

To purchase spare parts and accessories, please contact Dedra Exim Service. Contact details can be found on page 1 of the manual.
When ordering spare parts, please provide the batch number located on the nameplate and the part number from the assembly drawing.
During the warranty period, repairs are carried out in accordance with the terms set out in the warranty certificate. Please return the product subject to a complaint for repair to the point of purchase (the retailer is obliged to accept the product), send it to the Dedra Exim central service centre, or send it to the service centre nearest to

your place of residence (list of service centres at www.dedra.pl). Please kindly enclose the completed warranty card. After the warranty period, repairs are carried out by the central service centre. The damaged product must be sent to the service centre (postage costs are borne by the user).

12. Troubleshooting

WARNING **Before attempting to rectify faults yourself, disconnect the device from the mains supply.**

Problem	Cause	Solution
The appliance is not working	Faulty switch	Send the device for repair
	No power Plug not connected properly	Check the power source Plug it in correctly
The device is struggling to start	Operating parameters exceeded	Reduce the load on the power tool
Poor performance	Worn working tip	Replace the tool
Motor overheating	Blocked ventilation holes	Clean the vents
	Operating parameters exceeded	Switch off the power tool and stop work until it has cooled down completely

13. Assembling the machine

1. Scarifier/aerator with scarifying roller – 1 pc. (DED8705 or DED8706), 2. Aeration roller – 1 pc., 3. Grass collection box – 1 pc., 4. Mounting components – 1 set, 5. Allen key – 1 pc. (DED8705).

14 Information for users on the disposal of electrical and electronic equipment (applicable to households)

The symbol on the products or accompanying documentation indicates that defective electrical or electronic equipment must not be disposed of with household waste. If you need to dispose of, reuse or recover components, take them to a specialist collection point where they will be accepted free of charge. Information on the location of collection points for used equipment is provided by local authorities, e.g. on their websites.
By disposing of the appliance correctly, you will save valuable resources and avoid negative effects on health and the environment due to the possible presence of hazardous substances, mixtures and components in the appliance.
Incorrect waste disposal is subject to penalties according to the relevant local regulations.
Users in EU countries: If you need to dispose of electrical or electronic equipment, please contact your nearest point of sale or supplier, who will be able to provide further information.
Disposal in non-EU countries: This symbol only applies to countries within the European Union. If you wish to dispose of this product, please contact your local authorities or dealer for the correct method of disposal.

Warranty card

at

……

Part No.: ……. Lot No.: .....

(hereinafter referred to as the Product)

Product Purchase Date: .....

Dealer stamp

Date and signature of vendor: .....

User Statement:

I acknowledge that I have been informed of the warranty terms and conditions and the consequences of not following the guidelines in the User's Manual and Warranty Card. The terms of this warranty are known to me, which I confirm with my signature:

....

Date and place Signature of the User

I. Product Liability:

1. Guarantor - Dedra Exim Sp. z o.o. with its registered office in Pruszkow, address: ul. 3 Maja 8, 05-800 Pruszków, KRS 0000062517, District Court for the City of Warsaw in Warsaw, XIV Economic Department of the National Court Register, NIP 527-020-49-33, share capital: PLN 100,980.00.
2. Under the terms of this warranty card, the Guarantor guarantees the Product, originating from the Guarantor's distribution.
3. Liability under the warranty shall cover only defects arising from causes inherent in the Product at the time of its release to the User.
4. By virtue of the warranty, the User, obtains the right to repair the Product free of charge, if the defect became apparent during the warranty period. The method of repairing the Product (the method of performing the repair) is at the discretion of the Guarantor. If the Guarantor finds that repair is not possible, the Guarantor reserves the right to replace the defective element or the entire Product with a defect-free one, reduce the price of the Product or withdraw from the contract.
5. In relation to the User who is not a consumer within the meaning of the Act of April 23, 1964. Civil Code, the Guarantor's liability for damages resulting from this guarantee and/or in connection with its conclusion and execution, regardless of the legal title, is limited to a maximum of the value of the defective Product.

II. Warranty Period:

Product Elements	Duration of warranty protection
Electric scarifier/aerator	24 months, starting from the date of purchase of the Product shown on this warranty card
Bag/basket, mounting parts	Not covered by the warranty

III. Conditions for taking advantage of the warranty:

The User must present the completed warranty card for the Product and the User must substantiate the circumstances of the purchase of the Product, e.g. by presenting a receipt, invoice, etc. In order to carry out the claim efficiently, the User is advised to submit with the Product for claim all the elements specified in the "Completion of the device" included in the User's Manual.
2. compliance by the User with the recommendations contained in the User's Manual and the warranty card.
3. The warranty covers only the territory of the Republic of Poland and the EU.
4. The warranty does not cover Product defects arising in particular from:
a. Failure by the User to comply with the conditions set forth in the User's Manual, particularly with regard to proper operation, maintenance and cleaning;
b. Use of cleaning or maintenance products by the User that do not comply with the User's Manual;
c. Inadequate storage and transportation of the Product by the User;
d. Unauthorized changes and/or alterations to the Product by the User, which were not agreed upon with the Guarantor;
e. User's use of consumables in the Product that do not comply with the User's Manual.
f. A user who is not a consumer within the meaning of the Act of April 23, 1964. Civil Code, forfeits the warranty on the Product in which:
g. serial numbers, date markings and nameplates have been removed, altered or damaged by the User;
h. the seals have been damaged by the User or bear signs of tampering by the User.
5. Note: Activities related to the daily operation of the Product, resulting, among other things, from the User's Manual, shall be performed by the User on his/her own and at his/her own expense.

IV. Complaint Procedure:

1. In the event that the Product is found not to be working properly, make sure that all the operations specified in particular in the User's Manual have been performed correctly before making a claim.
2. It is recommended to make a complaint immediately, preferably within 7 days from the date of noticing a defect in the Product. The User, who is not a consumer within the meaning of the Act of April 23, 1964. Civil Code, loses his/her rights under this warranty if he/she fails to report a complaint within 7 days.
3. Claims may be filed, among others, at the point of purchase of the Product, at the warranty service or in writing to the address: Dedra Exim Sp. z o.o., ul. 3 Maja 8, 05-800 Pruszków.
4. The user may file a complaint using the form available on the website www.dedra.pl. ("Warranty Claim Form").
5. Addresses of warranty services for specific countries are available at www.dedra.pl. In the absence of a warranty service for a particular country, warranty claims are recommended to be addressed to: Dedra Exim Sp. z o.o. ul. 3 Maja 8, 05-800 Pruszków (Poland).
6. With a view to the safety of the User, it is prohibited to use a defective Product.
7. Caution: using a defective Product is dangerous to the health and life of the User.
8. The fulfillment of obligations under the warranty will be carried out within 14 working days from the date of delivery of the claimed Product by the User.
9. Before delivering the defective Product for complaint, it is recommended to clean it. The Product under complaint is recommended to be carefully protected against damage in transit (it is recommended to deliver the Product under complaint in its original packaging).
10. The warranty period shall be extended by the time during which, due to a defect in the Product covered by the warranty, the User could not use it.
The warranty does not exclude, limit or suspend the User's rights under the warranty provisions for defects of the sold thing.

Pursuant to Article 13 (1) and (2) of Regulation (EU) 2016/679 of the European Parliament and of the Council of April 27, 2016 on the protection of natural persons with regard to the processing of personal data and on the free movement of such data and repealing Directive 95/46/EC (hereinafter: "RODO"), we inform you of the following
1. The administrator of your personal data provided in the form is DEDRA-EXIM sp. z o.o. with its registered office in Pruszkow , 3 Maja Street 8, 05-800 Pruszkow (hereinafter: "Administrator").
2. Your data will be processed solely for the purpose of carrying out the warranty procedure for the device in accordance with Article 6(1)(b) of the General Data Protection Regulation (hereinafter: "GDPR") Provision of data is voluntary, but necessary to carry out the warranty procedure.
3. Your data will be processed for the period of consideration of the execution of the warranty procedure and for archiving purposes in case of the need to defend against possible claims against the Administrator no longer than until their statute of limitations.
4. Your data may be disclosed only to entities processing data on behalf of the Administrator on the basis of a written contract of entrustment of personal data processing providing, among others, technical service, hosting or website maintenance, IT support, courier company. The Administrator's suppliers are obliged to ensure data security and meet the requirements of the applicable law

related to personal data protection and may not use the entrusted personal data for purposes other than those specified in the contract with the Administrator.
5. your data will not be processed by automated means including profiling and will not be transferred to a third country/international organization.
6. You have the right to access the content of your data and the right to rectify, erase, restrict processing, the right to data portability, the right to object, at any time.
7. For all matters related to the Administrator's processing of your personal data, you may contact at e-mail: daneosobowe@dedra.pl;
8. You have the right to lodge a complaint with the data protection authority;

CZ Obsah

1. Snímky a obrázky
2. Popis zařízení
3. Určení nástroje
4. Omezení použití
5. Technické údaje
6. Příprava k práci
7. Připojení k síti
8. Zapínání nástroje
9. Použití nástroje
10. Aktuální provozní práce
11. Náhradní díly a příslušenství
12. Samostatné odstranění závad
13. Výbava nástroje
14. Informace pro uživatele o zbavování se elektrických a elektronických zařízení
15. Záruční list

Překlad originálního návodu

Prohlášení o shodě bylo připojeno k návodu jako jednotlivý dokument. V případě chybějícího prohlášení o shodě kontaktujte Dedra Exim Sp. z o.o.
Všeobecné bezpečnostní podmínky byly připojeny k návodu jako jednotlivá brožura.

VAROVÁNÍ. Přečtěte si všechna upozornění označená symbolem a všechny pokyny.

Nedodržení níže uvedených upozornění a bezpečnostních pokynů může vést k úrazu elektrickým proudem, požáru nebo vážným zraněním.

Uložte všechna upozornění a pokyny pro pozdější použití.

2. Popis zařízení

Obr. A: 1 – rukojeť, 2 – spínací páka, 3 – blokovací tlačítko spínače, 4 – montážní prvky, 5 – věšák na zahradní prodlužovací kabel, 6 – zástrčka, 7 – kryt koše, 8 – sběrný koš, 9 – páka pro nastavení pracovní hloubky, 10 – nastavení sklonu rukojeti.

3. Určení nástroje

Elektrický vertikutátor je určen pro ošetřování trávníku na plochých, rovných plochách a také svazích s mírným sklonem. Zařízení umožňuje práci se sběrným košem nebo bez něj.
Zařízení se může používat pro stavební a opravné práce, v opravárenských dílnách, pro hobby použití se současným dodržováním podmínek používání a přípustných pracovních podmínek , uvedených v návodu k obsluze.

4. Omezení použití

POZOR **Zařízení může být používáno pouze v souladu s níže uvedenými "Přípustnými provozními podmínkami".**

Vertikutátor se nesmí používat pro drcení dřevní hmoty, čištění chodníků, vyrovnávání nerovností (např. krtinců) a jiné činnosti.

POZOR **Samovolné změny v mechanické a elektrické stavbě, veškeré úpravy, obslužné činnosti nepopsané v návodu k obsluze budou vnímány jako právně neopodstatněné a způsobí okamžitou ztrátu záručních práv a prohlášení o shodě ztratí platnost.**

Používání, které budou v rozporu s určením nebo v rozporu s návodem k obsluze způsobí okamžitou ztrátu záručních práv.

Přípustné provozní podmínky
S1 – nepřetržitý provoz
Nepracujte za deště.

5. Technické údaje

Model zařízení	DED8705	DED8706
Pracovní napětí [V]	230~	230~
Frekvence [Hz]	50	50
Třída ochrany	II	II
Výkon [W]	1500	1800
Stupeň krytí	IPX4	IPX4
Rychlost otáčení [min-1]	3000	3500
Objem koše [l]	30	45
Pracovní šířka [mm]	320	380
Rozsah nastavení pracovní hloubky [mm]	4-12	3-12
Počet nastavení pracovní hloubky	3	4
Výška přepravní polohy [mm]	4	6
Hladina vibrací měřená na rukojeti ah [m/s²]	4,246	1,679
Nejistota měření K [m/s²]	1,5	1,5
Emise hluku:		
Hladina akustického tlaku LpA [dB(A)] / Nejistota měření KpA	84,3 / 3	90,2 / 3
Hladina akustického výkonu LWA [dB(A)] / Nejistota měření KWA [dB(A)]	96,75 / 1,08	105,17 / 3
Zaručená hladina akustického výkonu LWA [dB(A)]	98	108
Hmotnost zařízení [kg]	9,3	12,8

Informace o vibracích a hluku

Kombinovaná hodnota vibrací a nejistoty měření byla stanovena dle EN 50636-2-92 a je uvedena v tabulce.
Emise hluku byla stanovena dle ISO 11094:1991 hodnoty jsou uvedeny v tabulce výše.

POZOR **Hluk může způsobit poškození sluchu, při práci vždy používejte chrániče sluchu!**

Uvedená celková hodnota vibrací / hluku je měřena podle standardní metody studie a může být použita k porovnání jednoho zařízení s druhým. Zadaná úroveň vibrací / hluku může být použita také pro předběžné posouzení dopadu vibrací / hluku.
Hladina vibrací / hluku při skutečném používání přístroje se může lišit od deklarované hodnoty v závislosti na způsobu používání pracovních nástrojů, zejména na typu obráběného materiálu a je třeba k určení opatření na ochranu operátora. Přesně ohodnoťte expozici v reálných podmínkách provozu, je nutné vzít v úvahu všechny části pracovního cyklu, včetně období, když zařízení je vypnuto nebo když je zapnuté, ale není právě používáno.

6. Příprava k práci

POZOR **Všechny činnosti je nutné provádět0 při zástrčce vysunuté ze zásuvky. Dávejte pozor, abyste nepoškodili napájecí kabel.**

Montáž a demontáž zařízení

Zařízení po vyjmutí z obalu smontujte před prvním použitím.

DED8705

Do hlavní části zařízení zatlačte nadoraz do příslušných otvorů ohnuté části rukojeti (obr. C), tak, aby její otvory byly na vnější straně zařízení a trubky rukojeti byly nakloněny směrem k zadní části zařízení. Pak tímto otvorem zašroubujte montážní šroub do pouzdra (obr. C, 1). K namontovaným součástem připevněte pomocí montážních prvků (obr. A, 4) rovné trubky rukojeti. Na část rukojeti ve tvaru písmene U (obr. A, 1) namontujte spínač způsobem uvedeným na obrázku (obr. E). Montážní šrouby (obr. E, 4) prostrčte sponou a rukojetí (obr. E, 3, 2) a zašroubujte do krytu spínače (obr. E, 1). Pod spínačem nasaďte na rukojeť háček na prodlužovací kabel (obr. A, 5). Rukojeť namontujte pomocí montážních prvků (obr. A, 4) na dříve sestavené části. Napájecí kabel připněte k rukojeti pomocí přiložených svorek nebo přezek.

DED8706

K hlavní části zařízení (obr. D, 1) připevněte pomocí šroubů s plastovým kolečkem (obr. D, 3) ohnuté části rukojeti s ozubeným mechanismem (obr. D, 2) tak, aby se indikátor na ozubeném mechanismu překrýval s jednou ze tří značek na hlavní části zařízení a samotné prvky byly nakloněny směrem k zadní části zařízení. Na U-trubku bez spínače nasaďte háček na prodlužovací kabel (obr. B, 5) a namontujte jej pomocí montážních prvků (obr. B, 4) na dříve namontované části tak, aby po stisknutí páky bylo spojení pevné. K namontovaným částem připevněte pomocí montážních prvků (obr. B, 4) příslušnou část rukojeti se spínačem (obr. B, 1). Napájecí kabel připněte k rukojeti pomocí přiložených svorek nebo přezek.
Eventuální demontáž zařízení proveďte stejným způsobem.

Montáž sběrného koše

Látkovou část koše natáhněte na kovový rám a zapněte všechny přezky (obr. F). Pokud pracujete se sběrným košem, zvedněte kryt výhozového tunelu (obr. A/B, 7), háčky koše vložte do držáků a pak spusťte kryt.

Nastavení pracovní hloubky

K nastavení pracovní hloubky slouží speciální páka (obr. A/B, 9). Umožňuje nastavit pracovní hloubku nebo přepravní polohu. Přepravní poloha se používá pro přepravu na krátkou vzdálenost a manipulaci na pracovní ploše. Pracovní hloubku nastavte podle podmínek ošetřované plochy. Na rovném povrchu neopotřebený řezný nástroj nesmí být zahlouben více než 4 mm. Chcete-li změnit polohu, zatáhněte páku nahoru (DED8705) nebo do strany (DED8706) a zasuňte páku do jiného otvoru.

Nastavení sklonu rukojeti (DED8706)

Chcete-li nastavit sklon rukojeti, uvolněte kolečkem mechanismus nastavení rukojeti (obr. B, 10) a vyberte jednu ze tří určených pracovních poloh. Indikátor na prvku rukojeti u ozubeného mechanismu se musí překrývat se stupnicí na pouzdru zařízení. Po výběru polohy opět zajistěte pomocí kolečka.

Kontrola technického stavu

Před každým použitím zkontrolujte s dílenským vybavením stav pracovních nástrojů, krytů, elektrických prvků, ochran a dalších prvků zařízení. Chcete-li zkontrolovat pracovní mechanismus, nastartujte zařízení na chvíli a sledujte, zda nevydává rušivé zvuky nebo nadměrné vibrace. Zařízení nepoužívejte, pokud zjistíte poškození jakékoli jeho součásti. Pokud zjistíte poruchu, nechte zařízení opravit.

Připojení k napájení

POZOR **Používejte pouze zahradní prodlužovací kabely, které jsou vhodné pro venkovní použití.**

Napájecí kabel protáhněte věšákem (obr. A/B, 5) a připojte jej k zástrčce umístěné u rukojeti (obr. A/B, 6). Kabel veďte tak, aby byl za vámi.

POZOR **Vždy se ujistěte, že napájecí kabel nemáte před vámi. Kabel se může poškodit při najetí na něj a způsobit úraz elektrickým proudem.**

7. Připojení k síti

Před připojením zařízení ke zdroji napájení je nutné se ujistit, že napětí napájení odpovídá hodnotě uvedené v údajovém štítku.
Napájecí instalace by měla být vyhotovena v souladu s přísnými požadavky týkajícími se elektrických instalací a splňovat bezpečnostní podmínky používání. Parametry minimálního průřezu napájecího kabelu a jmenovité hodnoty jističe v závislosti na výkonu zařízení byly uvedeny v níže uvedené tabulce:

Výkon přístroje [W]	Minimální průřez vodiče [mm2]	Minimální hodnota pojistky typu C [A]
1400÷2300	1,5	16

Instalace by měla být vyhotovena oprávněným elektrikářem. V případě využívání prodlužovače věnujte pozornost tomu, aby průřez žíly nebyl nižší, než požadovaný (viz tabulka). Elektrický kabel položte tak, aby v průběhu provozu nebyl vystaven možnému přerušení. Nepoužívejte poškozené prodlužovače.
Pravidelně kontrolujte technický stav napájecího kabelu. Netahejte napájecí kabel.

8. Zapínání nástroje

POZOR **Před spuštěním zařízení proveďte kroky popsané v části "Příprava k práci".**

Zařízení se spouští ve sledu – nejprve stiskněte tlačítko na spínači (obr A/B, 3). Držte stisknuté tlačítko a lehce zatáhněte úchyt směrem k rukojeti (obr. A/B, 2). Motor se nastartuje. Po uvolnění blokovacího tlačítka proti náhodnému spuštění bude motor pracovat nadále, pokud uvolníte úchyt, motor se vypne.

9. Použití nástroje

Vertikutace a provzdušňování je ošetření, které stimuluje růst trávy, její hustotu, způsobuje odumírání plevele a odstraňuje odumřelé části rostlin. Toto ošetření provádějte dvakrát ročně: na podzim a brzy na jaře, kdy tráva není ještě aktivní. Trávník nesmí být příliš vlhký, protože by se mohl poškodit.
Než začnete pracovat vyberte pomocí páky pracovní hloubku.
Pracovní hloubku přizpůsobte stupni zaplevelení trávníku a tak, aby motor vertikutátoru nebyl přetížen.
Pracujte v rovných pruzích, tak, aby další průjezd přímo sousedil s předchozím pruhem, ale nepřekrýval jej. Při změně směru práce buďte velmi opatrní. Abyste dosáhli nejlepšího výsledku, provádějte stejnou práci ve směru kolmém k předchozímu směru na celé ošetřované ploše.
Při práci věnujte pozornost naplnění koše. Koš pravidelně vyprazdňujte, dávejte pozor, aby nebyl přeplněn.

Práce bez sběrného koše

Zařízení umožňuje práci bez sběrného koše. Při této práci je odpad vyhazován na trávník. Odpad posbírejte z trávníku. Zlepšuje se růst trávy tím, že je snadnější vsakování vody, nedochází k erozi půdy, zpomaluje se růst plevele atp.

Odpojení napájení

Zdroj napájení vždy odpojte:
– když se vzdálíte od stroje
– před odstraněním ucpání
– před kontrolou, čištěním nebo údržbou stroje
– po nárazu do cizího předmětu, když chcete zjistit, zda není stroj poškozen
– když stroj začne nadměrně vibrovat, ihned proveďte kontrolu.
Pokud zjistíte poruchu, nechte zařízení opravit.

10. Aktuální provozní práce

POZOR **Všechny obslužené činnosti je nutné provádět při zástrčce vysunuté ze zásuvky.**

POZOR **Nedotýkejte se nebezpečných rotujících částí, dokud stroj neodpojíte od napájení a rotující části se úplně nezastaví.**

Chcete-li zajistit bezpečnost práce a prodloužit životnost zařízení, zařízení nechte pravidelně zkontrolovat v servisu. Opotřebené nebo poškozené součásti nechte vyměnit v zájmu bezpečnosti práce. Žádná nebo nedostatečná údržba mohou mít za následek zkrácení životnosti zařízení a v krajním případě i nehodu.

POZOR **Neprovádějte servis, dokud se nezastaví všechny nebezpečné rotující součásti.**

Montáž a demontáž pracovních nástrojů

POZOR **Vždy používejte ochranné rukavice.**

Chcete-li demontovat/vyměnit pracovní nástroj, postavte zařízení tak, abyste se dostali k držáku pracovního nástroje. Vyšroubujte upevňovací šrouby pracovního válce (DED8705) nebo šroub s kuličkou (DED8706). Z držáku vytáhněte jednu stranu válce, pak druhou stranu sejměte z hnací hřídele: Montáž vhodného pracovního válce proveďte tak, že nasadíte válec na hnací hřídel a umístíte ložiska válce do objímky a otočením připevněte válec.

Čištění

Po každém použití očistěte zařízení od zbytků trávy. K důkladnějšímu čištění použijte lehce vlhký hadřík a neagresivní čisticí prostředek.

Skladování a přeprava

Pokud zařízení nepoužíváte, uschovejte jej mimo dosah dětí, na suchém místě, v přepravní poloze. Kvůli úspory místa uvolněte montážní prvky (obr. A/B, 4) a sklopte rukojeť. Zařízení a jiné součásti uvedené v kompletaci přepravujte způsobem, který je ochrání proti nepříznivým podmínkám prostředí, jako jsou: vlhkost, atmosférické srážky, tlak, který může způsobit mechanické poškození, a dalším, které mohou mít negativní dopad na zařízení. Kovové řezné prvky skladujte a přepravujte v určeném obalu. Na krátké vzdálenosti můžete zařízení tlačit na kolech v přepravní poloze nebo přenášet pomocí přepravních řídítek.

11. Náhradní díly a příslušenství

Pro nákup náhradních dílů a příslušenství kontaktujte servis Dedra Exim. Kontaktní údaje jsou uvedeny na 1. straně návodu.
Při objednávání náhradních dílů uveďte číslo šarže na typovém štítku, stejně jako číslo dílu z montážního výkresu.
Během záruční doby se opravy provádějí za podmínek uvedených v záruční listině. Reklamovaný produkt, prosím, předejte k opravě na místě pořízení (prodávající povinen přijmout reklamované zboží), pošlete na servisní středisko nejblíže k místu bydliště (seznam služeb na internetových stránkách www.dedra.pl), nebo zašlete do centrálního servisu Dedra Exim. Přiložte prosím vyplněnou záruční listinu. Po záruční době opravy provádí centrální servis. Poškozené zboží musí být odesláno do servisního střediska (náklady na dopravu platí uživatel).

12. Samostatné odstranění závad

POZOR **Před zahájením odstraňování závad odpojte nástroj od napájení.**

Problém	Příčina	Řešení
Zařízení nefunguje	Vadný spínač	Zařízení odevzdejte do servisu
	Výpadek napájení	Zkontrolujte zdroj napájení
	Nesprávně připojená zástrčka	Připojte správně
Zařízení se těžce rozbíhá	Překročené přípustné provozní parametry	Snižte zatížení elektrického nářadí
Neefektivní práce	Opotřebený pracovní nástroj	Vyměňte nástroj
Motor se přehřívá	Ucpané větrací otvory	Vyčistěte otvory
	Překročené přípustné provozní parametry	Vypněte elektrické nářadí, začněte pracovat po úplném vychladnutí

13. Výbava nástroje

1. Vertikutátor/provzdušňovač s vertikutačním válcem – 1 ks (DED8705 nebo DED8706), 2. Provzdušňovací válec – 1 ks, 3. Sběrný koš – 1 ks, 4. Montážní prvky – 1 sada, 5. Imbusový klíč 1 ks (DED8705).

14. Informace pro uživatele o likvidaci elektrických a elektronických zařízení (týká se domácností)

Symbol uvedený na výrobcích nebo v průvodní dokumentaci označuje, že vadné elektrické nebo elektronické zařízení nesmí být likvidováno společně s domovním odpadem. Pokud potřebujete zlikvidovat, znovu použít nebo využít součástky, je správné je odnést na specializované sběrné místo, kde je přijmou zdarma. Informace o umístění sběrných míst pro použitá zařízení poskytují místní orgány, např. na svých internetových stránkách.
Správnou likvidáciou zariadenia je možné šetriť cenné zdroje a zabrániť negatívnym vplyvom na zdravie a životné prostredie v dôsledku možnej prítomnosti nebezpečných látok, zmesí a komponentov v zariadení
Za nesprávnou likvidaci odpadu hrozí sankce podle příslušných místních předpisů.
Uživatelé v zemích EU: Pokud potřebujete zlikvidovat elektrické nebo elektronické zařízení, obraťte se na nejbližší prodejní místo nebo na svého dodavatele, který vám poskytne další informace.
Likvidace v zemích mimo Evropskou unii: Tento symbol se vztahuje pouze na země Evropské unie. Pokud si přejete tento výrobek zlikvidovat, obraťte se na místní úřady nebo prodejce, aby vám sdělil správný způsob likvidace.

Záruční list

pro

Katalogové číslo:……..Sériové číslo:.....

(dále jen v**ýrobek**)

Datum zakoupení výrobku: .....

Razítko prodávajícího……

Datum a podpis prodávajícího: .....

Prohlášení uživatele:

PotwiPotvrzuji, že jsem byl seznámen se záručními podmínkami a důsledky nedodržování pokynů uvedených v návodu k obsluze a záručním listu. Se záručními podmínkami souhlasím, což potvrzuji vlastnoručním podpisem:

....

datum a místo podpis uživatele

I. Odpovědnost za výrobek

1. Ručitel – DEDRA EXIM Sp. z o.o. se sídlem v Pruszkowie, adresa: ul. 3 Maja 8, 05-800 Pruszków, KRS 0000062517, Obvodní soud pro hl. město Varšavu ve Varšavě, XIV. Hospodářský odbor Celostátního soudního rejstříku, DIČ 527-020-49-33, Základní kapitál: 100 980.00 zl.
2. Podle podmínek stanovených v tomto záručním listu ručitel poskytuje záruku na výrobek, pocházející z distribuce ručitele.
3. Záruční odpovědnost za vady se týká pouze vad vzniklých z příčin tkvících ve výrobku v okamžiku jeho vydání uživateli.
4. Uživatel má nárok na bezplatnou záruční opravu výrobku, pokud vada byla zjištěná v záruční době. Provedení opravy výrobku (způsob opravy) závisí na rozhodnutí ručitele. Pokud ručitel nemůže provést opravu, vyhrazuje si právo na výměnu vadné součásti nebo celého výrobku za bezvadný, snížení ceny výrobku nebo odstoupení od smlouvy.
5. Vůči uživateli, který není spotřebitelem ve smyslu zákona ze dne 23. dubna 1964 občanský zákoník, je odpovědnost Ručitele za škody vyplývající z této záruky a/nebo v souvislosti s jejím uzavřením a plněním, bez ohledu na právní titul, omezena maximálně do výše hodnoty vadného výrobku.

II. Záruční doba

Součásti výrobku, na které se vztahuje záruka	Doba trvání záruční ochrany
Elektrický vertikutátor/provzdušňovač	24 měsíců, počítáno od data nákupu výrobku uvedeného v tomto záručním listu

Taška na vytěžený materiál, montážní prvky	Záruka se nevztahuje

III. Podmínky uplatňování záruky

1. Przedstawienie przez Użytkownika wypełnionej karty gwarancyjnej Produktu 1. Předložení vyplněného záručního listu pro výrobek a doložení okolností nákupu výrobku, např. předložením paragonu, faktury atd. Pro správné vyřízení reklamace se doporučuje, abyste společně s výrobkem předali všechny součásti stanovené v kapitole „Kompletace“ výrobku uvedené v návodu k obsluze.
2. Dodržování pokynů uvedených v návodu k obsluze a záručním listu.
3. Záruka platí pouze na území Polska a EU.
4. Záruka se nevztahuje na vady výrobku vzniklé zejména v následku:
a. Nedodržování podmínek stanovených v návodu k obsluze, zejména v rozsahu správného provozování, údržby a čištění;
b. Používání čisticích nebo ošetřovacích prostředků v rozporu s návodem k obsluze;
c. Nevhodného skladování a přepravování výrobku;
d. Svépomocných změn a/nebo úpravy výrobku, které nebyly dohodnuty s ručitelem;
e. Používání ve výrobku provozních materiálů v rozporu s návodem k obsluze.
5. Uživatel, který není spotřebitelem ve smyslu zákona ze dne 23. dubna 1964 občanský zákoník, ztratí záruku na výrobek, na kterém:
- odstranil, změnil nebo poškodil sériová čísla, označení údajů a výkonové štítky;
- ucpávky byly poškozeny uživatelem nebo nesly stopy manipulace uživatele.
6. Upozornění! Činnosti spojené s každodenní obsluhou výrobku, vyplývající mj. z návodu k obsluze, provádí uživatel ve vlastní režii a na své náklady.

IV. Postup při reklamaci

1. V případě zjištění nesprávného provozu výrobku se před nahlášením reklamace ujistěte, že jste provedli správně všechny činnosti podrobně popsané v návodu k obsluze.
2. Reklamaci nahlaste ihned, nejlépe do 7 dnů od data zjištění vady výrobku. Uživatel, který není spotřebitelem ve smyslu zákona ze dne 23. dubna 1964 občanský zákoník, ztratí nárok na uplatnění záruky v případě nenahlášení reklamace do 7 dnů.
3. Reklamaci můžete nahlásit mj. v místě zakoupení výrobku, v záručním servisu nebo písemně na adresu: DEDRA EXIM Sp. z o.o., ul. 3 Maja 8, 05-800 Pruszków.
4. Reklamaci můžete nahlásit prostřednictvím formuláře dostupného na stránkách www.dedra.pl. („Formulář pro nahlášení reklamace“).
5. Adresy záručních servisů v jednotlivých státech jsou dostupné na stránkách www.dedra.pl. Pokud v daném státě není uveden servis, reklamační formulář zašlete na adresu: DEDRA EXIM Sp. z o.o., ul. 3 Maja 8, 05-800 Pruszków (Polska).
6. Z bezpečnostních důvodů je zakázáno používat vadný výrobek.
7. Upozornění!!! Používání vadného výrobku ohrožuje zdraví a život uživatele.
8. Povinnosti vyplývající ze záruky budou splněny do 14 pracovních dnů, počítáno ode dne doručení reklamovaného výrobku.
9. Vadný výrobek před odevzdáním do servisu vyčistěte. Reklamovaný výrobek důkladně zabezpečte proti poškození při přepravě (doporučuje se předat reklamovaný výrobek v originálním obalu).
10. Záruční doba se prodlužuje o dobu, během níž uživatel z důvodu vady výrobku, na kterou se vztahuje záruka, nemohl výrobek používat.
Záruka nevylučuje, neomezuje ani nepozastavuje nároky uživatele vyplývající z ručení za vady prodané věci.

V souladu s čl. 13 odst. 1 a 2 nařízení Evropského parlamentu a Rady (EU) 2016/679 ze dne 27. dubna 2016 o ochraně fyzických osob v souvislosti se zpracováním osobních údajů a o volném pohybu těchto údajů a o zrušení směrnice 95/46/ES Vás informujeme, že:

1. Správcem vašich osobních údajů uvedených ve formuláři je DEDRA-EXIM sp. z o.o. se sídlem v Pruszkowie, ul. 3 Maja 8, 05-800 Pruszków (dále jen: „Správce“).
2. Vaše údaje budou zpracovávány pouze pro účely provedení reklamačního řízení zařízení podle čl. 6 odst. 1 písm. b) obecného nařízení o ochraně osobních údajů (dále jen: „GDPR“) Poskytnutí údajů je dobrovolné, ale nezbytné k provedení reklamačního řízení.
3. Vaše údaje budou zpracovávány po dobu posouzení provedení reklamačního řízení a pro účely archivace v případě potřeby obrany proti eventuálním nárokům vůči Správci, nejdéle však do okamžiku jejich promlčení.
4. Vaše údaje mohou být zpřístupněny pouze subjektům, které zpracovávají údaje pro Správce na základě písemné smlouvy o pověření zpracováním osobních údajů, poskytujícím mj. technický servis, hosting nebo údržbu webových stránek, IT servis, kurýrní služby. Dodavatelé Správce jsou povinni zajistit ochranu údajů a splnit požadavky platného zákona souvisejícího s ochranou osobních údajů a nesmí využívat svěřené osobní údaje pro jiné účely než ty, které jsou uvedeny ve smlouvě se Správcem.
5. Vaše údaje nebudou zpracovávány automatizovaným způsobem, včetně profilování, a nebudou předávány do třetí země / mezinárodní organizaci.
6. Máte právo na přístup ke svým údajům a právo na jejich opravu, výmaz, omezení zpracování, právo na přenositelnost údajů, právo kdykoli vznést námitku.
7. Ve všech záležitostech souvisejících se zpracováním vašich osobních údajů Správcem nás můžete kontaktovat na e-mailové adrese: daneosobowe@dedra.pl.
8. Máte právo podat stížnost u úřadu příslušného pro ochranu osobních údajů.

SK Obsah

1. Fotografie a obrázky
2. Popis zariadenia
3. Určenie zariadenia
4. Obmedzenia používania
5. Technické údaje
6. Príprava na prácu
7. Pripojenie k sieti
8. Zapnutie zariadenia
9. Používanie zariadenia
10. Priebežná údržba
11. Náhradné diely a príslušenstvo
12. Samostatné odstraňovanie porúch
13. Kompletizácia zariadenia
14. Informácie pre užívateľov týkajúca sa likvidácii elektrických a elektronických zariadení
15. Záručný list

Preklad originálneho návodu

Vyhlásenie o zhode bolo pripojené k návodu ako samostatný dokument. Ak dané vyhlásenie o zhode chýba, je potrebné kontaktovať spoločnosť Dedra Exim Sp. z o.o.
Všeobecné pokyny pre bezpečnosť boli pripojené k návodu ako samostatná brožúra.

UPOZORNENIE. Prečítajte si všetky upozornenia označené symbolom a všetky pokyny.

Nedodržanie nasledujúcich bezpečnostných upozornení a bezpečnostných pokynov môže spôsobiť zásah elektrickým prúdom, požiar, alebo vážne poranenie.

Zachovajte všetky upozornenia a návod pre budúce použitie.

2. Popis zariadenia

Obr. A: 1 – rukoväť, 2 – páka zapínača, 3 – ochrana zapínača, 4 – montážne prvky, 5 – prívesok na záhradný predlžovací kábel, 6 – zástrčka, 7 – veko koša, 8 – kôš na odpad, 9 – páka nastavenia hĺbky práce, 10 – nastavenie sklonu rukoväte.

3. Určenie zariadenia

Elektrický vertikulátor je určený na ošetrovanie trávnika na plochých a rovných povrchoch, a tiež na svahoch s neveľkým sklonom. Zariadenie sa môže používať so zberaním odpadu do koša alebo bez zberania do koša.
Zariadenie je určené na používanie pri rekonštrukčno-stavebných prácach, v dielňach a v servisoch, pri amatérskych prácach, pričom musia byť dodržiavané podmienky používania a prípustné prevádzkové podmienky, ktoré sú uvedené v užívateľskej príručke.

4. Obmedzenia používania

POZOR **Zariadenie sa môže používať iba v súlade s nižšie umiestnenými „Prípustnými pracovnými podmienkami" uvedenými nižšie".**

Vertikulátor nepoužívajte na drvenie odpílených konárov, výhonkov, na čistenie chodníkov, vyrovnávanie nerovností (napr. krtincov), ani na iné nepovolené činnosti.

POZOR **Neoprávnené a samostatné zmeny v mechanickej a elektrickej konštrukcii, všetky úpravy, činnosti údržby, ktoré nie sú opísané v návode na obsluhu, budú považované za nezákonné a spôsobia okamžitú stratu záručných práv a vyhlásenie o zhode už nebude platné.**

Použitie v rozpore s účelom, alebo v nezhodne s návodom na použitie, bude mať za následok okamžitú stratu záručných práv.

Prípustné pracovné podmienky
S1 – nepretržitá práca
Nepracujte počas atmosférických zrážok.

5. Technické údaje

Model zariadenia	DED8705	DED8706
Pracovné napätie [V]	230~	230~
Frekvencia [Hz]	50	50
Trieda ochrany	II	II
Príkon [W]	1500	1800
Stupeň ochrany	IPX4	IPX4
Uhlová rýchlosť [min-1]	3000	3500
Objem koša [L]	30	45
Pracovná šírka [mm]	320	380
Rozsah nastavenia hĺbky práce [mm]	4-12	3-12
Počet nastavení hĺbky práce	3	4
Výška prepravnej polohy [mm]	4	6
Úroveň vibrácií meraná na rukoväti ah [m/s2]	4,246	1,679
Odchýlka (nepresnosť) merania K [m/s2]	1,5	1,5
Hlučnosť:		
Úroveň akustického tlaku LpA [dB(A)] / Nepresnosť merania KpA	84,3 / 3	90,2 / 3
Úroveň akustického výkonu LWA [dB(A)] / Nepresnosť merania KWA [dB(A)]	96,75 / 1,08	105,17 / 3
Zaručená úroveň akustického výkonu LWA [dB(A)]	98	108
Hmotnosť zariadenia [kg]	9,3	12,8

Informácie o vibráciách a o hluku

Sumárna hodnota vibrácií a_h a nepresnosť merania boli určené poľa normy EN 50636-2-92 a sú uvedené v tabuľke.

Emisia hluku bola stanovená podľa normy ISO 11094:1991, hodnoty sú predstavené vo vyššie uvedenej tabuľke.

⚠ POZOR **Hluk môže spôsobiť poškodenie sluchu, a preto počas práce vždy používajte ochranné prostriedky na uši!**

Deklarovaná celková hodnota vibrácií/hluku bola meraná v súlade so štandardnou skúšobnou metódou a môže byť použitá na porovnanie jedného zariadenia z druhým. Uvedená úroveň vibrácií/ hluku môže byť tiež použitá na predbežné posúdenie vystavenia na vibrácie/hluk.
Úroveň vibrácií/hluku sa počas skutočného používania zariadenia môže líšiť od deklarovaných hodnôt, v závislosti na spôsobe používania pracovných nástrojov, najmä od typu spracovaného výrobku a od potreby určenia opatrení zameraných na ochranu operátora. Pre presné posúdenie vystavenia v reálnych podmienkach používania, je potrebné pamätať o všetkých častiach prevádzkového cyklu, vrátane času, keď je zariadenie celkom vypnutý, alebo ak je zapnuté, ale nie je používané.

6. Príprava na prácu

⚠ POZOR **Všetky činnosti musia byť vykonávané len vtedy, keď je zástrčka vytiahnutá zo zásuvky. Pozor: dávajte pozor, aby sa kábel nepoškodil.**

Montáž a demontáž zariadenia
Zariadenie po vybratí z balenia, ešte pred prvým použitím, je potrebné zmontovať.

DED8705
K hlavnej časti zariadenia zatlačte úplne do konca do príslušných otvorov vyhnuté časti rukoväti (obr. C) tak, aby v nich urobené otvory smerovali smerom vonku od zariadenia, a samé rúrky rukoväte boli vychýlené smerom dozadu zariadenia. Následne cez ten otvor zaskrutkujte montážnu skrutku, ktorá je v plášti (obr. C, 1) K namontovaným prvkom namontuje s použitím montážnych prvkov (obr. A, 4) rovné rúrky rukoväte. K príslušnej časti rukoväte s U tvarom (obr. A, 1) namontuje zapínač tak, ako je to predstavené na obrázku (obr. E). Montážne skrutky (obr. E, 4) presuňte cez obruč a rukoväť (obr. E, 3, 2) a zaskrutkujte k plášťu zapínač (obr. E, 1). Pod zapínačom prevlečte na rukoväť prívesok na predlžovací kábel. (obr. A, 5). Rukoväť namontujte s použitím montážnych prvkov (obr. A, 4) k predtým namontovaným prvkom. Napájací kábel upevnite k rukoväti s použitím pripojených spôn alebo viazacích pások.

DED8706
K hlavnej časti zariadenia (obr. D, 1) upevnite s použitím skrutiek s platovým kolieskom (obr. D, 3) pružné prvky rukoväte s ozubeným mechanizmom (obr. D, 2) takým spôsobom, aby ukazovateľ na ozubenom mechanizme ukazoval na jednu z troch úrovní, ktoré sú vyznačené na hlavnej časti zariadenia, a samotné prvky boli vychýlené dozadu zariadenia. Na rúrku s U tvarom bez zapínača navlečte prívesok na predlžovací kábel (obr. B, 5) a namontujte ho s použitím montážnych prvkov (obr. B, 4) k predtým namontovanej časti tak, aby bolo spojenie po stlačení páky stabilné. K namontovaným prvkom namontuje s použitím montážnych prvkov (obr. B, 4) príslušnú časť rukoväte so zapínačom (obr. B, 1). Napájací kábel upevnite k rukoväti s použitím pripojených spôn alebo viazacích pások.
Prípadnú demontáž zariadenia vykonajte adekvátne v opačnom poradí.

Montáž koša
Textilnú časť koša založte na kovový rám a upevnite všetky svorky (obr. F). V prípade používania zariadenia s košom na odpad, zdvihnite kryt výstupného kanálu (obr. A/B, 7), háky koša umiestnite v držiakoch, a následne zložte kryt.

Nastavenie hĺbky práce
Hĺbka práce sa nastavuje špeciálnou pákou (obr. A/B, 9). Umožňuje nastaviť hĺbku práce alebo prepravnú polohu. Prepravná poloha sa používa počas prenášania zariadenia na krátke vzdialenosti, alebo na manévrovanie na mieste práce. Hĺbku práce nastavte podľa potreby, podľa kultivovaného terénu. Neopotrebovaný rezný nástroj na rovnom teréne nesmie pracovať hlbšie než 4 mm. Keď chcete zmeniť polohu, potiahnite páku dohora (DED8705) alebo nabok (DED8706) a preneste páku do iného lôžka.

Nastavenie sklonu rukoväte (DED8706)
Keď chcete nastaviť sklon rukoväte, kolieskom povoľte mechanizmus nastavenia rukoväte (obr. B, 10) a vyberte jednu z troch dostupných pracovných polôh. Ukazovateľ na prvku rukoväte pri ozubenom mechanizme sa musí prekrývať s mierkou na plášti zariadenia. Keď nastavíte požadovanú polohu, opäť zablokujte s použitím kolieska.

Kontrola technického stavu
Pred každým použitím, v dielenských podmienkach, skontrolujte technický tav pracovných nástrojov, krytov, elektrických prvkov a iných častí zariadenia. Pri kontrole pracovného mechanizmu zariadenie na krátko spustite a pozorujte, či nevydáva neprirodzené zvuky alebo či nezvyčajne nevibruje. Nepoužívajte zariadenie, ktoré má poškodený akýkoľvek modul či časť. V prípade akejkoľvek poruchy zariadenie odovzdajte do servisu na opravu.

Pripojenie k el. napätiu

⚠ POZOR **Používajte iba záhradné predlžovacie káble, ktoré sú vhodné na používanie vonku.**

Napájací kábel pretiahnite cez prívesok (obr. A/B, 5) a zastrčte zástrčku ktorá je pri rukoväti (obr. A/B, 6). Kábel umiestnite tak, aby sa nachádzal za používateľom.

⚠ POZOR **Vždy dávajte pozor, aby sa napájací kábel nikdy nenachádzal pred používateľom. V dôsledku prechodu kosačky po kábli sa môže poškodiť a hrozí zásah el. prúdom.**

7. Pripojenie k sieti

Pred pripojením zariadenia k zdroju napájania sa uistite, že napájacie napätie zodpovedá hodnote uvedenej na typovom štítku.
Inštalácia elektrického napájania by mala byť vykonaná v súlade so základnými požiadavkami na elektrické inštalácie a mala by spĺňať požiadavky bezpečného používania. Parametre minimálneho prierezu napájacieho kábla a menovitej hodnoty poistky v závislosti od výkonu zariadenia sú uvedené v nasledujúcej tabuľke:

Výkon zariadenia [W]	Minimálny prierez vodiča [mm2]	Minimálna hodnota ističa typu C [A]
1400÷2300	1,5	16

Inštaláciu by mal vykonať kvalifikovaný elektrikár. Pri použití predlžovacích káblov skontrolujte, či nie je prierez vodiča menší ako je požadované (pozri tabuľku). Elektrický kábel umiestnite tak, aby počas prevádzky nebol vystavený prípadnému poškodeniu. Nepoužívajte poškodené predlžovacie káble. Pravidelne kontrolujte technický stav napájacieho kábla. Neťahajte za sieťový kábel.

8. Zapnutie zariadenia

⚠ POZOR **Skôr, než zapnete zariadenie, tak určite musíte vykonať činnosti popísané v kapitole „Príprava na prácu".**

Zariadenie sa spúšťa v nasledujúcom poradí – najprv stlačte tlačidlo, ktoré je v zapínači (obr. A/B, 3). Tlačidlo držte stlačené a ľahko potiahnite oblúk smerom k rukoväti (obr. A/B, 2). Motor sa spustí. Keď pustíte tlačidlo blokády pred náhodným spustením, motor bude naďalej spustený, a vypne sa až vtedy, keď pustíte oblúk.

9. Používanie zariadenia

Vertikulácia a aerácia sú ošetrovacie činnosti: stimulujú trávu k rastu, zvyšujú jej hustotu, spôsobujú odumieranie buriny a odstraňujú odumreté časti rastlín. Tieto činnosti sa väčšinou vykonávajú dvakrát ročne: na jeseň a počas skorej jari, keď je vegetačná aktivita trávy nízka. Trávnik okrem toho nemôže byť vlhký, keďže sa takým spôsobom môže zničiť.
Pred začatím práce nastavte pákou požadovanú hĺbku.
Hĺbku práce prispôsobte podľa úrovne znečistenia trávnika a tak, aby ste motor vertikulátora nepreťažili.
Ošetrovanie vykonávajte v rovných pruhoch tak, aby ďalší prejazd priamo susedil s predchádzajúcim pruhom, avšak tak, aby ho neprekrýval. Zachovávajte opatrnosť, predovšetkým pri zmene smeru práce. Na získanie najlepšieho výsledku odporúčame, aby ste rovnakú procedúru vykonali aj kolmo na predchádzajúci smer ošetrenia danej zóny.
Počas práce dávajte pozor na naplnenia koša. Kôš vyprázdňujte pravidelne, zabráňte, aby bol preplnený.

Práca bez koša
Zariadenie sa dá používaj bez koša. Pri tejto činnosti odpady zostávajú na povrchu trávnika. Odpady sa následne zbierajú z povrchu trávnika vhodným spôsobom. Zlepšuje to rast trávy uľahčením presakovania vody, predchádza erózii pôdy, spomaľuje rast buriny ap.

Odpojenie od el. napätia
Zariadenie vždy odpojte od el. napätia v nasledovných prípadoch:
- keď sa používateľ chce vzdialiť od zariadenia
- pred odstraňovaním upchatia
- pred kontrolou, čistením, servisom a údržbou zariadenia
- po narazení na cudzí predmet s cieľom kontroly, či sa zariadenie v dôsledku úderu nepoškodilo
- ak zariadenie začína nadmerne vibrovať, s cieľom vykonania okamžitej kontroly.

V prípade akejkoľvek poruchy zariadenie odovzdajte do servisu na opravu.

10. Priebežná údržba

⚠ POZOR **Všetky údržbové činnosti musia byť vykonávané len vtedy, keď je zástrčka vytiahnutá zo zásuvky.**

⚠ POZOR **Predtým, ako zariadenie odpojíte od el. napätia, v žiadnom prípade sa nedotýkajte nebezpečných pohyblivých prvkov skôr, než sa tieto prvky úplne zastavia.**

Aby ste zaručili bezpečnosť pri práci, a aby ste predĺžili životnosť zariadenia, pravidelne vykonávajte náležité technické kontroly v dielenských podmienkach. Opotrebované alebo poškodené diely vymeňte, aby ste zachovali náležitú úroveň bezpečnosti práce. Nevykonávanie náležitej údržby, alebo vykonávanie údržby nesprávnym spôsobom, môže viesť k skrátenie trvácnosti zariadenia, a v krajnom prípade až k úrazu či nehode.

⚠ POZOR **Žiadne servisné činnosti nevykonávajte skôr, než sa všetky nebezpečné pohyblivé prvky úplne zastavia.**

Montáž a demontáž pracovných nástrojov

⚠ POZOR **Vždy používajte vhodné ochranné rukavice.**

Keď chcete zdemontovať/vymeniť pracovný nástroj, zariadenie nastavte tak, aby ste mali prístup k upevneniam pracovnej koncovky. Odskrutkujte upevňovacie skrutky pracovného valčeka (DED8705) alebo skrutku s kolieskom (DED8706). Vytiahnite z upevnenia jednu stranu valčeka, a následne druhú stranou zložte z hnacieho čapu. Montáž požadovaného pracovného valčeka vykonajte tak, že najprv založte valček na hnací čap, potom umiestnite ložisko valčeka v lôžku a zoskrutkujte upevnenie valčeka.

Čistenie
Zariadenie po každom použití vyčistite zo zvyškov rastlín. Na presnejšie vyčistenie môžete použiť trochu navlhčenú handričku, prípadne s dodatkom neagresívneho čistiaceho prostriedku.

Uchovávanie a preprava
Keď zariadenie nepoužívate, uchovávajte ho mimo dosahu detí, na suchom mieste, v prepravnej polohe. Na ušetrenie skladovacieho priestoru môžete (ak je to nevyhnutné) povoliť montážne prvky (obr. A/B, 4) a zložiť rukoväť. Zariadenie ako aj iné prvky, ktoré sú súčasťou zariadenia, prepravujte takým spôsobom, aby neboli vystavené na škodlivé pôsobenie podmienok prostredia, také ako: vlhkosť, zrážky, pritlačenie v dôsledku ktorého sa môže zariadenie mechanicky poškodiť, alebo iných podmienok, ktoré môžu mať negatívny vplyv na zariadenie. Kovové rezné prvky uchovávajte a prepravujte v špeciálnom kryte. Na krátke vzdialenosti môžete zariadenie nastavené v

11. Náhradné diely a príslušenstvo
Ak si chcete kúpiť náhradné diely a príslušenstvo, tak sa prosím obráťte na servis Dedra Exim. Kontaktné údaje nájdete na 1. strane tohto návodu.

Pri objednávaní náhradných dielov uveďte prosím sériové číslo nachádzajúce sa na typovom štítku spolu s číslom dielu z montážneho výkresu.
Počas trvania záruky sa oprava vykonáva na základe podmienok uvedených v záručnom liste. Reklamovaný produkt odovzdajte na opravu v mieste nákupu (predávajúci je povinný prijať reklamovaný produkt), odošlite do najbližšieho servisného strediska k miestu bydliska (zoznam servisov nájdete na stránkach www.dedra.pl), alebo odošlite do centrálneho servisu Dedra Exim. Prosím, aby ste priložili vyplnený záručný list. Po skončení záručnej doby opravy vykonáva centrálny servis. Poškodený produkt musí byť odoslaný do servisu (náklady na dodanie hradí používateľ).

12. Samostatné odstraňovanie porúch

⚠ POZOR **Pred začatím samostatného odstránenia porúch, odpojte zariadenie od zdroja napájania.**

Problém	Príčina	Riešenie
Zariadenie nefunguje	Poškodený zapínač	Zariadenie odovzdajte do servisu
	Porucha el. napätia	Skontrolujte zdroj el. napätia
	Zle zastrčená zástrčka	Upevniť správne
Zariadenie sa pohybuje veľmi ťažko	Prekročené prípustné prevádzkové parametre	Znížiť zaťaženie elektronáradia
Málo efektívna práca	Opotrebovaná pracovná koncovka	Vymeňte nástroj
Motor sa prehrieva	Upchané vetracie otvory	Očistite otvory
	Prekročené prípustné prevádzkové parametre	Elektronáradie vypnite a odložte, kým úplne nevychladne

13. Kompletizácia zariadenia

1. Vertikulátor/aerátor s valčekom na vertikuláciu – 1 ks (DED8705 alebo DED8706), 2. Valček na aeráciu – 1 ks, 3. Kôš na trávu – 1 ks, 4. Montážne prvky – 1 komplet, 5. Inbusový kľúč 1 ks (DED8705).

14. Informácie pre užívateľov k likvidácii elektrických alebo elektronických zariadení (tykajúce są domácností)

Symbol uvedený na výrobkoch alebo v sprievodnej dokumentácii označuje, že chybné elektrické alebo elektronické zariadenia sa nesmú likvidovať spolu s domovým odpadom. Ak potrebujete zlikvidovať, opätovne použiť alebo zhodnotiť komponenty, správne je odovzdať ich na špecializovanom zbernom mieste, kde ich prijmú bezplatne. Informácie o umiestnení zberných miest pre použité zariadenia poskytujú miestne orgány, napr. na svojich webových stránkach.
Správnou likvidáciou zariadenia je možné šetriť cenné zdroje a zabrániť negatívnym vplyvom na zdravie a životné prostredie v dôsledku možnej prítomnosti nebezpečných látok, zmesí a komponentov v zariadení.
Za nesprávnu likvidáciu odpadu hrozia sankcie podľa príslušných miestnych predpisov.
Používatelia v krajinách EÚ: Ak potrebujete zlikvidovať elektrické alebo elektronické zariadenie, obráťte sa na najbližšie predajné miesto alebo na svojho dodávateľa, ktorý vám poskytne ďalšie informácie.
Likvidácia v krajinách mimo Európskej únie: Tento symbol sa vzťahuje len na krajiny Európskej únie. Ak chcete tento výrobok zlikvidovať, obráťte sa na miestne úrady alebo predajcu, ktorý vám poskytne informácie o správnom spôsobe likvidácie.

Záručný list

na

Katalógové č:.....Číslo šarže: .....

(ďalej len Výrobok)

Dátum nákupu výrobku: .....

Pečiatka predajcu

Dátum a podpis predajcu: .....

Vyhlásenie Užívateľa:

Potvrdzujem, že som bol oboznámený so záručnými podmienkami, ako aj s následkami nedodržiavania pokynov a odporúčaní, ktoré sú uvedené v užívateľskej príručke a v záručnom liste. Záručné podmienky sú mi známe, čo potvrdzujem vlastnoručným podpisom:

....

dátum a miesto podpis Užívateľa

I. Zodpovednosť za Výrobok

1. Ručiteľ - spoločnosť „DEDRA EXIM sp. z o.o.“ sídliaca v meste: Pruszków, na adrese: ul. 3 Maja 8, 05-800 Pruszków, Poľsko, zapísaná do obchodného registra pod číslom KRS 0000062517 vedenom oblastným súdom pre hlavné mesto Varšava vo Varšave, 14. ekonomické oddelenie Štátneho súdneho registra, IČ DPH: PL 5270204933, základné imanie: 100 980,00 PLN.
2. Podľa podmienok stanovených týmto záručným listom Ručiteľ udeľuje záruku na Výrobok, pochádzajúci z distribúcie Ručiteľa.
3. Zodpovednosť na základe záruky sa vzťahuje iba na chyby, ktoré vznikli následkom príčin nachádzajúcich sa vo Výrobku v momente jeho vydania Užívateľovi.
4. Na základe záruky Užívateľ získava právo na bezplatnú opravu výrobku, ak sa chyba objaví počas trvania záručnej lehoty. Spôsob opravy Výrobku (metóda vykonania opravy) závisí od rozhodnutia Ručiteľa. V prípade, ak Ručiteľ uzná, že Výrobok sa nedá opraviť, Ručiteľ si vyhradzuje právo vymeniť chybný prvok alebo celý Výrobok na výrobok bez chýb, právo na zníženie ceny Výrobku alebo právo na odstúpenie od dohody.
5. Voči Užívateľovi, ktorý nie je konzumentom v zmysle zákona z 23. apríla 1964 Občiansky zákonník, zodpovednosť Ručiteľa za škody vyplývajúce z tejto záruky a/alebo ktoré súvisia s jej uzatvorením a realizáciou, bez ohľadu na právny základ, je obmedzená maximálne do výšky hodnoty chybného Výrobku.

II. Záručná lehota

Prvky Výrobku na ktoré sa vzťahuje záruka	Trvanie záručnej ochrany
Elektrický vertikulátor/aerátor	24 mesiacov od dňa nákupu Výrobku, ktorý je uvedený v tomto záručnom liste
Taška na vyťažený materiál, montážne prvky	Na ktoré sa nevzťahuje záruka

III. Podmienky využitia záruky

1. Užívateľ je povinný predstaviť vyplnený Záručný list výrobku, ako aj náležitý doklad o nákupe Výrobku, napr. predstavením pokladničného bloku, faktúry ap. Aby reklamačný proces prebiehal efektívne odporúčame, aby Užívateľ spolu s reklamovaným výrobkom doručil všetky prvky vymenované v kapitole užívateľskej príručky výrobku „Diely a časti“.
2. Užívateľ je povinný dodržiavať pokyny a odporúčania uvedené v užívateľskej príručke a v záručnom liste.
3.Záruka platí iba na území Poľskej republiky a členských štátov EÚ.
4. Záruka sa nevzťahuje na chyby, ktoré vznikli (predovšetkým) následkom:
a. Nedodržania podmienok určených v užívateľskej príručke, predovšetkým podmienok správneho používania, prevádzky, údržby a čistenia
b. Použitia na čistenie alebo na údržbu nevhodných prípravkov, nezhodne s užívateľskou príručkou;
c. Nevhodného uchovávania a prepravy výrobku;
d. Vykonania neautorizovaných zmien a/alebo iných zásahov do výrobku, na ktoré výrobca nevyjadril súhlas;
e. Použitím vo výrobku/s výrobkom nevhodných prevádzkových materiálov, nezhodne s užívateľskou príručkou.
5. Užívateľ, ktorý nie je konzumentom v zmysle zákona z 23. apríla 1964 Občiansky zákonník, stráca záručné práva na výrobok, v ktorom:
- sériové čísla, označenia dátumov a výrobné štítky boli odstránené, zmenené alebo poškodené;
- boli poškodené plomby alebo sú na nich viditeľné stopy manipulácie.
6. Pozor! Činnosti súvisiace s každodennou obsluhou výrobku, vyplývajúce medzi iným z užívateľskej príručky, Užívateľ vykonáva vlastnými silami a na vlastné náklady.

IV. Reklamačná procedúra

1. V prípade, ak Užívateľ objaví, že Výrobok nefunguje správne, ešte pred zložením reklamácie je povinný uistiť sa, či boli náležite vykonané všetky stanovené činnosti, predovšetkým tie uvedené v užívateľskej príručke.
2. Reklamácia musí byť podaná bezodkladne, najlepšie v priebehu 7 dní od dňa, v ktorom sa prejavila (objavila) chyba Výrobku. Užívateľ, ktorý nie je konzumentom v zmysle zákona z 23. apríla 1964 Občiansky zákonník, stráca práva vyplývajúce z tejto záruky v prípade, ak reklamáciu nepodá v priebehu 7 dní od dňa, v ktorom sa prejavila (objavila) chyba Výrobku.
3. Reklamáciu môžete podať medzi inými na mieste, v ktorom ste výrobok kúpili, v záručnom servise alebo poštou na adresu: DEDRA EXIM sp. z o.o., ul. 3 Maja 8, 05-800 Pruszków, Poľsko.
4. Užívateľ môže podať reklamáciu prostredníctvom formulára, ktorý je dostupný na webovej stránke www.dedra.pl. („Formulár podania reklamácie na základe udelenej záruky”).
5. Adresy záručných servisov v jednotlivých štátoch sú zverejnené na webovej stránke www.dedra.pl. V prípade, ak v danom štáte sa nenachádza záručný servis, odporúčame reklamovaný výrobok doručiť na adresu: DEDRA EXIM sp. z o.o. ul. 3 Maja 8, 05-800 Pruszków, Poľsko.
6. Vzhľadom na bezpečnosť Užívateľa, nefunkčný (chybný) výrobok sa v žiadnom prípade nesmie používať.
7. Pozor!!! Používanie nefunkčného (chybného) výrobku je nebezpečné pre zdravie a život Užívateľov.
8. Povinnosti vyplývajúce z udelenej záruke budú vyplnené v lehote 14 pracovných dní počítajúc od dňa doručenia reklamovaného Výrobku Užívateľom.
9. Pred zaslaním reklamácie odporúčame reklamovaný Výrobok náležite očistiť. Odporúčame reklamovaný Výrobok dôkladne zabezpečiť pre prípadným poškodeniami počas prepravy (reklamovaný Výrobok odporúčame doručiť v originálnom obale).
10. Záručná lehota sa predlžuje o čas, počas ktorého Užívateľ následkom chyby (nefunkčnosti) výrobku, na ktorú sa vzťahovala záruka, nemohol Výrobok používať. Záruka nevylučuje, neobmedzuje a ani nepozastavuje právo Užívateľa (kupujúceho) na základe príslušných predpisov o ručení za chyby predanej veci.
V súlade s článkom 13 ods. 1 a 2 nariadenia Európskeho parlamentu a Rady (EÚ) 2016/679 z 27. apríla 2016 o ochrane fyzických osôb pri spracúvaní osobných údajov a o voľnom pohybe takýchto údajov, ktorým sa zrušuje smernica 95/46/ES, vás informujeme

1. Správcom vašich osobných údajov, ktoré ste uviedli vo formulári, je spoločnosť „DEDRA-EXIM Sp. z o.o.“ so sídlom v meste Pruszków na adrese: ul. 3 Maja 8, 05-800 Pruszków, Poľsko (ďalej len: „Správca”).
2. Vaše osobné údaje budú spracúvané výhradne s cieľom realizácie záručnej procedúry zariadenia, a to v súlade s článkom 6 ods. 1 písmeno b) všeobecného nariadenia o ochrane údajov (ďalej len: „GDPR“). Uvedenie osobných údajov je dobrovoľné, avšak nevyhnutné na realizáciu záručnej procedúry.
3. Vaše osobné údaje budú spracúvané počas posudzovania a realizácie záručnej procedúry, ako aj na archívne účely v prípade potreby obhajoby pred prípadnými nárokmi a požiadavkami voči Správcovi, avšak nie dlhšie až do momentu premlčania týchto nárokov a požiadaviek.

4. Vaše údaje môžu byť zverejnené výhradne len tým subjektom, ktoré spracúvajú tieto údaje v mene a pre Správcu, a to na základe písomnej dohody o zverení spracúvania osobných údajov, tzn. firmy, ktoré okrem iného poskytujú technický servis, hostingové služby alebo služby obsluhy webových stránok, IT obsluhy, ako aj kuriérskym firmám. Dodávatelia Správcu sú povinní zaručiť zabezpečenie údajov a splniť požiadavky platnej legislatívy ohľadne ochrany osobných údajov, a zverené osobnú údaje nesmú byť používané na iné účely než tie, ktoré stanovuje dohoda uzatvorená so Správcom.
5. Vaše údaje nebudú spracúvané automatickým spôsobom, vrátane rôznych foriem profilovania, ani nebudú odovzdané do tretieho štátu/medzinárodnej organizácii.
6. Máte právo na prístup k vašim osobným údajom, ako aj právo na ich opravenie, doplnenie, odstránenie, obmedzenie spracúvania, prenesenie údajov, podanie námietky, a to v ľubovoľnej chvíli.
7. Vo všetkých záležitostiach, ktoré súvisia so spracúvaním vašich osobných údajov Správcom, môžete sa na Správcu obrátiť písomne na e-mailovú adresu: daneosobowe@dedra.pl.
8. Máte právo podať sťažnosť príslušnému dozornému orgánu, ktorý zodpovedá za dohľad nad ochranou osobných údajov

LT Turinys

1. Nuotraukos ir piešiniai
2. Prietaiso aprašas
3. Prietaiso paskirtis
4. Naudojimo apribojimai
5. Techniniai duomenys
6. Paruošimas darbui
7. Jungimas į tinklą
8. Prietaiso įjungimas
9. Prietaiso naudojimas
10. Einamieji naudojimo veiksmai
11. Atsarginės dalys ir reikmenys
12. Savarankiškas defektų pašalinimas
13. Prietaiso elementai
14. Informacija naudotojams apie elektros ir elektronikos prietaisų pašalinimą
15. Garantijos lapas

Originalios instrukcijos vertima

Atitikties deklaracija buvo pridėta prie instrukcijos kaip atskiras dokumentas. Atveju, kai nebus atitikties deklaracijos reikia susisiekti su Dedra Exim Sp. z o.o.
Bendrosios saugumo sąlygos buvo pridėtos prie instrukcijos kaip atskira brošiūra.

ĮSPĖJIMAS Perskaityti visus įspėjimus pažymėtus simboliu ir visas instrukcijas.

Žemiau pateiktų įspėjimų ir saugos nurodymų nesilaikymas, gali būti elektros srovės smūgio, gaisro ar sunkių sužalojimų priežastimi.

Išsaugoti visus įspėjimus ir instrukcijas ateičiai.

2. Prietaiso aprašas

A pieš. 1 - rankena, 2 - jungiklio svirtis, 3 - jungiklio apsauga, 4 - montavimo elementai, 5 - sodo prailginimo laido pakaba, 6 - kištukas, 7 - krepšio dangtis, 8 - atliekų krepšys, 9 - darbinio gylio reguliavimo svirtis, 10 - reguliuojamas rankenos nuolydis.

3. Prietaiso paskirtis

Elektrinis vertikuliatorius skirtas žolės priežiūrai plokščiuose ir lygiuose paviršiuose, o taip pat šiek tiek nuolaidžiuose grioviuose. Prietaisas renka atliekas su talpykla arba be talpyklos.
Leidžiama naudoti įrenginį remonto ir statybos darbuose, remonto servisuose, mėgėjiškuose darbuose, jei yra laikomasi naudojimo sąlygų ir leistinų darbo sąlygų, nurodytų Naudojimo instrukcijoje.

4. Naudojimo apribojimai

DEMESIO Prietaisas gali būti naudojamas vien tik pagal pateiktas "Priimtinas darbo sąlygas".

Draudžiama naudoti vertikuliatoriu krūmų pjovimui, ūglių pjovimui, ūglių smulkinimui, takelių valymui, nelygumų lyginimui (pvz. Kurmių padarytų kalniukų) ir kitų veiksmų.

DEMESIO Savaiminiai pakeitimai mechaninei ir elektros statyboje, visi modifikavimai, naudojimo veiksmai, neaprašyti instrukcijoje bus traktuojami kaip neteisėti ir priveda prie staigaus garantijos teisės praradimo, o atitikties garantija praras galiojimą.

Naudojimas ne pagal naudojimo instrukcijos nuorodas ir paskirtį prives prie staigaus garantijos teisės praradimo.

Priimtinos darbo sąlygos
S1 - nepertraukiamas darbas
Nedirbti atmosferos kritulių metu

5. Techniniai duomenys

Prietaiso modelis	DED8705	DED8706
Darbo įtampa [V]	230~	230~
Dažnis [Hz]	50	50
Apsaugos klasė	II	II
Galia [W]	1500	1800
Apsaugos laipsnis	IPX4	IPX4
Sukimosi greitis [min-1]	3000	3500
Krepšio talpa [L]	30	45
Darbinis plotis [mm]	320	380
Darbo gylio reguliavimas [mm]	4-12	3-12
Darbo gylio nustatymų skaičius	3	4
Transporto pozicijos aukštis [mm]	4	6
Virpesių lygis matuojamas rankenoje ah [m/s2]	4,246	1,679
Matavimo neapibrėžtis K [m/s2]	1,5	1,5
Skleidžiamas triukšmas:		
Garso slėgio lygis LpA [dB(A)] Matavimo neapibrėžtis KpA	84,3 / 3	90,2 / 3
Garso galios lygis LpA [dB(A)] Matavimo neapibrėžtis [dB(A)]	96,75 / 1,08	105,17 / 3
Garantuotos garso galios lygis LWA [dB(A)]	98	108
Prietaiso svoris [kg]	9,3	12,8

Informacija apie virpesius ir triukšmą

Bendra virpesių vertė a_h o taip pat matavimo neapibrėžtis nustatyta pagal EN 50636-2-92 standartą ir pateikta lentelėje.
Triukšmo sklidimas buvo nustatytas pagal EN 11094:1991 vertės pateikiamos aukščiau lentelėje.

DEMESIO Triukšmas gali privesti prie klausos pažeidimo, darbo metu visada reikia naudoti klausos apsaugos priemones!

Triukšmas gali privesti prie klausos pažeidimo, darbo metu visada reikia naudoti klausos apsaugos priemones!
Deklaruojama bendra vertė: virpesių/triukšmo buvo sumatuota pagal standartinę matavimo metodą ir gali būti panaudojama vieno su kitu įtaisu palyginimui. Pateiktas virpesių/triukšmo palyginimas gali būti panaudojimas pirminei /virpesių/triukšmo grėsmės vertinimui.
Virpesių virpesių/triukšmo lygis realaus įtaiso naudojimo metu, gali skirtis nuo deklaruojamų verčių, priklausomai nuo darbinių įrankių panaudojimo būdo, ypatingai nuo naudojamo įrankio rūšies, o taip pat nuo priemonių, saugančių operatorių nustatymo būtinumo. Kad tiksliai nustatyti grėsmę realiose naudojimo sąlygose, reikia atsižvelgti į visas operacinio ciklo dalis, į kurias taip pat įeina laikotarpiai, kuomet įtaisas yra išjungtas arba įjungtas, bet nėra naudojamas darbui.

6. Paruošimas darbui

DEMESIO Aprašyti žemiau nurodyti veiksmus reikia atlikti išėmus iš lizdo kištuką.Pastaba: atkreipti dėmesį, kad nepažeisti laido.

Prietaiso išmontavimas ir sumontavimas

Po prietaiso iš įpakavimo išėmimo prieš pirmą panaudojimą reikia jį sumontuoti.

DED8705

Į pagrindinę prietaiso dalį įspausti iki pajaučiamo pasipriešinimo į atitinkamas angas užlenktas rankenos dalis (C pieš.), tokiu būdu, kad atliktos jose angos būtų nukreiptos į prietaiso išorę, o rankenos vamzdeliai nukreipti į prietaiso galinę dalį. Vėliau per tą angą įsukti montavimo įlaidą, esantį korpuse (C,1 pieš.). Prie sumontuotų elementų montuoti su montavimo elementų pagalba (A,4 pieš.) paprastus rankenos vamzdelius. Prie U- formos tinkamos rankenos dalies (A, 1 pieš.) primontuoti jungiklį būdu nurodytu piešinyje (E. pieš.). Montavimo įlaidus (E,4 pieš.) perstumti per spaustuką ir rankena (E, 3,2 pieš.) ir įsukti į jungiklio korpusą (E,1 pieš.). Žemiau jungiklio užtraukti ant rankenos prailgintuvo pakabuką. (A,5 pieš.). Rankeną montuoti su montavimo elementais (A,4 pieš.) prie anksčiau sumontuotų elementų. Maitinimo laidą pritvirtinti prie rankenos su pridėtų sagčių ar tvirtinimo elementų pagalba.

DED8706

Prie pagrindinės prietaiso dalies (D,1 pieš.) pritvirtinti su plastikinių varžtų ir plastikinės rankenos pagalba (D,3 pieš.) lenktus rankenos elementus su dantytu mechanizmu (D, 2 pieš.), tokiu būdu, kad dantyto mechanizmo indikatorius būtų sulygintas su viena iš trijų indikacijų ant pagrindinio prietaiso korpuso ir patys elementai būtų pasvirę į prietaiso galinę dalį Ant U-formos vamzdelio be jungiklio uždėti prailgintuvo pakabuką (B,5 pieš.) ir sumontuoti ją su montavimo elementų pagalba (B,4 pieš.) prie anksčiau sumontuotų dalių, tokiu būdu, kad po sverto prispaudimo sujungimas būtų stabilus. Prie sumontuotų elementų montuoti su montavimo elementų pagalba (B,4 pieš.) tinkamą rankenos dalį su jungikliu (B,1 pieš.). Maitinimo laidą pritvirtinti prie rankenos su pridėtų sagčių ar tvirtinimo elementų pagalba.
Eventualų prietaiso išmontavimą reikia atlikti analogišku būdu.

Krepšio montavimas

Ant metalinio rėmo uždėti tekstilinę krepšelio dalį ir pritvirtinti visus skląsčius (F pieš.). Darbo atveju, kurio metu yra panaudojamas iškastos medžiagos kibiras, reikia pakelti išmetimo kanalo dangtį (A / B, 7 pieš.), Įdėti krepšio kablius laikikliuose ir tada nuleisti dangtį.

Darbo gylio nustatymas

Darbo gylio nustatymui yra tam skirta svirtis (A/B,9 pieš.). Dėka jos galima nustatyti darbo gylį arba transportavimo poziciją. Transportavimo pozicija yra taikoma transportui trumpų atstumų atveju, o taip pat manevravimui darbo lauke. Darbo gylį reikia nustatyti pagal apdorojamos teritorijos poreikius. Nesunaudotas pjovimo prietaisas lygioje teritorijoje neturėtų veikti giliau negu 4 mm. Kad pakeisti poziciją reikia patraukti svirtį į viršų (DED8705) arba į šoną (DED8706) ir perkelti svirtį į kitą lizdą.

Rankenos nuolydžio nustatymas (DED8706)

Kad nustatyti rankenos nuolydį reikia atlaisvinti su rankena rankenos reguliavimo mechanizmą (B,10 pieš.) ir pasirinkti vieną iš trijų darbo pozicijų. Rodiklis rankenos elemente prie dantyto mechanizmo turi pasidengti su skale prietaiso korpuse. Pasirinkus poziciją dar kartą užblokuoti panaudojant rankeną.

Techninės būklės tikrinimas

Prieš kiekvieną panaudojimą dirbtuvėje reikia panaudoti darbinių įrankių, gaubtų, elektrinių elementų ir kitų prietaiso elementų stovį. Norint patikrinti veikimo mechanizmą, reikia įjungti prietaisą trumpam ir stebėti, ar jis neskleidžia nerimą keliančių garsų, ar virpesiai nėra per dideli. Draudžiama naudoti prietaisą pažeidus bet kurį jo komponentą. Gedimo patvirtinimo atveju reikia pristatyti prietaisą taisymui.

Prijungimas prie maitinimo

DEMESIO **Naudoti vien tik sodo prailgintuvus, pritaikytus darbui lauke.**

Maitinimo laidą pertraukti per pakabuką (A/B, 5 pieš.) ir sujungti su kištuku esančiu prie rankenos (A/B, 6 pieš.) Laidą padėti tokiu būdu, kad atsirastų už vartotojo.

DEMESIO **Visada reikia atkreipti dėmesį, kad maitinimo laidas neatsirastų prieš operatorių. Užvažiavimas ant laido gali privesti prie jo pažeidimo ir gali grėsti elektros smūgis.**

7. Jungimas į tinklą

DEMESIO **Prieš prietaiso prie elektros srovės prijungimo reikia įsitikinti, ar maitinimo įtampa atitinka vertėms pateiktoms prietaiso vardinėje lentelėje.**

Maitinimo instaliacija turėtų būti atlikta pagal esminius reikalavimus, susijusius su elektros instaliacija ir pildyti saugaus naudojimo reikalavimus. Maitinimo laido minimalaus skersmens, o taip pat nominalios saugiklio vertės priklausomai nuo prietaiso galios yra pateikti žemiau nurodytoje lentelėje:

Prietaiso galia [W]	Minimalus laido skersmuo [mm2]	Minimali C tipo saugiklio vertė [A]
1400÷2300	1,5	16

Visas elektros instaliacijos jungtis gali įrengti tik reikiamą kvalifikaciją turintis elektrikas. Atveju, kai naudosite prailgintuvus, reikia atkreipti dėmesį, kad gyslos skersmuo nebūtų mažesnis negu reikalaujama (žr. lentelė). Elektros laidą reikia išdėstyti tokiu būdu, kad darbo metu negrėstų perpjovimas. Negalima naudoti pažeistų prailgintuvų. Periodiškai patikrinti maitinimo laido techninį stovį. Netraukti už maitinimo laido.

8. Prietaiso įjungimas

DEMESIO **Prieš prietaiso įjungimą reikia būtinai atlikti veiksmus, aprašytus „Paruošimas darbui“ skyriuje**

Prietaisas yra įjungiamas su sekvencijos pagalba - pradžioje reikia paspausti mygtuką, esantį jungiklyje (A/B, 3 pieš.). Laikant įspaustą mygtuką reikia lengvai patraukti statramstį rankenos kryptimi (A/B, 2 pieš.). Variklis užsives. Paleidus mygtukus esančius jungiklyje variklis toliau veiks, paleidus statramstį išsijungs variklis.

9. Prietaiso naudojimas

Vertikuliavimas ir aeravimas, tai priežiūros būdai: jie skatina žolę augti, didina jos tankumą, sukelia piktžolių žūtį ir pašalina negyvas augalų dalis. Šios procedūros turėtų būti atliekamos du kartus per metus: rudenį ir ankstyvą pavasarį, kai žolėje mažai vegetatyvinės veiklos. Veja neturi būti per drėgna, nes tai gali ją sužaloti.
Prieš pradedant darbą reikia pasirinkti gylį su svirties pagalba.
Darbo gylį pritaikyti prie vejos užteršimo lygio, o taip pat tokiu būdu, kad neperkrauti vertikuliatoriaus variklio.
Darbą reikia atlikti esant lygioms juostoms, tokiu būdu, kad sekantis važiavimas tiesiogiai būtų šalia ankstesnio važiavimo, bet ne ant jo. Reikia būti itin atsargiai kuomet yra keičiama darbo kryptis. Norint pasiekti geriausią efektą, rekomenduojama atlikti tą patį darbą statmenai ankstesnio apdoroto ploto atžvilgiu. Eksploatacijos metu reikia atkreipti dėmesį į krepšelio užpildymą. Krepšį ištuštinti reguliariai, neprileisti prie perpildymo.

Pjovimas be krepšio

Prietaisu galima pjauti be krepšio. Šio proceso metu atliekos yra išmetamos ant vejos paviršiaus. Atliekas iš vejos paviršiaus reikia surinkti. Tai gerina vejos augimą dėka vandens geresnės absorbcijos, apsaugos nuo dirvožemio erozijos, piktžolių augimo sulėtėjimo.

Maitinimo atjungimas

DEMESIO **Kiekvieną kartą reikia atjungti maitinimo šaltinį:**

-jeigu naudotojo nėra šalia mašinos
-prieš užkimšimo pašalinimą
-prieš patikrinimą, valymą arba darbą su mašiną
-atsimušus į svetimą daiktą, kad apžiūrėti ar mašina nėra pažeista
-jei mašina pradeda per labai virpėti, kad nedelsiant patikrinti.
Gedimo patvirtinimo atveju reikia pristatyti prietaisą taisymui.

10. Einamieji naudojimo veiksmai

DEMESIO **Visus naudojimo veiksmus reikia atlikti išėmus iš lizdo kištuką.**

DEMESIO **Negalima liesti pavojingų judančių dalių prieš mašinos nuo maitinimo atjungimą ir visišką judančių elementų sulaikymą.**
Kad užtikrinti darbo saugumą ir prailginti prietaiso gyvybingumą reikia reguliariai atlikti priežiūrą dirbtuvėse. Sunaudotas ar pažeistas dalis reikia pakeisti, kad išlaikyti darbo saugumą. Priežiūros darbų neatlikimas arba jų atlikimas netinkamu būdu, gali privesti prie prietaiso gyvybingumo sutrumpinimo, o blogiausiu atveju prie nelaimingo atsitikimo.

DEMESIO **Priežiūros veiksmų negalima atlikti nesustojus veikti visoms pavojingoms judančioms dalims.**

Darbo įrankių montavimas ir išmontavimas

DEMESIO **Visada mūvėti apsaugines pirštines.**

Kad išmontuoti/pakeisti darbo įrankį reikia nustatyti įrankį tokiu būdu, kad turėti prieigą į darbo antgalio tvirtinimą. Atsukti darbinio veleno tvirtinimo įlaidus (DED8705) arba įlaidą su galvute (DED8706). Išimti iš tvirtinimo vieną veleno pusę, o vėliau antrą pusę išimti iš varomojo strypo. Atitinkamo darbinio veleno montavimą vykdyti uždedant veleną ant varomojo strypo, veleno guolių lizde patalpinimas ir veleno tvirtinimo susukimas.

Valymas

Po kiekvieno panaudojimo prietaisą išvalyti nuo augalų likučių. Tikslesniam valymui galima panaudoti lengvai drėgną skudurėlį su nedideliu švelnių valymo priemonių priedu.

Saugojimas ir transportavimas

Kuomet prietaisas nėra naudojimas, reikia jį laikyti nuotolyje nuo vaikų, sausoje vietoje transportavimo padėtyje. Kad sutaupyti erdvę priimtinas yra montavimo elementų atlaisvinimas (A/B, 4 pieš.) ir rankenos sudėjimas. Prietaisą, o taip pat kitus išvardintus elementus, esančius komplektacijoje reikia transportuoti būdu, kuris apsaugos nuo aplinkos poveikio pvz. drėgmės, atmosferinių kritulių, spaudimo, kuris gali privesti prie mechaninių pažeidimų ir kitų, kurie gali turėti negatyvią įtaką prietaisui. Metalinius pjovimo elementus laikyti ir transportuoti tam skirtame gaubte. Trumpų atstumų atveju, prietaisą galima stumti ant ratų esant nustatytai transportavimo pozicijai arba perkleti laikant už transporto laikiklio.

11. Pakeičiamos dalys ir priedai

Kad pirkti atsargines dalis ir aksesuarus reikia susisiekti su Dedra Exim servisu. Kontaktiniai duomenys duomenys yra 1 instrukcijos puslapyje.
Atsarginių dalių užsakymo metu prašome pateikti serijos numerį, patalpintą vardinėje lentelėje, o taip pat dalies išmontavimo piešinio numerį.
Garantinio laikotarpio galiojimo metu taisymai yra atliekami pagal taisykles pateikiamas garantijos lape. Reklamuojamą produktą prašome pateikti taisymui pirkimo vietoje (pardavėjas įsipareigoja priimti reklamuojamą produktą), nusiųsti į servisą esantį arčiausią gyvenamosios vietos (servisų skaičius www.dedra.pl) arba siųsti į Dedra Exim centrinį servisą. Maloniai prašome pridėti garantinę kortelę. Pasibaigus garantijos laikotarpiui taisymus atlieka centrinis servisas. Pažeistą produktą reikia siųsti į servisą (siuntimo išlaidas padengia vartotojas).

12. Savarankiškas defektų pašalinimas

DEMESIO **Prieš pradedant savarankišką defektų pašalinimą, reikia išjungti prietaisą iš elektros maitinimo.**

Problema	Priežastis	Sprendimai
Prietaisas neveikia	Pažeistas jungiklis	Atiduoti įrenginį į servisą
	Nera maitinimo	Patikrinti maitinimo šaltinį
	Blogai prijungtas kištukas	Taisyklingai pritvirtinti
Prietaisas sunkiai užsiveda	Peržengti priimtini darbo parametrai	Sumažinti elektrinio įrankio apkrovą
Mažai efektyvus darbas	Sunaudota darbinė galūnė	Pakeisti įrankį
Perkaista variklis	Užkimštos ventiliacijos angos	Išvalyti angas
	Peržengti priimtini darbo parametrai	Išjungti elektrinius įrankius, nutraukti darbą pakol visiškai atauš

13. Prietaiso elementai

1. Vertikuliatorius/aeratorius su velenu vertikuliavimui – 1 vnt. (DED8705 arba DED8706), 2. Aeravimo velenas - 1 vnt. Vejos krepšys - 1 vnt., 4. Montavimo elementai - 1 kompl., 5. Šešiabraunis raktas 1 vnt. (DED8705).

14. Informacija naudotojams apie sunaudotos įrangos utilizavimą (taikoma naudojant buityje)



Ant gaminių arba pridedamuose dokumentuose nurodytas simbolis rodo, kad sugedusios elektros ar elektroninės įrangos negalima išmesti kartu su buitinėmis atliekomis. Jei norite atsikratyti, pakartotinai panaudoti ar utilizuoti komponentus, teisinga juos nuvežti į specializuotą surinkimo punktą, kur jie bus priimti nemokamai. Informaciją apie naudotos įrangos surinkimo vietas teikia vietos valdžios institucijos, pvz., savo interneto svetainėse.
Teisingas produkto utilizavimas padeda išsaugoti gamtos išteklius ir išvengti neigiamų padarinių žmonių sveikatai ir aplinkai, galinčių atsirasti dėl produkte esančių potencialiai pavojingų medžiagų, mišinių ir sudedamųjų dalių.
Už netinkamą atliekų šalinimą gresia baudos pagal atitinkamus vietos teisės aktus.
ES šalių naudotojai: Jei norite išmesti elektros ar elektroninę įrangą, kreipkitės į artimiausią prekybos vietą arba tiekėją, kuris jums suteiks daugiau informacijos.
šalinimas ne Europos Sąjungos šalyse: Šis simbolis taikomas tik Europos Sąjungos šalims. Jei norite išmesti šį gaminį, kreipkitės į vietos valdžios institucijas arba pardavėją dėl tinkamo šalinimo būdo.

Garantinis lapas

na

Katalogo Nr:…….Partijos numeris: .....

(toliau – Produktas)

Produkto pirkimo data: .....

Pardavėjo antspaudas

Pardavėjo parašas ir data: .....

Vartotojo pareiškimas:

Patvirtinu, kad buvau informuotas apie garantijos sąlygas ir taisyklių, išvardytų Naudojimo instrukcijoje ir Garantiniame lape, nepaisymo pasekmes. Šios garantijos sąlygos yra man žinomos, ką patvirtinu savo parašu:

....

data ir vieta vartotojo parašas

I. Atsakomybė už Produktą:

1. Garantijos suteikėjas – „DEDRA EXIM“ Sp. z o.o. su būstine adresu: ul. 3 Maja 8, 05-800 Pruškuvas, KRS 0000062517, Varšuvos apylinkės teismas, Valstybinio teismo registro XIV ūkinis skyrius, Mokesčiu mokėtojo kodas 527-020-49-33, Įstatinis kapitalas: 100 980,00 PLN.
2. Šiame garantiniame lape nurodytomis sąlygomis Garantijos suteikėjas suteikia garantiją Produktui iš Garantijos suteikėjo asortimento.
3. Garantijos pagrindu atsakomybė yra priimama tik už defektus, esančius Produkte jo išdavimo Vartotojui metu.
4. Garantijos pagrindu Vartotojas gauna teisę nemokamai suremontuoti Produktą, jei defektas buvo aptiktas garantijos galiojimo metu. Apie Produkto remonto būdą (remonto atlikimo metodą) sprendžia Garantijos suteikėjas. Jei Garantijos suteikėjas nuspręstų, kad remontas yra neįmanomas, Garantijos suteikėjas pasilieka sau teisę pakeisti elementą su defektu arba visą Produktą kitu, veikiančiu teisingai, sumažinti Produkto kainą arba anuliuotu sutartį.
5. Vartotojo, kuris pagal 1964 m. balandžio 23 d. Civilinį kodeksą nėra laikomas vartotoju, atveju Garantijos suteikėjo atsakomybė dėl kompensacijos, susijusi su šia garantija ir (arba) jos sudarymu ir vykdymu, nepriklausomai nuo formos, yra apribota iki maksimaliai Produkto su defektu vertės.

II. Garantijos laikotarpis

Produkto elementai, kuriems veikia garantija	Garantinės apsaugos trukmė
Elektriskais vertikulators/aerators	24 mėnesiai, skaičiuojant nuo Produkto pirkimo datos, nurodytos šiame Garantiniame lape
Krepšys iškastai medžiagai, surinkimo elementai	Garantija netaikoma

III. Naudojimosi garantija sąlygos

1. Vartotojas privalo patiekti užpildytą Produkto Garantinį lapą ir Produkto pirkimą patvirtinantį dokumentą (pvz. kasos čekis, sąskaita-faktūra ir pan.). Tam, kad pretenzijos nagrinėjimo procesas vyktų sklandžiai, rekomenduojama, kad Vartotojas kartu su Produktu perduotų visus elementus, nurodytus „Komplektacijos sąraše“, esančiame Naudojimo instrukcijoje.
2. Vartotojas privalo laikytis Naudojimo instrukcijoje ir Garantiniame lape nurodytų rekomendacijų..
3. Garantija galioja tik Lenkijos Respublikos ir ES teritorijoje.
4. Garantija neapima Produkto defektų, atsiradusių dėl to, kad:
a. Vartotojas nesilaikė sąlygų, nurodytų Naudojimo instrukcijoje, ypač susijusių su teisingu naudojimu, priežiūra ir valymu;
b. Vartotojas naudojo priežiūros ar valymo priemones, neatitinkančias sąlygas nurodytas Naudojimo instrukcijoje;
c. Vartotojas netinkamai sandėliavo ir transportavo Produktą;
d. Vartotojas savarankiškai keitė ir (arba) modifikavo Produktą, negavęs Garantijos suteikėjo sutikimo;
e. Vartotojas naudojo Produkte eksploatacines medžiagas, neatitinkančias Naudojimo instrukcijos sąlygų
5. Vartotojas, kuris pagal 1964 m. balandžio 23 d. Civilinį kodeksą nėra laikomas vartotoju, praranda garantiją Produktui, jei:
- Vartotojas pašalino, pakeitė arba sugadino serijos numerius, datas ir informacines lenteles;
- Vartotojas pažeidė plombas arba ant jų matosi Vartotojo veiksmų pėdsakai.
6. Dėmesio! Veiksmus, susijusius su kasdieniu Produkto aptarnavimu, nurodytu pvz. Naudojimo instrukcijoje, Vartotojas atlieka pats ir savo sąskaita.

IV. Pretenzijos pateikimo procedūra:

1.Pastebėjus, kad Produktas veikia neteisingai, prieš pateikiant pretenziją, reikia įsitikinti, kad visi veiksmai, aprašyti Naudojimo instrukcijoje, buvo atlikti teisingai.
2. Pretenziją rekomenduojama pateikti nedelsiant, geriausiai per 7 dienas nuo Produkto defekto aptikimo. Vartotojas, kuris pagal 1964 m. balandžio 23 d. Civilinį kodeksą nėra laikomas vartotoju, praranda garantiją Produktui, jei nepateikia pretenzijos per 7 dienas.
3. Pretenziją galima pateikti pvz. Produkto pirkimo punkte, garantiniame servise arba raštu adresu: „DEDRA EXIM“ Sp. z o. o., ul. 3 Maja 8, 05-800 Pruškuvas.
4. Vartotojas gali pateikti pretenziją, pasinaudodamas blanku, kuris yra internetinėje svetainėje: www.dedra.pl (Pretenzijos garantiniame laikotarpyje pateikimo forma).
5. Garantinių servisų atskirose šalyse adresai yra nurodyti svetainėje: www.dedra.pl. Jei konkrečioje šalyje nebūtų garantinio serviso, pretenzijas dėl garantijos rekomenduojama siųsti adresu: „DEDRA EXIM“ Sp. z o. o., ul. 3 Maja 8, 05-800 Pruškuvas, Lenkija.
6. Mąjąc Dėl Vartotojo saugumo draudžiama naudoti Produktą su defektais.
7. Dėmesio!!! Produkto su defektais naudojimas kelia pavojų Vartotojo sveikatai ir gyvybei.
8. Veiksmai, susiję su garantija, bus atlikti per 14 darbo dienų skaičiuojant nuo Produkto, dėl kurio yra pateikiama pretenzija, pristatymo dienos.
9. Prieš pristatant Produktą, dėl kurio yra pateikiama pretenzija, rekomenduojama jį nuvalyti. Produktą, dėl kurio yra pateikiama pretenzija, reikia kruopščiai supakuoti, kad jis būtų apsaugotas nuo pažeidimų transporto metu – rekomenduojama pristatyti produktą originalioje pakuotėje.
10. Garantijos laikotarpis yra pratęsiamas tiek, kiek Vartotojas negalėjo juo naudotis dėl garantijos apimto defekto.
Gwarancja Ši garantija neriboja, neišskiria bei nesustabdo Vartotojo teisių dėl parduotos prekės neatitikimo arba prekės defekto.

Vadovaudamiesi 2016 m. balandžio 27 d. Europos Parlamento ir Tarybos reglamento (ES) 2016/679 dėl fizinių asmenų apsaugos tvarkant asmens duomenis ir dėl laisvo tokių duomenų judėjimo ir kuriuo panaikinama Direktyva 95/46/EB 13 straipsnio 1 ir 2 dalimis, informuojame, kad

1. Formoje pateiktų jūsų asmens duomenų valdytojas yra DEDRA-EXIM sp. z o.o., kurios registruota buveinė yra Pruszkowe, 3 Maja g. 8, 05-800 Pruszkow (toliau: "Administratorius").
2. Jūsų duomenys bus tvarkomi tik siekiant atlikti prietaiso garantijos procedūrą pagal Bendrojo duomenų apsaugos reglamento 6 straipsnio 1 dalies b punktą (toliau: „BDAR“) Duomenys teikiami savanoriškai, tačiau jie būtini garantijos procedūrai
3. Jūsų duomenys bus tvarkomi garantijos procedūros vykdymo nagrinėjimo laikotarpiu ir archyvavimo tikslais, jei prireiktų apsiginti nuo galimų pretenzijų Administratoriui, bet ne ilgiau nei iki tol, kol joms įvyks senaties terminas.
4. Jūsų duomenys gali būti atskleisti tik tiems subjektams, kurie tvarko duomenis duomenų administratoriaus vardu pagal rašytinę asmens duomenų tvarkymo pavedimo sutartį, teikiančią: technines paslaugas, hosting‘o ar interneto svetainės priežiūros paslaugas, IT paslaugas, kurjerių paslaugas. Administratoriaus tiekėjai privalo užtikrinti duomenų saugumą ir laikytis galiojančių teisės aktų reikalavimų, susijusių su asmens duomenų apsauga, ir negali naudoti patikėtų asmens duomenų kitais nei sutartyje su Administratoriumi nurodytais tikslais.
5. Jūsų duomenys nebus tvarkomi automatizuotomis priemonėmis, įskaitant profiliavimą, ir nebus perduodami trečiajai šaliai / tarptautinei organizacijai.
6. Bet kuriuo metu turite teisę susipažinti su savo duomenų turiniu ir teisę ištaisyti, ištrinti, apriboti duomenų tvarkymą, teisę į duomenų perkeliamumą, teisę prieštarauti bet kuriuo metu.
7. Visais klausimais, susijusiais su administratoriaus atliekamu jūsų asmens duomenų tvarkymu, galite kreiptis šiuo el. pašto adresu: daneosobowe@dedra.pl.;
8. Turite teisę pateikti skundą tinkamai duomenų apsaugos institucijai;

LV Satura rādītājs

1. Attēli un zīmējumi
2. Ierīces apraksts
3. Ierīces pielietojums
4. Lietošanas ierobežojumi
5. Tehniskie dati
6. Sagatavošana darbībai
7. Pieslēgšana tīklam
8. Ierīces ieslēgšana
9. Ierīces lietošana
10. Tekošas tehniskas apkopes darbības
11. Rezerves daļas un piederumi
12. Patstāvīga avāriju novēršana
13. Ierīces komplektācija
14. Informācija lietotājiem par elektrisku un elektronisku iekārtu likvidēšanu
15. Garantijas karte

Oriģinālās instrukcijas tulkojum

Atbilstības deklarācija ir pievienota instrukcijai kā atsevišķs dokuments. Atbilstības deklarācijas neesamības gadījumā sazinieties ar uzņēmumu Dedra Exim Sp. z o.o. Vispārīgie drošības noteikumi ir pievienoti instrukcijai kā atsevišķa brošūra.

BRĪDINĀJUMS. Izlasiet visus brīdinājumus, kas apzīmēti ar simbolu, un visas instrukcijas.

Zemāk norādīto brīdinājumu un drošības norādījumu neievērošana var kļūt par elektrošoka, ugunsgrēka vai smagu traumu iemeslu.

Saglabājiet visus brīdinājumus un instrukcijas turpmākajai lietošanai.

2. Ierīces apraksts

Zīm. A: 1 - rokturis, 2 - slēdža svira, 3 - slēdža aizsardzība, 4 - montāžas elementi, 5 - dārza pagarinātāja pakaramais, 6 - kontaktdakša, 7 - groza vāks, 8 - izstrādes grozs, 9 - darba dziļuma regulēšanas svira, 10 - roktura slīpuma regulēšana.

3. Ierīces pielietojums

Elektriskais verikulators ir paredzēts zāles kopšanai uz plakanas un līdzenas virsmas, kā arī nogāzēs ar nelielu slīpumu. Ierīce ļauj savākt izstrādi konteinerā vai strādāt bez konteinera.
Pieļaujam iekārtas izmantošanu remonta-būvniecības darbos, remonta rūpnīcās, amatieru darbos, ja vienlaikus būs ievēroti lietošanas nosacījumi un pieļaujami darba apstākļi, noteikti lietošanas instrukcijā.

4. Lietošanas ierobežojumi

UZMANĪBU **Ierīci var lietot tikai atbilstoši tālāk sniegtajiem „Pieļaujamajiem darba apstākļiem”.**

Ierīci nedrīkst izmantot nogrieztu zaru izsmalcināšanai, ceļu tīrīšanai, nelīdzenumu izlīdzināšanai (piemēram, kurmju izveidotu pauguriņu) un citām darbībām.

UZMANĪBU **Patvaļīgas izmaiņas mehāniskajā un elektriskajā uzbūvē, visādas modifikācijas, apkalpošanas darbības, kas nav aprakstītas instrukcijā, tiek uzskatītas par nelikumīgām un noved pie tūlītējās garantijas tiesību zaudēšanas un atbilstības deklarācijas spēka zaudēšanas.**

Ierīces lietošana, kas neatbilst pielietojumam vai lietošanas instrukcijai, noved pie tūlītējās garantijas tiesību zaudēšanas.

Pieļaujami darba apstākļi
S1 – pastāvīgs darbs
Nestrādāt ar ierīci zem atmosfēriskiem nokrišņiem

5. Tehniskie dati

Ierīces modelis	DED8705	DED8706
Darba spriegums [V]	230~	230~
Frekvence [Hz]	50	50
Drošības klase	II	II
Jauda [W]	1500	1800
Drošības līmenis	IPX4	IPX4
Griezes ātrums [min-1]	3000	3500
Konteinera tilpums [L]	30	45
Darba platums [mm]	320	380
Darba dziļuma regulēšanas diapazons [mm]	4-12	3-12
Darba dziļuma iestatījumu skaits	3	4
Transporta pozīcijas augstums [mm]	4	6

Vibrācijas līmenis uz roktura ah [m/s2]	4,246	1,679
Mērījuma nedrošums K [m/s2]	1,5	1,5
Trokšņa līmenis:		
Skaņas spiediena līmenis LpA [dB(A)] / Mērījuma nedrošums KpA	84,3 / 3	90,2 / 3
Skaņas jaudas līmenis LWA [dB(A)] / Mērījuma nedrošums KWA [dB(A)]	96,75 / 1,08	105,17 / 3
Akustiskās jaudas garantēts līmenis LWA [dB(A)]	98	108
Ierīces masa [kg]	9,3	12,8

Informācijas par vibrācijām un trokšņa līmenim

Vibrāciju apkopota vērtība a_h un mērījuma nedrošums noteikti saskaņā ar standartu EN 50636-2-92 un uzrādīti tabulā.
Trokšņa emisija noteikta saskaņā ar standartu ISO 11094:1991, vērtības ir uzrādītas tabulā.

UZMANĪBU **Troksnis bar novest pie dzirdes bojāšanas. Darba laikā vienmēr lietojiet dzirdes aizsardzības līdzekļus!**

Deklarētā kopējā vibrāciju/trokšņa emisijas vērtība ir izmērīta, izmantojot standarta testa metodi, un var tikt izmantota, lai salīdzinātu vienu ierīci ar otru. Norādītais vibrāciju/trokšņa līmenis var tikt izmantots arī pakļautības vibrāciju/trokšņa iedarbībai iepriekšējai novērtēšanai. Vibrāciju/trokšņa līmenis faktiskās ierīces lietošanas laikā var atšķirties no deklarētajām vērtībām atkarībā no darba instrumentu izmantošanas veida, jo īpaši no apstrādājama priekšmeta veida un nepieciešamības noteikt līdzekļus, kuru mērķis ir nodrošināt lietotāja aizsardzību. Lai precīzi novērtētu iedarbību faktiskajos lietošanas apstākļos, ir jāņem vērā visas darbības cikla daļas, kas aptver arī periodus, kad ierīce ir izslēgta vai ir ieslēgta, bet netiek izmantota darbam.

6. Sagatavošana darbībai

UZMANĪBU **Veicot visas darbības, kontaktdakšai ir jābūt atslēgtai no kontaktligzdas. Esiet piesardzīgs, lai nesabojātu kabeli.**

Ierīces montāža un demontāža

Pēc ierīces izņemšanas no iepakojuma pirms pirmās lietošanas to ir nepieciešami samontēt.

DED8705

Ierīces galvenajās daļas attiecīgās atverēs iespiediet līdz jūtamai pretestībai roktura saliektās daļas (zīm. C), lai tajās izveidotās atveres būtu vērstas pret ierīces ārpusi, un roktura caurules būtu pieklaidītas ierīces mugurpusē. Pēc tam caur šo atveri ieskrūvējiet korpusā esošo montāžas skrūvi (zīm. C, 1). Pie uzstādītajiem elementiem piestipriniet taisnas roktura caurules, izmantojot montāžas elementus (zīm. A, 4). Uz atbilstošās roktura U formas daļas (zīm. A, 1) uzstādiet slēdzi, kā parādīts attēlā (zīm. E). Montāžas skrūves (zīm. E, 4) iebāziet caur aptveri un rokturi (zīm. E, 3, 2) un ieskrūvējiet tās slēdža korpusā (zīm. E, 1). Zem slēdža uz roktura iespraudiet pagarinātāja pakaramo (zīm. A, 5). Rokturi piestipriniet, izmantojot montāžas elementus (zīm. A, 4), pie agrāk uzstādītiem elementiem. Piestipriniet strāvas vadu pie roktura, izmantojot pievienotas skavas vai saites.

DED8706

Ierīces galvenajai daļai (zīm. D, 1) piestipriniet roktura saliektās daļas, izmantojot skrūves ar plastikas kloķi (zīm. D, 3), ar zobaino mehānismu (zīm. D, 2), lai indikators uz zobainā mehānisma būtu saskaņots ar vienu no trim norādēm uz ierīces galvenās daļas, un paši elementi būtu pieklaidītas ierīces mugurpusē. Uz U veida caurules bez slēdža iespraudiet pagarinātāja pakaramo (zīm. B, 5) un to piestipriniet ar montāžas elementiem (zīm. B, 4) pie iepriekš uzstādītajām daļām tā, lai pēc sviras saspiešanas savienojums būtu stabils. Pie uzstādītajiem elementiem piestipriniet ar montāžas elementiem (zīm. B, 4) attiecīgu roktura daļu ar slēdži (zīm. B, 1). Piestipriniet strāvas vadu pie roktura, izmantojot pievienotas skavas vai saites.
Iespējama ierīces demontāža jāveic analoģiski.

Kausa montāža

Groza tekstila daļu novietojiet uz metāla rāmja un piestipriniet visus aizbīdņus (zīm. F). Strādājot ar izstrādāta materiāla savākšanas grozu, paceliet izvada kanāla pārsegu (zīm. A/B, 7), groza āķus novietojiet turētājos un pēc tam nolaidiet pārsegu.

Darba dziļuma noteikšana

Darba dziļuma iestatīšanai izmantojiet īpašu sviru (zīm. A/B, 9). Tas ļauj iestatīt darba dziļumu vai transportēšanas pozīciju. Transportēšanas pozīciju izmanto pārvadāšanai nelielos attālumos un manevrēšanai darba laukā. Darba dziļums jānosaka atbilstoši apstrādājamās teritorijas vajadzībām. Nenolietots griešanas instruments līdzenā vietā nevar strādāt dziļāk par 4 mm. Lai mainītu pozīciju, pavelciet sviru uz augšu (DED8705) vai uz sāniem (DED8706) un pārvietojiet sviru uz citu slotu.

Roktura slīpuma iestatījums (DED8706)

Lai noregulētu roktura leņķi, ar kloķi atlaidiet roktura regulēšanas mehānismu (zīm. B, 10) un izvēlieties vienu no trim paredzētajām darba pozīcijām. Rādītājam uz roktura elementa pie zobaina mehānisma jāsakrīt ar ierīces korpusa skalu. Pēc pozīcijas izvēles to vēlreiz nofiksējiet, izmantojot kloķi.

Tehniskā stāvokļa kontrole

Pirms katras lietošanas darbnīcas apstākļos pārbaudiet darba instrumentu, pārsegu, elektrisko elementu, segumu un citu ierīces elementu stāvokli. Lai pārbaudītu darba mehānismu, iedarbiniet ierīci uz īsu brīdi un novērojiet, vai tā nerada traucējošas skaņas un vai vibrācijas nav pārmērīgas. Ierīci ir aizliegts lietot, ja ir bojāti tās komponenti. Neveiksmes gadījumā veiciet ierīces remontu.

Pieslēgšana pie elektroapgādes

UZMANĪBU **Izmantot tikai dārza pagarinātājus, kas ir piemēroti lietošanai ārpus telpām.**

Izvelciet strāvas vadu caur pakaru (zīm. A/B, 5) un pievienojiet to kontaktdakšai, kas atrodas pie roktura (zīm. A/B, 6). Novietot kabeli tā, lai tas atrastos aiz lietotāja.

UZMANĪBU **Vienmēr pārliecinieties, vai barošanas vads neatrodas operatora priekšā. Pārbraukšana virs vada to var sabojāt un izraisīt elektriskās strāvas triecienu.**

7. Pieslēgšana tīklam

UZMANĪBU **Pirms ierīces pieslēgšanas elektrības avotam pārliecinieties, ka barošanas spriegums atbilst nominālajai vērtībai, kas norādīta datu plāksnītē.**

Barošanas sistēmai ir jābūt izpildītai atbilstoši pamatprasībām attiecībā uz elektriskajām sistēmām un jāatbilst lietošanas drošības prasībām. Barošanas kabeļa minimālā šķērsgriezuma un nominālās drošinātāja vērtības parametri atkarībā no ierīces jaudas ir norādīti tālāk sniegtajā tabulā:

Ierīces jauda [W]	Vada minimālais šķērsgriezums [mm2]	C tipa drošinātāja minimālā vērtība [A]
1400÷2300	1,5	16

Sistēma ir jāizpilda elektriķim ar atbilstošu kvalifikāciju. Izmantojot pagarinātājus pievērsiet uzmanību tam, lai dzīslas šķērsgriezums nebūtu mazāks par tabulā norādīto. Novietojiet elektrisko kabeli tā, lai darbības laikā tas nebūtu pakļauts pārgriešanas riskam. Neizmantojiet bojātus pagarinātājus.
Periodiski pārbaudiet barošanas kabeļa tehnisko stāvokli. Nevelciet aiz barošanas kabeļa.

8. Ierīces ieslēgšana

UZMANĪBU **Pirms ierīces iedarbināšanas ir obligāti jāveic darbības, kas aprakstītas nodaļā "Sagatavošana darbībai".**

Ierīci ieslēdz ar secību – vispirms nospiediet pogu, kas atrodas slēdzī (zīm. A/B, 3). Turot nospiestu pogu, viegli velciet nūju pret rokturi (zīm. A/B, 2). Motors sāks darboties. Pēc netīšas iedarbināšanas aizsardzības pogas atlaišanas motors turpinās darboties, dzinējs izslēgsies pēc nūjas atbrīvošanas.

9. Ierīces lietošana

Skarifikācija un aerācija ir uzturēšanas procedūras: stimulē zāles augšanu, palielina tās blīvumu, izraisa nezāļu mirstību un noņem atmirušās augu daļas. Šīs procedūras jāveic divas reizes gadā: rudenī un agrā pavasarī, kad zālē ir maz veģetatīvās aktivitātes. Zāliens nedrīkst būt pārāk mitrs, jo tas to var sabojāt.
Pirms darba uzsākšanas ar sviru izvēlieties dziļumu.
Noregulējiet darba dziļumu zāliena piesārņojuma pakāpei un tā, lai nepārslogotu ierīces motoru.
Darbs jāveic taisnās līnijās, lai nākamā pāreja būtu tieši blakus iepriekšējai pārejai, bet to nepārklātu. Esiet sevišķi piesardzīgi darba virziena mainīšanas laikā. Lai sasniegtu vislabākos rezultātus, ieteicams veikt visu darbu vienā un tajā pašā virzienā, perpendikulāri iepriekšējam, visā teritorijā.
Darba laikā pārliecinieties, vai grozs nav pārpildīts. Regulāri iztukšojiet konteineru un nepārpildiet to.

Darbs bez groza

Ierīce pieļauj darbu bez konteinera. Šīs darbības laikā atkritumi tiek izkaisīti uz zāliena virsmas. Zāles atliekas jābūt savāktas. Tas uzlabo zāles augšanu, veicinot ūdens iekļūšanu, novēršot augsnes eroziju, palēninot nezāļu augšanu utt.

Barošanas avota atslēgšana

UZMANĪBU **Katrreiz atvienojiet barošanas avotu:**

- ja lietotājs atstāj ierīci
- pirms šķēršļu noņemšanas
- pirms ierīces pārbaudīšanas, tīrīšanas vai remonta
- pēc tam, kad ir notriecis svešķermenis, lai pārbaudītu, vai mašīnai nav bojājumu
- ja ierīce sāk pārmērīgi vibrēt, nekavējošai pārbaudei.

Neveiksmes gadījumā veiciet ierīces remontu.

10. Tekošas tehniskas apkopes darbības

UZMANĪBU **Veicot visas apkalpošanas darbības, kontaktdakšai ir jābūt atslēgtai no kontaktligzdas**

UZMANĪBU **Nedrīkst pieskarties pie bīstamām kustamām daļām pirms ierīces atslēgšanas no elektroapgādes un pilnīgās visu bīstamu elementu apturēšanas.**

Lai nodrošinātu darba drošību un pagarinātu ierīces darba laiku, regulāri veikt apskati darbnīcas apstākļos. Lai saglabātu drošu darbību, nomainiet nolietotus vai bojātus elementus. Ja apkopes darbi netiek veikti vai tiek veikti nepareizi, tas var saīsināt ierīces kalpošanas laiku un ārkārtējos gadījumos izraisīt nelaimes gadījumu.

UZMANĪBU **Apkopi nedrīkst veikt, pirms pilnīgās visu bīstamu elementu apturēšanas.**

Darbarīku montāža un demontāža

UZMANĪBU **Vienmēr lietot aizsargcimdus.**

Lai demontētu/nomainītu darbarīku, novietojiet ierīci tā, lai darbarīka stiprinājums būtu pieejams. Atskrūvējiet darba vārpstas stiprinājuma skrūves (DED8705) vai skrūvi ar kloķi (DED8706). Noņemiet vārpstas vienu pusi no stiprinājuma, pēc tam noņemiet otru pusi no piedziņas tapas. Atbilstošās darba vārpstas montāža jāveic, uzstādot vārpstu uz piedziņas tapas, ievietojot vārpstas gultni ligzdā un saskrūvējot vārpstas stiprinājumu.

Tīrīšana

Pēc katrreizējas lietošanas atslēgt notīrīt ierīci no augu atliekām. Rūpīgākai tīrīšanai lietot valgu lupatiņu ar neagresīviem tīrīšanas līdzekļiem.

Glabāšana un transports

Kad ierīce nav lietota, glabājiet to bērniem nepieejamā, sausā vietā transportēšanas pozīcijā. Lai ietaupītu vietu, ir atļauts atlaist montāžas elementus (zīm. A/B, 4) un salocīt rokturi. Ierīce un citi elementi minēti komplektācijā jābūt transportēti, lai nebūtu pakļauti apkārtnes nelabvēlīgiem apstākļiem, piem., mitrums, atmosfēriski

nokrišņi, spiediens, kas var izraisīt mehāniskus bojājumus un citi, kuri var negatīvi ietekmēt uz ierīci. Glabājiet un pārvadājiet metāla griešanas elementus tam paredzētajā apvalkā. Īsos attālumos ierīci var transportēt uz riteņiem noteiktā transporta stāvoklī vai nēsāt ar transporta rokturi.

11. Rezerves daļas un piederumi

Lai iegādātos rezerves daļas un piederumus, sazinieties ar uzņēmuma Dedra Exim servisa centru. Kontaktinformācija ir atrodama instrukcijas 1. lapā. Pasūtot rezerves daļas, norādiet datu plāksnītē norādīto partijas numuru un daļas numuru no kopsalikuma rasējuma.
Garantijas periodā remonti tiek veikti saskaņā ar noteikumiem, kas norādīti garantijas kartē. Ierīce, uz kuru attiecas reklamācija, ir jānodod remontam iegādes vietā (pārdevējam tā ir jāpieņem), jānodod servisa centrā, kas atrodas vistuvāk dzīvesvietai (servisa centru saraksts ir pieejams tīmekļa vietnē www.dedra.pl), vai jānosūta uzņēmuma *Dedra Exim* galvenajā servisa centrā. Pievienojiet ierīcei aizpildīto garantijas karti. Pēc garantijas perioda remontus veic galvenais servisa centrs. Nosūtiet ierīci servisa centrā (sūtījuma izmaksas sedz lietotājs).

12. Patstāvīga avāriju novēršana

UZMANĪBU **Pirms patstāvīgas avāriju novēršanas sākšanas, atslēdziet ierīci no barošanas avota.**

Problēma	Cēlonis	Risinājums
Ierīce nefunkcionē	Bojāts ieslēdzējs	Nodot ierīci servisam
	Nav elektroapgādes	Pārbaudīt strāvas avotu
	Nepareizi pievienota kontaktdakša	Uzstādīt pareizi
Ierīce sāk darboties ar grūtību	Pārsniegti pieļaujamie darba parametri	Samazināt elektroierīces noslogojumu
Neefektīvs darbs	Nolietots darba uzgalis	Nomainiet rīku
Dzinējs pārkarsēs	Noslēgti ventilācijas caurumi	Notīrīt caurumus
	Pārsniegti pieļaujamie darba parametri	Izslēgt elektroierīci un pagaidīt līdz pilnīgai atdzesēšanai

13. Ierīces komplektācija

1. Skarifikators/aerators ar skarifikācijas veltni - 1 gab. (DED8705 vai DED8706), 2. Aerācijas veltnis – 1 gab., 3. Zāles tvertne – 1 gab., 4. Montāžas elementi – 1 kompl., 5. Imbusa atslēga 1 gab. (DED8705).

14. Informācija lietotājiem par nolietotas elektroierīces utilizāciju (mājsaimniecības vajadzībām)



Simbols, kas redzams uz izstrādājumiem vai pievienotajā dokumentācijā, norāda, ka bojātas elektriskās vai elektroniskās iekārtas nedrīkst izmest kopā ar sadzīves atkritumiem. Ja vēlaties atbrīvoties no sastāvdaļām, atkārtoti izmantot vai reģenerēt, pareizi ir nogādāt tās specializētā savākšanas punktā, kur tās tiks pieņemtas bez maksas. Informāciju par lietotu iekārtu savākšanas punktu atrašanās vietu sniedz vietējās iestādes, piemēram, savās tīmekļa vietnēs.
Pareiza produkta utilizācija palīdz saglabāt dabas resursus un izvairīties no negatīvas ietekmes uz cilvēku veselību un vidi, kas var rasties produkta sastāvā esošo potenciāli bīstamo vielu, maisījumu un sastāvdaļu dēļ.
Par nepareizu atkritumu apglabāšanu draud sodi saskaņā ar attiecīgajiem vietējiem noteikumiem.
Lietotāji ES valstīs: Ja nepieciešams atbrīvoties no elektriskām vai elektroniskām iekārtām, sazinieties ar tuvāko tirdzniecības vietu vai savu piegādātāju, kas jums sniegs papildu informāciju.
apglabāšana valstīs ārpus Eiropas Savienības: Šis simbols attiecas tikai uz Eiropas Savienības valstīm. Ja vēlaties šo izstrādājumu izmest, sazinieties ar vietējām iestādēm vai izplatītāju, lai noskaidrotu pareizo utilizācijas metodi.

Garantijas talons

uz

Kataloga Nr:……Partijas numurs:.....

(turpmāk saukts **Produkts**)

Produkta iegādes datums: .....

Pārdevēja zīmogs

Datums un pārdevēja paraksts: .....

Lietotāja apliecinājums:

Ar šo apliecinu, ka saņēmu informāciju par garantijas nosacījumiem, kā arī par Lietošanas instrukcijas un Garantijas talona norādījumu neievērošanas sekām. Garantijas nosacījumi ir man zināmi, ko apliecinu ar savu rokraksta parakstu:

....

datums un vieta Lietotāja paraksts

I. Atbildība par Produktu

1. 3 Maja 8, 05-800 Pruszków, Polija, reģistrācijas numurs KRS 0000062517, Varšavas Rajona Tiesa Varšavā, Valsts tiesas reģistra XIV. Saimnieciskā nodaļa, NMR kods (NIP) 527-020-49-33, Pamatkapitāls: 100 980,00 PLN.
2. Saskaņā ar noteikumiem, minētiem šajā Garantijas talonā, Garants piešķir garantiju Produktam, kuru izplata Garants.
3. Garantijas atbildība apņem tikai defektus, izraisītu pēc iemesliem, esošiem Produkta Lietotājam nodošanas laikā.
4. Sakarā ar garantiju Lietotājam ir tiesības prasīt bezmaksas uzlabot Produktu, ja defekts tiks konstatēts garantijas laikā. Produkta uzlabošanas veids (remonta izdarīšanas metode) ir atkarīgs no Garanta uzskata. Gadījumā, kad Garants konstatēs, ka remonts nav iespējams, Garantam ir tiesības mainīt bojātu elementu vai visu Produktu uz brīvu no defektiem, samazināt Produkta cenu vai atteikties no līguma.
5. Attiecībā uz Lietotājam, kas nav patērētājs 1964. gada 23. aprīļa Likuma "Civillikums" izpratnē, Garanta kompensācijas atbildība par zaudējumiem, savienotiem ar garantiju un/vai sakarā ar noslēgšanu un izpildīšanu, neatkarīgi no tiesiskām attiecībām, ir ierobežota tikai līdz nekvalitatīva Produkta vērtībai.

II. Garantijas laiks

Produkta elementi, apņemti ar garantiju	Garantijas aizsardzības laiks
Elektrisks skarifikators/aerators	24 mēneši, skaitot no Produkta iegādes datuma norādīta Garantijas talonā
Soma izraktajam materiālam, montāžas elementi	Garantija neattiecas

III. Garantijas lietošanas nosacījumi

1. Aizpildīts Lietotāja Produkta Garantijas talons ar Lietotāja dokumentu, apliecinošu Produkta iegādi, piem. kases kvīts, faktūrrēķins utt. Efektīvas reklamācijas realizācijai ieteicams, lai Lietotājs nodotu kopā ar reklamētu Produktu visus elementus, minētus Produkta "Komplektācija" Lietošanas instrukcijas daļā.
2. Lietošanas Instrukcijas un Garantijas talona norādījumu ievērošana.
3. Garantija ir derīga tikai Polijas Republikas un ES teritorijā.
4. Garantija neapņem Produkta defektus, ierosinātus, starp citiem, sekojošos gadījumos:
a. Lietotājs neievēro Lietošanas instrukcijas noteikumus, sevišķi pareizas ekspluatācijas, konservācijas un tīrīšanas jomā;
b. Lietotājs lieto tīrīšanas vai konservācijas līdzekļus, kas neatbilst Lietošanas Instrukcijas norādījumiem;
c. Lietotājs neattiecīgi glabā un transportē Produktu;
d. Lietotājs patstāvīgi izdara Produkta izmaiņas un/var pārveidojumus, bez saskaņošanas ar Garantu;
e. Lietotājs lieto Produktā ekspluatācijas materiālus, kas neatbilst Lietošanas Instrukcijas norādījumiem.
5. Lietotājs, kas nav patērētājs 1964. gada 23. aprīļa Likuma "Civillikums" izpratnē, zaudē garantijas tiesības attiecībā uz Produktam, kurā, Lietotāja darbības rezultātā:
- tika likvidēti, mainīti vai bojāti sērijas numuri, datu apzīmējumi vai nominālas tabuliņas;
- tika bojātas vai mainītas plombas.
6. Uzmanību! Darbību, savienotu ar Produkta ikdienas apkalpošanu, ja izriet no Lietošanas instrukcijas, Lietotājs veic patstāvīgi un pēc savām izmaksām.

IV. Reklamācijas procedūra

1. Produkta nepareizas darbības konstatēšanas gadījumā, pirms reklamācijas paziņošanas, Lietotājam ir pienākums pārbaudīt, vai visa darbība, tostarp aprakstīta Lietošanas instrukcija, tika pareizi veikta.
2. Reklamācijas paziņojumu ieteicams sniegt nekavējoties, vislabāk 7 dienu laikā no Produkta defekta konstatēšanas dienas. Lietotājs, kas nav patērētājs 1964. gada 23. aprīļa Likuma "Civillikums" izpratnē, zaudē garantijas tiesības attiecībā uz Produktam, ja nesniegs reklamācijas paziņojumu 7 dienu laikā.
3. Reklamācijas paziņojums var būt sniegts, starp citiem, Produkta iegādes vietā, garantijas servisā vai rakstiski uz adresi: DEDRA EXIM sp. z o.o., ul. 3 Maja 8, 05-800 Pruszków, Polija.
4. Lietotājs var arī sniegt reklamācijas paziņojumu, izmantojot formulāru, pieejamu mājaslapā www.dedra.pl. („Reklamācijas paziņošanas formulārs garantijas ietvaros").
5. Servisu adreses atsevišķām valstīm atrodas mājaslapā www.dedra.pl. Gadījumā, kad attiecīgajā valstī nav garantijas servisa, reklamācijas paziņojumi jābūt sniegti uz adresi: DEDRA EXIM sp. z o.o., ul. 3 Maja 8, 05-800 Pruszków (Polija).
6. Ņemot vērā Lietotāja drošību, bojāta Produkta lietošana ir aizliegta.
7. Uzmanību!!! Bojāta Produkta lietošana ir bīstama Lietotāja veselībai un dzīvei.
8. Garantijas pienākums tiks izpildīts 14 darba dienu laikā, skaitot no dienas, kad Lietotājs piegādās bojātu Produktu
9. Pirms bojāta Produkta nodošanas reklamācijai ieteicam to notīrīt. Rekomendējam rūpīgi pasargāt reklamētu Produktu no bojājumiem transportēšanas laikā (ieteicama Produkta piegāde oriģinālā iepakojumā).
10. Garantijas laiks tiek pagarināts uz laiku, kurā, sakarā ar Produkta defektu,, apņemtu ar garantiju, Lietotājs nevarēja to lietot. Garantija neizslēdz, neierobežo un neaptur Lietotāja tiesību, kas izriet no atbildības par pārdota produkta neatbilstību likumam.

Saskaņā ar Eiropas Parlamenta un Padomes 2016. gada 27. aprīļa Regulas (ES) 2016/679 par fizisku personu aizsardzību attiecībā uz personas datu apstrādi un šādu datu brīvu apriti un ar ko atceļ Direktīvu 95/46/EK 13. panta 1. un 2. punktu, informējam jūs, ka.

1. Jūsu veidlapā norādītu personas datu pārzinis ir DEDRA-EXIM sp. z o.o., ar juridisko adresi Pruškovā, ul. 3 Maja 8, 05-800 Pruszków (tālāk: "Pārzinis").
2. Jūsu dati tiks apstrādāti tikai, lai veiktu ierīces garantijas procedūru saskaņā ar Vispārīgo datu aizsardzības noteikumu (turpmāk tekstā: "VDAR") 6. panta 1. daļas b. burtu. Datu sniegšana ir brīvprātīga, bet nepieciešama garantijas procedūras veikšanai.
3. Jūsu dati tiks apstrādāti garantijas procedūras izskatīšanas laikā un arhivēšanas nolūkos gadījumā, ja būs nepieciešams aizstāvēties pret jebkādām pretenzijām pret Pārzini, ne ilgāk kā līdz to termiņa beigām.
4. Jūsu datus drīkst izpaust tikai personām, kuras apstrādā datus pārzinim, pamatojoties uz rakstisku līgumu par personas datu apstrādes uzticēšanu, cita starpā subjektiem, kas nodrošina: tehniskā dienesta pakalpojumus, hostingu vai vietnes apkopi, IT pakalpojumus, kurjeru pakalpojumus. Pārziņa piegādātājiem ir pienākums nodrošināt datu drošību un ievērot piemērojamo likumu prasības, kas saistītas ar personas datu aizsardzību, un viņi nedrīkst izmantot uzticētos personas datus citiem mērķiem, nevis tiem, kas noteikti līgumā ar Pārzini.

5. Jūsu dati netiks apstrādāti automatizēti, tostarp profilēšanas veidā, un tie netiks pārsūtīti uz trešo valsti / starptautisku organizāciju.
6. Jums ir tiesības jebkurā laikā piekļūt saviem datiem un labot, dzēst, ierobežot apstrādi, tiesības pārsūtīt datus, tiesības iesniegt iebildumus, jebkurā brīdī.
7. Visos jautājumos, kas saistīti ar jūsu personas datu apstrādi, ko veic Pārzinis, varat sazināties ar šo e-pasta adresi: daneosobowe@dedra.pl.
8. Jums ir tiesības iesniegt sūdzību iestādei, kas ir atbildīga par personas datu aizsardzību.

HU Tartalomjegyzék

1. Képek és ábrák
2. A készülék leírása
3. A készülék rendeltetésszerű használata
4. A használat korlátozása
5. Műszaki adatok
6. Felkészülés a munkára
7. Csatlakozás a hálózathoz
8. A készülék bekapcsolása
9. A készülék használata
10. Folyamatos karbantartás
11. Alkatrészek és tartozékok
12. Önhibaelhárítás
13. A készülék kompletizálása
14. Információ a felhasználóknak az elektromos és elektronikus eszközök ártalmatlanításáról
15. Jótállási kártya

Az eredeti utasítás fordítása

A megfelelőségi nyilatkozatot külön dokumentumként csatolták az utasításhoz. A megfelelőségi nyilatkozat hiányában lépjen kapcsolatba a Dedra Exim Kft. Céggel. Az általános biztonsági feltételeket külön útmutatásként csatolták az utasításokhoz.

Szimbólummal jelölt összes FIGYELMEZTETÉST és az utasításokkal.

Az alábbi figyelmeztetések és biztonsági utasítások be nem tartása áramütést, tüzet vagy súlyos sérülést okozhat.

Tartsa a figyelmeztetéseket és utasításokat jövői használatára.

2. A készülék leírása

A Ábra: 1 - fogantyú, 2 - kapcsolókar, 3 – kapcsolóvédelem, 4 – szerelési elemek, 5 – a kerti hosszabbító akasztója, 6 – csatlakozó, 7 – kosárfedél, 8 – gyűjtőkosár, 9 – munkamélység beállító kar, 10 – fogantyú dőlésszög beállítás.

3. A készülék rendeltetésszerű használata

Az elektromos vertikulátort gyepápolási feladatok elvégzésére szánják, sík és egyenletes területeken, valamint enyhe lejtésű lejtőkön is. A készülék lehetővé teszi a levágott fű tartályba gyűjtését, vagy akár a tartály nélküli munkát. Megengedett a berendezés használata felújítási-építési munkákhoz, javítóműhelyekben, amatőr munkákhoz, a használati útmutatóban leírt használati feltételek és megengedett munka körülmények betartásával.

4. A használat korlátozása

FIGYELEM **A készülék csak az alábbi „megengedett munkaviszonyoknak” megfelelően használható.**

A vertikulátort ne használja levágott hajtások aprítására, utak tisztítására, egyenetlenségek kiegyenlítésére (pl. vakondtúrások) és más tevékenységek elvégzésére.

FIGYELEM **A mechanikai és elektromos szerkezetek jogosulatlan megváltoztatása, minden olyan módosítás, karbantartási tevékenység, amelyet a felhasználói kézikönyv nem írja le, jogellenesnek minősül, és a garanciajogokat azonnal érvényteleníthet, a megfelelőségi nyilatkozat pedig válik érvénytelenné.**

A helytelen, vagy az üzemeltetési utasításnak nem megfelelő használat okoz azonnali garancia elvesztését.

Megengedett működési feltételek
S1 – folyamatos üzem
Ne dolgozzon a fűnyíróval csapadékos időben

5. Műszaki adatok

A készülék modellje	DED8705	DED8706
Üzemi feszültség [V]	230~	230~
Frekvencia: [Hz]	50	50
Védelmi osztály	II	II
Teljesítmény [W]	1500	1800
Védettség	IPX4	IPX4
Fordulatszám [min-1]	3000	3500
A kosár térfogata [L]	30	45
Munkaszélesség [mm]	320	380
Munkamélység-beállítási tartomány [mm]	4-12	3-12
A munkamélység beállításainak száma	3	4
Szállítási pozíció magassága [mm]	4	6
A markolaton mért vibrációs szint ah [m/s2]	4,246	1,679
Mérési bizonytalanság K [m/s2]	1,5	1,5
Zajkibocsátás:		
Hangnyomás szint LpA [dB(A)] / Mérési bizonytalanság KpA	84,3 / 3	90,2 / 3
Hangteljesítmény LwA [dB(A)] / Mérési bizonytalanság KwA [dB(A)]	96,75 / 1,08	105,17 / 3
Garantált hangteljesítményszint LwA [dB(A)]	98	108
A készülék tömege [kg]	9,3	12,8

A vibrációra és a zajra vonatkozó információk

A vibráció együttes értéke, valamint a mérési bizonytalanság az EN 50636-2-92 norma szerint lett meghatározva és táblázatban van megadva.
A zajkibocsájtás az ISO 11094:1991szabvány szerint lett meghatározva, az értékek a fenti táblázatban lettek megadva.

FIGYELEM **A zaj károsíthatja a hallást, munka közben mindig használjon hallásvédőt!**

A bejelentett teljes rezgés / zaj értéket egy szabványos vizsgálati módszerrel mérik, és egy eszköz egy másik eszközzel összehasonlítására használható. A rezgés / zajszint is használható a rezgés / zaj expozíció előzetes értékelésére.
A rezgés / zaj szintje a készülék tényleges használata során eltérhet a bejelentett értékektől, attól függően, hogy milyen módon használják a munkaeszközöket, különösen a munkadarab típusáról és a kezelő védelme érdekében szükséges intézkedések meghatározásáról. Ahhoz, hogy az expozíciót a valós használati körülmények között pontosan meg lehessen becsülni, figyelembe kell venni a működési ciklus minden részét, ideértve azokat az időszakokat is, amikor a készülék ki van kapcsolva, vagy be van kapcsolva, de pont nem használják a munkához.

6. Felkészülés a munkára

FIGYELEM **Minden műveletet csak akkor végezze el, ha a dugó ki van húzva a konnektorból. Megjegyzés: Ügyeljen, hogy ne sértse meg a kábelt.**

A készülék össze- és szétszerelése

A készülék a csomagolásból kivétele után az első használat előtt szerelje azt össze.

DED8705

A készülék fő részének megfelelő nyílásaiba nyomja bele a hajlított fogantyút amennyire lehetséges (C ábra), úgy, hogy a rajtuk levő lyukak a készülék külsejére mutassanak, és maguk a fogantyúcsövek a készülék hátulja felé hajoljanak. Ezután ezen a furaton keresztül csavarja be a házban található rögzítőcsavart (C ábra, 1). Az összeszerelt elemekre a szerelési elemek segítségével szerelje fel (B ábra, 4) a fogantyú egyenes csöveit. A fogantyú U alakú megfelelő részére (A ábra, 1) szerelje fel a kapcsolót, az ábrán bemutatott módon (E ábra). A szerelési csavarokat (E ábra, 4) vezesse át a bilincsen és a fogantyún (E ábra, 3, 2), majd csavarja be a kapcsolóházba (E ábra, 1). A kapcsoló alá fűzze fel a fogantyúra a hosszabbító akasztóját. (A. ábra, 5). Szerelje be a fogantyút az szerelő elemekkel segítségével (A ábra,4) a korábban összeszerelt elemekhez. Rögzítse a tápkábelt fogantyúhoz a mellékelt kapcsokkal vagy kábelkötegelőkkel.

DED8706

A készülék fő részéhez (D ábra,1) rögzítse a csavarok és a műanyag gomb segítségével (D ábra, 3) a fogantyú hajlított elemeit a fogmechanizmussal (D ábra, 2) oly módon, hogy a fogaskerék-mechanizmus jelzője egybeessen a készülék fő részén található három jelzés egyikével,és maguk az elemek a készülék háttere felé hajoljanak. A kapcsoló nélküli U-alakú csőre fűzze fel a hosszabbító akasztóját(B ábra, 5) és szerelje fel a szerelési elemek felhasználásával (B ábra, 4) a korábban szerelt alkatrészekre úgy, hogy a kar rögzítése után a csatlakozás szilárd legyen. Az összeszerelt elemekre a szerelési elemek segítségével szerelje fel (B ábra, 4) a fogantyú megfelelő részét a kapcsolóval (B ábra, 1). Rögzítse a tápkábelt fogantyúhoz a mellékelt kapcsokkal vagy kábelkötegelőkkel.
A készülék esetleges szétszerelését analóg módon kell végrehajtani.

A kosár felszerelése

A kosár textil részét helyezze a fém keretre és rögzítse az összes kapcsot (F ábra). A kosárral történő munka során emelje fel a kidobó csatorna fedelét (A/B ábra, 7), a kosár akasztóit helyezze tartókba, majd engedje vissza a fedelet.

A munkamélység beállítása

A munkamélység beállítására szolgál az erre a célra dedikált kar (AB ábra 9). Lehetővé teszi a munkamélység vagy a szállítási pozíció beállítását. A szállítási pozíciót rövid távolságra történő szállításhoz és a munkaterületen történő manőverezéshez használják. A munkamélységet a megművelendő terület igénye szerint kell beállítani. A nem használt vágószerszám sík talajon nem működhet 4 mm-nél mélyebben. A pozíció megváltoztatásához húzza a kart felfelé (DED8705) vagy oldalra (DED8706), és helyezze át a kart egy másik résbe.

Fogantyú dőlésszög beállítása (DED8706)

A fogantyú szögének beállításához lazítsa meg a fogantyú beállító mechanizmusát a gombbal (B ábra, 10) és válassza ki az egyiket a három dedikált munkapozícióból. A fogantyú elmén a fogas mechanizmusnál levő jelnek egyeznie kell a készülékházon levő skálával. A pozíció kiválasztása után reteszelje le újra a gomb használatával.

Műszaki állapot ellenőrzése

Minden használat előtt, műhely körülmények között ellenőrizze a munkaeszközök, védőburkolatok, elektromos elemek, és a készülék egyéb elemeinek állapotát. A működési mechanizmus ellenőrzéséhez indítsa el a készüléket rövid ideig, és figyelje meg, hogy nem bocsát-e ki zavaró hangokat, vagy nem túlzott-e a rezgés. Tilos használni azt a készüléket, melyen valamely alkatrész károsodását észlelték. Meghibásodás esetén adja át javításra a készüléket.

Csatlakoztatás az áramellátáshoz

FIGYELEM **Kizárólag kültéri használatra alkalmas kerti hosszabbítókat használjon.**

Vezesse át a tápkábelt az akasztón (A/B ábra, 5) és csatlakoztassa a fogantyúnál található csatlakozóhoz (A/B ábra, 6). Helyezze el a kábelt úgy, hogy az a felhasználó mögött legyen.

FIGYELEM **Mindig ügyeljen arra, hogy a tápkábel ne legyen a kezelő előtt. A kábelek áthajtás annak károsodásához vezethet és elektromos áramütéssel fenyeget.**

7. Csatlakozás a hálózathoz

FIGYELEM **Mielőtt csatlakoztatná a készüléket egy áramforráshoz, győződjön meg arról, hogy a tápfeszültség megegyezik az adattáblán feltüntetett értékkel.**

Az áramellátó berendezés az elektromos berendezésekre vonatkozó alapvető követelményeknek megfelelően kell hogy legyen végezve, és meg kell felelnie a használatbiztonság követelményeinek. A tápkábel minimális keresztmetszetének paraméterei és a biztosíték névleges értéke az eszköz teljesítményétől függően az alábbi táblázatban található:

A berendezés teljesítménye [W]	Minimális vezeték-átmérő méret [mm2]	Minimális C típusú biztosíték [A]
1400÷2300	1,5	16

A telepítést szakképzett villanyszerelőnek kell elvégeznie. Hosszabbító kábelek használata esetén győződjön meg arról, hogy a vezeték keresztmetszete nem kisebb, mint a szükséges (lásd a táblázatot). Helyezze el az elektromos kábelt úgy, hogy az ne érje a vágás munka során. Ne használjon sérült hosszabbító kábeleket. Rendszeresen ellenőrizze a tápkábel műszaki állapotát. Ne húzza ki a tápkábelt..

8. A készülék bekapcsolása

FIGYELEM **A készülék üzembe helyezése előtt feltétlenül a "Felkészülés a munkára" fejezetben leírt műveleteket végezze el.**

A készüléket a következő sorrendben indíthatja el - először nyomja meg a kapcsolóban levő gombot. (A/B ábra, 3). A gombot nyomva tartva enyhén húzza az fület a fogantyú felé (A/B ábra, 2). A motor elindul. A véletlen bekapcsolás elleni védelem gombjának elengedése után a motor továbbra is működik, a fül elengedése a motor kikapcsolását eredményezi.

9. A készülék használata

A vertikulálás és a levegőztetés ápolási kezelések: serkentik a fű növekedését, növelik annak sűrűségét, elpusztítják a gyomokat és eltávolítják az elhalt növényi részeket. Ezeket a kezeléseket évente kétszer kell elvégezni: ősszel és kora tavasszal, amikor a fű vegetatív aktivitása alacsony. A gyep nem lehet túl nedves, mert ez annak károsodását idézheti elő.
A munka megkezdése előtt állítsa be a mélységet a kar segítségével.
A munkamélységet igazítsa a gyep szennyezettségének mértékéhez, úgy, hogy ne terhelje túl a vertikulátor motorját.
A munkát egyenes sávokban kell elvégezni, úgy, hogy a következő menet közvetlenül az előző menettel szomszédos legyen, de ne fedje át azt. Legyen rendkívül óvatos a munka irányának megváltoztatása során. A legjobb eredmény elérése érdekében javasoljuk, hogy ugyanazt a munkát végezzék el a teljes kezelt területen az előzőre merőleges irányban.
Munka közben figyeljen a kosár megtelésére. Rendszeresen ürítse ki a kosarat, ne engedje a túlzott feltöltődést.

Munka kosár nélkül

A készülék lehetővé teszi a munkát gyűjtőkosár nélkül. E művelet során a hulladék a gyep felszínére kerül. Gyűjtse össze a gyep hulladékát. Ez javítja a fű növekedését azáltal, hogy megkönnyíti a víz beszivárgását, megakadályozza a talajeróziót, lassítja a gyomnövekedést stb.

Leválasztás az áramforrásról

FIGYELEM **Minden alkalommal válassza le az áramforrásról:**

- ha a felhasználó elmegy a géptől
- eltömődések eltávolítása előtt
- ellenőrzés, tisztítás vagy a gépen végzett munka előtt
- idegen tárgyba ütközés után, hogy megvizsgálja a gépet sérülés szempontjából
- ha a gép elkezd túlzottan rezegni, azt azonnal ellenőrizni kell.

Meghibásodás esetén adja át javításra a készüléket.

10. Folyamatos karbantartás

FIGYELEM **Minden műveletet csak akkor végezze el, ha a dugó ki van húzva a konnektorból.**

FIGYELEM **Ne érintse a mozgó alkatrészeket a gép az áramellátásról történő leválasztása és a mozgó elemek teljes megállása előtt.**

A munkabiztonság és a készülék élettartamának meghosszabbítása érdekében rendszeresen hajtson végre felülvizsgálati tevékenységeket, műhelykörülmények között. A kopott vagy sérült alkatrészeket cserélje ki a biztonságos működés érdekében. A karbantartási munkák elmulasztása vagy nem megfelelő végrehajtása lerövidítheti a készülék élettartamát, és szélsőséges esetekben balesetet okozhat.

FIGYELEM **Ne végezzen szerviz tevékenységeket végezzen az összes veszélyes mozgó alkatrés teljes megállása előtt.**

Munkaszerszámok össze- és szétszerelése

FIGYELEM **Mindig használjon védőkesztyűt/szemvédőt/.**

A munkaszerszámok eltávolításához/cseréjéhez helyezze el úgy a készüléket, hogy elérhető legyen a megmunkálóvég rögzítése. Távolítsa el a munkatengely rögzítőcsavarjait (DED8705) vagy a gombcsavart (DED8706). Távolítsa el a tengely egyik oldalát a rögzítésből, majd távolítsa el a másik oldalát a meghajtócsapból. A megfelelő munkatengely összeszerelését úgy kell végrehajtani, hogy a tengelyt a meghajtócsapra helyezzük, a tengely csapágyát a fészekbe helyezzük, és a tengely rögzítését megszorítjuk.

Tisztítás

A készüléket minden használat után tisztítsa meg a fennakadt növényi maradékoktól. Az alaposabb tisztításhoz használhat nem agresszív tisztítószerrel enyhén megnedvesített törlőruhát.

Tárolás és szállítás

Ha a készülék nincs használatban, akkor tárolja, gyermekek elől elzárt, száraz helyen, szállítási pozícióban. A helytakarékosság érdekében megengedhető a rögzítő elemek meglazítása (A/B ábra, 4) és a fogantyú levétele. A készüléket és más, a komplettálásban felsorolt alkatrészeket szállítsa olyan módon, hogy azok ne legyenek kitéve káros környezeti hatásoknak olyanoknak mint: a nedvesség, csapadékok, mechanikai sérülést okozó nyomás, és mások melyek negatív hatással lehetnek a készülékre. A fém vágóelemeket tárolja és szállítsa egy erre a célra szolgáló burkolatban. Rövid távolságokra esetén a készüléket szállítási pozícióra beállítva lehet tolni a kerekeken , vagy hordozni a szállítófogantyúval.

11. Alkatrészek és kiegészítők

A pótalkatrészek és tartozékok beszerzése érdekében forduljon a Dedra Exim szervizhez. Az elérhetőségek megtalálhatók a kézikönyv első oldalán.
Pótalkatrészek rendelésekor, kérjük, jelezze az adattáblán található a rész tételszámát és alkatrészszámat a szerelési rajzból.
A jótállási időszak alatt a javításokat a jótállási kártyában meghatározott feltételek szerint végzik. Kérjük, küldje el a hirdetett terméket javításra a vásárlás helyén (az eladó köteles elfogadni a bejelentett terméket), küldje el a legközelebbi lakóhelyre (weboldalak listája a www.dedra.pl címen), vagy küldje el a Dedra Exim központi szolgálatának. Kérjük, csatolja a kitöltött garanciális kártyát. A jótállási idő után a javítást a központi szolgálat végzi. A sérült terméket a szervizhez kell küldeni (a szállítási költségeket a felhasználó fedezi).

12. Önhibaelhárítás

FIGYELEM **Az önjavítás megkísérlése előtt húzza ki a készüléket az áramforrásról.**

Probléma	Ok	Megoldás
A készülék nem működik	Sérült kapcsoló	Adja át a szerviznek a készüléket
	Nincs tápfeszültség	Ellenőrizze a tápforrást
	Rosszul csatlakoztatott csatlakozódugó	Rögzítse megfelelően
A készülék nehezen mozog	Túllépte a megengedett működési paramétereket	Csökkentse az elektromos kéziszerszám terhelését
Kis hatékonyságú munka	Elhasználódott megmunkáló vég	Cserélje ki az eszközt
Túlmelegszik a motor	Eltömődtek a szellőzőnyílások	Tisztítsa ki a nyílásokat
	Túllépte a megengedett működési paramétereket	Kapcsolja ki az elektromos kéziszerszámot, halassza el a munkát a teljes lehűlésig

13. A készülék kompletizálása

1. Vertikulátor/levegőztető vertikuláló hengerrel – 1 db (DED8705 vagy DED8706), 2. Levegőztető henger – 1 db, 3. Fűtartály – 1 db., 4. Szerelési elemek – 1 készlet, 5. Imbuszkulcs 1 db. (DED8705).

14. Információ a felhasználóknak az elektromos éselektronikus berendezések hulladékkezeléséről (háztartásokra vonatkozó tájékoztatás)

A termékeken vagy a kísérő dokumentáción feltüntetett szimbólum azt jelzi, hogy a hibás elektromos vagy elektronikus berendezéseket nem szabad a háztartási hulladékkal együtt ártalmatlanítani. Ha az alkatrészeket meg kell semmisíteni, újra kell használni vagy hasznosítani kell, a helyes megoldás az, ha elviszi őket egy erre szakosodott gyűjtőhelyre, ahol ingyenesen átveszik őket. A használt berendezések gyűjtőhelyeiről a helyi hatóságok adnak tájékoztatást, például a honlapjukon.
A berendezés megfelelő ártalmatlanítása lehetővé teszi az értékes erőforrások megőrzését és az egészségre és környezetre gyakorolt azon negatív hatások elkerülését, amelyek a készülékben lévő veszélyes anyagok, keverékek és összetevők esetleges jelenlétéből adódnak.
A helytelen hulladékártalmatlanítás a vonatkozó helyi előírások szerint büntetés veszélyével jár.
Az uniós országok felhasználói: Ha elektromos vagy elektronikus berendezéseket kell ártalmatlanítania, kérjük, forduljon a legközelebbi értékesítési ponthoz vagy a szállítójához, akik további tájékoztatást tudnak adni.
Az Európai Unión kívüli országokban történő ártalmatlanítás: Ez a szimbólum csak az Európai Unió országaira vonatkozik. Ha a terméket el kívánja dobni, kérjük, forduljon a helyi hatóságokhoz vagy a kereskedőhöz a helyes ártalmatlanítási módszerrel kapcsolatban.

Garanciajegy

Katalógusszám:.....Gyártási tétel száma: .....

(a továbbiakban: **Termék**)

A termék vásárlásának dátuma: .....

Az eladó pecsétje

Dátum és az eladó aláírása: .....

A felhasználó nyilatkozata:

Igazolom, hogy tájékoztatásra kerültem a garanciális feltételekről, valamint a Kezelési útmutatóban és a Garanciajegyben leírt utasítások be nem tartásából eredő következményekről. A jelen garanciális feltételekkel megismerkedtem, amit aláírásommal igazolok:

....

kelt és helye a Felhasználó aláírása

I. A termékért felelős

1. **Kezes** - DEDRA EXIM sp. z o.o., székhelye Pruszków, címe: ul. 3 Maja 8, 05-800 Pruszków, KRS 0000062517, Varsó fővárosi Körzeti Bíróság Varsóban; az

Országos Bírósági Nyilvántartás XIII Gazdasági Osztálya, adószáma: 527-020-49-33, törzstőke: 100 980.00 zł.
2. A jelen Garanciajegyben meghatározott feltételekkel a Kezes garanciát nyújt a Kezes forgalmazásából származó Termékre.
3. A garanciából eredő felelősség kizárólagosan a Termékben a Felhasználónak való átadás pillanatában rejlő hibákra vonatkozik.
4. A garancia címén a Felhasználó jogosult a Termék díjmentes megjavítására, amennyiben a hiba a garanciális időszak során kelentkezik. A Termék megjavításának módja (a javítás módszere) a Kezes döntésétől függ. Amennyiben a Kezes megállapítása szerint ni lehetőség a megjavításra, a Kezes fenntartja magának a jogot a hibás alkatrész vagy az egész Termék hibátlanra cseréléséhez, a Termék árának csökkentéséhez, vagy a szerződéstől történő elálláshoz.
5. Azzal a Felhasználóval szemben, amelyik nem számít fogyasztónak az 1964 április 23-i, a Polgári Törvénykönyvről szóló törvény szerint, a Kezes jelen garanciából eredő és/vagy a garancia megkötésével és teljesítésével kapcsolatos kártérítési felelőssége, a jogi címtől függetlenül, a hibás Termék értékének összegére korlátozódik.

II. Garanciális időszak:

A garanciával rendelkező alkatrészek	A garanciális védelem időtartama
Elektromos Vertikulátor/levegőztető	24 hónap, a Termék vásárlásának napjától számítva a jelen Garanciajegyen megjelölve
Táska a feltárt anyaghoz, szerelési elemek	A garancia nem vonatkozik rá

III. A garancia alkalmazásának feltételei

1. A Felhasználó felmutatja a Termék kitöltött Garanciajegyét és valószínűsíti a Termék vásárlásának körülményeit, pl. felmutatva a pénztár blokkot, számlát, stb. A reklamáció hatékony lebonyolításának érdekében ajánlott, hogy a Felhasználó a reklamált Termékkel együtt adja át a Kezelési útmutatóban leírt készlet tartalmát.
2. A Felhasználó betartja a Kezelési útmutatóban és a Garanciajegyen feltüntetett utasításokat.
3. A garancia csak a Magyar Köztársaság és az EU területén érvényes.
4. A garancia nem terjed ki a Termék következő okokból keletkező meghibásodásaira:
a A Felhasználó nem tartotta be a Kezelési útmutatóban meghatározott, különösen a megfelelő használatra, karbantartásra és tisztításra vonatkozó feltételeket; A Felhasználó a Kezelési útmutatónak nem megfelelő tisztító és karbantartó szereket alkalmazott;
b. A Felhasználó nem megfelelő módon tárolja és szállítja a Terméket;
c. A Felhasználó önállóan, a Kezessel való egyeztetés nélkül módosította és/vagy átalakította a Terméket;
d. A Felhasználó a Kezelési útmutatónak nem megfelelő üzemeltetési anyagokat használt a Termékhez.
5. Az a Felhasználó, amelyik nem számít fogyasztónak az 1964 április 23-i, a Polgári Törvénykönyvről szóló törvény szerint, elveszíti a jelen garanciából eredő jogait, ha a Terméken:
- a szériaszámok, dátum jelölések és a típuscímkék a Felhasználó által eltávolításra, kicserélésre vagy megrongálásra kerültek
- a plombák a Felhasználó által megrongálásra kerültek, vagy a Felhasználó beavatkozásának nyomait viselik.
6. Figyelem! A Termék mindennapos kezelésével kapcsolatos, többek között a Kezelési útmutatóból eredő műveleteket a Felhasználó saját hatáskörébe és saját költségére végzi el

IV. Reklamációs eljárás

1. A Termék helytelen működésének észrevételekor, a reklamáció bejelentése előtt ellenőrizze, hogy a Kezelési útmutatóban meghatározott valamennyi művelet a megfelelő módon került végrehajtásra.
2. Ajánlott a reklamációt haladéktalanul bejelenteni, a legjobb a Termék hibája észrevételétől számított 7 napon belül. Az a Felhasználó, amelyik nem számít fogyasztónak az 1964 április 23-i, a Polgári Törvénykönyvről szóló törvény szerint, elveszíti a jelen garanciából eredő jogait, ha nem jelenti be 7 napon belül a reklamációt.
3. A reklamációs bejelentés megtehető a Termék vásárlásának helyén, a garanciális szervizben, vagy írásban az alábbi címen: DEDRA EXIM sp. z o.o., ul. 3 Maja 8, 05-800 Pruszków.
4. A Felhasználó a reklamációt a www.dedra.pl weboldalon található űrlap segítségével jelentheti be. („Garanciális reklamáció bejelentési űrlap”).
5. Az egyes országok szerviz címei a www.dedra.pl weboldalon elérhetőek. Amennyiben az adott országban nincs garanciális szervíz, a reklamációs bejelentést ajánljuk a következő címre küldeni: DEDRA-EXIM Sp. z o.o., ul. 3 Maja 8, 05-800 Pruszków (Lengyelország).
6. A Felhasználó biztonságára való tekintettel a hibás Termék használata tilos.
7. Figyelem!!! A hibás Termék veszélyes a Felhasználó egészségére és életére.
8. A garanciából eredő kötelezettségek ellátására a reklamált Terméknek a Felhasználó általi leadásának napjától számított 14 munkanapon belül kerül sor.
9. A terméket reklamációra küldése előtt ajánlott megtisztítani. Ajánlott a reklamált terméket gondosan bebiztosítani a szállítási károk elkerülése érdekében (ajánlott a reklamált Terméket az eredeti csomagolásban elküldeni).
10. A garanciális időszak meghosszabbításra kerül azzal az idővel, mely alatt a Felhasználó a Termék meghibásodásából eredően nem tudta az használni.
A garancia nem zárja ki, nem korlátozza és nem függeszti fel a Felhasználó eladott termékek hibáira vonatkozó kezességi szabályokból eredő jogait.

A természetes személyeknek a személyes adatok kezelése tekintetében történő védelméről és az ilyen adatok szabad áramlásáról, valamint a 95/46/EK irányelv hatályon kívül helyezéséről szóló, 2016. április 27-i (EU) 2016/679 európai parlamenti és tanácsi rendelet 13. cikkének (1) és (2) bekezdésével összhangban tájékoztatjuk Önt, hogy
1. Az űrlapon megadott személyes adatainak Adminisztrátora a Pruszków-i székhelyű DEDRA-EXIM sp. z o.o. ul. 3 Maja 8, 05-800 Pruszków (továbbiakban: „Adminisztrátor”).
2. Az Ön adatait kizárólag a készülékre vonatkozó garanciális eljárás lefolytatása céljából dolgozzuk fel az általános adatvédelmi rendelet (a továbbiakban: "GDPR") 6. cikke (1) bekezdésének b) pontjával összhangban Az adatszolgáltatás önkéntes, de a garanciális eljárás lefolytatásához szükséges.
3. Az Ön adatait a garanciális eljárás lefolytatásának megfontolásának időtartama alatt, valamint archiválási céllal kezeljük, amennyiben az Adminisztrátorral szembeni esetleges követelésekkel szemben szükséges védekezni, de legfeljebb azok elévüléséig.
4. Az Ön adatai csak olyan szervezetek számára adható ki, amelyek az Adminisztrátor nevében, a személyes adatok feldolgozására vonatkozó írásbeli megbízási szerződés alapján adatokat kezelnek, és többek között technikai szolgáltatást, tárhelyszolgáltatást vagy weboldal-karbantartást, informatikai-, futárszolgáltatást nyújtanak. Az Adatkezelő beszállítói kötelesek gondoskodni az adatbiztonságról és megfelelni a személyes adatok védelmére vonatkozó hatályos jogszabályok követelményeinek, és nem használhatják fel a rájuk bízott személyes adatokat az Adatkezelővel kötött szerződésben meghatározott céloktól eltérő célokra.
5. Az Ön adatait nem dolgozzuk fel automatizált módon, beleértve a profilalkotást, és nem továbbítjuk harmadik országba/nemzetközi szervezetnek.
6. Ön bármikor jogosult az adatai tartalmához történő hozzáféréshez, valamint annak helyesbítéshez, törléshez, az adatkezelés korlátozásához, az adathordozhatósághoz és a kifogásoláshoz való joghoz.
7. Az Ön személyes adatainak az Adatkezelő általi feldolgozásával kapcsolatos minden kérdésben az alábbi e-mail címen veheti fel a kapcsolatot: daneosobowe@dedra.pl;
8. Önnek jogában áll van panaszt benyújtani az illetékes adatvédelmi hatóságnál;

RO Cuprinsul

1. Fotografii și figuri
2. Descrierea dispozitivului
3. Destinația dispozitivului
4. Restricții de utilizare
5. Date tehnice
6. Pregătirea pentru lucru
7. Conectare la rețea
8. Pornirea dispozitivului
9. Utilizarea dispozitivului
10. Operații curente de mentenanță
11. Piese de schimb și accesorii
12. Eliminarea individuală a defecțiunilor
13. Set de completare a dispozitivului
14. Informația pentru utilizatori cu privire la eliminarea echipamentelor electrice și electronice
15. Talon de garanție

Traducerea instrucțiunii originale

Declarația de conformitate este anexată la instrucțiuni ca un document separat. În cazul în care declarația de conformitate lipsește, contactați Dedra Exim Sp. z o.o. Condiții generale de siguranță au fost atașate la instrucțiuni ca o broșură separată.

AVERTISMENT. Citiți toate avertismentele marcate cu simbolul ⚠ și toate instrucțiunile.

Nerespectarea avertismentelor și instrucțiunilor de siguranță menționate mai jos poate cauza electrocutări, incendii sau leziuni grave.

Păstrați toate avertismentele și instrucțiunile pentru utilizare ulterioară.

2. Descrierea dispozitivului

Fig. A: 1 - mâner, 2 - manetă de comutare, 3 - protecția comutatorului, 4 - elemente de montare, 5 – agățător pentru prelungitor de grădină, 6 - ștecher, 7 - capacul coșului, 8 - coș pentru deșeuri, 9 - manetă de reglare a adâncimii de lucru, 10 - reglarea înclinării mânerului

3. Destinația dispozitivului

Scarificatorul electric este conceput pentru executarea tratamentelor de îngrijire a gazonului pe suprafață plată și uniformă, precum și pe pante ușor înclinate. Mașina vă permite să colectați ieșirea deșeurilor într-un container sau să lucrați fără container.
Se permite utilizarea aparatului în lucrări de renovare-construcţii, ateliere de reparaţii în lucrări de amatori, respectând condiţiile de utilizare şi condiţiile de lucru permise, conţinute în manualul de utilizare.

4. Restricții de utilizare

⚠ ATENȚIE **Dispozitivul poate fi utilizat numai în conformitate cu ”Condițiile admisibile de lucru”, prezentate mai jos.**

Nu este permis folosirea scarificatorului pentru măcinarea lăstarilor tăiați, curățarea căilor, nivelarea denivelărilor (de ex. movile făcute de aluniță) și alte operațiuni.

⚠ ATENȚIE **Modificările neautorizate ale construcției mecanice și electrice, orice modificări, operațiile de întreținere care nu sunt descrise în manualul de utilizare vor fi considerate ilegale și vor duce la pierderea imediată a drepturilor de garanție, iar declarația de conformitate își va pierde valabilitatea.**

Utilizarea neconformă cu destinație sau cu manualul de utilizare va duce la pierderea imediată a drepturilor de garanție.

Condiții de muncă permise
S1 – lucru continuu
Nu lucrați în timpul precipitațiilor

5. Date tehnice

Modelul mașinii	DED8705	DED8706
Tensiunea de lucru [V]	230~	230~

Frecvența [Hz]	50	50
Clasa de protecție	II	II
Putere [W]	1500	1800
Gradul de protecție	IPX4	IPX4
Viteza de rotație [min-1]	3000	3500
Volumul coșului [L]	30	45
Lățimea de lucru [mm]	320	380
Domeniu de reglare a adâncimii de lucru [mm]	4-12	3-12
Numărul de setări ale adâncimii de lucru	3	4
Înălțimea poziției de transport [mm]	4	6
Nivelul vibrațiilor măsurat la mâner ah [m/s2]	4,246	1,679
Incertitudinea măsurării K [m/s2]	1,5	1,5
Emisia sonoră:		
Nivelul presiunii acustice LpA [dB(A)] / Incertitudinea măsurării KpA	84,3 / 3	90,2 / 3
Nivelul puterii acustice LWA [dB(A)] / Incertitudinea măsurării KWA [dB(A)]	96,75 / 1,08	105,17 / 3
Nivel de putere sonor garantat LWA [dB(A)]	98	108
Greutatea mașinii [kg]	9,3	12,8

Informații despre vibrații și zgomot

Valoarea combinată a vibrațiilor ah și incertitudinea de măsurare a fost determinată în conformitate cu EN 50636-2-92 și este prezentată în tabel.
Emisia de zgomot a fost determinată conform ISO 11094: 1991, valorile sunt prezentate în tabelul de mai sus

ATENȚIE **Zgomotul poate cauza deteriorarea auzului, utilizați întotdeauna protectoare de auz în timpul lucrului!**

Valoarea totală declarată a vibrațiilor/zgomotului a fost măsurată în conformitate cu metodă standard de testare și poate fi utilizată pentru a compara un dispozitiv cu altul. Nivelul de vibrație/zgomot poate fi de asemenea utilizat pentru a efectua o estimare preliminară a expunerii la vibrații/zgomot.
Nivelul de vibrație/zgomot în timpul utilizării efective a dispozitivului poate să difere de valorile declarate, în funcție de modul în care sunt utilizate uneltele de lucru, în special de tipul piesei prelucrate și de necesitatea de a specifica măsurile de protecție a operatorului. Pentru a estima cu exactitate expunerea în condiții reale de utilizare, trebuie luate în considerare toate etapele ciclului de operare, inclusiv perioadele când dispozitivul este oprit sau când este pornit, dar fără să fie utilizat pentru lucru.

6. Pregătirea pentru lucru

ATENȚIE **Toate operațiile trebuie efectuate cu ștecherul scos din priza de curent. Notă: aveți grijă să nu deteriorați cablul.**

Montarea și demontarea mașini

După scoaterea mașini din ambalaj, asamblați-o înainte de a utiliza pentru prima dată.

DED8705

Spre partea principală a mașini, împingeți părțile îndoite ale mânerului în orificiile corespunzătoare cât mai mult posibil (fig. C), astfel încât găurile făcute în ele să fie orientate spre exteriorul mașini iar tuburile mânerului să fie înclinate spre partea din spate a mașinii. Apoi prin această gaură înșurubați șurubul de montare care se află în carcasă (Fig. C, 1). Montați tuburile drepte ale mânerele pe elementele montate folosind elementele de asamblare (Fig. A, 4). Pe partea corespunzătoare în formă de U a mânerului (fig. A, 1) montați comutatorul așa cum se arată în desen (fig. E). IIntroduceți șuruburile de montare (fig. E, 4) prin clemă și mâner (fig. E, 3, 2) și înșurubați-le în carcasa comutatorului (fig. E, 1). Sub comutator, fixați pe mâner agățătorul pentru prelungitor. (fig. A, 5). Montați mânerul cu ajutorul elementelor de asamblare (fig. A, 4) pe elementele asamblate anterior. Fixați cablul de alimentare pe mânăr cu clemă sau cu brățări de fixare..

DED8706

Pe partea principală a mașinii (fig. D, 1) fixați folosind șuruburile cap de plastic (fig. D, 3) părțile flexibile ale mânerului cu mecanismul dințat (fig. D, 2) în așa fel încât indicatorul de pe mecanismul dințat să coincide cu una dintre cele trei indicații de pe corpul principal al mașini , iar elementele în sine să fie înclinate spre spatele mașini. Pe tubul în U fără comutator, fixați agățătorul pentru cablul prelungitor (Fig. B, 5) și montați-l cu ajutorul elementelor de asamblare (Fig. B, 4) pe părțile montate anterior, astfel încât conexiunea să fie stabilă după strângerea manetei. La elemente asamblate montați cu ajutorul elementelor de montare (Fig. B, 4) partea corespunzătoare a mânerului cu comutatorul (Fig. B, 1). Fixați cablul de alimentare pe mâner cu cu clemă sau cu brățări de fixare..
Demontarea eventuală a mașinei se va efectuată în același mod.

Montarea coșului

Așezați partea textilă a coșului pe cadrul metalic și fixați toate încheietorele (fig. F). În caz de lucru cu un coș pentru deșeuri, ridicați capacul conductei de evacuare (fig. A / B, 7), așezați agățătoarele coșului în sistemele de prindere, apoi coborâți apărătoarea.

Setarea adâncimii de lucru

O manetă dedicată este utilizată pentru a seta adâncimea de lucru (fig. A / B, 9). Aceasta Vă permite să setați adâncimea de lucru sau poziția de transport. Poziția de transport este utilizată pentru transportul pe distanțe scurte și pentru manevrarea în câmpul de lucru. Adâncimea de lucru trebuie setată în funcție de necesitățile zonei tratate. Scula de tăiere neutilizată pe un teren plan nu trebuie să lucreze mai adânc de 4 mm. Pentru a schimba poziția, trageți maneta în sus (DED8705) sau lateral (DED8706) și mutați maneta într-un alt slot.

Setarea înclinării mânerului (DED8706)

Pentru a regla înclinarea mânerului, slăbiți mecanismul de reglare a mânerului cu buton (Fig. B, 10) și alegeți una dintre cele trei poziții de lucru dedicate. Indicatorul de pe elementul mânerului de lângă mecanismul dințat trebuie să se coincide cu scara de pe carcasa mașini După selectarea elementului, blocați-l din nou folosind butonul.

Verificarea stări tehnice

Înainte de fiecare utilizare, în condițiile atelierului, verificați starea sculelor de lucru, a apărătoarelor, a elementelor electrice, a apărătoarelor și a altor elemente ale mașini. Pentru a verifica mecanismul de funcționare, porniți mașina pentru o perioadă scurtă de timp și observați dacă nu emite sunete deranjante sau vibrațiile nu sunt excesive. Este interzisă utilizarea mașini cu orice componente ale sale deteriorarea. În caz de defecțiune, trimiteți mașina la reparare.

Conectarea cu alimentarea

ATENȚIE **Utilizați numai prelungitoare de grădină care sunt potrivite pentru utilizare în exterior.**

Cablul de alimentare introduceți prin agățătoare (fig. A / B, 5) și conectați-l cu ștecherul situat la mâner (fig. A / B, 6). Așezați cablul astfel încât să fie în spatele utilizatorului.

ATENȚIE **Asigurați-vă întotdeauna că cablul de alimentare nu este în fața operatorului. Trecerea peste partea din față a cablului să o deterioreze și poate duce la electrocutare.**

7. Conectare la rețea

ATENȚIE **Înainte de a conecta dispozitivul la sursa de curent, asigurați-vă că tensiunea de alimentare corespunde cu valoarea specificată pe plăcuța de identificare.**

Instalația de alimentare trebuie să fie realizată în conformitate cu cerințele principale privind instalațiile electrice și să respecte dispozițiile privind siguranța utilizării. Parametrii de secțiune minimă a firului de alimentare și valorile nominale ale siguranței de protecție în funcție de puterea dispozitivului sunt specificate în tabelul de mai jos:

Puterea mașinii [W]	Secțiunea minimă a cablului [mm2]	Valoarea minimă a siguranței tip C [A]
1400÷2300	1,5	16

Instalația trebuie să fie executată de un electrician autorizat. În cazul când folosiți cablurile prelungitoare, aveți grijă ca secțiunea firului să nu fie mai mică decât cea cerută (vezi tabelul). În timpul lucrului cablul electric trebuie astfel poziționat, încât să nu fie expus la tăiere. Nu folosiți prelungitoare defecte.
Verificați periodic starea tehnică a cablului de alimentare. Nu trageți de cablu.

8. Pornirea dispozitivului

ATENȚIE **Înainte de a porni dispozitivul, efectuați obligatoriu operațiile descrise în capitolul "Pregătirea pentru lucru".**

Mașina este pornit cu ajutorul secvenței - mai întâi apăsați butonul de pe comutator (fig. A / B, 3). Ținând apăsat butonul, trageți ușor bara spre mâner (fig. A / B, 2). Motorul va porni. După eliberarea butonului de protecție accidentală, motorul va continua să funcționeze, eliberarea bări pricinuiește oprirea motorului.

9. Utilizarea dispozitivului

Scarificarea și aerarea sunt tratamente de întreținere: stimulează iarba să crească, îi cresc densitatea, determină moartea buruienilor și îndepărtează părțile moarte ale plantelor. Aceste tratamente trebuie efectuate de două ori pe an: toamna și primăvara devreme, când iarba are o activitate vegetativă redusă. Gazonul nu trebuie să fie prea umed, deoarece acest lucru poate deteriora mașina.
Înainte de a începe lucrul, selectați cu ajutorul pârghiei adâncimea.
Reglați adâncimea de lucru în funcție de gradul de contaminare a gazonului și astfel încât să nu supraîncărcați motorul scarificatorului.
Lucrările trebuie efectuate pe benzi drepte, astfel încât trecerea următoare să fie direct adiacent treceri anterioare, dar să nu se suprapună. Fiți deosebit de atenți când schimbați direcția de lucru. Pentru cele mai bune rezultate, se recomandă efectuarea aceleiași lucrări în direcția perpendiculară față de ceea anterioară pentru întreaga zonă lucrată.
În timpul funcționării, acordați atenție umplerii coșului. Goliți coșul în mod regulat, evitați supraîncărcarea.

Lucru fără coș

Mașina vă permite să lucrați fără coș. În timpul acestei operații, deșeurile sunt scoase la suprafața gazonului. Colectați deșeurile de pe gazon. Asta îmbunătățește creșterea ierbii prin facilitarea infiltrării apei, prevenirea eroziunii solului, încetinirea creșterii buruienilor etc.

Deconectarea alimentării

ATENȚIE **Deconectați întotdeauna sursa de alimentare**

- dacă utilizatorul se îndepărtează de mașină
- înainte de a îndepărta obstrucția
- înainte de a verifica, curăța sau opera mașina
- după lovirea într-un obiect străin, pentru a verifica dacă mașina nu s-a deteriorat.
- - dacă mașina începe să vibreze excesiv, verificați-o imediat.

În caz de defecțiune, trimitei mașina la reparare

10. Operații curente de mentenanță

ATENȚIE **Toate operațiile de întreținere trebuie efectuate cu ștecherul scos din priza de curent.**

ATENȚIE **Nu atingeți piesele mobile periculoase până când mașina nu este deconectată de la alimentare și piesele mobile nu se opresc complet.**

Pentru a asigura siguranța la locul de muncă și pentru a prelungi durata de viață a mașini, ar trebui efectuate inspecții regulate în atelier. Înlocuiți piesele uzate sau deteriorate în scopul menținerii siguranței muncii. Neefectuarea lucrărilor de întreținere sau efectuarea necorespunzătoare a acestora poate scurta durata de viață a mașini și, în cazuri extreme, a pricinui un accident.

ATENȚIE **Repararea nu trebuie efectuată până când nu se opresc toate piesele mobile periculoase**

Montarea și demontarea uneltelor de lucru

⚠ ATENȚIE **Folosiți întotdeauna mănuși de protecție.**

Pentru a scoate / înlocui scula de lucru, poziționați mașina astfel încât să aveți acces la fixarea vârfului de lucru. Deșurubați șuruburile de montare ale arborelui de lucru (DED8705) sau șurubul cu butonului (DED8706). Scoateți o parte a arborelui din fixare, apoi scoateți cealaltă parte din știftul de acționare. Asamblarea corespunzătoare a arborelui de lucru trebuie efectuată prin plasarea arborelui pe știftul de acționare, plasarea rulmentului arborelui în soclu și răsucirea fixări arborelui.

Curățare

După fiecare utilizare, curățați mașina de resturile de plante rămase. Pentru o curățare mai amănunțită, puteți utiliza o cârpă ușor umedă cu adaus de agenți de curățare neagresivi.

Depozitare și transport

Când mașina nu este utilizată, nu lăsaț-oi la îndemâna copiilor păstrați-o într-un loc uscat în poziția de transport. Pentru a economisi spațiu, este permis să slăbiți elementele de montare (fig. A / B, 4) și să pliați mânerul. Mașina și alte elemente enumerate în completarea trebuie transportat într-un mod care să nu le expună la condiții nocive de mediu, cum ar fi: umiditate, precipitații, presiune care poate duce la deteriorarea mecanică și altele care pot avea un impact negativ asupra mașini. Depozitați și transportați elementele de tăiere a metalului într-un înveliș dedicat. Pentru distanțe scurte, mașina poate fi împinsă pe roți în poziția de transport setată sau transportată ținând de mânerul de transport.

11. Piese de schimb si accesorii

Pentru a achiziționa piese de schimb și accesorii, contactați Service-ul Dedra Exim. Detaliile de contact pot fi găsite pe pagină 1 a manualului. Când comandați piese de schimb, vă rugăm să indicați numărul lotului aflat pe plăcuța de identificare și numărul piesei din schița de asamblare.

În perioada de garanție, reparațiile sunt efectuate conform regulilor menționate în talonul de garanție. Vă rugăm să predați produsul reclamat pentru reparație la locul de achiziție (vânzătorul este obligat să accepte produsul reclamat), trimiteți-l la centru de service aflat cel mai aproape de adresa de domiciliu (lista centrelor de service se află pe site-ul www.dedra.pl) sau expediați-l la service-ul central Dedra Exim. Vă rugăm amabil să anexați talonul de garanție completat. După perioada de garanție, reparațiile vor fi efectuate de service-ul central. Produsul deteriorat trebuie trimis la centrul de service (costul de expediție este suportat de utilizator).

12. Eliminarea individuală a defecțiunilor

⚠ ATENȚIE **Înainte de a trece la eliminarea individuală a defecțiunilor, deconectați dispozitivul de alimentare.**

Probleme	Cauza	Rezolvare
Mașina nu funcționează	Comutatorul deteriorat	Trimiteți mașina la service
	Lipsa alimentări	Verificați sursa de alimentare
	Ștecherul rău fixat	Fixați corect
Mașina pornește cu greutate	Depășite perametrii permise de lucru	Reduceți sarcina sculei electrice
Lucrează cu o eficacitate slabă	Uzat capătul de lucru	Schimbați scula
Motorul se încălzește	Înfundate orificiile de ventilație	Curățați orificiile
	Depășite parametrii permise de lucru	Opriți mașina electrică, nu lucrați până se va răci complet

13. Set de completare a dispozitivului

1. Scarificator / aerator cu arbore de scarificare - 1 buc. (DED8705 sau DED8706), 2. Arbore de aerare - 1 buc., 3. Colector de iarbă - 1 buc., 4. Elemente de montare - 1 set, 5. Cheie imbus 1 buc (DED8705).

14. Informația pentru utilizatori privind eliminarea utilajelor uzate (se referă la gospodării de casă)

Simbolul afișat pe produse sau pe documentația care le însoțește indică faptul că echipamentele electrice sau electronice defecte nu trebuie eliminate împreună cu deșeurile menajere. În cazul în care trebuie să eliminați, să reutilizați sau să recuperați componente, trebuie să le duceți la un punct de colectare specializat, unde vor fi acceptate gratuit. Autoritățile locale furnizează informații privind locația punctelor de colectare a echipamentelor uzate, de exemplu pe site-urile lor web.

Eliminarea corespunzătoare a dispozitivului permite conservarea resurselor valoroase și evitarea impactului negativ asupra sănătății și mediului, care rezultă din posibilitatea prezenței substanțelor, amestecurilor și componentelor periculoase în echipament.

Eliminarea incorectă a deșeurilor riscă sancțiuni în conformitate cu reglementările locale relevante.

Utilizatorii din țările UE: Dacă trebuie să vă debarasați de echipamente electrice sau electronice, vă rugăm să contactați cel mai apropiat punct de vânzare sau furnizorul dumneavoastră, care vă va putea oferi informații suplimentare.

Eliminarea în țări din afara Uniunii Europene: Acest simbol se aplică numai în țările din Uniunea Europeană. În cazul în care doriți să aruncați acest produs, vă rugăm să contactați autoritățile locale sau dealerul pentru a afla metoda corectă de eliminare.

Certificat de garanţie

pentru

Nr. de katalog:……Număr de lot: .....

(denumit în continuare Produs)

Data de cumpărare a produsului: .....

Ştampila vânzătorului

Data şi semnătura vânzătorului: .....

Declaraţia Utilizatorului:

Confirm, că am fost informat în ceea ce privește condiţiile de garanţie şi efectele nerespectării orientărilor cuprinse în manualul de utilizare şi în Certificatul de garanţie. Condiţiile prezentei garanţiei îmi sunt cunoscute ce afirm cu semnătura mea de mână:

....

Data şi locul semnătura Utilizatorului

Garanția este acordată în conformitate cu prevederile OG 21/1992 și OG 140/2021, cu modificările ulterioare, pe baza cardului de garanție și a dovezii originale de cumpărare. Perioada de reparație nu poate depăși 15 zile calendaristice de la data la care consumatorul a predat reclamația vânzătorului.

I. Responsabilitatea pentru produs

1. **Garant** - DEDRA EXIM sp. z o.o. cu sediul în Pruszkowie, adresa: ul. 3 Maja 8, 05-800 Pruszków, KRS 0000062517, Sąd Rejonowy dla m.st. Warszawy w Warszawie, XIV Wydział Gospodarczy Krajowego Rejestru Sądowego,[Judecătoria Raională pentru o.c. Varşovia în Varşovia, Departamentul al XIV–a Economic al Registrului Naţional Juridic] NIP [CIF] 527-020-49-33, Kapitał zakładowy [capital social]: 100 980.00 zł..
2. în condiţiile menţionate în prezentul Certificat de garanţie Garantul acordă garanţie la produsul derivat din distribuţia Garantului.
3. Responsabilitatea cu titlu de garanţie cuprinde numai defectele care sau ivit din cauze datorate Produsului în momentul livrării acestuia Utilizatorului.
4. Cu titlu de garanţie, Utilizatorul, obţine dreptul la repararea gratis a Produsului, dacă defecţiunea s-a ivit în perioada de garanţie. Modul de reparare a Produsului (metoda de executare a reparării) depinde de decizia Garantului. Dacă Garantul constată că Produsul nu poate fi reparat, Garantul îşi rezervă dreptul de a schimba piesa defectă sau total Produsul cu altul fără defecte sau de a micşora preţul Produsului ori de a se retrage de la Contract.
5. Faţă de Utilizatorul, care conform cu legea din data de 23 aprilie 1964 din Codul Civil, nu este un consumator, răspunderea Garantului pentru dauna rezultate din prezenta garanţie şi/ sau în legătură cu încheierea şi executarea acesteia, indiferent de dreptul legal, este limitată maxim până la valoarea Produsului defect..

II. Perioada de garanţie

Componentele Produsului acoperite de garanţie	Durata de protecţie a garanţiei
Scarificator/aerator electric	24 luni, de la data cumpărării Produsului, înscrisă în prezentul Certificat de garanţie
Geantă pentru materialul excavat, elemente de asamblare	Neacoperite de garanție

III. Condiţiile de utilizare a garanţiei

1 Prezentarea de către Utilizator a Certificatul completat de garanţie a Produsului şi dovedirea împrejurărilor de cumpărare a Produsului de ex. prin prezentarea chitanţei, facturei, etc. Pentru a efectua în mod eficient reclamaţia, se recomandă că Utilizatorul să trimite împreună cu Produsul reclamat, toate componetele menţionate la “Completarea” Produsului în manualul de utilizare.
2. Respectarea de către Utilizator a recomandările din Manualul de utilizare şi din Certficatul de garanţie.
3. Garanţia acoperă numai teritoriul Republicii Polonă şi UE.
4. Garanţia nu acoperă defecţiunile Produsului apărute în special din cauza:
a. Nerespectării de către Utilizator a condiţiilor indicate în Manualul de utilizare, în special în domeniul de utilizare, întreţinere şi curăţare corectă.
b. Utilizarea de către Utilizator a unor produse de curăţare sau substanţe de conservare care sunt neadecvate cu Manualul de utilizare;
c. Depozitare necorespunzătoare şi transportul necorespunzător al Produsului de către Utilizator;
d. Modificări şi/sau reconstrucţii arbitrare a Produsului de către Utilizator;
e. Utilizarea în Produs de către Utilizator a unor materiale consumabile neconforme cu manualul de utilizare
5. Utilizatorul care conform nu legea din data de 23 aprilie 1964 din Codul Civil nu este un consumator, pierde garanţia pentru Produsul, în care:
- numerele de serie, marcarea datelor şi plăcuţele cu datele technice au fost îndepărtate de către Utilizator;
- sigiliile existente au fost deteriorate de Utilizator sau au urme rămase din manipularea de către utilizator la acestea.
6. **Atenţie!** Operaţiile legate cu utilizarea de fiecare zii, descrise în manualul de utilizare, Utilizatorul execută singur pe costul său.

IV. Procedura de reclamaţie

1. Dacă se constată că Produsul nu funcţionează corect, Înainte de a depune reclamaţia trebuie să Vă asiguraţi dacă toate operaţiunile descrise în manualul de utilizare au fost executate corect.
2. Sesizaţi imediat reclamaţia, cel mai bine în termen de 7 zile de la data la care aţi observant defectul produsului. Utilizatorul care conform cu legea din data de 23

aprilie 1964 din Codul Civil nu este un consumator, pierde garanţia pentru Produs dacă reclamaţia nu depune în termen de până de 7 zile.
3. Sesizarea reclamaţiei se face de ex. la. la punctul de cumpărare a Produsului, la service-ul de garanţie sau se poate trimite în scris pe adresa: DEDRA EXIM sp. z o.o., ul. 3 Maja 8, 05-800 Pruszków.
4. Utilizatorul poate să depună reclamaţia prin formularul accesibil pe pagina de internet www.dedra.pl. (“Formular pentru sesizarea reclamaţiei cu titlu de garanţie”).
5. Adresele service-urilor de garanţie din fiecare stat sunt accesibile pe pagina www.dedra.pl. Dacă service-ul lipseşte în statul adecvat, trimiteţi sesizările de reclamaţie cu titlu de garanţie pe adresa: DEDRA EXIM sp. z o.o. ul. 3 Maja 8, 05-800 Pruszków (Polonia).
6. Luând în considerare siguranţa Utilizatorului se interzice utilizarea Produsului defect.
7. Atenţie!!! Utilizarea Produsului defect este periculos pentru sănătatea şi viaţa Utilizatorului.
8. Executarea obligaţiilor rezultate din garanţie va avea loc în termen de 14 zile lucrătoare, calculate de la data furnizării de către Utilizator a Produsului reclamat.
9 Înainte de furnizare a Produsului reclamat se recomandă curăţirea acestuia. Se recomandă de a se asigura bine Produsul împotriva distrugerii în timpul transportului (se recomandă să trimiteţi produsul reclamat în ambalajul original).
10. Perioada de garanţie va fi prelungită cu durata în care, din cauza defectului Produsului acoperit de garanţie Utilizatorul nu l-a putut să-l utilizeze,
Garanţia nu opreşte, nu limitează nu suspendează drepturile Utilizatorului rezultate din dispoziţiile privind garanţia pentru vicile produsului vândut.

În conformitate cu articolul 13 alineatele (1) și (2) din Regulamentul (UE) 2016/679 al Parlamentului European și al Consiliului din 27 aprilie 2016 privind protecția persoanelor fizice în ceea ce privește prelucrarea datelor cu caracter personal și privind libera circulație a acestor date și de abrogare a Directivei 95/46/CE, vă informăm.

1. Administratorul datelor Dumneavoastră cu caracter personal furnizate în formular este DEDRA-EXIM sp. z o. o. cu sediul social în Pruszków, ul. 3 Maja 8, 05-800 Pruszków (în continuare: „Administrator”).
2. Datele dumneavoastră vor fi prelucrate numai în scopul derulării procedurii de garanție a dispozitivului în conformitate cu art. 6 alin.1 lit. b din regulamentul general privind protecția datelor (în continuare: „GDPR”). Furnizarea datelor este voluntară, dar necesară pentru derularea procedurii de garanție.
3. Datele dumneavoastră vor fi prelucrate pe perioada de luare în considerare a procedurii de garanție și în scopuri de arhivare în cazul în care este nevoie de apărare împotriva oricăror pretenții împotriva Administratorului, nu mai mult decât până la expirarea acestora.
4. Datele dumneavoastră pot fi dezvăluite numai entităților care prelucrează date pentru administrator pe baza unui contract scris de încredințare a prelucrării datelor cu caracter personal care oferă, printre altele, service tehnic, hosting sau intreținere site, service IT, firmă de curierat. Furnizorii Administratorului sunt obligați să asigure securitatea datelor și să îndeplinească cerințele legii aplicabile referitoare la protecția datelor cu caracter personal și nu pot folosi datele cu caracter personal încredințate în alte scopuri decât cele specificate în contractul cu Administratorul.
5. Datele dumneavoastră nu vor fi prelucrate în mod automatizat, inclusiv sub formă de profilare, și nu vor fi transferate către o țară terță/organizație internațională.
6. Aveți dreptul de a accesa datele dumneavoastră și dreptul de a rectifica, șterge, limita prelucrarea, dreptul de a transfera date, dreptul de a vă opune în orice moment.
7. În toate aspectele legate de prelucrarea datelor dumneavoastră cu caracter personal de către Administrator, ne puteți contacta la următoarea adresă de e-mail: daneosobowe@dedra.pl.;
8. Aveți dreptul de a depune o plângere la autoritatea competentă pentru protecția datelor cu caracter personal;

SI Vsebina

1. Fotografije in risbe
2. Opis naprave
3. Predvidena uporaba naprave
4. Omejitev uporabe
5. Tehnični podatki
6. Priprava na delovanje
7. Priključitev na električno omrežje
8. Vklop naprave
9. Delovanje enote
10. Redno vzdrževanje
11. Rezervni deli in dodatki
12. Samostojno odpravljanje težav
13. Sestavljanje aparata
14. Informacije za uporabnike o odstranjevanju električne in elektronske opreme
15. Garancijski list

Prevod izvirnih navodil

Izjava o skladnosti je priložena priročniku kot ločen dokument. Če izjave o skladnosti ni, se obrnite na družbo Dedra Exim Sp. z o.o.
Splošni varnostni predpisi so priročniku priloženi kot posebna knjižica..

OPOZORILO. Preberite vsa opozorila, označena s simbolom, in vsa navodila.

Neupoštevanje naslednjih opozoril in varnostnih navodil lahko povzroči električni udar, požar ali hude poškodbe.

Vsa opozorila in navodila shranite za nadaljnjo uporabo.

2. Opis naprave

Slika A: 1 - ročaj, 2 - stikalna ročica, 3 - varnostna naprava stikala, 4 - montažni elementi, 5 - vrtni podaljšek, 6 - vtič, 7 - pokrov koša, 8 - koš za odpadke, 9 - ročica za nastavitev delovne globine, 10 - nastavitev nagiba ročaja.

3. Predvidena uporaba naprave

Električni kultivator je namenjen za nego trate na ravnih in položnih površinah ter na pobočjih z majhnim naklonom. Električni rahljalnik je zasnovan za nego ravnih in ravnih površin ter pobočij z rahlim naklonom.
Stroj je dovoljeno uporabljati pri obnovitvenih in gradbenih delih, v delavnicah za popravila in pri ljubiteljskih delih, pri čemer je treba upoštevati pogoje uporabe in dovoljene delovne pogoje iz navodil za uporabo.

4. Omejitev uporabe

ATENȚIE **Stroj se lahko uporablja le v skladu s spodnjimi "Dovoljenimi pogoji delovanja".**

Skarifikatorja ni dovoljeno uporabljati za grabljenje pokošene trave, čiščenje poti, izravnavanje neravnih površin (npr. nasipov, ki so jih naredili krti) ali druge dejavnosti.

ATENȚIE **Nedovoljene spremembe mehanske in električne konstrukcije, kakršne koli spremembe, vzdrževalni posegi, ki niso opisani v navodilih za uporabo, bodo obravnavani kot nezakoniti in bodo povzročili takojšnjo izgubo garancijskih pravic, izjava o skladnosti pa bo postala neveljavna.**

Vsaka uporaba, ki ni predvidena ali ni v skladu z navodili za uporabo, bo imela za posledico takojšnjo izgubo garancijskih pravic.

Dovoljeni pogoji delovanja
S1 - neprekinjeno delovanje
Ne uporabljajte med padavinami

5. Tehnični podatki

Model naprave	DED8705	DED8706
Delovna napetost [V]	230~	230~
Frekvenca [Hz]	50	50
Zaščitni razred	II	II
Moč [W]	1500	1800
Stopnja zaščite	IPX4	IPX4
Hitrost [vrtljaji na minuto]	3000	3500
Prostornina košare [L]	30	45
Delovna širina [mm]	320	380
Razpon nastavitve delovne globine [mm]	4-12	3-12
Število nastavitev delovne globine	3	4
Višina transportnega položaja [mm]	4	6
Raven vibracij, izmerjena na ročaju ah [m/s2].	4,246	1,679
Merilna negotovost K [m/s2].	1,5	1,5
Emisija hrupa		
Raven zvočnega tlaka LpA [dB(A)] / Merilna negotovost KpA	84,3 / 3	90,2 / 3
Raven zvočne moči LWA [dB(A)] / Merilna negotovost KWA [dB(A)].	96,75 / 1,08	105,17 / 3
Zagotovljena raven zvočne moči LWA [dB(A)]	98	108
Teža enote [kg]	9,3	12,8

Informacije o vibracijah in hrupu

Kombinirana vrednost vibracij ah in merilna negotovost sta bili določeni v skladu s standardom EN 50636-2-92 in sta navedeni v preglednici.
Emisije hrupa so bile določene v skladu s standardom ISO 11094:1991.

POZOR **Hrup lahko povzroči poškodbe sluha, zato pri delu vedno uporabljajte zaščito sluha!**

Deklarirana skupna vrednost vibracij je bila izmerjena v skladu s standardno preskusno metodo in se lahko uporablja za primerjavo enega kosa opreme z drugim. Navedena raven vibracij se lahko uporabi tudi za predhodno oceno izpostavljenosti vibracijam.
Raven vibracij med dejansko uporabo opreme se lahko razlikuje od deklariranih vrednosti, odvisno od uporabe delovnih orodij, zlasti vrste obdelovanca in potrebe po določitvi ukrepov za zaščito upravljavca. Za natančno oceno izpostavljenosti v dejanskih pogojih uporabe je treba upoštevati vse dele delovnega cikla, vključno z obdobji, ko je stroj izklopljen ali ko je vklopljen, vendar se ne uporablja za delo.

6. Priprava na delovanje

POZOR **Vsa pripravljalna dela izvajajte, ko je enota odklopljena od električnega napajanja. Opomba: pazite, da ne poškodujete kabla.**

Montaža in demontaža enote

Ko enoto vzamete iz embalaže, jo je treba pred prvo uporabo sestaviti.

DED8705

V glavni del naprave potisnite upognjene dele ročaja (slika C) v ustrezne odprtine, dokler ne začutite zaznavnega upora, tako da so v njih narejene odprtine obrnjene proti zunanjosti naprave, same cevi ročaja pa so nagnjene proti zadnjemu delu naprave. Nato skozi to luknjo privijte montažni vijak, ki se nahaja v ohišju (slika C, 1). Namestite ravne cevi ročajev na sestavljene sestavne dele z montažnimi elementi (slika A, 4). Stikalo namestite na desni del ročaja v obliki črke U (slika A, 1), kot je prikazano na risbi (slika E). Montažne vijake (slika E, 4) privijte skozi objemko in ročaj (slika E, 3, 2) ter jih privijte v ohišje stikala (slika E, 1). Pod stikalom nataknite obešanko za podaljšek na ročaj. (slika A, 5). Ročaj z montažnimi elementi (slika A, 4) pritrdite na predhodno nameščene sestavne dele. Napajalni kabel pritrdite na ročaj s priloženimi sponkami ali trikotniki.

DED8706

Upognjene elemente ročaja z zobatim mehanizmom (slika D, 1) pritrdite na glavni del naprave (slika D, 3) z vijaki s plastičnim gumbom (slika D, 3) tako, da indikator na zobatem mehanizmu sovpada z enim od treh indikatorjev na glavnem delu naprave, sami elementi pa so nagnjeni v ozadju naprave. Cev v obliki črke U brez

stikala nataknite na podaljšek (slika B, 5) in jo z montažnimi elementi (slika B, 4) pritrdite na predhodno nameščene dele, tako da je povezava stabilna, ko je ročica zategnjena. Z montažnimi elementi (slika B, 4) pritrdite del ročice s stikalom (slika B, 1) na sestavljene dele. Napajalni kabel pritrdite na ročaj s priloženimi objemkami ali trikotniki.
Po potrebi enoto razstavite na enak način.

Sestavljanje košare
Tekstilni del košare namestite na kovinski okvir in pritrdite vse zapirala (slika F). Pri delu s košem dvignite pokrov odvodnega kanala (sliki A/B, 7), v ročaje vstavite lovila koša in nato spustite pokrov.

Nastavitev delovne globine
Za nastavitev delovne globine se uporablja posebna ročica (slika A/B, 9). Omogoča nastavitev delovne globine ali transportnega položaja. Transportni položaj se uporablja za prevoz na kratke razdalje in za manevriranje na delovnem polju. Delovno globino je treba nastaviti glede na potrebe obdelovanega območja. Neuporabljeno rezalno orodje na ravni podlagi ne sme delati globlje od 4 mm. Če želite spremeniti položaj, potegnite ročico navzgor (DED8705) ali vstran (DED8706) in premaknite ročico v drugo režo.

Nastavitev nagiba ročaja (DED8706)
Za nastavitev nagiba ročaja z gumbom sprostite mehanizem za nastavitev ročaja (slika B, 10) in izberite enega od treh namenskih delovnih položajev. Kazalec na elementu ročaja pri mehanizmu za nastavitev nagiba mora sovpadati s skalo na ohišju naprave. Ko je položaj izbran, ga z gumbom ponovno zaklenite.

Preverjanje vzdrževanja
Pred vsako uporabo je treba v delavnici preveriti stanje delovnih orodij, varoval, električnih elementov, ščitnikov in drugih sestavnih delov stroja. Delovni mehanizem preverite tako, da stroj za kratek čas zaženete in opazujete, ali se pojavljajo moteči zvoki ali nenormalne vibracije. Če se ugotovi, da je kateri od sestavnih delov okvarjen, je uporaba naprave prepovedana. Če ugotovite napako, napravo dajte popraviti.

Priključitev na napajanje

POZOR **Uporabljajte samo podaljške, ki so primerni za uporabo na prostem.**

Napajalni kabel napeljite skozi obesek (slika A/B, 5) in ga priključite na vtič, ki se nahaja na ročaju (slika A/B, 6). Kabel položite tako, da je za uporabnikom.

POZOR **Vedno pazite, da napajalni kabel ni pred uporabnikom. Če nanj stopite spredaj, se lahko poškoduje in obstaja nevarnost električnega udara.**

7. Priključitev na električno omrežje

POZOR **Pred priključitvijo aparata na električno omrežje preverite, ali napajalna napetost ustreza vrednosti, navedeni na tipski ploščici.**

Napajanje mora biti v skladu z bistvenimi zahtevami za električne inštalacije in izpolnjevati varnostne zahteve za uporabo. Parametri za najmanjši presek napajalnega kabla in nazivno vrednost varovalke, odvisno od moči naprave, so navedeni v spodnji preglednici:

Napajanje naprave [W]	Najmanjši prerez vodnika [mm^2]	Najmanjša vrednost varovalke tipa C [A]
1400÷2300	1,5	16

Namestitev naj opravi usposobljen električar. Pri uporabi podaljškov poskrbite, da presek vodnika ni manjši od zahtevanega (glejte preglednico). Električni kabel napeljite tako, da med delovanjem ne bo nevarnosti, da bi ga prerezali. Ne uporabljajte poškodovanih podaljškov. Občasno preverite stanje napajalnega kabla. Ne vleci za napajalni kabel.

8. Vklop naprave

POZOR **Pred zagonom enote je treba opraviti korake, opisane v poglavju "Priprava na delovanje".**

Napravo zaženete z zaporedjem - najprej pritisnite gumb, ki se nahaja v stikalu (slika A/B, 3). Medtem ko držite gumb pritisnjen, palico rahlo povlecite proti ročaju (slika A/B, 2). Motor se bo zagnal. Ko spustite gumb za zaščito pred nenamernim zagonom, bo motor še naprej deloval, če izpustite palico, se bo motor izklopil

9. Delovanje enote

Skarifikacija in prezračevanje sta vzdrževalna postopka: spodbujata rast trave, povečujeta njeno gostoto, povzročata odmiranje plevela in odstranjujeta odmrle dele rastlin. Te postopke je treba opraviti dvakrat letno: jeseni in zgodaj spomladi, v obdobju nizke aktivnosti travne vegetacije. Trava ne sme biti pretirano mokra, saj lahko to povzroči poškodbe.

Pred začetkom dela z ročico izberite globino.
Delovno globino prilagodite stopnji onesnaženosti trate in tako, da ne preobremenite motorja vertikulatorja.
Delajte v ravnih pasovih, tako da je naslednji prehod neposredno ob prejšnjem, vendar se ne prekriva z njim. Pri spreminjanju smeri dela bodite še posebej previdni. Za najboljše rezultate je priporočljivo, da na celotnem obdelovanem območju opravite enako delo v smeri, ki je pravokotna na prejšnjo smer.
Med delom pazite na polnjenje košare. Košarico redno praznite, ne dovolite, da se prepolni.

Delo brez košare
Stroj omogoča delo brez košare. Med tem postopkom se odpadni material pograbi na površino trate. Odpadke poberite s površine trate. S tem izboljšate rast trave, saj olajšate vpijanje vode, preprečite erozijo tal, upočasnite rast plevela itd.

Odklop napajanja

POZOR **Vsakič znova odklopite vir napajanja:**

- če se uporabnik oddaljuje od stroja
- preden odstranite oviro
- pred preverjanjem, čiščenjem ali upravljanjem stroja
- po trku s tujim predmetom, da vizualno preveri, ali stroj ni poškodovan
- če stroj začne prekomerno vibrirati, za takojšnje preverjanje.

Če ugotovite nepravilno delovanje, stroj oddajte v popravilo

10. Redno vzdrževanje

POZOR **Vsa vzdrževalna dela izvajajte, ko je enota odklopljena od električnega napajanja.**

POZOR **Ne dotikajte se nevarnih gibljivih delov, preden stroj odklopite od električnega napajanja in popolnoma ustavite gibljive dele.**

Za varno delovanje in podaljšanje življenjske dobe stroja izvajajte redne servisne preglede v pogojih delavnice. Zamenjajte obrabljene ali poškodovane dele, da ohranite varnost delovanja. Neizvajanje vzdrževalnih del ali njihovo nepravilno izvajanje lahko povzroči skrajšanje življenjske dobe naprave in v skrajnem primeru nesrečo.

POZOR **Vzdrževalnih posegov ne smete izvajati, dokler se ne ustavijo vsi nevarni gibljivi deli.**

Montaža in demontaža delovnih orodij

POZOR **Vedno nosite zaščitne rokavice.**

Za demontažo/zamenjavo delovnega orodja postavite enoto tako, da imate dostop do nastavka delovnega nastavka. Odvijte vijake nastavka delovne gredi (DED8705) ali matico z gumbom (DED8706). Odstranite eno stran delovne gredi z njenega pritrdišča, nato odstranite drugo stran z gonilnega čepa. Ustrezno delovno gred sestavite tako, da gred namestite na gonilni nastavek, ležaj gredi vstavite v vtičnico in zasukate pritrditev gredi.

Čiščenje
Po vsaki uporabi napravo očistite, da odstranite ostanke pridelkov. Za temeljitejše čiščenje lahko uporabite rahlo vlažno krpo z morebitnim dodatkom neagresivnega čistilnega sredstva.

Shranjevanje in prevoz
Ko enote ne uporabljate, jo hranite v transportnem položaju na suhem mestu, izven dosega otrok. Zaradi varčevanja s prostorom je dovoljeno sprostiti montažne elemente (sliki A/B, 4) in zložiti ročaj. Napravo in druge sestavne dele, navedene v sestavi, je treba prevažati tako, da niso izpostavljeni škodljivim okoljskim razmeram, kot so vlaga, padavine, tlak, ki bi lahko povzročil mehanske poškodbe, in drugim razmeram, ki bi lahko negativno vplivale na napravo. Elemente za rezanje kovin shranjujte in prevažajte v za to namenjenem pokrovu. Za kratke razdalje lahko napravo potiskate na kolesih z nastavljenim transportnim položajem ali jo prenašate tako, da držite transportni ročaj

11. Rezervni deli in dodatki

Za nakup rezervnih delov in dodatne opreme se obrnite na servisno službo družbe Dedra Exim. Kontaktne podatke najdete na strani 1 priročnika.
Pri naročanju rezervnih delov navedite številko serije na ploščici in številko dela iz montažne risbe.
V garancijskem obdobju se popravila izvajajo v skladu s pogoji iz garancijske kartice. Okvarjeni izdelek oddajte v popravilo na kraju nakupa (prodajalec je dolžan sprejeti okvarjeni izdelek), pošljite ga v osrednji servisni center družbe Dedra Exim ali ga pošljite v servisni center, ki je najbližje vašemu kraju bivanja (seznam servisnih centrov na www.dedra.pl). Priložite izpolnjen garancijski list. Po poteku garancijskega roka popravila opravi centralna služba. Okvarjeni izdelek pošljite servisnemu centru (stroške pošiljanja plača uporabnik).

12. Samostojno odpravljanje težav

POZOR **Preden začnete sami reševati težave, enoto izključite iz električnega omrežja.**

Problem	Vzrok	Rešitev
Naprava ne deluje	Okvarjeno stikalo	Naročite servisiranje enote
	Ni napajanja Nepravilno priključen vtič	Preverite napajanje pravilno pritrdite
Enota se težko zažene	Prekoračeni obratovalni parametri	Zmanjšajte obremenitev električnega orodja
Deluje neučinkovito	Obrabljena delovna šoba	Zamenjajte orodje
Motor se pregreva	Zamašene prezračevalne odprtine	Očistite luknje
	Preseženi obratovalni parametri	Električno orodje izklopite, delo odložite, dokler se popolnoma ne ohladi

13. Sestavljanje aparata

1. Skarifikator/prevračalnik s skarifikacijskim valjem - 1 kos. (DED8705 ali DED8706), 2. prezračevalni valj - 1 kos, 3. posoda za travo - 1 kos, 4. montažni elementi - 1 kos, 5. ključ z imbusom - 1 kos. (DED8705).

14. Informacije za uporabnike o odstranjevanju električne in elektronske opreme (zadeva gospodinjstva)



Simbol, ki je prikazan na izdelkih ali spremljajoči dokumentaciji, označuje, da se okvarjene električne ali elektronske opreme ne sme odlagati med gospodinjske odpadke. Če želite sestavne dele zavreči, ponovno uporabiti ali predelati, jih je treba odpeljati na specializirano zbirno mesto, kjer jih bodo sprejeli brezplačno. Informacije o lokacijah zbirnih mest za rabljeno opremo zagotavljajo lokalni organi, npr. na svojih spletnih straneh.

S pravilnim odstranjevanjem naprave lahko ohranimo dragocene vire ter se izognemo negativnim vplivom na zdravje in okolje zaradi morebitne prisotnosti nevarnih: snovi, zmesi in sestavnih delov v opremi.
Zaradi nepravilnega odlaganja odpadkov vam grozijo kazni v skladu z ustreznimi lokalnimi predpisi.
Uporabniki v državah EU: Če želite odstraniti električno ali elektronsko opremo, se obrnite na najbližje prodajno mesto ali na dobavitelja, ki vam bo zagotovil dodatne informacije.
Odstranjevanje v državah zunaj Evropske unije: Ta simbol velja samo za države Evropske unije. Če želite ta izdelek zavreči, se obrnite na lokalne organe ali prodajalca, da vam pojasnijo pravilen način odstranjevanja.

Garancijski list

za

Kataloška št.: …….. št. partije:.....

(v nadaljevanju Proizvod)

Datum nakupa Proizvoda: .....

Žig prodajalca

Datum in podpis prodajalca: .....

Izjava uporabnika:

Potrjujem, da sem bil seznanjen s pogoji garancije in posledicami neupoštevanja navodil v navodilih za uporabo in garancijskem listu. Znani so mi pogoji te garancije, kar potrjujem z lastnoročnim podpisom:

....

Datum in kraj Podpis uporabnika

PRAVICE POTROŠNIKOV Garancijski izdajatelj zagotavlja pravilno in brezhibno delovanje v garancijskem roku, ki se začne z dostavo blaga potrošniku. Če se ugotovi, da blago ni v skladu z opisom izdelka ali oglasom, ima potrošnik pravico do: (1) Zahtevati brezplačno popravilo napak. (2) Če napake niso odpravljene v 30 dneh od prejema zahtevka s strani proizvajalca ali pooblaščenega servisnega centra, zahteva brezplačno zamenjavo z novim blagom, ki je brez napak. (3) 30-dnevni rok se lahko v utemeljenih primerih (narava blaga, zahtevnost popravila) podaljša za največ 15 dni. Proizvajalec mora potrošnika pred iztekom 30 dni obvestiti o razlogih in trajanju podaljšanja. (4) Če blago ni popravljeno ali zamenjano v roku (30 ali 45 dni), lahko potrošnik zahteva povračilo celotne nakupne cene ali sorazmerno znižanje cene (vrednost znižanja ustreza znižanju vrednosti blaga). (5) Ne glede na zgoraj navedeno lahko potrošnik, če neskladnost nastopi v manj kot 30 dneh od dostave, takoj zahteva vračilo plačanega zneska. (6) Zamenjano blago ali njegov pomemben del prejme novo garancijsko kartico. (7) Stroški materiala, delov, dela, prevoza in transporta, povezani z odpravo napake/zamenjavo, bremenijo proizvajalca. (8) Za čas trajanja popravila lahko proizvajalec/servisni center potrošniku brezplačno zagotovi podoben nadomestni izdelek. Če tega ne stori, ima potrošnik pravico do odškodnine za nezmožnost uporabe izdelka. (9) Potrošnik mora pisno (po pošti, e-pošti ali osebno) obvestiti garanta proizvajalca ali pooblaščeni servisni center, priložiti dokazilo o veljavnosti garancije in takoj dati blago, ki je predmet reklamacije, na voljo za pregled. (10) Garancija ne izključuje ali omejuje pravic potrošnika iz obvezne garancije za skladnost blaga s pogodbo do prodajalca. Potrošnik ima pravico do brezplačnega uveljavljanja garancijskih zahtevkov.

I. Odgovornost za Proizvod

1. Garant - Dedra Exim Sp. z o.o. s sedežem v Pruškovu, naslov: ul. 3 Maja 8, 05-800 Pruszków, Poljska, št. KRS (vpisa v državni sodni register Poljske) 0000062517, vpis izvršilo Okrajno sodišče za gl. mesto Varšavo v Varšavi, njegov 14. gospodarski oddelek Državnega sodnega registra *(KRS – Krajowy Rejestr Sądowy)*, davčna številka 527-020-49-33, osnovni kapital: 100.980,00 PLN.
2. Garant pod pogoji, določenimi v tem garancijskem listu, podeljuje garancijo za Proizvod, ki ga je dobavil.
3. Odgovornost iz naslova garancije zajema samo napake, izhajače iz razlogov, prisotnoh v samem Proizvodu v času njegove izdaje uporabniku.
4. Garancija daje Uporabniku pravico do brezplačne odprave napake na Proizvodu, če se napako odkrije v garancijskem obdobju. Način odprave napake na Proizvodu (metoda odprave napake) je odvisen od odločitve Garanta. Garant si za primer svoje ugotovitve, da popravila ni možno izvesti, pridržuje pravico do zamenjave okvarjenega elementa ali celotnega Proizvoda z brezhibnim, znižanja cene Proizvoda ali odstopa od pogodbe.
5. V odnosu do Uporabnika, ki ni potrošnik v smislu poljskega Civilnega zakonika *(Kodeks Cywilny)* z dne 23. aprila 1964., je odškodninska odgovornost Garanta za škodo, ki izhaja iz te garancije in/ali je v zvezi z njeno sklenitvijo in izvajanjem, ne glede na pravni naslov, omejena do vrednosti brezhibnega Proizvoda, ki je okvarjen.

II. Garancijsko obdobje

Elementi Proizvoda	Trajanje garancijske zaščite
Prezračevalnik/prezračevalnik	24 mesecev od dneva nakupa Proizvoda, navedenega v tem garancijskem listu
Vreča za izkopani material, sestavni deli motorja	Ni zajeto

III. Garancijski pogoji

1. Predložitev izpolnjenega garancijskega lista Proizvoda s strani Uporabnika ter dokazila okoliščin nakupa Proizvoda s strani Uporabnika, npr. v obliki blagajniškega potrdila, računa ipd. V cilju pravilne izvedbe reklamacijskega postopka se priporoča, naj Uporabnik skupaj s Proizvodom, ki ga reklamira, predloži vse elemente, navedene v „Kompletacija naprave" v navodilih za uporabo.
2. Ravnanje Uporabnika skladno s priporočili v navodilih za uporabo in garancijskem listu.
3. Garancija zajema samo ozemlje Republike Poljske in EU.
4. Garancija ne zajema okvar Proizvoda, nastalih še zlasti zaradi:
a. Uporabnikovega neupoštevanja pogojev, določenih v Navodilih za uporabo, še zlasti glede pravilne uporabe, vzdrževanja in čiščenja;
b. Uporabnikove uporabe čistilnih ali vzdrževalnih sredstev, neskladnih z navodili za uporabo;
c. Uporabnikovega neustreznega skladiščenja in prevoza Proizvoda;
d. Uporabnikovih nepooblaščenih sprememb in/ali modifikacij Proizvoda brez dogovora z Garantom;
e. Uporabnikove uporabe potrošnega materiala v Proizvodu, neskladnega z navodili za uporabo.
5. Uporabnik, ki ni potrošnik v smislu poljskega Civilnega zakonika z dne 23. aprila 1964., izgubi garancijo za Proizvod, na katerem:
- je Uporabnik odstranil, spremenil ali poškodoval serijske številke, datumske oznake in nazivne tablice;
- je Uporabnik poškodoval plombe ali so na njih vidni znaki poseganja vanje s strani Uporabnika.
6. Pozor! Opravila, povezana z vsakodnevno uporabo Proizvoda, ki so med drugim navedena v navodilih za uporabo, izvaja Uporabnik sam in na lastne stroške.

IV. Reklamacijski postopek

1. V primeru ugotovitve nepravilnega delovanja Proizvoda se je treba pred prijavo reklamacije prepričati, da so bila pravilno opravljena vsa opravila, še zlasti tista, navedena v navodilih za uporabo.
2. Priporoča se reklamacijo prijaviti takoj, najbolje v 7 dneh od dneva opazitve napake na Proizvodu. Uporabnik, ki ni potrošnik v smislu poljskega Civilnega zakonika z dne 23.4.1964, izgubi pravice, izhajajoče iz te garancije, če reklamacije ne prijavi v 7 dneh.
3. Reklamacijo se lahko prijavi, med drugim, na mestu nakupa Proizvoda, v garancijskem servisu ali pisno s pismom, poslanim na naslov: Dedra Exim Sp. z o.o., ul. 3 Maja 8, 05-800 Pruszków, Poljska.
4. Uporabnik lahko prijavi reklamacijo z uporabo obrazca, ki je na voljo na spletni strani www.dedra.pl. ("Obrazec za prijavo reklamacije na podlagi garancije").
5. Naslovi garancijskih servisov za posamezne države so na voljo na www.dedra.pl. V primeru, da za dano državo ne bi bilo navedenega garancijskega servisa, se priporoča poslati reklamacijo na podlaghi garancije na ta naslov: Dedra Exim Sp. z o.o., ul. 3 Maja 8, 05-800 Pruszków (Poljska).
6. V cilju varnosti Uporabnika se prepoveduje uporabo okvarjenega Proizvoda.
7. Pozor! Uporaba okvarjenega Proizvoda je nevarna za zdravje in življenje Uporabnika.
8. Obveznosti iz garancije bodo izpolnjene v 14 delovnih dneh od dneva dostave reklamiranega Proizvoda.
9. Priporoča se pred dostavo okvarjenega Proizvoda le-tega očistiti. Priporoča se reklamirani Proizvod skrbno zaščititi pred poškodbami pri transportu (najbolje je reklamirani Proizvod dostaviti v originalni embalaži).
10. Garancijsko obdobje se podaljša za čas, v katerem Uporabnik Proizvoda, za katerega velja garancija, zaradi njegove okvare ni mogel uporabljati.
Garancija ne izključuje, ne omejuje in začasno ne odpravlja pravic Uporabnika, izhajajočih iz predpisov o poroštvu za napake na prodani stvari.

V skladu s členom 13(1) in (2) Uredbe (EU) 2016/679 Evropskega parlamenta in Sveta z dne 27. aprila 2016 o varstvu posameznikov pri obdelavi osebnih podatkov in o prostem pretoku takih podatkov ter o razveljavitvi Direktive 95/46/ES (v nadaljnjem besedilu: RODO) vas obveščamo

1. Skrbnik vaših osebnih podatkov, podanih v obrazcu, je DEDRA-EXIM sp z o.o. s sedežem v Pruškovu [Pruszków], ul. 3 Maja 8, 05-800 Pruszków, Poljska (v nadaljevanju: "Skrbnik").
2. Vaši podatki bodo obdelovani le za namene izvedbe garancijskega postopka zanapravo v skladu s črko b prvega odst. 6. člena Splošne uredbe o varstvu podatkov EU (v nadaljevanju: »SUVP«). Dajanje podatkov je prostovoljno, a nujno potrebno za izvedbo garancijskega postopka.
3. Vaše podatke bomo obdelovali skozi čas potekanja garancijskega postopka in za namene arhiviranja za primer morebitne potrebe obrambe pred zahtevki do Skrbnika, vendar najdlje do izteka roka njihovega zastaranja.
4. Vaše podatke se sme razkriti samo subjektom, ki obdelujejo podatke za Skrbnika na podlagi pisne pogodbe o zaupanju osebnih podatkov v obdelavo in sicer, med drugim, subjektom, ki izvajajo storitve tehničnega servisa, storitve gostovanja ter vzdrževanja spletnega mesta, IT storitve, izvajalcem kurirskih storitev ipd.. Skrbnikovi dobavitelji so dolžni zagotavljati varnost podatkov ter izpolnjevati zahteve obvezujočih predpisov prava v zvezi z varstvom osebnih podatkov ter ne smejo uporabljati zaupanih jim osebnih podatkov za namene, ki niso določeni v pogodbi s Skrbnikom.
5. Vaši podatki ne bodo obdelovani na avtomatiziran način, v tem na način profiliranja, in ne bodo posredovani v tretjo državo/mednarodni organizaciji.
6. Imate v vsakem trenutku pravico dostopa do svojih podatkov ter pravico do popravka, izbrisa, omejitve obdelave le-teh, pravico do prenosa podatkov na drug subjekt, pravico do ugovora zoper njihovo obdelavo.
7. V vseh zadevah v zvezi z obdelavo vaših osebnih podatkov s strani Skrbnika nas lahko kontaktirate s sporočilom na ta e-poštni naslov: daneosobowe@dedra.pl.
8. Imate pravico vložiti pritožbo pri organu, ki je v dani državi pristojen za varstvo osebnih podatkov.

HR Sadržaj

1. Fotografije i crteži
2. Opis uređaja
3. Namjena uređaja
4. Ograničenje uporabe
5. Tehnički podaci
6. Priprema za rad
7. Mrežna veza
8. Uključivanje uređaja
9. Korištenje uređaja
10. Aktivnosti tekućeg održavanja
11. Rezervni dijelovi i pribor
12. Samostalno rješavanje problema
13. Završetak uređaja
14. Obavijesti za korisnike o zbrinjavanju električnih i elektroničkih uređaja
15. Jamstveni list

Prijevod originalnih uputa

Izjava o sukladnosti priložena je priručniku kao zaseban dokument. U nedostatku izjave o sukladnosti, obratite se tvrtki Dedra Exim Sp. z o. o.
Opći sigurnosni propisi uključeni su u priručnik kao zasebna knjižica.

UPOZORENJE. Pročitajte sva upozorenja označena simbolom i sve upute.

Nepoštivanje dolje navedenih upozorenja i sigurnosnih uputa može dovesti do strujnog udara, požara ili ozbiljne ozljede.

Sačuvajte sva upozorenja i upute za buduću uporabu.

2. Opis uređaja

Slika A: 1 - ručka, 2 - poluga prekidača, 3 - zaštita prekidača, 4 - elementi za pričvršćivanje, 5 - vješalica za vrtni produžni kabel, 6 - utikač, 7 - poklopac košare, 8 - koš za smeće, 9 - podešavanje dubine rad poluge, 10 – podešavanje nagiba ručke.

3. Namjena uređaja

Električni skarifikator je namijenjen za njegu travnjaka na ravnim i ravnim površinama, kao i na padinama s blagim nagibom. Uređaj omogućuje skupljanje iskopanog materijala u spremnik ili rad bez spremnika
Dopušteno je koristiti uređaj u renovacijskim i građevinskim radovima, radionicama za popravke, u amaterskim radovima, uz poštivanje uvjeta uporabe i dopuštenih radnih uvjeta sadržanih u uputama za uporabu.

4. Ograničenje uporabe

NAPOMENA **Uređaj se smije koristiti samo u skladu s dolje navedenim "Dopuštenim uvjetima rada".**

Skarifikator se ne smije koristiti za sjeckanje odsječenih izdanaka, čišćenje staza, izravnavanje neravnina (npr. humke koje su napravili krtice) i druge aktivnosti

NAPOMENA **Namjena uređaja". Neovlaštene promjene u mehaničkoj i električnoj strukturi, bilo kakve izmjene, aktivnosti održavanja koje nisu opisane u priručniku smatrat će se nezakonitim i rezultirati trenutnim gubitkom prava na jamstvo, a izjava o sukladnosti postaje nevažeća.**

Uporaba koja nije u skladu s namjeravanom uporabom ili nije u skladu s uputama za uporabu rezultirat će trenutnim gubitkom prava na jamstvo.

Prihvatljivi radni uvjeti
S1 – kontinuirani rad
Ne raditi za vrijeme kiše.

5. Tehnički podaci

Model uređaja	DED8705	DED8706
Radni napon [V]	230~	230~
Frekvencija [Hz]	50	50
Klasa zaštite	II	II
Snaga [W]	1500	1800
Razina sigurnosti	IPX4	IPX4
Brzina vrtnje [min-1]	3000	3500
Kapacitet košare [L]	30	45
Radna širina [mm]	320	380
Raspon podešavanja radne dubine [mm]	4-12	3-12
Broj postavki radne dubine	3	4
Visina transportnog položaja [mm]	4	6
Razina vibracija izmjerena na ručki ah [m/s2]	4,246	1,679
Mjerna nesigurnost K [m/s2]	1,5	1,5
Emisija buke:		
Razina zvučnog tlaka LpA [dB(A)] / mjerna nesigurnost KpA	84,3 / 3	90,2 / 3
Razina zvučne snage LWA [dB(A)] / mjerna nesigurnost KWA [dB(A)]	96,75 / 1,08	105,17 / 3
Zajamčena razina zvučne snage LWA [dB(A)]	98	108
Težina uređaja [kg]	9,3	12,8

Informacije o vibracijama i buci

Kombinirana vrijednost vibracije ah i mjerna nesigurnost određene su prema normi EN 50636-2-92 i dane su u tablici.
Emisije buke određene su u skladu s ISO 11094:1991, a vrijednosti su dane u gornjoj tablici.

NAPOMENA **Buka može oštetiti vaš sluh, uvijek koristite zaštitu za sluh tijekom rada!**

Deklarirana ukupna vrijednost vibracija izmjerena je u skladu sa standardnom metodom ispitivanja i može se koristiti za usporedbu jednog uređaja s drugim. Navedena razina vibracija također se može koristiti za preliminarnu procjenu izloženosti vibracijama.
Razina vibracija tijekom stvarne uporabe stroja može se razlikovati od deklariranih vrijednosti, ovisno o tome kako se koriste radni alati, posebno o vrsti obratka koji se obrađuje i o potrebi specificiranja mjera za zaštitu operatera. Za točnu procjenu izloženosti u stvarnim uvjetima uporabe moraju se uzeti u obzir svi dijelovi radnog ciklusa, uključujući razdoblja kada je oprema isključena ili kada je uključena, ali se ne koristi za rad.

6. Priprema za rad

NAPOMENA **Provedite sve pripremne radnje s uređajem isključenim iz izvora napajanja. Napomena: Pazite da ne oštetite kabel.**

Montaža i demontaža uređaja

Nakon vađenja uređaja iz pakiranja potrebno ga je sastaviti prije prve uporabe.

DED8705

U glavni dio uređaja gurnite zakrivljene dijelove ručke u odgovarajuće rupe dok ne osjetite otpor (slika C), tako da su rupe napravljene u njima usmjerene prema vanjskoj strani uređaja, a cijevi ručke nagnute prema stražnjoj strani uređaja. Zatim zavrnite montažni vijak koji se nalazi u kućištu kroz ovaj otvor (slika C, 1). Pričvrstite ravne cijevi ručke na ugrađene elemente pomoću montažnih elemenata (slika A, 4). Ugradite prekidač na dio ručke u obliku slova U (sl. A, 1) kao što je prikazano na crtežu (sl. E). Provucite pričvrsne vijke (Sl. E, 4) kroz stezaljku i ručku (Sl. E, 3, 2) i zavrnite ih u kućište prekidača (Sl. E, 1). Ispod prekidača navucite vješalicu produžnog kabela na ručku. (sl. A, 5). Ugradite ručku pomoću montažnih elemenata (Sl. A, 4) na prethodno montirane elemente. Pričvrstite kabel za napajanje na ručku pomoću priloženih stezaljki ili kabelskih vezica.

DED8706

Pomoću vijaka s plastičnim gumbom (sl. D, 3) pričvrstite savijene elemente ručke s nazubljenim mehanizmom (sl. D, 2) na glavni dio uređaja (sl. D, 1) na način da indikator na zupčastom mehanizmu poklapa se s jednom od tri indikacije na glavnom dijelu uređaja, a sami elementi su nagnuti prema pozadini uređaja. Nataknite vješalicu na produžni kabel (Sl. B, 5) na cijev u obliku slova U bez prekidača i montirajte pomoću montažnih elemenata (Sl. B, 4) na prethodno ugrađene dijelove tako da spoj bude stabilan nakon zatezanja poluga. Koristeći montažne elemente (sl. B, 4), pričvrstite odgovarajući dio ručke s prekidačem (sl. B, 1) na ugrađene elemente. Pričvrstite kabel za napajanje na ručku pomoću priloženih stezaljki ili kabelskih vezica.
Svako rastavljanje uređaja treba izvesti na sličan način.

Instaliranje košare

Postavite tekstilni dio košare na metalni okvir i pričvrstite sve zasune (sl. F). Kada radite s košarom za otpatke, podignite poklopac otvora za pražnjenje (sl. A/B, 7), postavite brave košare u ručke, a zatim spustite poklopac.
Podešavanje radne dubine
Za podešavanje radne dubine koristi se namjenska poluga (sl. A/B, 9). Omogućuje vam postavljanje radne dubine ili transportnog položaja. Transportni položaj služi za prijevoz na kratkim udaljenostima i za manevriranje na radnom polju. Radnu dubinu treba namjestiti prema potrebama površine koja se obrađuje. Nekorišteni alat za rezanje na ravnom tlu ne smije rezati dublje od 4 mm. Za promjenu položaja, povucite ručicu prema gore (DED8705) ili u stranu (DED8706) i pomaknite ručicu u drugi utor.

Postavka nagiba ručke (DED8706)

Za podešavanje nagiba ručke, olabavite mehanizam za podešavanje ručke pomoću gumba (Sl. B, 10) i odaberite jedan od tri namjenska radna položaja. Indikator na elementu ručke pored nazubljenog mehanizma mora se podudarati sa skalom na kućištu uređaja. Nakon odabira položaja ponovno zaključajte gumbom.

Pregled tehničkog stanja

Prije svake uporabe provjerite stanje radnih alata, poklopaca, električnih komponenti, štitnika i ostalih elemenata uređaja u radioničkom okruženju. Kako biste provjerili rad mehanizma, pokrenite uređaj nakratko i promatrajte proizvodi li uznemirujuće zvukove ili pretjerane vibracije. Zabranjeno je koristiti uređaj ako je bilo koja njegova komponenta oštećena. Ako se otkrije kvar, dajte uređaj na popravak.

Spajanje na napajanje

NAPOMENA **Koristite samo vrtne produžne kabele prikladne za vanjsku upotrebu.**

Provucite kabel za napajanje kroz privjesak (sl. A/B, 5) i spojite ga na utikač koji se nalazi na ručki (sl. A/B, 6). Postavite kabel tako da bude iza korisnika.

NAPOMENA **Uvijek pazite da kabel za napajanje nije ispred rukovatelja. Udarac u prednju stranu može dovesti domože ga oštetiti i može izazvati strujni udar.**

7. Mrežna veza

NAPOMENA **Prije spajanja uređaja na izvor napajanja provjerite odgovara li napon napajanja vrijednosti navedenoj na natpisnoj pločici.**

Instalacija napajanja mora biti izvedena u skladu s osnovnim zahtjevima za električne instalacije i ispunjavati sigurnosne zahtjeve. Parametri minimalnog presjeka kabela za napajanje i nazivne vrijednosti osigurača ovisno o snazi uređaja navedeni su u donjoj tablici:

Snaga uređaja [W]	Minimalni presjek vodiča [mm^2]	Minimalna vrijednost osigurača tipa C [A]
1400÷2300	1,5	16

Montažu treba izvršiti ovlašteni električar. Pri uporabi produžnih kabela pazite da poprečni presjek žile nije manji od potrebnog (vidi tablicu). Položite električni kabel tako da se tijekom rada ne prereže. Nemojte koristiti oštećene produžne kabele.

Povremeno provjerite stanje kabela za napajanje. Nemojte povlačiti kabel za napajanje.

8. Uključivanje uređaja

NAPOMENA **Prije pokretanja uređaja nužno je izvršiti radnje opisane u poglavlju "Priprema za rad".**

Uređaj se uključuje slijedom - prvo pritisnite tipku koja se nalazi u prekidaču (sl. A/B, 3). Dok držite tipku pritisnutom, lagano povucite ručku prema ručki (sl. A/B, 2). Motor će se pokrenuti. Nakon otpuštanja gumba za sprječavanje slučajnog pokretanja, motor će nastaviti raditi, otpuštanjem ručke isključit će se motor.

9. Korištenje uređaja

Skarifikacija i prozračivanje su tretmani za njegu: potiču rast trave, povećavaju njezinu gustoću, uzrokuju odumiranje korova i uklanjaju mrtve dijelove biljaka. Ove tretmane treba provoditi dva puta godišnje: u jesen i rano proljeće, u vrijeme aktivnosti niske travne vegetacije. Travnjak ne smije biti premokar jer ga može oštetiti.

Prije početka rada odaberite dubinu pomoću poluge.
Podesite radnu dubinu prema stupnju onečišćenja travnjaka i kako ne biste preopteretili motor rahljača.
Rad treba izvoditi u ravnim trakama, tako da sljedeći prolaz bude neposredno uz prethodni, ali ga ne preklapa. Budite posebno oprezni kada mijenjate smjer rada. Za postizanje najboljeg učinka preporuča se isti rad izvesti u smjeru okomitom na prethodni za cijelo tretirano područje.
Prilikom rada obratite pažnju na punjenje košare. Redovito praznite košaru i izbjegavajte prepunjavanje.

Rad bez korpe
Uređaj omogućuje rad bez košare. Tijekom ove operacije, otpad se iznosi na površinu travnjaka. Otpad s površine travnjaka treba skupljati. To poboljšava rast trave olakšavanjem apsorpcije vode, sprječavanjem erozije tla, usporavanjem rasta korova itd.

Odspajanje napajanja

NAPOMENA **Uvijek isključite izvor napajanja:**
- ako korisnik napusti stroj
- prije uklanjanja zapreke
- prije provjere, čišćenja ili rada stroja
- nakon udarca u strani predmet provjeriti je li stroj oštećen
- ako stroj počne pretjerano vibrirati, odmah ga dajte na provjeru.

Ako se otkrije kvar, dajte uređaj na popravak.

10. Aktivnosti tekućeg održavanja

NAPOMENA **Sve servisne aktivnosti obavljajte s uređajem isključenim iz izvora napajanja.**

NAPOMENA **Ne dirajte opasne pokretne dijelove prije nego što isključite stroj iz napajanja i potpuno zaustavite pokretne dijelove.**

Kako bi se osigurala radna sigurnost i produljio vijek trajanja uređaja, potrebno je redovito provoditi inspekcijske aktivnosti u radionici. Zamijenite istrošene ili oštećene dijelove kako biste održali radnu sigurnost. Neprovođenje radova na održavanju ili njihovo nepravilno izvođenje može dovesti do skraćivanja životnog vijeka uređaja i, u ekstremnim situacijama, do nezgode.

NAPOMENA **Servisne radnje ne smiju se izvoditi prije nego što se zaustave svi opasni pokretni dijelovi.**

Montaža i demontaža radnih alata

NAPOMENA **Uvijek koristite zaštitne rukavice.**

Kako biste rastavili/zamijenili radni alat, postavite uređaj tako da imate pristup montaži radnog vrha. Odvijte vijke koji pričvršćuju radnu osovinu (DED8705) ili vijak s gumbom (DED8706). Uklonite jednu stranu osovine s nosača, a zatim uklonite drugu stranu s pogonske igle. Ugradite odgovarajuću radnu osovinu montiranjem osovine na pogonski zatik, postavljanjem ležaja osovine u utičnicu i zavrtanjem nosača osovine.

Čišćenje
Nakon svake uporabe uređaj očistite od biljnih ostataka. Za temeljitije čišćenje možete koristiti blago navlaženu krpu uz izbor neagresivnih sredstava za čišćenje.
Skladištenje i transport
Kada uređaj nije u uporabi, čuvajte ga izvan dohvata djece, na suhom mjestu u transportnom položaju. Kako biste uštedjeli prostor, možete otpustiti elemente za pričvršćivanje (sl. A/B, 4) i preklopiti ručku. Uređaj i ostale elemente navedene u sklopu treba transportirati na način koji ih ne izlaže štetnim uvjetima okoline kao što su: vlaga, oborine, pritisak koji može dovesti do mehaničkih oštećenja i drugi koji mogu imati negativan utjecaj na uređaj. Čuvajte i transportirajte metalne rezne elemente u namjenskom poklopcu. Na kratkim udaljenostima uređaj se može gurati na kotačima s postavljenim transportnim položajem ili nositi držeći se za transportnu ručku.

11. Rezervni dijelovi i pribor

Za kupnju rezervnih dijelova i pribora obratite se Dedra Exim Service. Podaci za kontakt nalaze se na 1. stranici priručnika.
Prilikom naručivanja rezervnih dijelova, molimo navedite broj serije na pločici s tehničkim podacima i broj dijela iz crteža sklopa.
Tijekom jamstvenog roka popravci se obavljaju prema uvjetima navedenim u jamstvenom listu. Proizvod vratite na popravak na mjestu kupnje (prodavatelj je dužan prihvatiti reklamirani proizvod), pošaljite ga u centralni servis Dedra Exim ili ga pošaljite u servis najbliži vašem mjestu stanovanja (popis usluga na www.dedra.pl). Molimo priložite ispunjeni jamstveni list. Nakon isteka jamstvenog roka popravke obavlja centralni servis. Oštećeni proizvod potrebno je poslati u servis (troškove dostave snosi korisnik).

12. Samostalno rješavanje problema

NAPOMENA **Isključite uređaj iz napajanja prije nego pokušate sami otkloniti kvar.**

Problem	Uzrok	Riješenje
Uređaj ne radi	Pokvaren prekidač Bez snage Utikač nije ispravno priključen	Odnesite uređaj na servis Provjerite izvor napajanja Pričvrstite ispravno
Uređaj se teško pokreće	Prekoračeni dopušteni radni parametri	Smanjite opterećenje električnog alata
Neučinkovit rad	Istrošen radni vrh	Zamijenite alat
Motor se pregrijava	Začepljeni ventilacijski otvori	Očistite rupe
Problem	Prekoračeni dopušteni radni parametri	Isključite električni alat i odgodite rad dok se potpuno ne ohladi

13. Završetak uređaja

1. Skarifikator/aerator s valjkom za skarificiranje – 1 kom (DED8705 ili DED8706), 2. Valjak za prozračivanje – 1 kom., 3. Posuda za travu – 1 kom., 4. Montažni elementi – 1 set, 5. Inbus ključ 1 kom. .(DED8705).

14. Obavijesti za korisnike o zbrinjavanju električnih i elektroničkih uređaja (odnosi se na kućanstva)



Ovaj simbol postavljen na proizvode ili popratnu dokumentaciju obavještava da se neispravni električni ili elektronički uređaji ne smiju odlagati s kućnim otpadom. Ispravan postupak u slučaju potrebe za zbrinjavanjem, ponovnom uporabom ili oporabom komponenti sastoji se od prijenosa uređaja na specijalizirano sabirno mjesto, gdje će biti besplatno prihvaćen. Informacije o lokacijama sabirnih točaka otpadne opreme pružaju lokalne vlasti, npr. na svojim web stranicama.
Pravilno zbrinjavanje uređaja omogućuje očuvanje dragocjenih resursa i izbjegavanje negativnog utjecaja na zdravlje i okoliš, do kojeg dolazi zbog mogućnosti da uređaji sadrže opasne tvari, smjese i sastavne dijelove.
Nepravilno odlaganje otpada podliježe kaznama predviđenim relevantnim lokalnim propisima.
Korisnici u zemljama Europske unije: Ako trebate odložiti električnu ili elektroničku opremu, obratite se najbližem prodavaču ili dobavljaču za dodatne informacije.
Odlaganje u zemljama izvan Europske unije: Ovaj simbol vrijedi samo za zemlje Europske unije. Ako trebate zbrinuti ovaj proizvod, obratite se lokalnim vlastima ili trgovcu radi pravilnog zbrinjavanja.

Jamstveni list

Kataloški broj: ……..br. partije:.....

(u daljnjem tekstu Proizvod)

Datum nabavke Proizvoda: .....

Pečat prodavača

Datum i potpis prodavača: .....

Izjava Korisnika:
Potvrđujem da sam upoznat s uvjetima jamstva i posljedicama nepoštivanja smjernica sadržanih u Uputama za upotrebu i jamstvenom listu. Upoznat sam s uvjetima ovog jamstva, što potvrđujem svojim potpisom:

....

Datum i mjesto Potpis Korisnika

I. Odgovornost za Proizvod
1. Jamac - Dedra Exim Sp. z o.o. sa sjedištem u Pruszkówu, adresa: ul. 3 Maja 8, 05-800 Pruszków, KRS 0000062517, Općinski sud za glavni grad Varšavu u Varšavi, XIV Gospodarski odjel Državnog sudskog registra, PIB 527-020-49-33, osnovni kapital: 100 980.00 PLN.
2. Pod uvjetima navedenim u ovom jamstvenom listu, Jamac daje jamstvo za Proizvod koji dolazi iz Jamčeve distribucije.
3. Odgovornost iz jamstva pokriva samo nedostatke koji proizlaze iz razloga koji su u Proizvodu u trenutku njegove predaje Korisniku.
4. Pod jamstvom, Korisnik stječe pravo na besplatan popravak Proizvoda, ako se kvar otkrije tijekom jamstvenog roka. Način popravka Proizvoda (metoda popravka) ovisi o odluci Jamca. Ako Jamac utvrdi da ga je nemoguće popraviti, Jamac zadržava pravo zamijeniti neispravan element ili cijeli Proizvod ispravnim, smanjiti cijenu Proizvoda ili odstupiti od ugovora.
5. U odnosu na Korisnika koji nije potrošač u smislu Zakona od 23. travnja 1964. Građanski zakonik, odgovornost Jamca za štetu koja proizlazi iz ovog jamstva i/ili u vezi s njegovim sklapanjem i izvršenjem, bez obzira na pravni naslov, ograničena je na maksimalnu vrijednost neispravnog Proizvoda.

II. Jamstveni rok

Elementi Proizvoda	Jamstveni rok
Skarifikator/aerator	24 mjeseca od datuma kupnje Proizvoda prikazanog u ovom jamstvenom listu
Vreća za iskopani materijal, elementi za montažu	Nije pokriveno jamstvom.

III. Uvjeti korištenja jamstva

1. Predočenje od strane korisnika popunjenog jamstvenog lista Proizvoda i potvrđivanje od strane Korisnika okolnosti kupnje Proizvoda, npr. predočenjem računa, fakture itd. Kako bi učinkovito riješili reklamaciju preporuča se da Korisnik dostavi sve elemente navedene u "Kompletu uređaja" zajedno s Proizvodom za reklamaciju koja se nalazi u Uputama za upotrebu.
2. Poštovanje od strane korisnika preporuka sadržanih u Uputama za uporabu i jamstvenom listu.
3. Jamstvo vrijedi isključivo na području Republike Poljske i EU.
4. Jamstvo ne obuhvaća kvarove Proizvoda nastale posebno kao rezultat:
a. Nepoštivanja od strane Korisnika uvjeta navedenih u Uputama za uporabu, posebno u pogledu pravilnog korištenja, održavanja i čišćenja;
b. Korištenja od strane Korisnika sredstava za čišćenje ili održavanje koja nisu u skladu s Uputama za uporabu;
c. Nepravilnog skladištenja i transporta Proizvoda od strane Korisnika;
d. Neovlaštene izmjene i/ili modifikacije Proizvoda od strane Korisnika koje nisu dogovorene s Jamcem;
e. Korištenja od strane Korisnika potrošnog materijala u Proizvodu koji nije u skladu s Uputama za uporabu.
5. Korisnik koji nije potrošač u smislu zakona od 23. travnja 1964. Građanski zakonik gubi jamstvo na Proizvod u kojem:
- je Korisnik je uklonio, promijenio ili oštetio serijske brojeve, oznake datuma i natpisne pločice;
- pečati su oštećeni od strane Korisnika ili pokazuju znakove manipulacije od strane Korisnika.
6. Pozor! Radnje povezane sa svakodnevnim radom Proizvoda, koje proizlaze, između ostalog iz Upute za uporabu Korisnik je dužan provoditi samostalno i o svom trošku.

IV. Procedura reklamacije

1. U slučaju utvrđivanja neispravnog rada Proizvoda, prije podnošenja reklamacije, provjerite jesu li sve radnje navedene posebno u Uputama za uporabu, izvršene ispravno.
2. Preporučujemo podnošenje reklamacije odmah, najbolje u roku od 7 dana od dana uočavanja kvara Proizvoda. Korisnik koji nije potrošač u smislu zakona od 23. travnja 1964. Građanski zakonik gubi prava koja proizlaze iz ovog jamstva ako se reklamacija ne podnese u roku od 7 dana.
3. Reklamacija se može podnijeti, između ostalog, na mjestu kupnje Proizvoda, u jamstvenom servisu ili pismeno na sljedeću adresu: Dedra Exim Sp. z o.o., ul. 3 Maja 8, 05-800 Pruszków.
4. Korisnik može podnijeti reklamaciju putem obrasca dostupnog na web stranici www.dedra.pl. ("Obrazac za reklamaciju").
5. Adrese jamstvenih servisa za pojedine zemlje dostupne su na web stranici www.dedra.pl. U slučaju nedostatka jamstvenog servisa za određenu zemlju, preporuča se slanje reklamacija na sljedeću adresu: Dedra Exim Sp. z o.o. ul. 3 Maja 8, 05-800 Pruszków (Poljska).
6. S obzirom na sigurnost Korisnika, zabranjeno je koristiti neispravan proizvod.
7. Pozor! Korištenje neispravnog Proizvoda opasno je za zdravlje i život Korisnika.
8. Izvršenje obveza koje proizlaze iz jamstva održat će se u roku od 14 radnih dana od dana isporuke Proizvoda koji korisnik reklamira.
9. Prije dostave neispravnog Proizvoda na reklamaciju, preporuča se čišćenje. Preporuča se da se reklamirani Proizvod pažljivo zaštiti od oštećenja tijekom transporta (preporuča se isporuka reklamiranog Proizvoda u originalnom pakiranju).
10. Jamstveni rok se produljuje za vrijeme tijekom kojeg ga Korisnik nije mogao koristiti zbog kvara na Proizvodu obuhvaćenom jamstvom.
Jamstvo ne isključuje, ograničava ili suspendira prava Korisnika koja proizlaze iz odredbi o jamstvu za nedostatke na prodanom artiklu.

Prema čl. 13 sek. 1 i sljed. 2. Uredbe (EU) 2016/679 Europskog parlamenta i Vijeća od 27. travnja 2016. o zaštiti fizičkih osoba u vezi s obradom osobnih podataka i slobodnom kretanju takvih podataka te stavljanju izvan snage Direktive 95/46. /EC, obavještavamo vas

1. Administrator Vaših osobnih podataka navedenih u formularu je DEDRA-EXIM sp. z o. o. sa sjedištem u Pruszkówu, ul. 3 Maja 8, 05-800 Pruszków (u daljnjem tekstu: "Administrator").
2. Vaši podaci će se obrađivati isključivo u svrhu provedbe jamstvenog postupka uređaja sukladno čl. 6 st. 1 slovo. b opće uredbe o zaštiti podataka (u daljnjem tekstu: "GDPR") Davanje podataka je dobrovoljno, ali nužno za provedbu jamstvenog postupka.
3. Vaši podaci će se obrađivati za vrijeme trajanja jamstvenog postupka te za potrebe arhiviranja u slučaju potrebe obrane od bilo kakvih potraživanja prema Administratoru, najduže do isteka istih.
4. Vaši podaci mogu se priopćiti samo subjektima koji obrađuju podatke za administratora na temelju pisanog ugovora o povjeravanju obrade osobnih podataka koji između ostalog daje: tehnička služba, održavanje hostinga ili web stranica, IT služba, kurirska tvrtka. Dobavljači Administratora dužni su osigurati sigurnost podataka i ispunjavati uvjete važećih zakona vezanih uz zaštitu osobnih podataka te ne smiju koristiti povjerene osobne podatke u druge svrhe osim onih navedenih u ugovoru s Administratorom.
5. Vaši podaci neće se obrađivati na automatizirani način, uključujući u obliku profiliranja, i neće se prenositi u treću zemlju/međunarodnu organizaciju.
6. Imate pravo pristupa svojim podacima te pravo na ispravak, brisanje, ograničenje obrade, pravo na prijenos podataka, pravo na prigovor u bilo kojem trenutku.
7. Za sva pitanja vezana uz obradu Vaših osobnih podataka od strane Administratora, možete nas kontaktirati na sljedeću e-mail adresu: daneosobowe@dedra.pl.
8. Imate pravo podnijeti pritužbu tijelu nadležnom za zaštitu osobnih podataka.

BG Съдържание

1. Снимки и чертежи
2. Описание на устройството
3. Предназначение на устройството
4. Ограничение на използването
5. Технически данни
6. Подготовка за работа
7. Връзка с мрежата
8. Включване на устройството
9. Използване на устройството
10. Текуща поддръжка
11. Резервни части и принадлежности
12. Дефекти, отстранени самостоятелно
13. Завършване на оборудването
14. Информация за потребителите относно изхвърлянето на електрическо и електронно оборудване
15. Гаранционна карта

Превод на оригиналните инструкции

Декларацията за съответствие е приложена към ръководството като отделен документ. При липса на декларация за съответствие, моля, свържете се с Dedra Exim Sp. z o.o.
Общите правила за безопасност са включени в отделна брошура в ръководството.

ПРЕДУПРЕЖДЕНИЕ. Прочетете всички предупреждения, обозначени със символа, и всички инструкции.

Неспазването на следните предупреждения и инструкции за безопасност може да доведе до токов удар, пожар или сериозно нараняване.

Запазете всички предупреждения и инструкции за бъдеща употреба.

2. Описание на устройството

Фиг. A: 1 - дръжка, 2 - лост за превключване, 3 - предпазно устройство за превключване, 4 - монтажни елементи, 5 - градински удължител, 6 - щепсел, 7 - капак на коша, 8 - кош за отпадъци, 9 - лост за регулиране на работната дълбочина, 10 - регулиране на наклона на дръжката.

3. Предназначение на устройството

Електрическият вертикулатор е предназначен за грижа за тревни площи на равни и заравнени повърхности, както и на склонове с лек наклон. Вертикулаторът може да се използва за събиране на изкопания материал в контейнер или за работа без контейнер.
Допустимо е устройството да се използва при ремонтни и строителни дейности, ремонтни работилници, любителска работа, като се спазват условията за използване и допустимите условия на работа, съдържащи се в инструкциите за експлоатация.

4. Ограничения за използване

ВНИМАНИЕ **Уредът може да се използва само в съответствие с "Разрешените условия на работа" по-долу.**

Не използвайте вертикулатора за загребване на отрязани стъбла, почистване на пътеки, изравняване на неравни площи (напр. могили, направени от кътрици) и други дейности.

ВНИМАНИЕ **Неразрешените промени в механичната и електрическата конструкция, всякакви модификации, операции по поддръжката, които не са описани в инструкциите за експлоатация, ще се считат за незаконни и ще доведат до незабавна загуба на гаранционни права, а декларацията за съответствие ще стане невалидна.**

Неправилното използване или използването в противоречие с инструкциите за експлоатация ще доведе до незабавна загуба на гаранционните права.

Допустими условия на труд
S1 - непрекъсната работа
Не работете по време на валежи

5. Технически данни

Модел на оборудването	DED8705	DED8706
Работно напрежение [V]	230~	230~
Честота [Hz]	50	50
Клас на защита	II	II
Мощност [W].	1500	1800
Степен на защита	IPX4	IPX4
Скорост [min]$^{-1}$	3000	3500
Капацитет на кошницата [L]	30	45
Работна ширина [mm]	320	380
Диапазон на регулиране на работната дълбочина [mm]	4-12	3-12
Брой настройки на работната дълбочина	3	4
Височина на транспортната позиция [mm]	4	6
Ниво на вибрации, измерено при ръкохватка a_h [m/s]^2	4,246	1,679
Неопределеност на измерването K [m/s]^2	1,5	1,5
Емисии на шум:		
Ниво на звуково налягане L_{pA} [dB(A)] / Неопределеност на измерването K_{pA}	84,3 / 3	90,2 / 3
Ниво на звукова мощност L_{WA} [dB(A)] / Неопределеност на измерването K_{WA} [dB(A)]	96,75 / 1,08	105,17 / 3
Гарантирано ниво на звукова мощност L_{WA} [dB(A)]	98	108
Единично тегло [kg].	9,3	12,8

Информация за вибрациите и шума
Комбинираната стойност на вибрациите a_h и неопределеността на измерването са определени в съответствие с EN 50636-2-92 и са дадени в таблицата.
Емисиите на шум са определени в съответствие с ISO 11094:1991 Стойностите са дадени в таблицата по-горе.

ВНИМАНИЕ **Шумът може да причини увреждане на слуха, винаги носете защита на слуха, когато работите!**

Декларираната обща стойност на вибрациите/шума е измерена в съответствие със стандартен метод за изпитване и може да се използва за сравняване на едно устройство с друго. Обявеното ниво на вибрации/шум може да се използва и за предварителна оценка на експозицията на вибрации/шум.
Нивото на вибрации/шум по време на действителното използване на оборудването може да се различава от обявените стойности в зависимост от използването на работните инструменти, по-специално от вида на обработвания детайл, и от необходимостта да се определят мерки за защита на оператора. За да се направи точна оценка на експозицията при действителните условия на използване, трябва да се вземат предвид всички части на работния цикъл, включително периодите, когато машината е изключена или когато е включена, но не се използва за работа.

6. Подготовка за работа

ВНИМАНИЕ **Извършвайте всички подготвителни операции, когато устройството е изключено от електрическата мрежа. Внимание: внимавайте да не повредите кабела.**

Сглобяване и разглобяване на устройството
След изваждане на устройството от опаковката, то трябва да се сглоби преди първата употреба.

DED8705
Вкарайте огънатите части на дръжката (фиг. В) в основната част на устройството до осезаемо съпротивление, така че направените в тях отвори да са насочени към външната страна на устройството, а самите тръби на дръжката да са наклонени към задната част на устройството. След това завийте монтажния винт, разположен в корпуса, през този отвор (фиг. В, 1). Монтирайте правите тръби на дръжките към сглобените компоненти, като използвате монтажните елементи (фиг. А, 4). Монтирайте превключвателя към U-образната дясна част на дръжката (фиг. А, 1), както е показано на чертежа (фиг. Д). Прокарайте монтажните винтове (фиг. Е, 4) през скобата и дръжката (фиг. Е, 3, 2) и ги завийте в корпуса на превключвателя (фиг. Е, 1). Под превключвателя нанижете закачалката за удължител на дръжката. (фиг. А, 5). Монтирайте дръжката с монтажните елементи (фиг. А, 4) към монтираните преди това елементи. Закрепете захранващия кабел към дръжката с доставените щипки или триплекси.

DED8706
Закрепете към основната част на устройството (фиг. Г, 1) с помощта на винтове с пластмасово копче (фиг. Г, 3) огънатите компоненти на дръжката със зъбния механизъм (фиг. Г, 2) по такъв начин, че индикаторът на зъбния механизъм да съвпада с един от трите индикатора на основната част на устройството, а самите компоненти да са наклонени на фона на устройството. Нанижете U-образната тръба без превключвателя на удължаващата тръба (фиг. Б, 5) и я прикрепете с монтажните елементи (фиг. Б, 4) към предварително монтираните части, така че връзката да е стабилна при затягане на лоста. Използвайте монтажните елементи (фиг. Б, 4), за да закрепите частта на ръкохватката с превключвателя (фиг. Б, 1) към монтираните части. Закрепете захранващия кабел към дръжката с доставените скоби или триплекси.
Всяка демонтажна операция на устройството трябва да се извърши по подобен начин.

Сглобяване на кошницата
Поставете текстилната част на кошницата върху металната рамка и фиксирайте всички ключалки (фиг. Е). Когато работите с бункера за отпадъци, повдигнете капака на канала за изхвърляне (фиг. А/В, 7), поставете уловителите на бункера в дръжките и след това спуснете капака.

Задаване на работната дълбочина
За настройване на работната дълбочина се използва специален лост (фиг. А/В, 9). С него може да се настройва работната дълбочина или транспортната позиция. Транспортната позиция се използва за транспортиране на къси разстояния и за маневриране в работното поле. Работната дълбочина трябва да се настройва в зависимост от нуждите на обработваната площ. Неизползван режещ инструмент на равен терен не трябва да работи по-дълбоко от 4 мм. За да промените позицията, издърпайте лоста нагоре (DED8705) или настрани (DED8706) и преместете лоста в друг слот.

Регулиране на наклона на дръжката (DED8706)
За да регулирате наклона на дръжката, разхлабете механизма за регулиране на дръжката (фиг. В, 10) с помощта на копчето и изберете едно от трите специални работни положения. Стрелката на елемента на дръжката при механизма за регулиране на наклона на зъбите трябва да съвпада със скалата на корпуса на устройството. След като изберете позицията, застопорете я отново с помощта на копчето.

Мониторинг на състоянието
Преди всяка употреба състоянието на работните инструменти, предпазителите, електрическите компоненти, защитите и другите компоненти на машината трябва да се проверява в сервиза. За да проверите работния механизъм, пуснете машината за кратко време и наблюдавайте дали тя издава смущаващи звуци или дали вибрациите са необичайни. Забранено е използването на уреда, ако се установи, че даден компонент е дефектен. Ако бъде открита неизправност, възложете на уреда да бъде ремонтиран.

Свързване към захранването
ВНИМАНИЕ **Използвайте само градински удължители, подходящи за употреба на открито.**

Прекарайте захранващия кабел през висулката (фиг. А/В, 5) и го свържете към щепсела, разположен на дръжката (фиг. А/В, 6). Разположете кабела така, че да е зад потребителя.

ВНИМАНИЕ **Винаги се уверявайте, че захранващият кабел не се намира пред оператора. Ако бъде настъпен отпред, той може да се повреди и съществува риск от токов удар.**

7. Връзка с мрежата

ВНИМАНИЕ **Преди да свържете уреда към източник на захранване, се уверете, че захранващото напрежение отговаря на стойността, посочена на табелката с номиналните стойности.**

Захранващата инсталация трябва да бъде направена в съответствие със съществените изисквания за електрически инсталации и да отговаря на изискванията за безопасност при употреба. Параметрите за минималното сечение на захранващия кабел и номиналната стойност на предпазителя в зависимост от мощността на уреда са дадени в таблицата по-долу:

Мощност на устройството [W].	Минимално напречно сечение на проводника [mm]^2	Минимален предпазител тип C [A].
1400÷2300	1,5	16

Монтажът трябва да се извърши от квалифициран електротехник. Когато използвате удължителни кабели, уверете се, че сечението на проводниците не е по-малко от необходимото (вж. таблицата). Разположете електрическия кабел така, че да няма опасност от прерязване по време на работа. Не използвайте повредени удължителни кабели. Периодично проверявайте състоянието на захранващия кабел. Не дърпайте захранващия кабел.

8. Включване на устройството

ВНИМАНИЕ **Преди да стартирате устройството, е необходимо да извършите стъпките, описани в раздела "Подготовка за работа".**

Устройството се активира чрез последователност - първо натиснете бутона, разположен в превключвателя (фиг. А/В, 3). Докато държите бутона натиснат, издърпайте леко пръчката към дръжката (фиг. А/В, 2). Двигателят ще се задейства. Когато пуснете бутона за защита от случайно стартиране, двигателят ще продължи да работи, пускането на пръчката ще изключи двигателя.

9. Използване на устройството

Скарификацията и аерирането са поддържащи процедури: те стимулират растежа на тревата, увеличават нейната плътност, предизвикват загиване на плевелите и премахват мъртвите части на растенията. Тези обработки трябва да се извършват два пъти годишно: през есента и рано напролет, в периода на слаба активност на тревната растителност. Тревната площ не трябва да бъде прекомерно мокра, тъй като това може да доведе до увреждане.
Преди да започнете работа, изберете дълбочината с помощта на лоста.
Регулирайте работната дълбочина според степента на замърсяване на тревната площ, за да не претоварите двигателя на вертикулатора.
Работата трябва да се извършва в прави ленти, така че следващото преминаване да е в непосредствена близост до предишното, но да не го застъпва. Бъдете особено внимателни, когато сменяте посоката на работа. За постигане на най-добри резултати е препоръчително една и съща работа да се извършва в посока, перпендикулярна на предходната, за цялата обработвана площ.
Обърнете внимание на запълването на бункера по време на работа. Редовно изпразвайте коша, не допускайте той да се препълни.

Работа без кошница
Машината позволява работа без кош. По време на тази операция отпадъците се извличат върху повърхността на тревата. Отпадъците от тревната площ трябва да се събират. Това подобрява растежа на тревата, като улеснява абсорбирането на водата, предотвратява ерозията на почвата, забавя растежа на плевелите и др.

Изключване на захранването
ВНИМАНИЕ **Изключвайте източника на захранване всеки път:**
- ако потребителят се отдалечи от машината.
- преди отстраняването на препятствието
- преди да проверите, почистите или използвате машината
- след удар с чужд предмет да проверите машината за повреди.
- ако машината започне да вибрира прекомерно, за незабавна проверка.

Ако се установи повреда, предайте устройството за ремонт.

10. Текуща поддръжка

ВНИМАНИЕ **Извършвайте всички операции по поддръжката, когато устройството е изключено от електрическото захранване.**

ВНИМАНИЕ **Не докосвайте опасни движещи се части, преди машината да е изключена от електрическото захранване и движещите се части да са спрели напълно.**

За да се осигури безопасна работа и да се удължи експлоатационният живот на уреда, трябва да се извършва редовно сервизно обслужване в условията на сервиза. Заменяйте износените или повредени части, за да поддържате безопасността на работа. Неизвършването на дейности по поддръжката или неправилното им извършване може да доведе до намаляване на експлоатационния живот на уреда и в краен случай до авария.

ВНИМАНИЕ **Сервизните операции не трябва да се извършват, преди всички опасни движещи се части да са спрели.**

Сглобяване и разглобяване на работни инструменти

ВНИМАНИЕ **Винаги носете защитни ръкавици.**

За да демонтирате/замените работния инструмент, поставете машината така, че да имате достъп до приставката на работния накрайник. Разхлабете винтовете на приставката за работния вал (DED8705) или гайката с копче (DED8706). Свалете едната страна на вала от неговото закрепване, след което свалете другата страна от задвижващия щифт. Сглобете съответния работен вал, като поставите вала върху задвижващата ос, поставите лагера на вала в гнездото и завъртите закрепването на вала.

Почистване

Почиствайте уреда след всяка употреба, за да отстраните всички останали растителни остатъци. За по-обстойно почистване може да се използва леко влажна кърпа с евентуално добавяне на неагресивни почистващи препарати.

Съхранение и транспортиране

Когато устройството не се използва, го съхранявайте на сухо място в транспортна позиция, на място, недостъпно за деца. За да се спести място, е допустимо да се разхлабят монтажните елементи (фиг. A/B, 4) и да се сгъне дръжката. Уредът и другите компоненти, изброени в сглобката, трябва да се транспортират по такъв начин, че да не бъдат изложени на вредни условия на околната среда, като влажност, валежи, налягане, което може да доведе до механични повреди, и други условия, които могат да окажат отрицателно въздействие върху уреда. Съхранявайте и транспортирайте елементите за рязане на метал в специален капак. За кратки разстояния уредът може да се бута на колелата си с настроена транспортна позиция или да се пренася, като се държи за транспортната дръжка.

11. Резервни части и принадлежности

За закупуване на резервни части и аксесоари се свържете с Dedra Exim Service. Данните за контакт можете да намерите на страница 1 от ръководството.
Когато поръчвате резервни части, посочете номера на партидата върху табелката с имената и номера на частта от монтажния чертеж.
По време на гаранционния период ремонтите се извършват в съответствие с условията, посочени в гаранционната карта. Моля, предайте дефектния продукт за ремонт на мястото на покупката (продавачът е длъжен да приеме дефектния продукт), изпратете го в централния сервизен център на Dedra Exim или го изпратете в сервизния център, който е най-близо до вашето местоживеене (списък на сервизните центрове на www.dedra.pl). Моля, приложете попълнената гаранционна карта. След изтичане на гаранционния срок ремонтите се извършват от централния сервиз. Изпратете дефектния продукт до сервизния център (транспортните разходи се заплащат от потребителя).

12. Дефекти, отстранени самостоятелно

ВНИМАНИЕ **Изключете устройството от електрическата мрежа, преди да извършвате самостоятелно отстраняване на неизправности.**

Проблем	Причина	Решение
Устройството не работи	Дефектен превключвател	Поръчайте сервизно обслужване на устройството
	Няма захранване	Проверете захранването
	Грешен щепсел	Прикрепете правилно
Устройството започва с трудности	Превишаване на работните параметри	Намаляване на натоварването на електроинструмента
Не много ефективна работа	Износен работен накрайник	Заменете инструмента
Двигателят прегрява	Запушени въздушни отвори	Почистете отворите
	Превишаване на работните параметри	Изключете електроинструмента, оставете работата да се охлади напълно

13. Завършване на оборудването

1. вертикулатор/аератор с вертикулиращ валяк - 1 бр. (DED8705 или DED8706), 2. аериращ валяк - 1 бр., 3. контейнер за трева - 1 бр., 4. монтажни елементи - 1 бр., 5. гаечен ключ - 1 бр. (DED8705).

14. Информация за потребителите относно изхвърлянето на електрическо и електронно оборудване (приложимо за домакинства)

Символът, изобразен върху продуктите или придружаващата ги документация, указва, че дефектното електрическо или електронно оборудване не трябва да се изхвърля заедно с битовите отпадъци. Ако трябва да изхвърлите, да използвате повторно или да възстановите компоненти, е правилно да ги занесете в специализиран пункт за събиране, където ще бъдат приети безплатно. Информация за местоположението на пунктовете за събиране на употребявано оборудване се предоставя от местните власти, например на техните уебсайтове.
Правилното рециклиране на устройствата ви позволи да спестите ценни ресурси и да избегнете отрицателни въздействия върху здравето и околната среда в резултат на възможното наличие на: опасни вещества, смеси и компоненти в оборудването.
Неправилното изхвърляне на отпадъци е свързано с риск от санкции съгласно съответните местни разпоредби.

Потребители в страни от ЕС: Ако трябва да изхвърлите електрическо или електронно оборудване, моля, свържете се с най-близкия пункт за продажба или с вашия доставчик, който ще ви предостави допълнителна информация.
Изхвърляне в страни извън Европейския съюз: Този символ се отнася само за страните от Европейския съюз. Ако желаете да изхвърлите този продукт, моля, свържете се с местните власти или с търговеца за правилния начин на изхвърляне.

Гаранционна карта

Номер на поръчката: ..... Номер на партидата: .....

(наричан по-долу "Продуктът")

Дата на закупуване на продукта: .....

Печат на дилъра

Дата и подпис на продавача: .....

Изявление на потребителя:

Потвърждавам, че съм информиран за условията на гаранцията и за последиците от неспазването на указанията в инструкцията за експлоатация и гаранционната карта. Запознат съм с условията на тази гаранция, което потвърждавам със саморъчния си подпис:

....

Дата и място Подпис на потребителя

I. Отговорност за продукта

(1) Гарант - Dedra Exim Sp. z o.o. със седалище в Прушков, адрес: гр: 3 Maja 8, 05-800 Pruszków, KRS 0000062517, Окръжен съд за столицата Варшава във Варшава, XIV икономическо отделение на Националния съдебен регистър, NIP 527-020-49-33, акционерен капитал: 100 980,00 PLN.
2 Съгласно условията, посочени в тази гаранционна карта, Гарантът гарантира Продукта, произхождащ от дистрибуцията на Гаранта.
(3) Отговорността по гаранцията покрива само дефекти, възникнали по причини, присъщи на Продукта в момента на предоставянето му на Потребителя.
(4) По силата на гаранцията Потребителят има право на безплатен ремонт на Продукта, при условие че дефектът се е проявил по време на гаранционния период. Методът на ремонт на Продукта (методът на ремонт) е по преценка на Гаранта. Ако Гарантът установи, че ремонтът не е възможен, той си запазва правото да замени дефектния елемент или целия Продукт с бездефектен, да намали цената на Продукта или да се откаже от договора.
По отношение на потребител, който не е потребител по смисъла на Закона от 23 април 1964 г. Граждански кодекс, отговорността на Гаранта за вреди, произтичащи от тази гаранция и/или във връзка с нейното сключване и изпълнение, независимо от правния титул, е ограничена до максималната стойност на дефектния Продукт.

II. Гаранционен период

Компоненти на продукта	Продължителност на гаранционната защита
Разрохквач/аератор	24 месеца от датата на закупуване на Продукта, както е посочено в тази гаранционна карта
Торба за драгирани материали, компоненти за двигатели	Не се покрива

III. Условия за ползване на гаранцията

Потребителят трябва да представи попълнената гаранционна карта на Продукта и да докаже обстоятелствата на закупуване на Продукта от Потребителя, напр. чрез представяне на касова бележка, фактура и др. За целите на ефективното разглеждане на жалби се препоръчва Потребителят да представи заедно с Продукта всички компоненти, посочени в "Комплектоване на устройството", съдържащо се в Ръководството за потребителя.
2. че потребителят спазва инструкциите в ръководството за експлоатация и гаранционната карта.
Гаранцията обхваща само територията на Република Полша и ЕС.
Гаранцията не покрива дефекти на Продукта, произтичащи по-специално от:
a. Неспазване от страна на потребителя на условията, посочени в инструкциите за експлоатация, по-специално по отношение на правилната експлоатация, поддръжка и почистване;
b. Използване на продукти за почистване или поддръжка от страна на потребителя, които не съответстват на инструкциите за експлоатация;
c. Неподходящо съхранение и транспортиране на Продукта от страна на Потребителя;
d. Неразрешени промени и/или изменения на Продукта от страна на Потребителя, които не са били съгласувани с Гаранта;
e. Използването от страна на Потребителя в Продукта на консумативи, които не съответстват на Инструкцията за експлоатация.
(5) Потребител, който не е потребител по смисъла на Закона от 23 април 1964 г. Граждански кодекс, губи гаранцията за Продукта, в който:
- серийните номера, обозначенията за дата и табелките с номинални стойности са били отстранени, променени или повредени от потребителя;
- пломбите са били повредени от потребителя или имат следи от манипулация от страна на потребителя.

Внимание: Потребителят трябва да извършва дейностите, свързани с ежедневната експлоатация на Продукта, произтичащи, наред с другото, от Инструкциите за употреба, сам и за своя сметка.

IV. Процедура за подаване на жалби

(1) В случай, че се установи, че Продуктът работи неправилно, трябва да се уверите, че всички стъпки, посочени в инструкциите за експлоатация, са извършени правилно, преди да предявите рекламация.
(2) Препоръчително е да подадете жалба незабавно, за предпочитане в рамките на 7 дни от забелязването на дефект в Продукта. Потребител, който не е потребител по смисъла на Закона от 23 април 1964 г. Граждански кодекс, губи правата, произтичащи от тази гаранция, ако рекламацията не бъде направена в рамките на 7 дни.
(3) Уведомяването за жалба може да се извърши, inter alia, на мястото на закупуване на Продукта, в гаранционното обслужване или писмено на адреса: Dedra Exim Sp. z o.o., ul. 3 Maja 8, 05-800 Pruszków.
(4) Потребителят може да подаде жалба, като използва формуляра, достъпен на уебсайта www.dedra.pl. ("Формуляр за гаранционна рекламация").
5. адресите на гаранционното обслужване за отделните страни са достъпни на адрес www.dedra.pl. Ако няма гаранционен сервиз за дадена страна, препоръчваме да отправяте гаранционни претенции на адрес: Dedra Exim Sp. z o.o. ul. 3 Maja 8, 05-800 Pruszków (Полша).
6 С оглед на безопасността на Потребителя е забранено използването на дефектен Продукт.
7 Внимание: Използването на дефектен Продукт е опасно за здравето и живота на Потребителя.
8 Изпълнението на задълженията по гаранцията ще се осъществи в рамките на 14 работни дни, считано от датата на доставка на декларирания Продукт от Потребителя.
9. преди да предадете дефектния Продукт за рекламация, се препоръчва да го почистите. Препоръчва се Продуктът за рекламация да бъде внимателно защитен от повреди по време на транспортиране (препоръчва се Продуктът за рекламация да се достави в оригиналната му опаковка).
(10) Гаранционният срок се удължава с времето, през което Потребителят не е могъл да използва Продукта, обхванат от гаранцията, поради дефект.
Гаранцията не изключва, не ограничава и не спира правата на Потребителя, произтичащи от гаранционните разпоредби, за дефекти на продадените стоки.

В съответствие с член 13, параграфи 1 и 2 от Регламент (ЕС) 2016/679 на Европейския парламент и на Съвета от 27 април 2016 г. относно защитата на физическите лица във връзка с обработването на лични данни и относно свободното движение на такива данни и за отмяна на Директива 95/46/ЕО ("ОРЗД"), с настоящото Ви информираме, че

1. Администраторът на Вашите лични данни, посочени във формуляра е DEDRA-EXIM sp. z o.o. със седалище в Прушков, на ул. 3 Maja 8, 05-800 Прушков (по-нататък: „Администратор”).
2. Вашите лични данни ще се обработват изключително с цел провеждане на гаранционната процедура на устройството съгласно ст. 6 ал. 1 буква “б” от Общия регламент за защита на личните данни (по-нататък: „ОРЗД”) Посочване на данните е доброволно, но е необходимо за провеждане на гаранционната процедура.
3. Вашите лични данни ще се обработват през срока на разглеждането на провеждане на гаранционната процедура и за архивни цели при необходимост от защита от евентуалните претенции към Администратора не по-дълго отколкото до датата на давността им.
4. Вашите лични данни могат да се обявяват изключително на операторите, обработващи данните в полза на Администратора въз основа на писмен договор за възлагане на обработването на личните данни, предоставящи, м.др. услуги по технически сервиз, хостинг или обслужване на уеб-сайта, по IT обслужване, на куриерска служба. Доставчиците на Администратора са задължени да осигурят защита на личните данни и да отговарят на изискванията на действащото законодателство, свързано със защита на личните данни и не могат да използват доверените им лични данни за целите, различни от определените в договор с Администратора.
5. Вашите данни няма да бъдат обработвани по автоматизиран начин, в това число във формата на профилиране, и няма да се предоставят в трета страна/международна организация.
6. Имате право на достъп до съдържанието на личните си данни и право всеки момент да ги коригирате, изтриете, ограничите обработването им, право да прехвърляте данните, право да подадете възражение.
7. По всякакви въпроси, свързани с обработването на Вашите лични данни от Администратора можете да се свържете на електронен адрес: daneosobowe@dedra.pl.;
8. Имате право да подадете жалба до органа, компетентен относно въпросите за защита на личните данни;

UA Зміст

1. Фотографії та креслення
2. Опис пристрою
3. Використання пристрою за призначенням
4. Обмеження використання
5. Технічні дані
6. Підготовка до експлуатації
7. Підключення до електромережі
8. Увімкнення приладу
9. Експлуатація приладу
10. Регулярне технічне обслуговування
11. Запасні частини та аксесуари
12. Самостійне усунення несправностей
13. Складання приладу
14. Інформація для користувачів щодо утилізації електричного та електронного обладнання
15. Гарантійний талон

Переклад оригінальної інструкції

Декларація відповідності додається до інструкції окремим документом. У разі відсутності декларації відповідності, будь ласка, зверніться до компанії Dedra Exim Sp. z o.o.
Загальні правила техніки безпеки включені в посібник окремим буклетом.

ПОПЕРЕДЖЕННЯ. Прочитайте всі попередження, позначені цим символом, та всі інструкції.

Недотримання наведених нижче попереджень та інструкцій з техніки безпеки може призвести до ураження електричним струмом, пожежі або серйозної травми.

Зберігайте всі попередження та інструкції для подальшого використання.

2. Опис пристрою

Рис. A: 1 - рукоятка, 2 - важіль вимикача, 3 - запобіжник вимикача, 4 - елементи кріплення, 5 - садова подовжувальна штанга, 6 - вилка, 7 - кришка кошика, 8 - сміттєвий бак, 9 - важіль регулювання робочої глибини, 10 - регулювання нахилу рукоятки.

3. Використання пристрою за призначенням

Електричний вертикуттер призначений для догляду за газоном на плоских і рівних поверхнях, а також на схилах з невеликим нахилом. Електричний вертикуттер призначений для плоских і рівних поверхонь, а також схилів з невеликим ухилом.
Допускається використання машини в ремонтно-будівельних роботах, ремонтних майстернях, аматорських роботах при дотриманні умов експлуатації та допустимих режимів роботи, викладених в інструкції з експлуатації.

4. Обмеження використання

Струнко **Верстат можна використовувати тільки відповідно до "Дозволених умов експлуатації", наведених нижче.**

Забороняється використовувати вертикуттер для згрібання скошеної трави, очищення доріжок, вирівнювання нерівних ділянок (наприклад, горбків, зроблених кротами) та інших робіт.

Струнко **Несанкціоновані зміни механічної та електричної конструкції, будь-які модифікації, операції з технічного обслуговування, не описані в інструкції з експлуатації, вважаються незаконними і призводять до негайної втрати гарантійних прав, а декларація відповідності стає недійсною.**

Використання не за призначенням або використання, що не відповідає інструкції з експлуатації, призводить до негайної втрати гарантійних прав.

Допустимі умови експлуатації
S1 - безперервна робота
Не працювати під час опадів

5. Технічні дані

Модель пристрою	DED8705	DED8706
Робоча напруга [V]	230~	230~
Частота [Гц]	50	50
Клас захисту	II	II
Потужність [Вт]	1500	1800
Ступінь захисту	IPX4	IPX4
Частота обертання [об/хв]	3000	3500
Об'єм кошика [л]	30	45
Робоча ширина [мм]	320	380
Діапазон регулювання робочої глибини [мм]	4-12	3-12
Кількість налаштувань робочої глибини	3	4
Висота транспортного положення [мм]	4	6
Рівень вібрації, виміряний на рукоятці ah [м/с2].	4,246	1,679
Невизначеність вимірювання K [м/с2].	1,5	1,5
Випромінювання шуму		
Рівень звукового тиску LpA [дБ(A)] / Невизначеність вимірювання KpA	84,3 / 3	90,2 / 3
Рівень звукової потужності LWA [дБ(A)] / Невизначеність вимірювання KWA [дБ(A)].	96,75 / 1,08	105,17 / 3
Гарантований рівень звукової потужності LWA [дБ(A)]	98	108
Вага пристрою [кг]	9,3	12,8

Інформація про вібрації та шум

Комбіноване значення вібрації ah і невизначеність вимірювання були визначені відповідно до EN 50636-2-92 і наведені в таблиці.
Рівень шуму був визначений відповідно до ISO 11094:1991, значення наведені в таблиці вище.

⚠ Струнко **Шум може призвести до пошкодження слуху, завжди використовуйте засоби захисту органів слуху під час роботи!**

Заявлене значення загальної вібрації було виміряно відповідно до стандартного методу випробувань і може використовуватися для порівняння одного обладнання з іншим. Заявлений рівень вібрації також може бути використаний для попередньої оцінки впливу вібрації.
Рівень вібрації під час фактичного використання обладнання може відрізнятися від заявлених значень, залежно від використання робочих інструментів, зокрема типу заготовки та необхідності визначення заходів для захисту оператора. Для точної оцінки впливу в реальних умовах експлуатації необхідно враховувати всі частини робочого циклу, включаючи періоди, коли машина вимкнена або коли вона увімкнена, але не використовується для роботи.

6. Підготовка до експлуатації

⚠ Струнко **Всі підготовчі роботи виконуйте при відключеному від мережі електроживлення приладі. Увага: слід бути обережним, щоб не пошкодити шланг.**

Збирання та розбирання агрегату

Після виймання пристрою з упаковки його необхідно зібрати перед першим використанням.

DED8705

До основної частини приладу вставте зігнуті частини ручки (рис. C) у відповідні отвори до відчутного опору, так, щоб отвори, зроблені в них, були звернені назовні приладу, а самі трубки ручки були нахилені до задньої частини приладу. Потім вкрутіть кріпильний гвинт, розташований в корпусі, через цей отвір (рис. C, 1). Прикріпіть прямі трубки ручок до зібраних компонентів за допомогою кріпильних елементів (мал. A, 4). Встановіть вимикач на П-подібну праву частину рукоятки (рис. A, 1), як показано на малюнку (рис. E). Протягніть кріпильні гвинти (рис. E, 4) через затискач і ручку (рис. E, 3, 2) і вкрутіть у корпус вимикача (рис. E, 1). Під вимикачем накрутіть на ручку кріплення для подовжувача. (мал. A, 5). Закріпіть ручку за допомогою кріпильних елементів (рис. A, 4) на попередньо змонтованих компонентах. Закріпіть кабель живлення на ручці за допомогою затискачів або триптихів, що входять до комплекту.

DED8706

Прикріпіть зігнуті компоненти ручки з зубчастим механізмом (рис. Г, 1) до основної частини пристрою (рис. Г, 3) за допомогою гвинтів з пластиковою ручкою (рис. Г, 3) таким чином, щоб індикатор на зубчастому механізмі збігався з однією з трьох вказівок на основній частині пристрою, а самі компоненти були нахилені на задньому плані пристрою. Надягніть U-подібну трубку без вимикача на подовжувач (рис. Б, 5) і прикріпіть її за допомогою монтажних елементів (рис. Б, 4) до раніше змонтованих деталей таким чином, щоб з'єднання було стійким при затягуванні важеля. За допомогою монтажних елементів (рис. Б, 4) прикріпіть деталь ручки з вимикачем (рис. Б, 1) до зібраних деталей. Закріпіть кабель живлення на ручці за допомогою хомутів або триплексів, що входять до комплекту поставки.
У разі необхідності демонтуйте пристрій у такий самий спосіб.

Збирання кошика

Помістіть текстильну частину кошика на металевий каркас і зафіксуйте всі засувки (мал. F). Під час роботи з бункером підніміть кришку розвантажувального каналу (мал. A/B, 7), встановіть фіксатори бункера в ручки і опустіть кришку.

Встановлення робочої глибини

Для налаштування робочої глибини використовується спеціальний важіль (мал. A/B, 9). Він дозволяє встановити робочу глибину або транспортне положення. Транспортне положення використовується для транспортування на невеликі відстані і для маневрування на робочому полі. Робочу глибину слід встановлювати відповідно до потреб оброблюваної ділянки. Невикористаний ріжучий інструмент на рівній поверхні не повинен заглиблюватися більше ніж на 4 мм. Щоб змінити положення, потягніть важіль вгору (DED8705) або вбік (DED8706) і перемістіть важіль в інше гніздо.

Регулювання нахилу ручки (DED8706)

Щоб відрегулювати нахил рукоятки, ослабте механізм регулювання рукоятки (мал. B, 10) за допомогою ручки і виберіть одне з трьох спеціальних робочих положень. Покажчик на елементі рукоятки на механізмі граблин повинен збігатися зі шкалою на корпусі пристрою. Після вибору положення знову зафіксуйте його за допомогою ручки.

Перевірка технічного обслуговування

Перед кожним використанням необхідно перевірити в майстерні стан робочих органів, огороджень, електричних компонентів, захисних кожухів та інших компонентів машини. Для перевірки робочого механізму включіть машину на короткий проміжок часу і зверніть увагу на те, чи не з'являються сторонні шуми або ненормальна вібрація. Забороняється користуватися приладом, якщо якийсь компонент виявиться несправним. У разі виявлення несправності слід відремонтувати прилад.

Підключення до електромережі

⚠ Струнко **Використовуйте тільки подовжувачі, придатні для зовнішнього застосування.**

Протягніть шнур живлення через підвіску (мал. A/B, 5) і підключіть його до штепсельної вилки, розташованої на ручці (мал. A/B, 6). Прокладіть кабель так, щоб він знаходився позаду користувача.

⚠ Струнко **Завжди слідкуйте за тим, щоб кабель живлення не знаходився перед оператором. Якщо на нього наступити спереду, він може бути пошкоджений і існує ризик ураження електричним струмом.**

7. Підключення до електромережі

⚠ Струнко **Перед підключенням приладу до електромережі переконайтеся, що напруга живлення відповідає значенню, зазначеному на табличці з технічними даними.**

Електроустановка повинна відповідати основним вимогам, що пред'являються до електроустановок, і відповідати вимогам безпеки при використанні. Параметри мінімального перерізу кабелю живлення та номінального значення запобіжника залежно від потужності приладу наведені в таблиці нижче:

Потужність пристрою [W]	Мінімальний переріз провідника [mm^2]	Мінімальне значення запобіжника типу C [A]
1400÷2300	1,5	16

Установку повинен виконувати кваліфікований електрик. Використовуючи подовжувачі, переконайтеся, що переріз жил кабелю не менший за необхідний (див. таблицю). Прокладіть електричний кабель таким чином, щоб виключити ризик його перерізання під час роботи. Не використовуйте пошкоджені подовжувачі. Періодично перевіряйте стан кабелю живлення. Не тягніть за кабель живлення.

8. Увімкнення приладу

⚠ Струнко **Перед запуском пристрою необхідно виконати дії, описані в розділі "Підготовка до роботи".**

Прилад запускається за допомогою послідовності дій - спочатку натисніть кнопку, розташовану на вимикачі (мал. A/B, 3). Утримуючи кнопку натиснутою, злегка потягніть паличку до ручки (рис. A/B, 2). Двигун запуститься. Якщо відпустити кнопку захисту від випадкового запуску, двигун продовжить працювати, якщо відпустити палицю - двигун вимкнеться.

9. Експлуатація приладу

Вертикуляція та аерація є процедурами технічного обслуговування: вони стимулюють ріст трави, збільшують її густоту, призводять до загибелі бур'янів і видаляють відмерлі частини рослин. Ці процедури слід проводити двічі на рік: восени і ранньою весною, в період низької активності трав'яного покриву. Газон не повинен бути надмірно вологим, оскільки це може призвести до його пошкодження.
Перед початком роботи виберіть глибину за допомогою важеля.
Відрегулюйте робочу глибину відповідно до ступеня забруднення газону і так, щоб не перевантажувати двигун вертикуттера.
Працюйте на прямих смугах так, щоб наступний прохід безпосередньо прилягав до попереднього, але не перекривав його. Будьте особливо обережні при зміні напрямку роботи. Для досягнення найкращих результатів рекомендується виконувати одну і ту ж роботу в напрямку, перпендикулярному до попереднього, на всій оброблюваній ділянці.
Під час роботи слідкуйте за наповненням кошика. Регулярно спорожняйте кошик, не допускайте його переповнення.

Робота без кошика

Машина дозволяє працювати без кошика. Під час цієї операції відходи висипаються на поверхню газону. Збирайте відходи з поверхні газону. Це покращує ріст трави, полегшуючи поглинання води, запобігаючи ерозії ґрунту, сповільнюючи ріст бур'янів тощо.

Відключення електроживлення

⚠ Струнко **Щоразу від'єднуйте джерело живлення:**
- якщо користувач відходить від машини
- перед усуненням перешкод
- перед перевіркою, чищенням або експлуатацією машини
- після удару об сторонній предмет, щоб візуально перевірити, чи не пошкоджено машину
- якщо машина починає надмірно вібрувати, для негайної перевірки.

У разі виявлення несправності віддати машину на ремонт.

10. Регулярне технічне обслуговування

⚠ Струнко **Виконуйте всі операції з технічного обслуговування, відключивши пристрій від електромережі.**

⚠ Струнко **Не торкайтеся небезпечних рухомих частин до того, як від'єднаєте машину від електромережі та повністю зупините рухомі частини.**

Для безпечної експлуатації та продовження терміну служби машини проводьте регулярне технічне обслуговування в умовах майстерні. Замінюйте зношені або пошкоджені деталі для підтримки експлуатаційної безпеки. Невиконання або неправильне виконання робіт з технічного обслуговування може призвести до скорочення терміну служби пристрою і, в крайньому випадку, до нещасного випадку.

⚠ Струнко **Роботи з технічного обслуговування не можна проводити до зупинки всіх небезпечних рухомих частин.**

Збирання та розбирання робочих інструментів

Завжди носіть захисні рукавички.
Для зняття/заміни робочого інструмента розташуйте пристрій таким чином, щоб мати доступ до кріплення робочого долота. Відкрутіть гвинти кріплення робочого валу (DED8705) або гайку з ручкою (DED8706). Зніміть одну сторону вала з кріплення, потім зніміть іншу сторону з ведучого штифта. Зберіть відповідний робочий вал, помістивши вал на привідну оправу, помістивши підшипник вала в гніздо і закрутивши кріплення вала.

Очищення
Очищайте пристрій після кожного використання, щоб видалити залишки рослинних залишків. Для більш ретельного очищення можна використовувати злегка вологу ганчірку з можливим додаванням неагресивного миючого засобу.

Зберігання та транспортування
Коли пристрій не використовується, зберігайте його в сухому, недоступному для дітей місці в транспортному положенні. З метою економії місця дозволяється послабити кріпильні елементи (мал. A/B, 4) і скласти ручку. Прилад та інші компоненти, перераховані в збірці, повинні транспортуватися таким чином, щоб вони не піддавалися впливу шкідливих умов навколишнього середовища, таких як вологість, атмосферні опади, тиск, які можуть призвести до механічних пошкоджень, а також інших умов, які можуть мати негативний вплив на прилад. Зберігайте та транспортуйте металеві ріжучі елементи у спеціальному чохлі. На короткі відстані пристрій можна штовхати на колесах з встановленим транспортним положенням або переносити, тримаючись за ручку для транспортування.

11. Запасні частини та аксесуари

Для придбання запасних частин та аксесуарів, будь ласка, зв'яжіться з компанією Dedra Exim Service. Контактні дані можна знайти на сторінці 1 цього посібника.
При замовленні запасних частин, будь ласка, вказуйте номер партії на заводській табличці та номер деталі зі складального креслення.
Протягом гарантійного терміну ремонт здійснюється відповідно до умов гарантійного талона. Будь ласка, передайте несправний виріб для ремонту за місцем придбання (продавець зобов'язаний прийняти несправний виріб), надішліть його до центрального сервісного центру Dedra Exim або надішліть його до сервісного центру, найближчого до вашого місця проживання (список сервісних центрів на сайті www.dedra.pl). Будь ласка, додайте заповнений гарантійний талон. Після закінчення гарантійного терміну ремонт здійснюється центральним сервісним центром. Надішліть несправний виріб до сервісного центру (витрати на пересилку оплачує користувач).

12. Самостійне усунення несправностей

⚠ Струнко **Перед самостійним усуненням несправностей від'єднайте пристрій від джерела живлення.**

Проблема	Причина	Рішення
Пристрій не працює	Несправний вимикач	Зверніться до сервісного центру
	Відсутнє електроживлення	Перевірте джерело живлення
	Неправильно підключена вилка	Правильно закріпіть інструмент
Пристрій запускається з труднощами	Перевищення робочих параметрів	Зменшити навантаження на електроінструмент
Працює неефективно	Зношена робоча насадка	Замінити інструмент
Двигун перегрівається	Забиті вентиляційні отвори	Очистити отвори
	Перевищення робочих параметрів	Вимкніть електроінструмент, відкладіть роботу до повного охолодження

13. Складання приладу

1. вертикуттер/аератор з вертикутуючим роликом - 1 шт. (DED8705 або DED8706), 2. аераційний ролик - 1 шт, 3. контейнер для трави - 1 шт, 4. елементи кріплення - 1 шт, 5. шестигранний ключ - 1 шт. (DED8705).

14. Інформація для користувачів щодо утилізації електричного та електронного обладнання (стосується домогосподарств)



Інформація для користувачів щодо утилізації електричного та електронного обладнання (стосується домогосподарств)
Символ, зображений на виробах або супровідній документації, вказує на те, що несправне електричне або електронне обладнання не можна утилізувати разом з побутовими відходами. Якщо вам потрібно утилізувати, повторно використати або відновити компоненти, найкраще віднести їх до спеціалізованого пункту збору, де вони будуть прийняті безкоштовно. Інформацію про місцезнаходження пунктів збору відпрацьованого обладнання надають місцеві органи влади, наприклад, на їхніх веб-сайтах.
Правильна утилізація пристрою, допомагає зберегти цінні ресурси та уникнути негативного впливу на здоров'я та навколишнє середовище внаслідок можливої присутності в обладнаннінебезпечних речовин: речовини, суміші та компоненти.
Неправильна утилізація відходів загрожує штрафними санкціями згідно з відповідними місцевими нормами.
Користувачі в країнах ЄС: Якщо вам потрібно утилізувати електричне або електронне обладнання, зверніться до найближчої точки продажу або до вашого постачальника, який надасть вам додаткову інформацію.
Утилізація в країнах за межами Європейського Союзу: Цей символ стосується лише країн Європейського Союзу. Якщо ви хочете утилізувати цей виріб, зверніться до місцевих органів влади або дилера для отримання інформації про правильний спосіб утилізації.

Гарантійний талон

Номер замовлення: ..... Номер лоту: .....

(далі - Продукт)

Дата придбання продукту: .....

Печатка дилера

Дата та підпис продавця: .....

Заява користувача:
Я підтверджую, що ознайомлений з умовами гарантійних зобов'язань та наслідками недотримання вказівок, викладених в інструкції з експлуатації та гарантійному талоні. Я ознайомлений з умовами цієї гарантії, що підтверджую власним підписом:

....

Дата і місце Підпис користувача

I. Відповідальність за Продукт
1. Поручитель - Dedra Exim Sp. Z o.o. З місцезнаходженням у м. Прушкув, адреса: вул. 3 Мая 8, 05-800 Прушкув, KRS 0000062517, Окружний суд міста Варшави у Варшаві, XIV Економічний відділ Національного судового реєстру, NIP 527-020-49-33, статутний капітал: 100 980,00 ЗЛОТИХ.
2. Відповідно до умов, викладених у цьому гарантійному талоні, Гарант надає гарантію на Виріб, починаючи з дистрибуції Гаранта.
3. Відповідальність за гарантією поширюється лише на дефекти, що виникли з причин, притаманних Продукту на момент його доставки Користувачеві.
4. Користувач має право на безкоштовний ремонт Продукту в рамках гарантії, якщо дефект став очевидним протягом гарантійного періоду. Спосіб ремонту Товару (метод ремонту) визначається на розсуд Гаранта. Якщо Гарант виявить, що ремонт неможливий, він залишає за собою право замінити дефектний елемент або весь Продукт на бездефектний, знизити ціну Продукту або відмовитися від договору.
5. По відношенню до Користувача, який не є споживачем у розумінні Цивільного кодексу від 23 квітня 1964 року, відповідальність Гаранта за збитки, що випливають з цієї гарантії та/або у зв'язку з її укладенням та виконанням, незалежно від правового титулу, обмежується максимум вартістю дефектного Продукту.

II. Гарантійний термін

Компоненти продукту	Тривалість гарантійного захисту
Скарифікатор/аератор	24 місяців з дати придбання Продукту, як зазначено в цьому гарантійному талоні
Мішок з вилученим ґрунтом, моторні компоненти	Гарантія не поширюється

III. Умови, за яких можна скористатися гарантією
1. Користувач повинен пред'явити заповнений гарантійний талон Продукту та підтвердити обставини придбання Продукту Користувачем, наприклад, пред'явивши чек, рахунок-фактуру тощо. З метою ефективного розгляду рекламації рекомендується, щоб Користувач надав разом з Виробом всі компоненти, зазначені в розділі "Комплектація пристрою", що міститься в Посібнику користувача.
2. Що користувач дотримується інструкцій, наведених в інструкції з експлуатації та гарантійному талоні.
3. Гарантія поширюється лише на територію Республіки Польща та ЄС.
4. Гарантія не поширюється на дефекти Продукту, що виникають, зокрема, внаслідок:
a. Недотримання Користувачем умов, викладених в Інструкції з експлуатації, зокрема щодо правильної експлуатації, технічного обслуговування та очищення;
b. Використання Користувачем засобів для чищення або догляду, які не відповідають вимогам Інструкції з експлуатації;
c. Неналежне зберігання та транспортування Продукту Користувачем;
d. Несанкціоновані зміни та/або модифікації Продукту Користувачем, які не були узгоджені з Гарантом;
e. Використання Користувачем у Виробі витратних матеріалів, які не відповідають вимогам Інструкції з експлуатації.
5. Користувач, який не є споживачем у розумінні Цивільного кодексу від 23 квітня 1964 року, втрачає гарантію на Продукт, в якому:
a. Серійні номери, позначення дати та паспортні таблички були видалені, змінені або пошкоджені користувачем;
b. Пломби були пошкоджені користувачем або мають ознаки втручання користувача.
Увага: Користувач зобов'язаний самостійно і за власний рахунок виконувати дії, пов'язані з повсякденною експлуатацією Виробу, що випливають, зокрема, з Інструкції з експлуатації, самостійно і за власний рахунок.

IV. Процедура подання скарги
1. Якщо Ви виявите, що Виріб працює неправильно, перед тим, як пред'явити претензію, Ви повинні переконатися, що всі кроки, зазначені в Інструкції з експлуатації, були виконані правильно, перш ніж пред'являти претензію.
2. Рекомендується пред'явити претензію негайно, бажано протягом 7 днів з моменту виявлення дефекту в Товарі. Користувач, який не є споживачем у розумінні Цивільного кодексу від 23 квітня 1964 року, втрачає права, що випливають з цієї гарантії, якщо він не подасть скаргу протягом 7 днів.

3. Повідомлення про рекламацію можна подати, зокрема, в місці придбання Продукту, в гарантійному сервісному центрі або в письмовій формі на вказану адресу: Dedra Exim Sp. Z o.o., ul. 3 Maja 8, 05-800 Pruszków.
4. Користувач може подати скаргу, використовуючи форму, доступну на веб-сайті www.dedra.pl. ("Заява про гарантійні зобов'язання").
5. Адреси гарантійного обслуговування для окремих країн можна знайти на сайті www.dedra.pl. Якщо гарантійне обслуговування для певної країни не передбачено, рекомендується надсилати гарантійні претензії туди: Dedra Exim Sp. Z o.o. Ul. 3 Maja 8, 05-800 Pruszków (Польща).
6. З метою безпеки Користувача використання дефектного Продукту заборонено.
7. Попередження: Використання несправного Виробу є небезпечним для здоров'я та життя Користувача.
8. Виконання зобов'язань за гарантією відбудеться протягом 14 робочих днів, рахуючи від дати доставки Користувачем заявленого Продукту.
9. Перед тим, як відправити дефектний Виріб на рекламацію, рекомендується його почистити. Виріб, що підлягає рекламації, рекомендується ретельно захищати від пошкоджень під час транспортування (рекомендується доставляти виріб, що підлягає рекламації, в оригінальній упаковці).
10. Гарантійний термін продовжується на час, протягом якого Користувач не міг використовувати Продукт, на який поширюється гарантія, через дефект.
Гарантія не виключає, не обмежує і не призупиняє права Користувача, передбачені положеннями про гарантійні зобов'язання щодо дефектів проданих товарів.

Відповідно до статті 13(1) та (2) Регламенту (ЄС) 2016/679 Європейського Парламенту та Ради від 27 квітня 2016 року про захист фізичних осіб у зв'язку з обробкою персональних даних і про вільний рух таких даних та про скасування Директиви 95/46/ЄС (далі: "RODO"), повідомляємо Вам наступне

1. Контролером ваших персональних даних, вказаних у формі, є компанія DEDRA-EXIM sp. z o.o., зареєстрована за адресою: вул. 3 Мая, 8, 05- 800, Прушкув (далі: «Контролер»).
2. Ваші дані будуть оброблятися виключно з метою виконання гарантійної процедури для пристрою згідно з літ. b п. 1. ст. 6 Загального регламенту захисту даних (далі: «ЗРЗД») Надання даних є добровільним, але необхідним для виконання гарантійної процедури.
3. Ваші дані будуть оброблятися протягом періоду виконання гарантійної процедури та з метою архівування на випадок необхідності захисту від можливих претензій до Контролера, але не довше закінчення терміну позовної давності.
4. Ваші дані можуть бути розкриті тільки суб'єктам, які обробляють дані від імені Контролера, на підставі письмового договору про доручення на обробку персональних даних, що передбачає, зокрема, технічне обслуговування, хостинг або обслуговування веб-сайту, IT-сервіс, кур'єрську компанію. Постачальники Контролера зобов'язані забезпечувати безпеку даних і дотримуватися вимог чинного законодавства щодо захисту персональних даних і не можуть використовувати довірені їм персональні дані в цілях, відмінних від зазначених у договорі з Контролером.
5. Ваші персональні дані не будуть оброблятися автоматизовано, зокрема, не будуть профілюватися, а також не будуть передаватися у треті країни/міжнародні організації.
6. Ви маєте право на доступ до своїх персональних даних та право на їхнє виправлення, видалення, обмеження обробки, право на передачу даних, право на відмову від обробки, у будь-який момент;
7. З усіх питань, пов'язаних з обробкою Контролером ваших персональних даних, ви можете звернутися до Контролера за адресою e-mail: daneosobowe@dedra.pl.
8. Ви маєте право подати скаргу до відповідного наглядового органу із захисту персональних даних.

DE Inhalt

1. Fotos und Abbildungen
2. Beschreibung des Geräts
3. Verwendungszweck des Geräts
4. Nutzungsbeschränkung
5. Technische daten
6. Vorbereitung auf die Arbeit
7. Verbindung zum Netzwerk
8. Einschalten des Geräts
9. Verwendung des Geräts
10. Laufende Wartung
11. Ersatzteile und Zubehör
12. Eigenständige Fehlerbehebung
13. Komplettgerät
14. Informationen für Nutzer über die Entsorgung von Elektro- und Elektronikgeräten
15. Garantiekarte

Übersetzung der Originalhandbücher

Die Konformitätserklärung ist der Anleitung als separates Dokument beigefügt. Sofern keine Konformitätserklärung vorliegt, wenden Sie sich bitte an Dedra Exim Sp. z o.o.
Die allgemeinen Sicherheitsvorschriften sind der Anleitung als separates Heft beigefügt.

WARNUNG. Alle mit einem Ausrufezeichen markierten Warnhinweise ⚠ und Anweisungen lesen.

Die Nichtbeachtung der nachstehend aufgeführten Warn- und Sicherheitshinweise kann zu Stromschlägen, Bränden oder schweren Verletzungen führen.

Alle Warnhinweise und Anweisungen zum späteren Nachschlagen aufbewahren.

2. Beschreibung des Geräts

Zeichnung A: 1 - handgriff, 2 - Ein-/Ausschaltbügel, 3 – Einschaltsperre, 4 – Montagezubehör, 5 – Kabelzugentlastung, 6 – Stecker, 7 – Auswurfklappe, 8 – Grasfangkorb, 9 – Höhenverstellhebel, 10 – Neigungsverstellung Handgriff.

3. Verwendungszweck des Geräts

Der Elektro-Vertikutierer ist für die Rasenpflege auf ebenen und flachen Flächen sowie an leicht abfallenden Hängen bestimmt. Das Gerät ermöglicht das Aufsammeln des Fangguts in einen Fangkorb oder das Arbeiten ohne Fangkorb.
Der Einsatz des Geräts ist bei Renovierungs- und Bauarbeiten, in Reparaturwerkstätten und bei Hobbyarbeiten möglich, sofern die in der Bedienungsanleitung angegebenen Einsatzbedingungen und zulässigen Betriebsbedingungen eingehalten werden.

4. Nutzungsbeschränkung

ACHTUNG **Das Gerät darf nur unter den nachstehend aufgeführten „Zulässigen Betriebsbedingungen“ verwendet werden.**

Der Vertikutierer darf nicht zum Zerkleinern von abgeschnittenem Grün, zum Reinigen von Wegen, zum Ausgleichen von Unebenheiten (z. B. Maulwurfshügeln) und ähnlichen Tätigkeiten verwendet werden.

ACHTUNG **Unbefugte Änderungen an der mechanischen und elektrischen Konstruktion, jegliche Modifikationen, Wartungsarbeiten, die nicht in der Betriebsanleitung beschrieben sind, werden als rechtswidrig behandelt und führen zum sofortigen Verlust der Garantieansprüche, und die Konformitätserklärung verliert ihre Gültigkeit.**

Bei nicht bestimmungsgemäßer Verwendung oder Verwendung entgegen der Betriebsanleitung erlöschen die Garantieansprüche unmittelbar.

Zulässige Arbeitsbedingungen
S1 – kontinuierliche Arbeit
Nicht bei atmosphärischem Niederschlag betreiben.

5. Technische daten

Modell des Geräts	DED8705	DED8706
Betriebsspannung [V]	230~	230~
Frequenz [Hz]	50	50
Schutzklasse	II	II
Leistung [W]	1500	1800
Schutzart	IPX4	IPX4
Drehen Drehzahl [min^{-1}]	3000	3500
Fassungsvermögen Grasfangkorb [L]	30	45
Arbeitsbreite [mm]	320	380
Verstellbereich der Arbeitshöhe [mm]	4-12	3-12
Anzahl der Arbeitshöheneinstellungen	3	4
Höhe Transportposition [mm]	4	6
Schwingungspegel, gemessen am Griff a_h [m/s^2]	4,246	1,679
Messunsicherheit K [m/s^2]	1,5	1,5
Lärmemissionen:		
Schalldruckpegel L_{pA} [dB(A)] / Messunsicherheit K_{pA}	84,3 / 3	90,2 / 3
Schallleistungspegel L_{WA} [dB(A)] / Messunsicherheit K_{WA} [dB(A)]	96,75 / 1,08	105,17 / 3
Garantierter Schallleistungspegel L_{WA} [dB(A)]	98	108
Gewicht des Geräts [kg]	9,3	12,8

Informationen über Vibrationen und Lärm
Schwingungsgesamtwert a_h und Messunsicherheit wurden gemäß EN 50636-2-92 ermittelt und sind in der Tabelle angegeben.
Die Geräuschemission wurde gemäß ISO 11094:1991 ermittelt und ist vorstehend in der Tabelle aufgeführt.

ACHTUNG **Lärm kann zu Gehörschäden führen. Tragen Sie bei der Arbeit immer einen Gehörschutz!**

Der angegebene Lärm-/Schwingungsgesamtwert wurde gemäß einer standardisierten Prüfmethode gemessen und kann zum Vergleich eines Geräts mit einem anderen verwendet werden. Der angegebene Lärm-/Schwingungspegel kann auch für eine vorläufige Bewertung der Lärm-/Schwingungspegel verwendet werden.
Der Lärm-/Schwingungspegel während der tatsächlichen Verwendung des Geräts kann von den angegebenen Werten abweichen, je nach Art des Einsatzes der Arbeitswerkzeuge, insbesondere je nach Art des zu bearbeitenden Werkstücks und der Notwendigkeit, Vorkehrungen zum Schutz des Bedieners zu treffen. Um die Belastung unter tatsächlichen Einsatzbedingungen genau zu beurteilen, müssen alle Teile des Betriebszyklus berücksichtigt werden, einschließlich der Zeiträume, in denen das Gerät ausgeschaltet oder eingeschaltet, aber nicht für die Arbeit verwendet wird.

6. Vorbereitung auf die Arbeit

ACHTUNG **Bei der Durchführung aller vorbereitenden Tätigkeiten ist das Gerät von der Stromquelle zu trennen. Achtung: Achten Sie darauf, das Kabel nicht zu beschädigen.**

Montage und Demontage des Geräts

Nach dem Entpacken muss das Gerät vor der Erstinbetriebnahme zusammengebaut werden.

DED8705

Die gebogenen Handgriffelemente (Zeichnung C) in die entsprechenden Löcher am Hauptteil des Geräts bis zum spürbaren Anschlag drücken, sodass die Löcher in den Handgriffelementen vom Gerät weg zeigen und die Handgriffrohre nach hinten geneigt sind. Anschließend die im Gehäuse befindliche Montageschraube durch diese Bohrung stecken (Zeichnung C, 1). Die geraden Handgriffrohre mit den Montageteilen an den bereits montierten Teilen befestigen (Zeichnung A, 4). Den

Schalter gemäß Zeichnung (Zeichnung E) am passenden Teil des U-förmigen Handgriffs (Zeichnung A, 1) montieren. Die Montageschrauben (Zeichnung E, 4) durch die Klemme und den Handgriff (Zeichnung E, 3, 2) führen und in das Schaltergehäuse (Zeichnung E, 1) hineinschrauben. Die Kabelzugentlastung am Handgriff unterhalb des Schalters aufstecken (Zeichnung A, 5). Den Handgriff mit den Montageteilen an den zuvor montierten Teilen befestigen (Zeichnung A, 4). Das Netzkabel mit den mitgelieferten Klemmen oder Kabelbindern am Handgriff befestigen.

DED8706

Die gebogenen Handgriffelemente an den Zahnmechanismus (Zeichnung D, 3) am Hauptteil des Geräts (Zeichnung D, 1) mithilfe der Schrauben samt Feststellknöpfen aus Kunststoff so befestigen, dass die Markierung auf dem Zahnmechanismus mit einer der drei Markierungen auf dem Hauptteil des Geräts übereinstimmt und die Teile selbst zur Rückseite des Geräts geneigt sind. Die Kabelzugentlastung (Zeichnung B, 5) am U-förmigen Rohr ohne Schalter aufstecken und mit den Montageteilen (Zeichnung B, 4) an den zuvor montierten Teilen so befestigen, dass die Verbindung beim Anziehen des Bügels stabil ist. Den richtigen Teil des Handgriffs mit Schalter (Zeichnung B, 1) mit den Montageteilen (Zeichnung B, 4) an den montierten Teilen befestigen. Das Netzkabel mit den mitgelieferten Klemmen oder Kabelbindern am Handgriff befestigen.
Führen Sie bei Bedarf die Demontage in analoger Weise durch.

Montage des Fangkorbes

Stecken Sie den Textilteil des Fangkorbes auf den Metallrahmen und schließen Sie alle Verschlüsse (Zeichnung F). Beim Betrieb mit dem Fangkorb heben Sie die Auswurfklappe (Zeichnung A/B, 7) an, hängen Sie die Haken des Fangkorbes in die Halterungen ein und senken Sie die Auswurfklappe ab.

Einstellung der Arbeitshöhe

Zur Einstellung der Arbeitshöhe dient ein spezieller Hebel (Zeichnung A/B, 9). Mit ihm kann die Arbeitshöhe oder die Transportposition eingestellt werden. Die Transportposition wird für den Transport über kurze Strecken und zum Manövrieren im Arbeitsbereich verwendet. Stellen Sie die Arbeitshöhe entsprechend den Anforderungen am Einsatzort ein. Ein nicht abgenutztes Schneidwerkzeug sollte auf ebenem Boden nicht tiefer als 4 mm arbeiten. Zum Ändern der Position ziehen Sie den Hebel nach oben (DED8705) oder zur Seite (DED8706) und bewegen Sie den Hebel in eine andere Position.

Einstellung der Handgriffneigung (DED8706)

Lösen Sie zum Einstellen der Neigung des Handgriffs den Feststellknopf des Verstellmechanismus für den Handgriff (Zeichnung B, 10) und wählen Sie eine der drei verfügbaren Arbeitspositionen. Die Markierung am Handgriffelement neben dem Zahnmechanismus muss mit der Skala am Gerätegehäuse übereinstimmen. Nach Auswahl der Position diese mit dem Feststellknopf erneut arretieren.

Überprüfung des technischen Zustands

Überprüfen Sie vor jedem Gebrauch den Zustand der Arbeitswerkzeuge, Schutzhauben, elektrischen Komponenten, Abdeckungen und anderer Teile des Geräts in einer Werkstatt. Um den Arbeitsmechanismus zu überprüfen, starten Sie das Gerät kurz und achten Sie auf ungewöhnliche Geräusche oder ungewöhnlich starke Vibrationen. Es ist verboten, ein Gerät zu verwenden, bei dem ein beschädigtes Bauteil festgestellt wurde. Bei Feststellung einer Störung das Gerät zur Reparatur einsenden.

Verbindung zum Netzwerk

ACHTUNG **Ausschließlich Verlängerungskabel für den Außenbereich verwenden.**

Das Netzkabel durch die Kabelzugentlastung (Zeichnung A/B, 5) führen und an den Stecker in der Nähe des Handgriffs (Zeichnung A/B, 6) anschließen. Das Kabel so führen, dass es hinter dem Bediener verläuft.

ACHTUNG **Stets darauf achten, dass sich das Netzkabel nicht vor dem Bediener befindet. Das Überfahren des Kabels kann zu dessen Beschädigung und zu einem elektrischen Schlag führen.**

7. Verbindung zum Netzwerk

ACHTUNG **Vergewissern Sie sich vor dem Anschließen des Geräts an die Stromversorgung, dass die Versorgungsspannung dem auf dem Typenschild angegebenen Wert entspricht.**

Die Installation der Stromversorgung sollte gemäß den grundlegenden Anforderungen für elektrische Installationen erfolgen und die Anforderungen für eine sichere Verwendung erfüllen. Die Parameter des Mindestquerschnitts des Netzkabels und des Nennwerts der Sicherung in Abhängigkeit von der Leistung des Geräts sind in der nachstehenden Tabelle aufgeführt:

Leistung des Geräts [W]	Mindest Drahtquerschnitt [mm^2]	Mindestwert der Sicherung Typ C [A]
1400÷2300	1,5	16

Die Installation muss von einem qualifizierten Elektriker durchgeführt werden. Beachten Sie bei der Verwendung von Verlängerungskabeln, dass der Leiterquerschnitt nicht kleiner als erforderlich ist (siehe Tabelle). Das Netzkabel so verlegen, dass es während des Betriebs nicht durchtrennt werden kann. Beschädigte Verlängerungskabel nicht verwenden. Den technischen Zustand des Netzkabels regelmäßig überprüfen. Nicht am Netzkabel ziehen.

8. Einschalten des Geräts

ACHTUNG **Vor der Inbetriebnahme des Geräts unbedingt die im Kapitel „Arbeitsvorbereitung“ beschriebenen Schritte ausführen.**

Das Gerät wird durch das Ausführen einer Abfolge von Handlungen gestartet. Drücken Sie zunächst den Knopf der Einschaltsperre am Schalter (Zeichnung A/B, 3). Halten Sie den Knopf der Einschaltsperre gedrückt und ziehen Sie den Bügel leicht in Richtung des Handgriffs (Zeichnung A/B, 2). Der Motor startet. Nach dem Loslassen des Knopfes der Einschaltsperre läuft der Motor weiter, durch Loslassen des Bügels wird der Motor ausgeschaltet.

9. Verwendung des Geräts

Bei der Vertikutierung und Rasenbelüftung handelt es sich um Pflegemaßnahmen: Sie fördern das Graswachstum, erhöhen die Grasdichte, vernichten Unkraut und entfernen abgestorbene Pflanzenteile. Diese Maßnahmen sollten zweimal im Jahr durchgeführt werden: im Herbst und zu Beginn des Frühjahrs, wenn die Vegetation noch nicht so weit fortgeschritten ist. Der Rasen darf nicht übermäßig nass sein, da dies zu Schäden am Gerät führen kann.
Vor Beginn der Arbeit die Tiefe mit dem Hebel einstellen.
Die Arbeitshöhe an den Grad der Verunreinigung des Rasens anpassen, um den Motor des Vertikutierers nicht zu überlasten.
Führen Sie die Arbeit in geraden Bahnen durch, sodass die nächste Bahn direkt an die vorherige angrenzt, sich aber nicht mit ihr überschneidet. Bei jeder Richtungsänderung besondere Vorsicht walten lassen. Für optimale Ergebnisse wird empfohlen, die gesamte zu bearbeitende Fläche senkrecht zur vorherigen Richtung zu bearbeiten.
Achten Sie während des Betriebs auf den Füllstand des Fangkorbes. Den Fangkorb regelmäßig leeren und ein Überfüllen vermeiden.

Betrieb ohne Fangkorb

Das Gerät ermöglicht den Betrieb ohne Fangkorb. Bei diesem Vorgang wird das Fanggut an die Rasenoberfläche befördert. Sammeln Sie das Fanggut von der Rasenoberfläche auf. Dies verbessert das Graswachstum, indem es die Wasseraufnahme erleichtert, Bodenerosion verhindert, das Unkrautwachstum verlangsamt usw.

Unterbrechung der Stromzufuhr

ACHTUNG **Trennen Sie immer die Verbindung zur Stromversorgung:**
- wenn sich der Bediener von der Maschine entfernt
- vor dem Entfernen eines Hindernisses
- vor der Überprüfung, Reinigung oder Arbeit mit der Maschine
- nach dem Auftreffen auf einen Fremdkörper, um die Maschine auf Beschädigungen zu begutachten
- wenn die Maschine übermäßig zu vibrieren beginnt, um sie umgehend zu überprüfen.

Bei Feststellung einer Störung das Gerät zur Reparatur einsenden.

10. Laufende Wartung

ACHTUNG **Bei der Durchführung aller Wartungsarbeiten ist das Gerät von der Stromquelle zu trennen.**

ACHTUNG **Gefährliche, bewegliche Teile nicht berühren, bevor das Gerät von der Stromversorgung getrennt worden ist und die beweglichen Teile vollständig zum Stillstand gekommen sind.**

Führen Sie eine regelmäßige Wartung in einer Werkstatt durch, um die Betriebssicherheit zu gewährleisten und die Lebensdauer des Geräts zu verlängern. Ersetzen Sie verschlissene oder beschädigte Teile, um die Betriebssicherheit zu gewährleisten. Das Unterlassen oder die unsachgemäße Durchführung von Wartungsarbeiten kann die Lebensdauer des Geräts verkürzen und in Ausnahmefällen zu einem Unfall führen.

ACHTUNG **Wartungsarbeiten dürfen erst dann durchgeführt werden, wenn alle gefährlichen beweglichen Teile zum Stillstand gekommen sind.**

Montage und Demontage der Arbeitswerkzeuge

ACHTUNG **Tragen Sie immer Schutzhandschuhe.**

Um das Arbeitswerkzeug zu demontieren/auszutauschen, positionieren Sie das Gerät so, dass Sie Zugang zum Arbeitswerkzeug haben. Die Schrauben der Halterung der Arbeitswalze (DED8705) oder die Feststellschraube (DED8706) lösen. Eine Seite der Walze von der Halterung entfernen, dann die andere Seite von der Antriebswelle entfernen. Zur Montage der entsprechenden Arbeitswalze die Walze auf die Antriebswelle setzen, das Walzenlager in die Aufnahme setzen und die Walzenhalterung festschrauben.

Reinigung

Reinigen Sie das Gerät nach jedem Gebrauch von Pflanzenrückständen. Für eine gründlichere Reinigung kann ein leicht feuchtes Tuch mit einem eventuellen Zusatz von nicht-aggressiven Reinigungsmitteln verwendet werden.

Lagerung und Transport

Bei Nichtgebrauch das Gerät außerhalb der Reichweite von Kindern an einem trockenen Ort in Transportstellung aufbewahren. Für eine platzsparende Lagerung dürfen die Montageteile (Zeichnung A/B, 4) gelöst und der Handgriff umgeklappt werden. Das Gerät und die anderen in der Baugruppe aufgeführten Komponenten müssen so transportiert werden, dass sie keinen schädlichen Umgebungsbedingungen wie Feuchtigkeit, Niederschlag, Druck, der zu mechanischen Schäden führen könnte, und anderen Bedingungen, die sich negativ auf das Gerät auswirken könnten, ausgesetzt sind. Schneidwerkzeuge aus Metall in einer geeigneten Schutzhülle aufbewahren und transportieren. Das Gerät kann bei eingestellter Transportposition auf den Rädern über kurze Strecken geschoben oder am Transportgriff getragen werden.

11. Ersatzteile und Zubehör

Um Ersatzteile und Zubehör zu kaufen, wenden Sie sich an den Dedra Exim-Service. Kontaktinformationen auf Seite 1 des Handbuchs.
Bei der Bestellung von Ersatzteilen bitte die Chargennummer auf dem Typenschild und die Teilenummer aus der Explosionszeichnung angeben.
Während der Garantiezeit werden Reparaturen gemäß den in der Garantiekarte angegebenen Bedingungen durchgeführt. Das beanstandete Produkt bitte zur Reparatur bei der Verkaufsstelle abgeben (der Verkäufer ist verpflichtet, das Produkt anzunehmen), an das zentrale Servicezentrum von Dedra Exim oder an das nächstgelegene Servicezentrum senden (eine Liste der Servicezentren finden Sie unter www.dedra.pl). Die ausgefüllte Garantiekarte bitte beilegen. Nach Ablauf der Garantiezeit werden Reparaturen vom zentralen Servicezentrum durchgeführt.

Senden Sie hierzu das defekte Produkt an das Servicezentrum (die Versandkosten trägt der Verbraucher).

12. Eigenständige Fehlerbehebung

ACHTUNG **Vor Aufnahme der eigenständigen Fehlerbehebung ist das Gerät von der Stromversorgung zu trennen.**

Problem	Ursache	Lösung
Gerät funktioniert nicht	Defekter Schalter	Gerät zur Reparatur bringen
	Keine Stromzufuhr	Stromversorgung überprüfen.
	Falsch angeschlossener Stecker	Richtig befestigen
Die Gerät lässt sich nur schwer starten	Zulässigen Betriebsparameter überschritten	Belastung des Elektrowerkzeugs reduzieren
Ineffiziente Arbeit	Abgenutztes Einsatzwerkzeug	Arbeitswerkzeug austauschen
Motor überhitzt	Lüftungsöffnungen verstopft.	Löcher reinigen
	Zulässigen Betriebsparameter überschritten	Elektrowerkzeug ausschalten, Arbeit bis zur vollständigen Abkühlung unterbrechen

13. Komplettgerät

1. Vertikutierer/Rasenlüfter mit Vertikutierwalze – 1 Stk. (DED8705 oder DED8706), 2. Lüfterwalze – 1 Stk., 3. Grasfangkorb – 1 Stk., 4. Montageteile – 1 Satz, 5. Innensechskantschlüssel 1 Skt. (DED8705).

14. Informationen für Benutzer über die Entsorgung von Elektro- und Elektronikgeräten (gilt für Haushalte)



Das auf den Produkten oder in den Begleitunterlagen abgebildete Symbol weist darauf hin, dass defekte elektrische oder elektronische Geräte nicht mit dem Hausmüll entsorgt werden dürfen. Wenn Sie Bauteile entsorgen, wiederverwenden oder verwerten möchten, bringen Sie diese bitte zu einer speziellen Sammelstelle, wo sie kostenlos angenommen werden. Informationen über die Standorte von Sammelstellen für Altgeräte finden Sie bei den örtlichen Behörden, z. B. auf deren Websites.
Durch die korrekte Entsorgung des Geräts schonen Sie wertvolle Ressourcen und vermeiden negative Auswirkungen auf die Gesundheit und die Umwelt, die sich aus dem möglichen Vorhandensein von gefährlichen Stoffen, Gemischen und Bestandteilen in dem Gerät ergeben.
Bei unsachgemäßer Entsorgung drohen Strafen nach den jeweiligen örtlichen Vorschriften.
Benutzer in EU-Ländern: Wenn Sie elektrische oder elektronische Geräte entsorgen müssen, wenden Sie sich bitte an die nächstgelegene Verkaufsstelle oder Ihren Lieferanten, der Ihnen weitere Informationen geben kann.
Entsorgung in Ländern außerhalb der Europäischen Union: Dieses Symbol gilt nur für Länder innerhalb der Europäischen Union. Sollten Sie dieses Produkt entsorgen wollen, wenden Sie sich bitte an Ihre örtlichen Behörden oder Ihren Händler, um die richtige Entsorgungsmethode zu erfahren.

Garantiekaart

Bestellnummer:…… Losnummer: .....

(nachstehend "das Produkt" genannt)

Kaufdatum des Produkts: .....

Stempel des Händlers

Datum und Unterschrift des Verkäufers: .....

Erklärung des Benutzers:

Ich bestätige, dass ich über die Garantiebedingungen und die Folgen bei Nichteinhaltung der Richtlinien in der Bedienungsanleitung und der Garantiekarte informiert wurde. Die Garantiebedingungen sind mir bekannt und ich bestätige diese mit meiner handschriftlichen Unterschrift:

..... …….....

Datum und Ort Unterschrift des Benutzers

I. Haftung für das Produkt

1. Bürge - Dedra Exim Sp. z o.o. mit Sitz in Pruszków, Adresse: ul. 3 Maja 8, 05-800 Pruszków, KRS 0000062517, Bezirksgericht für die Stadt Warschau in Warschau, XIV. Wirtschaftsabteilung des Landesgerichtsregisters, NIP 527-020-49-33, Stammkapital: PLN 100.980,00.
2. Gemäß den Bestimmungen dieser Garantiekarte garantiert der Garantiegeber das Produkt, das aus dem Vertrieb des Garantiegebers stammt.
3. Die Haftung im Rahmen der Garantie erstreckt sich nur auf Mängel, die auf Ursachen zurückzuführen sind, die dem Produkt zum Zeitpunkt der Lieferung an den Nutzer innewohnen.
4. Der Nutzer hat im Rahmen der Garantie das Recht, das Produkt kostenlos reparieren zu lassen, sofern der Mangel während der Garantiezeit aufgetreten ist. Die Art und Weise der Reparatur des Produkts (Reparaturmethode) liegt im 5.Ermessen des Garantiegebers. Stellt die Garantiegeberin fest, dass eine Reparatur nicht möglich ist, behält sie sich das Recht vor, das fehlerhafte Element oder das gesamte Produkt durch ein fehlerfreies zu ersetzen, den Preis des Produkts zu mindern oder vom Vertrag zurückzutreten.
6.Gegenüber dem Benutzer, der kein Verbraucher im Sinne des Gesetzes vom 23. April 1964 ist. Die Haftung des Garantiegebers für Schäden, die sich aus dieser Garantie und/oder im Zusammenhang mit ihrem Abschluss und ihrer Erfüllung ergeben, ist unabhängig vom Rechtstitel auf maximal den Wert des mangelhaften Produkts beschränkt.

II. Garantiezeit

Produktkomponenten	Dauer des Garantieschutzes
Vertikutierer/elektrischer Luftsprudler	24 Monate ab dem Kaufdatum des Produkts, wie auf dieser Garantiekarte angegeben
Sack für Aushubmaterial, Montageelemente	Nicht von der Garantie abgedeckte Artikel

III. Bedingungen für die Inanspruchnahme der Garantie

Der Benutzer sollte den ausgefüllten Garantieschein des Produkts vorlegen und die Umstände des Kaufs des Produkts durch den Benutzer belegen, z. B. durch Vorlage der Quittung, Rechnung usw. Im Interesse einer effizienten Reklamationsbearbeitung wird empfohlen, dass der Benutzer zusammen mit dem Produkt alle in der Bedienungsanleitung unter "Vervollständigung des Geräts" aufgeführten Komponenten einreicht.
2. dass der Benutzer die Anweisungen in der Bedienungsanleitung und im Garantieschein beachtet.
3.Die Garantie gilt nur für das Gebiet der Republik Polen und der EU.
4.Die Garantie erstreckt sich nicht auf Produktmängel, die sich insbesondere aus folgenden Gründen ergeben:
a. Nichteinhaltung der in der Gebrauchsanweisung festgelegten Bedingungen durch den Benutzer, insbesondere hinsichtlich der korrekten Bedienung, Wartung und Reinigung;
b. Verwendung von Reinigungs- oder Pflegemitteln durch den Benutzer, die nicht der Gebrauchsanweisung entsprechen;
c. Unzureichende Lagerung und Transport des Produkts durch den Benutzer;
d. Unerlaubte Änderungen und/oder Umbauten am Produkt durch den Nutzer, die nicht mit dem Garantiegeber vereinbart wurden;
e. Die Verwendung von Verbrauchsmaterialien, die nicht mit der Bedienungsanleitung übereinstimmen, durch den Benutzer in dem Produkt.
5. Der Benutzer, der kein Verbraucher im Sinne des Gesetzes vom 23. April 1964 ist. Zivilgesetzbuches ist, verliert die Garantie für das Produkt, in dem:
- Seriennummern, Datumsangaben und Typenschilder vom Benutzer entfernt, verändert oder beschädigt worden sind;
- die Plomben vom Benutzer beschädigt wurden oder Anzeichen von Manipulationen durch den Benutzer aufweisen.
6. Achtung: Der Benutzer muss die mit dem täglichen Betrieb des Produkts verbundenen Tätigkeiten, die sich u.a. aus der Gebrauchsanweisung ergeben, selbst und auf eigene Kosten durchführen.

IV. Beschwerdeverfahren

1. Sollte sich herausstellen, dass das Produkt nicht ordnungsgemäß funktioniert, vergewissern Sie sich bitte, dass alle Schritte, die insbesondere in der Bedienungsanleitung angegeben sind, korrekt ausgeführt wurden, bevor Sie eine Reklamation einreichen.
2. Es wird empfohlen, eine Reklamation unverzüglich, vorzugsweise innerhalb von 7 Tagen nach Feststellung eines Mangels am Produkt, vorzubringen. Der Benutzer, der kein Verbraucher im Sinne des Gesetzes vom 23. April 1964 ist. Zivilgesetzbuches ist, verliert die Rechte aus dieser Garantie, wenn eine Reklamation nicht innerhalb von 7 Tagen erfolgt.
3. Eine Reklamation kann u.a. beim Kauf des Produkts, beim Garantieservice oder schriftlich an die folgende Adresse erfolgen: Dedra Exim Sp. z o.o., ul. 3 Maja 8, 05-800 Pruszków.
4. Der Nutzer kann eine Beschwerde mit dem auf der Website www.dedra.pl verfügbaren Formular einreichen. ("Formular für Gewährleistungsansprüche").
5. Die Adressen des Garantieservices für die einzelnen Länder finden Sie unter www.dedra.pl. Wenn es für ein bestimmtes Land keinen Garantieservice gibt, wird empfohlen, Garantieansprüche an folgende Adresse zu richten: Dedra Exim Sp. z o.o. ul. 3 Maja 8, 05-800 Pruszków (Polen).
6. Im Hinblick auf die Sicherheit des Benutzers ist die Verwendung eines mangelhaften Produkts verboten.
7. Achtung: Die Verwendung eines defekten Produkts ist gefährlich für die Gesundheit und das Leben des Benutzers.
8. Die Erfüllung der Garantieverpflichtungen erfolgt innerhalb von 14 Werktagen, gerechnet ab dem Datum der Lieferung des reklamierten Produkts durch den Nutzer.
9. Es wird empfohlen, das mangelhafte Produkt zu reinigen, bevor es zur Reklamation eingereicht wird. Es wird empfohlen, das zu reklamierende Produkt sorgfältig vor Transportschäden zu schützen (es wird empfohlen, das zu reklamierende Produkt in der Originalverpackung zu liefern).
10. Die Gewährleistungsfrist verlängert sich um die Zeit, in der der Nutzer das von der Gewährleistung erfasste Produkt aufgrund eines Mangels nicht nutzen konnte. Durch die Garantie werden die Rechte des Nutzers im Rahmen der Gewährleistungsvorschriften für Mängel an den verkauften Waren nicht ausgeschlossen, eingeschränkt oder ausgesetzt.

Gemäß Artikel 13 Absatz 1 und 2 der Verordnung (EU) 2016/679 des Europäischen Parlaments und des Rates vom 27. April 2016 zum Schutz natürlicher Personen bei der Verarbeitung personenbezogener Daten, zum freien Datenverkehr und zur Aufhebung der Richtlinie 95/46/EG (im Folgenden: „RODO“) informieren wir Sie

1. Der Verwalter Ihrer im Formular angegebenen personenbezogenen Daten ist DEDRA-EXIM sp. z o.o. mit Sitz in Pruszków , ul. 3 Maja 8, 05-800 Pruszków (im Folgenden: „Verwalter“).
2. Ihre Daten werden ausschließlich zum Zweck der Durchführung des Garantieverfahrens für das Gerät gemäß Artikel 6 Absatz 1 Buchstabe b der Allgemeinen Datenschutzverordnung (im Folgenden: GDPR") verarbeitet. Die Bereitstellung der Daten ist freiwillig, aber für die Durchführung des Garantieverfahrens erforderlich.
3. Ihre Daten werden für die Dauer der Prüfung der Durchführung des Garantieverfahrens und für Archivierungszwecke im Falle der Notwendigkeit der Abwehr möglicher Ansprüche gegen den Verwalter nicht länger als bis zu deren Verjährung verarbeitet.
4. Ihre Daten dürfen nur an Stellen weitergegeben werden, die Daten im Auftrag des Verwalters auf der Grundlage einer schriftlichen Vereinbarung über die Beauftragung mit der Verarbeitung personenbezogener Daten verarbeiten und die u.a. technische Dienstleistungen, Hosting oder Website-Wartung, IT-Dienstleistungen und Kurierdienste anbieten. Die Dienstleister des Verwalters sind verpflichtet, die Datensicherheit zu gewährleisten und die Anforderungen des geltenden Rechts in Bezug auf den Schutz personenbezogener Daten zu erfüllen, und dürfen die anvertrauten personenbezogenen Daten nicht für andere als die im Vertrag mit dem Verwalter genannten Zwecke verwenden.
5. Ihre Daten werden nicht automatisiert verarbeitet, einschließlich Profiling, und werden nicht an ein Drittland/eine internationale Organisation übermittelt.
6. Sie haben jederzeit das Recht auf Auskunft über den Inhalt Ihrer Daten sowie das Recht auf Berichtigung, Löschung, Einschränkung der Verarbeitung, das Recht auf Datenübertragbarkeit und das Recht auf Widerspruch.
7. Für alle Fragen im Zusammenhang mit der Verarbeitung Ihrer personenbezogenen Daten durch den für die Verarbeitung Verantwortlichen können Sie sich an die folgende E-Mail-Adresse wenden: daneosobowe@dedra.pl;
8. Sie haben das Recht, eine Beschwerde bei der Datenschutzbehörde einzureichen;

FR Table des matières

1. Photos et schémas
2. Description de l'appareil
3. Utilisation prévue de l'appareil
4. Restrictions d'utilisation
5. Caractéristiques techniques
6. Préparation à l'utilisation
7. Raccordement au réseau
8. Mise en marche de l'appareil
9. Utilisation de l'appareil
10. Entretien courant
11. Pièces de rechange et accessoires
12. Dépannage par soi-même
13. Contenu de l'emballage
14. Informations destinées aux utilisateurs concernant l'élimination des appareils électriques et électroniques
15. Carte de garantie

Traduction du mode d'emploi original

La déclaration de conformité est jointe au manuel sous forme de document séparé. En l'absence de déclaration de conformité, veuillez contacter Dedra Exim Sp. z o.o. Les consignes générales de sécurité sont jointes au manuel sous forme de brochure séparée.

AVERTISSEMENT. Lisez tous les avertissements signalés par le symbole ⚠ et toutes les instructions.

Le non-respect des avertissements et des consignes de sécurité ci-dessous peut entraîner un choc électrique, un incendie ou des blessures graves.

Conservez tous les avertissements et instructions pour une utilisation future.

2. Description de l'appareil

Fig. A : 1 - poignée, 2 - levier de mise en marche, 3 – dispositif de sécurité de l'interrupteur, 4 – éléments de montage, 5 – attache pour rallonge de jardin, 6 – fiche, 7 – couvercle du bac, 8 – bac à déchets, 9 – levier de réglage de la profondeur de travail, 10 – réglage de l'inclinaison de la poignée.

3. Utilisation prévue de l'appareil

Le scarificateur électrique est destiné à l'entretien des pelouses sur des surfaces planes et régulières, ainsi que sur des pentes à faible inclinaison. L'appareil permet de collecter les déchets dans un bac ou de travailler sans bac .
L'utilisation de l'appareil est autorisée dans le cadre de travaux de rénovation et de construction, dans des ateliers de réparation, ainsi que pour des travaux amateurs, à condition de respecter les conditions d'utilisation et les conditions de travail admissibles indiquées dans le mode d'emploi.

4. Restrictions d'utilisation

ATTENTION L'appareil ne peut être utilisé que conformément aux « Conditions de fonctionnement admissibles » indiquées ci-dessous.

Il est interdi d'utiliser le scarificateur pour broyer des tiges coupées, nettoyer des allées, aplanir des irrégularités (par exemple des monticules creusés par des taupes) et pour d'autres activités .

ATTENTION Toute modification arbitraire de la structure mécanique ou électrique, toute modification ou intervention d'entretien non décrite dans le manuel d'utilisation sera considérée comme illégale et entraînera la perte immédiate des droits de garantie, ainsi que l'annulation de la déclaration de conformité.

Une utilisation non conforme à la destination prévue ou non conforme au mode d'emploi entraînera la perte immédiate des droits de garantie.

Conditions de fonctionnement admissibles
S1 – fonctionnement continu
Ne pas utiliser en cas de précipitations

5. Caractéristiques techniques

Modèle de l'appareil	DED8705	DED8706
Tension de service [V]	230~	230~
Fréquence [Hz]	50	50
Indice de protection	II	II
Puissance [W]	1500	1800
Indice de protection	IPX4	IPX4
Vitesse de rotation [^{tr}/min]	3000	3500
Capacité du bac [L]	30	45
Largeur de travail [mm]	320	380
Plage de réglage de la profondeur de travail [mm]	4-12	3-12
Nombre de réglages de profondeur de travail	3	4
Hauteur en position de transport [mm]	4	6
Niveau de vibrations mesuré sur la poignée a_h [m/s^2]	4,246	1,679
Incertitude de mesure K [m/s^2]	1,5	1,5
Émission sonore :		
Niveau de pression acoustique L_{pA} [dB(A)] / Incertitude de mesure K_{pA}	84,3 / 3	90,2 / 3
Niveau de puissance acoustique L_{WA} [dB(A)] / Incertitude de mesure K_{WA} [dB(A)]	96,75 / 1,08	105,17 / 3
Niveau de puissance acoustique garanti L_{WA} [dB(A)]	98	108
Poids de l'appareil [kg]	9,3	12,8

Informations sur les vibrations et le bruit

La valeur combinée des vibrations a_h et l'incertitude de mesure ont été déterminées conformément à la norme EN 50636-2-92 et sont indiquées dans le tableau.
Les émissions sonores ont été déterminées conformément à la norme ISO 11094:1991 ; les valeurs sont indiquées ci-dessus dans le tableau .

ATTENTION Le bruit peut causer des lésions auditives ; il est impératif de toujours utiliser des protections auditives pendant le travail !

La valeur combinée déclarée des vibrations/du bruit a été mesurée conformément à la méthode d'essai standard et peut être utilisée pour comparer un appareil à un autre. Le niveau de vibrations/bruit indiqué peut également être utilisé pour une évaluation préliminaire de l'exposition aux vibrations/au bruit.
Le niveau de vibrations/bruit lors de l'utilisation réelle de l'appareil peut différer des valeurs déclarées, en fonction de la manière dont les outils de travail sont utilisés, en particulier du type d'objet à traiter et de la nécessité de définir des mesures visant à protéger l'opérateur. Pour estimer avec précision l'exposition dans les conditions réelles d'utilisation, il convient de prendre en compte toutes les phases du cycle de fonctionnement, y compris les périodes pendant lesquelles l'appareil est éteint ou allumé mais n'est pas utilisé pour le travail.

6. Préparation au travail

ATTENTION Effectuer toutes les opérations de préparation lorsque l'appareil est débranché de la source d'alimentation. Attention : veiller à ne pas endommager le câble.

Montage et démontage de l'appareil

Après avoir déballé l'appareil, il convient de le monter avant la première utilisation.

DED8705

Enfoncer les parties pliées de la poignée dans les orifices correspondants de la partie principale de l'appareil (fig. C) jusqu'à ce qu'une résistance soit perceptible, de manière à ce que les orifices pratiqués dans celles-ci soient orientés vers l'extérieur de l'appareil et que les tubes de la poignée soient inclinés vers l'arrière de l'appareil. Vissez ensuite la vis de montage située dans le boîtier à travers cet orifice (fig. C, 1). Fixez les tubes droits de la poignée aux éléments déjà montés à l'aide des éléments de montage (fig. A, 4). Montez l'interrupteur sur la partie en U de la poignée (fig. A, 1) comme indiqué sur le schéma (fig. E). Faites passer les vis de montage (fig. E, 4) à travers le collier de serrage et la poignée (fig. E, 3, 2) et vissez-les dans le boîtier de l'interrupteur (fig. E, 1). En dessous de l'interrupteur, enfilez l'anneau de suspension pour rallonge sur la poignée (fig. A, 5). Fixez la poignée à l'aide des éléments de montage (fig. A, 4) aux éléments déjà installés. Fixez le câble d'alimentation à la poignée à l'aide des attaches ou des colliers de serrage fournis.

DED8706

Fixez à la partie principale de l'appareil (fig. D, 1), à l'aide de vis à tête en plastique (fig. D, 3), les éléments courbés de la poignée munis d'un mécanisme à engrenages (fig. D, 2) de manière à ce que l'indicateur du mécanisme à engrenages coïncide avec l'une des trois indications figurant sur la partie principale de l'appareil, et que les éléments eux-mêmes soient inclinés vers l'arrière de l'appareil. Enfilez la suspension pour rallonge (fig. B, 5) sur le tube en U sans interrupteur et fixez-la à l'aide des éléments de montage (fig. B, 4) aux pièces déjà montées de manière à ce que la connexion soit stable une fois le levier serré. Fixer la partie correspondante de la poignée avec l'interrupteur (fig. B, 1) aux éléments déjà montés à l'aide des éléments de fixation (fig. B, 4). Fixer le câble d'alimentation à la poignée à l'aide des attaches ou des colliers de serrage fournis.
Le démontage éventuel de l'appareil doit être effectué de la même manière.

Montage du bac

Placer la partie textile du bac sur le cadre métallique et fixer tous les loquets (fig. F). En cas d'utilisation du bac à déchets, relever le capot du canal d'éjection (fig. A/B, 7), placer les crochets du bac dans les supports, puis abaisser le capot.

Réglage de la profondeur de travail
Un levier dédié (fig. A/B, 9) permet de régler la profondeur de travail. Il permet de régler la profondeur de travail ou la position de transport. La position de transport est utilisée pour le transport sur de courtes distances et pour manœuvrer sur le terrain. La profondeur de travail doit être réglée en fonction des besoins du terrain à travailler. Un outil de coupe neuf sur un terrain plat ne doit pas travailler à une profondeur supérieure à 4 mm. Pour changer de position, tirez le levier vers le haut (DED8705) ou sur le côté (DED8706) et placez-le dans un autre emplacement.

Réglage de l'inclinaison de la poignée (DED8706)
Pour régler l'inclinaison de la poignée, desserrez le mécanisme de réglage de la poignée à l'aide du bouton (fig. B, 10) et sélectionnez l'une des trois positions de travail prévues. L'indicateur situé sur l'élément de la poignée près du mécanisme à crémaillère doit correspondre à l'échelle graduée sur le boîtier de l'appareil. Une fois la position sélectionnée, bloquez-la à nouveau à l'aide du bouton.

Contrôle de l'état technique
Avant chaque utilisation, il convient de vérifier en atelier l'état des outils de travail, des protections, des composants électriques, des capots et des autres éléments de l'appareil. Pour vérifier le mécanisme de travail, mettre l'appareil en marche brièvement et observer s'il n'émet pas de bruits inquiétants ou si les vibrations ne sont pas anormales. Il est interdit d'utiliser l'appareil si l'un de ses composants est endommagé. En cas de panne, envoyer l'appareil en réparation.

Raccordement à l'alimentation électrique
ATTENTION **Utilisez uniquement des rallonges de jardin adaptées à une utilisation en extérieur.**

Faites passer le câble d'alimentation à travers l'œillet (fig. A/B, 5) et branchez-le à la prise située près de la poignée (fig. A/B, 6). Disposez le câble de manière à ce qu'il se trouve derrière l'utilisateur.

ATTENTION **Veillez toujours à ce que le câble d'alimentation ne se trouve pas devant l'opérateur. Le fait de rouler dessus peut l'endommager et entraîner un risque d'électrocution.**

7. Raccordement au réseau
ATTENTION **Avant de brancher l'appareil à une source d'alimentation, assurez-vous que la tension d'alimentation correspond à la valeur indiquée sur la plaque signalétique.**

L'installation électrique doit être réalisée conformément aux exigences essentielles relatives aux installations électriques et répondre aux exigences de sécurité d'utilisation. Les paramètres de section minimale du câble d'alimentation et de valeur nominale du fusible, en fonction de la puissance de l'appareil, sont indiqués dans le tableau ci-dessous :

Puissance de l'appareil [W]	Section minimale du câble [mm²]	Valeur minimale du fusible de type C [A]
1400÷2300	1,5	16

L'installation doit être effectuée par un électricien agréé. En cas d'utilisation de rallonges, veillez à ce que la section du conducteur ne soit pas inférieure à celle requise (voir tableau). Disposez le câble électrique de manière à ce qu'il ne risque pas d'être sectionné pendant le fonctionnement. N'utilisez pas de rallonges endommagées. Vérifiez régulièrement l'état technique du câble d'alimentation. Ne tirez pas sur le câble d'alimentation.

8. Mise en service de l'appareil
ATTENTION **Avant de mettre l'appareil en service, il est impératif d'effectuer les opérations décrites dans le chapitre « Préparation à l'utilisation ».**

L'appareil est mis en marche selon une séquence : appuyez d'abord sur le bouton situé sur l'interrupteur (fig. A/B, 3). Tout en maintenant le bouton enfoncé, tirez légèrement sur l'arceau vers la poignée (fig. A/B, 2). Le moteur démarre. Une fois le bouton de sécurité relâché, le moteur continue de fonctionner ; relâcher l'arceau arrête le moteur .

9. Utilisation de l'appareil
La scarification et l'aération sont des traitements d'entretien : elles stimulent la croissance du gazon, augmentent sa densité, provoquent la mort des mauvaises herbes et éliminent les parties mortes des plantes. Ces traitements doivent être effectués deux fois par an : en automne et au début du printemps, pendant la période de faible activité végétative du gazon. La pelouse ne doit pas être trop humide, car cela pourrait l'endommager.
Avant de commencer le travail, il faut régler la profondeur à l'aide du levier.
Adaptez la profondeur de travail au degré d'encrassement de la pelouse et de manière à ne pas surcharger le moteur du scarificateur.
Le travail doit être effectué en bandes droites, de manière à ce que chaque passage soit directement adjacent au précédent, sans le chevaucher. Soyez particulièrement prudent lors des changements de direction. Pour obtenir le meilleur résultat, il est recommandé d'effectuer le même travail perpendiculairement au passage précédent sur toute la surface traitée.
Pendant le travail, surveillez le remplissage du bac. Videz-le régulièrement et évitez de le surcharger.

Fonctionnement sans bac
L'appareil permet de travailler sans bac. Lors de cette opération, les déchets sont éjectés à la surface de la pelouse. Il convient de ramasser les déchets à la surface de la pelouse. Cela favorise la croissance de l'herbe en facilitant l'infiltration de l'eau, en prévenant l'érosion du sol, en ralentissant la croissance des mauvaises herbes, etc.

Débranchement de l'alimentation
ATTENTION **Il faut toujours débrancher l'alimentation électrique :**
- lorsque l'utilisateur s'éloigne de la machine
- avant de déboucher un engorgement
- avant de vérifier, de nettoyer ou d'utiliser la machine
- après avoir heurté un objet étranger, afin de vérifier que la machine n'est pas endommagée
- si la machine commence à vibrer excessivement, afin de la vérifier immédiatement.

En cas de panne constatée, confier l'appareil à un réparateur.

10. Entretien courant
ATTENTION **Effectuer toutes les opérations d'entretien lorsque l'appareil est débranché de la source d'alimentation.**

ATTENTION **Ne pas toucher les pièces mobiles dangereuses avant d'avoir débranché la machine de l'alimentation électrique et d'avoir complètement arrêté les éléments mobiles.**

Afin de garantir la sécurité de fonctionnement et de prolonger la durée de vie de l'appareil, il convient d'effectuer régulièrement des opérations d'entretien en atelier. Remplacer les pièces usées ou endommagées afin de garantir la sécurité de fonctionnement. Le non-respect des opérations d'entretien ou leur mauvaise exécution peut entraîner une réduction de la durée de vie de l'appareil et, dans les cas extrêmes, un accident.

ATTENTION **Les opérations d'entretien ne doivent pas être effectuées avant l'arrêt complet de toutes les pièces mobiles dangereuses.**

Montage et démontage des outils de travail
ATTENTION **Toujours porter des gants de protection.**

Pour démonter/remplacer l'outil de travail, positionnez l'appareil de manière à avoir accès à la fixation de l'embout de travail. Dévissez les vis de fixation de l'arbre de travail (DED8705) ou de la vis à poignée (DED8706). Retirez un côté de l'arbre de son support, puis retirez l'autre côté de l'axe d'entraînement. Pour monter l'arbre de travail approprié, placez l'arbre sur l'axe d'entraînement, insérez le roulement de l'arbre dans son logement et serrez la fixation de l'arbre.

Nettoyage
Après chaque utilisation, nettoyer l'appareil pour éliminer les résidus végétaux. Pour un nettoyage plus approfondi, utiliser un chiffon légèrement humide, éventuellement avec un produit nettoyant non agressif.

Stockage et transport
Lorsque l'appareil n'est pas utilisé, il doit être rangé hors de portée des enfants, dans un endroit sec et en position de transport. Afin de gagner de la place, il est possible de desserrer les éléments de montage (fig. A/B, 4) et de replier la poignée. L'appareil et les autres éléments mentionnés dans la liste de contenu doivent être transportés de manière à ne pas les exposer à des conditions environnementales néfastes telles que : l'humidité, les précipitations, une pression susceptible d'entraîner des dommages mécaniques et autres, pouvant avoir un impact négatif sur l'appareil. Les éléments de coupe métalliques doivent être stockés et transportés dans leur housse dédiée. Sur de courtes distances, l'appareil peut être déplacé sur ses roues en position de transport ou porté en le tenant par la poignée de transport.

11. Pièces de rechange et accessoires
Pour acheter des pièces de rechange et des accessoires, veuillez contacter le service après-vente de Dedra Exim. Les coordonnées se trouvent à la première page du manuel.
Lors de la commande de pièces de rechange, veuillez indiquer le numéro de lot figurant sur la plaque signalétique ainsi que le numéro de pièce de l' , tel qu'indiqué sur le schéma d'assemblage.
Pendant la période de garantie, les réparations sont effectuées selon les conditions indiquées dans la carte de garantie. Veuillez remettre le produit faisant l'objet de la réclamation pour réparation au point de vente (le vendeur est tenu d'accepter le produit faisant l'objet de la réclamation), l'envoyer au service après-vente central de Dedra Exim ou l'envoyer au service après-vente le plus proche de votre lieu de résidence (liste des services après-vente sur le site www.dedra.pl). Veuillez joindre la carte de garantie dûment remplie. Après la période de garantie, les réparations sont effectuées par le service après-vente central. Le produit défectueux doit être envoyé au service après-vente (les frais d'expédition sont à la charge de l'utilisateur).

12. Dépannage par vos propres moyens
ATTENTION **Avant de procéder au dépannage par vous-même, débranchez l'appareil de l'alimentation électrique.**

Problème	Cause	Solution
L'appareil ne fonctionne pas	Interrupteur défectueux	Envoyer l'appareil au service après-vente
	Pas d'alimentation	Vérifier la source d'alimentation
	Prise mal branchée	Brancher correctement
L'appareil démarre difficilement	Paramètres de fonctionnement admissibles dépassés	Réduire la charge de l'outil électrique
Rendement insuffisant	Embout usé	Remplacer l'outil
Le moteur surchauffe	Orifices de ventilation obstrués	Nettoyer les orifices
	Paramètres de fonctionnement admissibles dépassés	Éteindre l'outil électrique, interrompre le travail jusqu'à refroidissement complet

13. Assemblage de l'appareil
1. Scarificateur/aérateur avec rouleau de scarification – 1 pièce (DED8705 ou DED8706), 2. Rouleau d'aération – 1 pièce, 3. Bac à gazon – 1 pièce, 4. Éléments de montage – 1 jeu, 5. Clé Allen – 1 pièce (DED8705).

13. Information pour les utilisateurs concernant l'élimination des appareils électriques et électroniques (concerne les ménages)



Le symbole représenté sur les produits ou leur documentation jointe indique que les appareils électriques ou électroniques hors d'usage ne doivent pas être jetés avec les ordures ménagères. La procédure correcte en cas de nécessité d'élimination, de réutilisation ou de récupération des composants consiste à remettre l'appareil à un point de collecte spécialisé, où il sera accepté gratuitement. Les informations sur l'emplacement des points de collecte des équipements usagés sont fournies par les autorités locales, par exemple sur leurs sites web.
Une élimination correcte de l'appareil permet de préserver des ressources précieuses et d'éviter les effets négatifs sur la santé et l'environnement résultant de la possible présence dans l'équipement de substances, de mélanges et de composants dangereux.
Une élimination incorrecte des déchets est passible de sanctions prévues par les réglementations locales en vigueur.
Utilisateurs dans les pays de l'Union européenne : En cas de nécessité de se débarrasser d'appareils électriques ou électroniques, veuillez contacter le point de vente ou le fournisseur le plus proche, qui vous fourniront des informations supplémentaires.
Élimination des déchets dans les pays hors de l'Union européenne : Ce symbole ne concerne que les pays de l'Union européenne. En cas de besoin de se débarrasser de ce produit, veuillez contacter les autorités locales ou votre revendeur pour obtenir des informations sur la procédure correcte à suivre.

Carte de garantie

…….
(nom du produit)

Numéro de catalogue : ……. Numéro de lot : .....

(ci-après dénommé le Produit)

Date d'achat du Produit : .....

Cachet du vendeur

Date et signature du vendeur : .....

Déclaration de l'Utilisateur :

Je confirme avoir été informé des conditions de garantie ainsi que des conséquences du non-respect des directives contenues dans le mode d'emploi et la carte de garantie. Les conditions de la présente garantie me sont connues, ce que je confirme par ma signature :

....

Date et lieu Signature de l'Utilisateur

I. Responsabilité pour le Produit

1. Le garant est Dedra Exim Sp. z o.o., dont le siège social est à Pruszków, adresse : ul. 3 Maja 8, 05-800 Pruszków, Pologne, KRS 0000062517, Tribunal de district de la ville de Varsovie à Varsovie, XIVe division commerciale du Registre national des tribunaux, NIP 527-020-49-33, capital social : 100 980,00 PLN.
2. Conformément aux conditions spécifiées dans la présente carte de garantie, le Garant accorde une garantie sur le Produit provenant de la distribution du Garant.
3. La responsabilité au titre de la garantie ne couvre que les défauts résultant de causes inhérentes au Produit au moment de sa livraison à l'Utilisateur.
4. Au titre de la garantie, l'Utilisateur a droit à la réparation gratuite du Produit, à condition que le défaut soit apparu pendant la période de garantie. Le mode de réparation du Produit (méthode d'exécution de la réparation) dépend de la décision du Garant. Si le Garant constate l'impossibilité de réparer, il se réserve le droit de remplacer l'élément défectueux ou l'ensemble du Produit par un produit exempt de défaut, de réduire le prix du Produit ou de résilier le contrat.
5. En ce qui concerne l'Utilisateur qui n'est pas un consommateur au sens de la loi du 23 avril 1964, Code civil, la responsabilité du Garant en matière de dommages résultant de la présente garantie et/ou en relation avec sa conclusion et son exécution, quel que soit le fondement juridique, est limitée au maximum à la valeur du Produit défectueux.

II. Période de garantie

Éléments du Produit	Durée de la protection de garantie
Scarificateur/aérateur électrique	24 mois à compter de la date d'achat du produit indiquée sur la présente carte de garantie.
Panier, éléments de montage	Non couvert par la garantie

III. Conditions d'application de la garantie

1. Présentation par l'Utilisateur de la carte de garantie du Produit dûment remplie et justification par l'Utilisateur des circonstances d'achat du Produit, par exemple en présentant un ticket de caisse, une facture, etc. Afin de faciliter le traitement de la réclamation, il est recommandé à l'Utilisateur de joindre au Produit réclamé tous les éléments spécifiés dans la rubrique « Composition de l'appareil » contenue dans le mode d'emploi.
2. Respect par l'Utilisateur des recommandations contenues dans le mode d'emploi et la carte de garantie.
3. La garantie ne couvre que le territoire de la République de Pologne et de l'UE.
4. La garantie ne couvre pas les défauts du Produit résultant notamment de :
a. Non-respect par l'Utilisateur des conditions spécifiées dans le mode d'emploi, notamment en matière d'utilisation, d'entretien et de nettoyage corrects ;
b. Utilisation par l'Utilisateur de produits de nettoyage ou d'entretien non conformes au mode d'emploi ;
c. Stockage et transport inappropriés du Produit par l'Utilisateur ;
d. Modifications et/ou transformations non autorisées du Produit par l'Utilisateur, qui n'ont pas été convenues avec le Garant ;
e. Utilisation par l'Utilisateur dans le Produit de consommables non conformes au mode d'emploi.
5. L'Utilisateur qui n'est pas un consommateur au sens de la loi du 23 avril 1964, Code civil, perd la garantie sur le Produit dans lequel :
- les numéros de série, les indications de date et les plaques signalétiques ont été supprimés, modifiés ou endommagés par l'Utilisateur ;
- les scellés ont été endommagés par l'Utilisateur ou portent des traces de manipulation de l'Utilisateur.
6. Attention ! Les opérations liées à l'entretien quotidien du Produit, résultant notamment du mode d'emploi, sont effectuées par l'Utilisateur à ses propres frais.

IV. Procédure de réclamation

1. En cas de constatation d'un fonctionnement incorrect du Produit, avant de soumettre une réclamation, il convient de s'assurer que toutes les opérations spécifiées notamment dans le mode d'emploi ont été effectuées correctement.
2. Il est recommandé de soumettre la réclamation immédiatement, de préférence dans les 7 jours suivant la date de constatation du défaut du Produit. L'Utilisateur qui n'est pas un consommateur au sens de la loi du 23 avril 1964, Code civil, perd ses droits découlant de la présente garantie en cas de non-soumission de la réclamation dans un délai de 7 jours.
3. La réclamation peut être soumise notamment au point d'achat du Produit, au service de garantie ou par écrit à l'adresse suivante : Dedra Exim Sp. z o.o., ul. 3 Maja 8, 05-800 Pruszków, Pologne.
4. L'Utilisateur peut soumettre une réclamation en utilisant le formulaire disponible sur le site web www.dedra.pl (« Formulaire de réclamation au titre de la garantie »).
5. Les adresses des services de garantie pour les différents pays sont disponibles sur le site www.dedra.pl. En l'absence de service de garantie pour un pays donné, il est recommandé d'adresser les réclamations au titre de la garantie à l'adresse suivante : Dedra Exim Sp. z o.o. ul. 3 Maja 8, 05-800 Pruszków (Pologne).
6. A l'égard de la sécurité de l'Utilisateur, l'utilisation d'un Produit défectueux est interdite.
7. Attention ! L'utilisation d'un Produit défectueux est dangereuse pour la santé et la vie de l'Utilisateur.
8. L'exécution des obligations découlant de la garantie aura lieu dans un délai de 14 jours ouvrables à compter de la date de livraison du Produit réclamé par l'Utilisateur.
9. Avant de livrer le Produit défectueux pour réclamation, il est recommandé de le nettoyer. Il est recommandé de protéger soigneusement le Produit réclamé contre les dommages pendant le transport (il est recommandé de livrer le Produit réclamé dans son emballage d'origine).
10. La période de garantie est prolongée de la durée pendant laquelle l'Utilisateur n'a pas pu utiliser le Produit en raison d'un défaut couvert par la garantie.
La garantie n'exclut, ne limite ni ne suspend les droits de l'Utilisateur découlant des dispositions relatives à la garantie légale contre les défauts de la chose vendue.

Conformément à l'article 13, paragraphes 1 et 2, du règlement (UE) 2016/679 du Parlement européen et du Conseil du 27 avril 2016 relatif à la protection des personnes physiques à l'égard du traitement des données à caractère personnel et à la libre circulation de ces données, et abrogeant la directive 95/46/CE (ci-après « RGPD »), nous vous informons de ce qui suit :
1. Le responsable du traitement de vos données personnelles fournies dans le formulaire est DEDRA-EXIM sp. z o.o., dont le siège social est situé à Pruszków, ul. 3 Maja 8, 05-800 Pruszków, Pologne (ci-après le « Responsable du traitement »).
2. Vos données seront traitées exclusivement aux fins de la procédure de garantie de l'appareil conformément à l'article 6, paragraphe 1, point b), du règlement général sur la protection des données (ci-après « RGPD »). La fourniture des données est volontaire, mais nécessaire au déroulement de la procédure de garantie.
3. Vos données seront traitées pendant la durée d'examen et de traitement de la procédure de garantie, ainsi qu'à des fins d'archivage en cas de nécessité de défense contre d'éventuelles réclamations à l'encontre du Responsable du traitement, et ce, pas plus longtemps que le délai de prescription de ces réclamations.
4. Vos données pourront être divulguées exclusivement aux sous-traitants traitant les données pour le compte du responsable du traitement sur la base d'un contrat écrit de sous-traitance de données à caractère personnel, fournissant notamment des services de maintenance technique, d'hébergement ou de gestion de site web, de support informatique ou de transport. Les fournisseurs du Responsable du traitement sont tenus d'assurer la sécurité des données et de respecter les exigences de la législation applicable en matière de protection des données à caractère personnel, et ne peuvent pas utiliser les données à caractère personnel qui leur sont confiées à d'autres fins que celles spécifiées dans le contrat conclu avec le Responsable du traitement.
5. Vos données ne feront pas l'objet d'une prise de décision automatisée, y compris le profilage, et ne seront pas transférées vers un pays tiers ou une organisation internationale.
6. Vous disposez d'un droit d'accès à vos données, ainsi que d'un droit de rectification, d'effacement, de limitation du traitement, d'un droit à la portabilité des données et d'un droit d'opposition, à tout moment.
7. Pour toute question relative au traitement de vos données personnelles par le Responsable du traitement, vous pouvez le contacter à l'adresse e-mail suivante : daneosobowe@dedra.pl ;
8. Vous avez le droit d'introduire une réclamation auprès de l'autorité de contrôle compétente en matière de protection des données à caractère personnel;

Dedra Exim Sp. z o.o.
ul. 3 Maja 8, 05-800 Pruszków
Tel. +48 22 73 83 777, fax +48 22 73 83 779
www.dedra.pl, info@dedra.pl

Adnotacje o dokonanych naprawach / Information about repairs carried out / Informace o provedených opravách / Informácie o vykonaných opravách / Informacija apie atliktus remontus / Informācija par veiktajiem remontdarbiem / A végzett javításokról szóló információk / Informații despre reparațiile efectuate / Informacije o opravljenih popravilih / Podaci o izvršenim popravcima / Информация за извършените ремонти / Інформація про виконані ремонти / Informationen zu durchgeführten Reparaturen / Informations sur les réparations effectuées

Data zgłoszenia do naprawy / Date of repair request / Datum přihlášení k opravě / Dátum žiadosti o opravu / Remonto užsakymo data / Datums, kad pieteikts remonts / Javítási kérelem dátuma / Data solicitării de reparație / Datum zahtevka za popravilo / Datum prijave za popravak / Дата на заявката за ремонт / Дата подання заявки на ремонт / Datum der Reparaturmeldung / Date de la demande de réparation	Data wykonania naprawy / Date of repair / Datum provedení opravy / Dátum opravy / Remonto data / Remonts veikšanas datums / Javítás dátuma / Data reparației / Datum popravila / Datum popravka / Дата на ремонта / Дата виконання ремонту / Datum der Reparatur / Date de réparation	Zakres naprawy, opis czynności naprawczych / Scope of repair, description of repair activities / Rozsah oprav, popis opravárenských činností / Rozsah opráv, popis opravárenských činností / Remonto apimtis, remonto darbų aprašymas / Remontu apjoms, remonta darbu apraksts / A javítás hatálya, a javítási tevékenységek leírása / Domeniul de aplicare al reparației, descrierea activităților de reparație / Obseg popravila, opis popravljalnih dejavnosti / Opseg popravka, opis aktivnosti popravka / Обхват на ремонта, описание на ремонтните дейности / Обсяг ремонту, опис ремонтних робіт / Umfang der Reparatur, Beschreibung der Reparaturmaßnahmen / Étendue de la réparation, description des opérations de réparation	Podpis wykonującego naprawę / Signature of the repairer / Podpis osoby provádějící opravu / Podpis opravára / Remonto meistro parašas / Remontu veikušā paraksts / A javító aláírása / Semnătura reparatorului / Podpis serviserja / Potpis osobe koja vrši popravak / Подпис на ремонтника / Підпис особи, яка виконує ремонт / Unterschrift des Reparaturdurchführenden / Signature de la personne effectuant la réparation