○DED8704

Instrukcja ważna dla urządzeń wyprodukowanych po: / Operating instructions valid for devices manufactured after: / Návod k obsluze platný pro zařízení vyrobená po: / Návod na obsluhu platný pre zariadenia vyrobené po: / Naudojimo instrukcijos galioja prietaisams, pagamintiems po: / Lietošanas instrukcija, kas attiecas uz ierīcēm, kas ražotas pēc: / A használati utasítás az alábbi dátum után gyártott készülékekre érvényes: / Instrucțiuni de utilizare valabile pentru dispozitivele fabricate după: / Navodila za uporabo veljajo za naprave, proizvedene po: / Korisnički priručnik vrijedi za uređaje proizvedene nakon: / Инструкции за експлоатация, валидни за устройства, произведени след: / Інструкція з експлуатації, важлива для пристроїв, виготовлених після: / Bedienungsanleitung gültig für Geräte, die nach dem folgenden Datum hergestellt wurden: / Mode d'emploi valable pour les appareils fabriqués après: **01.01.2023**



PL **Glebogryzarka spalinowa**
Instrukcja obsługi z kartą gwarancyjną

EN **Petrol rotary tiller**
User manual with warranty card

CZ **Benzinový provzdušňovač**
Návod k obsluze se záručním listem

SK **Benzínový kultivátor**
Užívateľská príručka so záručným listom

LT **Benzino rotovatorius**
Naudojimo instrukcija su Garantiniu lapu

LV **Benzīna irdinātāj-kultivators**
Lietošanas instrukcija ar garantijas talonu

HU **Benzin kapálógép**
Használati Utasítás Garanciajeggyel

RO **Motosapă pe benzină**
Instrucțiuni de utilizare și certificat de garanție

SI **Bencinski rotacijski kultivator**
Navodila za uporabo z garancijskim listom

BG **Бензинов ротационен култиватор**
Инструкции за експлоатация с гаранционна карта

UA **Бензиновий роторний культиватор**
Інструкція з експлуатації з гарантійним талоном

HR **Benzinska freza**
Upute za upotrebu s jamstvenim listom

DE **Benzin-Kreiselgrubber**
Bedienungsanleitung mit Garantiekarte

FR **Cultivateur rotatif à essence**
Mode d'emploi avec carte de garantie

PL Wszelkie prawa zastrzeżone. Niniejsze opracowanie jest chronione prawem autorskim. Kopiowanie lub rozpowszechnianie Instrukji Obsługi we fragmentach albo w całości bez zgody Dedra Exim zabronione Dedra Exim zastrzega sobie prawo do wprowadzania zmian konstrukcyjno-technicznych oraz kompletacyjnych bez uprzedniego powiadamiania. Zmiany te nie mogą stanowić podstawy do reklamowania produktu. Instrukcja obsługi dostępna na stronie www.dedra.pl

EN All rights reserved. This document is protected by copyright. Copying or distributing the User Manual, in part or in full, without the consent of Dedra Exim is prohibited. Dedra Exim reserves the right to make design, technical and configuration changes without prior notice. Such changes shall not constitute grounds for a product complaint. The User Manual is available at www.dedra.pl

CZ Všechna práva vyhrazena. Toto zpracování je chráněno autorským právem. Kopírování nebo šíření Návodu k obsluze v částech nebo vcelku bez souhlasu společnosti Dedra Exim je zakázáno. Dedra Exim si vyhrazuje právo zavádět konstrukční a technické a komplementační změny bez dřívějšího oznámení. Tyto změny nemohou být základem pro reklamování výrobku. Návod k obsluze dostupný na stránkách www.dedra.pl

SK Všetky práva vyhradené. Tieto materiály sú chránené autorskými právami. Kopírovanie prípadne šírenie častí, prípadne celého návodu na obsluhu je bez súhlasu spoločnosti Dedra Exim zakázané. Dedra Exim si vyhradzuje právo na vykonávanie konštrukčno-technických zmien, a zmien doplnkového príslušenstva, bez predchádzajúceho upozornenia. Tieto zmeny nemôžu byť dôvodom na reklamáciu výrobku. Užívateľská príručka je dostupná na webovej stránke www.dedra.pl

LT Visos teisės saugomos. Šis kūrinys yra saugomas autorinių teisių įstatymų. Eksploatavimo instrukcijos arba jos fragmentų kopijavimas ir platinimas be „Dedra Exim“ sutikimo draudžiamas. „Dedra Exim“ pasilieka sau teisę įvesti konstrukcijos, techninius arba komplektacijos pokyčius be išankstinio įspėjimo. Šie pokyčiai negali būti skundo dėl produkto pagrindu. Naudojimo instrukcija yra prieinama svetainėje: www.dedra.pl

LV Visas tiesības pasargātas. Šis izdevums ir sargāts ar autortiesību. Lietošanas Instrukcijas kopēšana vai izplatīšana pilnīgi vai fragmentos bez Dedra Exim firmas piekrišanas ir aizliegta. Firma Dedra Exim atstāj sev tiesību veikt konstrukcijas-tehnikas izmaiņu, kā arī komplektācijas izmaiņu bez iepriekšēja paziņojuma. Šīs izmaiņas nevar būt par pamatu produkta reklamēšanai. Lietošanas instrukcija pieejama mājaslapā www.dedra.pl

HU Minden jog fenntartva. A jelen kiadvány szerzői jogokkal védve. A Használati Utasítás másolása vagy terjesztése egészében vagy részleteiben a Dedra Exim írásos engedélye nélkül tilos A Dedra Exim fenntartja magának a szerkezeti-műszaki, valamint komplettálási változtatások előzetes bejelentés nélküli bevezetésének jogát. Ezek a változások nem szolgálhatnak alapjául a termék reklamációjának. A használati utasítás a weboldalon elérhető www.dedra.pl.

RO Toate drepturile rezervate. Această redactare este protejată prin legea dreptului de autor. Este interzisă copierea, reproducerea în orice fel sau multiplicarea și distribuirea parțială sau în totalitate a Manualului de utilizare fără permisiunea firmei Dedra Exim Firma Dedra Exim își rezervă dreptul de a face modificări tehnice și constructive sau de completare a dispozitivului fără o notificare prealabilă. Aceste modificări nu pot constitui temei pentru reclamarea produsului. Instrucţiunea de deservire accesibilă pe pagina www.dedra.pl

SI Vse pravice pridržane. Ta navodila so zaščitena na podlagi predpisov o avtorskih pravicah. Prepovedano je kopiranje ali razširjanje teh navodil za uporabo po delih ali v celoti brez soglasja Dedra Exim. Dedra Exim si pridržuje pravico do uvajanja konstrukcijsko-tehničnih in kompletacijskih sprememb brez predhodnega obvestila. Te spremembe ne morejo biti podlaga za prijavo reklamacije. Navodila za uporabo so na voljo na strani www.dedra.pl

BG Всички права запазени. Това произведение е защитено с авторски права. Забранено е копирането или разпространението на ръководството за потребителя на части или изцяло без разрешението на Dedra Exim Dedra Exim си запазва правото да прави промени в дизайна, техниката и окомплектовката без предварително уведомление. Тези промени не могат да бъдат основание за рекламиране на продукта. Ръководството за потребителя е на разположение на адрес www.dedra.pl

UA Всі права захищені. Ця робота захищена авторським правом. Копіювання або розповсюдження Посібника користувача повністю або частково без дозволу Dedra Exim заборонено Dedra Exim залишає за собою право вносити зміни в конструкцію, технічні характеристики та комплектацію без попереднього повідомлення. Ці зміни не можуть бути підставою для реклами продукту. Посібник користувача доступний на сайті www.dedra.pl

HR Sva prava pridržana. Ova je studija zaštićena autorskim pravima. Zabranjeno je kopiranje ili distribucija korisničkog priručnika, djelomično ili u cijelosti, bez pristanka Dedra Exima. Dedra Exim zadržava pravo uvođenja konstrukcijskih, tehničkih i montažnih promjena bez prethodne najave. Ove izmjene ne mogu biti temelj za reklamiranje proizvoda. Korisnički priručnik dostupan na www.dedra.pl

DE Alle Rechte vorbehalten. Diese Anleitung ist urheberrechtlich geschützt. Das Kopieren oder Verbreiten der Bedienungsanleitung in Auszügen oder als Ganzes ohne Zustimmung von Dedra Exim ist untersagt. Dedra Exim behält sich das Recht vor, konstruktive, technische und ausstattungsbezogene Änderungen ohne vorherige Ankündigung vorzunehmen. Diese Änderungen können nicht als Grundlage für Reklamationen des Produkts dienen. Die Bedienungsanleitung ist auf der Website www.dedra.pl verfügbar.

FR Tous droits réservés. Le présent document est protégé par le droit d'auteur. La copie ou la diffusion du manuel d'utilisation, en partie ou dans son intégralité, sans l'autorisation de Dedra Exim est interdite. Dedra Exim se réserve le droit d'apporter des modifications techniques et de conception ainsi que des changements dans la composition du produit sans préavis. Ces modifications ne peuvent constituer un motif de réclamation concernant le produit. Le manuel d'utilisation est disponible sur le site www.dedra.pl

Kontakt
Contact/ Kontakt/ Kontakt/ Kontaktai/ Kontakts/ Elérhetőség/ Contact/ Pišite na/ Kontakt/ Свържете се с/ Контакти/ Kontakt/ Contact:
Dedra Exim Sp. z o.o., ul. 3 Maja 8, 05-800 Pruszków, Tel. +48 22 73 83 777 wew. 129, 170, fax +48 22 73 83 779
info@dedra.pl www.dedra.pl

PAP

INSTRUKCJA ORYGINALNA

1. Zdjęcia i rysunki

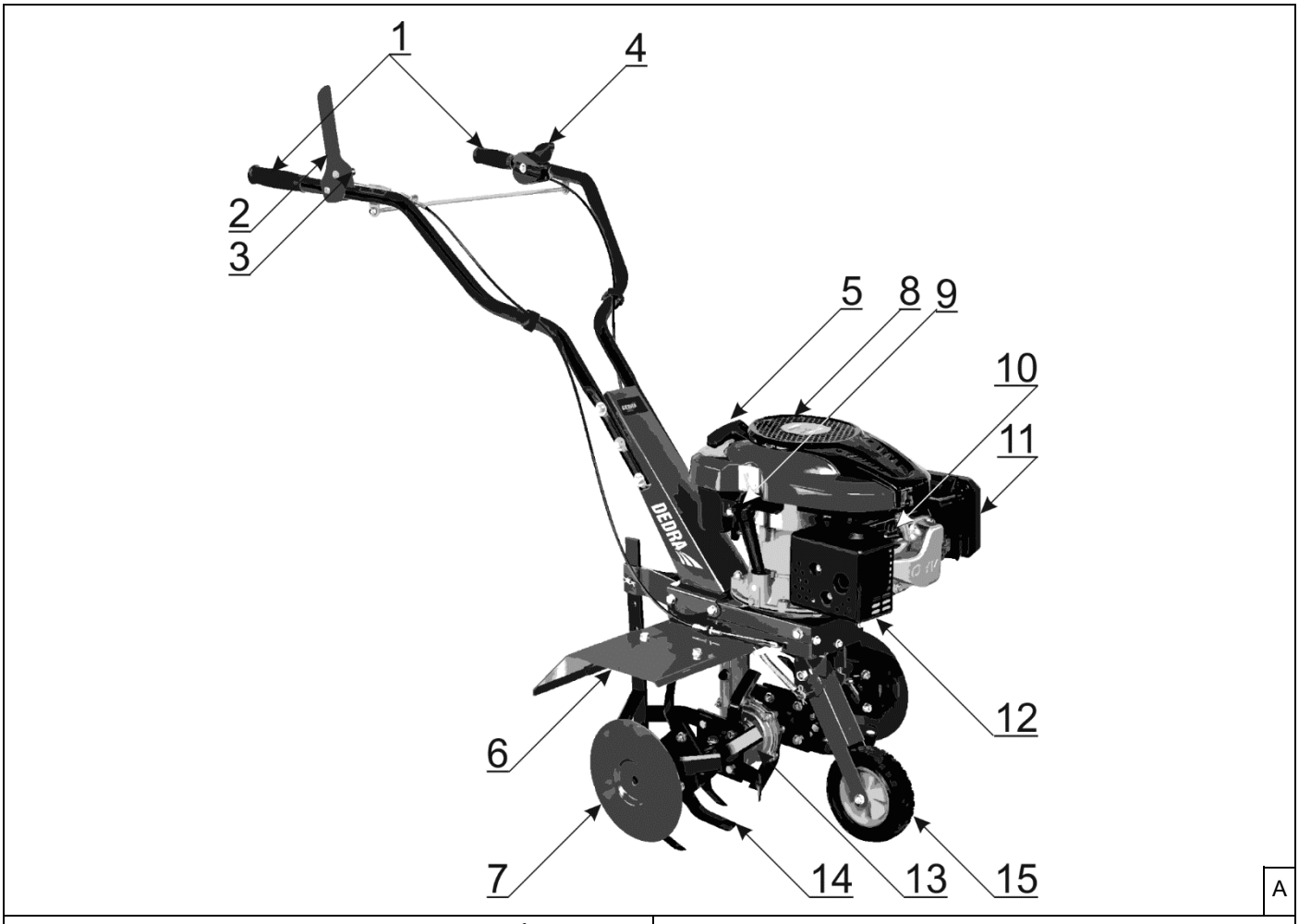

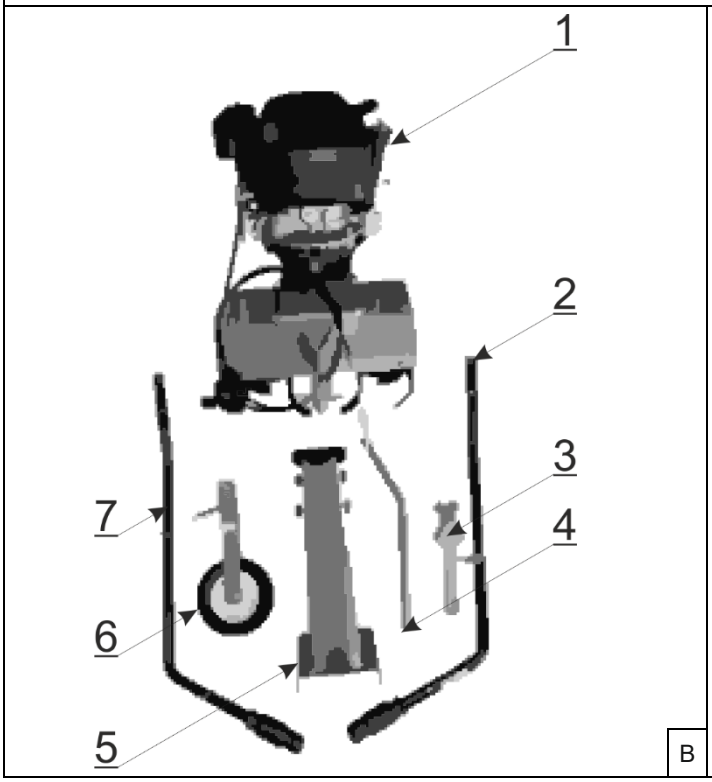

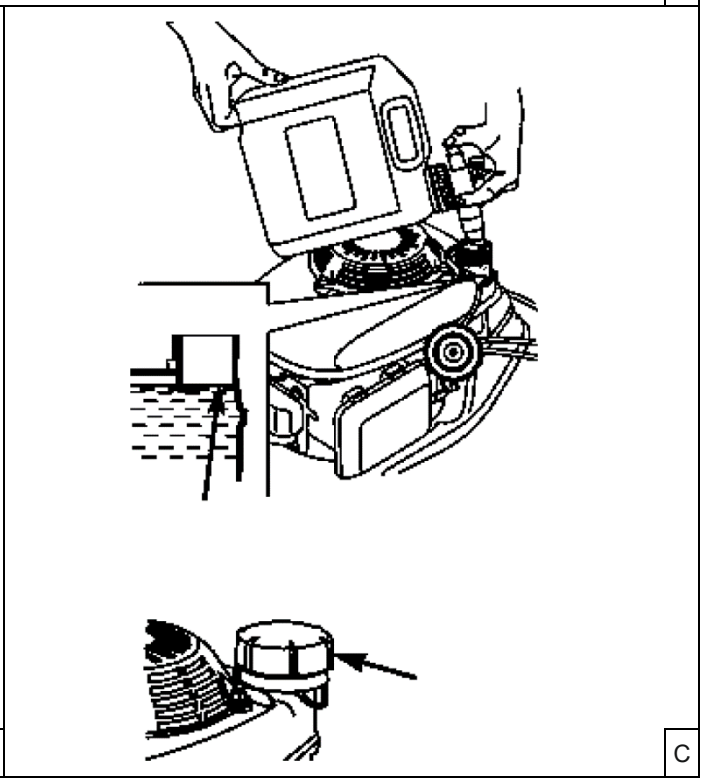

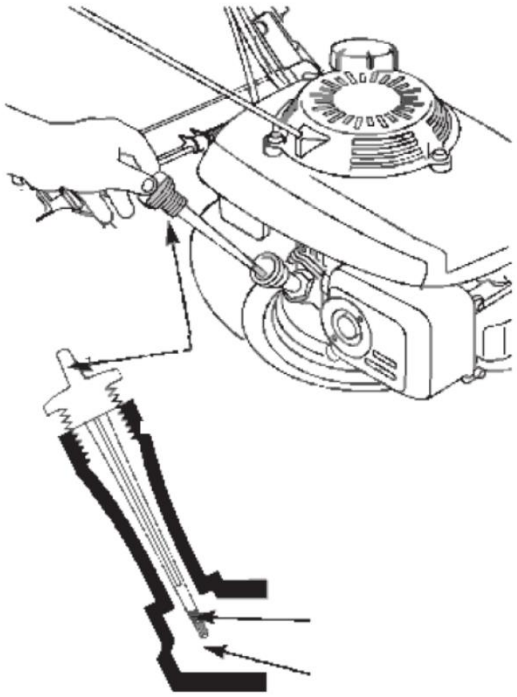

D

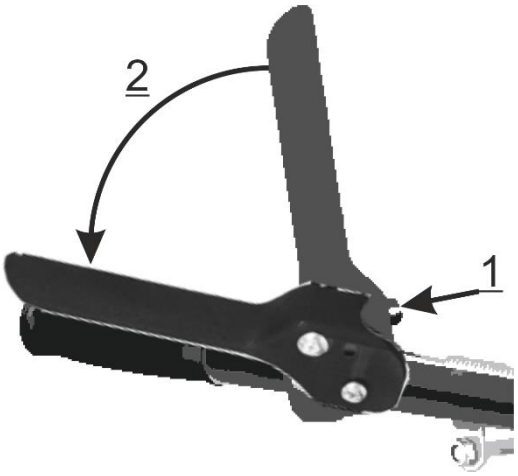

E

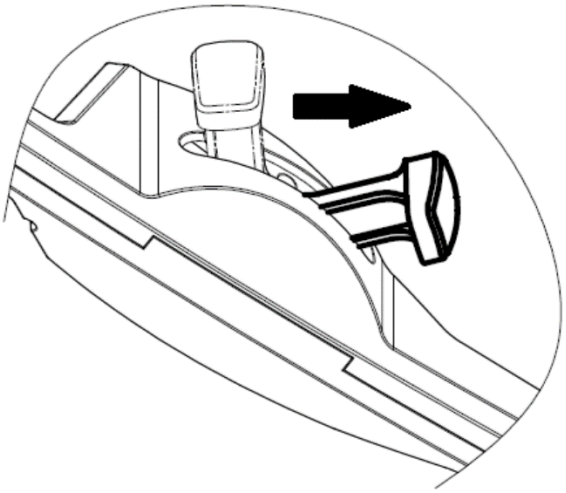

F

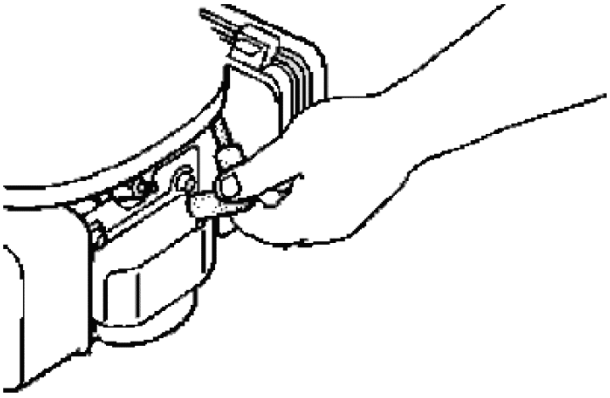

G

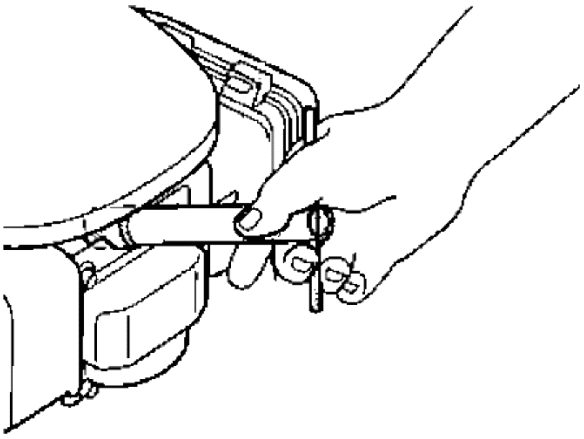

G

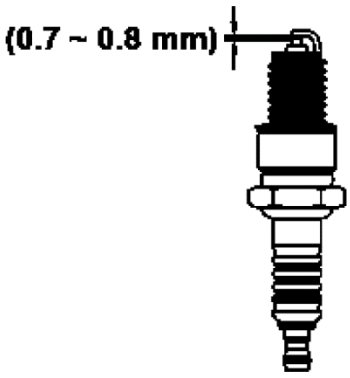

H

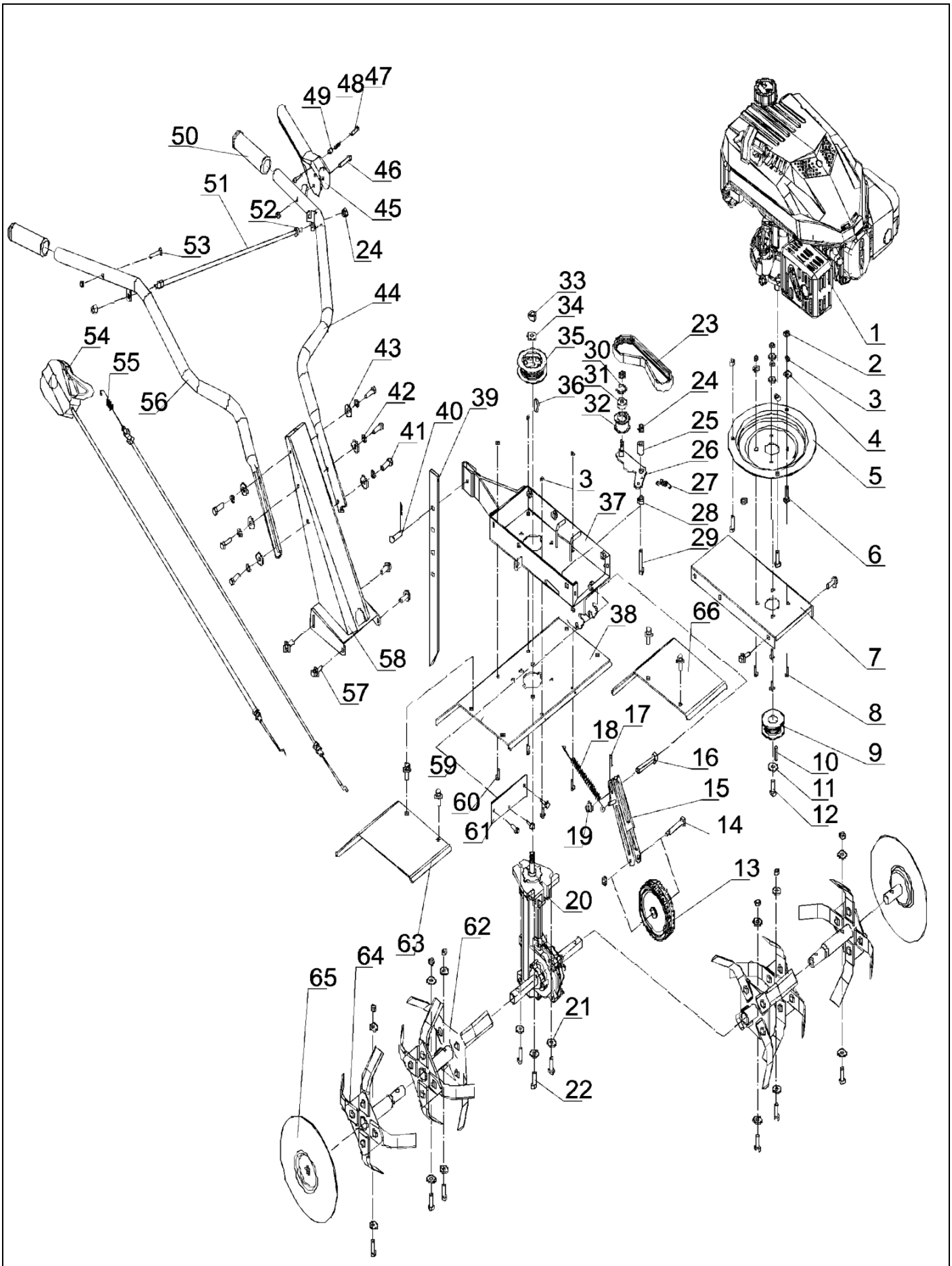

F

Opis piktogramów / Description of pictograms / Popis piktogramů / Popis piktogramov / Piktogramų aprašymas / Piktogrammu apraksts / A piktogramok leírása / Descrierea pictogramelor / Opis piktogramov / Opis piktograma / Описание на пиктограмите / Опис піктограм / Beschreibung der Piktogramme / Description des pictogrammes



Nakaz: przeczytaj instrukcję obsługi / Mandatory: read the user manual / Povinné: přečtěte si návod k použití / Povinné: prečítajte si používateľskú príručku / Privaloma: perskaityti vartotojo vadovą / Obligāts: izlasiet lietošanas instrukciju / Kötelező: olvassa el a felhasználói kézikönyvet / Obligatoriu: citiți manualul de utilizare / Obvezno: preberite navodila za uporabo / Obavezno: pročitajte upute za uporabu / Задължително: прочетете ръководството за употреба / Обов'язково: прочитайте інструкцію з експлуатації / Obligatorisch: Lesen Sie die Bedienungsanleitung / Obligatoire: lire le mode d'emploi





Nakaz: używać ochronników słuchu / Mandatory: use hearing protection / Povinnost: používat chrániče sluchu / Povinné: používajte ochranu sluchu / Privaloma: naudoti klausos apsaugos priemones / Pienākums: lietot dzirdes aizsargus / Kötelező: hallásvédő használata / Obligatoriu: utilizați protecție auditivă / Obvezno: uporabljajte zaščito za sluh / Obavezno: koristite zaštitu za sluh / Задължително: използвайте средства за защита на слуха / Обов'язкове: використовувати засоби захисту слуху / Obligatorisch: Gehörschutz verwenden / Obligatoire: utiliser des protections auditives



Nakaz: stosować okulary ochronne / Mandatory: wear safety glasses / Povinné: používat ochranné brýle / Povinné: noste ochranné okuliare / Privaloma: dėvėti apsauginius akinius / Obligāti: lietot aizsargbrilles / Obligatoriu: purtați ochelari de protecție / Obvezno: nosite varnostna očala / Obavezno: nositi zaštitne naočale / Задължително: носете предпазни очила / Обов'язково: використовувати захисні окуляри / Obligatorisch: Schutzbrille tragen / Obligatoire: porter des lunettes de protection



Nakaz: stosować rękawice ochronne / Mandatory: wear protective gloves / Povinné: používat ochranné rukavice / Povinné: noste ochranné rukavice / Privaloma: dėvėti apsaugines pirštines / Obligāti: lietot aizsardzības cimdus / Kötelező: védőkesztyű viselése / Obligatoriu: purtați mănuși de protecție / Obvezno: nosite zaščitne rokavice / Obavezno: koristiti zaštitne rukavice / Задължително: носете защитни ръкавици / Обов'язково: використовувати захисні рукавички / Obligatorisch: Schutzhandschuhe tragen / Obligatoire: porter des gants de protection



Nakaz: stosować obuwie ochronne / Mandatory: wear safety footwear / Objednávka: noste bezpečnostní obuv / Objednať: noste bezpečnostnú obuv / Užsakymas: dėvėkite apsauginius batus / Pasūtījums: valkājiet drošības apavus / Rendelés: viseljen biztonsági cipőt / Comanda: purtați încălțăminte de siguranță / Obvezno: uporabljajte zaščitno obutev / Redoslijed: nositi zaštitnu obuću / Задължително: използвайте защитни обувки / Обов'язково: використовувати захисне взуття / Pflicht: Tragen von Sicherheitsschuhen / Obligatoire: porter des chaussures de sécurité



Zakaz: nie wystawiać na działanie opadów atmosferycznych / Prohibition: do not expose to atmospheric precipitation / Zákaz: Nevystavujte atmosférickým srážením / Zákaz: nevystavujte atmosférickým zrážkam / Draudimas: nelaikykite atmosferos kritulių / Aizliegums: nepakļaujiet atmosfēras nokrišņiem / Tilalom: ne tegye ki a légköri csapadéknak / Interzicere: nu expuneți la precipitații atmosferice / Prepoved: ne izpostavljati padavinam / Zabrana: ne izlagati padalinama / Забрана: да не се излага на валежи / Verbot: Nicht atmosphärischen Niederschlägen aussetzen / Interdiction : ne pas exposer aux précipitations atmosphériques





Uwaga: możliwość uderzenia przez urobek / Warning: risk of being struck by falling debris **/** Poznámka: možnost zasažení kořistí **/** Poznámka: možnosť zasiahnuť korisť **/** Pastaba: galimybė nukentėti nuo grobio **/** Piezīme: iespēja sabojāt sabojāt **/** Megjegyzés: annak lehetősége, hogy a rontás megsérüljön **/** Notă: posibilitatea de a fi lovit de prada **/** Previdnost: možnost udarca z rušo / Предупреждение: възможност за попадане на плячка / Обережно: небезпека потрапляння під вибуховий пристрій / Oprez: mogućnost da bude pogođen plijenom / Achtung: Möglichkeit, von Abraum getroffen zu werden / Attention : risque d'être heurté par les débris

Uwaga: zachować odległość / Warning: keep your distance **/** Poznámka: udržujte vzdálenost **/** Poznámka: dodržujte odstup **/** Pastaba: laikykitės atstumo **/** Piezīme: ievērojiet attālumu **/** Megjegyzés: tartsa be a távolságot **/** Notă: păstrați o distanță **/** Previdnost: ohranite razdaljo / Внимание: спазвайте дистанция / Застереження: тримайте дистанцію / Oprez: držite razmak / Achtung: Halten Sie Abstand / Attention : gardez vos distances



Uwaga: Obracające się elementy maszyny / Warning: Moving machine parts / Pozor: Rotující části stroje / Pozor: Rotujúce časti stroja / Pastaba: Sukamosios mašinos dalys / Uzmanību: Rotējoši mašīnas elementi / Figyelem: A gép forgó alkatrészei / Notă: Piese rotative ale utlilajului / Opomba: Sestavni deli vrtečih se strojev / Забележка: Въртящи се машинни компоненти / Примітка: Обертові компоненти машини / Napomena: Rotirajuće komponente stroja / Achtung: Rotierende Maschinenteile / Attention : éléments rotatifs de la machine



Oznaczenie gwarantowanego poziomu dźwięku L_{WA} 93 dB(A) / Guaranteed sound level rating: L_{WA} 93 dB(A) / Označení garantované hladiny zvuku L_{WA} 93 dB(A) / Označenie zaručenej úrovne hluku (akustického tlaku) L_{WA} 93 dB(A) / Garantuoto garso lygis L_{WA} 93 dB(A) / Garantēta skaņas līmeņa apzīmējums L_{WA} 93 dB(A) / Megjelölt garantált hangerő-szint L_{WA} 93 dB(A) / Indicarea nivelului garantat de sunet L_{WA} 93 dB(A) / Определяне на гарантираното ниво на шума L_{WA} 93 dB(A) / Визначення гарантованого рівня звуку L_{WA} 93 дБ(A) / Informacije: razina zvučne snage / Ausweisung des garantierten Schallpegels LWA 93 dB(A) / Indication du niveau sonore garanti L_{WA} : 93 dB(A)



Ostrzeżenie: Gorące powierzchnie / Warning: Hot surfaces / Upozornění: Horký povrch / Varovanie: Horúci povrch / Įspėjimas: Karštas paviršius / Brīdinājums: Karsta virsma / Figyelmeztetés: Forró levegő / Avertizare: Aer fierbinte / Opozorilo: Vroče površine / Предупреждение: Горещи повърхности / Увага! Гарячі поверхні / Upozorenje: Vruće površine / Warnung: Heiße Oberflächen / Avertissement : surfaces chaudes



Ostrzeżenie: Przed konserwacją i naprawą urządzenia upewnij się, że wszystkie części ruchome się zatrzymały – ryzyko ucięcia palców lub dłoni / Warning: Before carrying out maintenance or repairs on the machine, ensure that all moving parts have come to a complete stop – risk of cutting fingers or hands **/** Varování: před údržbou a opravou zařízení se ujistěte, že se všechny rotující části zastavily – nebezpečí useknutí prstů nebo dlaní / Varovanie: Vždy pred údržbou či opravou najprv skontrolujte, či sa všetky pohyblivé časti zastavili – riziko odrezania prstov alebo dlaní / Įspėjimas: Prieš atliekant įrenginio priežiūros ir remonto veiksmus, įsitikinti, kad visos judančios dalys sustojo - pirštų arba rankos nupjovimo pavojus / Brīdinājums: Pirms aprīkojuma tehniskās apkopes un remonta pārliecinieties, ka visas kustīgās detaļas ir apstājušās - risks nogriezt pirkstus vai rokas / Figyelmeztetés: Karbantartás és javítás előtt ellenőrizze, hogy minden mozgó alkatrész leáll-e – az ujjak vagy a kéz vágásának kockázata / Avertizare: Asigurați-vă că toate piesele mobile sau oprit înainte de a repara mașina - riscul de a vă tăia degetele sau mâinile / Opozorilo: Pred vzdrževanjem ali popravilom enote se prepričajte, da se vsi gibljivi deli ustavijo - nevarnost porezanja prstov ali rok / Предупреждение: Уверете се, че всички движещи се части са спрени, преди да поддържате или ремонтирате устройството - риск от порязване на пръстите или ръцете / Попередження: Перед технічним обслуговуванням або ремонтом пристрою переконайтеся, що всі рухомі частини зупинилися - ризик порізати пальці або руки / Upozorenje: Prije održavanja i popravka uređaja, provjerite jesu li se svi pokretni dijelovi zaustavili – opasnost od odsijecanja prstiju ili ruku / Warnung: Vergewissern Sie sich, dass alle beweglichen Teile stillstehen, bevor Sie das Gerät warten oder reparieren - Gefahr von Schnittverletzungen an Fingern oder Händen / Avertissement : avant d'entreprendre toute opération d'entretien ou de réparation de l'appareil, assurez-vous que toutes les pièces mobiles sont à l'arrêt – risque de coupure des doigts ou de la main

Informacja: Przed konserwacją i naprawą urządzenia odłącz świecę zapłonową, przed przystąpieniem do konserwacji i naprawy zapoznaj się z instrukcją obsługi i konserwacji / Note: Before carrying out any maintenance or repairs on the appliance, disconnect the spark plug; before proceeding with maintenance or repairs, please read the user and maintenance manual **/** Informace: před údržbou a opravou zařízení odpojte zapalovací svíčku, před zahájením údržby a opravy si přečtěte návod k obsluze a údržbě / Informácia: Vždy pred údržbou či opravou zariadenia odpojte zapaľovaciu sviečku a dôkladne sa oboznámte s používateľskou príručkou / Informacija: Prieš atliekant įrenginio priežiūros ir remonto veiksmus, atjunkite uždegimo žvakę. Prieš atliekant įrenginio priežiūros ir remonto veiksmus, susipažinkite su naudojimo ir priežiūros instrukcija / Informācija: Pirms ierīces apkopes un remonta atvienojiet aizdedzes sveci, pirms apkopes un remonta salasiet lietošanas un apkopes instrukciju / Információ: A berendezés karbantartása és javítása előtt csatlakoztassa le a gyújtógyertyát, a karbantartás és javítás megkezdése előtt olvassa el a használati és karbantartási útmutatót / Notă: Deconectați bujia înainte de a repara mașina și de a efectua lucrări de întreținere, citiți manualul de utilizare și întreținere înainte de a repara mașina și de a efectua lucrări de întreținere / Informacije: Pred servisiranjem in popravilom naprave odklopite vžigalno svečko, preberite navodila za uporabo in vzdrževanje / Информация: Преди обслужване и ремонт на уреда, изключете запалителната свещ, прочетете инструкциите за експлоатация и поддръжка / Інформація: Перед обслуговуванням і ремонтом пристрою від'єднайте свічку запалювання, ознайомтеся з інструкцією з експлуатації та технічного обслуговування / Informacije: Prije održavanja i popravka uređaja odspojite svjećicu, pročitajte priručnik za uporabu i održavanje prije održavanja i popravka / Information: Ziehen Sie vor der Wartung und Reparatur des Geräts die Zündkerze ab, lesen Sie die Betriebs- und Wartungsanleitung / Remarque : avant d'entreprendre toute opération d'entretien ou de réparation de l'appareil, débranchez la bougie d'allumage ; avant de commencer, consultez le manuel d'utilisation et d'entretien



Ostrzeżenie: Niebezpieczeństwo zatrucia spalinami / Warning: Risk of carbon monoxide poisoning / Varování: Nebezpečí otravy výfukovými plyny / Varovanie: Nebezpečenstvo otravy výfukovými plynmi / Įspėjimas: Pavojus apsinuodyti išmetamosiomis dujomis / Brīdinājums: Bīstamība saindēties ar izplūdes gāzēm / Figyelmeztetés: Kipufogógáz-mérgezés veszélye / Avertisment: Pericol de intoxicare cu gaze de eșapament / Opozorilo: Nevarnost zastrupitve z izpušnimi plini / Предупреждение: Опасност от отравяне с изгорели газове / Попередження: Небезпека отруєння відпрацьованими газами / Upozorenje: Opasnost od trovanja ispušnim plinovima / Warnung: Gefahr einer Abgasvergiftung / Avertissement: risque d'intoxication par les gaz d'échappement



Zakaz: uruchamiać urządzenia wewnątrz budynku / Do not: operate equipment inside the building / Zákaz: provozovat zařízení uvnitř budovy / Zákaz: prevádzkovať zariadenia vo vnútri budovy / Draudimas: naudoti įrangą pastato viduje / Aizliegums: izmantot iekārtas ēkas iekšpusē / Tilalom: az épületen belüli berendezések üzemeltetése / Interdicție: operarea echipamentelor în interiorul clădirii / Prepoved: uporaba opreme znotraj stavbe / Забрана: работа с оборудване вътре в сградата / Забрана: работа с оборудване вътре в сградата / Zabranjeno: upravljanje uređajima unutar zgrade / Verbot: Betrieb von Geräten innerhalb des Gebäudes / Interdiction: mettre les appareils en marche à l'intérieur du bâtiment

PL Spis treści

1. Zdjęcia i rysunki
2. Opis urządzenia
3. Przeznaczenie urządzenia
4. Ograniczenie użycia
5. Dane techniczne
6. Przygotowanie do pracy
7. Włączanie urządzenia
8. Użytkowanie urządzenia
9. Bieżące czynności obsługowe
10. Części zamienne i akcesoria
11. Samodzielne usuwanie usterek
12. Kompletacja urządzenia
13. Informacja dla użytkowników o pozbywaniu się urządzeń elektrycznych i elektronicznych
14. Wykaz części do rysunku złożeniowego
15. Karta gwarancyjna

Deklaracja zgodności została dołączona do instrukcji jako oddzielny dokument. W przypadku braku deklaracji zgodności należy się skontaktować z Dedra Exim Sp. z o.o.
Ogólne przepisy bezpieczeństwa zostały dołączone do instrukcji jako oddzielna broszura.

OSTRZEŻENIE. **Przeczytać wszystkie ostrzeżenia oznaczone symbolem i wszystkie instrukcje.** Nieprzestrzeganie podanych niżej ostrzeżeń i wskazówek dotyczących bezpieczeństwa może być przyczyną porażenia prądem elektrycznym, pożaru lub poważnych obrażeń.

Zachować wszystkie ostrzeżenia i instrukcje do przyszłego użytku.

2. Opis urządzenia

Rys. A: 1. Kierownica 2. Blokada włącznika 3. Włącznik 4. Dźwignia przepustnicy 5. Rozrusznik 6. Osłona noży tylna 7. Osłony noży boczne 8. Wlew paliwa 9. Wlew oleju 10. Filtr powietrza, 11. Świeca zapłonowa 12. Tłumik 13. Komora przekładni 14. Noże spulchniające 15. Koło jezdne

3. Przeznaczenie urządzenia

Urządzenie przeznaczone jest do spulchniania, wyrównywania i rekultywacji gleby w przydomowych ogródkach,grządkach i rabatach.
Dopuszcza się wykorzystanie urządzenia w pracach remontowo-budowlanych, warsztatach naprawczych, w pracach amatorskich przy równoczesnym przestrzeganiu warunków użytkowania i dopuszczalnych warunków pracy, zawartych w instrukcji obsługi.

4. Ograniczenia użycia

Urządzenie może być użytkowane tylko zgodnie zamieszczonymi poniżej „Dopuszczalnymi warunkami pracy". Nie jest przeznaczone do używania w miejscach publicznych, jak parki, boiska sportowe, leśnictwo. Producent nie odpowiada za wszelkie uszkodzenia wynikłe wskutek niewłaściwego użytkowania. Za takie uszkodzenia odpowiada wyłącznie użytkownik.
Samowolne zmiany w budowie mechanicznej i elektrycznej, wszelkie modyfikacje, czynności obsługowe nieopisane w instrukcji obsługi będą traktowane jako bezprawne i powodują natychmiastową utratę praw gwarancyjnych, a deklaracja zgodności traci ważność.
Użytkowanie niezgodne z przeznaczeniem, bądź niezgodnie z instrukcją obsługi spowoduje natychmiastową utratę praw gwarancyjnych.

Dopuszczalne warunki pracy
S1 – praca ciągła.
Nie pracować w czasie opadów atmosferycznych.

5. Dane techniczne

Model	DED8704
Silnik	LC1P65FE-3
Pojemność silnika [cm3]	159
Moc silnika [kW]	2,7
Pojemność zblirnika paliwa [l]	1
Pojemność zbiornika oleju [l]	0,55
Maksymalna prędkość obrotowa[min $^{-1}$]	3000
Szerokość robocza [mm]	600
Głębokość robocza [mm]	220
Masa [kg]	39
Emisja hałasu	
Poziom ciśnienia dźwięku L_{pA} [dB(A)]	78
Niepewność pomiaru (K_{pA}) [dB(A)]	3
Poziom mocy dźwięku L_{WA} [dB(A)]	92,6
Niepewność pomiaru (K_{WA}) [dB(A)]	0,199
Gwarantowany poziom mocy dźwięku L_{WA}	93
Poziom drgań na rękojeści:	
Rękojeść lewa $a_{h,AG}$ [m/s^2]	3,07
Rękojeść prawa $a_{h,AG}$ [m/s^2]	2,97
Niepewność pomiaru K [m/s2]	1,5

Informacja na temat drgań i hałasu

Wartość łączona drgań a_h oraz niepewność pomiaru określono zgodnie z normą EN 709: 1997 i podano w tabeli.
Emisja hałasu została określona zgodnie z EN 1553: 1996 wartości podano powyżej w tabeli.

UWAGA **Hałas może spowodować uszkodzenie słuchu, podczas pracy zawsze należy używać środków ochrony słuchu!**

Deklarowana łączna wartość drgań została zmierzona zgodnie ze standardową metodą badania i może być wykorzystana do porównania jednego urządzenia z drugim. Podany poziom drgań może być również wykorzystywany do wstępnej oceny narażenia na drgania.
Poziom drgań podczas rzeczywistego użytkowania urządzenia może się różnić od zadeklarowanych wartości, w zależności od sposobu użycia narzędzi roboczych, w szczególności od rodzaju obrabianego przedmiotu oraz od konieczności określenia środków mających na celu ochronę operatora. Aby dokładnie oszacować narażenia w rzeczywistych warunkach użytkowania, należy wziąć pod uwagę wszystkie części cyklu operacyjnego, obejmujące także okresy, gdy urządzenie jest wyłączone lub gdy jest ono włączone, ale nie jest używane do pracy.

6. Przygotowanie do pracy

UWAGA **Wszystkie czynności przygotowawcze przeprowadzać przy urządzeniu odłączonym od źródła zasilania.**

Montaż

Glebogryzarka jest dostarczana w stanie do częściowego zmontowania przez użytkownika. Zakres dostawy (rys. B): 1 - korpus urządzenia, 2 - kierownica część prawa, 3 - dźwignia sprzęgła, 4 - ogranicznik głębokości, 5 - wspornik kierownicy, 6 - koło jezdne, 7 - kierownica część lewa.
Do korpusu dokręcić wspornik kierownicy. Założyć ogranicznik głębokości. Do wspornika dokręcić kierownicę oraz rozpórkę rękojeści, do prawej rękojeści kierownicy dokręcić dźwignię sprzęgła, do lewej rękojeści kierownicy dokręcić dźwignię przepustnicy. Dokręcić koło jezdne do korpusu glebogryzarki
Uwaga: na czas transportu ze świecy zapłonowej zdjęta jest fajka świecy. Przed uruchomieniem urządzenia należy nałożyć nałożyć fajkę na świecę (rys. C)
Urządzenie jest dostarczane z pustym zbiorikiem paliwa oraz niezalane olejem.

Uzupełnianie paliwa (rys. D).

Odkręcić korek wlewu paliwa (rys. A, 8) i ostrożnie wlać paliwo (benzyna bezołowiowa). Unikać rozlewania paliwa, jeżeli do tego dojdzie wytrzeć i osuszyć zalane miejsca. Uwaga: opary paliwa są łatwopalne, dolewać paliwo z dala od źródeł ognia. Nie palić podczas dolewania paliwa. Po uzupełnieniu paliwa w zbiorniku (do dolnego poziomu wlewu paliwa, rys. D), dokładnie zakręcić zbiornik.

Uzupełnianie oleju (rys. E).

Odkręcić zbiornik oleju, sprawdzić stan oleju. Na bagnecie powinien być wydoczny ślad (rys. E). Jeżeli oleju jest zbyt mało, ostrożnie uzupełnić olej. Stosować wyłącznie olej 15W40. Po uzupełnieniu oleju dokładnie zakręcić zbiornik..

Czynności wstępne

Przed rozpoczęciem pracy sprawdź stan urządzenia pod kątem uszkodzeń mechanicznych (uszkodzona obudowa, noże spulchniające) mogących wpływać na pogorszenie chwytu lub jakość wykonywanej pracy. W razie zauważenia uszkodzonego elementu wymień go na nowy lub zgłoś do najbliższego punktu serwisowego. W razie zauważenia zanieczyszczeń usuń je sprężonym powietrzem lub czystą, suchą ścierką.

7. Włączanie urządzenia

UWAGA **Przed uruchomieniem urządzenia bezwzględnie wykonać czynności opisane w rozdziale „Przygotowanie do pracy".**

Uruchamianie urządzenia

Odblokować dźwignię włącznika za pomocą trzpienia, następnie przycisnąć dźwignię (rys. F). Pociągnąć za rękojeść linki rozrusznika, silnik powinien uruchomić się po 3-5 pociągnięciach. Jeżeli silnik nie uruchamia się, ustawić dźwignię przeoustnicy (rys. A, 4) w pozycji ssania (rys. G, maksymalne wychylenie dźwigni). W przypadku nagrzanego silnika do uruchomienia należy ustawić dźwignię w pozycji FAST lub SLOW.
Za pomocą dźwigni przepustnicy ustawić pożądaną prędkość (rys. G). Zwrócić uwagę na oznakowane na obudowie dźwigni przepustnicy. W celu wyłączenia urządzenia należy puścić dźwignię włącznika

UWAGA **Jeżeli dźwignia będzie ustawiona w pozycję STOP, silnik będzie pracował, ale noże nie będą się obracać.**

UWAGA **Po wyłączeniu urządzenia, noże mogą się jeszcze obracać.**

8. Użytkowanie urządzenia

UWAGA **Zabrania się pracy w deszczu i dużej wilogtności.**

Przed uruchomieniem urządzenie mocno trzymaj za rękojeści - noże pociągną urządzenie do przodu podczas uruchomienia. Po uruchomieniu ciągnij urządzenie do tyłu aby noże mogły wkopywać się głębiej w glebę. Zaleca się aby użytkownik pozwalał, aby noże swobodnie ciągnęły urządzenie do przodu a następnie pewnym chwytem przyciągał do siebie. Poprzez swobodne puszczenie glebogryzarki do przodu i następnie przyciągnięcie do siebie uzyskuje się największą efektywność pracy.

UWAGA **Na pochyłościach zawsze stój po przekątnej do pochyłości w pewnej, stabilnej pozycji. Nie pracuj na dużych pochyłościach.**

9. Bieżące czynności obsługowe

UWAGA **Wszystkie czynności obsługowe przeprowadzaj przy urządzeniu odłączonym od źródła zasilania.**

Terminarz przeglądów

Częstotliwość	Czynności
Przed każdym uruchomieniem	• Sprawdzić poziom oleju • Sprawdzić, czy nie ma luźnych części
Co 25 godzin	• Wymienić olej • Sprawdzić poziom oleju • Wyczyścić filtr powietrza

	• Usunąć resztki trawy spomiędzy noży za pomocą sztywnej szczotki lub tępego narzędzia • Wyczyścić obudowę za pomocą miękkiej ściereczki • Usunąć mocniejsze zabrudzenia za pomocą ściereczki i wody z mydlem
Co 100 godzin	Sprawdzić, wyczyścić lub wymienić świecę zapłonową

Czyszczenie filtra powietrza
Otworzyć komorę filtra powietrza (rys. A, 11) zwalniając zatrzaski. Wyjąć filtr, dokładnie wytrzepać zalegający brud.

Wymiana świecy zapłonowej
Ostrożnie dokręcać świecę zapłonową po konserwacji. Świeca nie może być dokręcona zbyt luźno (luzy wyczuwalne pod palcem), ani też za mocno (nie należy do dokręcania świecy używać przedłużanych dźwigni ani kluczy elektrycznych). Stan świecy zapłonowej należy regularnie kontrolować. Sprawdzać też stan przewodu przyłączeniowego świecy, czy nie jest zużyty, czy izolacja nie jest popękana lub sparciała. Świecę odkręcać i dokręcać ręcznie, przy użyciu dołączonego klucza do świec. Czyścić elektrody świecy za pomocą szczotki drucianej. Za pomocą szczelinomierza sprawdzać, jaka jest odległość między elektrodami – jej szerokość powinna ona zawierać się pomiędzy 0,7 a 0,8 mm..

Po zakończeniu pracy
Urządzenie należy utrzymywać i przechowywać w czystości. Podczas czyszczenia przechylać urządzenie na bok tak, aby gaźnik znajdował się u góry, a tłumik u dołu. Nagromadzoną ziemię wewnątrz obudowy usuwać za pomocą drewnianego, stępionego narzędzia, lub grubszego patyka. Zwracać szczególną uwagę na ostre krawędzie noża – występuje ryzyko skaleczenia. Obudowę od góry i inne elementy czyścić przy użyciu miękkiej szmatki lub sprężonego powietrza. Nie używać rozpuszczalników i detergentów, mogą one uszkodzić elementy urządzenia!

Kontrola i uzupełnianie stanu smaru w przekładni
Śruba spustowa znajduje się po prawej stronie obudowy przekładni. Przed uzupełnieniem smaru, usuń komplet noży z wałka aby mieć lepszy dostęp do śruby. Usuń znajdujace się zanieczyszczenia z przekładni w obszarze śruby. Po oczyszczeniu przekładni odkręć śrubę używając klucza imbusowego.(Rys.D) Aby uzupełnić smar, przechyl całą maszynę, tak aby otwór znajdował się na górze. Uzupełnij poziom smaru aż pojawi się dookoła krawędzi otworu. Po uzupełnieniu smaru,zakręć śrubę i zamontuj ponownie komplet noży.

Przechowywanie i transport
Gdy urządzenie nie jest użytkowane, przechowywuj je w miejscu poza zasięgiem dzieci.
●Urządzenie przechowywać ze zdjętym przewodem ze świecy, z opróżnionym zbiornikiem paliwa..
●W czasie transportu, zabezpiecz urządzenie pasami transportowymi a jeżeli jest to możliwe transportuj w oryginalnym opakowaniu.

10. Części zamienne i akcesoria

Akcesoria dostępne w sprzedaży:
W celu zakupu części zamiennych i akcesoriów należy skontaktować się z Serwisem Dedra Exim. Dane kontaktowe znajdują się na 1. stronie instrukcji.
Przy zamawianiu części zamiennych prosimy podać numer partii umieszczony na tabliczce znamionowej oraz numer części z rysunku złożeniowego.
W okresie gwarancyjnym naprawy dokonywane są na zasadach podanych w karcie gwarancyjnej. Reklamowany produkt prosimy przekazać do naprawy w miejscu zakupu (sprzedawca zobowiązany jest przyjąć reklamowany produkt), przesłać do serwisu centralnego Dedra Exim lub przesłać do serwisu najbliższego względem miejsca zamieszkania (lista serwisów na stronie www.dedra.pl). Prosimy uprzejmie dołączyć wypełnioną kartę gwarancyjną. Po okresie gwarancyjnym naprawy wykonuje serwis centralny. Uszkodzony produkt należy przesłać do serwisu (koszty wysyłki pokrywa użytkownik).

11. Samodzielne usuwanie usterek

⚠ UWAGA Przed przystąpieniem do samodzielnego usuwania usterek odłączyć urządzenie od zasilania.

Problem	Przyczyna	Rozwiązanie
Silnik nie uruchamia się	Pusty zbiornik paliwa Zanieczyszczony filtr powietrza Brak iskry na świecy Zalany silnik	Napełnić zbiornik Wyczyścić filtr powietrza Wyczyścić świecę zapłonową bądź wymienić na nową Zdjąć przewód przyłaczeniowy ze świecy, kilkukrotnie pociągnąćl linkę rozrusznika ze zdjętym przewodem świecy
Nierówna praca silnika	Słabo dociśnięty przewód przyłączeniowy Zatkany przewód paliwa lub niewłaściwe paliwo Zablokowany otwór w korku zbiornika paliwa Woda lub zanieczyszczenia w układzie paliwowym Zanieczyszczony filtr powietrza	Dociśnąć dokładnie przewód przyłaczeniowy Przekazać urządzenie do serwisu Wymienić korek wlewu paliwa Spuścić paliwo i ponownie napełnić zbiornik Wyczyścić filtr powietrza
Silnik często przestaje pracować	Zbyt długi intwerwał na świecy, uszkodzona świeca zapłonowa Nieprawidłowa regulacja gaźnika Zanieczyszczony filtr powietrza	Wyregulować lub wymienić świecę zapłonową Przekazać urządzenie do serwisu Wyczyścić filtr powietrza
Regulacja prędkości nie działa prawidłowo	Słabo naciągnięta linka napędu Nieprawidłowe działanie napędu	Wyregulować napięcie linki Przekazać urządzenie do serwisu
Nadmierne wibracje	Poluzowane śruby na łączeniach	Sprawdzić i dokręcić śruby

12. Kompletacja urządzenia

1 - korpus urządzenia, 2 - kierownica część prawa, 3 - dźwignia sprzęgła, 4 - ogranicznik głębokości, 5 - wspornik kierownicy, 6 - koło jezdne, 7 - kierownica część lewa. 8 – zestaw śrub i nakrętek do montażu

13. Informacja dla użytkowników o pozbywaniu się zużytych urządzeń.

Użytkownik urządzenia zgodnie z przepisami o ochronie środowiska zobowiązany jest do prowadzenia prawidłowej gospodarki odpadami zgodnie z przepisami krajowymi.
Nie wolno wyrzucać zużytego bądź niesprawnego urządzenia razem z odpadami domowymi. Urządzenie oraz jego osprzęt składają się z różnych rodzajów materiałów, jak np. metal i tworzywa sztuczne. Prawidłowe postępowanie w razie konieczności utylizacji, powtórnego użycia lub odzysku części urządzenia polega na przekazaniu urządzenia do wyspecjalizowanego punktu zbiórki, gdzie będzie przyjęte bezpłatnie. Informacji o lokalizacji miejsc zbiórki zużytego sprzętu udzielają władze lokalne np. na swoich stronach internetowych.
Nie wyrzucać do pojemników na odpady komunalne benzyny, oleju, zużytego oleju, mieszanin oleju i benzyny oraz przedmiotów zanieczyszczonych olejem, np. ściereczek. Składować zużyty olej lub przedmioty nim zanieczyszczone zgodnie z lokalnymi wytycznymi i przekazać je do punktu odpowiedzialnego za recykling.
Zużyte opakowanie przekazać do recyklingu.
Prawidłowa utylizacja urządzenia umożliwia zachowanie cennych zasobów i uniknięcie negatywnego wpływu na zdrowie i środowisko, wynikające z możliwości obecności w sprzęcie niebezpiecznych: substancji, mieszanin oraz części składowych.
Nieprawidłowa utylizacja odpadów zagrożona jest karami przewidzianymi w odpowiednich przepisach lokalnych.

14. Wykaz części do rysunku złożeniowego

LP	Nazwa części	LP	Nazwa części
1	Silnik spalinowy LC1P70FC	34	Podkładka
2	Nakrętka	35	Koło pasowe odbiorcze
3	Nakrętka	36	Klin
4	Podkładka	37	Osłona napędu dolna
5	Podstawa silnika	38	Osłona nożowa
6	Śruba	39	Ogranicznik głębokości
7	Osłona napędu	40	Zawleczka koła
8	Śruba mocująca nóż	41	Śruba
9	Koło pasowe napędowe	42	Podkładka sprężynowa
10	Klin	43	Podkładka
11	Podkładka	44	Kierownica część lewa
12	Śruba	45	Dźwignia sprzęgła
13	Koło jezdne	46	Śruba
14	Oś koła jezdnego	47	Śruba
15	Wspornik koła jezdnego	48	Sprężyna
16	Śruba mocująca nóż	49	Śruba
17	Kołek	50	Nakładka na kierownicę
18	Spężyna wspornika koła jezdnego	51	Rozpórka kierownicy
19	Nakrętka	52	Nakrętka
20	Przekładnia	53	Śruba
21	Podkładka	54	Linka gazu
22	Śruba mocująca nóż	55	Linka sprzęgła
23	Pasek rozrządu	56	Kierownica część prawa
24	Nakrętka	57	Śruba
25	Tulejka stalowa	58	Rama kierownicy
26	Napinacz	59	Osłona nożowa
27	Sprężyna	60	Śruba mocująca nóż
28	Podkładka	61	Osłona przednia
29	Śruba	62	Ostrze zewnętrzne
30	Seger	63	Osłona noży prawa
31	Łożysko	64	Ostrze
32	Rolka napinająca	65	Osłona ostrzy
33	Nakrętka	66	Osłona ostrzy lewa

Karta gwarancyjna

na

Glebogryzarka

Nr katalogowy: DED8704 nr partii: .....

(zwane dalej Produktem)

Data zakupu Produktu: .....

Pieczęć sprzedawcy

Data i podpis sprzedawcy: .....

Oświadczenie Użytkownika:

Potwierdzam, że zostałem poinformowany o warunkach gwarancji oraz skutkach nieprzestrzegania wytycznych zawartych w Instrukcji obsługi i karcie gwarancyjnej. Warunki niniejszej gwarancji są mi znane, co potwierdzam własnoręcznym podpisem:

....

Data i miejsce Podpis Użytkownika

I. Odpowiedzialność za Produkt

1. Gwarant – Dedra Exim Sp. z o.o. z siedzibą w Pruszkowie, adres: ul. 3 Maja 8, 05-800 Pruszków, KRS 0000062517, Sąd Rejonowy dla m.st. Warszawy w Warszawie, XIV Wydział Gospodarczy Krajowego Rejestru Sądowego, NIP 527-020-49-33, kapitał zakładowy: 100 980.00 zł.
2. Na warunkach określonych w niniejszej karcie gwarancyjnej Gwarant udziela gwarancji na Produkt, pochodzący z dystrybucji Gwaranta.
3. Odpowiedzialność z tytułu gwarancji obejmuje tylko wady powstałe z przyczyn tkwiących w Produkcie w momencie jego wydania Użytkownikowi.
4. Z tytułu gwarancji Użytkownik, uzyskuje prawo do bezpłatnej naprawy Produktu, o ile wada ujawniła się w okresie gwarancji. Sposób naprawy Produktu (metoda wykonania naprawy) zależy od decyzji Gwaranta. W przypadku stwierdzenia przez Gwaranta braku możliwości naprawy Gwarant zastrzega sobie prawo wymiany wadliwego elementu albo całego Produktu na wolny od wad, obniżenia ceny Produktu lub odstąpienia od umowy.
5. W stosunku do Użytkownika, który nie jest konsumentem w rozumieniu ustawy z dnia 23 kwietnia 1964r. Kodeks cywilny, odpowiedzialność odszkodowawcza Gwaranta za szkody wynikające z niniejszej gwarancji i/lub w związku z jej zawarciem i wykonywaniem, bez względu na tytuł prawny, jest ograniczona maksymalnie do wysokości wartości wadliwego Produktu.

II. Okres gwarancji

Elementy Produktu	Czas trwania ochrony gwarancyjnej
DED8704	24 miesiące, licząc od daty zakupu Produktu uwidocznionej w niniejszej karcie gwarancyjnej

III. Warunki skorzystania z gwarancji

1. Przedstawienie przez Użytkownika wypełnionej karty gwarancyjnej Produktu oraz uprawdopodobnienie przez Użytkownika okoliczności zakupu Produktu, np. poprzez przedstawienie paragonu, faktury, itd. W celu sprawnego przeprowadzenia reklamacji zaleca się aby Użytkownik przekazał wraz z Produktem do reklamacji wszystkie elementy określone w „Kompletacji urządzenia" zawartej w Instrukcji obsługi.
2. Stosowanie się przez Użytkownika do zaleceń zawartych w Instrukcji obsługi i karcie gwarancyjnej.
3. Gwarancja obejmuje tylko obszar Rzeczypospolitej Polskiej i UE.
4. Gwarancja nie obejmuje wad Produktu powstałych w szczególności na skutek:

a. Nieprzestrzegania przez Użytkownika warunków określonych w Instrukcji obsługi, w szczególności w zakresie prawidłowej eksploatacji, konserwacji i czyszczenia;

b. Zastosowania przez Użytkownika środków czyszczących lub konserwujących niezgodnych z Instrukcją obsługi;

c. Nieodpowiedniego przechowywania i transportu Produktu przez Użytkownika;

d. Samowolnych zmian i/lub przeróbek Produktu przez Użytkownika, które nie były uzgadniane z Gwarantem;

e. Zastosowania przez Użytkownika w Produkcie materiałów eksploatacyjnych niezgodnych z Instrukcją obsługi.

5. Użytkownik, który nie jest konsumentem w rozumieniu ustawy z dnia 23 kwietnia 1964r. Kodeks cywilny, traci gwarancję na Produkt, w którym:

- numery seryjne, oznaczenia dat i tabliczki znamionowe zostały usunięte, zmienione lub uszkodzone przez Użytkownika;
- plomby zostały uszkodzone przez Użytkownika lub noszą ślady manipulacji Użytkownika.

6. Uwaga! Czynności związane z codzienną obsługą Produktu, wynikające m.in. z Instrukcji obsługi Użytkownik wykonuje we własnym zakresie i na swój koszt.

IV. Procedura reklamacyjna

1. W przypadku stwierdzenia nieprawidłowej pracy Produktu, przed dokonaniem zgłoszenia reklamacyjnego należy upewnić się czy wszystkie czynności określone w szczególności w Instrukcji obsługi zostały wykonane w sposób prawidłowy.
2. Zgłoszenie reklamacji zaleca się dokonać niezwłocznie, najlepiej w terminie 7 dni od daty zauważenia wady Produktu. Użytkownik, który nie jest konsumentem w rozumieniu ustawy z dnia 23 kwietnia 1964r. Kodeks cywilny traci uprawienia wynikające z niniejszej gwarancji w przypadku niezgłoszenia reklamacji w terminie 7 dni.
3. Zgłoszenie reklamacji można dokonać m.in. w punkcie zakupu Produktu, w serwisie gwarancyjnym lub pisemnie na adres: Dedra Exim Sp. z o.o., ul. 3 Maja 8, 05-800 Pruszków.
4. Użytkownik może złożyć reklamację przy wykorzystaniu formularza dostępnego na stronie internetowej www.dedra.pl. („Formularz zgłoszenia reklamacji z tytułu gwarancji").
5. Adresy serwisów gwarancyjnych dla poszczególnych krajów dostępne są na stronie www.dedra.pl. W przypadku braku serwisu gwarancyjnego dla danego kraju zgłoszenia reklamacyjne z tytułu gwarancji zaleca się kierować na adres: Dedra Exim Sp. z o.o. ul. 3 Maja 8, 05-800 Pruszków (Polska).
6. Mając na uwadze bezpieczeństwo Użytkownika zakazuje się korzystania z wadliwego Produktu.
7. Uwaga! Korzystanie z wadliwego Produktu jest niebezpieczne dla zdrowia i życia Użytkownika.
8. Wykonanie obowiązków wynikających z gwarancji nastąpi w terminie 14 dni roboczych, licząc od dnia dostarczenia reklamowanego Produktu przez Użytkownika.
9. Przed dostarczeniem wadliwego Produktu do reklamacji zaleca się jego oczyszczenie. Reklamowany Produkt zaleca się dokładnie zabezpieczyć przed uszkodzeniami w transporcie (zaleca się dostarczyć reklamowany Produkt w oryginalnym opakowaniu).
10. Okres gwarancji ulega przedłużeniu o czas, w ciągu którego wskutek wady Produktu objętego gwarancją Użytkownik nie mógł z niego korzystać.

Gwarancja nie wyłącza, nie ogranicza, ani nie zawiesza uprawnień Użytkownika wynikających z przepisów o rękojmi za wady rzeczy sprzedanej.

Zgodnie z art. 13 ust. 1 i ust. 2 rozporządzenia Parlamentu Europejskiego i Rady (UE) 2016/679 z dnia 27 kwietnia 2016 r. w sprawie ochrony osób fizycznych w związku z przetwarzaniem danych osobowych i w sprawie swobodnego przepływu takich danych oraz uchylenia dyrektywy 95/46/WE (dalej: „RODO") informujemy

1. Administratorem Twoich danych osobowych podanych w formularzu jest DEDRA-EXIM sp. z o.o. z siedzibą w Pruszkowie , ul. 3 Maja 8, 05-800 Pruszków (dalej: „Administrator").
2. Twoje dane będą przetwarzane wyłącznie w celu przeprowadzenia procedury gwarancyjnej urządzenia zgodnie art. 6 ust. 1 lit. b ogólnego rozporządzenie o ochronie danych (dalej: „RODO") Podanie danych jest dobrowolne, ale konieczne do przeprowadzenia procedury gwarancyjnej.
3. Twoje dane będą przetwarzane przez okres rozpatrywania przeprowadzenia procedury gwarancyjnej oraz w celach archiwizacyjnych w razie konieczności obrony przed ewentualnymi roszczeniami wobec Administratora nie dłużej niż do momentu ich przedawnienia.
4. Twoje dane mogą być ujawniane wyłącznie podmiotom przetwarzającym dane na rzecz administratora na podstawie pisemnej umowy powierzenia przetwarzania danych osobowych świadczącym m.in. usługi serwisu technicznego, hostingu lub obsługi strony internetowej, obsługi IT, firmie kurierskiej. Dostawcy Administratora zobowiązani są do zapewnienia zabezpieczenia danych i spełnienia wymogów obowiązującego prawa związanego z ochroną danych osobowych i nie mogą wykorzystywać powierzonych danych osobowych do innych celów niż te, które są określone w umowie z Administratorem.
5. Twoje dane nie będą przetwarzane w sposób zautomatyzowany w tym również w formie profilowania oraz nie będą przekazywane do państwa trzeciego/organizacji międzynarodowej.
6. Posiadasz prawo dostępu do treści swoich danych oraz prawo ich sprostowania, usunięcia, ograniczenia przetwarzania, prawo do przenoszenia danych, prawo wniesienia sprzeciwu, w dowolnym momencie.
7. We wszelkich sprawach związanych z przetwarzaniem Twoich danych osobowych przez Administratora możesz skontaktować się pod adresem e-mail: daneosobowe@dedra.pl;
8. Masz prawo wniesienia skargi do wniesienia skargi do organu właściwego do spraw ochrony danych osobowych;

EN Table of contents

1. Photographs and drawings
2. Description of the device
3. Intended use
4. Restrictions on use
5. Technical specifications
6. Preparation for use
7. Switching on the device
8. Using the device
9. Routine maintenance
10. Spare parts and accessories
11. Troubleshooting
12. Device assembly
13. Information for users on the disposal of electrical and electronic equipment
14. Warranty card

Translation of the original instructions

The Declaration of Conformity is included with the manual as a separate document. If the Declaration of Conformity is missing, please contact Dedra Exim Sp. z o.o.

General safety regulations are included with the manual as a separate booklet.

WARNING. **Read all warnings marked with the symbol and all instructions.** Failure to follow the warnings and safety instructions below may result in electric shock, fire or serious injury.

Keep all warnings and instructions for future reference.

2. Description of the machine

Fig. A: 1. Handlebar 2. Switch lock 3. Switch 4. Throttle lever 5. Starter 6. Rear blade guard 7. Side blade guards 8. Fuel filler 9. Oil filler 10. Air filter, 11. Spark plug 12. Silencer 13. Gearbox 14. Loosening blades 15. Drive wheel

3. Intended use of the machine

The machine is designed for loosening, levelling and improving soil in domestic gardens, vegetable patches and flower beds.
The device may be used in renovation and construction work, repair workshops and amateur projects, provided that the conditions of use and permissible operating conditions set out in the user manual are observed.

4. Restrictions on use

The device may only be used in accordance with the 'Permissible operating conditions' set out below. It is not intended for use in public places such as parks, sports fields or forestry areas. The manufacturer is not liable for any damage resulting from improper use. The user is solely responsible for such damage.
Unauthorised changes to the mechanical and electrical construction, any modifications, or maintenance operations not described in the user manual will be treated as unlawful and will result in the immediate loss of warranty rights, and the declaration of conformity will become invalid.
Use contrary to the intended purpose or contrary to the user manual will result in the immediate loss of warranty rights.

Permissible operating conditions
S1 – continuous operation.
Do not operate during rainfall.

5. Technical data

Model	DED8704
Motor	LC1P65FE-3
Engine capacity [cm³]	159
Engine power [kW]	2.7
Fuel tank capacity [l]	1
Oil tank capacity [l]	0.55
Maximum speed [rpm]	3000
Working width [mm]	600
Working depth [mm]	220
Weight [kg]	39
Noise emission	
Sound pressure level L_{pA} [dB(A)]	78
Measurement uncertainty (K_{pA}) [dB(A)]	3
Sound power level L_{WA} [dB(A)]	92.6
Measurement uncertainty (K_{WA}) [dB(A)]	0.199
Guaranteed sound power level L_{WA} [dB(A)]	93
Vibration level at the handle:	
Left handle $a_{h,AG}$ [m/s^2]	3.07
Right handle $a_{h,AG}$ [m/s^2]	2.97
Measurement uncertainty K [m/s^2]	1.5

Information on vibration and noise

The combined vibration value a_h and the measurement uncertainty have been determined in accordance with EN 709: 1997 and are given in the table.
Noise emission has been determined in accordance with EN 1553: 1996; the values are given in the table above.

WARNING **Noise can cause hearing damage; always use hearing protection when working!**

The declared total vibration value has been measured in accordance with the standard test method and can be used to compare one device with another. The stated vibration level can also be used for a preliminary assessment of vibration exposure.
The vibration level during actual use of the equipment may differ from the declared values, depending on how the tools are used, in particular the type of workpiece being processed, and the need to determine measures to protect the operator. To accurately estimate exposure under actual conditions of use, all parts of the operating cycle must be taken into account, including periods when the device is switched off or when it is switched on but not in use.

6. Preparation for work

WARNING **All preparatory work must be carried out with the machine disconnected from the power supply.**

Assembly

The rotary tiller is supplied in a state requiring partial assembly by the user. Scope of delivery (Fig. B): 1 – machine body, 2 – right-hand handlebar, 3 – clutch lever, 4 – depth limiter, 5 – handlebar bracket, 6 – wheel, 7 – left-hand handlebar.
Screw the handlebar bracket to the body. Fit the depth limiter. Tighten the handlebar and the handlebar strut to the bracket; tighten the clutch lever to the right handlebar grip and the throttle lever to the left handlebar grip. Tighten the drive wheel to the tiller body
Note: The spark plug cap is removed from the spark plug for transport. Before starting the machine, fit the cap onto the spark plug (Fig. C)
The machine is supplied with an empty fuel tank and no oil.

Refilling with fuel (Fig. D).

Unscrew the fuel filler cap (Fig. A, 8) and carefully pour in the fuel (unleaded petrol). Avoid spilling fuel; if this happens, wipe and dry the affected areas. Note: fuel vapours are flammable; refuel away from sources of ignition. Do not smoke whilst refuelling. Once the fuel tank has been filled (to the lower mark on the fuel filler neck, fig. D), tighten the cap securely.

Topping up the oil (Fig. E).

Unscrew the oil reservoir cap and check the oil level. There should be a visible mark on the dipstick (Fig. E). If the oil level is too low, top up the oil carefully. Use only 15W40 oil. After topping up the oil, screw the cap back on tightly.

Preparatory steps

Before starting work, check the condition of the machine for mechanical damage (damaged housing, loosening blades) that could affect grip or the quality of the work performed. If you notice a damaged part, replace it with a new one or report it to the nearest service centre. If you notice any dirt, remove it with compressed air or a clean, dry cloth.

7. Switching on the machine

WARNING **Before starting the machine, you must carry out the steps described in the section 'Preparation for operation'.**

Starting the machine

Unlock the starter lever using the pin, then press the lever (Fig. F). Pull the starter cord handle; the engine should start after 3–5 pulls. If the engine does not start, set the throttle lever (Fig. A, 4) to the choke position (Fig. G, maximum lever deflection). If the engine is warm, set the lever to the FAST or SLOW position to start it.
Use the throttle lever to set the desired speed (Fig. G). Note the markings on the throttle lever housing. To switch off the machine, release the throttle lever

WARNING **If the lever is set to the STOP position, the motor will run but the blades will not rotate.**

WARNING **After switching off the machine, the blades may continue to rotate.**

8. Use of the machine

WARNING **It is prohibited to operate the machine in the rain or in high humidity.**

Before starting the machine, hold the handles firmly – the blades will pull the machine forwards when it starts. Once it has started, pull the machine backwards so that the blades can dig deeper into the soil. It is recommended that the user allows the blades to pull the machine forward freely and then pulls it back towards themselves with a firm grip. By letting the tiller move forward freely and then pulling it back towards yourself, you achieve the greatest efficiency.

WARNING **On slopes, always stand diagonally to the slope in a firm, stable position. Do not work on steep slopes.**

9. Routine maintenance

WARNING **Carry out all maintenance tasks with the machine disconnected from the power supply.**

Inspection schedule

Frequency	Tasks
Before each start-up	• Check the oil level • Check for loose parts
Every 25 hours	• Change the oil • Check the oil level • Clean the air filter • Remove grass clippings from between the blades using a stiff brush or a blunt tool • Clean the housing with a soft cloth • Remove stubborn dirt using a cloth and soapy water
Every 100 hours	Check, clean or replace the spark plug

Cleaning the air filter

Open the air filter compartment (Fig. A, 11) by releasing the clips. Remove the filter and thoroughly shake out any accumulated dirt.

Replacing the spark plug

Tighten the spark plug carefully after maintenance. The spark plug must not be tightened too loosely (with noticeable play when pressed with a finger), nor too tightly (do not use extension bars or electric wrenches to tighten the spark plug). The condition of the spark plug should be checked regularly. Also check the condition of the spark plug lead to ensure it is not worn, and that the insulation is not cracked or brittle. Unscrew and tighten the spark plug by hand, using the spark plug wrench provided. Clean the spark plug electrodes with a wire brush. Use a feeler gauge to check the gap between the electrodes – it should be between 0.7 and 0.8 mm.

After finishing work

The machine must be kept clean and stored in a clean condition. When cleaning, tilt the machine on its side so that the carburettor is at the top and the silencer at the bottom. Remove any accumulated dirt inside the casing using a blunt wooden tool or a thick stick. Take particular care with the sharp edges of the blade – there is a risk of injury. Clean the top of the housing and other components using a soft cloth or compressed air. Do not use solvents or detergents, as these may damage the machine's components!

Checking and topping up the grease in the gearbox

The drain plug is located on the right-hand side of the gearbox housing. Before topping up the grease, remove the set of blades from the shaft to allow better access to the plug. Remove any debris from the gearbox around the plug. Once the gearbox has been cleaned, unscrew the plug using an Allen key.(Fig. D) To top up the grease, tilt the entire machine so that the opening is at the top. Top up the grease level until it appears around the edge of the opening. After topping up the grease, tighten the plug and refit the set of blades.

Storage and transport

When the machine is not in use, store it out of the reach of children.
●Store the machine with the spark plug wire removed and the fuel tank empty.
●During transport, secure the device with transport straps and, if possible, transport it in its original packaging.

10. Spare parts and accessories

Accessories available for purchase:

To purchase spare parts and accessories, please contact Dedra Exim Service. Contact details can be found on page 1 of the manual.
When ordering spare parts, please quote the batch number shown on the nameplate and the part number from the assembly drawing.
During the warranty period, repairs are carried out in accordance with the terms set out in the warranty card. Please return the product subject to a complaint for repair to the point of purchase (the retailer is obliged to accept the product), send it to the Dedra Exim central service centre, or send it to the service centre nearest to your place of residence (a list of service centres is available at www.dedra.pl). Please kindly enclose the completed warranty card. After the warranty period, repairs are carried out by the central service centre. The damaged product must be sent to the service centre (postage costs are borne by the user).

11. Troubleshooting

WARNING **Before attempting to rectify faults yourself, disconnect the device from the mains supply.**

Problem	Cause	Solution
The engine won't start	Empty fuel tank Clogged air filter No spark at the spark plug Flooded engine	Fill the tank Clean the air filter Clean the spark plug or replace it with a new one Remove the spark plug lead, pull the starter cord several times with the spark plug lead removed
Uneven engine running	Loose spark plug cable Clogged fuel line or incorrect fuel Blocked opening in the fuel cap Water or contaminants in the fuel system Dirty air filter	Tighten the connection hose securely Take the appliance to a service centre Replace the fuel filler cap Drain the fuel and refill the tank Clean the air filter
The engine frequently cuts out	Spark plug gap too wide, faulty spark plug Incorrect carburettor adjustment Dirty air filter	Adjust or replace the spark plug Take the appliance to a service centre Clean the air filter
Speed control not working properly	Drive cable is too loose Drive malfunction	Adjust the cable tension Send the appliance for servicing
Excessive vibration	Loose screws at the joints	Check and tighten the screws

12. Assembling the machine

1 – machine body, 2 – right-hand handlebar, 3 – clutch lever, 4 – depth stop, 5 – handlebar bracket, 6 – wheel, 7 – left-hand handlebar. 8 – set of bolts and nuts for assembly

13. Information for users on the disposal of end-of-life equipment.

In accordance with environmental protection regulations, the user of the device is obliged to manage waste correctly in accordance with national regulations.
Do not dispose of a used or faulty appliance with household waste. The appliance and its accessories are made of various materials, such as metal and plastics. The correct procedure for the disposal, reuse or recycling of parts of the appliance is to take it to a specialist collection point, where it will be accepted free of charge. Information on the location of collection points for waste equipment is provided by local authorities, e.g. on their websites.
Do not dispose of petrol, oil, used oil, mixtures of oil and petrol, or items contaminated with oil (e.g. rags) in household waste bins. Store used oil or items contaminated with it in accordance with local guidelines and take them to a recycling centre.
Recycle used packaging.
Proper disposal of the appliance helps to conserve valuable resources and avoid negative impacts on health and the environment resulting from the possible presence of hazardous substances, mixtures and components within the equipment.
Incorrect disposal of waste is subject to penalties under the relevant local regulations.

Warranty card

at

Petrol rotary tiller

Part No.: …… Lot No.: .....

(hereinafter referred to as the Product)

Product Purchase Date: .....

Dealer stamp

Date and signature of vendor: .....

User Statement:

I acknowledge that I have been informed of the warranty terms and conditions and the consequences of not following the guidelines in the User's Manual and Warranty Card. The terms of this warranty are known to me, which I confirm with my signature:

....

Date and place Signature of the User

I. Product Liability:

1. Guarantor - Dedra Exim Sp. z o.o. with its registered office in Pruszkow, address: ul. 3 Maja 8, 05-800 Pruszków, KRS 0000062517, District Court for the City of Warsaw in Warsaw, XIV Economic Department of the National Court Register, NIP 527-020-49-33, share capital: PLN 100,980.00.
2. Under the terms of this warranty card, the Guarantor guarantees the Product, originating from the Guarantor's distribution.
3. Liability under the warranty shall cover only defects arising from causes inherent in the Product at the time of its release to the User.
4. By virtue of the warranty, the User, obtains the right to repair the Product free of charge, if the defect became apparent during the warranty period. The method of repairing the Product (the method of performing the repair) is at the discretion of the Guarantor. If the Guarantor finds that repair is not possible, the Guarantor reserves the right to replace the defective element or the entire Product with a defect-free one, reduce the price of the Product or withdraw from the contract.
5. In relation to the User who is not a consumer within the meaning of the Act of April 23, 1964. Civil Code, the Guarantor's liability for damages resulting from this guarantee and/or in connection with its conclusion and execution, regardless of the legal title, is limited to a maximum of the value of the defective Product.

II. Warranty Period:

Product Elements	Duration of warranty protection
DED8704	24 months, starting from the date of purchase of the Product shown on this warranty card

III. Conditions for taking advantage of the warranty:

The User must present the completed warranty card for the Product and the User must substantiate the circumstances of the purchase of the Product, e.g. by presenting a receipt, invoice, etc. In order to carry out the claim efficiently, the User is advised to submit with the Product for claim all the elements specified in the "Completion of the device" included in the User's Manual.
2. compliance by the User with the recommendations contained in the User's Manual and the warranty card.
3. The warranty covers only the territory of the Republic of Poland and the EU.
4. The warranty does not cover Product defects arising in particular from:
a. Failure by the User to comply with the conditions set forth in the User's Manual, particularly with regard to proper operation, maintenance and cleaning;
b. Use of cleaning or maintenance products by the User that do not comply with the User's Manual;
c. Inadequate storage and transportation of the Product by the User;
d. Unauthorized changes and/or alterations to the Product by the User, which were not agreed upon with the Guarantor;
e. User's use of consumables in the Product that do not comply with the User's Manual.
f. A user who is not a consumer within the meaning of the Act of April 23, 1964. Civil Code, forfeits the warranty on the Product in which:
g. serial numbers, date markings and nameplates have been removed, altered or damaged by the User;
h. the seals have been damaged by the User or bear signs of tampering by the User.
5. Note: Activities related to the daily operation of the Product, resulting, among other things, from the User's Manual, shall be performed by the User on his/her own and at his/her own expense.

IV. Complaint Procedure:

1. In the event that the Product is found not to be working properly, make sure that all the operations specified in particular in the User's Manual have been performed correctly before making a claim.
2. It is recommended to make a complaint immediately, preferably within 7 days from the date of noticing a defect in the Product. The User, who is not a consumer within the meaning of the Act of April 23, 1964. Civil Code, loses his/her rights under this warranty if he/she fails to report a complaint within 7 days.
3. Claims may be filed, among others, at the point of purchase of the Product, at the warranty service or in writing to the address: Dedra Exim Sp. z o.o., ul. 3 Maja 8, 05-800 Pruszków.
4. The user may file a complaint using the form available on the website www.dedra.pl. ("Warranty Claim Form").
5. Addresses of warranty services for specific countries are available at www.dedra.pl. In the absence of a warranty service for a particular country, warranty claims are recommended to be addressed to: Dedra Exim Sp. z o.o. ul. 3 Maja 8, 05-800 Pruszków (Poland).
6. With a view to the safety of the User, it is prohibited to use a defective Product.
7. Caution: using a defective Product is dangerous to the health and life of the User.
8. The fulfillment of obligations under the warranty will be carried out within 14 working days from the date of delivery of the claimed Product by the User.
9. Before delivering the defective Product for complaint, it is recommended to clean it. The Product under complaint is recommended to be carefully protected against damage in transit (it is recommended to deliver the Product under complaint in its original packaging).
10. The warranty period shall be extended by the time during which, due to a defect in the Product covered by the warranty, the User could not use it.
The warranty does not exclude, limit or suspend the User's rights under the warranty provisions for defects of the sold thing.

Pursuant to Article 13 (1) and (2) of Regulation (EU) 2016/679 of the European Parliament and of the Council of April 27, 2016 on the protection of natural persons with regard to the processing of personal data and on the free movement of such data and repealing Directive 95/46/EC (hereinafter: "RODO"), we inform you of the following

1. The administrator of your personal data provided in the form is DEDRA-EXIM sp. z o.o. with its registered office in Pruszkow , 3 Maja Street 8, 05-800 Pruszkow (hereinafter: "Administrator").

2. Your data will be processed solely for the purpose of carrying out the warranty procedure for the device in accordance with Article 6(1)(b) of the General Data Protection Regulation (hereinafter: "GDPR") Provision of data is voluntary, but necessary to carry out the warranty procedure.

3. Your data will be processed for the period of consideration of the execution of the warranty procedure and for archiving purposes in case of the need to defend against possible claims against the Administrator no longer than until their statute of limitations.

4. Your data may be disclosed only to entities processing data on behalf of the Administrator on the basis of a written contract of entrustment of personal data processing providing, among others, technical service, hosting or website maintenance, IT support, courier company. The Administrator's suppliers are obliged to ensure data security and meet the requirements of the applicable law related to personal data protection and may not use the entrusted personal data for purposes other than those specified in the contract with the Administrator.

5. your data will not be processed by automated means including profiling and will not be transferred to a third country/international organization.

6. You have the right to access the content of your data and the right to rectify, erase, restrict processing, the right to data portability, the right to object, at any time.

7. For all matters related to the Administrator's processing of your personal data, you may contact at e-mail: daneosobowe@dedra.pl;

8. You have the right to lodge a complaint with the data protection authority;

CZ Obsah

1. Snímky a obrázky
2. Popis zařízení
3. Určení nástroje
4. Omezení použití
5. Technické údaje
6. Příprava k práci
7. Zapínání nástroje
8. Použití nástroje
9. Aktuální provozní práce
10. Náhradní díly a příslušenství
11. Samostatné odstranění závad
12. Výbava nástroje
13. Informace pro uživatele o zbavování se elektrických a elektronických zařízení
14. Záruční list

Překlad originálního návodu

Prohlášení o shodě bylo připojeno k návodu jako jednotlivý dokument. V případě chybějícího prohlášení o shodě kontaktujte Dedra Exim Sp. z o.o.

Všeobecné bezpečnostní podmínky byly připojeny k návodu jako jednotlivá brožura.

VAROVÁNÍ. Přečtěte si všechna upozornění označená ⚠ symbolem a všechny pokyny. Nedodržení níže uvedených upozornění a bezpečnostních pokynů může vést k úrazu elektrickým proudem, požáru nebo vážným zraněním.

Uložte všechna upozornění a pokyny pro pozdější použití.

2. Popis zařízení

Obr. A: 1. Volant 2. Zámek spínače 3. Přepínač 4. Páčka plynu 5. Startér 6. Kryt zadního nože 7. Boční kryty nožů 8. Palivová nádrž 9. Plnička oleje 10. Vzduchový filtr, 11. Zapalovací svíčka 12 . Tlumič 13. Převodovka 14. Nože vertikutátoru 15. Silniční kolo

3. Určení nástroje

Zařízení je určeno pro kypření, rovnání a rekultivaci půdy v zahradách, na záhonech a květinových záhonech.

Zařízení se může používat pro stavební a opravné práce, v opravárenských dílnách, pro hobby použití se současným dodržováním podmínek používání a přípustných pracovních podmínek , uvedených v návodu k obsluze.

4. Omezení použití

Zařízení může být používáno pouze v souladu s níže uvedenými "Přípustnými provozními podmínkami".

Zařízení není určeno pro použití na veřejných místech, jako jsou parky, sportovní hřiště, lesy. Výrobce neodpovídá za žádné škody způsobené nesprávným používáním. Za taková poškození odpovídá výhradně uživatel.

Samovolné změny v mechanické a elektrické stavbě, veškeré úpravy, obslužné činnosti nepopsané v návodu k obsluze budou vnímány jako právně neopodstatněné a způsobí okamžitou ztrátu záručních práv a prohlášení o shodě ztratí platnost. Používání, které budou v rozporu s určením nebo v rozporu s návodem k obsluze způsobí okamžitou ztrátu záručních práv.

Přípustné pracovní podmínky
S1 – nepřetržitý provoz
Nepracujte za deště.

5. Technické údaje

Modelka	**DED8704**
Motor	***LC1P65FE-3***
Objem motoru [cm3]	159
Výkon motoru [kW]	2,7
Objem palivové nádrže [l]	1
Objem olejové nádrže [l]	0,55
Maximální rychlost [min -1]	3000
Pracovní šířka [mm]	600
Pracovní hloubka [mm]	220
Váha (kg]	39
Emise hluku	
Hladina akustického tlaku LpA [dB (A)]	78
Nejistota měření (KpA) [dB (A)]	3
Hladina akustického výkonu LWA [dB (A)]	92,6
Nejistota měření (KWA) [dB (A)]	0,199
Garantovaná hladina akustického výkonu LWA	93
Úroveň vibrací násadce:	
Levá rukojeť ah, AG [m / s2]	3,07
Pravá rukojeť ah, AG [m / s2]	2,97
Nejistota měření K [m / s2]	1,5

Informace o vibracích a hluku

Kombinovaná hodnota vibrací a nejistoty měření byly stanoveny podle EN 709:1997 a je uvedena v tabulce.

Emise hluku byly stanoveny podle EN 1553:1996, hodnoty jsou uvedeny v tabulce výše.

⚠ POZOR Hluk může způsobit poškození sluchu, při práci vždy používejte chrániče sluchu!

Uvedená celková hodnota vibrací je měřena podle standardní metody studie a může být použita k porovnání jednoho zařízení s druhým. Zadaná úroveň vibrací může být použita také pro předběžné posouzení dopadu vibrací.

Hladina vibrací při skutečném používání přístroje se může lišit od deklarované hodnoty v závislosti na způsobu používání pracovních nástrojů, zejména na typu obráběného materiálu a je třeba k určení opatření na ochranu operátora. Přesně ohodnoťte expozici v reálných podmínkách provozu, je nutné vzít v úvahu všechny části pracovního cyklu, včetně období, když zařízení je vypnuto nebo když je zapnuté, ale není právě používáno.

6. Příprava k práci

⚠ POZOR Všechny činnosti je nutné provádět0 při zástrčce vysunuté ze zásuvky.

Instalace

Oje se dodává částečně smontované uživatelem. Rozsah dodávky (obr. B): 1 - tělo zařízení, 2 - volant, pravá část, 3 - páčka spojky, 4 - omezovač hloubky, 5 - držák řídítek, 6 - silniční kolo, 7 - volant, levý část.

Utáhněte dřík k tělu. Namontujte hloubkoměr. Utáhněte volant a rozpěrku rukojeti k držáku, utáhněte páčku spojky k pravé rukojeti volantu, utáhněte páčku plynu k levé rukojeti volantu. Utáhněte silniční kolo k tělu oje

Poznámka: Při přepravě je ze zapalovací svíčky sejmuta zátka. Před spuštěním zařízení nasaďte na svíčku víčko svíčky (obr. C)

Zařízení je dodáváno s prázdnou palivovou nádrží a není naplněno olejem.

Tankování (obr. D).

Odšroubujte uzávěr palivové nádrže (obr. A, 8) a opatrně nalijte palivo (bezolovnatý benzín). Vyvarujte se rozlití paliva, rozlitou oblast setřete a osušte. Poznámka: výpary paliva jsou hořlavé, přidávejte palivo mimo zdroje ohně. Při tankování nekuřte. Po doplnění paliva do nádrže (na spodní úroveň palivové nádrže, obr. D) nádrž pevně zašroubujte.

Olejová náplň (obr. E).

Odšroubujte olejovou nádrž, zkontrolujte hladinu oleje. Na měrce by měla být viditelná značka (obr. E). Pokud je oleje příliš málo, přidejte olej opatrně. Používejte pouze olej 15W40. Po doplnění oleje nádrž pevně zašroubujte.

Počáteční kroky

Před zahájením práce zkontrolujte stav zařízení, zda není mechanicky poškozeno (poškozené pouzdro, vertikutační nože), které by mohlo ovlivnit úchop nebo kvalitu práce. Pokud si všimnete poškozeného prvku, vyměňte jej za nový nebo jej odneste do nejbližšího servisního střediska. Pokud si všimnete nečistot, odstraňte je stlačeným vzduchem nebo čistým suchým hadříkem.

7. Zapínání nástroje

⚠ POZOR Před spuštěním zařízení proveďte kroky popsané v části "Příprava k práci".

Spuštění zařízení

Odblokujte spínací páčku kolíkem a poté stiskněte páčku (obr. F). Zatáhněte za rukojeť startovacího lana, motor by měl nastartovat po 3–5 zataženích. Pokud motor nenastartuje, nastavte páku plynu (obr. A, 4) do polohy sytiče (obr. G, maximální výchylka páky). Pokud je motor teplý, spusťte páčku do polohy RYCHLE nebo POMALU.

Nastavte požadovanou rychlost pákou plynu (obr. G). Všimněte si označení na tělese škrticí klapky. Chcete -li zařízení vypnout, uvolněte spínací páčku

Pokud je páka v poloze STOP, motor poběží, ale nože se neotáčejí.

⚠ POZOR Po vypnutí zařízení se nože mohou ještě otáčet.

8. Použití nástroje

⚠ POZOR Nepracujte za deště a při vysoké vlhkosti.

Před zapnutím držte zařízení pevně za rukojeť – nože se při spuštění zařízení posunou dopředu. Po spuštění zatáhněte zařízení dozadu, aby se nože mohly hlouběji zarýt do půdy. Je vhodné, abyste umožnili nožům táhnout zařízení dopředu a pak jej pevně přitáhnout k sobě. Uvolněním provzdušňovače dopředu a následným zatažením k sobě dosáhnete nejvyšší účinnosti.

⚠ POZOR Na nakloněném terénu vždy stůjte diagonálně ke sklonu, zaujměte pevný, stabilní postoj. Nepracujte na strmém svahu.

9. Aktuální provozní práce

⚠ POZOR Všechny obslužené činnosti je nutné provádět při zástrčce vysunuté ze zásuvky.

Plán údržby

Frekvence	Činnosti
Před každým spuštěním	• Zkontrolujte hladinu oleje • Zkontrolujte uvolněné části
Každých 25 hodin	• Vyměňte olej • Zkontrolujte hladinu oleje • Vyčistěte vzduchový filtr • Odstraňte zbytky trávy mezi noži tvrdým kartáčem nebo tupým nástrojem • Kryt vyčistěte měkkým hadříkem
Každých 100 hodin	• Silné nečistoty odstraňte hadříkem a mýdlovou vodou • Zkontrolujte, vyčistěte nebo vyměňte zapalovací svíčku

Čištění vzduchového filtru

Otevřete přihrádku vzduchového filtru (obr. A, 11) uvolněním západek. Vyjměte filtr a opatrně odstraňte zbytky nečistot.

Výměna zapalovací svíčky

Po údržbě zapalovací svíčku opatrně utáhněte. Svíčka nesmí být utažena příliš volně (pod prstem je cítit vůle) ani příliš těsná (k utažení svíčky nepoužívejte prodloužené páčky ani elektrické klíče). Stav zapalovací svíčky je nutné pravidelně kontrolovat. Zkontrolujte také stav připojovacího kabelu zapalovací svíčky, zda je opotřebovaný, zda je izolace prasklá nebo křehká. Pomocí dodaného klíče na zapalovací svíčku ručně odšroubujte a utáhněte zapalovací svíčku. Vyčistěte elektrody zapalovací svíčky drátěným kartáčem. Pomocí spárové měrky zkontrolujte vzdálenost mezi elektrodami - její šířka by měla být mezi 0,7 a 0,8 mm.

Po práci

Zařízení musí být udržováno a udržováno v čistotě. Při čištění nakloňte nástroj na bok tak, aby byl karburátor nahoře a tlumič dole. Odstraňte nahromaděnou zeminu uvnitř pouzdra dřevěným tupým nástrojem nebo silnější tyčí. Zvláštní pozornost věnujte ostrým hranám nože - hrozí nebezpečí poranění. Vyčistěte kryt z horní a ostatních částí měkkým hadříkem nebo stlačeným vzduchem. Nepoužívejte rozpouštědla a čisticí prostředky, protože by mohly poškodit součásti zařízení!

Kontrola a doplnění hladiny maziva v převodovce

Výpustný šroub je umístěn na pravé straně pouzdra převodovky. Před doplněním maziva odstraňte sadu nožů z hřídele, abyste měli lepší přístup ke šroubu. Z převodovky odstraňte veškeré nečistoty kolem šroubu. Po vyčištění převodovky vyšroubujte šroub imbusovým klíčem. Chcete-li doplnit mazivo, naklopte celý stroj tak, aby otvor byl nahoře.(obr.D) Doplňte hladinu maziva, dokud se neobjeví kolem hrany otvoru. Po doplnění maziva zašroubujte šroub a namontujte zpět sadu nožů.

Skladování a přeprava

Pokud již zařízení nepoužíváte, uložte jej na místo mimo dosah dětí.

● Zařízení skladujte s odpojeným kabelem zapalovací svíčky a prázdnou palivovou nádrží.

●Při přepravě zajistěte zařízení přepravními pásy, a bude-li to možné, přepravujte jej v původním obalu.

10. Náhradní díly a příslušenství

Pro nákup náhradních dílů a příslušenství kontaktujte servis Dedra Exim. Kontaktní údaje jsou uvedeny na 1. straně návodu.

Při objednávání náhradních dílů uveďte číslo šarže na typovém štítku, stejně jako číslo dílu z montážního výkresu.

Během záruční doby se opravy provádějí za podmínek uvedených v záruční listině. Reklamovaný produkt, prosím, předejte k opravě na místě pořízení (prodávající povinen přijmout reklamované zboží), pošlete na servisní středisko nejblíže k místu bydliště (seznam služeb na internetových stránkách www.dedra.pl), nebo zašlete do centrálního servisu Dedra Exim. Přiložte prosím vyplněnou záruční listinu. Po záruční době opravy provádí centrální servis. Poškozené zboží musí být odesláno do servisního střediska (náklady na dopravu platí uživatel).

11. Samostatné odstranění závad

⚠ POZOR Před zahájením odstraňování závad odpojte nástroj od napájení.

Problém	Způsobit	Řešení
Motor nenastartuje	Prázdná palivová nádrž Špinavý vzduchový filtr Žádná jiskra na svíčce Zatopený motor	Naplňte nádrž Vyčistěte vzduchový filtr Vyčistěte zapalovací svíčku nebo ji vyměňte za novou Odpojte propojovací kabel ze zapalovací svíčky, několikrát zatáhněte za lanko startéru a odpojte kabel zapalovací svíčky
Nerovnoměrný chod motoru	Připojovací kabel je uvolněný	Pevně stiskněte připojovací kabel Nechejte zařízení opravit
	Ucpané palivové potrubí nebo nesprávné palivo Ucpaný otvor v uzávěru palivové nádrže Voda nebo nečistoty v palivovém systému Špinavý vzduchový filtr	Vyměňte uzávěr palivové nádrže Vypusťte palivo a doplňte nádrž Vyčistěte vzduchový filtr
Motor často přestane běžet	Příliš dlouhá zapalovací svíčka, poškozená zapalovací svíčka Nesprávné nastavení karburátoru Špinavý vzduchový filtr	Pevně použijte připojovací kabel Nechejte zařízení opravit Vyměňte uzávěr palivové nádrže Vypusťte palivo a doplňte nádrž Vyčistěte vzduchový filtr
Regulace rychlosti nefunguje správně	Uvolněný kabel pohonu Porucha pohonu	Upravte napnutí lanka Nechejte zařízení opravit
Nadměrné vibrace	Uvolněné šrouby na spojích	Zkontrolujte a utáhněte šrouby

12. Výbava nástroje

1 - tělo zařízení, 2 - volant, pravá část, 3 - páčka spojky, 4 - omezovač hloubky, 5 - držák řídítek, 6 - silniční kolo, 7 - volant, levá část. 8 - sada šroubů a matic pro montáž

13. Informace o likvidaci odpadních zařízení

Uživatel zařízení je v souladu s předpisy o ochraně životního prostředí povinen náležitě nakládat s odpady v souladu s národními předpisy.

Vysloužilé nebo nefunkční zařízení se nesmí vyhazovat společně s komunálním odpadem. Zařízení a jeho příslušenství se skládají z různých druhů materiálů, např. kovu a plastu. Správný postup v případě nutnosti likvidace, sekundárního využití nebo recyklace části zařízení spočívá v předání zařízení na specializované sběrné místo, kde budou přijaty zdarma. Informace o umístění sběrných míst vysloužilé techniky poskytnou místní úřady, např. na svých webových stránkách.

Do kontejnerů na komunální odpad nevhazujte benzín, olej, vyjetý olej, směsi oleje a benzínu a předměty znečištěné olejem, např. hadry. Vyjetý olej nebo ním znečištěné předměty skladujte dle místních pokynů a předejte je na místo zodpovídající za recyklaci.

Vyřazené obaly předejte k recyklaci.

Správná likvidace zařízení umožňuje zachování cenných zdrojů a zamezení negativnímu vlivu na zdraví a životní prostředí, plynoucímu z možné přítomnosti nebezpečných látek, směsí a součástí v zařízení.

Při nesprávné likvidaci odpadu hrozí tresty stanovené příslušnými místními předpisy.

Záruční list

pro

Benzinový provzdušňovač

Katalogové číslo: DED8704 Sériové číslo:.....

(dále jen v**ýrobek**)

Datum zakoupení výrobku: .....

Razítko prodávajícího……

Datum a podpis prodávajícího: .....

Prohlášení uživatele:

PotwiPotvrzuji, že jsem byl seznámen se záručními podmínkami a důsledky nedodržování pokynů uvedených v návodu k obsluze a záručním listu. Se záručními podmínkami souhlasím, což potvrzuji vlastnoručním podpisem:

....

datum a místo podpis uživatele

I. Odpovědnost za výrobek

1. Ručitel – DEDRA EXIM Sp. z o.o. se sídlem v Pruszkowie, adresa: ul. 3 Maja 8, 05-800 Pruszków, KRS 0000062517, Obvodní soud pro hl. město Varšavu ve Varšavě, XIV. Hospodářský odbor Celostátního soudního rejstříku, DIČ 527-020-49-33, Základní kapitál: 100 980.00 zl.
2. Podle podmínek stanovených v tomto záručním listu ručitel poskytuje záruku na výrobek, pocházející z distribuce ručitele.
3. Záruční odpovědnost za vady se týká pouze vad vzniklých z příčin tkvících ve výrobku v okamžiku jeho vydání uživateli.
4. Uživatel má nárok na bezplatnou záruční opravu výrobku, pokud vada byla zjištěná v záruční době. Provedení opravy výrobku (způsob opravy) závisí na rozhodnutí ručitele. Pokud ručitel nemůže provést opravu, vyhrazuje si právo na výměnu vadné součásti nebo celého výrobku za bezvadný, snížení ceny výrobku nebo odstoupení od smlouvy.
5. Vůči uživateli, který není spotřebitelem ve smyslu zákona ze dne 23. dubna 1964 občanský zákoník, je odpovědnost Ručitele za škody vyplývající z této

záruky a/nebo v souvislosti s jejím uzavřením a plněním, bez ohledu na právní titul, omezena maximálně do výše hodnoty vadného výrobku.

II. Záruční doba

Součásti výrobku, na které se vztahuje záruka	Doba trvání záruční ochrany
DED8704	24 měsíců, počítáno od data nákupu výrobku uvedeného v tomto záručním listu

III. Podmínky uplatňování záruky

1. Przedstawienie przez Użytkownika wypełnionej karty gwarancyjnej Produktu
1. Předložení vyplněného záručního listu pro výrobek a doložení okolností nákupu výrobku, např. předložením paragonu, faktury atd. Pro správné vyřízení reklamace se doporučuje, abyste společně s výrobkem předali všechny součásti stanovené v kapitole „Kompletace“ výrobku uvedené v návodu k obsluze.
2. Dodržování pokynů uvedených v návodu k obsluze a záručním listu.
3. Záruka platí pouze na území Polska a EU.
4. Záruka se nevztahuje na vady výrobku vzniklé zejména v následku:
a. Nedodržování podmínek stanovených v návodu k obsluze, zejména v rozsahu správného provozování, údržby a čištění;
b. Používání čisticích nebo ošetřovacích prostředků v rozporu s návodem k obsluze;
c. Nevhodného skladování a přepravování výrobku;
d. Svépomocných změn a/nebo úpravy výrobku, které nebyly dohodnuty s ručitelem;
e. Používání ve výrobku provozních materiálů v rozporu s návodem k obsluze.
5. Uživatel, který není spotřebitelem ve smyslu zákona ze dne 23. dubna 1964 občanský zákoník, ztratí záruku na výrobek, na kterém:
- odstranil, změnil nebo poškodil sériová čísla, označení údajů a výkonové štítky;
- ucpávky byly poškozeny uživatelem nebo nesly stopy manipulace uživatele.
6. Upozornění! Činnosti spojené s každodenní obsluhou výrobku, vyplývající mj. z návodu k obsluze, provádí uživatel ve vlastní režii a na své náklady.

IV. Postup při reklamaci

1. V případě zjištění nesprávného provozu výrobku se před nahlášením reklamace ujistěte, že jste provedli správně všechny činnosti podrobně popsané v návodu k obsluze.
2. Reklamaci nahlaste ihned, nejlépe do 7 dnů od data zjištění vady výrobku. Uživatel, který není spotřebitelem ve smyslu zákona ze dne 23. dubna 1964 občanský zákoník, ztratí nárok na uplatnění záruky v případě nenahlášení reklamace do 7 dnů.
3. Reklamaci můžete nahlásit mj. v místě zakoupení výrobku, v záručním servisu nebo písemně na adresu: DEDRA EXIM Sp. z o.o., ul. 3 Maja 8, 05-800 Pruszków.
4. Reklamaci můžete nahlásit prostřednictvím formuláře dostupného na stránkách www.dedra.pl. („Formulář pro nahlášení reklamace“).
5. Adresy záručních servisů v jednotlivých státech jsou dostupné na stránkách www.dedra.pl. Pokud v daném státě není uveden servis, reklamační formulář zašlete na adresu: DEDRA EXIM Sp. z o.o., ul. 3 Maja 8, 05-800 Pruszków (Polska).
6. Z bezpečnostních důvodů je zakázáno používat vadný výrobek.
7. Upozornění!!! Používání vadného výrobku ohrožuje zdraví a život uživatele.
8. Povinnosti vyplývající ze záruky budou splněny do 14 pracovních dnů, počítáno ode dne doručení reklamovaného výrobku.
9. Vadný výrobek před odevzdáním do servisu vyčistěte. Reklamovaný výrobek důkladně zabezpečte proti poškození při přepravě (doporučuje se předat reklamovaný výrobek v originálním obalu).
10. Záruční doba se prodlužuje o dobu, během níž uživatel z důvodu vady výrobku, na kterou se vztahuje záruka, nemohl výrobek používat.
Záruka nevylučuje, neomezuje ani nepozastavuje nároky uživatele vyplývající z ručení za vady prodané věci.

V souladu s čl. 13 odst. 1 a 2 nařízení Evropského parlamentu a Rady (EU) 2016/679 ze dne 27. dubna 2016 o ochraně fyzických osob v souvislosti se zpracováním osobních údajů a o volném pohybu těchto údajů a o zrušení směrnice 95/46/ES Vás informujeme, že:

1. Správcem vašich osobních údajů uvedených ve formuláři je DEDRA-EXIM sp. z o.o. se sídlem v Pruszkowie, ul. 3 Maja 8, 05-800 Pruszków (dále jen: „Správce“).
2. Vaše údaje budou zpracovávány pouze pro účely provedení reklamačního řízení zařízení podle čl. 6 odst. 1 písm. b) obecného nařízení o ochraně osobních údajů (dále jen: „GDPR“) Poskytnutí údajů je dobrovolné, ale nezbytné k provedení reklamačního řízení.
3. Vaše údaje budou zpracovávány po dobu posouzení provedení reklamačního řízení a pro účely archivace v případě potřeby obrany proti eventuálním nárokům vůči Správci, nejdéle však do okamžiku jejich promlčení.
4. Vaše údaje mohou být zpřístupněny pouze subjektům, které zpracovávají údaje pro Správce na základě písemné smlouvy o pověření zpracováním osobních údajů, poskytujícím mj. technický servis, hosting nebo údržbu webových stránek, IT servis, kurýrní služby. Dodavatelé Správce jsou povinni zajistit ochranu údajů a splnit požadavky platného zákona souvisejícího s ochranou osobních údajů a nesmí využívat svěřené osobní údaje pro jiné účely než ty, které jsou uvedeny ve smlouvě se Správcem.
5. Vaše údaje nebudou zpracovávány automatizovaným způsobem, včetně profilování, a nebudou předávány do třetí země / mezinárodní organizaci.
6. Máte právo na přístup ke svým údajům a právo na jejich opravu, výmaz, omezení zpracování, právo na přenositelnost údajů, právo kdykoli vznést námitku.
7. Ve všech záležitostech souvisejících se zpracováním vašich osobních údajů Správcem nás můžete kontaktovat na e-mailové adrese: daneosobowe@dedra.pl.
8. Máte právo podat stížnost u úřadu příslušného pro ochranu osobních údajů.

SK Obsah

1. Fotografie a obrázky
2. Popis zariadenia
3. Určenie zariadenia
4. Obmedzenia používania
5. Technické údaje
6. Príprava na prácu
7. Zapnutie zariadenia
8. Používanie zariadenia
9. Priebežná údržba
10. Náhradné diely a príslušenstvo
11. Samostatné odstraňovanie porúch
12. Kompletizácia zariadenia
13. Informácie pre užívateľov týkajúca sa likvidácii elektrických a elektronických zariadení
14. Záručný list

Preklad originálneho návodu

Vyhlásenie o zhode bolo pripojené k návodu ako samostatný dokument. Ak dané vyhlásenie o zhode chýba, je potrebné kontaktovať spoločnosť Dedra Exim Sp. z o.o.
Všeobecné pokyny pre bezpečnosť boli pripojené k návodu ako samostatná brožúra.

UPOZORNENIE. Prečítajte si všetky upozornenia označené ⚠ symbolom a všetky pokyny.
Nedodržanie nasledujúcich bezpečnostných upozornení a bezpečnostných pokynov môže spôsobiť zásah elektrickým prúdom, požiar, alebo vážne poranenie.
Zachovajte všetky upozornenia a návod pre budúce použitie.

2. Popis zariadenia

Obr. A: 1. Volant 2. Zámok spínača 3. Spínač 4. Páčka plynu 5. Štartér 6. Kryt zadného noža 7. Bočné kryty nožov 8. Palivová nádrž 9. Olejová náplň 10. Vzduchový filter, 11. Zapaľovacia sviečka 12 . Tlmič 13. Prevodovka 14. Nože vertikutátora 15. Cestné koleso

3. Určenie zariadenia

Zariadenie je určené na kyprenie, vyrovnávanie a kultivovanie pôdy v záhradkách a záhonoch.
Zariadenie je určené na používanie pri rekonštrukčno-stavebných prácach, v dielňach a v servisoch, pri amatérskych prácach, pričom musia byť dodržiavané podmienky používania a prípustné prevádzkové podmienky, ktoré sú uvedené v užívateľskej príručke.

4. Obmedzenia používania

Zariadenie sa môže používať iba v súlade s nižšie umiestnenými „Prípustnými pracovnými podmienkami" uvedenými nižšie”.
Zariadenie nie je určené na používanie na verejných miestach, ako sú parky, ihriská, ani v lesnom hospodárstve. Výrobca nezodpovedá za akékoľvek poškodenia vzniknuté v dôsledku nesprávneho používania. Za také poškodenia zodpovedá výhradne iba používateľ.
Neoprávnené a samostatné zmeny v mechanickej a elektrickej konštrukcii, všetky úpravy, činnosti údržby, ktoré nie sú opísané v návode na obsluhu, budú považované za nezákonné a spôsobia okamžitú stratu záručných práv a vyhlásenie o zhode už nebude platné.
Použitie v rozpore s účelom, alebo v nezhodne s návodom na použitie, bude mať za následok okamžitú stratu záručných práv.

Prípustné pracovné podmienky
S1 – nepretržitá práca.
Nepracujte počas zrážok.

5. Technické údaje

Model	**DED8704**
Motor	LC1P65FE-3
Objem motora [cm3]	159
Výkon motora [kW]	2,7
Objem palivovej nádrže [l]	1
Objem olejovej nádrže [l]	0,55
Maximálna rýchlosť [min -1]	3000
Pracovná šírka [mm]	600
Pracovná hĺbka [mm]	220
Hmotnosť [kg]	39
Emisie hluku	
Hladina akustického tlaku LpA [dB (A)]	78
Neistota merania (KpA) [dB (A)]	3
Hladina akustického výkonu LWA [dB (A)]	92,6
Neistota merania (KWA) [dB (A)]	0,199
Zaručená hladina akustického výkonu LWA	93
Úroveň vibrácií násadca:	
Ľavá rukoväť ah, AG [m / s2]	3,07
Pravá rukoväť ah, AG [m / s2]	2,97
Neistota merania K [m / s2]	1,5

Informácie o vibráciách a o hluku

Sumárna hodnota vibrácií a_{hw} a nepresnosť merania boli stanovené poľa normy EN 709:1997 a sú uvedené v tabuľke.
Emisia hluku bola stanovená podľa normy EN 1553:1996, hodnoty sú predstavené vo vyššie uvedenej tabuľke.

⚠ POZOR Hluk môže spôsobiť poškodenie sluchu, a preto počas práce vždy používajte ochranné prostriedky na uši!

Deklarovaná celková hodnota vibrácií bola meraná v súlade so štandardnou skúšobnou metódou a môže byť použitá na porovnanie jedného zariadenia z druhým. Uvedená úroveň vibrácií môže byť tiež použitá na predbežné posúdenie vystavenia na vibrácie.
Úroveň vibrácií sa počas skutočného používania zariadenia môže líšiť od deklarovaných hodnôt, v závislosti na spôsobe používania pracovných nástrojov, najmä od typu spracovaného výrobku a od potreby určenia opatrení zameraných na ochranu operátora. Pre presné posúdenie vystavenia v reálnych podmienkach používania, je potrebné pamätať o všetkých častiach prevádzkového cyklu, vrátane času, keď je zariadenie celkom vypnutý, alebo ak je zapnuté, ale nie je používané.

6. Príprava na prácu

⚠ POZOR **Všetky činnosti musia byť vykonávané len vtedy, keď je zástrčka vytiahnutá zo zásuvky.**

Inštalácia

Oje sa dodáva čiastočne zmontované užívateľom. Rozsah dodávky (obr. B): 1 - telo zariadenia, 2 - volant, pravá časť, 3 - páčka spojky, 4 - obmedzovač hĺbky, 5 - držiak riadidiel, 6 - cestné koleso, 7 - volant, ľavý časť.
Utiahnite stonku k telu. Nainštalujte hĺbkomer. Utiahnite volant a rozperu držadla k držiaku, pritiahnite páčku spojky k pravej rukoväti volantu, pritiahnite páčku plynu k ľavej rukoväti volantu. Utiahnite cestné koleso k telu oja
Poznámka: Pri preprave je zo zapaľovacej sviečky odstránený kryt sviečky. Pred zapnutím zariadenia nasaďte na sviečku viečko sviečky (obr. C)
Zariadenie sa dodáva s prázdnou palivovou nádržou a nie je naplnené olejom.

Tankovanie (obr. D).

Odskrutkujte uzáver palivovej nádrže (obr. A, 8) a opatrne nalejte palivo (bezolovnatý benzín). Zabráňte vyliatiu paliva, rozliatu oblasť utrite a osušte. Poznámka: výpary paliva sú horľavé, palivo prilievajte mimo zdrojov ohňa. Pri tankovaní nefajčite. Po doplnení paliva do nádrže (na dolnú úroveň palivovej nádrže, obr. D) nádrž pevne zaskrutkujte.

Olejová náplň (obr. E).

Odskrutkujte olejovú nádrž, skontrolujte hladinu oleja. Na mierke by mala byť viditeľná značka (obr. E). Ak je oleja príliš málo, opatrne pridajte olej. Používajte iba olej 15W40. Po doplnení oleja nádrž pevne zaskrutkujte.

Počiatočné kroky

Pred začatím práce skontrolujte stav zariadenia, či nie je mechanicky poškodené (poškodené puzdro, vertikutačné nože), ktoré by mohlo ovplyvniť priľnavosť alebo kvalitu práce. Ak spozorujete poškodený prvok, vymeňte ho za nový alebo ho odneste do najbližšieho servisného strediska. Ak spozorujete nečistoty, odstráňte ich stlačeným vzduchom alebo čistou suchou handričkou.

7. Zapnutie zariadenia

⚠ POZOR **Skôr, než zapnete zariadenie, tak určite musíte vykonať činnosti popísané v kapitole „Príprava na prácu".**

Spustenie zariadenia

Odblokujte spínaciu páčku čapom a potom stlačte páku (obr. F). Potiahnite za rukoväť štartovacieho lana, motor by sa mal naštartovať po 3–5 zatiahnutiach. Ak motor nenaštartuje, nastavte plynovú páku (obr. A, 4) do polohy sýtiča (obr. G, maximálne vychýlenie páky). Ak je motor teplý, naštartujte posunutím páčky do polohy RÝCHLO alebo POMALU.
Nastavte požadovanú rýchlosť pákou plynu (obr. G). Dbajte na značky na telese škrtiacej klapky. Ak chcete zariadenie vypnúť, uvoľnite prepínač
Ak je páka v polohe STOP, motor bude bežať, ale nože sa nebudú otáčať..

⚠ POZOR **Nože sa po vypnutí zariadenia môžu ešte istú chvíľku otáčať.**

8. Používanie zariadenia

⚠ POZOR **Zariadenie nepoužívajte počas zrážok ani pri vysokej vlhkosti.**

Zariadenie pred spustením silno uchopte za rukoväť – nože pri spustení potiahnu zariadenie dopredu. Po spustení zariadenie potiahnite dozadu, aby sa nože mohli zahĺbiť do zeme. Odporúčame, aby ste umožnili, aby nože slobodne ťahali zariadenie dopredu, a následne silným uchopením potiahnite k sebe. Keď umožníte, aby sa kultivátor slobodne zahĺbil a pohyboval dopredu, a keď ho na koniec potiahnete k sebe, práca je najefektívnejšia.

⚠ POZOR **Na šikmých plochách vždy stojte šikmo voči smeru sklonu, vždy pevne a stabilne. Nepracujte na príliš šikmých plochách.**

9. Priebežná údržba

⚠ POZOR **Všetky údržbové činnosti musia byť vykonávané len vtedy, keď je zástrčka vytiahnutá zo zásuvky.**

Harmonogram údržby

Frekvencia	Činnosti
Pred každým spustením	• Skontrolujte hladinu oleja • Skontrolujte uvoľnené časti
Každých 25 hodín	• Vymeňte olej • Skontrolujte hladinu oleja • Vyčistite vzduchový filter • Zvyšky trávy odstráňte spomedzi nožov tuhou kefou alebo tupým nástrojom • Kryt čistite mäkkou handričkou • Silné nečistoty odstráňte handrou a mydlovou vodou
Každých 100 hodín	• Skontrolujte, vyčistite alebo vymeňte zapaľovaciu sviečku

Čistenie vzduchového filtra

Otvorte priehradku vzduchového filtra (obr. A, 11) uvoľnením západiek. Vyberte filter a opatrne odstráňte zvyšky nečistôt.

Výmena sviečky

Po údržbe sviečku opatrne utiahnite. Sviečka nesmie byť utiahnutá príliš voľne (hru je cítiť pod prstom) ani príliš tesná (na dotiahnutie sviečky nepoužívajte predĺžené páčky ani elektrické kľúče). Stav zapaľovacej sviečky je potrebné pravidelne kontrolovať. Tiež skontrolujte stav pripájacieho kábla sviečky, či je opotrebovaný, či je izolácia prasknutá alebo krehká. Pomocou dodaného kľúča na sviečky ručne odskrutkujte a utiahnite zapaľovaciu sviečku. Elektródy zapaľovacích sviečok vyčistite drôtenou kefou. Pomocou spárovej mierky skontrolujte vzdialenosť medzi elektródami - jej šírka by mala byť medzi 0,7 a 0,8 mm.

Po práci

Zariadenie sa musí udržiavať a udržiavať v čistote. Pri čistení nakloňte nástroj nabok, aby bol karburátor hore a tlmič výfuku dole. Nahromadenú zeminu vo vnútri krytu odstráňte dreveným tupým nástrojom alebo hrubšou palicou. Dávajte pozor najmä na ostré hrany noža - hrozí nebezpečenstvo poranenia. Vyčistite kryt zvrchu a ostatné časti mäkkou handričkou alebo stlačeným vzduchom. Nepoužívajte rozpúšťadlá a čistiace prostriedky, pretože môžu poškodiť súčasti zariadenia!

Kontrola a doplnenie maziva v prevode

Výpustná skrutka sa nachádza na pravej strane plášťa prevodu. Pred doplnením maziva odstráňte komplet nožov z hriadeľa, aby ste mali lepší prístup k skrutke. Odstráňte nečistoty, ktoré sa nachádzajú na prevode a obkolesujú skrutku. Po očistení prevodu odskrutkujte skrutku inbusovým kľúčom.(obr.D) Postupu dopĺňania maziva: vychýľte celý stroj tak, aby sa otvor nachádzal hore. Doplňte mazivo na požadovanú úroveň, kým nedosiahne hranu otvoru. Po doplnení maziva zaskrutkujte skrutku a opäť namontujte komplet nožov.

Uchovávanie a preprava

Keď zariadenie nepoužívate, uchovávajte ho na mieste mimo dosahu detí.
● Zariadenie skladujte s odpojeným káblom zapaľovacej sviečky a prázdnou palivovou nádržou..
●Zariadenie počas prepravy zabezpečte prepravnými popruhmi, a ak je to možné, prepravujte v originálnom obale.

10. Náhradné diely a príslušenstvo

Ak si chcete kúpiť náhradné diely a príslušenstvo, tak sa prosím obráťte na servis Dedra Exim. Kontaktné údaje nájdete na 1. strane tohto návodu.
Pri objednávaní náhradných dielov uveďte prosím sériové číslo nachádzajúce sa na typovom štítku spolu s číslom dielu z montážneho výkresu.
Počas trvania záruky sa oprava vykonáva na základe podmienok uvedených v záručnom liste. Reklamovaný produkt odovzdajte na opravu v mieste nákupu (predávajúci je povinný prijať reklamovaný produkt), odošlite do najbližšieho servisného strediska k miestu bydliska (zoznam servisov nájdete na stránkach www.dedra.pl), alebo odošlite do centrálneho servisu Dedra Exim. Prosím, aby ste priložili vyplnený záručný list. Po skončení záručnej doby opravy vykonáva centrálny servis. Poškodený produkt musí byť odoslaný do servisu (náklady na dodanie hradí používateľ).

11. Samostatné odstraňovanie porúch

⚠ POZOR **Pred začatím samostatného odstránenia porúch, odpojte zariadenie od zdroja napájania.**

Problém	Príčina	Riešenie
Motor sa nespustí	Prázdna palivová nádrž Znečistený vzduchový filter Žiadna iskra na sviečke Zatopený motor	Naplňte nádrž Vyčistite vzduchový filter Vyčistite zapaľovaciu sviečku alebo ju vymeňte za novú Vytiahnite spojovací kábel zo zapaľovacej sviečky, niekoľkokrát vytiahnite lanko štartéra s odstráneným káblom zapaľovacej sviečky
Nerovnomerný chod motora	Pripojovací kábel je uvoľnený Upchaté palivové potrubie alebo nesprávne palivo Upchatý otvor v uzávere palivovej nádrže Voda alebo nečistoty v palivovom systéme Znečistený vzduchový filter	Pevne stlačte prepojovací kábel Nechajte zariadenie opraviť Vymeňte uzáver palivovej nádrže Vypustite palivo a doplňte nádrž Vyčistite vzduchový filter
Motor často prestane bežať	Príliš dlhý interval zapaľovacích sviečok, chybná sviečka Nesprávne nastavenie karburátora Znečistený vzduchový filter	Upravte alebo vymeňte zapaľovaciu sviečku Nechajte zariadenie opraviť Vyčistite vzduchový filter
Riadenie rýchlosti nefunguje správne	Uvoľnený kábel pohonu Porucha pohonu	Upravte napätie lanka Nechajte zariadenie opraviť
Nadmerné vibrácie	Uvoľnené skrutky v kĺboch	Skontrolujte a dotiahnite skrutky

12. Kompletizácia zariadenia

1 - telo zariadenia, 2 - volant, pravá časť, 3 - páčka spojky, 4 - obmedzovač hĺbky, 5 - držiak riadidiel, 6 - cestné koleso, 7 - volant, ľavá časť. 8 - sada skrutiek a matíc na montáž

13. Informácie o likvidácii odpadových zariadení

Používateľ zariadenia je v súlade s predpismi o ochrane životného prostredia povinný riadne nakladať s odpadom v súlade s národnými právnymi predpismi. Použité alebo nefunkčné zariadenie nevyhadzujte do domového odpadu. Zariadenie a jeho príslušenstvo sa skladá z rôznych druhov materiálov, ako je kov a plast. Správny postup pri likvidácii, opätovnom použití alebo recyklácii častí zariadenia je odovzdať zariadenie na špecializovanom zbernom mieste, kde ho prijmú bezplatne. Informácie o umiestnení zberných miest pre odpadové zariadenia poskytujú miestne orgány, napr. na svojich webových stránkach.Do nádoby na komunálny odpad nevyhadzujte benzín, olej, použitý olej, zmesi oleja a benzínu ani predmety znečistené olejom, napr. handry. Použitý olej alebo predmety ním znečistené zlikvidujte v súlade s miestnymi smernicami a odneste ich do recyklačného centra.Použité obaly odošlite na recykláciu.Správnou likvidáciou zariadenia je možné šetriť cenné zdroje a zabrániť negatívnym vplyvom na zdravie a životné prostredie v dôsledku možnej prítomnosti nebezpečných látok, zmesí a komponentov v zariadení.Nesprávna likvidácia odpadu podlieha sankciám podľa príslušných miestnych predpisov.

Záručný list

na

Benzínový kultivátor

Katalógové č :DED8704 Číslo šarže: .....

(ďalej len Výrobok)

Dátum nákupu výrobku: .....

Pečiatka predajcu

Dátum a podpis predajcu: .....

Vyhlásenie Užívateľa:

Potvrdzujem, že som bol oboznámený so záručnými podmienkami, ako aj s následkami nedodržiavania pokynov a odporúčaní, ktoré sú uvedené v užívateľskej príručke a v záručnom liste. Záručné podmienky sú mi známe, čo potvrdzujem vlastnoručným podpisom:

....

dátum a miesto podpis Užívateľa

I. Zodpovednosť za Výrobok

1. Ručiteľ - spoločnosť „DEDRA EXIM sp. z o.o.“ sídliaca v meste: Pruszków, na adrese: ul. 3 Maja 8, 05-800 Pruszków, Poľsko, zapísaná do obchodného registra pod číslom KRS 0000062517 vedenom oblastným súdom pre hlavné mesto Varšava vo Varšave, 14. ekonomické oddelenie Štátneho súdneho registra, IČ DPH: PL 5270204933, základné imanie: 100 980,00 PLN.
2. Podľa podmienok stanovených týmto záručným listom Ručiteľ udeľuje záruku na Výrobok, pochádzajúci z distribúcie Ručiteľa.
3. Zodpovednosť na základe záruky sa vzťahuje iba na chyby, ktoré vznikli následkom príčin nachádzajúcich sa vo Výrobku v momente jeho vydania Užívateľovi.
4. Na základe záruky Užívateľ získava právo na bezplatnú opravu výrobku, ak sa chyba objaví počas trvania záručnej lehoty. Spôsob opravy Výrobku (metóda vykonania opravy) závisí od rozhodnutia Ručiteľa. V prípade, ak Ručiteľ uzná, že Výrobok sa nedá opraviť, Ručiteľ si vyhradzuje právo vymeniť chybný prvok alebo celý Výrobok na výrobok bez chýb, právo na zníženie ceny Výrobku alebo právo na odstúpenie od dohody.
5. Voči Užívateľovi, ktorý nie je konzumentom v zmysle zákona z 23. apríla 1964 Občiansky zákonník, zodpovednosť Ručiteľa za škody vyplývajúce z tejto záruky a/alebo ktoré súvisia s jej uzatvorením a realizáciou, bez ohľadu na právny základ, je obmedzená maximálne do výšky hodnoty chybného Výrobku.

II. Záručná lehota

Prvky Výrobku na ktoré sa vzťahuje záruka	Trvanie záručnej ochrany
DED8704	24 mesiacov od dňa nákupu Výrobku, ktorý je uvedený v tomto záručnom liste

III. Podmienky využitia záruky

1. Užívateľ je povinný predstaviť vyplnený Záručný list výrobku, ako aj náležitý doklad o nákupe Výrobku, napr. predstavením pokladničného bloku, faktúry ap. Aby reklamačný proces prebiehal efektívne odporúčame, aby Užívateľ spolu s reklamovaným výrobkom doručil všetky prvky vymenované v kapitole užívateľskej príručky výrobku „Diely a časti“.
2. Užívateľ je povinný dodržiavať pokyny a odporúčania uvedené v užívateľskej príručke a v záručnom liste.
3.Záruka platí iba na území Poľskej republiky a členských štátov EÚ.
4. Záruka sa nevzťahuje na chyby, ktoré vznikli (predovšetkým) následkom:
a. Nedodržania podmienok určených v užívateľskej príručke, predovšetkým podmienok správneho používania, prevádzky, údržby a čistenia
b. Použitia na čistenie alebo na údržbu nevhodných prípravkov, nezhodne s užívateľskou príručkou;
c. Nevhodného uchovávania a prepravy výrobku;
d. Vykonania neautorizovaných zmien a/alebo iných zásahov do výrobku, na ktoré výrobca nevyjadril súhlas;
e. Použitím vo výrobku/s výrobkom nevhodných prevádzkových materiálov, nezhodne s užívateľskou príručkou.
5. Užívateľ, ktorý nie je konzumentom v zmysle zákona z 23. apríla 1964 Občiansky zákonník, stráca záručné práva na výrobok, v ktorom:
- sériové čísla, označenia dátumov a výrobné štítky boli odstránené, zmenené alebo poškodené;
- boli poškodené plomby alebo sú na nich viditeľné stopy manipulácie.
6. Pozor! Činnosti súvisiace s každodennou obsluhou výrobku, vyplývajúce medzi iným z užívateľskej príručky, Užívateľ vykonáva vlastnými silami a na vlastné náklady.

IV. Reklamačná procedúra

1. V prípade, ak Užívateľ objaví, že Výrobok nefunguje správne, ešte pred zložením reklamácie je povinný uistiť sa, či boli náležite vykonané všetky stanovené činnosti, predovšetkým tie uvedené v užívateľskej príručke.
2. Reklamácia musí byť podaná bezodkladne, najlepšie v priebehu 7 dní od dňa, v ktorom sa prejavila (objavila) chyba Výrobku. Užívateľ, ktorý nie je konzumentom v zmysle zákona z 23. apríla 1964 Občiansky zákonník, stráca práva vyplývajúce z tejto záruky v prípade, ak reklamáciu nepodá v priebehu 7 dní od dňa, v ktorom sa prejavila (objavila) chyba Výrobku.
3. Reklamáciu môžete podať medzi inými na mieste, v ktorom ste výrobok kúpili, v záručnom servise alebo poštou na adresu: DEDRA EXIM sp. z o.o., ul. 3 Maja 8, 05-800 Pruszków, Poľsko.
4. Užívateľ môže podať reklamáciu prostredníctvom formulára, ktorý je dostupný na webovej stránke www.dedra.pl. („Formulár podania reklamácie na základe udelenej záruky”).
5. Adresy záručných servisov v jednotlivých štátoch sú zverejnené na webovej stránke www.dedra.pl. V prípade, ak v danom štáte sa nenachádza záručný servis, odporúčame reklamovaný výrobok doručiť na adresu: DEDRA EXIM sp. z o.o. ul. 3 Maja 8, 05-800 Pruszków, Poľsko.
6. Vzhľadom na bezpečnosť Užívateľa, nefunkčný (chybný) výrobok sa v žiadnom prípade nesmie používať.
7. Pozor!!! Používanie nefunkčného (chybného) výrobku je nebezpečné pre zdravie a život Užívateľov.
8. Povinnosti vyplývajúce z udelenej záruke budú vyplnené v lehote 14 pracovných dní počítajúc od dňa doručenia reklamovaného Výrobku Užívateľom.
9. Pred zaslaním reklamácie odporúčame reklamovaný Výrobok náležite očistiť. Odporúčame reklamovaný Výrobok dôkladne zabezpečiť pre prípadným poškodeniami počas prepravy (reklamovaný Výrobok odporúčame doručiť v originálnom obale).
10. Záručná lehota sa predlžuje o čas, počas ktorého Užívateľ následkom chyby (nefunkčnosti) výrobku, na ktorú sa vzťahovala záruka, nemohol Výrobok používať.
Záruka nevylučuje, neobmedzuje a ani nepozastavuje právo Užívateľa (kupujúceho) na základe príslušných predpisov o ručení za chyby predanej veci.

V súlade s článkom 13 ods. 1 a 2 nariadenia Európskeho parlamentu a Rady (EÚ) 2016/679 z 27. apríla 2016 o ochrane fyzických osôb pri spracúvaní osobných údajov a o voľnom pohybe takýchto údajov, ktorým sa zrušuje smernica 95/46/ES, vás informujeme

1. Správcom vašich osobných údajov, ktoré ste uviedli vo formulári, je spoločnosť „DEDRA-EXIM Sp. z o.o.“ so sídlom v meste Pruszków na adrese: ul. 3 Maja 8, 05-800 Pruszków, Poľsko (ďalej len: „Správca”).
2. Vaše osobné údaje budú spracúvané výhradne s cieľom realizácie záručnej procedúry zariadenia, a to v súlade s článkom 6 ods. 1 písmeno b) všeobecného nariadenia o ochrane údajov (ďalej len: „GDPR“). Uvedenie osobných údajov je dobrovoľné, avšak nevyhnutné na realizáciu záručnej procedúry.
3. Vaše osobné údaje budú spracúvané počas posudzovania a realizácie záručnej procedúry, ako aj na archívne účely v prípade potreby obhajoby pred prípadnými nárokmi a požiadavkami voči Správcovi, avšak nie dlhšie až do momentu premlčania týchto nárokov a požiadaviek.
4. Vaše údaje môžu byť zverejnené výhradne len tým subjektom, ktoré spracúvajú tieto údaje v mene a pre Správcu, a to na základe písomnej dohody o zverení spracúvania osobných údajov, tzn. firmy, ktoré okrem iného poskytujú technický servis, hostingové služby alebo služby obsluhy webových stránok, IT obsluhy, ako aj kuriérskym firmám. Dodávatelia Správcu sú povinní zaručiť zabezpečenie údajov a splniť požiadavky platnej legislatívy ohľadne ochrany osobných údajov, a zverené osobné údaje nesmú byť používané na iné účely než tie, ktoré stanovuje dohoda uzatvorená so Správcom.
5. Vaše údaje nebudú spracúvané automatickým spôsobom, vrátane rôznych foriem profilovania, ani nebudú odovzdané do tretieho štátu/medzinárodnej organizácii.
6. Máte právo na prístup k vašim osobným údajom, ako aj právo na ich opravenie, doplnenie, odstránenie, obmedzenie spracúvania, prenesenie údajov, podanie námietky, a to v ľubovoľnej chvíli.
7. Vo všetkých záležitostiach, ktoré súvisia so spracúvaním vašich osobných údajov Správcom, môžete sa na Správcu obrátiť písomne na e-mailovú adresu: daneosobowe@dedra.pl.
8. Máte právo podať sťažnosť príslušnému dozornému orgánu, ktorý zodpovedá za dohľad nad ochranou osobných údajov

LT Turinys

1. Nuotraukos ir piešiniai
2. Prietaiso aprašas
3. Prietaiso paskirtis
4. Naudojimo apribojimai
5. Techniniai duomenys
6. Paruošimas darbui
7. Prietaiso įjungimas
8. Prietaiso naudojimas
9. Einamieji naudojimo veiksmai
10. Atsarginės dalys ir reikmenys
11. Savarankiškas defektų pašalinimas
12. Prietaiso elementai
13. Informacija naudotojams apie elektros ir elektronikos prietaisų pašalinimą
14. Garantijos lapas

Originalios instrukcijos vertima

Atitikties deklaracija buvo pridėta prie instrukcijos kaip atskiras dokumentas. Atveju, kai nebus atitikties deklaracijos reikia susisiekti su Dedra Exim Sp. z o.o. Bendrosios saugumo sąlygos buvo pridėtos prie instrukcijos kaip atskira brošiūra.

ĮSPĖJIMAS Perskaityti visus įspėjimus pažymėtus simboliu ir visas instrukcijas.

Žemiau pateiktų įspėjimų ir saugos nurodymų nesilaikymas, gali būti elektros srovės smūgio, gaisro ar sunkių sužalojimų priežastimi.

Išsaugoti visus įspėjimus ir instrukcijas ateičiai.

2. Prietaiso aprašas

A pav.: 1. Vairas 2. Jungiklio užraktas 3. Jungiklis 4. Droselio svirtis 5. Starteris 6. Galinis peilio gaubtas 7. Šoniniai peilio gaubtai 8. Degalų įpylimo įtaisas 9. Alyvos įpylimas 10. Oro filtras, 11. Uždegimo žvakė 12 Duslintuvas 13. Pavarų dėžė 14. Pleiskanojimo peiliai 15. Kelio ratas

3. Prietaiso paskirtis

Prietaisas skirtas dirvožemio purenimui, išlyginimui ir rekultivavimui namų soduose, gėlynuose ar lysvėse.
Leidžiama naudoti įrenginį remonto ir statybos darbuose, remonto servisuose, mėgėjiškuose darbuose, jei yra laikomasi naudojimo sąlygų ir leistinų darbo sąlygų, nurodytų Naudojimo instrukcijoje.

4. Naudojimo apribojimai

Prietaisas gali būti naudojamas vien tik pagal pateiktas "Priimtinas darbo sąlygas".
Prietaisas nėra skirtas naudoti viešose vietose, pavyzdžiui, parkuose, sporto aikštėse, miškininkystėje. Gamintojas neatsako už žalą, atsiradusią dėl netinkamo naudojimo. Už tokią žalą atsako tik naudotojas.
Savaiminiai pakeitimai mechaninei ir elektros statyboje, visi modifikavimai, naudojimo veiksmai, neaprašyti instrukcijoje bus traktuojami kaip neteisėti ir priveda prie staigaus garantijos teisės praradimo, o atitikties garantija praras galiojimą.
Naudojimas ne pagal naudojimo instrukcijos nuorodas ir paskirtį prives prie staigaus garantijos teisės praradimo.

Priimtinos darbo sąlygos
S1 - nepertraukiamas darbas.
Nedirbti atmosferos kritulių metu.

5. Techniniai duomenys

Modelis	**DED8704**
Variklis	LC1P65FE-3
Variklio darbinis tūris [cm3]	159
Variklio galia [kW]	2,7
Kuro bako talpa [l]	1
Alyvos bako talpa [l]	0,55
Maksimalus greitis [min -1]	3000
Darbinis plotis [mm]	600
Darbinis gylis [mm]	220
Svoris [kg]	39
Triukšmo skleidimas	
Garso slėgio lygis LpA [dB (A)]	78
Matavimo neapibrėžtis (KpA) [dB (A)]	3
Garso galios lygis LWA [dB (A)]	92,6
Matavimo neapibrėžtis (KWA) [dB (A)]	0,199
Garantuotas garso galios lygis LWA [dB (A)]	93
Rankenos vibracijos lygis:	
Kairė rankena ah, AG [m / s2]	3,07
Dešinė rankena ah, AG [m / s2]	2,97
Matavimo neapibrėžtis K [m / s2]	1,5

Informacija apie virpesius ir triukšmą

Virpesių bendra vertė a_{hw} ir matavimo neapibrėžtis nustatyta pagal standartą EN 709:1997 ir pateikta lentelėje.

Triukšmo sklidimas buvo nustatytas pagal EN 1553:1996 vertės pateikiamos aukščiau lentelėje.

DEMESIO Triukšmas gali privesti prie klausos pažeidimo, darbo metu visada reikia naudoti klausos apsaugos priemones!

Triukšmas gali privesti prie klausos pažeidimo, darbo metu visada reikia naudoti klausos apsaugos priemones!

Deklaruojama bendra vertė: virpesių buvo sumatuota pagal standartinę matavimo metodą ir gali būti panaudojama vieno su kitu įtaisu palyginimui. Pateiktas virpesių palyginimas gali būti panaudojimas pirminei virpesių grėsmės vertinimui.
Virpesių virpesių lygis realaus įtaiso naudojimo metu, gali skirtis nuo deklaruojamų verčių, priklausomai nuo darbinių įrankių panaudojimo būdo, ypatingai nuo naudojamo įrankio rūšies, o taip pat nuo priemonių, saugančių operatorių nustatymo būtinumo. Kad tiksliai nustatyti grėsmę realiose naudojimo sąlygose, reikia atsižvelgti į visas operacinio ciklo dalis, į kurias taip pat įeina laikotarpiai, kuomet įtaisas yra išjungtas arba įjungtas, bet nėra naudojamas darbui.

6. Paruošimas darbui

DEMESIO Aprašyti žemiau nurodyti veiksmus reikia atlikti išėmus iš lizdo kištuką.

Montavimas

Gręžtuvas pristatomas iš dalies surinkto vartotojo. Pristatymo apimtis (B pav.): 1 - prietaiso korpusas, 2 - vairas, dešinė dalis, 3 - sankabos svirtis, 4 - gylio ribotuvas, 5 - vairo laikiklis, 6 - kelio ratas, 7 - vairas, kairysis dalis.
Priveržkite stiebą prie kūno. Įdiekite gylio matuoklį. Priveržkite vairą ir rankenos tarpiklį prie laikiklio, priveržkite sankabos svirtį prie dešinės vairo rankenos, priveržkite droselio svirtį prie kairės vairo rankenos. Priveržkite kelio ratą prie gręžtuvo korpuso
Pastaba: transportuojant žvakės dangtelis nuimamas nuo uždegimo žvakės. Prieš įjungdami prietaisą, uždėkite žvakės dangtelį ant žvakės (C pav.)
Prietaisas tiekiamas su tuščiu degalų baku ir nėra pripildytas alyvos.

Degalų papildymas (D pav.).

Atsukite degalų įpylimo angos dangtelį (A, 8 pav.) Ir atsargiai supilkite degalus (bešvinį benziną). Venkite išsilieti kuro, nuvalykite ir išdžiovinkite išsiliejusią vietą. Pastaba: degalų garai yra degūs, įpilkite degalų toliau nuo ugnies šaltinių. Degalų papildymo metu nerūkykite. Pripildę degalų bake (iki žemesnio degalų pildymo lygio, D pav.), Sandariai užsukite baką.

Alyvos užpildymas (E pav.).

Atsukite alyvos baką, patikrinkite alyvos lygį. Ant matuoklio turi būti matomas ženklas (E pav.). Jei alyvos per mažai, atsargiai įpilkite aliejaus. Naudokite tik 15W40 alyvą. Užpildę alyvą, sandariai užsukite baką.

Pradiniai žingsniai

Prieš pradėdami dirbti, patikrinkite prietaiso būklę, ar nėra mechaninių pažeidimų (pažeistas korpusas, skarifikavimo peiliai), kurie gali turėti įtakos sukibimui ar darbo kokybei. Jei pastebite pažeistą elementą, pakeiskite jį nauju arba nuneškite į artimiausią aptarnavimo centrą. Jei pastebėjote nešvarumus, pašalinkite juos suslėgtu oru arba švaria, sausa šluoste.

7. Prietaiso įjungimas

DEMESIO Prieš prietaiso įjungimą reikia būtinai atlikti veiksmus, aprašytus „Paruošimas darbui“ skyriuje

Įrenginio paleidimas

Atlaisvinkite jungiklio svirtį kaiščiu, tada paspauskite svirtį (F pav.). Patraukite starterio virvės rankeną, variklis turėtų užvesti po 3-5 traukimų. Jei variklis neužsiveda, nustatykite droselio svirtį (A, 4 pav.) Į droselio padėtį (G pav., Maksimalus svirties nuokrypis). Jei variklis šiltas, užveskite svirtį į FAST arba SLOW padėtį.
Nustatykite norimą greitį droselio svirtimi (G pav.). Atkreipkite dėmesį į žymes ant droselio korpuso korpuso. Norėdami išjungti prietaisą, atleiskite jungiklio svirtį
Jei svirtis yra STOP padėtyje, variklis veiks, bet ašmenys nesisuks.

DEMESIO Prietaiso išjungimo metu, peiliai gali dar suktis.

8. Prietaiso naudojimas

DEMESIO Draudžiama dirbti lietuje ir esant dideliai drėgmei

Prieš įjungimą prietaisą reikia stipriai laikyti už rankenos - peiliai patrauks prietaisą į priekį užvedimo metu. Po užvedimo traukti prietaisą į galą, kad peiliai galėtų įsikasti giliau į dirvožemį. Rekomenduojama, kad naudotojas leistų, kad peiliai laisvai trauktų prietaisą į priekį, o vėliau patikimu judesiu pritrauktų į save. Laisvai paleidus rotovatorių į priekį ir vėliau pritraukiant į save pasiekiamas yra geriausias darbo efektyvumas.

DEMESIO Nuolydžio vietose visada stovėkite įstrižai nuo nuolydžio vietos atžvilgiu, tvirtoje, stabilioje pozicijoje. Negalima dirbtu esant dideliems nuolydžiams.

9. Einamieji naudojimo veiksmai

DEMESIO Visus naudojimo veiksmus reikia atlikti išėmus iš lizdo kištuką.

Techninės priežiūros grafikas.

Dažnis	Veikla
Prieš kiekvieną paleidimą	• Patikrinkite alyvos lygį • Patikrinkite, ar nėra laisvų dalių
Kas 25 valandas	• Pakeiskite alyvą • Patikrinkite alyvos lygį • Išvalykite oro filtrą • Pašalinkite žolės likučius tarp ašmenų standžiu šepečiu arba buku įrankiu • Nuvalykite korpusą minkšta šluoste • Pašalinkite sunkius nešvarumus šluoste ir muiluotu vandeniu
Kas 100 valandų	Patikrinkite, išvalykite arba pakeiskite uždegimo žvakę

Oro filtro valymas
Atidarykite oro filtrų skyrių (A, 11 pav.), Atleisdami skląsčius. Nuimkite filtrą, atsargiai nuvalykite likusius nešvarumus.

Uždegimo žvakės keitimas
Po priežiūros kruopščiai priveržkite uždegimo žvakę. Žvakė neturi būti priveržta per daug laisvai (po pirštu galima pajusti žaidimą) arba per stipriai (nenaudokite prailgintų svirtelių ar elektrinių veržliarakčių žvakės priveržimui). Uždegimo žvakės būklę reikia reguliariai tikrinti. Taip pat patikrinkite uždegimo žvakės prijungimo kabelio būklę, ar jis yra susidėvėjęs, ar izoliacija yra įtrūkusi ar trapi. Naudodami pridedamą uždegimo žvakės veržliaraktį atsukite ir priveržkite uždegimo žvakę rankomis. Uždegimo žvakės elektrodus valykite vieliniu šepečiu. Naudodami matuoklį patikrinkite atstumą tarp elektrodų - jo plotis turi būti nuo 0,7 iki 0,8 mm.

Po darbo
Prietaisas turi būti laikomas ir švarus. Valydami įrankį pakreipkite į šoną, kad karbiuratorius būtų viršuje, o duslintuvas - apačioje. Mediniu, buku įrankiu arba storesne lazdele pašalinkite susikaupusį gruntą korpuso viduje. Ypatingą dėmesį atkreipkite į aštrius peilio kraštus - yra sužalojimo pavojus. Nuvalykite korpusą iš viršaus ir kitas dalis minkšta šluoste arba suslėgtu oru. Nenaudokite tirpiklių ir ploviklių, nes jie gali sugadinti prietaiso komponentus!

Patikrinimas ir tepalo pavaroje papildymas
Nuleidimo varžtas yra dešinėje pavaros korpuso pusėje. Prieš tepalo užpildymą, reikia išimti peilių komplektą nuo veleno, kad būtų geresnė prieigą į varžtą. Iš pavaros reikia pašalinti visas šiukšles varžto srityje. Po pavarų dėžės išvalymo, reikia atsukti varžtą naudojant šešiabraunį raktą.(D pieš) Norint užpildyti tepalą, reikia pakreipti visą mašiną tokiu būdu, kad anga būtų viršuje. Įpilti tepalą, kol jis pasirodys prie angos briaunų. Po tepalo pripildymo, užsukti varžtą ir vėl montuoti peilių rinkinį.

Saugojimas ir transportavimas

Kai prietaisas nėra naudojamas, reikia jį laikyti vaikams neprieinamoje vietoje.
● Prietaisą laikykite nuimę uždegimo žvakės laidą ir tuščią degalų baką.
●Transporto metu, apsaugokite prietaisą transportavimo diržais, o jeigu tai yra įmanoma transportuoti originaliame įpakavime.

10. Pakeičiamos dalys ir priedai

Kad pirkti atsargines dalis ir aksesuarus reikia susisiekti su Dedra Exim servisu. Kontaktiniai duomenys duomenys yra 1 instrukcijos puslapyje.
Atsarginių dalių užsakymo metu prašome pateikti serijos numerį, patalpintą vardinėje lentelėje, o taip pat dalies išmontavimo piešinio numerį.
Garantinio laikotarpio galiojimo metu taisymai yra atliekami pagal taisykles pateikiamas garantijos lape. Reklamuojamą produktą prašome pateikti taisymui pirkimo vietoje (pardavėjas įsipareigoja priimti reklamuojamą produktą), nusiųsti į servisą esantį arčiausią gyvenamosios vietos (servisų skaičius www.dedra.pl) arba siųsti į Dedra Exim centrinį servisą. Maloniai prašome pridėti garantinę kortelę. Pasibaigus garantijos laikotarpiui taisymus atlieka centrinis servisas. Pažeistą produktą reikia siųsti į servisą (siuntimo išlaidas padengia vartotojas).

11. Savarankiškas defektų pašalinimas

⚠ DEMESIO **Prieš pradedant savarankišką defektų pašalinimą, reikia išjungti prietaisą iš elektros maitinimo.**

Problema	Príčina	Sprendimas
Variklis neužsiveda	Prázdna palivová nádrž Znečistený vzduchový filter Žiadna iskra na sviečke Zatopený motor	Užpildykite baką Išvalykite oro filtrą Išvalykite uždegimo žvakę arba pakeiskite ją nauja
Nevienodai veikiantis variklis	Pripojovací kábel je uvoľnený Upchaté palivové potrubie alebo nesprávne palivo Upchatý otvor v uzávere palivovej nádrže Voda alebo nečistoty v palivovom systéme Znečistený vzduchový filter	Nuimkite jungiamąjį laidą nuo uždegimo žvakės, kelis kartus traukite uždvedimo lyną, atjungę žvakės laidą Tvirtai paspauskite jungiamąjį kabelį Leiskite prietaisui atlikti techninę priežiūrą Uždėkite degalų įpylimo angos dangtelį Išleiskite degalus ir papildykite baką Išvalykite oro filtrą
Variklis dažnai nustoja veikti	Zapaľovacia sviečka je príliš dlhá, poškodená sviečka Nesprávne nastavenie karburátora Znečistený vzduchový filter	Sureguliuokite arba pakeiskite uždegimo žvakę Leiskite prietaisui atlikti techninę priežiūrą Išvalykite oro filtrą
Greičio valdymas neveikia tinkamai	Uvoľnený kábel pohonu Porucha pohonu	Sureguliuokite kabelio įtempimą Leiskite prietaisui atlikti techninę priežiūrą
Per didelė vibracija	Uvoľnené skrutky v kĺboch	Patikrinkite ir priveržkite varžtus

12. Prietaiso elementai

1 - prietaiso korpusas, 2 - vairas, dešinė dalis, 3 - sankabos svirtis, 4 - gylio ribotuvas, 5 - vairo laikiklis, 6 - kelio ratas, 7 - vairas, kairioji dalis. 8 - varžtų ir veržlių rinkinys surinkimui

13. Informacija apie įrangos atliekų šalinimą

Prietaiso naudotojas, laikydamasis galiojančių aplinkos apsaugos taisyklių, privalo užtikrinti atitinkamą atliekų tvarkymą. Panaudoto ar sugadinto prietaiso negalima išmesti kartu su buitinėmis atliekomis. Prietaisas ir jo priedai pagaminti iš įvairių rūšių medžiagų, tokių kaip metalas ir plastikas. Siekiant užtikrinti tinkamą atliekų tvarkymą, pakartotinį panaudojimą ar perdirbimą, įrangą reikia perduoti specializuotam atliekų tvarkytojui, kuris įpareigotas įrangą priimti nemokamai. Informaciją apie įrangos atliekų surinkimo vietas galite gauti iš savo savivaldybės administracijos, pvz. interneto svetainėse.Į komunalinių atliekų konteinerius nemeskite benzino, alyvos, naudotos alyvos, alyvos ir benzino mišinių ar alyva užterštų daiktų, pvz. šluosčių. Panaudotą alyvą arba ja užterštus daiktus laikykite laikydamiesi vietinių nurodymų ir nugabenkite į atliekų surinkimo aikšteles.Panaudotas pakuotes reikia atiduoti perdirbti.Teisingas produkto utilizavimas padeda išsaugoti gamtos išteklius ir išvengti neigiamų padarinių žmonių sveikatai ir aplinkai, galinčių atsirasti dėl produkte esančių potencialiai pavojingų medžiagų, mišinių ir sudedamųjų dalių.Už netinkamą atliekų tvarkymą gali būti skiriamos vietos įstatymuose nustatytos nuobaudos.

Garantinis lapas

na
Benzino rotovatorius

Katalogo Nr: DED8704 Partijos numeris: .....

(toliau – Produktas)

Produkto pirkimo data: .....

Pardavėjo antspaudas

Pardavėjo parašas ir data: .....

Vartotojo pareiškimas:

Patvirtinu, kad buvau informuotas apie garantijos sąlygas ir taisyklių, išvardytų Naudojimo instrukcijoje ir Garantiniame lape, nepaisymo pasekmes. Šios garantijos sąlygos yra man žinomos, ką patvirtinu savo parašu:

....

data ir vieta vartotojo parašas

I. Atsakomybė už Produktą:
1. Garantijos suteikėjas – „DEDRA EXIM“ Sp. z o.o. su būstine adresu: ul. 3 Maja 8, 05-800 Pruškuvas, KRS 0000062517, Varšuvos apylinkės teismas, Valstybinio teismo registro XIV ūkinis skyrius, Mokesčiu mokėtojo kodas 527-020-49-33, Įstatinis kapitalas: 100 980,00 PLN.
2. Šiame garantiniame lape nurodytomis sąlygomis Garantijos suteikėjas suteikia garantiją Produktui iš Garantijos suteikėjo asortimento.
3. Garantijos pagrindu atsakomybė yra priimama tik už defektus, esančius Produkte jo išdavimo Vartotojui metu.
4. Garantijos pagrindu Vartotojas gauna teisę nemokamai suremontuoti Produktą, jei defektas buvo aptiktas garantijos galiojimo metu. Apie Produkto remonto būdą (remonto atlikimo metodą) sprendžia Garantijos suteikėjas. Jei Garantijos suteikėjas nuspręstų, kad remontas yra neįmanomas, Garantijos suteikėjas pasilieka sau teisę pakeisti elementą su defektu arba visą Produktą kitu, veikiančiu teisingai, sumažinti Produkto kainą arba anuliuotu sutartį.
5. Vartotojo, kuris pagal 1964 m. balandžio 23 d. Civilinį kodeksą nėra laikomas vartotoju, atveju Garantijos suteikėjo atsakomybė dėl kompensacijos, susijusi su šia garantija ir (arba) jos sudarymu ir vykdymu, nepriklausomai nuo formos, yra apribota iki maksimaliai Produkto su defektu vertės.

II. Garantijos laikotarpis

Produkto elementai, kuriems veikia garantija	Garantinės apsaugos trukmė
DED8704	24 mėnesiai, skaičiuojant nuo Produkto pirkimo datos, nurodytos šiame Garantiniame lape

III. Naudojimosi garantija sąlygos
1. Vartotojas privalo patiekti užpildytą Produkto Garantinį lapą ir Produkto pirkimą patvirtinantį dokumentą (pvz. kasos čekis, sąskaita-faktūra ir pan.). Tam, kad pretenzijos nagrinėjimo procesas vyktų sklandžiai, rekomenduojama, kad Vartotojas kartu su Produktu perduotų visus elementus, nurodytus „Komplektacijos sąraše“, esančiame Naudojimo instrukcijoje.
2. Vartotojas privalo laikytis Naudojimo instrukcijoje ir Garantiniame lape nurodytų rekomendacijų.
3. Garantija galioja tik Lenkijos Respublikos ir ES teritorijoje.
4. Garantija neapima Produkto defektų, atsiradusių dėl to, kad:
a. Vartotojas nesilaikė sąlygų, nurodytų Naudojimo instrukcijoje, ypač susijusių su teisingu naudojimu, priežiūra ir valymu;
b. Vartotojas naudojo priežiūros ar valymo priemones, neatitinkančias sąlygas nurodytas Naudojimo instrukcijoje;
c. Vartotojas netinkamai sandėliavo ir transportavo Produktą;
d. Vartotojas savarankiškai keitė ir (arba) modifikavo Produktą, negavęs Garantijos suteikėjo sutikimo;
e. Vartotojas naudojo Produkte eksploatacines medžiagas, neatitinkančias Naudojimo instrukcijos sąlygų
5. Vartotojas, kuris pagal 1964 m. balandžio 23 d. Civilinį kodeksą nėra laikomas vartotoju, praranda garantiją Produktui, jei:
- Vartotojas pašalino, pakeitė arba sugadino serijos numerius, datas ir informacines lenteles;
- Vartotojas pažeidė plombas arba ant jų matosi Vartotojo veiksmų pėdsakai.
6. Dėmesio! Veiksmus, susijusius su kasdieniu Produkto aptarnavimu, nurodytu pvz. Naudojimo instrukcijoje, Vartotojas atlieka pats ir savo sąskaita.

IV. Pretenzijos pateikimo procedūra:

1.Pastebėjus, kad Produktas veikia neteisingai, prieš pateikiant pretenziją, reikia įsitikinti, kad visi veiksmai, aprašyti Naudojimo instrukcijoje, buvo atlikti teisingai.
2. Pretenziją rekomenduojama pateikti nedelsiant, geriausiai per 7 dienas nuo Produkto defekto aptikimo. Vartotojas, kuris pagal 1964 m. balandžio 23 d. Civilinį kodeksą nėra laikomas vartotoju, praranda garantiją Produktui, jei nepateikia pretenzijos per 7 dienas.
3. Pretenziją galima pateikti pvz. Produkto pirkimo punkte, garantiniame servise arba raštu adresu: „DEDRA EXIM“ Sp. z o. o., ul. 3 Maja 8, 05-800 Pruškuvas.
4. Vartotojas gali pateikti pretenziją, pasinaudodamas blanku, kuris yra internetinėje svetainėje: www.dedra.pl (Pretenzijos garantiniame laikotarpyje pateikimo forma).
5. Garantinių servisų atskirose šalyse adresai yra nurodyti svetainėje: www.dedra.pl. Jei konkrečioje šalyje nebūtų garantinio serviso, pretenzijas dėl garantijos rekomenduojama siųsti adresu: „DEDRA EXIM“ Sp. z o. o., ul. 3 Maja 8, 05-800 Pruškuvas, Lenkija.
6. Mąjąc Dėl Vartotojo saugumo draudžiama naudoti Produktą su defektais.
7. Dėmesio!!! Produkto su defektais naudojimas kelia pavojų Vartotojo sveikatai ir gyvybei.
8. Veiksmai, susiję su garantija, bus atlikti per 14 darbo dienų skaičiuojant nuo Produkto, dėl kurio yra pateikiama pretenzija, pristatymo dienos.
9. Prieš pristatant Produktą, dėl kurio yra pateikiama pretenzija, rekomenduojama jį nuvalyti. Produktą, dėl kurio yra pateikiama pretenzija, reikia kruopščiai supakuoti, kad jis būtų apsaugotas nuo pažeidimų transporto metu – rekomenduojama pristatyti produktą originalioje pakuotėje.
10. Garantijos laikotarpis yra pratęsiamas tiek, kiek Vartotojas negalėjo juo naudotis dėl garantijos apimto defekto.
Gwarancja Ši garantija neriboja, neišskiria bei nesustabdo Vartotojo teisių dėl parduotos prekės neatitikimo arba prekės defekto.

Vadovaudamiesi 2016 m. balandžio 27 d. Europos Parlamento ir Tarybos reglamento (ES) 2016/679 dėl fizinių asmenų apsaugos tvarkant asmens duomenis ir dėl laisvo tokių duomenų judėjimo ir kuriuo panaikinama Direktyva 95/46/EB 13 straipsnio 1 ir 2 dalimis, informuojame, kad

1. Formoje pateiktų jūsų asmens duomenų valdytojas yra DEDRA-EXIM sp. z o.o., kurios registruota buveinė yra Pruszkowe, 3 Maja g. 8, 05-800 Pruszkow (toliau: "Administratorius").
2. Jūsų duomenys bus tvarkomi tik siekiant atlikti prietaiso garantijos procedūrą pagal Bendrojo duomenų apsaugos reglamento 6 straipsnio 1 dalies b punktą (toliau: „BDAR“) Duomenys teikiami savanoriškai, tačiau jie būtini garantijos procedūrai
3. Jūsų duomenys bus tvarkomi garantijos procedūros vykdymo nagrinėjimo laikotarpiu ir archyvavimo tikslais, jei prireiktų apsiginti nuo galimų pretenzijų Administratoriui, bet ne ilgiau nei iki tol, kol joms įvyks senaties terminas.
4. Jūsų duomenys gali būti atskleisti tik tiems subjektams, kurie tvarko duomenis duomenų administratoriaus vardu pagal rašytinę asmens duomenų tvarkymo pavedimo sutartį, teikiančią: technines paslaugas, hosting'o ar interneto svetainės priežiūros paslaugas, IT paslaugas, kurjerių paslaugas. Administratoriaus tiekėjai privalo užtikrinti duomenų saugumą ir laikytis galiojančių teisės aktų reikalavimų, susijusių su asmens duomenų apsauga, ir negali naudoti patikėtų asmens duomenų kitais nei sutartyje su Administratoriumi nurodytais tikslais.
5. Jūsų duomenys nebus tvarkomi automatizuotomis priemonėmis, įskaitant profiliavimą, ir nebus perduodami trečiajai šaliai / tarptautinei organizacijai.
6. Bet kuriuo metu turite teisę susipažinti su savo duomenų turiniu ir teisę ištaisyti, ištrinti, apriboti duomenų tvarkymą, teisę į duomenų perkeliamumą, teisę prieštarauti bet kuriuo metu.
7. Visais klausimais, susijusiais su administratoriaus atliekamu jūsų asmens duomenų tvarkymu, galite kreiptis šiuo el. pašto adresu: daneosobowe@dedra.pl.;
8. Turite teisę pateikti skundą tinkamai duomenų apsaugos institucijai;

LV Satura rādītājs

1. Attēli un zīmējumi
2. Ierīces apraksts
3. Ierīces pielietojums
4. Lietošanas ierobežojumi
5. Tehniskie dati
6. Sagatavošana darbībai
7. Ierīces ieslēgšana
8. Ierīces lietošana
9. Tekošas tehniskas apkopes darbības
10. Rezerves daļas un piederumi
11. Patstāvīga avāriju novēršana
12. Ierīces komplektācija
13. Informācija lietotājiem par elektrisku un elektronisku iekārtu likvidēšanu
14. Garantijas karte

Oriģinālās instrukcijas tulkojum

Atbilstības deklarācija ir pievienota instrukcijai kā atsevišķs dokuments. Atbilstības deklarācijas neesamības gadījumā sazinieties ar uzņēmumu Dedra Exim Sp. z o.o.
Vispārīgie drošības noteikumi ir pievienoti instrukcijai kā atsevišķa brošūra.

BRĪDINĀJUMS. Izlasiet visus brīdinājumus, kas apzīmēti ar simbolu, un visas instrukcijas.

Zemāk norādīto brīdinājumu un drošības norādījumu neievērošana var kļūt par elektrošoka, ugunsgrēka vai smagu traumu iemeslu.

Saglabājiet visus brīdinājumus un instrukcijas turpmākajai lietošanai.

2. Ierīces apraksts

A attēls: 1. Stūre 2. Slēdža bloķēšana 3. Slēdzis 4. Droseļvārsta svira 5. Starteris 6. Aizmugurējais naža aizsargs 7. Nažu sānu aizsargi 8. Degvielas uzpilde 9. Eļļas uzpilde 10. Gaisa filtrs, 11. Aizdedzes svece 12 Trokšņa slāpētājs 13. pārnesumkārba 14. skarifikatora naži 15. Ceļa ritenis

3. Ierīces pielietojums

Ierīce ir paredzēta piemājas dārzu, dēstu dobju un puķu dobju augsnes irdināšanai, izlīdzināšanai un atjaunošanai.
Pieļaujam iekārtas izmantošanu remonta-būvniecības darbos, remonta rūpnīcās, amatieru darbos, ja vienlaikus būs ievēroti lietošanas nosacījumi un pieļaujami darba apstākļi, noteikti lietošanas instrukcijā.

4. Lietošanas ierobežojumi

Ierīci var lietot tikai atbilstoši tālāk sniegtajiem „Pieļaujamajiem darba apstākļiem”.
Ierīce nav paredzēta lietošanai sabiedriskās vietās, piemēram, parkos, sporta laukumos, mežsaimniecībā. Ražotājs nav atbildīgs par bojājumiem, kas radušies nepareizas lietošanas dēļ. Tikai lietotājs ir atbildīgs par šādiem bojājumiem.
Patvaļīgas izmaiņas mehāniskajā un elektriskajā uzbūvē, visādas modifikācijas, apkalpošanas darbības, kas nav aprakstītas instrukcijā, tiek uzskatītas par nelikumīgām un noved pie tūlītējās garantijas tiesību zaudēšanas un atbilstības deklarācijas spēka zaudēšanas.
Ierīces lietošana, kas neatbilst pielietojumam vai lietošanas instrukcijai, noved pie tūlītējās garantijas tiesību zaudēšanas.

Pieļaujamie darba apstākļi
S1 – pastāvīgs darbs.
Nestrādāt ar ierīci zem atmosfēriskiem nokrišņiem.

5. Tehniskie dati

Modelis	**DED8704**
Dzinējs	LC1P65FE-3
Motora tilpums [cm3]	159
Motora jauda [kW]	2,7
Degvielas tvertnes tilpums [l]	1
Eļļas tvertnes tilpums [l]	0,55
Maksimālais ātrums [min -1]	3000
Darba platums [mm]	600
Darba dziļums [mm]	220
Svars [kg]	39
Trokšņa emisija	
Skaņas spiediena līmenis LpA [dB (A)]	78
Mērījumu nenoteiktība (KpA) [dB (A)]	3
Skaņas jaudas līmenis LWA [dB (A)]	92,6
Mērījumu nenoteiktība (KWA) [dB (A)]	0,199
Garantētais skaņas jaudas līmenis LWA [dB	93
Rokas instrumenta vibrācijas līmenis:	
Kreisais rokturis ah, AG [m / s2]	3,07
Labais rokturis ah, AG [m / s2]	2,97
Mērījumu nenoteiktība K [m / s2]	1,5

Informācijas par vibrācijām un trokšņa līmenim

Vibrāciju apkopota vērtība a_{hw} un mērījuma nedrošums noteikti saskaņā ar standartu EN 709:1997 un uzrādīti tabulā.

Trokšņa emisija noteikta saskaņā ar standartu EN 1553:1996, vērtības ir uzrādītas tabulā.

UZMANĪBU Troksnis bar novest pie dzirdes bojāšanas. Darba laikā vienmēr lietojiet dzirdes aizsardzības līdzekļus!

Deklarētā kopējā vibrāciju emisijas vērtība ir izmērīta, izmantojot standarta testa metodi, un var tikt izmantota, lai salīdzinātu vienu ierīci ar otru. Norādītais vibrāciju līmenis var tikt izmantots arī pakļautības vibrāciju iedarbībai iepriekšējai novērtēšanai. Vibrāciju līmenis faktiskās ierīces lietošanas laikā var atšķirties no deklarētajām vērtībām atkarībā no darba instrumentu izmantošanas veida, jo īpaši no apstrādājama priekšmeta veida un nepieciešamības noteikt līdzekļus, kuru mērķis ir nodrošināt lietotāja aizsardzību. Lai precīzi novērtētu iedarbību faktiskajos lietošanas apstākļos, ir jāņem vērā visas darbības cikla daļas, kas aptver arī periodus, kad ierīce ir izslēgta vai ir ieslēgta, bet netiek izmantota darbam.

6. Sagatavošana darbībai

UZMANĪBU Veicot visas darbības, kontaktdakšai ir jābūt atslēgtai no kontaktligzdas.

Uzstādīšana

Dīsele tiek piegādāta lietotāja daļēji samontētā veidā. Piegādes apjoms (B att.): 1 - ierīces korpuss, 2 - stūre, labā daļa, 3 - sajūga svira, 4 - dziļuma ierobežotājs, 5 - stūres kronšteins, 6 - ceļa ritenis, 7 - stūre, pa kreisi daļa.
Pievelciet kātu pie ķermeņa. Uzstādiet dziļuma mērītāju. Pievelciet stūri un roktura starpliku pie kronšteina, pievelciet sajūga sviru pie stūres labā rokturi, pievelciet droseļvārsta sviru pie stūres rata kreisā roktura. Pievelciet ceļa riteni pie dīseles korpusa
Piezīme: Sveces vāciņš transportēšanai tiek noņemts no aizdedzes sveces. Pirms ierīces iedarbināšanas uzlieciet sveces vāciņu uz sveces (C att.)
Ierīce tiek piegādāta ar tukšu degvielas tvertni un nav piepildīta ar eļļu.

Degvielas uzpildīšana (D att.).

Atskrūvējiet degvielas uzpildes vāku (A, 8. att.) Un uzmanīgi ielejiet degvielu (bezsvina benzīns). Izvairieties no degvielas izliešanas, noslaukiet un izžāvējiet izlijušo vietu. Piezīme: degvielas tvaiki ir uzliesmojoši, pievienojiet degvielu prom no uguns avotiem. Degvielas uzpildes laikā nesmēķējiet. Pēc degvielas uzpildīšanas tvertnē (līdz zemākajam degvielas uzpildes līmenim, D att.), Cieši pieskrūvējiet tvertni.

Eļļas iepildīšana (E att.).
Atskrūvējiet eļļas tvertni, pārbaudiet eļļas līmeni. Uz mērstieņa jābūt redzamai zīmei (E att.). Ja eļļa ir pārāk zema, uzmanīgi pievienojiet eļļu. Izmantojiet tikai 15W40 eļļu. Pēc eļļas uzpildīšanas cieši pieskrūvējiet tvertni.

Sākotnējie soļi
Pirms darba uzsākšanas pārbaudiet, vai ierīcē nav mehānisku bojājumu (bojāts korpuss, skarifikācijas naži), kas var ietekmēt saķeri vai darba kvalitāti. Ja pamanāt bojātu elementu, nomainiet to ar jaunu vai nogādājiet tuvākajā servisa centrā. Ja pamanāt netīrumus, noņemiet tos ar saspiestu gaisu vai tīru, sausu drānu.

7. Ierīces ieslēgšana

UZMANĪBU **Pirms ierīces iedarbināšanas ir obligāti jāveic darbības, kas aprakstītas nodaļā "Sagatavošana darbībai".**

Ierīces iedarbināšana
Atbloķējiet slēdža sviru ar tapu, pēc tam nospiediet sviru (F att.). Pavelciet startera virves rokturi, dzinējam vajadzētu iedarbināt pēc 3-5 vilkšanas reizēm. Ja motors neieslēdzas, pagrieziet droseļvārsta sviru (A, 4 att.) Droseles stāvoklī (G att., Sviras maksimālā novirze). Ja motors ir silts, lai to iedarbinātu, pārvietojiet sviru pozīcijā FAST vai SLOW.
Iestatiet vēlamo ātrumu ar droseļvārsta sviru (G att.). Ievērojiet marķējumus uz droseļvārsta korpusa. Lai izslēgtu ierīci, atlaidiet slēdža sviru
Ja svira ir STOP stāvoklī, dzinējs darbosies, bet asmeņi negriezīsies.

UZMANĪBU **Naži pēc mašīnas izslēgšanas joprojām var griezties.**

8. Ierīces lietošana

UZMANĪBU **Ir aizliegts strādāt zem lietus nokrišņiem un lielā mitrumā.**

Pirms ierīces iedarbināšanas stingri turiet rokturi - naži iedarbināšanas laikā pavilks ierīci uz priekšu. Pēc iedarbināšanas velciet ierīci atpakaļ, lai naži varētu rakties dziļāk augsnē. Lietotājam ieteicams ļaut nažiem brīvi pavilkt ierīci uz priekšu un pēc tam stingri pavilkt pret sevi. Vislielākā efektivitāte tiek panākta, atlaižot ierīci uz priekšu un pēc tam pavelkot to pret sevi.

UZMANĪBU **Vienmēr stāviet pa diagonāli pret nogāzi stingrā, stabilā stāvoklī. Nestrādājiet stāvās nogāzēs.**

9. Tekošas tehniskas apkopes darbības

UZMANĪBU **Veicot visas apkalpošanas darbības, kontaktdakšai ir jābūt atslēgtai no kontaktligzdas**

Apkopes grafiks

Biežums	Darbības
Pirms katras palaišanas	• Pārbaudiet eļļas līmeni • Pārbaudiet, vai nav vaļēju daļu
Ik pēc 25 stundām	• Nomainiet eļļu • Pārbaudiet eļļas līmeni • Notīriet gaisa filtru • Noņemiet zāles atlikumus starp asmeņiem ar cietu suku vai asu instrumentu • Notīriet korpusu ar mīkstu drānu • Noņemiet smagos netīrumus ar drānu un ziepjūdeni
Ik pēc 100 stundām	Pārbaudiet, notīriet vai nomainiet aizdedzes sveci

Gaisa filtra tīrīšana
Atveriet gaisa filtra nodalījumu (A, 11. att.), Atlaižot aizbīdņus. Noņemiet filtru, uzmanīgi notīriet atlikušos netīrumus.

Aizdedzes sveces nomaiņa
Pēc apkopes uzmanīgi pievelciet aizdedzes sveci. Sveci nedrīkst pievilkt pārāk valīgi (spēle ir jūtama zem pirksta) vai pārāk cieši (sveces pievilkšanai neizmantojiet pagarinātas sviras vai elektriskās atslēgas). Aizdedzes sveces stāvoklis ir regulāri jāpārbauda. Pārbaudiet arī aizdedzes sveces savienojuma kabeļa stāvokli, vai tas ir nolietojies, vai izolācija ir saplaisājusi vai trausla. Izmantojiet komplektā esošo aizdedzes sveces uzgriežņu atslēgu, lai ar rokām atskrūvētu un pievelciet aizdedzes sveci. Notīriet aizdedzes sveces elektrodus ar stiepļu suku. Izmantojiet mērinstrumentu, lai pārbaudītu attālumu starp elektrodiem - tā platumam jābūt no 0,7 līdz 0,8 mm.

Pēc darba
Ierīce ir jātur un jātur tīra. Tīrot, nolieciet instrumentu uz sāniem tā, lai karburators būtu augšpusē un trokšņa slāpētājs apakšā. Noņemiet uzkrāto augsni korpusa iekšpusē ar koka, neasu instrumentu vai biezāku nūju. Pievērsiet īpašu uzmanību naža asām malām - pastāv savainošanās risks. Notīriet korpusu no augšas un citas daļas ar mīkstu drānu vai saspiestu gaisu. Nelietojiet šķīdinātājus un mazgāšanas līdzekļus, jo tie var sabojāt ierīces sastāvdaļas!

Smērvielas stāvokļa pārbaude un papildināšana pārnesumā
Izliešanas skrūve atrodas pārnesuma korpusa labajā pusē. Pirms smērvielu uzpildīšanas noņemiet nažu komplektu no veltņa, lai labāk piekļūtu skrūvei. No pārnesuma noņemiet visus gružus skrūves zonā. Pēc pārnesuma tīrīšanas atskrūvējiet skrūvi, izmantojot sešstūra atslēgu.(Zīm.D) Lai uzpildītu smērvielu, nolieciet visu mašīnu tā, lai caurums būtu augšpusē. Papildiniet smērvielu, līdz tā parādās ap atveres malu. Pēc smērvielu uzpildīšanas pievelciet skrūvi un atkal ielieciet nažu komplektu.

Glabāšana un transports
Kad ierīci nelietojiet, uzglabājiet to bērniem nepieejamā vietā.
● Glabājiet ierīci ar noņemtu aizdedzes sveces vadu un tukšu degvielas tvertni..
● Pārvadāšanas laikā nostipriniet ierīci ar transporta jostām un, ja iespējams, transportējiet to oriģinālajā iepakojumā.

10. Rezerves daļas un piederumi

Lai iegādātos rezerves daļas un piederumus, sazinieties ar uzņēmuma Dedra Exim servisa centru. Kontaktinformācija ir atrodama instrukcijas 1. lapā. Pasūtot rezerves daļas, norādiet datu plāksnītē norādīto partijas numuru un daļas numuru no kopsalikuma rasējuma.
Garantijas periodā remonti tiek veikti saskaņā ar noteikumiem, kas norādīti garantijas kartē. Ierīce, uz kuru attiecas reklamācija, ir jānodod remontam iegādes vietā (pārdevējam tā ir jāpieņem), jānodod servisa centrā, kas atrodas vistuvāk dzīvesvietai (servisa centru saraksts ir pieejams tīmekļa vietnē www.dedra.pl), vai jānosūta uzņēmuma *Dedra Exim* galvenajā servisa centrā. Pievienojiet ierīcei aizpildīto garantijas karti. Pēc garantijas perioda remontus veic galvenais servisa centrs. Nosūtiet ierīci servisa centrā (sūtījuma izmaksas sedz lietotājs).

11. Patstāvīga avāriju novēršana

UZMANĪBU **Pirms patstāvīgas avāriju novēršanas sākšanas, atslēdziet ierīci no barošanas avota.**

Problēma	Priežastis	Sprendimas
Dzinējs neieslēdzas	Tuščias degalų bakas Nešvarus oro filtras Jokios kibirkštys ant žvakės Užlietas variklis	Užpildykite baką Išvalykite oro filtrą Išvalykite uždegimo žvakę arba pakeiskite ją nauja Nuimkite jungiamąjį laidą nuo uždegimo žvakės, kelis kartus traukite užvedimo lyną, atjungę žvakės laidą
Motors darbojas nevienmērīgi	Jungiamasis kabelis yra laisvas Užsikimšusi degalų tiekimo linija arba netinkamas kuras Užblokuota skylė degalų bako dangtelyje Vanduo ar nešvarumai kuro sistemoje Nešvarus oro filtras	Tvirtai paspauskite jungiamąjį kabelį Leiskite prietaisui atlikti techninę priežiūrą Uždėkite degalų įpylimo angos dangtelį Išleiskite degalus ir papildykite baką Išvalykite oro filtrą
Dzinējs bieži pārstāj darboties	Uždegimo žvakė per ilga, pažeista žvakė Neteisingas karbiuratoriaus reguliavimas Nešvarus oro filtras	Sureguliuokite arba pakeiskite uždegimo žvakę Leiskite prietaisui atlikti techninę priežiūrą Išvalykite oro filtrą
Ātruma kontrole nedarbojas pareizi	Laisvas pavaros kabelis Važiavimo gedimas	Sureguliuokite kabelio įtempimą Leiskite prietaisui atlikti techninę priežiūrą
Pārmērīga vibrācija	Laisvi varžtai jungtyse	Patikrinkite ir priveržkite varžtus

12. Ierīces komplektācija

1 - ierīces korpuss, 2 - stūre, labā daļa, 3 - sajūga svira, 4 - dziļuma ierobežotājs, 5 - stūres kronšteins, 6 - ceļa ritenis, 7 - stūre, kreisā daļa. 8 - skrūvju un uzgriežņu komplekts montāžai

13. Informācija par iekārtu atkritumu iznīcināšanu

Ierīces lietotājam ir jānodrošina atbilstoša atkritumu apsaimniekošana, ievērojot spēkā esošos vides aizsardzības noteikumus.
Lietotu vai bojātu ierīci nedrīkst izmest kopā ar sadzīves atkritumiem. Ierīce un tās piederumi ir izgatavoti no dažāda veida materiāliem, piem. metāla un plastmasas. Lai nodrošinātu pareizu atkritumu apsaimniekošanu, atkārtotu izmantošanu vai pārstrādi, iekārtas jānodod specializētam atkritumu apsaimniekotājam, kura pienākums ir iekārtas pieņemt bez maksas. Informāciju par iekārtu atkritumu savākšanas punktiem varat iegūt vietējā pašvaldībā, piem. to tīmekļa vietnēs.
Komunālo atkritumu konteineros nedrīkst mest benzīnu, eļļu, izlietoto eļļu, eļļas un benzīna maisījumus vai ar eļļu piesārņotus priekšmetus, piem. drānas. Uzglabājiet izlietoto eļļu vai ar eļļu piesārņotos priekšmetus saskaņā ar vietējiem noteikumiem un nogādājiet tos atkritumu savākšanas punktā.
Izlietotais iepakojums ir jānodod otrreizējai pārstrādei.
Pareiza produkta utilizācija palīdz saglabāt dabas resursus un izvairīties no negatīvas ietekmes uz cilvēku veselību un vidi, kas var rasties produkta sastāvā esošo potenciāli bīstamo vielu, maisījumu un sastāvdaļu dēļ.
Par nepareizu atkritumu apsaimniekošanu var tikt piemērotas atbilstošajos vietējos noteikumos paredzētās sankcijas

Garantijas talons

uz

Benzīna irdinātāj-kultivators

Kataloga Nr: DED8704 Partijas numurs:.....

(turpmāk saukts **Produkts**)

Produkta iegādes datums: .....

Pārdevēja zīmogs

Datums un pārdevēja paraksts: .....

Lietotāja apliecinājums:

Ar šo apliecinu, ka saņēmu informāciju par garantijas nosacījumiem, kā arī par Lietošanas instrukcijas un Garantijas talona norādījumu neievērošanas sekām. Garantijas nosacījumi ir man zināmi, ko apliecinu ar savu rokraksta parakstu:

....

datums un vieta Lietotāja paraksts

I. Atbildība par Produktu

1. 3 Maja 8, 05-800 Pruszków, Polija, reģistrācijas numurs KRS 0000062517, Varšavas Rajona Tiesa Varšavā, Valsts tiesas reģistra XIV. Saimnieciskā nodaļa, NMR kods (NIP) 527-020-49-33, Pamatkapitāls: 100 980,00 PLN.
2. Saskaņā ar noteikumiem, minētiem šajā Garantijas talonā, Garants piešķir garantiju Produktam, kuru izplata Garants.
3. Garantijas atbildība apņem tikai defektus, izraisītu pēc iemesliem, esošiem Produkta Lietotājam nodošanas laikā.
4. Sakarā ar garantiju Lietotājam ir tiesības prasīt bezmaksas uzlabot Produktu, ja defekts tiks konstatēts garantijas laikā. Produkta uzlabošanas veids (remonta izdarīšanas metode) ir atkarīgs no Garanta uzskata. Gadījumā, kad Garants konstatēs, ka remonts nav iespējams, Garantam ir tiesības mainīt bojātu elementu vai visu Produktu uz brīvu no defektiem, samazināt Produkta cenu vai atteikties no līguma.
5. Attiecībā uz Lietotājam, kas nav patērētājs 1964. gada 23. aprīļa Likuma "Civillikums" izpratnē, Garanta kompensācijas atbildība par zaudējumiem, savienotiem ar garantiju un/vai sakarā ar noslēgšanu un izpildīšanu, neatkarīgi no tiesiskām attiecībām, ir ierobežota tikai līdz nekvalitatīva Produkta vērtībai.

II. Garantijas laiks

Produkta elementi, apņemti ar garantiju	Garantijas aizsardzības laiks
DED8704	24 mēneši, skaitot no Produkta iegādes datuma norādīta Garantijas talonā

III. Garantijas lietošanas nosacījumi

1. Aizpildīts Lietotāja Produkta Garantijas talons ar Lietotāja dokumentu, apliecinošu Produkta iegādi, piem. kases kvīts, faktūrrēķins utt. Efektīvas reklamācijas realizācijai ieteicams, lai Lietotājs nodotu kopā ar reklamētu Produktu visus elementus, minētus Produkta "Komplektācija" Lietošanas instrukcijas daļā.
2. Lietošanas Instrukcijas un Garantijas talona norādījumu ievērošana.
3. Garantija ir derīga tikai Polijas Republikas un ES teritorijā.
4. Garantija neapņem Produkta defektus, ierosinātus, starp citiem, sekojošos gadījumos:

a. Lietotājs neievēro Lietošanas instrukcijas noteikumus, sevišķi pareizas ekspluatācijas, konservācijas un tīrīšanas jomā;

b. Lietotājs lieto tīrīšanas vai konservācijas līdzekļus, kas neatbilst Lietošanas Instrukcijas norādījumiem;

c. Lietotājs neattiecīgi glabā un transportē Produktu;

d. Lietotājs patstāvīgi izdara Produkta izmaiņas un/var pārveidojumus, bez saskaņošanas ar Garantu;

e. Lietotājs lieto Produktā ekspluatācijas materiālus, kas neatbilst Lietošanas Instrukcijas norādījumiem.

5. Lietotājs, kas nav patērētājs 1964. gada 23. aprīļa Likuma "Civillikums" izpratnē, zaudē garantijas tiesības attiecībā uz Produktam, kurā, Lietotāja darbības rezultātā:

- tika likvidēti, mainīti vai bojāti sērijas numuri, datu apzīmējumi vai nominālas tabuliņas;
- tika bojātas vai mainītas plombas.

6. Uzmanību! Darbību, savienotu ar Produkta ikdienas apkalpošanu, ja izriet no Lietošanas instrukcijas, Lietotājs veic patstāvīgi un pēc savām izmaksām.

IV. Reklamācijas procedūra

1. Produkta nepareizas darbības konstatēšanas gadījumā, pirms reklamācijas paziņošanas, Lietotājam ir pienākums pārbaudīt, vai visa darbība, tostarp aprakstīta Lietošanas instrukcija, tika pareizi veikta.
2. Reklamācijas paziņojumu ieteicams sniegt nekavējoties, vislabāk 7 dienu laikā no Produkta defekta konstatēšanas dienas. Lietotājs, kas nav patērētājs 1964. gada 23. aprīļa Likuma "Civillikums" izpratnē, zaudē garantijas tiesības attiecībā uz Produktam, ja nesniegs reklamācijas paziņojumu 7 dienu laikā.
3. Reklamācijas paziņojums var būt sniegts, starp citiem, Produkta iegādes vietā, garantijas servisā vai rakstiski uz adresi: DEDRA EXIM sp. z o.o., ul. 3 Maja 8, 05-800 Pruszków, Polija.
4. Lietotājs var arī sniegt reklamācijas paziņojumu, izmantojot formulāru, pieejamu mājaslapā www.dedra.pl. („Reklamācijas paziņošanas formulārs garantijas ietvaros").
5. Servisu adreses atsevišķām valstīm atrodas mājaslapā www.dedra.pl. Gadījumā, kad attiecīgajā valstī nav garantijas servisa, reklamācijas paziņojumi jābūt sniegti uz adresi: DEDRA EXIM sp. z o.o., ul. 3 Maja 8, 05-800 Pruszków (Polija).
6. Ņemot vērā Lietotāja drošību, bojāta Produkta lietošana ir aizliegta.
7. Uzmanību!!! Bojāta Produkta lietošana ir bīstama Lietotāja veselībai un dzīvei.
8. Garantijas pienākums tiks izpildīts 14 darba dienu laikā, skaitot no dienas, kad Lietotājs piegādās bojātu Produktu
9. Pirms bojāta Produkta nodošanas reklamācijai ieteicam to notīrīt. Rekomendējam rūpīgi pasargāt reklamētu Produktu no bojājumiem transportēšanas laikā (ieteicama Produkta piegāde oriģinālā iepakojumā).
10. Garantijas laiks tiek pagarināts uz laiku, kurā, sakarā ar Produkta defektu,, apņemtu ar garantiju, Lietotājs nevarēja to lietot. Garantija neizslēdz, neierobežo un neaptur Lietotāja tiesību, kas izriet no atbildības par pārdota produkta neatbilstību likumam.

Saskaņā ar Eiropas Parlamenta un Padomes 2016. gada 27. aprīļa Regulas (ES) 2016/679 par fizisku personu aizsardzību attiecībā uz personas datu apstrādi un šādu datu brīvu apriti un ar ko atceļ Direktīvu 95/46/EK 13. panta 1. un 2. punktu, informējam jūs, ka.

1. Jūsu veidlapā norādītu personas datu pārzinis ir DEDRA-EXIM sp. z o.o., ar juridisko adresi Pruškovā, ul. 3 Maja 8, 05-800 Pruszków (tālāk: "Pārzinis").
2. Jūsu dati tiks apstrādāti tikai, lai veiktu ierīces garantijas procedūru saskaņā ar Vispārīgo datu aizsardzības noteikumu (turpmāk tekstā: "VDAR") 6. panta 1. daļas b. burtu. Datu sniegšana ir brīvprātīga, bet nepieciešama garantijas procedūras veikšanai.
3. Jūsu dati tiks apstrādāti garantijas procedūras izskatīšanas laikā un arhivēšanas nolūkos gadījumā, ja būs nepieciešams aizstāvēties pret jebkādām pretenzijām pret Pārzini, ne ilgāk kā līdz to termiņa beigām.
4. Jūsu datus drīkst izpaust tikai personām, kuras apstrādā datus pārzinim, pamatojoties uz rakstisku līgumu par personas datu apstrādes uzticēšanu, cita starpā subjektiem, kas nodrošina: tehniskā dienesta pakalpojumus, hostingu vai vietnes apkopi, IT pakalpojumus, kurjeru pakalpojumus. Pārziņa piegādātājiem ir pienākums nodrošināt datu drošību un ievērot piemērojamo likumu prasības, kas saistītas ar personas datu aizsardzību, un viņi nedrīkst izmantot uzticētos personas datus citiem mērķiem, nevis tiem, kas noteikti līgumā ar Pārzini.
5. Jūsu dati netiks apstrādāti automatizēti, tostarp profilēšanas veidā, un tie netiks pārsūtīti uz trešo valsti / starptautisku organizāciju.
6. Jums ir tiesības jebkurā laikā piekļūt saviem datiem un labot, dzēst, ierobežot apstrādi, tiesības pārsūtīt datus, tiesības iesniegt iebildumus, jebkurā brīdī.
7. Visos jautājumos, kas saistīti ar jūsu personas datu apstrādi, ko veic Pārzinis, varat sazināties ar šo e-pasta adresi: daneosobowe@dedra.pl.
8. Jums ir tiesības iesniegt sūdzību iestādei, kas ir atbildīga par personas datu aizsardzību.

HU Tartalomjegyzék

1. Képek és ábrák
2. A készülék leírása
3. A készülék rendeltetésszerű használata
4. A használat korlátozása
5. Műszaki adatok
6. Felkészülés a munkára
7. A készülék bekapcsolása
8. A készülék használata
9. Folyamatos karbantartás
10. Alkatrészek és tartozékok
11. Önhibaelhárítás
12. A készülék kompletizálása
13. Információ a felhasználóknak az elektromos és elektronikus eszközök ártalmatlanításáról
14. Jótállási kártya

Az eredeti utasítás fordítása

A megfelelőségi nyilatkozatot külön dokumentumként csatolták az utasításhoz. A megfelelőségi nyilatkozat hiányában lépjen kapcsolatba a Dedra Exim Kft. Céggel.

Az általános biztonsági feltételeket külön útmutatásként csatolták az utasításokhoz. Az általános biztonsági feltételeket külön útmutatásként csatolták az utasításokhoz.

Szimbólummal jelölt összes FIGYELMEZTETÉST és az utasításokkal.

Az alábbi figyelmeztetések és biztonsági utasítások be nem tartása áramütést, tüzet vagy súlyos sérülést okozhat.

Tartsa a figyelmeztetéseket és utasításokat jövői használatára.

2. A készülék leírása

A ábra: 1. Kormánykerék 2. Kapcsolózár 3. Kapcsoló 4. Gázkar 5. Indító 6. Hátsó késvédő 7. Oldalsó késvédők 8. Üzemanyag -betöltő 9. Olajbetöltő 10. Légszűrő, 11. Gyújtógyertya 12 Hangtompító 13. Sebességváltó 14. Pikkelyesítő kések 15. Közúti kerék

3. A készülék rendeltetésszerű használata

A készüléket otthoni kertekben, virágágyásokban és virágágyásokban történő talajlazításra, kiegyenlítésre és talajjavításra tervezték.
Megengedett a berendezés használata felújítási-építési munkákhoz, javítóműhelyekben, amatőr munkákhoz, a használati útmutatóban leírt használati feltételek és megengedett munka körülmények betartásával.

4. A használat korlátozása

A készülék csak az alábbi „megengedett munkaviszonyoknak" megfelelően használható.
A készüléket nem nyilvános helyeken történő alkalmazásra szánták, például parkokban, sportpályákon, erdészetekben. A gyártó nem vállal felelősséget a nem rendeltetésszerű használatból eredő meghibásodásokért. Az ilyen meghibásodásokért kizárólag a felhasználó felel.
A mechanikai és elektromos szerkezetek jogosulatlan megváltoztatása, minden olyan módosítás, karbantartási tevékenység, amelyet a felhasználói kézikönyv nem írja le, jogellenesnek minősül, és a garanciajogokat azonnal érvénytelenítheti, a megfelelőségi nyilatkozat pedig válik érvénytelenné.
A helytelen, vagy az üzemeltetési utasításnak nem megfelelő használat okoz azonnali garancia elvesztését.

Megengedett munkaviszonyok
S1 – folyamatos üzem.
Ne dolgozzon csapadékos időben.

5. Műszaki adatok

Modell	**DED8704**
Motor	LC1P65FE-3

Motorteljesítmény [cm3]	159
Motorteljesítmény [kW]	2,7
Üzemanyagtartály térfogata [l]	1
Olajtartály kapacitása [l]	0,55
Maximális sebesség [min -1]	3000
Munkaszélesség [mm]	600
Munkamélység [mm]	220
Súly [kg]	39
Zajkibocsátás	
Hangnyomásszint LpA [dB (A)]	78
Mérési bizonytalanság (KpA) [dB (A)]	3
Hangteljesítményszint LWA [dB (A)]	92,6
Mérési bizonytalanság (KWA) [dB (A)]	0,199
Garantált hangteljesítményszint LWA [dB (A)]	93
Kézidarab rezgésszintje:	
Bal fogantyú ah, AG [m / s2]	3,07
Jobb fogantyú ah, AG [m / s2]	2,97
Mérési bizonytalanság K [m / s2]	1,5

A vibrációra és a zajra vonatkozó információk

A vibráció együttes értéke a_{hw}, valamint a mérési bizonytalanság az EN 709:1997 norma szerint lett meghatározva és táblázatban van megadva.
A zajkibocsájtás az EN 1553:1996 szabvány szerint lett meghatározva, az értékek a fenti táblázatban lettek megadva.

FIGYELEM **A zaj károsíthatja a hallást, munka közben mindig használjon hallásvédőt!**

A bejelentett teljes rezgés értéket egy szabványos vizsgálati módszerrel mérik, és egy eszköz egy másik eszközzel összehasonlítására használható. A rezgés is használható a rezgés expozíció előzetes értékelésére.
A rezgés szintje a készülék tényleges használata során eltérhet a bejelentett értékektől, attól függően, hogy milyen módon használják a munkaeszközöket, különösen a munkadarab típusáról és a kezelő védelme érdekében szükséges intézkedések meghatározásáról. Ahhoz, hogy az expozíciót a valós használati körülmények között pontosan meg lehessen becsülni, figyelembe kell venni a működési ciklus minden részét, ideértve azokat az időszakokat is, amikor a készülék ki van kapcsolva, vagy be van kapcsolva, de pont nem használják a munkához.

6. Felkészülés a munkára

FIGYELEM **Minden műveletet csak akkor végezze el, ha a dugó ki van húzva a konnektorból.**

Telepítés

A vezérlőkart a felhasználó részben összeszerelve szállítja. Szállítási terjedelem (B ábra): 1 - a készülék teste, 2 - kormánykerék, jobb oldali rész, 3 - tengelykapcsoló kar, 4 - mélységhatároló, 5 - kormánykonzol, 6 - közúti kerék, 7 - kormánykerék, bal rész.
Húzza meg a szárát a testhez. Szerelje be a mélységmérőt. Húzza meg a kormányt és a fogantyú távtartóját a konzolhoz, húzza meg a tengelykapcsoló kart a kormány jobb fogantyújához, húzza meg a fojtószelepet a kormány bal fogantyújához. Húzza meg az útkereket a kormányrúdhoz
Megjegyzés: A gyújtógyertyát a szállításhoz le kell venni a gyertyáról. A készülék beindítása előtt helyezze a gyertyapipát a gyertyára (C ábra)
A készüléket üres üzemanyagtartállyal szállítjuk, és nincs olajjal feltöltve.

Tankolás (D. ábra).

Csavarja le az üzemanyag -betöltő sapkát (A, 8. ábra), és óvatosan öntsön üzemanyagot (ólommentes benzin). Kerülje az üzemanyag kiömlését, törölje fel és szárítsa meg a kiömlött területet. Megjegyzés: az üzemanyag -gőzök gyúlékonyak, az üzemanyagot a tűzforrásoktól távol kell hozzáadni. Tankolás közben ne dohányozzon. Miután feltöltötte az üzemanyagot a tartályba (az alsó üzemanyag -betöltési szintre, D ábra), csavarja szorosan a tartályt.

Olajtöltés (E ábra).

Csavarja le az olajtartályt, ellenőrizze az olajszintet. Látható jelnek kell lennie a nívópálcán (E ábra). Ha az olaj túl alacsony, óvatosan adjon hozzá olajat. Csak 15W40 olajat használjon. Az olaj utántöltése után csavarja le szorosan a tartályt.

Kezdeti lépések

A munka megkezdése előtt ellenőrizze a készülék állapotát mechanikai sérülések (sérült ház, hegesztő kések) szempontjából, amelyek befolyásolhatják a tapadást vagy a munka minőségét. Ha sérült elemet észlel, cserélje ki egy újat, vagy vigye el a legközelebbi szervizközpontba. Ha szennyeződést észlel, távolítsa el sűrített levegővel vagy tiszta, száraz ruhával.

7. A készülék bekapcsolása

FIGYELEM **A készülék üzembe helyezése előtt feltétlenül a "Felkészülés a munkára" fejezetben leírt műveleteket végezze el.**

A készülék indítása

Nyissa ki a kapcsolókart a csap segítségével, majd nyomja meg a kart (F ábra). Húzza meg az indítókötél fogantyúját, a motornak 3-5 húzás után kell elindulnia. Ha a motor nem indul el, állítsa a gázkart (A, 4 ábra) a fojtószelep helyzetbe (G ábra, a kar maximális elhajlása). Ha a motor meleg, az indításhoz állítsa a kart FAST vagy SLOW állásba.
Állítsa be a kívánt sebességet a fojtószeleppel (G ábra). Vegye figyelembe a fojtószelepházon lévő jelöléseket. A készülék kikapcsolásához engedje el a kapcsolókart
Ha a kar STOP állásban van, a motor járni fog, de a pengék nem forognak.

FIGYELEM **A kések a gép kikapcsolása után is foroghatnak.**

8. A készülék használata

FIGYELEM **Tilos a munkavégzés esőben és magas páratartalom mellett**

A készülék elindítása előtt tartsa erősen a markolatot - a kések az indítás során előre húzzák a készüléket. Az indítás után húzza hátrafelé a készüléket, hogy a kések jobban belemélyedhessenek a talajba. Javasoljuk, hogy a felhasználó engedje meg, hogy a kések szabadon húzzák a készüléket előre, majd húzzák maguk felé határozottan. A legnagyobb hatékonyságot a kapálógép előre engedésével, majd visszafelé húzásával lehet elérni.

FIGYELEM **A lejtőkön mindig határozottan, stabilan átlósan álljon. Ne dolgozzon meredek lejtőkön.**

9. Folyamatos karbantartás

FIGYELEM **Minden műveletet csak akkor végezze el, ha a dugó ki van húzva a konnektorból.**

Karbantartási ütemterv

Frekvencia	Tevékenységek
Minden indítás előtt	• Ellenőrizze az olajszintet • Ellenőrizze a laza alkatrészeket
25 óránként	• Cserélje ki az olajat • Ellenőrizze az olajszintet • Tisztítsa meg a levegőszűrőt • Távolítsa el a fűmaradványokat a kések között merev kefével vagy tompa szerszámmal • A házat puha ruhával tisztítsa • Távolítsa el az erős szennyeződéseket ruhával és szappanos vízzel
100 óránként	Ellenőrizze, tisztítsa meg vagy cserélje ki a gyertyát

A levegőszűrő tisztítása

Nyissa ki a légszűrő rekeszét (A, 11 ábra) a reteszek felengedésével. Távolítsa el a szűrőt, óvatosan távolítsa el a maradék szennyeződést.

A gyújtógyertya cseréje

Karbantartás után óvatosan húzza meg a gyertyát. A gyertyát nem szabad túl lazán meghúzni (a játék érezhető az ujj alatt) vagy túl szorosan (ne használjon hosszabbított kart vagy elektromos csavarkulcsot a gyertya meghúzásához). A gyújtógyertya állapotát rendszeresen ellenőrizni kell. Ellenőrizze a gyújtógyertya csatlakozókábelének állapotát is, kopott -e, repedt vagy törékeny -e a szigetelés. A mellékelt gyújtógyertyakulccsal csavarja le és húzza meg kézzel a gyújtógyertyát. Tisztítsa meg a gyújtógyertya elektródáit drótkefével. Érzékelővel ellenőrizze az elektródák közötti távolságot - szélességének 0,7 és 0,8 mm között kell lennie.

Munka után

A készüléket tisztán kell tartani és tisztán kell tartani. Tisztításkor döntse meg a szerszámot az oldalán úgy, hogy a porlasztó felül legyen, a kipufogó alul. Fából készült, tompa szerszámmal vagy vastagabb pálcával távolítsa el a ház belsejében felhalmozódott talajt. Különös figyelmet kell fordítani a kés éles széleire - sérülésveszély áll fenn. Puha törlőruhával vagy sűrített levegővel tisztítsa meg a burkolatot a tetejéről és a többi részről. Ne használjon oldószereket és tisztítószereket, mert ezek károsíthatják a készülék alkatrészeit!

A hajtómű kenőanyagszintjének ellenőrzése és feltöltése

A leeresztő csavar a hajtómű jobb oldalán található. A kenőanyag újratöltése előtt távolítsa el a késeket a tengelyről, hogy jobban hozzáférjen a csavarhoz. Távolítson el minden szennyeződést a hajtóműről a csavar környezetében. A hajtómű megtisztítása után imbuszkulccsal távolítsa el a csavart. (Ábra D) A kenőanyag újratöltéséhez döntse meg az egész gépet úgy, hogy a furat felül legyen. Addig adagolja a kenőanyagot, amíg az meg nem jelenik a nyílás széle körül. A kenőanyag kiegészítése után, csavarja vissza a csavart és szerelje fel a késeket.

Tárolás és szállítás

Ha a készülék nincs használatban, akkor tárolja, gyermekek elől elzárt helyen.
● A készüléket távolítsa el a gyújtógyertya vezetékét és üres üzemanyagtartályt..
●Szállítás során rögzítse a készüléket rögzítő szalagokkal, és ha az lehetséges, az eredeti csomagolásában szállítsa.

10. Alkatrészek és kiegészítők

A pótalkatrészek és tartozékok beszerzése érdekében forduljon a Dedra Exim szervizhez. Az elérhetőségek megtalálhatók a kézikönyv első oldalán.
Pótalkatrészek rendelésekor, kérjük, jelezze az adattáblán található a rész tételszámát és alkatrészszámát a szerelési rajzból.
A jótállási időszak alatt a javításokat a jótállási kártyában meghatározott feltételek szerint végzik. Kérjük, küldje el a hirdetett terméket javításra a vásárlás helyén (az eladó köteles elfogadni a bejelentett terméket), küldje el a legközelebbi lakóhelyre (weboldalak listája a www.dedra.pl címen), vagy küldje el a Dedra Exim központi szolgálatának. Kérjük, csatolja a kitöltött garanciális kártyát. A jótállási idő után a javítást a központi szolgálat végzi. A sérült terméket a szervizhez kell küldeni (a szállítási költségeket a felhasználó fedezi).

11. Önhibaelhárítás

FIGYELEM **Az önjavítás megkísérlése előtt húzza ki a készüléket az áramforrásról.**

Probléma	Ok	Megoldás
A motor nem indul el	Üres üzemanyagtartály Piszkos levegőszűrő Nincs szikra a gyertyán Elárasztott motor	Töltse fel a tartályt Tisztítsa meg a levegőszűrőt Tisztítsa meg a gyertyát, vagy cserélje ki egy újat Húzza ki a csatlakozózsinórt a gyertyából, húzza meg többször az indítókötelet, és távolítsa el a gyújtógyertya vezetékét

Egyenetlen ül járó motor	A csatlakozókábel laza Eltömődött üzemanyag vezeték vagy helytelen üzemanyag Eltömődött lyuk az üzemanyagtartály kupakjában Víz vagy szennyeződés az üzemanyagrendszerben Piszkos levegőszűrő	Erősen nyomja meg a csatlakozókábelt Szervizelje a készüléket Helyezze vissza az üzemanyag -betöltő sapkát Ürítse le az üzemanyagot és töltse fel a tartályt Tisztítsa meg a levegőszűrőt
A motor gyakran leáll	A gyújtógyertya túl hosszú, sérült gyújtógyertya A karburátor beállítása helytelen Piszkos levegőszűrő	Állítsa be vagy cserélje ki a gyertyát Szervizelje a készüléket Tisztítsa meg a levegőszűrőt
A sebességszabályozó nem működik megfelelően	A hajtókábel laza A meghajtó meghibásodása	Állítsa be a kábel feszességét Szervizelje a készüléket
Túlzott rezgés	Laza csavarok az ízületeknél	Ellenőrizze és húzza meg a csavarokat

12. A készülék kompletizálása

1 - a készülék teste, 2 - kormánykerék, jobb oldali rész, 3 - tengelykapcsoló kar, 4 - mélységhatároló, 5 - kormánykonzol, 6 - közúti kerék, 7 - kormánykerék, bal oldali rész. 8 - csavarok és anyák összeszerelése

13. A hulladékberendezések ártalmatlanítására vonatkozó információk

A készülék felhasználója a környezetvédelmi előírásoknak megfelelően köteles a nemzeti jogszabályoknak megfelelő hulladékgazdálkodást végezni.
Ne dobja ki a használt vagy meghibásodott készüléket a háztartási hulladékkal együtt. A készülék és tartozékai különböző típusú anyagokból, például fémből és műanyagból készültek. A helyes eljárás a készülék alkatrészeinek ártalmatlanításakor, újrafelhasználásakor vagy visszanyerésekor az, ha a készüléket egy erre szakosodott gyűjtőhelyre viszi, ahol azt ingyenesen átveszik. Az elhasznált berendezéseket gyűjtő helyek elhelyezkedésére vonatkozó információkat a helyi hatóságok szolgáltatják, pl. a honlapjaikon.
Ne dobjon benzint, olajat, használt olajat, olaj és benzin keverékeket vagy olajjal szennyezett tárgyakat, pl. kendőket a háztartási hulladékgyűjtőbe. A használt olajat vagy az azzal szennyezett tárgyakat a helyi irányelveknek megfelelően ártalmatlanítsa, és vigye el egy újrahasznosító telepre.
A használt csomagolást adja át újrahasznosításra.
A berendezés megfelelő hasznosítása lehetővé teszi az értékes erőforrások megőrzését és az egészségre és környezetre kifejtett negatív hatás elkerülését, melynek okai a berendezésben lévő veszélyes anyagok, keverékek és alkatrészek lehetnek.
A hulladékok nem megfelelő hasznosítását a megfelelő helyi jogszabályok büntetni rendelik.

Garanciajegy

Benzin kapálógép

Katalógusszám: DED8704 Gyártási tétel száma: .....

(a továbbiakban: **Termék**)

A termék vásárlásának dátuma: .....

Az eladó pecsétje

Dátum és az eladó aláírása: .....

A felhasználó nyilatkozata:

Igazolom, hogy tájékoztatásra kerültem a garanciális feltételekről, valamint a Kezelési útmutatóban és a Garanciajegyben leírt utasítások be nem tartásából eredő következményekről. A jelen garanciális feltételekkel megismerkedtem, amit aláírásommal igazolok:

....

kelt és helye a Felhasználó aláírása

I. A termékért felelős

1. **Kezes -** DEDRA EXIM sp. z o.o., székhelye Pruszków, címe: ul. 3 Maja 8, 05-800 Pruszków, KRS 0000062517, Varsó fővárosi Körzeti Bíróság Varsóban; az Országos Bírósági Nyilvántartás XIII Gazdasági Osztálya, adószáma: 527-020-49-33, törzstőke: 100 980.00 zł.
2. A jelen Garanciajegyben meghatározott feltételekkel a Kezes garanciát nyújt a Kezes forgalmazásából származó Termékre.
3. A garanciából eredő felelősség kizárólagosan a Termékben a Felhasználónak való átadás pillanatában rejlő hibákra vonatkozik.
4. A garancia címén a Felhasználó jogosult a Termék díjmentes megjavítására, amennyiben a hiba a garanciális időszak során kelentkezik. A Termék megjavításának módja (a javítás módszere) a Kezes döntésétől függ. Amennyiben a Kezes megállapítása szerint ni lehetőség a megjavításra, a Kezes fenntartja magának a jogot a hibás alkatrész vagy az egész Termék hibátlanra cseréléséhez, a Termék árának csökkentéséhez, vagy a szerződéstől történő elálláshoz.
5. Azzal a Felhasználóval szemben, amelyik nem számít fogyasztónak az 1964 április 23-i, a Polgári Törvénykönyvről szóló törvény szerint, a Kezes jelen garanciából eredő és/vagy a garancia megkötésével és teljesítésével kapcsolatos kártérítési felelőssége, a jogi címtől függetlenül, a hibás Termék értékének összegére korlátozódik.

II. Garanciális időszak:

A garanciával rendelkező alkatrészek	A garanciális védelem időtartama
DED8704	24 hónap, a Termék vásárlásának napjától számítva a jelen Garanciajegyen megjelölve

III. A garancia alkalmazásának feltételei

1. A Felhasználó felmutatja a Termék kitöltött Garanciajegyét és valószínűsíti a Termék vásárlásának körülményeit, pl. felmutatva a pénztár blokkot, számlát, stb. A reklamáció hatékony lebonyolításának érdekében ajánlott, hogy a Felhasználó a reklamált Termékkel együtt adja át a Kezelési útmutatóban leírt készlet tartalmát.
2. A Felhasználó betartja a Kezelési útmutatóban és a Garanciajegyen feltüntetett utasításokat.
3. A garancia csak a Magyar Köztársaság és az EU területén érvényes.
4. A garancia nem terjed ki a Termék következő okokból keletkező meghibásodásaira:
a A Felhasználó nem tartotta be a Kezelési útmutatóban meghatározott, különösen a megfelelő használatra, karbantartásra és tisztításra vonatkozó feltételeket; A Felhasználó a Kezelési útmutatónak nem megfelelő tisztító és karbantartó szereket alkalmazott;
b. A Felhasználó nem megfelelő módon tárolja és szállítja a Terméket;
c. A Felhasználó önállóan, a Kezessel való egyeztetés nélkül módosította és/vagy átalakította a Terméket;
d. A Felhasználó a Kezelési útmutatónak nem megfelelő üzemeltetési anyagokat használt a Termékhez.
5. Az a Felhasználó, amelyik nem számít fogyasztónak az 1964 április 23-i, a Polgári Törvénykönyvről szóló törvény szerint, elveszíti a jelen garanciából eredő jogait, ha a Terméken:
- a szériaszámok, dátum jelölések és a típuscímkék a Felhasználó által eltávolításra, kicserélésre vagy megrongálásra kerültek
- a plombák a Felhasználó által megrongálásra kerültek, vagy a Felhasználó beavatkozásának nyomait viselik.
6. Figyelem! A Termék mindennapos kezelésével kapcsolatos, többek között a Kezelési útmutatóból eredő műveleteket a Felhasználó saját hatáskörébe és saját költségére végzi el

IV. Reklamációs eljárás

1. A Termék helytelen működésének észrevételekor, a reklamáció bejelentése előtt ellenőrizze, hogy a Kezelési útmutatóban meghatározott valamennyi művelet a megfelelő módon került végrehajtásra.
2. Ajánlott a reklamációt haladéktalanul bejelenteni, a legjobb a Termék hibája észrevételétől számított 7 napon belül. Az a Felhasználó, amelyik nem számít fogyasztónak az 1964 április 23-i, a Polgári Törvénykönyvről szóló törvény szerint, elveszíti a jelen garanciából eredő jogait, ha nem jelenti be 7 napon belül a reklamációt.
3. A reklamációs bejelentés megtehető a Termék vásárlásának helyén, a garanciális szervizben, vagy írásban az alábbi címen: DEDRA EXIM sp. z o.o., ul. 3 Maja 8, 05-800 Pruszków.
4. A Felhasználó a reklamációt a www.dedra.pl weboldalon található űrlap segítségével jelentheti be. („Garanciális reklamáció bejelentési űrlap”).
5. Az egyes országok szerviz címei a www.dedra.pl weboldalon elérhetőek. Amennyiben az adott országban nincs garanciális szervíz, a reklamációs bejelentést ajánljuk a következő címre küldeni: DEDRA-EXIM Sp. z o.o., ul. 3 Maja 8, 05-800 Pruszków (Lengyelország).
6. A Felhasználó biztonságára való tekintettel a hibás Termék használata tilos.
7. Figyelem!!! A hibás Termék veszélyes a Felhasználó egészségére és életére.
8. A garanciából eredő kötelezettségek ellátására a reklamált Terméknek a Felhasználó általi leadásának napjától számított 14 munkanapon belül kerül sor.
9. A terméket reklamációra küldése előtt ajánlott megtisztítani. Ajánlott a reklamált terméket gondosan bebiztosítani a szállítási károk elkerülése érdekében (ajánlott a reklamált Terméket az eredeti csomagolásban elküldeni).
10. A garanciális időszak meghosszabbítására kerül azzal az idővel, mely alatt a Felhasználó a Termék meghibásodásából eredően nem tudta az használni.
A garancia nem zárja ki, nem korlátozza és nem függeszti fel a Felhasználó eladott termékek hibáira vonatkozó kezességi szabályokból eredő jogait.

A természetes személyeknek a személyes adatok kezelése tekintetében történő védelméről és az ilyen adatok szabad áramlásáról, valamint a 95/46/EK irányelv hatályon kívül helyezéséről szóló, 2016. április 27-i (EU) 2016/679 európai parlamenti és tanácsi rendelet 13. cikkének (1) és (2) bekezdésével összhangban tájékoztatjuk Önt, hogy

1. Az űrlapon megadott személyes adatainak Adminisztrátora a Pruszków-i székhelyű DEDRA-EXIM sp. z o.o. ul. 3 Maja 8, 05-800 Pruszków (továbbiakban: „Adminisztrátor”).
2. Az Ön adatait kizárólag a készülékre vonatkozó garanciális eljárás lefolytatása céljából dolgozzuk fel az általános adatvédelmi rendelet (a továbbiakban: "GDPR") 6. cikke (1) bekezdésének b) pontjával összhangban Az adatszolgáltatás önkéntes, de a garanciális eljárás lefolytatásához szükséges.
3. Az Ön adatait a garanciális eljárás lefolytatásának megfontolásának időtartama alatt, valamint archiválási céllal kezeljük, amennyiben az Adminisztrátorral szembeni esetleges követelésekkel szemben szükséges védekezni, de legfeljebb azok elévüléséig.
4. Az Ön adatai csak olyan szervezetek számára adható ki, amelyek az Adminisztrátor nevében, a személyes adatok feldolgozására vonatkozó

írásbeli megbízási szerződés alapján adatokat kezelnek, és többek között technikai szolgáltatást, tárhelyszolgáltatást vagy weboldal-karbantartást, informatikai-, futárszolgáltatást nyújtanak. Az Adatkezelő beszállítói kötelesek gondoskodni az adatbiztonságról és megfelelni a személyes adatok védelmére vonatkozó hatályos jogszabályok követelményeinek, és nem használhatják fel a rájuk bízott személyes adatokat az Adatkezelővel kötött szerződésben meghatározott céloktól eltérő célokra.
5. Az Ön adatait nem dolgozzuk fel automatizált módon, beleértve a profilalkotást, és nem továbbítjuk harmadik országba/nemzetközi szervezetnek.
6. Ön bármikor jogosult az adatai tartalmához történő hozzáféréshez, valamint annak helyesbítéshez, törléshez, az adatkezelés korlátozásához, az adathordozhatósághoz és a kifogásoláshoz való joghoz.
7. Az Ön személyes adatainak az Adatkezelő általi feldolgozásával kapcsolatos minden kérdésben az alábbi e-mail címen veheti fel a kapcsolatot: daneosobowe@dedra.pl;
8. Önnek jogában áll van panaszt benyújtani az illetékes adatvédelmi hatóságnál;

RO Cuprinsul

1. Fotografii și figuri
2. Descrierea dispozitivului
3. Destinația dispozitivului
4. Restricții de utilizare
5. Date tehnice
6. Pregătirea pentru lucru
7. Pornirea dispozitivului
8. Utilizarea dispozitivului
9. Operații curente de mentenanță
10. Piese de schimb și accesorii
11. Eliminarea individuală a defecțiunilor
12. Set de completare a dispozitivului
13. Informația pentru utilizatori cu privire la eliminarea echipamentelor electrice și electronice
14. Talon de garanție

Traducerea instrucțiunii originale

Declarația de conformitate este anexată la instrucțiuni ca un document separat. În cazul în care declarația de conformitate lipsește, contactați Dedra Exim Sp. z o.o.
Condiții generale de siguranță au fost atașate la instrucțiuni ca o broșură separată.

AVERTISMENT. Citiți toate avertismentele marcate cu simbolul și toate instrucțiunile.

Nerespectarea avertismentelor și instrucțiunilor de siguranță menționate mai jos poate cauza electrocutări, incendii sau leziuni grave.

Păstrați toate avertismentele și instrucțiunile pentru utilizare ulterioară.

2. Descrierea dispozitivului

Fig. A: 1. Volan 2. Blocare comutator 3. Comutator 4. Pârghie de accelerație 5. Starter 6. Protecție cuțit spate 7. Protecții laterale pentru cuțit 8. Umplere combustibil 9. Ulei 10. Filtru aer, 11. Bujie 12 . Mufă 13. Cutie de viteze 14. Cuțite scarificator 15. Roată de drum

3. Destinația dispozitivului

Utilajul este conceput pentru afânarea, nivelarea și cultivarea solului în grădinile casnice, paturile de flori și borduri.
Se permite utilizarea aparatului în lucrări de renovare-construcţii, ateliere de reparaţii în lucrări de amatori, respectând condiţiile de utilizare şi condiţiile de lucru permise, conţinute în manualul de utilizare.

4. Restricții de utilizare

Dispozitivul poate fi utilizat numai în conformitate cu "Condițiile admisibile de lucru", prezentate mai jos.
Utilajul nu este destinat utilizării în locuri publice, cum ar fi parcuri, terenuri de sport, silvicultură. Producătorul nu este responsabil pentru daunele rezultate din utilizarea necorespunzătoare. Utilizatorul este responsabil pentru astfel de daune
Modificările neautorizate ale construcției mecanice și electrice, orice modificări, operațiile de întreținere care nu sunt descrise în manualul de utilizare vor fi considerate ilegale și vor duce la pierderea imediată a drepturilor de garanție, iar declarația de conformitate își va pierde valabilitatea.
Utilizarea neconformă cu destinație sau cu manualul de utilizare va duce la pierderea imediată a drepturilor de garanție.

Condițiile admisibile de lucru S1 – funcționarea continuă Nu lucrați în timpul precipitațiilor.

5. Date tehnice

Model	**DED8704**
Motor	***LC1P65FE-3***
Capacitate motor [cm3]	159
Puterea motorului [kW]	2,7
Capacitatea rezervorului de combustibil [l]	1
Capacitatea rezervorului de ulei [l]	0,55
Viteza maximă [min -1]	3000
Lățime de lucru [mm]	600
Adâncime de lucru [mm]	220
Greutate [kg]	39
Emisie de zgomot	
Nivelul presiunii sonore LpA [dB (A)]	78
Incertitudine de măsurare (KpA) [dB (A)]	3
Nivel de putere sonoră LWA [dB (A)]	92,6
Incertitudine de măsurare (KWA) [dB (A)]	0,199
Nivel de putere sonor garantat LWA [dB (A)]	93
Nivelul vibrațiilor piesei de mână:	
Mâner stâng ah, AG [m / s2]	3,07
Mâner dreapta ah, AG [m / s2]	2,97
Incertitudine de măsurare K [m / s2]	1,5

Informații privind vibrațiile și zgomotul

Valoarea totală a vibrației ahw și incertitudinea de măsurare au fost determinate în conformitate cu standarsul EN 709:1997 și sunt date în tabel.
Emisia de zgomot a fost determinată în conformitate cu EN 1553: 1996, valorile sunt date în tabelul de mai

ATENȚIE **Zgomotul poate cauza deteriorarea auzului, utilizați întotdeauna protectoare de auz în timpul lucrului!**

Valoarea totală declarată a vibrațiilor a fost măsurată în conformitate cu metodă standard de testare și poate fi utilizată pentru a compara un dispozitiv cu altul. Nivelul de vibrație poate fi de asemenea utilizat pentru a efectua o estimare preliminară a expunerii la vibrații.
Nivelul de vibrație. în timpul utilizării efective a dispozitivului poate să difere de valorile declarate, în funcție de modul în care sunt utilizate uneltele de lucru, în special de tipul piesei prelucrate și de necesitatea de a specifica măsurile de protecție a operatorului. Pentru a estima cu exactitate expunerea în condiții reale de utilizare, trebuie luate în considerare toate etapele ciclului de operare, inclusiv perioadele când dispozitivul este oprit sau când este pornit, dar fără să fie utilizat pentru lucru.

6. Pregătirea pentru lucru

ATENȚIE **Toate operațiile trebuie efectuate cu ștecherul scos din priza de curent.**

Instalare

Semănătorul este livrat parțial asamblat de utilizator. Volumul livrării (fig. B): 1 - corpul dispozitivului, 2 - volan, partea dreaptă, 3 - manetă ambreiaj, 4 - limitator de adâncime, 5 - suport pentru ghidon, 6 - roată rutieră, 7 - volan, stânga parte. Strângeți tulpina de corp. Instalați manometrul. Strângeți volanul și distanțierul mânerului pe suport, strângeți maneta ambreiajului de mânerul drept al volanului, strângeți maneta accelerației de mânerul stâng al volanului. Strângeți roata de drum de corpul cleiului
Notă: Capacul bujiei este scos din bujie pentru transport. Înainte de a porni dispozitivul, așezați capacul lumânării pe lumânare (fig. C)
Dispozitivul este livrat cu un rezervor de combustibil gol și nu este umplut cu ulei.

Realimentare (Fig. D).

Deșurubați capacul de umplere a combustibilului (fig. A, 8) și turnați cu atenție combustibilul (benzină fără plumb). Evitați vărsarea combustibilului, ștergeți și uscați zona vărsată. Notă: vaporii de combustibil sunt inflamabili, adăugați combustibil departe de sursele de incendiu. Nu fumați în timp ce realimentați. După reumplerea combustibilului din rezervor (la nivelul inferior de umplere a combustibilului, Fig. D), înșurubați rezervorul strâns.

Umplerea uleiului (fig. E).

Deșurubați rezervorul de ulei, verificați nivelul uleiului. Ar trebui să existe un semn vizibil pe jojă (fig. E). Dacă uleiul este prea scăzut, adăugați ulei cu atenție. Folosiți doar ulei de 15W40. După reumplerea uleiului, înșurubați bine rezervorul.

Pașii inițiali

Înainte de a începe lucrul, verificați starea dispozitivului pentru a nu se deteriora mecanic (carcasa deteriorată, cuțite de scarificare) care pot afecta aderența sau calitatea lucrării. Dacă se observă un element deteriorat, înlocuiți-l cu unul nou sau duceți-l la cel mai apropiat centru de service. Dacă se observă murdărie, îndepărtați-o cu aer comprimat sau cu o cârpă curată și uscată.

7. Pornirea dispozitivului

ATENȚIE **Înainte de a porni dispozitivul, efectuați obligatoriu operațiile descrise în capitolul "Pregătirea pentru lucru".**

Pornirea dispozitivului

Deblocați maneta comutatorului cu știftul, apoi apăsați maneta (fig. F). Trageți de mânerul cablului de pornire, motorul ar trebui să pornească după 3-5 tracțiuni. Dacă motorul nu pornește, puneți maneta clapetei de accelerație (fig. A, 4) în poziția de sufocare (fig. G, devierea maximă a manetei). Dacă motorul este cald, mutați maneta în poziția FAST sau SLOW pentru a porni.
Reglați viteza dorită cu maneta de accelerație (fig. G). Rețineți marcajele de pe carcasa corpului clapetei de accelerație. Pentru a opri dispozitivul, eliberați maneta de comutare
Dacă maneta este în poziția STOP, motorul va funcționa, dar lamele nu se vor roti..

ATENȚIE **După oprirea utilajului cuțitele pot încă să se rotească.**

8. Utilizarea dispozitivului

ATENȚIE **Este interzis să lucrați când ploaie și umiditatea este ridicată.**

Înainte de a porni utilajul, țineți mânerul ferm - cuțitele vor trage utilajul în timpul pornirii înainte. După pornire, trageți utilajul înapoi, astfel încât cuțitele să poată sapă mai adânc în sol. Se recomandă ca utilizatorul să permită cuțitelor să tragă liber utilajull înainte și apoi să-l tragă ferm către el. Cea mai mare eficiență este obținută atunci când dați motosapei drumu liber să meargă înainte și apoi o trageți spre Dvs..

⚠ ATENȚIE **Stați întotdeauna în diagonală spre pantă într-o poziție fermă și stabilă. Nu lucrați pe pante abrupte.**

9. Operații curente de mentenanță

⚠ ATENȚIE **Toate operațiile de întreținere trebuie efectuate cu ștecherul scos din priza de curent.**

Program de întreținere

Frecvență	Activități
Înainte de fiecare pornire	• Verificați nivelul uleiului • Verificați dacă există părți libere
La fiecare 25 de ore	• Schimbați uleiul • Verificați nivelul uleiului • Curățați filtrul de aer • Îndepărtați reziduurile de iarbă dintre lame cu o perie rigidă sau unealtă tocită • Curățați carcasa cu o cârpă moale • Îndepărtați murdăria grea cu o cârpă și apă cu săpun
La fiecare 100 de ore	Verificați, curățați sau înlocuiți bujia

Curățarea filtrului de aer

Deschideți compartimentul filtrului de aer (fig. A, 11) eliberând zăvoarele. Scoateți filtrul, îndepărtați cu atenție orice murdărie reziduală.

Înlocuirea bujiei

Strângeți cu grijă bujia după întreținere. Lumânarea nu trebuie strânsă prea slab (jocul se simte sub deget) sau prea strâns (nu folosiți pârghii extinse sau chei electrice pentru a strânge lumânarea). Starea bujiei trebuie verificată periodic. De asemenea, verificați starea cablului de conectare a bujiei, dacă este uzat, dacă izolația este crăpată sau fragilă. Utilizați cheia bujiei furnizată pentru a deșuruba și strânge bujia cu mâna. Curățați electrozii bujiei cu o perie de sârmă. Folosiți un instrument de măsurare a palpatorului pentru a verifica distanța dintre electrozi - lățimea acestuia ar trebui să fie între 0,7 și 0,8 mm ..

Dupa munca

Dispozitivul trebuie păstrat și curat. Când curățați, înclinați instrumentul pe lateral, astfel încât carburatorul să fie în partea de sus și toba de eșapament să fie în partea de jos. Îndepărtați pământul acumulat în interiorul carcasei cu un instrument din lemn tăiat sau cu un băț mai gros. Acordați o atenție deosebită marginilor ascuțite ale cuțitului - există riscul de rănire. Curățați carcasa de sus și de alte părți cu o cârpă moale sau aer comprimat. Nu utilizați solvenți și detergenți, deoarece pot deteriora componentele dispozitivului!

Verificarea și completarea nivelului de lubrifiant din angrenaj

Șurubul de scurgere este situat pe partea dreaptă a carcasei angrenajului. Înainte de a reumple lubrifiantul, îndepărtați setul de cuțite din arbore pentru a avea un acces mai bun la șurub. Scoateți resturile din cutia de viteze lângă șurub. După curățarea angrenajului, utilizați o cheie inbus pentru a scoate șurubul. (Fig.D)Pentru a reumple lubrifiantul, înclinați utilajul astfel încât gaura să fie în partea de sus. Umpleți la nivel cu lubrifianti până când apare în jurul marginii găurii. După umplerea cu lubrifiant, strângeți șurubul și reinstalați setul de cuțite.

Depozitare și transport

Când dispozitivul nu este utilizat, depozitați-l într-un loc care nu este la îndemâna copiilor.

● Depozitați dispozitivul cu cablul bujiei îndepărtat și rezervorul de combustibil gol..

● În timpul transportului, fixați utilajul cu curele de transport și, dacă este posibil, transportați-l în ambalajul original.

10. Piese de schimb si accesorii

Pentru a achiziționa piese de schimb și accesorii, contactați Service-ul Dedra Exim. Detaliile de contact pot fi găsite pe pagină 1 a manualului. Când comandați piese de schimb, vă rugăm să indicați numărul lotului aflat pe plăcuța de identificare și numărul piesei din schița de asamblare.

În perioada de garanție, reparațiile sunt efectuate conform regulilor menționate în talonul de garanție. Vă rugăm să predați produsul reclamat pentru reparație la locul de achiziție (vânzătorul este obligat să accepte produsul reclamat), trimiteți-l la centru de service aflat cel mai aproape de adresa de domiciliu (lista centrelor de service se află pe site-ul www.dedra.pl) sau expediați-l la service-ul central Dedra Exim. Vă rugăm amabil să anexați talonul de garanție completat. După perioada de garanție, reparațiile vor fi efectuate de service-ul central. Produsul deteriorat trebuie trimis la centrul de service (costul de expediție este suportat de utilizator).

11. Eliminarea individuală a defecțiunilor

⚠ ATENȚIE **Înainte de a trece la eliminarea individuală a defecțiunilor, deconectați dispozitivul de alimentare.**

Problemă	Cauză	Soluție
Motorul nu pornește	Rezervor de combustibil gol Filtru de aer murdar Fără scânteie pe lumânare Motor inundat	Umpleți rezervorul Curățați filtrul de aer Curățați bujia sau înlocuiți-o cu una nouă Scoateți cablul de legătură din bujie, trageți de mai multe ori cablul de pornire cu firul bujiei îndepărtat
Motor neuniform pornit	Cablul de conectare este slăbit Conducta de combustibil înfundată sau combustibil incorect Gaura blocată în capacul rezervorului de combustibil	Apăsați ferm cablul de conectare Solicitați repararea dispozitivului Puneți la loc capacul de umplere a combustibilului Scurgeți rezervorul de combustibil și reumpleți Curățați filtrul de aer
Motorul se oprește adesea din funcționare	Apă sau murdărie în sistemul de alimentare cu combustibil Filtru de aer murdar Bujie prea lungă, bujie deteriorată Reglare incorectă a carburatorului Filtru de aer murdar	Reglați sau înlocuiți bujia Solicitați repararea dispozitivului Curățați filtrul de aer
Controlul vitezei nu funcționează corect	Cablul de acționare este slăbit Funcționarea defectuoasă a unității	Reglați tensiunea cablului Solicitați repararea dispozitivului
Vibrație excesivă	Șuruburi slăbite la articulații	Verificați și strângeți șuruburile

12. Set de completare a dispozitivului

1 - corpul dispozitivului, 2 - volan, partea dreaptă, 3 - manetă ambreiaj, 4 - limitator de adâncime, 5 - suport pentru ghidon, 6 - roată rutieră, 7 - volan, partea stângă. 8 - set de șuruburi și piulițe pentru asamblare

13. Informații privind eliminarea deșeurilor de echipamente

Utilizatorul dispozitivului în conformitate cu reglementările privind protecția mediului este obligat să efectueze o gestionare adecvată a deșeurilor în conformitate cu reglementările naționale.

Nu aruncați aparatul uzat sau defect împreună cu deșeurile menajere. Dispozitivul și accesoriile sale constau din diferite tipuri de materiale, cum ar fi metalul și materialele plastice. Manipularea corespunzătoare în cazul necesității de a elimina, reutiliza sau recupera componentele constă în predarea dispozitivului la un punct de colectare specializat, unde va fi acceptat gratuit. Informațiile privind amplasarea punctelor de colectare a echipamentelor uzate sunt furnizate de autoritățile locale, de exemplu pe site-urile lor web.

Nu aruncați benzină, ulei, ulei uzat, amestecuri de ulei/benzină și obiecte contaminate cu ulei, de exemplu șervețele, în containere pentru deșeuri municipale. Eliminați uleiul uzat sau obiectele contaminate cu acesta în conformitate cu orientările locale și duceți-le la un centru de reciclare.

Reciclați ambalajele folosite.

Eliminarea corespunzătoare a dispozitivului permite conservarea resurselor valoroase și evitarea impactului negativ asupra sănătății și mediului, care rezultate din posibilitatea prezenței substanțelor, amestecurilor și componentelor periculoase în echipament.

Eliminarea necorespunzătoare a deșeurilor face obiectul unor sancțiuni în conformitate cu reglementările locale relevante.

Certificat de garanţie

pentru

Motosapă pe benzină

Nr. de katalog: DED8704 Număr de lot: .....

(denumit în continuare Produs)

Data de cumpărare a produsului: .....

Ştampila vânzătorului

Data şi semnătura vânzătorului: .....

Declaraţia Utilizatorului:

Confirm, că am fost informat în ceea ce priveşte condiţiile de garanţie şi efectele nerespectării orientărilor cuprinse în manualul de utilizare şi în Certificatul de garanţie. Condiţiile prezentei garanţiei îmi sunt cunoscute ce afirm cu semnătura mea de mână:

....

Data şi locul semnătura Utilizatorului

Garanția este acordată în conformitate cu prevederile OG 21/1992 și OG 140/2021, cu modificările ulterioare, pe baza cardului de garanție și a dovezii originale de cumpărare. Perioada de reparație nu poate depăși 15 zile calendaristice de la data la care consumatorul a predat reclamația vânzătorului.

I. Responsabilitatea pentru produs

1. **Garant** - DEDRA EXIM sp. z o.o. cu sediul în Pruszkowie, adresa: ul. 3 Maja 8, 05-800 Pruszków, KRS 0000062517, Sąd Rejonowy dla m.st. Warszawy w Warszawie, XIV Wydział Gospodarczy Krajowego Rejestru Sądowego,[Judecătoria Raională pentru o.c. Varşovia în Varşovia, Departamentul al XIV–a Economic al Registrului Naţional Juridic] NIP [CIF] 527-020-49-33, Kapitał zakładowy [capital social]: 100 980.00 zł..

2. în condiţiile menţionate în prezentul Certificat de garanţie Garantul acordă garanţie la produsul derivat din distribuţia Garantului.

3. Responsabilitatea cu titlu de garanţie cuprinde numai defectele care sau ivit din cauze datorate Produsului în momentul livrării acestuia Utilizatorului.

4. Cu titlu de garanţie, Utilizatorul, obţine dreptul la repararea gratis a Produsului, dacă defecţiunea s-a ivit în perioada de garanţie. Modul de reparare

a Produsului (metoda de executare a reparării) depinde de decizia Garantului. Dacă Garantul constată că Produsul nu poate fi reparat, Garantul își rezervă dreptul de a schimba piesa defectă sau total Produsul cu altul fără defecte sau de a micșora prețul Produsului ori de a se retrage de la Contract.
5. Faţă de Utilizatorul, care conform cu legea din data de 23 aprilie 1964 din Codul Civil, nu este un consumator, răspunderea Garantului pentru dauna rezultate din prezenta garanţie şi/ sau în legătură cu încheierea şi executarea acesteia, indiferent de dreptul legal, este limitată maxim până la valoarea Produsului defect.

II. Perioada de garanţie

Componentele Produsului acoperite de garanţie	Durata de protecţie a garanţiei
DED8704	24 luni, de la data cumpărării Produsului, înscrisă în prezentul Certificat de garanţie

III. Condiţiile de utilizare a garanţiei

1 Prezentarea de către Utilizator a Certificatul completat de garanţie a Produsului şi dovedirea împrejurărilor de cumpărare a Produsului de ex. prin prezentarea chitanţei, facturei, etc. Pentru a efectua în mod eficient reclamaţia, se recomandă că Utilizatorul să trimite împreună cu Produsul reclamat, toate componetele menţionate la “Completarea” Produsului în manualul de utilizare.
2. Respectarea de către Utilizator a recomandările din Manualul de utilizare şi din Certficatul de garanţie.
3. Garanţia acoperă numai teritoriul Republicii Polonă şi UE.
4. Garanţia nu acoperă defecţiunile Produsului apărute în special din cauza:
a. Nerespectării de către Utilizator a condiţiilor indicate în Manualul de utilizare, în special în domeniul de utilizare, întreţinere şi curăţare corectă.
b. Utilizarea de către Utilizator a unor produse de curăţare sau substanţe de conservare care sunt neadecvate cu Manualul de utilizare;
c. Depozitare necorespunzătoare şi transportul necorespunzător al Produsului de către Utilizator;
d. Modificări şi/sau reconstrucţii arbitrare a Produsului de către Utilizator;
e. Utilizarea în Produs de către Utilizator a unor materiale consumabile neconforme cu manualul de utilizare
5. Utilizatorul care conform nu legea din data de 23 aprilie 1964 din Codul Civil nu este un consumator, pierde garanţia pentru Produsul, în care:
- numerele de serie, marcarea datelor şi plăcuţele cu datele technice au fost îndepărtate de către Utilizator;
- sigiliile existente au fost deteriorate de Utilizator sau au urme rămase din manipularea de către utilizator la acestea.
6. **Atenţie!** Operaţiile legate cu utilizarea de fiecare zii, descrise în manualul de utilizare, Utilizatorul execută singur pe costul său.

IV. Procedura de reclamaţie

1. Dacă se constată că Produsul nu funcţionează corect, Înainte de a depune reclamaţia trebuie să Vă asiguraţi dacă toate operaţiunile descrise în manualul de utilizare au fost executate corect.
2. Sesizaţi imediat reclamaţia, cel mai bine în termen de 7 zile de la data la care aţi observant defectul produsului. Utilizatorul care conform cu legea din data de 23 aprilie 1964 din Codul Civil nu este un consumator, pierde garanţia pentru Produs dacă reclamaţia nu depune în termen de până de 7 zile.
3. Sesizarea reclamaţiei se face de ex. la. la punctul de cumpărare a Produsului, la service-ul de garanţie sau se poate trimite în scris pe adresa: DEDRA EXIM sp. z o.o., ul. 3 Maja 8, 05-800 Pruszków.
4. Utilizatorul poate să depună reclamaţia prin formularul accesibil pe pagina de internet www.dedra.pl. (“Formular pentru sesizarea reclamaţiei cu titlu de garanţie”).
5. Adresele service-urilor de garanţie din fiecare stat sunt accesibile pe pagina www.dedra.pl. Dacă service-ul lipseşte în statul adecvat, trimiteţi sesizările de reclamaţie cu titlu de garanţie pe adresa: DEDRA EXIM sp. z o.o. ul. 3 Maja 8, 05-800 Pruszków (Polonia).
6. Luând în considerare siguranţa Utilizatorului se interzice utilizarea Produsului defect.
7. Atenţie!!! Utilizarea Produsului defect este periculos pentru sănătatea şi viaţa Utilizatorului.
8. Executarea obligaţiilor rezultate din garanţie va avea loc în termen de 14 zile lucrătoare, calculate de la data furnizării de către Utilizator a Produsului reclamat.
9 Înainte de furnizare a Produsului reclamat se recomandă curăţirea acestuia. Se recomandă de a se asigura bine Produsul împotriva distrugerii în timpul transportului (se recomandă să trimiteţi produsul reclamat în ambalajul original).
10. Perioada de garanţie va fi prelungită cu durata în care, din cauza defectului Produsului acoperit de garanţie Utilizatorul nu l-a putut să-l utilizeze,
Garanţia nu opreşte, nu limitează nu suspendează drepturile Utilizatorului rezultate din dispoziţiile privind garanţia pentru vicile produsului vândut.

În conformitate cu articolul 13 alineatele (1) și (2) din Regulamentul (UE) 2016/679 al Parlamentului European și al Consiliului din 27 aprilie 2016 privind protecția persoanelor fizice în ceea ce privește prelucrarea datelor cu caracter personal și privind libera circulație a acestor date și de abrogare a Directivei 95/46/CE, vă informăm.

1. Administratorul datelor Dumneavoastră cu caracter personal furnizate în formular este DEDRA-EXIM sp. z o. o. cu sediul social în Pruszków, ul. 3 Maja 8, 05-800 Pruszków (în continuare: „Administrator”).
2. Datele dumneavoastră vor fi prelucrate numai în scopul derulării procedurii de garanție a dispozitivului în conformitate cu art. 6 alin.1 lit. b din regulamentul general privind protecția datelor (în continuare: „GDPR”). Furnizarea datelor este voluntară, dar necesară pentru derularea procedurii de garanție.
3. Datele dumneavoastră vor fi prelucrate pe perioada de luare în considerare a procedurii de garanție și în scopuri de arhivare în cazul în care este nevoie de apărare împotriva oricăror pretenții împotriva Administratorului, nu mai mult decât până la expirarea acestora.
4. Datele dumneavoastră pot fi dezvăluite numai entităților care prelucrează date pentru administrator pe baza unui contract scris de încredințare a prelucrării datelor cu caracter personal care oferă, printre altele, service tehnic, hosting sau intreținere site, service IT, firmă de curierat. Furnizorii Administratorului sunt obligați să asigure securitatea datelor și să îndeplinească cerințele legii aplicabile referitoare la protecția datelor cu caracter personal și nu pot folosi datele cu caracter personal încredințate în alte scopuri decât cele specificate în contractul cu Administratorul.
5. Datele dumneavoastră nu vor fi prelucrate în mod automatizat, inclusiv sub formă de profilare, și nu vor fi transferate către o țară terță/organizație internațională.
6. Aveți dreptul de a accesa datele dumneavoastră și dreptul de a rectifica, șterge, limita prelucrarea, dreptul de a transfera date, dreptul de a vă opune în orice moment.
7. În toate aspectele legate de prelucrarea datelor dumneavoastră cu caracter personal de către Administrator, ne puteți contacta la următoarea adresă de e-mail: daneosobowe@dedra.pl.;
8. Aveți dreptul de a depune o plângere la autoritatea competentă pentru protecția datelor cu caracter personal;

SI Kazalo

1. Fotografije in risbe
2. Opis naprave
3. Namen naprave
4. Omejitev uporabe
5. Tehnični podatki
6. Priprava na delo
7. Vklop naprave
8. Uporaba naprave
9. Tekoče vzdrževanje
10. Rezervni deli in dodatki
11. Samostojno odpravljanje težav
12. Dokončanje opreme
13. Informacije za uporabnike o odstranjevanju električne in elektronske opreme
14. Garancijski list

Prevod izvirnih navodil

Izjava o skladnosti je priložena priročniku kot ločen dokument. Če izjave o skladnosti ni, se obrnite na družbo Dedra Exim Sp. z o.o.
Splošni varnostni predpisi so vključeni v priročnik kot posebna knjižica.

OPOZORILO. **Preberite vsa opozorila, označena s simbolom, in vsa navodila.**

Neupoštevanje naslednjih opozoril in varnostnih navodil lahko povzroči električni udar, požar ali hude telesne poškodbe.

Vsa opozorila in navodila shranite za nadaljnjo uporabo.

2. Opis naprave

Slika A: 1. volan 2. ključavnica stikala 3. stikalo 4. ročica za plin 5. zaganjalnik 6. zadnja zaščita lopatic 7. stranske zaščite lopatic 8. polnjenje goriva 9. polnjenje olja 10. zračni filter, 11. vžigalna sveča 12. dušilec zvoka 13. predal za menjalnik 14. rahljanje lopatic 15. cestno kolo

3. Namen naprave

Naprava je zasnovana za rahljanje, izravnavanje in melioracijo tal na domačih vrtovih, gredicah in cvetličnih koritih.
Napravo je dovoljeno uporabljati pri obnovitvenih in gradbenih delih, v delavnicah za popravila, pri ljubiteljskih delih, pri čemer je treba upoštevati pogoje uporabe in dovoljene delovne pogoje iz navodil za uporabo.

4. Omejitve uporabe

Napravo lahko uporabljate le v skladu s spodnjimi "Dovoljenimi pogoji delovanja". Naprava ni namenjena za uporabo na javnih površinah, kot so parki, športna igrišča in gozdovi. Proizvajalec ne odgovarja za morebitno škodo, ki bi nastala zaradi nepravilne uporabe. Za takšno škodo je odgovoren izključno uporabnik.
Nedovoljene spremembe mehanske in električne konstrukcije, kakršne koli spremembe, vzdrževalna dela, ki niso opisana v navodilih za uporabo, bodo obravnavani kot nezakoniti in bodo povzročili takojšnjo izgubo garancijskih pravic, izjava o skladnosti pa bo postala neveljavna.
Zaradi napačne uporabe ali uporabe, ki ni v skladu z navodili za uporabo, boste takoj izgubili garancijske pravice.

Dovoljeni delovni pogoji
S1 - neprekinjeno delovanje.
Ne delajte med padavinami.

5. Tehnični podatki

Model	DED8704
Motor	LC1P65FE-3
Prostornina motorja [cm3]	159
Moč motorja [kW]	2,7
Prostornina rezervoarja za gorivo [l]	1
Prostornina rezervoarja za olje [l]	0,55
Največja hitrost [min]$^{-1}$	3000
Delovna širina [mm]	600
Delovna globina [mm]	220
Teža [kg]	39
Emisije hrupa	

Raven zvočnega tlaka L_{pA} [dB(A)]	78
Merilna negotovost (K_{pA}) [dB(A)].	3
Raven zvočne moči L_{WA} [dB(A)]	92,6
Merilna negotovost (K_{WA}) [dB(A)].	0,199
Zagotovljena raven zvočne moči L_{WA} [dB(A)]	93
Raven vibracij ročaja:	
Ročaj je zapustil$_{h,AG}$ [m/s]^2	3,07
Ročica desno $a_{h,AG}$ [m/s]^2	2,97
Merilna negotovost K [m/s2].	1,5

Informacije o vibracijah in hrupu

Skupna vrednost vibracij a_h in merilna negotovost sta bili določeni v skladu s standardom EN 709: 1997 in sta navedeni v tabeli.
Emisije hrupa so bile določene v skladu s standardom EN 1553: 1996 Vrednosti so navedene v zgornji preglednici.

⚠ POZOR **Hrup lahko povzroči poškodbe sluha, zato pri delu vedno uporabljajte zaščito sluha!**

Deklarirana skupna vrednost vibracij je bila izmerjena v skladu s standardno preskusno metodo in se lahko uporablja za primerjavo enega kosa opreme z drugim. Navedena vrednost vibracij se lahko uporabi tudi za predhodno oceno izpostavljenosti vibracijam.
Raven vibracij med dejansko uporabo opreme se lahko razlikuje od deklariranih vrednosti, odvisno od uporabe delovnih orodij, zlasti vrste obdelovanca, in potrebe po določitvi ukrepov za zaščito upravljavca. Za natančno oceno izpostavljenosti v dejanskih pogojih uporabe je treba upoštevati vse dele delovnega cikla, vključno z obdobji, ko je stroj izklopljen ali ko je vklopljen, vendar se ne uporablja za delo.

6. Priprava na delo

⚠ POZOR **Vsa pripravljalna dela izvajajte, ko je enota izključena iz električnega omrežja.**

Montaža

Obdelovalnik tal je dobavljen v stanju, v katerem ga lahko uporabnik delno sestavi. Obseg dobave (slika B): 1 - ohišje stroja, 2 - desni del krmila, 3 - ročica sklopke, 4 - omejevalnik globine, 5 - nosilec krmila, 6 - tekalno kolo, 7 - levi del krmila.
Pritrdite nosilec krmila na telo. Namestite globinski omejevalnik. Privijte krmilo in opornik krmila na nosilec, pritrdite ročico sklopke na desno krmilo, ročico plina na levo krmilo. Tekoče kolo privijte na telo krmilnika.
Opomba: zaradi prevoza je cev vžigalne svečke odstranjena z vžigalne svečke. Pred zagonom je treba cev vžigalne svečke namestiti na vžigalno svečko (slika C).
Naprava je dobavljena s praznim rezervoarjem za gorivo in brez olja.

Polnjenje goriva (slika D).

Odvijte pokrovček za polnjenje goriva (slika A, 8) in previdno natočite gorivo (neosvinčen bencin). Izogibajte se razlitju goriva, če se to zgodi, obrišite in osušite zalita območja. Pozor: hlapi goriva so vnetljivi, gorivo točite stran od virov ognja. Med dolivanjem goriva ne kadite. Po dolivanju goriva v rezervoar (do spodnjega nivoja polnilne odprtine za gorivo, slika D) rezervoar previdno zaprite.

Dopolnitev olja (slika E).

Odvijte posodo za olje in preverite nivo olja. Na merilni palici mora biti vidna sled (slika E). Če je olja premalo, ga previdno dolijte. Uporabljajte samo olje 15W40. Po dolivanju olja previdno zaprite posodo za olje.

Predhodni koraki

Pred začetkom dela preverite stanje stroja, ali ni mehanskih poškodb (poškodovano ohišje, razrahljani noži), ki bi lahko vplivale na oprijem ali kakovost opravljenega dela. Če opazite poškodovano komponento, jo zamenjajte z novo ali se obrnite na najbližji servisni center. Če opazite onesnaženje, ga odstranite s stisnjenim zrakom ali čisto, suho krpo.

7. Vklop naprave

⚠ POZOR **Pred zagonom enote je treba opraviti korake, opisane v poglavju "Priprava na delovanje".**

Uvedba naprave v obratovanje

Z zatičem odklenite stikalno ročico in jo pritisnite (slika F). Potegnite ročico zaganjalnega kabla, motor se mora zagnati po 3-5 potegih. Če se motor ne zažene, prestavite zagonsko ročico (slika A, 4) v položaj za sesanje (slika G, največji zamah ročice). Če je motor vroč pri zagonu, prestavite ročico v položaj FAST ali SLOW.
Z ročico za plin nastavite želeno hitrost (slika G). Bodite pozorni na oznake na ohišju ročice za plin. Za izklop naprave spustite stikalno ročico.

⚠ POZOR **Ko je enota izklopljena, se noži še vedno lahko vrtijo.**

8. Uporaba naprave

⚠ POZOR **Delo v dežju in visoki vlažnosti je prepovedano.**

Pred zagonom enoto trdno držite za ročaje - noži bodo ob zagonu enoto potegnili naprej. Po zagonu potegnite napravo nazaj, da se bodo noži lahko pogreznili globlje v zemljo. Priporočljivo je, da uporabnik pusti, da noži enoto prosto potegnejo naprej, nato pa jo z močnim prijemom potegne nazaj. Če pustite, da se kultivator prosto vleče naprej, in ga nato potegnete nazaj, dosežete največjo delovno učinkovitost.

⚠ POZOR **Na naklonih vedno stojte diagonalno na naklon v varnem in stabilnem položaju. Ne delajte na strmih naklonih.**

9. Tekoče vzdrževanje

⚠ POZOR **Vsa vzdrževalna dela izvajajte, ko je enota izključena iz električnega napajanja.**

Načrt pregledov

Frekvenca	Dejavnosti
Pred vsakim zagonom	• Preverite raven olja • Preverite, ali so deli ohlapni.
Vsakih 25 ur	• Zamenjajte olje • Preverite raven olja • Očistite zračni filter • S čvrsto krtačo ali tanjšim predmetom odstranite ostanke trave med rezili. • Ohišje očistite z mehko krpo • Močnejšo umazanijo odstranite s krpo in milnico.
Vsakih 100 ur	Preverite, očistite ali zamenjajte vžigalne svečke.

Čiščenje zračnega filtra

Odprite prostor za zračni filter (sliki A, 11) tako, da sprostite zapahe. Odstranite filter in temeljito otresite morebitno umazanijo, ki je ostala.

Zamenjava vžigalne svečke

Po vzdrževanju skrbno zategnite vžigalno svečko. Vžigalne svečke ne smete zategniti preohlapno (zračnost, ki jo je mogoče občutiti pod prstom) ali pretesno (za zategovanje vžigalne svečke ne uporabljajte podaljšanih vzvodov ali električnih ključev). Stanje vžigalne svečke je treba redno preverjati. Prav tako preverite priključni kabel vžigalne svečke, ali ni obrabljen, razpokan ali raztresena izolacija. Vžigalno svečko odvijte in zategnite ročno s priloženim ključem za vžigalno svečko. Elektrode vžigalne svečke očistite z žično krtačo. Z merilom preverite razdaljo med elektrodami, ki mora biti med 0,7 in 0,8 mm.

Po delu

Enoto vzdržujte in shranjujte čisto. Pri čiščenju napravo nagnite na stran, tako da je uplinjač na vrhu, dušilec pa na dnu. Nakopičeno umazanijo v ohišju odstranite s tupim lesenim orodjem ali debelejšo palico. Pri tem bodite posebej pozorni na ostre robove noža - obstaja nevarnost poškodb. Ohišje z zgornje strani in druge sestavne dele očistite z mehko krpo ali stisnjenim zrakom. Ne uporabljajte topil ali čistilnih sredstev; lahko poškodujejo sestavne dele!

Preverjanje in dopolnjevanje masti v menjalniku

Izpustni vijak se nahaja na desni strani ohišja menjalnika. Pred ponovnim polnjenjem z mastjo odstranite komplet lopatic z gredi, da boste imeli boljši dostop do vijaka. Iz menjalnika na območju vijaka odstranite morebitne ostanke. Ko je menjalnik očiščen, z imbusnim ključem izvijajte vijak (slika D) Za ponovno polnjenje z mastjo nagnite celoten stroj tako, da je luknja na vrhu. Napolnite mazivo, dokler se ne pojavi ob robu luknje. Ko je mazivo dopolnjeno, zavrtite vijak in ponovno sestavite komplet nožev.

Skladiščenje in prevoz

Ko naprave ne uporabljate, jo shranjujte zunaj dosega otrok.
● Napravo shranite z žico, odstranjeno iz vžigalne svečke, in izpraznjenim rezervoarjem za gorivo.
● Med prevozom napravo pritrdite s transportnimi trakovi in jo po možnosti prevažajte v originalni embalaži.

10. Rezervni deli in dodatki

Dodatna oprema je na voljo za nakup:

Za nakup nadomestnih delov in dodatne opreme se obrnite na servisno službo družbe Dedra Exim. Kontaktne podatke najdete na strani 1 priročnika.
Pri naročanju rezervnih delov navedite številko serije na ploščici in številko dela iz montažne risbe.
V garancijskem obdobju se popravila izvajajo v skladu s pogoji, navedenimi v garancijskem listu. Okvarjeni izdelek oddajte v popravilo na mestu nakupa (prodajalec je dolžan sprejeti okvarjeni izdelek), pošljite ga v osrednji servisni center podjetja Dedra Exim ali ga pošljite v servisni center, ki je najbližje vašemu kraju bivanja (seznam servisnih centrov na www.dedra.pl). Priložite izpolnjen garancijski list. Po poteku garancijskega roka popravila izvaja osrednji servis. Okvarjeni izdelek pošljite servisnemu centru (stroške pošiljanja plača uporabnik).

11. Samostojno odpravljanje težav

⚠ POZOR **Preden začnete sami odpravljati težave, enoto izključite iz električnega napajanja.**

Problem	Vzrok	Rešitev
Motor se ne zažene	Prazen rezervoar za gorivo Onesnažen zračni filter Na vžigalni svečki ni iskre Poplavljen motor	Napolnite rezervoar Očistite zračni filter Očistite vžigalno svečko ali jo zamenjajte z novo Odstranite priključni kabel z vžigalne svečke, z odstranjeno žico vžigalne svečke večkrat povlecite vrv za zaganjalnik.
Neenakomerno delovanje motorja	Slabo zategnjen priključni kabel Zamašena cev za gorivo ali napačno gorivo Zamašena odprtina v pokrovčku rezervoarja za gorivo Voda ali onesnaženje v sistemu za gorivo Onesnažen zračni filter	Močno zategnite priključni kabel Napravo dajte servisirati Zamenjajte pokrovček rezervoarja za gorivo Izpustite gorivo in ponovno napolnite rezervoar. Očistite zračni filter
Motor pogosto	Predolg dovod vžigalne svečke, okvarjena vžigalna svečka	Prilagodite ali zamenjajte vžigalne svečke

preneha delovati	Nepravilna nastavitev uplinjača Onesnažen zračni filter	Napravo dajte servisirati Očistite zračni filter
Nadzor hitrosti ne deluje pravilno	Slabo napeto pogonsko vrvico Nepravilno delovanje pogona	Prilagodite napetost kabla Napravo dajte servisirati
Prekomerne vibracije	Ohlapni vijaki na spojih	Preverite in zategnite vijake

12. Dokončanje opreme

1 - ohišje stroja, 2 - desni del krmila, 3 - ročica sklopke, 4 - omejevalnik globine, 5 - nosilec krmila, 6 - tekalno kolo, 7 - levi del krmila. 8 - komplet vijakov in matic za montažo

13. Informacije o odstranjevanju odpadne opreme

Uporabnik naprave mora v skladu z okoljskimi predpisi izvajati ustrezno ravnanje z odpadki v skladu z nacionalno zakonodajo. Uporabljene ali okvarjene naprave ne smete odlagati med gospodinjske odpadke. Naprava in njeni dodatki so sestavljeni iz različnih vrst materialov, kot sta kovina in plastika. Če želite odstraniti, ponovno uporabiti ali predelati dele naprave, je pravilno, da jo odnesete na specializirano zbirno mesto, kjer jo bodo sprejeli brezplačno. Informacije o lokacijah zbirnih mest za odpadno opremo zagotavljajo lokalni organi, npr. na svojih spletnih straneh.V zabojnike za komunalne odpadke ne odlagajte bencina, olja, izrabljenega olja, mešanic olja in bencina ali predmetov, onesnaženih z oljem, npr. krpe. Izrabljeno olje ali predmete, ki so z njim onesnaženi, odstranite v skladu z lokalnimi smernicami in jih odnesite v center za recikliranje.Uporabljeno embalažo odstranite z recikliranjem.S pravilnim odstranjevanjem naprave boste ohranili dragocene vire in se izognili negativnim vplivom na zdravje in okolje zaradi morebitne prisotnosti nevarnih snovi, zmesi in sestavnih delov v napravi.Za nepravilno odlaganje veljajo kazni v skladu z ustreznimi lokalnimi predpisi.

Garancijski list

na

Bencinski rotacijski kultivator

Številka naročila: DED8704 Številka serije: .....

(v nadaljnjem besedilu: izdelek)

Datum nakupa izdelka: .....

Žig prodajalca

Datum in podpis prodajalca: .....

Izjava uporabnika:

Potrjujem, da sem bil seznanjen z garancijskimi pogoji in posledicami neupoštevanja navodil iz navodil za uporabo in garancijskega lista. Seznanjen sem s pogoji te garancije, kar potrjujem z lastnoročnim podpisom:

....

Datum in kraj Podpis uporabnika

PRAVICE POTROŠNIKOV Garancijski izdajatelj zagotavlja pravilno in brezhibno delovanje v garancijskem roku, ki se začne z dostavo blaga potrošniku. Če se ugotovi, da blago ni v skladu z opisom izdelka ali oglasom, ima potrošnik pravico do: (1) Zahtevati brezplačno popravilo napak. (2) Če napake niso odpravljene v 30 dneh od prejema zahtevka s strani proizvajalca ali pooblaščenega servisnega centra, zahteva brezplačno zamenjavo z novim blagom, ki je brez napak. (3) 30-dnevni rok se lahko v utemeljenih primerih (narava blaga, zahtevnost popravila) podaljša za največ 15 dni. Proizvajalec mora potrošnika pred iztekom 30 dni obvestiti o razlogih in trajanju podaljšanja. (4) Če blago ni popravljeno ali zamenjano v roku (30 ali 45 dni), lahko potrošnik zahteva povračilo celotne nakupne cene ali sorazmerno znižanje cene (vrednost znižanja ustreza znižanju vrednosti blaga). (5) Ne glede na zgoraj navedeno lahko potrošnik, če neskladnost nastopi v manj kot 30 dneh od dostave, takoj zahteva vračilo plačanega zneska. (6) Zamenjano blago ali njegov pomemben del prejme novo garancijsko kartico. (7) Stroški materiala, delov, dela, prevoza in transporta, povezani z odpravo napake/zamenjavo, bremenijo proizvajalca. (8) Za čas trajanja popravila lahko proizvajalec/servisni center potrošniku brezplačno zagotovi podoben nadomestni izdelek. Če tega ne stori, ima potrošnik pravico do odškodnine za nezmožnost uporabe izdelka. (9) Potrošnik mora pisno (po pošti, e-pošti ali osebno) obvestiti garanta proizvajalca ali pooblaščeni servisni center, priložiti dokazilo o veljavnosti garancije in takoj dati blago, ki je predmet reklamacije, na voljo za pregled. (10) Garancija ne izključuje ali omejuje pravic potrošnika iz obvezne garancije za skladnost blaga s pogodbo do prodajalca. Potrošnik ima pravico do brezplačnega uveljavljanja garancijskih zahtevkov.

I. Odgovornost za izdelek

1. Garant - Dedra Exim Sp. z o.o. s sedežem v Pruszkowu, naslov: 3 Maja 8, 05-800 Pruszków, KRS 0000062517, Okrožno sodišče za mesto Varšava v Varšavi, XIV gospodarski oddelek Državnega sodnega registra, NIP 527-020-49-33, osnovni kapital: PLN 100.980,00.
2. Garant pod pogoji tega garancijskega lista jamči za izdelek, ki izvira iz Garantove distribucije.
3. Odgovornost v okviru garancije zajema le napake, ki izhajajo iz vzrokov, ki so bili značilni za izdelek v času, ko je bil izročen uporabniku.
4. Uporabnik je na podlagi garancije upravičen do brezplačnega popravila izdelka, če se je napaka pokazala v garancijskem roku. O načinu popravila Izdelka (načinu popravila) odloča Garant po lastni presoji. Če garant ugotovi, da popravilo ni mogoče, si pridržuje pravico do zamenjave okvarjenega elementa ali celotnega izdelka z brezhibnim, znižanja cene izdelka ali odstopa od pogodbe.

V zvezi z uporabnikom, ki ni potrošnik v smislu zakona z dne 23. aprila 1964. Civilnega zakonika, je odgovornost Garanta za škodo, ki izhaja iz te garancije in/ali v zvezi z njeno sklenitvijo in izvajanjem, ne glede na pravni naslov, omejena na največ vrednost izdelka z napako.

II. Jamstveno obdobje

Sestavni deli izdelka	Trajanje garancijske zaščite
DED8704	24 mesecev od datuma nakupa izdelka, kot je navedeno na tej garancijski kartici.

III. Pogoji za koriščenje zavarovanja

Uporabnik mora predložiti izpolnjen garancijski list izdelka in dokazati okoliščine nakupa izdelka s strani uporabnika, npr. s predložitvijo računa, računa itd. Zaradi učinkovite obravnave reklamacij je priporočljivo, da Uporabnik skupaj z Izdelkom predloži vse sestavne dele, navedene v poglavju "Kompletiranje naprave" v Navodilih za uporabo.

2. da uporabnik upošteva navodila v priročniku za uporabo in garancijski kartici.
3.Jamstvo velja samo za ozemlje Republike Poljske in EU.
4.Garancija ne krije napak na izdelku, ki nastanejo zlasti zaradi:

a. Če uporabnik ne upošteva pogojev iz navodil za uporabo, zlasti glede pravilnega delovanja, vzdrževanja in čiščenja;

b. Uporabnik uporablja čistila ali sredstva za vzdrževanje, ki niso v skladu z navodili za uporabo;

c. neustrezno skladiščenje in prevoz izdelka s strani uporabnika;

d. Uporabnikove nepooblaščene spremembe in/ali predelave izdelka, ki niso bile dogovorjene s garantom;

e. če uporabnik v izdelku uporablja potrošni material, ki ni v skladu z navodili za uporabo.

5. Uporabnik, ki ni potrošnik v smislu zakona z dne 23. aprila 1964. civilnega zakonika, izgubi garancijo za izdelek, v katerem:

- je uporabnik odstranil, spremenil ali poškodoval serijske številke, oznake datuma in merilne tablice;
- če je uporabnik poškodoval plombe ali če so na njih vidni znaki nedovoljenega poseganja.

Opozorilo: Uporabnik mora dejavnosti, povezane z vsakodnevnim delovanjem izdelka, ki med drugim izhajajo iz navodil za uporabo, izvajati sam in na lastne stroške.

IV. Pritožbeni postopek

1. Če se ugotovi, da izdelek deluje nepravilno, se pred vložitvijo zahtevka prepričajte, da so bili pravilno izvedeni vsi koraki, navedeni zlasti v uporabniškem priročniku.
2. Priporočljivo je, da pritožbo vložite takoj, po možnosti v 7 dneh po tem, ko opazite napako na izdelku. Uporabnik, ki ni potrošnik v smislu zakona z dne 23. aprila 1964. Civilnega zakonika, izgubi pravice, ki izhajajo iz te garancije, če reklamacije ne vloži v 7 dneh.
3. Reklamacije se lahko med drugim vložijo na mestu nakupa izdelka, pri garancijskem servisu ali pisno na naslov: Dedra Exim Sp. z o.o., ul. 3 Maja 8, 05-800 Pruszków.
4. Uporabnik lahko vloži pritožbo prek obrazca, ki je na voljo na spletni strani www.dedra.pl. ("Obrazec za reklamacijo zaradi garancije").
5. Naslovi garancijskega servisa za posamezne države so na voljo na spletni strani www.dedra.pl. Če za posamezno državo ni garancijskega servisa, je priporočljivo, da garancijske zahtevke naslovite na: 3 Maja 8, 05-800 Pruszków (Poljska).
6. Zaradi varnosti uporabnika je uporaba izdelka z napako prepovedana.
7. Opozorilo: Uporaba okvarjenega izdelka je nevarna za zdravje in življenje uporabnika.
8. Obveznosti iz garancije bodo izpolnjene v 14 delovnih dneh, šteto od datuma, ko uporabnik dostavi reklamirani izdelek.
9. Priporočamo, da okvarjeni izdelek očistite, preden ga dostavite v reklamacijo. 10. Priporoča se, da se izdelek, ki se reklamira, med prevozom skrbno zaščiti pred poškodbami (priporoča se, da se izdelek, ki se reklamira, dostavi v originalni embalaži).
10. Garancijski rok se podaljša za čas, ko uporabnik zaradi napake ni mogel uporabljati izdelka, za katerega velja garancija.

Garancija ne izključuje, omejuje ali zadrži pravic uporabnika, ki jih ima v skladu s predpisi o garanciji za napake prodanega blaga.

V skladu s členom 13(1) in (2) Uredbe (EU) 2016/679 Evropskega parlamenta in Sveta z dne 27. aprila 2016 o varstvu posameznikov pri obdelavi osebnih podatkov in o prostem pretoku takih podatkov ter o razveljavitvi Direktive 95/46/ES (v nadaljnjem besedilu: RODO) vas obveščamo

1. Skrbnik vaših osebnih podatkov, podanih v obrazcu, je DEDRA-EXIM sp z o.o. s sedežem v Pruškovu [Pruszków], ul. 3 Maja 8, 05-800 Pruszków, Poljska (v nadaljevanju: "Skrbnik").
2. Vaši podatki bodo obdelovani le za namene izvedbe garancijskega postopka zanapravo v skladu s črko b prvega odst. 6. člena Splošne uredbe o varstvu podatkov EU (v nadaljevanju: »SUVP«). Dajanje podatkov je prostovoljno, a nujno potrebno za izvedbo garancijskega postopka.
3. Vaše podatke bomo obdelovali skozi čas potekanja garancijskega postopka in za namene arhiviranja za primer morebitne potrebe obrambe pred zahtevki do Skrbnika, vendar najdlje do izteka roka njihovega zastaranja.
4. Vaše podatke se sme razkriti samo subjektom, ki obdelujejo podatke za Skrbnika na podlagi pisne pogodbe o zaupanju osebnih podatkov v obdelavo in sicer, med drugim, subjektom, ki izvajajo storitve tehničnega servisa, storitve gostovanja ter vzdrževanja spletnega mesta, IT storitve, izvajalcem kurirskih storitev ipd.. Skrbnikovi dobavitelji so dolžni zagotavljati varnost podatkov ter izpolnjevati zahteve obvezujočih predpisov prava v zvezi z varstvom osebnih podatkov ter ne smejo uporabljati zaupanih jim osebnih podatkov za namene, ki niso določeni v pogodbi s Skrbnikom.

5. Vaši podatki ne bodo obdelovani na avtomatiziran način, v tem na način profiliranja, in ne bodo posredovani v tretjo državo/mednarodni organizaciji.
6. Imate v vsakem trenutku pravico dostopa do svojih podatkov ter pravico do popravka, izbrisa, omejitve obdelave le-teh, pravico do prenosa podatkov na drug subjekt, pravico do ugovora zoper njihovo obdelavo.
7. V vseh zadevah v zvezi z obdelavo vaših osebnih podatkov s strani Skrbnika nas lahko kontaktirate s sporočilom na ta e-poštni naslov: daneosobowe@dedra.pl ;
8. Imate pravico vložiti pritožbo pri organu, ki je v dani državi pristojen za varstvo osebnih podatkov;

BG Съдържание

1. Снимки и чертежи
2. Описание на устройството
3. Предназначение на устройството
4. Ограничение на използването
5. Технически данни
6. Подготовка за работа
7. Включване на устройството
8. Използване на устройството
9. Текуща поддръжка
10. Резервни части и принадлежности
11. Самостоятелно отстраняване на неизправности
12. Завършване на оборудването
13. Информация за потребителите относно изхвърлянето на електрическо и електронно оборудване
14. Гаранционна карта

Превод на оригиналните инструкции

Декларацията за съответствие е приложена към ръководството като отделен документ. При липса на декларация за съответствие, моля, свържете се с Dedra Exim Sp. z o.o.
Общите правила за безопасност са включени в ръководството като отделна книжка.

ПРЕДУПРЕЖДЕНИЕ. **Прочетете всички предупреждения, обозначени със символа, и всички инструкции.**

Неспазването на следните предупреждения и инструкции за безопасност може да доведе до токов удар, пожар или сериозно нараняване.

Запазете всички предупреждения и инструкции за бъдеща употреба.

2. Описание на устройството

Фиг. А: 1. волан 2. ключалка 3. превключвател 4. лост за газта 5. стартер 6. заден предпазител на ножовете 7. странични предпазители на ножовете 8. горивен резервоар 9. маслен резервоар 10. въздушен филтър, 11. запалителна свещ 12. шумозаглушител 13. предавателно отделение 14. разхлабване на ножовете 15. пътно колело

3. Предназначение на устройството

Уредът е предназначен за разрохкване, подравняване и възстановяване на почвата в домашните градини, лехи и цветни лехи.
Допустимо е устройството да се използва при ремонтни и строителни дейности, ремонтни работилници, любителска работа, като се спазват условията за използване и допустимите условия на работа, съдържащи се в инструкциите за експлоатация.

4. Ограничения за използване

Устройството може да се използва само в съответствие с "Разрешените условия на работа" по-долу. То не е предназначено за използване на обществени места като паркове, спортни площадки, горски стопанства. Производителят не носи отговорност за евентуални повреди, причинени от неправилна употреба. Потребителят носи пълна отговорност за такива повреди.
Неразрешените промени в механичната и електрическата конструкция, всякакви модификации, операции по поддръжката, които не са описани в инструкциите за експлоатация, ще се считат за незаконни и ще доведат до незабавна загуба на гаранционни права, а декларацията за съответствие ще стане невалидна.
Неправилното използване или използването в противоречие с инструкциите за експлоатация ще доведе до незабавна загуба на гаранционни права.

Допустими условия на труд
S1 - непрекъсната работа.
Не работете по време на валежи.

5. Технически данни

Модел	**DED8704**
Двигател	LC1P65FE-3
Обем на двигателя [cm3]	159
Мощност на двигателя [kW]	2,7
Обем на резервоара за гориво [l]	1
Капацитет на резервоара за масло [l]	0,55
Максимална скорост[min]$^{-1}$	3000
Работна ширина [mm]	600
Работна дълбочина [mm]	220
Тегло [kg]	39
Емисии на шум	
Ниво на звуково налягане L_{pA} [dB(A)]	78
Неопределеност на измерването (K_{pA}) [dB(A)].	3
Ниво на звукова мощност L_{WA} [dB(A)]	92,6
Неопределеност на измерването (K_{WA}) [dB(A)].	0,199
Гарантирано ниво на звукова мощност L_{WA}	93
Ниво на вибрации на дръжката:	
Дръжката остави$_{h,AG}$ [m/s]^2	3,07
Дръжка вдясно $a_{h,AG}$ [m/s]^2	2,97
Неопределеност на измерването K [m/s2].	1,5

Информация за вибрациите и шума
Комбинираната стойност на вибрациите a_h и неопределеността на измерването са определени в съответствие с EN 709: 1997 и са дадени в таблицата.
Емисиите на шум са определени в съответствие с EN 1553: 1996 Стойностите са дадени в таблицата по-горе.

ВНИМАНИЕ **Шумът може да причини увреждане на слуха, винаги носете защита на слуха, когато работите!**

Декларираната обща стойност на вибрациите е измерена съгласно стандартен метод за изпитване и може да се използва за сравняване на едно оборудване с друго. Обявеното ниво на вибрациите може да се използва и за предварителна оценка на експозицията на вибрации.
Нивото на вибрациите по време на действителното използване на оборудването може да се различава от обявените стойности в зависимост от използването на работните инструменти, по-специално от вида на обработвания детайл, и от необходимостта да се определят мерки за защита на оператора. За да се направи точна оценка на експозицията при действителните условия на използване, трябва да се вземат предвид всички части на работния цикъл, включително периодите, когато машината е изключена или когато е включена, но не се използва за работа.

6. Подготовка за работа

ВНИМАНИЕ **Извършвайте всички подготвителни работи при изключен от електрическата мрежа модул.**

Сглобяване
Почвообработващата машина се доставя в състояние, в което може да бъде частично сглобена от потребителя. Обхват на доставката (фиг. Б): 1 - корпус на машината, 2 - дясна част на кормилото, 3 - лост на съединителя, 4 - ограничител на дълбочината, 5 - опора на кормилото, 6 - ходово колело, 7 - лява част на кормилото.
Затегнете опората на кормилото към тялото. Монтирайте ограничителя на дълбочината. Затегнете кормилото и опората на кормилото към конзолата, затегнете лоста на съединителя към дясното кормило, затегнете лоста на газта към лявото кормило. Затегнете ходовото колело към корпуса на румпела.
Забележка: при транспортиране тръбата на запалителната свещ се отстранява от свещта. Преди стартиране тръбата на запалителната свещ трябва да се постави на запалителната свещ (фиг. В).
Устройството се доставя с празен резервоар за гориво и без масло.

Презареждане с гориво (фиг. Г).
Отвийте капачката на резервоара за гориво (фиг. А, 8) и внимателно налейте гориво (безоловен бензин). Избягвайте да разливате гориво, ако това се случи, избършете и подсушете залятите участъци. Внимание: изпаренията на горивото са запалими, зареждайте гориво далеч от източници на огън. Не пушете, когато доливате гориво. След като долеете горивото в резервоара (до долното ниво на резервоара за гориво, фиг. D), внимателно затворете резервоара.

Доливане на маслото (фиг. Е).
Отвийте резервоара за масло и проверете нивото на маслото. Трябва да има видима следа върху мерителната пръчка (Фиг. Е). Ако има твърде малко масло, внимателно долейте маслото. Използвайте само масло 15W40. След доливане на маслото внимателно затворете резервоара за масло.

Предварителни стъпки
Преди да започнете работа, проверете състоянието на машината за механични повреди (повреден корпус, разхлабени ножове), които биха могли да повлияят на захвата или качеството на извършваната работа. Ако забележите повреден компонент, заменете го с нов или се свържете с най-близкия сервизен център. Ако забележите замърсяване, отстранете го със сгъстен въздух или чиста, суха кърпа.

7. Включване на устройството

ВНИМАНИЕ **Преди да стартирате устройството, е необходимо да извършите стъпките, описани в раздела "Подготовка за работа".**

Въвеждане в експлоатация на устройството
Отключете лоста на превключвателя с щифта, след което натиснете лоста (фиг. Е). Издърпайте дръжката на стартерното въже, двигателят трябва да стартира след 3-5 издърпвания. Ако двигателят не стартира, преместете лоста на стартера (фиг. А, 4) в положение за засмукване (фиг. Ж, максимален замах на лоста). Ако двигателят е горещ за стартиране, преместете лоста в положение FAST (БЪРЗО) или SLOW (БАВНО).
Използвайте лоста за газта, за да настроите желаната скорост (Фигура G). Обърнете внимание на маркировката върху корпуса на лоста за газта. За да изключите уреда, отпуснете лоста за превключване

ВНИМАНИЕ **Когато устройството е изключено, ножовете продължават да се въртят.**

8. Използване на устройството

ВНИМАНИЕ **Работата при дъжд и висока влажност е забранена.**

Преди да стартирате, дръжте устройството здраво за дръжките - при стартиране ножовете ще издърпат устройството напред. След като стартирате, издърпайте уреда назад, за да могат ножовете да проникнат по-дълбоко в почвата. Препоръчително е потребителят да остави

ножовете да издърпат уреда свободно напред и след това да го издърпа обратно със здрав захват. Като оставите свободно да тегли култиватора напред и след това го издърпате обратно върху себе си, се постига най-голяма ефективност на работа.

ВНИМАНИЕ **При наклони винаги застават диагонално на наклона в сигурна и стабилна позиция. Не работете на стръмни наклони.**

9. Текуща поддръжка

ВНИМАНИЕ **Извършвайте всички операции по поддръжката, когато устройството е изключено от електрическото захранване.**

График на проверките

Честота	Дейности
Преди всяко стартиране	• Проверка на нивото на маслото • Проверка за разхлабени части
На всеки 25 часа	• Смяна на маслото • Проверка на нивото на маслото • Почистете въздушния филтър • Отстранете остатъците от трева между остриетата с помощта на твърда четка или тъп инструмент. • Почистете корпуса с мека кърпа • Отстранете по-силните замърсявания с кърпа и сапунена вода.
На всеки 100 часа	Проверете, почистете или сменете запалителните свещи

Почистване на въздушния филтър

Отворете отделението за въздушния филтър (фиг. A, 11), като освободите ключалките. Извадете филтъра, изтръскайте старателно всички останали замърсявания.

Смяна на запалителна свещ

Внимателно затегнете запалителната свещ след поддръжка. Свещта за запалване не трябва да се затяга прекалено слабо (хлабина, която може да се усети под пръста) или прекалено силно (не използвайте удължени лостове или електрически ключове, за да затягате свещта за запалване). Състоянието на запалителната свещ трябва да се проверява редовно. Проверявайте и свързващия кабел на свещта за запалване за износване, напукана или изтъркана изолация. Отвийте и затегнете запалителната свещ на ръка, като използвате предоставения ключ за запалителни свещи. Почистете електродите на запалителната свещ с телена четка. С помощта на шублер проверете разстоянието между електродите, което трябва да бъде между 0,7 и 0,8 mm.

След работа

Поддържайте и съхранявайте устройството чисто. Когато почиствате уреда, наклонете го настрани, така че карбураторът да е отгоре, а заглушителят - отдолу. Отстранете натрупаното замърсяване вътре в корпуса с тъп дървен инструмент или по-дебела пръчка. Обръщайте особено внимание на острите ръбове на ножа - съществува риск от нараняване. Почистете корпуса отгоре и другите компоненти с мека кърпа или със сгъстен въздух. Не използвайте разтворители или почистващи препарати; те могат да повредят компонентите!

Проверка и допълване на смазката в скоростната кутия

Изпускателният болт се намира от дясната страна на корпуса на скоростната кутия. Преди да заредите отново с грес, отстранете комплекта лопатки от вала, за да имате по-добър достъп до винта. Отстранете всички замърсявания от скоростната кутия в областта на винта. След като редукторът бъде почистен, развийте винта с помощта на щуцер. ключ (фиг. D) За да напълните отново смазка, наклонете цялата машина, така че отворът да е отгоре. Допълнете смазката, докато се появи по ръба на отвора. След като смазката е допълнена, завъртете винта и сглобете комплекта ножове.

Съхранение и транспортиране

Когато устройството не се използва, го съхранявайте на място, недостъпно за деца.

●Складирайте уреда с изваден проводник от запалителната свещ, с изпразнен резервоар за гориво.

● По време на транспортиране закрепете устройството с транспортни ремъци и по възможност го транспортирайте в оригиналната опаковка.

10. Резервни части и принадлежности

Предлагат се за закупуване аксесоари:

За закупуване на резервни части и аксесоари се свържете с Dedra Exim Service. Данните за контакт можете да намерите на страница 1 от ръководството.

Когато поръчвате резервни части, посочете номера на партидата от табелката и номера на частта от монтажния чертеж.

По време на гаранционния период ремонтите се извършват в съответствие с условията, посочени в гаранционната карта. Моля, предайте дефектния продукт за ремонт на мястото на покупката (продавачът е длъжен да приеме дефектния продукт), изпратете го в централния сервизен център на Dedra Exim или го изпратете в сервизния център, който е най-близо до вашето местоживеене (списък на сервизните центрове на www.dedra.pl). Моля, приложете попълнената гаранционна карта. След изтичане на гаранционния срок ремонтите се извършват от централния сервиз. Изпратете дефектния продукт до сервизния център (транспортните разходи се заплащат от потребителя).

11. Самостоятелно отстраняване на неизправности

ВНИМАНИЕ **Изключете устройството от електрическата мрежа, преди да започнете самостоятелно да отстранявате неизправности.**

Проблем	Причина	Решение
Двигателят не се стартира	Изпразване на резервоара за гориво Замърсен въздушен филтър Липса на искра в запалителната свещ Наводнен двигател	Напълнете резервоара Почистете въздушния филтър Почистете запалителната свещ или я заменете с нова Отстранете свързващия кабел от запалителната свещ, издърпайте няколко пъти въжето на стартера с отстранен кабел на запалителната свещ
Неравномерна работа на двигателя	Недобре затегнат свързващ кабел Запушен горивопровод или неправилно гориво Запушен отвор в капачката на резервоара за гориво Вода или замърсяване в горивната система Замърсен въздушен филтър	Затегнете здраво свързващия кабел Поръчайте сервизно обслужване на устройството Сменете капачката на резервоара за гориво Източете горивото и напълнете резервоара Почистете въздушния филтър
Двигателят често спира да работи	Твърде дълъг прием на запалителната свещ, повредена запалителна свещ Неправилна настройка на карбуратора Замърсен въздушен филтър	Регулирайте или сменете запалителните свещи Поръчайте сервизно обслужване на устройството Почистете въздушния филтър
Контролът на скоростта не работи правилно	Недобре опънато задвижващо въже Неизправност на задвижването	Регулиране на напрежението на кабела Поръчайте сервизно обслужване на устройството
Прекомерни вибрации	Разхлабени болтове в съединенията	Проверете и затегнете винтовете

12. Завършване на оборудването

1 - тяло на машината, 2 - дясна част на кормилото, 3 - лост на съединителя, 4 - ограничител на дълбочината, 5 - опора на кормилото, 6 - ходово колело, 7 - лява част на кормилото. 8 - комплект винтове и гайки за сглобяване

13. Информация за изхвърляне на отпадъчно оборудване

Потребителят на устройството е длъжен, в съответствие с разпоредбите за опазване на околната среда, да извършва правилно управление на отпадъците в съответствие с националните разпоредби.

Не изхвърляйте износеното или дефектното устройство заедно с битовите отпадъци. Устройството и аксесоарите към него са изработени от различни видове материали, като метал и пластмаса. При необходимост от изхвърляне, повторна употреба или възстановяване на части от устройството, трябва да занесете устройството в специализиран пункт за събиране, където ще бъде прието безплатно. Информация за местоположението на пунктовете за събиране на износените устройства се предоставя от местните власти, например на техните уебсайтове.

Не изхвърляйте в контейнерите за битови отпадъци бензин, масло, отработено масло, смеси от масло-бензин или предмети, замърсени с масло, например парцали. Складирайте използваното масло или предметите, замърсени с него, в съответствие с местните указания и ги занесете в пункт, отговорен за рециклиране.

Използваните опаковки предайте за рециклиране.

Правилното изхвърляне на устройството позволява спестяване на ценни ресурси и да се избегне отрицателни въздействия върху здравето и околната среда в резултат на това, че устройството може да съдържа: опасни вещества, смеси и компоненти.

Неправилното изхвърляне на отпадъци може да доведе до налагане на санкции, предвидени в съответните местни разпоредби.

Гаранционна карта

на

Бензинов ротационен култиватор

Номер на поръчката: DED8704 Номер на партидата: .....

(наричан по-долу "Продуктът")

Дата на закупуване на продукта: .....

Печат на дилъра

Дата и подпис на продавача: .....

Изявление на потребителя:

Потвърждавам, че съм информиран за условията на гаранцията и последствията от неспазването на указанията в инструкцията за експлоатация и гаранционната карта. Запознат съм с условията на тази гаранция, което потвърждавам със саморъчния си подпис:

..... …….....

Дата и място Подпис на потребителя

I. Отговорност за продукта

1. Гарант - Dedra Exim Sp. z o.o. със седалище в Прушков, адрес: гр: 3 Maja 8, 05-800 Pruszków, KRS 0000062517, Окръжен съд на град Варшава във Варшава, XIV икономическо отделение на Националния съдебен регистър, NIP 527-020-49-33, акционерен капитал: 100 980,00 PLN.
2. Съгласно условията на тази гаранционна карта Гарантът гарантира Продукта, произхождащ от дистрибуцията на Гаранта.
3. Отговорността по гаранцията покрива само дефекти, възникнали по причини, присъщи на Продукта в момента на предоставянето му на Потребителя.
4. По силата на гаранцията Потребителят има право на безплатен ремонт на Продукта, при условие че дефектът се е проявил по време на гаранционния период. Методът на ремонт на Продукта (методът на ремонт) е по преценка на Гаранта. Ако Гарантът установи, че ремонтът не е възможен, той си запазва правото да замени дефектния елемент или целия Продукт с бездефектен такъв, да намали цената на Продукта или да се откаже от договора.
По отношение на потребител, който не е потребител по смисъла на Закона от 23 април 1964 г. Граждански кодекс, отговорността на Гаранта за вреди, произтичащи от настоящата гаранция и/или във връзка с нейното сключване и изпълнение, независимо от правния титул, е ограничена до максималната стойност на дефектния Продукт.

II. Гаранционен период

Компоненти на продукта	Продължителност на гаранционната защита
DED8704	24 месеца от датата на закупуване на Продукта, както е посочено в тази гаранционна карта

III. Условия за ползване на гаранцията

Потребителят трябва да представи попълнената гаранционна карта на Продукта и да докаже обстоятелствата на закупуване на Продукта от Потребителя, напр. чрез представяне на касова бележка, фактура и др. За целите на ефективното разглеждане на жалби се препоръчва Потребителят да представи заедно с Продукта всички компоненти, посочени в "Комплектоване на устройството", съдържащо се в Ръководството за потребителя.
2. че потребителят спазва инструкциите в ръководството за експлоатация и в гаранционната карта.
3.Гаранцията обхваща само територията на Република Полша и ЕС.
4.Гаранцията не покрива дефекти на Продукта, произтичащи по-специално от:
a. Неспазване от страна на потребителя на условията, посочени в инструкциите за експлоатация, по-специално по отношение на правилната експлоатация, поддръжка и почистване;
b. Използване на продукти за почистване или поддръжка от страна на потребителя, които не съответстват на инструкциите за експлоатация;
c. Неподходящо съхранение и транспортиране на Продукта от страна на Потребителя;
d. Неразрешени промени и/или изменения на Продукта от страна на Потребителя, които не са били съгласувани с Гаранта;
e. Използването от страна на Потребителя в Продукта на консумативи, които не съответстват на Инструкцията за експлоатация.
5. Потребител, който не е потребител по смисъла на Закона от 23 април 1964 г. Граждански кодекс, губи гаранцията за Продукта, в който:
- серийните номера, обозначенията за дата и табелките с номинални стойности са били отстранени, променени или повредени от потребителя;
- пломбите са били повредени от потребителя или имат следи от манипулация от страна на потребителя.
Внимание: Потребителят трябва да извършва дейностите, свързани с ежедневната експлоатация на Продукта, произтичащи, наред с другото, от Инструкциите за употреба, сам и за своя сметка.

IV. Процедура за подаване на жалби

1. В случай, че се установи, че Продуктът работи неправилно, трябва да се уверите, че всички стъпки, посочени в инструкциите за експлоатация, са извършени правилно, преди да предявите рекламация.
2. Препоръчително е да подадете жалба незабавно, за предпочитане в рамките на 7 дни от забелязването на дефект в Продукта. Потребител, който не е потребител по смисъла на Закона от 23 април 1964 г. Граждански кодекс, губи правата, произтичащи от тази гаранция, ако рекламацията не бъде направена в рамките на 7 дни.
3. Уведомяването за жалба може да се извърши, inter alia, на мястото на закупуване на Продукта, в гаранционното обслужване или писмено на адреса: Dedra Exim Sp. z o.o., ul. 3 Maja 8, 05-800 Pruszków.
4. Потребителят може да подаде жалба, като използва формуляра, достъпен на уебсайта www.dedra.pl. ("Формуляр за гаранционна рекламация").
5. Адресите на гаранционното обслужване за отделните страни са достъпни на www.dedra.pl. Ако няма гаранционен сервиз за дадена страна, препоръчваме да отправяте гаранционни претенции на адрес: Dedra Exim Sp. z o.o. ul. 3 Maja 8, 05-800 Pruszków (Полша).
6. С оглед на безопасността на Потребителя е забранено използването на дефектен Продукт.
7. Внимание: Използването на дефектен Продукт е опасно за здравето и живота на Потребителя.
8. Изпълнението на задълженията по гаранцията ще се осъществи в рамките на 14 работни дни, считано от датата на доставка на декларирания Продукт от Потребителя.
9. Препоръчва се да почистите дефектния Продукт, преди да го предадете за рекламация. Препоръчва се Продуктът за рекламация да бъде внимателно защитен от повреда по време на транспортиране (препоръчва се Продуктът за рекламация да се достави в оригиналната му опаковка).
10. Гаранционният срок се удължава с времето, през което Потребителят не е могъл да използва Продукта, обхванат от гаранцията, поради дефект. Гаранцията не изключва, не ограничава и не спира правата на Потребителя, произтичащи от гаранционните разпоредби, за дефекти на продадените стоки.

В съответствие с член 13, параграфи 1 и 2 от Регламент (ЕС) 2016/679 на Европейския парламент и на Съвета от 27 април 2016 г. относно защитата на физическите лица във връзка с обработването на лични данни и относно свободното движение на такива данни и за отмяна на Директива 95/46/ЕО ("ОРЗД"), с настоящото Ви информираме, че

1. Администраторът на Вашите лични данни, посочени във формуляра е DEDRA-EXIM sp. z o.o. със седалище в Прушков, на ул. 3 Maja 8, 05-800 Прушков (по-нататък: „Администратор”).
2. Вашите лични данни ще се обработват изключително с цел провеждане на гаранционната процедура на устройството съгласно ст. 6 ал. 1 буква “б” от Общия регламент за защита на личните данни (по-нататък: „ОРЗД”) Посочване на данните е доброволно, но е необходимо за провеждане на гаранционната процедура.
3. Вашите лични данни ще се обработват през срока на разглеждането на провеждане на гаранционната процедура и за архивни цели при необходимост от защита от евентуалните претенции към Администратора не по-дълго отколкото до датата на давността им.
4. Вашите лични данни могат да се обявяват изключително на операторите, обработващи данните в полза на Администратора въз основа на писмен договор за възлагане на обработването на личните данни, предоставящи, м.др. услуги по технически сервиз, хостинг или обслужване на уеб-сайта, по IT обслужване, на куриерска служба. Доставчиците на Администратора са задължени да осигурят защита на личните данни и да отговарят на изискванията на действащото законодателство, свързано със защита на личните данни и не могат да използват доверените им лични данни за целите, различни от определените в договор с Администратора.
5. Вашите данни няма да бъдат обработвани по автоматизиран начин, в това число във формата на профилиране, и няма да се предоставят в трета страна/международна организация.
6. Имате право на достъп до съдържанието на личните си данни и право всеки момент да ги коригирате, изтриете, ограничите обработването им, право да прехвърляте данните, право да подадете възражение.
7. По всякакви въпроси, свързани с обработването на Вашите лични данни от Администратора можете да се свържете на електронен адрес: daneosobowe@dedra.pl.;
8. Имате право да подадете жалба до органа, компетентен относно въпросите за защита на личните данни;

UA Зміст

1. Фотографії та малюнки
2. Опис пристрою
3. Призначення пристрою
4. Обмеження використання
5. Технічні дані
6. Підготовка до роботи
7. Увімкнення пристрою
8. Використання пристрою
9. Поточне обслуговування
10. Запасні частини та аксесуари
11. Самостійне усунення несправностей
12. Комплектування обладнання
13. Інформація для користувачів щодо утилізації електричного та електронного обладнання
14. Гарантійний талон

Переклад оригінальної інструкції

Декларація відповідності додається до інструкції окремим документом. У разі відсутності декларації відповідності, будь ласка, зверніться до компанії Dedra Exim Sp. z o.o.
Загальні правила безпеки включені в посібник окремим буклетом.

ПОПЕРЕДЖЕННЯ. **Прочитайте всі попередження, позначені цим символом, та всі інструкції.**

Недотримання наведених нижче попереджень та інструкцій з техніки безпеки може призвести до ураження електричним струмом, пожежі або серйозних травм.

Зберігайте всі попередження та інструкції для подальшого використання.

2. Опис пристрою

Рис. А: 1. кермо 2. замок вимикача 3. вимикач 4. важіль дросельної заслінки 5. стартер 6. задній захисний кожух 7. бічні захисні кожухи 8. паливний бак 9. масляний бак 10. повітряний фільтр, 11. свічка запалювання 12. глушник 13. відсік трансмісії 14. розпушувальні ножі 15. дорожнє колесо

3. Призначення пристрою

Агрегат призначений для розпушування, вирівнювання та рекультивації ґрунту на присадибних ділянках, грядках і клумбах.
Допускається використання пристрою в ремонтно-будівельних роботах, ремонтних майстернях, аматорських роботах, при дотриманні умов використання і допустимих умов праці, викладених в інструкції з експлуатації.

4. Обмеження у використанні

Пристрій можна використовувати лише відповідно до "Дозволених умов експлуатації", наведених нижче. Він не призначений для використання в громадських місцях, таких як парки, спортивні майданчики, лісові масиви. Виробник не несе відповідальності за будь-яку шкоду, спричинену неналежним використанням. Відповідальність за таку шкоду несе виключно користувач.
Несанкціоновані зміни механічної та електричної конструкції, будь-які модифікації, операції з технічного обслуговування, не описані в інструкції з експлуатації, вважаються незаконними і призводять до негайної втрати гарантійних прав, а декларація про відповідність стає недійсною.
Неправильне використання або використання не відповідно до інструкції з експлуатації призведе до негайної втрати гарантійних прав.

Допустимі умови праці
S1 - безперервна робота.
Не працюйте під час опадів.

5. Технічні дані

Модель	**DED8704**
Двигун	LC1P65FE-3
Об'єм двигуна [см3]	159
Потужність двигуна [кВт]	2,7
Об'єм паливного бака [л]	1
Ємність масляного бака [л]	0,55
Максимальна швидкість[хв]$^{-1}$	3000
Робоча ширина [мм]	600
Робоча глибина [мм]	220
Вага [кг]	39
Викиди шуму	
Рівень звукового тиску L_{pA} [дБ(А)]	78
Невизначеність вимірювання (K_{pA}) [дБ(А)].	3
Рівень звукової потужності L_{WA} [дБ(А)]	92,6
Невизначеність вимірювання (K_{WA}) [дБ(А)].	0,199
Гарантований рівень звукової потужності	93
Рівень вібрації ручки:	
Ручка зліва$_{h,AG}$ [м/с]^2	3,07
Ручка праворуч $a_{h,AG}$ [м/с]^2	2,97
Невизначеність вимірювання K [м/с2].	1,5

Інформація про вібрації та шум

Комбіноване значення вібрацій a_h і невизначеність вимірювання були визначені відповідно до EN 709: 1997 і наведені в таблиці.
Рівень шуму визначався відповідно до стандарту EN 1553: 1996, значення наведені в таблиці вище.

ПРИМІТКА **Шум може призвести до пошкодження слуху, завжди використовуйте засоби захисту органів слуху під час роботи!**

Заявлене значення загальної вібрації було виміряно відповідно до стандартного методу випробувань і може використовуватися для порівняння одного обладнання з іншим. Заявлений рівень вібрації також може бути використаний для попередньої оцінки впливу вібрації.
Рівень вібрації під час фактичного використання обладнання може відрізнятися від заявлених значень, залежно від використання робочих інструментів, зокрема типу заготовки, та необхідності визначення заходів для захисту оператора. Для точної оцінки впливу в реальних умовах використання необхідно враховувати всі частини робочого циклу, включаючи періоди, коли верстат вимкнений або коли він увімкнений, але не використовується для роботи.

6. Підготовка до роботи

ПРИМІТКА **Всі підготовчі роботи виконуйте, відключивши пристрій від мережі електроживлення.**

Збірка

Ґрунтообробний розпушувач поставляється в стані, що підлягає частковій збірці користувачем. Комплект поставки (рис. Б): 1 - корпус машини, 2 - права частина керма, 3 - важіль зчеплення, 4 - обмежувач глибини, 5 - опора керма, 6 - ходове колесо, 7 - ліва частина керма.
Затягніть опору керма до корпусу. Встановіть обмежувач глибини. Прикрутіть кермо і стійку керма до кронштейна, прикрутіть важіль зчеплення до правого керма, прикрутіть важіль дросельної заслінки до лівого керма. Затягніть ходове колесо до корпусу румпеля.
Примітка: для транспортування свічковий шланг знімається зі свічки запалювання. Перед початком роботи свічкову трубку необхідно надіти на свічку запалювання (мал. С).
Агрегат поставляється з порожнім паливним баком і без мастила.

Заправка (рис. D).

Відкрутіть кришку паливного баку (мал. А, 8) і обережно залийте паливо (неетилований бензин). Уникайте проливання палива, якщо це сталося, витріть і висушіть залиті місця. Увага: пари пального легкозаймисті, заправляйте паливо подалі від джерел вогню. Не паліть під час заправки. Після того, як ви залили паливо в бак (до нижнього рівня паливної горловини, мал. D), ретельно закрийте бак кришкою.

Доливаємо масло (рис. Д).

Відкрутіть масляний бак, перевірте рівень масла. На щупі повинен бути видимий слід (рис. Е). Якщо оливи занадто мало, обережно долийте її. Використовуйте тільки оливу 15W40. Після доливання оливи обережно закрийте масляний бак.

Попередні кроки

Перед початком роботи перевірте стан машини на наявність механічних пошкоджень (пошкоджений корпус, розхитані ножі), які можуть вплинути на захоплення або якість виконуваної роботи. Якщо ви помітили пошкоджений компонент, замініть його новим або зверніться до найближчого сервісного центру. Якщо ви помітили забруднення, видаліть його стисненим повітрям або чистою сухою ганчіркою.

7. Увімкнення пристрою

ПРИМІТКА **Перед запуском пристрою необхідно виконати дії, описані в розділі "Підготовка до роботи".**

Введення пристрою в експлуатацію

Розблокуйте важіль вимикача за допомогою штифта, потім натисніть на важіль (мал. F). Потягніть за ручку шнура стартера, двигун повинен запуститися після 3-5 потягувань. Якщо двигун не запускається, переведіть важіль стартера (мал. А, 4) в положення всмоктування (мал. G, максимальний хід важеля). Якщо двигун гарячий, щоб запустити його, переведіть важіль у положення "ШВИДКО" або "ПОВІЛЬНО".
За допомогою важеля дросельної заслінки встановіть потрібну швидкість (рис. G). Зверніть увагу на маркування на корпусі важеля дросельної заслінки. Щоб вимкнути пристрій, відпустіть важіль вимикача

ПРИМІТКА **Коли пристрій вимкнено, ножі все ще можуть обертатися.**

8. Використання пристрою

ПРИМІТКА **Забороняється працювати під час дощу та при підвищеній вологості.**

Перед початком роботи міцно тримайте пристрій за ручки - ножі будуть тягнути пристрій вперед під час запуску. Після запуску потягніть пристрій назад, щоб ножі могли глибше заглибитися в ґрунт. Рекомендується, щоб користувач дозволив ножам вільно тягнути пристрій вперед, а потім потягнув його назад, міцно тримаючи. Найбільша ефективність роботи досягається при вільному русі культиватора вперед, а потім потягуванні на себе назад.

ПРИМІТКА **На нахилах завжди стояти по діагоналі до нахилу в безпечному, стійкому положенні. Не працюйте на крутих схилах.**

9. Поточне обслуговування

ПРИМІТКА **Виконуйте всі операції з технічного обслуговування, відключивши пристрій від електромережі.**

Графік перевірок

Частота	Діяльність
Перед кожним запуском	• Перевірте рівень масла • Перевірте, чи не ослаблені деталі
Кожні 25 годин	• Замініть масло • Перевірте рівень масла • Очистіть повітряний фільтр • Видаліть залишки трави між ножами за допомогою жорсткої щітки або тупого інструменту • Очистіть корпус м'якою тканиною • Сильні забруднення видаліть ганчіркою з мильним розчином.
Кожні 100 годин	Перевірте, почистіть або замініть свічки запалювання

Очищення повітряного фільтра

Відкрийте відсік повітряного фільтра (рис. А, 11), відпустивши засувки. Вийміть фільтр, ретельно витрусіть бруд, що залишився.

Заміна свічки запалювання

Після технічного обслуговування ретельно затягніть свічку запалювання. Свічка не повинна бути затягнута занадто слабко (слабина, яка відчувається під пальцем) або занадто туго (не використовуйте подовжені важелі або електричні ключі для затягування свічки). Стан свічки запалювання необхідно регулярно перевіряти. Також перевірте з'єднувальний кабель свічки на наявність зносу, тріщин або пошкодження ізоляції. Викрутіть і закрутіть свічку вручну, використовуючи свічковий ключ,

що входить до комплекту поставки. Очистіть електроди свічки за допомогою дротяної щітки. За допомогою щупа перевірте відстань між електродами, яка повинна становити від 0,7 до 0,8 мм.

Після роботи

Утримуйте та зберігайте пристрій у чистоті. Під час чищення нахиліть пристрій набік так, щоб карбюратор був зверху, а глушник знизу. Видаліть накопичений бруд всередині корпусу тупим дерев'яним інструментом або товстою палицею. Звертайте особливу увагу на гострі краї ножа - існує ризик поранення. Очистіть корпус зверху та інші компоненти м'якою тканиною або стисненим повітрям. Не використовуйте розчинники або миючі засоби, вони можуть пошкодити компоненти!

Перевірка та заміна мастила в коробці передач

Зливний болт знаходиться з правого боку корпусу редуктора. Перед тим, як заливати мастило, зніміть набір лопатей з валу, щоб мати кращий доступ до гвинта. Видаліть будь-яке сміття з редуктора в районі гвинта. Після очищення редуктора відкрутіть гвинт за допомогою шестигранного ключа (рис. D). Щоб залити мастило, нахиліть всю машину так, щоб отвір був зверху. Доливайте мастило до тих пір, поки воно не з'явиться по краях отвору. Після того, як мастило буде заповнене, закрутіть гвинт і знову встановіть набір ножів.

Зберігання та транспортування

Коли пристрій не використовується, зберігайте його в недоступному для дітей місці.
Зберігайте прилад зі знятим дротом зі свічки запалювання, з порожнім паливним баком.
Під час транспортування закріпіть пристрій транспортними ременями і, якщо можливо, транспортуйте його в оригінальній упаковці.

10. Запасні частини та аксесуари

Аксесуари можна придбати:

Для придбання запасних частин та аксесуарів, будь ласка, зв'яжіться з компанією Dedra Exim Service. Контактні дані можна знайти на сторінці 1 цього посібника.
При замовленні запасних частин, будь ласка, вказуйте номер партії на заводській табличці та номер деталі зі складального креслення.
Протягом гарантійного терміну ремонт здійснюється відповідно до умов, зазначених у гарантійному талоні. Будь ласка, передайте несправний виріб для ремонту за місцем придбання (продавець зобов'язаний прийняти несправний виріб), надішліть його до центрального сервісного центру Dedra Exim або до найближчого сервісного центру за місцем проживання (список сервісних центрів на сайті www.dedra.pl). Будь ласка, додайте заповнений гарантійний талон. Після закінчення гарантійного терміну ремонт здійснюється центральним сервісним центром. Надішліть несправний виріб до сервісного центру (витрати на пересилку оплачує користувач).

11. Самостійне усунення несправностей

ПРИМІТКА **Перед самостійним усуненням несправностей від'єднайте пристрій від джерела живлення.**

Проблема	Тому що	Рішення
Двигун не запускаєтьс я	Порожній паливний бак Забруднений повітряний фільтр Немає іскри на свічці запалювання Затоплений двигун	Наповніть бак Очищення повітряного фільтра Почистіть свічку запалювання або замініть на нову Зніміть з'єднувальний кабель зі свічки запалювання, кілька разів потягніть за трос стартера зі знятим дротом свічки запалювання
Нерівномір на робота двигуна	Погано затягнутий з'єднувальний кабель Забитий паливопровід або неправильне паливо Заблоковано отвір у кришці паливного бака Вода або забруднення в паливній системі Забруднений повітряний фільтр	Міцно затягніть з'єднувальний кабель Проведіть технічне обслуговування пристрою Замініть кришку паливного баку Злийте паливо і заправте бак Очищення повітряного фільтра
Двигун часто перестає працювати	Занадто довгий впуск свічки запалювання, несправна свічка запалювання Неправильне регулювання карбюратора Забруднений повітряний фільтр	Відрегулюйте або замініть свічки запалювання Проведіть технічне обслуговування пристрою Очищення повітряного фільтра
Регулюван ня швидкості не працює належним чином	Погано натягнутий приводний кабель Несправність приводу	Відрегулюйте натяг троса Віддайте пристрій на технічне обслуговування
Надмірна вібрація	Ослаблені болти на з'єднаннях	Перевірте та затягніть гвинти

12. Комплектування обладнання

1 - корпус машини, 2 - права частина керма, 3 - важіль зчеплення, 4 - обмежувач глибини, 5 - опора керма, 6 - ходове колесо, 7 - ліва частина керма. 8 - комплект гвинтів і гайок для монтажу

13. Інформація про утилізацію відпрацьованого обладнання

Користувач пристрою, відповідно до норм охорони навколишнього середовища зобов'язаний проводити належне поводження з відходами відповідно до національних норм.
Заборонено викидати використані або несправні пристрої разом з побутовим сміттям. Пристрій і його аксесуари складаються з різних матеріалів, таких як: метал чи пластик. Правильна повіденка, при необхідності утилізації, повторно використати або відновити частин пристрою, пристрій необхідно віднести до спеціалізованого пункту прийому, де його приймуть безкоштовно. Іформацію ро розташування пунктів та збору відпрацьованого обладнання надають місцеві органи влади, наприклад на своїх веб-сторінках.
Не викидайте до сміття, бензин, масло, відпрацьоване масло, масляно - бензинові суміші або предмети забруднені маслом у побутові контейнери для сміття, наприклад: ганчірки. Зберігати відпрацьоване масло або предмети, забруднені ним, відповідно до місцевих інструкцій і доставляти їх до пункту відповідно для переробки.
Використану упаковуку – утилізуйте.
Правильна утилізація пристрою дозволяє зберегти цінні ресурси та уникнути негативного вплив на здоров'я та навколишнє середовище внаслідок можливої присутності в обладанні небезпечих речовин, сумішей і речовин.
За незалежну утилізацію відходів передбачені штрафні санкції, передбачені у відповідних локальних правилах.

Гарантійний талон

Бензиновий роторний культиватор

Номер замовлення: DED8704 Номер лоту: .....

(далі - Продукт)

Дата придбання продукту: .....

Печатка дилера

Дата та підпис продавця: .....

Заява користувача:

Я підтверджую, що ознайомлений з умовами гарантії та наслідками недотримання вказівок, викладених в інструкції з експлуатації та гарантійному талоні. Я ознайомлений з умовами цієї гарантії, що підтверджую власним підписом:

....
Дата і місце Підпис користувача

I. Відповідальність за Продукт

1. Поручитель - Dedra Exim Sp. z o.o. з місцезнаходженням в м. Прушкув, адреса: ul. 3 Maja 8, 05-800 Pruszków, KRS 0000062517, Окружний суд столичного міста Варшави у Варшаві, XIV Економічний відділ Національного судового реєстру, NIP 527-020-49-33, статутний капітал: 100 980,00 ЗЛОТИХ.
2. Відповідно до умов, викладених у цьому гарантійному талоні, Гарант надає гарантію на Виріб, що походить з дистриб'юторської мережі Гаранта.
3. Відповідальність за гарантією поширюється лише на дефекти, що виникли з причин, притаманних Продукту на момент його передачі Користувачеві.
4. Користувач, на підставі гарантії, має право на безкоштовний ремонт Продукту за умови, що дефект став очевидним протягом гарантійного терміну. Спосіб ремонту Продукту (метод ремонту) визначається на розсуд Гаранта. Якщо Гарант визнає ремонт неможливим, він залишає за собою право замінити дефектний елемент або весь Виріб на бездефектний, знизити ціну Виробу або відмовитися від виконання договору.
По відношенню до Користувача, який не є споживачем у розумінні Закону від 23 квітня 1964р. Цивільного кодексу, відповідальність Гаранта за збитки, що виникли внаслідок цієї гарантії та/або у зв'язку з її укладенням та виконанням, незалежно від правового титулу, обмежується максимальною вартістю дефектного Продукту.

II. Гарантійний термін

Компоненти продукту	Тривалість гарантійного захисту
DED8704	24 місяці з дати придбання Продукту, як зазначено в цьому гарантійному талоні

III. Умови для отримання гарантії

Користувач повинен пред'явити заповнений гарантійний талон на Виріб та обґрунтувати обставини придбання Виробу Користувачем, наприклад, пред'явивши чек, рахунок-фактуру тощо. З метою ефективного розгляду рекламації рекомендується, щоб Користувач надав разом з Виробом всі компоненти, зазначені в розділі "Комплектація пристрою", що міститься в Посібнику користувача.
2. що Користувач дотримується рекомендацій, викладених в інструкції з експлуатації та гарантійному талоні.
3.Гарантія поширюється лише на територію Республіки Польща та ЄС.

4.Гарантія не поширюється на дефекти Продукту, що виникають, зокрема, внаслідок:
a. Недотримання Користувачем умов, викладених в Інструкції з експлуатації, зокрема щодо правильної експлуатації, технічного обслуговування та чищення;
b. Використання Користувачем засобів для чищення або технічного обслуговування, які не відповідають вимогам Інструкції з експлуатації;
c. Неналежне зберігання та транспортування Продукту Користувачем;
d. Несанкціоновані зміни та/або модифікації Продукту Користувачем, які не були узгоджені з Гарантом;
e. Використання Користувачем у Виробі витратних матеріалів, що не відповідають вимогам Інструкції з експлуатації.
5. Користувач, який не є споживачем у розумінні Закону від 23 квітня 1964р. Цивільного кодексу, втрачає гарантію на Продукт, в якому:
- серійні номери, позначення дати та паспортні таблички були видалені, змінені або пошкоджені користувачем;
- пломби були пошкоджені користувачем або мають ознаки втручання користувача.
6.Увага: Користувач зобов'язаний самостійно і за власний рахунок виконувати дії, пов'язані з повсякденною експлуатацією Виробу, що випливають, зокрема, з Інструкції з експлуатації, самостійно і за власний рахунок.

IV. Процедура розгляду скарг

1. Якщо Ви виявите, що Виріб працює неправильно, перед тим, як пред'явити претензію, Ви повинні переконатися, що всі кроки, зазначені в Інструкції з експлуатації, були виконані правильно, перш ніж пред'являти претензію.
2. Рекомендується подавати рекламацію негайно, бажано протягом 7 днів з моменту виявлення дефекту Продукту. Користувач, який не є споживачем у розумінні Закону від 23 квітня 1964р. Цивільного кодексу, втрачає права, що випливають з цієї гарантії, якщо рекламація не буде подана протягом 7 днів.
3. Повідомлення про рекламацію можна подати, зокрема, в місці придбання Продукту, в гарантійному сервісі або в письмовій формі на вказану адресу: Dedra Exim Sp. z o.o., ul. 3 Maja 8, 05-800 Pruszków.
4. Користувач може подати рекламацію, використовуючи форму, доступну на веб-сайті www.dedra.pl. ("Бланк рекламації").
5. Адреси гарантійного обслуговування для окремих країн можна знайти на сайті www.dedra.pl. Якщо для певної країни немає гарантійного сервісу, рекомендується звертатися з гарантійними претензіями за адресою: Dedra Exim Sp. z o.o. ul. 3 Maja 8, 05-800 Pruszków (Польща).
6. З метою безпеки Користувача використання дефектного Продукту заборонено.
7. Попередження: Використання несправного Виробу є небезпечним для здоров'я та життя Користувача.
8. Виконання зобов'язань за гарантією відбудеться протягом 14 робочих днів, рахуючи від дати доставки Користувачем заявленого Продукту.
9. Перед тим, як відправити дефектний Виріб для рекламації, рекомендується його почистити. Виріб, що підлягає рекламації, рекомендується ретельно захищати від пошкоджень під час транспортування (рекомендується доставляти Виріб, що підлягає рекламації, в оригінальній упаковці).
10. Гарантійний термін продовжується на час, протягом якого Користувач не міг використовувати Продукт, на який поширюється гарантія, через дефект.
Гарантія не виключає, не обмежує і не призупиняє права Користувача, передбачені положеннями про гарантійні зобов'язання щодо дефектів проданих товарів.
Відповідно до статті 13(1) та (2) Регламенту (ЄС) 2016/679 Європейського Парламенту та Ради від 27 квітня 2016 року про захист фізичних осіб у зв'язку з обробкою персональних даних і про вільний рух таких даних та про скасування Директиви 95/46/ЄС (далі: "RODO"), повідомляємо Вам наступне

1. Контролером ваших персональних даних, вказаних у формі, є компанія DEDRA-EXIM sp. z o.o., зареєстрована за адресою: вул. 3 Мая, 8, 05-800, Прушкув (далі: «Контролер»).
2. Ваші дані будуть оброблятися виключно з метою виконання гарантійної процедури для пристрою згідно з літ. b п. 1. ст. 6 Загального регламенту захисту даних (далі: «ЗРЗД») Надання даних є добровільним, але необхідним для виконання гарантійної процедури.
3. Ваші дані будуть оброблятися протягом періоду виконання гарантійної процедури та з метою архівування на випадок необхідності захисту від можливих претензій до Контролера, але не довше закінчення терміну позовної давності.
4. Ваші дані можуть бути розкриті тільки суб'єктам, які обробляють дані від імені Контролера, на підставі письмового договору про доручення на обробку персональних даних, що передбачає, зокрема, технічне обслуговування, хостинг або обслуговування веб-сайту, IT-сервіс, кур'єрську компанію. Постачальники Контролера зобов'язані забезпечувати безпеку даних і дотримуватися вимог чинного законодавства щодо захисту персональних даних і не можуть використовувати довірені їм персональні дані в цілях, відмінних від зазначених у договорі з Контролером.
5. Ваші персональні дані не будуть оброблятися автоматизовано, зокрема, не будуть профілюватися, а також не будуть передаватися у треті країни/міжнародні організації.
6. Ви маєте право на доступ до своїх персональних даних та право на їхнє виправлення, видалення, обмеження обробки, право на передачу даних, право на відмову від обробки, у будь-який момент;
7. З усіх питань, пов'язаних з обробкою Контролером ваших персональних даних, ви можете звернутися до Контролера за адресою e-mail: daneosobowe@dedra.pl.;
8. Ви маєте право подати скаргу до відповідного наглядового органу із захисту персональних даних;

HRSadržaj

1. Slike i crteži
2. Opis uređaja
3. Namjena uređaja
4. Ograničena uporaba
5. Tehnički podaci
6. Priprema za rad
7. Uključivanja uređaja
8. Korištenje uređaja
9. Tekuće aktivnosti opsluživanja
10. Zamjenski dijelovi i pribor
11. Samostalno uklanjanje kvarova
12. Sastavni dijelovi uređaja
13. Informacija za korisnike o zbrinjavanju električnih i elektronskih alata
14. Jamstveni list

Prijevod originalnih uputa

Izjava o sukladnosti je priložena uputama kao zaseban dokument. U slučaju nedostatka Izjave o sukladnosti, obratite se servisu Dedra Exim Sp. z o.o.
Opći propisi o sigurnosti su priloženi uputama kao posebna knjižica.

UPOZORENJE. Pročitajte sva upozorenja označena simbolom i sve upute. Zbog nepoštivanje dolje navedenih upozorenja i sigurnosnih napomena može doći do strujnog udara, požara ili ozbiljnih povreda korisnika.

Zadržite sva upozorenja i upute radi naknadne uporabe .

2. Opis uređaja

Crtež A: 1. Volan 2. Blokada prekidača 3. Prekidač, 4. Ručica gasa 5. Pokretač 6. Stražnji štitnik za noževe 7. Bočni štitnici za noževe 8. Punjenje goriva 9. Otvor za ulje 10. Filter zraka, 11. Svjećica za paljenje 12. Prigušivač, 13. Komora prijenosa 14. Noževi za rahljenje 15. Kotač

3. Namjena uređaja

Uređaj je namijenjen za rahljenje, ravnanje i rekultivaciju tla u kućnim vrtovima, gredicama i cvjetnjacima.
Dozvoljeno je koristiti uređaj prilikom obavljanja renovacijskih i građevinskih radova, u servisnim radionicama, pri amaterskim radovima uz poštivanje uvjeta korištenja i dopuštenih radnih uvjeta naznačenih u uputama za uporabu.

4. Ograničena uporaba

Uređaj se može koristiti samo u skaldu s niže navedenim „Dopuštenim uvjetima rada".Uređaj nije namijenjen za korištenje na javnim površinama kao što su parkovi, sportski tereni, šume. Proizvođač ne odgovara za štete uzrokovane nenamjenskom uporabom. Za ovakva oštećenja odgovara isključivo korisnik.
Samoinicijativne promjene u mehaničkoj i električkoj konstrukciji, sve ingerencije u uređaj, a isto tako korištenje uređaja na način koji nije opisan u uputama, smatraju se neovlaštenim djelovanjem i uzrokuju trenutačni gubitak jamstvenih prava, a izjava o usklađenosti u tom slučaju postaje nevažeća.
Zbog nenamjenske uporabe ili korištenja uređaja na način koji nije usklađen s uputama za uporabu dolazi do trenutačnog gubitka jamstvenih prava.

Dopušteni radni uvjeti
S1 – neprekidan rad.
Ne radite s uređajem po lošim vremenskim uvjetima.

5. Tehnički podaci

Model	**DED8704**
Motor	LC1P65FE-3
Obujam motora [cm^3]	159
Snaga motora [kW]	2,7
Kapacitet spremnika goriva [l]	1
Kapacitet spremnika ulja [L]	0,55
Maksimalna brzina rotacije [min^{-1}]	3000
Radna širina [mm]	600
Radna dubina [mm]	220
Masa [kg]	39
Emisije buke	
Razina zvučnog pritiska L_{pA} [dB(A)]	78
Mjerna nesigurnost (K_{pA}) [dB(A)]	3
Razina zvučne snage L_{WA} [dB(A)]	92,6
Mjerna nesigurnost (K_{WA}) [dB(A)]	0,199
Zajamčena razina zvučne snage L_{WA} [dB(A)]	93
Razina vibracije na rukohvaci:	
Lijeva ručka $a_{h,AG}$ [m/s^2]	3.07
Desna ručka $a_{h,AG}$ [m/s2]	2.97
Mjerna nesigurnost K [m/s^2]	1,5

Informacija o vibracijama i buci

Uključna vrijednost vibracija a_h i mjerna nesigurnost su određene u skladu s normom EN 709: 1997 i navedene u tablici.
Emisija buke je određena u skladu s EN 1553: 1996 vrijednosti su navedene u tablici.

NAPOMENA **Zbog buke može doći do oštećivanje sluha i zato tijekom rada uvijek nosite sredstva za zaštitu sluha!**

Deklarirana ukupna vrijednost vibracija izmjerena je u skladu sa standardnom metodom ispitivanja i može se koristiti za međusobno uspoređivanje uređaja. Navedena razina vibracija može se koristiti za prvu procjenu izlaganja na vibracije.
Razina vibracija tijekom stvarnog korištenja uređaja može se razlikovati od deklariranih vrijednosti, ovisno o načinu korištenja radnih alata, posebice o vrsti obrađivanog materijala i potrebi određivanja sredstava za zaštitu operatera.

Kako biste precizno procijenili izlaganje opasnostima u stvarnim uvjetima rada, treba uzeti u obzir sve dijelove operativnog djelovanja, također i razdoblje kad je uređaj isključen i kad je uključen ali se ne koristi za rad.

6. Priprema za rad

NAPOMENA **Sve pripremne aktivnosti obavljajte kad je uređaj isključen iz izvora napajanja.**

Montaža

Freza se isporučuje u djelomično sastavljenom stanju. Opseg isporuke (crtež B): 1 - kućište uređaja, 2 - desni dio upravljača, 3 - poluga spojke, 4 - graničnik dubine, 5 - nosač upravljača, 6 - kotač, 7 - lijevi dio upravljača.
Na kućište uvrnite nosač upravljača. Postavite graničnik dubine. Na nosač uvrnite upravljač i ručku, na desnu ručku upravljača pritegnite polugu spojke, na lijevu ručku upravljača pritegnite ručicu gasa. Kotač spojite na kućište freze
Napomena: tijekom transporta sa svjećice je uklonjena cijev svjećice. Prije pokretanja uređaja, stavite cijev na svijeću (crtež C)
Uređaj se isporučuje s praznim spremnikom goriva i bez ulja.

Nadopuna goriva (crtež D)

Odvijte čep spremnika goriva (crtež A, 8) i pažljivo ulijte gorivo (bezolovni benzin). Izbjegavajte prolijevanje goriva, ako dođe do prolijevanja, obrišite i osušite mjesta na koje je gorivo proliveno. Pozor: pare goriva su zapaljive, gorivo nadopunjujte podalje od izvora vatre. Dok lijete gorivo nemojte pušiti cigarete. Nakon punjenja spremnika (do donje razine u spremniku goriva, slika D), spremnik pažljivo zatvorite.

Punjenje ulja (crtež E).

Otvorite spremnik za ulje, provjerite razinu ulja. Na bajonetu bi trebao ostati vidljivi trag (crtež E). Ako ulja nema dovoljno, oprezno dolijte ulje. Koristite isključivo ulje 15W40. Nakon što dolijete ulje, pažljivo zatvorite spremnik.

Pripremne aktivnosti

Prije početka rada uređaj kontrolirajte na mehanička oštećenja (oštećeno kućište, noževi za rahljenje) koja bi mogla negativno utjecati na držanje alata ili kvalitetu obavljanih radova. Ako ustanovite da je neki dio oštećen, zamijenite ga s novim ili odnesite u najbližu servisnu radionicu. Ako primijetite prljavštinu uklonite ju zrakom pod pritiskom ili čistom suhom krpicom.

7. Uključivanja uređaja

NAPOMENA **Prije pokretanja uređaja obavezno obavite aktivnosti opisane u poglavlju „Priprema za rad".**

Pokretanje uređaja

Polugu prekidača deblokirajte šiljkom, a zatim pritisnite polugu (crtež F). Povucite ručku sajle za pokretanje, motor bi se trebao pokrenuti nakon 3-5 povlačenja. Ako se motor ne pokreće, ručicu gasa (slika A, 4) postavite u položaj čoka (slika G, maksimalno nagnuta poluga). Ako je motor vruć, za pokretanje ručicu postavite u položaj FAST ili SLOW.
Pomoću ručice gasa postavite željenu brzinu (crtež G). Obratite pozornost na oznake na kućištu ručice gasa. Kako biste uređaj isključili, pustite polugu prekidača

NAPOMENA **Ako je poluga u položaju STOP, motor će raditi, no noževi se svejedno neće okretati.**

NAPOMENA **Nakon isključivanja uređaja noževi se još uvijek mogu okretati.**

8. Korištenje uređaja

NAPOMENA **Zabranjeno je koristiti uređaj kad pada kiša ili na velikoj vlazi.**

Prije pkretanja uređaj čvrsto držite za rukohvate- prilikom pokretanja noževi će uređaj pogurati prema naprijed. Nakon pokretanja uređaj povucite prema natrag kako bi noževi ušli dublje u tlo. Preporučamo da korisnik omogući noževima da slobodno guraju uređaj prema naprijed a zatim da čvrstim pokretom privuče uređaj prema sebi. Slobodnim puštanjem kopačice prema naprijed i naknadnim povlačenjem prema sebi postižete najveću radnu učinkovitost.

NAPOMENA **Na padinama uvijek stojte dijagonalno kako biste zauzeli stabilni položaj. S uređajem ne radite na većim padinama.**

9. Tekuće aktivnosti opsluživanja

NAPOMENA **Sve servisne aktivnosti obavljajte kad je uređaj isključen iz izvora napajanja.**

Raspored održavanja

Frekvencija	Aktivnosti
Prije svake uporabe uređaja:	• Provjera stanja ulja • Provjerite nisu li dijelovi labavi
Svaka 25 sati	• Promijenite ulje • Provjera stanja ulja • Očistite zračni filtar • Čvrstom četkom ili neoštrim alatom uklonite travu koje je ostala između noževa • Kućište očistite mekom krpom • Tvrdokornu prljavštinu uklonite pomoću krpe i vode s deterdžentom
Svaka 100 sati	Provjerite, očistite ili zamijenite svjećicu

Čišćenje filtera zraka

Otvorite komoru filtra zraka (slika A, 11) nakon što oslobodite zasun. Uklonite filtar, temeljito istresite nakupljenu prljavštinu.

Zamjena svjećice

Nakon radova održavanja oprezno zategnite svjećicu. Svjećicu nemojte zategnuti odveć labavo (labavost se može osjetiti pod prstom) niti prečvrsto (za zatezanje svjećice nemojte koristiti produžene poluge niti električne ključeve). Redovito provjeravajte stanje svjećice. Provjeravajte i stanje priključnog kabela, pazeći da nije istrošen i nema li puknutu ili izlizanu izolaciju. Svjećicu odvijte i zategnite rukom, pomoću isporučenog ključa za svjećice. Elektrode svjećice očistite žičanom četkom. Pomoću mjernih listića provjerite udaljenost između elektroda – ova udaljenost mora biti između (0,7 - 0,8) mm.

Kad završite rad

Uređaj održavajte i skladištite čistim. Prilikom čišćenja uređaj postavite bočno tako da rasplinjač bude gore, a prigušivač dolje. Tlo nakupljenu unutar kućišta uklanjajte drvenim, neoštrim alatom ili debljim komadom drva. Budite posebno oprezni kad ste blizu oštrih rubova noža – postoji opasnost od posjekotina. Kućište i ostale dijelove čistite odozgo mekom krpom ili komprimiranim zrakom. Nemojte koristiti otapala i deterdžente, jer mogu oštetiti dijelove uređaja!

Kontrola i nadopuna količine maziva u prijenosu

Vijak za ispuštanje se nalazi sa desne strane kućišta prijenosa. Prije nego nadopunite mazivo, maknite s valjka koplet noževa kako biste lakše pristupili vijku. Uklonite prljavštinu iz prijenosa na području vijka. Nakon što očistite prijenost, odvrnite vijak pomoću imbus ključa(Crtež D) Kako biste nadopunili količinu maziva, uređaj naginjite tako da se otvor nađe gore. Nadopunite količinu maziva sve dok se ne pojavi oko ruba otvora. Nakon što nadopunite mazivo, zavrnite vijak i ponovo montirajte komplet noževa.

Čuvanje i transport

Ako uređaj ne koristite, čuvajte ga van dohvata djece.
●Uređaj čuvajte s uklonjenim kabelom svjećice, s praznim spremnikom za gorivo.
●Tijekom transporta uređaj osigurajte transportnim pojasom, a ako je to moguće, transportirajte ga u originalnom pakiranju.

10. Zamjenski dijelovi i pribor

Pribor dostupan u prodaji:

Kako biste nabavili zamjenske dijelove i pribor, kontaktirajte Dedra Exim Servis. Podaci za kontakt se nalaze na 1. stranici uputa.
Prilikom naručivanja zamjenskih dijelova navedite broj partije označen na tipskoj ploči i broj dijela iz montažni crtež.
U jamstvenom roku popravci se obavljaju prema pravilima iž jamstvenog lista. Reklamirani proizvod odnesite na popravak na mjesto nabave istog (prodavatelj je dužan primiti reklamirani proizvod), poslati ga centralnoj službi Dedra Exim ili poslati u servisni centar najbliži vašem mjestu prebivališta (popis servisera je objavljen na web stranici www.dedra.pl). Molimo, priložite popunjen jamstveni list. Nakon isteka jamstvenog roka popravke obavlja centralni servis. Oštećen proizvod pošaljite serviserima (troškove poštarine snosi korisnik).

11. Samostalno uklanjanje kvarova

NAPOMENA **Prije nego počnete samostalno uklanjati greške, uređaj isključite iz napajanja.**

Problem	Uzrok	Rješenje
Motor se ne pokreće	Prazan spremnik goriva Prljavi zračni filter Na svjećici nema iskre Gorivo u motoru	U spremnik nalijte gorivo Očistite zračni filtar Očistite svjećicu ili je zamijenite novom Priključni kabel maknite sa svjećice, više puta povucite sajlu za pokretanje s uklonjenim vodom svjećice
Neravnomjeran rad motora	Premalo pritisnut priključni kabel Začepljen vod za gorivo ili neodgovarajuće gorivo Začepljen otvor na čepu spremnika goriva U sustavu goriva je voda ili prljavština Prljavi zračni filter	Čvrsto pritisnite priključni kabel Uređaj odnesite serviserima Zamijenite čep na spremniku goriva Ispustite gorivo i ponovo napunite spremnik Očistite zračni filtar
Motor često prekida rad	Predugo korištena svjećica, oštećena svjećica Nepravilno podešen rasplinjač Prljavi zračni filter	Podesite ili zamijenite svjećicu Uređaj odnesite serviserima Očistite zračni filtar
Nepravilno podešena brzina	Premalo nategnuta pogonska sajla Neispravan pogon	Podesite napetost kabela Uređaj odnesite serviserima
Prekomjerne vibracije	Labavi vijci na spojevima	Provjerite i zategnite vijke

12. Sastavni dijelovi uređaja

1 - kućište uređaja, 2 - desni dio upravljača, 3 - poluga spojke, 4 - graničnik dubine, 5 - nosač upravljača, 6 - kotač, 7 - lijevi dio upravljača. 8 – set montažnih vijaka i matica

13. Informacije o zbrinjavanju rabljene opreme

Sukladno propisima o zaštiti okoliša korisnik uređaja je dužan gospodariti otpadom u skladu s nacionalnim propisima. Istrošen ili pokvaren uređaj

nemojte bacati zajedno s kućnim otpadom. Uređaj i njegove elemente su napravljeni od različitih materijala, na primjer od metala ili plastike. Ako je potrebno zbrinuti, ponovo upotrijebiti ili oporaviti dijelova uređaja uređaja, treba ih odnijeti na mjesto određeno za besplatan prihvat takvih predmeta.
Informaciju o adresi mjesta koja primaju istrošene uređaje daje lokalna samouprava, na primjer na internetskoj stranici.U komunalni otpad nemojte bacati benzin, istrošeno ulje, smjesu od ulja i benzina te predmete zaprljane uljem, na primjer krpice. Istrošeno ulje i predmete zaprljane uljem čuvajte u skladu s lokalnim smjernicama pa ih odnesite na mjesto odgovorno za reciklažu.Iskorišteno pakiranje odnesite na reciklažu.Pravilno zbrinjavanje uređaja omogućuje očuvanje dragocjenih resursa i izbjegavanje negativnog utjecaja na zdravlje i okoliš, do kojeg dolazi zbog mogućnosti da uređaji sadrže opasne tvari, smjese i sastavne dijelove.Nepravilno zbrinjavanje otpada podliježe kazni koja je definirana u adekvatnim lokalnim propisima.

Jamstveni list

Benzinska freza

Kataloški broj: DED8704 br. partije:.....

(u daljnjem tekstu Proizvod)

Datum nabavke Proizvoda: .....

Pečat prodavača

Datum i potpis prodavača: .....

Izjava Korisnika:

Potvrđujem da sam upoznat s uvjetima jamstva i posljedicama nepoštivanja smjernica sadržanih u Uputama za upotrebu i jamstvenom listu. Upoznat sam s uvjetima ovog jamstva, što potvrđujem svojim potpisom:

....

Datum i mjesto Potpis Korisnika

I. Odgovornost za Proizvod

1. Jamac - Dedra Exim Sp. z o.o. sa sjedištem u Pruszkówu, adresa: ul. 3 Maja 8, 05-800 Pruszków, KRS 0000062517, Općinski sud za glavni grad Varšavu u Varšavi, XIV Gospodarski odjel Državnog sudskog registra, PIB 527-020-49-33, osnovni kapital: 100 980.00 PLN.
2. Pod uvjetima navedenim u ovom jamstvenom listu, Jamac daje jamstvo za Proizvod koji dolazi iz Jamčeve distribucije.
3. Odgovornost iz jamstva pokriva samo nedostatke koji proizlaze iz razloga koji su u Proizvodu u trenutku njegove predaje Korisniku.
4. Pod jamstvom, Korisnik stječe pravo na besplatan popravak Proizvoda, ako se kvar otkrije tijekom jamstvenog roka. Način popravka Proizvoda (metoda popravka) ovisi o odluci Jamca. Ako Jamac utvrdi da ga je nemoguće popraviti, Jamac zadržava pravo zamijeniti neispravan element ili cijeli Proizvod ispravnim, smanjiti cijenu Proizvoda ili odstupiti od ugovora.
5. U odnosu na Korisnika koji nije potrošač u smislu Zakona od 23. travnja 1964. Građanski zakonik, odgovornost Jamca za štetu koja proizlazi iz ovog jamstva i/ili u vezi s njegovim sklapanjem i izvršenjem, bez obzira na pravni naslov, ograničena je na maksimalnu vrijednost neispravnog Proizvoda.

II. Jamstveni rok

Elementi Proizvoda	Jamstveni rok
DED8704	24 mjeseca od datuma kupnje Proizvoda prikazanog u ovom jamstvenom listu

III. Uvjeti korištenja jamstva

1. Predočenje od strane korisnika popunjenog jamstvenog lista Proizvoda i potvrđivanje od strane Korisnika okolnosti kupnje Proizvoda, npr. predočenjem računa, fakture itd. Kako bi učinkovito riješili reklamaciju preporuča se da Korisnik dostavi sve elemente navedene u "Kompletu uređaja" zajedno s Proizvodom za reklamaciju koja se nalazi u Uputama za upotrebu.
2. Poštovanje od strane korisnika preporuka sadržanih u Uputama za uporabu i jamstvenom listu.
3. Jamstvo vrijedi isključivo na području Republike Poljske i EU.
4. Jamstvo ne obuhvaća kvarove Proizvoda nastale posebno kao rezultat:
a. Nepoštivanja od strane Korisnika uvjeta navedenih u Uputama za uporabu, posebno u pogledu pravilnog korištenja, održavanja i čišćenja;
b. Korištenja od strane Korisnika sredstava za čišćenje ili održavanje koja nisu u skladu s Uputama za uporabu;
c. Nepravilnog skladištenja i transporta Proizvoda od strane Korisnika;
d. Neovlaštene izmjene i/ili modifikacije Proizvoda od strane Korisnika koje nisu dogovorene s Jamcem;
e. Korištenja od strane Korisnika potrošnog materijala u Proizvodu koji nije u skladu s Uputama za uporabu.
5. Korisnik koji nije potrošač u smislu zakona od 23. travnja 1964. Građanski zakonik gubi jamstvo na Proizvod u kojem:
- je Korisnik je uklonio, promijenio ili oštetio serijske brojeve, oznake datuma i natpisne pločice;
- pečati su oštećeni od strane Korisnika ili pokazuju znakove manipulacije od strane Korisnika.
6. Pozor! Radnje povezane sa svakodnevnim radom Proizvoda, koje proizlaze, između ostalog iz Upute za uporabu Korisnik je dužan provoditi samostalno i o svom trošku.

IV. Procedura reklamacije

1. U slučaju utvrđivanja neispravnog rada Proizvoda, prije podnošenja reklamacije, provjerite jesu li sve radnje navedene posebno u Uputama za uporabu, izvršene ispravno.
2. Preporučujemo podnošenje reklamacije odmah, najbolje u roku od 7 dana od dana uočavanja kvara Proizvoda. Korisnik koji nije potrošač u smislu zakona od 23. travnja 1964. Građanski zakonik gubi prava koja proizlaze iz ovog jamstva ako se reklamacija ne podnese u roku od 7 dana.
3. Reklamacija se može podnijeti, između ostalog, na mjestu kupnje Proizvoda, u jamstvenom servisu ili pismeno na sljedeću adresu: Dedra Exim Sp. z o.o., ul. 3 Maja 8, 05-800 Pruszków.
4. Korisnik može podnijeti reklamaciju putem obrasca dostupnog na web stranici www.dedra.pl. ("Obrazac za reklamaciju").
5. Adrese jamstvenih servisa za pojedine zemlje dostupne su na web stranici www.dedra.pl. U slučaju nedostatka jamstvenog servisa za određenu zemlju, preporuča se slanje reklamacija na sljedeću adresu: Dedra Exim Sp. z o.o. ul. 3 Maja 8, 05-800 Pruszków (Poljska).
6. S obzirom na sigurnost Korisnika, zabranjeno je koristiti neispravan proizvod.
7. Pozor! Korištenje neispravnog Proizvoda opasno je za zdravlje i život Korisnika.
8. Izvršenje obveza koje proizlaze iz jamstva održat će se u roku od 14 radnih dana od dana isporuke Proizvoda koji korisnik reklamira.
9. Prije dostave neispravnog Proizvoda na reklamaciju, preporuča se čišćenje. Preporuča se da se reklamirani Proizvod pažljivo zaštiti od oštećenja tijekom transporta (preporuča se isporuka reklamiranog Proizvoda u originalnom pakiranju).
10. Jamstveni rok se produljuje za vrijeme tijekom kojeg ga Korisnik nije mogao koristiti zbog kvara na Proizvodu obuhvaćenom jamstvom.
Jamstvo ne isključuje, ograničava ili suspendira prava Korisnika koja proizlaze iz odredbi o jamstvu za nedostatke na prodanom artiklu.

Prema čl. 13 sek. 1 i sljed. 2. Uredbe (EU) 2016/679 Europskog parlamenta i Vijeća od 27. travnja 2016. o zaštiti fizičkih osoba u vezi s obradom osobnih podataka i slobodnom kretanju takvih podataka te stavljanju izvan snage Direktive 95/46. /EC, obavještavamo vas

1. Administrator Vaših osobnih podataka navedenih u formularu je DEDRA-EXIM sp. z o. o. sa sjedištem u Pruszkówu, ul. 3 Maja 8, 05-800 Pruszków (u daljnjem tekstu: "Administrator").
2. Vaši podaci će se obrađivati isključivo u svrhu provedbe jamstvenog postupka uređaja sukladno čl. 6 st. 1 slovo. b opće uredbe o zaštiti podataka (u daljnjem tekstu: "GDPR") Davanje podataka je dobrovoljno, ali nužno za provedbu jamstvenog postupka.
3. Vaši podaci će se obrađivati za vrijeme trajanja jamstvenog postupka te za potrebe arhiviranja u slučaju potrebe obrane od bilo kakvih potraživanja prema Administratoru, najduže do isteka istih.
4. Vaši podaci mogu se priopćiti samo subjektima koji obrađuju podatke za administratora na temelju pisanog ugovora o povjeravanju obrade osobnih podataka koji između ostalog daje: tehnička služba, održavanje hostinga ili web stranica, IT služba, kurirska tvrtka. Dobavljači Administratora dužni su osigurati sigurnost podataka i ispunjavati uvjete važećih zakona vezanih uz zaštitu osobnih podataka te ne smiju koristiti povjerene osobne podatke u druge svrhe osim onih navedenih u ugovoru s Administratorom.
5. Vaši podaci neće se obrađivati na automatizirani način, uključujući u obliku profiliranja, i neće se prenositi u treću zemlju/međunarodnu organizaciju.
6. Imate pravo pristupa svojim podacima te pravo na ispravak, brisanje, ograničenje obrade, pravo na prijenos podataka, pravo na prigovor u bilo kojem trenutku.
7. Za sva pitanja vezana uz obradu Vaših osobnih podataka od strane Administratora, možete nas kontaktirati na sljedeću e-mail adresu: daneosobowe@dedra.pl.;
8. Imate pravo podnijeti pritužbu tijelu nadležnom za zaštitu osobnih podataka

DE Inhalt

1. Fotos und Abbildungen
2. Beschreibung des Geräts
3. Verwendungszweck des Geräts
4. Nutzungsbeschränkung
5. Technische daten
6. Vorbereitung auf die Arbeit
7. Einschalten des Geräts
8. Verwendung des Geräts
9. Laufende Wartung
10. Ersatzteile und Zubehör
11. Eigenständige Fehlerbehebung
12. Komplettgerät
13. Informationen für Nutzer über die Entsorgung von Elektro- und Elektronikgeräten
14. Garantiekarte

Übersetzung der Originalanleitungen

Die Konformitätserklärung ist der Anleitung als separates Dokument beigefügt. Sofern keine Konformitätserklärung vorliegt, wenden Sie sich bitte an Dedra Exim Sp. z o.o.
Die allgemeinen Sicherheitsvorschriften sind der Anleitung als separates Heft beigefügt.

WARNUNG. Alle mit einem Ausrufezeichen markierten Warnhinweise und Anweisungen lesen.

Die Nichtbeachtung der nachstehend aufgeführten Warn- und Sicherheitshinweise kann zu Stromschlägen, Bränden oder schweren Verletzungen führen.

Alle Warnhinweise und Anweisungen zum späteren Nachschlagen aufbewahren.

2. Beschreibung des Geräts

Zeichnung A: 1. Lenkrad 2. Feststelltaste, 3. Schalter, 4. Gashebel 5. Starterseilzug 6. Hinterer Messerschutz 7. Seitlicher Messerschutz 8.

Tankdeckel, 9. Öleinfüllverschluss, 10. Luftfilter, 11. Zündkerze 12. Auspufftopf 13. Getriebekasten 14. Hackmesser, 15. Räder

3. Verwendungszweck des Geräts

Das Gerät ist zum Auflockern, Ebnen und Umgraben von Böden in Hausgärten, Blumenbeeten und Rabatten bestimmt.
Der Einsatz des Geräts ist bei Renovierungs- und Bauarbeiten, in Reparaturwerkstätten und bei Hobbyarbeiten möglich, sofern die in der Bedienungsanleitung angegebenen Einsatzbedingungen und zulässigen Betriebsbedingungen eingehalten werden.

4. Nutzungsbeschränkung

Das Gerät darf nur unter den nachstehend aufgeführten „Zulässigen Betriebsbedingungen“ verwendet werden. Nicht für den Einsatz in öffentlichen Bereichen wie Parks, Sportplätzen oder Wäldern bestimmt. Der Hersteller haftet nicht für Schäden, die durch unsachgemäße Verwendung entstehen. Für derartige Schäden haftet ausschließlich der Benutzer.
Unbefugte Änderungen an der mechanischen und elektrischen Konstruktion, jegliche Modifikationen, Wartungsarbeiten, die nicht in der Betriebsanleitung beschrieben sind, werden als rechtswidrig behandelt und führen zum sofortigen Verlust der Garantieansprüche, und die Konformitätserklärung verliert ihre Gültigkeit.
Bei nicht bestimmungsgemäßer Verwendung oder Verwendung entgegen der Betriebsanleitung erlöschen die Garantieansprüche unmittelbar.

Zulässige Arbeitsbedingungen
S1 – kontinuierliche Arbeit.
Nicht bei atmosphärischem Niederschlag betreiben.

5. Technische daten

Modell	**DED8704**
Motor	LC1P65FE-3
Hubraum [cm3]	159
Motorleistung [kW]	2,7
Tankinhalt [l]	1
Fassungsvermögen des Öltank [l]	0,55
Maximale Drehzahl [min $^{-1}$]	3000
Arbeitsbreite [mm]	600
Arbeitstiefe [mm]	220
Gewicht [kg]	39
Lärmemissionen	
Schalldruckpegel L_{pA} [dB(A)]	78
Messunsicherheit (K_{pA}) [dB(A)]	3
Schallleistungspegel L_{wA} [dB(A)]	92,6
Messunsicherheit (Kw_A) [dB(A)]	0,199
Garantierter Schallleistungspegel L_{WA} [dB(A)]	93
Schwingungspegel am Handgriff:	
Linker Lenkgriff $a_{h,AG}$ [m/s^2]	3,07
Rechter Lenkgriff $a_{h,AG}$ [m/s^2]	2,97
Messunsicherheit K [m/s^2]	1,5

Informationen über Vibrationen und Lärm

Schwingungsgesamtwert a_h und Messunsicherheit wurden gemäß EN 709: 1997 ermittelt und sind in der Tabelle angegeben.
Die Geräuschemission wurde gemäß EN 1553: 1996 ermittelt und ist vorstehend in der Tabelle aufgeführt.

ACHTUNG **Lärm kann zu Gehörschäden führen. Tragen Sie bei der Arbeit immer einen Gehörschutz!**

Der angegebene Schwingungsgesamtwert wurde gemäß einer standardisierten Prüfmethode gemessen und kann zum Vergleich eines Geräts mit einem anderen verwendet werden. Der angegebene Schwingungspegel kann auch für eine vorläufige Bewertung der Schwingungsbelastung verwendet werden.
Der Schwingungspegel während der tatsächlichen Verwendung des Geräts kann von den angegebenen Werten abweichen, je nach Art des Einsatzes der Arbeitswerkzeuge, insbesondere je nach Art des zu bearbeitenden Werkstücks und der Notwendigkeit, Vorkehrungen zum Schutz des Bedieners zu treffen. Um die Belastung unter tatsächlichen Einsatzbedingungen genau zu beurteilen, müssen alle Teile des Betriebszyklus berücksichtigt werden, einschließlich der Zeiträume, in denen das Gerät ausgeschaltet oder eingeschaltet, aber nicht für die Arbeit verwendet wird.

6. Vorbereitung auf die Arbeit

ACHTUNG **Bei der Durchführung aller vorbereitenden Tätigkeiten ist das Gerät von der Stromquelle zu trennen.**

Montage

Die Motorhacke ist teilmontiert und muss vom Benutzer zusammengebaut werden. Lieferumfang (Zeichnung B): 1 - Gerätegehäuse, 2 - rechter Lenkgriff, 3 - Kupplungshebel, 4 - Tiefenanschlag, 5 - Lenkeraufnahme, 6 - Räder, 7 - linker Lenkgriff.
Die Lenkeraufnahme am Maschinenkörper festschrauben. Den Tiefenanschlag einsetzen. Den Lenker in die Lenkeraufnahme und die Lenkerstrebe festschrauben, den Kupplungshebel am rechten Lenker und den Gashebel am linken Lenker festschrauben. Das Rad am Maschinenkörper festschrauben.
Hinweis: Der Zündkerzenstecker ist während des Transports von der Zündkerze abzuziehen. Vor dem Starten der Maschine den Zündkerzenstecker wieder auf die Zündkerze aufsetzen (Zeichnung C).
Die Maschine wird mit leerem Kraftstofftank und ohne Öl geliefert.

Betankung (Zeichnung D).

Den Tankdeckel abschrauben (Zeichnung A, 8) und vorsichtig Kraftstoff (bleifreies Benzin) einfüllen. Kraftstoff nicht verschütten, ggf. verschütteten Kraftstoff aufwischen und die betroffene Stelle trocknen. Achtung: Kraftstoffdämpfe sind entzündlich. Nicht in der Nähe von Zündquellen nachfüllen. Nicht verbrennen bei Betankung. Nach dem Nachfüllen (bis zur Unterkante des Einfüllstutzens, Zeichnung. D) den Tank wieder fest verschließen.

Nachfüllen von Öl (Zeichnung E).

Den Öleinfülldeckel abschrauben und den Ölfüllstand überprüfen. Auf dem Ölmessstab sollte eine sichtbare Spur zu sehen sein (Zeichnung E). Wenn nicht genug Öl vorhanden ist, vorsichtig nachfüllen. Ausschließlich Öl vom Typ 15W40 verwenden. Nach dem Nachfüllen von Öl den Öleinfülldeckel erneut fest anziehen.

Vorbereitende Schritte

Vor Arbeitsbeginn das Gerät auf mechanische Schäden (beschädigtes Gehäuse, Hackmesser) überprüfen, die sich auf den Halt oder die Arbeitsqualität auswirken könnten. Wenn das Element beschädigt ist, ersetzen Sie es durch ein neues oder bringen Sie es zum nächsten Servicecenter. Sofern Verschmutzungen festgestellt werden, entfernen Sie diese mit Druckluft oder einem sauberen, trockenen Tuch.

7. Einschalten des Geräts

ACHTUNG **Vor der Inbetriebnahme des Geräts unbedingt die im Kapitel „Arbeitsvorbereitung“ beschriebenen Schritte ausführen.**

Einschalten des Geräts

Den Schalthebel mit dem Stift entriegeln und anschließend den Hebel drücken (Zeichnung F). Am Griff des Seilzugstarters ziehen. Der Motor sollte nach 3-5 Zügen starten. Wenn der Motor nicht anspringt, stellen Sie den Gashebel (Zeichnung A, 4) in die Position Choke (Zeichnung G, maximale Hebelauslenkung). Wenn der Motor warm ist, stellen Sie den Hebel zum Starten in die Position FAST oder SLOW.
Mit dem Gashebel die gewünschte Geschwindigkeit einstellen (Zeichnung G). Die Kennzeichnungen auf dem Gehäuse des Gashebels beachten. Zum Ausschalten der Maschine den Schalthebel loslassen

ACHTUNG **Wenn der Hebel auf STOP steht, läuft der Motor, aber die Messer drehen sich nicht.**

ACHTUNG **Nach dem Ausschalten des Geräts können sich die Messer noch drehen.**

8. Verwendung des Geräts

ACHTUNG **Das Arbeiten bei Regen und hoher Luftfeuchtigkeit ist verboten.**

Vor dem Einschalten das Gerät am Handgriff festhalten – die Messer ziehen das Gerät beim Einschalten nach vorne. Nach dem Einschalten das Gerät nach hinten ziehen, damit sich die Messer tiefer in den Boden graben können. Es wird empfohlen, dass der Benutzer die Messer zunächst das Gerät ungehindert nach vorne ziehen lässt und es anschließend mit festem Halt zu sich heranzieht. Durch das ungehinderte Vordringen der Motorhacke und das anschließende Heranziehen wird die bestmögliche Arbeitseffizienz erzielt.

ACHTUNG **Stellen Sie sich an Hängen immer quer zum Hang mit einem sicheren Stand auf. Arbeiten Sie nicht an steilen Hängen.**

9. Laufende Wartung

ACHTUNG **Bei der Durchführung aller Wartungsarbeiten ist das Gerät von der Stromquelle zu trennen.**

Wartungsplan

Frequenz	Maßnahme
Vor jeder Aktivierung	• Ölstand überprüfen • Auf lose Teile prüfen
Alle 25 Stunden	• Öl wechseln • Ölstand überprüfen • Luftfilter reinigen • Grasreste zwischen den Messern mit einer harten Bürste oder einem stumpfen Werkzeug entfernen. • Das Gehäuse mit einem weichen Tuch reinigen. • Stärkeren Schmutz mit einem Tuch und Seifenwasser entfernen.
Alle 100 Stunden	Die Zündkerze überprüfen, reinigen oder austauschen.

Luftfilter reinigung

Die Luftfilterkammer (Zeichnung A, 11) durch Lösen der Verriegelungen öffnen. Den Filter herausnehmen und den Schmutz herausschütteln.

Zündkerze wechseln

Die Zündkerze nach der Wartung vorsichtig festziehen. Die Zündkerze darf weder zu locker (es sollte mit dem Finger ein Spalt zu spüren sein) noch zu fest sitzen (verwenden Sie keine Verlängerung oder einen Elektroschrauber, um die Zündkerze festzuziehen). Überprüfen Sie den Zustand der Zündkerze regelmäßig. Außerdem den Zustand des Zündkerzenkabels auf Abnutzung und Risse oder spröde Isolierung überprüfen. Die Zündkerze mit dem im Lieferumfang enthaltenen Zündkerzenschlüssel von Hand herausdrehen und festziehen. Die Zündkerzenelektroden mit einer Drahtbürste reinigen. Den Abstand zwischen den Elektroden mit einer Fühlerlehre überprüfen – der Abstand sollte zwischen 0,7 und 0,8 mm liegen.

Nach Abschluss der Arbeit

Die Maschine während des Gebrauchs und bei der Lagerung sauber halten. Das Gerät beim Reinigen auf die Seite neigen, sodass sich der Vergaser oben und der Auspufftopf unten befindet. Etwaige Schmutzansammlungen im Gehäuse mit einem stumpfen Holzwerkzeug oder einem dickeren Stab entfernen. Besonders auf die scharfen Kanten des Messers achten – es besteht

Verletzungsgefahr. Die Oberseite des Gehäuses und andere Komponenten mit einem weichen Tuch bzw. mit Druckluft reinigen. Verwenden Sie keine Lösungs- oder Reinigungsmittel, da diese die Maschine beschädigen können!

Schmiermittel im Getriebe prüfen und nachfüllen

Die Ablassschraube befindet sich auf der rechten Seite des Getriebegehäuses. Bevor Sie das Fett nachfüllen, entfernen Sie Messersatz von der Welle, um einen besseren Zugang zur Schraube zu haben. Entfernen Sie Verschmutzungen des Getriebes im Bereich der Schrauben. Lösen Sie nach der Reinigung des Getriebes die Schraube mit einem Innensechskantschlüssel (Zeichnung D). Zum Nachfüllen von Schmierfett kippen Sie die gesamte Maschine so, dass sich die Öffnung oben befindet. Schmierfett nachfüllen, bis es am Rand der Öffnung hervortritt. Nach dem Nachfüllen von Schmierfett die Schraube festziehen und den Messersatz erneut installieren.

Lagerung und Transport

Bei Nichtgebrauch das Gerät außerhalb der Reichweite von Kindern.
● Die Maschine mit entferntem Zündkerzenkabel und leerem Kraftstofftank lagern.
• Sichern Sie das Gerät während des Transports mit Transportgurten und transportieren Sie es nach Möglichkeit in der Originalverpackung.

10. Ersatzteile und Zubehör

Zubehör zum Kauf erhältlich:

Um Ersatzteile und Zubehör zu kaufen, wenden Sie sich an den Dedra Exim-Service. Kontaktinformationen auf Seite 1 des Handbuchs.
Bei der Bestellung von Ersatzteilen bitte die Chargennummer auf dem Typenschild und die Teilenummer aus der Explosionszeichnung angeben.
Während der Garantiezeit werden Reparaturen gemäß den in der Garantiekarte angegebenen Bedingungen durchgeführt. Das beanstandete Produkt bitte zur Reparatur bei der Verkaufsstelle abgeben (der Verkäufer ist verpflichtet, das Produkt anzunehmen), an das zentrale Servicezentrum von Dedra Exim oder an das nächstgelegene Servicezentrum senden (eine Liste der Servicezentren finden Sie unter www.dedra.pl). Die ausgefüllte Garantiekarte bitte beilegen. Nach Ablauf der Garantiezeit werden Reparaturen vom zentralen Servicezentrum durchgeführt. Senden Sie hierzu das defekte Produkt an das Servicezentrum (die Versandkosten trägt der Verbraucher).

11. Eigenständige Fehlerbehebung

⚠ ACHTUNG **Vor Aufnahme der eigenständigen Fehlerbehebung ist das Gerät von der Stromversorgung zu trennen.**

Problem	Ursache	Lösung
Der Motor startet nicht	Kraftstofftank leer Luftfilter verschmutzt Kein Funke an der Zündkerze Motor überflutet	Tank auffüllen Luftfilter reinigen Zündkerze reinigen oder durch eine neue ersetzen Zündkerzenkabel entfernen, Seilzugstarter mehrmals mit abgenommenem Zündkerzenkabel ziehen
Der Motor läuft unregelmäßig	Zündkerzenstecker nicht richtig angebracht Kraftstoffleitung verstopft oder falscher Kraftstoff Loch im Tankdeckel verstopft. Wasser oder Verunreinigungen im Kraftstoffsystem Luftfilter verschmutzt	Zündkerzenstecker fest andrücken Gerät zur Reparatur bringen Tankdeckel austauschen Kraftstoff ablassen und Tank neu befüllen Luftfilter reinigen
Der Motor stoppt häufig	Zündkerzenabstand zu groß, Zündkerze defekt Vergaser falsch eingestellt Luftfilter verschmutzt	Zündkerze einstellen oder austauschen Gerät zur Reparatur bringen Luftfilter reinigen
Geschwindigkeitsregelung funktioniert nicht richtig	Antriebskabel nicht richtig gespannt Störung des Antriebs	Spannung des Antriebskabels einstellen Gerät zur Reparatur bringen
Übermäßige Vibrationen	Lose Schrauben an Verbindungen	Schrauben prüfen und festziehen

12. Komplettgerät

1 - Gerätegehäuse, 2 - rechter Lenkgriff, 3 - Kupplungshebel, 4 - Tiefenanschlag, 5 - Lenkeraufnahme, 6 - Räder, 7 - linker Lenkgriff. 8 – Set mit Schrauben und Muttern für die Montage

13. Informationen für Benutzer über die Entsorgung von Altgeräten.

Der Benutzer des Geräts ist in Übereinstimmung mit den Umweltvorschriften verpflichtet, eine ordnungsgemäße Abfallentsorgung in Übereinstimmung mit den nationalen Vorschriften durchzuführen.
Das ausgediente oder defekte Gerät darf nicht mit dem Hausmüll entsorgt werden. Das Gerät und das dazugehörende Zubehör setzen sich aus verschiedenen Materialien zusammen, wie z. B. Metall und Kunststoff. Die richtige Vorgehensweise im Falle der Entsorgung, Wiederverwendung oder Verwertung von Geräteteilen besteht in der Abgabe bei einer spezialisierten Sammelstelle, die das Gerät kostenlos entgegennimmt. Informationen über die Standorte von Sammelstellen für Altgeräte erteilen die örtlichen Behörden, z. B. auf ihren Internetseiten.
Die Entsorgung von Benzin, Öl, Altöl, Öl-/Benzingemischen oder mit Öl verunreinigten Gegenständen, z. B. Putzlappen, darf nicht über die Hausmülltonne erfolgen. Die Entsorgung von Altöl oder damit verunreinigten Gegenständen erfolgt in Übereinstimmung mit den örtlichen Richtlinien und die Abgabe erfolgt bei einem Wertstoffhof.
Gebrauchte Verpackungen der Wiederverwertung zuführen.
Die ordnungsgemäße Entsorgung des Geräts ermöglicht die Schonung wertvoller Ressourcen und vermeidet negative Auswirkungen auf die Gesundheit und die Umwelt, die aus dem möglichen Vorkommen von gefährlichen Substanzen, Gemischen und Komponenten im Gerät herrühren.
Eine unsachgemäße Entsorgung ist nach Maßgabe der jeweiligen örtlichen Vorschriften strafbar.

Garantiekaart

auf

Benzin-Kreiselgrubber

Katalognummer: DED8704 Losnummer: .....

(nachstehend "das Produkt" genannt)

Kaufdatum des Produkts: .....

Stempel des Händlers

Datum und Unterschrift des Verkäufers: .....

Erklärung des Benutzers:

Ich bestätige, dass ich über die Garantiebedingungen und die Folgen bei Nichteinhaltung der Richtlinien in der Bedienungsanleitung und der Garantiekarte informiert wurde. Die Garantiebedingungen sind mir bekannt und ich bestätige diese mit meiner handschriftlichen Unterschrift:

..... ……..

Datum und Ort Unterschrift des Benutzers

I. Haftung für das Produkt

1. Bürge - Dedra Exim Sp. z o.o. mit Sitz in Pruszków, Adresse: ul. 3 Maja 8, 05-800 Pruszków, KRS 0000062517, Bezirksgericht für die Stadt Warschau in Warschau, XIV. Wirtschaftsabteilung des Landesgerichtsregisters, NIP 527-020-49-33, Stammkapital: PLN 100.980,00.
2. Gemäß den Bestimmungen dieser Garantiekarte garantiert der Garantiegeber das Produkt, das aus dem Vertrieb des Garantiegebers stammt.
3. Die Haftung im Rahmen der Garantie erstreckt sich nur auf Mängel, die auf Ursachen zurückzuführen sind, die dem Produkt zum Zeitpunkt der Lieferung an den Nutzer innewohnen.
4. Der Nutzer hat im Rahmen der Garantie das Recht, das Produkt kostenlos reparieren zu lassen, sofern der Mangel während der Garantiezeit aufgetreten ist. Die Art und Weise der Reparatur des Produkts (Reparaturmethode) liegt im Ermessen des Garantiegebers. Stellt die Garantiegeberin fest, dass eine Reparatur nicht möglich ist, behält sie sich das Recht vor, das fehlerhafte Element oder das gesamte Produkt durch ein fehlerfreies zu ersetzen, den Preis des Produkts zu mindern oder vom Vertrag zurückzutreten.
5. Gegenüber dem Benutzer, der kein Verbraucher im Sinne des Gesetzes vom 23. April 1964 ist. Die Haftung des Garantiegebers für Schäden, die sich aus dieser Garantie und/oder im Zusammenhang mit ihrem Abschluss und ihrer Erfüllung ergeben, ist unabhängig vom Rechtstitel auf maximal den Wert des mangelhaften Produkts beschränkt.

II. Garantiezeit

Produktkomponenten	Dauer des Garantieschutzes
DED8704	24 Monate ab dem Kaufdatum des Produkts, wie auf dieser Garantiekarte angegeben

III. Bedingungen für die Inanspruchnahme der Garantie

1.Der Benutzer sollte den ausgefüllten Garantieschein des Produkts vorlegen und die Umstände des Kaufs des Produkts durch den Benutzer belegen, z. B. durch Vorlage der Quittung, Rechnung usw. Im Interesse einer effizienten Reklamationsbearbeitung wird empfohlen, dass der Benutzer zusammen mit dem Produkt alle in der Bedienungsanleitung unter "Vervollständigung des Geräts" aufgeführten Komponenten einreicht.
2.Dass der Benutzer die Anweisungen in der Bedienungsanleitung und im Garantieschein beachtet.
3.Die Garantie gilt nur für das Gebiet der Republik Polen und der EU.
4.Die Garantie erstreckt sich nicht auf Produktmängel, die sich insbesondere aus folgenden Gründen ergeben:
a. Nichteinhaltung der in der Gebrauchsanweisung festgelegten Bedingungen durch den Benutzer, insbesondere hinsichtlich der korrekten Bedienung, Wartung und Reinigung;
b. Verwendung von Reinigungs- oder Pflegemitteln durch den Benutzer, die nicht der Gebrauchsanweisung entsprechen;
c. Unzureichende Lagerung und Transport des Produkts durch den Benutzer;
d. Unerlaubte Änderungen und/oder Umbauten am Produkt durch den Nutzer, die nicht mit dem Garantiegeber vereinbart wurden;
e. Die Verwendung von Verbrauchsmaterialien, die nicht mit der Bedienungsanleitung übereinstimmen, durch den Benutzer in dem Produkt.
5. Der Benutzer, der kein Verbraucher im Sinne des Gesetzes vom 23. April 1964 ist. Zivilgesetzbuches ist, verliert die Garantie für das Produkt, in dem:

- Seriennummern, Datumsangaben und Typenschilder vom Benutzer entfernt, verändert oder beschädigt worden sind;
- die Plomben vom Benutzer beschädigt wurden oder Anzeichen von Manipulationen durch den Benutzer aufweisen.
6. Achtung: Der Benutzer muss die mit dem täglichen Betrieb des Produkts verbundenen Tätigkeiten, die sich u.a. aus der Gebrauchsanweisung ergeben, selbst und auf eigene Kosten durchführen.

IV. Beschwerdeverfahren

1. Sollte sich herausstellen, dass das Produkt nicht ordnungsgemäß funktioniert, vergewissern Sie sich bitte, dass alle Schritte, die insbesondere in der Bedienungsanleitung angegeben sind, korrekt ausgeführt wurden, bevor Sie eine Reklamation einreichen.
2. Es wird empfohlen, eine Reklamation unverzüglich, vorzugsweise innerhalb von 7 Tagen nach Feststellung eines Mangels am Produkt, vorzubringen. Der Benutzer, der kein Verbraucher im Sinne des Gesetzes vom 23. April 1964 ist. Zivilgesetzbuches ist, verliert die Rechte aus dieser Garantie, wenn eine Reklamation nicht innerhalb von 7 Tagen erfolgt.
3. Eine Reklamation kann u.a. beim Kauf des Produkts, beim Garantieservice oder schriftlich an die folgende Adresse erfolgen: Dedra Exim Sp. z o.o., ul. 3 Maja 8, 05-800 Pruszków.
4. Der Nutzer kann eine Beschwerde mit dem auf der Website www.dedra.pl verfügbaren Formular einreichen. ("Formular für Gewährleistungsansprüche").
5. Die Adressen des Garantieservices für die einzelnen Länder finden Sie unter www.dedra.pl. Wenn es für ein bestimmtes Land keinen Garantieservice gibt, wird empfohlen, Garantieansprüche an folgende Adresse zu richten: Dedra Exim Sp. z o.o. ul. 3 Maja 8, 05-800 Pruszków (Polen).
6. Im Hinblick auf die Sicherheit des Benutzers ist die Verwendung eines mangelhaften Produkts verboten.
7. Achtung: Die Verwendung eines defekten Produkts ist gefährlich für die Gesundheit und das Leben des Benutzers.
8. Die Erfüllung der Garantieverpflichtungen erfolgt innerhalb von 14 Werktagen, gerechnet ab dem Datum der Lieferung des reklamierten Produkts durch den Nutzer.
9. Es wird empfohlen, das mangelhafte Produkt zu reinigen, bevor es zur Reklamation eingereicht wird. Es wird empfohlen, das zu reklamierende Produkt sorgfältig vor Transportschäden zu schützen (es wird empfohlen, das zu reklamierende Produkt in der Originalverpackung zu liefern).
10. Die Gewährleistungsfrist verlängert sich um die Zeit, in der der Nutzer das von der Gewährleistung erfasste Produkt aufgrund eines Mangels nicht nutzen konnte.
Durch die Garantie werden die Rechte des Nutzers im Rahmen der Gewährleistungsvorschriften für Mängel an den verkauften Waren nicht ausgeschlossen, eingeschränkt oder ausgesetzt.

Gemäß Artikel 13 Absatz 1 und 2 der Verordnung (EU) 2016/679 des Europäischen Parlaments und des Rates vom 27. April 2016 zum Schutz natürlicher Personen bei der Verarbeitung personenbezogener Daten, zum freien Datenverkehr und zur Aufhebung der Richtlinie 95/46/EG (im Folgenden: „RODO“) informieren wir Sie
1. Der Verwalter Ihrer im Formular angegebenen personenbezogenen Daten ist DEDRA-EXIM sp. z o.o. mit Sitz in Pruszków , ul. 3 Maja 8, 05-800 Pruszków (im Folgenden: „Verwalter“).
2. Ihre Daten werden ausschließlich zum Zweck der Durchführung des Garantieverfahrens für das Gerät gemäß Artikel 6 Absatz 1 Buchstabe b der Allgemeinen Datenschutzverordnung (im Folgenden: GDPR") verarbeitet. Die Bereitstellung der Daten ist freiwillig, aber für die Durchführung des Garantieverfahrens erforderlich.
3. Ihre Daten werden für die Dauer der Prüfung der Durchführung des Garantieverfahrens und für Archivierungszwecke im Falle der Notwendigkeit der Abwehr möglicher Ansprüche gegen den Verwalter nicht länger als bis zu deren Verjährung verarbeitet.
4. Ihre Daten dürfen nur an Stellen weitergegeben werden, die Daten im Auftrag des Verwalters auf der Grundlage einer schriftlichen Vereinbarung über die Beauftragung mit der Verarbeitung personenbezogener Daten verarbeiten und die u.a. technische Dienstleistungen, Hosting oder Website-Wartung, IT-Dienstleistungen und Kurierdienste anbieten. Die Dienstleister des Verwalters sind verpflichtet, die Datensicherheit zu gewährleisten und die Anforderungen des geltenden Rechts in Bezug auf den Schutz personenbezogener Daten zu erfüllen, und dürfen die anvertrauten personenbezogenen Daten nicht für andere als die im Vertrag mit dem Verwalter genannten Zwecke verwenden.
5. Ihre Daten werden nicht automatisiert verarbeitet, einschließlich Profiling, und werden nicht an ein Drittland/eine internationale Organisation übermittelt.
6. Sie haben jederzeit das Recht auf Auskunft über den Inhalt Ihrer Daten sowie das Recht auf Berichtigung, Löschung, Einschränkung der Verarbeitung, das Recht auf Datenübertragbarkeit und das Recht auf Widerspruch.
7. Für alle Fragen im Zusammenhang mit der Verarbeitung Ihrer personenbezogenen Daten durch den für die Verarbeitung Verantwortlichen können Sie sich an die folgende E-Mail-Adresse wenden: daneosobowe@dedra.pl;
8. Sie haben das Recht, eine Beschwerde bei der Datenschutzbehörde einzureichen;

FR Table des matières

1. Photos et schémas
2. Description de l'appareil
3. Utilisation prévue de l'appareil
4. Restrictions d'utilisation
5. Caractéristiques techniques
6. Préparation à l'utilisation
7. Mise en marche de l'appareil
8. Utilisation de l'appareil
9. Entretien courant
10. Pièces de rechange et accessoires
11. Dépannage par soi-même
12. Contenu de l'emballage
13. Informations destinées aux utilisateurs concernant l'élimination des appareils électriques et électroniques
14. Carte de garantie

Traduction des notices d'origine

La déclaration de conformité est jointe au manuel sous forme de document séparé. En l'absence de déclaration de conformité, veuillez contacter Dedra Exim Sp. z o.o.
Les consignes générales de sécurité sont jointes au manuel sous forme de brochure séparée.

AVERTISSEMENT. **Lisez tous les avertissements signalés par le symbole et toutes les instructions.**

Le non-respect des avertissements et des consignes de sécurité ci-dessous peut entraîner un choc électrique, un incendie ou des blessures graves.

Conservez tous les avertissements et instructions pour une utilisation future.

2. Description de l'appareil

Fig. A : 1. Guidon 2. Verrouillage de l'interrupteur 3. Interrupteur 4. Levier d'accélérateur 5. Démarreur 6. Capot arrière des couteaux 7. Capots latéraux des couteaux 8. Remplissage de carburant 9. Remplissage d'huile 10. Filtre à air, 11. Bougie d'allumage 12. Silencieux 13. Compartiment de transmission 14. Lames d'aération 15. Roue motrice

3. Utilisation prévue de l'appareil

L'appareil est destiné à l'ameublissement, au nivellement et à la remise en état du sol dans les jardins privés, les potagers et les parterres.
L'utilisation de l'appareil est autorisée dans le cadre de travaux de rénovation et de construction, dans des ateliers de réparation, ainsi que pour des travaux amateurs, à condition de respecter les conditions d'utilisation et les conditions de fonctionnement admissibles indiquées dans le mode d'emploi.

4. Restrictions d'utilisation

L'appareil ne peut être utilisé que conformément aux « Conditions de fonctionnement admissibles » indiquées ci-dessous. Il n'est pas destiné à être utilisé dans des lieux publics tels que les parcs, les terrains de sport ou les zones forestières. Le fabricant décline toute responsabilité pour les dommages résultant d'une utilisation inappropriée. L'utilisateur est seul responsable de ces dommages.
Toute modification arbitraire de la structure mécanique ou électrique, toute modification ou intervention non décrite dans le mode d'emploi sera considérée comme illégale et entraînera la perte immédiate des droits de garantie, et la déclaration de conformité perdra sa validité.
Une utilisation non conforme à la destination prévue ou non conforme au mode d'emploi entraînera la perte immédiate des droits de garantie.

Conditions de fonctionnement admissibles
S1 – fonctionnement continu.
Ne pas utiliser en cas de précipitations.

5. Caractéristiques techniques

Modèle	**DED8704**
Moteur	LC1P65FE-3
Cylindrée [cm³]	159
Puissance du moteur [kW]	2,7
Capacité du réservoir de carburant [l]	1
Capacité du réservoir d'huile [l]	0,55
Vitesse de rotation maximale [tr/min]	3000
Largeur de travail [mm]	600
Profondeur de travail [mm]	220
Poids [kg]	39
Émission sonore	
Niveau de pression acoustique L_{pA} [dB(A)]	78
Incertitude de mesure (K_{pA}) [dB(A)]	3
Niveau de puissance acoustique L_{WA} [dB(A)]	92,6
Incertitude de mesure (K_{WA}) [dB(A)]	0,199
Niveau de puissance acoustique garanti L_{WA}	93
Niveau de vibrations au niveau de la poignée :	
Poignée gauche $a_{h,AG}$ [m/s^2]	3,07
Poignée droite $a_{h,AG}$ [m/s^2]	2,97
Incertitude de mesure K [m/s²]	1,5

Informations sur les vibrations et le bruit

La valeur combinée des vibrations a_h et l'incertitude de mesure ont été déterminées conformément à la norme EN 709: 1997 et sont indiquées dans le tableau.
L'émission sonore a été déterminée conformément à la norme EN 1553: 1996 ; les valeurs sont indiquées ci-dessus dans le tableau.

ATTENTION **Le bruit peut causer des lésions auditives ; il est impératif de toujours utiliser des protections auditives pendant le fonctionnement !**

La valeur totale déclarée des vibrations a été mesurée conformément à la méthode d'essai standard et peut être utilisée pour comparer un appareil à un autre. Le niveau de vibrations indiqué peut également être utilisé pour une évaluation préliminaire de l'exposition aux vibrations.
Le niveau de vibrations lors de l'utilisation réelle de l'appareil peut différer des valeurs déclarées, en fonction de la manière dont les outils de travail sont utilisés, en particulier du type de pièce à usiner et de la nécessité de définir des mesures visant à protéger l'opérateur. Pour estimer avec précision l'exposition dans les conditions réelles d'utilisation, il convient de prendre en compte toutes les phases du cycle de fonctionnement, y compris les périodes pendant lesquelles l'appareil est éteint ou allumé mais n'est pas utilisé pour le travail.

6. Préparation au travail

ATTENTION **Toutes les opérations de préparation doivent être effectuées lorsque l'appareil est débranché de la source d'alimentation.**

Montage
La motobineuse est livrée en partie à monter par l'utilisateur. Contenu de la livraison (fig. B) : 1 - corps de l'appareil, 2 - partie droite du guidon, 3 - levier d'embrayage, 4 - butée de profondeur, 5 - support du guidon, 6 - roue, 7 - partie gauche du guidon.
Visser le support de guidon sur le châssis. Installer la butée de profondeur. Visser le guidon et la barre d'écartement sur le support, visser le levier d'embrayage sur la poignée droite du guidon, visser le levier d'accélérateur sur la poignée gauche du guidon. Visser la roue motrice sur le châssis de la motobineuse
Remarque : pour le transport, le capuchon de bougie est retiré de la bougie d'allumage. Avant de mettre l'appareil en marche, il faut remettre le capuchon sur la bougie (fig. C)
L'appareil est livré avec un réservoir de carburant vide et sans huile.

Remplissage du réservoir (fig. D).
Dévissez le bouchon du réservoir (fig. A, 8) et versez prudemment le carburant (essence sans plomb). Évitez de renverser du carburant ; si cela se produit, essuyez et séchez les zones touchées. Attention : les vapeurs de carburant sont inflammables, faites le plein loin de toute source de feu. Ne fumez pas pendant le ravitaillement. Une fois le réservoir rempli (jusqu'au niveau inférieur du goulot de remplissage, fig. D), revissez soigneusement le bouchon.

Remplissage d'huile (fig. E).
Dévissez le bouchon du réservoir d'huile, vérifiez le niveau d'huile. Une trace doit être visible sur la jauge (fig. E). Si le niveau d'huile est trop bas, faites l'appoint d'huile avec précaution. Utilisez exclusivement de l'huile 15W40. Une fois l'appoint d'huile effectué, revissez soigneusement le bouchon.

Opérations préliminaires
Avant de commencer le travail, vérifiez l'état de l'appareil afin de détecter d'éventuels dommages mécaniques (boîtier endommagé, couteaux d'aération) susceptibles d'altérer la prise ou la qualité du travail effectué. Si vous constatez un élément endommagé, remplacez-le par un neuf ou signalez-le au point de service le plus proche. Si vous constatez des salissures, éliminez-les à l'air comprimé ou à l'aide d'un chiffon propre et sec.

7. Mise en marche de l'appareil

ATTENTION **Avant de mettre l'appareil en marche, il est impératif d'effectuer les opérations décrites dans le chapitre « Préparation au travail ».**

Mise en marche de l'appareil
Déverrouillez le levier de l'interrupteur à l'aide de la goupille, puis appuyez sur le levier (fig. F). Tirez sur la poignée du cordon de démarrage ; le moteur devrait démarrer après 3 à 5 tractions. Si le moteur ne démarre pas, placez le levier d'accélérateur (fig. A, 4) en position de ralenti (fig. G, levier en position maximale). Si le moteur est chaud, placez le levier en position FAST ou SLOW pour le démarrer.
Réglez la vitesse souhaitée à l'aide du levier d'accélérateur (fig. G). Tenez compte des repères indiqués sur le boîtier du levier d'accélérateur. Pour arrêter l'appareil, relâchez le levier de démarrage

ATTENTION **Si le levier est placé en position STOP, le moteur fonctionnera, mais les couteaux ne tourneront pas.**

ATTENTION **Après avoir arrêté l'appareil, les lames peuvent encore tourner.**

8. Utilisation de l'appareil

ATTENTION **Il est interdit de travailler sous la pluie ou en cas de forte humidité.**

Avant de démarrer l'appareil, tenez-le fermement par les poignées : les lames vont tirer l'appareil vers l'avant au moment du démarrage. Une fois l'appareil en marche, tirez-le vers l'arrière pour que les lames puissent s'enfoncer plus profondément dans le sol. Il est recommandé de laisser les couteaux tirer librement l'appareil vers l'avant, puis de le ramener vers soi d'un geste assuré. C'est en laissant librement la motobineuse aller vers l'avant puis en la ramenant vers soi que l'on obtient la plus grande efficacité de travail.

ATTENTION **Sur les pentes, placez-vous toujours en diagonale par rapport à la pente, dans une position stable et sûre. Ne travaillez pas sur des pentes importantes.**

9. Entretien courant

ATTENTION **Effectuez toutes les opérations d'entretien lorsque l'appareil est débranché de la source d'alimentation.**

Calendrier des révisions

Fréquence	Opérations
Avant chaque mise en service	• Vérifier le niveau d'huile • Vérifier qu'il n'y a pas de pièces desserrées
Toutes les 25 heures	• Changer l'huile • Vérifier le niveau d'huile • Nettoyer le filtre à air • Retirer les résidus d'herbe entre les lames à l'aide d'une brosse dure ou d'un outil émoussé • Nettoyer le carter à l'aide d'un chiffon doux • Enlever les salissures tenaces à l'aide d'un chiffon et d'eau savonneuse
Toutes les 100 heures	Vérifier, nettoyer ou remplacer la bougie d'allumage

Nettoyage du filtre à air
Ouvrez le compartiment du filtre à air (fig. A, 11) en déverrouillant les loquets. Retirez le filtre, secouez-le soigneusement pour éliminer les saletés accumulées.

Remplacement de la bougie d'allumage
Serrez soigneusement la bougie d'allumage après l'entretien. La bougie ne doit pas être trop lâche (jeu perceptible au toucher) ni trop serrée (n'utilisez pas de rallonges ou de clés électriques pour serrer la bougie). Vérifiez régulièrement l'état de la bougie d'allumage. Vérifiez également l'état du câble de connexion de la bougie : il ne doit pas être usé, et l'isolation ne doit pas être fissurée ou desséchée. Dévisser et serrer la bougie à la main, à l'aide de la clé à bougie fournie. Nettoyer les électrodes de la bougie à l'aide d'une brosse métallique. À l'aide d'un calibre d'épaisseur, vérifier l'écartement entre les électrodes : celui-ci doit être compris entre 0,7 et 0,8 mm.

Après utilisation
L'appareil doit être entretenu et conservé dans un état de propreté. Lors du nettoyage, inclinez l'appareil sur le côté de manière à ce que le carburateur se trouve en haut et le silencieux en bas. Retirez la terre accumulée à l'intérieur du boîtier à l'aide d'un outil en bois émoussé ou d'un gros bâton. Faites particulièrement attention aux bords tranchants de la lame – il y a un risque de coupure. Nettoyez le carter supérieur et les autres éléments à l'aide d'un chiffon doux ou d'air comprimé. N'utilisez pas de solvants ni de détergents, car ils pourraient endommager les composants de l'appareil !

Contrôle et remplissage de la graisse dans la transmission
La vis de vidange se trouve sur le côté droit du boîtier de transmission. Avant de faire l'appoint de graisse, retirez l'ensemble des lames de l'arbre afin d'avoir un meilleur accès à la vis. Éliminez les saletés présentes dans la transmission au niveau de la vis. Une fois la transmission nettoyée, dévissez la vis à l'aide d'une clé Allen.(Fig. D) Pour faire l'appoint de graisse, inclinez l'ensemble de la machine de manière à ce que l'orifice se trouve en haut. Faites l'appoint de graisse jusqu'à ce qu'elle déborde tout autour du bord de l'orifice. Une fois l'appoint effectué, resserrez le bouchon et remontez le jeu de couteaux.

Stockage et transport
Lorsque l'appareil n'est pas utilisé, rangez-le hors de portée des enfants.
●Rangez l'appareil avec le câble de la bougie retiré et le réservoir de carburant vide.
●Pendant le transport, fixez l'appareil à l'aide de sangles de transport et, si possible, transportez-le dans son emballage d'origine.

10. Pièces de rechange et accessoires

Accessoires disponibles à la vente :
Pour acheter des pièces de rechange et des accessoires, veuillez contacter le service après-vente Dedra Exim. Les coordonnées se trouvent à la première page du manuel.
Lors de la commande de pièces de rechange, veuillez indiquer le numéro de lot figurant sur la plaque signalétique ainsi que le numéro de pièce indiqué sur le schéma d'assemblage.
Pendant la période de garantie, les réparations sont effectuées selon les conditions indiquées dans la carte de garantie. Veuillez remettre le produit faisant l'objet de la réclamation pour réparation au point de vente (le vendeur est tenu de prendre en charge le produit), l'envoyer au service après-vente central de Dedra Exim ou l'envoyer au service après-vente le plus proche de votre lieu de résidence (liste des services après-vente sur le site www.dedra.pl). Veuillez joindre la carte de garantie dûment remplie. Après la période de garantie, les réparations sont effectuées par le service après-vente central. Le produit défectueux doit être envoyé au service après-vente (les frais d'expédition sont à la charge de l'utilisateur).

11. Dépannage par vos propres moyens

ATTENTION **Avant de procéder au dépannage par vous-même, débranchez l'appareil de l'alimentation électrique.**

Problème	Cause	Solution
Le moteur ne démarre pas	Réservoir de carburant vide Filtre à air encrassé Pas d'étincelle au niveau de la bougie Moteur noyé	Remplir le réservoir Nettoyer le filtre à air Nettoyer la bougie d'allumage ou la remplacer par une neuve Retirer le câble de la bougie, tirer plusieurs fois sur le cordon du démarreur avec le câble de la bougie retiré

Fonctionnement irrégulier du moteur	Câble de connexion mal serré Conduite de carburant bouchée ou carburant inadapté Orifice du bouchon du réservoir de carburant bouché Présence d'eau ou d'impuretés dans le circuit d'alimentation Filtre à air encrassé	Resserrez correctement le tuyau de raccordement Confier l'appareil à un service après-vente Remplacer le bouchon du réservoir Vider le réservoir et le remplir à nouveau Nettoyer le filtre à air
Le moteur cale fréquemment	Intervalle de remplacement trop long, bougie d'allumage défectueuse Réglage incorrect du carburateur Filtre à air encrassé	Régler ou remplacer la bougie d'allumage Confier l'appareil à un service après-vente Nettoyer le filtre à air
Le réglage de la vitesse ne fonctionne pas correctement	Câble d'entraînement mal tendu Dysfonctionnement de la transmission	Régler la tension du câble Confier l'appareil à un service après-vente
Vibrations excessives	Vis desserrées au niveau des raccords	Vérifier et resserrer les vis

12. Assemblage de l'appareil

1 - corps de l'appareil, 2 - partie droite du guidon, 3 - levier d'embrayage, 4 - butée de profondeur, 5 - support de guidon, 6 - roue, 7 - partie gauche du guidon. 8 – jeu de vis et d'écrous pour le montage

13. Informations destinées aux utilisateurs concernant l'élimination des appareils usagés.

Conformément à la législation sur la protection de l'environnement, l'utilisateur de l'appareil est tenu de gérer correctement les déchets conformément à la réglementation nationale.
Il est interdit de jeter l'appareil usagé ou défectueux avec les déchets ménagers. L'appareil et ses accessoires sont composés de différents types de matériaux, tels que le métal et les plastiques. La procédure appropriée en cas de mise au rebut, de réutilisation ou de recyclage de certaines parties de l'appareil consiste à le remettre à un point de collecte spécialisé, où il sera accepté gratuitement. Les autorités locales fournissent des informations sur l'emplacement des points de collecte d'équipements usagés, par exemple sur leurs sites web.
Ne jetez pas dans les poubelles ménagères de l'essence, de l'huile, de l'huile usagée, des mélanges d'huile et d'essence, ni d'objets souillés d'huile, par exemple des chiffons. Stockez l'huile usagée ou les objets souillés d'huile conformément aux directives locales et remettez-les à un centre de recyclage. Recyclez l'emballage usagé.
Une mise au rebut correcte de l'appareil permet de préserver des ressources précieuses et d'éviter les effets négatifs sur la santé et l'environnement résultant de la présence éventuelle de substances, mélanges et composants dangereux dans l'équipement.
Une élimination incorrecte des déchets est passible des sanctions prévues par la réglementation locale en vigueur.

Carte de garantie

Cultivateur rotatif à essence
(nom du produit)

Numéro de catalogue : DED8704 Numéro de lot : .....

(ci-après dénommé le Produit)

Date d'achat du Produit : .....

Cachet du vendeur

Date et signature du vendeur : .....

Déclaration de l'Utilisateur :

Je confirme avoir été informé des conditions de garantie ainsi que des conséquences du non-respect des directives contenues dans le mode d'emploi et la carte de garantie. Les conditions de la présente garantie me sont connues, ce que je confirme par ma signature :

....

Date et lieu Signature de l'Utilisateur

I. Responsabilité pour le Produit

1. Le garant est Dedra Exim Sp. z o.o., dont le siège social est à Pruszków, adresse : ul. 3 Maja 8, 05-800 Pruszków, Pologne, KRS 0000062517, Tribunal de district de la ville de Varsovie à Varsovie, XIVe division commerciale du Registre national des tribunaux, NIP 527-020-49-33, capital social : 100 980,00 PLN.
2. Conformément aux conditions spécifiées dans la présente carte de garantie, le Garant accorde une garantie sur le Produit provenant de la distribution du Garant.
3. La responsabilité au titre de la garantie ne couvre que les défauts résultant de causes inhérentes au Produit au moment de sa livraison à l'Utilisateur.
4. Au titre de la garantie, l'Utilisateur a droit à la réparation gratuite du Produit, à condition que le défaut soit apparu pendant la période de garantie. Le mode de réparation du Produit (méthode d'exécution de la réparation) dépend de la décision du Garant. Si le Garant constate l'impossibilité de réparer, il se réserve le droit de remplacer l'élément défectueux ou l'ensemble du Produit par un produit exempt de défaut, de réduire le prix du Produit ou de résilier le contrat.
5. En ce qui concerne l'Utilisateur qui n'est pas un consommateur au sens de la loi du 23 avril 1964, Code civil, la responsabilité du Garant en matière de dommages résultant de la présente garantie et/ou en relation avec sa conclusion et son exécution, quel que soit le fondement juridique, est limitée au maximum à la valeur du Produit défectueux.

II. Période de garantie

Éléments du Produit	Durée de la protection de garantie
DED8704	24 mois à compter de la date d'achat du produit indiquée sur la présente carte de garantie.

III. Conditions d'application de la garantie

1. Présentation par l'Utilisateur de la carte de garantie du Produit dûment remplie et justification par l'Utilisateur des circonstances d'achat du Produit, par exemple en présentant un ticket de caisse, une facture, etc. Afin de faciliter le traitement de la réclamation, il est recommandé à l'Utilisateur de joindre au Produit réclamé tous les éléments spécifiés dans la rubrique « Composition de l'appareil » contenue dans le mode d'emploi.
2. Respect par l'Utilisateur des recommandations contenues dans le mode d'emploi et la carte de garantie.
3. La garantie ne couvre que le territoire de la République de Pologne et de l'UE.
4. La garantie ne couvre pas les défauts du Produit résultant notamment de :
a. Non-respect par l'Utilisateur des conditions spécifiées dans le mode d'emploi, notamment en matière d'utilisation, d'entretien et de nettoyage corrects ;
b. Utilisation par l'Utilisateur de produits de nettoyage ou d'entretien non conformes au mode d'emploi ;
c. Stockage et transport inappropriés du Produit par l'Utilisateur ;
d. Modifications et/ou transformations non autorisées du Produit par l'Utilisateur, qui n'ont pas été convenues avec le Garant ;
e. Utilisation par l'Utilisateur dans le Produit de consommables non conformes au mode d'emploi.
5. L'Utilisateur qui n'est pas un consommateur au sens de la loi du 23 avril 1964, Code civil, perd la garantie sur le Produit dans lequel :
- les numéros de série, les indications de date et les plaques signalétiques ont été supprimés, modifiés ou endommagés par l'Utilisateur ;
- les scellés ont été endommagés par l'Utilisateur ou portent des traces de manipulation de l'Utilisateur.
6. Attention ! Les opérations liées à l'entretien quotidien du Produit, résultant notamment du mode d'emploi, sont effectuées par l'Utilisateur à ses propres frais.

IV. Procédure de réclamation

1. En cas de constatation d'un fonctionnement incorrect du Produit, avant de soumettre une réclamation, il convient de s'assurer que toutes les opérations spécifiées notamment dans le mode d'emploi ont été effectuées correctement.
2. Il est recommandé de soumettre la réclamation immédiatement, de préférence dans les 7 jours suivant la date de constatation du défaut du Produit. L'Utilisateur qui n'est pas un consommateur au sens de la loi du 23 avril 1964, Code civil, perd ses droits découlant de la présente garantie en cas de non-soumission de la réclamation dans un délai de 7 jours.
3. La réclamation peut être soumise notamment au point d'achat du Produit, au service de garantie ou par écrit à l'adresse suivante : Dedra Exim Sp. z o.o., ul. 3 Maja 8, 05-800 Pruszków, Pologne.
4. L'Utilisateur peut soumettre une réclamation en utilisant le formulaire disponible sur le site web www.dedra.pl (« Formulaire de réclamation au titre de la garantie »).
5. Les adresses des services de garantie pour les différents pays sont disponibles sur le site www.dedra.pl. En l'absence de service de garantie pour un pays donné, il est recommandé d'adresser les réclamations au titre de la garantie à l'adresse suivante : Dedra Exim Sp. z o.o. ul. 3 Maja 8, 05-800 Pruszków (Pologne).
6. A l'égard de la sécurité de l'Utilisateur, l'utilisation d'un Produit défectueux est interdite.
7. Attention ! L'utilisation d'un Produit défectueux est dangereuse pour la santé et la vie de l'Utilisateur.
8. L'exécution des obligations découlant de la garantie aura lieu dans un délai de 14 jours ouvrables à compter de la date de livraison du Produit réclamé par l'Utilisateur.
9. Avant de livrer le Produit défectueux pour réclamation, il est recommandé de le nettoyer. Il est recommandé de protéger soigneusement le Produit réclamé contre les dommages pendant le transport (il est recommandé de livrer le Produit réclamé dans son emballage d'origine).
10. La période de garantie est prolongée de la durée pendant laquelle l'Utilisateur n'a pas pu utiliser le Produit en raison d'un défaut couvert par la garantie.
La garantie n'exclut, ne limite ni ne suspend les droits de l'Utilisateur découlant des dispositions relatives à la garantie légale contre les défauts de la chose vendue.

Conformément à l'article 13, paragraphes 1 et 2, du règlement (UE) 2016/679 du Parlement européen et du Conseil du 27 avril 2016 relatif à la protection des personnes physiques à l'égard du traitement des données à caractère personnel et à la libre circulation de ces données, et abrogeant la directive 95/46/CE (ci-après « RGPD »), nous vous informons de ce qui suit :
1. Le responsable du traitement de vos données personnelles fournies dans le formulaire est DEDRA-EXIM sp. z o.o., dont le siège social est situé à Pruszków,

ul. 3 Maja 8, 05-800 Pruszków, Pologne (ci-après le « Responsable du traitement »).
2. Vos données seront traitées exclusivement aux fins de la procédure de garantie de l'appareil conformément à l'article 6, paragraphe 1, point b), du règlement général sur la protection des données (ci-après « RGPD »). La fourniture des données est volontaire, mais nécessaire au déroulement de la procédure de garantie.
3. Vos données seront traitées pendant la durée d'examen et de traitement de la procédure de garantie, ainsi qu'à des fins d'archivage en cas de nécessité de défense contre d'éventuelles réclamations à l'encontre du Responsable du traitement, et ce, pas plus longtemps que le délai de prescription de ces réclamations.
4. Vos données pourront être divulguées exclusivement aux sous-traitants traitant les données pour le compte du responsable du traitement sur la base d'un contrat écrit de sous-traitance de données à caractère personnel, fournissant notamment des services de maintenance technique, d'hébergement ou de gestion de site web, de support informatique ou de transport. Les fournisseurs du Responsable du traitement sont tenus d'assurer la sécurité des données et de respecter les exigences de la législation applicable en matière de protection des données à caractère personnel, et ne peuvent pas utiliser les données à caractère personnel qui leur sont confiées à d'autres fins que celles spécifiées dans le contrat conclu avec le Responsable du traitement.
5. Vos données ne feront pas l'objet d'une prise de décision automatisée, y compris le profilage, et ne seront pas transférées vers un pays tiers ou une organisation internationale.
6. Vous disposez d'un droit d'accès à vos données, ainsi que d'un droit de rectification, d'effacement, de limitation du traitement, d'un droit à la portabilité des données et d'un droit d'opposition, à tout moment.
7. Pour toute question relative au traitement de vos données personnelles par le Responsable du traitement, vous pouvez le contacter à l'adresse e-mail suivante : daneosobowe@dedra.pl ;
8. Vous avez le droit d'introduire une réclamation auprès de l'autorité de contrôle compétente en matière de protection des données à caractère personnel;

Dedra Exim Sp. z o.o.
ul. 3 Maja 8, 05-800 Pruszków
Tel. +48 22 73 83 777, fax +48 22 73 83 779
www.dedra.pl, info@dedra.pl

Adnotacje o dokonanych naprawach / Information about repairs carried out / Informace o provedených opravách / Informácie o vykonaných opravách / Informacija apie atliktus remontus / Informācija par veiktajiem remontdarbiem / A végzett javításokról szóló információk / Informații despre reparațiile efectuate / Informacije o opravljenih popravilih / Podaci o izvršenim popravcima / Информация за извършените ремонти / Інформація про виконані ремонти / Informationen zu durchgeführten Reparaturen / Informations sur les réparations effectuées

Data zgłoszenia do naprawy / Date of repair request / Datum přihlášení k opravě / Dátum žiadosti o opravu / Remonto užsakymo data / Datums, kad pieteikts remonts / Javítási kérelem dátuma / Data solicitării de reparație / Datum zahtevka za popravilo / Datum prijave za popravak / Дата на заявката за ремонт / Дата подання заявки на ремонт / Datum der Reparaturmeldung / Date de la demande de réparation	Data wykonania naprawy / Date of repair / Datum provedení opravy / Dátum opravy / Remonto data / Remonts veikšanas datums / Javítás dátuma / Data reparației / Datum popravila / Datum popravka / Дата на ремонта / Дата виконання ремонту / Datum der Reparatur / Date de réparation	Zakres naprawy, opis czynności naprawczych / Scope of repair, description of repair activities / Rozsah oprav, popis opravárenských činností / Rozsah opráv, popis opravárenských činností / Remonto apimtis, remonto darbų aprašymas / Remontu apjoms, remonta darbu apraksts / A javítás hatálya, a javítási tevékenységek leírása / Domeniul de aplicare al reparației, descrierea activităților de reparație / Obseg popravila, opis popravljalnih dejavnosti / Opseg popravka, opis aktivnosti popravka / Обхват на ремонта, описание на ремонтните дейности / Обсяг ремонту, опис ремонтних робіт / Umfang der Reparatur, Beschreibung der Reparaturmaßnahmen / Étendue de la réparation, description des opérations de réparation	Podpis wykonującego naprawę / Signature of the repairer / Podpis osoby provádějící opravu / Podpis opravára / Remonto meistro parašas / Remontu veikušā paraksts / A javító aláírása / Semnătura reparatorului / Podpis serviserja / Potpis osobe koja vrši popravak / Подпис на ремонтника / Підпис особи, яка виконує ремонт / Unterschrift des Reparaturdurchführenden / Signature de la personne effectuant la réparation