○DED8701 ●DED8702

Instrukcja ważna dla urządzeń wyprodukowanych po: / Instructions applicable to devices manufactured after: / Návod pro zařízení vyrobená po: / Návod pre obsluhu zariadení vyrobených po: / Instrukcija – įrenginiai, kurie buvo pagaminti nuo: / Lietošanas instrukcija ierīcēm izgatavotiem pēc: / Útmutató a után gyártott készülékekhez: / Manualul de utilizare pentru aparate fabricate după: / Priročnik velja za naprave, izdelane po: / Ovaj priručnik vrijedi za uređaje proizvedene nakon: / Ръководството е валидно за устройства, произведени след: / Посібник дійсний для пристроїв, виготовлених після: / Bedienungsanleitung für Geräte, hergestellt wurden die nach dem: / Instructions valables pour les appareils fabriqués après: **01.08.2022**

PL **Elektryczna pilarka łańcuchowa**
Instrukcja obsługi z kartą gwarancyjną

EN **Electric chainsaw**
User manual with warranty card

CZ **Řetězová pila**
Návod k obsluze se záručním listem

SK **Reťazová píla**
Užívateľská príručka so záručným listom

LT **Grandininis pjūklas**
Naudojimo instrukcija su garantiniu lapu

LV **Ķēdes zāģis**
Lietošanas instrukcija ar garantijas talonu

HU **Láncfűrész**
Használati utasítás garanciajeggyel

RO **Ferăstrău cu lanț**
Instrucțiuni de utilizare și certificat de garanție

SI **Električna verižna žaga**
Navodila za uporabo z garancijsko kartico

HR **Električna lančana pila**
Upute za upotrebu s jamstvenim listom

BG **Електрически верижен трион**
Инструкции за експлоатация с гаранционна карта

UA **Електрична бензопила**
Інструкція з експлуатації з гарантійним талоном

DE **Elektrische Kettensäge**
Betriebsanleitung mit Garantiekarte

FR **Scie à chaîne électrique**
Mode d'emploi avec carte de garantie



PL Wszelkie prawa zastrzeżone. Niniejsze opracowanie jest chronione prawem autorskim. Kopiowanie lub rozpowszechnianie Instrukji Obsługi we fragmentach albo w całości bez zgody Dedra Exim zabronione Dedra Exim zastrzega sobie prawo do wprowadzania zmian konstrukcyjno-technicznych oraz kompletacyjnych bez uprzedniego powiadamiania. Zmiany te nie mogą stanowić podstawy do reklamowania produktu. Instrukcja obsługi dostępna na stronie www.dedra.pl

EN All rights reserved. This document is protected by copyright. Copying or distributing the User Manual in whole or in part without the consent of Dedra Exim is prohibited. Dedra Exim reserves the right to make design, technical and assembly changes without prior notice. These changes cannot be used as grounds for product complaints. The user manual is available at www.dedra.pl

CZ Všechna práva vyhrazena. Toto zpracování je chráněno autorským právem. Kopírování nebo šíření Návodu k obsluze v částech nebo vcelku bez souhlasu společnosti Dedra Exim je zakázáno. Dedra Exim si vyhrazuje právo zavádět konstrukční a technické a komplementační změny bez dřívějšího oznámení. Tyto změny nemohou být základem pro reklamování výrobku. Návod k obsluze dostupný na stránkách www.dedra.pl

SK Všetky práva vyhradené. Tieto materiály sú chránené autorskými právami. Kopírovanie prípadne šírenie častí, prípadne celého návodu na obsluhu je bez súhlasu spoločnosti Dedra Exim zakázané. Dedra Exim si vyhradzuje právo na vykonávanie konštrukčno-technických zmien, a zmien doplnkového príslušenstva, bez predchádzajúceho upozornenia. Tieto zmeny nemôžu byť dôvodom na reklamáciu výrobku. Užívateľská príručka je dostupná na webovej stránke www.dedra.pl

LT Visos teisės saugomos. Šis kūrinys yra saugomas autorinių teisių įstatymų. Eksploatavimo instrukcijos arba jos fragmentų kopijavimas ir platinimas be „Dedra Exim“ sutikimo draudžiamas. „Dedra Exim“ pasilieka sau teisę įvesti konstrukcijos, techninius arba komplektacijos pokyčius be išankstinio įspėjimo. Šie pokyčiai negali būti skundo dėl produkto pagrindu. Naudojimo instrukcija yra prieinama svetainėje: www.dedra.pl

LV Visas tiesības pasargātas. Šis izdevums ir sargāts ar autortiesību. Lietošanas Instrukcijas kopēšana vai izplatīšana pilnīgi vai fragmentos bez Dedra Exim firmas piekrišanas ir aizliegta. Firma Dedra Exim atstāj sev tiesību veikt konstrukcijas-tehnikas izmaiņu, kā arī komplektācijas izmaiņu bez iepriekšēja paziņojuma. Šīs izmaiņas nevar būt par pamatu produkta reklamēšanai. Lietošanas instrukcija pieejama mājaslapā www.dedra.pl

HU Minden jog fenntartva. A jelen kiadvány szerzői jogokkal védve. A Használati Utasítás másolása vagy terjesztése egészében vagy részleteiben a Dedra Exim írásos engedélye nélkül tilos A Dedra Exim fenntartja magának a szerkezeti-műszaki, valamint komplettálási változtatások előzetes bejelentés nélküli bevezetésének jogát. Ezek a változások nem szolgálhatnak alapjául a termék reklamációjának. A használati utasítás a weboldalon elérhető www.dedra.pl.

RO Toate drepturile rezervate. Această redactare este protejată prin legea dreptului de autor. Este interzisă copierea, reproducerea în orice fel sau multiplicarea și distribuirea parțială sau în totalitate a Manualului de utilizare fără permisiunea firmei Dedra Exim Firma Dedra Exim își rezervă dreptul de a face modificări tehnice și constructive sau de completare a dispozitivului fără o notificare prealabilă. Aceste modificări nu pot constitui temei pentru reclamarea produsului. Instrucţiunea de deservire accesibilă pe pagina www.dedra.pl

SI Vse pravice pridržane. To delo je zaščiteno z avtorskimi pravicami. Kopiranje ali razširjanje uporabniškega priročnika po delih ali v celoti brez dovoljenja družbe Dedra Exim je prepovedano Družba Dedra Exim si pridržuje pravico do oblikovnih, tehničnih in končnih sprememb brez predhodnega obvestila. Te spremembe ne smejo biti razlog za oglaševanje izdelka. Uporabniški priročnik je na voljo na spletni strani www.dedra.pl

BG Всички права запазени. Тази работа е защитена с авторски права. Копирането или разпространението на ръководството за потребителя на части или изцяло без разрешението на Dedra Exim е забранено Dedra Exim си запазва правото да прави промени в дизайна, техниката и окомплектовката без предварително уведомление. Тези промени не могат да бъдат основание за рекламиране на продукта. Ръководството за потребителя е достъпно на адрес www.dedra.pl

UA Всі права захищені. Ця робота захищена авторським правом. Копіювання або розповсюдження Посібника користувача повністю або частково без дозволу Dedra Exim заборонено Dedra Exim залишає за собою право вносити зміни в конструкцію, технічні характеристики та комплектацію без попереднього повідомлення. Ці зміни не можуть бути підставою для реклами продукту. Посібник користувача доступний на сайті www.dedra.pl

HR Sva prava pridržana. Ova je studija zaštićena autorskim pravima. Zabranjeno je kopiranje ili distribucija korisničkog priručnika, djelomično ili u cijelosti, bez pristanka Dedra Exima. Dedra Exim zadržava pravo uvođenja konstrukcijskih, tehničkih i montažnih promjena bez prethodne najave. Ove izmjene ne mogu biti temelj za reklamiranje proizvoda. Korisnički priručnik dostupan na www.dedra.pl

DE Alle Rechte vorbehalten. Die vorliegende Bedienungsanleitung wird durch das Urheber-recht geschützt. Kein Teil dieser Bedienungs-anleitung darf ohne schriftliche Einwilligung von Dedra Exim vervielfältigt oder verbreitet werden.Dedra Exim behält sich das Recht vor, Konstruktions- und technische Änderungen sowie Änderungen in der Zusammensetzung vorzunehmen, ohne vorher darüber zu informieren. Diese Änderungen können kein Grund zur Reklamation des Produkts bilden. Die Bedienungsanleitung ist auf der Internetseite www.dedra.pl zugänglich.

FR Tous droits réservés. Le présent document est protégé par le droit d'auteur. La copie ou la diffusion du mode d'emploi, en tout ou en partie, sans l'accord de Dedra Exim est interdite. Dedra Exim se réserve le droit d'apporter des modifications techniques et de conception sans préavis. Ces modifications ne peuvent constituer un motif de réclamation concernant le produit. Le mode d'emploi est disponible sur le site www.dedra.pl

Kontakt/ Contact/ Kontak/ Kontakt/ Kontaktai/ Kontakts/ Elérhetőség/ Contact/ Pišite na/ Kontakt/ Свържете се с/ Контакти/ Kontakt/ Contact
Dedra Exim Sp. z o.o., ul. 3 Maja 8, 05-800 Pruszków
Tel. +48 22 73 83 777 wew. 129, 165, fax +48 22 73 83 779
serwis@dedra.com.pl www.dedra.pl

22 PAP

1. Zdjęcia i rysunki

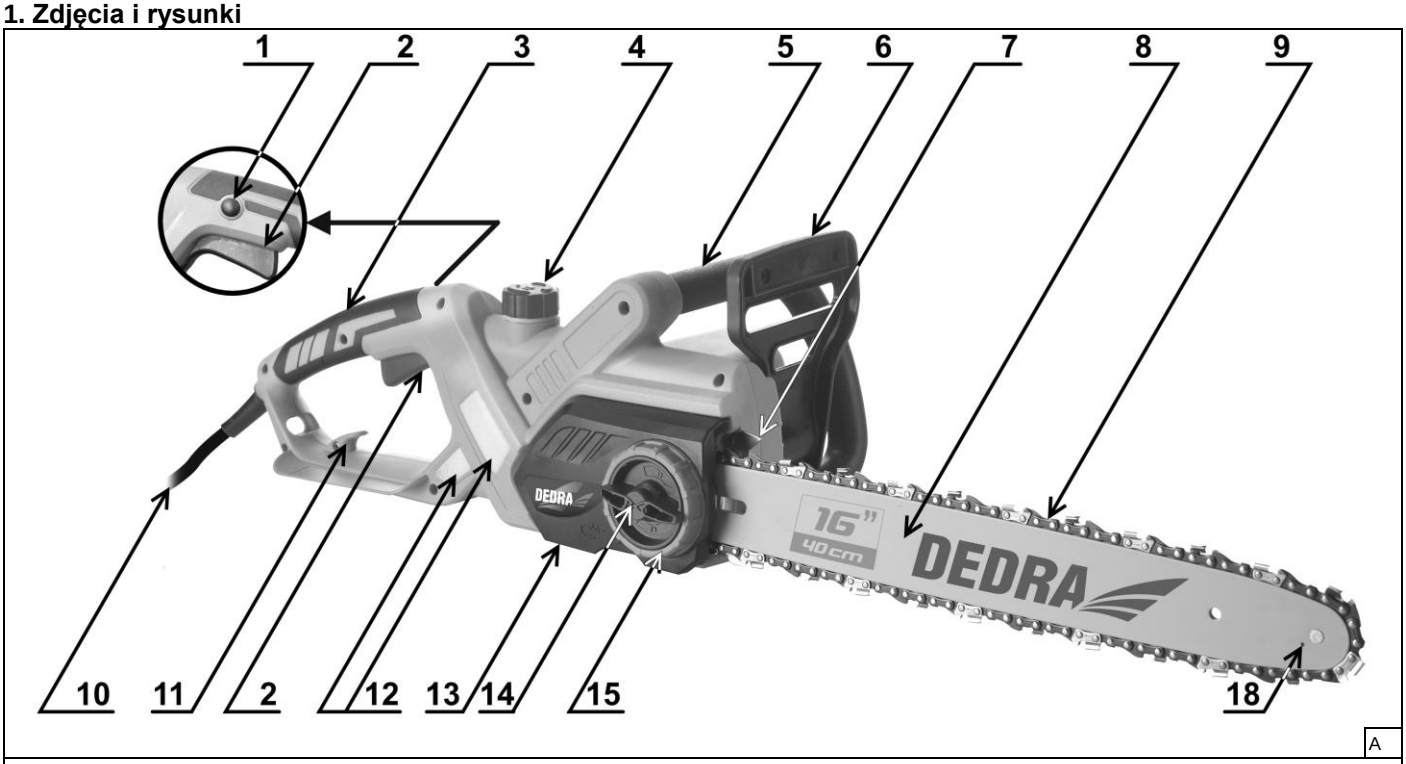

A

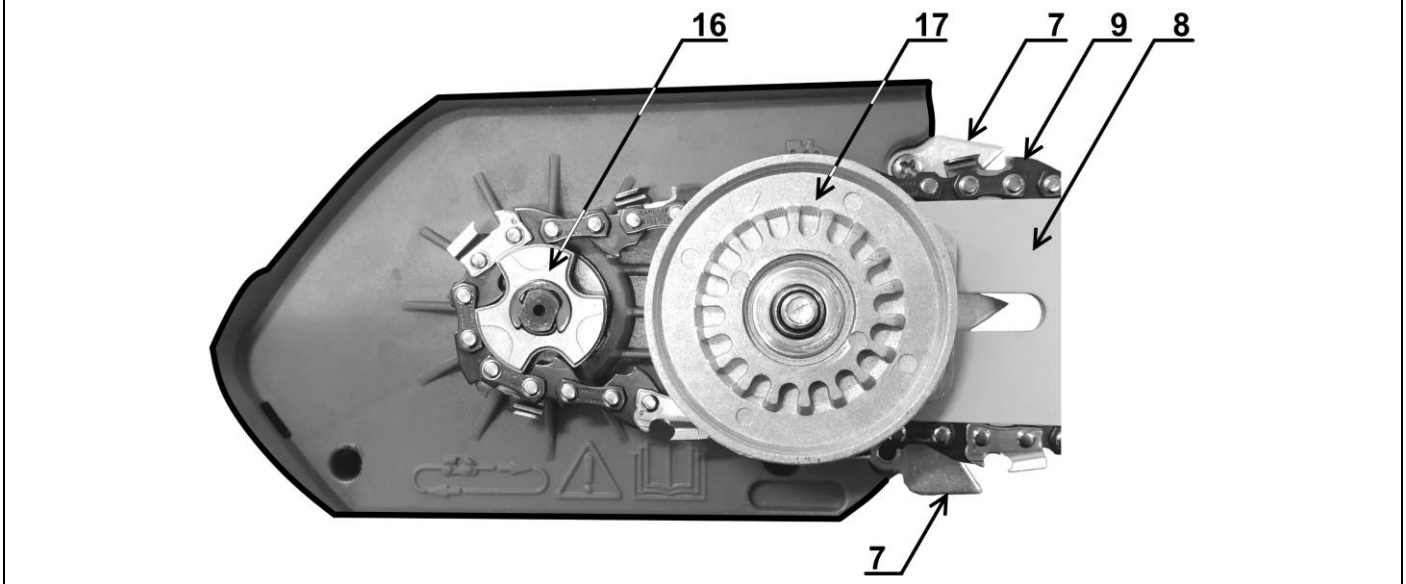

B

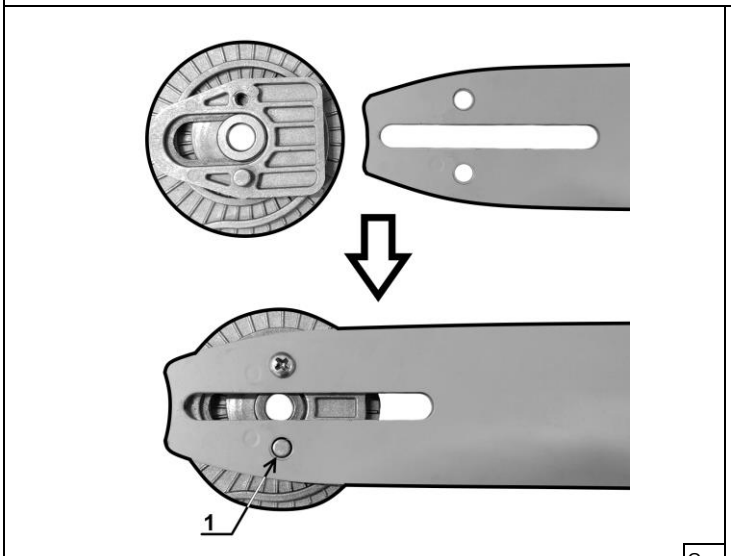

C

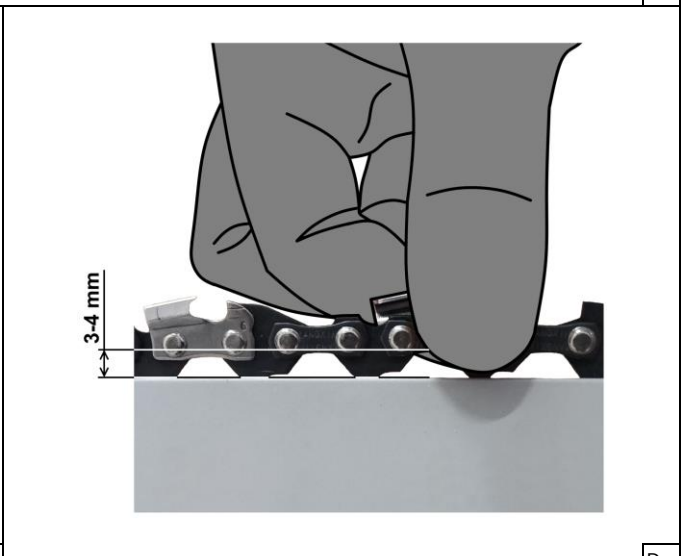

D

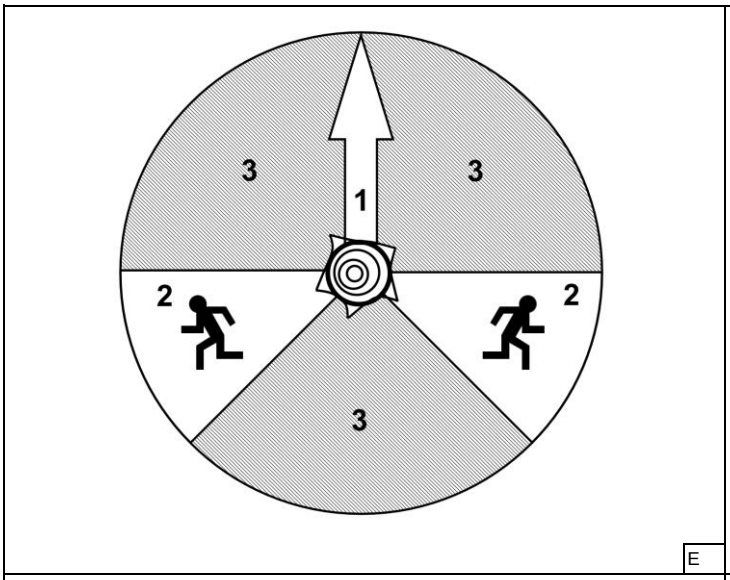
3
3
1
2
2
3

E

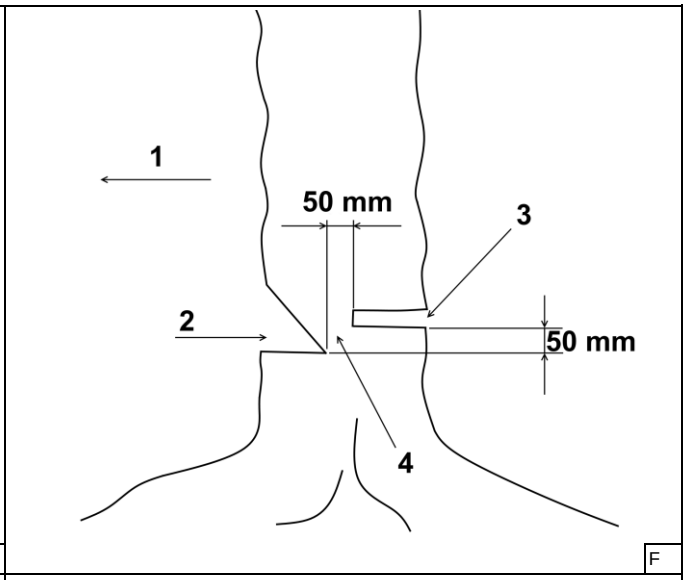
1
50 mm
3
2
50 mm
4

F

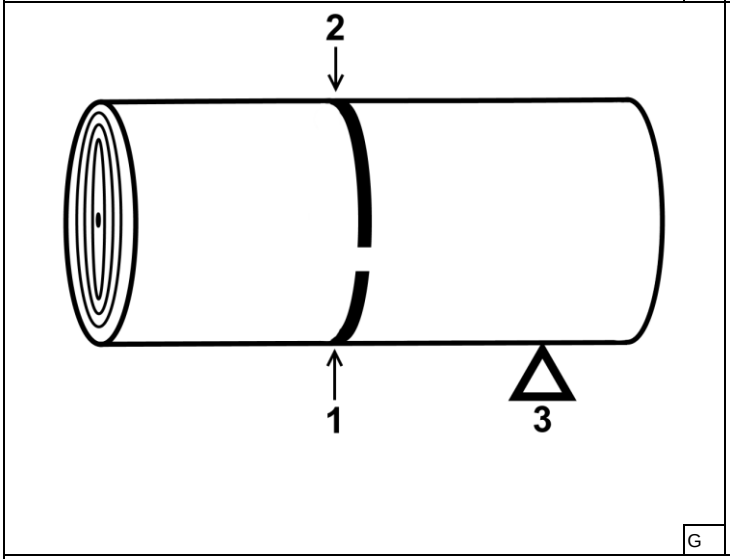
2
1
3

G

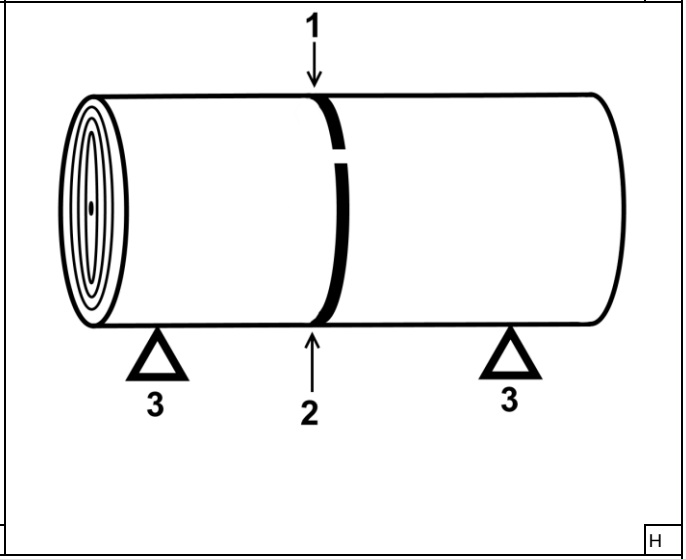
1
3
2
3

H

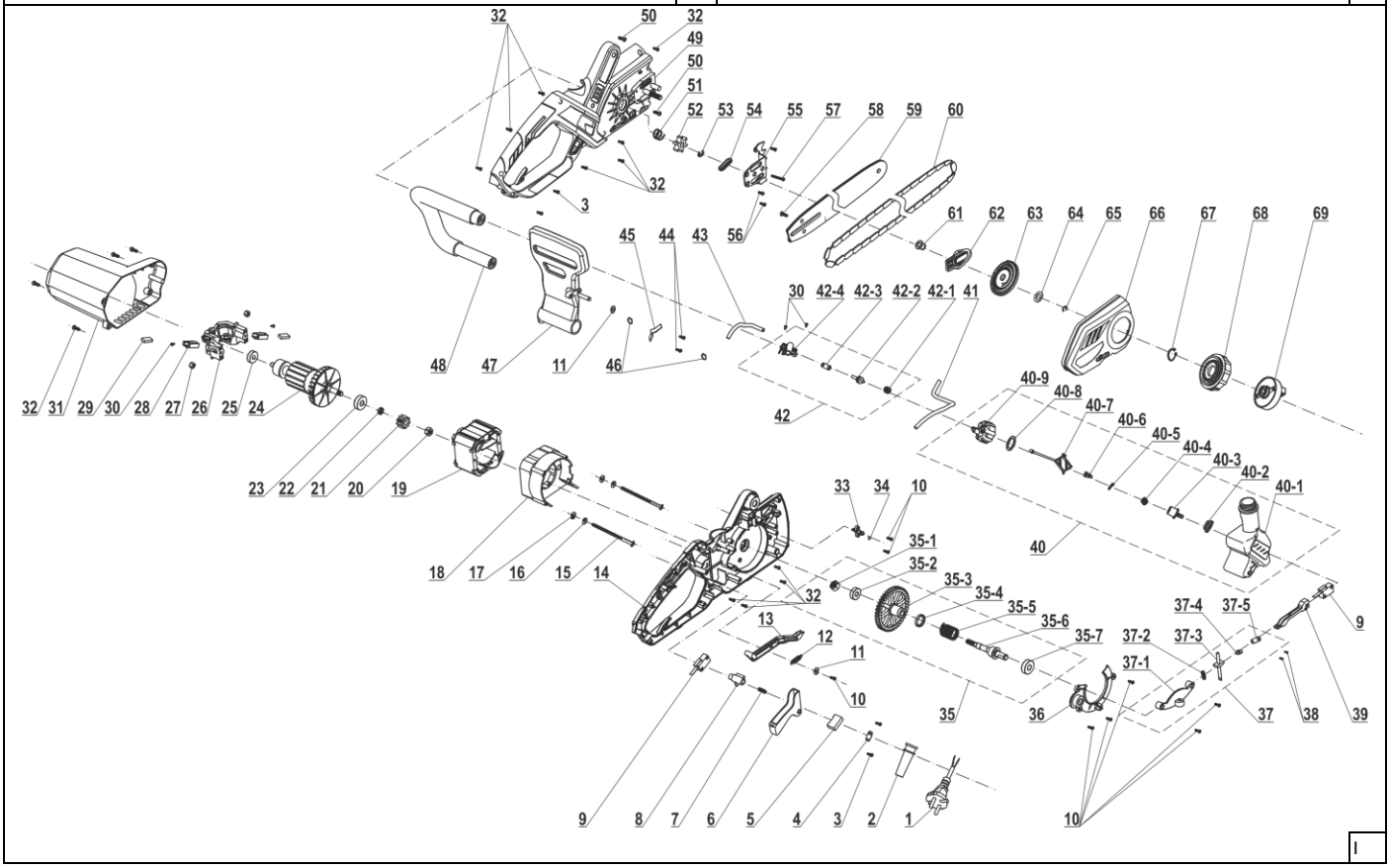
32 50 32 49 50 51 52 53 54 55 57 58 59 60
32
3
61 62 63 64 65 66 67 68 69
45 44 43 56
30 42-4 42-3 42-2 42-1 41
48 47 11 46
42
40-9 40-8 40-7 40-6 40-5 40-4 40-3 40-2 40-1
40
32 31 29 30 28 27 26 25 24
23 22 21 20 19
33 34 10
35-1 35-2 35-3 35-4 35-5 35-6 35-7
18 17 16 15 14
32
13 12 11 10
37-4 37-5 9
37-2 37-3
37-1
35 36 37 38 39
9 8 7 6 5 4 3 2 1
10

I

Opis piktogramów / Popis použitých piktogramů / Opis používaných piktogramov / Panaudotų piktogramų aprašymas / Lietoto piktogrammu apraksts / Az alkalmazott piktogramok magyarázata / Descrierea pictogramelor / Opis piktogramov / Описание на пиктограмите/ Опис піктограм / Opis piktogramów / Beschreibung der verwendeten Piktogramme



Nakaz: przeczytaj instrukcję obsługi / Mandatory: read the user manual / Příkaz: přečtěte návod k obsluze / Príkaz: oboznámte sa s užívateľskou príručkou / Privaloma: perskaitykite aptarnavimo instrukciją / Norādījums: rūpīgi iepazīstieties ar lietotāja rokasgrāmatā sniegto informāciju / Utasítás: olvassa el az útmutatót / Obilgatoriu: citiți manualul de utilizare / / Navodilo: preberite navodila za uporabo / Заповедта: прочетете ръководството за употреба / Заборона: прочитайте інструкцію з експлуатації / Pflicht: Bedienungsanleitung lesen / Obligatoire : lire le mode d'emploi



Nakaz: stosować środki ochrony dróg oddechowych / Mandatory: use respiratory protection / Příkaz: používejte prostředky pro ochranu dýchacích cest/ Príkaz: používajte ochranné prostriedky na ochranu dýchacích ciest/ Privaloma: naudoti kvėpavimo takų apsaugos priemones/ Pieprasījums: izmantot elpceļu attiecīgu aizsardzību/ Utasítás: használjon légúti védelmi felszerelést/ / Obligatoriu: utilizaţi echipament de protecţie a căilor respiratorii/ Obvezno: uporabljajte zaščito dihal / Задължително: Използвайте дихателна защита / Обов'язково: використовувати засоби захисту органів дихання / Pflicht: Atemschutz verwenden / Obligatoire : utiliser des équipements de protection respiratoire



Nakaz: używać ochronników słuchu / Mandatory: use hearing protection / Příkaz: používejte ochranu sluchu / Príkaz: používajte chrániče sluchu/ Privaloma: naudoti apsauginius akinius/ Lietojiet dzirdes aizsardzības līdzekļus/ Utasítás: használjon fülvédőt/ Trebuie să folosi-ţi aparate pentru protecţia auzului/ / Obvezno: uporabljajte ščitnike za ušesa / Задължително: Използвайте предпазни средства за уши / Обов'язково: використовуйте захисні навушники / Pflicht: Gehörschutz tragen / Obligatoire : utiliser des protections auditives



Nakaz: stosować okulary ochronne / Mandatory: wear safety goggles / Příkaz: používejte ochranné brýle / Príkaz: používajte ochranné okuliare / Privaloma: naudoti apsauginius akinius / Norādījums: nēsājiet aizsargacenes / Utasítás: viseljen védőszemüveget / Obligatoriu: folosiţi ochelari de protecţie / Previdnostni ukrepi: uporabljajte zaščitna očala / Предписание: използвайте предпазни очила / Застереження: використовуйте захисні окуляри / Pflicht: Schutzbrille tragen / Obligatoire : porter des lunettes de protection



Nakaz: stosować rękawice ochronne / Mandatory: wear protective gloves / Příkaz: používejte ochranné rukavice/ Príkaz: používajte ochranné rukavice/ Privaloma: naudoti apsauginius akinius/ Pieprasījums: lietot aizsardzības cimdus/ Utasítás: használjon védőkesztyűt/ Obligatoriu: purtaţi manuşi de protecţie/ Predpis: uporaba zaščitnih rokavic / Предписание: използвайте защитни ръкавици / Рецепт: використовуйте захисні рукавички / Pflicht: Schutzhandschuhe tragen / Obligatoire : porter des gants de protection



Nakaz: stosować kask ochronny / Mandatory: wear a protective helmet / Příkaz: používejte ochranná přilba / Príkaz: používajte ochranná prilba / Privaloma: naudoti apsauginis šalmas / Pieprasījums: lietot aizsargķiveres / Utasítás: használjon védő sisak / Obligatoriu: utilizaţi o cască de protecţie / Previdnostni ukrepi: uporabljajte zaščitno čelado / Задължително: Носете защитна каска / Застереження: використовуйте захисний шолом / Pflicht: Tragen eines Schutzhelms / Obligatoire : porter un casque de protection



Nakaz: stosować obuwie ochronne / Mandatory: wear protective footwear / Příkaz: používejte bezpečnostní obuv / Príkaz: používajte bezpečnostnú obuv / Privaloma: naudokite apsauginius batus / Pieprasījums: izmantojiet drošības apavus / Utasítás: használjon biztonsági cipőt / / Obligatoriu: utilizaţi pantofi de siguranţă / Obvezno: nosite zaščitno obutev / Задължително: Носете защитни обувки / Обов'язково: носити захисне взуття / Pflicht: Tragen von Sicherheitsschuhen / Obligatoire : porter des chaussures de sécurité



Zawsze pracuj dwoma rękami / Always work with both hands **/** Vždy pracujte oběma rukama / Always work with two hands / Vždy pracujte dvoma rukami/ Visada dirbkite dviem rankomis/ Vienmēr strādājiet ar abām rokām/ Mindig két kézzel dolgozzunk/ Lucraţi întotdeauna cu două mâini / Vedno delajte z obema rokama/ Uvijek radite s dvije ruke / Винаги работете с две ръце / Завжди працюйте двома руками / Uvijek radite s dvije ruke / Immer mit zwei Händen arbeiten / Always work with both hands



Zakaz: nie wystawiać na działanie opadów atmosferycznych / Prohibition: do not expose to atmospheric precipitation / Zákaz: Nevystavujte atmosférickým srážením / Zákaz: nevystavujte atmosférickým zrážkam / Draudimas: nelaikykite atmosferos kritulių / Aizliegums: nepakļaujiet atmosfēras nokrišņiem / Tilalom: ne tegye ki a légköri csapadéknak / Interzicere: nu expuneţi la precipitaţii atmosferice / Prepoved: ne izpostavljati padavinam / Забрана: да не се излага на валежи / Заборона: не піддавати впливу атмосферних опадів / Verbot: Nicht Niederschlägen aussetzen / Interdiction : ne pas exposer aux précipitations atmosphériques



Ostrzeżenie: w przypadku uszkodzenia przewodu zasilającego natychmiast wyjąć wtyczkę z gniazda / Warning: if the power cord is damaged, immediately remove the plug from the socket / Upozornění: Pokud je napájecí kabel poškozen, okamžitě vytáhněte zástrčku ze zásuvky / Upozornenie: Ak je napájací kábel poškodený, ihneď vyberte zástrčku zo zásuvky / Įspėjimas: jei pažeistas maitinimo laidas, nedelsdami ištraukite kištuką iš lizdo / Brīdinājums: ja strāvas vads ir bojāts, nekavējoties noņemiet kontaktdakšu no kontaktligzdas / Figyelmeztetés: ha a tápkábel sérült, azonnal távolítsa el a dugót a konnektorból / Avertisment: dacă cablul de alimentare este deteriorat, scoateţi imediat ştecherul din priză / Opozorilo: v primeru poškodbe napajalnega kabla ga takoj izvlecite iz vtičnice. / Предупреждение: в случай на повреда на захранващия кабел, незабавно изключете захранващия кабел от контакта. / Попередження: у разі пошкодження кабелю живлення негайно від'єднайте кабель живлення від розетки / Warnung: Wenn das Netzkabel beschädigt ist, ziehen Sie sofort den Netzstecker des Geräts / Avertissement : en cas d'endommagement du cordon d'alimentation, débranchez immédiatement la fiche de la prise



Uwaga! Ryzyko porażenia prądem / Caution! Risk of electric shock / Varování! Nebezpečí úrazu elektrickým proudem/ Pozor! Riziko zásahu el. prúdom./ Dėmesio! Elektros smūgio riziką./ Uzmanību! Elektriskā trieciena risks/ Figyelem! Áramütés veszély/ Atentie! Riscul de electrocutare/ Pozor! Nevarnost električnega udara / Внимание! Опасност от токов удар / Обережно! Небезпека ураження електричним струмом / Vorsicht! Stromschlaggefahr / Attention ! Risque d'électrocution



Informacja: niebezpieczeństwo odrzutu / Information: danger of kickback / Informace: nebezpečí zpětného razu / Informácie: nebezpečenstvo od razu / Informacija: grįžimo pavojus / Informācija: atgriešanās briesmas / Információ: visszahúzódás veszélye / Informaţie: pericol de recul / Informacije: nevarnost povratnih informacji / Информация: опасност от откуп / Інформація: небезпека відкату / Information: Rückstoßgefahr / Information : risque de rebond



Informacja: minimalna odległość osoby postronnej od operatora / Information: minimum distance between bystanders and the operator / Informace: Minimální vzdálenost outsider od operatora / Informácie: minimálna vzdialenosť outsidera od operatora / Informacija: minimalus pašalinio atstumo nuo operatoriaus atstumas / Informācija: minimālais attālums no autsaidera no operatora / Információ: a kívülálló minimális távolsága az üzemeltetőtől / Informaţii: distanţa minimă a unui abonat de la operator / Informacije: Najmanjša razdalja mimoidočega od upravljavca / Информация: Минимално разстояние на страничен наблюдател от оператора / Інформація: Мінімальна відстань сторонньої особи від оператора / Information: Mindestabstand zwischen Umstehenden und Bediener / Information : distance minimale entre une personne tierce et l'opérateur



II klasa ochrony przeciwporażeniowej / Class II protection against electric shock / II třída protipožární ochrany/ II trieda protipožiarnej ochrany/ apsaugos nuo elektros smūgio klasė II / prettrieciena drošības klase II / II érintésvédelmi osztály/ / II clasa de protecţie împotriva şocurilor electrice/ Zaščitni razred II pred električnim udarom / Клас на защита II срещу токов удар / Клас захисту II від ураження електричним струмом / Schutzklasse II gegen elektrischen Schlag / Classe II de protection contre les chocs électriques

PL Spis treści

1. Zdjęcia i rysunki
2. Opis urządzenia
3. Przeznaczenie urządzenia
4. Ograniczenie użycia
5. Dane techniczne
6. Przygotowanie do pracy
7. Podłączenie do sieci
8. Włączanie urządzenia
9. Użytkowanie urządzenia
10. Bieżące czynności obsługowe
11. Części zamienne i akcesoria
12. Samodzielne usuwanie usterek
13. Kompletacja urządzenia
14. Informacja dla użytkowników o pozbywaniu się urządzeń elektrycznych i elektronicznych
15. Wykaz części do rysunku złożeniowego
16. Karta gwarancyjna

Deklaracja zgodności została dołączona do instrukcji jako oddzielny dokument. W przypadku braku deklaracji zgodności należy się skontaktować z Dedra Exim Sp. z o.o.

Ogólne warunki bezpieczeństwa zostały dołączone do instrukcji jako oddzielna broszura.

⚠ OSTRZEŻENIE. Przeczytać wszystkie ostrzeżenia oznaczone symbolem ⚠ i wszystkie instrukcje.

Nieprzestrzeganie podanych niżej ostrzeżeń i wskazówek dotyczących bezpieczeństwa może być przyczyną porażenia prądem elektrycznym, pożaru lub poważnych obrażeń.

Należy zachować wszystkie ostrzeżenia i instrukcje do przyszłego użytku.

2. Opis urządzenia

Rys. A i B: 1 – przycisk blokady włącznika, 2 – włącznik, 3 – uchwyt tylny, 4 – korek zbiornika oleju, 5 – uchwyt przedni, 6 – dźwignia hamulca/przednia osłona dłoni, 7 – zderzak oporowy zębaty, 8 – prowadnica, 9 – łańcuch, 10 – przewód zasilający, 11 – zaczep przedłużacza, 12 – wskaźnik poziomu oleju, 13 – osłona koła zębatego, 14 –blokada napinacza łańcucha, 15 – pokrętło napinacza łańcucha, 16 – koło zębate (koło napędowe łańcucha), 17 – napinacz łańcucha, 18 – otwór smarowania końcówki prowadnicy.

3. Przeznaczenie urządzenia

Pilarka służy wyłącznie do piłowania drewna i przedmiotów z drewna. Pilarka nadaje się szczególnie do piłowania drewna opałowego lub do przydomowych prac związanych z cięciem drewna. Sposób postępowania szczegółowo opisano w dalszej części instrukcji.

Dopuszcza się wykorzystanie urządzenia w pracach remontowo-budowlanych, warsztatach naprawczych, w pracach amatorskich przy równoczesnym

przestrzeganiu warunków użytkowania i dopuszczalnych warunków pracy, zawartych w instrukcji obsługi.

4. Ograniczenia użycia

Urządzenie może być użytkowane tylko zgodnie z zamieszczonymi poniżej "Dopuszczalnymi warunkami pracy".
Nie wolno ciąć materiałów innych, niż wymienionych w punkcie Przeznaczenie urządzenia.
Samowolne zmiany w budowie mechanicznej i elektrycznej, wszelkie modyfikacje, czynności obsługowe nieopisane w instrukcji obsługi będą traktowane jako bezprawne i powodują natychmiastową utratę praw gwarancyjnych. Użytkowanie niezgodne z przeznaczeniem, bądź niezgodnie z instrukcją obsługi spowoduje natychmiastową utratę praw gwarancyjnych, a deklaracja zgodności traci ważność.

Dopuszczalne warunki pracy
Tryb pracy S1 – praca ciągła

5. Dane techniczne

Model urządzenia	DED8701	DED8702
Napięcie i rodzaj zasilania	230V, 50 Hz	
Moc znamionowa	2,4 kW	
Prowadnica	Dedra DED87012	Oregon Double Guard 91
Maksymalna długość prowadnicy	16" (400 mm)	
Typ łańcucha	DED87011	Oregon
Podziałka łańcucha	3/8" (19 mm)	3/8" (19 mm)
Ilość zębów	57	57
Typ zęba	Pełne dłuto	Pełne dłuto
Grubość łańcucha	1,3 mm	1,3 mm
Prędkość liniowa łańcucha (bez obciążenia)	13 m/s	
Pojemność zbiornika oleju łańcuchowego	200 ml	
Klasa ochronności przeciwporażeniowej	II	
Stopień ochrony przed dostępem bezpośrednim	IPX0	
Poziom drgań mierzony na rękojeści	6,982 m/s^2	6,982 m/s^2
Niepewność pomiaru K_D	1,5 m/s^2	1,5 m/s^2
Emisja hałasu:		
Poziom ciśnienia dźwięku L_{PA}	97,2 dB(A)	97,2 dB(A)
Poziom mocy dźwięku L_{WA}	110,2 dB(A)	110,2 dB(A)
Niepewność pomiarowa K_{LPA}, K_{LWA}	3 dB(A)	3 dB(A)
Gwarantowany poziom L_{wa}	114 dB(A)	114 dB(A)
Waga urządzenia	4,3 kg	

Informacja na temat drgań i hałasu

Wartość łączona drgań a_h oraz niepewność pomiaru określono zgodnie z normą EN 60745-1 i podano w tabeli.
Emisja hałasu została określona zgodnie z EN 60745-2-1/EN 60745-2-2, wartości podano powyżej w tabeli.

UWAGA **Hałas może spowodować uszkodzenie słuchu, podczas pracy zawsze należy używać środków ochrony słuchu!**

Deklarowana wartość drgań została zmierzona zgodnie ze standardową metodą badania i może być wykorzystana do porównania jednego urządzenia z drugim. Podany powyżej poziom drgań może być również wykorzystywany do wstępnej oceny narażenia na drgania.
Poziom drgań podczas rzeczywistego użytkowania elektronarzędzia może się różnić od zadeklarowanych wartości w zależności od sposobu użycia narzędzi roboczych, w szczególności od rodzaju obrabianego przedmiotu oraz od konieczności określenia środków mających na celu ochronę operatora. Aby dokładnie oszacować narażenia w rzeczywistych warunkach użytkowania, należy wziąć pod uwagę wszystkie części cyklu operacyjnego, obejmujące także okresy, gdy urządzenie jest wyłączone lub gdy jest ono włączone, ale nie jest używane do pracy.

6. Przygotowanie do pracy

UWAGA **Wszystkie czynności opisane w tym rozdziale należy przeprowadzać przy wyjętej z gniazdka wtyczce. Podłączyć pilarkę łańcuchową do sieci dopiero, kiedy pilarka jest całkowicie zmontowana, ustawione jest napięcie łańcucha i olej do smarowania łańcucha znajduje się w zbiorniku.**

UWAGA **Podczas montowania, regulowania i sprawdzania pilarki łańcuchowej należy zawsze nosić rękawice ochronne, aby uniknąć skaleczeń.**

Montaż prowadnicy i łańcucha

Zdjąć osłonę koła zębatego (rys. A, 13) poprzez odkręcenie w lewo blokady napinacza łańcucha (rys. A, 14). Skręcić napinacz łańcucha (rys. B, 17) i prowadnicę (rys. A, 8) w sposób pokazany na rysunku C. Upewnić się, że otwór olejowy w prowadnicy (rys. C, 1), służący do smarowania łańcucha nie jest zatkany ani zanieczyszczony.

UWAGA **Sprawdzić łańcuch pod kątem uszkodzeń – czy ogniwa nie są pęknięte, czy nity nie są zerwane. Nie wolno montować w pilarce uszkodzonego łańcucha.**

Prowadnicę i łańcuch zamontować tak, jak pokazano na rysunku B. Zwrócić uwagę na prawidłowy kierunek zamontowania łańcucha – ostre krawędzie zębów tnących muszą być skierowane zgodnie z kierunkiem obrotu łańcucha, tak, jak to przedstawiono na rysunku B. Upewnić się, że prowadnica jest prawidłowo dociśnięta do korpusu pilarki, a łańcuch jest prawidłowo osadzony w napędowym kole zębatym (rys. B, 16) oraz w rowkach prowadnicy. Wstępnie naciągnąć łańcuch poprzez obrócenie napinacza łańcucha (rys. B, 17) w prawo. Założyć osłonę koła zębatego (rys. A, 13) dokręcając pokrętło blokady napinacza (rys. A, 14). Upewnić się, że osłona przylega do obudowy pilarki wzdłuż wszystkich krawędzi styku, nigdzie nie odstaje ani nie jest naprężona.

Napinanie łańcucha pilarki

UWAGA **Łańcuch ulega wydłużaniu podczas używania, należy systematycznie sprawdzać jego napięcie. W przypadku pierwszego użycia nowego łańcucha, należy pamiętać o tym, że wymaga on pewnego czasu na dotarcie, dlatego też znacznie częściej należy sprawdzać jego napięcie. Szczególnie istotne jest sprawdzanie napięcia nowego łańcucha co około 5-10 minut pracy.**

Aby napiąć łańcuch, należy poluzować blokadę napinacza łańcucha (rys. A, 14), obracając je lekko w lewo. Pokrętłem napinacza łańcucha (rys. A, 15) obracać w prawo, aby mocniej napiąć łańcuch, lub w lewo, aby zmniejszyć jego napięcie. Następnie dokręcić do oporu w prawo blokadę napinacza łańcucha (rys. A, 14). Prawidłowo napięty łańcuch nie zwisa wzdłuż dolnej krawędzi prowadnicy i daje się delikatnym ruchem odsunąć od prowadnicy w środku jej długości na 3-4 mm, przy czym łańcuch nie może wypadać z rowków prowadnicy (rys. D). Po puszczeniu łańcuch wraca na swoje miejsce w rowkach prowadnicy. W razie konieczności dokonać poprawek, powtarzając powyższe czynności.

Smarowanie łańcucha

UWAGA **Praca pilarką bez oleju smarującego łańcuch jest zabroniona. Grozi to pęknięciem łańcucha, co może przyczynić się do poważnych obrażeń lub śmierci operatora.**

Jako środków do smarowania łańcucha należy używać tylko olejów przeznaczonych do pilarek łańcuchowych (np. olej Dedra DEGL02). Zabronione jest stosowanie przepalonych olejów silnikowych lub innych, nieprzeznaczonych do tego celu środków smarnych. Dobór odpowiedniego oleju wydłuża żywotność łańcucha i prowadnicy pilarki.
W celu uzupełnienia oleju do smarowania łańcucha, odkręcić korek zbiornika na olej (rys. A, 4) i nalać go do środka. Podczas uzupełniania oleju obserwować jego poziom przez wskaźnik poziomu oleju (rys. A, 12). Jednorazowo do zbiornika mieści się 200 ml oleju. Jeśli olej się rozleje na obudowę pilarki, należy wytrzeć do sucha bawełnianą szmatką.
Podczas uzupełniania poziomu oleju należy zwrócić uwagę, aby do zbiornika nie dostały się żadne nieczystości, gdyż może to spowodować nieprawidłowe smarowanie łańcucha lub uszkodzenie elementów pilarki takich jak pompa oleju.

7. Podłączenie do sieci

Przed podłączeniem urządzenia do źródła prądu należy upewnić się, czy napięcie zasilania odpowiada wartości podanej na tabliczce znamionowej.
Instalacja zasilająca powinna być wykonana zgodnie z zasadniczymi wymaganiami dotyczącymi instalacji elektrycznych i spełniać wymogi bezpieczeństwa użytkowania. Parametry minimalnego przekroju przewodu zasilającego oraz nominalnej wartości bezpiecznika w zależności od mocy urządzenia podano w poniższej tabeli:

Moc urządzenia [W]	Minimalny przekrój przewodu [mm^2]	Minimalna wartość bezpiecznika typu C [A]
1400÷2300	1,5	16

Instalacja winna być wykonana przez uprawnionego elektryka. W przypadku korzystania z przedłużaczy należy zwrócić uwagę by przekrój żyły nie był mniejszy od wymaganego (patrz tabela). Przewód elektryczny ułożyć tak, aby w czasie pracy nie był narażony na przecięcie. Nie używać uszkodzonych przedłużaczy.
Okresowo sprawdzać stan techniczny przewodu zasilającego. Nie ciągnąć za przewód zasilający.

8. Włączanie urządzenia

UWAGA **Przed uruchomieniem urządzenia należy bezwzględnie wykonać czynności opisane w rozdziale „Przygotowanie do pracy".**

Przedłużacz służący do zasilania pilarki należy na jego końcu złożyć w pętlę, przesunąć przez otwór w tylnym uchwycie i zahaczyć na zaczepie (rys. A, 11). Zabezpieczy to przewód zasilający pilarki przed niekontrolowanym wysunięciem się z wtyczki przedłużacza. Zabronione jest umieszczanie na tym zaczepie przewodu zasilającego pilarki.
Przed włączeniem urządzenia upewnić się, że obydwie nogi operatora mają solidne oparcie na podłożu, prawa ręka znajduje się na tylnym uchwycie (rys. A, 3), a lewa na przednim uchwycie (rys. A, 5). Upewnić się, że pobliżu nie znajdują się inne osoby lub zwierzęta, które mogłyby w niekontrolowany sposób znaleźć się w zasięgu pracy pilarki. Upewnić się, że łańcuch pilarki do niczego nie dotyka w momencie uruchamiania.
W celu włączenia urządzenia należy przesunąć dźwignię hamulca (rys. A, 6) w kierunku przedniego uchwytu (rys. A, 5). Następnie kciukiem prawej dłoni wcisnąć przycisk blokady włącznika (rys. A, 1). Co najmniej dwoma palcami (wskazujący i środkowy) prawej dłoni wcisnąć włącznik (rys. A, 2). Urządzenie rozpocznie pracę.

9. Użytkowanie urządzenia

UWAGA **Przed przystąpieniem do pracy pilarką, niezbędne jest wykonanie dodatkowych czynności, takich jak sprawdzenie działania hamulca bezpieczeństwa i hamulca bezwładnościowego oraz smarowanie łańcucha. Zabronione jest użytkowanie niesprawnego urządzenia.**

Sprawdzenie działania hamulca bezpieczeństwa

Po włączeniu pilarki obrócić lewą dłoń na przednim uchwycie (rys. A, 5) tak, aby wierzchem dłoni lub nadgarstkiem popchnąć dźwignię hamulca (rys. A, 6) do przodu. Silnik pilarki powinien się natychmiast wyłączyć, a łańcuch zatrzymać.

Sprawdzenie działania hamulca bezwładnościowego

Puścić włącznik pilarki (rys. A, 2) i sprawdzić, czy łańcuch zatrzymuje się i przestaje obracać. Jeśli po zwolnieniu włącznika widoczny jest wyraźny posuw bezwładnościowy łańcucha, praca pilarką jest zabroniona.

Sprawdzenie smarowania łańcucha

Trzymając pilarkę prowadnicą pochyloną w dół pod kątem 45° nad jasną, równą powierzchnią (np. deska) pozwolić urządzeniu pracować przez minutę. Jeśli na powierzchni pojawi się wyraźna linia oleju wyrzucanego przez łańcuch na końcu prowadnicy, oznacza to, że smarowanie łańcucha jest prawidłowe.
W przypadku stwierdzenia nieprawidłowego smarowania, praca urządzeniem jest zabroniona. Należy sprawdzić czy otwór olejowy prowadnicy (rys. C, 1) nie jest zapchany. Sprawdzić prowadnicę (rowek prowadzący łańcuch) pod kątem zanieczyszczeń. Jeśli te czynności nie przyniosą pożądanego efektu, urządzenie należy przekazać do naprawy.

Praca pilarką łańcuchową

⚠ UWAGA Podczas pracy pilarką należy bezwzględnie przestrzegać wszystkich zasad bezpieczeństwa i zaleceń opisanych w warunkach bezpieczeństwa.

Nie wolno ciąć pilarką drewna leżącego bezpośrednio na ziemi, betonie lub innym podłożu. Zetknięcie się łańcucha z ziemią lub innym podłożem może być nie tylko niebezpieczne, ale skraca również żywotność łańcucha i prowadnicy.

Ścinanie drzewa - przygotowanie

Ścinanie drzewa nie może być przeprowadzane w sposób, który stwarza zagrożenie dla osób, mienia oraz linii energetycznych lub telekomunikacyjnych itp. Osoby w otoczeniu operatora powinny znajdować się w odległości co najmniej 2,5 wysokości (długości) ścinanego drzewa. Jeśli zdarzy się, że ścinane drzewo wejdzie w kontakt z linią energetyczną, telekomunikacyjną itp., należy natychmiast powiadomić operatora danej sieci.
Jeśli ścinane drzewo znajduje się na pochyłym terenie, operator pilarki powinien znajdować się po górnej stronie wzniesienia, jako że ścinane drzewo ma tendencję do spadania/zsuwania się w dół zbocza.
Przed przystąpieniem do ścinania drzewa należy określić przewidywany kierunek obalania drzewa (rys. E, 1). Należy wziąć pod uwagę takie czynniki, jak naturalne pochylenie drzewa, położenie cięższych konarów i gałęzi, kierunek wiatru itp.
Zaplanować i oczyścić z przeszkód drogi ewakuacyjne (rys. E, 2) przed przystąpieniem do operacji ścinania. Prawidłowe drogi ewakuacyjne powinny odchodzić od kierunku obalania pod kątem około 135°. Unikać stref zagrożenia (rys. E, 3).
Ze ścinanego drzewa usunąć zanieczyszczenia, kamienie, luźną korę, gwoździe, druty, zszywki itp. Strefę operacji wokół drzewa oczyścić z podszytu.

Ścinanie drzewa – rzaz podcinający

Pierwsze nacięcie, czyli rzaz podcinający (rys. F, 2) należy wykonać od strony, w którą przewidziany został kierunek obalania (rys. F, 1 oraz rys. E, 1) do głębokości 1/3 średnicy pnia drzewa, prostopadle do kierunku obalania. Aby zminimalizować ryzyko zakleszczenia się pilarki w drzewie, najpierw wykonać dolne nacięcie poziome, a następnie górne pod kątem 45°. Usunąć wycięty fragment drzewa z rzazu podcinającego.

Ścinanie drzewa – rzaz ścinający

Drugie cięcie, czyli rzaz ścinający (rys. F, 3) należy wykonać od strony przeciwnej do kierunku obalania drzewa. Należy zachować odległość co najmniej 50 mm powyżej dolnej krawędzi rzazu podcinającego, starając się ciąć poziomo. Pozostawić niedopił (rys. F, 4) o szerokości około 50 mm. Niedopił (lub zawiasa) to pas nieprzeciętego drewna w drzewie, umożliwiający nadanie właściwego kierunku obalania, zapobiegający obróceniu się drzewa podczas obalania i jego upadkowi w innym niż przewidziany kierunek. Zostanie on rozerwany podczas obalania siłą ciężaru obalanego drzewa.
Jeśli występuje ryzyko, że drzewo zacznie się obalać w innym niż przewidziany kierunek, odbije i zakleszczy pilarkę w rzazie ścinającym, należy natychmiast przerwać wykonywanie rzazu ścinającego, użyć klinów (drewnianych, plastikowych lub aluminiowych), aby poszerzyć rzaz ścinający i obalić drzewo w pożądanym kierunku.
Kiedy rzaz ścinający będzie zbliżał się do niedopiłu, drzewo zacznie się przechylać i obalać. Należy wtedy usunąć pilarkę z rzazu ścinającego, wyłączyć silnik, odłożyć pilarkę i oddalić się drogą ewakuacyjną. Należy uważać na górne gałęzie i konary drzewa, które mogą spadać. Patrzeć pod nogi.

Okrzesywanie

Okrzesywanie to usuwanie gałęzi ze ściętego, leżącego na ziemi drzewa. Podczas okrzesywania należy pozostawić grubsze dolne gałęzie, aby zapewnić w ten sposób podparcie drzewa na ziemi. Okrzesywanie należy rozpocząć od podstawy ściętego drzewa, kierując się w stronę wierzchołka. Okrzesywać gałęzie pojedynczo, małe gałęzie usuwając jednym cięciem. Gałęzie naprężone okrzesywać od strony naprężeń rozciągających, aby uniknąć zakleszczenia pilarki. Należy zachować ostrożność podczas cięcia gałęzi naprężonych, ponieważ mogą odskoczyć w nieprzewidzianym kierunku i uderzyć operatora, powodując obrażenia.

Przerzynanie drzewa

Przerzynanie (lub przerzynka) polega na poprzecznym przecinaniu ściętego i okrzesanego uprzednio drzewa na krótsze kłody, w celu pozyskania pożądanego sortymentu. Podczas przerzynania operator musi stać na ziemi pewnie, równo rozkładając ciężar ciała na obydwie nogi, przenosząc ciężar urządzenia na przerzynany pień. O ile to możliwe, pień w miejscu przerzynania powinien być uniesiony, podpierając się na grubszych gałęziach, kozłach, podporach lub naturalnych nierównościach terenu.
Jeżeli pień jest podparty w miejscu przerzynania, należy wykonać cięcie przerzynające z góry, unikając zagłębienia się prowadnicy i łańcucha w ziemi. W tej sytuacji końcowe docięcie powinien wykonać wykwalifikowany pilarz.
Jeżeli pień jest podparty z jednego końca (rys. G, 3), a przerzynana końcówka zwisa swobodnie, należy rozpocząć cięcie przerzynające od dołu, do 1/3 średnicy pnia (rys. G, 1) od strony naprężeń ściskających, a następnie końcowe docięcie wykonać od góry (rys. G, 2) od strony naprężeń rozciągających.
Jeżeli pień jest podparty z obydwu stron cięcia przerzynającego (rys. H, 3), należy rozpocząć cięcie przerzynające od góry, do 1/3 średnicy pnia (rys. H, 1) od strony naprężeń ściskających, a następnie końcowe docięcie wykonać od dołu (rys. H, 2) od strony naprężeń rozciągających.
Jeżeli przerzynany pień znajduje się na pochyłym zboczu, operator musi stać na wyższej części zbocza, żeby uniknąć obrażeń, gdyż odcinane kłody mają tendencję do staczania się w dół zbocza.
Podczas końcowej fazy przerzynania „na wylot", w celu zachowania pełnej kontroli nad pilarką, operator powinien ograniczyć do zera nacisk na pilarkę, tak, aby urządzenie działało na przerzynany pień tylko własnym ciężarem. Nie wolno jednak poluźniać palców na uchwytach pilarki, aby zachować pełną kontrolę nad urządzeniem.
Po skończonym cięciu przerzynającym należy zwolnić włącznik pilarki (rys. A, 2) i dać się zatrzymać łańcuchowi, zanim zacznie się dalsze ruchy urządzeniem. Podczas przechodzenia od drzewa do drzewa, pilarka musi być wyłączona.

10. Bieżące czynności obsługowe

⚠ UWAGA Wszystkie czynności obsługowe należy przeprowadzać przy wyjętej z gniazdka wtyczce. Podczas czynności obsługowych pilarki łańcuchowej należy zawsze nosić rękawice ochronne, aby uniknąć skaleczeń.

Sprawdzanie stanu napięcia łańcucha

Należy pamiętać, że łańcuch pilarki podczas pracy rozgrzewa się i rozciąga. Podczas przerw w pracy kontrolować napięcie łańcucha, korygując je odpowiednio, jak opisano to w rozdziale „Przygotowanie do pracy". Po zakończonej pracy należy zmniejszyć napięcie łańcucha, żeby stygnąc i skracając się, nie zakleszczył się w prowadnicy.

Sprawdzanie i uzupełnianie oleju

Regularnie sprawdzać poziom oleju smarującego łańcuch, nie dopuścić do pracy pilarki bez środka smarnego. Przy każdym uzupełnieniu poziomu oleju sprawdzać napięcie łańcucha.

Sprawdzanie stanu prowadnicy i łańcucha

Okresowo (nie rzadziej niż co 5 godzin pracy) sprawdzać stan łańcucha i prowadnicy. Demontaż prowadzić w odwrotnej kolejności, niż opisano to dla montażu w rozdziale „Przygotowanie do pracy". Czyścić rowki prowadzące łańcuch i otwór olejowy w prowadnicy (rys. C, 1). Aby uniknąć nadmiernego zużycia prowadnicy, należy ją regularnie obracać (w przypadku intensywnej eksploatacji pilarki codziennie, w innym przypadku przy każdym ostrzeniu lub wymianie łańcucha), przekręcając napinacz łańcucha (rys. B, 17) na jej drugą stronę, a prowadnicę obracając z góry na dół. Sprawdzać stan rowków prowadnicy: przyłożyć liniał krawędziowy do boku, jeśli widoczna jest szczelina spowodowana wywinięciem krawędzi rowków prowadnicy na zewnątrz, należy wymienić prowadnicę na nową lub przekazać do serwisu w celu regeneracji. Sprawdzać stan koła zębatego na końcu prowadnicy, w razie potrzeby smarować wazeliną techniczną, podając ją do otworu smarowania końcówki prowadnicy (rys. A, 18).
Sprawdzać łańcuch pod kątem pęknięć ogniw, poluzowanych nitów. Nie używać łańcucha, który ma pęknięte ogniwa, poluzowane nity lub którego łączenia są sztywne.

Ostrzenie łańcucha

⚠ UWAGA Łańcuch uznaje się za zużyty, jeśli zęby tnące mają długość 4 mm. Niedozwolone jest używanie zużytego łańcucha, należy bezwzględnie go wymienić na nowy.

Łańcuchowi należy poświęcać szczególną uwagę, jako narzędziu roboczemu pilarki. Jego ostrość wpływa na jakość i szybkość procesu cięcia, stępiony łańcuch znacznie utrudnia pracę urządzeniem, przyczynia się do szybszego zużycia prowadnicy i pilarki.
Ostrzenie łańcucha jest skomplikowanym procesem, niedoświadczony użytkownik pilarki powinien powierzyć ostrzenie wykwalifikowanemu serwisowi. W przeciwnym razie może dojść do niezachowania właściwych kątów i odległości zębów tnących względem ogranicznika zagłębienia, co może prowadzić do zwiększenia ryzyka wystąpienia zjawiska odrzutu, a co za tym idzie do wypadku przy pracy, poważnych obrażeń i śmierci operatora.

Inne czynności obsługowe

Okresowo sprawdzać stan koła zębatego, które napędza łańcuch (rys. B, 16), w przypadku stwierdzenia uszkodzenia, przekazać urządzenie do serwisu w celu wymiany.
Utrzymywać urządzenie w czystości, nie przechowywać zabrudzonego urządzenia. Nie czyścić przy pomocy detergentów na bazie wody, nie używać do czyszczenia agresywnych rozpuszczalników. Wióry usuwać sprężonym powietrzem, zdejmując osłonę koła zębatego (rys. A, 13) oraz prowadnicę i łańcuch. Przed przeniesieniem w miejsce przechowywania zmniejszyć napięcie łańcucha, na prowadnicę założyć osłonę.
Przechowywać poza zasięgiem dzieci, w suchym miejscu, nie wystawiać na działanie czynników atmosferycznych (deszcz, śnieg, promienie UV).
Nie przechowywać pilarki z bio-olejem smarującym, z którego wytrącają się żywice, gdyż może to prowadzić do uszkodzenia pompy oleju. Nie przechowywać pilarki bez oczyszczenia łańcucha i prowadnicy, jeżeli do smarowania był użyty roślinny olej do smarowania łańcuchów, gdyż prowadzi to do utlenienia się łańcucha, jego zesztywnienia i uszkodzenia łańcucha oraz prowadnicy.

11. Części zamienne i akcesoria

W celu zakupu części zamiennych i akcesoriów należy skontaktować się z Serwisem Dedra Exim. Dane kontaktowe znajdują się na 1. stronie instrukcji.

Przy zamawianiu części zamiennych prosimy podać numer partii umieszczony na tabliczce znamionowej oraz numer części z rysunku złożeniowego.
W okresie gwarancyjnym naprawy dokonywane są na zasadach podanych w karcie gwarancyjnej. Reklamowany produkt prosimy przekazać do naprawy w miejscu zakupu (sprzedawca zobowiązany jest przyjąć reklamowany produkt), lub przesłać do Serwisu centralnego Dedra Exim. Prosimy uprzejmie dołączyć wypełnioną kartę gwarancyjną. Po okresie gwarancyjnym naprawy wykonuje serwis centralny. Uszkodzony produkt należy przesłać do serwisu (koszty wysyłki pokrywa użytkownik).

12. Samodzielne usuwanie usterek

⚠ UWAGA **Przed przystąpieniem do samodzielnego usuwania usterek należy odłączyć urządzenie od zasilania.**

Problem	Przyczyna	Rozwiązanie
Urządzenie nie działa	Przewód zasilający jest źle podłączony lub uszkodzony	Wcisnąć głębiej wtyczkę do gniazdka, sprawdzić przewód zasilający. W przypadku stwierdzenia uszkodzenia przewodu zasilającego przekazać urządzenie do serwisu
Urządzenie nie działa	W gniazdku nie ma napięcia	Sprawdzić napięcie w gniazdku. Sprawdzić, czy nie zadziałał bezpiecznik
Urządzenie nie działa	Uszkodzony włącznik	Wymienić włącznik na nowy – przekazać urządzenie do serwisu
Urządzenie nie działa	Silnik nie ma mocy, rusza z trudem	Zużyte szczotki. Wymienić na nowe – przekazać urządzenie do serwisu
Urządzenie nie działa	Czuć zapach spalonej izolacji	Silnik wymaga naprawy – przekazać urządzenie do serwisu
Urządzenie nie działa	Hamulec bezpieczeństwa jest zablokowany	Odblokować dźwignię hamulca (patrz: rozdział „Przygotowanie do pracy”)
Silnik przegrzewa się	Zapchane otwory wentylacyjne	Przedmuchać sprężonym powietrzem
Urządzenie rusza z trudem, przestaje po chwili działać	Zbyt mocne napięcie łańcucha	Skontrolować napięcie łańcucha (patrz: rozdział „Przygotowanie do pracy”)
Efektywność pracy bardzo mała	Zużyty łańcuch	Przekazać łańcuch do ostrzenia lub wymienić na nowy
Efektywność pracy bardzo mała	Zbyt słabe napięcie łańcucha	Skontrolować napięcie łańcucha (patrz: rozdział „Przygotowanie do pracy”)
Nieprawidłowe smarowanie	Brak oleju w zbiorniku	Sprawdzić stan oleju w zbiorniku, uzupełnić
Nieprawidłowe smarowanie	Zapchane otwór olejowy i rowki prowadnicy	Oczyścić otwór olejowy i rowki prowadnicy
Nieprawidłowe smarowanie	Uszkodzona pompa olejowa	Przekazać urządzenie do serwisu

13. Kompletacja urządzenia

Kompletacja: pilarka – 1 szt., prowadnica – 1 szt., łańcuch – 1 szt., osłona prowadnicy – 1 szt.

14. Informacja dla użytkowników o pozbywaniu się urządzeń elektrycznych i elektronicznych (dotyczy gospodarstw domowych)



Przedstawiony symbol umieszczony na produktach lub dołączonej do nich dokumentacji informuje, że niesprawnych urządzeń elektrycznych lub elektronicznych nie można wyrzucać razem z odpadami bytowymi. Prawidłowe postępowanie w razie konieczności utylizacji, powtórnego użycia lub odzysku podzespołów polega na przekazaniu urządzenia do wyspecjalizowanego punktu zbiórki, gdzie będzie przyjęte bezpłatnie. Informacji o lokalizacji miejsc zbiórki zużytego sprzętu udzielają władze lokalne np. na swoich stronach internetowych.
Prawidłowa utylizacja urządzenia umożliwia zachowanie cennych zasobów i uniknięcie negatywnego wpływu na zdrowie i środowisko, wynikające z możliwości obecności w sprzęcie niebezpiecznych: substancji, mieszanin oraz części składowych.
Nieprawidłowa utylizacja odpadów zagrożona jest karami przewidzianymi w odpowiednich przepisach lokalnych.
Użytkownicy w krajach Unii Europejskiej: W razie konieczności pozbycia się urządzeń elektrycznych lub elektronicznych, prosimy skontaktować się z najbliższym punktem sprzedaży lub z dostawcą, którzy udzielą dodatkowych informacji.
Pozbywanie się odpadów w krajach poza Unią Europejską: Taki symbol dotyczy tylko krajów Unii Europejskiej. W razie potrzeby pozbycia się niniejszego produktu prosimy skontaktować się z lokalnymi władzami lub ze sprzedawcą celem uzyskania informacji o prawidłowym sposobie postępowania.

15. Wykaz części do rysunku złożeniowego (rys. I)

LP	Nazwa części	LP	Nazwa części
1	Przewód zasilający	39	Popychacz
2	Odgiętka przewodu	40	Zbiornik oleju kpl.
3	Wkręt samogwintujący	40-1	Zbiornik oleju
4	Płytka dociskowa	40-2	Uszczelka zbiornika oleju
5	Kondensator	40-3	Łącznik zbiornika oleju
6	Przycisk włącznika	40-4	Tulekja
7	Sprężyna blokady	40-5	Osłona łącznika zbiornika oleju
8	Przycisk blokady	40-6	Zawór
9	Mikrowłącznik	40-7	Zabezpieczenie zbiornika oleju
10	Wkręt samogwintujący	40-8	Uszczelka zbiornika oleju
11	Podkładka płaska	40-9	Korek zbiornika oleju
12	Sprężyna	41	Rurka
13	Popychacz	42	Pompa oleju
14	Obudowa lewa	42-1	Przekładnia ślimakowa
15	Wkręt stojana	42-2	Wałek ślimakowy
16	Podkładka sprężynująca	42-2-1	Wkładka wałka ślimakowego
17	Podkładka płaska	42-3	Tuleja tłoka
18	Osłona	42-4	Korpus pompy oleju
19	Stojan	43	Rurka oleju
20	Nakrętka wieńcowa	44	Śruba z kołnierzem
21	Wałek zębaty	45	Sprężynka
22	Tuleja wrzeciona	46	pierścień sprężynujący zabezpieczający wrzeciono
23	Łożysko	47	Osłona
24	Wirnik	47-1	Uchwyt
25	Łożysko	47-2	Wkładka osłony
26	Tylne mocowanie wirnika	48	Uchwyt pomocniczy
27	Nakrętka	49	Uchwyt
28	Szczotkotrzymacz	49-1	Wkręt obudowy
29	Szczotka elektrografitowa	49-2	Wkręt obudowy
30	Śruba z kołnierzem	49-3	Wkładka obudowy
31	Obudowa	50	Wkręt samogwintujący
32	Wkręt samogwintujący	51	Sprężyna
33	Końcowka wylotu oleju	52	Koło łańcuchowe napędowe
34	Oring	53	Segger
35	Przekładnia kpl.	54	Uszczelka
35-1	Nakrętka blokująca	55	Zderzak oporowy zębaty
35-2	Łożysko	56	Wkręt
35-3	Koło napędowe	57	Wkręt samogwintujący
35-4	Tuleja wrzeciona	58	Wkręt prowadnicy
35-5	Sprężyna	59	Prowadnica
35-6	Wałek	60	Łańcuch
35-7	Łożysko	61	Panewka
36	Osłona pyłoszczelna	62	Płytka panewki
37	Ciegło hamulca kpl.	63	Kółko mocujące
37-1	Płytka cięgna	64	Podkładka
37-2	Sprężyna cięgna	65	Pierścień sprężynujący zabezpieczający
37-3	Cięgno	66	Osłona plastikowa
37-3-1	Wkładka cięgna	67	Segger
37-4	Podkładka płaska	68	Pokrętło naciągu
37-5	Płytka dociskowa	69	Śruba prowadnicy
38	Wkręt samogwintujący		

Karta gwarancyjna

na

Elektryczna pilarka łańcuchowa

Nr katalogowy: DED8701/DED8702 nr partii: .....

(zwane dalej Produktem)

Data zakupu Produktu: .....

Pieczęć sprzedawcy

Data i podpis sprzedawcy: .....

Oświadczenie Użytkownika:

Potwierdzam, że zostałem poinformowany o warunkach gwarancji oraz skutkach nieprzestrzegania wytycznych zawartych w Instrukcji obsługi i karcie gwarancyjnej. Warunki niniejszej gwarancji są mi znane, co potwierdzam własnoręcznym podpisem:

....

Data i miejsce Podpis Użytkownika

I. Odpowiedzialność za Produkt

1. Gwarant – Dedra Exim Sp. z o.o. z siedzibą w Pruszkowie, adres: ul. 3 Maja 8, 05-800 Pruszków, KRS 0000062517, Sąd Rejonowy dla m.st. Warszawy w Warszawie, XIV Wydział Gospodarczy Krajowego Rejestru Sądowego, NIP 527-020-49-33, kapitał zakładowy: 100 980.00 zł.

2. Na warunkach określonych w niniejszej karcie gwarancyjnej Gwarant udziela gwarancji na Produkt, pochodzący z dystrybucji Gwaranta.
3. Odpowiedzialność z tytułu gwarancji obejmuje tylko wady powstałe z przyczyn tkwiących w Produkcie w momencie jego wydania Użytkownikowi.
4. Z tytułu gwarancji Użytkownik, uzyskuje prawo do bezpłatnej naprawy Produktu, o ile wada ujawniła się w okresie gwarancji. Sposób naprawy Produktu (metoda wykonania naprawy) zależy od decyzji Gwaranta. W przypadku stwierdzenia przez Gwaranta braku możliwości naprawy Gwarant zastrzega sobie prawo wymiany wadliwego elementu albo całego Produktu na wolny od wad, obniżenia ceny Produktu lub odstąpienia od umowy.
5. W stosunku do Użytkownika, który nie jest konsumentem w rozumieniu ustawy z dnia 23 kwietnia 1964r. Kodeks cywilny, odpowiedzialność odszkodowawcza Gwaranta za szkody wynikające z niniejszej gwarancji i/lub w związku z jej zawarciem i wykonywaniem, bez względu na tytuł prawny, jest ograniczona maksymalnie do wysokości wartości wadliwego Produktu.

II. Okres gwarancji

Elementy Produktu	Czas trwania ochrony gwarancyjnej
Pilarka	24 miesiące, licząc od daty zakupu Produktu uwidocznionej w niniejszej karcie gwarancyjnej
Łańcuch, prowadnica, osłona prowadnicy	Elementy nieobjęte gwarancją

III. Warunki skorzystania z gwarancji

1. Przedstawienie przez Użytkownika wypełnionej karty gwarancyjnej Produktu oraz uprawdopodobnienie przez Użytkownika okoliczności zakupu Produktu, np. poprzez przedstawienie paragonu, faktury, itd. W celu sprawnego przeprowadzenia reklamacji zaleca się aby Użytkownik przekazał wraz z Produktem do reklamacji wszystkie elementy określone w „Kompletacji urządzenia" zawartej w Instrukcji obsługi.
2. Stosowanie się przez Użytkownika do zaleceń zawartych w Instrukcji obsługi i karcie gwarancyjnej.
3. Gwarancja obejmuje tylko obszar Rzeczypospolitej Polskiej i UE.
4. Gwarancja nie obejmuje wad Produktu powstałych w szczególności na skutek:
a. Nieprzestrzegania przez Użytkownika warunków określonych w Instrukcji obsługi, w szczególności w zakresie prawidłowej eksploatacji, konserwacji i czyszczenia;
b. Zastosowania przez Użytkownika środków czyszczących lub konserwujących niezgodnych z Instrukcją obsługi;
c. Nieodpowiedniego przechowywania i transportu Produktu przez Użytkownika;
d. Samowolnych zmian i/lub przeróbek Produktu przez Użytkownika, które nie były uzgadniane z Gwarantem;
e. Zastosowania przez Użytkownika w Produkcie materiałów eksploatacyjnych niezgodnych z Instrukcją obsługi.
5. Użytkownik, który nie jest konsumentem w rozumieniu ustawy z dnia 23 kwietnia 1964r. Kodeks cywilny, traci gwarancję na Produkt, w którym:
- numery seryjne, oznaczenia dat i tabliczki znamionowe zostały usunięte, zmienione lub uszkodzone przez Użytkownika;
- plomby zostały uszkodzone przez Użytkownika lub noszą ślady manipulacji Użytkownika.
6. Uwaga! Czynności związane z codzienną obsługą Produktu, wynikające m.in. z Instrukcji obsługi Użytkownik wykonuje we własnym zakresie i na swój koszt.

IV. Procedura reklamacyjna

1. W przypadku stwierdzenia nieprawidłowej pracy Produktu, przed dokonaniem zgłoszenia reklamacyjnego należy upewnić się czy wszystkie czynności określone w szczególności w Instrukcji obsługi zostały wykonane w sposób prawidłowy.
2. Zgłoszenie reklamacji zaleca się dokonać niezwłocznie, najlepiej w terminie 7 dni od daty zauważenia wady Produktu. Użytkownik, który nie jest konsumentem w rozumieniu ustawy z dnia 23 kwietnia 1964r. Kodeks cywilny traci uprawienia wynikające z niniejszej gwarancji w przypadku niezgłoszenia reklamacji w terminie 7 dni.
3. Zgłoszenie reklamacji można dokonać m.in. w punkcie zakupu Produktu, w serwisie gwarancyjnym lub pisemnie na adres: Dedra Exim Sp. z o.o., ul. 3 Maja 8, 05-800 Pruszków.
4. Użytkownik może złożyć reklamację przy wykorzystaniu formularza dostępnego na stronie internetowej www.dedra.pl. („Formularz zgłoszenia reklamacji z tytułu gwarancji").
5. Adresy serwisów gwarancyjnych dla poszczególnych krajów dostępne są na stronie www.dedra.pl. W przypadku braku serwisu gwarancyjnego dla danego kraju zgłoszenia reklamacyjne z tytułu gwarancji zaleca się kierować na adres: Dedra Exim Sp. z o.o. ul. 3 Maja 8, 05-800 Pruszków (Polska).
6. Mając na uwadze bezpieczeństwo Użytkownika zakazuje się korzystania z wadliwego Produktu.
7. Uwaga! Korzystanie z wadliwego Produktu jest niebezpieczne dla zdrowia i życia Użytkownika.
8. Wykonanie obowiązków wynikających z gwarancji nastąpi w terminie 14 dni roboczych, licząc od dnia dostarczenia reklamowanego Produktu przez Użytkownika.
9. Przed dostarczeniem wadliwego Produktu do reklamacji zaleca się jego oczyszczenie. Reklamowany Produkt zaleca się dokładnie zabezpieczyć przed uszkodzeniami w transporcie (zaleca się dostarczyć reklamowany Produkt w oryginalnym opakowaniu).
10. Okres gwarancji ulega przedłużeniu o czas, w ciągu którego wskutek wady Produktu objętego gwarancją Użytkownik nie mógł z niego korzystać.
Gwarancja nie wyłącza, nie ogranicza, ani nie zawiesza uprawnień Użytkownika wynikających z przepisów o rękojmi za wady rzeczy sprzedanej

Zgodnie z art. 13 ust. 1 i ust. 2 rozporządzenia Parlamentu Europejskiego i Rady (UE) 2016/679 z dnia 27 kwietnia 2016 r. w sprawie ochrony osób fizycznych w związku z przetwarzaniem danych osobowych i w sprawie swobodnego przepływu takich danych oraz uchylenia dyrektywy 95/46/WE (dalej: „RODO") informujemy

1. Administratorem Twoich danych osobowych podanych w formularzu jest DEDRA-EXIM sp. z o.o. z siedzibą w Pruszkowie , ul. 3 Maja 8, 05-800 Pruszków (dalej: „Administrator").
2. Twoje dane będą przetwarzane wyłącznie w celu przeprowadzenia procedury gwarancyjnej urządzenia zgodnie art. 6 ust. 1 lit. b ogólnego rozporządzenie o ochronie danych (dalej: „RODO") Podanie danych jest dobrowolne, ale konieczne do przeprowadzenia procedury gwarancyjnej.
3. Twoje dane będą przetwarzane przez okres rozpatrywania przeprowadzenia procedury gwarancyjnej oraz w celach archiwizacyjnych w razie konieczności obrony przed ewentualnymi roszczeniami wobec Administratora nie dłużej niż do momentu ich przedawnienia.
4. Twoje dane mogą być ujawniane wyłącznie podmiotom przetwarzającym dane na rzecz administratora na podstawie pisemnej umowy powierzenia przetwarzania danych osobowych świadczącym m.in. usługi serwisu technicznego, hostingu lub obsługi strony internetowej, obsługi IT, firmie kurierskiej. Dostawcy Administratora zobowiązani są do zapewnienia zabezpieczenia danych i spełnienia wymogów obowiązującego prawa związanego z ochroną danych osobowych i nie mogą wykorzystywać powierzonych danych osobowych do innych celów niż te, które są określone w umowie z Administratorem.
5. Twoje dane nie będą przetwarzane w sposób zautomatyzowany w tym również w formie profilowania oraz nie będą przekazywane do państwa trzeciego/organizacji międzynarodowej.
6. Posiadasz prawo dostępu do treści swoich danych oraz prawo ich sprostowania, usunięcia, ograniczenia przetwarzania, prawo do przenoszenia danych, prawo wniesienia sprzeciwu, w dowolnym momencie.
7. We wszelkich sprawach związanych z przetwarzaniem Twoich danych osobowych przez Administratora możesz skontaktować się pod adresem e-mail: daneosobowe@dedra.pl;
8. Masz prawo wniesienia skargi do wniesienia skargi do organu właściwego do spraw ochrony danych osobowych;

EN Table of contents

1. Photographs and drawings
2. Description of the device
3. Intended use of the device
4. Restrictions on use
5. Technical data
6. Preparation for operation
7. Connection to the mains
8. Switching on the device
9. Using the device
10. Routine maintenance
11. Spare parts and accessories
12. Troubleshooting
13. Completing the device
14. Information for users on the disposal of electrical and electronic equipment
15. Warranty card

Translation of the original manual

The declaration of conformity is included with the manual as a separate document. If the declaration of conformity is missing, please contact Dedra Exim Sp. z o.o. General safety conditions are included with the manual as a separate brochure.

⚠ WARNING. Read all warnings marked with the symbol and all instructions. ⚠

Failure to follow the warnings and safety instructions below may result in electric shock, fire or serious injury.

Keep all warnings and instructions for future reference.

2. Description of the device

Fig. A and B: 1 – switch lock button, 2 – switch, 3 – rear handle, 4 – oil tank cap, 5 – front handle, 6 – brake lever/front hand guard, 7 – toothed stop bumper, 8 – guide bar, 9 – chain, 10 – power cord, 11 – extension cord hook, 12 – oil level indicator, 13 – sprocket guard, 14 – chain tensioner lock, 15 – chain tensioner knob, 16 – sprocket (chain drive wheel), 17 – chain tensioner, 18 – guide tip lubrication hole.

3. Intended use of the device

The saw is intended exclusively for sawing wood and wooden objects. The saw is particularly suitable for sawing firewood or for household woodcutting tasks. The procedure is described in detail later in this manual.
The device may be used in renovation and construction work, repair workshops and amateur work, provided that the conditions of use and permissible operating conditions contained in the operating instructions are observed.

4. Restrictions on use

The device may only be used in accordance with the "Permissible operating conditions" listed below.
Do not cut materials other than those listed in the section "Intended use of the device".
Unauthorised changes to the mechanical and electrical design, any modifications, and maintenance activities not described in the operating instructions will be considered unlawful and will result in the immediate loss of warranty rights. Use contrary to the intended purpose or contrary to the operating instructions will result in the immediate loss of warranty rights, and the declaration of conformity will become invalid.

Permissible operating conditions
Operating mode S1 – continuous operation

5. Technical data

Device model	DED8701	DED8702
Voltage and type of power supply	230 V, 50 Hz	
Rated power	2.4 kW	

Guide	Dedra DED87012	Oregon Double Guard 91
Maximum guide bar length	16" (400 mm)	
Chain type	DED87011	Oregon
Chain pitch	3/8" (19 mm)	3/8" (19 mm)
Number of teeth	57	57
Tooth type	Solid chisel	Solid chisel
Chain thickness	1.3 mm	1.3 mm
Linear chain speed (without load)	13 m/s	
Chain oil tank capacity	200 ml	
Electrical shock protection class	II	
Degree of protection against direct access	IPX0	
Vibration level measured at the handle	6.982 m/s^2	6.982 m/s^2
Measurement uncertainty K_D	1.5 m/s^2	1.5 m/s^2
Noise emission:		
Sound pressure level L_{PA}	97.2 dB(A)	97.2 dB(A)
Sound power level L_{WA}	110.2 dB(A)	110.2 dB(A)
Measurement uncertainty K_{LPA} , K_{LWA}	3 dB(A)	3 dB(A)
Guaranteed level L_{wa}	114 dB(A)	114 dB(A)
Weight of the device	4.3 kg	

Information on vibration and noise

The combined vibration value $a_h$and measurement uncertainty were determined in accordance with EN 60745-1 and are given in the table.
Noise emission was determined in accordance with EN 60745-2-1/EN 60745-2-2, the values are given in the table above.

WARNING **Noise can cause hearing damage, always use hearing protection when working!**

The declared vibration value was measured in accordance with the standard test method and can be used to compare one device with another. The vibration level given above can also be used for a preliminary assessment of vibration exposure.
The vibration level during actual use of the power tool may differ from the declared values depending on how the tools are used, in particular the type of workpiece and the need to determine measures to protect the operator. In order to accurately estimate exposure under actual conditions of use, all parts of the operating cycle must be taken into account, including periods when the device is switched off or when it is switched on but not used for work.

6. Preparation for work

WARNING **All the operations described in this chapter must be carried out with the plug removed from the socket. Only connect the chainsaw to the mains when it is completely assembled, the chain tension is set and the chain lubrication oil is in the reservoir.**

WARNING **Always wear protective gloves when assembling, adjusting and checking the chainsaw to avoid cuts.**

Assembling the guide bar and chain

Remove the sprocket cover (Fig. A, 13) by turning the chain tensioner lock (Fig. A, 14) counterclockwise. Screw the chain tensioner (Fig. B, 17) and the guide bar (Fig. A, 8) together as shown in Fig. C. Ensure that the oil hole in the guide bar (Fig. C, 1), which is used to lubricate the chain, is not blocked or contaminated.

WARNING **Check the chain for damage – make sure that the links are not broken and the rivets are not torn. Do not install a damaged chain on the chainsaw.**

Fit the guide bar and chain as shown in Fig. B. Pay attention to the correct direction of chain installation – the sharp edges of the cutting teeth must be aligned with the direction of chain rotation, as shown in Fig. B. Ensure that the guide bar is correctly pressed against the chainsaw body and that the chain is correctly seated in the drive sprocket (Fig. B, 16) and in the guide bar grooves. Pre-tension the chain by turning the chain tensioner (Fig. B, 17) clockwise. Fit the sprocket guard (Fig. A, 13) by tightening the tensioner lock knob (Fig. A, 14). Ensure that the cover fits snugly against the chainsaw housing along all contact edges, without any gaps or tension.

Tensioning the chainsaw chain

WARNING **The chain stretches during use, so its tension must be checked regularly. When using a new chain for the first time, remember that it needs some time to run in, so its tension must be checked much more frequently. It is particularly important to check the tension of a new chain approximately every 5-10 minutes of operation.**

To tighten the chain, loosen the chain tensioner lock (Fig. A, 14) by turning it slightly to the left. Turn the chain tensioner knob (Fig. A, 15) to the right to tighten the chain, or to the left to loosen it. Then tighten the chain tensioner lock (Fig. A, 14) clockwise until it stops. A correctly tensioned chain does not hang down along the lower edge of the guide bar and can be moved away from the guide bar by 3-4 mm with a gentle movement in the middle of its length, but the chain must not fall out of the guide bar grooves (Fig. D). When released, the chain returns to its place in the guide bar grooves. If necessary, make adjustments by repeating the above steps.

Chain lubrication

WARNING **It is prohibited to operate the chainsaw without chain lubricating oil. This may result in the chain breaking, which may cause serious injury or death to the operator.**

Only use oils intended for chainsaws (e.g. Dedra DEGL02 oil) to lubricate the chain. It is prohibited to use burnt engine oils or other lubricants not intended for this purpose. Choosing the right oil extends the life of the chain and guide bar.
To refill the chain lubrication oil, unscrew the oil reservoir cap (Fig. A, 4) and pour the oil into the reservoir. When refilling the oil, monitor the oil level using the oil level indicator (Fig. A, 12). The reservoir holds 200 ml of oil at a time. If oil spills onto the chainsaw housing, wipe it dry with a cotton cloth.
When refilling the oil, make sure that no impurities get into the reservoir, as this may cause incorrect chain lubrication or damage to chainsaw components such as the oil pump.

7. Connecting to the mains

Before connecting the device to the power supply, ensure that the supply voltage corresponds to the value indicated on the rating plate.
The power supply installation should be carried out in accordance with the basic requirements for electrical installations and meet the safety requirements for use. The parameters for the minimum cross-section of the power cable and the nominal value of the fuse, depending on the power of the device, are given in the table below:

Device power [W]	Minimum cable cross-section [mm^2]	Minimum value of type C fuse [A]
1400÷2300	1.5	16

The installation should be performed by a qualified electrician. When using extension cords, ensure that the cross-section of the conductor is not smaller than required (see table). Lay the electrical cable so that it is not exposed to cutting during operation. Do not use damaged extension cords.
Periodically check the technical condition of the power cord. Do not pull on the power cord.

8. Switching on the device

WARNING **Before starting the device, it is essential to perform the steps described in the section "Preparation for operation".**

The extension cord used to power the saw should be looped at the end, moved through the hole in the rear handle and hooked onto the hook (Fig. A, 11). This will prevent the saw's power cord from accidentally slipping out of the extension cord plug. It is forbidden to place the saw's power cord on this hook.
Before switching on the device, make sure that both of the operator's feet are firmly planted on the ground, the right hand is on the rear handle (Fig. A, 3) and the left hand is on the front handle (Fig. A, 5). Ensure that there are no other persons or animals nearby who could uncontrollably come within the working range of the chainsaw. Ensure that the chainsaw chain is not touching anything when starting the machine.
To start the device, move the brake lever (Fig. A, 6) towards the front handle (Fig. A, 5). Then press the switch lock button (Fig. A, 1) with the thumb of your right hand. Press the switch (Fig. A, 2) with at least two fingers (index and middle) of your right hand. The device will start operating.

9. Using the device

WARNING **Before starting to work with the saw, it is necessary to perform additional steps, such as checking the operation of the safety brake and inertia brake, and lubricating the chain. It is forbidden to use a faulty device.**

Checking the safety brake

After switching on the chainsaw, turn your left hand on the front handle (Fig. A, 5) so that you can push the brake lever (Fig. A, 6) forward with the back of your hand or wrist. The chainsaw motor should stop immediately and the chain should come to a halt.

Checking the inertia brake

Release the saw switch (Fig. A, 2) and check that the chain stops and ceases to rotate. If there is a noticeable inertia feed of the chain after releasing the switch, the saw must not be used.

Checking the chain lubrication

Hold the chainsaw with the guide bar tilted downwards at a 45° e angle over a light-coloured, flat surface (e.g. a board) and allow the machine to run for one minute. If a clear line of oil ejected by the chain appears on the surface at the end of the guide bar, this indicates that the chain is lubricated correctly.
If the lubrication is incorrect, do not use the device. Check that the oil hole in the guide bar (Fig. C, 1) is not clogged. Check the guide bar (chain guide groove) for dirt. If these steps do not produce the desired result, the device must be sent for repair.

Working with a chainsaw

WARNING **When operating the chainsaw, it is essential to observe all safety rules and recommendations described in the safety instructions.**

Do not cut wood lying directly on the ground, concrete or other surfaces with the chainsaw. Contact between the chain and the ground or other surfaces can not only be dangerous, but also shortens the service life of the chain and guide bar.

Felling a tree - preparation

Tree felling must not be carried out in a manner that poses a risk to people, property, power lines, telecommunications lines, etc. People in the vicinity of the operator should be at least 2.5 times the height (length) of the tree being felled away. If the tree being felled comes into contact with a power line, telecommunications line, etc., the operator of the network in question must be notified immediately.
If the tree being felled is on sloping ground, the chainsaw operator should be on the upper side of the slope, as the tree tends to fall/slide down the slope.
Before felling a tree, determine the expected direction of fall (Fig. E, 1). Take into account factors such as the natural inclination of the tree, the location of heavier branches and limbs, the direction of the wind, etc.

Plan and clear escape routes (Fig. E, 2) before proceeding with the felling operation. Proper escape routes should be at an angle of approximately 135° from the direction of fall. Avoid danger zones (Fig. E, 3).
Remove debris, stones, loose bark, nails, wires, staples, etc. from the tree to be felled. Clear the undergrowth from the area around the tree.

Felling a tree – undercut

The first cut, i.e. the undercut (Fig. F, 2), should be made from the side in which the tree is to fall (Fig. F, 1 and Fig. E, 1) to a depth of 1/3 of the tree trunk diameter, perpendicular to the direction of fall. To minimise the risk of the chainsaw jamming in the tree, first make a lower horizontal cut, then an upper cut at a 45° . Remove the cut section of the tree from the undercut.

Felling a tree – felling cut

The second cut, i.e. the felling cut (Fig. F, 3), should be made on the opposite side to the direction of felling. Keep a distance of at least 50 mm above the lower edge of the undercut, trying to cut horizontally. Leave a stub (Fig. F, 4) approximately 50 mm wide. The undercut (or hinge) is a strip of uncut wood in the tree that allows the tree to fall in the correct direction, preventing it from turning during felling and falling in a direction other than the intended one. It will be torn apart during felling by the weight of the falling tree.
If there is a risk that the tree will start to fall in a direction other than the intended one, bounce and jam the saw in the felling cut, immediately stop the felling cut, use wedges (wooden, plastic or aluminium) to widen the cut and fell the tree in the desired direction.
When the cut approaches the final cut, the tree will begin to tilt and fall. You should then remove the saw from the cut, switch off the engine, put the saw down and move away via the escape route. Be careful of the upper branches and limbs of the tree, which may fall. Watch your step.

Limbing

Limbing is the removal of branches from a felled tree lying on the ground. When limbing, leave the thicker lower branches to provide support for the tree on the ground. Start limbing at the base of the felled tree and work your way up towards the top. Limb the branches one at a time, removing small branches with a single cut. Prune tensioned branches from the tension side to avoid jamming the chainsaw. Be careful when cutting tensioned branches, as they may spring back in an unpredictable direction and hit the operator, causing injury.

Cutting a tree

Crosscutting (or crosscutting) involves cutting a felled and previously trimmed tree crosswise into shorter logs in order to obtain the desired assortment. When crosscutting, the operator must stand firmly on the ground, distributing their weight evenly on both legs, and transferring the weight of the machine to the log being cut.
If possible, the log should be raised at the cutting point, supported by thicker branches, trestles, supports or natural unevenness in the ground.
If the trunk is supported at the cutting point, the cut should be made from above, avoiding the guide bar and chain sinking into the ground. In this situation, the final cut should be made by a qualified logger.
If the trunk is supported at one end (Fig. G, 3) and the cut end hangs freely, start the cut from the bottom, up to 1/3 of the trunk diameter (Fig. G, 1) on the compression side, and then make the final cut from the top (Fig. G, 2) on the tension side.
If the trunk is supported on both sides of the crosscut (Fig. H, 3), start the crosscut from the top, up to 1/3 of the trunk diameter (Fig. H, 1) on the compressive stress side, and then make the final cut from the bottom (Fig. H, 2) from the tensile stress side.
If the trunk being cut is on a sloping hillside, the operator must stand on the higher part of the slope to avoid injury, as the cut logs tend to roll down the slope.
During the final phase of the "through cut", in order to maintain full control of the saw, the operator should reduce the pressure on the saw to zero so that the device acts on the trunk being cut only with its own weight. However, do not loosen your fingers on the saw handles in order to maintain full control of the device.
After completing the cut, release the saw switch (Fig. A, 2) and allow the chain to stop before making any further movements with the device. When moving from tree to tree, the saw must be switched off.

10. Routine maintenance

WARNING **All maintenance work must be carried out with the plug removed from the socket. Always wear protective gloves when performing maintenance on the chainsaw to avoid cuts.**

Checking the chain tension

Please note that the chainsaw chain heats up and stretches during operation. During breaks in operation, check the chain tension and adjust it as described in the section "Preparing for operation". After finishing work, reduce the chain tension so that it does not jam in the guide bar as it cools and shortens.

Checking and refilling oil

Check the chain lubricant level regularly and do not allow the chainsaw to operate without lubricant. Check the chain tension each time you top up the oil level.

Checking the condition of the guide bar and chain

Periodically (at least every 5 hours of operation) check the condition of the chain and guide bar. Disassembly should be carried out in the reverse order to that described for assembly in the section "Preparation for operation". Clean the chain guide grooves and the oil hole in the guide bar (Fig. C, 1). To avoid excessive wear on the guide bar, rotate it regularly (daily in the case of intensive use of the chainsaw, otherwise each time the chain is sharpened or replaced) by turning the chain tensioner (Fig. B, 17) to the other side and rotating the guide bar from top to bottom. Check the condition of the guide bar grooves: place a ruler against the side; if there is a gap caused by the guide bar grooves being bent outwards, replace the guide bar with a new one or send it to a service centre for reconditioning. Check the condition of the sprocket at the end of the guide bar and, if necessary, lubricate it with technical petroleum jelly, applying it to the lubrication hole at the end of the guide bar (Fig. A, 18).
Check the chain for broken links and loose rivets. Do not use a chain that has broken links, loose rivets or stiff joints.

Sharpening the chain

WARNING **The chain is considered worn when the cutting teeth are 4 mm long. It is not permitted to use a worn chain; it must be replaced with a new one.**

Special attention should be paid to the chain, as it is the working tool of the chainsaw. Its sharpness affects the quality and speed of the cutting process; a blunt chain makes it much more difficult to work with the device and contributes to faster wear of the guide bar and chainsaw.
Sharpening a chain is a complicated process, and inexperienced chainsaw users should entrust the sharpening to a qualified service centre. Otherwise, the correct angles and distances between the cutting teeth and the depth gauge may not be maintained, which may increase the risk of kickback and, consequently, an accident at work, serious injury or death of the operator.

Other maintenance activities

Periodically check the condition of the sprocket that drives the chain (Fig. B, 16). If damage is found, take the device to a service centre for replacement.
Keep the device clean; do not store a dirty device. Do not clean with water-based detergents; do not use aggressive solvents for cleaning. Remove chips with compressed air, removing the gear cover (Fig. A, 13) and the guide bar and chain. Before moving to the storage location, reduce the chain tension and put the cover on the guide bar.
Store out of the reach of children, in a dry place, away from the elements (rain, snow, UV rays).
Do not store chainsaws with bio-lubricating oil, from which resins precipitate, as this may damage the oil pump. Do not store the chainsaw without cleaning the chain and guide bar if vegetable oil has been used to lubricate the chain, as this will cause the chain to oxidise, stiffen and damage the chain and guide bar.

11. Spare parts and accessories

To purchase spare parts and accessories, please contact Dedra Exim Service. Contact details can be found on page 1 of the manual.
When ordering spare parts, please provide the batch number on the nameplate and the part number from the assembly drawing.
During the warranty period, repairs are carried out in accordance with the terms and conditions specified in the warranty card. Please return the product to be repaired to the place of purchase (the seller is obliged to accept the product), or send it to the Dedra Exim Central Service Centre. Please enclose the completed warranty card. After the warranty period, repairs are carried out by the central service centre. The damaged product should be sent to the service centre (shipping costs are covered by the user).

12. Independent troubleshooting

WARNING **Before attempting to repair faults yourself, disconnect the device from the power supply.**

Problem	Cause	Solution
The device does not work	The power cord is poorly connected or damaged	Press the plug deeper into the socket, check the power cord. If the power cord is damaged, take the device to a service centre
The device does not work	There is no voltage in the socket	Check the voltage in the socket. Check whether the fuse has blown
The device does not work	Damaged switch	Replace the switch with a new one – send the device to a service centre
The device does not work	The motor has no power, starts with difficulty	Worn brushes. Replace with new ones – take the device to a service centre
The device does not work	There is a smell of burnt insulation	The motor requires repair – take the device to a service centre
The device is not working	The safety brake is locked	Unlock the brake lever (see section 'Preparing for operation')
The motor is overheating	Ventilation openings are blocked	Blow through with compressed air
The device starts with difficulty, stops working after a while	Chain tension too high	Check the chain tension (see section "Preparing for operation")
Very low working efficiency	Worn chain	Have the chain sharpened or replace it with a new one
Very low working efficiency	Chain tension too low	Check chain tension (see section "Preparing for work")
Incorrect lubrication	No oil in the reservoir	Check the oil level in the tank, top up
Incorrect lubrication	Clogged oil hole and guide grooves	Clean the oil hole and guide grooves
Incorrect lubrication	Damaged oil pump	Send the device to a service centre

13. Device assembly

Components: saw – 1 pc., guide bar – 1 pc., chain – 1 pc., guide bar cover – 1 pc.

14. Information for users about the disposal of electrical and electronic equipment (applies to households)



The symbol shown on the products or accompanying documentation informs that faulty electrical or electronic equipment must not be disposed of with household waste. The correct course of action when disposal, reuse or recovery of components is to take the device to a specialized collection point, where it will be accepted free of charge. Information on the location of collection sites for waste equipment is provided by local authorities, e.g. on their websites.
Proper disposal of the device allows you to conserve valuable resources and avoid negative health and environmental impacts resulting from the possibility of hazardous: substances, mixtures and components in the equipment.
Improper disposal of waste is subject to penalties under relevant local regulations.
Users in European Union countries: If you need to dispose of electrical or electronic equipment, please contact your nearest retailer or supplier, who will provide more information.
Disposal of waste in countries outside the European Union: This symbol applies only to countries within the European Union. If you need to dispose of this product, please contact your local authorities or your dealer for proper disposal.

Warranty card

at

Electric chainsaw

Part No.: DED8701/DED8702 Lot No.: .....

(hereinafter referred to as the Product)

Product Purchase Date: .....

Dealer stamp

Date and signature of vendor: .....

User Statement:

I acknowledge that I have been informed of the warranty terms and conditions and the consequences of not following the guidelines in the User's Manual and Warranty Card. The terms of this warranty are known to me, which I confirm with my signature:

....

Date and place Signature of the User

I. Product Liability:
1. Guarantor - Dedra Exim Sp. z o.o. with its registered office in Pruszkow, address: ul. 3 Maja 8, 05-800 Pruszków, KRS 0000062517, District Court for the City of Warsaw in Warsaw, XIV Economic Department of the National Court Register, NIP 527-020-49-33, share capital: PLN 100,980.00.
2. Under the terms of this warranty card, the Guarantor guarantees the Product, originating from the Guarantor's distribution.
3. Liability under the warranty shall cover only defects arising from causes inherent in the Product at the time of its release to the User.
4. By virtue of the warranty, the User, obtains the right to repair the Product free of charge, if the defect became apparent during the warranty period. The method of repairing the Product (the method of performing the repair) is at the discretion of the Guarantor. If the Guarantor finds that repair is not possible, the Guarantor reserves the right to replace the defective element or the entire Product with a defect-free one, reduce the price of the Product or withdraw from the contract.
5. In relation to the User who is not a consumer within the meaning of the Act of April 23, 1964. Civil Code, the Guarantor's liability for damages resulting from this guarantee and/or in connection with its conclusion and execution, regardless of the legal title, is limited to a maximum of the value of the defective Product.

II. Warranty Period:

Product Elements	Duration of warranty protection
Electric chainsaw	24 months, starting from the date of purchase of the Product shown on this warranty card
Chain, guide bar, guide bar cover	Items not covered by the warranty.

III. Conditions for taking advantage of the warranty:
The User must present the completed warranty card for the Product and the User must substantiate the circumstances of the purchase of the Product, e.g. by presenting a receipt, invoice, etc. In order to carry out the claim efficiently, the User is advised to submit with the Product for claim all the elements specified in the "Completion of the device" included in the User's Manual.
2. compliance by the User with the recommendations contained in the User's Manual and the warranty card.
3. The warranty covers only the territory of the Republic of Poland and the EU.
4. The warranty does not cover Product defects arising in particular from:
a. Failure by the User to comply with the conditions set forth in the User's Manual, particularly with regard to proper operation, maintenance and cleaning;
b. Use of cleaning or maintenance products by the User that do not comply with the User's Manual;
c. Inadequate storage and transportation of the Product by the User;
d. Unauthorized changes and/or alterations to the Product by the User, which were not agreed upon with the Guarantor;
e. User's use of consumables in the Product that do not comply with the User's Manual.
f. A user who is not a consumer within the meaning of the Act of April 23, 1964. Civil Code, forfeits the warranty on the Product in which:
g. serial numbers, date markings and nameplates have been removed, altered or damaged by the User;
h. the seals have been damaged by the User or bear signs of tampering by the User.
5. Note: Activities related to the daily operation of the Product, resulting, among other things, from the User's Manual, shall be performed by the User on his/her own and at his/her own expense.

IV. Complaint Procedure:
1. In the event that the Product is found not to be working properly, make sure that all the operations specified in particular in the User's Manual have been performed correctly before making a claim.
2. It is recommended to make a complaint immediately, preferably within 7 days from the date of noticing a defect in the Product. The User, who is not a consumer within the meaning of the Act of April 23, 1964. Civil Code, loses his/her rights under this warranty if he/she fails to report a complaint within 7 days.
3. Claims may be filed, among others, at the point of purchase of the Product, at the warranty service or in writing to the address: Dedra Exim Sp. z o.o., ul. 3 Maja 8, 05-800 Pruszków.
4. The user may file a complaint using the form available on the website www.dedra.pl. ("Warranty Claim Form").
5. Addresses of warranty services for specific countries are available at www.dedra.pl. In the absence of a warranty service for a particular country, warranty claims are recommended to be addressed to: Dedra Exim Sp. z o.o. ul. 3 Maja 8, 05-800 Pruszków (Poland).
6. With a view to the safety of the User, it is prohibited to use a defective Product.
7. Caution: using a defective Product is dangerous to the health and life of the User.
8. The fulfillment of obligations under the warranty will be carried out within 14 working days from the date of delivery of the claimed Product by the User.
9. Before delivering the defective Product for complaint, it is recommended to clean it. The Product under complaint is recommended to be carefully protected against damage in transit (it is recommended to deliver the Product under complaint in its original packaging).
10. The warranty period shall be extended by the time during which, due to a defect in the Product covered by the warranty, the User could not use it.
The warranty does not exclude, limit or suspend the User's rights under the warranty provisions for defects of the sold thing.

Pursuant to Article 13 (1) and (2) of Regulation (EU) 2016/679 of the European Parliament and of the Council of April 27, 2016 on the protection of natural persons with regard to the processing of personal data and on the free movement of such data and repealing Directive 95/46/EC (hereinafter: "RODO"), we inform you of the following
1. The administrator of your personal data provided in the form is DEDRA-EXIM sp. z o.o. with its registered office in Pruszkow , 3 Maja Street 8, 05-800 Pruszkow (hereinafter: "Administrator").
2. Your data will be processed solely for the purpose of carrying out the warranty procedure for the device in accordance with Article 6(1)(b) of the General Data Protection Regulation (hereinafter: "GDPR") Provision of data is voluntary, but necessary to carry out the warranty procedure.
3. Your data will be processed for the period of consideration of the execution of the warranty procedure and for archiving purposes in case of the need to defend against possible claims against the Administrator no longer than until their statute of limitations.
4. Your data may be disclosed only to entities processing data on behalf of the Administrator on the basis of a written contract of entrustment of personal data processing providing, among others, technical service, hosting or website maintenance, IT support, courier company. The Administrator's suppliers are obliged to ensure data security and meet the requirements of the applicable law related to personal data protection and may not use the entrusted personal data for purposes other than those specified in the contract with the Administrator.
5. your data will not be processed by automated means including profiling and will not be transferred to a third country/international organization.
6. You have the right to access the content of your data and the right to rectify, erase, restrict processing, the right to data portability, the right to object, at any time.
7. For all matters related to the Administrator's processing of your personal data, you may contact at e-mail: daneosobowe@dedra.pl;
8. You have the right to lodge a complaint with the data protection authority;

CZ Obsah

1. Fotografie a výkresy
2. Popis zařízení
3. Určení zařízení
4. Omezení použití
5. Technické údaje
6. Příprava k práci
7. Připojení k síti
8. Zapnutí zařízení
9. Používání zařízení
10. Běžné servisní činnosti
11. Náhradní díly a příslušenství
12. Svépomocné odstraňování závad
13. Kompletace zařízení. Závěrečné poznámky
14. Informace pro uživatele o likvidaci elektrických a elektronických zařízení
15. Záruční list

Preklad originálneho návodu

Prohlášení o shodě bylo přiloženo k návodu jako samostatný dokument. Pokud prohlášení o shodě nebude přiloženo, kontaktujte Dedra-Exim Sp. z o.o.
Poznámka. Všeobecné bezpečnostní podmínky byly přiloženy k návodu jako samostatná příručka. Podrobné bezpečnostní podmínky pro popsané zařízení byly přiloženy k návodu.

⚠ VAROVÁNÍ. Přečtěte si všechna upozornění označená symbolem ⚠ a všechny pokyny.

Nedodržení níže uvedených upozornění a bezpečnostních pokynů může vést k úrazu elektrickým proudem, požáru nebo vážným zraněním.

Uložte všechna upozornění a pokyny pro pozdější použití

2. Popis zařízení

Obr. A a B: 1 – blokovací tlačítko spínače, 2 – spínač, 3 – zadní úchyt, 4 – zátka nádržky na olej, 5 – přední úchyt, 6 – páka brzdy / přední kryt dlaně, 7 – ozubený řezací nárazník, 8 – vodicí lišta, 9 – řetěz, 10 – napájecí kabel, 11 – závěs prodlužovacího kabelu, 12 – ukazatel hladiny oleje, 13 – kryt ozubeného kolečka, 14 –pojistka napínače řetězu, 15 – kolečko napínače řetězu, 16 – ozubené kolečko (hnací kolečko řetězu), 17 – napínač řetězu, 18 – mazací otvor koncovky vodicí lišty.

3. Určení zařízení

Pila slouží pouze pro řezání dřeva a dřevěných předmětů. Pila se zejména hodí pro řezání palivového dřeva nebo pro domácí práce spojené s řezáním dřeva. Způsob obsluhy je podrobně popsán v další části návodu.
Zařízení můžete používat pro stavebně-renovační práce, v autoservisech, pro hobby použití, se současným dodržováním podmínek používání a přípustných provozních podmínek uvedených v návodu k obsluze.

4. Omezení použití

Zařízení se může používat pouze v souladu s níže uvedenými „Přípustnými provozními podmínkami".
Neřezejte jiné materiály než ty, které jsou uvedeny v bodě Určení zařízení.
Svépomocné změny mechanické a elektrické konstrukce, veškeré úpravy a servisní činnosti nepopsané v návodu k obsluze se budou považovat za protizákonné a způsobí okamžitou ztrátu záručních nároků. Používání v rozporu s určením nebo v rozporu s návodem k obsluze způsobí okamžitou ztrátu záručních nároků a prohlášení o shodě ztratí platnost.

Přípustné provozní podmínky
Provozní režim S1 – nepřetržitý provoz

5. Technické údaje

Model zařízení	DED8701	DED8702
Napětí a druh napájení	230V, 50 Hz	
Jmenovitý výkon	2,4 kW	
Vodicí lišta	Dedra DED87012	Oregon Double Guard 91
Maximální délka vodicí lišty	16" (400 mm)	
Typ řetězu	DED87011	Oregon
Stupnice řetězu	3/8" (19 mm)	3/8" (19 mm)
Počet zubů	57	57
Typ zubu	Sekáč z tvrdokovu	
Tloušťka řetězu	1,3 mm	1,3 mm
Lineární rychlost řetězu (bez zatížení)	13 m/s	
Objem nádržky na řetězový olej	200 ml	
Třída ochrany proti úrazu elektrickým proudem	II	
Stupeň krytí	IPX0	
Hladina vibrací měřená na rukojeti	6,982 m/s^2	6,982 m/s^2
Nejistota měření KD	1,5 m/s^2	1,5 m/s^2
Emise hluku:		
Hladina akustického tlaku LPA	97,2 dB(A)	97,2 dB(A)
Hladina akustického výkonu LWA	110,2 dB(A)	110,2 dB(A)
Nejistota měření KLPA, KLWA	3 dB(A)	3 dB(A)
Deklarovaná hladina Lwa	114 dB(A)	114 dB(A)
Hmotnost zařízení	4,3 kg	

Informace o hluku a vibracích.

Společná hodnota vibrací a_h a nejistoty měření byly stanoveny v souladu s norou EN 60745-2-1 a uvedeny v tabulce
Emise hluku byly stanoveny podle EN 60745-1, hodnoty jsou uvedeny v tabulce výše.

⚠ POZOR **Hluk může způsobit poškození sluchu, při práci vždy používejte prostředky ochrany sluchu!**

Deklarovaná hodnota emise hluku byla změřena v souladu se standardní metodou zkoušení a může se používat pro porovnání jednoho zařízení s druhým. Výše uvedená hladina emisí hluku se může také používat pro předběžné posouzení expozice na hluk.
Hladina hluku při skutečném používání elektrického nářadí se může lišit od deklarovaných hodnot v závislosti na použití pracovních nástrojů, zejména na druhu obráběného předmětu a na nutnosti určení ochranných prostředků pro uživatele. Abyste přesně odhadli expozici ve skutečných podmínkách používání, zohledněte všechny části provozního cyklu, zahrnující také dobu, kdy je zařízení vypnuto nebo když je zapnuto, ale nepoužívá se.

6. Příprava k práci

⚠ POZOR **Všechny činnosti popsané v této kapitole provádějte při zástrčce vytažené ze zásuvky. Řetězovou pilu připojte k síti teprve tehdy, když ji bude mít úplně smontovanou, seřídíte napětí řetězu a nalijete řetězový olej do nádržky.**

⚠ POZOR **Při montáži, seřízení a kontrole řetězové pily vždy noste ochranné rukavice, abyste se neporanili.**

Montáž vodicí lišty a řetězu

Sejměte kryt ozubeného kolečka (obr. A, 13) vyšroubováním vlevo pojistky napínače řetězu (obr. A, 14). Sešroubujte napínač řetězu (obr. B, 17) a vodicí lištu (obr. A, 8) způsobem zobrazeným na obrázku C. Ujistěte se, že olejový otvor ve vodicí liště (obr. C, 1), který slouží pro mazání řetězu, není ucpán ani znečištěn.
Zkontrolujte řetěz, zda není poškozen – zda nejsou popraskané články nebo stržené nýty. Na pilu nemontujte poškozený řetěz.
Vodicí lištu a řetěz namontujte tak, jak je znázorněno na obrázku B. Dávejte pozor na správný směr namontování řetězu – ostré hrany řezných zubů musí být nasměrovány ve směru otáčení řetězu, tak jak je to znázorněno na obrázku B. Ujistěte se, že vodicí lišta je přiléhá k tělu pily a řetěz je správně usazen v hnacím ozubeném kolečku (obr. B, 16) a drážce vodicí lišty. Předběžně natáhněte řetěz otočením napínače řetězu (obr. B, 17) vpravo. Nasaďte kryt ozubeného kolečka (obr. A, 13) utažením kolečka pojistky napínače (obr. A, 14). Ujistěte se, že kryt přiléhá k tělu pily podél všech stykových hran, nikde nevyčnívá ani není napnutý.

Napnutí řetězu pily

Řetěz se při používání prodlužuje, proto pravidelně kontrolujte jeho napnutí. Při prvním použití nového řetězu pamatujte, že vyžaduje určitý čas na zaběhnutí, proto také častěji kontrolujte jeho napnutí. Zejména je důležitá kontrola napnutí nového řetězu asi po 5–10 minutách práce.
Chcete-li napnout řetěz, povolte pojistku napínače řetězu (obr. A, 14), lehce ji otáčejte vlevo. Kolečkem napínače řetězu (obr. A, 15) otáčejte vpravo, abyste silněji napnuli řetěz, nebo vlevo, abyste snížili jeho napnutí. Pak utáhněte nadoraz vpravo pojistku napínače řetězu (obr. A, 14). Správně napnutý řetěz nevisí podél spodní hrany vodicí lišty a lze jej jemným pohybem odsunout od vodicí lišty ve středu její délky na 3–4 mm, přičemž řetěz nesmí vypadnout z drážky vodicí lišty (obr. D). Po uvolnění se řetěz vrátí na své místo v drážce vodicí lišty. Bude-li třeba, opakujte výše uvedené činnosti.

Mazání řetězu

Nepracujte s pilou bez řetězového oleje. Řetěz může prasknout a způsobit vážný úraz nebo smrt.
Jako prostředky pro mazání řetězu používejte pouze oleje určené pro řetězové pily (např. olej Dedra DEGL02). Nepoužívejte vyjeté motorové oleje nebo jiné mazací prostředky neurčené k tomuto účelu. Výběr vhodného oleje prodlužuje životnost řetězu a vodicí lišty pily.
Chcete-li doplnit řetězový olej, vyšroubujte zátku nádržky na olej (obr. A, 4) a nalijte olej do nádržky. Při doplňování oleje sledujte jeho hladinu na ukazateli hladiny oleje (obr. A, 12). Do nádržky se jednorázově vejde 200 ml oleje. Pokud se olej rozlije na kryt pily, otřete kryt dosucha bavlněným hadříkem.
Při doplňování hladiny oleje dávejte pozor, aby se do nádržky nedostaly žádné nečistoty, protože to může způsobit nesprávné mazání řetězu nebo poškodit součásti pily, jako je olejové čerpadlo.

7. Připojení k síti

Před připojením zařízení ke zdroji napětí se ujistěte, že napájecí napětí odpovídá hodnotě uvedené na výkonovém štítku.
Napájecí instalace přístroje by měla být provedena v souladu se zásadními požadavky, které se vztahují na elektrické instalace, a splňovat bezpečnostní požadavky pro užívání. Parametry minimálního průřezu napájecího kabelu a minimální hodnoty pojistky podle výkonu stroje byly uvedeny v tabulce níže:

Výkon přístroje [W]	Minimální průřez vodiče [mm2]	Minimální hodnota pojistky typu C [A]
1400÷2300	1,5	16

Instalace by měla být provedena kvalifikovaným elektrikářem. Pokud používáte prodlužovací kabely, dávejte pozor, aby průřez žíly nebyl menší než požadovaný (viz tabulka). Elektrický vodič položte takovým způsobem, aby během práce nehrozilo jeho přeřezání. Nepoužívejte poškozené prodlužovací kabely. Pravidelně kontrolujte technický stav napájecího kabelu. Netáhněte za napájecí kabel.

8. Zapnutí zařízení

⚠ POZOR **Před zapnutím zařízení bezpodmínečně proveďte činnosti popsané v kapitole „Příprava k práci".**

Na konci prodlužovacího kabelu pro napájení pily udělejte smyčku, přesuňte ji přes otvor v zadním úchytu a zahákněte na závěs (obr. A, 11). Zajistí to napájecí kabel pily proti nekontrolovanému vysunutí zástrčky prodlužovacího kabelu. Na tento závěs nepřipevňujte napájecí kabel pily.
Před zapnutím zařízení se ujistěte, že oběma nohama stojíte pevně na povrchu, pravou ruku máte na zadním úchytu (obr. A, 3) a levou na předním úchytu (obr. A, 5). Ujistěte se, že se v blízkosti nenacházejí jiné osoby nebo zvířata, které by se mohly nekontrolovaně ocitnout v dosahu pily. Ujistěte se, že se při zapnutí řetěz pily ničeho nedotýká.
Abyste zapnuli zařízení, přesuňte páčku brzdy (obr. A, 6) směrem k přednímu úchytu (obr. A, 5). Pak palcem pravé dlaně stiskněte blokovací tlačítko spínače (obr. A, 1). Alespoň dvěma prsty (ukazováčkem a prostředníčkem) pravé dlaně stiskněte spínač (obr. A, 2). Zařízení začne pracovat.

9. Používání zařízení

⚠ POZOR **Před zahájením práce s pilou bezpodmínečně proveďte další činnosti, jako jsou kontrola funkčnosti bezpečnostní brzdy a setrvačné brzdy a mazání řetězu. Nepoužívejte nefunkční zařízení.**

Kontrola funkčnosti bezpečnostní brzdy

Po zapnutí pily otočte levou dlaň na předním úchytu (obr. A, 5) tak, abyste vrchem dlaně nebo zápěstím posunuli páku brzdy (obr. A, 6) dopředu. Motor pily se musí okamžitě vypnout a řetěz zastavit.

Kontrola funkčnosti setrvačníkové brzdy

Uvolněte spínač pily (obr. A, 2) a zkontrolujte, zda se řetěz zastaví a přestane otáčet. Pokud po uvolnění spínače vidíte výrazný setrvačný posuv řetězu, s pilou nepracujte.

Konntrola mazání řetězu

Pilu držte vodicí lištou dolů pod úhlem 45° nad světlým. rovným povrchem (např. prknem), nechte zařízení pracovat jednu minutu. Pokud se na povrchu objeví výrazná čára oleje, který vytéká z řetězu na špičce vodicí lišty, znamená to, že řetěz je mazán správně.
Pokud zjistíte nesprávné mazání, s pilou nepracujte. Zkontrolujte, zda olejový otvor vodicí lišty (obr. C, 1) není ucpán. Zkontrolujte vodicí lištu (vodicí drážku řetězu), zda není znečištěna. Pokud tyto činnosti nepřinesou požadovaný výsledek, zařízení odevzdejte k opravě.

Práce s řetězovou pilou

⚠ POZOR **Při práci s pilou bezpodmínečně dodržujte všechny zásady bezpečnosti a pokyny popsané v bezpečostních podmínkách.**

Neřezejte pilou dřevo, které leží přímo na zemi, betonu nebo jiném povrchu. Styk řetězu se zemí nebo jiným povrchem může být nejen nebezpečný, ale také zkracuje životnost řetězu a vodicí lišty.

Kácení stromu – příprava

Kácení stromu neprovádějte způsobem, který ohrožuje osoby, majetek elektrické nebo telekomunikační vedení atp. Osoby se musí nacházet ve vzdálenosti alespoň 2,5násobku výšky (délky) káceného stromu. Pokud dojde ke styku káceného stromu s elektrickým vedením, telekomunikačním vedením atp., okamžitě informujte operátora dané sítě.
Pokud se kácený strom nachází na nakloněném terénu, stůjte na horní straně svahu, protože kácený strom má tendenci padat / sesouvat se po svahu.
Před zahájením kácení stromu určete předpokládaný směr pádu stromu (obr. E, 1). Vezměte v úvahu takové faktory, jako jsou přirozený sklon stromu, poloha velkých větví a větví, směr větru atp.
Před provedením kácení naplánujte a očistěte od překážek únikové cesty (obr. E, 2). Správné únikové cesty se musí odkloňovat od směru pádu pod úhlem asi 135°. Vyhýbejte se nebezpečným zónám (obr. E, 3).
Z káceného stromu odstraňte nečistoty, kameny, uvolněnou kůru, hřebíky, dráty, sponky atp. Prostor kolem kácení stromu očistěte od podrostu.

Kácení stromu – hlavní řez

První zářez čili hlavní řez (obr. F, 2) proveďte ve směru pádu (obr. F, 1 a obr. E, 1), do 1/3 tloušťky stromu, kolmo na strom. Abyste minimalizovali nebezpečí zaseknutí pily ve stromu, nejprve proveďte spodní vodorovný zářez a pak horní pod úhlem 45°. Odstraňte vyřezaný kus dřeva z hlavního řezu.

Kácení stromu – porážecí řez

Druhý zářez čili porážecí řez (obr. F, 3) proveďte na opačné straně k směru pádu stromu. Zachovejte vzdálenost alespoň 50 mm nad spodní hranou hlavního řezu, snažte se přitom řezat vodorovně. Ponechte nedořez (obr. F, 4) o šířce asi 50 mm. Nedořez (nebo závěs) je pás nepřeříznutého dřeva ve stromě, umožňující správné nasměrování povalení a zabraňující otočení stromu při povalení a jeho pádu ve směru jiném než předpokládaném. Nedořez se roztrhne při pádu sílou hmotnosti povaleného stromu.
Pokud vznikne riziko, že strom začne padat v jiném než předpokládaném směru, odrazí se a zasekne pilu v porážecím řezu, okamžitě přerušte porážecí řez, použijte klíny (dřevěné, plastové nebo hliníkové), abyste rozšířili porážecí řez a povalili strom v požadovaném směru.
Pokud se bude porážecí řez blížit k nedořezu, strom se začne naklánět a padat. Pak vysuňte pilu z porážecího řezu, vypněte motor, odložte pilu a vzdalte se únikovou cestou. Dávejte pozor na horní větve a velké větve stromu, které mohou padat. Dívejte se pod nohy.

Odvětvování

Odvětvování je odstraňování větví z pokáceného, na zemi ležícího stromu. Při odvětvování ponechte hrubší spodní větve, abyste takto zajistili podepření stromu o zem. Odvětvování začněte od spodního konce pokáceného stromu a pokračujte ve směru k vrcholku. Větve odvětvujte jednotlivě, malé větve odstraňujte jedním řezem. Napnuté větve odvětvujte ze strany tahového napětí, abyste zabránili zaseknutí pily. Při řezání napnutých větví buďte opatrní, protože se mohou vymrštit v nepředpokládaném směru a způsobit náraz a v jeho následku úraz.

Přeřezávání stromu

Přeřezávání (nebo prořez) spočívá v příčném přeřezání pokáceného a předem odvětveného stromu na kratší klády, za účelem získání požadovaného sortimentu. Při přeřezávání stůjte pevně na zemi, rovnoměrně rozložte hmotnost těla na obě nohy a takto přenášejte hmotnost zařízení na přeřezávaný kmen. Bude-li to možné, musí být kmen v místě přeřezání zvednutý, tak že se podepírá o silnější větve, kozlíky, vzpěry nebo přirozené nerovnosti terénu.
Pokud je kmen podepřen v místě přeřezávání, proveďte přeřezávací řez shora a zabraňte tak zahloubení vodicí lišty a řetězu do země. V této situaci by měl dořezání provést kvalifikovaný dřevorubec.
Pokud je kmen podepřen na jednom konci (obr. G, 3) a přeřezávaný konec visí volně, pak začněte přeřezávací řez zespodu, do 1/3 tloušťky kmene (obr. G, 1) ze strany tlakového namáhání a pak dořezání proveďte shora (obr. G, 2) ze strany tahového napětí.
Pokud je kmen podepřen z obou dvou stran p přeřezávacího řezu (obr. H, 3), začněte porážecí řez shora, do 1/3 tloušťky kmene (obr. H, 1) ze strany tlakového namáhání a pak proveďte dořezávání zespodu (obr. H, 2) ze strany tahového napětí.
Pokud se přeřezávaný kmen nachází na svahu, musíte stát na vyšší části svahu, abyste se vyhnuli úrazu, protože odřezávané klády mají tendenci stáčet se dolů po svahu.

Při závěrečné fázi přeřezávání „na skrz“ musíte za účelem úplného zachování kontroly nad pilou maximálně omezit tlak na pilu, tak aby zařízení působilo na pilu pouze vlastní hmotností. Neuvolňujte však prsty na úchytech pily, abyste zachovali úplnou kontrolu nad zařízením.
Po ukončení přeřezávacího řezu uvolněte spínač pily (obr. A, 2) a počkejte, až se zastaví řetěz, než začnete pohybovat se zařízením. Při přecházení od stromu ke stromu musí být pila vypnuta.

10. Běžné servisní činnosti

⚠ POZOR **Všechny údržbové činnosti provádějte při zástrčce vytažené ze zásuvky. Při údržbě řetězové pily vždy noste ochranné rukavice, abyste se neporanili.**

Kontrola stavu napnutí řetězu

Pamatujte, že řetěz pily se při práci zahřívá a rozrahuje. Během přestávek při práci kontrolujte napnutí řetězu a vhodně jej upravujte, jak je to popsávno v kapitole „Příprava k práci“. Po ukončení práce snižte napnutí řetězu, aby se při chladnutí a zkracování nazeseknul ve vodicí liště.

Kontrola a doplňování oleje

Pravidelně kontrolujte hladinu řetězového oleje, nepracujte s pilou bez mazacího prostředku. Při každém doplnění hladiny oleje zkontrolujte napnutí řetězu.

Kontrola stavu a napnutí vodicí lišty a řetězu

Pravidelně (alespoň každých 5 hodin práce) kontrolujte stav řetězu a vodicí lišty. Demontáž proveďte v opačném pořadí, než jak je to popsáno pro montáž v kapitole „Příprava k práci“. Čistěte vodicí drážku řetězu a olejový otvor ve vodicí liště (obr. C, 1). Abyste zabránili nadměrnému opotřebení vodicí lišty, pravidelně ji otáčejte (v případě denního intenzivního používání pily, v jiném případě při každém broušení nebo výměně řetězu), otočení napínače řetězu (obr. B, 17) na jeho druhou stranu, a otočením vodicí lišty shora dolů. Kontrolujte stav drážky vodicí lišty: přiložte hranové měřítko k boční straně, pokud je viditelná mezera způsobená vyhrnutím hran drážky vodicí lišty vně, vyměňte vodicí lištu za novou nebo odevzdejte do servisu k regeneraci. Zkontrolujte stav ozubeného kolečka na konci vodicí lišty, bude-li třeba, namažte technickou vazelínou, kterou dáte do mazacího otvoru na konci vodicí lišty (obr. A, 18).
Kontrolujte řetěz, zda nejsou popraskané články, uvolněné nýty. Nepoužívejte řetěz, který má popraskané články, uvolněné nýty nebo jehož spoje jsou tuhé.

Broušení řetězu

Řetěz je opotřebený, pokud jsou řezné zuby dlouhé 4 mm. Nepoužívejte opotřebený řetěz, bezpodmínečně jej vyměňte za nový.

Řetězu věnujte zvýšenou pozornost jako pracovnímu nářadí pily. Jeho ostrost ovlivňuje kvalitu a rychlost řezání, tupý řetěz značně ztěžuje práci se zařízením, způsobuje rychlejší opotřebení vodicí lišty a pily.
Broušení řetězu je komplikovaný procese, nezkušený uživatel pily musí svěřit broušení kvalifikovanému servisu. Jinak může dojít k nezachování správných úhlů a vzdálenosti řezných zubů vzhledem k omezovači hloubky řezu, což může vést ke zvýšenému nebezpečí vzniku zpětného rázu a potažmo k pracovnímu úrazu, vážnému zranění a smrti.

Jiné údržbové činnosti

Pravidelně kontrolujte stav ozubeného kolečka, které pohání řetěz (obr. B, 16), pokud zjistíte poškození, odevzdejte zařízení do servisu za účelem výměny.
Zařízení udržujte čisté, neuchovávejte znečištěné zařízení. Nečistěte detergenty na bázi vody, k čištnění nepoužívejte agresivní rozpouštědla. Piliny odstraňujte stlačeným vzduchem po sejmutí ozubeného kolečka (obr. A, 13) a také vodicí lištu a řetěz. Před přenesením na jiné místo úschovy snižte napnutí řetězu, na vodicí lištu nasaďte kryt.
Uchovávejte mimo dosah dětí, na suchém místě, nevystavujte působení atmosférických vlivů (déšť, sníh, UV záření).
Pilu neuchovávejte s bio-mazacím olejem, ze kterého se vylučují pryskyřice, protože může poškodit olejové čerpadlo. Pilu neuchovávejte bez očištění řetězu a vodicí lišty, pokud jste k mazání použili rostlinný olej pro mazání řetězu, protože to způsobuje oxidaci řetězu, jeho tuhost a poškození řetězu a vodicí lišty.

11. Náhradní díly a příslušenství

Chcete-li zakoupit náhradní díly a příslušenství, kontaktujte servis Dedra-Exim. Kontaktní údaje jsou uvedeny na 1. straně návodu.
Při objednávání náhradních dílů uveďte sériové číslo zařízení uvedené na výkonovém štítku a číslo dílu z technického výkresu.
V záruční době jsou opravy prováděny podle zásad uvedených v záručním listu. Reklamovaný výrobek odevzdejte k opravě na místě zakoupení (prodejce je povinen převzít reklamovaný výrobek) nebo zašlete do centrálního servisu Dedra-Exim. Přiložte záruční list vystavený výrobcem. Oprava bez tohoto dokumentu se bude považovat za pozáruční. Opravy po záruční době provádí centrální servis. Poškozený výrobek zašlete do servisu (náklady na zaslání hradí uživatel).

12. Svépomocné odstraňování poruch

⚠ POZOR **Před zahájením svépomocného odstraňování poruch odpojte zařízení od napájení.**

Problém	Příčina	Řešení
Zařízení nefunguje	Napájecí kabel není správně připojen nebo je poškozen	Zatlačte hlouběji zástrčku do zásuvky, zkontrolujte napájecí kabel. Pokud zjistíte poškození napájecího kabelu, odevzdejte zařízení do servisu.
	V zásuvce není proud	Zkontrolujte napětí v zásuvce. Zkontrolujte, zda se nepropálila pojistka.

	Poškozený spínač	Vyměňte spínač za nový – odevzdejte zařízení do servisu.
	Motor nemá výkon, těžce se rozbíhá	Opotřebené kartáče. Vyměňte za nové – odevzdejte zařízení do servisu
	Je cítit zápach spálené izolace	Motor vyžaduje opravu – odevzdejte zařízení do servisu
	Bezpečnostní brzda je zaseknutá	Odbrzděte páku brzdy (viz kap. „Příprava k práci“)
Motor se přehřívá	Ucpané větrací otvory	Profoukněte stlačeným vzduchem
Zařízení se těžce rozbíhá, za chvíli přestane fungovat	Příliš silně napnutý řetěz	Zkontrolujte napnutí řetězu (viz kap. „Příprava k práci“)
Efektivita práce je velmi nízká	Opotřebený řetěz	Nechte řetěz nabrousit nebo vyměňte za nový
	Příliš slabě napnutý řetěz	Zkontrolujte napnutí řetězu (viz kap. „Příprava k práci“)
Nesprávné mazání	V nádržce není olej	Zkontrolujte stav oleje v nádržce, doplňte
	Ucpaný olejový otvor a drážka vodicí lišty	Vyčistěte olejový otvor a drážku vodicí lišty
	Poškozené olejové čerpadlo	Odevzdejte zařízení do servisu

13. Kompletace zařízení

Kompletace: pila – 1 ks, vodicí lišta – 1 ks, řetěz – 1 ks, kryt vodicí lišty – 1 ks

14. Informace pro uživatele o likvidaci elektrických a elektronických zařízení (týká se domácností)



Symbol uvedený na výrobcích nebo v průvodní dokumentaci označuje, že vadné elektrické nebo elektronické zařízení nesmí být likvidováno společně s domovním odpadem. Pokud potřebujete zlikvidovat, znovu použít nebo využít součástky, je správné je odnést na specializované sběrné místo, kde je přijmou zdarma. Informace o umístění sběrných míst pro použitá zařízení poskytují místní orgány, např. na svých internetových stránkách.
Správnou likvidáciou zariadenia je možné šetriť cenné zdroje a zabrániť negatívnym vplyvom na zdravie a životné prostredie v dôsledku možnej prítomnosti nebezpečných látok, zmesí a komponentov v zariadení
Za nesprávnou likvidaci odpadu hrozí sankce podle příslušných místních předpisů.
Uživatelé v zemích EU: Pokud potřebujete zlikvidovat elektrické nebo elektronické zařízení, obraťte se na nejbližší prodejní místo nebo na svého dodavatele, který vám poskytne další informace.
Likvidace v zemích mimo Evropskou unii: Tento symbol se vztahuje pouze na země Evropské unie. Pokud si přejete tento výrobek zlikvidovat, obraťte se na místní úřady nebo prodejce, aby vám sdělil správný způsob likvidace.

CZ Záruční list

Pro

Katalogové číslo:
Sériové číslo: .....
(dále jen v**ýrobek**)

Datum zakoupení výrobku: ……

Razítko prodávajícího: ……..

Datum a podpis prodávajícího:.....

Prohlášení uživatele:

Potvrzuji, že jsem byl seznámen se záručními podmínkami a důsledky nedodržování pokynů uvedených v návodu k obsluze a záručním listu. Se záručními podmínkami souhlasím, což potvrzuji vlastnoručním podpisem:

....
datum a místo podpis uživatele

I. **Odpovědnost za výrobek:**

1. **Ručitel** – DEDRA EXIM Sp. z o.o. se sídlem v Pruszkowie, adresa: ul. 3 Maja 8, 05-800 Pruszków, KRS 0000062517, Obvodní soud pro hl. město Varšavu ve Varšavě, XIV. Hospodářský odbor Celostátního soudního rejstříku, DIČ 527-020-49-33, Základní kapitál: 100 980.00 zl.
2. Podle podmínek stanovených v tomto záručním listu ručitel poskytuje záruku na výrobek, pocházející z distribuce ručitele.
3. Záruční odpovědnost za vady se týká pouze vad vzniklých z příčin tkvících ve výrobku v okamžiku jeho vydání uživateli.
4. Uživatel má nárok na bezplatnou záruční opravu výrobku, pokud vada byla zjištěná v záruční době. Provedení opravy výrobku (způsob opravy) závisí na rozhodnutí ručitele. Pokud ručitel nemůže provést opravu, vyhrazuje si právo na výměnu vadné součásti nebo celého výrobku za bezvadný, snížení ceny výrobku nebo odstoupení od smlouvy.
5. Vůči uživateli, který není spotřebitelem ve smyslu zákona ze dne 23. dubna 1964 občanský zákoník, je odpovědnost Ručitele za škody vyplývající z této záruky a/nebo v souvislosti s jejím uzavřením a plněním, bez ohledu na právní titul, omezena maximálně do výše hodnoty vadného výrobku.

II. **Záruční doba**

Součásti výrobku, na které se vztahuje záruka	**Doba trvání záruční ochrany**
Pila	24 měsíců, počítáno od data nákupu výrobku uvedeného v tomto záručním listu
Řetěz, vodicí lišta, kryt vodicí lišty	Součásti, na které se nevztahuje záruka

III. **Podmínky uplatňování záruky:**

1. Předložení vyplněného záručního listu pro výrobek a doložení okolností nákupu výrobku, např. předložením paragonu, faktury atd. Pro správné vyřízení reklamace se doporučuje, abyste společně s výrobkem předali všechny součásti stanovené v kapitole „Kompletace“ výrobku uvedené v návodu k obsluze.
2. Dodržování pokynů uvedených v návodu k obsluze a záručním listu.
3. Záruka platí pouze na území Polska a EU.

IV. **Záruka se nevztahuje na vady výrobku vzniklé zejména v následku:**

1. Nedodržování podmínek stanovených v návodu k obsluze, zejména v rozsahu správného provozování, údržby a čištění;
2. Používání čisticích nebo ošetřovacích prostředků v rozporu s návodem k obsluze;
3. Nevhodného skladování a přepravování výrobku;
4. Svépomocných změn a/nebo úpravy výrobku, které nebyly dohodnuty s ručitelem;
5. Používání ve výrobku provozních materiálů v rozporu s návodem k obsluze.

Uživatel, který není spotřebitelem ve smyslu zákona ze dne 23. dubna 1964 občanský zákoník, ztratí záruku na výrobek, na kterém:

1. odstranil, změnil nebo poškodil sériová čísla, označení údajů a výkonové štítky;
2. plomby zostały uszkodzone przez Użytkownika lub noszą ślady manipulacji Użytkownika.

Upozornění! Činnosti spojené s každodenní obsluhou výrobku, vyplývající mj. z návodu k obsluze, provádí uživatel ve vlastní režii a na své náklady.

V. **Postup při reklamaci:**

1. V případě zjištění nesprávného provozu výrobku se před nahlášením reklamace ujistěte, že jste provedli správně všechny činnosti podrobně popsané v návodu k obsluze.
2. Reklamaci nahlaste ihned, nejlépe do 7 dnů od data zjištění vady výrobku.
3. Uživatel, který není spotřebitelem ve smyslu zákona ze dne 23. dubna 1964 občanský zákoník, ztratí nárok na uplatnění záruky v případě nenahlášení reklamace do 7 dnů.
4. Reklamaci můžete nahlásit mj. v místě zakoupení výrobku, v záručním servisu nebo písemně na adresu: DEDRA EXIM Sp. z o.o., ul. 3 Maja 8, 05-800 Pruszków.
5. Reklamaci můžete nahlásit prostřednictvím formuláře dostupného na stránkách www.dedra.pl. („Formulář pro nahlášení reklamace“).

Adresy záručních servisů v jednotlivých státech jsou dostupné na stránkách www.dedra.pl. Pokud v daném státě není uveden servis, reklamační formulář zašlete na adresu: DEDRA EXIM Sp. z o.o., ul. 3 Maja 8, 05-800 Pruszków (Polska).

6. Z bezpečnostních důvodů je zakázáno používat vadný výrobek.

Upozornění!!! Používání vadného výrobku ohrožuje zdraví a život uživatele.

7. Povinnosti vyplývající ze záruky budou splněny do 14 pracovních dnů, počítáno ode dne doručení reklamovaného výrobku.
8. Vadný výrobek před odevzdáním do servisu vyčistěte. Reklamovaný výrobek důkladně zabezpečte proti poškození při přepravě (doporučuje se předat reklamovaný výrobek v originálním obalu).
9. Záruční doba se prodlužuje o dobu, během níž uživatel z důvodu vady výrobku, na kterou se vztahuje záruka, nemohl výrobek používat.
10. Záruka nevylučuje, neomezuje ani nepozastavuje nároky uživatele vyplývající z ručení za vady prodané věci.

V souladu s čl. 13 odst. 1 a 2 nařízení Evropského parlamentu a Rady (EU) 2016/679 ze dne 27. dubna 2016 o ochraně fyzických osob v souvislosti se zpracováním osobních údajů a o volném pohybu těchto údajů a o zrušení směrnice 95/46/ES Vás informujeme, že:

1. Správcem vašich osobních údajů uvedených ve formuláři je DEDRA-EXIM sp. z o.o. se sídlem v Pruszkowie, ul. 3 Maja 8, 05-800 Pruszków (dále jen: „Správce“).
2. Vaše údaje budou zpracovávány pouze pro účely provedení reklamačního řízení zařízení podle čl. 6 odst. 1 písm. b) obecného nařízení o ochraně osobních údajů (dále jen: „GDPR“) Poskytnutí údajů je dobrovolné, ale nezbytné k provedení reklamačního řízení.
3. Vaše údaje budou zpracovávány po dobu posouzení provedení reklamačního řízení a pro účely archivace v případě potřeby obrany proti eventuálním nárokům vůči Správci, nejdéle však do okamžiku jejich promlčení.
4. Vaše údaje mohou být zpřístupněny pouze subjektům, které zpracovávají údaje pro Správce na základě písemné smlouvy o pověření zpracováním osobních údajů, poskytujícím mj. technický servis, hosting nebo údržbu webových stránek, IT servis, kurýrní služby. Dodavatelé Správce jsou povinni zajistit ochranu údajů a splnit požadavky platného zákona souvisejícího s ochranou osobních údajů a nesmí využívat svěřené osobní údaje pro jiné účely než ty, které jsou uvedeny ve smlouvě se Správcem.
5. Vaše údaje nebudou zpracovávány automatizovaným způsobem, včetně profilování, a nebudou předávány do třetí země / mezinárodní organizaci.
6. Máte právo na přístup ke svým údajům a právo na jejich opravu, výmaz, omezení zpracování, právo na přenositelnost údajů, právo kdykoli vznést námitku.
7. Ve všech záležitostech souvisejících se zpracováním vašich osobních údajů Správcem nás můžete kontaktovat na e-mailové adrese: daneosobowe@dedra.pl.
8. Máte právo podat stížnost u úřadu příslušného pro ochranu osobních údajů.

SK Obsah

1. Obrázky a výkresy
2. Popis zariadenia

3. Zamýšľané použitie zariadenia
4. Obmedzenie používania
5. Technické parametre
6. Príprava na prácu/používanie
7. Pripojenie k el. sieti
8. Spúšťanie zariadenia
9 Používanie zariadenia
10. Priebežné obslužné činnosti
11. Náhradné diely, doplnky a príslušenstvo
12. Samostatné odstraňovanie porúch a problémov
13. Diely a časti zariadenia
14. Informácie pre používateľov o likvidovaní elektrických a elektronických zariadení
15. Záručný list

Preklad originálneho návodu

⚠ UPOZORNENIE. Prečítajte si všetky upozornenia označené symbolom ⚠ a všetky pokyny.

Nedodržanie nasledujúcich bezpečnostných upozornení a bezpečnostných pokynov môže spôsobiť zásah elektrickým prúdom, požiar, alebo vážne poranenie.

Zachovajte všetky upozornenia a návod pre budúce použitie.

2. Popis zariadenia

Obr. A a B: 1 – tlačidlo blokády zapínača, 2 – zapínač, 3 – zadná rúčka, 4 – zátka nádrže na olej, 5 – predná rúčka, 6 – páka brzdy/predný kryt ruky, 7 – zubatý doraz, 8 – vodiaca lišta, 9 – reťaz, 10 – napájací kábel, 11 – hák predlžovacieho kábla, 12 – ukazovatele hladiny oleja, 13 – kryt ozubeného kolesa, 14 – blokáda napínača reťaze, 15 – koliesko napínača reťaze, 16 – ozubené koleso (hnacie koleso reťaze), 17 – napínač reťaze, 18 – mazací otvor koncovky vodiacej lišty.

3. Zamýšľané použitie zariadenia

Píla je určené výhradne iba na pílenie stromov a drevených materiálov, predmetov. Píla je vhodná predovšetkým na pílenie palivového dreva alebo na domáce práce súvisiace s pílením dreva. Spôsob používania zariadenia je podrobne opísaný v ďalších častiach príručky.
Zariadenie je určené na používanie pri rekonštrukčno-stavebných prácach, v dielňach a v servisoch, pri amatérskych w prácach, pričom musia byť dodržané podmienky používania a prípustné prevádzkové podmienky, ktoré sú uvedené v používateľskej príručke.

4. Obmedzenie používania

Zariadenie sa môže používať iba v súlade s pokynmi, ktoré sú uvedené v „Povolených prevádzkových podmienkach".
Nepíšte iné materiály než tie, ktoré sú vymenované v bode: Zamýšľané použitie zariadenia.
Neautorizované zásahy a zmeny mechanickej konštrukcie a elektrických prvkov zariadenia, obslužné činnosti neopísané v používateľskej príručke, nedodržiavanie pokynov a odporúčaní uvedených v používateľskej príručke, sa považujú za protiprávne a znamenajú okamžitú stratu Záručných práv. Zariadenie sa musí používať v súlade s jeho určením a v súlade s používateľskou príručkou, v opačnom prípade automaticky a okamžite prestáva platiť udelená záruka ako aj vyhlásenie o zhode.

Prípustné pracovné podmienky Režim práce S1 – neustála práca

5. Technické parametre

Model zariadenia	DED8701	DED8702
Napätie a typ napájania	230V, 50 Hz	
Menovitý príkon	2,4 kW	
Vodidlo	Dedra DED87012	Oregon Double Guard 91
Maximálna dĺžka vodiacej lišty	16" (400 mm)	
Typ reťaze	DED87011	Oregon
Rozstup reťaze	3/8" (19 mm)	3/8" (19 mm)
Počet zubov	57	57
Typ zuba	Plné dláto	
Reťazová hrúbka	1,3 mm	1,3 mm
Lineárna rýchlosť (nezaťaženej) reťaze	13 m/s	
Objem nádrže na reťazový olej	200 ml	
Trieda ochrany pred zásahom el. Prúdu	II	
Trieda ochrany pred priamym prístupom	IPX0	
Úroveň vibrácií meraná na rukoväti	6,982 m/s^2	6,982 m/s^2
Nepresnosť merania KD	1,5 m/s^2	1,5 m/s^2
Hlučnosť:		
Úroveň akustického tlaku LPA	97,2 dB(A)	97,2 dB(A)
Úroveň akustického tlaku (hluku) LWA	110,2 dB(A)	110,2 dB(A)
Nepresnosť merania KPA, KWA	3 dB(A)	3 dB(A)
Deklarovaná úroveň Lwa	114 dB(A)	114 dB(A)
Hmotnosť zariadenia	4,3 kg	

Informácia o hluku a o vibráciách.

Sumárna hodnota vibrácií a_h a nepresnosť merania boli určené poľa normy EN 60745-2-1 a sú uvedené v tabuľke
Emisia hluku bola určená podľa normy EN 60745 60745-1, hodnoty sú uvedené vo vyššie uvedenej tabuľke.

⚠ POZOR **Hluk môže spôsobiť poškodenie sluchu, počas práce vždy používajte náležitú ochranu sluchu!**

Deklarovaná hodnota emisie hluku bola meraná štandardnou testovacou metódou a môže sa používať na porovnávanie jedného náradia s iným. Vyššie uvedená úroveň emisie hluku sa tiež môže používať na vstupné hodnotenie vystavenia na hluk.
Úroveň hluku pri skutočnom používaní elektronáradia sa od vyhlasovaných hodnôt môže líšiť, v závislosti od spôsobu používania pracovných nástrojov, predovšetkým od typu obrábaného predmetu ako aj od nevyhnutnosti určenia prostriedkov, ktoré majú vplyv na ochranu operátora. Na presné hodnotenie vystavenia v skutočných podmienkach používania, musia sa zohľadniť všetky časti operačného cyklu, zahrňujúc aj čas, keď je zariadenie vypnuté, alebo keď je zapnuté, ale sa nepoužíva.

6. Príprava na prácu/používanie

⚠ POZOR **Všetky činnosti, ktoré sú opísané v tejto kapitole, sa môžu vykonávať výhradne iba vtedy, keď je zástrčka napájacieho kábla zariadenia vytiahnutá z el. zásuvky. Reťazovú pílu môžete pripojiť k el. napätiu až vtedy, keď je úplne zmontovaná, pílová reťaz je správne napnutá a v nádrži na olej je dostatočné množstvo oleja na mazanie reťaze.**

⚠ POZOR **Pri montáži, nastavovaní a kontrolovaní reťazovej píly vždy používajte ochranné rukavice, aby ste predišli úrazu (porezaniu).**

Montáž vodiacej lišty a reťaze

Zložte kryt ozubeného kolesa (obr. A, 13) pretočením doľava blokády napínača reťaze (obr. A, 14). Napínač reťaze (obr. B, 17) a vodiacu lištu (obr. A, 8) pretočte tak, ako je to zobrazené na obr. C. Skontrolujte, či olejový otvor vo vodiacej lište (obr. C, 1), ktorý slúži na mazanie reťaze, nie je upchatý ani znečistený.
Skontrolujte reťaz, či nie je poškodená – či články reťaze nie sú prasknuté, či nie sú roztrhnuté. V žiadnom prípade v píle nemontujte poškodenú pílovú reťaz.
Vodiacu lištu a reťaz namontujte tak, ako je to zobrazené na obr. B. Pri montáži reťaze dávajte pozor na zachovanie správneho smeru – ostré hrany rezacích zubov musia byť nasmerované v smere otáčania reťaze, tak, ako je to predstavené na obr. B. Skontrolujte, či vodiaca lišta správne prilieha ku korpusu píly, a či je reťaz správne vložená do hnacieho ozubeného kolesa (obr. B, 16) a v drážkach vodiacej lišty. Provizórne natiahnite reťaz pretočením napínača reťaze (obr. B, 17) doprava.
Založte kryt ozubeného kolesa (obr. A, 13) dotiahnutím kolieska blokády napínača (obr. A, 14). Skontrolujte, či kryt prilieha k plášťu píly pozdĺž všetkých styčných hrán, či nikde neodstáva, a či nie je nikde napnutý.

Napínanie pílovej reťaze

Reťaz sa počas používania predlžuje, preto pravidelne kontrolujte jej napnutie. Nezabúdajte, že pri prvom použití úplne novej reťaze, reťaz potrebuje istý čas na dotretie, preto napnutie reťaze kontrolujte častejšie. Je to veľmi dôležité, preto napnutie novej reťaze kontrolujte každých 5 až 10 minút práce.
Keď chcete reťaz napnúť, povoľte blokádu napínača reťaze (obr. A, 14), pretočte ju trochu doľava. Kolieskom napínača reťaze (obr. A, 15) otáčajte doprava, čím reťaz napnete silnejšie, alebo doľava, čím napnutie reťaze zmenšíte. Potom dotiahnite doprava, úplne do konca, blokádu napínača reťaze (obr. A, 14). Správne napnutá reťaz nevisí pozdĺž dolnej hrany vodiacej lišty a dá sa jemným pohybom na 3 až 4 mm odsunúť od vodiacej lišty v strede jej dĺžky, pričom reťaz v žiadnom prípade nesmie vypadnúť z vodiacej lišty (obr. D). Keď reťaz po takom teste pustíte, musí sa vrátiť na svoje miesto v drážkach vodiacej lišty. Keď je to potrebné, upravte napnutie, a zopakujte vyššie uvedené činnosti.

Mazanie reťaze

Reťazová píla sa v žiadnom prípade nesmie používať bez mazacieho oleja reťaze. V opačnom prípade (bez používania oleja) môže reťaz prasknúť, čo môže viesť k vážnym úrazom či dokonca k smrti operátora.
Na mazanie reťaze používajte iba oleje, ktoré sú určené na mazanie pílových reťazí (napr. olej Dedra DEGL02). Nepoužívajte prepálené motorové oleje alebo iné oleje alebo mazivá, ktoré nie sú určené na tento účel. Vďaka používaniu vhodného oleja môžete predĺžiť trvácnosť reťaze a vodiacej lišty píly.
Keď potrebujete doplniť olej na mazanie reťaze, odskrutkujte zátku nádrže na olej (obr. A, 4) a vlejte potrebný olej. Počas vlievania oleja dávajte pozor na jeho úroveň s pomocou ukazovateľa hladiny oleja (obr. A, 12). Do nádrže sa jednorazovo zmestí 200 ml oleja. Ak sa olej rozleje na plášť píly, pílu poutierajte dosucha bavlnenou handričkou.
Pri dopĺňaní oleja dávajte pozor, aby sa do nádrže nedostali nejaké nečistoty, pretože v opačnom prípade môže dôjsť k nesprávnemu mazaniu reťaze alebo k poškodeniu dielov píly, napr. olejového čerpadla.

7. Pripojenie k el. napätiu

Zhoduje s hodnotami uvedenými na výrobnom štítku.
Napájací systém zariadenia musí byť vykonaný podľa podstatných požiadaviek týkajúcich sa elektroinštalácií, a musí spĺňať bezpečnostné požiadavky. Parametre minimálneho prierezu napájacieho vodiča, ako aj minimálnu hodnotu ističa, sú podľa výkonu zariadenia uvedené v tabuľke.
Montáž môže vykonať iba kvalifikovaný a oprávnený technik. Ak používate predlžovacie šnúry skontrolujte, či prierez vodiča nie je menší ako minimálny požadovaný priemer (pozri tabuľka). Napájací kábel umiestnite tak, aby nebol počas práce vystavený riziku preseknutia. Nepoužívajte poškodené predlžovačky.
Periodicky kontrolujte technický stav napájacieho kábla. Neťahajte za napájací kábel.

Výkon zariadenia [W]	Minimálny prierez vodiča [mm2]	Minimálna hodnota ističa typu C [A]
1400÷2300	1,5	16

8. Spúšťanie zariadenia

⚠ POZOR **Predtým, než zariadenie spustíte, bezpodmienečne vykonajte činnosti, ktoré sú opísané v kapitole „Príprava na prácu/používanie“.**

Ak pílu pripájate k predlžovaciemu káblu, na jeho konci urobte slučku, pretiahnite cez otvor v zadnej rúčke a zaveste na háku (obr. A, 11). Takým spôsobom zabezpečíte napájací kábel píly pred nezamýšľaným vytiahnutím zástrčky zo zásuvky kábla. Na tomto háku neumiestňujte napájací kábel píly, je to zakázané.
Pred spustením zariadenia sa uistite, či sú obe nohy (operátora) solídne opreté na podklade, či sa pravá ruka nachádza na zadnej rúčke (obr. A, 3) a ľavá ruka na prednej rúčke (obr. A, 5). Uistite sa, či sa v blízkosti nenachádzajú iné osoby alebo zvieratá, ktoré by sa mohli nekontrolovaným spôsobom dostať na miesto v dosahu práce píly. Uistite sa, či sa reťaz píly v momente spustenia píly ničoho nedotýka.
Keď chcete zariadenie spustiť, presuňte páku brzdy (obr. A, 6) smerom k prednej rúčke (obr. A, 5). Potom palcom pravej ruky stlačte tlačidlo blokády zapínača (obr. A, 1). Aspoň dvoma prstami (ukazovákom a prostredníkom) pravej ruky stlačte zapínač (obr. A, 2). Zariadenie sa spustí.

9. Používanie zariadenia

⚠ POZOR **Predtým, než začnete používať pílu, musíte vykonať dodatočné (prípravné) činnosti, také ako: skontrolovať fungovanie bezpečnostnej brzdy a dobehovej brzdy, ako aj mazanie reťaze. V žiadnom prípade nepoužívajte zariadenie, ktoré nie je úplne funkčné. Je to zakázané.**

Kontrola fungovania bezpečnostnej brzdy

Keď spustíte pílu, ľavú dlaň otočte na prednej rúčke (obr. A, 5) tak, aby ste vrchnou stranou dlane alebo zápästím zatlačili páku brzdy (obr. A, 6) dopredu. Motor píly by sa mal okamžite vypnúť a reťaz zastaviť.

Kontrola fungovania zotrvačnej brzdy

Pustite zapínač píly (obr. A, 2) a skontrolujte, či sa reťaz zastaví a prestane sa otáčať. Ak sa reťaz po pustení zapínača dlhšie zotrvačne otáča, pílu v žiadnom prípade nepoužívajte, je to zakázané.

Kontrola mazania reťaze

Držiac pílu s vodiacou lištou sklopenou smerom dole pod uhlom 45° nad svetlý, rovným povrchom (napr. doskou) nechajte pílu pracovať jednu minútu. Ak sa na povrchu objaví výrazná línia oleja, ktorú vyhadzuje reťaz na konci vodiacej lišty, znamená to, že mazanie reťaze je správne.
V prípade, ak mazanie reťaze nie je správne, zariadenie nepoužívajte, je to zakázané. Skontrolujte, či nie je zapchatý olejový otvor vodiacej lišty (obr. C, 1). Skontrolujte vodiacu lištu (vodiacu drážku reťaze), či nie je znečistená. Ak tieto činnosti neprinesú požadovaný výsledok, zariadenie odovzdajte do servisu na opravu.

Používanie reťazovej píly

Počas práce s použitím reťazovej píly bezpodmienečne dodržiavajte všetky bezpečnostné zásady a odporúčania, ktoré sú opísané v bezpečnostných pokynoch.
Pílu nepoužívajte na pílenie dreva, ktoré leží priamo na zemi, betóne alebo na inom podklade. Kontakt reťaze so zemou alebo s iným podkladom môže byť nielen nebezpečný, ale takým spôsobom sa tiež skracuje trvácnosť reťaze a vodiacej lišty.

Pílenie stromu – príprava

Stromy sa nesmú píliť spôsobom, ktorý by ohrozoval osoby, majetok, alebo elektrické či telekomunikačné vedenia ap. Osoby, ktoré sa nachádzajú v okolí operátora, sa musia nachádzať aspoň vo vzdialenosti 2,5 násobku výšky stromu. V prípade, ak dôjde ku kontaktu píleného stromu s elektrickým alebo telekomunikačným vedením, okamžite informujte operátora danej sieti o tomto incidente.
Ak sa pílený strom nachádza na šikmom teréne, operátor píly musí stáť na vrchnej strane, pretože pílený strom má tendenciu padať/zosunúť sa dole svahom.
Predtým, než začnete daný strom píliť, určite predpokladaný smer pádu stromu (obr. E, 1). Zohľadnite také faktory, ako prirodzený sklon stromu, rozmiestnenie ťažkých konárov, smer vetra ap.
Pred pílením stromu naplánujte a odstráňte všetky prekážky z evakuačnej cesty (obr. E, 2). Správne evakuačné cesty by mali odbočovať od smeru pádu stromu pod uhlom cca 135°. Vyhýbajte sa nebezpečným zónam (obr. E, 3).
Z píleného stromu odstráňte nečistoty, kamene, nesúdržnú kôru, klince, drôty, spony ap. Z pracovnej zóny okolo stromu odstráňte podrast.

Pílenie stromu – zásek

Prvé pílenie, tzn. zásek (obr. F, 2) urobte na tej strane, na ktorú plánujete pád stromu (obr. F, 1 a obr. E, 1) s hĺbkou 1/3 priemeru pňa stromu, kolmo na smer pádu. Aby ste minimalizovali riziko zaseknutia píly v strome, najprv urobte dolný pozdĺžny zárez, a potom horný pod uhlom 45°. Zo záseku odstráňte vypílený kus stromu.

Pílenie stromu – výrub

Druhé pílenie, tzn. výrub (obr. F, 3) vykonajte na opačnej strane k smeru plánovaného pádu stromu. Zachovajte vzdialenosť aspoň 50 mm nad dolnou hranou zárezu, snažte sa píliť vodorovne. Ponechajte nedorez (obr. F, 4) so šírkou cca 50 mm. Nedorez je pás neprepíleného dreva v strome, ktorý umožňuje správne nasmerovať pád stromu, predchádza pretočeniu stromu počas pádu ako aj inému pádu než v plánovanom smere. Praskne počas pádu stromu vplyvom váhy padajúceho stromu.
Ak je riziko, že sa strom začne otáčať iným smerom, než v predpokladanom smere, alebo že sa píla počas pílenia odrazí či zasekne, okamžite prerušte vykonávanie výrubu, a použite kliny (drevené, plastové alebo hliníkové), aby ste rozšírili výrubový rez a aby drevo spadlo požadovaným smerom.
Keď sa bude výrubový rez približovať k nedorezu, strom sa začne vychyľovať a padať. Vtedy pílu vysuňte z výrubového rezu, vypnite motor, odložte pílu a opustite miest výrubu evakuačnou cestou. Dávajte pozor na horné konáre a tiet konáre, ktoré môžu spadnúť. Pozerajte sa pod nohy.

Odvetvovanie

Odvetvovanie alebo opiľovanie je odstraňovanie konárov z odpíleného stromu, ktorý leží na zemi. Pri odvetvovaní nechajte hrubšie dolné konáre, aby ste takým spôsobom zabezpečili náležité podopretie stromu na zemi. Odvetvovať začnite pri podstave stromu, a pokračuje smerom k vrcholu. Konáre odpiľujte jednotlivo, malé konáre jedným rezom. Napnuté konáre odpiľujte zo strany naťahujúcich napnutí, tak predídete zaseknutiu píly. Pri pílení napnutých konárov zachovávajte náležitú opatrnosť, pretože môžu odskočiť nepredpokladaným smerom a udrieť operátora, a tak spôsobiť úraz.

Prepiľovanie stromu

Prepiľovanie je priečne pílenie odpíleného a odvetveného stromu na kratšie kusy, tak aby sa získal požadovaný sortiment (napr. metrovica). Operátor musí pri prepiľovaní stáť pevne na zemi, rovnomerne rozkladať tiaž tela na obe nohy, a tiaž zariadenia preniesť na prepiľovaný kmeň. Nakoľko je to možné, kmeň na mieste prepiľovania musí byť zdvihnutý, podopretý na hrubších konároch, kozách, podperách alebo na prirodzenej nerovnosti terénu. Ak je kmeň podopretý na mieste prepiľovania, prepiľovanie vykonajte zhora, zabráňte, aby sa vodiaca lišta a reťaz zahĺbili do zeme. Odporúčame, aby v takom prípade posledné prepílenie vykonal skúsený pilčík.
Ak je kmeň podopretý na jednom konci (obr. G, 3), a prepiľovaná koncovka slobodne visí, prepiľovanie začnite zdola, približne do 1/3 priemeru kmeňa (obr. G, 1) na strane stláčajúcich napnutí, a následne koncový rez vykonajte zhora (obr. G, 2) na strane naťahujúcich napnutí.
Ak je kmeň podopretý na oboch stranách prepiľovania (obr. H, 3), prepiľovanie začnite zhora, približne do 1/3 priemeru kmeňa (obr. H, 1) na strane stláčajúcich napnutí, a následne koncový rez vykonajte zdola (obr. H, 2) na strane naťahujúcich napnutí.
Ak sa prepiľovaný kmeň nachádza na šikmom svahu, operátor musí stáť na vyššie položenom mieste, tak môže predísť úrazu, keďže odpiľované polená majú tendenciu padať dole svahom.
Počas záverečnej fázy prepiľovanie, aby ste pílu celý čas úplne kontrolovali, operátor musí úplne obmedziť prítlak na pílu tak, aby zariadenie na prepiľovanom kmeni pôsobilo iba vlastnou hmotnosťou. Avšak nepovoľujte prsty na rúčkach píly, aby ste zariadenie celý čas úplne kontrolovali.
Keď daný kmeň či konár prepílite, pustite zapínač píly (obr. A, 2) a predtým, než vykonáte ďalšie činnosti s pílou, umožnite, aby sa reťaz zastavila. Keď prechádzate od stromu k stromu, píla musí byť vypnutá.

10. Priebežné obslužné činnosti

⚠ POZOR **Všetky obslužné činnosti môžete robiť iba vtedy, keď je zástrčka zariadenia vytiahnutá z el. zásuvky. Počas vykonávania obslužných prác na reťazovej píle vždy používajte ochranné rukavice, aby ste predišli úrazu (porezaniu).**

Kontrolovanie stavu napnutia reťaze

Nezabúdajte, že pílová reťaz sa počas práce zohrieva a naťahuje. Počas prestávok kontrolujte napnutie reťaze, keď je to potrebné príslušne nastavte tak, ako je to opísané v kapitole „Príprava na prácu/používanie“. Po skončení práce napnutie reťaze povoľte, pretože keď reťaz vychladne skráti sa, a následne by sa mohla zaseknúť vo vodiacej lište.

Kontrola a dopĺňanie oleja

Pravidelne kontrolujte úroveň mazacieho oleja reťaze, aby ste zabránili prípadnému používaniu píly bez mazacieho prostriedku. Po každom doplnení oleja, vždy skontrolujte napnutie reťaze.

Kontrola stavu vodiacej lišty a reťaze

Pravidelne (aspoň raz na 5 hodín práce) kontrolujte stav reťaze a vodiacej lišty. Vodiacu lištu zdemontujte adekvátne v opačnom poradí ako pri montáži, ktorá je opísaná v kapitole „Príprava na prácu/používanie“. Vyčistite vodiace drážky reťaze a olejový otvor vo vodiacej lište (obr. C, 1). Aby sa vodiaca lišta nadmerne neopotrebovala, pravidelne ju otáčajte (ak pílu intenzívne používate, každý deň, v opačnom prípade vždy pri ostrení alebo pri výmene reťaze), pričom napínač reťaze (obr. B, 17), prekrúťte na druhú stranu, a vodiacu lištu otočte zhora dole. Skontrolujte stav drážok vodiacej lišty: z boku priložte nožové pravítko, ak je viditeľná škára spôsobená vyhnutím hrany drážok vodiacej lišty smerom von, vodiacu lištu vymeňte na novú alebo odovzdajte do servisu na regeneráciu. Skontrolujte stav ozubeného kolesa na konci vodiacej lišty, a keď je to potrebné, namažte technickou vazelínou, aplikujte ju do otvoru mazania koncovky vodiacej lišty (obr. A, 18).
Skontrolujte reťaz, či nemá prasknuté články, uvoľnené nity. Nepoužívajte reťaz, ktorá má prasknuté články, uvoľnené nity alebo nepohyblivé (zapečené) spojenia.

Ostrenie reťaze

⚠ POZOR **Reťaz sa považuje za opotrebované, ak jej rezacie zuby majú dĺžku 4 mm. Opotrebovanú reťaz v žiadnom prípade nepoužívajte, ale bezpodmienečne ju vymeňte na novú.**

Reťazi venujte náležitú pozornosť, pretože je to pracovný nástroj reťazovej píly. Od ostrosti reťaze závisí kvalita a rýchlosť pílenia, tupá reťaz výrazne sťažuje prácu s použitím zariadenia, vedie k rýchlejšiemu opotrebovaniu vodiacej lišty i píly.
Ostrenie reťaze je komplikovaný proces, odporúčame, aby neskúsený používať píly zveril ostrenie kvalifikovanému servisu. V opačnom prípade nemusia byť zachované správne uhly a vzdialenosti rezacích zubov voči obmedzovaču hĺbky, čo môže viesť k zvýšenému riziku vyskytnutia sa javu odhodenia, a následne k úrazu pri práci, k vážnemu zraneniu či k smrti operátora.

Iné obslužné činnosti

Pravidelne kontrolujte stav hnacieho ozubeného kolesa, ktoré poháňa reťaz (obr. B, 16), v prípade, ak zistíte, že je poškodené, zariadenie odovzdajte do servisu na výmenu.

Zariadenie udržujte v náležitej čistote, neuchovávajte zašpinené zariadenie. Nečistite s použitím čistiacich prostriedkov na báze vody, na čistenie nepoužívajte agresívne rozpúšťadlá. Piliny odstráňte stlačeným vzduchom, zložte kryt ozubeného kolesa (obr. A, 13), ako aj vodiacu lištu a reťaz. Predtým, než zariadenie prenesiete na miesto uchovávania, povoľte napnutie reťaze, na vodiacu lištu založte kryt.
Uchovávajte mimo dosahu detí, na suchom mieste, nevystavujte na pôsobenie poveternostných podmienok (dážď, sneh, UV žiarenie).
Pílu neuchovávajte s mazacím bio-olejom, z ktorého sa môžu vylučovať (zrážať) živice, pretože následne sa môže poškodiť olejové čerpadlo. Pílu neuchovávajte s neočistenou reťazou a vodiacou lištou, ak boli namazané s použitím rastlinného oleja na mazanie reťazí, pretože môže dôjsť k oxidácii reťaze, k znehybneniu (zapečeniu) článkov, a následne k poškodeniu reťaze a vodiacej lišty.

11. Náhradné diely, doplnky a príslušenstvo

Keď chcete kúpiť náhradné diely alebo príslušenstvo, obráťte sa na servis Dedra Exim. Kontaktné údaje sú uvedené na 1. strane príručky.
Pri objednávaní náhradných dielov vždy uveďte číslo šarže/série, ktoré je uvedené na výrobnom štítku, ako aj číslo dielu, ktoré je uvedené na schematickom nákrese zariadenia.
Počas trvania záručnej lehoty sú prípadné opravy vykonávané podľa zásad uvedených v záručnom liste. Reklamovaný výrobok odovzdajte na opravu v mieste nákupu (predajca je povinný prijať reklamovaný výrobok), alebo ho pošlite do Centrálneho servisu Dedra Exim. Pripojte vyplnený záručný list. Prosíme, nezabudnite na to. Po skončení záručnej lehoty opravy vykonáva centrálny servis. Poškodený výrobok pošlite do servisu (náklady na zásielku hradí užívateľ).

12. Samostatné odstraňovanie porúch a problémov

⚠ POZOR **Predtým, než začnete samostatne odstraňovať poruchy, zariadenie odpojte od el. napätia.**

Problém	Príčina	Riešenie
Zariadenie nefunguje	Napájací kábel je zle pripojený, alebo je poškodený.	Zástrčku zasuňte hlbšie do zásuvky, skontrolujte napájací kábel. Ak zistíte, že je poškodený napájací kábel, zariadenie odovzdajte do servisu na opravu.
	V el. zásuvke nie je el. napätie.	Skontrolujte napätie v el. zásuvke. Skontrolujte, či sa neaktivoval istič
	Poškodený zapínač	Vymeňte zapínač na nový – zariadenie odovzdajte do servisu na opravu
	Motor nemá výkon, hýbe sa veľmi ťažko	Opotrebované kefy. Vymeňte na nové – zariadenie odovzdajte do servisu na opravu
	Cítiť zápach spálenej izolácie	Motor sa musí opraviť – zariadenie odovzdajte do servisu na opravu
	Bezpečnostná brzda je zablokovaná	Odblokujte páku brzdy (pozrite kapitolu „Príprava na prácu/používanie“)
Motor sa prehrieva	Upchané vetracie otvory	Prefúkajte stlačeným vzduchom
Zariadenie sa pohybuje veľmi ťažko, po chvíli úplne prestáva fungovať	Reťaz je napnutá príliš silno	Skontrolujte napätie reťaze (pozrite kapitolu „Príprava na prácu/používanie)
Efektívnosť práce je veľmi nízka	Reťaz je opotrebovaná	Reťaz dajte naostriť alebo ju vymeňte na novú
	Reťaz je napnutá príliš slabo	Skontrolujte napätie reťaze (pozrite kapitolu „Príprava na prácu/používanie)
Nesprávne mazanie	V nádrži na olej nie je olej	Skontrolujte stav oleja v nádrži, doplňte
	Je upchatý olejový otvor alebo drážky vodiacej lišty	Vyčistite olejový otvor a drážky vodiacej lišty
	Je poškodené olejové čerpadlo	Zariadenie odovzdajte do servisu

13. Diely a časti zariadenia

Diely a časti: reťazová píla – 1 ks, vodiaca lišta – 1 ks, reťaz – 1 ks, kryt vodiacej lišty – 1 ks

14. Informácie pre užívateľov k likvidácii elektrických alebo elektronických zariadení (tykajúce sa domácností)



Symbol uvedený na výrobkoch alebo v sprievodnej dokumentácii označuje, že chybné elektrické alebo elektronické zariadenia sa nesmú likvidovať spolu s domovým odpadom. Ak potrebujete zlikvidovať, opätovne použiť alebo zhodnotiť komponenty, správne je odovzdať ich na špecializovanom zbernom mieste, kde ich prijmú bezplatne. Informácie o umiestnení zberných miest pre použité zariadenia poskytujú miestne orgány, napr. na svojich webových stránkach.
Správnou likvidáciou zariadenia je možné šetriť cenné zdroje a zabrániť negatívnym vplyvom na zdravie a životné prostredie v dôsledku možnej prítomnosti nebezpečných látok, zmesí a komponentov v zariadení.
Za nesprávnu likvidáciu odpadu hrozia sankcie podľa príslušných miestnych predpisov.
Používatelia v krajinách EÚ: Ak potrebujete zlikvidovať elektrické alebo elektronické zariadenie, obráťte sa na najbližšie predajné miesto alebo na svojho dodávateľa, ktorý vám poskytne ďalšie informácie.
Likvidácia v krajinách mimo Európskej únie: Tento symbol sa vzťahuje len na krajiny Európskej únie. Ak chcete tento výrobok zlikvidovať, obráťte sa na miestne úrady alebo predajcu, ktorý vám poskytne informácie o správnom spôsobe likvidácie.

SK Záručný list

na

Katalógové č.:
Číslo šarže:.....
(ďalej len **Výrobok)**

Dátum nákupu výrobku: ……

Pečiatka predajcu: ……..

Dátum a podpis predajcu : .....

Vyhlásenie Užívateľa:

Potvrdzujem, že som bol oboznámený so záručnými podmienkami, ako aj s následkami nedodržiavania pokynov a odporúčaní, ktoré sú uvedené v užívateľskej príručke a v záručnom liste. Záručné podmienky sú mi známe, čo potvrdzujem vlastnoručným podpisom:

....
dátum a miesto podpis Užívateľa

I. Zodpovednosť za Výrobok:

1. **Ručiteľ** - spoločnosť „DEDRA EXIM sp. z o.o.“ sídliaca v meste: Pruszków, na adrese: ul. 3 Maja 8, 05-800 Pruszków, Poľsko, zapísaná do obchodného registra pod číslom KRS 0000062517 vedenom oblastným súdom pre hlavné mesto Varšava vo Varšave, 14. ekonomické oddelenie Štátneho súdneho registra, IČ DPH: PL 5270204933, základné imanie: 100 980,00 PLN.
2. Podľa podmienok stanovených týmto záručným listom Ručiteľ udeľuje záruku na Výrobok, pochádzajúci z distribúcie Ručiteľa.
3. Zodpovednosť na základe záruky sa vzťahuje iba na chyby, ktoré vznikli následkom príčin nachádzajúcich sa vo Výrobku v momente jeho vydania Užívateľovi.
4. Na základe záruky Užívateľ získava právo na bezplatnú opravu výrobku, ak sa chyba objaví počas trvania záručnej lehoty. Spôsob opravy Výrobku (metóda vykonania opravy) závisí od rozhodnutia Ručiteľa. V prípade, ak Ručiteľ uzná, že Výrobok sa nedá opraviť, Ručiteľ si vyhradzuje právo vymeniť chybný prvok alebo celý Výrobok na výrobok bez chýb, právo na zníženie ceny Výrobku alebo právo na odstúpenie od dohody.
5. Voči Užívateľovi, ktorý nie je konzumentom v zmysle zákona z 23. apríla 1964 Občiansky zákonník, zodpovednosť Ručiteľa za škody vyplývajúce z tejto záruky a/alebo ktoré súvisia s jej uzatvorením a realizáciou, bez ohľadu na právny základ, je obmedzená maximálne do výšky hodnoty chybného Výrobku.

II. Záručná lehota:

Prvky Výrobku na ktoré sa vzťahuje záruka	**Trvanie záručnej ochrany**
Píla	24 mesiacov od dňa nákupu Výrobku, ktorý je uvedený v tomto záručnom liste
Reťaz, vodiaca lišta, kryt vodiacej lišty	Na tieto prvky sa záruka nevzťahuje.

III. Podmienky využitia záruky:

1. Predstavenie Užívateľ je povinný predstaviť vyplnený Záručný list výrobku, ako aj náležitý doklad o nákupe Výrobku, napr. predstavením pokladničného bloku, faktúry ap. Aby reklamačný proces prebiehal efektívne odporúčame, aby Užívateľ spolu s reklamovaným výrobkom doručil všetky prvky vymenované v kapitole užívateľskej príručky výrobku „Diely a časti“.
2. Užívateľ je povinný dodržiavať pokyny a odporúčania uvedené v užívateľskej príručke a v záručnom liste.
3. Záruka platí iba na území Poľskej republiky a členských štátov EÚ.

IV. Záruka sa nevzťahuje na chyby, ktoré vznikli (predovšetkým) následkom:

1. Nedodržania podmienok určených v užívateľskej príručke, predovšetkým podmienok správneho používania, prevádzky, údržby a čistenia
2. Použitia na čistenie alebo na údržbu nevhodných prípravkov, nezhodne s užívateľskou príručkou;
3. Nevhodného uchovávania a prepravy výrobku;
4. Vykonania neautorizovaných zmien a/alebo iných zásahov do výrobku, na ktoré výrobca nevyjadril súhlas;
5. Použitím vo výrobku/s výrobkom nevhodných prevádzkových materiálov, nezhodne s užívateľskou príručkou.

Užívateľ, ktorý nie je konzumentom v zmysle zákona z 23. apríla 1964 Občiansky zákonník, stráca záručné práva na výrobok, v ktorom:
1. sériové čísla, označenia dátumov a výrobné štítky boli odstránené, zmenené alebo poškodené;
2. boli poškodené plomby alebo sú na nich viditeľné stopy manipulácie.

Pozor! Činnosti súvisiace s každodennou obsluhou výrobku, vyplývajúce medzi iným z užívateľskej príručky, Užívateľ vykonáva vlastnými silami a na vlastné náklady.

V. Reklamačná procedúra:

1. V prípade, ak Užívateľ objaví, že Výrobok nefunguje správne, ešte pred zložením reklamácie je povinný uistiť sa, či boli náležite vykonané všetky stanovené činnosti, predovšetkým tie uvedené v užívateľskej príručke.
2. Reklamácia musí byť podaná bezodkladne, najlepšie v priebehu 7 dní od dňa, v ktorom sa prejavila (objavila) chyba Výrobku. Užívateľ, ktorý nie je konzumentom v zmysle zákona z 23. apríla 1964 Občiansky zákonník, stráca práva vyplývajúce z tejto záruky v prípade, ak reklamáciu nepodá v priebehu 7 dní od dňa, v ktorom sa prejavila (objavila) chyba Výrobku.
3. Reklamáciu môžete podať medzi inými na mieste, v ktorom ste výrobok kúpili, v záručnom servise alebo poštou na adresu: DEDRA EXIM sp. z o.o., ul. 3 Maja 8, 05-800 Pruszków, Poľsko.
4. Užívateľ môže podať reklamáciu prostredníctvom formulára, ktorý je dostupný na webovej stránke www.dedra.pl. („Formulár podania reklamácie na základe udelenej záruky").
5. Adresy záručných servisov v jednotlivých štátoch sú zverejnené na webovej stránke www.dedra.pl. V prípade, ak v danom štáte sa nenachádza záručný servis, odporúčame reklamovaný výrobok doručiť na adresu: DEDRA EXIM sp. z o.o. ul. 3 Maja 8, 05-800 Pruszków, Poľsko.
6. Vzhľadom na bezpečnosť Užívateľa, nefunkčný (chybný) výrobok sa v žiadnom prípade nesmie používať.
Pozor!!! Používanie nefunkčného (chybného) výrobku je nebezpečné pre zdravie a život Užívateľov.
7. Povinnosti vyplývajúce z udelenej záruke budú vyplnené v lehote 14 pracovných dní počítajúc od dňa doručenia reklamovaného Výrobku Užívateľom.
8. Pred zaslaním reklamácie odporúčame reklamovaný Výrobok náležite očistiť. Odporúčame reklamovaný Výrobok dôkladne zabezpečiť pre prípadným poškodeniami počas prepravy (reklamovaný Výrobok odporúčame doručiť v originálnom obale).
9. Záručná lehota sa predlžuje o čas, počas ktorého Užívateľ následkom chyby (nefunkčnosti) výrobku, na ktorú sa vzťahovala záruka, nemohol Výrobok používať.
10. Záruka nevylučuje, neobmedzuje a ani nepozastavuje právo Užívateľa (kupujúceho) na základe príslušných predpisov o ručení za chyby predanej veci.

V súlade s článkom 13 ods. 1 a 2 nariadenia Európskeho parlamentu a Rady (EÚ) 2016/679 z 27. apríla 2016 o ochrane fyzických osôb pri spracúvaní osobných údajov a o voľnom pohybe takýchto údajov, ktorým sa zrušuje smernica 95/46/ES, vás informujeme

1. Správcom vašich osobných údajov, ktoré ste uviedli vo formulári, je spoločnosť „DEDRA-EXIM Sp. z o.o." so sídlom v meste Pruszków na adrese: ul. 3 Maja 8, 05-800 Pruszków, Poľsko (ďalej len: „Správca").
2. Vaše osobné údaje budú spracúvané výhradne s cieľom realizácie záručnej procedúry zariadenia, a to v súlade s článkom 6 ods. 1 písmeno b) všeobecného nariadenia o ochrane údajov (ďalej len: „GDPR"). Uvedenie osobných údajov je dobrovoľné, avšak nevyhnutné na realizáciu záručnej procedúry.
3. Vaše osobné údaje budú spracúvané počas posudzovania a realizácie záručnej procedúry, ako aj na archívne účely v prípade potreby obhajoby pred prípadnými nárokmi a požiadavkami voči Správcovi, avšak nie dlhšie až do momentu premlčania týchto nárokov a požiadaviek.
4. Vaše údaje môžu byť zverejnené výhradne len tým subjektom, ktoré spracúvajú tieto údaje v mene a pre Správcu, a to na základe písomnej dohody o zverení spracúvania osobných údajov, tzn. firmy, ktoré okrem iného poskytujú technický servis, hostingové služby alebo služby obsluhy webových stránok, IT obsluhy, ako aj kuriérskym firmám. Dodávatelia Správcu sú povinní zaručiť zabezpečenie údajov a splniť požiadavky platnej legislatívy ohľadne ochrany osobných údajov, a zverené osobnú údaje nesmú byť používané na iné účely než tie, ktoré stanovuje dohoda uzatvorená so Správcom.
5. Vaše údaje nebudú spracúvané automatickým spôsobom, vrátane rôznych foriem profilovania, ani nebudú odovzdané do tretieho štátu/medzinárodnej organizácii.
6. Máte právo na prístup k vašim osobným údajom, ako aj právo na ich opravenie, doplnenie, odstránenie, obmedzenie spracúvania, prenesenie údajov, podanie námietky, a to v ľubovoľnej chvíli.
7. Vo všetkých záležitostiach, ktoré súvisia so spracúvaním vašich osobných údajov Správcom, môžete sa na Správcu obrátiť písomne na e-mailovú adresu: daneosobowe@dedra.pl.
8. Máte právo podať sťažnosť príslušnému dozornému orgánu, ktorý zodpovedá za dohľad nad ochranou osobných údajov

LT Turinys

1. Nuotraukos ir schemos
2. Įrenginio aprašymas
3. Įrenginio paskirtis
4. Naudojimo apribojimai
5. Techniniai duomenys
6. Pasiruošimas darbui
7. Įjungimas į elektros tinklą
8. Įrenginio įjungimas
9. Įrenginio naudojimas
10. Einamieji priežiūros veiksmai
11. Atsarginės dalys ir priedai
12. Savarankiškas gedimų šalinimas
13. Įrenginio komplektavimas
14. Informacija vartotojams apie elektros ir elektroninių įrenginių utilizavimą
15. Garantinis lapas

Originalios instrukcijos vertim

Atitikties deklaracija pridedama prie instrukcijos kaip atskiras dokumentas. Jei Atitikties deklaracijos nebūtų, reikia susisiekti su „Dedra-Exim" Sp. z o.o.
Informacija. Bendrosios saugos sąlygos buvo pridėtos prie instrukcijos kaip atskira brošiūra. Detaliosios saugos sąlygos šiam įrenginiui buvo pridėtos prie instrukcijos.

ĮSPĖJIMAS Perskaityti visus įspėjimus pažymėtus simboliu ir visas instrukcijas.

Žemiau pateiktų įspėjimų ir saugos nurodymų nesilaikymas, gali būti elektros srovės smūgio, gaisro ar sunkių sužalojimų priežastimi.

Išsaugoti visus įspėjimus ir instrukcijas ateičiai.

2. Įrenginio aprašymas

Pav. A ir B: 1 – įjungiklio blokavimo mygtukas, 2 – įjungiklis, 3 – galinė rankena, 4 – tepalo talpos kamštis, 5 – priekinė rankena, 6 – stabdžio svirtis / priekinė rankų apsauga, 7 – dantyta atrama, 8 – pjovimo juosta, 9 – grandinė, 10 – maitinimo laidas, 11 – ilgintuvo kabliukas, 12 – tepalo lygio rodiklis, 13 – krumpliaračio apsauga, 14 – grandinės įtempimo blokavimas, 15 – grandinės įtempimo reguliatorius, 16 – krumpliaratis (grandinės varančioji žvaigždutė), 17 – grandinės įtempimo elementas, 18 – pjovimo juostos galo tepimo anga.

3. Įrenginio paskirtis

Pjūklas skirtas pjauti tik medieną ir medinius daiktus. Pjūklas ypač gerai tinka pjauti malkas arba atlikti kitus sodo darbus, kurių metu reikia pjauti medieną. Naudojimo būdas yra detaliai aprašytas tolesnėje instrukcijos dalyje.
Leidžiama naudoti įrenginį remonto ir statybos darbuose, remonto servisuose, mėgėjiškuose darbuose, jei yra laikomasi naudojimo sąlygų ir leistinų darbo sąlygų, nurodytų Naudojimo instrukcijoje.

4. Naudojimo apribojimai

Įrenginys gali būti naudojamas tik pagal toliau esančias Leistinas darbo taisykles. Draudžiama pjauti kitas medžiagas, nei tos, kurios yra nurodytos skirsnyje „Įrenginio paskirtis".
Savavališkas mechaninės ir elektros sandaros keitimas, bet kokios modifikacijos, priežiūros veiksmai, kurie nėra aprašyti Naudojimo instrukcijoje, bus laikomi neteisėtais, kurie nedelsiant anuliuoja vartotojo teises pasinaudoti garantiniu aptarnavimu. Naudojant įrenginį ne pagal paskirtį arba kitaip, negu yra nurodyta Naudojimo instrukcijoje, Garantinės teisės yra anuliuojamos, o Atitikties deklaracija nustoja galiojusi.

Leistinos darbo sąlygos
Darbo režimas: S1 – nuolatinis darbas

5. Techniniai duomenys

Įrenginio modelis	DED8701	DED8702
Įtampa ir maitinimo tipas	230V, 50 Hz	
Nominali galia	2,4 kW	
Pjovimo juosta	Dedra DED87012	Oregon Double Guard 91
Maksimalus pjovimo juostos ilgis	16" (400 mm)	
Grandinės tipas	DED87011	Oregon
Grandinės žingsnis	3/8" (19 mm)	3/8" (19 mm)
Dantų skaičius	57	57
Dantų tipas	Pilnas kaltas	
Grandinės storis	1,3 mm	1,3 mm
Grandinės linijinis greitis (be apkrovos)	13 m/s	
Grandinės tepalo talpos talpa	200 ml	
Apsaugos nuo elektros smūgio klasė	II	
Apsaugos nuo tiesioginės prieigos laipsnis	IPX0	
Vibracijų lygis ant rankenos	6,982 m/s^2	6,982 m/s^2
Matavimo paklaida KD	1,5 m/s^2	1,5 m/s^2
Triukšmo emisija:		
Garso slėgio lygis LPA	97,2 dB(A)	97,2 dB(A)
Garso galios lygis LWA	110,2 dB(A)	110,2 dB(A)
Matavimo paklaida KLPA, KLWA	3 dB(A)	3 dB(A)
Deklaruojamas lygis Lwa	114 dB(A)	114 dB(A)
Įrenginio svoris	4,3 kg	

Informacija apie triukšmą ir vibracijas.

Bendra vibracijų vertė ah ir matavimo paklaida buvo nustatytos pagal EN 60745-2-1 ir nurodytos lentelėje.
Triukšmo emisija buvo nustatyta pagal EN 60745-2-1, vertės yra nurodytos anksčiau esančioje lentelėje.

DEMESIO **Triukšmas gali pažeisti klausą, darbo metu visuomet reikia naudoti klausos apsaugos priemones!**

Deklaruojama triukšmo emisijos vertė buvo matuojama taikant standartinį tyrimo metodą, todėl gali būti naudojama lyginant skirtingus įrenginius. Nurodytas triukšmo emisijos lygis gali būti naudojamas vertinant pirmutinį triukšmo poveikį.
Realaus elektros įrankio naudojimo metu triukšmo lygis gali būti kitoks negu deklaruojamos vertės, tai priklauso nuo darbinių įrankių naudojimo būdo, ypač nuo apdirbamo daikto ir nuo priemonių, kurių tikslas yra operatoriaus apsauga. Norint tiksliai įvertinti pavojų realiomis darbo sąlygomis, reikia atkreipti dėmesį į visus operacinio ciklo etapus, įskaitant etapus, kuomet įrenginys yra išjungtas arba yra įjungtas, bet nėra naudojamas darbui.

6. Paruošimas darbui

Visi šiame skirsnyje aprašyti aptarnavimo veiksmai turi būti atliekami išėmus kištuką iš rozetės. Įjungti grandininį pjūklą prie tinklo tik tuomet, kai pjūklas yra pilnai sumontuotas, grandinė yra įtempta, grandinės tepalo talpa yra pripildyta.
Montuojant, reguliuojant ir tikrinant grandininį pjūklą, visuomet reikia naudoti apsaugines pirštines, kurios apsaugos nuo susižalojimo.

Pjovimo juostos ir grandinės montavimas

Nuimti krumpliaračio apsaugą (pav. A, 13) pasukant į kairę grandinės įtempimo blokavimą (pav. A, 14). Sumontuoti grandinės įtempimo elementą (pav. B, 17) ir pjovimo juostą (pav. A, 8), kaip yra parodyta pav. C. Įsitikinti, kad tepalo anga pjovimo juostoje (pav. C, 1), skirta tepti grandinę, nėra užsikimšusi ar nešvari.
Patikrinti, ar grandinė nėra pažeista – ar elementai nėra sugadinti, kniedės yra savo vietose. Draudžiama montuoti pažeistą grandinę.
Pjovimo juostą ir grandinę užmontuoti, kaip yra parodyta pav. B. Atkreipti dėmesį į teisingą grandinės montavimo kryptį – aštrūs dantų kraštai turi būti nukreipti pagal grandinės sukimosi kryptį, kaip yra parodyta pav. B. Įsitikinti, kad pjovimo juosta yra teisingai prispausta prie pjūklo korpuso, o grandinė teisingai uždėta ant varančiojo krumpliaračio (pav. B, 16) ir pjovimo juostos griovelių. Toliau įtempti grandinę pasukant į dešinę grandinės įtempimo elementą (pav. B, 17). Uždėti krumpliaračio apsaugą (pav. A, 13) užsukant įtempimo reguliatorių (pav. A, 14). Įsitikinti, kad apsauga yra glaudžiai pritvirtinta prie visų kraštų, niekur nėra atsikišusi ar įtempta.
Pjūklo grandinės įtempimas
Naudojimo metu grandinė tampa ilgesnė, todėl reikia reguliariai tikrinti jos įtempimą. Pirmą kartą naudojant naują grandinę, reikia žinoti, kad jai reikia laiko prisitaikymui, todėl daug dažniau reikia tikrinti jos įtempimą. Ypač svarbu yra tikrinti naujos grandinės įtempimą kas 5-10 darbo minučių.
Norint įtempti grandinę, reikia atpalaiduoti grandinės įtempimo blokavimą (pav. A, 14) pasukant ją truputį į kairę. Grandinės įtempimo reguliatorių (pav. A, 15) pasukti į dešinę, kad galima būtų geriau įtempti grandinę, arba į kairę norint sumažinti įtempimą. Toliau iki galo į dešinę užsukti grandinės įtempimo blokavimą (pav. A, 14). Teisingai įtempta grandinė nekaba apatinėje pjovimo juostos dalyje, jos viduryje grandinę galima lengvu judesiu atitraukti nuo pjovimo juostos apie 3-4 mm, grandinė negali iškristi iš pjovimo juostos griovelių (pav. D). Paleidus, grandinė sugrįžta į savo vietą pjovimo juostos grioveliuose. Jei reikia, pakartoti visus veiksmus ir pataisyti grandinės įtempimą.

Grandinės tepimas

Draudžiama naudoti pjūklą, jei nėra grandinės tepalo. Dėl to grandinė gali nutrūkti, kas sudaro rimtų sužalojimų arba operatoriaus mirties riziką.
Grandinei tepti galima naudoti tik grandininiams pjūklams skirtus tepalus (pvz. tepalą „Dedra DEGL02). Draudžiama naudoti perdegtas variklines alyvas arba kitus tam tikslui neskirtus tepalinius preparatus. Naudojant teisingą tepalą, pjūklo grandinė ir pjovimo juosta tarnaus ilgiau.
Norint papildyti grandinės tepalo kiekį, atsukti tepalo talpos kamštį (pav. A, 4) ir įpilti tepalo. Pilant tepalą, stebėti jo lygį pro tepalo lygio langelį (pav. A, 12). Vienu metu talpoje telpa 200 ml tepalo. Tepalui išsipylus ant pjūklo korpuso, kruopščiai nusausinti jį medvilnine šluoste.
Papildant tepalą, reikia atkreipti dėmesį, kad į talpą nepatektų jokie nešvarumai, dėl kurių grandinė gali būti tepama neteisingai arba gali būti pažeisti tokie pjūklo elementai, kaip tepalo siurblys.

7. Įjungimas į elektros tinklą

Prieš paleisdami prietaisą, patikrinkite ar maitinimo įtampa atitinka vertę pateiktą vardinių duomenų lentelėje. Staklių maitinamoji sistema turi būti atlikta pagal pagrindinius reikalavimus, nustatančius elektros sistemų veikimą, ir atitikti saugaus naudojimo reikalavimus. Minimalaus maitinamojo laido skersmens ir minimalios saugiklio vertės parametrai, priklausantys nuo prietaiso galios, yra nurodyti žemiau esančioje lentelėje. Elektros instaliacija turi būti atliekama profesionalaus elektriko. Jei ketinate naudoti ilgintuvą, įsitikinkite, ar jo skerspjūvis būtų ne mažesnis kaip nurodytas (žiūr. lentelę). Elektrinį laidą reikia padėti taip, kad jo nebūtų galima perpjauti, o jo ilgis netrukdytų dirbant. Nenaudokite sugadintų ilgintuvų. Kas kažkiek laiko tikrinkite maitinimo kabelio techninę būklę. Netraukite už maitinimo laidą ištraukdami kištuką iš elektros lizdo**.**

Prietaiso galia [W]	Minimalus laido skersmuo [mm2]	Minimali C tipo saugiklio vertė [A]
1400÷2300	1,5	16

8. Įrenginio įjungimas

⚠ DEMESIO **Prieš įjungiant įrenginį, reikia besąlygiškai atlikti veiksmus, aprašytus skirsnyje „Pasiruošimas darbui“.**

Pjūklo ilgintuvo gale ilgintuvą reikia suvynioti į kilpą, perdėti pro angą galinėje rankenoje ir užkabinti už kabliuko (pav. A, 11). Tai apsaugos pjūklo maitinimo laidą nuo nekontroliuojamo iškritimo iš ilgintuvo rozetės. Draudžiama ant šio kabliuko kabinti pjūklo maitinimo laidą.
Prieš įjungiant įrenginį, įsitikinti, kad abejos operatoriaus kojos tvirtai stovi ant pagrindo, dešinioji ranka guli ant galinės rankenos (pav. A, 3), o kairioji – ant priekinės rankenos (pav. A, 5). Įsitikinti, kad arti nėra jokių kitų žmonių ar gyvūnų, kurie galėtų nekontroliuojamu būdu atsirasti pjūklo darbo zonoje. Įsitikinti, kad užvedimo metu pjūklo grandinė nieko neliečia.
Norint įjungti įrenginį, reikia perstumti stabdžio svirtį (pav. A, 6) link priekinės rankenos (pav. A, 5). Toliau dešinės rankos nykščiu paspausti įjungiklio blokavimo mygtuką (pav. A, 1). Mažiausiai dviem dešiniosios rankos pirštais (smiliumi ir didžiuoju) paspausti įjungiklį (pav. A, 2). Įrenginys pradės darbą.

9. Įrenginio naudojimas

⚠ DEMESIO **Prieš pradedant darbą su pjūklu, reikia atlikti tokius papildomus veiksmus, kaip saugumo stabdžio, inertinio stabdžio veikimo ir grandinės tepimo patikrinimas. Draudžiama naudoti neteisingai veikiantį įrenginį.**

Saugumo stabdžio veikimo tikrinimas

Įjungus pjūklą, pasukti kairiąją ranką ant priekinės rankenos (pav. A, 5) taip, kad jos viršutine dalimi arba riešu galima būtų pastumti į priekį stabdžio svirtį (pav. A, 6). Pjūklo variklis turi nedelsiant išsijungti, o grandinė sustoti.

Inertinio stabdžio veikimo tikrinimas

Paleisti pjūklo įjungiklį (pav. A, 2) ir patikrinti, ar grandinė sustoja ir nustoja suktis. Draudžiama dirbti su pjūklu, jei paleidus įjungiklį yra matomas aiškus inertinis grandinės judėjimas.

Grandinės tepimo tikrinimas

Laikant pjūklą su pjovimo juosta nukreipta 45° kampu į apačią virš šviesaus, lygaus paviršiaus (pvz. lentos), leisti įrenginiui dirbti apie minutę. Jei ant paviršiaus pasirodys aiški tepalų, kuriuos išmeta grandinė pjovimo juostos viršūnėje, liniją, tai reiškia, kad grandinės tepimas yra teisingas.
Draudžiama dirbti su įrenginiu, jei buvo pastebėtas neteisingas tepimas. Reikia patikrinti, ar pjovimo juostos tepalo anga (pav. C, 1) nėra užsikimšusi. Patikrinti, ar pjovimo juosta (grandinės griovelis) nėra užtešta. Jei šie veiksmai neatneš norimo efekto, įrenginį reikia atiduoti remontui.

Darbas su grandininiu pjūklu

Darbo su pjūklu metu reikia besąlygiškai laikytis visų saugumo taisyklių ir nurodymų, aprašytų saugumo sąlygose.
Draudžiama pjūklu pjauti medieną, kuri guli tiesiai ant žemės, betono ar kito pagrindo. Grandinės kontaktas su žeme arba kitu pagrindu ne tik gali būti pavojingas, bet ir sutrumpina grandinės ir pjovimo juostos naudojimą.

Medžių pjovimas – pasiruošimas

Medžio pjovimas negali būti atliekamas taip, kad būtų keliamas pavojus žmonėms, turtui, elektros arba telekomunikacijos linijoms ir pan. Operatoriaus aplinkoje esantys žmonės privalo būti nuotolyje, kuris sudaro mažiausiai 2,5 nupjaunamo medžio aukščio (ilgio). Jei atsitiks taip, kad medis palies elektros arba telekomunikacijos liniją ar pan., reikia nedelsiant pranešti apie tai tinklo operatoriui.
Jei nupjaunamas medis auga ant pakalnės šlaito, pjūklo operatorius privalo stovėti aukščiau medžio, nes tokioje aplinkoje nupjaunamas medis įprastai krenta / rieda į apačią.
Prieš pradedant medžio pjovimą, reikia apibrėžti numatomą medžio kritimo kryptį (pav. E, 1). Reikia atkreipti dėmesį į tokius veiksnius, kaip medžio nukrypimas, storesnių ir sunkesnių šakų išdėstymą, vėjo kryptį ir pan.
Prieš pradedant pjovimą suplanuoti ir pašalinti kliūtis iš evakuacijos kelių (pav. E, 2). Teisingi evakuacijos keliai turi būti apie 135° kampu nuo medžio kritimo linijos. Vengti pavojingų zonų (pav. E, 3).
Nuo pjaunamo medžio pašalinti visus nešvarumus, akmenis, laisvą žievę, vinis, vielą, kabes ir pan. Operacijos zoną aplink medį nuvalyti nuo krūmų ir smulkesnių medžių.

Medžio pjovimas – kryptinė įpjova

Pirmą įpjovą, t. y. kryptinę įpjovą (pav. F, 2) reikia atlikti iš tos pusės, kur suplanuotas medžio nuvertimas (pav. F, 1 ir pav. E, 1), jos gylis apie 1/3 kamieno gylio, statmenai nuvertimo krypčiai. Norint minimizuoti pjūklo įstrigimą medyje, pirmiausia reikia atlikti apatinį horizontalų įpjovimą, o po to viršutinį 45° kampu. Pašalinti išpjautą kamieno fragmentą iš įpjovos.

Medžio pjovimas – nuvertimo prapjova

Antras pjūvis, t. y. nuvertimo prapjovą (pav. F, 3) reikia atlikti iš priešingos, nei medžio nuvertimo kryptis, pusės. Reikia išsaugoti mažiausiai 50 mm nuotolį virš apatinės kryptinės įpjovos linijos ir stengtis pjauti horizontaliai. Palikti apie 50 mm pločio neprapjautą ruožą (pav. F, 4). Šis neprapjautas ruožas kamiene leis suteikti norimą nuvertimo kryptį, apsaugos medį nuo apsisukimo nuvertimo metu ir jo kritimo kita, nei suplanuota kryptimi. Medžio nuvertimo metu medžio svoris jį sunaikins.
Jei yra rizika, kad medis pradės kristi kita, nei suplanuota kryptimi, atšoks ir užblokuos pjūklą nuvertimo prapjovoje, reikia panaudoti nuvertimo kylius (medinius, plastikinius ar aliuminio), kurie padidins nuvertimo prapjovą ir leis nuversti medį norima kryptimi.
Kai nuvertimo prapjova priartės prie neprapjauto ruožo, medis pradės judėti ir apsivers. Tuomet reikia ištraukti pjūklą iš nuvertimo prapjovos, išjungti variklį, atidėti pjūklą ir pasitraukti evakuacijos keliu. Reikia stebėti viršutines medžio šakas, kurios gali nukristi anksčiau. Reikia žiūrėti po kojomis.

Šakų šalinimas

Šakos yra šalinamos medžiui gulint ant žemės. Šalinant šakas, reikia palikti apatines storesnes šakas, kurios užtikrins medžiui savotišką atramą. Šakų šalinimą reikia pradėti nuo kamieno apačios ir judėti medžio viršūnės link. Šakas šalinti po vieną, mažas šakeles nupjauti vienu pjūviu. Įtemptas šakas pjauti iš įtemptos pusės, tai leis išvengti pjūklo įstrigimo įpjovoje. Nupjaunant įtemptas šakas, reikia būti itin atsargiam, nes jos gali atšokti nenumatoma kryptimi ir sužeisti operatorių.

Kamieno pjovimas į dalis

Kamieną galima pradėti pjauti į trumpesnius rąstus, po to kai medis yra nuverstas ir yra pašalintos visos šakos. Šios operacijos metu operatorius turi tvirtai stovėti ant žemės, tolygiai paskirstydamas svorį ant abiejų kojų ir perkeldamas įrenginio svorį į pjaunamą kamieną. Jei įmanoma, pjovimo vietoje kamienas turi būti pakeltas ir gulėti ant storesnių šakų, atramų ar natūralių žemės nelygumų.
Jei pjūvio vietoje kamienas yra atremtas, reikia atlikti pjūvį iš viršaus, tai leis išvengti pjovimo juostos ir grandinės kontakto su žeme. Tokiu atveju galutinį perpjovimą turi atlikti kvalifikuotas specialistas.
Jei kamienas turi atramą iš vieno galo (pav. G, 3), o pjaunamas fragmentas laisvai kabo, reikia pradėti darbą iš apačios ir įpjauti iki 1/3 kamieno skersmens (pav. G, 1) iš suspaustos pusės, toliau atlikti baigiamąjį pjūvį iš viršaus (pav. G, 2) iš įtemptos pusės.
Jei kamienas turi atramą iš abiejų įpjovimo pusių (pav. H, 3), reikia pradėti darbą iš viršaus ir įpjauti iki 1/3 kamieno skersmens (pav. H, 1) iš suspaustos pusės, toliau atlikti baigiamąjį pjūvį iš apačios (pav. H, 2) iš įtemptos pusės.
Jei pjaunamas kamienas yra ant pakalnės šlaito, operatorius turi stovėti aukščiau kamieno, tai leis išvengti jo sužalojimo, nes nupjaunami rąstai riedės į apačią.
Siekiant neprarasti gebėjimo kontroliuoti pjūklą, galutinės pjovimo „kiaurai“ fazės metu operatorius turi iki nulio sumažinti pjūklo spaudymą, kad pjūklas pjautų tik su savo svoriu. Tačiau draudžiama atpalaiduoti pirštų ant pjūklo rankenų, tai leis neprarasti kontrolės.
Baigus pjovimą reikia paleisti pjūklo įjungiklį (pav. A, 2) ir leisti, kad grandinė sustotų, tik po to galima atlikti sekančius veiksmus su įrenginiu. Pereinant nuo medžio iki medžio, pjūklas turi būti išjungtas.

10. Einamieji priežiūros veiksmai

Visi aptarnavimo veiksmai turi būti atliekami išėmus kištuką iš rozetės. Atliekant visus grandininio pjūklo priežiūros veiksmus, visuomet reikia naudoti apsaugines pirštines, kurios apsaugos nuo susižalojimo.

Grandinės įtempimo tikrinimas

Reikia žinoti, kad darbo metu pjūklo grandinė įkaista ir išsitempia. Darbo pertraukų metu reikia kontroliuoti grandinės įtempimą ir koreguoti jį taip, kaip yra aprašyta skirsnyje „Pasiruošimas darbui“. Baigus darbą, reikia sumažinti grandinės įtempimą, kad aušdama ji neįstrigtų pjovimo juostoje.

Tepalo tikrinimas ir papildymas

Reikia reguliariai tikrinti grandinės tepimo tepalo lygį, kad pjūklas nedirbtų be tepalo. Kiekvieną kartą papildant tepalą, patikrinti grandinės įtempimą.

Pjovimo juostos ir grandinės būklės tikrinimas

Reguliariai (ne rečiau nei kas 5 darbo valandas) tikrinti grandinės ir pjovimo juostos būklę. Demontavimas atliekamas atbula seka, kuri yra aprašyta skirsnyje „Pasiruošimas darbui“. Valyti grandinės griovelius ir tepalo angą pjovimo juostoje (pav. C, 1). Siekiant išvengti pernelyg didelio pjovimo juostos susidėvėjimo, reikia ją reguliariai pasukti (intensyviai eksploatuojant pjūklą – kasdien, kitu atveju kiekvieną kartą galandant arba keičiant grandinę) pasukant grandinės įtempimo elementą (pav. B, 17) į jos kitą pusę, o pjovimo juostą pasukant iš viršaus į apačią.
Tikrinti pjovimo juostos griovelių būklę: pridėti kraštinę liniuotę prie šono, jei yra matoma spraga dėl pjovimo juostos griovelių kraštų išsivyniojimo į išorę, reikia pakeisti pjovimo juostą nauja arba atiduoti ją į servisą regeneravimui. Tikrinti pjovimo juostos gale esančio krumpliaračio būklę, jei reikia tepti techniniu vazelinu, tiekiant jį į pjovimo juostos galo tepimo angą (pav. A, 18).
Tikrinti, ar grandinėje nėra pažeistų elementų, atsipalaidavusių kniedžių. Draudžiama naudoti grandinę, kurioje yra pažeistų elementų, atsipalaidavusių kniedžių arba kurios sujungimai nėra tvirti.

Grandinės galandimas

Grandinė yra laikoma susidėvėjusia, jei jos dantys turi 4 mm ilgį. Draudžiama naudoti susidėvėjusią grandinę, reikia besąlygiškai ją pakeisti nauja.
Grandinė yra pjūklo darbinis įrankis, todėl jai reikia skirti ypatingai daug dėmesio. Jos aštrumas daro įtaką pjovimo proceso greičiui ir kokybei, atbukusi grandinė labai apsunkina darbą, pagreitina pjovimo juostos ir pjūklo susidėvėjimą.
Grandinės galandimas – sudėtingas procesas, todėl nepatyręs pjūklo vartotojas turėtų patikėti galandimą kvalifikuotam servisui. Priešingu atveju galima neišsaugoti teisingų kampų, nuotolio tarp dantų ir gylio ribotuvo, kas gali padidinti atmetimo reiškinio pavojų ir nelaimingo atsitikimo darbo metu, rimtų kūno sužalojimų ir operatoriaus mirties riziką.

Kiti priežiūros veiksmai

Periodiškai reikia tikrinti krumpliaračio, varančio grandinę, (pav. B, 16) būklę, pastebėjus pažeidimus, atiduoti įrenginį į servisą.
Palaikyti įrenginio švarą, nesandėliuoti nešvaraus įrenginio. Nevalyti naudojant detergentus vandens pagrindu, valymo metu nenaudoti agresyvių tirpiklių. Drožles pašalinti suspaustu oru, nuimant krumpliaračio apsaugą (pav. A, 13) bei pjovimo juostą ir grandinę. Prieš perkeliant į sandėliavimo vietą, sumažinti grandinės įtempimą ir uždėti ant pjovimo juostos apsaugą.
Laikyti vaikams neprieinamoje, sausoje vietoje, saugoti nuo atmosferinių veiksnių poveikio (lietus, sniegas, UV spinduliuotė).
Nesandėliuoti pjūklo su tepimo bioalyva, kurioje yra dervų, nes tai gali sugadinti tepalo siurblį. Nesandėliuoti pjūklo nenuvalius grandinės ir pjovimo juostos, jei tepimui buvo naudojama augalinė alyva grandinėms, nes taip grandinė oksiduoja, sukietėja ir grandinė bei pjovimo juosta yra sugadinami.

11. Atsarginės dalys ir priedai

Norint įsigyti atsargines dalis arba priedus, reikia susisiekti su „Dedra-Exim“ servisu. Kontaktiniai duomenys yra instrukcijos 1 psl.
Užsakant atsargines dalis, prašome nurodyti partijos numerį, nurodytą informacinėje lentelėje, ir dalies numerį, nurodytą sandaros schemoje.
Garantiniame laikotarpyje remontai yra atliekami remiantis Garantiniame lape nurodytomis sąlygomis. Prašome pateikti produktą, dėl kurio yra pateikiama pretenzija, remontui jo pirkimo vietoje (pardavėjas privalo priimti tokį produktą) arba atsiųsti į „Dedra-Exim“ centrinį servisą. Prašome pridėti užpildytą garantinį lapą. Garantiniame laikotarpyje remontą atlieka Centrinis servisas. Sugedusi produktą reikia išsiųsti į servisą (siuntimo išlaidas padengia vartotojas).

12. Savarankiškas gedimų šalinimas

DEMESIO **Prieš pradedant savarankiškai šalinti gedimus, reikia išjungti įrenginį iš rozetės.**

Problema	Priežastis	Sprendimas
Įrenginys neveikia	Maitinimo laidas yra netinkamai pajungtas arba pažeistas	Giliau įstumti kištuką į rozetę, patikrinti maitinimo laidą. Pastebėjus, kad maitinimo laidas buvo pažeistas, atiduoti įrenginį į servisą.
	Rozetėje nėra įtampos	Patikrinti įtampą rozetėje. Patikrinti, ar nesuveikė saugiklis.
	Sugedo įjungiklis	Pakeisti įjungiklį nauju – atiduoti įrenginį į servisą.
	Variklis neturi galios, sunkiai veikia	Susidėvėjo šepetėliai. Pakeisti naujais – atiduoti įrenginį į servisą.
	Jaučiamas degančios izoliacijos kvapas	Variklį reikia remontuoti – atiduoti įrenginį į servisą
	Saugumo stabdys yra užblokuotas	Atblokuoti stabdžio svirtį (žiūr. skirsnį „Pasiruošimas darbui“)
Variklis perkaista	Užsikimšo ventiliacinės angos	Prapūsti suspaustu oru
Įrenginys sunkiai užsiveda ir netrukus nustoja veikęs	Pernelyg stipriai įtempta grandinė	Patikrinti grandinės įtempimą (žiūr. skirsnį „Pasiruošimas darbui“)
Labai mažas darbo efektyvumas	Susidėvėjo grandinė	Atiduoti grandinę galandimui arba pakeisti nauja
	Pernelyg silpnai įtempta grandinė	Patikrinti grandinės įtempimą (žiūr. skirsnį „Pasiruošimas darbui“)
Neteisingas tepimas	Talpoje nėra tepalo	Patikrinti tepalo kiekį talpoje, papildyti
	Užsikimšo tepalo anga ir pjovimo juostos grioveliai	Nuvalyti tepalo angą ir pjovimo juostos griovelius
	Pažeistas tepalų siurblys	Atiduoti įrenginį į servisą

13. Įrenginio komplektacija

Komplektacija: pjūklas – 1 vnt., pjovimo juosta – 1 vnt., grandinė – 1 vnt., pjovimo juostos apsauga – 1 vnt.

14. Informacija naudotojams apie sunaudotos įrangos utilizavimą (taikoma naudojant buityje)



Ant gaminių arba pridedamuose dokumentuose nurodytas simbolis rodo, kad sugedusios elektros ar elektroninės įrangos negalima išmesti kartu su buitinėmis atliekomis. Jei norite atsikratyti, pakartotinai panaudoti ar utilizuoti komponentus, teisinga juos nuvežti į specializuotą surinkimo punktą, kur jie bus priimti nemokamai. Informaciją apie naudotos įrangos surinkimo vietas teikia vietos valdžios institucijos, pvz., savo interneto svetainėse. Teisingas produkto utilizavimas padeda išsaugoti gamtos išteklius ir išvengti neigiamų padarinių žmonių sveikatai ir aplinkai, galinčių atsirasti dėl produkte esančių potencialiai pavojingų medžiagų, mišinių ir sudedamųjų dalių.
Už netinkamą atliekų šalinimą gresia baudos pagal atitinkamus vietos teisės aktus. ES šalių naudotojai: Jei norite išmesti elektros ar elektroninę įrangą, kreipkitės į artimiausią prekybos vietą arba tiekėją, kuris jums suteiks daugiau informacijos. šalinimas ne Europos Sąjungos šalyse: Šis simbolis taikomas tik Europos Sąjungos šalims. Jei norite išmesti šį gaminį, kreipkitės į vietos valdžios institucijas arba pardavėją dėl tinkamo šalinimo būdo.

LT Garantinis lapas

Katalogo Nr:
Partijos numeris: .....
(toliau – **Produktas**)

Produkto pirkimo data : ……

Pardavėjo antspaudas : ……..

Pardavėjo parašas ir data : .....

Vartotojo pareiškimas:

Patvirtinu, kad buvau informuotas apie garantijos sąlygas ir taisyklių, išvardytų Naudojimo instrukcijoje ir Garantiniame lape, nepaisymo pasekmes. Šios garantijos sąlygos yra man žinomos, ką patvirtinu savo parašu:

....
data ir vieta vartotojo parašas

I.Atsakomybė už Produktą:

1. **Garantijos suteikėjas** – „DEDRA EXIM“ Sp. z o.o. su būstine adresu: ul. 3 Maja 8, 05-800 Pruškuvas, KRS 0000062517, Varšuvos apylinkės teismas, Valstybinio teismo registro XIV ūkinis skyrius, Mokesčių mokėtojo kodas 527-020-49-33, Įstatinis kapitalas: 100 980,00 PLN.
2. Šiame garantiniame lape nurodytomis sąlygomis Garantijos suteikėjas suteikia garantiją Produktui iš Garantijos suteikėjo asortimento.
3. Garantijos pagrindu atsakomybė yra priimama tik už defektus, esančius Produkte jo išdavimo Vartotojui metu.
4. Garantijos pagrindu Vartotojas gauna teisę nemokamai suremontuoti Produktą, jei defektas buvo aptiktas garantijos galiojimo metu. Apie Produkto remonto būdą (remonto atlikimo metodą) sprendžia Garantijos suteikėjas. Jei Garantijos suteikėjas nusprėstų, kad remontas yra neįmanomas, Garantijos suteikėjas pasilieka sau teisę pakeisti elementą su defektu arba visą Produktą kitu, veikiančiu teisingai, sumažinti Produkto kainą arba anuliuotu sutartį.
5. Vartotojo, kuris pagal 1964 m. balandžio 23 d. Civilinį kodeksą nėra laikomas vartotoju, atveju Garantijos suteikėjo atsakomybė dėl kompensacijos, susijusi su šia garantija ir (arba) jos sudarymu ir vykdymu, nepriklausomai nuo formos, yra apribota iki maksimaliai Produkto su defektu vertės.

II.Garantijos laikotarpis:

Produkto elementai, kuriems veikia garantija	Garantinės apsaugos trukmė
Pjūklas	24 mėnesiai, skaičiuojant nuo Produkto pirkimo datos, nurodytos šiame Garantiniame lape
Grandinė, pjovimo juosta, pjovimo juostos apsauga	Elementai, kuriems garantija negalioja

III. Naudojimosi garantija sąlygos:

1. Vartotojas privalo patiekti užpildytą Produkto Garantinį lapą ir Produkto pirkimą patvirtinantį dokumentą (pvz. kasos čekis, sąskaita-faktūra ir pan.). Tam, kad pretenzijos nagrinėjimo procesas vyktų sklandžiai, rekomenduojama, kad Vartotojas kartu su Produktu perduotų visus elementus, nurodytus „Komplektacijos sąraše“, esančiame Naudojimo instrukcijoje.
2. Vartotojas privalo laikytis Naudojimo instrukcijoje ir Garantiniame lape nurodytų rekomendacijų.
3. Garantija galioja tik Lenkijos Respublikos ir ES teritorijoje.

IV. Garantija neapima Produkto defektų, atsiradusių dėl to, kad:

1. Vartotojas nesilaikė sąlygų, nurodytų Naudojimo instrukcijoje, ypač susijusių su teisingu naudojimu, priežiūra ir valymu;
2. Vartotojas naudojo priežiūros ar valymo priemones, neatitinkančias sąlygas nurodytas Naudojimo instrukcijoje;
3. Vartotojas netinkamai sandėliavo ir transportavo Produktą;
4. Vartotojas savarankiškai keitė ir (arba) modifikavo Produktą, negavęs Garantijos suteikėjo sutikimo;
5. Vartotojas naudojo Produkte eksploatacines medžiagas, neatitinkančias Naudojimo instrukcijos sąlygų.

Vartotojas, kuris pagal 1964 m. balandžio 23 d. Civilinį kodeksą nėra laikomas vartotoju, praranda garantiją Produktui, jei:

1. Vartotojas pašalino, pakeitė arba sugadino serijos numerius, datas ir informacines lenteles;
2. Vartotojas pažeidė plombas arba ant jų matosi Vartotojo veiksmų pėdsakai.

Dėmesio! Veiksmus, susijusius su kasdieniu Produkto aptarnavimu, nurodytu pvz. Naudojimo instrukcijoje, Vartotojas atlieka pats ir savo sąskaita.

V. Pretenzijos pateikimo procedūra:

1. Pastebėjus, kad Produktas veikia neteisingai, prieš pateikiant pretenziją, reikia įsitikinti, kad visi veiksmai, aprašyti Naudojimo instrukcijoje, buvo atlikti teisingai.
2. Pretenziją rekomenduojama pateikti nedelsiant, geriausiai per 7 dienas nuo Produkto defekto aptikimo. Vartotojas, kuris pagal 1964 m. balandžio 23 d. Civilinį kodeksą nėra laikomas vartotoju, praranda garantiją Produktui, jei nepateikia pretenzijos per 7 dienas.
3. Pretenziją galima pateikti pvz. Produkto pirkimo punkte, garantiniame servise arba raštu adresu: „DEDRA EXIM“ Sp. z o. o., ul. 3 Maja 8, 05-800 Pruškuvas.
4. Vartotojas gali pateikti pretenziją, pasinaudodamas blanku, kuris yra internetinėje svetainėje: www.dedra.pl (Pretenzijos garantiniame laikotarpyje pateikimo forma).
5. Garantinių servisų atskirose šalyse adresai yra nurodyti svetainėje: www.dedra.pl. Jei konkrečioje šalyje nebūtų garantinio serviso, pretenzijas dėl garantijos rekomenduojama siųsti adresu: „DEDRA EXIM“ Sp. z o. o., ul. 3 Maja 8, 05-800 Pruškuvas, Lenkija.Mąjąc Dėl Vartotojo saugumo draudžiama naudoti Produktą su defektais.
6. Dėmesio!!! Produkto su defektais naudojimas kelia pavojų Vartotojo sveikatai ir gyvybei. Veiksmai, susiję su garantija, bus atlikti per 14 darbo dienų skaičiuojant nuo Produkto, dėl kurio yra pateikiama pretenzija, pristatymo dienos.
7. Prieš pristatant Produktą, dėl kurio yra pateikiama pretenzija, rekomenduojama jį nuvalyti.
8. Produktą, dėl kurio yra pateikiama pretenzija, reikia kruopščiai supakuoti, kad jis būtų apsaugotas nuo pažeidimų transporto metu – rekomenduojama pristatyti produktą originalioje pakuotėje.
9. Garantijos laikotarpis yra pratęsiamas tiek, kiek Vartotojas negalėjo juo naudotis dėl garantijos apimto defekto.
10. Gwarancja Ši garantija neriboja, neišskiria bei nesustabdo Vartotojo teisių dėl parduotos prekės neatitikimo arba prekės defekto.

Vadovaudamiesi 2016 m. balandžio 27 d. Europos Parlamento ir Tarybos reglamento (ES) 2016/679 dėl fizinių asmenų apsaugos tvarkant asmens duomenis ir dėl laisvo tokių duomenų judėjimo ir kuriuo panaikinama Direktyva 95/46/EB 13 straipsnio 1 ir 2 dalimis, informuojame, kad

1. Formoje pateiktų jūsų asmens duomenų valdytojas yra DEDRA-EXIM sp. z o.o., kurios registruota buveinė yra Pruszkowe, 3 Maja g. 8, 05-800 Pruszkow (toliau: "Administratorius").
2. Jūsų duomenys bus tvarkomi tik siekiant atlikti prietaiso garantijos procedūrą pagal Bendrojo duomenų apsaugos reglamento 6 straipsnio 1 dalies b punktą (toliau: „BDAR“) Duomenys teikiami savanoriškai, tačiau jie būtini garantijos procedūrai
3. Jūsų duomenys bus tvarkomi garantijos procedūros vykdymo nagrinėjimo laikotarpiu ir archyvavimo tikslais, jei prireiktų apsiginti nuo galimų pretenzijų Administratoriui, bet ne ilgiau nei iki tol, kol joms įvyks senaties terminas.
4. Jūsų duomenys gali būti atskleisti tik tiems subjektams, kurie tvarko duomenis duomenų administratoriaus vardu pagal rašytinę asmens duomenų tvarkymo pavedimo sutartį, teikiančią: technines paslaugas, hosting'o ar interneto svetainės priežiūros paslaugas, IT paslaugas, kurjerių paslaugas. Administratoriaus tiekėjai privalo užtikrinti duomenų saugumą ir laikytis galiojančių teisės aktų reikalavimų, susijusių su asmens duomenų apsauga, ir negali naudoti patikėtų asmens duomenų kitais nei sutartyje su Administratoriumi nurodytais tikslais.
5. Jūsų duomenys nebus tvarkomi automatizuotomis priemonėmis, įskaitant profiliavimą, ir nebus perduodami trečiajai šaliai / tarptautinei organizacijai.
6. Bet kuriuo metu turite teisę susipažinti su savo duomenų turiniu ir teisę ištaisyti, ištrinti, apriboti duomenų tvarkymą, teisę į duomenų perkeliamumą, teisę prieštarauti bet kuriuo metu.
7. Visais klausimais, susijusiais su administratoriaus atliekamu jūsų asmens duomenų tvarkymu, galite kreiptis šiuo el. pašto adresu: daneosobowe@dedra.pl.;
8. Turite teisę pateikti skundą tinkamai duomenų apsaugos institucijai;

LV Satura rādītājs

1. Fotoattēli un raksti
2. Įrenginio aprašymas
3. Įrenginio paskirtis
4. Naudojimo apribojimai
5. Tehniskie parametri
6. Pasiruošimas darbui
7. Pieslēgšana pie elektroapgādes
8. Įrenginio įjungimas
9. Įrenginio naudojimas
10. Einamieji priežiūros veiksmai
11. Atsarginės dalys ir priedai
12. Defekta paša novēršana
13. Įrenginio komplektacija
14. Informācija lietotājiem par nolietotas elektriskas un elektroniskas ierīces atkratīšanu
15. Garantijas talonsa

Oriģinālās instrukcijas tulkojum

Atbilstības deklarācija ir pievienota ierīcei kā atsevišķs dokuments. Atbilstības deklarācijas trūkuma gadījumā lūdzam kontaktēties ar firmu Dedra-Exim Sp. z o.o. Informācija. Vispārējie drošības noteikumi tika pievienoti instrukcijai kā atsevišķa brošūra. Aprakstītas ierīces sīki drošības noteikumi tika pievienoti instrukcijai.

⚠ BRĪDINĀJUMS. Izlasiet visus brīdinājumus, kas apzīmēti ar ⚠ simbolu, un visas instrukcijas.

Zemāk norādīto brīdinājumu un drošības norādījumu neievērošana var kļūt par elektrošoka, ugunsgrēka vai smagu traumu iemeslu.

Saglabājiet visus brīdinājumus un instrukcijas turpmākajai lietošanai.

Vispārīgie drošības noteikumi ir pievienoti instrukcijai kā atsevišķa brošūra.

2. Įrenginio aprašymas

Zīm. A un B: 1 – ieslēdzēja blokādes poga, 2 – ieslēdzējs, 3 – aizmugurējais rokturis, 4 – eļļas tvertnes korķis, 5 – priekšējais rokturis, 6 – bremzes svira/plauksta priekšējais pārsegs, 7 – zobveida atbalsta bampers, 8 – vadotne, 9 – ķēde, 10 – barošanas vads, 11 – pagarinātāja āķis, 12 – eļļas līmeņa rādītājs, 13 – zobrata pārsegs, 14 – ķēdes spriegotāja blokāde, 15 – ķēdes spriegotāja kloķis, 16 – zobrats (ķēdes piedziņās rats), 17 – ķēdes spriegotājs, 18 – vadotnes gala eļļošanas caurums.

3. Įrenginio paskirtis

Ierīce ir paredzēta koka un kokmateriāla griešanai. Zāģis ir sevišķi ieteicams malku griešanai vai darbiem mājsaimniecībā, savienotiem ar koka griešanu. Darbība ir sīki aprakstīta Instrukcijas tālākajā daļā.
Pieļaujam aprīkojuma izmantošanu remonta-būvniecības darbos, remonta rūpnīcās, amatieru darbos, ja vienlaicīgi būs ievēroti lietošanas nosacījumi un pieļaujami darba apstākļi, noteikti lietošanas instrukcijā.

4. Naudojimo apribojimai

Ierīce var būt lietota tikai saskaņā ar turpmāk minētiem „Pieļaujamiem darba nosacījumiem”.
Nedrīkst griezt citu materiālu nekā minēts Ierīces lietošana punktā.
Visas patstāvīgas izmaiņas mehāniskā un elektriskā konstrukcijā, visas modifikācijas, rīcība, kas nav aprakstītā šajā lietošanas instrukcijā var ierosināt garantijas tiesību tūlītēju pazaudēšanu. Nepiemērota lietošana vai lietošana neatbilstoši lietošanas instrukcijai var ierosināt garantijas tiesību tūlītēju pazaudēšanu, un atbilstības deklarācija zaudēs spēku.

Pieļaujami darba apstākļi
Darba režīms S1 - pastāvīgs darbs

5. Tehniskie parametri

Ierīces modelis	DED8701	DED8702
Spriegums un barošanas veids	230V, 50 Hz	
Nomināla jauda	2,4 kW	
Vadītājs	Dedra DED87012	Oregon Double Guard 91
Maksimāls vadotnes garums	16” (400 mm)	
Ķēdes veids	DED87011	Oregon
Ķēdes iedaļa	3/8” (19 mm)	3/8” (19 mm)
Zobu skaits	57	57
Zoba veids	Pilns drupinātājs	
Ķēdes biezums	1,3 mm	1,3 mm
Ķēdes lineārs ātrums (bez noslogojuma)	13 m/s	
Ķēžu eļļas tvertnes tilpums	200 ml	
Ugunsdrošības līmenis	II	
Aizsardzība no tiešas pieejas	IPX0	
Vibrācijas līmenis uz roktura	6,982 m/s^2	6,982 m/s^2
Mērījuma nedrošums KD	1,5 m/s^2	1,5 m/s^2
Trokšņa līmenis:		
Skaņas spiediena līmenis LPA	97,2 dB(A)	97,2 dB(A)

Skaņas jaudas līmenis LWA	110,2 dB(A)	110,2 dB(A)
Mērījuma nedrošums KLPA, KLWA	3 dB(A)	3 dB(A)
Deklarēts līmenis Lwa	114 dB(A)	114 dB(A)
Ierīces svars	4,3 kg	

Informācijas par troksni un vibrācijām.

Vibrāciju apkopota vērtība a_h un mērījuma nedrošums noteikti saskaņā ar normu EN 60745-2-1 un uzrādīti tabulā
Trokšņa emisija noteikta saskaņā ar EN 60745-1, vērtības uzrādītas tabulā.

UZMANĪBU **Troksnis var izraisīt dzirdes bojāšanu, darba laikā lietot dzirdes aizsardzības līdzekļus!**

Deklarēts vibrācijas lielums tika izmērīts saskaņā ar standartu pētniecības metodi un var būt lietots, lai salīdzinātu vienu instrumentu ar otru. Iepriekšminēts trokšņa emisijas līmenis var būt arī lietots iepriekšējais trokšņa pakļaušanas novērtēšanai.
Trokšņa līmenis elektroierīces reālās lietošanas laikā var atšķirties no deklarētām vērtībām atkarīgi no darbarīku lietošanas apstākļiem, sevišķi no apstrādāta materiāla veida un no nepieciešamības noteikt operatora aizsardzības līdzekļus. Lai sīki noteiktu draudus reālos lietošanas apstākļos, jāievēro visas operācijas cikla daļas, kas apņem arī periodus, kad ierīce ir izslēgta, vai kad ir ieslēgta, bet nav lietota darbam.

6. Pasiruošimas darbui

Visu apkopes darbību veikt tikai, kad ierīce ir atslēgta no elektroapgādes. Ierīce var būt pieslēgta pie elektroapgādes tikai tak, kad būs pilnīgi samontēta, ķēdes spriegums tiks noregulēts un eļļa ķēdes eļļošanai būs tvertnē.
Lai izvairītos no iegriešanas, montējot, regulējot un pārbaudot ķēdes zāģi vienmēr nēsāt aizsargcimdus.

Vadotnes un ķēdes montāža

Noņemt zobrata pārsegu (zīm. A, 13), atskrūvējot uz kreisu ķēdes spriegotāja blokādi (zīm. A, 14). Saskrūvēt ķēdes spriegotāju (zīm. B, 17) un vadotni (zīm. A, 8) saskaņā ar zīmējumu C. Pārbaudīt, vai eļļas caurums vadotnē (zīm. C, 1) ķēdes eļļošanai nav nobloķēts vai piesārņots.
Pārbaudīt, vai ķēde nav bojāta - vai posmi nav iesprāgti, vai kniedes nav bojātas. Nedrīkst montēt ierīcē bojāto ķēdi.
Vadotni un ķēdi uzstādīt saskaņā ar zīmējumu B. Ievērot ķēdes montāžas virzienu - griešanas zobu asas malas jābūt novirzītas ķēdes rotācijas virzienā, saskaņā ar zīmējumu B. Pārbaudīt, vai vadotne ir attiecīgi piespiesta pie ierīces korpusa, un ķēde ir pareizi novietota piedziņas zobratā (zīm. B, 16) un vadotnes rievās. Iepriekšēji uzspiest ķēdi, pagriežot ķēdes spriegotāju (zīm. B, 17) uz labu. Uzstādīt zobrata pārsegu (zīm. A, 13), pieskrūvējot spriegotāja blokādes kloķi (zīm. A, 14). Pārbaudīt, vai pārsegs ir pietuvināts pie ierīces korpusa visās kontakta malās, nav nekādas atstarpes, pārsegs nav pārmērīgi nostiepts.

Ierīces ķēdes nospriegošana

Lietošanas laikā ķēde pagarinās, sistemātiski jābūt pārbaudīta ķēdes nospriegošana. Lietojot jauno ķēdi pirmo reizi, neaizmirst, ka ķēde jābūt pielāgota, tāpēc biežāk pārbaudīt nospriegošanas līmeni. Sevišķi svarīga ir jaunas ķēdes pārbaude ik pēc 5-10 darba minūtēm.
Lai nostieptu ķēdi, atslābināt ķēdes spriegotāja blokādi (zīm. A, 14), rotējot to mazliet uz kreisu. Ķēdes spriegotāja kloķi (zīm. A, 15) rotēt uz labu, lai nospriegotu ķēdi, vai uz kreisu, lai to atslābinātu. Pēc tam pieskrūvēt līdz pretestībai ķēdes spriegotāja blokādi (zīm. A, 14). Pareizi nospriegota ķēde nav pakarināta gar vadotnes apakšējo malu, un to var viegli pagriezt no vadotnes tā garuma vidū par 3-4 mm, un ķēde nevar izkrist no vadotnēm (zīm. D). Pēc atbrīvošanas ķēde atgriežas uz savu vietu vadotnes rievās. Ja nepieciešami, uzlabot, atkārtot minētu darbību.

Ķēdes eļļošana

Darbs ar ierīci bez ķēdes eļļošanas eļļas nav pieļaujama. Tas var izraisīt ķēdes bojāšanu, ievainot operatoru vai izraisot operatora nāvi.
Ķēdes eļļošanai lietot tikai eļļu paredzētu ķēdes zāģiem (piem., Dedra DEGL02). Nedrīkst lietot pārstrādātu motoreļļu vai citu, neparedzētu tādiem eļļošanas līdzekļiem. Attiecīgas eļļas izvēle pagarina ķēdes un ierīces vadotnes ražotspēju.
Lai papildinātu ķēdes eļļošanas eļļu, atskrūvēt eļļas tvertnes korķi (zīm. A, 4) un papildināt eļļu. Papildinot eļļu, novērot līmeni caur eļļas līmeņa rādītāju (zīm. A, 12). Tvertnē vienā reizē var būt 200 ml eļļas. Pēc eļļas izliešanas uz ierīces korpusu to nosusināt ar kokvilnas lupatiņu.
Uzpildot eļļas līmeni nepieciešama ir pārliecināšana, ka tvertne nav piesārņota, jo tas var izraisīt nepareizu ķēdes eļļošanu vai ķēdes zāģa elementu, piem., eļļas sūkņa, bojājumus.

7. Pieslēgšana pie elektroapgādes

Pirms ierīces pieslēgšanas pie elektroapgādes pārbaudīt, vai elektroapgādes spriegums atbilst rādītam uz nominālās tabuliņas.Ierīces barošanas instalācija jābūt veikta atbilstoši galvenajām prasībām, kas attiecas elektroinstalācijām un ievēro lietošanas drošības prasību Barošanas vada minimālais šķērsgriezums un drošinātāja minimālā vērtība atkarīgi no ierīces jaudas ir nodoti tabulā. Instalāciju var veikt tikai kvalificēts elektromontieris. Pagarinātāja lietošanas gadījumā pārbaudīt, lai vada griezums nebūtu mazāks par no prasīta (sk. tabulu). Elektrības vadu novietot tā, lai darba laikā nevarētu to pārgriezt. Nelietot sabojāto pagarinātāju.Periodiski pārbaudīt elektrības vada tehnisko stāvokli. Nedrīkst vilkt elektrības vadu.

Ierīces jauda [W]	Vada minimālais šķērsgriezums [mm2]	C tipa drošinātāja minimālā vērtība [A]
1400÷2300	1,5	16

8. Įrenginio įjungimas

UZMANĪBU **Pirms ierīces iedarbināšanas obligāti veikt darbību, aprakstītu “Darba sagatavošana” nodaļā.**

Pagarināšanas vads, paredzēts ierīces barošanai, jābūt galā salikts cilpā, pārvietots caur atvēri aizmugurējā rokturī un piestiprināts pie āķa (zīm. A, 11). Pasargāt ierīces barošanas vadu no nekontrolētas atslēgšanas no pagarinātāja. Nedrīkst pie minēta āķa piestiprināt ierīces barošanas vadu.
Pirms ierīces ieslēgšanas pārbaudīt, lai operatora abas kājas būtu stipri novietotas uz virsmas, laba roka turētu aizmugurēju turētāju (zīm. A, 3), un kreisa - priekšējo turētāju (zīm. A, 5). Pārbaudīt, vai tuvumā neatrodas citas personas vai dzīvnieki, kas varētu nekontrolēti atrasties ierīces darbības diapazonā. Pārliecināties, ka zāģa ķēde, iedarbojoties, neko nepieskaras.
Lai iedarbinātu ierīci, pārslēgt bremzes sviru (zīm. A, 6) priekšēja roktura virzienā (zīm. A, 5). Pēc tam ar labas plaukstas pirkstu piespiest ieslēdzēja blokādes pogu (zīm. A, 1). Vismaz ar labas rokas diviem pirkstiem (indeksa un vidus) piespiest ieslēdzēju (zīm. A, 2). Ierīce uzsāks darbību.

9. Įrenginio naudojimas

UZMANĪBU **Pirms darba uzsākšanas ar ierīci nepieciešama ir papildu darbu veikšana, t.i. drošības bremzes, inerces bremzes un ķēdes eļļošanas darbību pārbaude. Nedrīkst lietot bojāto ierīci.**

Drošības bremzes darbības pārbaude

Pēc zāģa ieslēgšanas pagrieziet kreiso roku uz priekšējā roktura (zīm. A, 5) tā, lai rokas vai plaukstas aizmugure varētu virzīt bremzes sviru (zīm. A, 6) uz priekšu. Ierīces dzinējs nekavējoties jāizslēdzas un ķēde jāapstāj.

Inerces bremzes darbības pārbaude

Atbrīvot ierīces ieslēdzēju (zīm. A, 2) un pārbaudīt, vai ķēde apturēs un beigs kustoties. Gadījumā, kad pēc ieslēdzēja atbrīvošanas redzama ir ķēdes inerces pārvietošana, darbs ar ierīci ir aizliegts.

Ķēdes eļļošanas pārbaude

Turot ierīci ar vadotni uz apakšu, pagrieztu uz 45° virs gaišas, līdzenas virsmas (piem., dēlis), ļaut ierīcei strādāt ap minūti. Ja uz virsmas parādīs redzama eļļas līnija no ķēdes vadotnes galā, tas nozīmē, ka ķēdes eļļošana ir pareiza.
Nepareizas eļļošanas konstatēšanas gadījumā nedrīkst strādāt ar ierīci. Pārbaudīt vadotnes eļļas caurumu (zīm. C, 1), vai nav nobloķēts. Pārbaudīt vadotni (ķēdes rievu), vai nav piesārņota. Ja minēta darbība nav efektīva, ierīci atdot remontam.

Darbs ar ķēdes zāģi

Strādājot ar ķēdes zāģi, obligāti ievērot visus drošības noteikumus un norādījumus, aprakstītus drošības noteikumos.
Ar ierīci nedrīkst griezt koku tieši uz zemes, betona vai citas virsmas. Ķēdes kontakts ar zemi vai citu virsmu var būt bīstams, bet arī var saīsināt ķēdes un vadotnes ražotspēju.

Koka griešana - sagatavošana

Koku griešanu nevar veikt tādā veidā, kas rada draudus cilvēkiem, īpašumam, enerģētikas vai telekomunikācijas līnijām utt. Personas operatora tuvumā jāatrodas attālumā, kas ir vismaz 2,5 lielākais par griezto koka augstumu (garumu). Ja gadās, ka sagriezts koks nonāks saskarē ar elektropārvades, telekomunikācijām līniju utt., nekavējoties jāinformē tīkla operators.
Ja grieztais koks atrodas nogāztā teritorijā, zāģa operators jāatrodas pakalna augšējā pusē, jo griezts koks var kristies / noslīdēt uz leju.
Pirms koka griešanas noteikt paredzamo koka krišanas virzienu (zīm. E, 1). Jābūt ievēroti tādi faktori, kā, piem., dabīgs koka noliekums, smagāku zaru novietošana, vēja virziens utt.
Noplānot un atbrīvot evakuācijas ceļus (zīm. E, 2) pirms griešanas uzsākšanas. Pareizi evakuācijas ceļi jābūt novirzīti no krišanas virziena ar leņķi ap 135°. Izvairīties no draudu zonām (zīm. E, 3).
No griezta koka noņemt piesārņojumus, akmeņus, valēju mizu, naglu, stieples, skavas utt. Notīrīt darbības zonu ap koka no pameža.

Koka griešana - apgriešanas griezums

Pirmo griezumu, t.i., apgriešanas griezumu (zīm. F, 2) veikt no puses, kur tika noteikts krišanas virziens (zīm. F, 1 un zīm. E, 1), līdz dziļumam ap koka 1/3 diametra, perpendikulāri krišanas virzienam. Lai minimizētu zāģa nobloķēšanas risku kokā, vispirms veikt apakšējo horizontālo griezumu, pēc tam augšējo ar leņķi 45°. Noņemt izgrieztu koka fragmentu no apgriešanas griezuma.

Koka griešana - nogriešanas griezums

Otro griezumu, t.i., nogriešanas griezumu (zīm. F, 3) veikt no otras puses nekā koka krišanas virziens. Saglabāt attālumu vismaz 50 mm virs apgriešanas griezuma apakšējās malas, griežot pēc iespējamības horizontāli. Atstāt necaurzāģējumu (zīm. F, 4) ar platumu ap 50 mm. Necaurzāģējums - tas ir nepārgriezta koka fragments, kurš ļauj attiecīgi novirzīt koka krišanu un sargā no koka pavēršanas krišanas laikā, kā arī no krišanas citā virzienā. Šis fragments tiks saraustīts pēc koka krišanas.
Ja pastāv risks, ka koks sāks kristies citā virzienā, nekā gaidīts, atlecīs un nobloķēs zāģi nogriešanas griezumā, pārtraukt griešanu, izmantot ķīļus (koka, plastmasas vai alumīnija), lai paplašinātu nogriešanas griezumu un nokristu koku vēlamajā virzienā.
Kad nogriešanas griezums pietuvinās pie necaurzāģējuma, koks sāks noliekties un krist. Tad noņemt zāģi no nogriešanas griezuma, izslēgt dzinēju, atlikt zāģi un padoties uz evakuācijas ceļu. Jābūt uzmanīgiem, jo koka augšējie zari var nokrist.. Skatīt zem kājām.

Atzarošana

Atzarošana - tā ir zaru nodarināšana no sagriezta koka, kas atrodas uz zemes. Atzarošanas laikā atstāt biezākos apakšējos zarus, lai nodrošinātu attiecīgu koka balstīšanu uz zemes. Atzarošanu sākt no sagriezta koka pamata, un turpināt virsotnes virzienā. Zarus nodarināt pa vienam, mazus zarus griezt ar vienu griezumu. Lai izvairītos no zāģa nobloķēšanas, saspriegotus zarus griezt no stiepšanas sprieguma puses. Jābūt uzmanīgiem, griežot saspriegotus zarus, jo tie var lēkt neparedzētā virzienā un nokļūt operatorā, radot savainojumus.

Koka pārzāģēšana

Koka pārzāģēšana ir savienota ar sagriezta un agrāk atzarota koka pārgriešanu uz īsākiem baļķiem, lai saņemtu attiecīgu sortimentu. Pārzāģēšanas laikā operatoram ir jāstāv droši, vienmērīgi sadalot ķermeņa svaru uz abām kājām, pārnesot ierīces svaru uz grieztu koku. Ja iespējami, koks pārzāģēšanas vietā jābūt pacelts, atbalstīts uz biezākiem zariem, atbalstiem vai dabīgiem zemes nelīdzenumiem.
Ja koks ir atbalstīts pārzāģēšanas vietā, griezt sākot no augšas, izvairoties no vadotnes un ķēdes nogremdēšanas zemē. Šajā situācijā gala griezumu jāveic kvalificēts zāģa operators.
Ja stumbrs tiek atbalstīts no viena gala (zīm. G, 3) un pārzāģēts gals ir brīvi piekārts, griezumu sākt no apakšas, līdz 1/3 no stumbra diametra (zīm. G, 1), no saspiešanas sprieguma puses, un pēc tam veikt gala griezumu no augšpuses (zīm. G, 2) no sastiepšanas sprieguma puses.
Ja stumbrs tiek atbalstīts no pārgriešanas griezuma abām pusēm (zīm. H, 3), pārzāģēšanas griezumu sākt no virsas, līdz 1/3 no stumbra diametra (zīm. H, 1), no saspiešanas sprieguma puses, un pēc tam veikt gala griezumu no augšpuses (zīm. H, 2) no sastiepšanas sprieguma puses.
Ja zāģēts stumbrs atrodas slīpā nogāzē, operatoram ir jāatrodas uz pakalnes augstākās daļas, lai izvairītos no savainojumiem, jo grieztie apaļkoki mēdz ritināt uz leju.
Pārzāģēšanas “cauri” pēdējā fāzē, lai saglabātu pilnīgu zāģa kontroli, operatoram jāierobežo līdz nullei spiediens uz zāģi, lai ierīce darbotos uz pārgriežamo stumbru tikai ar savu svaru. Tomēr, lai saglabātu pilnīgu ierīces vadību, neatlaist pirkstus uz zāģa rokturiem.
Pēc pārzāģēšanas pabeigšanas atbrīvot ierīces ieslēdzēju (zīm. A, 2) un pieļaut ķēdei atstāties pirms ierīces turpmākās pārvietošanas. Pārvietojoties no koka līdz nākošam kokam, zāģim jābūt izslēgtam.

10. Einamieji priežiūros veiksmai

⚠ UZMANĪBU **Kārtēju apkopes darbību veikt tikai, kad ierīce ir atslēgta no elektroapgādes. Lai izvairītos no iegriešanas, apkalpojot ķēdes zāģi vienmēr nēsāt aizsargcimdus.**

Ķēdes saspriegojuma pārbaude

Atceriet, ka zāģa ķēde sasilst un stiepjas darbības laikā. Darba pārtraukumu laikā kontrolēt ķēdes spriegojumu, attiecīgi to koriģējot saskaņā ar nodaļu “Darba sagatavošana”. Pēc darba pabeigšanas samazināt ķēdes spriegojumu, lai tā atdzesēšanas un saīsināšanas laikā nenobloķētos vadotnē.

Eļļas līmeņa pārbaudīšana un papildināšana

Regulāri pārbaudīt eļļas līmeni, nepieļaut ierīces darbu bez smērvielas. Pēc katrās eļļas papildināšanas pārbaudīt ķēdes spriegojumu

Vadotnes un ķēdes stāvokļa pārbaudīšana

Periodiski (neretāk nekā ik pēc 5 darba stundām) pārbaudīt ķēdes un vadotnes stāvokli. Demontāžu veikt pretējā secībā, nekā aprakstīta montāžai “Darba sagatavošana” nodaļā. Notīrīt ķēdes vadošo rievu un eļļas caurumu vadotnē (zīm. C, 1). Lai izvairītos no vadotnes pārmērīgas nolietošanas, tā ir jābūt regulāri mainīta (intensīvas lietošanas gadījumā katru dienu, citādi ar katru asināšanas vai ķēdes maiņu), pagriežot ķēdes spriegotāju (zīm. B, 17) uz otro pusi un vadotni no augšas uz apakšu. Pārbaudīt vadotnes rievu: pietuvināt malas lineāru pie sāniem, ja būs redzama atstarpe savienota ar vadotnes rievu malu izgriešanu uz āru, nomainīt vadotni ar jaunu vai nodot to reģenerācijai servisā. Pārbaudīt zobrata stāvokli vadotnes galā, ja nepieciešams, ieeļļot ar tehnisko vazelīnu, padodot to vadotnes gala eļļošanas atverē (zīm. A, 18).
Pārbaudīt, vai ķēdē nav plaisu posmu, vaļas kniedes. Nelietot ķēdi ar bojātiem posmiem, vaļām kniedēm vai ar nekustamiem savienojumiem.

Ķēdes asināšana

Ķēde ir uzskatāma par nolietotu, kad griešanas zobu garums ir 4 mm. Nav pieļaujama nolietotas ķēdes lietošana, ķēde obligāti jābūt mainīta ar jaunu.

⚠ UZMANĪBU **Ķēdei jāpievērš īpaša uzmanība kā zāģa darbarīkam. Tā asums ietekmē griešanas procesa kvalitāti un ātrumu, neasa ķēde ievērojami kavē darbu ar ierīci, veicina ātrāku vadotnes un zāģa nolietošanu.**

⚠ UZMANĪBU **Ķēdes asināšana ir sarežģīts process, nepieredzējušam ķēdes zāģa lietotājam ir jāuzticas asināšana kvalificētam servisa centram. Pretējā gadījumā attiecīgi griešanas zobu leņķi un attālumi nevar tikt saglabāti attiecībā pret dziļuma ierobežotāju, kas var izraisīt paaugstinātu aizmešanas risku un līdz ar to nelaimes gadījumu darbā, nopietnu traumu un operatora nāvi.**

Cita apkalpošanas rīcība

Periodiski pārbaudīt ķēdes piedziņas zobrata stāvokli (zīm. B, 16), bojājuma konstatēšanas gadījumā nodot ierīci servisam, lai to nomainītu.
Saglabāt ierīci tīru, neglabāt piesārņoto ierīci. Netīrīt ar detergentiem uz ūdens bāzes, tīrīšanai nelietot agresīvus šķīdinātājus. Noņemt skaidas ar saspiestu gaisu, noņemot zobrata pārsegu (zīm. A, 13), vadotni un ķēdi. Pirms pārvietošanas uz glabāšanas vietu samazināt ķēdes spriegojumu, uz vadotnes novietot pārsegu.
Glabāt bērniem nepieejamā vietā, sausā vietā, nepakļauta atmosfēriskiem apstākļiem (lietus, sniegs, UV stari).
Neglabāt ierīci ar eļļošanas bio-eļļu, no kuras tiek izgulsnēti sveķi, jo tas var sabojāt eļļas sūkni. Neglabāt ierīci ar netīro ķēdi un vadotni, ja eļļošanai bija izmantota augu eļļa ķēdes eļļošanai, jo tas var izraisīt ķēdes un vadotnes oksidāciju, nobloķēšanu un bojāšanu.

11. Atsarginės dalys ir priedai

Rezerves daļu un aksesuāru iegādei lūdzam kontaktēties ar Dedra Exim servisu. Kontaktinformācija atrodas instrukcijas 1. lapā.
Rezerves daļu pasūtīšanas gadījumā lūdzam norādīt partijas numuru, kas atrodas uz tabuliņas, un montāžas zīmējuma daļas numuru.
Garantijas laikā remonti ir veikti saskaņā ar noteikumiem, aprakstītiem garantijas talonā. Reklamēto produktu lūdzam nodod remontam pirkšanas vietā (pārdevējam ir pienākums pieņemt reklamēto produktu) vai nosūtīt Dedra Exim centrālam servisam. Laipni lūdzam pievienot aizpildīti garantijas talonu. Pēc garantijas laika remontu veic centrāls serviss. Bojātu produktu nosūtīt servisam (sūtījumu apmaksā lietotājs).

12. Defekta paša novēršana

⚠ UZMANĪBU **Pirms jebkuru defektu patstāvīgas novēršanas atslēgt ierīci no elektroapgādes.**

Problēma	Iemesls	Risinājums
Ierīce nefunkcionē	Elektrības vads nav pareizi pieslēgts vai ir bojāts	Piespiest kontaktdakšu dziļāk elektrības ligzdā, pārbaudīt vadu. Barošanas vada bojājuma konstatēšanas gadījumā atdot ierīci servisam
	Elektrības ligzdā nav sprieguma	Pārbaudīt spriegumu ligzdā. Pārbaudīt, vai drošinātājs neiedarbojās
	Bojāts ieslēdzējs	Mainīt ieslēdzēju ar jaunu - nodot ierīci servisam
	Dzinējam nav jaudas, strādā ar grūtību	Izlietotas sukas. Mainīt ar jaunu - nodot ierīci servisam
	Var sajust apdegto izolāciju	Dzinējs jābūt remontēts - nodot ierīci servisam
	Nobloķēta drošības bremze	Atbloķēt bremzes sviru (sk.: “Darba sagatavošana” nodaļa)
Dzinējs pārkarsēs	Noslēgti ventilācijas caurumi	Nopūst ar spiesto gaisu
Ierīce sāk darboties ar grūtību, pēc kāda laika apstājas	Ķēde pārāk stipri saspriegota	Pārbaudīt ķēdes spriegojumu (sk.: “Darba sagatavošana” nodaļa)
Ļoti maza darba efektivitāte	Ķēde nolietota	Nodot ķēdi asināšanai vai mainīt ar jaunu
	Ķēde pārāk vāji saspriegota	Pārbaudīt ķēdes spriegojumu (sk.: “Darba sagatavošana” nodaļa)
Nepareiza eļļošana	Nav eļļas tvertnē	Pārbaudīt eļļas līmeni tvertnē, papildināt
	Nobloķēts eļļas caurums un vadotnes rievas	Notīrīt eļļas caurumu un vadotnes rievu
	Bojāts eļļas sūknis	Nodot ierīci servisam

13. Įrenginio komplektacija

Komplektācija: ķēdes zāģis - 1 gab., vadotne - 1 gab., ķēde - 1 gab., vadotnes pārsegs - 1 gab.

14. Informācija lietotājiem par nolietotas elektriskas un elektroniskas ierīces atkratīšanu (mājsaimniecības vajadzībām)



Simbols, kas redzams uz izstrādājumiem vai pievienotajā dokumentācijā, norāda, ka bojātas elektriskās vai elektroniskās iekārtas nedrīkst izmest kopā ar sadzīves atkritumiem. Ja vēlaties atbrīvoties no sastāvdaļām, atkārtoti izmantot vai reģenerēt, pareizi ir nogādāt tās specializētā savākšanas punktā, kur tās tiks pieņemtas bez maksas. Informāciju par lietotu iekārtu savākšanas punktu atrašanās vietu sniedz vietējās iestādes, piemēram, savās tīmekļa vietnēs.
Pareiza produkta utilizācija palīdz saglabāt dabas resursus un izvairīties no negatīvas ietekmes uz cilvēku veselību un vidi, kas var rasties produkta sastāvā esošo potenciāli bīstamo vielu, maisījumu un sastāvdaļu dēļ.
Par nepareizu atkritumu apglabāšanu draud sodi saskaņā ar attiecīgajiem vietējiem noteikumiem.
Lietotāji ES valstīs: Ja nepieciešams atbrīvoties no elektriskām vai elektroniskām iekārtām, sazinieties ar tuvāko tirdzniecības vietu vai savu piegādātāju, kas jums sniegs papildu informāciju.
apglabāšana valstīs ārpus Eiropas Savienības: Šis simbols attiecas tikai uz Eiropas Savienības valstīm. Ja vēlaties šo izstrādājumu izmest, sazinieties ar vietējām iestādēm vai izplatītāju, lai noskaidrotu pareizo utilizācijas metodi.

LV Garantijas talons

Uz

Kataloga Nr.
Partijas numurs: .....
(turpmāk saukts **Produkts**)

Produkta iegādes datums: ……

Pārdevēja zīmogs: ……..

Datums un pārdevēja paraksts:.....

Lietotāja apliecinājums:

Ar šo apliecinu, ka saņēmu informāciju par garantijas nosacījumiem, kā arī par Lietošanas instrukcijas un Garantijas talona norādījumu neievērošanas sekām. Garantijas nosacījumi ir man zināmi, ko apliecinu ar savu rokraksta parakstu:

....
datums un vieta Lietotāja paraksts

I. Atbildība par Produktu:

1. 3 Maja 8, 05-800 Pruszków, Polija, reģistrācijas numurs KRS 0000062517, Varšavas Rajona Tiesa Varšavā, Valsts tiesas reģistra XIV. Saimnieciskā nodaļa, NMR kods (NIP) 527-020-49-33, Pamatkapitāls: 100 980,00 PLN.
2. Saskaņā ar noteikumiem, minētiem šajā Garantijas talonā, Garants piešķir garantiju Produktam, kuru izplata Garants:
3. Garantijas atbildība apņem tikai defektus, izraisītu pēc iemesliem, esošiem Produkta Lietotājam nodošanas laikā.
4. Sakarā ar garantiju Lietotājam ir tiesības prasīt bezmaksas uzlabot Produktu, ja defekts tiks konstatēts garantijas laikā. Produkta uzlabošanas veids (remonta izdarīšanas metode) ir atkarīgs no Garanta uzskata. Gadījumā, kad Garants konstatēs, ka remonts nav iespējams, Garantam ir tiesības mainīt bojātu elementu vai visu Produktu uz brīvu no defektiem, samazināt Produkta cenu vai atteikties no līguma.
5. Attiecībā uz Lietotājam, kas nav patērētājs 1964. gada 23. aprīļa Likuma "Civillikums" izpratnē, Garanta kompensācijas atbildība par zaudējumiem, savienotiem ar garantiju un/vai sakarā ar noslēgšanu un izpildīšanu, neatkarīgi no tiesiskām attiecībām, ir ierobežota tikai līdz nekvalitatīva Produkta vērtībai.

II. Garantijas laiks:

Produkta elementi, apņemti ar garantiju	Garantijas aizsardzības laiks
Griešanas ierīce	24 mēneši, skaitot no Produkta iegādes datuma norādīta Garantijas talonā
Ķēde, vadotne, vadotnes pārsegs	Elementi neapņemti ar garantiju.

III. Garantijas lietošanas nosacījumi:

1. Aizpildīts Lietotāja Produkta Garantijas talons ar Lietotāja dokumentu, apliecinošu Produkta iegādi, piem. kases kvīts, faktūrrēķins utt. Efektīvas reklamācijas realizācijai ieteicams, lai Lietotājs nodotu kopā ar reklamētu Produktu visus elementus, minētus Produkta "Komplektācija" Lietošanas instrukcijas daļā.
2. Lietošanas Instrukcijas un Garantijas talona norādījumu ievērošana.
3. Garantija ir derīga tikai Polijas Republikas un ES teritorijā.

IV. Garantija neapņem Produkta defektus, ierosinātus, starp citiem, sekojošos gadījumos:

1. Lietotājs neievēro Lietošanas instrukcijas noteikumus, sevišķi pareizas ekspluatācijas, konservācijas un tīrīšanas jomā;
2. Lietotājs lieto tīrīšanas vai konservācijas līdzekļus, kas neatbilst Lietošanas Instrukcijas norādījumiem;
3. Lietotājs neattiecīgi glabā un transportē Produktu;
4. Lietotājs patstāvīgi izdara Produkta izmaiņas un/var pārveidojumus, bez saskaņošanas ar Garantu;
5. Lietotājs lieto Produktā ekspluatācijas materiālus, kas neatbilst Lietošanas Instrukcijas norādījumiem.

Lietotājs, kas nav patērētājs 1964. gada 23. aprīļa Likuma "Civillikums" izpratnē, zaudē garantijas tiesības attiecībā uz Produktam, kurā, Lietotāja darbības rezultātā:

1. tika likvidēti, mainīti vai bojāti sērijas numuri, datu apzīmējumi vai nominālas tabuliņas;
2. tika bojātas vai mainītas plombas.

Uzmanību! Darbību, savienotu ar Produkta ikdienas apkalpošanu, ja izriet no Lietošanas instrukcijas, Lietotājs veic patstāvīgi un pēc savām izmaksām.

V. Reklamācijas procedūra:

1. Produkta nepareizas darbības konstatēšanas gadījumā, pirms reklamācijas paziņošanas, Lietotājam ir pienākums pārbaudīt, vai visa darbība, tostarp aprakstīta Lietošanas instrukcija, tika pareizi veikta.
2. Reklamācijas paziņojumu ieteicams sniegt nekavējoties, vislabāk 7 dienu laikā no Produkta defekta konstatēšanas dienas. Lietotājs, kas nav patērētājs 1964. gada 23. aprīļa Likuma "Civillikums" izpratnē, zaudē garantijas tiesības attiecībā uz Produktam, ja nesniegs reklamācijas paziņojumu 7 dienu laikā.
3. Reklamācijas paziņojums var būt sniegts, starp citiem, Produkta iegādes vietā, garantijas servisā vai rakstiski uz adresi: DEDRA EXIM sp. z o.o., ul. 3 Maja 8, 05-800 Pruszków, Polija.
4. Lietotājs var arī sniegt reklamācijas paziņojumu, izmantojot formulāru, pieejamu mājaslapā www.dedra.pl. („Reklamācijas paziņošanas formulārs garantijas ietvaros").
5. Servisu adreses atsevišķām valstīm atrodas mājaslapā www.dedra.pl.
6. Gadījumā, kad attiecīgajā valstī nav garantijas servisa, reklamācijas paziņojumi jābūt sniegti uz adresi: DEDRA EXIM sp. z o.o., ul. 3 Maja 8, 05-800 Pruszków (Polija).
7. Ņemot vērā Lietotāja drošību, bojāta Produkta lietošana ir aizliegta.

Uzmanību!!! Bojāta Produkta lietošana ir bīstama Lietotāja veselībai un dzīvei.

8. Garantijas pienākums tiks izpildīts 14 darba dienu laikā, skaitot no dienas, kad Lietotājs piegādās bojātu Produktu. Pirms bojāta Produkta nodošanas reklamācijai ieteicam to notīrīt. Rekomendējam rūpīgi pasargāt reklamētu Produktu no bojājumiem transportēšanas laikā (ieteicama Produkta piegāde oriģinālā iepakojumā).
9. Garantijas laiks tiek pagarināts uz laiku, kurā, sakarā ar Produkta defektu,, apņemtu ar garantiju, Lietotājs nevarēja to lietot.
10. Garantija neizslēdz, neierobežo un neaptur Lietotāja tiesību, kas izriet no atbildības par pārdota produkta neatbilstību likumam.

Saskaņā ar Eiropas Parlamenta un Padomes 2016. gada 27. aprīļa Regulas (ES) 2016/679 par fizisku personu aizsardzību attiecībā uz personas datu apstrādi un šādu datu brīvu apriti un ar ko atceļ Direktīvu 95/46/EK 13. panta 1. un 2. punktu, informējam jūs, ka.

1. Jūsu veidlapā norādītu personas datu pārzinis ir DEDRA-EXIM sp. z o.o., ar juridisko adresi Pruškovā, ul. 3 Maja 8, 05-800 Pruszków (tālāk: "Pārzinis").
2. Jūsu dati tiks apstrādāti tikai, lai veiktu ierīces garantijas procedūru saskaņā ar Vispārīgo datu aizsardzības noteikumu (turpmāk tekstā: "VDAR") 6. panta 1. daļas b. burtu. Datu sniegšana ir brīvprātīga, bet nepieciešama garantijas procedūras veikšanai.
3. Jūsu dati tiks apstrādāti garantijas procedūras izskatīšanas laikā un arhivēšanas nolūkos gadījumā, ja būs nepieciešams aizstāvēties pret jebkādām pretenzijām pret Pārzini, ne ilgāk kā līdz to termiņa beigām.
4. Jūsu datus drīkst izpaust tikai personām, kuras apstrādā datus pārzinim, pamatojoties uz rakstisku līgumu par personas datu apstrādes uzticēšanu, cita starpā subjektiem, kas nodrošina: tehniskā dienesta pakalpojumus, hostingu vai vietnes apkopi, IT pakalpojumus, kurjeru pakalpojumus. Pārziņa piegādātājiem ir pienākums nodrošināt datu drošību un ievērot piemērojamo likumu prasības, kas saistītas ar personas datu aizsardzību, un viņi nedrīkst izmantot uzticētos personas datus citiem mērķiem, nevis tiem, kas noteikti līgumā ar Pārzini.
5. Jūsu dati netiks apstrādāti automatizēti, tostarp profilēšanas veidā, un tie netiks pārsūtīti uz trešo valsti / starptautisku organizāciju.
6. Jums ir tiesības jebkurā laikā piekļūt saviem datiem un labot, dzēst, ierobežot apstrādi, tiesības pārsūtīt datus, tiesības iesniegt iebildumus, jebkurā brīdī.
7. Visos jautājumos, kas saistīti ar jūsu personas datu apstrādi, ko veic Pārzinis, varat sazināties ar šo e-pasta adresi: daneosobowe@dedra.pl.
8. Jums ir tiesības iesniegt sūdzību iestādei, kas ir atbildīga par personas datu aizsardzību.

HU Tartalomjegyzék

1. Képek és rajzok
2. A berendezés leírása
3. A berendezés rendeltetése
4. Használati korlátozások
5. Műszaki adatok
6. A munka előkészítése
7. Hálózatra csatlakoztatás
8. Zapojení do sítě
9. A berendezés használata
10. Folyó karbantartási tevékenységek
11. Pótalkatrészek és tartozékok
12. A hibák önálló elhárítása
13. A berendezés komplettálása
14. Tájékoztató a felhasználók számára az elektromos és elektronikus berendezések megsemmisítéséről
15. Garanciajegy

Traducerea instrucțiunii originale

A Megfelelőségi Nyilatkozat csatolva lett az utasításokhoz, mint különálló dokumentum. A Megfelelőségi Nyilatkozat hiány esetén vegye fel a kapcsolatot a Dedra-Exim Sp. z o.o. céggel.
Információ. Az általános munkavédelmi feltételek, a készülékhez külön brosúraként lettek csatolva. Az ismertetett készülék részletes biztonsági előírásai megtalálhatóak az útmutatóban.

⚠ **Szimbólummal jelölt összes FIGYELMEZTETÉST és az utasításokkal .**

Az alábbi figyelmeztetések és biztonsági utasítások be nem tartása áramütést, tüzet vagy súlyos sérülést okozhat. Tartsa a figyelmeztetéseket és utasításokat jövői használatára.

Az általános biztonsági feltételeket külön útmutatásként csatolták az utasításokhoz. Az általános biztonsági feltételeket külön útmutatásként csatolták az utasításokhoz.

2. A berendezés leírása

A és B ábra: 1 –a kapcsoló reteszelésének gombja, 2 – kapcsoló, 3 hátsó markolat, 4 – olajtartály dugója. 5 – első markolat 6 – fékkar/első kézfej védelem 7 – fogazott lökhárító, 8 – vezetősín, 9 – lánc, 10 – tápkábel, 11 – hosszabbító akasztója, 12 – olajszint jelző, 13 – fogaskerék burkolat, 14 – a láncfeszítő retesze, 15– a láncfeszítő forgatógombja, 16 – fogaskerék (a lánc meghajtó kereke), 17 – láncfeszítő, 18 – a vezetősín csúcsának kenési furata.

3. A berendezés rendeltetése

A fűrész kizárólag fa és fa tárgyak fűrészelésére szolgál. A fűrész különösen alkalmas tűzifa fűrészelésére vagy fa vágásához kapcsolódó háztartási munkákhoz. Az eljárást részletesen az útmutató további részében ismertetjük.
A készüléket építés-felújítási munkákban, amatőr munkákban, lehet használni, miközben egyidejűleg megfelelnek a használati utasításban szereplő üzemeltetési feltételeknek és a megengedett üzemi körülményeknek.

4. Használati korlátozások

A készülék kizárólag a lentebb található „Megengedett üzemi körülményeknek" megfelelően üzemeltethető.

Tilos más anyagok vágása, mint amik a készülék rendeltetése pontban szerepelnek.
A felhasználó általi változtatások a mechanikai és elektromos felépítésben, bármilyen változtatás, a használati utasításban nem szereplő karbantartási műveletek szabályellenesnek minősülnek és a garanciális jogok azonnali elvesztését eredményezi. Nem rendeltetésszerű vagy a használati utasításnak nem megfelelő használat a garanciális jogok azonnali elvesztését eredményezi. a Megfelelőségi Nyilatkozat érvényét veszti.

Megengedett működési feltételek
S1 üzemmód - folyamatos üzem

5. Műszaki adatok

A készülék modellje	DED8701	DED8702
Feszültség és az áramellátás típusa	230V, 50 Hz	
Névleges teljesítmény	2,4 kW	
Vezetősín	Dedra DED87012	Oregon Double Guard 91
A vezetősín maximális hossza	16” (400 mm)	
A lánc típusa	DED87011	Oregon
A lánc osztása	3/8” (19 mm)	3/8” (19 mm)
Fogszám	57	57
Fogtípus	Teljes véső	
A lánc vastagsága	1,3 mm	1,3 mm
A lánc lineáris sebessége (terhelés nélkül)	13 m/s	
A láncolaj tartály térfogata	200 ml	
Áramütés elleni védelmi osztály	II	
Közvetlen hozzáférés elleni védelmi fokozat	IPX0	
A markolaton mért vibrációs szintje	6,982 m/s^2	6,982 m/s^2
Mérési bizonytalanság KD	1,5 m/s^2	1,5 m/s^2
Zajkibocsátás:		
Hangnyomás szint LPA	97,2 dB(A)	97,2 dB(A)
Hangteljesítmény LWA	110,2 dB(A)	110,2 dB(A)
Mérési bizonytalanság KLPA, KLWA	3 dB(A)	3 dB(A)
Deklarált Lwa szint	114 dB(A)	114 dB(A)
A készülék tömege	4,3 kg	

A zajra és a vibrációra vonatkozó információk.

A vibráció együttes értéke a_h valamint a mérési bizonytalanság az EN 60745-2-1 norma szerint lett meghatározva és táblázatban van megadva
A zajkibocsájtás az EN 60745-2-1 szabvány szerint lett meghatározva, az értékek a fenti táblázatban lettek megadva.

⚠ FIGYELEM **A zaj halláskárosodást okozhat, a munkavégzés során mindig használjon hallásvédelmi eszközöket!**

A deklarált zajkibocsájtási értékszabványos vizsgálati módszerrel lett meghatározva és így ez felhasználható az egyik eszköz a másikkal történő összehasonlítására. A fentebb megadott zajkibocsájtási szint használható az eszköz előzetes zajkibocsájtási értékelésére is.
Az elektromos kéziszerszám valós használata alatti zajkibocsájtási érték eltérhet a deklaráltaktól, függően a munkaeszköz használatának módjától, különösen a megmunkálandó munkadarab fajtájától valamint az operátor védelmét szolgáló eszközök meghatározásának szükségszerűségétől. Hogy pontosan meg tudjuk határozni a készüléket valós körülmények között, figyelembe kell venni a használati ciklus minden részét, beleértve, azokat a szakaszokat is, amikor a készülék ki van kapcsolva, vagy ha az be van kapcsolva, de nem történik vele munkavégzés.

6. A munka előkészítése

⚠ FIGYELEM **Minden, ebben a fejezetben leírt tevékenységet, az aljzatból kihúzott csatlakozó mellett végezzen. A láncfűrészt csak akkor csatlakoztassa a hálózathoz, amikor a fűrész már teljesen össze van szerelve, be van állítva a lánc feszessége és a lánc kenéséhez van olaj a tartályban.**

⚠ FIGYELEM **A fűrész összeszerelésének szabályozásának és ellenőrzésének ideje alatt viseljen védőkesztyűt, hogy elkerülje a sérüléseket.**

A vezetősín és a lánc felszerelése

Vegye le a fogaskerék burkolatát (A ábra, 13) a láncfeszítő reteszét balra csavarva (A ábra, 14). Forgassa el a láncfeszítőt (B ábra, 17) és a vezetősínt (A ábra, 8) a C ábrán mutatott módon. Győződjön meg róla, hogy a vezetősín olajozó furata (C ábra, 1), ami a lánc kenéséhez szolgál nincs-e ledugulva, vagy elszennyeződve.
Ellenőrizze a láncot sérülések szempontjából, hogy a láncszemek nem repedtek-e vagy a szegecsek nem töröttek-e. Ne szereljen fel a fűrészre sérült láncot.
A vezetősínt és a láncot úgy szerelje fel, ahogy a B ábra mutatja. Fordítson figyelmet a lánc felszerelésének megfelelő irányára – a vágófogak éles éleinek egyezően kell állniuk a lánc forgási irányával, úgy, ahogy azt a B ábra mutatja. Győződjön meg róla, hogy a vezetősín megfelelően hozzá van-e szorítva a fűrésztesthez, és a lánc megfelelően van-e beültetve a meghajtó fogaskerékbe (B ábra, 16) valamint a vezetősín hornyaiba. Előzetesen húzza meg a láncot a láncfeszítő elforgatásával (B ábra 17) jobbra. Tegye fel a fogaskerék burkolatát (A ábra, 13) elfordítva a láncfeszítő reteszének forgatógombját (A ábra, 14). Győződjön meg arról, hogy a burkolat az összes érintkezési él mentén hozzásimul a fűrész készülékházához sehol nem áll el és sehol nem feszes.

A fűrész láncának feszítése,

A lánc a használat során nyúlik, rendszeresen ellenőrizze annak feszességét. Új lánc első használata esetén ne feledkezzen meg arról, hogy szükség van egy kis időre a bejáratáshoz, ezért a feszességét lényegesen gyakrabban ellenőrizze. Különösen fontos az új lánc feszességének ellenőrzése használat közben kb. 5-10 percenként.
A lánc meghúzásához, lazítsa meg a láncfeszítő reteszét (A ábra, 14), elfordítva azt könnyedén balra. A láncfeszítő forgatógombját (A ábra, 15) forgassa jobbra, a lánc erősebb feszítéséhez, vagy balra, ha csökkenteni akarja a feszességet. Majd forgassa el ütközésig jobbra a láncfeszítő reteszét (A ábra 14). A megfelelően megfeszített lánc nem lóg be a vezetősín alsó élén és óvatosan elhúzható a vezetősín közepétől 3-4 mm-re, amivel nem esik ki a vezetősín hornyaiból (D ábra).
A lánc elengedése után az visszatér a vezetősín hornyaiban a saját helyére. Szükség esetén, végezze el a korrekciókat a fenti lépések megismétlésével.

A lánc kenése

Tilos lánckenőolaj nélkül a munkavégzés a fűrésszel. Ez lánctöréssel fenyeget, ami a kezelő súlyos vagy halálos sérülését okozhatja.
Lánc kenőanyagként csak a láncfűrészekhez szánt olajokat használja (pl. Dedra DEGL02 olaj). Tilos a motorolajok vagy más nem erre a szánt kenőanyagok használata. A megfelelő olaj kiválasztása meghosszabbítja a lánc és a vezetősín élettartamát.
Az olaj utántöltésének céljából, csavarja ki az olajtartály dugóját (A ábra, 4) és töltse azt bele. Az olaj utántöltés során figyelje annak szintjét az olajszintjelzőn (A ábra, 12). A tartályba egyszerre 200 ml olaj fér. Ha az olaj kiömlene, a fűrész készülékházára törölje le azt száraz pamut ronggyal.
Az olajszint utántöltése során ügyeljen arra, hogy a tartályba ne kerüljön semmi szennyeződés, mert az a lán nem megfelelő kenését vagy a fűrész elemeinek károsodását idézheti elő, olyanokat, mint pl. az olajszivattyú.

7. Csatlakoztatás a hálózathoz

A berendezés hálózati forrásra csatlakoztatása előtt ellenőrizze, hogy a hálózati feszültség megegyezik az adattáblán szerelő értékkel.A berendezés tápcsatlakozását az elektromos hálózatokra vonatkozó alapvető elvárások szerint kell elvégezni és meg kell felelniük a felhasználói biztonsági követelményeknek. A tápvezeték minimális keresztmetszet és a minimális biztosító értékek paramétereit a berendezése teljesítménye függvényében az alábbi táblázat tartalmazza.
A telepítést jogosult villanyszerelőnek kell kiviteleznie. Amennyiben hosszabbítót használ, ügyeljen rá, hogy az ér keresztmetszete ne legyek kisebb a megköveteltnél (lásd a táblázatot). A villamos vezetéket úgy helyezze el, hogy a munka közben ne legyen kitéve elvágásnak. Ne használjon megrongálódott hosszabbítótIdőszakosan ellenőrizze a tápvezeték műszaki állapotát. Ne húzza a tápvezetéknél fogva.

A berendezés teljesítménye [W]	Minimális vezeték-átmérő méret [mm2]	Minimális C típusú biztosíték [A]
1400÷2300	1,5	16

8. A készülék bekapcsolása

⚠ FIGYELEM **A készülék üzembehelyezése előtt végezze el a „Felkészülés a munkára" fejezetben leírtakat.**

A fűrész táplálásához használt hosszabbító végére hajtson egy hurkot, a hátsó markolaton levő nyíláson húzza át és akassza az akasztóba (A ábra, 11). Ez megvédi a fűrész tápkábelét a véletlenszerű kihúzódástól a hosszabbító csatlakozójából. Tilos a fűrész tápkábelét ezen az akasztón elhelyezni.
A készülék bekapcsolása előtt győződjön meg róla, hogy a kezelő mindkét lábának szilárd támasza van a talajon, a jobb keze a hátsó markolaton (A ábra, 3), és a bal az első markolaton (A ábra, 5). Győződjön meg arról, hogy a közelben nem tartózkodnak más személyek vagy állatok, akik ellenőrizetlen módon a fűrész üzemelési tartományába kerülhetnek. Győződjön meg arról, hogy a fűrészlánc nem ér hozzá semmihez az indítás pillanatában.
A készülék bekapcsolása céljából mozgassa a fékkart (A ábra, 6) az első markolat irányába (A ábra, 5). Majd jobb kézfeje hüvelykujjával nyomja meg a kapcsoló reteszgombját (A ábra, 1) Legalább a bal kezének két ujjával (mutató és középső) nyomja meg a kapcsolót (A ábra, 2). A készülék működni kezd.

9. A berendezés használata

⚠ FIGYELEM **A fűrésszel történő munkavégzés megkezdése előtt elengedhetetlen a további tevékenységek elvégzése, olyanok, a biztonsági fék és a tehetetlenségi fék valamint a lánckenés működésének ellenőrzése. Tilos hibás készüléket használni.**

A biztonsági fék használatának ellenőrzése.

A fűrész bekapcsolása után fordítsa el bal kézfejét az első markolaton (A ábra, 5) úgy, hogy kézfejének felsőrészével vagy csuklójával nyomja a fékkart (A. ábra, 6) előre. A fűrész motorjának azonnal ki kell kapcsolnia, a láncnak pedig meg kell állnia.

A tehetetlenségi fék működésének ellenőrzése

Engedje el a fűrész kapcsolóját (A ábra, 2) és ellenőrizze, hogy a lánc megáll-e és forgása leáll-e. Ha a kapcsoló elengedése után a lánc tehetetlenségi előtolása világosan látható, tilos a fűrésszel dolgozni.

A lánc kenésének ellenőrzése

A vezetősínt 45°-os szögben lefelé álló vezetősínnel világos síkfelület fölött (pl. deszka) tartva a fűrészt hagyja egy percet működni a készüléket. Ha a felületen a lánc által kidobott jól látható olajcsík jelenik meg a vezetősín végén, az azt jelenti, hogy a lánckenés megfelelő.
Nem megfelelő lánckenés megállapítása esetén, tilos a munkavégzés a készülékkel. Ellenőrizze, hogy a vezetősín olajozó furata (C ábra, 1) nincs-e eltömődve. Ellenőrizze a vezetősínt (a láncvezető hornyát) szennyeződések szempontjából. Ha ezek a tevékenységek nem hozzák meg a kívánt eredményt, a készüléket át kell adni javításra,

Munkavégzés láncfűrésszel

⚠ FIGYELEM A fűrésszel történő munkavégzés során szigorúan be kell tartani az össze biztonsági előírást és a biztonsági feltételekben leírt ajánlásokat.

Tilos a fűrésszel, közvetlenül a földön, betonon vagy más talajon fekvő fát vágni. A lánc érintkezése a földdel vagy más padlózattal nem csak veszélyes lehet, hanem lerövidíti a lánc és a vezetősín élettartamát.

Fa vágása - előkészítés

A fa vágása nem végezhető olyan módon, hogy az veszélyt jelentsen emberekre, vagyontárgyakra, valamint energetikai vagy telekommunikációs vezetékekre stb. A kezelő környezetében levő embereknek legalább a fa magasságának (hosszának) 2,5-szeres távolságára kell lenniük. Ha az fordul elő, hogy a kivágott fa érintkezésbe kerül energetikai, telekommunikációs, stb. vezetékkel, azonnal tájékoztatni kell az adott hálózat kezelőjét.
Ha a kivágandó fa lejtős területen van, a fűrész kezelőjének az emelkedés felső részén kell lennie, mivel hogy a kivágott fa szokásosan a lejtőn lefelé dől el/csúszik le.
A fakivágásának megkezdése előtt meg kell határozni a fa kidőlésének irányát (E ábra, 1). Vegye figyelembe az olyan tényezőket, mint a fa természetes dőlése, a nehezebb ágak és gallyak elhelyezkedése, a szél iránya.
Tervezze meg és tisztítsa meg az akadályoktól a menekülési útvonalat (E ábra, 2) a vágás műveletének megkezdése előtt. A megfelelő menekülési útvonalnak körülbelül 135°.fokra kell lennie a dőlés irányától. Kerülje a veszélyzónákat (E ábra, 3).
A kivágandó fáról távolítsa el a szennyezéseket, köveket, laza kérget, szögeket, drótokat, kapcsokat stb. A fa körüli műveleti területet tisztítsa meg az aljnövényzettől.

Fa vágása – bevágás

Az első vágást, azaz a bevágást (F ábra, 2) végezze arról az oldalról, amelyre a dőlés iránya várható (F ábra, 1 valamint E ábra, 1) a fatörzs átmérőjének 1/3 mélységéig merőlegesen a dőlés irányára. A fűrész a fában való elakadása kockázatának csökkentéséhez, előbb egy alsó vízszintes bevágást végezzen, majd a felsőt 45°-os szögben. Távolítsa el a kivágott fa részt a bevágásból

Fa vágása – döntővágás

A második vágást, tehát a döntővágást (F ábra, 3) végezze a fa dőlésirányának ellenkező oldaláról. Tartson legalább 50 mm távolságot a bevágás alsó éle fölött, próbálva vízszintesen vágni. Hagyjunk meg egy töréslépcsőt (F ábra, 4) körülbelül 50 mm szélességben. A töréslépcső (vagy zsanér) ez egy nem átvágott sáv a fában, ami lehetővé teszi a dőlés valódi irányának megadását, megakadályozva hogy a fa a dőlés során elforduljon és a várttól eltérő irányba essen. Ez megtörik a dőlés során a kidőlő fa súlya alatt.
Ha fennáll az a kockázat, hogy a fa nem az előre várt irányba kezd dőlni, visszarúgja vagy megakasztja a fűrészt, azonnal hagyja abba a döntővágás véghezvitelét, használjon ékeket (fa, műanyag vagy alumínium) hogy a döntővágást megszélesítéséhez és a fa megfelelő irányú döntéséhez.
Amikor a döntővágás közeledik a töréslépcsőhöz a fa elkezd elhajlani és kidőlni. Vegye ki ekkor a fűrészt a vágásból, kapcsolja ki a motort, tegye le a fűrészt és menjen el a menekülési útvonalon. Ügyeljen a fa felső ágaira, gallyaira, amelyek leeshetnek. Nézzen a lába elé.

Gallyazás

A gallyazás a gallyak eltávolítása a földön fekvő kivágott fáról. A gallyazás során hagyja meg a vastagabb alsó ágakat, hogy ilyen módon biztosítsa a fa alátámasztását a földön. A gallyazást kezdje a fa aljánál, a csúcs irányába haladva. Egyenként vágja le az ágakat, a kis gallyakat távolítsa el egy vágással. A feszített ágakat a feszítés húzóoldaláról gallyazza, hogy elkerülje a fűrész elakadását. Legyen óvatos a feszített ágak vágásánál, mivel előre nem látható irányba ugorhatnak, és sérüléseket okozva megüthetik a kezelőt.

Fa szétfűrészelése

A szétfűrészelés (vagy darabolás) a korábban kivágott fa rövidebb rönkökre történő keresztirányú vágását jelenti a kívánt szortiment elérése céljából. A darabolás során a kezelő álljon biztosan a földön, súlyát mindkét lábán egyenlően elosztva, a készülék súlyát a darabolandó fatörzsre továbbítva. Amennyire lehetséges, a fatörzset fel kell emelni vastagabb ágakra, bakokra, támaszokra vagy a terület egyenetlenségeire támasztva.
Ha a fatörzs alá van támasztva a darabolás helyén végezze a daraboló vágást felülről elkerülve a vezetősín és a lánc talajjal való érintkezését. Ebben az esetben a legvégső vágást szakképzett favágónak kell elvégeznie.
Ha a törzs egyik végénél van alátámasztva (G ábra, 3) és a darabolandó vég szabadon lóg, kezdje a daraboló vágást alulról a fatörzs átmérőjének 1/3-ig (G ábra, 1) a nyomófeszültség oldaláról, majd a végső vágást végezze felülről (G ábra, 2.) húzófeszültség oldaláról.
Ha a fatörzs daraboló vágás mindkét oldalán meg van támasztva a (H ábra, 3) kezdje a daraboló vágást felülről, a fatörzs átmérőjének 1/3-ig (H ábra, 1) a nyomófeszültség oldaláról, majd a végső vágás végezze alulról (H ábra, 2) a húzófeszültség oldaláról.
Ha a darabolandó fatörzs ferde lejtőn van, a kezelőnek a lejtő felső részén kell állnia, hogy elkerülje a sérüléseket, mivel a levágott rönkök hajlamosak a lejtő alja irányába gördülni.
A darabolás végső fázisában, a fűrész fölötti kontroll teljes megőrzése céljából a kezelőnek nullára kell csökkentenie a fűrész nyomását. hogy a készülék saját súlyánál fogva működjön a darabolandó fatörzsön. Mindazonáltal nem szabad meglazítani az ujjait a fűrész markolatain, hogy megőrizze a készülék fölötti teljes kontrollját.
A daraboló vágás végeztével engedje el a fűrész kapcsolóját (A ábra, 2) és hagyja megállni a láncot mielőtt más mozgásba kezd a készülékkel. Az egyik fáról a másikra átmenet, a fűrésznek kikapcsolt állapotban kell lennie.

10. Folyó karbantartási tevékenységek

⚠ FIGYELEM Minden karbantartási tevékenységet, a hálózati aljzatból kihúzott csatlakozó mellett végezzen. A láncfűrész karbantartási műveletei alatt viseljen mindig védőkesztyűt, a sérülések elkerülése végett.

A lánc feszességének ellenőrzése

Ne feledje, hogy a fűrész lánca működés közben felmelegszik és megnyúlik. A munka közbeni szünetekben ellenőrizze a lánc feszességét, korrigálja az a „Felkészülés a munkára" fejezetben leírtak alapján. A munka végeztével csökkentse a lánc feszességét, hogy kihűlve és megrövidülve ne akadjon el a vezetősínben.

Az olaj ellenőrzése és utántöltése

Rendszeresen ellenőrizze a kenőolaj szintjét, ne hagyja üzemelni a fűrészt kenőanyag nélkül. Minden olajutántöltés után ellenőrizze a lánc feszességét

A vezetősín és a lánc ellenőrzése

Rendszeresen (legalább 5 óránként) ellenőrizze a lánc és a vezetősín állapotát. A vezetősín leszerelése fordított sorrendben történik, mint a „Felkészülés a munkára" fejezetben leírt összeszerelés. A tisztítsa ki a láncvezető hornyokat és az olajozó furatot a vezetősínen (C ábra, 1). Hogy elkerülje a vezetősín túlzott elhasználódását, rendszeresen fordítsa azt meg (intenzívebb használat esetén naponta, egyéb esetben minden élezésnél vagy lánccserénél), a láncfeszítő elforgatásával (B ábra, 17) annak a másik oldalára és a vezetősínt elforgatva felülről lefelé. Ellenőrizze a vezetősín hornyait: helyezzen élvonalzót oldalra, ha látható egy rés a vezetőhornyok kifordulása miatt, akkor ki kell cserélni a vezetősínt újra vagy át kell adni a szerviznek helyreállítás céljából. Ellenőrizze a vezetősín végén levő fogaskereket, szükség kenje meg vazelinnel, a vezetősín végének kenési nyílásába való betáplálásával (A ábra, 18.)
Ellenőrizze a láncot láncszemtörés és meglazult szegecsek szempontjából. Ne használja a láncot, amelyikben törött láncszem, fellazult szegecs található, vagy amelyiknek a csatlakozásai merevek.

A lánc élezése

⚠ FIGYELEM A lánc elhasználtnak tekinthető, ha a vágófogak hossza 4 mm. Nem megengedett az elhasználódott lánc használata, az feltétlenül ki kell cserélni újra.

Fordítson a láncra különös figyelmet, mint a fűrés munkaeszközére. Az élessége kihat a minőségre és a vágási művelet gyorsaságára, az életlen lánc megnehezíti a készülékkel végzett munkát és hozzájárul a vezetősín és a fűrész gyorsabb elhasználódásához.
A lánc élezése komplikált folyamat, a tapasztalatlan fűrészhasználónak az élezést szakképzett szervizre kell bíznia. Ellenkező esetben ez a nem megfelelő vágófog szögekhez és távolságokhoz vezethet a mélység határoló szempontjából, ami megnövelheti a visszarúgás jelenségének kockázatát, és ezáltal a munkahelyi baleseteket a kezelő súlyos vagy halálos sérüléseit.

Egyéb karbantartási tevékenységek

Rendszeresen ellenőrizze a láncot meghajtó fogaskerék állapotát (B ábra, 16), sérülések megállapítása esetén adja át a készüléket a szerviznek kicserélésre.
Tartsa tisztán a készüléket, ne tárolja piszkosan a készüléket. Ne tisztítsa vízbázisú mosogatószerekkel, ne használjon a tisztításhoz agresszív oldószereket. A forgácsokat távolítsa el sűrített levegővel levéve a fogaskerék burkolatát (A ábra, 13) valamint a vezetősínt és a láncot. A tárolási helyére történő áthelyezése előtt csökkentse a lánc feszességét, a vezetősínre tegye rá a burkolatát.
Tárolja gyermekektől távol, száraz helyen, ne tegye ki az időjárás viszontagságainak (eső, hó, UV sugárzás).
Ne tárolja a fűrészt bio-kenőolajjal, amelyből gyanták csapódhatnak ki, mivel ez az olajszivattyú károsodásához vezethet. Ne tárolja el a fűrész a lánc és a vezetősín megtisztítása nélkül, ha a kenőanyag használt növényi olaj volt a lánc kenéséhez, akkor ez a lánc oxidálódásához, annak merevedéséhez és a lánc valamint a vezetősín károsodásához vezet.

11. Pótalkatrészek és tartozékok

Cserealkatrészek és tartozékok vásárlása céljából lépje kapcsolatba a Dedra-Exim Szervizével. A kapcsolati adatok az utasítás 1. oldalán találhatóak.
A pótalkatrészek megrendelése során kérjük, adják meg az gép adattábláján található szériaszámot, valamint az alkatrész számát az összeállítási rajzról.
A garanciális időszakban a javításokat a Garanciajegyen feltüntetett szabályok alapján végezzük. A reklamált terméket kérjük, adják át javításra a vásárlás helyén (az eladó köteles átvenni a hibás terméket), vagy küldje el a DEDRA - EXIM központi szemvízébe. Kérjük, csatolja a kitöltött garanciajegyet. A garancia időn túli javításokat a központi szerviz végzi. A meghibásodott terméket küldje el a szervizbe (a szállítás költségét a felhasználó fedezi).

12. A hibák önálló elhárítása

⚠ FIGYELEM Az önálló hibaelhárítás megkezdése előtt válassza le a berendezést a hálózatról.

Probléma	Ok	Megoldás
A készülék nem működik	A tápkábel rosszul van csatlakoztatva vagy sérült	Nyomja mélyebbre a csatlakozót az aljzatban, ellenőrizze a tápkábelt. A tápkábel sérülésének megállapítása esetén adja át a készüléket a szerviznek.
	Az aljzatban nincs feszültség	Ellenőrizze a feszültséget az aljzatban,. Ellenőrizze, hogy nem oldott-e le a biztosíték
	Sérült kapcsoló	Cserélje ki a kapcsolót újra – adja át a szerviznek a készüléket

	A motornak nincs teljesítménye, nehezen mozog	Elhasználódott kefék. Cserélje ki újakra – adja át a szerviznek a készüléket
	Égett szigetelés szagot érez	A motor javítást igényel – adja át a szerviznek a készüléket
	A biztonsági fék blokkolva van	Oldja ki a fékkart (lásd: „Felkészülés a munkára"fejezetben)
Túlmelegszik a motor	Eltömődtek a szellőzőnyílások	Fúvassa át sűrített levegővel
A készülék nehezen mozog, egy idő után megáll	Túl erős láncfeszítés	Ellenőrizze a lánc feszességét (lásd: „Felkészülés a munkára"fejezetben)
A munka hatékonysága nagyon alacsony	Elhasználódott lánc	Adja át a láncot élezésre vagy cserélje ki újra.
	Túl gyenge láncfeszítés	Ellenőrizze a lánc feszességét (lásd: „Felkészülés a munkára"fejezetben)
Helytelen kenés	Olajhiány a tartályban	Ellenőrizze az olaj állapotát a tartályban és töltse fel
	Eltömődött és vezetőhornyok	Tisztítsa ki az olajozó furatot és a vezetősín hornyait
	Sérült olajszivattyú	Adja át a szerviznek a készüléket

13. A berendezés komplettálása

A készlet: fűrész – 1 db, vezetősín – 1 db, lánc – 1 db, vezetősín burkolat – 1 db.

14. Információ a felhasználóknak az elektromos éselektronikus berendezések hulladékkezeléséről (háztartásokra vonatkozó tájékoztatás)



A termékeken vagy a kísérő dokumentáción feltüntetett szimbólum azt jelzi, hogy a hibás elektromos vagy elektronikus berendezéseket nem szabad a háztartási hulladékkal együtt ártalmatlanítani. Ha az alkatrészeket meg kell semmisíteni, újra kell használni vagy hasznosítani kell, a helyes megoldás az, ha elviszi őket egy erre szakosodott gyűjtőhelyre, ahol ingyenesen átveszik őket. A használt berendezések gyűjtőhelyeiről a helyi hatóságok adnak tájékoztatást, például a honlapjukon.
A berendezés megfelelő ártalmatlanítása lehetővé teszi az értékes erőforrások megőrzését és az egészségre és környezetre gyakorolt azon negatív hatások elkerülését, amelyek a készülékben lévő veszélyes anyagok, keverékek és összetevők esetleges jelenlétéből adódnak.
A helytelen hulladékártalmatlanítás a vonatkozó helyi előírások szerint büntetés veszélyével jár.
Az uniós országok felhasználói: Ha elektromos vagy elektronikus berendezéseket kell ártalmatlanítania, kérjük, forduljon a legközelebbi értékesítési ponthoz vagy a szállítójához, akik további tájékoztatást tudnak adni.
Az Európai Unión kívüli országokban történő ártalmatlanítás: Ez a szimbólum csak az Európai Unió országaira vonatkozik. Ha a terméket el kívánja dobni, kérjük, forduljon a helyi hatóságokhoz vagy a kereskedőhöz a helyes ártalmatlanítási módszerrel kapcsolatban.

HU Garanciajegy

Katalógusszám:
Gyártási tétel száma: .....
(a továbbiakban: **Termék)**

A termék vásárlásának dátuma: ……

Az eladó pecsétje: …….

Dátum és az eladó aláírása: .....

A felhasználó nyilatkozata:

Igazolom, hogy tájékoztatásra kerültem a garanciális feltételekről, valamint a Kezelési útmutatóban és a Garanciajegyben leírt utasítások be nem tartásából eredő következményekről. A jelen garanciális feltételekkel megismerkedtem, amit aláírásommal igazolok:

....
kelt és helye a Felhasználó aláírása

I. A termékért felelős:

1. **Kezes** - DEDRA EXIM sp. z o.o., székhelye Pruszków, címe: ul. 3 Maja 8, 05-800 Pruszków, KRS 0000062517, Varsó fővárosi Körzeti Bíróság Varsóban; az Országos Bírósági Nyilvántartás XIII Gazdasági Osztálya, adószáma: 527-020-49-33, törzstőke: 100 980.00 zł.
2. A jelen Garanciajegyben meghatározott feltételekkel a Kezes garanciát nyújt a Kezes forgalmazásából származó Termékre
3. A garanciából eredő felelősség kizárólagosan a Termékben a Felhasználónak való átadás pillanatában rejlő hibákra vonatkozik.
4. A garancia címén a Felhasználó jogosult a Termék díjmentes megjavítására, amennyiben a hiba a garanciális időszak során kelentkezik. A Termék megjavításának módja (a javítás módszere) a Kezes döntésétől függ. Amennyiben a Kezes megállapítása szerint ni lehetőség a megjavításra, a Kezes fenntartja magának a jogot a hibás alkatrész vagy az egész Termék hibátlanra cseréléséhez, a Termék árának csökkentéséhez, vagy a szerződéstől történő elálláshoz.
5. Azzal a Felhasználóval szemben, amelyik nem számít fogyasztónak az 1964 április 23-i, a Polgári Törvénykönyvről szóló törvény szerint, a Kezes jelen garanciából eredő és/vagy a garancia megkötésével és teljesítésével kapcsolatos kártérítési felelőssége, a jogi címtől függetlenül, a hibás Termék értékének összegére korlátozódik.

II. Garanciális időszak:

A garanciával rendelkező alkatrészek	A garanciális védelem időtartama
Fűrész	24 hónap, a Termék vásárlásának napjától számítva a jelen Garanciajegyen megjelölve
Lánc, vezetősín, vezetősín burkolat	Garanciával nem rendelkező alkatrészek.

III. A garancia alkalmazásának feltételei:

1. A Felhasználó felmutatja a Termék kitöltött Garanciajegyét és valószínűsíti a Termék vásárlásának körülményeit, pl. felmutatva a pénztár blokkot, számlát, stb. A reklamáció hatékony lebonyolításának érdekében ajánlott, hogy a Felhasználó a reklamált Termékkel együtt adja át a Kezelési útmutatóban leírt készlet tartalmát.
2. A Felhasználó betartja a Kezelési útmutatóban és a Garanciajegyen feltüntetett utasításokat.
3. A garancia csak a Magyar Köztársaság és az EU területén érvényes.

IV. A garancia nem terjed ki a Termék következő okokból keletkező meghibásodásaira:

1. A Felhasználó nem tartotta be a Kezelési útmutatóban meghatározott, különösen a megfelelő használatra, karbantartásra és tisztításra vonatkozó feltételeket; A Felhasználó a Kezelési útmutatónak nem megfelelő tisztító és karbantartó szereket alkalmazott;
2. A Felhasználó nem megfelelő módon tárolja és szállítja a Terméket;
3. A Felhasználó önállóan, a Kezessel való egyeztetés nélkül módosította és/vagy átalakította a Terméket;
4. A Felhasználó a Kezelési útmutatónak nem megfelelő üzemeltetési anyagokat használt a Termékhez.
5. Az a Felhasználó, amelyik nem számít fogyasztónak az 1964 április 23-i, a Polgári Törvénykönyvről szóló törvény szerint, elveszíti a jelen garanciából eredő jogait, ha a Terméken:

1. a szériaszámok, dátum jelölések és a típuscímkék a Felhasználó által eltávolításra, kicserélésre vagy megrongálásra kerültek;
2. a plombák a Felhasználó által megrongálásra kerültek, vagy a Felhasználó beavatkozásának nyomait viselik.

Figyelem! A Termék mindennapos kezelésével kapcsolatos, többek között a Kezelési útmutatóból eredő műveleteket a Felhasználó saját hatáskörébe és saját költségére végzi el.

V. Reklamációs eljárás:

1. A Termék helytelen működésének észrevételekor, a reklamáció bejelentése előtt ellenőrizze, hogy a Kezelési útmutatóban meghatározott valamennyi művelet a megfelelő módon került végrehajtásra.
2. Ajánlott a reklamációt haladéktalanul bejelenteni, a legjobb a Termék hibája észrevételétől számított 7 napon belül. Az a Felhasználó, amelyik nem számít fogyasztónak az 1964 április 23-i, a Polgári Törvénykönyvről szóló törvény szerint, elveszíti a jelen garanciából eredő jogait, ha nem jelenti be 7 napon belül a reklamációt.
3. A reklamációs bejelentés megtehető a Termék vásárlásának helyén, a garanciális szervizben, vagy írásban az alábbi címen: DEDRA EXIM sp. z o.o., ul. 3 Maja 8, 05-800 Pruszków.
4. A Felhasználó a reklamációt a www.dedra.pl weboldalon található űrlap segítségével jelentheti be. („Garanciális reklamáció bejelentési űrlap").
5. Az egyes országok szerviz címei a www.dedra.pl weboldalon elérhetőek. Amennyiben az adott országban nincs garanciális szervíz, a reklamációs bejelentést ajánljuk a következő címre küldeni: DEDRA-EXIM Sp. z o.o., ul. 3 Maja 8, 05-800 Pruszków (Lengyelország).
6. A Felhasználó biztonságára való tekintettel a hibás Termék használata tilos. Figyelem!!! A hibás Termék veszélyes a Felhasználó egészségére és életére.
7. A garanciából eredő kötelezettségek ellátására a reklamált Terméknek a Felhasználó általi leadásának napjától számított 14 munkanapon belül kerül sor.
8. A terméket reklamációra küldése előtt ajánlott megtisztítani. Ajánlott a reklamált terméket gondosan bebiztosítani a szállítási károk elkerülése érdekében (ajánlott a reklamált Terméket az eredeti csomagolásban elküldeni).
9. A garanciális időszak meghosszabbításra kerül azzal az idővel, mely alatt a Felhasználó a Termék meghibásodásából eredően nem tudta az használni.
10. A garancia nem zárja ki, nem korlátozza és nem függeszti fel a Felhasználó eladott termékek hibáira vonatkozó kezességi szabályokból eredő jogait.

A természetes személyeknek a személyes adatok kezelése tekintetében történő védelméről és az ilyen adatok szabad áramlásáról, valamint a 95/46/EK irányelv hatályon kívül helyezéséről szóló, 2016. április 27-i (EU) 2016/679 európai parlamenti és tanácsi rendelet 13. cikkének (1) és (2) bekezdésével összhangban tájékoztatjuk Önt, hogy

1. Az űrlapon megadott személyes adatainak Adminisztrátora a Pruszków-i székhelyű DEDRA-EXIM sp. z o.o. ul. 3 Maja 8, 05-800 Pruszków (továbbiakban: „Adminisztrátor").
2. Az Ön adatait kizárólag a készülékre vonatkozó garanciális eljárás lefolytatása céljából dolgozzuk fel az általános adatvédelmi rendelet (a továbbiakban: "GDPR") 6. cikke (1) bekezdésének b) pontjával összhangban Az adatszolgáltatás önkéntes, de a garanciális eljárás lefolytatásához szükséges.
3. Az Ön adatait a garanciális eljárás lefolytatásának megfontolásának időtartama alatt, valamint archiválási céllal kezeljük, amennyiben az Adminisztrátorral szembeni esetleges követelésekkel szemben szükséges védekezni, de legfeljebb azok elévüléséig.
4. Az Ön adatai csak olyan szervezetek számára adható ki, amelyek az Adminisztrátor nevében, a személyes adatok feldolgozására vonatkozó írásbeli megbízási szerződés alapján adatokat kezelnek, és többek között

technikai szolgáltatást, tárhelyszolgáltatást vagy weboldal-karbantartást, informatikai-, futárszolgáltatást nyújtanak. Az Adatkezelő beszállítói kötelesek gondoskodni az adatbiztonságról és megfelelni a személyes adatok védelmére vonatkozó hatályos jogszabályok követelményeinek, és nem használhatják fel a rájuk bízott személyes adatokat az Adatkezelővel kötött szerződésben meghatározott céloktól eltérő célokra.

5. Az Ön adatait nem dolgozzuk fel automatizált módon, beleértve a profilalkotást, és nem továbbítjuk harmadik országba/nemzetközi szervezetnek.
6. Ön bármikor jogosult az adatai tartalmához történő hozzáféréshez, valamint annak helyesbítéshez, törléshez, az adatkezelés korlátozásához, az adathordozhatósághoz és a kifogásoláshoz való joghoz.
7. Az Ön személyes adatainak az Adatkezelő általi feldolgozásával kapcsolatos minden kérdésben az alábbi e-mail címen veheti fel a kapcsolatot: daneosobowe@dedra.pl;
8. Önnek jogában áll van panaszt benyújtani az illetékes adatvédelmi hatóságnál;

RO Cuprinsul

1. Poze şi desene
2. Descrierea aparatului
3. Destinaţia aparatului
4. Limitări de utilizare
5. Date tehnice
6. Pregătire pentru utilizare
7. Conectarea la reţeua electrică
8. Pornirea aparatului
9. Utilizarea aparatului
10. Curente operaţiuni de întreţinere
11. Piese de schimb şi accesorii
12. Rezolvarea problemelor.
13. Dotarea completă a aparatului
14. Informaţii pentru utilizatori privind dezafectarea echipamentelor electrice şi electronice
15. Certificat de garanţie

Traducerea instrucțiunii originale

Certificatul de Conformitate este anexat la manualul de utilizare ca un document separat. Dacă lipseşte Certificatul de Conformitate contactați-vă cu Dedra-Exim Sp. z o.o.
Informații. Condițiile Generale de Siguranță au fost anexate la manualul de utilizare în formă de broşură separată. Condițiile detaliate de siguranță pentru aparatul descris s-a anexat la manualul de utilizare

AVERTISMENT. Citiți toate avertismentele marcate cu simbolul și toate instrucțiunile.

Nerespectarea avertismentelor și instrucțiunilor de siguranță menționate mai jos poate cauza electrocutări, incendii sau leziuni grave.

Păstrați toate avertismentele și instrucțiunile pentru utilizare ulterioară.

2. Descrierea aparatului

Fig. A şi B: 1 – butonul de blocare al întrerupătorului, 2 – întrerupător, 3 – mânerul din spate, 4 – dopul rezervorului de ulei, 5 – mânerul din față, 6 – maneta frânei/ protectoarea din față a mâini, 7 – opritorul rezistent dințat, 8 – ghidaj, 9 – lanț, 10 – cablu de alimentare, 11 – dispozitiv de agățare a prelungitorului, 12 – indicatorul nivelului de ulei, 13 – apărătoarea roții dințate, 14 –blocajul dispozitivului de tensionare al lanțului, 15 – butonul rotativ al dispozitivului de tensionare al lanțului, 16 – roată dințată (roată de acționare a lanțului), 17 – dispozitiv de tensionare a lanțului, 18 – orificiul de ungere al capătului ghidajului.

3. Destinaţia aparatului

Ferăstrăul este destinat pentru tăierea lemnului şi obiectelor din lemn. Ferăstrăul este deosebit de potrivit pentru tăierea lemnului de foc sau pentru munci de uz casnic legate cu tăierea lemnului. Procedura de operare este descrisă detaliat în următorele părți ale manualului.
Se permite utilizarea uneltei la lucrări de renovare – construcții, ateliere de reparații, lucrări hobby cu respectarea condițiilor de utilizare şi condițiilor permise de muncă, conținute în manualul de utilizare.

4. Limitări de utilizare

Unealta poate fi utilizată numai conform cu “Condițiile admisibile de lucru” menționate mai jos.
Este interzis tăierea altor materiale, decât celor enumerate la punctul Destinația uneltei.
Neautorizate modificări în construcția mecanică şi electrică, orice alte modificări, utilizare în alte scopuri decât cele descrise în Manualul de Utilizare vor fi considerate ca fiind ilegale şi cauzează pierderea imediată a Drepturilor la Garanţie. Utilizare neconformă cu destinația sau cu Manualul de utilizare cauzează pierderea imediată a Drepturilor la Garanţie iar Declaraţia de Conformitate pierde valabilitatea.

Condiții de muncă permise
Modul de lucru S1 – munca continuă

5. Date tehnice

Modelul uneltei	DED8701	DED8702
Tensiunea şi tipul de alimentare	230V, 50 Hz	
Puterea nominală	2,4 kW	
Ghidajul	Dedra DED87012	Oregon Double Guard 91
Lungimea maximă a ghidajului	16” (400 mm)	
Tip de lanț	DED87011	Oregon
Scala lanțului	3/8” (19 mm)	3/8” (19 mm)
Numărul de dinți	57	57
Tipul de dinți	Daltă completă	
Grosimea lanțului	1,3 mm	1,3 mm
Viteza liniară a lanțului (fără sarcină)	13 m/s	
Volumul rezervorului de ulei pentru lanț	200 ml	
Clasa de protecție împotriva electrocutării	II	
Gradul de protecție împotriva accesului direct	IPX0	
Nivelul de vibrații măsurat pe mâner	6,982 m/s^2	6,982 m/s^2
Incertitudine de măsurare KD	1,5 m/s^2	1,5 m/s^2
Emisia zgomotului:		
Nivel de presiune acustică LPA	97,2 dB(A)	97,2 dB(A)
Nivel de putere acustică LWA	110,2 dB(A)	110,2 dB(A)
Incertitudine de măsurare KLPA, KLWA	3 dB(A)	3 dB(A)
Nivelul Lwa declarat	114 dB(A)	114 dB(A)
Greutatea aparatului	4,3 kg	

Informații privind zgomotul şi vibrațiile

Valoarea totală a vibrațiilor a_h şi abateria de măsurare s-a stabilit conform cu standardul EN 60745-2-1 şi s-a prezentat în tabel.
Emisia de zgomot s-a stablit conform cu standardul EN 60745-2-1, valoarea s-a prezentat în tabelul de mai sus .

ATENȚIE **Zgomotul poate pricinui afectarea auzului, întotdeauna folosiți echipamentul de protecție auditivă!**

Valoarea declarată a emisiei de zgomot a fost măsurată conform cu metoda standard şi poate fi folosită pentru compararea unui aparat cu altul. Nivelul de emisie a zgomotului menționat mai sus poate fi de asemenea folosit pentru evaluarea inițială a expunerii la zgomot.
Nivelul zgomotului în cursul utilizări reale a uneltei electrice în funcție de modul de utilizare a uneltelor poate să fie diferit de valoarea declarată. Nivelul de zgomot depinde de tipul de material prelucrat precum şi de măsurilor necesare care s-au luat în scopul protecției operatorului. Pentru a evalua exact expunerea în condiții reale de utilizare, trebuie să luați în considerare toate etapele ciclului de operare, care cuprind de asemenea perioadele când aparatul este oprit sau este pornit dar nu este utilizat pentru lucru.

6. Pregătire pentru utilizare

ATENȚIE **Toate operațiunile descrise în acest capitol se vor efectua cu ștecherul scos din priză. Ferăstrăul cu lanț se va conecta la rețea atunci când ferăstrăul este complet montat, este reglată tensionarea lanțului şi uleiul pentru ungerea lanțului este în rezervor.**

ATENȚIE **Când montați reglați şi verificați ferăstrăul cu lanț trebuie să purtați întotdeauna mănuşi de protecție pentru a evita rănirea.**

Montarea ghidajului şi lanțului

Scoateți apărătoarea roți dințate (fig. A, 13) prin deşurubarea spre stânga a blocajului dispozitivului de tensionare a lanțului (fig. A, 14). Strângeți dispozitivului de tensionare a lanțului (fig. B, 17) şi ghidajul (fig. A, 8) aşa cum este arătat pe desenul C. Asigurați-vă că orificiul de ulei din ghidaj (fig. C, 1), care serveşte pentru ungerea lanțului nu este astupat sau murdar.
Verificați lanțul dacă nu este deteriorat – dacă verigele nu sunt crăpate. Este interzis să montați în ferăstrău lanțul deteriorat.
Ghidajul şi lanțul trebuie montat aşa cum este arătat la desenul B. Fiți atent să montați lanțul în direcția corectă - – marginile ascuțite ale dinților de tăiere trebuie să fie direcționate conform cu direcția de mişcare a lanțului, aşa cum este prezentat la desenul B. Asigurați-vă că ghidajul este corect apăsat de carcasa ferăstrăului iar lanțul este corect aşezat pe roata dințată (fig. B, 16) şi în canelurile ghidajului. Prealabil tensionați lanțul prin răsucirea dispozitivului de tensionare a lanțului (fig. B, 17) spre dreapta. Montați apărătoarea roții dințate (fig. A, 13) strângând butonul rotativ al blocajului dispozitivului de tensionare (fig. A, 14). Asigurați-vă că apărătoarea aderă de carcasa ferăstrăului de a lungul tuturor marginilor de contact, nicăieri nu este desprinsă sau nu este tensionată.

Tensionarea lanțului ferăstrăului

În timpul utilizării, lanțul se întinde, trebuie periodic să verificați tensionarea lanțului. La prima utilizare a lanțului nou trebuie să țineți minte că trebuie mai des să verificați tensionarea acestuia. Este foarte important să verificați tensionarea lanțului nou după circa 5-10 minute de lucru.
Pentru a tensiona lanțul, trebuie să slăbiți blocajul dispozitivului de tensionare a lanțului (fig. A, 14), răsuțindu-l uşor spre stânga. Cu butonul rotativ al dispozitivului de tensionare al lanțului (fig. A, 15) răsuciți spre dreapta, pentru ca să tensionați mai tare lanțul, sau spre stânga ca să micşorați tensionarea. Apoi strângeți puternic spre dreapta blocajul dispozitivului de tensionare al lanțului (fig. A, 14). Lanțul corect tensionat nu atârne de- a lungu marginii inferioară a ghidajului şi nu se poate printr-o mişcare delicată să fie deplasat de la ghidaj în partea de mijloc a lungimii sale pe o distanță de 3-4 mm, lanțul nu poate să cade din canelurile ghidajului (fig. D). După ce dați drumu la lanț, acesta se întoarce la locul său în canelurile ghidajului. Dacă va fi necesar executați corecțiuni, repetând operațile de mai sus.

Ungerea lanțului

Este interzis de a se lucra cu ferăstrăul fără ulei de ungere. Asta poate să cauzeze crăparea lanțului, care poate duce la vătămări grele sau chiar moartea operatorului. Pentru ungerea lanțurilor se va folosi numai uleiuri destinate pentru ferăstraie cu lanț (de ex. ulei Dedra DEGL02). Este interzis folosirea uleiurilor de motor uzat sau altor agenți de ungere nedestinate pentru aceste scopuri. Folosirea uleiului corespunzător prelungeşte viața lanțului şi ghidajului ferăstrăului.

Pentru a completa uleiul pentru ungerea lanțului, desfaceți dopul rezervorului pentru ulei (fig. A, 4) şi turnați uleiul în interior. Când turnați uleiul observați nivelul prin indicatorul nivelului de ulei (fig. A, 12). În rezervor intră 200 ml ulei. Dacă uleiul se varsă pe carcasa ferăstrăului stergeți-l cu o cârpă uscată din bumbac.
Când completați uleiul trebuie să fiți atent ca în rezervor să nu cade impurități, deoarece acestea pot cauza incorectă ungere a lanțului sau deteriorarea elementelor ferăstrăului - pompa de ulei.

7. Conectarea la reţeaua de alimentare

Înainte de a conecta dispozitivul la o sursă de alimentare, asigurați-vă că tensiunea de alimentare corespunde cu datele de pe plăcuța dispozitivului.
Instalația de alimentare cu energie electrică a mașinii, trebuie să fie efectuată în conformitate cu cerințele standard referitoare la instalațiile electrice și să respecte normele de siguranță în timpul utilizării. Parametrii cablului de alimentare cu secțiunea minimă a conductoarelor și valoarea minimă a siguranței în funcție de puterea motorului dispozitivului, sunt prezentate în tabelul de mai jos.Instalația electrică trebuie să fie efectuată de un electrician autorizat. Atunci când se utilizează prelungitoare, trebuie să țineți seama de faptul că secțiunea minimă a conductoarelor acestora să nu fie mai mică decât valoarea necesară (a se vedea tabelul). Cablul electric va fi astfel așezat încât în timpul lucrărilor să nu fie expus tăierii sau deteriorării. A nu se folosi prelungitoare deteriorate.Verificați periodic starea tehnică a cablului de alimentare. Nu trageți de cablu de alimentare pentru a-l scoate din priză.

Puterea maşinii [W]	Secţiunea minimă a cablului [mm2]	Valoarea minimă a siguranței tip C [A]
1400÷2300	1,5	16

8. Pornirea aparatului

⚠ ATENȚIE **Înainte de a pornire unealta trebuie să efectuați operațiunile descrise în capitolul „Pregătire pentru funcționare”**

Faceți o buclă la capătul prelungitorului de alimentare a ferăstrăului apoi introduceți bucla prin gaura mânerului din spate şi agățați-o de dispozitivul de agățare (fig. A, 11). Asta asigură cablul de alimentare a ferăstrăului împotriva unei necontrolată alunecări al prelungitorului din ştecher. Este interzis fixarea cablului de alimentare a ferăstrăului pe acest dispozitiv de agățare.
Înainte de a porni unealta trebuie să vă asigurați că ambele picioare sunt bine aşezate ferm pe sol, mâna dreaptă se află pe mânerul din spate (fig. A, 3), iar stânga pe mânerul din față (fig. A, 5). Asigurați-vă că în apropiere nu se află alte persoane sau animale care ar putea într-un mod necontrolat să se afle în zona ferăstrăului. Asigurați-vă că lanțul ferăstrăului nu atinge nimic în momentul pornirii.
Pentru a porni unealta trebuie să deplasați maneta frânei (fig. A, 6) în direcția mânerului din față (fig. A, 5). Apoi cu degetul mare a mâini drepte să apăsați butonul de blocare a întrerupătorului (fig. A, 1). Cel puțin cu două degete (arătător şi mijlociu) a mâini drepte apăsați întrerupătorul (fig. A, 2). Unealta porneşte.

9. Utilizarea aparatului

⚠ ATENȚIE **Înainte de a porni ferăstrăul este necesar efectuarea unor operațiuni suplimentare aşa ca verificarea funcționării frânei de siguranță şi frânei de inerție precum şi ungerea lanțului. Este interzis utilizarea uneltei defecte.**

Verificarea funcționării frânei de securitate

După pornirea ferăstrăului răsuciți mâna stângă pe mânerul din față (fig. A, 5) astfel încât, cu dosul mâini sau cu încheitura să împingeți maneta frânei (fig. A, 6) către partea din față . Motorul ferăstrăului trebuie să pornească imediat iar lanțul să se oprească.

Verificarea funcționării frânei de inerție

Eliberați întrerupătorul ferăstrăului (fig. A, 2) şi verificați dacă lanțul se opreşte şi nu se mai roteşte. Dacă după eliberarea butonului vedeți o clară deplasare de inerție a lanțului nu puteți să lucrați cu ferăstrăul.

Verificarea ungerii lanțului

Ținând ferăstrăul cu ghidajul înclinat spre jos sub un unghi de 45° asupra suprafeței netedă şi de culoare deschisă (de ex. scândure) lăsați unealta să lucreze circa o minută. Dacă pe suprafață se iveşte o linie de ulei aruncat de lanț la capătul ghidajului, înseamnă că ungerea lanțului este corectă.
Dacă constatați că ungerea nu este corectă nu puteți să lucrați cu unealta.Trebuie să verificați dacă orificiu de ulei a ghidajului (fig. C, 1) nu este astupat. Verificați ghidajul (canelura de ghidare a lanțului) dacă nu este murdar. Dacă această operațiune nu aduce efectul aşteptat unealta trebuie trimisă spre reparare.

Munca cu ferăstrăul cu lanț

⚠ ATENȚIE **Când lucrați cu ferăstrăul trebuie să respectați toate regulamentele de securitate şi instrucțiunile descrise în condițiile de securitate.**

Este interzis tăierea lemnului aşezat direct pe pământ, beton sau pe alt substrat. Contactul lanțului cu pământul sau cu alt substrat poate să fie nu numai periculos dar de asemenea scurtează viața lanțului şi ghidajului.

Tăierea copacului – pregătire

Tăierea nu poate fi efectuată într-un mod care ar produce pericol pentru persoane, bunuri precum şi linii energetice sau de telecomunicație etc. Persoanele din împrejurimea operatorului trebuie să se afle la o distanță de cel puțin 2,5 înălțimi (lungimi) de copacul tăiat. Dacă copacul tăiat intră în contact cu linia energetică sau de telecomunicație etc., trebuie imediat anunțat operatorul rețelei.
Dacă copacul tăiat se află pe un teren înclinat operatorul ferăstrăului trebuie să se afle pe partea de sus a dealului pentru că copacul tăiat riscă de a se răsturna/aluneca spre partea de jos a dealului.
Înainte de a începe tăierea copacului trebuie să luați în considerare direcția de doborâre a copacului fig. E, 1). Trebuie să luați în considerare înclinarea naturală a copacului, zona cu ramuri mai grele şi a crengilor, direcția vântului etc.
Înainte de a începe operația de tăiere trebuie să planificați căile de retragere şi să le curățați din obstacole (fig. E, 2). Căile corecte de retragere trebuie să fie îndepărtate de direcția de doborâre sub un unghi de circa 135°. Evitați zonele de pericol. (fig. E, 3).
Îndepărtați murdăria, pietrele, scoarța, cuiele, sârma, capsele etc. din copacul tăiat. Curățați din subarburi zona din împrejurime a copacului.

Tăierea copacului – tăietura de crestare

Prima tăiere, deci tăietura de crestare (fig. F, 2) se va efectua în partea în care trebuie să cade copacul (fig. F. 1 şi fig. E.1) în triunchi la o adâncime de 1/3 din diametrul triunchiului, perpendicular cu direcția de căderе. Pentru a minimaliza riscul de blocare a ferăstrăului în copac la început faceți o tăietură în partea de jos iar apoi în partea de sus la un unchi de 45°. Îndepărtați partea „pana” tăiată.

Tăierea copacului – tăietura de doborâre

A doua tăiere, deci tăietura de doborâre (fig. F, 3) trebuie efectuată din partea opusă direcției de căderе a copacului. Trebuie să păstrați o distanță de cel puțin de 50 mm deasupra bazei „penei” tăiate, încercând să tăiați orizontal. Lăsați, o secțiune netăiată (rys. F, 4) de lățime de circa 50 mm. Această secțiune netăiată de lemn este o secțiune care permite de a orienta căderea în direcția potrivită prevenind răsucirea copacului la doborâre şi căderea în alt loc decât prevăzut.
În cazul în care există riscul că copacul începe să se doboară în altă direcție decât ceea prevăzută, loveşte şi blochează ferăstrăul în tăietura de dobărâre trebuie imediat să opriți efectuarea tăieturii de doborâre, să folosiți pene (de lemn, plastic sau aluminiu) pentru a lărgi tăietura de doborâre şi să doborâți copacul în direcția prevăzută.
Dacă tăietura de doborâre se va apropea de subarbori, copacul se va înclină şi se va doborî. Atunci trebuie să îndepărtați ferăstrăul din tăietura de doborâre, să opriți motorul, să depuneți deoparte ferăstrăul şi să vă îndepărtați prin calea de retragere. Trebuie să fiți atent la ramurile de sus şi la crengile care pot să cade. Aveți grijă unde călcați.

Ciuntire

Ciuntirea este îndepărtarea ramurilor din copacul tăiat culcat pe pământ. Când ciuntiți trebuie să lăsați ramurile mai groase din partea inferioară ca să asigurați în acest mod sprijinul copacului de pământ. Ciuntirea trebuie să începeți de la baza copacului tăiat. Ciuntiți ramurile fiecare separat. Ramurile mici îndepărtați cu o tăietură. Ramurile tensionate ciuntați din partea tensionărilor de întindere pentru a evita blocarea ferăstrăului. Trebuie să fiți atent când tăiați ramurile tensionate deoarece pot sări într-o direcție neprevizibilă şi să lovească operatorul provocând vătămări.

Secționarea copacului

Secționarea este operația de tăierea în lungime a bucăților din copacul care a fost mai devreme tăiat şi ciuntit, în scopul obținerii produsului solicitat. La operația de secționare, operatorul trebuie să stea cu piciorele bine aşezate pe sol, ferm iar greutatea sa trebuie să fie distribuită în mod egal pe ambele picioare, transferând greutatea uneltei pe partea bușteanului tăiat. Atunci când este posibil bușteanul în locul de secționare ar trebui să fie ridicat şi spijinit de ramuri mai groase, suporturi, căpri de sprijin sau de denivelări naturale de teren.
Dacă triuchiul este spijinit în locul de secționare se va face o tăietură de secționare în partea de sus evitând adâncirea ghidajului şi lanțului în pământ. În această situație tăiere finală va efectua personelul calificat.
Dacă triunchiul este sprijinit dintr-o parte (fig. G, 3), iar partea secționată atârne liber, atunci începeți secționarea din partea inferioră până la 1/3 din diametrul trunchiului (fig. G, 1) din partea tensionărilor de compresiune, iar tăierea finală efectuați din partea de sus (rys. G, 2) din partea tensionărilor de întindere.
Dacă triunchiul este sprijinit din ambele părți a tăieturi de secționare (fig. H, 3), trebuie să începeți secționarea din partea sus până la 1/3 din diametrul triunchiului (fig. H, 1) din partea tensionărilor de compresiune iar apoi tăietura finală să efectuați din partea de jos (fig. H, 2) din partea tensionărilor de întindere.
Dacă trunchiul secționat se află pe un teren înclinat, operatorul trebuie să stea pe partea de sus a terenului ca să evite vătămări, deoarece bușteni tăiați se vor răsturna spre partea de jos a terenului.
La ultima etapă de secționare „sfârşit” pentru a menține controlul complet asupra ferăstrăului, operatorul trebuie sa limiteze apăsarea până la zero aşa ca unealta să acționeze asupra trunchiului secționat numai cu greutatea sa. Este interzis să țineți mai uşor mânerul ferăstrăului deoarece puteți să pierdeți controlul asupra uneltei.
După terminarea secționării eliberați întrerupătorul ferăstrăului (fig. A. 2) şi pentru a începe alte mişcări cu unealta aşteptați până când lanțul se opreşte,. Când treceți de la un copac la altul ferăstrăul trebuie să fie oprit.

10. Curente operaţiuni de întreţinere

⚠ ATENȚIE **Scoateți ştecherul din priză înainte de a efectua operațiunile de întreținere. În timpul operațiunilor de întreținere a ferăstrăului cu lanț purtați întotdeauna mănuşi de protecție ca să evitați răniri.**

Verificarea stării tensionării lanțului

Trebuie să țineți minte că lanțul ferăstrăului în timpul muncii se încălzeşte şi se întinde. În timpul pauzelor la muncă verificați tensionarea lanțului, corijând corespunzător, aşa cum s-a descris la capitolul „Pregătire pentru funcționare”După ce se termină munca trebuie să micşorați tensionarea lanțului pentru a nu se bloca în ghidaj atunci când se răceşte şi se scurtează.

Verificarea şi completarea uleiului

Verficați regular nivelul uleiului de ungere al lanțului, nu permiteți funcționarea ferăstrăului fără lubrifiant. La fiecare completare a uleiului verificați tensionarea lanțului.

Verificarea stării ghidajului şi lanțului

Periodic (cel puțin o dată la 5 ore de funcționare) trebuie să verificați starea lanțului şi ghidajului. Demontarea se face în ordinea inversă de ceea descrisă pentru montare în capitolul „Pregătire pentru funcționare ”. Curățați canelurile de ghidaj şi orificiul pentru ulei din ghidaj (fig. C, 1). Pentu a evita uzarea prea mare a ghidajului, trebuie să o rotiți regular (în cazul exploatării intensive a ferăstrăului în fiecare zi, în alte cazuri la fiecare ascuțire sau înlocuire a lanțului), răsucind dispozitivul de tensionare (fig. B, 17) pe partea a doua a sa, iar ghidajul răsucind din sus spre jos.
Verificați starea canelurilor ghidajului: aplicați rigla de margine pe latură dacă vedeți fisură pricinuită de bordurarea muchiei canelurilor ghidajului spre exterior trebuie să schimbați ghidajul cu una nouă sau să trimiteți la service în scopul regenerării.
Verificați starea roții dințate la capătul ghidajului, dacă este necesat ungeți cu vaselină tehnică, aplicând-o în orificiu de ungere a capătului ghidajului (fig. A, 18).
Verificați lanțul, dacă verigile nu sunt crăpate, niturile nu sunt slăbite. Nu folosiți lanțul care are verige crăpate, niturile slăbite sau căror legături sunt rigide.

Ascuțirea lanțului

ATENȚIE **Lanțul se consideră uzat dacă dinții de tăiere au o lungime de 4 mm. Este interzis utilizarea lanțului uzat, trebuie înlocuit cu unul nou.**

Lanțului, piesei de lucru a ferăstrăului trebuie să acordați o atenție deosebită. Calitatea şi viteza de tăiere depinde de cât de ascuțit este lanțul. Lanțul tocit îngreunează munca uneltei şi cauzează uzarea mai rapidă a ghidajului şi ferăstrăului.
Ascuțirea lanțului este un proces complicat, se recomandă trimiterea lanțului pentru ascuțire la un service. În caz contrar poate să ducă la nepăstrarea unghiurilor corespunzătoare şi distanțelor dinților de tăiere față de limitatorul adâncimi ce măreşte riscului de apariție a fenomenulu de recul, şi prin urmare a unui accident la muncă, vătămări grele şi moartea operatorului.

Alte operațiuni de întreținere

Periodic verificați starea roatei dințată care acționează lanțul (fig. B, 16), Dacă constatați deteriorării trimiteți unealta la service în scopul înlocuirii.
Păstrați unealta curată, nu depozitați unealta murdară. Nu curățați cu detergenți pe bază de apă, nu folosiți pentru curățare soluții agresive. Aşchile eliminați cu aer comprimat, îndepărtând apărătoarea roți dințată (fig. A, 13) precum şi ghidajul şi lanțul. Înainte de a depozita unealta micşorați tensionarea lanțului iar pe ghidaj montați apărătoarea.
Nu depozitați la îndemâna copiilor, nu expuneți la intemperii (ploaie, zăpadă, raze UV).
Nu depozitați ferăstrăul cu bio-ulei de ungere din care se precipită răşini deoarece poate să ducă la deteriorarea pompei de ulei. Nu depozitați ferăstrăul fără a curăți lanțul şi ghidajul atunci când au fost unse cu ulei vegetal pentru ungerea lanțurilor. Uleiul rămas pe lanț şi ghidaj poate cauza oxidarea, rigiditatea şi deteriorarea acestora.

11. Piese de schimb şi accesorii

La comanda pieselor de schimb şi accesoriilor Vă rugăm să Vă contactați cu service-ul Dedra-Exim. Datele de contact sunt pe pagina 1 al manualului.
La comanda pieselor de schimb Vă rugăm să indicați numărul de LOT de pe plăcuța cu date tehnice precum şi numărul componentei de pe schemă.
În perioada de garanție reparațiile sunt efectuate în condițiile descrise în Certificatul de Garanție. Vă rugăm să aduceți produsul reclamat la locul de achiziționare (vânzătorul este obligat să primească produsul reclamat), sau să-l trimiteți la Service-ul Central DEDRA-EXIM. Vă rugăm să ataşați Certificatul completat de Garanție emis de importer. Fără acest document repararea va fi considerată ca după garanție. După perioada de garanție repararea efectuază service-ul central. Aparatul deteriorat se va trimite la service (costurile de trimitere acoperă utilizatorul).

12. Rezolvarea problemelor.

ATENȚIE **Înainte de a îndepărta singur deteriorările trebuie să deconectați unealta de la rețeaua de alimentare.**

Problemă	Cauza	Rezolvare
Unealta nu funcționează	Cablu de alimentare rău conectat sau deteriorat	Apăsați mai adânc ştecherul în priză, verificați cablul de alimentare. Dacă constatați deteriorarea cablului de alimentare trimiteți unealta la service
	Nu este tensiune în priză	Verificați tensiunea în priză. Verificați dacă nu a acționat siguranța
	Întrerupătorul deteriorat	Înlocuiți siguranța cu una nouă
	Motorul nu are putere, porneşte cu greutate	Periile uzate înlocuiți cu noi – trimiteți unealta la service
	Se simnte mirosul izolației arse	Motorul trebuie reparat – trimiteți unealta la servie
	Frâna de securitate este blocată	Deblocarea manetei frânei (vezi: capitolul „Pregătire pentru funcționare”)
Motorul se încălzeşte	Astupate orificiile de ventilație	Suflați cu aer comprimat
Unealta porneşte greu, iar după un moment se opreşte	Prea tare tensionare a lanțului	Verificați tensionarea lanțului (vezi: capitolul „Pregătire pentru funcționare”)
Eficacitatea muncii foarte mică	Lanțul uzat	Trimiteți lanțul pentru ascuțire sau înlocuiți cu unul nou
	Lipseşte ulei în rezervor	Verificați tensiunea lanțului (vezi: capitolul „Pregătire pentru funcționare”)
Ungerea incorectă	Prea slabă tensionare a lanțului	Verificați starea uleiului în rezervor, completați
	Astupat orificiul de ulei şi canelurile ghidajului	Curățați orificiu de ulei şi canelurile ghidajului
	Pompa de ulei deteriorată	Trimiteți unealta la service

13. Dotarea completă a aparatului

Completarea: ferăstrău 1 buc., ghidaj – 1 buc., lanț - 1 buc., apărătoarea ghidajului – 1 buc

14. Informația pentru utilizatori privind eliminarea utilajelor uzate (se referă la gospodării de casă)



Simbolul afişat pe produse sau pe documentația care le însoțește indică faptul că echipamentele electrice sau electronice defecte nu trebuie eliminate împreună cu deşeurile menajere. În cazul în care trebuie să eliminați, să reutilizați sau să recuperați componente, trebuie să le duceți la un punct de colectare specializat, unde vor fi acceptate gratuit. Autoritățile locale furnizează informații privind locația punctelor de colectare a echipamentelor uzate, de exemplu pe site-urile lor web.
Eliminarea corespunzătoare a dispozitivului permite conservarea resurselor valoroase și evitarea impactului negativ asupra sănătății și mediului, care rezultă din posibilitatea prezenței substanțelor, amestecurilor și componentelor periculoase în echipament.
Eliminarea incorectă a deşeurilor riscă sancțiuni în conformitate cu reglementările locale relevante.
Utilizatorii din țările UE: Dacă trebuie să vă debarasați de echipamente electrice sau electronice, vă rugăm să contactați cel mai apropiat punct de vânzare sau furnizorul dumneavoastră, care vă va putea oferi informații suplimentare.
Eliminarea în țări din afara Uniunii Europene: Acest simbol se aplică numai în țările din Uniunea Europeană. În cazul în care doriți să aruncați acest produs, vă rugăm să contactați autoritățile locale sau dealerul pentru a afla metoda corectă de eliminare.

RO Certificat de garanţie

Pentru

Nr. de katalog:
Număr de lot:.....
(denumit în continuare Produs)

Data de cumpărare a produsului: …….

Ştampila vânzătorului: ……..

Data şi semnătura vânzătorului: .....

Declaraţia Utilizatorului:

Confirm, că am fost informat în ceea ce priveşte condiţiile de garanţie şi efectele nerespectării orientărilor cuprinse în manualul de utilizare şi în Certificatul de garanţie. Condiţiile prezentei garanţiei îmi sunt cunoscute ce afirm cu semnătura mea de mână:

....
Data şi locul semnătura Utilizatorului

Garanția este acordată în conformitate cu prevederile OG 21/1992 și OG 140/2021, cu modificările ulterioare, pe baza cardului de garanție și a dovezii originale de cumpărare. Perioada de reparație nu poate depăși 15 zile calendaristice de la data la care consumatorul a predat reclamația vânzătorului.

I.Responsabilitatea pentru produs:

1. **Garant** - DEDRA EXIM sp. z o.o. cu sediul în Pruszkowie, adresa: ul. 3 Maja 8, 05-800 Pruszków, KRS 0000062517, Sąd Rejonowy dla m.st. Warszawy w Warszawie, XIV Wydział Gospodarczy Krajowego Rejestru Sądowego,*[Judecătoria Raională pentru o.c. Varşovia în Varşovia, Departamentul al XIV–a Economic al Registrului Naţional Juridic]* NIP *[CIF]* 527-020-49-33, Kapitał zakładowy *[capital social]*: 100 980.00 zł.
2. în condițiile menționate în prezentul Certificat de garanție Garantul acordă garanție la produsul derivat din distribuția Garantului.
3. Responsabilitatea cu titlu de garanție cuprinde numai defectele care sau ivit din cauze datorate Produsului în momentul livrării acestuia Utilizatorului.
4. Cu titlu de garanție, Utilizatorul, obține dreptul la repararea gratis a Produsului, dacă defecțiunea s-a ivit în perioada de garanție. Modul de reparare a Produsului (metoda de executare a reparării) depinde de decizia Garantului. Dacă Garantul constată că Produsul nu poate fi reparat, Garantul îşi rezervă dreptul de a schimba piesa defectă sau total Produsul cu altul fără defecte sau de a micşora prețul Produsului ori de a se retrage de la Contract.
5. Față de Utilizatorul, care conform cu legea din data de 23 aprilie 1964 din Codul Civil, nu este un consumator, răspunderea Garantului pentru dauna rezultate din prezenta garanție şi/ sau în legătură cu încheierea şi executarea acesteia, indiferent de dreptul legal, este limitată maxim până la valoarea Produsului defect.

II.Perioada de garanţie:

Componentele Produsului acoperite de garanţie	**Durata de protecţie a garanţiei**

Ferăstrău	24 luni, de la data cumpărării Produsului, înscrisă în prezentul Certificat de garanţie
Lanţ, ghidaj, apărătoarea ghidajului	Componente neacoperite de garanţie

III. Condiţiile de utilizare a garanţiei:

1. Prezentarea de către Utilizator a Certificatul completat de garanţie a Produsului şi dovedirea împrejurărilor de cumpărare a Produsului de ex. prin prezentarea chitanţei, facturei, etc. Pentru a efectua în mod eficient reclamaţia, se recomandă că Utilizatorul să trimite împreună cu Produsul reclamat, toate componetele menţionate la "Completarea" Produsului în manualul de utilizare.
2. Respectarea de către Utilizator a recomandările din Manualul de utilizare şi din Certficatul de garanţie.
3. Garanţia acoperă numai teritoriul Republicii Polonă şi UE.

IV. Garanţia nu acoperă defecţiunile Produsului apărute în special din cauza:

1. Nerespectării de către Utilizator a condiţiilor indicate în Manualul de utilizare, în special în domeniul de utilizare, întreţinere şi curăţare corectă.
2. Utilizarea de către Utilizator a unor produse de curăţare sau substanţe de conservare care sunt neadecvate cu Manualul de utilizare;
3. Depozitare necorespunzătoare şi transportul necorespunzător al Produsului de către Utilizator;
4. Modificări şi/sau reconstrucţii arbitrare a Produsului de către Utilizator;;
5. Utilizarea în Produs de către Utilizator a unor materiale consumabile neconforme cu manualul de utilizare.

Utilizatorul care conform nu legea din data de 23 aprilie 1964 din Codul Civil nu este un consumator, pierde garanţia pentru Produsul, în care:

1. numerele de serie, marcarea datelor şi plăcuţele cu datele technice au fost îndepărtate de către Utilizator.
2. sigiliile existente au fost deteriorate de Utilizator sau au urme rămase din manipularea de către utilizator la acestea.

Atenţie! Operaţiile legate cu utilizarea de fiecare zii, descrise în manualul de utilizare, Utilizatorul execută singur pe costul său.

V. Procedura de reclamaţie:

1. Dacă se constată că Produsul nu funcţionează corect, Înainte de a depune reclamaţia trebuie să Vă asiguraţi dacă toate operaţiunile descrise în manualul de utilizare au fost executate corect.
2. Sesizaţi imediat reclamaţia, cel mai bine în termen de 7 zile de la data la care aţi observant defectul produsului. Utilizatorul care conform cu legea din data de 23 aprilie 1964 din Codul Civil nu este un consumator, pierde garanţia pentru Produs dacă reclamaţia nu depune în termen de până de 7 zile.
3. Sesizarea reclamaţiei se face de ex. la. la punctul de cumpărare a Produsului, la service-ul de garanţie sau se poate trimite în scris pe adresa: DEDRA EXIM sp. z o.o., ul. 3 Maja 8, 05-800 Pruszków.
4. Utilizatorul poate să depună reclamaţia prin formularul accesibil pe pagina de internet www.dedra.pl. ("Formular pentru sesizarea reclamaţiei cu titlu de garanţie").
5. Adresele service-urilor de garanţie din fiecare stat sunt accesibile pe pagina www.dedra.pl. Dacă service-ul lipseşte în statul adecvat, trimiteţi sesizările de reclamaţie cu titlu de garanţie pe adresa: DEDRA EXIM sp. z o.o. ul. 3 Maja 8, 05-800 Pruszków (Polonia).
6. Luând în considerare siguranţa Utilizatorului se interzice utilizarea Produsului defect.
7. Atenţie!!! Utilizarea Produsului defect este periculos pentru sănătatea şi viaţa Utilizatorului.
8. Executarea obligaţiilor rezultate din garanţie va avea loc în termen de 14 zile lucrătoare, calculate de la data furnizării de către Utilizator a Produsului reclamat.
9. Înainte de furnizare a Produsului reclamat se recomandă curăţirea acestuia. Se recomandă de a se asigura bine Produsul împotriva distrugerii în timpul transportului (se recomandă să trimiteţi produsul reclamat în ambalajul original).Perioada de garanţie va fi prelungită cu durata în care, din cauza defectului Produsului acoperit de garanţie Utilizatorul nu l-a putut să-l utilizeze,
10. Garanţia nu opreşte, nu limitează nu suspendează drepturile Utilizatorului rezultate din dispoziţiile privind garanţia pentru vicile produsului vândut.

În conformitate cu articolul 13 alineatele (1) și (2) din Regulamentul (UE) 2016/679 al Parlamentului European și al Consiliului din 27 aprilie 2016 privind protecția persoanelor fizice în ceea ce privește prelucrarea datelor cu caracter personal și privind libera circulație a acestor date și de abrogare a Directivei 95/46/CE, vă informăm.

1. Administratorul datelor Dumneavoastră cu caracter personal furnizate în formular este DEDRA-EXIM sp. z o. o. cu sediul social în Pruszków, ul. 3 Maja 8, 05-800 Pruszków (în continuare: „Administrator").
2. Datele dumneavoastră vor fi prelucrate numai în scopul derulării procedurii de garanție a dispozitivului în conformitate cu art. 6 alin.1 lit. b din regulamentul general privind protecția datelor (în continuare: „GDPR"). Furnizarea datelor este voluntară, dar necesară pentru derularea procedurii de garanție.
3. Datele dumneavoastră vor fi prelucrate pe perioada de luare în considerare a procedurii de garanție și în scopuri de arhivare în cazul în care este nevoie de apărare împotriva oricăror pretenții împotriva Administratorului, nu mai mult decât până la expirarea acestora.
4. Datele dumneavoastră pot fi dezvăluite numai entităților care prelucrează date pentru administrator pe baza unui contract scris de încredințare a prelucrării datelor cu caracter personal care oferă, printre altele, service tehnic, hosting sau intreținere site, service IT, firmă de curierat. Furnizorii Administratorului sunt obligați să asigure securitatea datelor și să îndeplinească cerințele legii aplicabile referitoare la protecția datelor cu caracter personal și nu pot folosi datele cu caracter personal încredințate în alte scopuri decât cele specificate în contractul cu Administratorul.
5. Datele dumneavoastră nu vor fi prelucrate în mod automatizat, inclusiv sub formă de profilare, și nu vor fi transferate către o țară terță/organizație internațională.
6. Aveți dreptul de a accesa datele dumneavoastră și dreptul de a rectifica, șterge, limita prelucrarea, dreptul de a transfera date, dreptul de a vă opune în orice moment.
7. În toate aspectele legate de prelucrarea datelor dumneavoastră cu caracter personal de către Administrator, ne puteți contacta la următoarea adresă de e-mail: daneosobowe@dedra.pl.;
8. Aveți dreptul de a depune o plângere la autoritatea competentă pentru protecția datelor cu caracter personal;

SI Vsebina

1. Fotografije in risbe
2. Opis naprave
3. Namen naprave
4. Omejitev uporabe
5. Tehnični podatki
6. Priprava na delo
7. Povezava z omrežjem
8. Vklop naprave
9. Uporaba naprave
10. Tekoče vzdrževanje
11. Rezervni deli in dodatki
12. Pomanjkljivosti, odpravljene samostojno
13. Dokončanje opreme
14. Informacije za uporabnike o odstranjevanju električne in elektronske opreme
15. Garancijska kartica

Prevod originalnega priročnika

Izjava o skladnosti je priložena priročniku kot ločen dokument. Če izjave o skladnosti ni, se obrnite na družbo Dedra Exim Sp. z o.o.
Splošni varnostni pogoji so priročniku priloženi kot posebna knjižica.

OPOZORILO. Preberite vsa opozorila, označena s simbolom, in vsa navodila.

Neupoštevanje naslednjih opozoril in varnostnih navodil lahko povzroči električni udar, požar ali hude telesne poškodbe.

Vsa opozorila in navodila shranite za nadaljnjo uporabo.

2. Opis naprave

Sliki A in B: 1 - gumb za zaklep vklopa/izklopa, 2 - stikalo za vklop/izklop, 3 - zadnji ročaj, 4 - pokrov rezervoarja za olje, 5 - sprednji ročaj, 6 - zavorna ročica/prednja zaščita za roke, 7 - odbojnik za omejevanje zobnikov, 8 - vodilo, 9 - veriga, 10 - električni kabel, 11 - podaljšek, 12 - indikator nivoja olja, 13 - varovalo verižnika, 14 - ključavnica napenjalnika verige, 15 - gumb napenjalnika verige, 16 - zobnik (verižnik), 17 - napenjalnik verige, 18 - odprtina za mazanje konice palice.

3. Namen naprave

Žaga je namenjena izključno za žaganje lesa in lesenih predmetov. Žaga je še posebej primerna za žaganje drv ali za domače rezanje lesa. Postopek je podrobno opisan v nadaljevanju tega priročnika.
Napravo je dovoljeno uporabljati pri obnovitvenih in gradbenih delih, v delavnicah za popravila, pri ljubiteljskih delih, pri čemer je treba upoštevati pogoje uporabe in dovoljene delovne pogoje iz navodil za uporabo.

4. Omejitve uporabe

Napravo lahko uporabljate le v skladu s spodnjimi "Dovoljenimi pogoji delovanja".
Ni dovoljeno rezati drugih materialov, razen tistih, ki so navedeni v poglavju Namenska uporaba stroja.
Nedovoljene spremembe mehanske in električne konstrukcije, kakršne koli spremembe, vzdrževalna dela, ki niso opisana v navodilih za uporabo, bodo obravnavani kot nezakoniti in bodo imeli za posledico takojšnjo izgubo garancijskih pravic. Vsaka uporaba, ki ni predvidena ali ni v skladu z navodili za uporabo, bo imela za posledico takojšnjo izgubo garancijskih pravic, izjava o skladnosti pa bo postala neveljavna.

Dovoljeni delovni pogoji Način delovanja S1 - neprekinjeno delovanje

5. Tehnični podatki

Model opreme	DED8701	DED8702
Napajalna napetost in tip	230 V, 50 Hz	
Nazivna moč	2,4 kW	
Vodnik	Dedra DED87012	Oregon Double Guard 91
Največja dolžina palice	16" (400 mm)	
Vrsta verige	DED87011	Oregon
Razmik verige	3/8" (19 mm)	3/8" (19 mm)
Število zob	57	57
Vrsta zoba	Polno dletje	Polno dletje
Debelina verige	1,3 mm	1,3 mm
Linearna hitrost verige (brez obremenitve)	13 m/s	
Kapaciteta rezervoarja za olje za verigo	200 ml	
Zaščitni razred	II	
Stopnja zaščite pred neposrednim dostopom	IPX0	
Raven vibracij, izmerjena na ročaju	6,982 m/s^2	6,982 m/s^2
Merilna negotovost K_D	1,5 m/s^2	1,5 m/s^2
Emisije hrupa:		

Raven zvočnega tlaka L_{PA}	97,2 dB(A)	97,2 dB(A)
Raven zvočne moči L_{WA}	110,2 dB(A)	110,2 dB(A)
Merilna negotovost K_{LPA} , K_{LWA}	3 dB(A)	3 dB(A)
Zagotovljena raven L_{wa}	114 dB(A)	114 dB(A)
Teža naprave	4,3 kg	

Informacije o vibracijah in hrupu

Skupna vrednost vibracij a_h in merilna negotovost sta bili določeni v skladu s standardom EN 60745-1 in sta navedeni v preglednici.
Emisije hrupa so bile določene v skladu z EN 60745-2-1/EN 60745-2-2, vrednosti so navedene zgoraj v tabeli.

⚠ POZOR **Hrup lahko povzroči poškodbe sluha, zato pri delu vedno uporabljajte zaščito sluha!**

Navedena vrednost vibracij je bila izmerjena v skladu s standardno preskusno metodo in se lahko uporablja za primerjavo enega kosa opreme z drugim. Zgoraj navedena raven vibracij se lahko uporablja tudi za predhodno oceno izpostavljenosti vibracijam.
Raven vibracij med dejansko uporabo električnega orodja se lahko razlikuje od deklariranih vrednosti, odvisno od uporabe delovnega orodja, zlasti vrste obdelovanca, in potrebe po določitvi ukrepov za zaščito upravljavca. Za natančno oceno izpostavljenosti v dejanskih pogojih uporabe je treba upoštevati vse dele delovnega cikla, vključno z obdobji, ko je stroj izklopljen ali ko je vklopljen, vendar se ne uporablja za delo.

6. Priprava na delo

⚠ POZOR **Vse postopke, opisane v tem poglavju, je treba opraviti, ko je vtič izključen iz električnega omrežja. Verižno žago priključite na električno omrežje šele, ko je žaga popolnoma sestavljena, ko je nastavljena napetost verige in ko je v rezervoarju olje za mazanje verige.**

⚠ POZOR **Pri sestavljanju, nastavljanju in preverjanju verižne žage vedno nosite zaščitne rokavice, da se izognete urezninam.**

Sestava palice in verige

Odstranite zaščito verižnika (slika A, 13) tako, da odvijete blokado napenjalca verige (slika A, 14) v levo. Privijte napenjalec verige (slika B, 17) in vodilo (slika A, 8) skupaj, kot je prikazano na sliki C. Prepričajte se, da odprtina za olje v vodilni palici (slika C, 1) za mazanje verige ni zamašena ali onesnažena.

⚠ POZOR **Preverite, ali je veriga poškodovana - ali niso pretrgani členi, ali niso pretrgane zakovice. Poškodovane verige ne vgrajujte v žago.**

Namestite vodilo in verigo, kot je prikazano na sliki B. Prepričajte se, da je veriga nameščena v pravi smeri - ostri robovi rezalnih zob morajo biti usmerjeni v smer vrtenja verige, kot je prikazano na sliki B. Prepričajte se, da je vodilna palica pravilno pritisnjena na telo žage in da je veriga pravilno nameščena v pogonskem zobniku (slika B, 16) in v utorih vodilne palice. Predhodno napnite verigo z obračanjem napenjalca verige (slika B, 17) v smeri urinega kazalca. Namestite zaščito verižnika (slika A, 13) tako, da zategnete zaporni gumb napenjalca (slika A, 14). Prepričajte se, da se varovalo prilega ohišju žage po vseh stičnih robovih, da nikjer ne izstopa ali se zateguje.

Napenjanje verige žage

⚠ POZOR **Ker se veriga z uporabo podaljšuje, je treba redno preverjati njeno napetost. Pri prvi uporabi nove verige ne pozabite, da potrebuje določen čas, da se vklopi, zato napenjanje preverjajte veliko pogosteje. Še posebej pomembno je, da napetost nove verige preverite vsakih približno 5 do 10 minut delovanja.**

Za napenjanje verige sprostite ključavnico napenjalnika verige (slika A, 14) tako, da jo rahlo obrnete v levo. Zavrtite gumb napenjalca verige (slika A, 15) v smeri urinega kazalca, da verigo bolj napnete, ali v nasprotni smeri urinega kazalca, da napetost zmanjšate. Nato zategnite ključavnico napenjalca verige (slika A, 14) v desno, kolikor je mogoče. Ko je veriga pravilno napeta, se ne poveša ob spodnjem robu palice in jo lahko na sredini dolžine nežno odmaknete od palice za 3-4 mm, ne da bi veriga izpadla iz utorov palice (slika D). Ko se veriga sprosti, se vrne na svoje mesto v utorih palice. Po potrebi opravite nastavitve s ponavljanjem zgornjih korakov.

Mazanje verige

⚠ POZOR **Verižno žago je prepovedano uporabljati brez olja za mazanje verige. Obstaja nevarnost pretrganja verige, kar lahko povzroči hude poškodbe ali smrt upravljavca.**

Kot mazivo za verige se smejo uporabljati samo olja, namenjena za verižne žage (npr. olje Dedra DEGL02). Prepovedano je uporabljati prežgana motorna olja ali druga maziva, ki niso namenjena temu namenu. Z izbiro ustreznega olja podaljšate življenjsko dobo verige in vodila verižne žage.
Če želite dolivati olje za mazanje verige, odvijte čep na rezervoarju za olje (slika A, 4) in nalijte olje. Med dolivanjem olja opazujte nivo olja skozi indikator nivoja olja (slika A, 12). V rezervoarju je naenkrat 200 ml olja. Če se olje razlije po ohišju žage, ga obrišite do suhega z bombažno krpo.
Pri dopolnjevanju ravni olja pazite, da v rezervoar ne pridejo nečistoče, saj lahko to povzroči nepravilno mazanje verige ali poškodbe sestavnih delov verižne žage, kot je oljna črpalka.

7. Povezava z omrežjem

Pred priključitvijo naprave na vir napajanja se prepričajte, da napajalna napetost ustreza vrednosti, navedeni na tipski ploščici.
Napajanje mora biti izvedeno v skladu z bistvenimi zahtevami za električne inštalacije in mora izpolnjevati varnostne zahteve za uporabo. Parametri za najmanjši presek napajalnega kabla in nazivno vrednost varovalke glede na moč naprave so navedeni v spodnji preglednici:

Moč naprave [W].	Najmanjši prečni prerez vodnika [mm]^2	Najmanjša varovalka tipa C [A].
1400÷2300	1,5	16

Namestitev naj opravi usposobljen električar. Pri uporabi podaljševalnih kablov poskrbite, da presek vodnika ni manjši od zahtevanega (glejte tabelo). Električni kabel namestite tako, da med delovanjem ni nevarnosti, da bi se prerezal. Ne uporabljajte poškodovanih podaljškov.
Občasno preverite stanje napajalnega kabla. Ne vleci za napajalni kabel.

8. Vklop naprave

⚠ POZOR **Pred zagonom enote je treba upoštevati korake, opisane v poglavju "Priprava na delovanje".**

Podaljševalni kabel, ki se uporablja za napajanje verižne žage, je treba na koncu zložiti v zanko, ga potisniti skozi luknjo v zadnjem ročaju in ga zatakniti za zatič (sliki A, 11). S tem preprečite, da bi napajalni kabel žage nekontrolirano zdrsnil iz vtiča podaljška. Napajalni kabel verižne žage je prepovedano nameščati na to kljuko.
Pred vklopom stroja se prepričajte, da sta obe nogi upravljavca trdno na tleh, da je desna roka na zadnjem ročaju (slika A, 3), leva roka pa na sprednjem ročaju (slika A, 5). Prepričajte se, da v bližini ni drugih ljudi ali živali, ki bi lahko prišli v nenadzorovan doseg verižne žage. Prepričajte se, da se veriga verižne žage pri zagonu ne dotika ničesar.
Če želite vklopiti stroj, premaknite zavorno ročico (slika A, 6) proti sprednjemu ročaju (slika A, 5). Nato s palcem desne roke pritisnite gumb za zaklepanje stikala (slika A, 1). Z vsaj dvema prstoma (kazalec in sredinec) desne roke pritisnite stikalo (slika A, 2). Naprava bo začela delovati.

9. Uporaba naprave

⚠ POZOR **Pred uporabo verižne žage je treba opraviti dodatna opravila, kot so preverjanje delovanja zavore v sili in vztrajnostne zavore ter mazanje verige. Uporaba okvarjenega stroja je prepovedana.**

Preverjanje delovanja zavore v sili

Po vklopu motorne žage obrnite levo roko na sprednji ročaj (slika A, 5) tako, da z zgornjim delom roke ali zapestjem potisnete zavorno ročico (slika A, 6) naprej. Motor verižne žage se mora takoj izklopiti, veriga pa se mora ustaviti.

Preverjanje delovanja vztrajnostne zavore

Spustite stikalo verižne žage (slika A, 2) in preverite, ali se veriga ustavi in preneha vrteti. Če je po sprostitvi stikala viden jasen vztrajnostni pomik verige, je delovanje žage prepovedano.

Preverjanje mazanja verige

Držite žago z vodilno palico nagnjeno navzdol pod kotom 45° nad svetlo, ravno površino (npr. desko) in pustite enoto delovati eno minuto. Če je na površini vidna jasna črta olja, ki ga izloča veriga na koncu palice, to pomeni, da je mazanje verige pravilno.
Če ugotovite nepravilno mazanje, je delovanje enote prepovedano. Preverite, ali ni zamašena luknja za olje na vodilni palici (slika C, 1). Preverite, ali je vodilna palica (utor za vodenje verige) onesnažena. Če ti ukrepi nimajo želenega učinka, je treba enoto vrniti v popravilo.

Delo z motorno žago

⚠ POZOR **Pri uporabi verižne žage je treba upoštevati vsa varnostna pravila in priporočila, opisana v varnostnih pogojih.**

Z verižno žago ne režite lesa, ki leži neposredno na tleh, betonu ali drugih podlagah. Stik verige s tlemi ali drugimi tlemi ni le nevaren, temveč tudi skrajša življenjsko dobo verige in palice.

Sekanje drevesa - priprava

Sekanje drevesa ne sme biti izvedeno tako, da bi ogrožalo ljudi, premoženje, električne ali telekomunikacijske vode itd. Osebe v bližini upravljavca morajo biti vsaj 2,5-krat višje od višine (dolžine) drevesa, ki ga je treba posekati. Če se zgodi, da se posekano drevo dotakne električnega ali telekomunikacijskega voda itd., je treba o tem takoj obvestiti upravljavca zadevnega omrežja.
Če je drevo, ki ga je treba posekati, na nagnjenem terenu, mora biti upravljavec motorne žage na zgornji strani hriba, saj se drevo, ki ga je treba posekati, običajno spusti po pobočju navzdol.
Pred posekom drevesa je treba določiti predvideno smer padca drevesa (slika E, 1). Upoštevati je treba dejavnike, kot so naravni naklon drevesa, položaj težjih vej in vejevja, smer vetra itd.
Pred sečnjo načrtujte in očistite evakuacijske poti (sliki E, 2). Pravilne evakuacijske poti se morajo od smeri sečnje odmakniti pod kotom približno 135°. Izogibajte se nevarnim območjem (slika E, 3).
S posekanega drevesa odstranite umazanijo, kamenje, odpadlo lubje, žeblje, žice, sponke itd. Delovno območje okoli drevesa očistite podrasti.

Sečnja drevesa - podrezovanje

Prvi rez, tj. rez za podrezovanje (slika F, 2), je treba izvesti na strani, obrnjeni v predvideno smer sečnje (slika F, 1 in slika E, 1), do globine 1/3 premera debla drevesa, pravokotno na smer sečnje. Da bi zmanjšali nevarnost zagozditve žage v drevesu, najprej opravite spodnji vodoravni rez in nato zgornji rez pod kotom 45°. Odstranite odrezani del drevesa iz podreza.

Sečnja dreves - posek

Drugi rez ali rez za posek (slika F, 3) je treba opraviti s strani, ki je nasprotna smeri padanja drevesa. Vzdržujte razdaljo vsaj 50 mm nad spodnjim robom podrezovalnega reza in poskušajte rezati vodoravno. Pustite približno 50 mm širok podrez (slika F, 4). Spodnji rez (ali tečaj) je pas nepokošenega lesa na drevesu, ki omogoča pravilno smer sečnje in preprečuje, da bi se drevo med sečnjo obrnilo in padlo v drugo smer, kot je bilo predvideno. Med podiranjem se podre zaradi sile teže podrtega drevesa.

Če obstaja nevarnost, da bo drevo začelo padati v smeri, ki ni predvidena, se odbije in zatakne žago v rezu, takoj ustavite rez, s klini (lesenimi, plastičnimi ali aluminijastimi) razširite rez in podrgnite drevo v želeni smeri.
Ko se rez pri sečnji približa podrezi, se drevo začne nagibati in padati. Takrat morate žago umakniti s sečnje, ugasniti motor, odložiti žago in se oddaljiti po poti za umik. Pazite na zgornje veje in veje drevesa, ki lahko padejo. Poglejte pod noge.

Delimbing

Obrezovanje je odstranjevanje vej s posekanega drevesa, ki leži na tleh. Pri obrezovanju je treba pustiti debelejše spodnje veje, ki podpirajo drevo na tleh. Z obrezovanjem začnite pri vznožju posekanega drevesa in se pomikajte proti vrhu. Veje obrezujte eno za drugo, manjše veje pa odstranite z enim rezom. Napete veje obrezujte z napete strani, da se žaga ne zatakne. Pri rezanju napete veje bodite previdni, saj lahko te odskočijo v nepričakovano smer in zadenejo upravljavca ter ga poškodujejo.

Rezanje drevesa

Z redčenjem (ali žaganjem) se predhodno posekano in obrezano drevo prečno razreže na krajše hlode, da se pridobi želeni izdelek. Med redčenjem mora upravljavec trdno stati na tleh, enakomerno porazdeliti težo telesa na obe nogi in prenesti težo stroja na hlod. Če je le mogoče, mora biti deblo na mestu redčenja dvignjeno in se opirati na debelejše veje, kozolce, opore ali naravne neravnine terena.
Če je deblo na mestu redčenja podprto, je treba redčenje opraviti od zgoraj, da se vodilo in veriga ne potopita v tla. V tem primeru mora končni rez opraviti usposobljen upravljavec verižne žage.
Če je deblo podprto na enem koncu (slika G, 3) in konec, ki ga je treba žagati, prosto visi, začnite žagati od spodaj do 1/3 premera debla (slika G, 1) s strani stiskanja in nato opravite končni rez od zgoraj (slika G, 2) s strani raztezanja.
Če je deblo podprto na obeh straneh tanjšega reza (slika H, 3), začnite tanjši rez z vrha do 1/3 premera debla (slika H, 1) s strani stiskanja in nato opravite končni rez od spodaj (slika H, 2) s strani raztezanja.
Če je žagano deblo na nagnjenem pobočju, mora upravljavec stati na višjem delu pobočja, da se izogne poškodbam, saj se žagano deblo po navadi kotali po pobočju navzdol.
V končni fazi žaganja "skozi in skozi" mora upravljavec, da bi ohranil popoln nadzor nad žago, zmanjšati pritisk na žago na nič, tako da stroj deluje na hlod le s svojo lastno težo. Vendar ne smete sprostiti prstov na ročajih žage, da bi ohranili popoln nadzor nad strojem.
Ko končate z redčenjem, sprostite stikalo verižne žage (slika A, 2) in počakajte, da se veriga ustavi, preden nadaljujete s premikanjem stroja. Med premikanjem z drevesa na drevo mora biti žaga izklopljena.

10. Tekoče vzdrževanje

⚠ POZOR **Vsa vzdrževalna dela izvajajte z odklopljenim vtičem. Pri delu z verižno žago vedno nosite zaščitne rokavice, da se izognete urezninam.**

Preverjanje napetosti verige

Upoštevajte, da se veriga motorne žage med delovanjem segreje in raztegne. Med prekinitvami delovanja preverite napetost verige in jo po potrebi popravite, kot je opisano v poglavju "Priprava na delo". Po končanem delu zmanjšajte napetost verige, da se ne zatakne v letvi, ko se ohladi in skrajša.

Preverjanje in dolivanje olja

Redno preverjajte raven olja za mazanje verige, ne dovolite, da bi verižna žaga delovala brez maziva. Napetost verige preverite ob vsakem dopolnjevanju nivoja olja.

Preverjanje stanja palice in verige

Redno (vsaj vsakih 5 delovnih ur) preverjajte stanje verige in vodila. Demontirajte v obratnem vrstnem redu, kot je opisano za montažo v poglavju "Priprava na uporabo". Očistite utore za vodilo verige in odprtino za olje v vodilu (slika C, 1). Da bi preprečili prekomerno obrabo vodilne palice, jo redno obračajte (pri intenzivni uporabi žage vsak dan, sicer pa ob vsakem ostrenju ali menjavi verige) tako, da napenjalnik verige (slika B, 17) obrnete na drugo stran, vodilno palico pa tako, da jo obrnete od zgoraj navzdol. Preverite stanje utorov vodilnega traku: ob stranico postavite robno ravnilo, če opazite vrzel, ki je nastala zaradi zavijanja robov utorov vodilnega traku navzven, vodilni trak zamenjajte z novim ali ga pošljite v servisni center na obnovo. Preverite stanje zobatega kolesa na koncu vodila, po potrebi ga namažite s tehničnim vazelinom tako, da ga podate v luknjo za mazanje na koncu vodila (slika A, 18).
Preverite, ali so veriga pretrgani členi in razrahljane zakovice. Ne uporabljajte verige s pretrganimi členi, zrahljanimi zakovicami ali s togimi spoji.

Brušenje verige

⚠ POZOR **Veriga se šteje za obrabljeno, ko so rezalni zobje dolgi 4 mm. Obrabljene verige ni dovoljeno uporabljati in jo je treba nujno zamenjati z novo.**

Verigi kot delovnemu orodju žage je treba nameniti posebno pozornost. Njena ostrina vpliva na kakovost in hitrost postopka rezanja, pri čemer tupa veriga močno otežuje uporabo stroja ter prispeva k hitrejši obrabi palice in žage.
Brušenje verige je zapleten postopek, zato naj neizkušeni uporabnik žage verigo naostri pri usposobljenem serviserju. Če tega ne storite, lahko pride do tega, da ne ohranite pravilnih kotov in razdalj rezalnih zob glede na jamski omejevalnik, kar lahko povzroči povečano nevarnost povratnega udarca, kar lahko povzroči nesrečo pri delu, hude poškodbe in smrt upravljavca.

Drugo vzdrževanje

Občasno preverite stanje zobnika, ki poganja verigo (slika B, 16); če je poškodovan, napravo predajte servisnemu centru, da jo zamenja.

Enota naj bo čista, umazane enote ne shranjujte. Ne čistite z detergenti na vodni osnovi, za čiščenje ne uporabljajte agresivnih topil. Ostružke odstranite s stisnjenim zrakom tako, da odstranite zaščito verižnika (sliki A, 13) ter vodilno palico in verigo. Pred premikom v skladišče zmanjšajte napetost na verigi, zaščitno ploščico namestite na vodilno palico.
Hranite zunaj dosega otrok, v suhem prostoru, ne izpostavljajte elementom (dež, sneg, UV-žarki).
Verižne žage ne shranjujte z mazivom z bio oljem, iz katerega se obarjajo smole, saj lahko pride do poškodb oljne črpalke. Verižne žage ne shranjujte brez čiščenja verige in letve, če je bilo uporabljeno rastlinsko mazivo za verigo, saj to lahko povzroči oksidacijo verige, otrdelost in poškodbe verige in letve.

11. Rezervni deli in dodatki

Za nakup rezervnih delov in dodatne opreme se obrnite na Dedra Exim Service. Kontaktne podatke najdete na strani 1 priročnika.
Pri naročanju rezervnih delov navedite številko serije na ploščici in številko dela iz montažne risbe.
V garancijskem obdobju se popravila izvajajo v skladu s pogoji iz garancijske kartice. Reklamiran izdelek oddajte v popravilo na mestu nakupa (prodajalec je dolžan sprejeti reklamiran izdelek) ali ga pošljite v centralno službo podjetja Dedra Exim. Priložite izpolnjen garancijski list. Po poteku garancijskega roka popravila opravi osrednja služba. Okvarjeni izdelek pošljite servisni službi (stroške pošiljanja plača uporabnik).

12. Pomanjkljivosti, odpravljene samostojno

⚠ POZOR **Pred samostojnim odpravljanjem težav odklopite enoto iz električnega napajanja.**

Problem	Vzrok	Rešitev
Naprava ne deluje	Napajalni kabel je nepravilno priključen ali poškodovan.	Vtič potisnite še bolj v vtičnico in preverite napajalni kabel. Če je napajalni kabel poškodovan, dajte napravo servisirati.
Naprava ne deluje	V vtičnici ni napetosti	Preverite napetost v vtičnici. Preverite, ali se varovalka ni izklopila.
Naprava ne deluje	Pomanjkljivo stikalo	Stikalo zamenjajte z novim - Napravo dajte na servis
Naprava ne deluje	Motor nima moči, težko se zažene	Obrabljene ščetke. Zamenjajte jih z novimi - dajte napravo servisirati
Naprava ne deluje	Vonj po zažgani izolaciji	Motor je treba popraviti - enoto oddajte na servis
Naprava ne deluje	Zasilna zavora je blokirana.	Odklenite zavorno ročico (glejte poglavje "Priprava na uporabo").
Motor se pregreva	Zamašeni zračniki	izpihajte s stisnjenim zrakom
Naprava se težko zažene, po določenem času preneha delovati	Prenizka napetost verige	Preverite napetost verige (glejte poglavje "Priprava na delovanje").
Delovna učinkovitost zelo nizka	Obrabljena veriga	Pošljite verigo v brušenje ali jo zamenjajte z novo.
Delovna učinkovitost zelo nizka	Prešibka napetost verige	Preverite napetost verige (glejte poglavje "Priprava na delovanje").
Nepravilno mazanje	V rezervoarju ni olja	Preverite nivo olja v rezervoarju in ga dolijte.
Nepravilno mazanje	Zamašena luknja za olje in vodilni utori	Očistite odprtino za olje in vodilne utore
Nepravilno mazanje	Okvarjena oljna črpalka	Napravo dajte na servis.

13. Dokončanje opreme

Sestava: žaga - 1 enota, palica - 1 enota, veriga - 1 enota, pokrov palice - 1 enota.

14. Informacije za uporabnike o odstranjevanju električne in elektronske opreme (velja za gospodinjstva)



Simbol, ki je prikazan na izdelkih ali spremljajoči dokumentaciji, označuje, da se okvarjene električne ali elektronske opreme ne sme odlagati med gospodinjske odpadke. Če želite sestavne dele zavreči, ponovno uporabiti ali predelati, jih je treba odpeljati na specializirano zbirno mesto, kjer jih bodo sprejeli brezplačno. Informacije o lokacijah zbirnih mest za rabljeno opremo zagotavljajo lokalni organi, npr. na svojih spletnih straneh.
S pravilnim odstranjevanjem naprave lahko ohranimo dragocene vire ter se izognemo negativnim vplivom na zdravje in okolje zaradi morebitne prisotnosti nevarnih: snovi, zmesi in sestavnih delov v opremi.
Zaradi nepravilnega odlaganja odpadkov vam grozijo kazni v skladu z ustreznimi lokalnimi predpisi.
Uporabniki v državah EU: Če želite odstraniti električno ali elektronsko opremo, se obrnite na najbližje prodajno mesto ali na dobavitelja, ki vam bo zagotovil dodatne informacije.

Odstranjevanje v državah zunaj Evropske unije: Ta simbol velja samo za države Evropske unije. Če želite ta izdelek zavreči, se obrnite na lokalne organe ali prodajalca, da vam pojasnijo pravilen način odstranjevanja.

Garancijski list

na spletni strani .

Električna verižna žaga

Številka naročila: DED8701/DED8702 Številka serije: .....

(v nadaljnjem besedilu: izdelek)

Datum nakupa izdelka: .....

Žig prodajalca

Datum in podpis prodajalca: .....

Izjava uporabnika:

Potrjujem, da sem bil seznanjen z garancijskimi pogoji in posledicami neupoštevanja navodil iz navodil za uporabo in garancijskega lista. Seznanjen sem s pogoji te garancije, kar potrjujem z lastnoročnim podpisom:

....

Datum in kraj Podpis uporabnika

I. Odgovornost za izdelek

1.Garant - Dedra Exim Sp. z o.o. s sedežem v Pruszkowu, naslov: 3 Maja 8, 05-800 Pruszków, KRS 0000062517, Okrožno sodišče za mesto Varšava v Varšavi, XIV gospodarski oddelek Državnega sodnega registra, NIP 527-020-49-33, osnovni kapital: PLN 100.980,00.
2. Garant pod pogoji, določenimi v tem garancijskem listu, jamči za izdelek, ki izvira iz Garantove distribucije.
3. Odgovornost v okviru garancije zajema le napake, ki izhajajo iz vzrokov, ki so lastni izdelku ob dobavi uporabniku.
4. Uporabnik je na podlagi garancije upravičen do brezplačnega popravila izdelka, če se je napaka pokazala v garancijskem roku. Način popravila Izdelka (način popravila) je v pristojnosti Garanta. Če garant ugotovi, da popravilo ni mogoče, si pridržuje pravico do zamenjave okvarjenega elementa ali celotnega izdelka z brezhibnim, znižanja cene izdelka ali odstopa od pogodbe.
V zvezi z uporabnikom, ki ni potrošnik v smislu zakona z dne 23. aprila 1964. Civilnega zakonika, je odgovornost Garanta za škodo, ki izhaja iz te garancije in/ali v zvezi z njeno sklenitvijo in izvajanjem, ne glede na pravni naslov, omejena na največ vrednost izdelka z napako.

II. Jamstveno obdobje

Sestavni deli izdelka	Trajanje garancijske zaščite
Žaganje	24 mesecev od datuma nakupa izdelka, kot je navedeno na tej garancijski kartici.
Veriga, vodilna palica, pokrov palice	Elementi, ki jih jamstvo ne krije

III. Pogoji za koriščenje zavarovanja

Uporabnik mora predložiti izpolnjen garancijski list za izdelek in dokazati okoliščine nakupa izdelka, npr. s predložitvijo računa, računa itd. Zaradi učinkovite obravnave reklamacij je priporočljivo, da uporabnik skupaj z izdelkom predloži vse sestavne dele, navedene v poglavju "Kompletiranje naprave" v uporabniškem priročniku.
2. da uporabnik upošteva navodila v priročniku za uporabo in garancijski kartici.
3.Jamstvo velja samo za ozemlje Republike Poljske in EU.
4.Garancija ne krije napak na izdelku, ki nastanejo zlasti zaradi:
a. Če uporabnik ne upošteva pogojev iz navodil za uporabo, zlasti glede pravilnega delovanja, vzdrževanja in čiščenja;
b. Uporabnik uporablja sredstva za čiščenje ali vzdrževanje, ki niso v skladu z navodili za uporabo;
c. neustrezno skladiščenje in prevoz izdelka s strani uporabnika;
d. Uporabnikove nepooblaščene spremembe in/ali predelave izdelka, ki niso bile dogovorjene s garantom;
e. če uporabnik v izdelku uporablja potrošni material, ki ni v skladu z navodili za uporabo.
5. Uporabnik, ki ni potrošnik v smislu zakona z dne 23. aprila 1964. civilnega zakonika, izgubi garancijo za izdelek, v katerem:
- je uporabnik odstranil, spremenil ali poškodoval serijske številke, oznake datuma in merilne tablice;
- če je uporabnik poškodoval plombe ali če so na njih vidni znaki nedovoljenega poseganja.
Opozorilo: Uporabnik mora dejavnosti, povezane z vsakodnevnim delovanjem izdelka, ki med drugim izhajajo iz navodil za uporabo, izvajati sam in na lastne stroške.

IV. Pritožbeni postopek

1. Če se ugotovi, da izdelek deluje nepravilno, se morate pred vložitvijo zahtevka prepričati, da so bili pravilno izvedeni vsi ukrepi, navedeni zlasti v navodilih za uporabo.
2. Priporočljivo je, da pritožbo vložite takoj, po možnosti v 7 dneh po tem, ko opazite napako na izdelku. Uporabnik, ki ni potrošnik v smislu zakona z dne 23. aprila 1964. Civilnega zakonika, izgubi pravice, ki izhajajo iz te garancije, če reklamacije ne vloži v 7 dneh.
3. Reklamacija se lahko med drugim sporoči na mestu nakupa izdelka, pri garancijskem servisu ali pisno na naslov: Dedra Exim Sp. z o.o., ul. 3 Maja 8, 05-800 Pruszków.
4. Uporabnik lahko vloži pritožbo prek obrazca, ki je na voljo na spletni strani www.dedra.pl. ("Obrazec za reklamacijo zaradi garancije").
5. Naslovi garancijskega servisa za posamezne države so na voljo na spletni strani www.dedra.pl. Če za posamezno državo ni garancijskega servisa, je priporočljivo, da garancijske zahtevke naslovite na: 3 Maja 8, 05-800 Pruszków (Poljska).
6. Zaradi varnosti uporabnika je uporaba izdelka z napako prepovedana.
7. Opozorilo: Uporaba okvarjenega izdelka je nevarna za zdravje in življenje uporabnika.
8. Obveznosti iz garancije bodo izpolnjene v 14 delovnih dneh, šteto od datuma, ko uporabnik dostavi reklamirani izdelek.
9. Pred oddajo izdelka z napako v reklamacijo ga je priporočljivo očistiti. 10. Priporočljivo je, da se izdelek za reklamacijo skrbno zaščiti pred poškodbami med prevozom (priporočljivo je, da se izdelek za reklamacijo dostavi v originalni embalaži).
10. Garancijski rok se podaljša za čas, ko uporabnik zaradi napake ni mogel uporabljati izdelka, za katerega velja garancija.
Jamstvo ne izključuje, omejuje ali ukinja pravic uporabnika v skladu z zakonskimi predpisi o jamstvu za napake na prodanem blagu.

V skladu s členom 13(1) in (2) Uredbe (EU) 2016/679 Evropskega parlamenta in Sveta z dne 27. aprila 2016 o varstvu posameznikov pri obdelavi osebnih podatkov in o prostem pretoku takih podatkov ter o razveljavitvi Direktive 95/46/ES (v nadaljnjem besedilu: RODO) vas obveščamo

1. Skrbnik vaših osebnih podatkov, podanih v obrazcu, je DEDRA-EXIM sp z o.o. s sedežem v Pruškovu [Pruszków], ul. 3 Maja 8, 05-800 Pruszków, Poljska (v nadaljevanju: "Skrbnik").
2. Vaši podatki bodo obdelovani le za namene izvedbe garancijskega postopka zanapravo v skladu s črko b prvega odst. 6. člena Splošne uredbe o varstvu podatkov EU (v nadaljevanju: »SUVP«). Dajanje podatkov je prostovoljno, a nujno potrebno za izvedbo garancijskega postopka.
3. Vaše podatke bomo obdelovali skozi čas potekanja garancijskega postopka in za namene arhiviranja za primer morebitne potrebe obrambe pred zahtevki do Skrbnika, vendar najdlje do izteka roka njihovega zastaranja.
4. Vaše podatke se sme razkriti samo subjektom, ki obdelujejo podatke za Skrbnika na podlagi pisne pogodbe o zaupanju osebnih podatkov v obdelavo in sicer, med drugim, subjektom, ki izvajajo storitve tehničnega servisa, storitve gostovanja ter vzdrževanja spletnega mesta, IT storitve, izvajalcem kurirskih storitev ipd.. Skrbnikovi dobavitelji so dolžni zagotavljati varnost podatkov ter izpolnjevati zahteve obvezujočih predpisov prava v zvezi z varstvom osebnih podatkov ter ne smejo uporabljati zaupanih jim osebnih podatkov za namene, ki niso določeni v pogodbi s Skrbnikom.
5. Vaši podatki ne bodo obdelovani na avtomatiziran način, v tem na način profiliranja, in ne bodo posredovani v tretjo državo/mednarodni organizaciji.
6. Imate v vsakem trenutku pravico dostopa do svojih podatkov ter pravico do popravka, izbrisa, omejitve obdelave le-teh, pravico do prenosa podatkov na drug subjekt, pravico do ugovora zoper njihovo obdelavo.
7. V vseh zadevah v zvezi z obdelavo vaših osebnih podatkov s strani Skrbnika nas lahko kontaktirate s sporočilom na ta e-poštni naslov: daneosobowe@dedra.pl ;
8. Imate pravico vložiti pritožbo pri organu, ki je v dani državi pristojen za varstvo osebnih podatkov;

BG Съдържание

1. Снимки и чертежи
2. Описание на устройството
3. Предназначение на устройството
4. Ограничение на използването
5. Технически данни
6. Подготовка за работа
7. Връзка с мрежата
8. Включване на устройството
9. Използване на устройството
10. Текуща поддръжка
11. Резервни части и принадлежности
12. Дефекти, отстранени самостоятелно
13. Завършване на оборудването
14. Информация за потребителите относно изхвърлянето на електрическо и електронно оборудване
15. Гаранционна карта

Превод на оригиналното ръководство

Декларацията за съответствие е приложена към ръководството като отделен документ. При липса на декларация за съответствие, моля, свържете се с Dedra Exim Sp. z o.o.
Общите условия за безопасност са приложени към ръководството като отделна книжка.

⚠ ПРЕДУПРЕЖДЕНИЕ. Прочетете всички предупреждения, обозначени със символа, и всички инструкции. ⚠

Неспазването на следните предупреждения и инструкции за безопасност може да доведе до токов удар, пожар или сериозно нараняване.

Запазете всички предупреждения и инструкции за бъдеща употреба.

2. Описание на устройството

Фигури А и Б: 1 - бутон за заключване на превключвателя, 2 - превключвател за включване/изключване, 3 - задна ръкохватка, 4 - капачка на резервоара за масло, 5 - предна ръкохватка, 6 - спирачен лост/преден предпазител за ръце, 7 - буфер за спиране на зъбното колело, 8 - направляваща шина, 9 - верига, 10 - захранващ кабел, 11 - удължителна скоба, 12 - индикатор за нивото на маслото, 13 - предпазител на веригата, 14 - блокировка на обтегача на веригата, 15 - копче на обтегача на веригата, 16 - зъбно колело (верижно колело), 17 - обтегач на веригата, 18 - отвор за смазване на върха на шината.

3. Предназначение на устройството

Трионът е предназначен изключително за рязане на дърво и предмети от дърво. Трионът е особено подходящ за рязане на дърва за огрев или за домашно рязане на дърво. Процедурата е описана подробно по-нататък в това ръководство.
Допустимо е устройството да се използва при ремонтни и строителни дейности, ремонтни работилници, любителска работа, като се спазват условията за използване и допустимите условия на работа, съдържащи се в инструкциите за експлоатация.

4. Ограничения на използването

Уредът може да се използва само в съответствие с "Разрешените условия на работа" по-долу.
Не е разрешено да се режат материали, различни от изброените в раздел Предназначение на машината.
Неразрешените промени в механичната и електрическата конструкция, всякакви модификации, операции по поддръжката, които не са описани в инструкциите за експлоатация, ще се считат за незаконни и ще доведат до незабавна загуба на гаранционни права. Всяка употреба, която не е предвидена или не съответства на инструкциите за експлоатация, води до незабавна загуба на гаранционни права и декларацията за съответствие става невалидна.

Допустими условия на труд
Работен режим S1 - непрекъсната работа

5. Технически данни

Модел на оборудването	DED8701	DED8702
Захранващо напрежение и тип	230V, 50 Hz	
Номинална мощност	2,4 kW	
Ръководство	Dedra DED87012	Орегон Двойна охрана 91
Максимална дължина на шината	16" (400 мм)	
Тип верига	DED87011	Орегон
Стъпка на веригата	3/8" (19 мм)	3/8" (19 мм)
Брой на зъбите	57	57
Вид на зъба	Пълно длето	Пълно длето
Дебелина на веригата	1,3 мм	1,3 мм
Линейна скорост на веригата (без натоварване)	13 m/s	
Капацитет на резервоара за масло за веригата	200 мл	
Клас на защита	II	
Степен на защита срещу директен достъп	IPX0	
Ниво на вибрации, измерено при дръжката	6,982 m/s^2	6,982 m/s^2
Несигурност на измерването K_D	1,5 m/s^2	1,5 m/s^2
Емисии на шум:		
Ниво на звуково налягане L_{PA}	97,2 dB(A)	97,2 dB(A)
Ниво на звукова мощност L_{WA}	110,2 dB(A)	110,2 dB(A)
Неопределеност на измерването K_{LPA} , K_{LWA}	3 dB(A)	3 dB(A)
Гарантираното ниво на L_{wa}	114 dB(A)	114 dB(A)
Тегло на уреда	4,3 кг	

Информация за вибрациите и шума

Комбинираната стойност на вибрациите a_h и неопределеността на измерването са определени в съответствие с EN 60745-1 и са дадени в таблицата.
Емисиите на шум са определени в съответствие с EN 60745-2-1/EN 60745-2-2, като стойностите са дадени по-горе в таблицата.

ВНИМАНИЕ **Шумът може да причини увреждане на слуха, винаги носете защита на слуха, когато работите!**

Декларираната стойност на вибрациите е измерена в съответствие със стандартен метод за изпитване и може да се използва за сравняване на едно оборудване с друго. Посоченото по-горе ниво на вибрациите може да се използва и за предварителна оценка на експозицията на вибрации.
Нивото на вибрациите по време на действителната употреба на електроинструмента може да се различава от обявените стойности в зависимост от употребата на работните инструменти, по-специално от вида на обработвания детайл, и от необходимостта да се определят мерки за защита на оператора. За да се направи точна оценка на експозицията при действителните условия на използване, трябва да се вземат предвид всички части на работния цикъл, включително периодите, когато машината е изключена или когато е включена, но не се използва за работа.

6. Подготовка за работа

ВНИМАНИЕ **Всички операции, описани в този раздел, трябва да се извършват при изключен щепсел. Свързвайте верижния трион към електрическата мрежа само когато трионът е напълно сглобен, напрежението на веригата е настроено и маслото за смазване на веригата е в резервоара.**

ВНИМАНИЕ **Винаги носете защитни ръкавици, когато сглобявате, регулирате и проверявате верижния трион, за да избегнете поръзвания.**

Монтаж на шина и верига

Отстранете предпазителя на верижното колело (фиг. А, 13), като отвиете блокировката на обтегача на веригата (фиг. А, 14) наляво. Завинтете обтегача на веригата (фиг. В, 17) и водещата шина (фиг. А, 8) заедно, както е показано на фиг. Уверете се, че отворът за масло във водещата шина (фиг. В, 1) за смазване на веригата не е запушен или замърсен.

ВНИМАНИЕ **Проверете веригата за повреди - дали не са скъсани връзките, дали не са счупени нитовете. Не монтирайте повредена верига в триона.**

Монтирайте направляващата шина и веригата, както е показано на фигура Б. Уверете се, че веригата е монтирана в правилната посока - острите ръбове на режещите зъби трябва да сочат в посоката на въртене на веригата, както е показано на фигура Б. Уверете се, че шината е правилно притисната към корпуса на триона и че веригата е правилно поставена в задвижващото зъбно колело (фигура В, 16) и в жлебовете на шината. Предварително обтегнете веригата, като завъртите обтегача на веригата (фиг. Б, 17) по посока на часовниковата стрелка. Монтирайте предпазителя на веригата (фиг. А, 13), като затегнете фиксиращото копче на обтегача (фиг. А, 14). Уверете се, че предпазителят прилепва към корпуса на триона по всички контактни ръбове, не стърчи и не се стяга никъде.

Опъване на веригата на триона

ВНИМАНИЕ **Тъй като веригата се удължава с употребата, нейното напрежение трябва да се проверява редовно. Когато използвате нова верига за първи път, имайте предвид, че тя се нуждае от известно време, за да се задвижи, така че проверявайте напрежението много по-често. Особено важно е да проверявате обтягането на нова верига на всеки около 5-10 минути работа.**

За да опънете веригата, разхлабете ключалката на обтегача на веригата (фиг. А, 14), като я завъртите леко наляво. Завъртете копчето на обтегача на веригата (фиг. А, 15) по посока на часовниковата стрелка, за да обтегнете веригата повече, или обратно на часовниковата стрелка, за да намалите обтягането. След това затегнете ключалката на обтегача на веригата (фиг. А, 14) надясно докрай. Когато е правилно обтегната, веригата не провисва по долния ръб на шината и може леко да се издърпа от шината в средата на дължината си с 3-4 мм, без веригата да изпадне от жлебовете на шината (фиг. D). Когато се освободи, веригата се връща на мястото си в жлебовете на шината. Ако е необходимо, направете корекции, като повторите горните стъпки.

Смазване на веригата

ВНИМАНИЕ **Забранено е да се работи с верижния трион без масло за смазване на веригата. Съществува риск от скъсване на веригата, което може да допринесе за сериозно нараняване или смърт на оператора.**

Като смазочни материали за вериги трябва да се използват само масла, предназначени за верижни триони (напр. масло Dedra DEGL02). Забранено е да се използват изгорели моторни масла или други смазочни материали, които не са предназначени за тази цел. Изборът на правилното масло удължава живота на веригата и водещата шина на верижния трион.
За да долеете маслото за смазване на веригата, отвийте капачката на резервоара за масло (фиг. А, 4) и налейте маслото. Докато доливате маслото, наблюдавайте нивото на маслото чрез индикатора за нивото на маслото (фиг. А, 12). Резервоарът побира 200 ml масло наведнъж. Ако маслото се разлее по корпуса на триона, избършете го с памучна кърпа.
Когато допълвате нивото на маслото, внимавайте в резервоара да не попаднат замърсявания, тъй като това може да доведе до неправилно смазване на веригата или до повреда на компонентите на верижния трион, например на маслената помпа.

7. Връзка с мрежата

Преди да свържете уреда към източник на захранване, се уверете, че захранващото напрежение отговаря на стойността, посочена на табелката с номиналните стойности.
Захранващата инсталация трябва да бъде направена в съответствие със съществените изисквания за електрически инсталации и да отговаря на изискванията за безопасност при употреба. Параметрите за минималното сечение на захранващия кабел и номиналната стойност на предпазителя в зависимост от мощността на уреда са дадени в таблицата по-долу:

Мощност на устройството [W].	Минимално напречно сечение на проводника [mm]^2	Минимален предпазител тип C [A].
1400÷2300	1,5	16

Монтажът трябва да се извърши от квалифициран електротехник. Когато използвате удължителни кабели, уверете се, че сечението на проводниците не е по-малко от необходимото (вж. таблицата). Разположете електрическия

кабел така, че да няма опасност от прерязване по време на работа. Не използвайте повредени удължителни кабели.
Периодично проверявайте състоянието на захранващия кабел. Не дърпайте захранващия кабел.

8. Включване на устройството

ВНИМАНИЕ **Преди да стартирате устройството, е необходимо да следвате стъпките, описани в раздела "Подготовка за работа".**

Удължителният кабел, използван за захранване на верижния трион, трябва да се сгъне в края си на примка, да се промуши през отвора в задната дръжка и да се закачи на теглича (фиг. A, 11). Това ще предотврати неконтролируемото изплъзване на захранващия кабел на триона от щепсела на удължителя. Забранено е поставянето на захранващия кабел на верижния трион върху тази закачалка.
Преди да включите машината, уверете се, че двата крака на оператора са здраво стъпили на земята, дясната ръка е върху задната дръжка (фиг. A, 3), а лявата - върху предната дръжка (фиг. A, 5). Уверете се, че наблизо няма други хора или животни, които биха могли да попаднат в неконтролируем обсег на верижния трион. Уверете се, че веригата на верижния трион не докосва нищо при стартиране.
За да включите машината, преместете спирачния лост (фиг. A, 6) към предната ръкохватка (фиг. A, 5). След това натиснете бутона за заключване на превключвателя (Фиг. A, 1) с палеца на дясната си ръка. С поне два пръста (показалец и среден пръст) на дясната ръка натиснете превключвателя (фиг. A, 2). Уредът ще започне да работи.

9. Използване на устройството

ВНИМАНИЕ **Преди да започнете работа с верижния трион, е необходимо да извършите допълнителни операции, като например проверка на функционирането на аварийната спирачка и инерционната спирачка и смазване на веригата. Забранено е използването на повредена машина.**

Проверка на функционирането на аварийната спирачка

След като включите верижния трион, завъртете лявата си ръка върху предната ръкохватка (фиг. A, 5), така че да натиснете спирачния лост (фиг. A, 6) напред с горната част на ръката или китката си. Двигателят на верижния трион трябва незабавно да се изключи и веригата да спре.

Проверка на функцията на инерционната спирачка

Отпуснете превключвателя на верижния трион (фигура A, 2) и проверете дали веригата спира и спира да се върти. Ако при отпускане на превключвателя се вижда ясно инерционно подаване на веригата, работата на триона е забранена.

Проверка на смазването на веригата

Държейки триона с направляващата шина, наклонена надолу под ъгъл 45° над светла, равна повърхност (например дъска), оставете уреда да работи в продължение на една минута. Ако на повърхността се вижда ясна линия от масло, изхвърлено от веригата в края на шината, това показва, че смазването на веригата е правилно.
Ако се установи неправилно смазване, експлоатацията на уреда е забранена. Проверете дали отворът за масло на направляващата шина (фиг. B, 1) не е запушен. Проверете шината (направляващия жлеб на веригата) за замърсяване. Ако тези мерки не дадат желания ефект, агрегатът трябва да се върне за ремонт.

Работа с верижен трион

ВНИМАНИЕ **При работа с верижния трион е необходимо да се спазват всички правила за безопасност и препоръки, описани в условията за безопасност.**

Не режете с моторен трион дървесина, която лежи директно върху земята, бетона или друга основа. Контактът между веригата и земята или друга основа може да бъде не само опасен, но и да съкрати живота на веригата и шината.

Отсичане на дърво - подготовка

Отсичането на дървета не трябва да се извършва по начин, който да застрашава хора, имущество, електропроводи, далекопроводи и др. Лицата, намиращи се в близост до оператора, трябва да са на разстояние, най-малко 2,5 пъти по-голямо от височината (дължината) на дървото, което ще бъде отсечено. Ако се случи така, че отрязаното дърво влезе в контакт с електрическа или телекомуникационна линия и т.н., операторът на съответната мрежа трябва да бъде уведомен незабавно.
Ако дървото, което трябва да се отсече, е на наклонен терен, операторът на верижния трион трябва да е от горната страна на хълма, тъй като дървото, което трябва да се отсече, има склонност да пада/да се плъзга надолу по склона.
Преди отсичането на дървото трябва да се определи очакваната посока на падане на дървото (фиг. Д, 1). Трябва да се вземат под внимание фактори като естествения наклон на дървото, положението на по-тежките клони и клони, посоката на вятъра и др.
Планирайте и разчистете пътищата за евакуация (фиг. Д, 2) преди началото на сечта. Правилните пътища за евакуация трябва да се отклоняват от посоката на сечта под ъгъл от приблизително 135°. Избягвайте опасните зони (фиг. Д, 3).
Отстранете отломките, камъните, разхлабената кора, пироните, жиците, скобите и др. от отсеченото дърво. Почистете работната зона около дървото от подраста.

Отсичане на дърво - подрязване

Първият разрез, т.е. подрязването (фиг. Е, 2), трябва да се направи от страната, обърната към предвидената посока на сечта (фиг. Е, 1 и фиг. Д, 1), на дълбочина 1/3 от диаметъра на ствола на дървото, перпендикулярно на посоката на сечта. За да се сведе до минимум рискът от заклещване на триона в дървото, първо направете долния хоризонтален разрез и след това направете горния разрез под ъгъл 45°. Отстранете отсечената част от дървото от долната част.

Отсичане на дървета - рязане на дървета

Вторият разрез или разрезът за отсичане (фиг. Е, 3) трябва да се направи от страната, противоположна на посоката на падане на дървото. Поддържайте разстояние от поне 50 mm над долния ръб на подрязващия срез, като се опитвате да режете хоризонтално. Оставете подсечка (фиг. Е, 4) с ширина около 50 mm. Подрезът (или шарнирът) е ивица от неотсечена дървесина в дървото, която позволява да се даде правилната посока на отсичане, като не позволява на дървото да се завърти по време на отсичането и да падне в посока, различна от предвидената. Тя се разкъсва по време на повалянето от силата на тежестта на поваленото дърво.
Ако съществува риск дървото да започне да пада в посока, различна от предвидената, да отскочи и да заклещи триона в отрезния канал, незабавно спрете отрязването, използвайте клинове (дървени, пластмасови или алуминиеви), за да разширите отрезния канал и да повалите дървото в желаната посока.
Когато отрязаната част на дървото се приближи до подсечката, дървото ще започне да се накланя и да пада. Тогава трябва да извадите триона от отрязаното дърво, да изключите двигателя, да сложите триона и да се отдалечите по пътя за евакуация. Следете за горните клони и клоните на дървото, които могат да паднат. Гледайте под краката си.

Delimbing

Отсичането на клони от отсечено дърво, което лежи на земята. При окастрянето по-дебелите долни клони трябва да се оставят на място, за да поддържат дървото на земята. Започнете да подрязвате от основата на отсеченото дърво, като се придвижвате към върха. Отрязвайте клоните един по един, като премахвате малките клони с един разрез. Отрязвайте опънатите клони от страната на опъването, за да избегнете заклещване на триона. Внимавайте при рязане на опънати клони, тъй като те могат да се отдръпнат в неочаквана посока и да ударят оператора, причинявайки му нараняване.

Прерязване на дърво

Прореждането (или рязането) се състои в напречно нарязване на предварително отсеченото и окастрено дърво на по-къси трупи, за да се получи желаният продукт. По време на прореждането операторът трябва да стои здраво на земята, като разпределя равномерно тежестта на тялото върху двата крака и прехвърля тежестта на машината върху трупата. Когато е възможно, стволът в точката на прореждане трябва да бъде повдигнат, като се подпира на по-дебели клони, естакади, подпори или естествени неравности на терена.
Ако стволът е подпрян в точката на прореждане, прореждането трябва да се извърши отгоре, за да се избегне потъването на направляващата шина и веригата в земята. В този случай окончателният разрез трябва да се извърши от квалифициран оператор на верижен трион.
Ако стволът е подпрян в единия си край (фиг. Ж, 3) и отрязаният край виси свободно, започнете рязането отдолу до 1/3 от диаметъра на ствола (фиг. Ж, 1) от страната на натиск, а след това направете последния разрез отгоре (фиг. Ж, 2) от страната на опън.
Ако стволът е подпрян от двете страни на разреза за прореждане (фиг. З, 3), започнете разреза отгоре до 1/3 от диаметъра на ствола (фиг. З, 1) от страната на натиск, а след това направете окончателния разрез отдолу (фиг. З, 2) от страната на опън.
Ако рязаният дървен материал се намира на наклонен склон, операторът трябва да застане на по-висока част от склона, за да избегне наранявания, тъй като рязаните трупи са склонни да се търкалят надолу по склона.
По време на заключителната фаза на рязане "през и през", за да запази пълен контрол върху триона, операторът трябва да намали натиска върху триона до нула, така че машината да действа върху трупата само със собственото си тегло. Въпреки това не отпускайте пръстите си върху дръжките на триона, за да поддържате пълен контрол върху машината.
Когато приключите с реденето, освободете превключвателя на верижния трион (фиг. A, 2) и оставете веригата да спре, преди да продължите да движите машината. Когато се придвижвате от дърво на дърво, трионът трябва да бъде изключен.

10. Текуща поддръжка

ВНИМАНИЕ **Извършвайте всички дейности по поддръжката при изключен щепсел. Винаги носете защитни ръкавици, когато работите с верижния трион, за да избегнете порязвания.**

Проверка на напрежението на веригата

Имайте предвид, че веригата на верижния трион се нагрява и разтяга по време на работа. По време на почивките в работата проверявайте обтягането на веригата, като го коригирате, ако е необходимо, както е описано в раздела "Подготовка за работа". Когато приключите работа, намалете напрежението на веригата, за да не се заклещи в шината, тъй като се охлажда и скъсява.

Проверка и доливане на масло

Редовно проверявайте нивото на маслото за смазване на веригата, не позволявайте на триона да работи без смазка. Проверявайте напрежението на веригата при всяко допълване на нивото на маслото.

Проверка на състоянието на шината и веригата

Проверявайте състоянието на веригата и направляващата шина периодично (поне на всеки 5 работни часа). Демонтирайте в обратен ред на този, описан за сглобяване в раздела "Подготовка за употреба". Почистете жлебовете на направляващата верига и отвора за масло в шината (фигура С, 1). За да избегнете прекомерното износване на водещата шина, завъртайте я редовно (при интензивно използване на триона ежедневно, в противен случай при всяко заточване или смяна на веригата), като завъртите обтегача на веригата (фиг. В, 17) на другата му страна и завъртите водещата шина отгоре надолу. Проверете състоянието на жлебовете на шината: задръжте ръба на линийката отстрани, ако се вижда пролука, причинена от завъртане на ръбовете на жлебовете на шината навън, заменете шината с нова или я занесете в сервизен център за възстановяване. Проверете състоянието на зъбното колело в края на водача, ако е необходимо, смажете го с технически вазелин, като го прекарате в отвора за смазване на края на водача (фиг. А, 18).
Проверете веригата за скъсани звена, разхлабени нитове. Не използвайте верига, която има счупени звена, разхлабени нитове или чиито съединения са сковани.

Заточване на веригата

ВНИМАНИЕ **Веригата се счита за износена, когато дължината на режещите зъби е 4 mm. Не е допустимо да се използва износена верига и е необходимо да се замени с нова.**

На веригата трябва да се обърне специално внимание като на работен инструмент на триона. Нейната острота оказва влияние върху качеството и скоростта на процеса на рязане, а тъпата верига затруднява значително работата с машината и допринася за по-бързото износване на шината и триона.
Заточването на веригата е сложен процес, затова неопитният потребител на трион трябва да я заточи в квалифициран сервиз. Неизпълнението на това задължение може да доведе до невъзможност за поддържане на правилните ъгли и разстояния на режещите зъби спрямо ограничителя на кухината, което може да доведе до повишен риск от откат, водещ до трудова злополука, сериозно нараняване и смърт на оператора.

Друга поддръжка

Периодично проверявайте състоянието на зъбното колело, което задвижва веригата (фиг. Б, 16); ако е повредено, предайте уреда в сервизен център за подмяна.
Поддържайте устройството чисто, не съхранявайте замърсено устройство. Не почиствайте с почистващи препарати на водна основа, не използвайте агресивни разтворители за почистване. Отстранявайте стружките със сгъстен въздух, като сваляте предпазителя на зъбното колело (фиг. А, 13) и направляващата шина и веригата. Намалете напрежението на веригата, преди да я преместите в зоната за съхранение, поставете предпазителя върху шината.
Съхранявайте на място, недостъпно за деца, на сухо място, не излагайте на атмосферни влияния (дъжд, сняг, ултравиолетови лъчи).
Не съхранявайте верижния трион със смазочен материал с биомасло, от което се утаяват смоли, тъй като това може да доведе до повреда на маслената помпа. Не съхранявайте верижния трион, без да сте почистили веригата и шината, ако е използвана растителна смазка, тъй като това ще доведе до окисляване на веригата, втвърдяване и повреда на веригата и шината.

11. Резервни части и принадлежности

За закупуване на резервни части и аксесоари се свържете с Dedra Exim Service. Данните за контакт можете да намерите на страница 1 от ръководството.
Когато поръчвате резервни части, посочете номера на партидата върху табелката с имената и номера на частта от монтажния чертеж.
По време на гаранционния период ремонтите се извършват в съответствие с условията на гаранционната карта. Моля, предайте рекламирания продукт за ремонт на мястото на покупката (продавачът е длъжен да приеме рекламирания продукт) или го изпратете в централния сервиз на Dedra Exim. Моля, приложете попълнената гаранционна карта. След изтичане на гаранционния срок ремонтите се извършват от централния сервиз. Изпратете дефектния продукт до сервиза (транспортните разходи се заплащат от потребителя).

12. Дефекти, отстранени самостоятелно

ВНИМАНИЕ **Изключете устройството от електрическото захранване, преди да отстранявате сами неизправностите.**

Проблем	Причина	Решение
Устройството не работи	Захранващият кабел е неправилно свързан или повреден	Вкарайте щепсела по-навътре в контакта, проверете захранващия кабел. Ако захранващият кабел е повреден, дайте устройството на сервиз
Устройството не работи	В контакта няма напрежение	Проверете напрежението в гнездото. Проверете дали предпазителят не се е задействал.
Устройството не работи	Дефектен превключвател	Заменете превключвателя с нов - Извършете сервизно обслужване на устройството
Устройството не работи	Двигателят няма мощност, стартира трудно	Износени четки. Заменете ги с нови - предайте устройството за сервизно обслужване
Устройството не работи	Миризма на изгоряла изолация	Двигателят трябва да се ремонтира - изпратете устройството за сервиз
Устройството не работи	Аварийната спирачка е блокирана	Отключете спирачния лост (вж. глава "Подготовка за работа")
Двигателят прегрява	Запушени въздушни отвори	Издухайте със сгъстен въздух
Устройството се стартира трудно, след известно време спира да работи	Напрежението на веригата е твърде силно	Проверете натягането на веригата (вижте глава "Подготовка за работа").
Работна ефективност много ниска	Износена верига	Изпратете веригата за заточване или я заменете с нова
Работна ефективност много ниска	Напрежението на веригата е твърде слабо	Проверете натягането на веригата (вижте глава "Подготовка за работа").
Неправилно смазване	Няма масло в резервоара	Проверете нивото на маслото в резервоара, допълнете го
Неправилно смазване	Запушени отвори за масло и направляващи канали	Почистете отвора за масло и направляващите жлебове
Неправилно смазване	Дефектна маслена помпа	Поръчайте сервизно обслужване на устройството

13. Завършване на оборудването

Комплектоване: трион - 1 брой, шина - 1 брой, верига - 1 брой, капак на шината - 1 брой.

14. Информация за потребителите относно изхвърлянето на електрическо и електронно оборудване (важи за домакинствата)



Символът, изобразен върху продуктите или придружаващата ги документация, указва, че дефектното електрическо или електронно оборудване не трябва да се изхвърля заедно с битовите отпадъци. Ако трябва да изхвърлите, да използвате повторно или да възстановите компоненти, е правилно да ги занесете в специализиран пункт за събиране, където ще бъдат приети безплатно. Информация за местоположението на пунктовете за събиране на употребявано оборудване се предоставя от местните власти, например на техните уебсайтове.
Правилното рециклиране на устройствата ви позволи да спестите ценни ресурси и да избегнете отрицателни въздействия върху здравето и околната среда в резултат на възможното наличие на: опасни вещества, смеси и компоненти в оборудването.
Неправилното изхвърляне на отпадъци е свързано с риск от санкции съгласно съответните местни разпоредби.
Потребители в страни от ЕС: Ако трябва да изхвърлите електрическо или електронно оборудване, моля, свържете се с най-близкия пункт за продажба или с вашия доставчик, който ще ви предостави допълнителна информация.
Изхвърляне в страни извън Европейския съюз: Този символ се отнася само за страните от Европейския съюз. Ако желаете да изхвърлите този продукт, моля, свържете се с местните власти или с търговеца за правилния начин на изхвърляне.

Гаранционна карта

на

Електрически верижен трион

Номер на поръчката: DED8701/DED8702 Номер на партидата:

.....

(наричан по-долу "Продуктът")

Дата на закупуване на продукта: .....

Печат на дилъра

Дата и подпис на продавача: .....

Изявление на потребителя:

Потвърждавам, че съм информиран за условията на гаранцията и последствията от неспазването на указанията в инструкцията за експлоатация и гаранционната карта. Запознат съм с условията на тази гаранция, което потвърждавам със саморъчния си подпис:

....

Дата и място Подпис на потребителя

I. Отговорност за продукта

1. Гарант - Dedra Exim Sp. z o.o. със седалище в Прушков, адрес: гр: 3 Maja 8, 05-800 Pruszków, KRS 0000062517, Окръжен съд на град Варшава във Варшава, XIV икономическо отделение на Националния съдебен регистър, NIP 527-020-49-33, акционерен капитал: 100 980,00 PLN.
2. Съгласно условията, посочени в тази гаранционна карта, Гарантът гарантира Продукта, произхождащ от дистрибуцията на Гаранта.
3. Отговорността по гаранцията покрива само дефекти, възникнали по причини, присъщи на Продукта в момента на предоставянето му на Потребителя.
4. По силата на гаранцията Потребителят има право на безплатен ремонт на Продукта, при условие че дефектът се е проявил по време на гаранционния период. Методът на ремонт на Продукта (методът на ремонт) е по преценка на Гаранта. Ако Гарантът установи, че ремонтът не е възможен, той си запазва правото да замени дефектния елемент или целия Продукт с бездефектен, да намали цената на Продукта или да се откаже от договора.
По отношение на потребител, който не е потребител по смисъла на Закона от 23 април 1964 г. Граждански кодекс, отговорността на Гаранта за вреди, произтичащи от тази гаранция и/или във връзка с нейното сключване и изпълнение, независимо от правния титул, е ограничена до максималната стойност на дефектния Продукт.

II. Гаранционен период

Компоненти на продукта	Продължителност на гаранционната защита
Разпиляване	24 месеца от датата на закупуване на Продукта, както е посочено в тази гаранционна карта
Верига, направляваща шина, капак на шината	Елементи, които не се покриват от гаранцията

III. Условия за ползване на гаранцията

Потребителят трябва да представи попълнената гаранционна карта за Продукта и да докаже обстоятелствата на закупуване на Продукта, например чрез представяне на касова бележка, фактура и др. За целите на ефективното разглеждане на рекламации се препоръчва Потребителят да представи заедно с Продукта всички компоненти, посочени в "Комплектоване на устройството", съдържащо се в Ръководството за потребителя.
2. потребителят да спазва препоръките, съдържащи се в инструкциите за експлоатация и гаранционната карта.
3.Гаранцията обхваща само територията на Република Полша и ЕС.
4.Гаранцията не покрива дефекти на Продукта, произтичащи по-специално от:
a. Неспазване от страна на потребителя на условията, посочени в инструкциите за експлоатация, по-специално по отношение на правилната експлоатация, поддръжка и почистване;
b. Използване на продукти за почистване или поддръжка от страна на потребителя, които не съответстват на инструкциите за експлоатация;
c. Неподходящо съхранение и транспортиране на Продукта от страна на Потребителя;
d. Неразрешени промени и/или изменения на Продукта от страна на Потребителя, които не са били съгласувани с Гаранта;
e. Използването от страна на Потребителя в Продукта на консумативи, които не съответстват на Инструкцията за експлоатация.
5. Потребител, който не е потребител по смисъла на Закона от 23 април 1964 г. Граждански кодекс, губи гаранцията за Продукта, в който:
- серийните номера, обозначенията за дата и табелките с номинални стойности са били отстранени, променени или повредени от потребителя;
- пломбите са били повредени от потребителя или имат следи от манипулация от страна на потребителя.
Внимание: Потребителят трябва да извършва дейностите, свързани с ежедневната експлоатация на Продукта, произтичащи, наред с другото, от Инструкциите за употреба, сам и за своя сметка.

IV. Процедура за подаване на жалби

1. В случай, че се установи, че Продуктът работи неправилно, трябва да се уверите, че всички стъпки, посочени в инструкциите за експлоатация, са извършени правилно, преди да предявите рекламация.
2. Препоръчително е да подадете жалба незабавно, за предпочитане в рамките на 7 дни от забелязването на дефект в Продукта. Потребителят, който не е потребител по смисъла на Закона от 23 април 1964 г. Граждански кодекс, губи правата, произтичащи от тази гаранция, ако рекламацията не бъде направена в рамките на 7 дни.
3. Уведомяването за жалба може да се извърши, inter alia, на мястото на закупуване на Продукта, в гаранционното обслужване или писмено на адреса: Dedra Exim Sp. z o.o., ul. 3 Maja 8, 05-800 Pruszków.
4. Потребителят може да подаде жалба, като използва формуляра, достъпен на уебсайта www.dedra.pl. ("Формуляр за гаранционна рекламация").
5. Адресите на гаранционното обслужване за отделните страни са достъпни на адрес www.dedra.pl. Ако няма гаранционно обслужване за дадена страна, препоръчваме да отправяте гаранционни претенции на адрес: Dedra Exim Sp. z o.o. ul. 3 Maja 8, 05-800 Pruszków (Полша).
6. С оглед на безопасността на Потребителя е забранено използването на дефектен Продукт.
7. Внимание: Използването на дефектен Продукт е опасно за здравето и живота на Потребителя.
8. Изпълнението на задълженията по гаранцията ще се осъществи в рамките на 14 работни дни, считано от датата на доставка на заявения Продукт от Потребителя.
9. Преди да предадете дефектния Продукт за рекламация, се препоръчва да го почистите. Препоръчва се Продуктът за рекламация да бъде внимателно защитен от повреди по време на транспортиране (препоръчва се Продуктът за рекламация да се достави в оригиналната му опаковка).
10. Гаранционният срок се удължава с времето, през което Потребителят не е могъл да използва Продукта, обхванат от гаранцията, поради дефект.

Гаранцията не изключва, не ограничава и не спира правата на Потребителя по силата на гаранционните разпоредби за дефекти на продадената стока.

В съответствие с член 13, параграфи 1 и 2 от Регламент (ЕС) 2016/679 на Европейския парламент и на Съвета от 27 април 2016 г. относно защитата на физическите лица във връзка с обработването на лични данни и относно свободното движение на такива данни и за отмяна на Директива 95/46/ЕО ("ОРЗД"), с настоящото Ви информираме, че

1. Администраторът на Вашите лични данни, посочени във формуляра е DEDRA-EXIM sp. z o.o. със седалище в Прушков, на ул. 3 Maja 8, 05-800 Прушков (по-нататък: „Администратор").
2. Вашите лични данни ще се обработват изключително с цел провеждане на гаранционната процедура на устройството съгласно ст. 6 ал. 1 буква “б” от Общия регламент за защита на личните данни (по-нататък: „ОРЗД") Посочване на данните е доброволно, но е необходимо за провеждане на гаранционната процедура.
3. Вашите лични данни ще се обработват през срока на разглеждането на провеждане на гаранционната процедура и за архивни цели при необходимост от защита от евентуалните претенции към Администратора не по-дълго отколкото до датата на давността им.
4. Вашите лични данни могат да се обявяват изключително на операторите, обработващи данните в полза на Администратора въз основа на писмен договор за възлагане на обработването на личните данни, предоставящи, м.др. услуги по технически сервиз, хостинг или обслужване на уеб-сайта, по IT обслужване, на куриерска служба. Доставчиците на Администратора са задължени да осигурят защита на личните данни и да отговарят на изискванията на действащото законодателство, свързано със защита на личните данни и не могат да използват доверените им лични данни за целите, различни от определените в договор с Администратора.
5. Вашите данни няма да бъдат обработвани по автоматизиран начин, в това число във формата на профилиране, и няма да се предоставят в трета страна/международна организация.
6. Имате право на достъп до съдържанието на личните си данни и право всеки момент да ги коригирате, изтриете, ограничите обработването им, право да прехвърляте данните, право да подадете възражение.
7. По всякакви въпроси, свързани с обработването на Вашите лични данни от Администратора можете да се свържете на електронен адрес: daneosobowe@dedra.pl.;
8. Имате право да подадете жалба до органа, компетентен относно въпросите за защита на личните данни;

UA **Зміст**

1. Фотографії та малюнки
2. Опис пристрою
3. Призначення пристрою
4. Обмеження використання
5. Технічні дані
6. Підготовка до роботи
7. Підключення до мережі
8. Увімкнення пристрою
9. Використання пристрою
10. Поточне обслуговування
11. Запасні частини та аксесуари
12. Дефекти виправлені самостійно
13. Комплектація обладнання
14. Інформація для користувачів щодо утилізації електричного та електронного обладнання
15. Гарантійний талон

Переклад оригінальної інструкції

Декларація відповідності додається до інструкції окремим документом. У разі відсутності декларації відповідності, будь ласка, зверніться до компанії Dedra Exim Sp. z o.o.
Загальні правила техніки безпеки додаються до посібника окремим буклетом.

⚠ ПОПЕРЕДЖЕННЯ. Прочитайте всі попередження, позначені цим символом, та всі інструкції. ⚠

Недотримання наведених нижче попереджень та інструкцій з техніки безпеки може призвести до ураження електричним струмом, пожежі або серйозної травми.

Зберігайте всі попередження та інструкції для подальшого використання.

2. Опис пристрою

Малюнки A і B: 1 - кнопка блокування вимикача, 2 - вимикач, 3 - задня рукоятка, 4 - кришка масляного бачка, 5 - передня рукоятка, 6 - гальмівний важіль/захисний кожух передньої руки, 7 - буфер упору зірочки, 8 - напрямна шина, 9 - ланцюг, 10 - кабель живлення, 11 - подовжувач, 12 - індикатор рівня масла, 13 - захисний кожух зірочки, 14 - фіксатор натяжителя ланцюга, 15 - ручка натяжителя ланцюга, 16 - зірочка (ланцюгова зірочка), 17 - натяжитель ланцюга, 18 - отвір для змащення наконечника шини.

3. Призначення пристрою

Пила призначена виключно для розпилювання деревини та дерев'яних виробів. Пила особливо добре підходить для розпилювання дров або для побутових робіт з розпилювання деревини. Процедура детально описана далі в цьому посібнику.
Допускається використання пристрою в ремонтно-будівельних роботах, ремонтних майстернях, аматорських роботах, при дотриманні умов використання і допустимих умов праці, викладених в інструкції з експлуатації.

4. Обмеження використання

Прилад можна використовувати лише відповідно до наведених нижче "Допустимих умов експлуатації".
Не дозволяється різати матеріали, відмінні від перерахованих у розділі "Використання машини за призначенням".
Несанкціоновані зміни механічної та електричної конструкції, будь-які модифікації, операції з технічного обслуговування, не описані в інструкції з експлуатації, вважаються незаконними і призводять до негайної втрати гарантійних прав. Використання не за призначенням або з порушенням вимог інструкції з експлуатації призводить до негайної втрати гарантійних прав, а декларація про відповідність втрачає чинність.

Допустимі умови праці
Режим роботи S1 - безперервна робота

5. Технічні дані

Модель обладнання	DED8701	DED8702
Напруга живлення та тип	230 В, 50 Гц	
Номінальна потужність	2,2 кВт	
Путівник	Dedra DED87012	Орегон Дабл Гард 91
Максимальна довжина прутка	16" (400 мм)	
Тип ланцюга	DED87011	Орегон
Крок ланцюга	3/8" (19 мм)	3/8" (19 мм)
Кількість зубців	57	57
Тип зуба	Повне долото	Повне долото
Товщина ланцюга	1,3 мм	1,3 мм
Лінійна швидкість ланцюга (без навантаження)	13 м/с	
Ємність бака для ланцюгового мастила	200 мл	
Клас захисту	II	
Ступінь захисту від прямого доступу	IPX0	
Рівень вібрації, виміряний на ручці	6,982 м/с^2	6,982 м/с^2
Невизначеність вимірювання K_D	1,5 м/с^2	1,5 м/с^2
Викиди шуму:		
Рівень звукового тиску L_{PA}	97.2 дБ(А)	97.2 дБ(А)
Рівень звукової потужності L_{WA}	110.2 дБ(А)	110.2 дБ(А)
Невизначеність вимірювання K_{LPA} , K_{LWA}	3 дБ(А)	3 дБ(А)
Гарантований рівень L_{wa}	114 дБ(А)	114 дБ(А)
Вага приладу	4,3 кг	

Інформація про вібрації та шум

Комбіноване значення вібрацій a_h і невизначеність вимірювання були визначені відповідно до EN 60745-1 і наведені в таблиці.
Рівень шуму визначався відповідно до стандартів EN 60745-2-1/EN 60745-2-2, значення наведені вище в таблиці.

ПРИМІТКА **Шум може призвести до пошкодження слуху, завжди використовуйте засоби захисту органів слуху під час роботи!**

Заявлене значення вібрації було виміряно відповідно до стандартного методу випробувань і може використовуватися для порівняння одного обладнання з іншим. Зазначений вище рівень вібрації також може бути використаний для попередньої оцінки впливу вібрації.
Рівень вібрації під час фактичного використання електроінструменту може відрізнятися від заявлених значень, залежно від використання робочих інструментів, зокрема типу заготовки, і необхідності визначення заходів для захисту оператора. Для точної оцінки впливу в реальних умовах використання необхідно враховувати всі частини робочого циклу, включаючи періоди, коли машина вимкнена або коли вона ввімкнена, але не використовується для роботи.

6. Підготовка до роботи

ПРИМІТКА **Всі операції, описані в цьому розділі, повинні виконуватися при витягнутій вилці з розетки. Підключайте ланцюгову пилу до електромережі тільки тоді, коли пила повністю зібрана, натяг ланцюга відрегульований і мастило для ланцюга знаходиться в резервуарі.**

ПРИМІТКА **Завжди носіть захисні рукавички під час збирання, регулювання та перевірки ланцюгової пили, щоб уникнути порізів.**

Збірка шини та ланцюга

Зніміть захисний кожух зірочки (мал. A, 13), відкрутивши фіксатор натяжителя ланцюга (мал. A, 14) вліво. З'єднайте натягувач ланцюга (мал. B, 17) і направляючу шину (мал. A, 8), як показано на малюнку C. Переконайтеся, що масляний отвір у направляючій шині (рис. C, 1) для змащування ланцюга не забитий і не забруднений.

ПРИМІТКА **Перевірте ланцюг на наявність пошкоджень - чи не розірвані ланки, чи не зламані заклепки. Не встановлюйте пошкоджений ланцюг на пилу.**

Встановіть напрямну шину та ланцюг, як показано на малюнку B. Переконайтеся, що ланцюг встановлений у правильному напрямку - гострі краї ріжучих зубів повинні бути спрямовані в напрямку обертання ланцюга, як показано на малюнку B. Переконайтеся, що шина правильно притиснута до корпусу пилки, а ланцюг правильно закріплений на приводній зірочці (малюнок B, 16) і в пазах шини. Попередньо натягніть ланцюг, повернувши за годинниковою стрілкою натягувач ланцюга (мал. B, 17). Встановіть захисний кожух зірочки (мал. A, 13), затягнувши стопорну ручку натяжителя (мал. A, 14). Переконайтеся, що захисний кожух щільно прилягає до корпусу пилки по всіх контактних кромках, ніде не випирає і не затягується.

Натягування пиляльного ланцюга

ПРИМІТКА **Оскільки ланцюг подовжується під час використання, його натяг слід регулярно перевіряти. Коли ви вперше використовуєте новий ланцюг, майте на увазі, що йому потрібен певний час для припрацювання, тому перевіряйте натяг набагато частіше. Особливо важливо перевіряти натяг нового ланцюга кожні 5-10 хвилин роботи.**

Щоб натягнути ланцюг, послабте фіксатор натягувача ланцюга (мал. A, 14), злегка повернувши його вліво. Поверніть ручку натяжителя ланцюга (рис. A, 15) за годинниковою стрілкою, щоб натягнути ланцюг сильніше, або проти годинникової стрілки, щоб зменшити натяг. Потім затягніть фіксатор натяжителя ланцюга (мал. A, 14) вправо до упору. При правильному натягу ланцюг не провисає по нижньому краю шини і може бути акуратно відтягнутий від шини посередині її довжини на 3-4 мм, при цьому ланцюг не випадає з пазів шини (рис. D). При відпусканні ланцюг повертається на своє місце в пазах шини. При необхідності виконайте регулювання, повторивши вищеописані дії.

Змащення ланцюга

ПРИМІТКА **Забороняється експлуатувати бензопилу без мастила для ланцюга. Існує ризик обриву ланцюга, що може призвести до серйозних травм або смерті оператора.**

Для змащування ланцюга слід використовувати тільки мастила, призначені для бензопил (наприклад, мастило Dedra DEGL02). Забороняється використовувати відпрацьоване моторне мастило або інші мастильні матеріали, не призначені для цієї мети. Правильний вибір мастила подовжує термін служби ланцюга та шини бензопили.
Щоб долити мастило для ланцюга, відкрутіть кришку масляного бачка (рис. A, 4) і залийте мастило. Під час доливання мастила слідкуйте за рівнем мастила за допомогою індикатора рівня мастила (мал. A, 12). Резервуар вміщує 200 мл оливи за один раз. Якщо мастило потрапило на корпус пилки, витріть його насухо бавовняною ганчіркою.
Під час доливання масла переконайтеся, що в бачок не потрапило сміття, оскільки це може призвести до неправильного змащування ланцюга або пошкодження компонентів бензопили, наприклад, масляного насоса.

7. Підключення до мережі

Перед підключенням приладу до електромережі переконайтеся, що напруга живлення відповідає значенню, зазначеному на табличці з технічними даними. Підключення до електромережі повинно бути виконано відповідно до основних вимог до електроустановок і відповідати вимогам безпеки при використанні. Параметри мінімального перерізу кабелю живлення та номінального значення запобіжника залежно від потужності приладу наведені в таблиці нижче:

Потужність пристрою [Вт].	Мінімальний переріз провідника [мм]^2	Мінімальний запобіжник типу C [A].
1400÷2300	1,5	16

Установку повинен виконувати кваліфікований електрик. Використовуючи подовжувачі, переконайтеся, що переріз провідників не менший за необхідний (див. таблицю). Прокладіть електричний кабель таким чином, щоб виключити ризик його перерізання під час роботи. Не використовуйте пошкоджені подовжувачі.
Періодично перевіряйте стан шнура живлення. Не тягніть за шнур живлення.

8. Увімкнення пристрою

ПРИМІТКА **Перед запуском пристрою необхідно виконати дії, описані в розділі "Підготовка до роботи".**

Подовжувач, який використовується для живлення бензопили, слід скласти в петлю на кінці, протягнути через отвір в задній ручці і зачепити за фіксатор (мал. A, 11). Це запобіжить неконтрольованому вислизанню шнура живлення пили з вилки подовжувача. Забороняється розміщувати шнур живлення бензопили на цьому зчепленні.
Перед увімкненням машини переконайтеся, що обидві ноги оператора міцно стоять на землі, права рука знаходиться на задній рукоятці (мал. A, 3), а ліва - на передній рукоятці (мал. A, 5). Переконайтеся, що поблизу немає інших людей або тварин, які можуть потрапити в неконтрольовану зону досяжності бензопили. Під час запуску переконайтеся, що ланцюг бензопили нічого не торкається.
Щоб увімкнути машину, перемістіть важіль гальма (Рис. A, 6) у напрямку до передньої рукоятки (Рис. A, 5). Потім великим пальцем правої руки натисніть кнопку блокування вимикача (рис. A, 1). Щонайменше двома пальцями (вказівним і середнім) правої руки натисніть на вимикач (рис. A, 2). Прилад почне працювати.

9. Використання пристрою

ПРИМІТКА **Перед початком роботи з бензопилою необхідно виконати додаткові операції, такі як перевірка роботи аварійного та інерційного гальма, а також змащення ланцюга. Забороняється використовувати несправну машину.**

Перевірка роботи аварійного гальма

Увімкнувши бензопилу, покладіть ліву руку на передню рукоятку (мал. A, 5) так, щоб верхньою частиною долоні або зап'ястям натиснути на важіль гальма (мал. A, 6) вперед. Двигун бензопили повинен негайно вимкнутися, а ланцюг зупинитися.

Перевірка роботи інерційного гальма

Відпустіть вимикач ланцюгової пили (малюнок A, 2) і переконайтеся, що ланцюг зупинився і перестав обертатися. Якщо при відпусканні вимикача помітна чітка інерційна подача ланцюга, експлуатація пили заборонена.

Перевірка змащення ланцюга

Тримаючи пилу з нахиленою вниз шиною під кутом 45° над світлою, рівною поверхнею (наприклад, дошкою), дайте пристрою попрацювати протягом однієї хвилини. Якщо на поверхні буде видно чітку лінію масла, що викидається ланцюгом на кінці шини, це означає, що змащення ланцюга виконано правильно.
У разі виявлення неправильного змащування експлуатація пристрою заборонена. Переконайтеся, що масляний отвір направляючої шини (мал. C, 1) не забитий. Перевірте шину (паз направляючої ланцюга) на предмет забруднення. Якщо ці заходи не дали бажаного ефекту, пристрій необхідно повернути в ремонт.

Робота з бензопилою

ПРИМІТКА Під час роботи з бензопилою необхідно дотримуватися всіх правил безпеки та рекомендацій, описаних в умовах безпеки.

Не пиляйте бензопилою деревину, що лежить безпосередньо на землі, бетоні або іншій поверхні. Контакт ланцюга з землею або іншою поверхнею може бути не тільки небезпечним, але й призведе до скорочення терміну служби ланцюга та шини.

Зрубування дерева - підготовка

Звалювання дерева не повинно здійснюватися таким чином, щоб створювати небезпеку для людей, майна, ліній електропередач, зв'язку тощо. Люди, які перебувають поблизу оператора, повинні знаходитися на відстані, щонайменше, в 2,5 рази більшій за висоту (довжину) дерева, що спилюється. Якщо дерево, що спилюється, контактує з лінією електропередач, телекомунікацій тощо, необхідно негайно повідомити про це оператора відповідної мережі.
Якщо дерево, що спилюється, знаходиться на схилі, оператор бензопили повинен знаходитися на верхній стороні пагорба, оскільки дерево, що спилюється, має тенденцію падати/сповзати вниз по схилу.
Перед спилюванням дерева необхідно визначити передбачуваний напрямок падіння дерева (рис. Д, 1). Необхідно враховувати такі фактори, як природний нахил дерева, положення важчих гілок і сучків, напрямок вітру тощо.
Перед початком лісозаготівельних робіт сплануйте та розчистіть шляхи евакуації (рис. E, 2). Правильні шляхи евакуації повинні відходити від напрямку рубки під кутом приблизно 135°. Уникайте небезпечних зон (рис. Д, 3).
Приберіть зі зрубаного дерева сміття, каміння, кору, що відшарувалася, цвяхи, дріт, скоби тощо. Очистити робочу зону навколо дерева від підліску.

Зрубування дерева - підсікання

Перший пропил, тобто підріз (рис. F, 2), повинен бути зроблений з боку, зверненого до передбачуваного напрямку пиляння (рис. F, 1 і рис. E, 1), на глибину 1/3 діаметра стовбура дерева, перпендикулярно до напрямку пиляння. Щоб мінімізувати ризик заклинювання пилки в дереві, спочатку зробіть нижній горизонтальний розпил, а потім верхній під кутом 45°. Видаліть спиляну частину дерева з підрізу.

Вирубка дерев - вирубка лісу

Другий пропил, або валяльний пропил (рис. F, 3), потрібно робити з боку, протилежного напрямку падіння дерева. Дотримуйтесь відстані не менше 50 мм над нижнім краєм підрізного пропилу, намагаючись різати горизонтально. Залиште підріз (рис. F, 4) шириною близько 50 мм. Підріз (або петля) - це смуга необрізаної деревини в дереві, яка дозволяє задати правильний напрямок валки, запобігаючи повороту дерева під час валки і падінню в іншому напрямку, ніж передбачалося. Під час звалювання він буде розірваний силою ваги дерева, яке звалюють.
Якщо є ризик, що дерево почне падати в іншому напрямку, ніж передбачалося, відскочити і заклинити пилу в пропилі, негайно зупинити пропил, за допомогою клинів (дерев'яних, пластикових або алюмінієвих) розширити пропил і повалити дерево в потрібному напрямку.
Коли пила наблизиться до підрізу, дерево почне нахилятися і падати. Тоді ви повинні відвести пилу від пропилу, вимкнути двигун, покласти пилу і відійти по шляху евакуації. Слідкуйте за верхніми гілками та суками дерева, які можуть впасти. Дивіться під ноги.

Обрізка сучків

Обрізка гілок - це видалення гілок зі зрубаного дерева, яке лежить на землі. Під час обрізки слід залишати на місці товстіші нижні гілки, щоб підтримувати дерево на землі. Починайте обрізку від основи зрубаного дерева, рухаючись до верхівки. Обрізайте гілки по одній, видаляючи дрібні гілки за один зріз. Натягнуті гілки обрізайте з боку натягу, щоб уникнути заклинювання пилки. Будьте обережні під час обрізання напружених гілок, оскільки вони можуть відскочити в несподіваному напрямку і вдарити оператора, спричинивши травму.

Розпилювання дерева

Проріджування (або розпилювання) полягає в розпилюванні попередньо зрубаного і обрубаного дерева впоперек на більш короткі колоди для отримання бажаного продукту. Під час проріджування оператор повинен міцно стояти на землі, рівномірно розподіляючи вагу тіла на обидві ноги і переносячи вагу машини на колоду. По можливості стовбур в точці проріджування повинен бути піднятий, спираючись на товсті гілки, естакади, опори або природні нерівності рельєфу місцевості.
Якщо стовбур підтримується в точці проріджування, проріджування слід виконувати зверху, уникаючи занурення напрямної шини та ланцюга в землю.
У цій ситуації остаточний зріз повинен виконувати кваліфікований оператор бензопили.
Якщо стовбур підтримується з одного кінця (рис. G, 3), а кінець, що розпилюється, вільно звисає, почніть розпилювання знизу, до 1/3 діаметра стовбура (рис. G, 1) з боку стиснення, а потім зробіть остаточний розпил зверху (рис. G, 2) з боку розтягування.
Якщо стовбур підтримується з обох боків проріджування (рис. H, 3), почніть проріджування зверху, до 1/3 діаметра стовбура (рис. H, 1) з боку стиснення, а потім зробіть остаточне проріджування знизу (рис. H, 2) з боку розтягування.
Якщо розпилювана колода знаходиться на похилому схилі пагорба, оператор повинен стояти на вищій частині схилу, щоб уникнути травм, оскільки розпиляні колоди мають тенденцію скочуватися вниз по схилу.
Під час останньої фази розпилювання "наскрізь", щоб зберегти повний контроль над пилкою, оператор повинен зменшити тиск на пилу до нуля, щоб машина діяла на колоду тільки під дією власної ваги. При цьому не можна послаблювати пальці на ручках пилки, щоб зберегти повний контроль над верстатом.
Закінчивши проріджування, відпустіть вимикач бензопили (мал. A, 2) і дайте ланцюгу зупинитися, перш ніж продовжувати рух машини. При переході від дерева до дерева пилу необхідно вимикати.

10. Поточне обслуговування

ПРИМІТКА Виконуйте всі роботи з технічного обслуговування при відключеній вилці. Завжди використовуйте захисні рукавички під час роботи з ланцюговою пилкою, щоб уникнути порізів.

Перевірка натягу ланцюга

Майте на увазі, що під час роботи ланцюг бензопили нагрівається і розтягується. Під час перерв у роботі перевіряйте натяг ланцюга, при необхідності відрегулюйте його, як описано в розділі "Підготовка до роботи". Після закінчення роботи ослабте натяг ланцюга, щоб він не застряг у шині, коли охолоне і вкоротиться.

Перевірка та долив оливи

Регулярно перевіряйте рівень мастила ланцюга, не допускайте роботи пили без мастила. Перевіряйте натяг ланцюга після кожного поповнення рівня мастила.

Перевірка стану шини та ланцюга

Періодично перевіряйте стан ланцюга та напрямної шини (не рідше ніж через кожні 5 годин роботи). Демонтаж виконуйте в порядку, зворотному порядку, описаному для монтажу в розділі "Підготовка до роботи". Очистіть пази напрямних ланцюга і масляний отвір в шині (малюнок C, 1). Щоб уникнути надмірного зносу направляючої шини, регулярно повертайте її (при інтенсивному використанні пилки щодня, в іншому випадку - кожного разу при заточуванні або заміні ланцюга), повертаючи натягувач ланцюга (рис. B, 17) в інший бік, а направляючу шину - зверху вниз. Перевірте стан пазів шини: прикладіть крайню лінійку до борту, якщо ви бачите зазор, спричинений вивернутими назовні краями пазів шини, замініть шину на нову або відправте її в сервісний центр для ремонту. Перевірте стан зірочки на кінці направляючої, при необхідності змастіть її технічним вазеліном, подаючи його в мастильний отвір кінця направляючої (мал. A, 18).
Перевірте ланцюг на наявність зламаних ланок, ослаблених заклепок. Не використовуйте ланцюг з поламаними ланками, ослабленими заклепками або з жорсткими з'єднаннями.

Заточка ланцюгів

ПРИМІТКА Ланцюг вважається зношеним, коли довжина ріжучих зубців становить 4 мм. Використання зношеного ланцюга є неприпустимим і його необхідно замінити на новий.

Ланцюгу як робочому інструменту пили необхідно приділяти особливу увагу. Його гострота впливає на якість і швидкість процесу різання, тупий ланцюг значно ускладнює роботу і сприяє швидшому зносу шини і пилки.
Заточка ланцюга є складним процесом, недосвідченому користувачеві пилки слід довірити заточку ланцюга кваліфікованому сервісу. Невиконання цієї вимоги може призвести до недотримання правильних кутів і відстаней ріжучих зубів по відношенню до обмежувача, що може призвести до підвищеного ризику віддачі, яка може стати причиною нещасного випадку на виробництві, серйозних травм і загибелі оператора.

Інше технічне обслуговування

Періодично перевіряйте стан зірочки, яка приводить в рух ланцюг (мал. B, 16); у разі пошкодження віднесіть пристрій до сервісного центру для заміни.
Тримайте пристрій у чистоті, не зберігайте брудний пристрій. Не чистити миючими засобами на водній основі, не використовувати агресивні розчинники для чищення. Видаліть стружку стисненим повітрям, знявши захисний кожух зірочки (мал. A, 13), а також направляючу шину і ланцюг. Перед переміщенням на місце зберігання зменшіть натяг ланцюга, встановіть захисний кожух на шину.
Зберігати в недоступному для дітей, сухому місці, не піддавати впливу стихій (дощ, сніг, УФ-промені).
Не зберігайте бензопилу з мастилом на біомастилі, з якого випадають смоли, оскільки це може призвести до пошкодження масляного насоса. Не зберігайте бензопилу, не очистивши ланцюг і шину, якщо використовувалося рослинне мастило для ланцюга, оскільки це призведе до окислення ланцюга, жорсткості та пошкодження ланцюга і шини.

11. Запасні частини та аксесуари

Для придбання запасних частин та аксесуарів, будь ласка, зв'яжіться з компанією Dedra Exim Service. Контактні дані можна знайти на сторінці 1 цього посібника.

При замовленні запасних частин, будь ласка, вказуйте номер партії на заводській табличці та номер деталі зі складального креслення.
Протягом гарантійного терміну ремонт здійснюється відповідно до умов гарантійного талона. Будь ласка, передайте заявлений виріб для ремонту за місцем придбання (продавець зобов'язаний прийняти заявлений виріб), або надішліть його до центрального сервісного центру Dedra Exim. Будь ласка, додайте заповнений гарантійний талон. Після закінчення гарантійного терміну ремонт здійснюється центральним сервісом. Надішліть дефектний виріб до сервісу (витрати на пересилку оплачує користувач).

12. Дефекти виправлені самостійно

ПРИМІТКА **Перед самостійним усуненням несправностей від'єднайте пристрій від джерела живлення.**

Проблема	Тому що	Рішення
Пристрій не працює	Кабель живлення неправильно підключений або пошкоджений	Вставте вилку в розетку, перевірте шнур живлення. Якщо шнур живлення пошкоджений, зверніться до сервісного центру
Пристрій не працює	У розетці відсутня напруга	Перевірте напругу в розетці. Перевірте, чи не спрацював запобіжник
Пристрій не працює	Несправний вимикач	Замініть вимикач на новий - Віддайте пристрій на сервісне обслуговування
Пристрій не працює	Двигун не має потужності, запускається з труднощами	Зношені щітки. Замініть на нові - віднесіть пристрій на технічне обслуговування
Пристрій не працює	Запах горілої ізоляції	Двигун потребує ремонту - зверніться до сервісного центру
Пристрій не працює	Аварійне гальмо заблоковано	Розблокуйте важіль гальма (див. розділ "Підготовка до роботи")
Двигун перегрівається	Забиті вентиляційні отвори	Продути стисненим повітрям
Пристрій важко запускається, через деякий час перестає працювати	Занадто сильний натяг ланцюга	Перевірте натяг ланцюга (див. розділ "Підготовка до роботи")
Ефективність роботи дуже низька	Зношений ланцюг	Відправте ланцюг на заточку або замініть на новий
Ефективність роботи дуже низька	Занадто слабкий натяг ланцюга	Перевірте натяг ланцюга (див. розділ "Підготовка до роботи")
Неправильне змащення	Немає масла в баку	Перевірити рівень масла в баку, долити
Неправильне змащення	Засмічені масляний отвір і напрямні пази	Очистіть масляний отвір і напрямні пази
Неправильне змащення	Несправний масляний насос	Проведіть технічне обслуговування пристрою

13. Комплектація обладнання

Комплектація: пила - 1 одиниця, шина - 1 одиниця, ланцюг - 1 одиниця, кришка шини - 1 одиниця.

14. Інформація для користувачів щодо утилізації електричного та електронного обладнання (стосується домогосподарств)



Символ, зображений на виробах або супровідній документації, вказує на те, що несправне електричне або електронне обладнання не можна утилізувати разом з побутовими відходами. Якщо вам потрібно утилізувати, повторно використати або відновити компоненти, найкраще віднести їх до спеціалізованого пункту збору, де вони будуть прийняті безкоштовно. Інформацію про місцезнаходження пунктів збору відпрацьованого обладнання надають місцеві органи влади, наприклад, на їхніх веб-сайтах.
Правильна утилізація пристрою, допомагає зберегти цінні ресурси та уникнути негативного впливу на здоров'я та навколишнє середовище внаслідок можливої присутності в обладнаннінебезпечних речовин: речовини, суміші та компоненти.
Неправильна утилізація відходів загрожує штрафними санкціями згідно з відповідними місцевими нормами.
Користувачі в країнах ЄС: Якщо вам потрібно утилізувати електричне або електронне обладнання, зверніться до найближчої точки продажу або до вашого постачальника, який надасть вам додаткову інформацію.
Утилізація в країнах за межами Європейського Союзу: Цей символ стосується лише країн Європейського Союзу. Якщо ви хочете утилізувати цей виріб, зверніться до місцевих органів влади або дилера для отримання інформації про правильний спосіб утилізації.

Гарантійний талон

на

Електрична бензопила

Номер замовлення: DED8701/DED8702 Номер лоту: .....

(далі - Продукт)

Дата придбання продукту: .....

Печатка дилера

Дата та підпис продавця: .....

Заява користувача:

Я підтверджую, що ознайомлений з умовами гарантії та наслідками недотримання вказівок, викладених в інструкції з експлуатації та гарантійному талоні. Я ознайомлений з умовами цієї гарантії, що підтверджую власним підписом:

....

Дата і місце Підпис користувача

I. Відповідальність за Продукт

1. Поручитель - Dedra Exim Sp. z o.o. з місцезнаходженням у м. Прушкув, адреса: вул. 3 Мая 8, 05-800 Прушкув, KRS 0000062517, Окружний суд міста Варшави у Варшаві, XIV Економічний відділ Національного судового реєстру, NIP 527-020-49-33, статутний капітал: 100 980,00 ЗЛОТИХ.
2. Відповідно до умов, викладених у цьому гарантійному талоні, Гарант надає гарантію на Виріб, що походить з дистриб'юторської мережі Гаранта.
3. Відповідальність за гарантією поширюється лише на дефекти, що виникли з причин, притаманних Продукту на момент його передачі Користувачеві.
4. Користувач, на підставі гарантії, має право на безкоштовний ремонт Продукту за умови, що дефект став очевидним протягом гарантійного терміну. Спосіб ремонту Продукту (метод ремонту) визначається на розсуд Гаранта. Якщо Гарант визнає ремонт неможливим, він залишає за собою право замінити дефектний елемент або весь Виріб на бездефектний, знизити ціну Виробу або відмовитися від виконання договору.
По відношенню до Користувача, який не є споживачем у розумінні Закону від 23 квітня 1964р. Цивільного кодексу, відповідальність Гаранта за збитки, що виникли внаслідок цієї гарантії та/або у зв'язку з її укладенням та виконанням, незалежно від правового титулу, обмежується максимальною вартістю дефектного Продукту.

II. Гарантійний термін

Компоненти продукту	Тривалість гарантійного захисту
Пиляння	24 місяці з дати придбання Продукту, як зазначено в цьому гарантійному талоні
Ланцюг, напрямна шина, кришка шини	Елементи, на які не поширюється гарантія

III. Умови для отримання гарантії

Користувач повинен пред'явити заповнений гарантійний талон на Виріб та обґрунтувати обставини придбання Виробу, наприклад, пред'явивши чек, рахунок-фактуру тощо. З метою ефективного розгляду рекламації рекомендується, щоб Користувач надав разом з Виробом всі компоненти, зазначені в розділі "Комплектація пристрою", що міститься в Посібнику користувача.
2. що користувач дотримується інструкцій, наведених в інструкції з експлуатації та гарантійному талоні.
3.Гарантія поширюється лише на територію Республіки Польща та ЄС.
4.Гарантія не поширюється на дефекти Продукту, що виникають, зокрема, внаслідок:
a. Недотримання Користувачем умов, викладених в Інструкції з експлуатації, зокрема щодо правильної експлуатації, технічного обслуговування та чищення;
b. Використання Користувачем засобів для чищення або технічного обслуговування, які не відповідають вимогам Інструкції з експлуатації;
c. Неналежне зберігання та транспортування Продукту Користувачем;
d. Несанкціоновані зміни та/або модифікації Продукту Користувачем, які не були узгоджені з Гарантом;
e. Використання Користувачем у Виробі витратних матеріалів, що не відповідають вимогам Інструкції з експлуатації.
5. Користувач, який не є споживачем у розумінні Закону від 23 квітня 1964р. Цивільного кодексу, втрачає гарантію на Продукт, в якому:
- серійні номери, позначення дати та паспортні таблички були видалені, змінені або пошкоджені користувачем;
- пломби були пошкоджені користувачем або мають ознаки втручання користувача.
Увага: Користувач зобов'язаний самостійно і за власний рахунок виконувати дії, пов'язані з повсякденною експлуатацією Виробу, що випливають, зокрема, з Інструкції з експлуатації, самостійно і за власний рахунок.

IV. Процедура розгляду скарг

1. Якщо Ви виявите, що Виріб працює неправильно, перед тим, як пред'явити претензію, Ви повинні переконатися, що всі кроки, зазначені в Інструкції з експлуатації, були виконані правильно, перш ніж пред'являти претензію.
2. Рекомендується подавати рекламацію негайно, бажано протягом 7 днів з моменту виявлення дефекту Продукту. Користувач, який не є споживачем у розумінні Закону від 23 квітня 1964р. Цивільного кодексу, втрачає права, що випливають з цієї гарантії, якщо рекламація не буде подана протягом 7 днів.

3. Повідомлення про рекламацію можна подати, зокрема, в місці придбання Продукту, в гарантійному сервісі або в письмовій формі на вказану адресу: Dedra Exim Sp. z o.o., ul. 3 Maja 8, 05-800 Pruszków.
4. Користувач може подати рекламацію, використовуючи форму, доступну на веб-сайті www.dedra.pl. ("Бланк рекламації").
5. Адреси гарантійного обслуговування для окремих країн можна знайти на сайті www.dedra.pl. Якщо для певної країни немає гарантійного сервісу, рекомендується звертатися з гарантійними претензіями за адресою: Dedra Exim Sp. z o.o. ul. 3 Maja 8, 05-800 Pruszków (Польща).
6. З метою безпеки Користувача використання дефектного Продукту заборонено.
7. Попередження: Використання несправного виробу є небезпечним для здоров'я та життя Користувача.
8. Виконання зобов'язань за гарантією відбудеться протягом 14 робочих днів, рахуючи від дати доставки Користувачем заявленого Продукту.
9. Перед тим, як відправити дефектний Виріб для рекламації, рекомендується його почистити. Виріб, що підлягає рекламації, рекомендується ретельно захищати від пошкоджень під час транспортування (рекомендується доставляти Виріб, що підлягає рекламації, в оригінальній упаковці).
10. Гарантійний термін продовжується на час, протягом якого Користувач не міг використовувати Продукт, на який поширюється гарантія, через дефект.
Гарантія не виключає, не обмежує і не призупиняє права Користувача, передбачені гарантійними зобов'язаннями щодо дефектів проданого товару.

Відповідно до статті 13(1) та (2) Регламенту (ЄС) 2016/679 Європейського Парламенту та Ради від 27 квітня 2016 року про захист фізичних осіб у зв'язку з обробкою персональних даних і про вільний рух таких даних та про скасування Директиви 95/46/ЄС (далі: "RODO"), повідомляємо Вам наступне

1. Контролером ваших персональних даних, вказаних у формі, є компанія DEDRA-EXIM sp. z o.o., зареєстрована за адресою: вул. 3 Мая, 8, 05- 800, Прушкув (далі: «Контролер»).
2. Ваші дані будуть оброблятися виключно з метою виконання гарантійної процедури для пристрою згідно з літ. b п. 1. ст. 6 Загального регламенту захисту даних (далі: «ЗРЗД») Надання даних є добровільним, але необхідним для виконання гарантійної процедури.
3. Ваші дані будуть оброблятися протягом періоду виконання гарантійної процедури та з метою архівування на випадок необхідності захисту від можливих претензій до Контролера, але не довше закінчення терміну позовної давності.
4. Ваші дані можуть бути розкриті тільки суб'єктам, які обробляють дані від імені Контролера, на підставі письмового договору про доручення на обробку персональних даних, що передбачає, зокрема, технічне обслуговування, хостинг або обслуговування веб-сайту, IT-сервіс, кур'єрську компанію. Постачальники Контролера зобов'язані забезпечувати безпеку даних і дотримуватися вимог чинного законодавства щодо захисту персональних даних і не можуть використовувати довірені їм персональні дані в цілях, відмінних від зазначених у договорі з Контролером.
5. Ваші персональні дані не будуть оброблятися автоматизовано, зокрема, не будуть профілюватися, а також не будуть передаватися у треті країни/міжнародні організації.
6. Ви маєте право на доступ до своїх персональних даних та право на їхнє виправлення, видалення, обмеження обробки, право на передачу даних, право на відмову від обробки, у будь-який момент;
7. З усіх питань, пов'язаних з обробкою Контролером ваших персональних даних, ви можете звернутися до Контролера за адресою e-mail: daneosobowe@dedra.pl.;
8. Ви маєте право подати скаргу до відповідного наглядового органу із захисту персональних даних;

HR **Sadržaj**

1. Slike i crteži
2. Opis uređaja
3. Namjena uređaja
4. Ograničena uporaba
5. Tehnički podaci
6. Priprema za rad
7. Priključak u struju
8. Uključivanja uređaja
9. Korištenje uređaja
10. Tekuće aktivnosti opsluživanja
11. Zamjenski dijelovi i pribor
12. Samostalno uklanjanje kvarova
13. Sastavni dijelovi uređaja
14. Informacija za korisnike o zbrinjavanju električnih i elektronskih alata
15. Jamstveni list

Prijevod originalnog priručnika

Izjava o sukladnosti je priložena uputama kao zaseban dokument. Ako izjava o sukladnosti nije priložena, kontaktirajte Dedra Exim Sp. z o.o.
Opći propisi o sigurnosti su priloženi uputama kao posebna knjižica.

UPOZORENJE. Pročitajte sva upozorenja označena simbolom i sve upute.

Zbog nepoštivanje dolje navedenih upozorenja i sigurnosnih napomena može doći do strujnog udara, požara ili ozbiljnih povreda korisnika.

Zadržite sva upozorenja i upute radi naknadne uporabe.

2. Opis uređaja

Crtež A i B: 1 – gumb za blokadu prekidača, 2 - prekdač, 3 – stražnja ručka, 4 – čep spremnika za ulje, 5 – prednja ručka, 6 – poluga kočnice/prednja zaštita za ruke, 7 – nazubljeni graničnik, 8 – vodilica, 9 – lanac, 10 – priključni kabel, 11 – kuka za produžni kabel, 12 – indikator razine ulja, 13 – zaštita lančanika, 14 – blokada zatezača lanca, 15 – gumb za zatezanje lanca, 16 – lančanik (lančani pogon), 17 – zatezač lanca, 18 – otvor za podmazivanje nastavka vodilice.

3. Namjena uređaja

Pila je namijenjena isključivo za piljenje drva i drvenih predmeta. Pila je posebno prikladna za piljenje drva za ogrjev ili za rezanje drva u dvorištu. Postupak je detaljno opisan u naknadnim dijelu uputa.
Dozvoljeno je koristiti uređaj prilikom obavljanja renovacijskih i građevinskih radova, u servisnim radionicama, pri amaterskim radovima uz poštivanje uvjeta korištenja i dopuštenih radnih uvjeta naznačenih u uputama za uporabu.

4. Ograničena uporaba

Uređaj se može koristiti samo u skaldu s niže navedenim „Dopuštenim uvjetima rada".
Pilom nemojte rezati ostale materijale koji nisu navedeni u točki Namjenska uporaba.
Samoinicijativne promjene u mehaničkoj i električkoj konstrukciji, sve ingerencije u uređaj, a isto tako korištenje uređaja na način koji nije opisan u uputama, smatraju se neovlaštenim djelovanjem i uzrokuju trenutačni gubitak jamstvenih prava. Nenamjenska uporaba i uporaba koja ne odgovara Uputama za uporabu uzrokuje trenutni gubitak prava na jamstvo, a Izjava o sukladnosti postaje nevaljana.

Dopušteni radni uvjeti
Način rada S1 – kontinuirani rad

5. Tehnički podaci

Model uređaja	DED8701	DED8702
Napon i vrsta napajanja	230V, 50 Hz	
Nazivna snaga	2,4 kW	
Vodilica	Dedra DED87012	Oregon Double Guard 91
Maksimalna duljina vodilice	16" (400 mm)	
Vrsta lanca	DED87011	Oregon
Skala lanca	3/8" (19 mm)	3/8" (19 mm)
Broj zuba	57	57
Vrsta zuba	Puno dlijeto	Puno dlijeto
Debljina lanca	1,3 mm	1,3 mm
Linearna brzina lanca (bez opterećenja)	13 m/s	
Kapacitet spremnika ulja za lanac	200 ml	
Klasa zaštite od udara	II	
Stupanj zaštite od direktnog pristupa	IPX0	
Razina vibracije na rukohvaci	6,982 m/s^2	6,982 m/s^2
Mmjerna nesigurnost K_D	1,5 m/s^2	1,5 m/s^2
Emisije buke:		
Razina zvučnog pritiskao L_{pA}	97,2 dB(A)	97,2 dB(A)
Razina zvučne snage L_{WA}	110,2 dB(A)	110,2 dB(A)
Mmjerna nesigurnost K_{LPA}, K_{LWA}	3 dB(A)	3 dB(A)
Zajamčena razina L_{wa}	114 dB(A)	114 dB(A)
Težina uređaja	4,3 kg	

Informacija o vibracijama i buci

Uključna vrijednost vibracija a_h i mjerna nesigurnost su određene u skladu s normom EN 60745-1 i navedene u tablici.
Emisija buke je određena u skladu s EN 60745-2-1/EN 60745-2-2, vrijednosti su navedene u tablici.

NAPOMENA **Zbog buke može doći do oštećivanje sluha i zato tijekom rada uvijek nosite sredstva za zaštitu sluha!**

Deklarirana vrijednost emisije vibracija izmjerena je prema standardnoj metodi ispitivanja i može se koristiti za usporedbu jednog uređaja s drugim. Navedena ispod razina emisije vibracija može se koristiti i za početnu procjenu izloženosti vibracijama.
Razina vibracija tijekom stvarnog korištenja električnog uređaja može se razlikovati od deklariranih vrijednosti, ovisno o načinu korištenja radnih alata, posebice o vrsti obrađivanog materijala i potrebi određivanja sredstava za zaštitu operatera. Kako biste precizno procijenili izlaganje opasnostima u stvarnim uvjetima rada, treba uzeti u obzir sve dijelove operativnog djelovanja, također i razdoblje kad je uređaj isključen i kad je uključen ali se ne koristi za rad.

6. Priprema za rad

NAPOMENA **Sve aktivnosti opisane u ovom poglavlju izvodite kad je utikač izučen iz utičnice. Lančanu pilu priključite na električnu mrežu tek onda kad ste ju kompletno sastavili, postavili naprezanje lanca i u spremnik nalili ulje za podmazivanje lanca.**

NAPOMENA **Kako biste izbjegli ozljede tijekom montaže, podešavanja i pregleda lančane pile uvijek nosite zaštitne rukavice.**

Montaža vodilice i lanca

Maknite zaštitu lančanika (Crtež A, 13) na način da blokadu zatezača lanca odvrnete prema lijevo (Crtež A, 14). Zatezač lanca (Crtež B, 17) i vodilicu (Crtež A, 8) spojite na način prikazan na crtežu C. Provjerite nije li začepljen ili onečišćen otvor za ulje na vodilici (Crtež C, 1) koji se koristi za podmazivanje lanca.

NAPOMENA **Provjerite lanac na oštećenja – puknute karike, slomljene zakovice. Oštećeni lanac nemojte postavljati u motornu pilu.**

Vodilicu i lanac postavite na način prikazan na slici B. Obratite pozornost da lanac bude postavljen u ispravnom smjeru – oštri rubovi reznih zuba moraju biti usmjereni prema pravcu rotacije lanca, kao što je prikazano na crtežu B. Provjerite je li vodilica pravilno pritisnuta na kućište pile i je li lanac pravilno postavljen u pogonski lančanik (Crtež B, 16) i u utorima vodilice. Obavite prvo zatezanje lanca okretanjem zatezača lanca (Crtež B, 17) prema desno. Namjestite zaštitu lančanika (Crtež A, 13) na način da zategnete gumba za blokadu zatezača (Crtež A, 14). Pobrinite se da zaštita dobro prianja uz kućište pile duž svih kontaktnih rubova i da nigdje ne strši niti je napregnuta.

Zatezanje lanca pile

NAPOMENA **Lanac se izdužuje tijekom uporabe, stoga redovito provjeravajte njegovu napetost. Kada prvi put koristite novi lanac, imajte na umu da je potrebno neko vrijeme da se lanac uskladi i stoga češće provjeravajte njegovu napetost. Posebno je važno provjeravati napetost novog lanca svakih 5-10 minuta rada.**

Da biste zategnuli lanac, popustite blokadu zatezača lanca (Crtež A, 14) laganim okretanjem prema lijevo. Okrenite gumb za zatezanje lanca (Crtež A, 15) prema desno kako biste čvršće zategnuli lanac ili prema lijevo kako biste smanjili napetost lanca. Zatim do kraja prema desno zategnite blokadu zatezača lanca (Crtež A, 14). Pravilno zategnuti lanac ne visi duž donjeg ruba vodilice i može se jednostavno odmaknuti od vodilice na sredini svoje duljine za 3-4 mm, kod čega lanac ne ispada iz utora vodilice (Crtež D). Nakon puštanja, lanac se vraća na svoje mjesto u utore vodilice. Ako je potrebno, izvršite ispravke ponavljanjem gore navedenih koraka.

Podmazivanje lanca

NAPOMENA **Pilu nemojte koristiti bez ulja za podmazivanja lanca. To može uzrokovati pucanje lanca, što može dovesti do ozbiljnih ozljeda ili smrti operatera.**

Kao maziva za lanac koristite isključivo samo ulja namijenjena za motorne pile (npr. Dedra DEGL02). Nemojte je koristiti spaljena motorna ulja ili druga ulja koja nisu namijenjena za tu svrhu. Odabirom pravog ulja produljujete vijek trajanja motorne pile i vodilice pile.
Kako biste nadopunili količinu ulja za podmazivanje lanca odvrnite čep spremnika za ulje (Crtež A, 4) i nalijte ulje u spremnik. Prilikom dolijevanja ulja pratite razinu ulja kroz indikator razine ulja (Crtež A, 12). U spremnik odjednom može stati 200 ml ulja. Ako se ulje prolije po kućištu pile, pažljivo ga obrišite suhom pamučnom krpom.
Prilikom nadopune razine ulja pazite da prljavština ne dopre u spremnik jer to može uzrokovati nepravilno podmazivanje lanca ili oštećenje dijelova pile kao što je pumpa za ulje.

7. Priključak u struju

Prije nego uređaj priključite na struju, provjerite da li se napon napajanja podudara s vrijednostima iz tipske pločice.
Instalacija napajanja treba biti napravljena u skladu s osnovnim zahtjevima za električne instalacije i ispunjavati zahtjeve za sigurno korištenje. Parametri minimalnog presjeka mrežnog kabela i nominalne vrijednosti osigurača ovisni o snazi uređaja su navedeni u sljedećoj tablici:

Snaga uređaja [W]	Minimalni presjek kabela [mm^2]	Minimalna vrijednost osigurača C tipa [A]
1400÷2300	1,5	16

Instalaciju treba obaviti ovlašten električar. Ako upotrebljavate produžni kabel, obratite pozornost da presjek žile ne bude manji od potrebnog (vidite tabelicu). Električni kabel posložite tako da tijekom rada ne bude izložen rezanju. Ne upotrebljavajte oštećene produžne kablove .
Povremeno provjerite tehničko stanje priključnog kabela. Nemojte povlačiti za priključni kabel.

8. Uključivanja uređaja

NAPOMENA **Prije pokretanja uređaja obavezno obavite aktivnosti opisane u poglavlju „Priprema za rad".**

Produžni kabel koji se koristi za napajanje pile treba na kraju savinuti u petlju, provući kroz rupu na stražnjoj ručki i zakačiti na kuku (Crtež A, 11). To će spriječiti nekontrolirano ispadanje priključnog kabela pile iz utičnice produžnog kabela. Na ovu kuku nemojte postavljati kabel za napajanje pile.
Prije uključivanja uređaja provjerite da li obje noge rukovatelja čvrsto stoje na tlu, a njegova se desna ruka nalazi na stražnjoj ručki (Crtež A, 3), a lijeva ruka na prednjoj ručki (Crtež A, 5). Uvjerite se da u blizini nema drugih ljudi ili životinja koje bi se mogle nekontrolirano naći u radnom dometu pile. Pazite da lanac pile ništa ne dodiruje u trenutku pokretanja.
Kako biste uključili uređaj, polugu kočnice (Crtež A, 6) pomaknite prema prednjoj ručki (Crtež A, 5). Zatim palcem desne ruke pritisnite gumb za blokadu prekidača (Crtež A, 1). Pritisnite prekidač s najmanje dva prsta (kažiprst i srednji) desne ruke (Crtež A, 2). Uređaj će početi raditi.

9. Korištenje uređaja

NAPOMENA **Prije početka rada s pilom obavezno obavite dodatne aktivnosti, poput provjere rada sigurnosne kočnice i inercijske kočnice i podmažite lanac. Nemojte koristiti neispravan uređaj.**

Provjera rada sigurnosne kočnice

Nakon uključivanja pile, okrenite lijevu ruku na prednjoj ručki (Crtež A, 5) na način da polugu kočnice (Crtež A, 6) pomaknete naprijed vrhom ruke ili zapešćem. Motor pile bi se trebao odmah isključiti, a lanac zaustaviti.

Provjera rada inercijske kočnice

Otpustite prekidač pile (Crtež A, 2) i provjerite da li se lanac zaustavlja i prestaje se okretati. Ako se nakon oslobađanja prekidača vidi očito inercijsko pomicanje lanca, nemojte raditi s pilom.

Provjera podmazivanja lanca

Držeći pilu s vodilicom nagnutom prema dolje pod kutom od 45° iznad svijetle, ravne površine (npr. daske), pustite pilu da radi jednu minutu. Ako se na površini pokaže očita linija ulja koju lanac izbacuje, to znači da je podmazivanje lanca ispravno.
Ako ustanovite da je podmazivanje nepravilno, nemojte raditi s uređajem. Provjerite nije li začepljen otvor za ulje vodilice (Crtež C, 1). Provjerite vodilicu (utor vodilice lanca) na prljavštinu. Ako ovi koraci nemaju željeni učinak, uređaj treba poslati na popravak.

Rad s lančanom pilom

NAPOMENA **Tijekom rada s pilom bezuvjetno se pridržavajte svih sigurnosnih mjera i preporuka opisanih u sigurnosnim uvjetima.**

Pilom ne režite drvo izravno na tlu, betonu ili drugoj podlozi. Ako lanac dođe u kontakt s zemljom ili drugim tlom može doći do opasne situacije, a ovakvo postupanje dodatno skraćuje vijek trajanja lanca i vodilice.

Obaranje stabla – priprema

Obaranje stabala morate provoditi na način koji ne predstavlja opasnost za ljude, imovinu, električne ili telekomunikacijske vodove itd. Osobe u blizini operatera trebaju se nalaziti u udaljenosti koja je barem 2,5 puta veća od visine (duljine) stabla koje treba sjeći. Ako se dogodi da sječeno stablo dođe u kontakt s dalekovodom, telekomunikacijskim vodom itd., odmah obavijestite operatera dotične mreže.
Ako stablo koje treba sjeći raste na kosom terenu, rukovatelj pilom mora se nalaziti s gornje strane brda, jer drvo koje se ruši ima tendenciju padanja/klizanja niz padinu.
Prije sječe stabla treba odrediti očekivani smjer obaranja stabla (Crtež E, 1). Obavezno uzmite u obzir čimbenike kao što su prirodni nagib stabla, položaj težih grana, smjer vjetra itd.
Planirajte i očistite rute bijega (Crtež E, 2) prije početka postupka obaranja. Potrebne rute bijega trebaju odlaziti od smjera rušenja pod kutom od oko 135°. Izbjegavajte boravak u opasnim područjima (Crtež E, 3).
S rušenog drva uklonite prljavštinu, kamenje, labavu koru, čavle, žice, stezaljke i slične materijale. Očistite od podrasta područje na kojem izvodite operaciju.

Obaranje stabla – urezivanje

Prvi rez, odnosno urez (Crtež F, 2) treba napraviti sa strane na kojoj je predviđen smjer obaranja (Crtež F, 1 i Crtež E, 1) do dubine od 1/3 promjera debla stabla, okomito na smjer obaranja. Kako biste smanjili rizik da se pila zaglavi u stablu, prvo napravite donji urez vodoravno, a zatim gornji rez pod kutom od 45°. Uklonite komad stabla koji ste urezali.

Obaranje stabla – završni rez obaranja

Drugi završni rez obaranja u (Crtež F, 3), napravite suprotno na smjer obaranja stabla. Održavajte razmak od najmanje 50 mm iznad donjeg ruba ureza, pokušavajući rezati vodoravno. Ostavite segment obaranja (Crtež F, 4) širine oko 50 mm. Segment obaranja (ili zglob) je preostali segment drva pomoću kojeg se određuje smjer obaranja i sprečava da se stablo okrene i padne u pogrešnom smjeru. Taj će se segment urušiti pod težinom padajućeg stabla.
Ako postoji opasnost da će stablo padati u krivom smjeru i da će odbaciti pilu i zaglaviti je u drvu, odmah zaustavite rezanje i upotrijebite klinove (od drva, plastike ili aluminija) kako biste proširili rez obaranja i srušili stablo u željenom smjeru.
Kad se završni rez približi segmentu obaranja, stablo će se početi naginjati i padati. Izvadite pilu iz završnog reza, isključite motor, odložite pilu i udaljite se rutom bijega. Budite oprezni jer odozgo mogu padati grane i krošnje. Gledajte na tlo po kojim hodate.

Kresanje grana

Kresanje je uklanjanje grana s posječenog stabla koje leži na tlu. Prilikom kresanja ostavite donje deblje grane kako biste osigurali da se stablo osloni na tlo. Kresanje počnite od podnožja posječenog stabla, probijajući se prema vrhu. Krešite grane jednu po jednu, uklanjajući male grane jednim rezom. Ako su grane napregnute krešite ih od strane vlačnih naprezanja kako bi se izbjeglo zaglavljivanje pile. Treba biti oprezan pri rezanju napregnutih grana jer mogu odskočiti u nepredvidivom smjeru i pogoditi operatera, uzrokujući ozljede.

Prerezivanje stabla

Prerezivanje (odnosno rezanje na manje komade) se svodi na poprečno rezanje prethodno posječenog i kresanog stabla na kraće komade kako bi se dobio željeni asortiman. Tijekom rezanja operater mora čvrsto stajati na tlu, ravnomjerno raspoređujući težinu tijela na obje noge, prenoseći težinu uređaja na panj koji reže.
Ako je moguće, deblo treba podići na mjestu prerezivanja, oslanjajući se na deblje grane, nosače, potpornje ili prirodne neravnine terena.
Ako je deblo poduprto na mjestu prerezivanja, napravite rez odozgo, izbjegavajući mogućnost da se vodilica i lanac ukopaju u zemlju. U ovoj situaciji završni rez treba napraviti izučen stručnjak.
Ako je deblo poduprto na jednom kraju (Crtež G, 3), a kraj koji se reže slobodno visi, s rezanjem krenite odozdo, do 1/3 promjera debla (Crtež G, 1) sa strane tlačnih naprezanja, a zatim konačni rez napravite odozgo (Crtež G, 2) sa strane vlačnih naprezanja.
Ako je deblo poduprto s obje strane reza (Crtež H, 3), s rezanjem krenite odozgo, do 1/3 promjera debla (Crtež H, 1) sa strane tlačnih naprezanja, a zatim konačni rez napravite odozdo (Crtež H, 2) sa strane vlačnih naprezanja.
Ako je panj koji se siječe na nagnutoj padini, rukovatelj mora stajati na višem dijelu padine kako bi se izbjegle ozljede, jer se odrezani komadi kotrljaju niz padinu.
Tijekom završne faze rezanja "do kraja", kako bi se održala potpuna kontrola nad pilom, operater bi trebao ograničiti pritisak na pilu na nulu, tako da uređaj djeluje na razni panj samo vlastitom težinom. Međutim, nemojte otpuštati prste na ručkama motorne pile kako biste zadržali potpunu kontrolu nad uređajem.

Kada završite s rezanjem, oslobodite prekidač pile (Crtež A, 2) i pustite da se lanac zaustavi prije nego nastavite koristiti uređaj. Pila mora biti isključena dok se krećete od stabla do stabla.

10. Tekuće aktivnosti opsluživanja

NAPOMENA **Sve aktivnosti izvodite samo ako je s utikač izvučen iz utičnice. Kako biste izbjegli posjekotine kada radite s lančanom pilom uvijek nosite zaštitne rukavice.**

Provjera stanja napetosti lanca

Imajte na pameti da se lanac pile zagrijava i rasteže tijekom rada. Tijekom pauze u radu provjerite napetost lanca i korigirajte sukladno napomenama iz poglavlja "Priprema za rad". Nakon završetka posla smanjite napetost lanca kako se ne bi zaglavio u vodilici dok se hladi i skraćuje.

Provjera i dolijevanje ulja

Redovito provjeravajte razinu ulja za podmazivanje lanca, ne dopustite da motorna pila radi bez maziva. Svaki put nakon što nadopunite količinu ulja provjerite naprezanje lanca.

Provjera stanja vodilice i lanca

Povremeno (barem svakih 5 sati rada) provjeravajte stanje lanca i vodilice. Demontažu obavite suprotnim redoslijedom nego montažu, koja je opisana u poglavlju "Priprema za rad". Očistite utore za vođenje lanca i otvor za ulje na vodilici (Crtež C, 1). Kako biste izbjegli prekomjerno trošenje vodilice, istu redovito okrećite (svakodnevno ako uređaj koristite intenzivno, inače svaki put nakon oštrenja ili zamjene lanca) na način da zatezač lanca (Crtež B, 17) okrenete na drugu stranu i vodilicu okrenete odozgo prema dolje. Provjerite stanje utora vodilice: bočno postavite rubno ravnalo, ako postoji razmak zbog toga što su rubovi utora vodilice okrenuti prema van, zamijenite vodilicu novom ili je odnesite na servisi. Provjerite stanje lančanika na kraju vodilice, po potrebi podmažite tehničkim vazelinom, ubacujući ga u otvor za podmazivanje nastavka vodilice (Crtež A, 18).
Provjerite lanac na slomljene karike, labave zakovice. Nemojte koristiti lanac koji ima slomljene karike, labave zakovice ili krute spojeve.

Oštrenje lanca

NAPOMENA **Lanac se smatra istrošenim ako su rezni zubi dugi 4 mm. Nemojte koristiti istrošeni lanac, obavezno ga zamijenite novim.**

Lancu treba posvetiti posebnu pozornost kao radnom alatu za motornu pilu. Njegova oštrina utječe na kvalitetu i brzinu postupka rezanja, otupljen lanac znatno otežava rad s uređajem, pridonosi bržem trošenju vodilice i pile.
Oštrenje lanca kompliciran je proces, neiskusni korisnik pile trebao bi se za oštrenje obratiti stručnoj servisnoj radionici. U suprotnom, rezni zubi možda neće biti pravilno nagnuti i udaljeni od graničnika dubine, što može povećati rizik od povratnog udarca, a istim i uzrokovati nesreću na radnom mjestu, teške ozljede ili smrt korisnika.

Ostale aktivnosti opsluživanja

Povremeno provjeravajte stanje lančanika koji pokreće lanac (Crtež B, 16), ako se utvrdi oštećenje, popravite uređaj radi zamjene.
Održavajte uređaj čistim, nemojte ga čuvati bez da ga prethodno ne očistite. Ne čistite deterdžentima na bazi vode, ne koristite agresivna otapala za čišćenje. Strugotine uklonite komprimiranim zrakom, na način da maknete zaštitu lančanika (Crtež A, 13) te vodilicu i lanac. Prije premještanja u skladišni prostor, smanjite napetost lanca, a na vodilicu stavite zaštitu.
Čuvajte izvan dohvata djece, na suhom mjestu, ne izlažite vremenskim uvjetima (kiši, snijegu, UV zračenju).
Pilu nemojte čuvati s bio uljem za podmazivanje iz kojeg se talože smole, jer to može oštetiti pumpu za ulje. Nemojte čuvati pilu bez prethodnog čišćenja lanca i vodilice ste za podmazivanje koristili biljno ulje za lanac, jer će to dovesti do oksidacije i ukrućenja lanca te oštećenja lanca i vodilice.

11. Zamjenski dijelovi i pribor

Kako biste nabavili zamjenske dijelove i pribor, kontaktirajte Dedra Exim Servis. Podaci za kontakt se nalaze na 1. stranici uputa.
Prilikom naručivanja zamjenskih dijelova navedite broj partije označen na tipskoj ploči i broj dijela iz montažni crtež.
U jamstvenom roku popravci se obavljaju prema pravilima iž jamstvenog lista. Reklamirani proizvod odnesite na popravak na mjesto nabave istog (prodavatelj je dužan primiti reklamirani proizvod) ili poslati u servisni centar Dedra Exim. Molimo, priložite popunjen jamstveni list. Nakon isteka jamstvenog roka popravke obavlja centralni servis. Oštećen proizvod pošaljite serviserima (troškove poštarine snosi korisnik).

12. Samostalno uklanjanje kvarova

Prije nego počnete samostalno uklanjati greške, uređaj isključite iz napajanja.

Problem	Uzrok	Rješenje
Uređaj se ne pokreće	Priključni kabel nije dobro priključen ili je oštećen	Utikač ugurajte dublje u utičnicu, provjerite priključni kabel. Ako je priključni kabel oštećen, uređaj odnesite na servis.
Uređaj se ne pokreće	U utičnici nema napona	Provjerite napon u utičnici. Provjerite osigurač
Uređaj se ne pokreće	Oštećen prekidač	Zamijeniti prekidač novim – odnesite uređaj na servis.
Uređaj se ne pokreće	Motor nema snage, pokreće se s poteškoćama.	Istrošene četkice. Zamijenite novim – odnesite uređaj na servis.
Uređaj se ne pokreće	Osjeća se miris spaljene izolacije.	Motor je potrebno popraviti – uređaj odnesite na servis.
Uređaj se ne pokreće	Sigurnosna kočnica je blokirana	Otključajte polugu kočnice (pogledajte poglavlje "Priprema za rad")
Motor se pregrijava	Začepljeni otvori za ventilaciju	Ispušite komprimiranim zrakom
Uređaj se pokreće s poteškoćama, pa zatim se zaustavlja	Lanac je previše zategnut	Provjerite napetost lanca (pogledajte poglavlje "Priprema za rad")
Vrlo niska radna učinkovitost	Istrošeni lanac	Lanac treba naoštriti ili zamijeniti s novim
Vrlo niska radna učinkovitost	Preniska napetost lanca	Provjerite napetost lanca (pogledajte poglavlje "Priprema za rad")
Nepravilno podmazivanje	Nema ulja u spremniku	Provjerite i nadopunite razinu ulja u spremniku.
Nepravilno podmazivanje	Začepljena rupa za ulje i utori za vođenje	Očistite otvor za ulje i utore za vodilicu
Nepravilno podmazivanje	Neispravna pumpa za ulje	Uređaj odnesite serviserima

13. Sastavni dijelovi uređaja

Sastavni dijelovi: pila – 1 kom., vodilica – 1 kom., lanac – 1 kom., Zaštita vodilice – 1 kom.

14. Informacija za korisnike o zbrinjavanju električnih i elektroničkih uređaja (odnosi se na kućanstva)

Ovaj simbol postavljen na proizvode ili popratnu dokumentaciju obavještava da se neispravni električni ili elektronički uređaji ne smiju odlagati s kućnim otpadom. Ispravan postupak u slučaju potrebe za zbrinjavanjem, ponovnom uporabom ili oporabom komponenti sastoji se od prijenosa uređaja na specijalizirano sabirno mjesto, gdje će biti besplatno prihvaćen. Informacije o lokacijama sabirnih točaka otpadne opreme pružaju lokalne vlasti, npr. na svojim web stranicama.
Pravilno zbrinjavanje uređaja omogućuje očuvanje dragocjenih resursa i izbjegavanje negativnog utjecaja na zdravlje i okoliš, do kojeg dolazi zbog mogućnosti da uređaji sadrže opasne tvari, smjese i sastavne dijelove.
Nepravilno odlaganje otpada podliježe kaznama predviđenim relevantnim lokalnim propisima.
Korisnici u zemljama Europske unije: Ako trebate odložiti električnu ili elektroničku opremu, obratite se najbližem prodavaču ili dobavljaču za dodatne informacije.

Odlaganje u zemljama izvan Europske unije: Ovaj simbol vrijedi samo za zemlje Europske unije. Ako trebate zbrinuti ovaj proizvod, obratite se lokalnim vlastima ili trgovcu radi pravilnog zbrinjavanja.

Jamstveni list

na

Električna lančana pila

Kataloški broj: DED8701/DED8702 br. partije:.....

(u daljnjem tekstu Proizvod)

Datum nabavke Proizvoda: .....

Pečat prodavača

Datum i potpis prodavača: .....

Izjava Korisnika:

Potvrđujem da sam upoznat s uvjetima jamstva i posljedicama nepoštivanja smjernica sadržanih u Uputama za upotrebu i jamstvenom listu. Upoznat sam s uvjetima ovog jamstva, što potvrđujem svojim potpisom:

....

Datum i mjesto Potpis Korisnika

I. Odgovornost za Proizvod

1. Jamac - Dedra Exim Sp. z o.o. sa sjedištem u Pruszkówu, adresa: ul. 3 Maja 8, 05-800 Pruszków, KRS 0000062517, Općinski sud za glavni grad Varšavu u Varšavi, XIV Gospodarski odjel Državnog sudskog registra, PIB 527-020-49-33, osnovni kapital: 100 980.00 PLN.
2. Pod uvjetima navedenim u ovom jamstvenom listu, Jamac daje jamstvo za Proizvod koji dolazi iz Jamčeve distribucije.
3. Odgovornost iz jamstva pokriva samo nedostatke koji proizlaze iz razloga koji su u Proizvodu u trenutku njegove predaje Korisniku.
4. Pod jamstvom, Korisnik stječe pravo na besplatan popravak Proizvoda, ako se kvar otkrije tijekom jamstvenog roka. Način popravka Proizvoda (metoda popravka) ovisi o odluci Jamca. Ako Jamac utvrdi da ga je nemoguće popraviti, Jamac zadržava pravo zamijeniti neispravan element ili cijeli Proizvod ispravnim, smanjiti cijenu Proizvoda ili odstupiti od ugovora.

5. U odnosu na Korisnika koji nije potrošač u smislu Zakona od 23. travnja 1964. Građanski zakonik, odgovornost Jamca za štetu koja proizlazi iz ovog jamstva i/ili u vezi s njegovim sklapanjem i izvršenjem, bez obzira na pravni naslov, ograničena je na maksimalnu vrijednost neispravnog Proizvoda.

II. Jamstveni rok

Elementi Proizvoda	Jamstveni rok
Električna lančana pila	24 mjeseca od datuma kupnje Proizvoda prikazanog u ovom jamstvenom listu
Lanac, vodilica, poklopac vodilice	Stavke koje nisu pokrivene jamstvom

III. Uvjeti korištenja jamstva

1. Predočenje od strane korisnika popunjenog jamstvenog lista Proizvoda i potvrđivanje od strane Korisnika okolnosti kupnje Proizvoda, npr. predočenjem računa, fakture itd. Kako bi učinkovito riješili reklamaciju preporuča se da Korisnik dostavi sve elemente navedene u "Kompletu uređaja" zajedno s Proizvodom za reklamaciju koja se nalazi u Uputama za upotrebu.
2. Poštovanje od strane korisnika preporuka sadržanih u Uputama za uporabu i jamstvenom listu.
3. Jamstvo vrijedi isključivo na području Republike Poljske i EU.
4. Jamstvo ne obuhvaća kvarove Proizvoda nastale posebno kao rezultat:
a. Nepoštivanja od strane Korisnika uvjeta navedenih u Uputama za uporabu, posebno u pogledu pravilnog korištenja, održavanja i čišćenja;
b. Korištenja od strane Korisnika sredstava za čišćenje ili održavanje koja nisu u skladu s Uputama za uporabu;
c. Nepravilnog skladištenja i transporta Proizvoda od strane Korisnika;
d. Neovlaštene izmjene i/ili modifikacije Proizvoda od strane Korisnika koje nisu dogovorene s Jamcem;
e. Korištenja od strane Korisnika potrošnog materijala u Proizvodu koji nije u skladu s Uputama za uporabu.
5. Korisnik koji nije potrošač u smislu zakona od 23. travnja 1964. Građanski zakonik gubi jamstvo na Proizvod u kojem:
- je Korisnik je uklonio, promijenio ili oštetio serijske brojeve, oznake datuma i natpisne pločice;
- pečati su oštećeni od strane Korisnika ili pokazuju znakove manipulacije od strane Korisnika.

ACHTUNG 6. Pozor! Radnje povezane sa svakodnevnim radom Proizvoda, koje proizlaze, između ostalog iz Upute za uporabu Korisnik je dužan provoditi samostalno i o svom trošku.

IV. Procedura reklamacije

1. U slučaju utvrđivanja neispravnog rada Proizvoda, prije podnošenja reklamacije, provjerite jesu li sve radnje navedene posebno u Uputama za uporabu, izvršene ispravno.
2. Preporučujemo podnošenje reklamacije odmah, najbolje u roku od 7 dana od dana uočavanja kvara Proizvoda. Korisnik koji nije potrošač u smislu zakona od 23. travnja 1964. Građanski zakonik gubi prava koja proizlaze iz ovog jamstva ako se reklamacija ne podnese u roku od 7 dana.
3. Reklamacija se može podnijeti, između ostalog, na mjestu kupnje Proizvoda, u jamstvenom servisu ili pismeno na sljedeću adresu: Dedra Exim Sp. z o.o., ul. 3 Maja 8, 05-800 Pruszków.
4. Korisnik može podnijeti reklamaciju putem obrasca dostupnog na web stranici www.dedra.pl. ("Obrazac za reklamaciju").
5. Adrese jamstvenih servisa za pojedine zemlje dostupne su na web stranici www.dedra.pl. U slučaju nedostatka jamstvenog servisa za određenu zemlju, preporuča se slanje reklamacija na sljedeću adresu: Dedra Exim Sp. z o.o. ul. 3 Maja 8, 05-800 Pruszków (Poljska).
6. S obzirom na sigurnost Korisnika, zabranjeno je koristiti neispravan proizvod.
7. Pozor! Korištenje neispravnog Proizvoda opasno je za zdravlje i život Korisnika.
8. Izvršenje obveza koje proizlaze iz jamstva održat će se u roku od 14 radnih dana od dana isporuke Proizvoda koji korisnik reklamira.
9. Prije dostave neispravnog Proizvoda na reklamaciju, preporuča se čišćenje. Preporuča se da se reklamirani Proizvod pažljivo zaštiti od oštećenja tijekom transporta (preporuča se isporuka reklamiranog Proizvoda u originalnom pakiranju).
10. Jamstveni rok se produljuje za vrijeme tijekom kojeg ga Korisnik nije mogao koristiti zbog kvara na Proizvodu obuhvaćenom jamstvom.
Jamstvo ne isključuje, ograničava ili suspendira prava Korisnika koja proizlaze iz odredbi o jamstvu za nedostatke na prodanom artiklu.

Prema čl. 13 sek. 1 i sljed. 2. Uredbe (EU) 2016/679 Europskog parlamenta i Vijeća od 27. travnja 2016. o zaštiti fizičkih osoba u vezi s obradom osobnih podataka i slobodnom kretanju takvih podataka te stavljanju izvan snage Direktive 95/46. /EC, obavještavamo vas

1. Administrator Vaših osobnih podataka navedenih u formularu je DEDRA-EXIM sp. z o. o. sa sjedištem u Pruszkówu, ul. 3 Maja 8, 05-800 Pruszków (u daljnjem tekstu: "Administrator").
2. Vaši podaci će se obrađivati isključivo u svrhu provedbe jamstvenog postupka uređaja sukladno čl. 6 st. 1 slovo. b opće uredbe o zaštiti podataka (u daljnjem tekstu: "GDPR") Davanje podataka je dobrovoljno, ali nužno za provedbu jamstvenog postupka.
3. Vaši podaci će se obrađivati za vrijeme trajanja jamstvenog postupka te za potrebe arhiviranja u slučaju potrebe obrane od bilo kakvih potraživanja prema Administratoru, najduže do isteka istih.
4. Vaši podaci mogu se priopćiti samo subjektima koji obrađuju podatke za administratora na temelju pisanog ugovora o povjeravanju obrade osobnih podataka koji između ostalog daje: tehnička služba, održavanje hostinga ili web stranica, IT služba, kurirska tvrtka. Dobavljači Administratora dužni su osigurati sigurnost podataka i ispunjavati uvjete važećih zakona vezanih uz zaštitu osobnih podataka te ne smiju koristiti povjerene osobne podatke u druge svrhe osim onih navedenih u ugovoru s Administratorom.
5. Vaši podaci neće se obrađivati na automatizirani način, uključujući u obliku profiliranja, i neće se prenositi u treću zemlju/međunarodnu organizaciju.
6. Imate pravo pristupa svojim podacima te pravo na ispravak, brisanje, ograničenje obrade, pravo na prijenos podataka, pravo na prigovor u bilo kojem trenutku.
7. Za sva pitanja vezana uz obradu Vaših osobnih podataka od strane Administratora, možete nas kontaktirati na sljedeću e-mail adresu: daneosobowe@dedra.pl.;
8. Imate pravo podnijeti pritužbu tijelu nadležnom za zaštitu osobnih podataka

DE Inhalt

1. Fotos und Abbildungen
2. Beschreibung des Geräts
3. Verwendungszweck des Geräts
4. Nutzungsbeschränkung
5. Technische daten
6. Vorbereitung auf die Arbeit
7. Verbindung zum Netzwerk
8. Einschalten des Geräts
9. Verwendung des Geräts
10. Laufende Wartung
11. Ersatzteile und Zubehör
12. Eigenständige Fehlerbehebung
13. Komplettgerät
14. Informationen für Nutzer über die Entsorgung von Elektro- und Elektronikgeräten
15. Garantiekarte

Übersetzung der Originalanleitung

Die Konformitätserklärung ist der Anleitung als separates Dokument beigefügt. Sofern keine Konformitätserklärung vorliegt, wenden Sie sich bitte an Dedra Exim Sp. z o.o.
Die allgemeinen Sicherheitsbedingungen sind als separates Heft beigefügt.

⚠ WARNUNG. Alle mit einem Ausrufezeichen markierten Warnhinweise und Anweisungen lesen. ⚠

Die Nichtbeachtung der nachstehend aufgeführten Warn- und Sicherheitshinweise kann zu Stromschlägen, Bränden oder schweren Verletzungen führen.

Alle Warnhinweise und Anweisungen zum späteren Nachschlagen aufbewahren.

2. Beschreibung des Geräts

Zeichnung A und B: 1 – Einschaltsperre 2 – Schalter, 3 – Hinterer Handgriff, 4 – Öltankverschluss, 5 – Vorderer Handgriff, 6 – Bremshebel/Vorderer Handschutz, 7 – Krallenanschlag, 8 – führung, 9 – kette, 10 – Netzkabel, 11 – Kabelhaken, 12 – Ölstandanzeige, 13 – Kettenradabdeckung, 14 –Feststellknopf, 15 – Kettenspannring, 16 – Kettenrad (Kettenantriebsritzel), 17 – Kettenspannrad, 18 – Schmierloch am Schwertende.

3. Verwendungszweck des Geräts

Die Kettensäge dient ausschließlich zum Sägen von Holz und Holzgegenständen. Die Kettensäge eignet sich besonders zum Sägen von Brennholz oder für Holzschneidearbeiten im Haushalt. Die Vorgehensweise wird im weiteren Verlauf der Anleitung ausführlich beschrieben.
Der Einsatz des Geräts ist bei Renovierungs- und Bauarbeiten, in Reparaturwerkstätten und bei Hobbyarbeiten möglich, sofern die in der Bedienungsanleitung angegebenen Einsatzbedingungen und zulässigen Betriebsbedingungen eingehalten werden.

4. Nutzungsbeschränkung

Das Gerät darf nur unter den nachstehend aufgeführten „Zulässigen Betriebsbedingungen“ verwendet werden.
Schneiden Sie keine anderen Werkstoffe, die nicht unter „Verwendungszweck“ aufgeführt sind.
Unbefugte Änderungen an der mechanischen und elektrischen Konstruktion, jegliche Modifikationen, Wartungsarbeiten, die nicht in der Betriebsanleitung beschrieben sind, werden als rechtswidrig behandelt und führen zum sofortigen Verlust der Garantieansprüche. Bei nicht bestimmungsgemäßer Verwendung oder Verwendung entgegen der Betriebsanleitung erlöschen die Garantieansprüche unmittelbar, und die Konformitätserklärung verliert ihre Gültigkeit.

Zulässige Arbeitsbedingungen Betriebsart S1 – Dauerbetrieb

5. Technische daten

Modell des Geräts	DED8701	DED8702
Spannung und Art der Stromversorgung	230V, 50 Hz	
Nennleistung	2,4 kW	
Führung	Dedra DED87012	Oregon Double Guard 91
Maximale Schwertlänge	16” (400 mm)	
Kettentyp	DED87011	Oregon
Kettenteilung	3/8” (19 mm)	3/8” (19 mm)
Anzahl der Treibglieder	57	57
Art der Schneidglieder	Vollmeißel	Vollmeißel
Sägekettenstärke	1,3 mm	1,3 mm
Kettengeschwindigkeit im Leerlauf (ohne Last)	13 m/s	
Füllmenge Sägekettenöltank	200 ml	
Schutzklasse gegen Stromschlag	II	
Schutz vor direktem Zugriff	IPX0	

Schwingungspegel, gemessen am Griff	6,982 m/s^2	6,982 m/s^2
Messunsicherheit K_D	1,5 m/s^2	1,5 m/s^2
Lärmemissionen:		
Schalldruckpegel L_{PA}	97,2 dB(A)	97,2 dB(A)
Schallleistungspegel L_{wA}	110,2 dB(A)	110,2 dB(A)
Messunsicherheit K_{LPA}, K_{LWA}	3 dB(A)	3 dB(A)
Garantierter L_{wa}-Pegel	114 dB(A)	114 dB(A)
Gewicht des Geräts	4,3 kg	

Informationen über Vibrationen und Lärm

Schwingungsgesamtwert a_h und Messunsicherheit wurden gemäß EN 60745-1 ermittelt und sind in der Tabelle angegeben.
Die Geräuschemission wurde gemäß EN 60745-2-1/EN 60745-2-2 ermittelt und ist vorstehend in der Tabelle aufgeführt.

Lärm kann zu Gehörschäden führen. Tragen Sie bei der Arbeit immer einen Gehörschutz!

Der angegebene Schwingungswert wurde gemäß einer standardisierten Prüfmethode gemessen und kann zum Vergleich eines Geräts mit einem anderen verwendet werden. Der oben angegebene Schwingungspegel kann auch für eine vorläufige Bewertung der Schwingungsbelastung verwendet werden.
Der Schwingungspegel während der tatsächlichen Verwendung des Elektrowerkzeug kann von den angegebenen Werten abweichen, je nach Art des Einsatzes der Arbeitswerkzeuge, insbesondere je nach Art des zu bearbeitenden Werkstücks und der Notwendigkeit, Vorkehrungen zum Schutz des Bedieners zu treffen. Um die Belastung unter tatsächlichen Einsatzbedingungen genau zu beurteilen, müssen alle Teile des Betriebszyklus berücksichtigt werden, einschließlich der Zeiträume, in denen das Gerät ausgeschaltet oder eingeschaltet, aber nicht für die Arbeit verwendet wird.

6. Vorbereitung auf die Arbeit

Führen Sie alle Arbeiten in diesem Kapitel nur bei gezogenem Netzstecker durch. Die Kettensäge erst an die Stromversorgung anschließen, wenn die Kettensäge vollständig montiert und die Kettenspannung eingestellt ist und sich das Sägekettenöl im Tank befindet.

Tragen Sie beim Montieren, Einstellen und Überprüfen der Kettensäge immer Schutzhandschuhe, um Verletzungen zu vermeiden.

Montage von Schwert und Sägekette

Die Kettenradabdeckung (Zeichnung A, 13) durch Drehen des Feststellknopfes gegen den Uhrzeigersinn (Zeichnung A, 14) abnehmen. Das Kettenspannrad (Zeichnung B, 17) und das Schwert (Zeichnung A, 8) wie in Zeichnung C dargestellt miteinander verschrauben. Sicherstellen, dass die Ölausflussöffnung (Zeichnung C, 1) am Schwert zum Schmieren der Sägekette nicht verstopft oder verschmutzt ist.

Sägekette auf Schäden überprüfen – Kettenglieder auf Risse und Nieten auf Bruchstellen überprüfen. Eine beschädigte Sägekette darf nicht in die Kettensäge eingesetzt werden.

Schwert und Sägekette wie in Zeichnung B gezeigt montieren. Dabei darauf achten, dass die Sägekette in der richtigen Richtung montiert wird – die scharfen Kanten der Schneidglieder müssen in Drehrichtung der Sägekette zeigen, wie in Zeichnung B gezeigt. Sicherstellen, dass das Schwert richtig am Kettensägegehäuse anliegt und dass die Sägekette richtig im Kettenrad (Zeichnung B, 16) und in der Schwertnut sitzt. Die Sägekette durch Drehen des Kettenspannrades (Zeichnung B, 17) im Uhrzeigersinn vorspannen. Die Kettenradabdeckung (Zeichnung A, 13) anbringen, dabei den Feststellknopf (Zeichnung A, 14) durch Drehen festziehen. Sicherstellen, dass die Abdeckung an allen Auflagekanten bündig mit dem Gehäuse der Kettensäge abschließt, nirgends übersteht und nicht unter Spannung steht.

Spannen der Sägekette

Die Sägekette dehnt sich beim Gebrauch aus, überprüfen Sie daher regelmäßig die Spannung. Bedenken Sie bei erstmaliger Verwendung einer neuen Sägekette, dass diese Zeit zum Einlaufen benötigt. Deshalb sollten Sie die Kettenspannung häufiger überprüfen. Besonders wichtig ist es, die Spannung einer neuen Kette alle 5-10 Arbeitsminuten zu überprüfen.

Um die Sägekette zu spannen, lösen Sie den Feststellknopf (Zeichnung A, 14) durch leichtes Drehen gegen den Uhrzeigersinn. Den Kettenspannring (Zeichnung A, 15) im Uhrzeigersinn drehen, um die Kettenspannung zu erhöhen, oder gegen den Uhrzeigersinn drehen, um sie zu verringern. Anschließend den Feststellknopf (Zeichnung A, 14) bis zum Anschlag im Uhrzeigersinn anziehen. Eine korrekt gespannte Sägekette hängt an der Unterkante des Schwertes nicht durch und lässt sich in der Mitte der Sägekette durch leichtes Ziehen ca. 3-4 mm vom Schwert wegziehen, ohne aus der Schwertnut zu fallen (Zeichnung D). Nach dem Loslassen kehrt die Sägekette in die Schwertnuten zurück. Bei einer erforderlichen Korrektur der Kettenspannung die vorstehenden Schritte wiederholen.

Schmieren der Sägekette

ACHTUNG **Die Kettensäge darf nicht ohne Sägekettenöl betrieben werden. Dies kann zum Reißen der Sägekette führen, was schwere Verletzungen oder den Tod des Bedieners zur Folge haben kann.**

Verwenden Sie zum Schmieren der Sägekette ausschließlich für Kettensägen vorgesehene Öle (z. B. Dedra DEGL02). Es dürfen keine verbrannten Motoröle oder andere nicht für diesen Zweck vorgesehene Schmiermittel verwendet werden. Die Auswahl des richtigen Öls verlängert die Lebensdauer von Sägekette und Schwert.

ACHTUNG

Zum Einfüllen von Kettenschmieröl den Öltankverschluss (Zeichnung A, 4) abschrauben und das Öl hineingießen. Beim Nachfüllen von Öl den Ölstand über die Ölstandanzeige (Zeichnung A, 12) im Auge behalten. Der Tank kann jeweils 200 ml Öl aufnehmen. Wenn Öl auf das Gehäuse der Kettensäge gelangt, wischen Sie es mit einem Baumwolltuch trocken.
Achten Sie beim Nachfüllen des Öls darauf, dass keine Verunreinigungen in den Tank gelangen, da dies zu einer falschen Schmierung der Sägekette oder zu Schäden an den Bauteilen der Kettensäge, wie z. B. der Ölpumpe, führen kann.

7. Verbindung zum Netzwerk

Vergewissern Sie sich vor dem Anschließen des Geräts an die Stromversorgung, dass die Versorgungsspannung dem auf dem Typenschild angegebenen Wert entspricht.
Die Installation der Stromversorgung sollte gemäß den grundlegenden Anforderungen für elektrische Installationen erfolgen und die Anforderungen für eine sichere Verwendung erfüllen. Die Parameter des Mindestquerschnitts des Netzkabels und des Nennwerts der Sicherung in Abhängigkeit von der Leistung des Geräts sind in der nachstehenden Tabelle aufgeführt:

ACHTUNG

Leistung des Geräts [W]	Mindest Drahtquerschnitt [mm^2]	Mindestwert der Sicherung Typ C [A]
1400÷2300	1,5	16

Die Installation muss von einem qualifizierten Elektriker durchgeführt werden. Beachten Sie bei der Verwendung von Verlängerungskabeln, dass der Leiterquerschnitt nicht kleiner als erforderlich ist (siehe Tabelle). Das Netzkabel so verlegen, dass es während des Betriebs nicht durchtrennt werden kann. Beschädigte Verlängerungskabel nicht verwenden.
Den technischen Zustand des Netzkabels regelmäßig überprüfen. Nicht am Netzkabel ziehen.

8. Einschalten des Geräts

ACHTUNG **Vor der Inbetriebnahme des Geräts unbedingt die im Kapitel „Arbeitsvorbereitung“ beschriebenen Schritte ausführen.**

Biegen Sie das Ende des zur Stromversorgung der Säge dienenden Verlängerungskabels zu einer Schlaufe, schieben Sie es durch die Öffnung am hinteren Griff und haken Sie es in den Haken ein (Zeichnung A, 11). Dadurch wird verhindert, dass sich das Stromkabel der Kettensäge unkontrolliert aus dem Stecker des Verlängerungskabels löst. Das Netzkabel der Kettensäge darf nicht an diesem Haken aufgehängt werden.
Vor dem Einschalten des Geräts sicherstellen, dass beide Beine des Bedieners fest auf dem Boden stehen, die rechte Hand sich am hinteren Handgriff (Zeichnung A, 3) und die linke Hand sich am vorderen Handgriff (Zeichnung A, 5). Sicherstellen, dass sich keine anderen Personen bzw. Tiere in der Nähe befinden, die unbeabsichtigt im Wirkungsbereich der Kettensäge gelangen könnten.

ACHTUNG

Sicherstellen, dass die Sägekette der Kettensäge bei Inbetriebnahme nichts berührt.
Um das Gerät einzuschalten, bewegen Sie den Rückschlagbremshebel (Zeichnung A, 6) in Richtung des vorderen Handgriffs (Zeichnung A, 5). Anschließend mit dem Daumen der rechten Hand die Einschaltsperre drücken (Zeichnung A, 1). Den Ein-/Ausschalter mit mindestens zwei Fingern (Zeige- und Mittelfinger) der rechten Hand betätigen (Zeichnung A, 2). Das Gerät setzt sich in Betrieb.

9. Verwendung des Geräts

ACHTUNG **Vor Beginn der Arbeit mit der Kettensäge müssen zusätzliche Schritte durchgeführt werden, wie z. B. die Überprüfung der Funktion der Rückschlagbremse und der Trägheitsbremse sowie das Schmieren der Sägekette. Die Verwendung eines defekten Geräts ist verboten.**

Überprüfung der Funktionsweise der Rückschlagbremse

ACHTUNG

Nach dem Einschalten der Kettensäge die linke Hand auf den vorderen Handgriff (Zeichnung A, 5) legen, sodass der Handrücken oder das Handgelenk den Rückschlagbremshebel (Zeichnung A, 6) nach vorne drückt. Der Motor der Kettensäge sollte sich sofort ausschalten und die Sägekette anhalten.

Überprüfung der Funktionsweise der Trägheitsbremse

Den Ein-/Ausschalter der Kettensäge (Zeichnung A, 2) loslassen und prüfen, ob die Sägekette anhält und aufhört, sich zu drehen. Wenn die Sägekette nach dem Loslassen des Ein-/Ausschalters klar erkennbar nachläuft, darf die Kettensäge nicht betrieben werden.

Überprüfen der Kettenschmierung

Die Kettensäge mit dem Schwert in einem Winkel von 45° über einer hellen, ebenen Fläche (z. B. einem Brett) halten und das Gerät eine Minute lang laufen lassen. Wenn auf der Oberfläche am äußeren Schwertende ein von der Sägekette ausgehender deutlicher Ölfilm erkennbar ist, bedeutet dies, dass die Kettenschmierung ordnungsgemäß funktioniert.
Sofern eine nicht ordnungsgemäße Schmierung festgestellt wird, darf das Gerät nicht betrieben werden. Überprüfen Sie, ob die Ölausflussöffnung (Zeichnung C, 1) nicht verstopft ist. Das Schwert (die Schwertnut) auf Verschmutzung überprüfen. Wenn diese Maßnahmen keine Wirkung zeigen, müssen Sie das Gerät zur Reparatur geben.

Arbeiten mit der Kettensäge

Beachten Sie bei der Arbeit mit der Kettensäge unbedingt alle Sicherheitsregeln und -empfehlungen, die in den Sicherheitshinweisen beschrieben sind.

Direkt auf dem Boden, Beton oder anderen Oberflächen aufliegendes Holz darf nicht geschnitten werden. Das Aufsetzen der Sägekette auf den Boden oder einen

anderen Untergrund kann gefährlich sein und verkürzt außerdem die Lebensdauer von Sägekette und Schwert.

Baum fällen – Vorbereitung

Das Fällen von Bäumen darf nicht auf eine Weise erfolgen, die eine Gefahr für Personen, Eigentum sowie Strom- bzw. Telekommunikationsleitungen usw. darstellt. Personen in der Nähe des Bedieners sollten sich mindestens in einem Abstand befinden, der dem 2,5-fachen der Höhe (Länge) des zu entastenden Baumes entspricht. Falls der zu fällende Baum mit einer Stromleitung, Telekommunikationsleitung usw. in Berührung kommt, benachrichtigen Sie umgehend den Betreiber des betroffenen Netzes.
Falls sich der zu fällende Baum an einem Hang befindet, sollte sich der Bediener hangaufwärts befinden, da der Baum dazu neigt, hangabwärts herunterzufallen/wegzurutschen.
Ermitteln Sie vor dem Fällen eines Baumes die voraussichtliche Fallrichtung (Zeichnung E, 1). Berücksichtigen Sie dabei Faktoren wie die natürliche Neigung des Baums, die Lage der schwereren Äste und Zweige, die Windrichtung usw.
Vor dem Entasten Fluchtwege planen und von Hindernissen befreien (Zeichnung E, 2). Korrekte Fluchtwege sollten in einem Winkel von etwa 135° zur Fallrichtung verlaufen. Gefahrenzonen meiden (Zeichnung E, 3).
Alle Fremdkörper, Steine, lose Rinde, Nägel, Drähte, Klammern usw. von dem zu fällenden Baum entfernen. Den Bereich um den Baum herum von Gestrüpp befreien.

Baum fällen – Kerbschnitt

Führen Sie den ersten Schnitt, d. h. den Kerbschnitt (Zeichnung F, 2), aus der Richtung des beabsichtigten Falles (Zeichnung F, 1 und Zeichnung E, 1) bis zu einer Tiefe von 1/3 des Baumstammdurchmessers senkrecht zur Fallrichtung aus. Um das Risiko zu minimieren, dass sich die Kettensäge im Baum festklemmt, zuerst einen waagerechten Schnitt am unteren Ende und dann einen Schnitt im 45°-Winkel am oberen Ende ausführen. Das herausgeschnittene Holzstück aus dem Kerbschnitt entfernen.

Baum fällen – Fällschnitt

Führen Sie den zweiten Schnitt, d. h. den Fällschnitt (Zeichnung F, 3), auf der Seite aus, die der Fallrichtung des Baums entgegengesetzt ist. Halten Sie einen Abstand von mindestens 50 mm über der Unterkante des Kerbschnitts ein und versuchen Sie, horizontal zu sägen. Eine Fällleiste mit einer Breite von etwa 50 mm übrig lassen (Zeichnung F, 4). Die Fällleiste (oder Steg) ist ein Streifen nicht angeschnittenen Holzes im Baum, der das Fällen des Baums in die richtige Richtung ermöglicht und verhindert, dass sich der Baum während des Fällens dreht und in eine nicht vorgesehene Richtung fällt. Sie wird beim Fällen durch das Gewicht des umstürzenden Baums aufgerissen.
Wenn das Risiko besteht, dass der Baum in eine nicht vorgesehene Richtung fällt, sich zurückneigt und die Kettensäge im Fällschnitt festklemmt, unterbrechen Sie umgehend den Fällschnitt, verwenden Sie Keile (aus Holz, Kunststoff oder Aluminium), um den Fällschnitt zu erweitern, und legen Sie den Baum in die gewünschte Richtung um.
Wenn sich der Fällschnitt der Fällleiste nähert, beginnt der Baum zu kippen und zu fallen. Entfernen Sie in diesem Fall die Kettensäge aus dem Fällschnitt, schalten Sie den Motor aus, legen Sie die Kettensäge ab und verlassen Sie den Gefahrenbereich über den Fluchtweg. Achten Sie auf herabfallende Äste und Zweige des Baumes. Nicht stolpern.

Entasten

Unter Entasten versteht man das Entfernen von Ästen von einem gefällten Baum, der auf dem Boden liegt. Belassen Sie beim Entasten die dickeren unteren Äste, damit der Baum am Boden gestützt wird. Beginnen Sie mit dem Entasten am Stammfuß des gefällten Baums und arbeiten Sie sich in Richtung der Baumkrone vor. Die Äste nacheinander abschneiden und kleine Äste mit einem einfachen Schnitt entfernen. Äste, die unter Spannung stehen, auf der Seite der Zugspannung absägen, um ein Einklemmen der Kettensäge zu vermeiden. Achten Sie beim Schneiden von Ästen, die unter Spannung stehen, auf ein Rückschnellen in eine unvorhergesehene Richtung, wodurch der Bediener getroffen und verletzt werden kann.

Baumstamm ablängen

Das Ablängen (oder Zuschneiden) beruht auf dem Schneiden eines gefällten und zuvor entasteten Baumes in Querrichtung in kürzere Abschnitte, um die gewünschte Sortierung zu erhalten. Beim Ablängen muss der Bediener fest auf dem Boden stehen und sein Körpergewicht gleichmäßig auf beide Beine verteilen, um das Gewicht des Geräts auf den abzulängenden Stamm zu übertragen. Wenn möglich, sollte der Stamm an der Schnittstelle angehoben werden, wobei er durch dickere Äste, Stützböcke, Stützen oder natürliche Unebenheiten des Geländes gestützt wird.
Wenn der Stamm an der abzulängenden Stelle gestützt wird, führen Sie den Schnitt von oben aus, damit das Schwert und die Sägekette nicht in den Boden eindringen. In dieser Situation sollte der letzte Schnitt von einem erfahrenen Holzfäller ausgeführt werden.
Wenn der Stamm an einem Ende aufliegt (Zeichnung G, 3) und das abzulängende Ende frei hängt, beginnen Sie den Ablängschnitt von der Unterseite bis zu einer Tiefe von 1/3 des Stammdurchmessers (Zeichnung G, 1) auf der Seite der Druckspannung und führen Sie anschließend den letzten Schnitt von der Oberseite aus (Zeichnung G, 2) auf der Seite der Zugspannung aus.
Wenn der Baumstamm auf beiden Seiten des Ablängschnitts aufliegt (Zeichnung H, 3), beginnen Sie den Ablängschnitt von der Oberseite aus bis zu einer Tiefe von 1/3 des Stammdurchmessers (Zeichnung H, 1) auf der Seite der Druckspannung und führen Sie anschließend den letzten Schnitt von der Unterseite aus (Zeichnung H, 2) auf der Seite der Zugspannung aus.
Wenn der abzulängende Stamm an einem Hang liegt, muss der Bediener hangaufwärts stehen, um Verletzungen zu vermeiden, da die abgelängten Stammstücke dazu neigen, hangabwärts wegzurollen.
Um in der letzten Phase des Durchsägens die vollständige Kontrolle über die Kettensäge zu behalten, sollte der Bediener den Anpressdruck auf die Kettensäge vollständig reduzieren, sodass das Gerät nur durch sein Eigengewicht auf den abzulängenden Stamm einwirkt. Die Finger an den Handgriffen der Kettensäge dürfen jedoch nicht gelöst werden, um die vollständige Kontrolle über das Gerät zu behalten.
Lösen Sie nach Abschluss des Ablängschnitts den Ein-/Ausschalter der Kettensäge (Zeichnung A, 2) und warten Sie, bis die Sägekette zum Stillstand gekommen ist, bevor Sie das Gerät weiter bedienen. Beim Wechsel von einem Baum zum nächsten muss die Kettensäge ausgeschaltet werden.

10. Laufende Wartung

ACHTUNG **Führen Sie alle Arbeiten nur bei gezogenem Netzstecker durch. Tragen Sie beim Betrieb der Kettensäge immer Schutzhandschuhe, um Verletzungen zu vermeiden.**

Kettenspannung überprüfen

Beachten Sie, dass sich die Sägekette der Kettensäge während des Betriebs erwärmt und dehnt. Während der Arbeitspausen die Kettenspannung überprüfen und wie im Kapitel „Arbeitsvorbereitung“ beschrieben korrigieren. Verringern Sie nach Abschluss der Arbeiten die Kettenspannung, damit sie beim Abkühlen und Zusammenziehen nicht im Schwert eingeklemmt wird.

Ölstand überprüfen und nachfüllen

Den Sägekettenölstand regelmäßig überprüfen und den Betrieb ohne Schmiermittel nicht zulassen. Beim Nachfüllen von Öl immer die Kettenspannung überprüfen.

Zustand von Schwert und Sägekette überprüfen

Den Zustand der Sägekette und des Schwertes regelmäßig (mindestens alle 5 Betriebsstunden) überprüfen. Zur Demontage die Anweisungen für die Montage im Abschnitt „Arbeitsvorbereitung“ in umgekehrter Reihenfolge befolgen. Schwertnuten und Ölausflussöffnung im Schwert reinigen (Zeichnung C, 1). Um übermäßigen Verschleiß des Schwertes zu vermeiden, drehen Sie es regelmäßig (bei intensiver Nutzung der Kettensäge täglich, ansonsten nach dem Schärfen oder Austauschen der Sägekette), indem Sie den Kettenspannbolzen (Zeichnung B, 17) an die gegenüberliegende Seite schrauben und das Schwert umdrehen. Den Zustand der Schwertnuten überprüfen: Ein Haarlineal an die Seite halten. Wenn ein Spalt infolge nach außen gebogener Kanten der Schwertnuten sichtbar ist, muss das Schwert durch ein neues ersetzt oder zur Aufarbeitung an ein Servicezentrum eingesandt werden. Den Zustand des Umlenksterns am äußeren Schwertende überprüfen und ggf. mit technischer Vaseline durch Einführen in das Schmierloch am Schwertende schmieren (Zeichnung A, 18).
Sägekette auf Risse der Kettenglieder und lose Nieten überprüfen. Verwenden Sie keine Sägekette mit gebrochenen Gliedern, losen Nieten oder schwergängigen Gelenken.

Schärfen der Sägekette

ACHTUNG **Die Sägekette gilt als abgenutzt, wenn die Schneidglieder eine Länge von 4 mm aufweisen. Eine abgenutzte Sägekette darf nicht verwendet werden, tauschen Sie sie gegen eine neue aus.**

Widmen Sie der Sägekette als Arbeitswerkzeug besondere Aufmerksamkeit. Ihre Schärfe beeinflusst die Qualität und Geschwindigkeit des Schneidvorgangs. Eine stumpfe Sägekette erschwert die Arbeit mit dem Gerät erheblich und trägt zu einer schnelleren Abnutzung des Schwertes und der Säge bei.
Das Schärfen der Sägekette ist ein komplizierter Vorgang; ein unerfahrener Benutzer der Kettensäge sollte das Schärfen einem qualifizierten Servicezentrum überlassen. Andernfalls kann es passieren, dass die korrekten Winkel und Abstände der Schneidglieder in Bezug auf den Tiefenbegrenzer nicht eingehalten werden, was zu einem erhöhten Rückschlagrisiko und damit zu einem Arbeitsunfall, schweren Verletzungen oder zum Tod des Bedieners führen kann.

Sonstige Wartung

Den Zustand des Kettenrads, das die Sägekette antreibt (Zeichnung B, 16), regelmäßig überprüfen; bei Beschädigungen das Gerät an ein Servicezentrum einsenden und austauschen lassen.
Das Gerät sauber halten, nicht in verschmutztem Zustand lagern. Nicht mit Reinigungsmitteln auf Wasserbasis reinigen, keine aggressiven Lösungsmittel zur Reinigung verwenden. Späne mit Druckluft durch Abnehmen der Kettenradabdeckung (Zeichnung A, 13) sowie des Schwertes und der Sägekette entfernen. Die Kettenspannung vor dem Verstauen verringern und den Kettenschutz über das Schwert stülpen.
An einem trockenen Ort außerhalb der Reichweite von Kindern aufbewahren, keinen Witterungseinflüssen (Regen, Schnee, UV-Strahlen) aussetzen.
Die Kettensäge nicht zusammen mit Bio-Sägekettenöl lagern, aus dem sich Harze absetzen, was zu Schäden an der Ölpumpe führen kann. Die Kettensäge ohne vorherige Reinigung von Sägekette und Schwert nicht lagern, wenn zur Schmierung Sägekettenöl auf Pflanzenbasis verwendet wurde, da dies zur Oxidation der Sägekette, zu ihrer Versteifung und zu Schäden an Sägekette und Schwert führt.

11. Ersatzteile und Zubehör

Um Ersatzteile und Zubehör zu kaufen, wenden Sie sich an den Dedra Exim-Service. Kontaktinformationen auf Seite 1 des Handbuchs.
Bei der Bestellung von Ersatzteilen bitte die Chargennummer auf dem Typenschild und die Teilenummer aus der Explosionszeichnung angeben.
Während der Garantiezeit werden Reparaturen gemäß den in der Garantiekarte angegebenen Bedingungen durchgeführt. Das beanstandete Produkt bitte zur Reparatur bei der Verkaufsstelle abgeben (der Verkäufer ist verpflichtet, das Produkt anzunehmen) oder an das zentrale Servicezentrum von Dedra Exim senden. Die ausgefüllte Garantiekarte bitte beilegen. Nach Ablauf der Garantiezeit werden Reparaturen vom zentralen Servicezentrum durchgeführt. Senden Sie hierzu das defekte Produkt an das Servicezentrum (die Versandkosten trägt der Verbraucher).

12. Eigenständige Fehlerbehebung

⚠ ACHTUNG **Vor Aufnahme der eigenständigen Fehlerbehebung ist das Gerät von der Stromversorgung zu trennen.**

Problem	Ursache	Lösung
Gerät funktioniert nicht	Das Netzkabel ist falsch angeschlossen oder beschädigt.	Den Stecker bis zum Anschlag in die Steckdose drücken, das Netzkabel überprüfen. Bei beschädigtem Netzkabel das Gerät zur Reparatur einsenden.
Gerät funktioniert nicht	Keine Spannung in der Steckdose	Die Spannung an der Steckdose überprüfen Überprüfen, ob die Sicherung ausgelöst hat.
Gerät funktioniert nicht	Defekter Schalter	Den Schalter durch einen neuen ersetzen – das Gerät an ein Servicezentrum einsenden.
Gerät funktioniert nicht	Der Motor hat keine Leistung, er lässt sich nur schwer starten.	Bürsten sind abgenutzt. Durch neue ersetzen – das Gerät an ein Servicezentrum einsenden.
Gerät funktioniert nicht	Es riecht nach verbrannter Isolierung	Motor muss repariert werden – Gerät zur Reparatur bringen
Gerät funktioniert nicht	Die Rückschlagbremse ist arretiert.	Rückschlagbremshebel entriegeln (siehe Kapitel „Arbeitsvorbereitung")
Motor überhitzt	Lüftungsöffnungen verstopft.	Mit Druckluft ausblasen
Das Gerät startet schwer, funktioniert nach einer Weile nicht mehr.	Kettenspannung zu hoch	Kettenspannung kontrollieren (siehe Kapitel „Arbeitsvorbereitung")
Arbeitseffizienz sehr gering	Abgenutzte Sägekette	Sägekette schleifen lassen oder durch eine neue ersetzen
Arbeitseffizienz sehr gering	Kettenspannung zu niedrig	Kettenspannung kontrollieren (siehe Kapitel „Arbeitsvorbereitung")
Falsche Schmierung	Kein Öl im Tank	Ölstand im Tank überprüfen, nachfüllen
Falsche Schmierung	Verstopfte Ölausflussöffnung und Schwertnuten	Ölausflussöffnung und Schwertnuten reinigen
Falsche Schmierung	Defekte Ölpumpe	Gerät zur Reparatur bringen

13. Komplettgerät

Komplettgerät: Kreissäge – 1 Stk. Führung – 1 Stk. Kette - 1 Stk., Kettenschutz – 1 St.

14. Informationen für Benutzer über die Entsorgung von Elektro- und Elektronikgeräten

(gilt für Haushalte)



Das auf den Produkten oder in den Begleitunterlagen abgebildete Symbol weist darauf hin, dass defekte elektrische oder elektronische Geräte nicht mit dem Hausmüll entsorgt werden dürfen. Wenn Sie Bauteile entsorgen, wiederverwenden oder verwerten möchten, bringen Sie diese bitte zu einer speziellen Sammelstelle, wo sie kostenlos angenommen werden. Informationen über die Standorte von Sammelstellen für Altgeräte finden Sie bei den örtlichen Behörden, z. B. auf deren Websites.

Durch die korrekte Entsorgung des Geräts schonen Sie wertvolle Ressourcen und vermeiden negative Auswirkungen auf die Gesundheit und die Umwelt, die sich aus dem möglichen Vorhandensein von gefährlichen Stoffen, Gemischen und Bestandteilen in dem Gerät ergeben.

Bei unsachgemäßer Entsorgung drohen Strafen nach den jeweiligen örtlichen Vorschriften.

Benutzer in EU-Ländern: Wenn Sie elektrische oder elektronische Geräte entsorgen müssen, wenden Sie sich bitte an die nächstgelegene Verkaufsstelle oder Ihren Lieferanten, der Ihnen weitere Informationen geben kann.

Entsorgung in Ländern außerhalb der Europäischen Union: Dieses Symbol gilt nur für Länder innerhalb der Europäischen Union. Sollten Sie dieses Produkt entsorgen wollen, wenden Sie sich bitte an Ihre örtlichen Behörden oder Ihren Händler, um die richtige Entsorgungsmethode zu erfahren.

Garantieschein

auf

Elektro-Kettensäge

Bestellnummer: DED8701/DED8702 Losnummer: .....

(nachstehend "das Produkt" genannt)

Kaufdatum des Produkts: .....

Stempel des Händlers

Datum und Unterschrift des Verkäufers: .....

Erklärung des Benutzers:

Ich bestätige, dass ich über die Garantiebedingungen und die Folgen bei Nichteinhaltung der Richtlinien in der Bedienungsanleitung und der Garantiekarte informiert wurde. Die Garantiebedingungen sind mir bekannt und ich bestätige diese mit meiner handschriftlichen Unterschrift:

....

Datum und Ort Unterschrift des Benutzers

I. Haftung für das Produkt

1. Bürge - Dedra Exim Sp. z o.o. mit Sitz in Pruszków, Adresse: ul. 3 Maja 8, 05-800 Pruszków, KRS 0000062517, Bezirksgericht für die Stadt Warschau in Warschau, XIV. Wirtschaftsabteilung des Landesgerichtsregisters, NIP 527-020-49-33, Stammkapital: PLN 100.980,00.
2. Gemäß den Bestimmungen dieser Garantiekarte garantiert der Garantiegeber das Produkt, das aus dem Vertrieb des Garantiegebers stammt.
3. Die Haftung im Rahmen der Garantie erstreckt sich nur auf Mängel, die auf Ursachen zurückzuführen sind, die dem Produkt zum Zeitpunkt der Lieferung an den Nutzer innewohnen.
4. Der Nutzer hat im Rahmen der Garantie das Recht, das Produkt kostenlos reparieren zu lassen, sofern der Mangel während der Garantiezeit aufgetreten ist. Die Art und Weise der Reparatur des Produkts (Reparaturmethode) liegt im 5.Ermessen des Garantiegebers. Stellt die Garantiegeberin fest, dass eine Reparatur nicht möglich ist, behält sie sich das Recht vor, das fehlerhafte Element oder das gesamte Produkt durch ein fehlerfreies zu ersetzen, den Preis des Produkts zu mindern oder vom Vertrag zurückzutreten.
6.Gegenüber dem Benutzer, der kein Verbraucher im Sinne des Gesetzes vom 23. April 1964 ist. Die Haftung des Garantiegebers für Schäden, die sich aus dieser Garantie und/oder im Zusammenhang mit ihrem Abschluss und ihrer Erfüllung ergeben, ist unabhängig vom Rechtstitel auf maximal den Wert des mangelhaften Produkts beschränkt.

II. Garantiezeit

Produktkomponenten	Dauer des Garantieschutzes
Elektro-Kettensäge	24 Monate ab dem Kaufdatum des Produkts, wie auf dieser Garantiekarte angegeben
Kette, Führungsschiene, Schienendeckel	Nicht von der Garantie abgedeckte Punkte

III. Bedingungen für die Inanspruchnahme der Garantie

Der Benutzer sollte den ausgefüllten Garantieschein des Produkts vorlegen und die Umstände des Kaufs des Produkts durch den Benutzer belegen, z. B. durch Vorlage der Quittung, Rechnung usw. Im Interesse einer effizienten Reklamationsbearbeitung wird empfohlen, dass der Benutzer zusammen mit dem Produkt alle in der Bedienungsanleitung unter "Vervollständigung des Geräts" aufgeführten Komponenten einreicht.
2. dass der Benutzer die Anweisungen in der Bedienungsanleitung und im Garantieschein beachtet.
3.Die Garantie gilt nur für das Gebiet der Republik Polen und der EU.
4.Die Garantie erstreckt sich nicht auf Produktmängel, die sich insbesondere aus folgenden Gründen ergeben:
a. Nichteinhaltung der in der Gebrauchsanweisung festgelegten Bedingungen durch den Benutzer, insbesondere hinsichtlich der korrekten Bedienung, Wartung und Reinigung;
b. Verwendung von Reinigungs- oder Pflegemitteln durch den Benutzer, die nicht der Gebrauchsanweisung entsprechen;
c. Unzureichende Lagerung und Transport des Produkts durch den Benutzer;
d. Unerlaubte Änderungen und/oder Umbauten am Produkt durch den Nutzer, die nicht mit dem Garantiegeber vereinbart wurden;
e. Die Verwendung von Verbrauchsmaterialien, die nicht mit der Bedienungsanleitung übereinstimmen, durch den Benutzer in dem Produkt.
5. Der Benutzer, der kein Verbraucher im Sinne des Gesetzes vom 23. April 1964 ist. Zivilgesetzbuches ist, verliert die Garantie für das Produkt, in dem:
- Seriennummern, Datumsangaben und Typenschilder vom Benutzer entfernt, verändert oder beschädigt worden sind;
- die Plomben vom Benutzer beschädigt wurden oder Anzeichen von Manipulationen durch den Benutzer aufweisen.

Achtung: Der Benutzer muss die mit dem täglichen Betrieb des Produkts verbundenen Tätigkeiten, die sich u.a. aus der Gebrauchsanweisung ergeben, selbst und auf eigene Kosten durchführen.

IV. Beschwerdeverfahren

1. Sollte sich herausstellen, dass das Produkt nicht ordnungsgemäß funktioniert, vergewissern Sie sich bitte, dass alle Schritte, die insbesondere in der Bedienungsanleitung angegeben sind, korrekt ausgeführt wurden, bevor Sie eine Reklamation einreichen.
2. Es wird empfohlen, eine Reklamation unverzüglich, vorzugsweise innerhalb von 7 Tagen nach Feststellung eines Mangels am Produkt, vorzubringen. Der Benutzer, der kein Verbraucher im Sinne des Gesetzes vom 23. April 1964 ist. Zivilgesetzbuches ist, verliert die Rechte aus dieser Garantie, wenn eine Reklamation nicht innerhalb von 7 Tagen erfolgt.

3. Eine Reklamation kann u.a. beim Kauf des Produkts, beim Garantieservice oder schriftlich an die folgende Adresse erfolgen: Dedra Exim Sp. z o.o., ul. 3 Maja 8, 05-800 Pruszków.
4. Der Nutzer kann eine Beschwerde mit dem auf der Website www.dedra.pl verfügbaren Formular einreichen. ("Formular für Gewährleistungsansprüche").
5. Die Adressen des Garantieservices für die einzelnen Länder finden Sie unter www.dedra.pl. Wenn es für ein bestimmtes Land keinen Garantieservice gibt, wird empfohlen, Garantieansprüche an folgende Adresse zu richten: Dedra Exim Sp. z o.o. ul. 3 Maja 8, 05-800 Pruszków (Polen).
6. Im Hinblick auf die Sicherheit des Benutzers ist die Verwendung eines mangelhaften Produkts verboten.
7. Achtung: Die Verwendung eines defekten Produkts ist gefährlich für die Gesundheit und das Leben des Benutzers.
8. Die Erfüllung der Garantieverpflichtungen erfolgt innerhalb von 14 Werktagen, gerechnet ab dem Datum der Lieferung des reklamierten Produkts durch den Nutzer.
9. Es wird empfohlen, das mangelhafte Produkt zu reinigen, bevor es zur Reklamation eingereicht wird. Es wird empfohlen, das zu reklamierende Produkt sorgfältig vor Transportschäden zu schützen (es wird empfohlen, das zu reklamierende Produkt in der Originalverpackung zu liefern).
10. Die Gewährleistungsfrist verlängert sich um die Zeit, in der der Nutzer das von der Gewährleistung erfasste Produkt aufgrund eines Mangels nicht nutzen konnte. Durch die Garantie werden die Rechte des Nutzers im Rahmen der Gewährleistungsvorschriften für Mängel an den verkauften Waren nicht ausgeschlossen, eingeschränkt oder ausgesetzt.

Gemäß Artikel 13 Absatz 1 und 2 der Verordnung (EU) 2016/679 des Europäischen Parlaments und des Rates vom 27. April 2016 zum Schutz natürlicher Personen bei der Verarbeitung personenbezogener Daten, zum freien Datenverkehr und zur Aufhebung der Richtlinie 95/46/EG (im Folgenden: „RODO“) informieren wir Sie
1. Der Verwalter Ihrer im Formular angegebenen personenbezogenen Daten ist DEDRA-EXIM sp. z o.o. mit Sitz in Pruszków , ul. 3 Maja 8, 05-800 Pruszków (im Folgenden: „Verwalter“).
2. Ihre Daten werden ausschließlich zum Zweck der Durchführung des Garantieverfahrens für das Gerät gemäß Artikel 6 Absatz 1 Buchstabe b der Allgemeinen Datenschutzverordnung (im Folgenden: GDPR") verarbeitet. Die Bereitstellung der Daten ist freiwillig, aber für die Durchführung des Garantieverfahrens erforderlich.
3. Ihre Daten werden für die Dauer der Prüfung der Durchführung des Garantieverfahrens und für Archivierungszwecke im Falle der Notwendigkeit der Abwehr möglicher Ansprüche gegen den Verwalter nicht länger als bis zu deren Verjährung verarbeitet.
4. Ihre Daten dürfen nur an Stellen weitergegeben werden, die Daten im Auftrag des Verwalters auf der Grundlage einer schriftlichen Vereinbarung über die Beauftragung mit der Verarbeitung personenbezogener Daten verarbeiten und die u.a. technische Dienstleistungen, Hosting oder Website-Wartung, IT-Dienstleistungen und Kurierdienste anbieten. Die Dienstleister des Verwalters sind verpflichtet, die Datensicherheit zu gewährleisten und die Anforderungen des geltenden Rechts in Bezug auf den Schutz personenbezogener Daten zu erfüllen, und dürfen die anvertrauten personenbezogenen Daten nicht für andere als die im Vertrag mit dem Verwalter genannten Zwecke verwenden.
5. Ihre Daten werden nicht automatisiert verarbeitet, einschließlich Profiling, und werden nicht an ein Drittland/eine internationale Organisation übermittelt.
6. Sie haben jederzeit das Recht auf Auskunft über den Inhalt Ihrer Daten sowie das Recht auf Berichtigung, Löschung, Einschränkung der Verarbeitung, das Recht auf Datenübertragbarkeit und das Recht auf Widerspruch.
7. Für alle Fragen im Zusammenhang mit der Verarbeitung Ihrer personenbezogenen Daten durch den für die Verarbeitung Verantwortlichen können Sie sich an die folgende E-Mail-Adresse wenden: daneosobowe@dedra.pl;
8. Sie haben das Recht, eine Beschwerde bei der Datenschutzbehörde einzureichen;

FR Table des matières

1. Photos et schémas
2. Description de l’appareil
3. Utilisation prévue de l’appareil
4. Restrictions d’utilisation
5. Caractéristiques techniques
6. Préparation au travail
7. Raccordement au secteur
8. Mise en marche de l’appareil
9. Utilisation de l’appareil
10. Entretien courant
11. Pièces de rechange et accessoires
12. Dépannage autonome
13. Composition de l’appareil
14. Informations pour les utilisateurs concernant l’élimination des équipements électriques et électroniques
15. Carte de garantie

Traduction du mode d'emploi original

La déclaration de conformité a été jointe au mode d’emploi en tant que document séparé. En cas d'absence de la déclaration de conformité, veuillez contacter Dedra Exim Sp. z o.o.
Les conditions générales de sécurité ont été jointes en tant que brochure séparée.

⚠ AVERTISSEMENT. Lisez tous les avertissements marqués de ce symbole ⚠ et toutes les instructions.

Le non-respect des avertissements et des consignes de sécurité suivants peut entraîner un risque d’électrocution, d’incendie ou de blessures graves.

Conservez tous les avertissements et instructions pour une utilisation future.

2. Description de l’appareil

Fig. A et B: 1 – bouton de verrouillage de l’interrupteur, 2 – interrupteur, 3 – poignée arrière, 4 – bouchon du réservoir d’huile, 5 – poignée avant, 6 – levier de frein/protège-main avant, 7 – butée à griffes, 8 – guide-chaîne, 9 – chaîne, 10 – câble d’alimentation, 11 – crochet pour rallonge, 12 – indicateur de niveau d’huile, 13 – carter de pignon, 14 – verrouillage du tendeur de chaîne, 15 – molette du tendeur de chaîne, 16 – pignon (roue d’entraînement de la chaîne), 17 – tendeur de chaîne, 18 – orifice de lubrification de l’extremité du guide-chaîne.

3. Utilisation prévue de l’appareil

La tronçonneuse est destinée exclusivement au sciage du bois et des objets en bois. Elle est particulièrement adaptée au sciage de bois de chauffage ou aux travaux domestiques liés à la coupe du bois. La procédure à suivre est décrite en détail dans la suite de ce mode d’emploi.
L’utilisation de l'appareil pour les travaux de rénovation et de construction, dans les ateliers de réparation ainsi que pour les travaux amateurs est autorisée, à condition de respecter les conditions d'utilisation et les conditions de travail admissibles indiquées dans le mode d'emploi.

4. Restrictions d’utilisation

L’appareil ne peut être utilisé que conformément aux « Conditions de travail admissibles » indiquées ci-dessous.
Il est interdit de couper des matériaux autres que ceux mentionnés dans le chapitre “Utilisation prévue de l’appareil”.
Toute modification non autorisée de la structure mécanique ou électrique, toute altération, ainsi que toute opération de maintenance non décrite dans le mode d'emploi seront considérées comme illégales et entraîneront la perte immédiate des droits de garantie. L’utilisation de l’appareil en dehors de sa destination ou du mode d’emploi entraînera la perte immédiate des droits de garantie et la déclaration de conformité perdra sa validité.

Conditions de travail admissibles
Mode de travail S1 – travail en continu

5. Caractéristiques techniques

Modèle de l’appareil	DED8701	DED8702
Tension et type d’alimentation	230V, 50 Hz	
Puissance nominale	2,4 kW	
Guide-chaîne	Dedra DED87012	Oregon Double Guard 91
Longueur maximale du guide-chaîne	16” (400 mm)	
Type de chaîne	DED87011	Oregon
Pas de chaîne	3/8” (19 mm)	3/8” (19 mm)
Nombre de dents	57	57
Type de dent	Ciseau plein	Ciseau plein
Épaisseur de la chaîne	1,3 mm	1,3 mm
Vitesse linéaire de la chaîne (à vide)	13 m/s	
Capacité du réservoir d’huile de chaîne	200 ml	
Classe de protection contre les chocs électriques	II	
Degré de protection contre l’accès direct	IPX0	
Niveau de vibrations mesuré sur la poignée	6,982 m/s^2	6,982 m/s^2
Incertitude de mesure K_D	1,5 m/s^2	1,5 m/s^2
Émission sonore:		
Niveau de pression acoustique L_{PA}	97,2 dB(A)	97,2 dB(A)
Niveau de puissance acoustique L_{WA}	110,2 dB(A)	110,2 dB(A)
Incertitude de mesure K_{LPA}, K_{LWA}	3 dB(A)	3 dB(A)
Niveau garanti L_{wa}	114 dB(A)	114 dB(A)
Poids de l’appareil	4,3 kg	

Informations concernant le bruit et les vibrations

La valeur totale des vibrations a_h ainsi que l'incertitude de mesure ont été déterminées conformément à la norme EN 60745-1 et sont indiquées dans le tableau.
L’émission sonore a été déterminée conformément à la norme EN 60745-2-1/EN 60745-2-2, valeurs sont indiquées dans le tableau ci-dessus.

⚠ ATTENTION Le bruit peut causer des dommages auditifs, il est donc impératif de toujours porter une protection auditive lors de l’utilisation!

La valeur déclarée des vibrations totales a été mesurée conformément à une méthode d’essai normalisée et peut être utilisée pour comparer un appareil à un autre. Le niveau de vibrations indiqué peut également être utilisé pour une évaluation initiale de l’exposition aux vibrations.
Le niveau de vibrations lors de l’utilisation réelle de l’outil peut différer des valeurs déclarées en fonction de la manière d’utilisation des outils de travail, en particulier du type de matériau travaillé, ainsi que de la nécessité de déterminer les mesures visant à protéger l’opérateur. Pour estimer précisément l’exposition dans des conditions réelles d’utilisation, il faut prendre en compte toutes les phases du cycle opérationnel, y compris les périodes pendant lesquelles l’appareil est éteint ou lorsqu’il est allumé mais non utilisé pour le travail.

6. Préparation au travail

⚠ ATTENTION Toutes les préparations décrites dans ce chapitre doivent être effectuées avec l’appareil déconnecté de la source d’alimentation. Branchez la tronçonneuse au secteur uniquement lorsque celle-ci est entièrement assemblée, la tension de la chaîne est réglée et le réservoir d’huile de chaîne est rempli.

⚠ ATTENTION Lors du montage, du réglage et de la vérification de la tronçonneuse, il faut toujours porter des gants de protection afin d'éviter les coupures.

Montage du guide-chaîne et de la chaîne

Retirez le **carter de pignon** (fig. A, 13) en dévissant vers la gauche le **verrouillage du tendeur de chaîne** (fig. A, 14). Vissez le **tendeur de chaîne** (fig. B, 17) et le **guide-chaîne** (fig. A, 8) comme indiqué sur le dessin C. Assurez-vous que l'orifice de lubrification de l'extrémité du guide-chaîne (fig. C, 1), destiné à lubrifier la chaîne, n'est ni bouché ni encrassé.

⚠ ATTENTION Vérifiez que la chaîne n'est pas endommagée – que les maillons ne sont pas cassés et que les rivets ne sont pas arrachés. Il est interdit de monter une chaîne endommagée sur la tronçonneuse.

Montez le **guide-chaîne** et la **chaîne** comme indiqué sur le dessin B. Faites attention au sens correct de montage de la chaîne – les bords tranchants des dents doivent être orientés dans le sens de rotation de la chaîne, comme indiqué sur le dessin B. Assurez-vous que le guide-chaîne est correctement plaqué contre le corps de la tronçonneuse et que la chaîne est correctement positionnée sur le pignon d'entraînement (fig. B, 16) ainsi que dans les rainures du guide-chaîne. Tendez préalablement la chaîne en tournant le tendeur de chaîne (fig. B, 17) vers la droite. Remettez le carter de pignon (fig. A, 13) en serrant le verrouillage du tendeur de chaîne (fig. A, 14). Vérifiez que le carter adhère au boîtier de la tronçonneuse sur toute la longueur des surfaces de contact, sans point de détachement ni tension excessive.

Tension de la chaîne de la tronçonneuse

⚠ ATTENTION La chaîne s'allonge lors de l'utilisation, il convient donc de vérifier régulièrement sa tension. En cas de première utilisation d'une nouvelle chaîne, il faut garder à l'esprit qu'elle nécessite un certain temps de rodage, c'est pourquoi il convient de vérifier sa tension beaucoup plus fréquemment. Il est particulièrement important de vérifier la tension d'une nouvelle chaîne toutes les 5 à 10 minutes de fonctionnement.

Pour tendre la chaîne, il faut desserrer le verrouillage du tendeur de chaîne (fig. A, 14) en le tournant légèrement vers la gauche. Tournez la molette du tendeur de chaîne (fig. A, 15) vers la droite pour augmenter la tension de la chaîne ou vers la gauche pour la diminuer. Ensuite, serrez fermement vers la droite le verrouillage du tendeur de chaîne (fig. A, 14). Une chaîne correctement tendue ne doit pas pendre le long du bord inférieur du guide-chaîne et doit pouvoir être légèrement écartée de celui-ci, au milieu de sa longueur, de 3 à 4 mm, sans sortir des rainures du guide-chaîne (fig. D). Une fois relâchée, la chaîne revient à sa place dans les rainures du guide-chaîne. Si nécessaire, effectuez des ajustements en répétant les étapes ci-dessus.

Lubrification de la chaîne

⚠ ATTENTION Il est interdit d'utiliser la tronçonneuse sans huile de lubrification de la chaîne. Cela peut provoquer la rupture de la chaîne, ce qui pourrait entraîner des blessures graves ou la mort de l'opérateur.

Pour la lubrification de la chaîne, n'utilisez que des huiles spécialement conçues pour les tronçonneuses (par exemple, l'huile Dedra DEGL02). Il est interdit d'utiliser des huiles moteur usagées ou tout autre lubrifiant non destiné à cet usage. Le choix d'une huile appropriée prolonge la durée de vie de la chaîne et du guide-chaîne de la tronçonneuse.
Pour remplir le réservoir d'huile de lubrification de la chaîne, dévissez le bouchon du réservoir d'huile (fig. A, 4) et versez l'huile à l'intérieur. Pendant le remplissage, surveillez le niveau d'huile à l'aide de l'indicateur de niveau d'huile (fig. A, 12). Le réservoir peut contenir 200 ml d'huile à la fois. Si de l'huile se renverse sur le boîtier de la tronçonneuse, essuyez-la avec un chiffon en coton.
Lors du remplissage du niveau d'huile, veillez à ce qu'aucune impureté ne pénètre dans le réservoir, car cela pourrait provoquer un mauvais lubrification de la chaîne ou endommager des composants de la tronçonneuse, tels que la pompe à huile.

7. Raccordement au secteur

Avant de brancher l'appareil à la source d'alimentation, il faut s'assurer que la tension du réseau correspond à la valeur indiquée sur la plaque signalétique.
L'installation électrique doit être réalisée conformément aux exigences fondamentales relatives aux installations électriques et garantir la sécurité d'utilisation. Les paramètres concernant la section minimale du câble d'alimentation ainsi que la valeur nominale du fusible, en fonction de la puissance de l'appareil, sont indiqués dans le tableau suivant:

Puissance de l'appareil [W]	Section minimale du câble [mm^2]	Valeur minimale du fusible type C [A]
1400÷2300	1,5	16

L'installation doit être effectuée par un électricien qualifié. En cas d'utilisation de rallonges, il convient de veiller à ce que la section des conducteurs ne soit pas inférieure à celle requise (voir tableau). Le câble d'alimentation doit être disposé de manière à ne pas risquer d'être endommagé ou coupé pendant le fonctionnement. N'utilisez pas de rallonges endommagées.
Vérifiez régulièrement l'état technique du câble d'alimentation. Ne tirez pas sur le câble pour déplacer l'appareil.

8. Mise en marche de l'appareil

⚠ ATTENTION Avant de mettre l'appareil en marche, il est impératif d'effectuer les opérations décrites dans le chapitre « Préparation au travail ».

La rallonge utilisée pour alimenter la tronçonneuse doit être formée en boucle, passée dans le trou de la poignée arrière et accrochée au crochet (fig. A, 11). Cela empêche le câble d'alimentation de la tronçonneuse de se détacher accidentellement de la prise de la rallonge. Il est interdit de placer le câble d'alimentation de la tronçonneuse sur ce crochet.
Avant de mettre l'appareil en marche, assurez-vous que les deux pieds de l'opérateur sont solidement posés au sol, que la main droite est sur la poignée arrière (fig. A, 3) et que la main gauche est sur la poignée avant (fig. A, 5). Vérifiez qu'aucune autre personne ou animal ne se trouve à proximité, pouvant entrer de manière incontrôlée dans le champ de travail de la tronçonneuse. Assurez-vous que la chaîne de la tronçonneuse ne touche rien au moment du démarrage.
Pour mettre l'appareil en marche poussez le levier de frein (fig. A, 6) en direction de la poignée avant (fig. A, 5). Ensuite, appuyez avec le pouce de la main droite sur le bouton de verrouillage de l'interrupteur (fig. A, 1). Appuyez sur l'interrupteur (fig. A, 2) avec au moins deux doigts (index et majeur) de la main droite. L'appareil commencera à fonctionner.

9. Utilisation de l'appareil

⚠ ATTENTION Avant de commencer à utiliser la tronçonneuse, il est nécessaire d'effectuer des opérations supplémentaires, telles que la vérification du fonctionnement du frein de sécurité et du frein à inertie, ainsi que la lubrification de la chaîne. Il est interdit d'utiliser un appareil défectueux.

Vérification du fonctionnement du frein de sécurité

Après avoir mis la tronçonneuse en marche, placez la main gauche sur la poignée avant (fig. A, 5) et poussez le levier de frein (fig. A, 6) vers l'avant avec le dos de la main ou le poignet. Le moteur de la tronçonneuse doit s'éteindre immédiatement et la chaîne doit s'arrêter.

Vérification du fonctionnement du frein à inertie

Relâchez l'interrupteur de la tronçonneuse (fig. A, 2) et vérifiez que la chaîne s'arrête et cesse de tourner. Si, après avoir relâché l'interrupteur, la chaîne continue un **mouvement par inertie** perceptible, il est interdit d'utiliser la tronçonneuse.

Vérification de la lubrification de la chaîne

En tenant la tronçonneuse avec le guide-chaîne incliné vers le bas à un angle de 45° au-dessus d'une surface claire et plane (par exemple une planche) laissez l'appareil fonctionner pendant une minute. Si une ligne d'huile distincte éjectée par la chaîne à l'extrémité du guide-chaîne apparaît sur la surface, cela indique que la lubrification de la chaîne est correcte.
En cas de lubrification incorrecte, il est interdit d'utiliser l'appareil. Vérifiez que l'orifice de lubrification du guide-chaîne (fig. C, 1) n'est pas obstrué. Contrôlez le guide-chaîne (la rainure de guidage de la chaîne) pour détecter toute saleté. Si ces mesures ne donnent pas le résultat souhaité, confiez l'appareil à la réparation.

Utilisation de la tronçonneuse

⚠ ATTENTION Lors de l'utilisation d'une tronçonneuse, il est impératif de respecter toutes les règles de sécurité et les recommandations décrites dans les conditions de sécurité.

Il est interdit de couper avec une tronçonneuse du bois posé directement sur le sol, le béton ou tout autre support. Le contact de la chaîne avec le sol ou tout autre support peut non seulement être dangereux, mais aussi réduire la durée de vie de la chaîne et du guide-chaîne.

Abattage d'un arbre – préparation

L'abattage d'un arbre ne doit pas être effectué d'une manière présentant un danger pour les personnes, les biens ou les lignes électriques ou de télécommunication, etc. Les personnes se trouvant à proximité de l'opérateur doivent rester à une distance d'au moins 2,5 fois la hauteur (longueur) de l'arbre abattu. Si l'arbre abattu entre en contact avec une ligne électrique, de télécommunication, etc., il faut immédiatement informer l'opérateur du réseau concerné.
Si l'arbre à abattre se trouve sur un terrain en pente, l'opérateur de la tronçonneuse doit se placer sur la partie supérieure de la pente, car l'arbre abattu a tendance à tomber ou à glisser vers le bas de la pente.
Avant de procéder à l'abattage d'un arbre, il convient de déterminer la direction prévue de la chute de l'arbre (fig. E, 1). Il faut prendre en compte des facteurs tels que l'inclinaison naturelle de l'arbre, la position des branches les plus lourds, la direction du vent, etc.
Planifiez et dégagez les voies d'évacuation des obstacles (fig. E, 2) avant de commencer l'abattage. Les voies d'évacuation appropriées doivent s'éloigner de la direction de la chute à un angle d'environ 135°. Évitez les zones dangereuses (fig. E, 3).
Retirez de l'arbre à abattre toutes les impuretés, pierres, écorce détachée, clous, fils, agrafes, etc. Dégagez également la zone d'opération autour de l'arbre de tout sous-bois.

Abattage d'un arbre – entaille de direction

La première coupe, appelée **entaille de direction** (fig. F, 2), doit être effectuée du côté vers lequel l'arbre doit tomber (fig. F, 1 et fig. E, 1) jusqu'à une profondeur correspondant à 1/3 du diamètre du tronc, perpendiculairement à la direction de la chute. Pour minimiser le risque de coincement de la tronçonneuse dans l'arbre, commencez par effectuer l'entaille inférieure horizontale, puis l'entaille supérieure à un angle de 45°. Retirez le morceau d'arbre coupé de l'entaille de direction.

Abattage d'un arbre – entaille d'abattage

La deuxième coupe, appelée **entaille d'abattage** (fig. F, 3), doit être effectuée du côté opposé à la direction de la chute de l'arbre. Il faut maintenir une distance d'au moins 50 mm au-dessus du bord inférieur de l'**entaille de direction**, en essayant de couper horizontalement. Laissez un **charnière** (fig. F, 4) d'environ 50 mm de large. . Le **charnière** (ou morceau restant) est une bande de bois non coupée dans l'arbre, permettant de contrôler la direction de la chute, empêchant l'arbre de pivoter pendant l'abattage et de tomber dans une direction autre que prévue. Il se rompra lors de l'abattage sous l'effet du poids de l'arbre.

Si le risque existe que l'arbre commence à tomber dans une direction autre que celle prévue, rebondisse et coince la tronçonneuse dans l'**entaille d'abattage**, il faut immédiatement interrompre la coupe d'abattage, utiliser des cales (en bois, plastique ou aluminium), pour élargir l'**entaille d'abattage** et faire tomber l'arbre dans la direction souhaitée.
Lorsque l'**entaille d'abattage** approche du **charnière**, l'arbre commencera à se pencher et à tomber. À ce moment, retirez la tronçonneuse de l'**entaille d'abattage**, éteignez le moteur, posez la tronçonneuse et éloignez-vous par la voie d'évacuation. Faites attention aux branches qui peuvent tomber. Regardez où vous mettez les pieds.

Ébranchage

L'**ébranchage** consiste à enlever les branches d'un arbre abattu et posé au sol. Lors de l'ébranchage, il convient de laisser les branches inférieures les plus épaisses afin d'assurer le maintien de l'arbre au sol. L'ébranchage doit commencer à la base de l'arbre abattu, en progressant vers la cime. Ébranchez les branches une par une, en supprimant les petites branches d'un seul coup. Ébranchez les branches sous tension du côté des contraintes de traction afin d'éviter le coincement de la tronçonneuse. Soyez prudent lorsque vous coupez des branches sous tension, car elles peuvent rebondir dans une direction imprévisible et heurter l'opérateur, causant des blessures.

Le tronçonnage de l'arbre

Le tronçonnage consiste à couper transversalement l'arbre abattu et ébranché en grumes plus courtes, afin d'obtenir des grumes conformes aux dimensions souhaitées. Lors du tronçonnage, l'opérateur doit rester fermement debout au sol, en répartissant uniformément son poids sur les deux jambes, et en transférant le poids de l'appareil sur la grume à couper. Dans la mesure du possible, la grume doit être surélevée au niveau de la coupe, en s'appuyant sur des branches plus épaisses, des tréteaux, des supports ou des irrégularités naturelles du terrain.
Si la grume est soutenue à l'endroit de la coupe, il faut effectuer la coupe par le haut, en évitant que le guide-chaîne et la chaîne ne s'enfoncent dans le sol. Dans ce cas, la coupe finale doit être effectuée par un bûcheron qualifié.
Si le tronc est soutenu à une extrémité (fig. G, 3) et que l'extrémité coupée pend librement, il faut commencer la coupe par le bas, jusqu'à 1/3 du diamètre de la grume (fig. G, 1) du côté des contraintes de compression, puis effectuer la coupe finale par le haut (fig. G, 2) du côté des contraintes de traction.
Si la grume est soutenue des deux côtés de la coupe transversale (fig. H, 3), il faut commencer la coupe par le haut, jusqu'à 1/3 du diamètre de la grume (fig. H, 1) du côté des contraintes de compression, puis effectuer la coupe finale par le bas (fig. H, 2) du côté des contraintes de traction.
Si la grume à couper se trouve sur une pente, l'opérateur doit se tenir sur la partie la plus haute de la pente afin d'éviter les blessures, car les billes coupées ont tendance à rouler vers le bas de la pente.
Pendant la phase finale de la coupe « à travers », afin de conserver un contrôle total, l'opérateur doit réduire à zéro la pression exercée sur la tronçonneuse, de manière à ce que l'appareil n'agisse sur le tronc coupé que par son propre poids. Il ne faut toutefois pas relâcher les doigts sur les poignées afin de garder le contrôle complet de la tronçonneuse.
Après avoir terminé la coupe transversale, il faut relâcher l'interrupteur de la tronçonneuse (fig. A, 2) et laisser la chaîne s'arrêter avant de continuer à utiliser l'appareil. Lors du passage d'un arbre à l'autre, la tronçonneuse doit être éteinte.

10. Entretien courant

ATTENTION **Toutes les opérations de maintenance doivent être effectuées avec l'appareil débranché de la source d'alimentation. Lors des opérations de maintenance de la tronçonneuse, il faut toujours porter des gants de protection afin d'éviter les coupures.**

Vérification de la tension de la chaîne

Il faut garder à l'esprit que la chaîne de la tronçonneuse chauffe et s'étire pendant le fonctionnement. Pendant les pauses, contrôlez la tension de la chaîne et ajustez-la si nécessaire, comme décrit dans le chapitre « Préparation au travail ». Une fois le travail terminé, il faut détendre la chaîne afin qu'en refroidissant et en se rétractant, elle ne se coince pas dans le guide-chaîne.

Vérification et remplissage de l'huile

Vérifiez régulièrement le niveau d'huile lubrifiante de la chaîne et ne laissez jamais la tronçonneuse fonctionner sans lubrifiant. À chaque remplissage, contrôlez également la tension de la chaîne.

Vérification de l'état du guide-chaîne et de la chaîne

Vérifiez périodiquement l'état de la chaîne et du guide-chaîne (au moins toutes les 5 heures de travail). Le démontage s'effectue dans l'ordre inverse de celui décrit pour le montage dans le chapitre « Préparation au travail ». Nettoyez les rainures de guidage de la chaîne et l'orifice d'huile dans le guide-chaîne (fig. C, 1). Pour éviter une usure excessive du guide-chaîne, il convient de le tourner régulièrement (en cas d'utilisation intensive de la tronçonneuse, tous les jours, sinon à chaque affûtage ou remplacement de la chaîne), en tournant le tendeur de chaîne (fig. B, 17) de l'autre côté et en retournant le guide-chaîne de haut en bas. Vérifiez l'état des rainures du guide-chaîne : appliquez une règle sur le côté. Si une fissure est visible, provoquée par le soulèvement des bords des rainures vers l'extérieur, il faut remplacer le guide-chaîne par un neuf ou le confier au service après-vente pour régénération. Vérifiez l'état de la roue dentée à l'extrémité du guide-chaîne et, si nécessaire, lubrifiez-la avec de la vaseline technique, en l'appliquant dans l'orifice de lubrification à l'extrémité du guide-chaîne (fig. A, 18).
Vérifiez la chaîne pour détecter la présence de maillons fissurés ou de rivets desserrés. N'utilisez pas une chaîne présentant des maillons fissurés, des rivets desserrés ou dont les raccords sont rigides.

Affûtage de la chaîne

ATTENTION **Une chaîne est considérée comme usée lorsque les dents de coupe mesurent 4 mm. Il est interdit d'utiliser une chaîne usée ; elle doit impérativement être remplacée par une neuve.**

Il convient d'accorder une attention particulière à la chaîne, qui constitue l'outil de travail principal de la tronçonneuse. Son affûtage influence la qualité et la rapidité de la coupe, une chaîne émoussée rend le travail avec l'appareil beaucoup plus difficile et contribue à une usure plus rapide du guide-chaîne et de la tronçonneuse. L'affûtage de la chaîne est un processus complexe ; un utilisateur inexpérimenté doit confier cette tâche à un service qualifié. Sinon, les angles et les distances appropriés entre les dents de coupe et la butée de profondeur risquent de ne pas être respectés, ce qui peut augmenter le risque de rebond de la tronçonneuse, entraînant des accidents du travail, des blessures graves, voire la mort de l'opérateur.

Autres opérations d'entretien

Vérifiez périodiquement l'état du pignon entraînant la chaîne (fig. B, 16). En cas de dommages, confiez l'appareil au service après-vente afin qu'il soit remplacé.
Maintenez l'appareil propre et ne conservez pas un appareil sale. Ne le nettoyez pas avec des détergents à base d'eau et n'utilisez pas de solvants agressifs pour le nettoyage. Éliminez les copeaux à l'air comprimé en retirant le carter de pignon (fig. A, 13), ainsi que le guide-chaîne et la chaîne. Avant de transporter la machine vers son lieu de stockage, réduisez la tension de la chaîne et remettez le carter sur le guide-chaîne.
Conservez hors de portée des enfants, dans un endroit sec, à l'abri des intempéries (pluie, neige, rayons UV).
Ne stockez pas la tronçonneuse avec de l'huile bio lubrifiante dont la résine s'est déposée, car cela peut endommager la pompe à huile. Ne stockez pas la tronçonneuse sans avoir nettoyé la chaîne et le guide-chaîne si de l'huile végétale a été utilisée pour la lubrification, car cela peut provoquer l'oxydation et le durcissement de la chaîne ainsi que l'endommagement du guide-chaîne.

11. Pièces de rechange et accessoires

Pour acheter des pièces détachées et des accessoires, veuillez contacter le service Dedra Exim. Les coordonnées se trouvent à la première page du mode d'emploi.
Lors de la commande de pièces de rechange, veuillez indiquer le numéro de lot figurant sur la plaque signalétique ainsi que le numéro de la pièce correspondant au schéma d'assemblage.
Pendant la période de garantie, les réparations sont effectuées selon les conditions indiquées dans la carte de garantie. Veuillez remettre le produit faisant l'objet de la réclamation pour réparation au lieu d'achat (le vendeur est tenu d'accepter ce produit) ou l'envoyer au service central Dedra Exim. Veuillez joindre la carte de garantie dûment remplie. Après la période de garantie, les réparations sont effectuées par le service central. Le produit endommagé doit être envoyé au service (les frais d'expédition sont à la charge de l'utilisateur).

12. Dépannage autonome

ATTENTION **Avant de procéder à toute réparation par soi-même, débranchez l'appareil de la source d'alimentation.**

Problème	Cause	Solution
L'appareil ne fonctionne pas	Le câble d'alimentation est mal branché ou endommagé	Enfoncez plus profondément la fiche dans la prise et vérifiez le câble d'alimentation. Si le câble d'alimentation est endommagé, confiez l'appareil au service après-vente.
L'appareil ne fonctionne pas	Pas de tension dans la prise	Vérifiez la tension dans la prise. Vérifiez si le fusible n'a pas sauté.
L'appareil ne fonctionne pas	Interrupteur endommagé	Remplacez l'interrupteur par un neuf – confiez l'appareil au service après-vente.
L'appareil ne fonctionne pas	Le moteur manque de puissance, démarre difficilement	Brosses usées. Remplacez par des neuves – confiez l'appareil au service après-vente.
L'appareil ne fonctionne pas	Odeur d'isolation brûlée détectée	Le moteur doit être réparé – confiez l'appareil au service après-vente.
L'appareil ne fonctionne pas	Le frein de sécurité est bloqué	Débloquez le levier de frein (voir chapitre « Préparation au travail »).
Le moteur surchauffe	Orifices de ventilation obstrués	Soufflez avec de l'air comprimé.
L'appareil démarre difficilement et s'arrête après un moment	Tension de chaîne trop élevée	Vérifiez la tension de la chaîne (voir : chapitre « Préparation au travail »).
L'efficacité de travail très faible	Chaîne usée	Confiez la chaîne pour affûtage ou remplacez-la par une nouvelle.
L'efficacité de travail très faible	Tension de chaîne trop faible	Vérifiez la tension de la chaîne (voir : chapitre « Préparation au travail »).
Lubrification incorrecte	Pas d'huile dans le réservoir	Vérifiez le niveau d'huile dans le réservoir et remplissez-le si nécessaire.
Lubrification incorrecte	Orifice de lubrification et rainures du guide-chaîne obstrués	Nettoyez l'orifice de lubrification et les rainures du guide-chaîne.
Lubrification incorrecte	Pompe à huile endommagée	Confiez l'appareil au service après-vente.

13. Composition de l'appareil

Composition : tronçonneuse – 1 pièce, guide-chaîne – 1 pièce, chaîne – 1 pièce, carter du guide-chaîne – 1 pièce.

14. Information pour les utilisateurs concernant l'élimination des appareils électriques et électroniques (concerne les ménages)



Le symbole représenté sur les produits ou leur documentation jointe indique que les appareils électriques ou électroniques hors d'usage ne doivent pas être jetés avec les ordures ménagères. La procédure correcte en cas de nécessité d'élimination, de réutilisation ou de récupération des composants consiste à remettre l'appareil à un point de collecte spécialisé, où il sera accepté gratuitement. Les informations sur l'emplacement des points de collecte des équipements usagés sont fournies par les autorités locales, par exemple sur leurs sites web.
Une élimination correcte de l'appareil permet de préserver des ressources précieuses et d'éviter les effets négatifs sur la santé et l'environnement résultant de la possible présence dans l'équipement de substances, de mélanges et de composants dangereux.
Une élimination incorrecte des déchets est passible de sanctions prévues par les réglementations locales en vigueur.
Utilisateurs dans les pays de l'Union européenne : En cas de nécessité de se débarrasser d'appareils électriques ou électroniques, veuillez contacter le point de vente ou le fournisseur le plus proche, qui vous fourniront des informations supplémentaires.
Élimination des déchets dans les pays hors de l'Union européenne : Ce symbole ne concerne que les pays de l'Union européenne. En cas de besoin de se débarrasser de ce produit, veuillez contacter les autorités locales ou votre revendeur pour obtenir des informations sur la procédure correcte à suivre.

Carte de garantie

Scie à chaîne électrique
(nom du produit)

Numéro de catalogue : DED8701/DED8702 Numéro de lot : .....

(ci-après dénommé le Produit)

Date d'achat du Produit : .....

Cachet du vendeur

Date et signature du vendeur : .....

Déclaration de l'Utilisateur :

Je confirme avoir été informé des conditions de garantie ainsi que des conséquences du non-respect des directives contenues dans le mode d'emploi et la carte de garantie. Les conditions de la présente garantie me sont connues, ce que je confirme par ma signature :

....

Date et lieu Signature de l'Utilisateur

I. Responsabilité pour le Produit

1. Le garant est Dedra Exim Sp. z o.o., dont le siège social est à Pruszków, adresse : ul. 3 Maja 8, 05-800 Pruszków, Pologne, KRS 0000062517, Tribunal de district de la ville de Varsovie à Varsovie, XIVe division commerciale du Registre national des tribunaux, NIP 527-020-49-33, capital social : 100 980,00 PLN.
2. Conformément aux conditions spécifiées dans la présente carte de garantie, le Garant accorde une garantie sur le Produit provenant de la distribution du Garant.
3. La responsabilité au titre de la garantie ne couvre que les défauts résultant de causes inhérentes au Produit au moment de sa livraison à l'Utilisateur.
4. Au titre de la garantie, l'Utilisateur a droit à la réparation gratuite du Produit, à condition que le défaut soit apparu pendant la période de garantie. Le mode de réparation du Produit (méthode d'exécution de la réparation) dépend de la décision du Garant. Si le Garant constate l'impossibilité de réparer, il se réserve le droit de remplacer l'élément défectueux ou l'ensemble du Produit par un produit exempt de défaut, de réduire le prix du Produit ou de résilier le contrat.
5. En ce qui concerne l'Utilisateur qui n'est pas un consommateur au sens de la loi du 23 avril 1964, Code civil, la responsabilité du Garant en matière de dommages résultant de la présente garantie et/ou en relation avec sa conclusion et son exécution, quel que soit le fondement juridique, est limitée au maximum à la valeur du Produit défectueux.

II. Période de garantie

Éléments du Produit	Durée de la protection de garantie
Scie à chaîne électrique	24 mois à compter de la date d'achat du produit indiquée sur la présente carte de garantie.
Chaîne, guide, protection du guide	Éléments non couverts par la garantie

III. Conditions d'application de la garantie

1. Présentation par l'Utilisateur de la carte de garantie du Produit dûment remplie et justification par l'Utilisateur des circonstances d'achat du Produit, par exemple en présentant un ticket de caisse, une facture, etc. Afin de faciliter le traitement de la réclamation, il est recommandé à l'Utilisateur de joindre au Produit réclamé tous les éléments spécifiés dans la rubrique « Composition de l'appareil » contenue dans le mode d'emploi.
2. Respect par l'Utilisateur des recommandations contenues dans le mode d'emploi et la carte de garantie.
3. La garantie ne couvre que le territoire de la République de Pologne et de l'UE.
4. La garantie ne couvre pas les défauts du Produit résultant notamment de :
a. Non-respect par l'Utilisateur des conditions spécifiées dans le mode d'emploi, notamment en matière d'utilisation, d'entretien et de nettoyage corrects ;
b. Utilisation par l'Utilisateur de produits de nettoyage ou d'entretien non conformes au mode d'emploi ;
c. Stockage et transport inappropriés du Produit par l'Utilisateur ;
d. Modifications et/ou transformations non autorisées du Produit par l'Utilisateur, qui n'ont pas été convenues avec le Garant ;
e. Utilisation par l'Utilisateur dans le Produit de consommables non conformes au mode d'emploi.
5. L'Utilisateur qui n'est pas un consommateur au sens de la loi du 23 avril 1964, Code civil, perd la garantie sur le Produit dans lequel :
- les numéros de série, les indications de date et les plaques signalétiques ont été supprimés, modifiés ou endommagés par l'Utilisateur ;
- les scellés ont été endommagés par l'Utilisateur ou portent des traces de manipulation de l'Utilisateur.
6. Attention ! Les opérations liées à l'entretien quotidien du Produit, résultant notamment du mode d'emploi, sont effectuées par l'Utilisateur à ses propres frais.

IV. Procédure de réclamation

1. En cas de constatation d'un fonctionnement incorrect du Produit, avant de soumettre une réclamation, il convient de s'assurer que toutes les opérations spécifiées notamment dans le mode d'emploi ont été effectuées correctement.
2. Il est recommandé de soumettre la réclamation immédiatement, de préférence dans les 7 jours suivant la date de constatation du défaut du Produit. L'Utilisateur qui n'est pas un consommateur au sens de la loi du 23 avril 1964, Code civil, perd ses droits découlant de la présente garantie en cas de non-soumission de la réclamation dans un délai de 7 jours.
3. La réclamation peut être soumise notamment au point d'achat du Produit, au service de garantie ou par écrit à l'adresse suivante : Dedra Exim Sp. z o.o., ul. 3 Maja 8, 05-800 Pruszków, Pologne.
4. L'Utilisateur peut soumettre une réclamation en utilisant le formulaire disponible sur le site web www.dedra.pl (« Formulaire de réclamation au titre de la garantie »).
5. Les adresses des services de garantie pour les différents pays sont disponibles sur le site www.dedra.pl. En l'absence de service de garantie pour un pays donné, il est recommandé d'adresser les réclamations au titre de la garantie à l'adresse suivante : Dedra Exim Sp. z o.o. ul. 3 Maja 8, 05-800 Pruszków (Pologne).
6. A l'égard de la sécurité de l'Utilisateur, l'utilisation d'un Produit défectueux est interdite.
7. Attention ! L'utilisation d'un Produit défectueux est dangereuse pour la santé et la vie de l'Utilisateur.
8. L'exécution des obligations découlant de la garantie aura lieu dans un délai de 14 jours ouvrables à compter de la date de livraison du Produit réclamé par l'Utilisateur.
9. Avant de livrer le Produit défectueux pour réclamation, il est recommandé de le nettoyer. Il est recommandé de protéger soigneusement le Produit réclamé contre les dommages pendant le transport (il est recommandé de livrer le Produit réclamé dans son emballage d'origine).
10. La période de garantie est prolongée de la durée pendant laquelle l'Utilisateur n'a pas pu utiliser le Produit en raison d'un défaut couvert par la garantie.
La garantie n'exclut, ne limite ni ne suspend les droits de l'Utilisateur découlant des dispositions relatives à la garantie légale contre les défauts de la chose vendue.
Conformément à l'article 13, paragraphes 1 et 2, du règlement (UE) 2016/679 du Parlement européen et du Conseil du 27 avril 2016 relatif à la protection des personnes physiques à l'égard du traitement des données à caractère personnel et à la libre circulation de ces données, et abrogeant la directive 95/46/CE (ci-après « RGPD »), nous vous informons de ce qui suit :
1. Le responsable du traitement de vos données personnelles fournies dans le formulaire est DEDRA-EXIM sp. z o.o., dont le siège social est situé à Pruszków, ul. 3 Maja 8, 05-800 Pruszków, Pologne (ci-après le « Responsable du traitement »).
2. Vos données seront traitées exclusivement aux fins de la procédure de garantie de l'appareil conformément à l'article 6, paragraphe 1, point b), du règlement général sur la protection des données (ci-après « RGPD »). La fourniture des données est volontaire, mais nécessaire au déroulement de la procédure de garantie.
3. Vos données seront traitées pendant la durée d'examen et de traitement de la procédure de garantie, ainsi qu'à des fins d'archivage en cas de nécessité de défense contre d'éventuelles réclamations à l'encontre du Responsable du traitement, et ce, pas plus longtemps que le délai de prescription de ces réclamations.
4. Vos données pourront être divulguées exclusivement aux sous-traitants traitant les données pour le compte du responsable du traitement sur la base d'un contrat écrit de sous-traitance de données à caractère personnel, fournissant notamment des services de maintenance technique, d'hébergement ou de gestion de site web, de support informatique ou de transport. Les fournisseurs du Responsable du traitement sont tenus d'assurer la sécurité des données et de respecter les exigences de la législation applicable en matière de protection des données à caractère personnel, et ne peuvent pas utiliser les données à caractère personnel qui leur sont confiées à d'autres fins que celles spécifiées dans le contrat conclu avec le Responsable du traitement.
5. Vos données ne feront pas l'objet d'une prise de décision automatisée, y compris le profilage, et ne seront pas transférées vers un pays tiers ou une organisation internationale.
6. Vous disposez d'un droit d'accès à vos données, ainsi que d'un droit de rectification, d'effacement, de limitation du traitement, d'un droit à la portabilité des données et d'un droit d'opposition, à tout moment.
7. Pour toute question relative au traitement de vos données personnelles par le Responsable du traitement, vous pouvez le contacter à l'adresse e-mail suivante : daneosobowe@dedra.pl ;
8. Vous avez le droit d'introduire une réclamation auprès de l'autorité de contrôle compétente en matière de protection des données à caractère personnel;

Dedra Exim Sp. z o.o.
ul. 3 Maja 8, 05-800 Pruszków
Tel. +48 22 73 83 777, fax +48 22 73 83 779
www.dedra.pl, serwis@dedra.pl

Adnotacje o dokonanych naprawach / Information about repairs carried out / Informace o provedených opravách / Informácie o vykonaných opravách / Informacija apie atliktus remontus / Informācija par veiktajiem remontdarbiem / A végzett javításokról szóló információk / Informații despre reparațiile efectuate / Informacije o opravljenih popravilih / Podaci o izvršenim popravcima / Информация за извършените ремонти / Інформація про виконані ремонти / Informationen zu durchgeführten Reparaturen / Informations sur les réparations effectuées

Data zgłoszenia do naprawy / Date of repair request / Datum přihlášení k opravě / Dátum žiadosti o opravu / Remonto užsakymo data / Datums, kad pieteikts remonts / Javítási kérelem dátuma / Data solicitării de reparație / Datum zahtevka za popravilo / Datum prijave za popravak / Дата на заявката за ремонт / Дата подання заявки на ремонт / Datum der Reparaturmeldung / Date de la demande de réparation	Data wykonania naprawy / Date of repair / Datum provedení opravy / Dátum opravy / Remonto data / Remonts veikšanas datums / Javítás dátuma / Data reparației / Datum popravila / Datum popravka / Дата на ремонта / Дата виконання ремонту / Datum der Reparatur / Date de réparation	Zakres naprawy, opis czynności naprawczych / Scope of repair, description of repair activities / Rozsah oprav, popis opravárenských činností / Rozsah opráv, popis opravárenských činností / Remonto apimtis, remonto darbų aprašymas / Remontu apjoms, remonta darbu apraksts / A javítás hatálya, a javítási tevékenységek leírása / Domeniul de aplicare al reparației, descrierea activităților de reparație / Obseg popravila, opis popravljalnih dejavnosti / Opseg popravka, opis aktivnosti popravka / Обхват на ремонта, описание на ремонтните дейности / Обсяг ремонту, опис ремонтних робіт / Umfang der Reparatur, Beschreibung der Reparaturmaßnahmen / Étendue de la réparation, description des opérations de réparation	Podpis wykonującego naprawę / Signature of the repairer / Podpis osoby provádějící opravu / Podpis opravára / Remonto meistro parašas / Remontu veikušā paraksts / A javító aláírása / Semnătura reparatorului / Podpis serviserja / Potpis osobe koja vrši popravak / Подпис на ремонтника / Підпис особи, яка виконує ремонт / Unterschrift des Reparaturdurchführenden / Signature de la personne effectuant la réparation