DED8695

Instrukcja ważna dla urządzeń wyprodukowanych po: / Operating instructions valid for devices manufactured after: / Návod k obsluze platný pro zařízení vyrobená po: / Návod na obsluhu platný pre zariadenia vyrobené po: / Naudojimo instrukcijos galioja prietaisams, pagamintiems po: / Lietošanas instrukcija, kas attiecas uz ierīcēm, kas ražotas pēc: / A használati utasítás az alábbi dátum után gyártott készülékekre érvényes: / Instrucțiuni de utilizare valabile pentru dispozitivele fabricate după: / Navodila za uporabo veljajo za naprave, proizvedene po: / Korisnički priručnik vrijedi za uređaje proizvedene nakon: / Инструкции за експлоатация, валидни за устройства, произведени след: / Інструкція з експлуатації, важлива для пристроїв, виготовлених після: / Bedienungsanleitung gültig für Geräte, die nach dem folgenden Datum hergestellt wurden: / Mode d'emploi valable pour les appareils fabriqués après: **01.01.2023**

PL **Podkaszarka elektryczana**
Instrukcja obsługi z kartą gwarancyjną

EN **Grass trimmer**
User manual with warranty card

CZ **Elektrický vyžínač**
Návod k obsluze se záručním listem

SK **Elektrická strunová kosačka**
Užívateľská príručka so záručným listom

LT **Elektrinė žoliapjovė**
Naudojimo instrukcija su Garantiniu lapu

LV **Elektriskais trimmeris**
Lietošanas instrukcija ar garantijas talonu

HU **Elektromos szegélynyíró**
Használati Utasítás Garanciajeggyel

RO **Mașină electrică de tuns iarbă**
Instrucțiuni de utilizare și certificat de garanție

SI **Električna kosilnica**
Navodila za uporabo z garancijskim listom

HR **Električni trimer**
Upute za uporabu s jamstvenim listom

UA **Електрична косарка**
Інструкція з експлуатації з гарантійним талоном

BG **Електрическа косачка**
Ръководство за употреба с гаранционна карта

DE **Rasentrimmer**
Bedienungsanleitung mit garantiekarte

FR **Débroussailleuse**
Mode d'emploi avec carte de garantie



PL Wszelkie prawa zastrzeżone. Niniejsze opracowanie jest chronione prawem autorskim. Kopiowanie lub rozpowszechnianie instrukcji obsługi we fragmentach albo w całości bez zgody Dedra Exim zabronione. Dedra Exim zastrzega sobie prawo do wprowadzania zmian konstrukcyjno-technicznych oraz kompletacyjnych bez uprzedniego powiadamiania. Zmiany te nie mogą stanowić podstawy do reklamowania produktu. Instrukcja obsługi dostępna na stronie www.dedra.pl

EN All rights reserved. This document is protected by copyright. Copying or distributing the user manual, in part or in full, without the consent of Dedra Exim is prohibited. Dedra Exim reserves the right to make design, technical and configuration changes without prior notice. Such changes shall not constitute grounds for a product complaint. The user manual is available at www.dedra.pl

CZ Všechna práva vyhrazena. Toto zpracování je chráněno autorským právem. Kopírování nebo šíření Návodu k obsluze v částech nebo vcelku bez souhlasu společnosti Dedra Exim je zakázáno. Dedra Exim si vyhrazuje právo zavádět konstrukční a technické a komplementační změny bez dřívějšího oznámení. Tyto změny nemohou být základem pro reklamování výrobku. Návod k obsluze dostupný na stránkách www.dedra.pl

SK Všetky práva vyhradené. Tieto materiály sú chránené autorskými právami. Kopírovanie prípadne šírenie častí, prípadne celého návodu na obsluhu je bez súhlasu spoločnosti Dedra Exim zakázané. Dedra Exim si vyhradzuje právo na vykonávanie konštrukčno-technických zmien, a zmien doplnkového príslušenstva, bez predchádzajúceho upozornenia. Tieto zmeny nemôžu byť dôvodom na reklamáciu výrobku. Užívateľská príručka je dostupná na webovej stránke www.dedra.pl

LT Visos teisės saugomos. Šis kūrinys yra saugomas autorinių teisių įstatymų. Eksploatavimo instrukcijos arba jos fragmentų kopijavimas ir platinimas be „Dedra Exim“ sutikimo draudžiamas. „Dedra Exim“ pasilieka sau teisę įvesti konstrukcijos, techninius arba komplektacijos pokyčius be išankstinio įspėjimo. Šie pokyčiai negali būti skundo dėl produkto pagrindu. Naudojimo instrukcija yra prieinama svetainėje: www.dedra.pl

LV Visas tiesības pasargātas. Šis izdevums ir sargāts ar autortiesību. Lietošanas Instrukcijas kopēšana vai izplatīšana pilnīgi vai fragmentos bez Dedra Exim firmas piekrišanas ir aizliegta. Firma Dedra Exim atstāj sev tiesību veikt konstrukcijas-tehnikas izmaiņu, kā arī komplektācijas izmaiņu bez iepriekšēja paziņojuma. Šīs izmaiņas nevar būt par pamatu produkta reklamēšanai. Lietošanas instrukcija pieejama mājaslapā www.dedra.pl

HU Minden jog fenntartva. A jelen kiadvány szerzői jogokkal védve. A Használati Utasítás másolása vagy terjesztése egészében vagy részleteiben a Dedra Exim írásos engedélye nélkül tilos A Dedra Exim fenntartja magának a szerkezeti-műszaki, valamint komplettálási változtatások előzetes bejelentés nélküli bevezetésének jogát. Ezek a változások nem szolgálhatnak alapjául a termék reklamációjának. A használati utasítás a weboldalon elérhető www.dedra.pl.

RO Toate drepturile rezervate. Această redactare este protejată prin legea dreptului de autor. Este interzisă copierea, reproducerea în orice fel sau multiplicarea și distribuirea parțială sau în totalitate a Manualului de utilizare fără permisiunea firmei Dedra Exim Firma Dedra Exim își rezervă dreptul de a face modificări tehnice și constructive sau de completare a dispozitivului fără o notificare prealabilă. Aceste modificări nu pot constitui temei pentru reclamarea produsului. Instrucțiunea de deservire accesibilă pe pagina www.dedra.pl

SI Vse pravice pridržane. Ta navodila so zaščitena na podlagi predpisov o avtorskih pravicah. Prepovedano je kopiranje ali razširjanje teh navodil za uporabo po delih ali v celoti brez soglasja Dedra Exim. Dedra Exim si pridržuje pravico do uvajanja konstrukcijsko-tehničnih in kompletacijskih sprememb brez predhodnega obvestila. Te spremembe ne morejo biti podlaga za prijavo reklamacije. Navodila za uporabo so na voljo na strani www.dedra.pl

HR Sva prava su rezervirana. Ovo djelo je zaštićeno autorskim pravom. Zabranjeno je kopiranje ili distribucija Uputa za uporabu u dijelovima ili u cijelosti bez pristanka Dedra Exima Dedra Exim zadržava pravo uvođenja promjena konstrukcijskih, tehničkih i završnih bez prethodne obavijesti. Ove promjene ne mogu predstavljati osnovu za reklamiranje proizvoda. Upute za uporabu dostupne su na web stranici www.dedra.pl

BG Всички права запазени. Това произведение е защитено с авторски права. Забранено е копирането или разпространението на ръководството за потребителя на части или изцяло без разрешението на Dedra Exim Dedra Exim си запазва правото да прави промени в дизайна, техниката и окомплектовката без предварително уведомление. Тези промени не могат да бъдат основание за рекламиране на продукта. Ръководството за потребителя е на разположение на адрес www.dedra.pl

UA Всі права захищені. Ця робота захищена авторським правом. Копіювання або розповсюдження Посібника користувача повністю або частково без дозволу Dedra Exim заборонено Dedra Exim залишає за собою право вносити зміни в конструкцію, технічні характеристики та комплектацію без попереднього повідомлення. Ці зміни не можуть бути підставою для реклами продукту. Посібник користувача доступний на сайті www.dedra.pl

DE Alle Rechte vorbehalten. Die vorliegende Bedienungsanleitung wird durch das Urheber-recht geschützt. Kein Teil dieser Bedienungs-anleitung darf ohne schriftliche Einwilligung von Dedra Exim vervielfältigt oder verbreitet werden.Dedra Exim behält sich das Recht vor, Konstruktions- und technische Änderungen sowie Änderungen in der Zusammensetzung vorzunehmen, ohne vorher darüber zu informieren. Diese Änderungen können kein Grund zur Reklamation des Produkts bilden. Die Bedienungsanleitung ist auf der Internetseite www.dedra.pl zugänglich.

FR Tous droits réservés. Le présent document est protégé par le droit d'auteur. La copie ou la diffusion du mode d'emploi, en partie ou dans son intégralité, sans l'autorisation de Dedra Exim est interdite. Dedra Exim se réserve le droit d'apporter des modifications techniques et de conception ainsi que des changements dans la composition du produit sans préavis. Ces modifications ne peuvent constituer un motif de réclamation concernant le produit. Le mode d'emploi est disponible sur le site www.dedra.pl

Kontakt
Contact/ Kontakt/ Kontakt/ Kontaktai/ Kontakts/ Elérhetőség/ Contact/ Pišite na/ Kontakt/ Свържете се с/ Контакти/ Kontakt/ Contact:
Dedra Exim Sp. z o.o., ul. 3 Maja 8, 05-800 Pruszków, Tel. +48 22 73 83 777 wew. 129, 170, fax +48 22 73 83 779
info@dedra.pl www.dedra.pl

PAP

1. Zdjęcia i rysunki

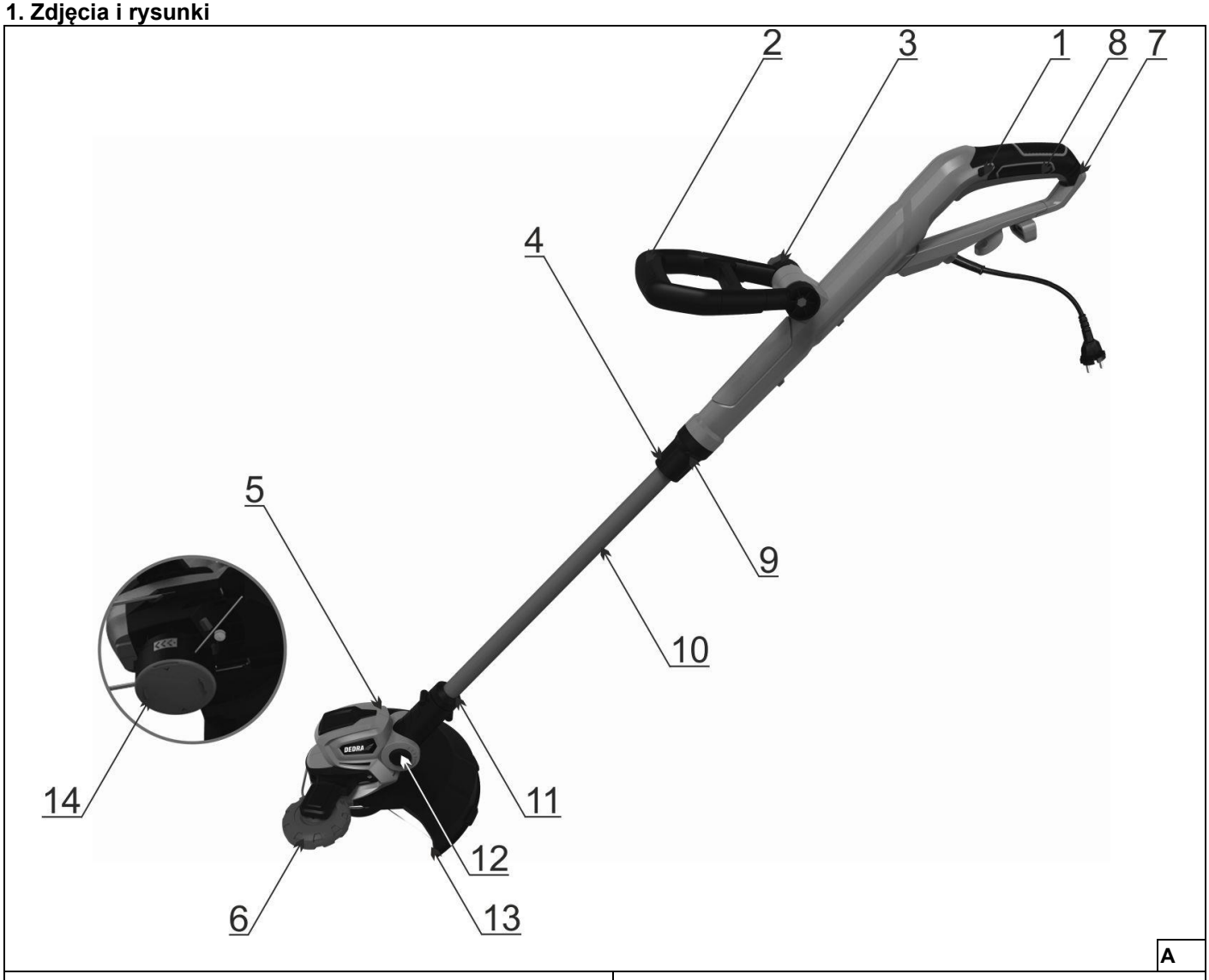

A

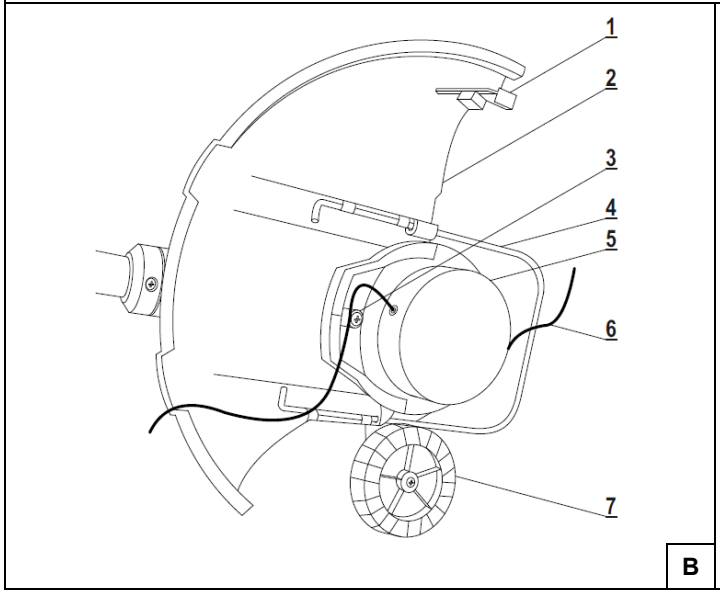

B

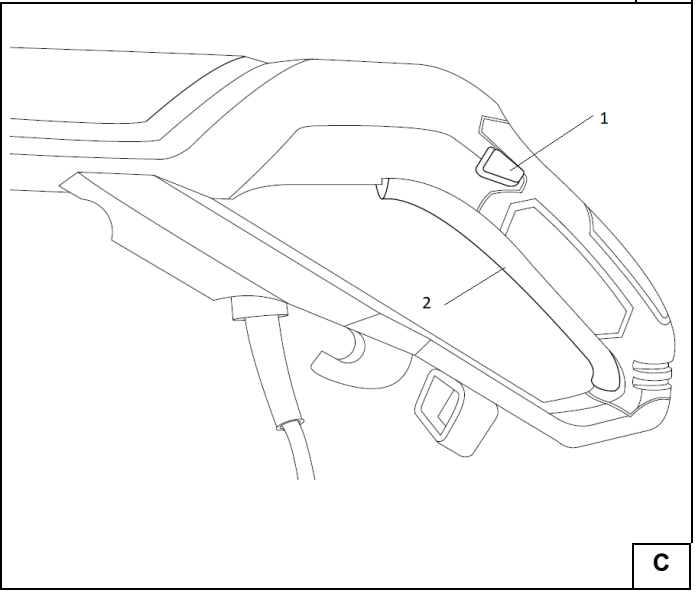

C

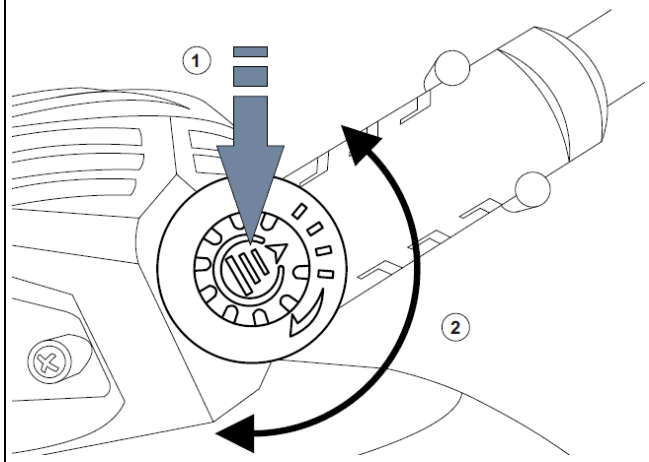

D

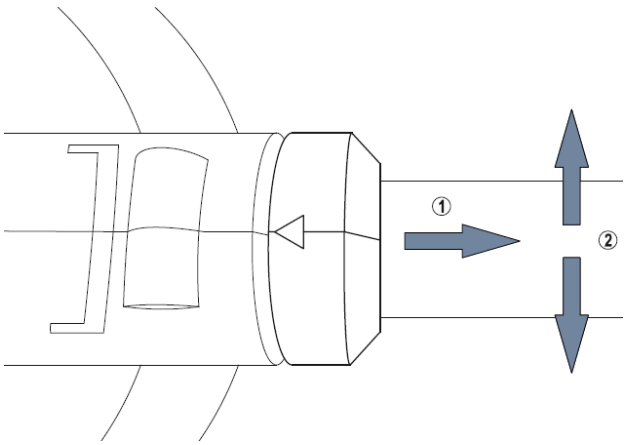

E

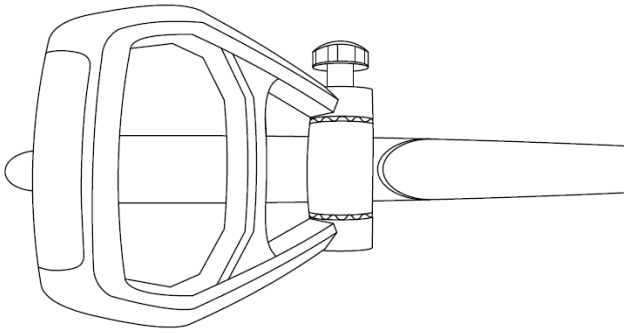

F

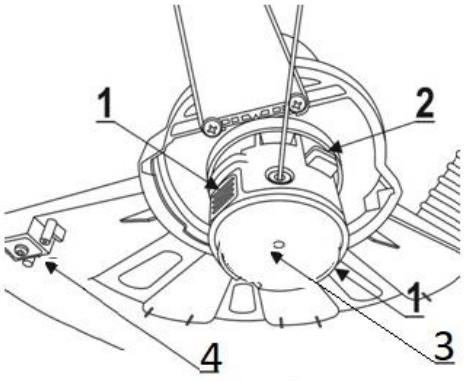

G

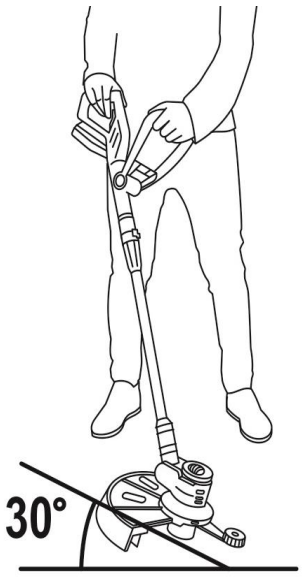

H

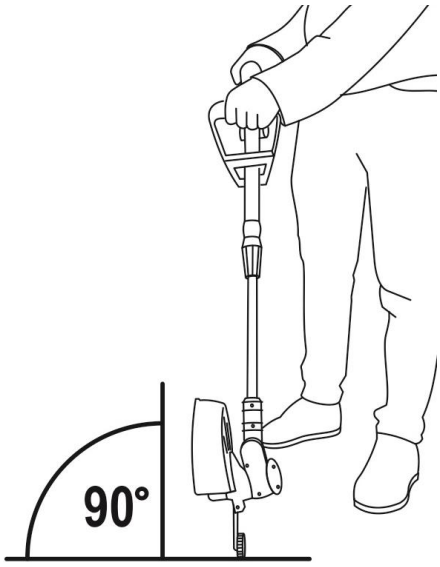

I

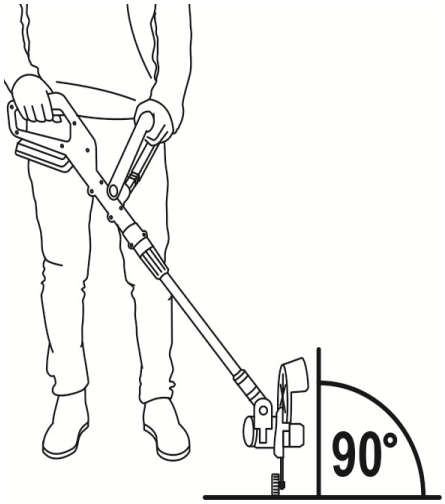

J

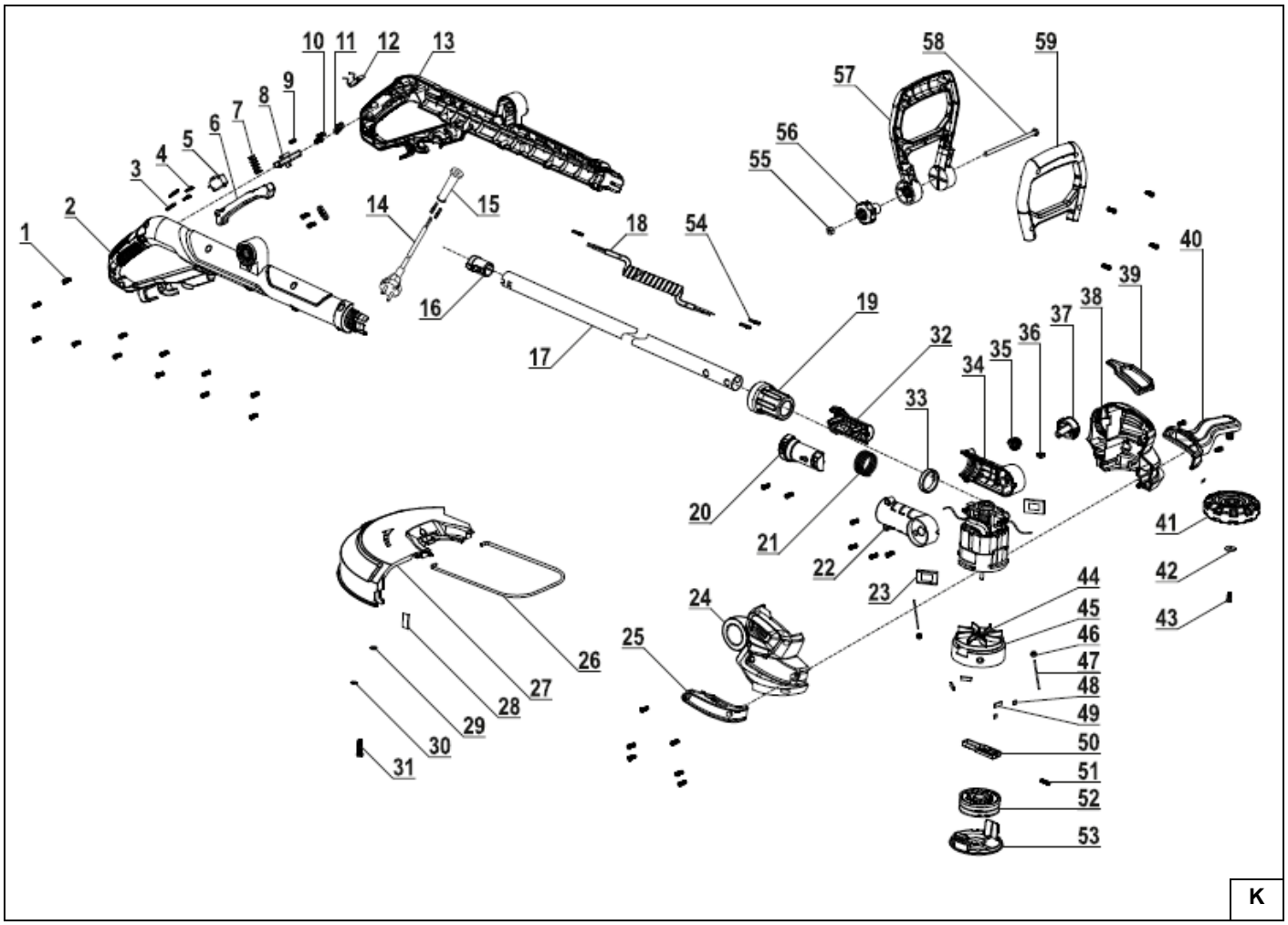

Opis piktogramów / Description of pictograms / Popis piktogramů / Popis piktogramov / Piktogramų aprašymas / Piktogrammu apraksts / A piktogramok leírása / Descrierea pictogramelor / Opis piktogramov / Opis piktograma / Описание на пиктограмите / Опис піктограм / Beschreibung der Piktogramme / Description des pictogrammes



Nakaz: przeczytaj instrukcję obsługi / Mandatory: read the user manual / Povinné: přečtěte si návod k použití / Povinné: prečítajte si používateľskú príručku / Privaloma: perskaityti vartotojo vadovą / Obligāts: izlasiet lietošanas instrukciju / Kötelező: olvassa el a felhasználói kézikönyvet / Obligatoriu: citiți manualul de utilizare / Obvezno: preberite navodila za uporabo / Obavezno: pročitajte upute za uporabu / Задължително: прочетете ръководството за употреба / Обов'язково: прочитайте інструкцію з експлуатації / Obligatorisch: Lesen Sie die Bedienungsanleitung / Obligatoire: lire le mode d'emploi



Nakaz: stosować okulary ochronne / Mandatory: wear safety glasses / Povinné: používat ochranné brýle / Povinné: noste ochranné okuliare / Privaloma: dėvėti apsauginius akinius / Obligāti: lietot aizsargbrilles / Obligatoriu: purtați ochelari de protecție / Obvezno: nosite varnostna očala / Obavezno: nositi zaštitne naočale / Задължително: носете предпазни очила / Обов'язково: використовувати захисні окуляри / Obligatorisch: Schutzbrille tragen / Obligatoire: porter des lunettes de protection



Nakaz: używać ochronników słuchu / Mandatory: use hearing protection / Povinnost: používat chrániče sluchu / Povinné: používajte ochranu sluchu / Privaloma: naudoti klausos apsaugos priemones / Pienākums: lietot dzirdes aizsargus / Kötelező: hallásvédő használata / Obligatoriu: utilizați protecție auditivă / Obvezno: uporabljajte zaščito za sluh / Obavezno: koristite zaštitu za sluh / Задължително: използвайте средства за защита на слуха / Обов'язкове: використовувати засоби захисту слуху / Obligatorisch: Gehörschutz verwenden / Obligatoire: utiliser des protections auditives



Nakaz: stosować rękawice ochronne / Mandatory: wear protective gloves / Povinné: používat ochranné rukavice / Povinné: noste ochranné rukavice / Privaloma: dėvėti apsaugines pirštines / Obligāti: lietot aizsardzības cimdus / Kötelező: védőkesztyű viselése / Obligatoriu: purtați mănuși de protecție / Obvezno: nosite zaščitne rokavice / Obavezno: koristiti zaštitne rukavice / Задължително: носете защитни ръкавици / Обов'язково: використовувати захисні рукавички / Obligatorisch: Schutzhandschuhe tragen / Obligatoire: porter des gants de protection



Nakaz: stosować obuwie przeciwpoślizgowe / Mandatory: wear non-slip footwear / Povinnost: noste protiskluzovou obuv / Príkaz: používajte protišmykovú obuv / Privaloma: avėti batus neslidžiu padu / Pavēle: valkājiet neslīdošus apavus / Utasítás: használjon csúszásgátló cipőt / Ordin: Purtați încălțăminte antiderapantă / Prepoved: uporabljajte nedrsečo obutev / Obavezno: koristite neklizajuću obuću / Забрана: използвайте противохлъзгащи се обувки / Заборона: носити неслизьке взуття / Gebot: rutschfestes Schuhwerk verwenden / Obligatoire: porter des chaussures antidérapantes



Zakaz: nie wystawiać na deszcz / Do not: leave out in the rain / Zákaz: Nevystavujte dešti / Zákaz: Nevystavujte dažďu / Draudimas: Nelaikykite lietaus / Aizliegums: nepakļaut lietus iedarbībai / Tilalom: Ne tegye ki az esőnek / Interzicere: Nu expuneți la ploaie / Prepoved: ne izpostavljajte dežju / Ne za: ne izlažite kiši / Забрана: да не се излага на дъжд / Заборона: не піддавати впливу дощу / Verbot: nicht dem Regen aussetzen / Interdiction: ne pas exposer à la pluie



Uwaga: trzymać z dala od osób postronnych / Warning: keep away from bystanders / Upozornění: držte se od neoprávněných osob / Poznámka: Uchovávajte od neoprávnených osôb / Pastaba: laikykite atokiau nuo neleistinų asmenų / Piezīme: turiet prom no neatļautām personām / Megjegyzés: tartsa távol a jogosulatlan személyektől / Aveți grijă: evitați persoanele neautorizate / Previdnost: hranite stran od nepooblaščenih oseb / Oprez: Držite podalje od promatrača / Предупреждение: да се пази от неоторизирани лица / Застереження: тримати подалі від сторонніх осіб / Achtung: Außerhalb der Reichweite von Unbefugten aufbewahren / Attention: tenir à l'écart des personnes non concernées



Odłączyć zasilanie przed dokonywaniem czynności obsługowych / Disconnect the power supply before carrying out any maintenance work / Před servisem odpojte napájení **/** Pred servisom odpojte napájanie **/** Prieš atlikdami techninę priežiūrą, atjunkite maitinimą **/** Pirms apkopes atvienojiet strāvu **/** Szervizelés előtt húzza ki a tápellátást **/** Deconectați alimentarea înainte de întreținere **/** Pred izvajanjem vzdrževalnih posegov odklopite napajanje / Isključite napajanje prije rukovanja / Изключете захранването, преди да извършвате операции по поддръжка / Перед виконанням робіт з технічного обслуговування відключіть електроживлення / Vor der Wartung die Stromversorgung unterbrechen / Débranchez l'alimentation avant d'effectuer toute opération d'entretien



Informacja: urządzenie w drugiej klasie ochronności / Note: device in protection class II / Informace: zařízení v druhé třídě ochrany / Informácia: zariadenie v druhej triede ochrany / Informacija: įrankio saugumo nuo elektros smūgio klasės / Informācija: ierīce atbilst otrajai aizsardzības klasei / Információ: a termék második osztályú besorolással rendelkezik / Informație: dispozitiv din clasa a doua de protecție împotriva / Informacije: naprava v zaščitnem razredu II / Napomena: Uređaj u klasi zaštite II / Информация: устройство в клас на защита II / Інформація: пристрій з класом захисту II / Information: Gerät der Schutzklasse II / Remarque : appareil de classe de protection II



Uwaga: nie przebywać w strefie koszenia / Warning: Do not enter the mowing area **/** Dávejte pozor: nezůstávejte v oblasti řezání / Buďte opatrní: nezostávajte v oblasti rezania / Pastaba: nelaikykite pjovimo zonoje / Piezīme. Neatstājiet pļaušanas zonā / Megjegyzés: ne maradjon a kaszáló területen / Aveți grijă: nu rămâneți în zona de tăiere / Opozorilo: ne zadržujte se na območju košnje / Oprez: Nemojte se zadržavati u području košnje / Внимание: не оставайте в зоната на косене / Застереження: не залишайтеся в зоні скошування / Achtung: nicht in der Mähzone aufhalten / Attention : ne pas rester dans la zone de tonte



Oznaczenie gwarantowanego poziomu dźwięku / Indicator of the guaranteed sound level / Označení garantované hladiny zvuku / Označenie zaručenej úrovne hluku (akustického tlaku) / Garantuoto garso lygis / Garantēta skaņas līmeņa apzīmējums / Megjelölt garantált hangerő-szint / Indicarea nivelului garantat de sunet / Navedba zajamčene ravni hrupa / Zajamčeno označavanje razine zvuka / Индикация за гарантираното ниво на звука / Індикація гарантованого рівня звуку / Bestimmung des garantierten Schallpegels / Indication du niveau sonore garanti

PL Spis treści

1. Zdjęcia i rysunki
2. Opis urządzenia
3. Przeznaczenie urządzenia
4. Ograniczenie użycia
5. Dane techniczne
6. Przygotowanie do pracy
7.Podłczenie do sieci
8. Włączanie urządzenia
9. Użytkowanie urządzenia
10. Bieżące czynności obsługowe
11. Części zamienne i akcesoria
12. Samodzielne usuwanie usterek
13. Kompletacja urządzenia
14. Informacja dla użytkowników o pozbywaniu się urządzeń elektrycznych i elektronicznych
15. Wykaz części do rysunku złożeniowego
16. Karta gwarancyjna

Deklaracja zgodności została dołączona do instrukcji jako oddzielny dokument. W przypadku braku deklaracji zgodności należy się skontaktować z Dedra Exim Sp. z o.o.
Ogólne przepisy bezpieczeństwa zostały dołączone do instrukcji jako oddzielna broszura.

⚠ UWAGA Podczas pracy urządzeniem zawsze przestrzegać podstawowych zasad bezpieczeństwa pracy, w celu uniknięcia wybuchu pożaru, porażenia prądem elektrycznym lub obrażenia mechanicznego.

Przed przystąpieniem do eksploatacji urządzenia prosimy o zapoznanie się z treścią instrukcji obsługi. Prosimy o zachowanie instrukcji obsługi, ogólnych przepisów bezpieczeństwa pracy i deklaracji zgodności. Rygorystyczne przestrzeganie wskazówek i zaleceń zawartych w instrukcji obsługi wpłynie na przedłużenie żywotności Państwa urządzenia.

⚠ UWAGA Podczas pracy bezwzględnie przestrzegać wskazówek zawartych w ogólnych przepisach bezpieczeństwa pracy.

W razie przekazania urządzenia innej osobie, należy przekazać jej również instrukcję obsługi, ogólne przepisy bezpieczeństwa pracy i deklarację zgodności. Firma Dedra Exim nie odpowiada za wypadki powstałe w wyniku nieprzestrzegania wskazówek bezpieczeństwa pracy. Należy przeczytać uważnie wszystkie ogólne przepisy bezpieczeństwa pracy i instrukcje obsługi. Niestosowanie się do ostrzeżeń i instrukcji może skutkować porażeniem prądem, pożarem i/lub poważnymi obrażeniami. Zachować wszystkie instrukcje, ogólne przepisy bezpieczeństwa i deklarację zgodności dla przyszłych potrzeb.

2. Opis urządzenia

Rys. A: 1. Przycisk blokady włącznika, 2. Rękojeść pomocnicza, 3. Regulacja pochylenia rękojeści pomocniczej, 4. Nakrętka blokująca regulację długości drążka, 5. Obudowa silnika, 6. Ogranicznik krawędziowy, 7. Rękojeść główna, 8. Przycisk włącznika, 9. Nakrętka regulująca długość drążka, 1o. Drążek, 11.Regulacja kąta skręcenia drążka. 12 Regulacja pochylenia drążka, 13. Osłona żyłki, 14. Głowica tnąca.
Rys.B.1. Nóż do skracania żyłki. 2.Osłona 3.Wkręt mocujący osłonę 4.Element dystansowy. 5.Glowica 6.Żyłka. 7.Ogranicznik krawędziowy

3. Przeznaczenie urządzenia

Urządzenie przeznaczone jest do podkaszania traw, pokrzyw i chwastówi. Urządzenie zaprojektowano do podkaszania w miejscach trudno dostępnych, tj.na pochyłościach, dookoła pni drzew, pod krzewami w pobliżu murów czyli wszędzie tam gdzie nie da się kosić kosiarką. Odpowiednio ustawioną podkaszarkę można też wykorzystywać do przycinania krawędzi trawnika.
Dopuszcza się wykorzystanie urządzenia w pracach remontowo-budowlanych, warsztatach naprawczych, w pracach amatorskich przy równoczesnym przestrzeganiu warunków użytkowania i dopuszczalnych warunków pracy, zawartych w instrukcji obsługi.

4. Ograniczenia użycia

Urządzenie może być użytkowane tylko zgodnie zamieszczonymi poniżej „Dopuszczalnymi warunkami pracy". Samowolne zmiany w budowie mechanicznej i elektrycznej, wszelkie modyfikacje, czynności obsługowe nieopisane w instrukcji obsługi będą traktowane jako bezprawne i powodują natychmiastową utratę praw gwarancyjnych, a deklaracja zgodności traci ważność. Urządzenia nie można używać do koszenia bardzo gęstej lub mokrej trawy. A także nie można jej przystosowywać do pracy jako kosa do zarośli. Użytkowanie niezgodne z przeznaczeniem, bądź niezgodnie z instrukcją obsługi spowoduje natychmiastową utratę praw gwarancyjnych.

DOPUSZCZALNE WARUNKI PRACY
S1 praca ciągła
Nie pracować w czasie opadów atmosferycznych

5. Dane techniczne

Model	**DED8695**
Silnik elektryczny	jednofazowy
Napięcie sieci [V]	230 ~
Częstotliwość sieci [Hz]	50
Moc znamionowa silnika [W]	550
Maksymalna prędkość obrotowa[min $^{-1}$]	10000
Szerokość koszenia [mm]	300
Klasa ochronności	II
Stopień ochrony	IPX0
Masa [kg]	2,7
Emisja hałasu	
-Gwarantowany poziom mocy akustycznej L_{wA} [dB(A)]	96
- Poziom mocy akustycznej L_{wA} [dB(A)]	95,5
- Poziom ciśnienia akustycznego L_{pA} [dB(A)]	83
- Niepewność pomiaru (K_{wA}) (K_{pA}) [dB(A)]	3
Wibracje	
- Poziom drgań na rękojeści a_h [m/s^2]	2,54
- Niepewność pomiaru drgań K [m/s^2]	1,5

Informacja na temat drgań i hałasu
Wartość łączna drgań a_h oraz niepewność pomiaru określono zgodnie z normą EN 50636-2-91 i podano w tabeli.
Emisja hałasu została określona zgodnie z EN 50636-2-91 wartości podano powyżej w tabeli.

⚠ UWAGA Hałas może spowodować uszkodzenie słuchu, podczas pracy zawsze należy używać środków ochrony słuchu!

Deklarowana łączna wartość drgań została zmierzona zgodnie ze standardową metodą badania i może być wykorzystana do porównania jednego urządzenia z drugim. Podany poziom drgań może być również wykorzystywany do wstępnej oceny narażenia na drgania.
Poziom drgań podczas rzeczywistego użytkowania urządzenia może się różnić od zadeklarowanych wartości, w zależności od sposobu użycia narzędzi roboczych, w szczególności od rodzaju obrabianego przedmiotu oraz od konieczności określenia środków mających na celu ochronę operatora. Aby dokładnie oszacować narażenia w rzeczywistych warunkach użytkowania, należy wziąć pod uwagę wszystkie części cyklu operacyjnego, obejmujące także okresy, gdy urządzenie jest wyłączone lub gdy jest ono włączone, ale nie jest używane do pracy.

6. Przygotowanie do pracy

⚠ UWAGA Wszystkie czynności opisane w tym rozdziale przeprowadzaj przy odłączonym źródle zasilania.

Urządzenie w pudełku ma zdemontowaną osłonę żyłki i ogranicznik krawędziowy. Zamontuj przed uruchomieniem urządzenia.

Montaż osłony żyłki
Wystające elementy montażowe osłony (Rys. A, 13) umieść w odpowiadających im otworach w kołnierzu obudowy silnika. Następnie wkręcić wkręt zabezpieczający (Rys. B, 3).

Montaż ogranicznika krawędziowego
Wystające elementy montażowe ogranicznika krawędziowego(Rys. B, 7) umieścić w odpowiadających im otworach w kołnierzu obudowy silnika. Następnie wkręcić wkręty montażowe.

Regulacja długości drążka teleskopowego
Poluzuj nakrętkę znajdującą się na drążku teleskopowym (rys. A, 4), wysuń aluminiowy drążek na żądaną długość i zablokuj poprzez dokręcenie nakrętki. Długość rury teleskopowej jest regulowana w zakresie (0-35)cm.

Regulacja kąta skręcenia drążka teleskopowego
Regulacja kąta w zakresie (0°, 90°, 180°).Trzymając jedną dłonią za uchwyt, drugą odciągnij drążek teleskopowy(Rys.E.1) w kierunku rękojeści pomocniczej. Przesuń drążek o 90°,(Rys.E.2) w prawą lub lewą stronę aż uchwyt zaskoczy w zapadce.

Regulacja kąta pochylenia drążka teleskopowego
Wciśnij przycisk blokady znajdujący się w osi przegubu pomiędzy obudową silnika a drążkiem teleskopowym .(Rys.A,12) Drugą dłonią ustaw pożądany kąt pochylenia. Regulację kąta pochylenia zespołu tnącego możliwa jest w czterech położeniach.(Rys.D)

Regulacja położenia rękojeści pomocniczej
Poluzuj nakretkę znajdującą się na rękojeści pomocniczej. (Rys.F)
Ustaw rękojeść pomocniczą w żądanej pozycji.
Dokręć nakrętkę.

Ręczne wysuwanie żyłki z głowicy
Aby wysunąć żyłkę, wciśnij znajdujący się na głowicy przycisk (Rys. G, 2) i jednocześnie delikatnie pociągnij za żyłkę. Każde naciśnięcie przycisku umożliwia wysunięcie żyłki o ok. 1 cm. Zbyt długa żyłka zostanie odcięta przez nóż do skracania żyłki tnącej znajdujące się na osłonie (Rys.G.4).

7. Podłączenie do sieci

Przed podłączeniem urządzenia do źródła prądu należy upewnić się, czy napięcie zasilania odpowiada wartości podanej na tabliczce znamionowej.
Instalacja zasilająca powinna być wykonana zgodnie z zasadniczymi wymaganiami dotyczącymi instalacji elektrycznych i spełniać wymogi bezpieczeństwa użytkowania. Parametry minimalnego przekroju przewodu zasilającego oraz nominalnej wartości bezpiecznika w zależności od mocy urządzenia podano w poniższej tabeli:

Moc urządzenia [W]	Minimalny przekrój przewodu [mm^2]	Minimalna wartość bezpiecznika typu B [A]
0-700	1	6

Instalacja winna być wykonana przez uprawnionego elektryka. W przypadku korzystania z przedłużaczy należy zwrócić uwagę by przekrój żyły nie był mniejszy od wymaganego (patrz tabela). Przewód elektryczny ułożyć tak, aby w czasie pracy nie był narażony na przecięcie. Nie używać uszkodzonych przedłużaczy. Okresowo sprawdzać stan techniczny przewodu zasilającego. Nie ciągnąć za przewód zasilający.

8. Włączanie urządzenia

⚠ UWAGA Przed uruchomieniem urządzenia bezwzględnie wykonaj czynności opisane w rozdziale „Przygotowanie do pracy".
Stosuj tylko przedłużacze ogrodowe, dostosowane do pracy na zewnątrz pomieszczeń.
Zrób na końcu przedłużacza pętlę, przełóż przez otwór w dolnej części rekojeści, załóż pętlę na hak i zaciśnij. Podłącz wtyczkę do gniazda przedłużacza .Wtyczkę przedłużacza podłącz do prawidłowo zainstalowanego gniazdka elektrycznego.
Chwyć lewą ręką za rękojeść pomocniczą (Rys. A, 2) urządzenia, kciukiem lub palcem wskazującym prawej ręki wciśnij przycisk zwolnienia blokady włącznika (Rys. C,1), a pozostałymi palcami pewnie chwyć za rękojeść główną (Rys. C.2), wciskając znajdujący się pod nią przycisk włącznika (Rys. A,8). Aby wyłączyć urządzenie, zwolnij nacisk na przycisk włącznika. Przed przystąpieniem do pracy wykonaj krótki test bez obciążenia, sprawdzający, czy urządzenie nie zachowuje się w nienaturalny sposób (ponadnormatywne drgania, niepokojący hałas).

9. Użytkowanie urządzenia

⚠ UWAGA Każdorazowo przed przystąpieniem do pracy upewnij się, że wszystkie elementy urządzenia, a szczególnie osłona żyłki są stabilnie zamocowane.

Regulacja elementów nastawnych w zależności od planowanej pracy
Urządzenie może być wykorzystywane na dwa sposoby. Związane jest to z zastosowaniem różnych ustawień pochylenia głowicy względem drążka teleskopowego oraz kąta skręcenia drążka.
Po dokonaniu ww. ustawień wyreguluj długość drążka oraz pochylenie rękojeści pomocniczej do pozycji zapewniającej pewny chwyt i stabilną postawę w czasie pracy.

Automatyczny naciąg żyłki
Podkaszarka wyposażona jest w automatyczny system naciągu żyłki. Żyłka wysuwa się automatycznie na długość 1 cm, w momencie wyłączenia urzadzenia. Zbyt długa żyłka zostanie odcięta przez nóż do skracania żyłki tnącej znajdujący się na osłonie.

Użytkowanie urządzenia w trybie koszenia
Ustaw regulowane elementy tak, aby kąt pomiędzy osią silnika a drążkiem teleskopowym wynosił około 30°(Rys.H), a kąt skręcenia drążka był ustawiony położeniu centralnym (kąt 90°).
Koszenie wykonuj przesuwając powoli urządzenie od prawej do lewej, następnie wracając do pozycji wyjściowej i przesuwając się do następnego koszonego miejsca. W przypadku pracy z elementem dystansowym: wysuń element dystansowy (Rys.B.4) aby zachować odpowiednią odległość od potencjalnych przeszkód.(np. pień drzewa) W czasie pracy sprawdzaj, czy wokół głowicy tnącej nie zalegają odpady traw i chwastów, które mogłyby spowodować jej zablokowanie. Precyzyjne koszenie w miejscach trudno dostępnych, wykonuj również z wykorzystaniem ogranicznika krawędziowego, opierając go prostopadle do koszonego obiektu.

Użytkowanie urządzenia w trybie przycinania krawędzi
W przypadku przycinania krawędzi trawnika po prawej stronie operatora, ustaw regulowane elementy tak, aby kąt pomiędzy osią silnika a drążkiem teleskopowym wynosił 90°, a kąt skręcenia drążka był ustawiony na 180°.
W przypadku przycinania krawędzi trawnika po lewej stronie operatora, ustaw regulowane elementy tak, aby kąt pomiędzy osią silnika a drążkiem teleskopowym wynosił około 60°, a kąt skręcenia drążka był ustawiony na 0°. Urządzenie przesuwaj powoli wzdłuż przycinanej krawędzi. (Rys. I i J). Żyłkę tnącą prowadź równolegle do krawędzi trawnika – urządzenie prowadź z wykorzystaniem koła dystansowego.

Pracę urządzeniem natychmiast przerwij, jeżeli:
- podkaszarka uderzy w obcy przedmiot – w celu sprawdzenia, czy nie powstały żadne uszkodzenia.
- pojawią się drgania silniejsze niż przy normalnej pracy – w celu ustalenia przyczyny.

⚠ UWAGA Nigdy nie wolno odkładać pracującego urządzenia. Po wyłączeniu odczekać, aż silnik zatrzyma się.

10. Bieżące czynności obsługowe

⚠ UWAGA Wszystkie czynności opisane w tym rozdziale przeprowadzaj przy odłączonym źródle zasilania.

W celu zapewnienia bezpieczeństwa pracy i przedłużenia żywotności urządzenia należy regularnie przeprowadzać czynności przeglądowe w warunkach warsztatowych.

Czyszczenie
Po każdym użyciu urządzenie oczyść z zalegających resztek roślin. Do dokładniejszego czyszczenia wykorzystaj lekko wilgotną ścierkę z ewentualnym dodatkiem nieagresywnych środków czyszczących.

⚠ UWAGA Nie można myć urządzenia pod bieżącą wodą (ryzyko zalania i porażenia prądem elektrycznym).

Wymiana żyłki tnącej
Na głowicy tnącej wciśnij dwa zatrzaski (Rys.G,1) znajdujące się po przeciwnych stronach głowicy. Ściągnij zaślepkę głowicy(Rys.G.3). Wyciągnij znajdującą się szpulę żyłki. W jej miejsce włóż nową szpulę,

aby zapobiec rozwijaniu żyłki jej końce umieść w nacięciu w kołnierzu. Końce żyłki przełóż przez otwór w głowicy, wysuń żyłkę z nacięcia w kołnierzu. Wciśnij zaślepkę w obudowę głowicy tak aby zatrzaski zaskoczyły w zapadki.

Przechowywanie i transport

Gdy urządzenie nie jest użytkowane, przechowywuj je w miejscu poza zasięgiem dzieci.

W czasie przenoszenia w inne miejsce pracy, wyłącz urządzenie i odłącz od przedłużacza.

11. Części zamienne i akcesoria

W celu zakupu części zamiennych i akcesoriów należy skontaktować się z serwisem Dedra Exim. Dane kontaktowe znajdują się na 1. stronie instrukcji.

Przy zamawianiu części zamiennych prosimy podać numer partii umieszczony na tabliczce znamionowej oraz numer części z rysunku złożeniowego.

W okresie gwarancyjnym naprawy dokonywane są na zasadach podanych w karcie gwarancyjnej. Reklamowany produkt prosimy przekazać do naprawy w miejscu zakupu (sprzedawca zobowiązany jest przyjąć reklamowany produkt), przesłać do serwisu centralnego Dedra Exim lub przesłać do serwisu najbliższego względem miejsca zamieszkania (lista serwisów na stronie www.dedra.pl). Prosimy uprzejmie dołączyć wypełnioną kartę gwarancyjną. Po okresie gwarancyjnym naprawy wykonuje serwis centralny. Uszkodzony produkt należy przesłać do serwisu (koszty wysyłki pokrywa użytkownik).

12. Samodzielne usuwanie usterek

⚠ UWAGA Przed przystąpieniem do samodzielnego usuwania usterek odłączyć urządzenie od zasilania.

Problem	Przyczyna	Rozwiązanie
Urządzenie nie włącza się	Przewód zasilający jest źle podłączony lub uszkodzony.	Wciśnij głębiej wtyczkę do gniazda, sprawdzić przewód zasilający.
	W gniaździe nie ma napięcia.	Sprawdź napięcie w gnieździe lub czy nie zadziałał bezpiecznik
	Uszkodzony włącznik.	Przekaż urządzenie do serwisu
Urządzenie pracuje z trudem	Zalegające resztki roślin	Usunąć resztki roślin zalegające wokół głowicy
Spadająca wydajność cięcia	Zbyt krótka żyłka tnąca	Wysunąć żyłkę na odpowiednią długość
Żyłka nie wysuwa się	Żyłka na szpuli jest splątana	Wyciągnąć szpulę, odwinąć żyłkę i nawinąć poprawnie
	Brak żyłki na szpuli	Wymienić szpulę na pełną lub nawinąć żyłkę na szpulę
Nadmierne drgania urządzenia	Zalegające resztki roślin	Usunąć zalegające resztki roślin
	Uszkodzona głowica tnąca	Wymienić głowicę tnącą
Urządzenie przegrzewa się	Niedrożne otwory wentylacyjne	Udrożnić otwory wentylacyjne

13. Kompletacja urządzenia

1. Podkaszarka – 1 szt., 2. Osłona żyłki – 1 szt., 3. Ogranicznik krawędziowy – 1 szt., 4. Wkręty montażowe – 3 kpl.

14. Informacja dla użytkowników o pozbywaniu się urządzeń elektrycznych i elektronicznych (dotyczy gospodarstw domowych)



Przedstawiony symbol umieszczony na produktach lub dołączonej do nich dokumentacji informuje, że niesprawnych urządzeń elektrycznych lub elektronicznych nie można wyrzucać razem z odpadami bytowymi. Prawidłowe postępowanie w razie konieczności utylizacji, powtórnego użycia lub odzysku podzespołów polega na przekazaniu urządzenia do wyspecjalizowanego punktu zbiórki, gdzie będzie przyjęte bezpłatnie. Informacji o lokalizacji miejsc zbiórki zużytego sprzętu udzielają władze lokalne np. na swoich stronach internetowych.

Prawidłowa utylizacja urządzenia umożliwia zachowanie cennych zasobów i uniknięcie negatywnego wpływu na zdrowie i środowisko, wynikające z możliwości obecności w sprzęcie niebezpiecznych: substancji, mieszanin oraz części składowych.

Nieprawidłowa utylizacja odpadów zagrożona jest karami przewidzianymi w odpowiednich przepisach lokalnych.

Użytkownicy w krajach Unii Europejskiej: W razie konieczności pozbycia się urządzeń elektrycznych lub elektronicznych, prosimy skontaktować się z najbliższym punktem sprzedaży lub z dostawcą, którzy udzielą dodatkowych informacji.

Pozbywanie się odpadów w krajach poza Unią Europejską: Taki symbol dotyczy tylko krajów Unii Europejskiej. W razie potrzeby pozbycia się niniejszego produktu prosimy skontaktować się z lokalnymi władzami lub ze sprzedawcą celem uzyskania informacji o prawidłowym sposobie postępowania.

15. Wykaz części do rysunku złożeniowego (rys. K)

LP	Nazwa części	LP	Nazwa części
1	Wkręt z łbem z gniazdkiem krzyżowym	31	Wkręt
2	Uchwyt	32	Osłona
3	Osłona termokurczliwa	33	Pierścień
4	Styk	34	Element obrotu drążka (lewy)
5	Włącznik	35	Sprężyna
6	Cięgno włącznika	36	Nakrętka
7	Sprężyna	37	Przycisk obrotu drążka
8	Blokada włącznika	38	Obudowa część lewa
9	Sprężyna	39	Osłona górna
10	Wkręt z łbem z gniazdkiem krzyżowym	40	Obudowa ogranicznika krawędziowego
11	Płytka dociskowa	41	Kółko ogranicznika krawędziowego
12	Kondensator	42	Podkładka ostrza
13	Uchwyt lewa strona	43	Silnik
14	Przewód zasilający	44	Wtyk
15	Odgiętka przewodu	45	Gniazdo głowicy tnącej
16	Blokada drążka	46	Nit
17	Rura aluminiowa	47	Żyłka tnąca
18	Przewód zasilający	48	Kompensacja B
19	Nakrętka drążka	49	Kompensacja D
20	Osłona	50	Blokada żyłki
21	Sprężyna	51	Sprężyna
22	Element obrotu drążka (prawy)	52	Szpulka żyłki tnącej
23	Wkładka antywibracyjna	53	Nakładka na szpulkę żyłki tnącej
24	Obudowa część prawa	54	Osłona termokurczliwa
25	Obudowa ogranicznika krawędziowego	55	Nakrętka M6
26	Wspornik	56	Przycisk obrotu głowicy
27	Osłona żyłki	57	Rękojeść dodatkowa część lewa
28	Ostrze	58	Śruba M6
29	Podkładka	59	Rękojeść dodatkowa część prawa
30	Sprężyna		

Karta gwarancyjna

na

Podkaszarka elektryczna

Nr katalogowy: **DED8695** nr partii: .....

(zwane dalej Produktem)

Data zakupu Produktu: .....

Pieczęć sprzedawcy

Data i podpis sprzedawcy: .....

Oświadczenie Użytkownika:

Potwierdzam, że zostałem poinformowany o warunkach gwarancji oraz skutkach nieprzestrzegania wytycznych zawartych w Instrukcji obsługi i karcie gwarancyjnej. Warunki niniejszej gwarancji są mi znane, co potwierdzam własnoręcznym podpisem:

....

Data i miejsce Podpis Użytkownika

I. Odpowiedzialność za Produkt

1. Gwarant – Dedra Exim Sp. z o.o. z siedzibą w Pruszkowie, adres: ul. 3 Maja 8, 05-800 Pruszków, KRS 0000062517, Sąd Rejonowy dla m.st. Warszawy w Warszawie, XIV Wydział Gospodarczy Krajowego

Rejestru Sądowego, NIP 527-020-49-33, kapitał zakładowy: 100 980.00 zł.
2. Na warunkach określonych w niniejszej karcie gwarancyjnej Gwarant udziela gwarancji na Produkt, pochodzący z dystrybucji Gwaranta.
3. Odpowiedzialność z tytułu gwarancji obejmuje tylko wady powstałe z przyczyn tkwiących w Produkcie w momencie jego wydania Użytkownikowi.
4. Z tytułu gwarancji Użytkownik, uzyskuje prawo do bezpłatnej naprawy Produktu, o ile wada ujawniła się w okresie gwarancji. Sposób naprawy Produktu (metoda wykonania naprawy) zależy od decyzji Gwaranta. W przypadku stwierdzenia przez Gwaranta braku możliwości naprawy Gwarant zastrzega sobie prawo wymiany wadliwego elementu albo całego Produktu na wolny od wad, obniżenia ceny Produktu lub odstąpienia od umowy.
5. W stosunku do Użytkownika, który nie jest konsumentem w rozumieniu ustawy z dnia 23 kwietnia 1964r. Kodeks cywilny, odpowiedzialność odszkodowawcza Gwaranta za szkody wynikające z niniejszej gwarancji i/lub w związku z jej zawarciem i wykonywaniem, bez względu na tytuł prawny, jest ograniczona maksymalnie do wysokości wartości wadliwego Produktu.

II. Okres gwarancji

Elementy Produktu	Czas trwania ochrony gwarancyjnej
DED8695	24 miesiące, licząc od daty zakupu Produktu uwidocznionej w niniejszej karcie gwarancyjnej

III. Warunki skorzystania z gwarancji
1. Przedstawienie przez Użytkownika wypełnionej karty gwarancyjnej Produktu oraz uprawdopodobnienie przez Użytkownika okoliczności zakupu Produktu, np. poprzez przedstawienie paragonu, faktury, itd. W celu sprawnego przeprowadzenia reklamacji zaleca się aby Użytkownik przekazał wraz z Produktem do reklamacji wszystkie elementy określone w „Kompletacji urządzenia" zawartej w Instrukcji obsługi.
2. Stosowanie się przez Użytkownika do zaleceń zawartych w Instrukcji obsługi i karcie gwarancyjnej.
3. Gwarancja obejmuje tylko obszar Rzeczypospolitej Polskiej i UE.
4. Gwarancja nie obejmuje wad Produktu powstałych w szczególności na skutek:
a. Nieprzestrzegania przez Użytkownika warunków określonych w Instrukcji obsługi, w szczególności w zakresie prawidłowej eksploatacji, konserwacji i czyszczenia;
b. Zastosowania przez Użytkownika środków czyszczących lub konserwujących niezgodnych z Instrukcją obsługi;
c. Nieodpowiedniego przechowywania i transportu Produktu przez Użytkownika;
d. Samowolnych zmian i/lub przeróbek Produktu przez Użytkownika, które nie były uzgadniane z Gwarantem;
e. Zastosowania przez Użytkownika w Produkcie materiałów eksploatacyjnych niezgodnych z Instrukcją obsługi.
5. Użytkownik, który nie jest konsumentem w rozumieniu ustawy z dnia 23 kwietnia 1964r. Kodeks cywilny, traci gwarancję na Produkt, w którym:
- numery seryjne, oznaczenia dat i tabliczki znamionowe zostały usunięte, zmienione lub uszkodzone przez Użytkownika;
- plomby zostały uszkodzone przez Użytkownika lub noszą ślady manipulacji Użytkownika.
6. Uwaga! Czynności związane z codzienną obsługą Produktu, wynikające m.in. z Instrukcji obsługi Użytkownik wykonuje we własnym zakresie i na swój koszt.

IV. Procedura reklamacyjna
1. W przypadku stwierdzenia nieprawidłowej pracy Produktu, przed dokonaniem zgłoszenia reklamacyjnego należy upewnić się czy wszystkie czynności określone w szczególności w Instrukcji obsługi zostały wykonane w sposób prawidłowy.
2. Zgłoszenie reklamacji zaleca się dokonać niezwłocznie, najlepiej w terminie 7 dni od daty zauważenia wady Produktu. Użytkownik, który nie jest konsumentem w rozumieniu ustawy z dnia 23 kwietnia 1964r. Kodeks cywilny traci uprawienia wynikające z niniejszej gwarancji w przypadku niezgłoszenia reklamacji w terminie 7 dni.
3. Zgłoszenie reklamacji można dokonać m.in. w punkcie zakupu Produktu, w serwisie gwarancyjnym lub pisemnie na adres: Dedra Exim Sp. z o.o., ul. 3 Maja 8, 05-800 Pruszków.
4. Użytkownik może złożyć reklamację przy wykorzystaniu formularza dostępnego na stronie internetowej www.dedra.pl. („Formularz zgłoszenia reklamacji z tytułu gwarancji").
5. Adresy serwisów gwarancyjnych dla poszczególnych krajów dostępne są na stronie www.dedra.pl. W przypadku braku serwisu gwarancyjnego dla danego kraju zgłoszenia reklamacyjne z tytułu gwarancji zaleca się kierować na adres: Dedra Exim Sp. z o.o. ul. 3 Maja 8, 05-800 Pruszków (Polska).
6. Mając na uwadze bezpieczeństwo Użytkownika zakazuje się korzystania z wadliwego Produktu.
7. Uwaga! Korzystanie z wadliwego Produktu jest niebezpieczne dla zdrowia i życia Użytkownika.
8. Wykonanie obowiązków wynikających z gwarancji nastąpi w terminie 14 dni roboczych, licząc od dnia dostarczenia reklamowanego Produktu przez Użytkownika.
9. Przed dostarczeniem wadliwego Produktu do reklamacji zaleca się jego oczyszczenie. Reklamowany Produkt zaleca się dokładnie zabezpieczyć przed uszkodzeniami w transporcie (zaleca się dostarczyć reklamowany Produkt w oryginalnym opakowaniu).
10. Okres gwarancji ulega przedłużeniu o czas, w ciągu którego wskutek wady Produktu objętego gwarancją Użytkownik nie mógł z niego korzystać.
Gwarancja nie wyłącza, nie ogranicza, ani nie zawiesza uprawnień Użytkownika wynikających z przepisów o rękojmi za wady rzeczy sprzedanej.

Zgodnie z art. 13 ust. 1 i ust. 2 rozporządzenia Parlamentu Europejskiego i Rady (UE) 2016/679 z dnia 27 kwietnia 2016 r. w sprawie ochrony osób fizycznych w związku z przetwarzaniem danych osobowych i w sprawie swobodnego przepływu takich danych oraz uchylenia dyrektywy 95/46/WE (dalej: „RODO") informujemy
1. Administratorem Twoich danych osobowych podanych w formularzu jest DEDRA-EXIM sp. z o.o. z siedzibą w Pruszkowie , ul. 3 Maja 8, 05-800 Pruszków (dalej: „Administrator").
2. Twoje dane będą przetwarzane wyłącznie w celu przeprowadzenia procedury gwarancyjnej urządzenia zgodnie art. 6 ust. 1 lit. b ogólnego rozporządzenie o ochronie danych (dalej: „RODO") Podanie danych jest dobrowolne, ale konieczne do przeprowadzenia procedury gwarancyjnej.
3. Twoje dane będą przetwarzane przez okres rozpatrywania przeprowadzenia procedury gwarancyjnej oraz w celach archiwizacyjnych w razie konieczności obrony przed ewentualnymi roszczeniami wobec Administratora nie dłużej niż do momentu ich przedawnienia.
4. Twoje dane mogą być ujawniane wyłącznie podmiotom przetwarzającym dane na rzecz administratora na podstawie pisemnej umowy powierzenia przetwarzania danych osobowych świadczącym m.in. usługi serwisu technicznego, hostingu lub obsługi strony internetowej, obsługi IT, firmie kurierskiej. Dostawcy Administratora zobowiązani są do zapewnienia zabezpieczenia danych i spełnienia wymogów obowiązującego prawa związanego z ochroną danych osobowych i nie mogą wykorzystywać powierzonych danych osobowych do innych celów niż te, które są określone w umowie z Administratorem.
5. Twoje dane nie będą przetwarzane w sposób zautomatyzowany w tym również w formie profilowania oraz nie będą przekazywane do państwa trzeciego/organizacji międzynarodowej.
6. Posiadasz prawo dostępu do treści swoich danych oraz prawo ich sprostowania, usunięcia, ograniczenia przetwarzania, prawo do przenoszenia danych, prawo wniesienia sprzeciwu, w dowolnym momencie.
7. We wszelkich sprawach związanych z przetwarzaniem Twoich danych osobowych przez Administratora możesz skontaktować się pod adresem e-mail: daneosobowe@dedra.pl;
8. Masz prawo wniesienia skargi do wniesienia skargi do organu właściwego do spraw ochrony danych osobowych.

EN Table of contents

1. Photographs and drawings
2. Description of the device
3. Intended use
4. Restrictions on use
5. Technical specifications
6. Preparation for use
7. Connection to the mains
8. Switching on the device
9. Using the device
10. Routine maintenance
11. Spare parts and accessories
12. Troubleshooting
13. Device assembly
14. Information for users on the disposal of electrical and electronic equipment
15. Warranty card

Translation of the original manual

The Declaration of Conformity is included with the manual as a separate document. If the Declaration of Conformity is missing, please contact Dedra Exim Sp. z o.o.
General safety regulations are included with the manual as a separate booklet.

⚠ WARNING When operating the device, always observe basic safety rules to prevent fire, electric shock or mechanical injury.

Please read the user manual thoroughly before using the device. Please keep the user manual, general safety regulations and the Declaration of Conformity. Strict adherence to the instructions and recommendations

contained in the user manual will help to extend the service life of your device.

⚠ WARNING When operating the device, you must strictly adhere to the guidelines set out in the general health and safety regulations.

If you pass the device on to another person, you must also provide them with the user manual, general safety regulations and the declaration of conformity. Dedra Exim accepts no liability for accidents resulting from failure to comply with safety instructions. Please read all general safety regulations and the user manual carefully. Failure to follow the warnings and instructions may result in electric shock, fire and/or serious injury. Keep all instructions, general safety regulations and the declaration of conformity for future reference.

2. Description of the device

Fig. A: 1. Switch lock button, 2. Auxiliary handle, 3. Auxiliary handle tilt adjustment, 4. Locking nut for pole length adjustment, 5. Motor housing, 6. Edge stop, 7. Main handle, 8. Switch button, 9. Rod length adjustment nut, 10. Rod, 11. Rod twist angle adjustment, 12. Rod tilt adjustment, 13. Line guard, 14. Cutting head.
Fig. B.1. Line trimmer blade. 2. Guard 3. Guard fixing screw 4. Spacer. 5. Cutting head 6. Line. 7. Edge stop

3. Intended use

The device is designed for trimming grass, nettles and weeds. It is designed for trimming in hard-to-reach areas, i.e. on slopes, around tree trunks, under bushes and near walls – in short, wherever it is not possible to use a lawnmower. A properly adjusted trimmer can also be used for trimming lawn edges.
The device may be used in renovation and construction work, repair workshops, and for DIY projects, provided that the conditions of use and permissible operating conditions set out in the user manual are observed.

4. Restrictions on use

The device may only be used in accordance with the 'Permissible operating conditions' set out below. Unauthorised changes to the mechanical and electrical construction, any modifications, or maintenance operations not described in the user manual will be treated as unlawful and will result in the immediate loss of warranty rights, and the declaration of conformity will become invalid. The device must not be used for mowing very dense or wet grass. Nor must it be adapted for use as a brush cutter. Use contrary to the intended purpose or contrary to the user manual will result in the immediate loss of warranty rights.

PERMISSIBLE OPERATING CONDITIONS
S1 continuous operation
Do not operate in wet weather

5. Technical specifications

Model	**DED8695**
Electric motor	single-phase
Mains voltage [V]	230 ~
Mains frequency [Hz]	50
Rated motor power [W]	550
Maximum speed [rpm]	10,000
Cutting width [mm]	300
Protection class	II
Protection rating	IPX0
Weight [kg]	2.7
Noise emission	
-Guaranteed sound power level L_{wA} [dB(A)]	96
- Sound power level L_{wA} [dB(A)]	95.5
- Sound pressure level L_{pA} [dB(A)]	83
- Measurement uncertainty (K_{wA}) (K_{pA}) [dB(A)]	3
Vibration	
- Vibration level at the handle a_h [m/s^2]	2.54
- Measurement uncertainty of vibration K [m/s^2]	1.5

Information on vibration and noise
The total vibration value a_h and the measurement uncertainty have been determined in accordance with EN 50636-2-91 and are given in the table. Noise emission has been determined in accordance with EN 50636-2-91; the values are given in the table above.

⚠ WARNING Noise can cause hearing damage; always use hearing protection when working!

The declared total vibration value has been measured in accordance with the standard test method and can be used to compare one device with another. The stated vibration level can also be used for a preliminary assessment of vibration exposure.
The vibration level during actual use of the equipment may differ from the declared values, depending on how the tools are used, in particular the type of workpiece being processed and the need to determine measures to protect the operator. To accurately estimate exposure under actual conditions of use, all parts of the operating cycle must be taken into account, including periods when the device is switched off or when it is switched on but not in use.

6. Preparation for work

⚠ WARNING Carry out all the procedures described in this chapter with the disconnected from the power supply.

The device is supplied in the box with the cord guard and edge guard removed. Fit these before starting the device.

Fitting the line guard
Insert the protruding mounting elements of the guard (Fig. A, 13) into the corresponding holes in the motor housing flange. Then tighten the securing screw (Fig. B, 3).

Installing the edge stop
Insert the protruding mounting elements of the edge stop (Fig. B, 7) into the corresponding holes in the motor housing flange. Then tighten the mounting screws.

Adjusting the length of the telescopic rod
Loosen the nut on the telescopic rod (Fig. A, 4), extend the aluminium rod to the desired length and secure it by tightening the nut. The length of the telescopic tube is adjustable within a range of (0–35) cm.

Adjusting the angle of the telescopic pole
Adjust the angle within the range (0°, 90°, 180°).Holding the handle with one hand, pull the telescopic pole (Fig. E.1) towards the auxiliary handle with the other. Rotate the pole by 90° (Fig. E.2) to the right or left until the handle clicks into the latch.

Adjusting the tilt angle of the telescopic rod
Press the lock button located on the joint axis between the motor housing and the telescopic shaft (Fig. A, 12). With your other hand , set the desired tilt angle. The cutting unit's tilt angle can be adjusted to four positions (Fig. D)

Adjusting the position of the auxiliary handle
Loosen the nut on the auxiliary handle. (Fig. F)
Set the auxiliary handle to the desired position.
Tighten the nut.

Manual line feed from the head
To feed out the line, press the button on the head (Fig. G, 2) and gently pull the line at the same time. Each press of the button allows the line to be fed out by approx. 1 cm. Any excess line will be cut off by the line trimmer blade located on the guard (Fig. G.4).

7. Connecting to the mains

Before connecting the appliance to the mains, ensure that the supply voltage corresponds to the value stated on the rating plate.
The power supply installation must be carried out in accordance with the essential requirements for electrical installations and meet safety requirements for use. The minimum cross-section of the power cable and the nominal fuse rating, depending on the power of the device, are given in the table below:

Device power [W]	Minimum cable cross-section [mm^2]	Minimum rating of type B fuse [A]
0–700	1	6

Installation must be carried out by a qualified electrician. When using extension leads, ensure that the cable cross-section is not smaller than required (see table). Route the power cable so that it is not at risk of being cut during operation. Do not use damaged extension leads. Check the condition of the power cable periodically. Do not pull on the power cable.

8. Switching on the appliance

⚠ WARNING Before starting the device, you must carry out the steps described in the section 'Preparation for use'.

Use only garden extension leads suitable for outdoor use.

Make a loop at the end of the extension lead, thread it through the hole at the bottom of the handle, hook the loop onto the hook and tighten. Plug the extension lead into the socket. Plug the extension lead into a properly installed electrical socket.
Grasp the auxiliary handle (Fig. A, 2) of the device with your left hand, press the switch release button (Fig. C, 1) with your thumb or index finger of your right hand, and firmly grip the main handle (Fig. C.2) with your remaining fingers, pressing the switch button located beneath it (Fig. A, 8). To switch off the device, release the trigger button. Before starting work, carry out a brief no-load test to check that the device is not behaving abnormally (excessive vibration, worrying noise).

9. Use of the device

⚠ WARNING **Each time before starting work, ensure that all parts of the device, particularly the line guard, are securely fastened.**

Adjusting the settings depending on the planned work
The device can be used in two ways. This involves using different settings for the angle of the head relative to the telescopic pole and the angle of the pole's twist.
Once you have made the above adjustments, adjust the length of the handle and the angle of the auxiliary handle to a position that ensures a secure grip and a stable stance whilst working.

Automatic line tensioning
The trimmer is equipped with an automatic line feed system. The line extends automatically by 1 cm when the machine is switched off. Any excess line will be cut off by the line trimmer blade located on the guard.

Using the machine in mowing mode
Adjust the adjustable components so that the angle between the motor shaft and the telescopic handle is approximately 30° (Fig. H), and the handle's rotation angle is set to the central position (90°).
Mow by moving the machine slowly from right to left, then returning to the starting position and moving on to the next area to be mowed. When working with the spacer: extend the spacer (Fig. B.4) to maintain a safe distance from potential obstacles.(e.g. a tree stump) During operation, check that there is no grass or weed clippings around the cutting head that could cause it to jam. For precise mowing in hard-to-reach areas, also use the edge guide, resting it perpendicular to the object being mowed.

Using the machine in edge trimming mode
When trimming the edge of the lawn on the operator's right-hand side, adjust the adjustable components so that the angle between the motor shaft and the telescopic handle is 90°, and the handle's rotation angle is set to 180°.
When trimming the lawn edge on the operator's left, adjust the controls so that the angle between the motor shaft and the telescopic handle is approximately 60°, and the handle's rotation angle is set to 0°. Move the unit slowly along the edge being trimmed. (Figs. I and J). Guide the cutting line parallel to the lawn edge – guide the machine using the spacer wheel.

Stop using the machine immediately if:
- the trimmer strikes a foreign object – to check for any damage.
- vibrations stronger than during normal operation occur – to determine the cause.

⚠ WARNING **Never set the machine down whilst it is running. After switching it off, wait until the engine has stopped.**

10. Routine maintenance

⚠ WARNING **Carry out all the tasks described in this section with the power supply disconnected.**

To ensure safe operation and extend the service life of the machine, regular inspections should be carried out in a workshop environment.

Cleaning
After each use, clean the device of any remaining plant debris. For more thorough cleaning, use a slightly damp cloth, possibly with the addition of non-aggressive cleaning agents.

⚠ WARNING **Do not wash the device under running water (risk of flooding and electric shock).**

Replacing the cutting line
On the cutting head, press the two latches (Fig. G.1) located on opposite sides of the head. Remove the head cap (Fig. G.3). Pull out the spool of line. Insert a new spool in its place; to prevent the line from unravelling, place its ends in the notch in the collar. Thread the ends of the line through the hole in the head, then pull the line out of the notch in the collar. Press the cap into the head housing so that the latches click into place.

Storage and transport
When the device is not in use, store it out of the reach of children.
When moving the device to another work site, switch it off and disconnect it from the extension lead.

11. Spare parts and accessories

To purchase spare parts and accessories, please contact Dedra Exim's service department. Contact details can be found on page 1 of the manual.
When ordering spare parts, please quote the batch number shown on the rating plate and the part number from the assembly drawing.
During the warranty period, repairs are carried out in accordance with the terms set out in the warranty card. Please return the product subject to a complaint for repair to the point of purchase (the retailer is obliged to accept the product), send it to the Dedra Exim central service centre, or send it to the service centre nearest to your place of residence (a list of service centres is available at www.dedra.pl). Please ensure you enclose the completed warranty card. After the warranty period, repairs are carried out by the central service centre. The faulty product must be sent to the service centre (postage costs are borne by the user).

12. Troubleshooting

⚠ WARNING **Before attempting to rectify faults yourself, disconnect the device from the mains supply.**

Problem	Cause	Solution
The appliance does not switch on	The power cable is incorrectly connected or damaged.	Push the plug further into the socket and check the power cord.
	There is no power at the socket.	Check the voltage at the socket or whether the fuse has blown
	The switch is faulty.	Send the appliance for repair
The appliance is struggling to operate	Plant debris	Remove plant debris around the cutting head
Declining cutting performance	Cutting line too short	Extend the line to the correct length
The line does not feed out	The line on the spool is tangled	Remove the spool, unwind the line and rewind it correctly
	No line on the spool	Replace the spool with a full one or wind the line onto the spool
Excessive vibration of the device	Residual plant matter	Remove any plant debris
	Damaged cutting head	Replace the cutting head
The machine is overheating	Blocked ventilation openings	Clear the ventilation openings

13. Assembling the device

1. Grass trimmer – 1 pc., 2. Line guard – 1 pc., 3. Edge guide – 1 pc., 4. Mounting screws – 3 sets.

13. Information for users about the disposal of electrical and electronic equipment (applies to households)



The symbol shown on the products or accompanying documentation informs that faulty electrical or electronic equipment must not be disposed of with household waste. The correct course of action when disposal, reuse or recovery of components is to take the device to a specialized collection point, where it will be accepted free of charge. Information on the location of collection sites for waste equipment is provided by local authorities, e.g. on their websites.
Proper disposal of the device allows you to conserve valuable resources and avoid negative health and environmental impacts resulting from the possibility of hazardous: substances, mixtures and components in the equipment.
Improper disposal of waste is subject to penalties under relevant local regulations.
Users in European Union countries: If you need to dispose of electrical or electronic equipment, please contact your nearest retailer or supplier, who will provide more information.
Disposal of waste in countries outside the European Union: This symbol applies only to countries within the European Union. If you need to dispose of this product, please contact your local authorities or your dealer for proper disposal.

Warranty card

at

Grass trimmer

Part No.: DED8695 Lot No.: .....

(hereinafter referred to as the Product)

Product Purchase Date: .....

Dealer stamp

Date and signature of vendor: .....

User Statement:

I acknowledge that I have been informed of the warranty terms and conditions and the consequences of not following the guidelines in the User's Manual and Warranty Card. The terms of this warranty are known to me, which I confirm with my signature:

....

Date and place Signature of the User

I. Product Liability:

1. Guarantor - Dedra Exim Sp. z o.o. with its registered office in Pruszkow, address: ul. 3 Maja 8, 05-800 Pruszków, KRS 0000062517, District Court for the City of Warsaw in Warsaw, XIV Economic Department of the National Court Register, NIP 527-020-49-33, share capital: PLN 100,980.00.
2. Under the terms of this warranty card, the Guarantor guarantees the Product, originating from the Guarantor's distribution.
3. Liability under the warranty shall cover only defects arising from causes inherent in the Product at the time of its release to the User.
4. By virtue of the warranty, the User, obtains the right to repair the Product free of charge, if the defect became apparent during the warranty period. The method of repairing the Product (the method of performing the repair) is at the discretion of the Guarantor. If the Guarantor finds that repair is not possible, the Guarantor reserves the right to replace the defective element or the entire Product with a defect-free one, reduce the price of the Product or withdraw from the contract.
5. In relation to the User who is not a consumer within the meaning of the Act of April 23, 1964. Civil Code, the Guarantor's liability for damages resulting from this guarantee and/or in connection with its conclusion and execution, regardless of the legal title, is limited to a maximum of the value of the defective Product.

II. Warranty Period:

Product Elements	Duration of warranty protection
DED8695	24 months, starting from the date of purchase of the Product shown on this warranty card

III. Conditions for taking advantage of the warranty:

The User must present the completed warranty card for the Product and the User must substantiate the circumstances of the purchase of the Product, e.g. by presenting a receipt, invoice, etc. In order to carry out the claim efficiently, the User is advised to submit with the Product for claim all the elements specified in the "Completion of the device" included in the User's Manual.
2. compliance by the User with the recommendations contained in the User's Manual and the warranty card.
3. The warranty covers only the territory of the Republic of Poland and the EU.
4. The warranty does not cover Product defects arising in particular from:
a. Failure by the User to comply with the conditions set forth in the User's Manual, particularly with regard to proper operation, maintenance and cleaning;
b. Use of cleaning or maintenance products by the User that do not comply with the User's Manual;
c. Inadequate storage and transportation of the Product by the User;
d. Unauthorized changes and/or alterations to the Product by the User, which were not agreed upon with the Guarantor;
e. User's use of consumables in the Product that do not comply with the User's Manual.
f. A user who is not a consumer within the meaning of the Act of April 23, 1964. Civil Code, forfeits the warranty on the Product in which:
g. serial numbers, date markings and nameplates have been removed, altered or damaged by the User;
h. the seals have been damaged by the User or bear signs of tampering by the User.
5. Note: Activities related to the daily operation of the Product, resulting, among other things, from the User's Manual, shall be performed by the User on his/her own and at his/her own expense.

IV. Complaint Procedure:

1. In the event that the Product is found not to be working properly, make sure that all the operations specified in particular in the User's Manual have been performed correctly before making a claim.
2. It is recommended to make a complaint immediately, preferably within 7 days from the date of noticing a defect in the Product. The User, who is not a consumer within the meaning of the Act of April 23, 1964. Civil Code, loses his/her rights under this warranty if he/she fails to report a complaint within 7 days.
3. Claims may be filed, among others, at the point of purchase of the Product, at the warranty service or in writing to the address: Dedra Exim Sp. z o.o., ul. 3 Maja 8, 05-800 Pruszków.
4. The user may file a complaint using the form available on the website www.dedra.pl. ("Warranty Claim Form").
5. Addresses of warranty services for specific countries are available at www.dedra.pl. In the absence of a warranty service for a particular country, warranty claims are recommended to be addressed to: Dedra Exim Sp. z o.o. ul. 3 Maja 8, 05-800 Pruszków (Poland).
6. With a view to the safety of the User, it is prohibited to use a defective Product.
7. Caution: using a defective Product is dangerous to the health and life of the User.
8. The fulfillment of obligations under the warranty will be carried out within 14 working days from the date of delivery of the claimed Product by the User.
9. Before delivering the defective Product for complaint, it is recommended to clean it. The Product under complaint is recommended to be carefully protected against damage in transit (it is recommended to deliver the Product under complaint in its original packaging).
10. The warranty period shall be extended by the time during which, due to a defect in the Product covered by the warranty, the User could not use it.
The warranty does not exclude, limit or suspend the User's rights under the warranty provisions for defects of the sold thing.

Pursuant to Article 13 (1) and (2) of Regulation (EU) 2016/679 of the European Parliament and of the Council of April 27, 2016 on the protection of natural persons with regard to the processing of personal data and on the free movement of such data and repealing Directive 95/46/EC (hereinafter: "RODO"), we inform you of the following
1. The administrator of your personal data provided in the form is DEDRA-EXIM sp. z o.o. with its registered office in Pruszkow , 3 Maja Street 8, 05-800 Pruszkow (hereinafter: "Administrator").
2. Your data will be processed solely for the purpose of carrying out the warranty procedure for the device in accordance with Article 6(1)(b) of the General Data Protection Regulation (hereinafter: "GDPR") Provision of data is voluntary, but necessary to carry out the warranty procedure.
3. Your data will be processed for the period of consideration of the execution of the warranty procedure and for archiving purposes in case of the need to defend against possible claims against the Administrator no longer than until their statute of limitations.
4. Your data may be disclosed only to entities processing data on behalf of the Administrator on the basis of a written contract of entrustment of personal data processing providing, among others, technical service, hosting or website maintenance, IT support, courier company. The Administrator's suppliers are obliged to ensure data security and meet the requirements of the applicable law related to personal data protection and may not use the entrusted personal data for purposes other than those specified in the contract with the Administrator.
5. your data will not be processed by automated means including profiling and will not be transferred to a third country/international organization.
6. You have the right to access the content of your data and the right to rectify, erase, restrict processing, the right to data portability, the right to object, at any time.
7. For all matters related to the Administrator's processing of your personal data, you may contact at e-mail: daneosobowe@dedra.pl;
8. You have the right to lodge a complaint with the data protection authority;

CZ Obsah

1. Fotografie a obrázky
2. Popis zařízení
3. Určení zařízení
4. Omezení použití
5. Technické údaje
6. Příprava k práci
7. Připojení k síti
8. Zapnutí zařízení
9. Používání zařízení
10. Běžná údržba
11. Náhradní díly a příslušenství
12. Svépomocné odstraňování poruch
13. Kompletace zařízení
14. Informace pro uživatele o likvidaci elektrických a elektronických zařízení
15. Záruční list

Překlad originálního návodu

Prohlášení o shodě bylo přiloženo k návodu jako samostatný dokument. Pokud prohlášení o shodě chybí, kontaktujte firmu Dedra Exim Sp. z o.o. Obecné bezpečnostní pokyny byly přiloženy k návodu jako samostatná příručka

POZOR **Při práci se zařízením vždy dodržujte základní pravidla bezpečnosti práce, abyste zabránili vzniku požáru, úrazu elektrickým proudem nebo mechanickému poranění.**

Před použitím zařízení si pečlivě přečtěte obsah návodu k obsluze. Návod k obsluze, obecné bezpečnostní pokyny a prohlášení o shodě si uschovejte. Přesné dodržování pokynů a doporučení uvedených v návodu k obsluze prodlouží životnost vašeho zařízení.

⚠ POZOR **Při práci bezpodmínečně dodržujte doporučení uvedená v obecných bezpečnostních pokynech.**

Pokud zařízení předáte jiné osobě, předejte jí také návod k obsluze, obecné bezpečnostní pokyny a prohlášení o shodě. Firma Dedra Exim neodpovídá za nehody vzniklé v následku nedodržování obecných bezpečnostních pokynů. Pečlivě si přečtěte všechny obecné bezpečnostní pokyny a návod k obsluze. Nedodržování varování a pokynů může mít za následek úraz elektrickým proudem nebo vážné zranění. Všechny návody, obecné bezpečnostní pokyny a prohlášení o shodě si uschovejte pro budoucí použití.

2. Popis zařízení

Obr. A: 1. Blokovací tlačítko spínače, 2. Držadlo, 3. Nastavení sklonu držadla, 4. Pojistná matice pro nastavení délky tyče, 5. Pouzdro motoru, 6. Zarážka okraje, 7. Hlavní rukojeť, 8. Tlačítko spínače, 9. Matice pro upravení délky tyče, 10. Tyč, 11. Nastavení úhlu natočení tyče, 12. Nastavení sklonu tyče, 13. Kryt struny, 14. Řezná hlava.
Obr. B.1. Nůž pro zkrácení struny, 2. Kryt, 3. Upevňovací šroub krytu, 4. Distanční prvek, 5. Hlava, 6. Struna, 7. Zarážka okraje.

3. Určení zařízení

Zařízení je určeno pro vyžínání trávy, kopřiv a plevele. Zařízení je navrženo pro vyžínání na těžko přístupných místech, tj.na svazích, kolem kmenů stromů, pod keři v blízkosti zdí nebo všude tam, kde nelze sekat sekačkou. Vhodně nastavený vyžínač můžete také používat pro zastřihování okrajů trávníku.

4. Omezení použití

Zařízení můžete používat pouze v souladu s níže uvedenými „Přípustnými pracovními podmínkami". Svépomocné změny mechanické a elektrické konstrukce, veškeré úpravy a údržba, které nejsou popsány v návodu k obsluze, se budou považovat za nezákonné a budou mít za následek okamžitou ztrátu záručních nároků a prohlášení o shodě ztratí platnost. Zařízení nepoužívejte pro sečení velmi husté nebo mokré trávy. A také jej nepřizpůsobujete práci jako křovinořez. Používání v rozporu s určením nebo návodem k obsluze bude mít za následek okamžitou ztrátu záručních nároků.

PŘÍPUSTNÉ PROVOZNÍ PODMÍNKY
S1 nepřetržitý provoz
Nepracujte za deště

5. Technické údaje

Model	**DED8695**
Elektrický motor	jednofázový
Síťové napětí [V]	230 ~
Frekvence sítě [Hz]	50
Jmenovitý výkon motoru [W]	550
Maximální rychlost otáčení [min $^{-1}$]	10000
Šířka sečení [mm]	300
Třída ochrany	II
Stupeň krytí	IPX0
Hmotnost [kg]	2,7
Emise hluku	
– Zaručená hladina akustického výkonu L_{wA} [dB(A)]	96
– Hladina akustického výkonu L_{wA} [dB(A)]	95,5
– Hladina akustického tlaku L_{pA} [dB(A)]	83
– Nejistota měření (K_{wA}) (K_{pA}) [dB(A)]	3
Vibrace	
– Úroveň vibrací na rukojeti a_h [m/s^2]	2,54
– Nejistota měření vibrací K [m/s^2]	1,5

Informace o vibracích a hluku
Celková hodnota vibrací a_h a nejistota měření byly stanoveny podle normy EN 50636-2-91 a jsou uvedeny v tabulce.
Emise hluku byla stanovena podle normy EN 50636-2-91, hodnoty jsou uvedeny v tabulce výše.

⚠ POZOR **Hluk může poškodit sluch, při práci vždy používejte prostředky ochrany sluchu!**

Deklarovaná celková hodnota vibrací byla změřena podle standardní zkušební metody a může se používat pro porovnání jednoho zařízení s druhým. Uvedenou hladinu vibrací můžete také použít pro předběžné posouzení expozice vibracím.
Úroveň vibrací při skutečném používání zařízení se může lišit od deklarovaných hodnot, v závislosti na způsobu používání pracovních nástrojů, zejména na způsobu obrábění předmětu a nutnosti definovat prostředky pro osobní ochranu. Abyste přesně odhadli expozici v podmínkách skutečného použití, vezměte v úvahu všechny části provozního cyklu, včetně doby, kdy je zařízení vypnuto nebo zapnuto, ale nepoužívá se k práci.

6. Příprava k práci

⚠ POZOR **Všechny činnosti popsané v této kapitole provádějte při odpojeném zdroji napájení.**

Zařízení má v krabici demontované kryt struny a zarážku okraje. Namontujte je před uvedením zařízení do provozu.

Montáž krytu struny
Vyčnívající montážní prvky krytu (obr.A,13) vložte do příslušných otvorů v přírubě pouzdra motoru. Pak zašroubujte zajišťovací šroub (obr.B,3).

Montáž zarážky okraje
Vyčnívající montážní prvky zarážky okraje (obr.B,7) vložte do příslušných otvorů v přírubě pouzdra motoru. Pak zašroubujte montážní šrouby.

Nastavení délky teleskopické tyče
Uvolněte matici umístěnou na teleskopické tyči (obr.A,4), vysuňte hliníkovou tyč na požadovanou délku a zajistěte utažením matice. Délka teleskopické tyče je nastavitelná v rozsahu (0–35) cm.

Nastavení úhlu natočení teleskopické tyče
Nastavení úhlu v rozsahu (0°, 90°, 180°). Jednou rukou držte rukojeť, druhou vytáhněte teleskopickou tyč (obr.E,1) směrem k držadlu. Přesuňte tyč o 90° (obr.E,2) vpravo nebo vlevo, dokud rukojeť nezapadne do západky.

Nastavení úhlu sklonu teleskopické tyče
Stiskněte blokovací tlačítko umístěné v ose kloubu mezi pouzdrem motoru a teleskopickou tyčí (obr.A,12). Druhou rukou nastavte požadovaný úhel sklonu. Úhel sklonu žací jednotky můžete nastavit ve čtyřech polohách (obr.D).

Nastavení polohy držadla
Uvolněte matici umístěnou na držadle (obr.F).
Držadlo nastavte do požadované polohy.
Utáhněte matici.

Ruční vysunutí struny z hlavy
Chcete-li vysunout strunu, stiskněte tlačítko umístěné na hlavě (obr.G,2) a zároveň jemně povytáhněte strunu. Každé stisknutí tlačítka umožňuje vysunout strunu asi o 1 cm. Příliš dlouhou strunu odřízne nůž pro zkrácení řezné struny umístěný na krytu (obr.G,4).

7. Připojení k síti

Před připojením zařízení k napájecímu zdroji se ujistěte, že napájecí napětí odpovídá hodnotě uvedené na typovém štítku.
Napájecí instalace musí být provedena v souladu se základními požadavky na elektrickou instalaci a musí splňovat požadavky na bezpečnost používání. Parametry minimálního průřezu napájecího kabelu a jmenovité hodnoty pojistky v závislosti na výkonu zařízení jsou uvedeny v následující tabulce:

Výkon zařízení [W]	Minimální průřez kabelu [mm^2]	Minimální hodnota pojistky typu B [A]
0–700	1	6

Instalaci musí provést autorizovaný elektrikář. Pokud používáte prodlužovací kabely, ujistěte se, že průřez žily není menší, než je vyžadováno (viz tabulka). Elektrický kabel položte tak, aby při práci nebyl vystaven proříznutí. Nepoužívejte poškozené prodlužovací kabely. Pravidelně kontrolujte technický stav napájecího kabelu. Netahejte za napájecí kabel.

8. Zapnutí zařízení

⚠ POZOR **Před spuštěním zařízení bezpodmínečně proveďte kroky popsané v kapitole „Příprava k práci".**

Používejte pouze zahradní prodlužovací kabely, které jsou přizpůsobeny venkovnímu použití.

Na konci prodlužovacího kabelu proveďte smyčku, provlékněte ji otvorem ve spodní části rukojeti, nasaďte na háček a utáhněte. Připojte zástrčku do zásuvky prodlužovacího kabelu Zástrčku prodlužovacího kabelu připojte do správně nainstalované elektrické zásuvky.
Levou rukou uchopte držadlo (obr.A,2) zařízení, prstem nebo ukazováčkem pravé ruky stiskněte blokovací tlačítko spínače (obr.C,1) a ostatními prsty pevně uchopte hlavní rukojeť (obr.C,2) a stiskněte tlačítko spínače umístěné pod ní (obr.A,8). Chcete-li zařízení vypnout, uvolněte tlak na tlačítko spínače. Před zahájením práce proveďte krátkou zkoušku bez zatížení, abyste zkontrolovali, zda se zařízení nechová neobvykle (nadměrné vibrace, rušivý hluk).

9. Používání zařízení

⚠ POZOR **Před každým zahájením práce se ujistěte, že všechny části zařízení, zejména kryt struny, jsou stabilně připevněny.**

Seřízení nastavitelných částí v závislosti na plánované práci
Zařízení můžete používat dvěma způsoby. Souvisí to s použitím různého nastavení sklonu hlavy vůči teleskopické tyči a úhlu natočení tyče. Po

provedení výše uvedeného nastavení seřiďte délku tyče a sklon držadla do polohy zajišťující pevné uchopení a stabilní držení těla při práci.

Automatické odvinutí struny
Vyžínač je vybaven systémem automatického odvinutí struny. Struna se automaticky vysune na délku 1 cm v okamžiku zapnutí zařízení. Pokud je struna příliš dlouhá, odřízne ji nůž pro zkrácení řezné struny umístěný na krytu.

Používání zařízení v režimu sečení
Nastavte nastavitelné části tak, aby úhel mezi osou motoru a teleskopickou tyčí činil asi 30°(obr.H) a úhel natočení tyče byl nastaven ve střední poloze (úhel 90°).
Sečení provádějte pomalým přesunutím zařízení zprava doleva, pak se vraťte do výchozí polohy a přesuňte se do dalšího prostoru sečení. Při práci s distančním prvkem vysuňte distanční prvek (obr.B,4), abyste dodrželi dostatečnou vzdálenost od potenciálních překážek (např. kmen stromu). Při práci kontrolujte, zda se kolem řezné hlavy nenamotaly tráva a plevel, které by mohly způsobit její zaseknutí. Přesné sečení na těžko přístupných místech provádějte také s použitím zarážky okraje, kterou opřete kolmo k sečenému objektu.

Používání zařízení v režimu zastřihování okrajů
Při zastřihování okrajů trávníku na vaší pravé straně seřiďte nastavitelné části tak, aby úhel mezi osou motoru a teleskopickou tyčí činil 90° a úhel natočení tyče byl nastaven na 180°.
Při zastřihování okrajů trávníku na vaší levé straně seřiďte nastavitelné části tak, aby úhel mezi osou motoru a teleskopickou tyčí činil asi 60° a úhel natočení tyče byl nastaven na 0°. Zařízení přesouvejte pomalu podél zastřihovaného okraje (obr. I a J). Řeznou strunu veďte rovnoběžně s okrajem trávníku – k vedení zařízení používejte distanční kolečko.

Zařízení přestaňte okamžitě používat, pokud:
- vyžínač narazí do cizího předmětu – zkontrolujte, zda nedošlo k žádnému poškození.
- vzniknou silnější vibrace než při normální práci – určete příčinu.

⚠ POZOR **Nikdy neodkládejte pracující zařízení. Po vypnutí počkejte, až se motor zastaví.**

10. Běžná údržba

⚠ POZOR **Všechny činnosti popsané v této kapitole provádějte při odpojeném napájecím zdroji.**

Z důvodu zajištění bezpečnosti práce a prodloužení životnosti zařízení provádějte pravidelné kontroly v dílně.

Čištění
Po každém použití očistěte zařízení od všech zbytků rostlin. K důkladnějšímu čištění použijte lehce navlhčený hadřík a eventuálně neagresivní čisticí prostředek.

⚠ POZOR **Zařízení nemyjte pod tekoucí vodou (nebezpečí zalití a úrazu elektrickým proudem).**

Výměna řezné struny
Na řezné hlavě zatlačte dvě západky (obr.G,1) umístěné na protilehlých stranách řezné hlavy. Sejměte víčko hlavy (obr.G,3). Vytáhněte cívku struny. Na její místo zasuňte novou cívku, aby se struna nerozvinula, její konce zasuňte do výřezu v přírubě. Konce struny protáhněte otvorem hlavy, strunu vysuňte z výřezu v přírubě. Zatlačte víčko do pouzdra hlavy tak, aby západky zapadly do jazýčků.
Skladování a přeprava
Pokud zařízení nepoužíváte, uschovejte jej na místo mimo dosah dětí.
Při přenášení na jiné místo práce vypněte zařízení a odpojte od prodlužovacího kabelu.

11. Náhradní díly a příslušenství

Chcete-li zakoupit náhradní díly a příslušenství, kontaktujte servis Dedra-Exim. Kontaktní údaje jsou uvedeny na 1. straně návodu.
Při objednávání náhradních dílů uveďte číslo šarže uvedené na výkonovém štítku a číslo dílu z technického výkresu. Opravy v záruční době se provádějí podle podmínek uvedených v záručním listu. Reklamovaný výrobek odevzdejte k opravě na místě zakoupení (prodejce je povinen převzít reklamovaný výrobek) nebo zašlete do centrálního servisu DEDRA-EXIM nebo zašlete do servisu nejblíže místa bydliště (seznam servisů na stránkách www.dedra.pl). Přiložte vyplněný záruční list. Pozáruční opravy provádí centrální servis. Poškozený výrobek zašlete do servisu (náklady na zaslání hradí uživatel).

12. Svépomocné odstraňování poruch

⚠ POZOR **Dříve než se pokusíte poruchu odstranit sami, odpojte zařízení od napájení.**

Problém	Příčina	Řešení
Zařízení se nezapíná	Napájecí kabel je nesprávně připojen nebo poškozen	Zatlačte hlouběji zástrčku do zásuvky, zkontrolujte napájecí kabel
	V zásuvce není napětí	Zkontrolujte napětí v zásuvce nebo zda není přepálená pojistka
	Poškozený spínač	Odevzdejte zařízení do servisu
Zařízení má těžký chod	Namotané zbytky rostlin	Odstraňte zbytky rostlin namotané kolem hlavy
Klesající řezný výkon	Příliš krátká řezná struna	Vysuňte strunu na správnou délku
Struna se nevysouvá	Struna v cívce je zamotaná	Vytáhněte cívku, odviňte strunu a naviňte ji správně
	V cívce není žádná struna	Vyměňte cívku za plnou cívku nebo naviňte strunu na cívku
Nadměrné vibrace zařízení	Namotané zbytky rostlin	Odstraňte namotané zbytky rostlin
	Poškozená řezná hlava	Vyměňte řeznou hlavu
Zařízení se přehřívá	Ucpané větrací otvory	Zprůchodněte větrací otvory

13. Kompletace zařízení

1. Vyžínač – 1 ks, 2. Kryt struny – 1 ks, 3. Zarážka okraje – 1 ks, 4. Upevňovací šrouby – 3 sady

14. Informace pro uživatele o likvidaci elektrických a elektronických zařízení (pro domácnosti)



Symbol uvedený na výrobcích nebo v průvodní dokumentaci označuje, že vadné elektrické nebo elektronické zařízení nesmí být likvidováno společně s domovním odpadem. Pokud potřebujete zlikvidovat, znovu použít nebo využít součástky, je správné je odnést na specializované sběrné místo, kde je přijmou zdarma. Informace o umístění sběrných míst pro použitá zařízení poskytují místní orgány, např. na svých internetových stránkách.
Správnou likvidáciou zariadenia je možné šetriť cenné zdroje a zabrániť negatívnym vplyvom na zdravie a životné prostredie v dôsledku možnej prítomnosti nebezpečných látok, zmesí a komponentov v zariadení
Za nesprávnou likvidaci odpadu hrozí sankce podle příslušných místních předpisů.
Uživatelé v zemích EU: Pokud potřebujete zlikvidovat elektrické nebo elektronické zařízení, obraťte se na nejbližší prodejní místo nebo na svého dodavatele, který vám poskytne další informace.
Likvidace v zemích mimo Evropskou unii: Tento symbol se vztahuje pouze na země Evropské unie. Pokud si přejete tento výrobek zlikvidovat, obraťte se na místní úřady nebo prodejce, aby vám sdělil správný způsob likvidace.
úřady nebo prodejce, abyste získali informace o správném způsobu postupu.

Záruční list

pro

Elektrický vyžínač

Katalogové číslo: **DED8695** č. šarže: .....

(dále jen výrobek)

Datum zakoupení výrobku: .....

Razítko prodávajícího

Datum a podpis prodávajícího: .....

Prohlášení uživatele:

Potvrzuji, že jsem byl informován o záručních podmínkách a následcích nedodržování pokynů uvedených v návodu k obsluze a záručním listu. Jsou mi známy tyto záruční podmínky, které potvrzuji vlastnoručním podpisem:

....

Datum a místo Podpis uživatele

I. Odpovědnost za výrobek
1. Ručitel – Dedra Exim Sp. z o.o. se sídlem v Pruszkowie, adresa: ul. 3 Maja 8, 05-800 Pruszków, KRS 0000062517, Obvodní soud pro hl. město Varšavu ve Varšavě, XIV. obchodní oddělení Celostátního soudního rejstříku, DIČ 527-020-49-33, základní kapitál: 100 980.00 zl.
2. Podle podmínek stanovených v tomto záručním listu ručitel poskytuje záruku na výrobek, dodaný ručitelem.
3. Odpovědnost ze záruky se vztahuje pouze na vady vyplývající z příčin obsažených ve výrobku v okamžiku jeho vydání uživateli.

4. V rámci záruky má uživatel nárok na bezplatnou opravu výrobku, pokud vada byla zjištěna v záruční době. Způsob opravy výrobku (způsob provedení opravy) závisí na rozhodnutí ručitele. Pokud ručitel zjistí, že opravu nelze provést, vyhrazuje si právo na výměnu vadné části nebo celého výrobku za výrobek bez vad, snížení ceny výrobku nebo odstoupení od smlouvy.
5. Ve vztahu k uživateli, který není spotřebitelem ve smyslu zákona ze dne 23. dubna 1964 občanský zákoník, je odpovědnost ručitele za škody vyplývající z této záruky a/nebo v souvislosti s jejím uzavřením a plněním, bez ohledu na právní titul, omezena na maximální hodnotu vadného výrobku.

II. Záruční doba

Části výrobku	Doba platnosti záruky
DED8695	24 měsíců od data zakoupení výrobku uvedeného v tomto záručním listu

III. Záruční podmínky

1. Předložení uživatelem vyplněného záručního listu výrobku a odůvodnění okolností zakoupení výrobku, např. předložením paragonu, faktury atd. Pro správné vyřízení reklamace se doporučuje, aby uživatel odevzdal společně s výrobkem k reklamaci všechny části stanovené v „Kompletaci zařízení“ uvedené v návodu k obsluze.
2. Dodržování uživatelem pokynů uvedených v návodu k obsluze a záručním listu.
3. Záruka se vztahuje pouze na území Polské republiky a EU.
4. Záruka se nevztahuje na vady výrobku způsobené zejména v následku:
a. Nedodržení uživatelem podmínek stanovených v návodu k obsluze, zejména v rozsahu řádného provozu, údržby a čištění;
b. Použití uživatelem čisticích nebo konzervačních prostředků v rozporu s návodem k obsluze;
c. Nesprávného skladování a přepravy výrobku uživatelem;
d. Svépomocných změn a/nebo úpravy výrobku uživatelem, které nebyly dohodnuty s ručitelem;
e. Použití uživatelem ve výrobku spotřebních materiálů, které jsou v rozporu s návodem k obsluze.
5. Uživatel, který není spotřebitelem ve smyslu zákona ze dne 23. dubna 1964 občanský zákoník, ztratí záruku na výrobek, ve kterém:
– odstranil, pozměnil nebo poškodil sériová čísla, označení dat a typové štítky;
– poškodil plomby nebo plomby mají známky manipulace ze strany uživatele.
6. Poznámka! Činnosti související s každodenní obsluhou výrobku vyplývající mj. z návodu k obsluze uživatel provádí ve vlastní režii a na vlastní náklady.

IV. Reklamační řád

1. V případě zjištění nesprávné práce výrobku se před nahlášením reklamace ujistěte, že jste provedli správně všechny činnosti uvedené zejména v návodu k obsluze.
2. Reklamaci nahlaste ihned, nejlépe do 7 dnů od data zjištění vady výrobku. Uživatel, který není spotřebitelem ve smyslu zákona ze dne 23. dubna 1964 občanský zákoník, ztratí nároky vyplývající z této záruky, pokud nenahlásí reklamaci do 7 dnů.
3. Reklamaci můžete nahlásit mj. v místě zakoupení výrobku, v záručním servisu nebo písemně na adresu: Dedra Exim Sp. z o.o., ul. 3 Maja 8, 05-800 Pruszków.
4. Reklamaci můžete podat prostřednictvím formuláře dostupného na webových stránkách www.dedra.pl. („Formulář pro nahlášení reklamace v záruční době“).
5. Adresy záručních servisů pro jednotlivé země jsou dostupné na webových stránkách www.dedra.pl. Pokud v dané zemi není záruční servis, doporučujeme zaslat nahlášení reklamace v záruční době na adresu: Dedra Exim Sp. z o.o., ul. 3 Maja 8, 05-800 Pruszków (Polska).
6. S ohledem na bezpečnost uživatele je zakázáno používat vadný výrobek.
7. Upozornění! Používání vadného výrobku je nebezpečné pro zdraví a život uživatele.
8. Závazky vyplývající ze záruky budou vyřízeny do 14 pracovních dnů ode dne dodání reklamovaného výrobku uživatelem.
9. Před dodáním vadného výrobku k reklamaci se doporučuje vyčistit reklamovaný výrobek a důkladně zabezpečit proti poškození při přepravě (doporučujeme doručit reklamovaný výrobek v originálním obalu).
10. Záruční doba se prodlužuje o dobu, kdy výrobek nemohl uživatel používat z důvodu vady výrobku.
Záruka nevylučuje, neomezuje ani nepozastavuje nároky uživatele vyplývající z ustanovení o odpovědnosti za vady prodané věci.

V souladu s čl. 13 odst. 1 a 2 nařízení Evropského parlamentu a Rady (EU) 2016/679 ze dne 27. dubna 2016 o ochraně fyzických osob v souvislosti se zpracováním osobních údajů a o volném pohybu těchto údajů a o zrušení směrnice 95/46/ES Vás informujeme, že:
1. Správcem vašich osobních údajů uvedených ve formuláři je DEDRA-EXIM sp. z o.o. se sídlem v Pruszkowie, ul. 3 Maja 8, 05-800 Pruszków (dále jen: „Správce“).
2. Vaše údaje budou zpracovávány pouze pro účely provedení reklamačního řízení zařízení podle čl. 6 odst. 1 písm. b) obecného nařízení o ochraně osobních údajů (dále jen: „GDPR“) Poskytnutí údajů je dobrovolné, ale nezbytné k provedení reklamačního řízení.
3. Vaše údaje budou zpracovávány po dobu posouzení provedení reklamačního řízení a pro účely archivace v případě potřeby obrany proti eventuálním nárokům vůči Správci, nejdéle však do okamžiku jejich promlčení.
4. Vaše údaje mohou být zpřístupněny pouze subjektům, které zpracovávají údaje pro Správce na základě písemné smlouvy o pověření zpracováním osobních údajů, poskytujícím mj. technický servis, hosting nebo údržbu webových stránek, IT servis, kurýrní služby. Dodavatelé Správce jsou povinni zajistit ochranu údajů a splnit požadavky platného zákona souvisejícího s ochranou osobních údajů a nesmí využívat svěřené osobní údaje pro jiné účely než ty, které jsou uvedeny ve smlouvě se Správcem.
5. Vaše údaje nebudou zpracovávány automatizovaným způsobem, včetně profilování, a nebudou předávány do třetí země / mezinárodní organizaci.
6. Máte právo na přístup ke svým údajům a právo na jejich opravu, výmaz, omezení zpracování, právo na přenositelnost údajů, právo kdykoli vznést námitku.
7. Ve všech záležitostech souvisejících se zpracováním vašich osobních údajů Správcem nás můžete kontaktovat na e-mailové adrese: daneosobowe@dedra.pl.
8. Máte právo podat stížnost u úřadu příslušného pro ochranu osobních údajů.

SK Obsah

1. Obrázky a výkresy
2. Popis zariadenia
3. Zamýšľané použitie zariadenia
4. Obmedzenie používania
5. Technické parametre
6. Príprava na prácu/používanie
7. Pripojenie k sieti
8. Zapínanie zariadenia
9. Používanie zariadenia
10. Priebežné obslužné činnosti
11. Náhradné diely, doplnky a príslušenstvo
12. Samostatné odstraňovanie porúch a problémov
13. Diely a časti zariadenia
14. Informácie pre používateľov o likvidovaní elektrických a elektronických zariadení
15. Záručný list

Preklad originálneho návodu

Vyhlásenie o zhode je pripojené k príručke ako osobitný dokument. V prípade, ak vyhlásenie o zhode chýba, obráťte sa na spoločnosť „Dedra Exim Sp. z o.o.“
Všeobecné bezpečnostné predpisy sú pripojené k príručke ako osobitná brožúra.

⚠ POZOR **Počas používania zariadenia odporúčame, aby ste vždy dodržiavali základné zásady bezpečnosti práce, aby ste sa vyhli prípadnému výbuchu, požiaru, zásahu el. prúdom alebo inému zraneniu.**

Predtým, než začnete zariadenie používať, dôkladne sa oboznámte s obsahom používateľskej príručky. Používateľskú príručku, základné zásady BOZP a vyhlásenie o zhode zachovajte pre prípadnú potrebu v budúcnosti. Presne a dôkladne dodržiavajte odporúčania a pokyny, ktoré sú uvedené v užívateľskej príručke, predĺžite tým životnosť vášho zariadenia.

⚠ POZOR **Počas práce bezpodmienečne dodržiavajte pokyny a odporúčania BOZP.**

V prípade, ak zariadenie odovzdávate inej osobe, odovzdajte jej tiež používateľskú príručku, základné zásady BOZP a vyhlásenie o zhode. Spoločnosť DEDRA EXIM nezodpovedá za havárie, úrazy a nehody, ku ktorým dôjde následkom nedodržiavania pokynov BOZP. Dôkladne sa oboznámte so všetkými predpisy BOZP a s používateľskou príručkou. Nedodržiavanie výstrah, varovaní a pokynov môže viesť k úrazu, k zásahu el. prúdom, k požiaru a/alebo iným vážnym úrazom. Všetky príručky, základné zásady BOZP a vyhlásenie o zhode zachovajte pre prípadnú potrebu v budúcnosti.

2. Popis zariadenia

Obr. A: 1. Tlačidlo blokády zapínača, 2. Pomocná rukoväť, 3. Nastavenie sklonu pomocnej rukoväte, 4. Blokovacia matica nastavenie dĺžky násady, 5. Plášť motora, 6. Okrajový obmedzovač, 7. Hlavná rukoväť, 8. Tlačidlo zapínača, 9. Matica nastavujúca dĺžku násady, 10. Násady, 11. Nastavenie uhla otočenia násady. 12. Nastavenie sklonu násady, 13. Kryt struny, 14. Strunová hlavica.

Rys.B.1. Nôž na skracovanie struny. 2. kryt, 3. Upevňovacia skrutka krytu, 4. Dištančný prvok. 5. Hlavica, 6. Struna 7. Okrajový obmedzovač

3. Zamýšľané použitie zariadenia

Zariadenie je určené na kosenie trávy, žihľavy a buriny. Zariadenie je navrhnuté a vyrobené na kosenie na ťažko dostupných miestach, tzn. na strmých svahoch, okolo pňov, pod kríkmi, v blízkosti múrov ap., tzn. na miestach, ktoré sa nedajú kosiť kosačkou. Správne nastavená strunová kosačka sa dá používať na zastrihávanie okrajov trávnika.

4. Obmedzenie používania

Zariadenie sa môže používať iba v súlade pokynmi, ktoré sú uvedené v „Povolených prevádzkových podmienkach". Neautorizované zásahy a zmeny mechanickej konštrukcie a elektrických prvkov zariadenia, ako aj nedodržiavanie pokynov uvedených v používateľskej príručke, sú protiprávne a znamenajú okamžitú stratu Záručných práv a Vyhlásenie o zhode prestáva platiť. Zariadenia sa nesmie používa na kosenie veľmi hustej alebo mokrej trávy. Tiež sa nemôže používať ako kosa na kosenie húštin. V prípade použitia zariadenia v rozpore z jeho určením, alebo s pokynmi uvedenými v používateľskej príručke, záruka udelená na zariadenie prestáva automaticky platiť.

PRÍPUSTNÉ PREVÁDZKOVÉ PODMIENKY
S1 Neustála práca
Nepracujte počas zrážok.

5. Technické parametre

Model	**DED8695**
Elektromotor	jednofázový
Sieťové napätie [V]	230 ~
Sieťová frekvencia [Hz]	50
Menovitý príkon motora [W]	550
Maximálna uhlová rýchlosť [min $^{-1}$]	10000
Šírka kosenia [mm]	300
Trieda ochrany	II
Stupeň ochrany	IPX0
Hmotnosť [kg]	2,7
Hlučnosť	
- Zaručená úroveň akustického výkonu L_{wA} [dB(A)]	96
- Úroveň akustického výkonu L_{wA} [dB(A)]	95,5
- Úroveň akustického tlaku L_{pA} [dB(A)]	83
- Nepresnosť (odchýlka) merania (K_{wA}) (K_{pA}) [dB(A)]	3
Vibrácie	
- Úroveň vibrácií na rukoväti a_h [m/s^2]	2,54
- Nepresnosť (odchýlka) merania vibrácií K [m/s^2]	1,5

Informácie o vibráciách a o hluku
Sumárna hodnota vibrácií a_h a nepresnosť merania boli stanovené poľa normy EN 50636-2-92 a sú uvedené v tabuľke.
Emisia hluku bola stanovená podľa normy EN 50636 60745-91, hodnoty sú uvedené vo vyššie uvedenej tabuľke.

⚠ POZOR **Hluk môže poškodiť sluch, počas práce vždy používajte náležitú ochranu sluchu!**

Deklarovaná sumárna hodnota vibrácií bola nameraná štandardnou testovacou metódou a môže sa používať na vzájomné porovnávanie rôznych zariadení medzi sebou. Uvedená úroveň vibrácií sa tiež môže používať na vstupné hodnotenie expozície na vibrácie.
Úroveň vibrácií sa pri skutočnom používaní zariadenia môže líšiť od vyhlasovaných hodnôt, v závislosti od spôsobu používania pracovných nástrojov, predovšetkým od typu obrábaného predmetu ako aj od nevyhnutnosti určenia prostriedkov, ktoré majú vplyv na ochranu operátora. Na presné hodnotenie vystavenia v skutočných podmienkach používania, musia sa zohľadniť všetky časti operačného cyklu, zahrňujúc aj čas, keď je zariadenie vypnuté, alebo keď je zapnuté, ale sa nepoužíva.

6. Príprava na prácu/používanie

⚠ POZOR **Všetky činnosti opísané v tejto kapitole vykonávajte iba vtedy, keď je zariadenie odpojené od zdroja el. napätia.**

Zariadenie v škatuli má odmontovaný kryt struny a okrajový obmedzovač. Namontujte ich pred spustením zariadenia.

Montáž krytu struny
Vyčnievajúce montážne prvky krytu (obr. A, 13) umiestnite v príslušných otvoroch v prírube plášťa motora. Potom zaskrutkujte zabezpečovaciu skrutku (obr. B, 3).

Montáž okrajového obmedzovača
Vyčnievajúce montážne prvky okrajového obmedzovača (obr. B, 7) umiestnite v príslušných otvoroch v prírube plášťa motora. Potom zaskrutkujte montážne skrutky.

Nastavenie dĺžky teleskopickej násady
Povoľte maticu, ktorá je na teleskopickej násade (obr. A, 4), vysuňte hliníkovú násadu na požadovanú dĺžku a zablokujte dotiahnutím matice (krúžka). Dĺžka teleskopickej násady sa dá nastaviť v rozsahu 0 – 35 cm.

Nastavenie uhla otočenia teleskopickej násady
Nastavenie uhla v rozsahu (0°, 90°, 180°). Jedno rukou držte rúčku, druhou potiahnite teleskopickú násadu (obr. E, 1) smerom k pomocnej rukoväti. Presuňte násadu o 90° (obr. E, 2) doprava alebo doľava, až kým rúčka nezapadne v západke.

Nastavenie uhla sklonu teleskopickej násady
Stlačte tlačidlo blokády, ktoré sa nachádza v osi kĺbu medzi plášťom motora a teleskopickou násadou (obr. A, 12). Druhou rukou nastavte požadovaný uhol sklonu. Uhol sklonu rezacieho modulu sa dá nastaviť v štyroch polohách (obr. D).

Nastavenie polohy pomocnej rukoväte
Povoľte maticu, ktorá je na pomocnej rukoväti. (obr. F)
Nastavte pomocnú rukoväť v požadovanej polohe.
Dotiahnite maticu.

Manuálne vysúvanie struny z hlavice
Keď chcete vysunúť strunu, stlačte tlačidlo, ktoré je na hlavici (obr. G, 2), a súčasne jemne potiahnite strunu. Každým stlačením tlačidla sa struna vysúva o cca 1 cm. Príliš dlhú strunu odreže nôž na skracovanie struny, ktorý sa nachádza na kryte (obr. G, 4).

7. Pripojenie k el. sieti

Pred pripojením zariadenia k el. napätiu skontrolujte, či sa el. napätie siete zhoduje s hodnotami uvedenými na výrobnom štítku.
Napájací systém musí byť vykonaný podľa podstatných požiadaviek týkajúcich sa elektroinštalácií, a musí spĺňať bezpečnostné požiadavky. Parametre minimálneho prierezu napájacieho vodiča, ako aj menovité hodnoty ističa, podľa výkonu zariadenia, sú uvedené v nasledujúcej tabuľke:

Príkon zariadenia [W]	Minimálny prierez vodiča [mm^2]	Minimálna hodnota poistky typu B [A]
0-700	1	6

Montáž môže vykonať iba kvalifikovaný a oprávnený technik. Ak používate predlžovacie šnúry skontrolujte, či prierez vodiča nie je menší ako minimálny požadovaný priemer (pozri tabuľka). Napájací kábel umiestnite tak, aby nebol počas práce vystavený riziku preseknutia. Nepoužívajte poškodené predlžovacie káble. Pravidelne kontrolujte technický stav napájacieho kábla. Nikdy neťahajte za napájací kábel.

8. Zapínanie zariadenia

⚠ POZOR **Predtým, než zariadenie spustíte, bezpodmienečne vykonajte činnosti, ktoré sú opísané v kapitole „Príprava na prácu/používanie".**
Používajte iba záhradné predlžovacie káble, vhodné na použitie v exteriéri.

Na konci predlžovacieho kábla urobte slučku, preložte cez otvor v dolnej časť rukoväte, založte skrutku na hák a zatlačte. Zastrčte zástrčku do zásuvky predlžovacieho kábla. Zástrčku predlžovacieho kábla zastrčte do kompatibilnej správne namontovanej el. zásuvky.
Uchopte ľavou rukou pomocnú rukoväť (obr. A, 2) zariadenia, palcom alebo ukazovákom pravej ruky stlačte tlačidlo uvoľnenia blokády zapínača (obr. C, 1), a ostatnými prstami pevne uchopte hlavnú rukoväť (obr. C, 2), stláčajúc tlačidlo zapínača, ktoré je umiestnené pod ňou (obr. A, 8). Keď chcete zariadenie vypnúť, pustite tlačidlo zapínača. Predtým, ako začnete pracovať, zariadenie krátko pretestujte bez záťaže, pritom kontrolujte, či zariadenie nepracuje normálnym spôsobom (prílišné vibrácie, znepokojujúci hluk).

9. Používanie zariadenia

⚠ POZOR **Zakaždým pred začatím práce sa uistite, či všetky prvky zariadenia, a predovšetkým kryt struny, sú náležite a stabilne upevnené.**

Nastavenie nastaviteľných prvkov podľa typu vykonávanej práce
Zariadenie sa dá používať dvoma spôsobmi. Súvisí to s použitím rôznych nastavení sklonu hlavice voči teleskopickej násade, ako aj uhla otočenia násady.
Keď urobíte vyššie spomenuté nastavenia, nastavte dĺžku násady, ako aj sklon pomocnej rukoväte tak, aby ste zariadenie mohli pevne uchytiť a počas práce mohli stabilne stáť.

Automatické rozvíjanie struny
Kosačka má automaticky systém rozvíjania struny. Struna sa vysúva automaticky o cca 1 cm v momente vypnutia zariadenia. Príliš dlhú strunu odreže nôž na skracovanie struny, ktorý sa nachádza na kryte.
Používanie zariadenia na kosenie
Nastavte nastaviteľné prvky tak, aby uhol medzi osou motora a teleskopickou násadou bol cca 30° (obr. H), a uhol otočenia násady bol na centrálne polohe (uhol 90°).

Koste pomalým presúvaním zariadenia sprava doľava, a následne sa vráťte do začiatočnej polohy, a následne sa presuňte na ďalšie kosené miesto. V prípade, ak chcete používať okrajový obmedzovač: vysuňte obmedzovací prvok (obr. B, 4), aby bola zachovaná náležitá vzdialenosť od potenciálnych prekážok (napr. od pňa, múru). Počas práce kontrolujte, či okolo reznej hlavice nie sú usadené zvyšky trávy a buriny, ktoré ju môžu zablokovať. Presné kosenie na ťažko dostupných miestach vykonávajte s použitím okrajového obmedzovača, opierajte ho kolmo o objekt, okolo ktorého kosíte.

Používanie zariadenia na zastrihávanie hrán

V prípade kosenia okrajov trávnika na pravej strane operátora, nastavte nastaviteľné prvky tak, aby uhol medzi osou motora a teleskopickou násadou mal 90°, a uhol otočenia násady bol nastavený na 180°.

V prípade kosenia okrajov trávnika na ľavej strane operátora, nastavte nastaviteľné prvky tak, aby uhol medzi osou motora a teleskopickou násadou mal 60°, a uhol otočenia násady bol nastavený na 0°. Zariadenie pomaly presúvajte pozdĺž koseného okraja. (obr. I a J). Reznú strunu veďte rovnobežne k okraju trávnika – pri vedení zariadenia používajte dištančný valček.

Okamžite prerušte vykonávanú prácu, ak:

- kosačka udrie do cudzieho predmetu – aby ste mohli skontrolovať, či sa nijako nepoškodila.
- objavia sa silnejšie vibrácie než pri normálnej práci – aby ste našli príčinu.

⚠ POZOR **Nikdy neodkladajte pracujúce zariadenie. Po vypnutí zariadenia počkajte, kým sa motor úplne zastaví.**

10. Priebežné obslužné činnosti

⚠ POZOR **Všetky činnosti opísané v tejto kapitole vykonávajte iba vtedy, keď je zariadenie odpojené od zdroja el. napätia.**

Aby ste zaručili bezpečnosť pri práci, a aby ste predĺžili životnosť zariadenia, pravidelne vykonávajte náležité technické kontroly v dielenských podmienkach.

Čistenie

Zariadenie po každom použití očistite, odstráňte zachytené zvyšky rastlín. Na presnejšie očistenie použite jemne navlhčenú handričku s prípadným dodatkom neagresívneho čistiaceho prostriedku.

⚠ POZOR **Zariadenie v žiadnom prípade neumývajte pod tečúcou vodou (riziko zaliatia a zásahu el. prúdom).**

Výmena struny

Na reznej hlavici stlačte dve západky (obr. G, 1), ktoré sú na opačných stranách hlavice. Stiahnite z hlavice záslepku (obr. G, 3). Vytiahnite cievku struny, ktorá je v nej. Na jej miesto vložte novú cievku, aby ste predišli rozvíjaniu struny, jej konce umiestnite v zárezе v prírube. Konce struny preložte cez otvor v hlavici, vysuňte strunu zo zárezu v prírube. Stlačte záslepku v plášti hlavice tak, aby západky náležite zapadli.

Uchovávanie a preprava

Keď zariadenie nepoužívate, uchovávajte ho na mieste mimo dosahu detí.

Pri prenášaní na iné miesto práce, zariadenie vypnite a odpojte od predlžovacieho kábla.

11. Náhradné diely, doplnky a príslušenstvo

Keď chcete kúpiť náhradné diely alebo príslušenstvo, obráťte sa na servis Dedra Exim. Kontaktné údaje sú uvedené na 1. strane príručky.

Pri objednávaní náhradných dielov vždy uveďte číslo šarže/série, ktoré je uvedené na výrobnom štítku, ako aj číslo dielu, ktoré je uvedené na schematickom nákrese zariadenia.

Počas trvania záručnej lehoty sú prípadné opravy vykonávané podľa zásad uvedených v záručnom liste. Reklamovaný výrobok odovzdajte na opravu v mieste nákupu (predajca je povinný prijať reklamovaný výrobok), alebo ho zašlite do centrálneho servisu Dedra Exim alebo do servisu, ktorý je najbližšie pri mieste nákupu (zoznam servisov nájdete na webovom sídle www.dedra.pl). Pripojte vyplnený záručný list. Prosíme, nezabudnite na to. Po skončení záručnej lehoty opravy vykonáva centrálny servis. Poškodený výrobok pošlite do servisu (náklady na zásielku hradí používateľ).

12. Samostatné odstraňovanie porúch a problémov

⚠ POZOR **Predtým, než začnete samostatne odstraňovať prípadnú poruchu, zariadenie odpojte od el. napätia.**

Problém	Príčina	Riešenie
Zariadenie sa nezapína	Napájací kábel je zle pripojený,	Zástrčku zastrčte hlbšie do el. zásuvky,
	alebo je poškodený.	skontrolujte napájací kábel.
	V el. zásuvke nie je el. napätie.	Skontrolujte napätie v el. zásuvke, alebo či sa neaktivovala poistka
	Poškodený vypínač.	Odovzdajte zariadenie do servisu
Zariadenie pracuje s ťažkosťami	Zachytené zvyšky rastlín	Odstráňte zvyšky rastlín zachytené okolo hlavice
Klesajúci výkon kosenia	Príliš krátka struna	Vytiahnite strunu na potrebnú dĺžku
Struna sa nevysúva	Struna sa na kotúči zamotala	Vytiahnite kotúč, odviňte strunu a naviňte správne
	Na kotúči nie je struna	Vymeňte kotúč na plný alebo naviňte strunu na kotúč
Nadmerné vibrácie zariadenia	Zachytené zvyšky rastlín	Odstráňte zachytené zvyšky rastlín
	Poškodená strunová hlavica	Vymeňte strunovú hlavicu
Zariadenie sa prehrieva	Upchaté vetracie otvory	Prepchajte vetracie otvory

13. Diely a časti zariadenia

1. Strunová kosačka – 1 ks, 2. Kryt struny – 1 ks, 3. Okrajový obmedzovač – 1 ks, 4. Montážne skrutky – 3 komplety

14. Informácie pre používateľov o likvidovaní elektrických a elektronických zariadení (týka sa domácností)



Symbol uvedený na výrobkoch alebo v sprievodnej dokumentácii označuje, že chybné elektrické alebo elektronické zariadenia sa nesmú likvidovať spolu s domovým odpadom. Ak potrebujete zlikvidovať, opätovne použiť alebo zhodnotiť komponenty, správne je odovzdať ich na špecializovanom zbernom mieste, kde ich prijmú bezplatne. Informácie o umiestnení zberných miest pre použité zariadenia poskytujú miestne orgány, napr. na svojich webových stránkach.

Správnou likvidáciou zariadenia je možné šetriť cenné zdroje a zabrániť negatívnym vplyvom na zdravie a životné prostredie v dôsledku možnej prítomnosti nebezpečných látok, zmesí a komponentov v zariadení.

Za nesprávnu likvidáciu odpadu hrozia sankcie podľa príslušných miestnych predpisov.

Používatelia v krajinách EÚ: Ak potrebujete zlikvidovať elektrické alebo elektronické zariadenie, obráťte sa na najbližšie predajné miesto alebo na svojho dodávateľa, ktorý vám poskytne ďalšie informácie.

Likvidácia v krajinách mimo Európskej únie: Tento symbol sa vzťahuje len na krajiny Európskej únie. Ak chcete tento výrobok zlikvidovať, obráťte sa na miestne úrady alebo predajcu, ktorý vám poskytne informácie o správnom spôsobe likvidácie.

Záručný list

na

Elektrická strunová kosačka

Katalógové č.: **DED8695** č. šarže: .....

(ďalej len Výrobok)

Dátum nákupu Výrobku: .....

Pečiatka predajcu

Dátum a podpis predajcu: .....

Vyhlásenie Používateľa:

Potvrdzujem, že som bol oboznámený/-á so záručnými podmienkami, ako aj s následkami nedodržiavania pokynov a odporúčaní, ktoré sú uvedené v používateľskej príručke a v záručnom liste. Záručné podmienky sú mi známe, čo potvrdzujem vlastnoručným podpisom:

....

Dátum a miesto Podpis používateľa

I. Zodpovednosť za Výrobok

1. Ručiteľ – „Dedra Exim Sp. o.o." so sídlom v meste Pruszków, na adrese: ul. 3 Maja 8, 05- 800 Pruszków, Poľsko, zapísaná do obchodného registra vedenom oblastným súdom pre hlavné mesto

Varšava vo Varšave, 14. hospodárske oddelenie Štátneho súdneho registra, DIČ PL: 5270204933, základné imanie: 100 980,00 PLN.
2. Podľa podmienok stanovených týmto záručným listom, Ručiteľ udeľuje záruku na Výrobok, pochádzajúci z distribúcie Ručiteľa.
3. Zodpovednosť na základe záruky sa vzťahuje iba na chyby a poruchy, ktoré vznikli v dôsledku príčin nachádzajúcich sa vo Výrobku v momente jeho vydania Používateľovi.
4. Na základe záruky Používateľ získava právo na bezplatnú opravu výrobku, ak sa chyba objaví počas trvania záručnej lehoty. Spôsob opravy Výrobku (metóda vykonania opravy) závisí od rozhodnutia Ručiteľa. V prípade, ak Ručiteľ uzná, že Výrobok sa nedá opraviť, Ručiteľ si vyhradzuje právo vymeniť chybný prvok alebo celý Výrobok na výrobok bez chýb, právo na zníženie ceny Výrobku alebo právo na odstúpenie od dohody.
5. Voči Používateľovi, ktorý nie je konzumentom v zmysle zákona z 23. apríla 1964 Občiansky zákonník, zodpovednosť Ručiteľa za škody vyplývajúce z tejto záruky a/alebo ktoré súvisia s jej uzatvorením a realizáciou, bez ohľadu na právny základ, je obmedzená maximálne do výšky hodnoty chybného Výrobku.

II. Záručná lehota

Diely Výrobku	Trvanie záručnej ochrany
DED8695	24 mesiacov, počítajúc od dátumu nákupu Výrobku, ktorý je uvedený v tomto Záručnom liste

III. Podmienky využitia záruky
1. Používateľ je povinný predstaviť vyplnený Záručný list výrobku, ako aj náležitý doklad o nákupe Výrobku, napr. predstavením pokladničného bloku, faktúry ap. Aby reklamačný proces prebiehal efektívne odporúčame, aby Používateľ spolu s reklamovaným výrobkom doručil všetky prvky vymenované v kapitole používateľskej príručky „Diely a časti".
2. Používateľ je povinný dodržiavať pokyny a odporúčania uvedené v používateľskej príručke a v záručnom liste.
3. Záruka platí iba na území Poľskej republiky a členských štátov EÚ.
4. Záruka sa nevzťahuje na chyby, ktoré vznikli (predovšetkým) v dôsledku:
a. Nedodržiavania podmienok stanovených v používateľskej príručke, predovšetkým podmienok správneho používania, prevádzky, údržby a čistenia;
b. Použitia Používateľom na čistenie alebo na údržbu nevhodných prípravkov, v rozpore s používateľskou príručkou;
c. Nevhodného uchovávania a prepravy výrobku;
d. Vykonania neautorizovaných zmien a/alebo iných zásahov do výrobku, na ktoré výrobca nevyjadril súhlas;
e. Použitím Používateľom vo výrobku/s výrobkom nevhodných prevádzkových materiálov, v rozpore s Používateľskou príručkou.
5. Používateľ, ktorý nie je spotrebiteľ v zmysle zákona z 23. apríla 1964 Občiansky zákonník, stráca záručné práva na výrobok, v ktorom:
- sériové čísla, označenia dátumov a výrobné štítky boli odstránené, zmenené alebo poškodené Používateľom;
- boli poškodené plomby alebo sú na nich viditeľné stopy manipulácie vykonané Používateľom.
6. Pozor! Činnosti súvisiace s každodennou obsluhou výrobku, vyplývajúce medzi iným z Používateľskej príručky, Používateľ vykonáva vlastnými silami a na vlastné náklady.

IV. Reklamačná procedúra
1. V prípade, ak Požívateľ zistí, že Výrobok nefunguje správne, ešte pred zložením reklamácie je povinný uistiť sa, či boli náležite vykonané všetky stanovené činnosti, predovšetkým tie, ktoré sú uvedené v používateľskej príručke.
2. Reklamácia musí byť podaná bezodkladne, najlepšie v priebehu 7 dní od dňa, v ktorom sa prejavila (objavila) chyba Výrobku. Užívateľ, ktorý nie je konzumentom v zmysle zákona z 23. apríla 1964 Občiansky zákonník, stráca práva vyplývajúce z tejto záruky v prípade, ak reklamáciu nepodá v priebehu 7 dní od dňa, v ktorom sa prejavila (objavila) chyba Výrobku.
3. Reklamáciu môžete podať medzi inými na mieste, v ktorom ste výrobok kúpili, v záručnom servise alebo poštou na adresu: Dedra Exim Sp. z o.o., ul. 3 Maja 8, 05- 800 Pruszków, Poľsko.
4. Užívateľ môže podať reklamáciu prostredníctvom formulára, ktorý je dostupný na webovej stránke www.dedra.pl. („Formulár podania reklamácie na základe udelenej záruky").
5. Adresy záručných servisov v jednotlivých štátoch sú zverejnené na webovej stránke www.dedra.pl. V prípade, ak v danom štáte sa nenachádza záručný servis, odporúčame reklamovaný výrobok doručiť na adresu: Dedra Exim Sp. z o.o. ul. 3 Maja 8, 05- 800 Pruszków, Poľsko
6. Vzhľadom na bezpečnosť Používateľa, nefunkčný (chybný) výrobok sa v žiadnom prípade nesmie používať.
7. Pozor! Používanie nefunkčného (chybného) výrobku je nebezpečné a ohrozuje zdravie a život Používateľov.
8. Povinnosti vyplývajúce z udelenej záruke budú vyplnené v lehote 14 pracovných dní počítajúc od dňa doručenia reklamovaného Výrobku Používateľom.
9. Pred zaslaním reklamácie odporúčame reklamovaný Výrobok náležite očistiť. Odporúčame reklamovaný Výrobok dôkladne zabezpečiť pred prípadnými poškodeniami počas prepravy (reklamovaný Výrobok odporúčame doručiť v originálnom obale).
10. Záručná lehota sa predlžuje o čas, počas ktorého Používateľ následkom chyby (nefunkčnosti) výrobku, na ktorú sa vzťahovala záruka, nemohol Výrobok používať.

Záruka nevylučuje, neobmedzuje a ani nepozastavuje právo Požívateľa (kupujúceho) na základe predpisov o ručení za chyby predanej veci.
V súlade s článkom 13 ods. 1 a 2 nariadenia Európskeho parlamentu a Rady (EÚ) 2016/679 z 27. apríla 2016 o ochrane fyzických osôb pri spracúvaní osobných údajov a o voľnom pohybe takýchto údajov, ktorým sa zrušuje smernica 95/46/ES, vás informujeme

1. Správcom vašich osobných údajov, ktoré ste uviedli vo formulári, je spoločnosť „DEDRA-EXIM Sp. z o.o." so sídlom v meste Pruszków na adrese: ul. 3 Maja 8, 05-800 Pruszków, Poľsko (ďalej len: „Správca").
2. Vaše osobné údaje budú spracúvané výhradne s cieľom realizácie záručnej procedúry zariadenia, a to v súlade s článkom 6 ods. 1 písmeno b) všeobecného nariadenia o ochrane údajov (ďalej len: „GDPR"). Uvedenie osobných údajov je dobrovoľné, avšak nevyhnutné na realizáciu záručnej procedúry.
3. Vaše osobné údaje budú spracúvané počas posudzovania a realizácie záručnej procedúry, ako aj na archívne účely v prípade potreby obhajoby pred prípadnými nárokmi a požiadavkami voči Správcovi, avšak nie dlhšie až do momentu premlčania týchto nárokov a požiadaviek.
4. Vaše údaje môžu byť zverejnené výhradne len tým subjektom, ktoré spracúvajú tieto údaje v mene a pre Správcu, a to na základe písomnej dohody o zverení spracúvania osobných údajov, tzn. firmy, ktoré okrem iného poskytujú technický servis, hostingové služby alebo služby obsluhy webových stránok, IT obsluhy, ako aj kuriérskym firmám. Dodávatelia Správcu sú povinní zaručiť zabezpečenie údajov a splniť požiadavky platnej legislatívy ohľadne ochrany osobných údajov, a zverené osobnú údaje nesmú byť používané na iné účely než tie, ktoré stanovuje dohoda uzatvorená so Správcom.
5. Vaše údaje nebudú spracúvané automatickým spôsobom, vrátane rôznych foriem profilovania, ani nebudú odovzdané do tretieho štátu/medzinárodnej organizácii.
6. Máte právo na prístup k vašim osobným údajom, ako aj právo na ich opravenie, doplnenie, odstránenie, obmedzenie spracúvania, prenesenie údajov, podanie námietky, a to v ľubovoľnej chvíli.
7. Vo všetkých záležitostiach, ktoré súvisia so spracúvaním vašich osobných údajov Správcom, môžete sa na Správcu obrátiť písomne na e-mailovú adresu: daneosobowe@dedra.pl.
8. Máte právo podať sťažnosť príslušnému dozornému orgánu, ktorý zodpovedá za dohľad nad ochranou osobných údajov

LT Turinys

1. Nuotraukos ir piešiniai
2. Prietaiso aprašas
3. Prietaiso paskirtis
4. Naudojimo apribojimai
5. Techniniai duomenys
6. Paruošimas darbui
7.Prijungimas prie tinklo
8. Prietaiso įjungimas
9. Prietaiso naudojimas
10. Einamieji naudojimo veiksmai
11. Atsarginės dalys ir reikmenys
12. Savarankiškas defektų pašalinimas
13. Prietaiso elementai
14. Informacija naudotojams apie elektros ir elektronikos prietaisų pašalinimą
15. Garantijos lapas

Originalios instrukcijos vertima

Atitikties deklaracija buvo pridėta prie instrukcijos kaip atskiras dokumentas. Atveju, kai nebus atitikties deklaracijos reikia susisiekti su Dedra Exim Sp. z o.o.
Bendrosios saugumo taisyklės buvo pridėtos prie instrukcijos kaip atskira brošiūra.

⚠ DEMESIO **Darbo su prietaisu metu reikia visada laikytis pagrindinių darbo saugos taisyklių nuostatų, kad išvengti gaisro, elektros smūgio ir mechaninių sužalojimų.**

Prieš prietaiso eksploatavimą būtinai susipažinti su naudojimo instrukcijos turiniu. Prašome išsaugoti naudojimo instrukciją, darbo saugos instrukciją ir atitikties deklaraciją. Nurodymų ir rekomendacijų,

esančių naudojimo instrukcijoje laikymasis turės įtaką Jūsų prietaiso gyvybingumo pratęsimui.

⚠ DEMESIO **Darbo metu reikia būtinai laikytis nurodymų, esančių bendrose saugumo ir darbo higienos nuostatose.**

Jeigu prietaisas bus perduotas kitam asmeniui, taip pat prašome perduoti naudojimo instrukciją, darbo saugos instrukciją ir atitikties deklaraciją. Dedra Exim įmonė nėra atsakinga už nelaimingus atvejus, kurie įvyko dėl darbo saugos nuorodų netaikymo. Būtina įdėmiai perskaityti visas saugos instrukcijas ir naudojimo instrukcijas. Įspėjimų ir instrukcijos netaikymas gali privesti prie elektros srovės smūgio, gaisro ir/arba rimtų sužalojimų. Išsaugoti visas instrukcijas, saugos bendrosios saugumo taisykles ir atitikties deklaracijas ateičiai.

2. Prietaiso aprašas

A pieš. 1. Jungiklio blokados mygtukas, 2. Pagalbinė rankena 3. Reguliuojamas rankenos nuolydis, 4. Strypo ilgio reguliavimo blokavimo rankena, 5. Variklio korpusas, 6. Kraštų ribotuvas, 7. Pagrindinė rankena 8. Jungiklio mygtukas, 9. Veržlė reguliuojanti strypo ilgį, 10. Strypas, 11. Strypo sukimo kampo reguliavimas. 12. Strypo nuolydžio reguliavimas, 13. Vielos gaubtas, 14. Pjovimo galvutė.
Rys.B.1. Vielos sutrumpinimo peilis. 2. Gaubtas, 3. Gaubto tvirtinimo įlaidas 4. Tarpiklis 5.Galvutė, 6.Viela, 7. Kraštų ribotuvas

3. Prietaiso paskirtis

Prietaisas yra skirtas vejų, dilgėlių ir piktžolių pjovimui. Prietaisas yra suprojektuotas pjauto sunkiai prieinamose vietose, t. y. kur yra nuolydžiai, aplink medžių kamienus, po krūmais, šalia mūrų, tai reiškia visose vietose kur neįmanoma pjauti vejapjove. Tinkamai nustatytą žoliapjovę galima panaudoti vejos kraštų pjovimui.

4. Naudojimo apribojimai

Prietaisas gali būti naudojamas vien tik pagal pateiktas "Priimtinas darbo sąlygas". Savaiminiai pakeitimai mechaninei ir elektros statyboje, visi modifikavimai, naudojimo veiksmai, neaprašyti instrukcijoje bus traktuojami kaip neteisėti ir priveda prie staigaus garantijos teisės praradimo, o atitikties garantija praras galiojimą. Prietaiso negalima naudoti tankios arba labai šlapios žolės pjovimui. O taip pat negalima jo naudoti darbui kaip dalgės, pakrančių pjovimui. Naudojimas ne pagal naudojimo instrukcijos nuorodas ir paskirtį prives prie staigaus garantijos teisės praradimo.

PRIIMTINOS DARBO SĄLYGOS
S1 nepertraukiamas darbas
Nedirbti atmosferos kritulių metu

5. Techniniai duomenys

Modelis	**DED8695**
Elektros variklis	Vienfaziai
Tinklo įtampa [V]	230 ~
Tinklo dažnis [Hz}	50
Variklio vardinė galia [W]	550
Maksimalus sukimosi greitis [min–1]	10000
Pjovimo plotis [mm]	300
Apsaugos klasė	II
Apsaugos laipsnis	IPX0
Masė [kg]	2,7
Triukšmo sklidimas	
Garantuotos akustinės galios lygis L_{wA} [dB(A)]	96
-Akustinės galios lygis L_{wA} [dB(A)]	95,5
- akustikos slėgio lygis L_{pA} [dB(A)]	83
-Matavimo neapibrėžtis (K_{wA}) (K_{pA}) [dB(A)]	3
Virpesiai	
-Virpesių lygis ant rankenos a_h [m/s^2]	2,54
-Virpesių matavimo neapibrėžtis [m/s^2]	1,5

Informacija apie virpesius ir triukšmą
Virpesių bendra vertė a_h o taip pat matavimo neapibrėžtis, nustatyta pagal normą EN 50636-2-91 ir pateikta lentelėje.
Triukšmo sklidimas buvo nustatytas pagal EN 50636-2-91 vertės pateikiamos aukščiau lentelėje.

⚠ DEMESIO **Triukšmas gali privesti prie klausos pažeidimo, darbo metu visada reikia naudoti klausos apsaugos priemones!**

Deklaruojama bendra triukšmo vertė buvo sumatuota pagal standartinį matavimo metodą ir gali būti panaudojama vieno su kitu įtaisu palyginimui. Pateiktas virpesių lygis gali būti panaudojimas pirminių virpesių grėsmės vertinimui.
Virpesių lygis realaus prietaiso naudojimo metu, gali skirtis nuo deklaruojamų verčių, priklausomai nuo darbinių įrankių panaudojimo būdo, ypatingai nuo naudojamo įrankio rūšies, o taip pat nuo priemonių, saugančių operatorių nustatymo būtinumo. Kad tiksliai nustatyti grėsmę realiose naudojimo sąlygose, reikia atsižvelgti į visas operacinio ciklo dalis, į kurias taip pat įeina laikotarpiai, kuomet įtaisas yra išjungtas arba įjungtas, bet nėra naudojamas darbui.

6. Paruošimas darbui

⚠ DEMESIO **Visus paruošiamuosius veiksmus reikia atlikti esant atjungtam nuo maitinimo šaltinio prietaisui.**

Dėžutėje esantis prietaisas turi išmontuotą vielos dangtį ir kraštų ribotuvą. Sumontuokite prie prietaiso paleidimą.

Vielos gaubto montavimas
Gaubto išsikišusios montavimo elementus (A,13 pieš.) patalpinti jiems skirtose angose variklio korpuso flanše. Po to įsukti saugumo įlaidą (B,3 pieš.).

Kraštų ribotuvo montavimas
Išsikišusius kraštų ribotuvo montavimo elementus (B,7 pieš.) patalpinti jiems skirtose angose variklio korpuso flanše. Vėliau įsukti montavimo įlaidus.

Teleskopinio strypo ilgio reguliavimas
Atlaisvinti veržlę, esančią ant teleskopinio strypo (A,4 pieš.), išstumti aliuminio strypą numatyto ilgio ir užblokuoti prisukant veržlę. Teleskopinio vamzdžio ilgis yra reguliuojamas (0-35)cm.

Teleskopinio strypo sukimo kampo reguliavimas
Kampo reguliavimas (0°, 90°, 180°). Laikant viena ranka laikiklį, kitą atitraukti teleskopinį strypą (E,1 pieš.) pagalbinės rankenos kryptimi. Perstumti strypą 90°, (E,2 pieš.) į dešinę arba kairę pusę, tol, kol laikiklis spragtelės.

Teleskopinio strypo nuolydžio kampo reguliavimas
Paspausti blokavimo mygtuką, esantį sukimosi ašyje tarp variklio korpuso ir teleskopinio strypo (A, 12 pieš.). Kita ranka nustatyti norimą pakreipimo kampą. Pjovimo sistemos nuolydžio kampo reguliavimas yra galimas keturiose padėtyse (D pieš.)

Pagalbinės rankenos padėties reguliavimas
Atlaisvinti veržlę esančia ant pagalbinės rankenos. (F pieš.)
Nustatyti pagalbinę rankeną pasirinktoje pozicijoje.
Prisukti veržlę.

Vielos iš galvutės rankinis ištraukimas
Kad ištraukti vielą, paspausti esantį ant galvutės mygtuką (G,2 pieš.) ir tuo pačiu metu švelniai patraukti už vielos. Kiekvienas mygtuko paspaudimas teikia vielos apie 1 cm išstūmimo galimybę. Per ilga viela bus nupjauta vielos sutrumpinimo peiliu, esančiu ant gaubto (G,4 pieš.).

7. Jungimas į tinklą

Prieš prietaiso prie elektros srovės prijungimo reikia įsitikinti, ar maitinimo įtampa atitinka vertėms pateiktoms prietaiso vardinėje lentelėje.
Maitinimo instaliacija turėtų būti atlikta pagal esminius reikalavimus, susijusius su elektros instaliacija ir pildyti saugaus naudojimo reikalavimus. Maitinimo laido minimalaus skersmens, o taip pat nominalios saugiklio vertės priklausomai nuo prietaiso galios yra pateikti žemiau nurodytoje lentelėje:

Prietaiso galia [W]	Laido mažiausias skersmuo [mm^2]	Mažiausia saugiklio B [A] tipo vertė
0-700	1	6

Visas elektros instaliacijos jungtis gali įrengti tik reikiamą kvalifikaciją turintis elektrikas. Atveju, kai naudosite prailgintuvus, reikia atkreipti dėmesį, kad gyslos skersmuo nebūtų mažesnis negu reikalaujama (žr. lentelė). Elektros laidą reikia išdėstyti tokiu būdu, kad darbo metu negrėstų perpjovimas. Negalima naudoti pažeistų prailgintuvų. Periodiškai patikrinti maitinimo laido techninį stovį. Netraukti už maitinimo laido.

8. Prietaiso įjungimas

⚠ DEMESIO **Prieš prietaiso įjungimą būtinai reikia atlikti veiksmus nurodyti „Paruošimas darbui“ skyriuje.**
Naudoti vien tik sodo prailgintuvus, pritaikytus darbui lauke.

Pabaigoje prailgintuvo reikia padaryti kilpą, perdėti per angą rankenos apatinėje dalyje, uždėti kilpą ant kablio ir suspausti. Prijungti kištuką į prailgintuvo lizdą. Prailgintuvo kištuką prijungti prie tinkamai įdiegto elektros lizdo.
Pagriebti kairiąją ranka prietaiso pagalbinę rankeną (A,2 pieš.), nykščiu ar rodomuoju pirštu dešiniosios rankos paspausti blokados atleidimo mygtuką (C,1 pieš.), o likusiais pirštais reikia tvirtai pagriebti pagrindinę rankeną (C,2 pieš.), paspaudžiant esantį po ja jungiklio mygtuką (A,8 pieš.). Kad išjungti prietaisą, reikia atleisti jungiklio mygtuką. Prieš pradedant darbą reikia atlikti trumpą testą be apkrovos, tikrinantį, ar prietaisas neveikia nenatūraliu būdu (normą viršijantys virpesiai, keistas triukšmas.

9. Prietaiso naudojimas

⚠ DEMESIO **Kiekvieną kartą prieš pradedant dirbti reikia įsitikinti, kad visi prietaiso elementai, ypač vielos gaubtas, yra stipriai pritvirtinti.**

Nustatymo elementų reguliavimas priklauso nuo planuojamo darbo
Prietaisas gali būti panaudotas dviem būdais. Tai susiję su galvutės nuokrypio įvairių nustatymų teleskopinio strypo atžvilgiu, o taip pat strypo susukimo kampo taikymu.
Įvykdžius aukščiau nurodytus nustatymus reikia reguliuoti strypo ilgį ir pagalbinės rankenos nuokrypio į poziciją užtikrinančią patikimą pagriebimą ir stabilią būseną darbo metu.
Automatinis vielos įtempimas
Trimeryje yra automatiška vielos įtempimo sistema Viela išsistumia automatiškai 1 cm ilgyje, prietaiso išjungimo metu. Per ilga viela bus nupjauta vielos sutrumpinimo peiliu, esančiu ant gaubto.

Prietaiso naudojimas pjovimo metu
Nustatyti reguliuojamus elementus tokiu būdu, kad kampas tarp variklio ašies ir teleskopinio strypo būtų 30°(H pieš.),
Reikia pjauti lėtai stumiant prietaisą iš dešinės į kairę, vėliau grįžti į pradinę poziciją ir stumti lėtai prietaisą į sekančią pjovimo vietą. Darbo su tarpinio elementu atveju: Išstumti tarpinį elementą (B,4 pieš.) kad išsaugoti atitinkamą atstumą nuo potencialių kliūčių (pvz. medžio kamienas). Darbo metu reikia tikrinti ar aplink pjovimo galvutę nėra žolės ir piktžolių atliekų, kurie gali privesti prie jos užblokavimo. Tikslus pjovimas sunkiai prieinamose vietose, vykdyti taip pat su kraštų ribotuvu, atremiant statmenai į pjaunamą objektą.

Prietaiso naudojimas kraštų kirpimo režime
Vejos kraštų operatoriaus dešinėje pusėje pjovimo atveju, nustatyti reguliuojamus elementus tokiu būdu, kad kampas tarp variklio ašies ir teleskopinio strypo būtų 90°, o strypo pasukimo kampas - 180 °.
Vejos kraštų operatoriaus kairioje pusėje pjovimo atveju, nustatyti reguliuojamus elementus tokiu būdu, kad kampas tarp variklio ašies ir teleskopinio strypo būtų maždaug 60 °, o pasukimo kampas - 0 °.
Prietaisą stumti lėtai išilgai pjaunamo krašto. (I ir J pieš.). Pjovimo vielą tiesti lygiagrečiai vejos krašto - prietaisą stumti panaudojant tarpinį ratą.

Darbą su prietaisu nedelsiant nutraukti, jeigu:
- trimeris atsitrenks į svetimą daiktą - kad patikrinti, ar neatsirado jokių sugedimų.
- atsiras virpesiai stipresni negu įprasto darbo metu - kad nustatyti priežastį.

⚠ DEMESIO **Niekada negalima atidėti veikiančio prietaiso. Po išjungimo palaukti, kol variklis sustos.**

10. Einamieji naudojimo veiksmai

⚠ DEMESIO **Visi veiksmai aprašyti šiame skyriuje reikia atlikti esant atjungtam maitinimo šaltiniui.**

Kad užtikrinti darbo saugumą ir prailginti prietaiso gyvybingumą reikia reguliariai atlikti priežiūrą dirbtuvėse.

Valymas
Po kiekvieno panaudojimo prietaisą išvalyti iš augalų likučių. Tikslesniam valymui panaudoti lengvai drėgną skudurėlį su nedideliu švelnių valymo priemonių priedu.

⚠ DEMESIO **Negalima plauti prietaiso šiltu vandeniu (užliejimo ir elektros smūgio rizika).**

Pjovimo vielos pakeitimas
Pjovimo galvutėje paspausti du gnybtus (G,1 pieš.) esančius priešingose galvutės pusėse. Nutraukti galvutės aklę (G,3 pieš.). Ištraukti vielos ritę. Jos vietoje įdėti naują ritę, kad apsaugoti nuo ritės atsivyniojimo jos galus įdėti į gaubto įkirpimą. Vielos galus perdėti per galvutės angą, išstumti vielą iš gaubto įkirpimo. Įspausti aklę į galvutės korpusą, tokiu būdu, kad gnybtai spragteltų.

Saugojimas ir transportavimas
Kai prietaisas nėra naudojamas, reikia jį laikyti vaikams neprieinamoje vietoje.
Perkėlimo į kitą darbo vietą atveju, išjungti prietaisą ir atjungti nuo prailgintuvo.

11. Atsarginės dalys ir reikmenys

Kad pirkti atsargines dalis ir aksesuarus reikia susisiekti su Dedra Exim servisu. Kontaktiniai duomenys duomenys yra 1 instrukcijos puslapyje.
Atsarginių dalių užsakymo metu prašome pateikti serijos numerį, patalpintą vardinėje lentelėje, o taip pat elemento numerį iš montavimo priešinio.
Garantinio laikotarpio galiojimo metu taisymai yra atliekami pagal taisykles pateikiamas garantijos lape. Produktą su defektais pateikite taisyti pirkimo vietoje (pardavėjas privalo priimti produktą su defektais), nusiųskite į „Dedra Exim“ centrinį servisą arba siųskite į servisą, artimiausią jūsų gyvenamosios vietos (servisų sąrašas www.dedra.pl). Maloniai prašome pridėti garantinę kortelę. Pasibaigus garantijos laikotarpiui taisymus atlieka centrinis servisas. Pažeistą produktą reikia siųsti į servisą (siuntimo išlaidas padengia vartotojas).

12. Savarankiškas defektų pašalinimas

⚠ DEMESIO **Prieš pradedant savarankišką defektų pašalinimą, išjungti prietaisą iš elektros maitinimo.**

Problema	Priežastis	Sprendimas
Prietaisas neįsijungia	Maitinimo laidas yra blogai prijungtas arba pažeistas.	Reikia įspausti giliau kištuką į lizdą, patikrinti maitinimo laidą.
	Lizde nėra įtampos.	Patikrinti įtampą lizde arba nesuveikė saugiklis
	Pažeistas jungiklis.	Pristatyti prietaisą į servisą
Prietaisas sunkiai užsiveda	Užstrigę augalų liekanos	Pašalinti aplink galvutę užstrigusias augalų liekanas
Mažėjantis pjovimo efektyvumas	Per trumpa pjovimo viela	Išstumti vielą atitinkamo ilgio
Viela neišsistumia	Viela ritėje yra susisukusi	Ištraukti ritę, atvynioti vielą ir užvyniot tinkamai
	Nėra vielos ant ritės	Pakeisti ritę į naują arba užvynioti vielą ant ritės
Per didelis prietaiso virpesiai	Užstrigę augalų liekanos	Pašalinti užstrigusias augalų liekanas
	Pažeista pjovimo galvutė	Pakeisti pjovimo galvutę
Prietaisas perkaista	Užsikimšę ventiliacijos angos	Atkimšti ventiliacijos angas

13. Prietaiso elementai

1. Trimeris - 1 vnt., 2 Vielos gaubtas - 1 vnt., 3. Kraštų ribotuvas - 1 vnt., 4 Montavimo įlaidai - 3 kompl.

14. Informacija naudotojams apie elektros ir elektronikos prietaisų pašalinimą (taikoma namų ūkiuose)



Ant gaminių arba pridedamuose dokumentuose nurodytas simbolis rodo, kad sugedusios elektros ar elektroninės įrangos negalima išmesti kartu su buitinėmis atliekomis. Jei norite atsikratyti, pakartotinai panaudoti ar utilizuoti komponentus, teisinga juos nuvežti į specializuotą surinkimo punktą, kur jie bus priimti nemokamai. Informaciją apie naudotos įrangos surinkimo vietas teikia vietos valdžios institucijos, pvz., savo interneto svetainėse.
Teisingas produkto utilizavimas padeda išsaugoti gamtos išteklius ir išvengti neigiamų padarinių žmonių sveikatai ir aplinkai, galinčių atsirasti dėl produkte esančių potencialiai pavojingų medžiagų, mišinių ir sudedamųjų dalių.
Už netinkamą atliekų šalinimą gresia baudos pagal atitinkamus vietos teisės aktus.
ES šalių naudotojai: Jei norite išmesti elektros ar elektroninę įrangą, kreipkitės į artimiausią prekybos vietą arba tiekėją, kuris jums suteiks daugiau informacijos.
šalinimas ne Europos Sąjungos šalyse: Šis simbolis taikomas tik Europos Sąjungos šalims. Jei norite išmesti šį gaminį, kreipkitės į vietos valdžios institucijas arba pardavėją dėl tinkamo šalinimo būdo.

Garantijos lapas

Elektrinis trimeris

Katalogo nr. **DED8695** partijos Nr.: .....

(toliau vadinama Produktu)

Produkto pirkimo data: .....

Pardavėjo antspaudas

Pardavėjo parašas ir data: .....

Naudotojo pareiškimas:

Patvirtinu, kad buvau informuotas apie garantijos sąlygas, o taip pat naudojimo instrukcijoje ir garantijos lape pateiktų nurodymų nesilaikymo pasekmes. Susipažinau su garantijos sąlygomis ir patvirtinu tai asmeniniu parašu:

....

Data ir vieta Naudotojo parašas

I. Atsakomybė už produktus

1. Garantas – Dedra Exim Sp. z o.o. su būstine Pruszkow , adresas: 3 Maja 8, 05-800 Pruszków, KRS 0000062517, Varšuvos Sostinės apylinkės teismas Varšuvoje XIV ūkio skyriuje Nacionalinio teismo registre, Mokesčių identifikacijos kodas (NIP) 527-020-49-33, įstatinis kapitalas: 100 980.00 PLN.
2. Remiantis sąlygomis nurodytomis šiame garantijos lape Garantas suteikia Produktui, kurį teikia Garantas garantiją.
3. Atsakomybė dėl garantijos yra taikoma tik defektams dėl priežasčių, esančių Prekėse, jų išdavimo Naudotojui metu.
4. Dėl garantijos Naudotojas įgyja teisę nemokamai taisyti Produktą, jei defektas atsirado garantinio laikotarpio metu. Produkto taisymo būdas (taisymo atlikimo metodas) priklauso nuo Garanto sprendimo. Jei Garantas nustato, kad jo pataisyti neįmanoma, Garantas pasilieka teisę pakeisti sugedusį elementą ar visą Produktą į naują, kuriame nėra defektų, sumažinti Produkto kainą arba nutraukti sutartį.
5 p. Naudotojo atžvilgiu, kuris nėra vartotojas, kaip apibrėžta 1964 m. Balandžio 23 d. Įstatyme. Civilinis kodeksas, Garanto atsakomybė už žalą, atsirandančią dėl šios garantijos ir (arba) susijusios su jos sudarymu ir vykdymu, nepriklausomai nuo juridinio pavadinimo, yra ribojama iki maksimalios Produkto su defektais vertės.

II. Garantijos laikotarpis

Produkto elementas	Garantinio laikotarpio galiojimo terminas
DED8695	24 mėnesiai, pradedant nuo Produkto pirkimo datos, nurodytos šiame garantijos lape

III. Garantijos taikymo sąlygos

1. Naudotojas turi pateikti užpildytą Gaminio garantinį lapą ir nurodyti Produkto įsigijimo aplinkybes, pvz., pateikti čekį, sąskaitą faktūrą ir pan. Norint skubiai pateikti pretenziją, rekomenduojama, kad Naudotojas kartu su Produktu pateiktų visus elementus, nurodytus „Prietaiso komplekte“, esančiais Naudojimo instrukcijoje.
2. Naudotojas turi laikytis nurodymų, nurodytų Naudojimo instrukcijoje ir Garantijos lape.
3. Garantija yra taikomas tik Lenkijos Respublikos ir ES teritorijoje.
4. Garantija neapima gedimų, atsiradusių ypatingai:
a. Kai Naudotojas nesilaiko sąlygų nustatytų Naudojimo instrukcijoje, o ypatingai dėl tinkamo naudojimo, priežiūros ir valymo;
b. Kai Naudotojas taiko ne pagal Naudojimo instrukciją nurodytas valymo ir priežiūros priemones;
c. Kai Naudotojas neatitinkamai sandėliuoja ir transportuoja Produktą;
d. Kai Naudotojas padaro neleistinas Produkto modifikacijas, apie kurias nebuvo pranešta Garantui;
e. Kai Naudotojas naudoja ne pagal Naudojimo instrukciją nurodytas eksploatavimo medžiagas;
5 p. Naudotojas, kuris nėra vartotojas, kaip apibrėžta 1964 m. Balandžio 23 d. Įstatyme, Civilinis kodeksas, praranda Produkto garantiją, kai:
- serijos numeriai, datų ženklinimas ir vardinės lentelės buvo Naudotojo pašalintos, pakeistos arba pažeistos;
-Naudotojas pažeidė plombas arba ant jų yra pažeidimo žymės.
6. Pastaba! Veiksmus susijusius su Produkto naudojimu, kaip nurodyta Naudojimo instrukcijoje Naudotojas atlieka asmeniškai ir savo sąskaita.

IV. Pretenzijos pateikimo procedūra

1. Nustačius Produkto netaisyklingą veikimą, prieš pateikiant pretenziją, reikia įsitikinti ar visi veiksmai, nustatyti ypatingai Naudojimo instrukcijoje buvo atlikti tinkamu būdu.
2. Rekomenduojama nedelsiant pateikti pretenziją, geriausia per 7 dienas nuo Produkto defekto pastebėjimo datos. Naudotojas, kuris nėra vartotojas, kaip apibrėžta 1964 m. Balandžio 23 d. Įstatyme. Civilinis kodeksas nebus taikomas pagal garantiją pretenzijos per 7 dienas nepateikimo atveju.
3. Pretenzija galima pateikti Produkto pirkimo vietoje, garantijų pateikimo biure arba raštu adresu: Dedra Exim Sp. z o.o., 3 Maja g. 8, 05-800 Pruszkow
4. Naudotojas gali pateikti pretenziją panaudojant formą, prieinamą internetiniame puslapyje www.dedra.pl. („Pretenzijos pateikimo forma pagal garantiją“).
5 p. Garantijų pateikimo biurų adresai įvairiose šalyse yra prieinami puslapyje www.dedra.pl. Jeigu nėra garantijų pateikimo biuro nustatytoje šalyje pretenzijų dėl garantijos pateikimą rekomenduojama siųsti adresu: Dedra Exim Sp. z o.o., 3 Maja g. 8, 05-800 Pruszkow (Lenkija).
6. Atsižvelgiant į Naudotojo saugumą draudžiama yra naudoti Produktą su defektais.
7. Pastaba! Produkto su defektais naudojimas yra pavojingas Naudotojo sveikatai ir gyvybei.
8. Įsipareigojimai, kylantys iš garantijos, bus įvykdyti per 14 darbo dienų nuo tos dienos, kai Naudotojas pristatė Produktą su defektais.
9. Prieš pristatant Produktai su defektais rekomenduojama jį išvalyti. Siunčiamą Produktą rekomenduojama tiksliai apsaugoti nuo pažeidimų transporto metu (rekomenduojama Produktą su defektais pristatyti originaliame įpakavime).
10. Garantijos laikotarpis yra prailginamas, kurio metu dėl Produkto defekto, kuriam yra taikoma garantija Naudotojas negalėjo juo naudotis. Ši Garantija neatmeta, neapriboja arba nesustabdo Naudotojo įgaliojimų, kylančių iš garantijos nuostatų defektų dėl parduotos prekės defektų.

Vadovaudamiesi 2016 m. balandžio 27 d. Europos Parlamento ir Tarybos reglamento (ES) 2016/679 dėl fizinių asmenų apsaugos tvarkant asmens duomenis ir dėl laisvo tokių duomenų judėjimo ir kuriuo panaikinama Direktyva 95/46/EB 13 straipsnio 1 ir 2 dalimis, informuojame, kad

1. Formoje pateiktų jūsų asmens duomenų valdytojas yra DEDRA-EXIM sp. z o.o., kurios registruota buveinė yra Pruszkowe, 3 Maja g. 8, 05-800 Pruszkow (toliau: "Administratorius").
2. Jūsų duomenys bus tvarkomi tik siekiant atlikti prietaiso garantijos procedūrą pagal Bendrojo duomenų apsaugos reglamento 6 straipsnio 1 dalies b punktą (toliau: „BDAR“) Duomenys teikiami savanoriškai, tačiau jie būtini garantijos procedūrai
3. Jūsų duomenys bus tvarkomi garantijos procedūros vykdymo nagrinėjimo laikotarpiu ir archyvavimo tikslais, jei prireiktų apsiginti nuo galimų pretenzijų Administratoriui, bet ne ilgiau nei iki tol, kol joms įvyks senaties terminas.
4. Jūsų duomenys gali būti atskleisti tik tiems subjektams, kurie tvarko duomenis duomenų administratoriaus vardu pagal rašytinę asmens duomenų tvarkymo pavedimo sutartį, teikiančią: techninės paslaugas, hosting'o ar interneto svetainės priežiūros paslaugas, IT paslaugas, kurjerių paslaugas. Administratoriaus tiekėjai privalo užtikrinti duomenų saugumą ir laikytis galiojančių teisės aktų reikalavimų, susijusių su asmens duomenų apsauga, ir negali naudoti patikėtų asmens duomenų kitais nei sutartyje su Administratoriumi nurodytais tikslais.
5. Jūsų duomenys nebus tvarkomi automatizuotomis priemonėmis, įskaitant profiliavimą, ir nebus perduodami trečiajai šaliai / tarptautinei organizacijai.
6. Bet kuriuo metu turite teisę susipažinti su savo duomenų turiniu ir teisę ištaisyti, ištrinti, apriboti duomenų tvarkymą, teisę į duomenų perkeliamumą, teisę prieštarauti bet kuriuo metu.
7. Visais klausimais, susijusiais su administratoriaus atliekamu jūsų asmens duomenų tvarkymu, galite kreiptis šiuo el. pašto adresu: daneosobowe@dedra.pl.;
8. Turite teisę pateikti skundą tinkamai duomenų apsaugos institucijai

LV Satura rādītājs

1. Fotoattēli un zīmējumi
2. Ierīces apraksts
3. Ierīces norīkošana
4. Lietošanas ierobežojums
5. Tehniskie parametri
6. Darba sagatavošana
7. Pieslēgšana pie elektroapgādi
8. Ierīces ieslēgšana
9. Ierīces lietošana
10. Kārtējas apkalpošanas rīcība
11. Rezerves daļas un piederumi
12. Defekta paša novēršana
13. Ierīces komplektācija
14. Informācija lietotājiem par nolietotas elektriskas un elektroniskas ierīces atkratīšanu
15. Garantijas talons

Oriģinālās instrukcijas tulkojum

Atbilstības deklarācija ir pievienota ierīcei kā atsevišķs dokuments. Atbilstības deklarācijas trūkuma gadījumā lūdzam kontaktēties ar firmu Dedra Exim Sp. z o.o.
Vispārējie drošības noteikumiem tika pievienoti instrukcijai kā atsevišķa brošūra.

UZMANĪBU **Strādājot ar ierīci rekomendējam vienmēr ievērojiet pamatīgus darba drošības nosacījumus, lai izvairoties no ugunsgrēka, elektrošoka vai mehāniska ievainojuma.**

Pirms ierīces ekspluatācijas uzsākšanas lūdzam iepazīties ar Lietošanas instrukciju. Lūdzam saglabāt lietošanas instrukciju, darba drošības vispārējus noteikumus un atbilstības deklarāciju. Lietošanas instrukcijas rekomendāciju un norādījumu stipra ievērošana ļaus pagarināt Jūsu ierīces darba laiku.

UZMANĪBU **Darba laikā jābūt ievēroti darba drošības vispārēju noteikumu noradījumi.**

Gadījumā, ja ierīce ir nodota citai personai, lūdzam nodot arī lietošanas instrukciju, vispārējus darba drošības noteikumus un atbilstības deklarāciju. Firma Dedra Exim nav atbildīga par nelaimes gadījumiem savienotiem ar darba drošības norādījumu neievērošanu. Rūpīgi salasiet visus vispārējus darba drošības noteikumus un lietošanas instrukciju.

Instrukcijas brīdinājumu neievērošana var ierosināt elektrības triecienu, ugunsgrēku un/vai nopietnu ievainojumu. Saglabājiet visu instrukciju, vispārējus darba drošības noteikumus un atbilstības deklarāciju nākošajām vajadzībām.

2. Ierīces apraksts

Zīm. A: 1. Ieslēdzēja blokādes poga, 2. Palīgrokturis, 3. Palīgroktura slīpuma regulēšana, 4. Stieņa garuma regulācijas bloķējošs uzgrieznis, 5. Dzinēja korpuss, 6. Malas ierobežotājs, 7. Galvenais rokturis, 8. Ieslēdzēja poga, 9. Stieņa garuma regulēšanas uzgrieznis, 10. Stienis, 11. Stieņa pagriešanas leņķa regulēšana. 12. Stieņa slīpuma regulēšana, 13. Makšķerauklas pārsegs, 14. Griešanas galviņa
Zīm. B.1. Nazis makšķerauklas saīsināšanai. 2. Segums 3. Seguma nostiprināšanas skrūve 4. Distances elements. 5. Galviņa 6. Makšķerauklа. 7. Malas ierobežotājs

3. Ierīces norīkošana

Ierīce ir paredzēta zālaugu, nātru un nezāļu apgriešanai. Ierīce ir paredzēta apgriešanai grūti sasniedzamās vietās, t.i., nogāzēs, ap koku stumbriem, zem krūmiem pie sienām, t.i., visur, kur nevar pļaut ar pļāvēju. Attiecīgi uzstādīta ierīce var būt izmantota zāliena mālu pļaušanai.

4. Lietošanas ierobežojums

Ierīce var būt lietota tikai saskaņā ar turpmāk minētiem „Pieļaujamiem darba nosacījumiem". Visas patstāvīgas izmaiņas mehāniskā un elektriskā konstrukcijā, jebkuras modifikācijas, rīcība, kas nav aprakstītā lietošanas instrukcijā būs uzskatāmi kā nelikumīgi un var ierosināt garantijas tiesību tūlītēju pazaudēšanu, un atbilstības deklarācija pazaudēs savu spēku. Ierīce nevar būt lietota ļoti biezu vai mitru zālienu pļaušanai. Un arī to nevar pielāgot darbam kā izkapts vai krūmgriezis. Nepiemērota lietošana vai lietošana neatbilstoši lietošanas instrukcijai var ierosināt garantijas tiesību tūlītēju pazaudēšanu.

PIEĻAUJAMI DARBA NOSACĪJUMI
S1 Pastāvīgs darbs
Nestrādāt ar ierīci zem atmosfēriskiem nokrišņiem

5. Tehniskie parametri

Modelis	**DED8695**
Elektrisks dzinējs	vienfāzes
Tīkla spriegums [V]	230 ~
Tīkla frekvence [Hz]	50
Dzinēja nominālā jauda [W]	550
Maksimāls rotācijas ātrums [min $^{-1}$]	10000
Pļaušanas platums [mm]	300
Drošības klase	II
Drošības līmenis	IPX0
Svars [kg]	2,7
Trokšņa līmenis	
- Akustiskās jaudas garantēts līmenis L_{wA} [dB(A)]	96
- Akustiskās jaudas līmenis L_{wA} [dB(A)]	95,5
- Akustiskā spiediena līmenis L_{pA} [dB(A)]	83
- Mērījuma nedrošums (K_{wA}) (K_{pA}) [dB(A)]	3
Vibrācijas	
- Vibrācijas līmenis uz roktura a_h [m/s^2]	2,54
- Vibrācijas līmeņa mērījuma nedrošums K [m/s^2]	1,5

Informācijas par vibrācijām un trokšņa līmenim
Vibrāciju apkopota vērtība a_h un mērījuma nedrošums noteikti saskaņā ar standartu EN 50636-2-91 un uzrādīti tabulā.
Trokšņa emisija noteikta saskaņā ar EN 50636-2-91 vērtības uzrādītas tabulā.

UZMANĪBU **Troksnis var izraisīt dzirdes bojāšanu, darba laikā lietot dzirdes aizsardzības līdzekļus!**

Deklarēts kopējais vibrācijas lielums tika izmērīts saskaņā ar standartu pētniecības metodi un var būt izmantots, lai salīdzinātu vienu instrumentu ar otru. Iepriekšminēts vibrācijas līmenis var būt arī izmantots iepriekšējo vibrāciju pakļaušanas novērtēšanai.
Vibrāciju līmenis reālās lietošanas laikā var atšķirties no deklarētām vērtībām atkarīgi no darbarīku lietošanas apstākļiem, sevišķi no apstrādāta materiāla veida un no nepieciešamības noteikt operatora aizsardzības līdzekļus. Lai sīki noteiktu draudus reālos lietošanas apstākļos, jāievēro visas operācijas cikla daļas, kas apņem arī periodus, kad ierīce ir izslēgta, vai kad ir ieslēgta, bet nav lietota darbam.

6. Darba sagatavošana

UZMANĪBU **Visu apkopes darbību, aprakstītu šajā nodaļā veikt tikai, kad ierīce ir atslēgta no elektrības avota.**

Iepakojumā ierīce atrodas ar demontētu makšķeraukla segumu un malas ierobežotāju. Uzstādiet to pirms ierīces iedarbināšanas.

Makšķerauklas pārsega montāža
Izcelti seguma montāžas elementi (Zīm. A.13) novietojiet attiecīgos dzinēja korpusa uzmavas caurumos. Pēc tam ieskrūvējiet aizsardzības skrūvi (Zīm. B, 3).

Malas ierobežotāja montāža
Izcelti malas ierobežotāja montāžas elementi (Zīm. B.7) novietojiet attiecīgos dzinēja korpusa uzmavas caurumos. Pēc tam pievelciet stiprināšanas skrūves.

Teleskopiska stieņa garuma regulēšana
Atslābiniet uzgriežņu uz teleskopiska stieņa (zīm. A, 4), noregulējiet stieņa garumu un nobloķējiet stieni pieskrūvējot uzgriežņu. Teleskopiskas caurules garums ir regulējams diapazonā (0-35) cm.

Teleskopiska stieņa griešanas leņķa regulēšana
Leņķa regulēšana (0°, 90°, 180°) diapazonā. Ar vienu roku turot rokturi, ar otru roku pavelciet teleskopisko stieni (Zīm. E.1) palīgroktura virzienā. Pārvietojiet stieni par 90° (Zīm. E.2) pa labi vai pa kreisi, līdz rokturis nofiksējas fiksatorā.

Teleskopiska stieņa slīpuma leņķa regulēšana
Piespiediet blokādes pogu, kura atrodas uzmavas asī, starp dzinēja korpusa un teleskopiska stieni (Zīm. A,12). Ar otro roku noteiciet attiecīgo leņķi. Griešanas vienības slīpuma leņķi var noregulēt četrās pozīcijās (Zīm. D)

Palīgroktura pozīcijas regulēšana
Atslābiniet uzgriezni uz palīgroktura. (Zīm. F)
Uzstādiet palīgrokturi vēlamajā pozīcijā.
Pievelciet uzgriezni.

Makšķerauklas manuāla izstumšana no galviņas
Lai izbāztu makšķerauklu, piespiediet pogu uz galviņas (Zīm. G, 2) un vienlaicīgi delikāti pavelciet makšķerauklu. Katra pogas piespiešana ļauj izstiept makšķerauklu uz ap 1 cm. Pārāk gara makšķeraukla tiks atgriezta ar saīsināšanas nazi uz pārsega (Zīm. G.4).

7. Pieslēgšana pie elektroapgādi

Pirms ierīces pieslēgšanas pie elektroapgādes pārbaudiet, vai elektroapgādes spriegums atbilst rādītam uz nominālās tabuliņas.
Barošanas instalācija jābūt veikta atbilstoši galvenajām prasībām, kas attiecas elektroinstalācijām un ievēro lietošanas drošības prasību. Barošanas vada minimālais šķērsgriezuma un drošinātāja nominālās vērtības parametri atkarīgi no ierīces jaudas ir nodoti sekojošā tabulā:

Ierīces jauda [W]	Vada minimālais šķērsgriezums [mm^2]	B tipa drošinātāja minimālā vērtība [A]
0-700	1	6

Instalāciju var veikt tikai kvalificēts elektromontieris. Pagarinātāja lietošanas gadījumā pārbaudiet, lai vada griezums nebūtu mazāks par no prasīta (sk. tabulu). Elektrības vadu novietojiet tā, lai darba laikā nevarētu to pārgriezt. Nelietojiet sabojāto pagarinātāju. Periodiski pārbaudiet barošanas vadu tehnisko stāvokli. Nevelciet aiz elektrības vada

8. Ierīces ieslēgšana

UZMANĪBU **Pirms ierīces iedarbināšanas obligāti veiciet darbību, aprakstītu "Darba sagatavošana" nodaļā. Izmantojiet tikai dārza pagarinātājus, kas ir piemēroti lietošanai ārpus telpām.**

Pagarināšanas vada galā izveidojiet cilpu, izvelciet to caur caurumu roktura apakšā, novietojiet cilpu uz āķa un pievelciet. Pievienojiet kontaktdakšu pagarinātāja kontaktligzdai. Pievienojiet pagarinātāja kontaktdakšu pareizi uzstādītai kontaktligzdai.
Ar kreisu roku saķeriet ierīces palīgrokturi (Zīm. A, 2), ar labas rokas īkšķi rādītājpirkstu piespiediet ieslēdzēja blokādes atbrīvošanas pogu (zīm. C,1), un ar pārējiem pirkstiem pakampiet galveno rokturi (zīm. C.2), piespiežot pogu zem roktura (Zīm. A,8). Lai izslēgtu ierīci, atlaidiet barošanas pogu. Pēc darba uzsākšanas veiciet īso pārbaudi bez noslogojuma, lai apliecinātos, ka ierīce strādā normāli (bez nenormatīvām vibrācijām, trokšņa).

9. Ierīces lietošana

UZMANĪBU **Katrreiz pirms darba uzsākšanas pārbaudiet, vai visi ierīces elementi, un sevišķi makšķerauklas segums ir stabili piestiprināti.**

Pielāgojamu elementu regulēšana atkarībā no plānotā darba
Ierīce var būt lietota ar divām metodēm. Tas ir saistīti ar dažādiem galviņas slīpuma iestatījumiem attiecībā pret teleskopisko stieni un stieņa griešanās leņķi.
Pēc minētu iestādījumu pārbaudes noregulējiet stieņa garumu un palīgroktura slīpumu pozīcijā, kas garantēs drošu turēšanu un stabilu pozīciju darba laikā.

Automātiskā makšķerauklas spriegošana
Ierīce ir aprīkota ar automātisku makšķerauklas spriegošanas sistēmu. Kad ierīce tiek izslēgta, makšķerauklа automātiski stiepjas līdz 1 cm garumam. Pārāk gara makšķerauklа tiks atgriezta ar saīsināšanas nazi, kas atrodas uz pārsega.

Ierīces lietošana pļaušanas režīmā
Noregulējiet regulējamos elementus tā, lai leņķis starp dzinēja asi un teleskopisko stieni būtu aptuveni 30° (Zīm. H) un stieņa griešanās leņķis būtu uzstādīts centrālajā pozīcijā (leņķis 90°).
Pļaušanu veiciet, lēni pārvietojot ierīci no labās uz kreiso pusi, pēc tam atpakaļ, un pārejot uz nākamo pļauto vietu. Strādājot ar distances elementu: izbāziet distances elementu (Zīm. B.4), lai saglabātu pietiekamu attālumu no iespējamiem šķēršļiem (piemēram, koka celma). Darbības laikā pārbaudiet, vai ap griešanas galviņu nav zāles un nezāļu atkritumu, kas varētu to aizsprostot. Precīza pļaušana grūti pieejamās vietās jābūt veikta ar malas ierobežotāju, novietotu perpendikulāri grieztam objektam.

Ierīces lietošana malu apgriešanas režīmā
Zāliena malu pļaušanas gadījumā operatora labajā pusē, uzstādiet regulējamos elementus tā, lai leņķis starp dzinēja asi un teleskopisko stieni būtu 90°, un stieņa griešanās leņķis būtu 180°.
Zāliena malu pļaušanas gadījumā operatora kreisajā pusē, uzstādiet regulējamos elementus tā, lai leņķis starp dzinēja asi un teleskopisko stieni būtu ap 60°, un stieņa griešanās leņķis būtu 0°. Ierīci pārvietojiet lēni gar grieztām malām. (Zīm. I un J). Virziet griešanas makšķerauklu paralēli zāliena malai - ierīces vadīšanai izmantojiet distances riteni.

Darbs ar ierīci jābūt tūlītēji pārtraukts sekojošos gadījumos:
- pēc ierīces iesišanas citā priekšmetā - lai pārbaudītu, ka nav nekādu bojājumu,
- kad tiks konstatētas vibrācijas, stiprākas nekā normālā darbā - lai noteiktu iemeslu.

UZMANĪBU **Nekad nedrīkst atlikt ieslēgto ierīci. Pēc izslēgšanas pagaidiet, lai dzinējs apstātos.**

10. Kārtējas apkalpošanas rīcība

UZMANĪBU **Visu apkopes darbību, aprakstītu šajā nodaļā veiciet tikai, kad ierīce ir atslēgta no elektrības avota.**

Lai nodrošinātu darba drošību un pagarinātu ierīces darba laiku, regulāri veiciet apskati darbnīcas apstākļos.

Tīrīšana
Katrreiz pēc lietošanas notīriet ierīci no augu atliekām. Rūpīgākai tīrīšanai lietojiet mazliet valgu lupatiņu ar neagresīviem tīrīšanas līdzekļiem.

UZMANĪBU **Nedrīkst mazgāt ierīci zem ūdens strūklas (noliešanas risks un elektrības trieciena risks).**

Griešanas makšķerauklas mainīšana
Uz griešanas galviņas nospiediet divus fiksatorus (Zīm. G, 1), kas atrodas griešanas galviņas pretējās pusēs. Noņemiet galviņas uzgaļus (Zīm. G.3). Izvelciet esošo makšķerauklas spoli. Tā vietā ievietojiet jaunu spoli, lai novērstu makšķerauklas atritināšanu, novietojiet galus uzmavas griezumā. Izlaidiet makšķerauklas galus caur galviņas caurumu, izbīdiet to no uzmavas iegriezuma. Nospiediet uzgali galviņas korpusā tā, lai aizbīdņi fiksētos cilnēs.

Glabāšana un transports
Kad ierīce nav lietota, uzglabājiet to bērniem nepieejamā vietā.
Pārvietojot ierīci uz citu darba vietu, izslēdziet ierīci un atvienojiet to no pagarinātāja.

11. Rezerves daļas un piederumi

Rezerves daļu un aksesuāru iegādei lūdzam kontaktēties ar Dedra Exim servisu. Kontaktinformācija atrodas instrukcijas 1. lapā.
Rezerves daļu pasūtīšanas gadījumā lūdzam norādīt partijas numuru, kas atrodas uz tabuliņas, un montāžas zīmējuma daļas numuru.
Garantijas laikā remonti ir veikti saskaņā ar noteikumiem, aprakstītiem garantijas talonā. Reklamēto produktu lūdzam nodod remontam pirkšanas vietā (pārdevējam ir pienākums pieņemt reklamēto produktu), nosūtīt Dedra Exim centrālam servisam vai servisam, kurš atrodas vistuvāk dzīvesvietai vietai (servisu sarakstu skatīt www.dedra.pl vietnē). Laipni lūdzam pievienot aizpildīti garantijas talonu. Pēc garantijas laika remontu veic centrāls serviss. Bojātu produktu nosūtīt servisam (sūtījumu apmaksā lietotājs).

12. Defekta paša novēršana

UZMANĪBU **Pirms jebkuru defektu pašas novēršanas atslēdziet ierīci no elektrības.**

Problēma	Cēlonis	Risinājums
Ierīci nevar ieslēgt	Barošanas vads nav pareizi pieslēgts vai ir bojāts.	Piespiediet kontaktdakšu dziļāk elektrības ligzdā, pārbaudiet barošanas vadu.
	Elektrības ligzdā nav sprieguma.	Pārbaudiet spriegumu ligzdā, pārbaudiet, vai drošinātājs nav bojāts.
	Bojāts ieslēdzējs.	Nododiet ierīci servisam
Ierīce funkcionē ar grūtību	Atstātas augu atliekas	Noņemt augu atlieku no galviņas
Samazināta griešanas efektivitāte	Pārāk īsa griešanas makšķerauklа	Izbāzt makšķerauklu uz attiecīgu garumu
Makšķerauklа neizliecas	Makšķerauklа ir sajaukta uz spoles	Noņemt spoli, attīt makšķerauklu un atkārtoti uztīt pareizi
	Nav griešanas makšķerauklas uz spoles	Mainīt spoli uz jaunu vai uztīt jaunu makšķerauklu uz spoles
Pārmērīgas ierīces vibrācijas	Atstātas augu atliekas	Noņemt augu atliekas
	Bojāta griešanas galviņa	Mainīt griešanas galviņu
Ierīce pārmērīgi uzsilst	Nobloķēti ventilācijas caurumi	Atbloķējiet ventilācijas caurumus

13. Ierīces komplektācija

1. Trimmeris – 1 gab., 2. Makšķerauklas pārsegs – 1 gab., 3. Malas ierobežotājs – 1 gab., 4. Montāžas skrūves – 3 kompl.

14. Informācija lietotājiem par nolietotas elektriskas un elektroniskas ierīces atkratīšanu (attiecas mājsaimniecībām)



Simbols, kas redzams uz izstrādājumiem vai pievienotajā dokumentācijā, norāda, ka bojātas elektriskās vai elektroniskās iekārtas nedrīkst izmest kopā ar sadzīves atkritumiem. Ja vēlaties atbrīvoties no sastāvdaļām, atkārtoti izmantot vai reģenerēt, pareizi ir nogādāt tās specializētā savākšanas punktā, kur tās tiks pieņemtas bez maksas. Informāciju par lietotu iekārtu savākšanas punktu atrašanās vietu sniedz vietējās iestādes, piemēram, savās tīmekļa vietnēs.
Pareiza produkta utilizācija palīdz saglabāt dabas resursus un izvairīties no negatīvas ietekmes uz cilvēku veselību un vidi, kas var rasties produkta sastāvā esošo potenciāli bīstamo vielu, maisījumu un sastāvdaļu dēļ.
Par nepareizu atkritumu apglabāšanu draud sodi saskaņā ar attiecīgajiem vietējiem noteikumiem.
Lietotāji ES valstīs: Ja nepieciešams atbrīvoties no elektriskām vai elektroniskām iekārtām, sazinieties ar tuvāko tirdzniecības vietu vai savu piegādātāju, kas jums sniegs papildu informāciju.
apglabāšana valstīs ārpus Eiropas Savienības: Šis simbols attiecas tikai uz Eiropas Savienības valstīm. Ja vēlaties šo izstrādājumu izmest, sazinieties ar vietējām iestādēm vai izplatītāju, lai noskaidrotu pareizo utilizācijas metodi.

Garantijas talons

uz

Elektriskais trimmeris

Kataloga Nr.: **DED8695** partijas Nr.: .....

(turpmāk saukts Produkts)

Produkta iegādes datums: .....

Pārdevēja zīmogs

Datums un pārdevēja paraksts: .....

Lietotāja apliecinājums:

Ar šo apliecinu, ka saņēmu informāciju par garantijas nosacījumiem, kā arī par Lietošanas instrukcijas un Garantijas talona norādījumu neievērošanas sekām. Garantijas nosacījumi ir man zināmi, ko apliecinu ar savu rokraksta parakstu:

....

Datums un vieta Lietotāja paraksts

I. Atbildība par Produktu

1. Garants - Dedra Exim Sp. z o.o., ar juridisko adresi Pruškovā: ul. 3 Maja 8, 05-800 Pruszków, Polija, numurs KRS [Valsts tiesas reģistrs] 0000062517, Varšavas Rajona Tiesa Varšavā, Valsts tiesas reģistra XIV. Saimnieciskā nodaļa, numurs NIP [NMR kods] 527-020-49-33, pamatkapitāls: 100 980,00 PLN.
2. Saskaņā ar noteikumiem, minētiem šajā Garantijas talonā, Garants piešķir garantiju Produktam, kuru izplata Garants:
3. Garantijas atbildība apņem tikai defektus, izraisītu pēc iemesliem, esošiem Produkta Lietotājam nodošanas laikā.
4. Sakarā ar garantiju Lietotājam ir tiesības prasīt bezmaksas uzlabot Produktu, ja defekts tiks konstatēts garantijas laikā. Produkta uzlabošanas veids (remonta izdarīšanas metode) ir atkarīgs no Garanta uzskata. Gadījumā, kad Garants konstatēs, ka remonts nav iespējams, Garantam ir tiesības mainīt bojātu elementu vai visu Produktu uz brīvu no defektiem, samazināt Produkta cenu vai atteikties no līguma.
5. Attiecībā uz Lietotājam, kas nav patērētājs 1964. gada 23. aprīļa Likuma "Civillikums" izpratnē, Garanta kompensācijas atbildība par zaudējumiem, savienotiem ar garantiju un/vai sakarā ar noslēgšanu un izpildīšanu, neatkarīgi no tiesiskām attiecībām, ir ierobežota tikai līdz nekvalitatīva Produkta vērtībai.

II. Garantijas laiks

Produkta elementi	Garantijas aizsardzības laiks
DED8695	24 mēneši, skaitot no Produkta iegādāšanas datuma, ierakstīta šajā garantijas talonā

III. Garantijas lietošanas nosacījumi
1. Lietotāja aizpildīts Produkta garantijas talons un dokumentu, apliecinošs Produkta iegādi, piem., kases kvīts, faktūrrēķins u.c. Efektīvas reklamācijas realizēšanai ieteicams, lai Lietotājs nodotu kopā ar reklamētu Produktu visus elementus, minētus Produkta "Ierīces komplektācija" Lietošanas instrukcijas daļā.
2. Lietošanas Instrukcijas un Garantijas talona norādījumu ievērošana.
3. Garantija ir derīga tikai Polijas Republikas un ES teritorijā.
4. Garantija neapņem Produkta defektus, ierosinātus, starp citiem, sekojošos gadījumos:
a. Lietotājs neievēro Lietošanas instrukcijas noteikumus, sevišķi pareizas ekspluatācijas, konservācijas un tīrīšanas jomā;
b. Lietotājs lieto tīrīšanas vai konservācijas līdzekļus, kas neatbilst Lietošanas Instrukcijas norādījumiem;
c. Lietotājs neattiecīgi glabā un transportē Produktu;
d. Lietotājs patstāvīgi izdara Produkta izmaiņas un/var pārveidojumus, bez saskaņošanas ar Garantu;
e. Lietotājs lieto Produktā ekspluatācijas materiālus, kas neatbilst Lietošanas Instrukcijas norādījumiem.
5. Lietotājs, kas nav patērētājs 1964. gada 23. aprīļa Likuma "Civillikums" izpratnē, zaudē garantijas tiesības attiecībā uz Produktam, kurā, Lietotāja darbības rezultātā:
- tika likvidēti, mainīti vai bojāti sērijas numuri, datu apzīmējumi vai nominālas tabuliņas;
- tika bojātas vai mainītas plombas.
6. Uzmanību! Darbību, savienotu ar Produkta ikdienas apkalpošanu, ja izriet no Lietošanas instrukcijas, Lietotājs veic patstāvīgi un pēc savām izmaksām.

IV. Reklamācijas procedūra
1. Produkta nepareizas darbības konstatēšanas gadījumā, pirms reklamācijas paziņošanas, Lietotājam ir pienākums pārbaudīt, vai visa darbība, tostarp aprakstīta Lietošanas instrukcija, tika pareizi veikta.
2. Reklamācijas paziņojumu ieteicams sniegt nekavējoties, vislabāk 7 dienu laikā no Produkta defekta konstatēšanas dienas. Lietotājs, kas nav patērētājs 1964. gada 23. aprīļa Likuma "Civillikums" izpratnē, zaudē garantijas tiesības attiecībā uz Produktam, ja nesniegs reklamācijas paziņojumu 7 dienu laikā.
3. Reklamācijas paziņojums var būt sniegts, starp citiem, Produkta iegādes vietā, garantijas servisā vai rakstiski uz adresi: SIA "Dedra Exim", ul. 3 Maja 8, 05-800 Pruszków, Polija
4. Lietotājs var arī sniegt reklamācijas paziņojumu izmantojot formulāru, pieejamu mājaslapā www.dedra.pl. („Reklamācijas paziņošanas formulārs garantijas ietvaros").
5. Servisu adreses atsevišķām valstīm atrodas mājaslapā www.dedra.pl. Gadījumā, kad attiecīgajā valstī nav garantijas servisa, reklamācijas paziņojumi jābūt sniegti uz adresi: Dedra Exim Sp. z o.o., ul. 3 Maja 8, 05-800 Pruszków (Polija).
6. Ņemot vērā Lietotāja drošību, bojāta Produkta lietošana ir aizliegta.
7. Uzmanību! Bojāta Produkta lietošana ir bīstama Lietotāja veselībai un dzīvei.
8. Garantijas pienākums tiks izpildīts 14 darba dienu laikā, skaitot no dienas, kad Lietotājs piegādās bojātu Produktu.
9. Pirms bojāta Produkta nodošanas reklamācijai ieteicam to notīrīt. Rekomendējam rūpīgi pasargāt reklamētu Produktu no bojājumiem transportēšanas laikā (ieteicama Produkta piegāde oriģinālā iepakojumā).
10. Garantijas laiks tiek pagarināts uz laiku, kurā, sakarā ar Produkta defektu, apņemtu ar garantiju, Lietotājs nevarēja to lietot.
Garantija neizslēdz, neierobežo un neaptur Lietotāja tiesību, kas izriet no atbildības par pārdota produkta neatbilstību likumam.

Saskaņā ar Eiropas Parlamenta un Padomes 2016. gada 27. aprīļa Regulas (ES) 2016/679 par fizisku personu aizsardzību attiecībā uz personas datu apstrādi un šādu datu brīvu apriti un ar ko atceļ Direktīvu 95/46/EK 13. panta 1. un 2. punktu, informējam jūs, ka.
1. Jūsu veidlapā norādītu personas datu pārzinis ir DEDRA-EXIM sp. z o.o., ar juridisko adresi Pruškovā, ul. 3 Maja 8, 05-800 Pruszków (tālāk: "Pārzinis").
2. Jūsu dati tiks apstrādāti tikai, lai veiktu ierīces garantijas procedūru saskaņā ar Vispārīgo datu aizsardzības noteikumu (turpmāk tekstā: "VDAR") 6. panta 1. daļas b. burtu. Datu sniegšana ir brīvprātīga, bet nepieciešama garantijas procedūras veikšanai.
3. Jūsu dati tiks apstrādāti garantijas procedūras izskatīšanas laikā un arhivēšanas nolūkos gadījumā, ja būs nepieciešams aizstāvēties pret jebkādām pretenzijām pret Pārzini, ne ilgāk kā līdz to termiņa beigām.
4. Jūsu datus drīkst izpaust tikai personām, kuras apstrādā datus pārzinim, pamatojoties uz rakstisku līgumu par personas datu apstrādes uzticēšanu, cita starpā subjektiem, kas nodrošina: tehniskā dienesta pakalpojumus, hostingu vai vietnes apkopi, IT pakalpojumus, kurjeru pakalpojumus. Pārziņa piegādātājiem ir pienākums nodrošināt datu drošību un ievērot piemērojamo likumu prasības, kas saistītas ar personas datu aizsardzību, un viņi nedrīkst izmantot uzticētos personas datus citiem mērķiem, nevis tiem, kas noteikti līgumā ar Pārzini.
5. Jūsu dati netiks apstrādāti automatizēti, tostarp profilēšanas veidā, un tie netiks pārsūtīti uz trešo valsti / starptautisku organizāciju.
6. Jums ir tiesības jebkurā laikā piekļūt saviem datiem un labot, dzēst, ierobežot apstrādi, tiesības pārsūtīt datus, tiesības iesniegt iebildumus, jebkurā brīdī.
7. Visos jautājumos, kas saistīti ar jūsu personas datu apstrādi, ko veic Pārzinis, varat sazināties ar šo e-pasta adresi: daneosobowe@dedra.pl.
8. Jums ir tiesības iesniegt sūdzību iestādei, kas ir atbildīga par personas datu aizsardzību.

HU Tartalomjegyzék

1. Képek és ábrák
2. A készülék leírása
3. A készülék rendeltetése
4. Használati korlátozások
5. Műszaki adatok
6. Felkészülés a munkára
7. Csatlakoztatás a hálózathoz
8. A berendezés bekapcsolása
9. A berendezés használata
10. Folyó karbantartási tevékenységek
11. Pótalkatrészek és tartozékok
12. Önálló hibaelhárítás
13. A készülék készlete
14. Információ a felhasználóknak az elektromos és elektronikus készülékek ártalmatlanításáról
15. Jótállási jegy

Traducerea instrucțiunii oryginale

A Megfelelőségi Nyilatkozat csatolva lett az utasításokhoz, mint különálló dokumentum. A megfelelőségi nyilatkozat hiánya esetén vegye fel a kapcsolatot a Dedra-Exim Sp. z o.o. céggel.
Az általános biztonsági feltételek az utasításokhoz lettek csatolva különálló brosúraként.

⚠ FIGYELEM A készülék működése során mindig az alapvető munkabiztonsági előírásokat követni, tűz kitörése, áramütés vagy mechanikai sérülés elkerülése érdekében.

A készülék használatbavétele előtt kérjük, ismerkedjen meg a használati utasítás tartalmával. Kérjük, tartsa be a használati utasítást , az általános munkavédelmi előírásokat és a megfelelőségi nyilatkozatot. A használati utasításban szereplő utasítások és ajánlások szigorú betartása hatással van készüléke élettartamának meghosszabbodására.

⚠ FIGYELEM A munkavégzés során szigorúan be kell tartani az általános munkabiztonsági előírásokban található útmutatásokat.

A készülék más személynek történő átadása esetén, azzal együtt adja át a használati utasítást, az általános munkavédelmi előírásokat és a megfelelőségi nyilatkozatot. A Dedra Exim cég nem vállal felelősséget a munkabiztonsági utasítások be nem tartásából származó belesetekért. Olvassa el figyelmesen az összes általános munkabiztonsági előírást és a használati utasítást. A figyelmeztetések és az utasítások be nem tartása áramütést, tüzet és/vagy súlyos sérüléseket okozhat. Tartsa meg

a későbbi használatra az összes utasítást, az általános biztonsági előírást és a megfelelőségi nyilatkozatot.

2. A készülék leírása

A ábra 1. A kapcsoló reteszének gombja, 2. Segédfogantyú, 3. A fogantyú dőlésszögének beállítása, 4. Biztosító anya a rúdhossz beállításhoz, 5. Motorház, 6. Él határoló, 7. Főfogantyú, 8. A kapcsoló nyomógombja, 9. Rúdhossz beállító anya, 10. Rúd, 11. A rúd csavarási szögének beállítása. 12. A rúd dőlésszögének beállítása, 13. A damil burkolata, 14. Vágófej.
B ábra 1. Kés a damil rövidítéséhez. 2. Burkolat, 3, Burkolat rögzítő csavar, 4. Távtartó. 5. Fej, 6. Damil. 7.Él határoló

3. A készülék rendeltetése

A készülék füvek, csalánok és gyomok vágására szolgál. A készüléket nehezen hozzáférhető helyeken, azaz lejtőkön, fatörzsek körül, falak melletti cserjék alatti kaszálásra tervezték, vagyis mindenütt, ahol a fűnyíróval nem lehet kaszálni. A megfelelően beállított szegélynyíró lehet használni a fű szegélyének vágására is.

4. Használati korlátozások

A készülék kizárólag a lentebb található „Megengedett üzemi körülményeknek" megfelelően üzemeltethető. A felhasználó általi bármilyen változtatás a mechanikai és elektromos felépítésben, a használati utasításban nem szereplő karbantartási műveletek szabályellenesnek minősülnek és a Garanciális Jogok azonnali elvesztését eredményezi és a megfelelőségi nyilatkozat az érvényességét veszti. A készülék nem használható nagyon sűrű vagy nedves fű vágására. Nem alkalmazható bozót kaszálásához sem. Nem rendeltetésszerű vagy a használati utasításnak nem megfelelő használat a garanciális jogok azonnali elvesztését eredményezi.

MEGENGEDETT MŰKÖDÉSI FELTÉTELEK
S1 folyamatos üzem
Ne dolgozzon a fűnyíróval csapadékos időben

5. Műszaki adatok

Modell	**DED8695**
Elektromos motor	egyfázisú
Hálózati feszültség [V]	230 ~
Hálózati frekvencia [Hz]	50
Névleges motorteljesítmény [W]	550
Maximális fordulatszáma [min -1]	10000
Vágásszélesség [mm]	300
Védelmi osztály	II
Védettség	IPX0
Tömeg [kg]	2,7
Zajkibocsátás	
- Garantált hangteljesítményszint L_{wA} [dB(A)]	96
- Hangteljesítményszint L_{wA} [dB(A)]	95,5
- Hangnyomásszint L_{pA} [dB(A)]	83
- Mérési bizonytalanság (K_{WA}) (K_{PA}) [dB(A)]	3
Vibráció	
- A fogantyú vibrációs szintje a_h [m/s2]	2,54
- Rezgés mérési bizonytalanság K [m/s2]	1,5

A vibrációra és a zajra vonatkozó információk
A vibráció együttes értéke a_h, valamint a mérési bizonytalanság az EN 50636-2-91 norma szerint lett meghatározva és táblázatban van megadva.
A zajkibocsájtás az EN 50636-2-91 szabvány szerint lett meghatározva, az értékek a fenti táblázatban lettek megadva.

⚠ FIGYELEM **A zaj halláskárosodást okozhat, a munkavégzés során mindig használjon hallásvédelmi eszközöket!**

A deklarált teljes rezgésérték szabványos vizsgálati módszerrel lett meghatározva és így ez felhasználható az egyik eszköz a másikkal történő összehasonlítására. A fentebb megadott rezgésszint használható az eszköz előzetes rezgés értékelésére is.
A készülék valós használata alatti rezgési szintje eltérhet a deklaráltaktól, függően a munkaeszköz használatának módjától, különösen a megmunkálandó munkadarab fajtájától valamint a operátor védelmét szolgáló eszközök meghatározásának szükségszerűségétől. Hogy pontosan meg tudjuk határozni a szerszámot valós körülmények között, figyelembe kell venni a használati ciklus minden részét, beleértve, azokat a szakaszokat is, amikor a készülék ki van kapcsolva vagy ha az be van kapcsolva de nem történik vele munkavégzés.

6. Felkészülés a munkára

⚠ FIGYELEM **Minden ebben a fejezetben leírt tevékenységet, a tápforrásról lecsatlakoztatott készüléken végezzen.**

A készülék dobozában található a leszerelt damil burkolat és az él határoló. Szerelje össze a készüléket indítás előtt.

A damil burkolat felszerelése
A burkolat kiálló elemeit helyezze a motorház karimájának megfelelő nyílásaiba (A ábra, 13). Majd csavarja be a biztosítócsavart (B ábra, 3).

Az él határoló felszerelése
Az él határoló kiálló elemeit helyezze a motorház karimájának megfelelő nyílásaiba (B ábra, 7). Majd csavarja be az összeszerelő csavarokat.

A teleszkópos rúd hosszának beállítása
Lazítsa meg a teleszkópos rúdon található anyát (A ábra, 4), húzza ki megfelelő hosszúságúra az alumínium rudat, rögzítse azt az anya meghúzásával. A teleszkópos cső hossza (0-35) cm között állítható.

A teleszkópos rúd csavarodásának beállítása
Szögbeállítás (0°, 90°, 180°) tartományban. Az egyik kezével fogva a fogantyút, a másik kezével húzza a teleszkópos rudat (E ábra, 1) a segédfogantyú felé. Mozgassa a rudat 90 ° -kal (E ábra, 2) jobbra vagy balra, amíg a fogantyú be nem pattan a reteszbe.

A rúd dőlésszögének beállítása
Nyomja meg a teleszkópos rúd és a motorház között a csukló tengelyében levő retesz gombot. (A ábra, 12) A másik kezével állítsa be a kívánt dőlésszöget. A vágóegység dőlésszöge négy helyzetben állítható (D ábra)

A segédfogantyú elhelyezkedésének beállítása
Lazítsa meg a segédfogantyún levő anyát. (F ábra)
Állítsa a segédfogantyút a kívánt helyzetbe.
Húzza meg az anyát.

A damil kézi kihúzása a vágófejből
A damil kihúzásához nyomja meg a fejen található nyomógombot (G ábra,2) és ezzel egyidejűleg finoman húzza a damilt. A nyomógomb minden megnyomása lehetővé teszi a damil kihúzását kb. 1 cm-rel. A túl hosszú damil levágásra kerül a burkolaton található damil vágó kés által (G ábra, 4).

7. Hálózatra kapcsolás

A hálózatra kapcsolást megelőzően győződjön meg arról, hogy, hogy a tápfeszültség megfelel az adattáblán megadottakkal.
Az áramellátást az elektromos berendezésekre vonatkozó alapvető követelményeknek megfelelően kell kialakítani és meg kell felelnie a biztonsági követelményeknek. A tápkábel minimális keresztmetszete valamint a biztosíték névleges értéke függ a készülék teljesítményétől és az alábbi táblázatban van megadva:

A készülék teljesítménye [W]	A vezeték minimális keresztmetszete [mm^2]	A B típusú biztosíték minimális értéke [A]
0-700	1	6

Az telepítést szakképzett villanyszerelőnek kell elvégeznie. Hosszabbító használata esetén, ügyeljen arra, hogy a vezetékek keresztmetszete ne legyen kisebb az előírttól (lásd táblázat). A tápkábel, helyezze el úgy, hogy üzemelés közben ne legyen törésnek kitéve. Ne használjon sérült hosszabbítót. Rendszeresen ellenőrizze a tápkábel állapotát. Ne húzza a tápkábelen keresztül.

8. A berendezés bekapcsolása

⚠ FIGYELEM **A készülék üzembehelyezése előtt végezze el a „Felkészülés a munkára" fejezetben leírtakat.**

Kizárólag kültéri használatra alkalmas kerti hosszabbítókat használjon.

Csináljon egy egy hurkot a hosszabbítóra, tegye át a fogantyú alsó részén lévő nyíláson, tegye a hurkot a kampóra és szorítsa meg. Csatlakoztassa a csatlakozódugót a hosszabbító aljzatához. A hosszabbító csatlakozódugóját csatlakoztassa megfelelően telepített elektromos aljzatba.
Bal kezével fogja meg a készülék segédfogantyúját (A ábra, 2), jobb kezének hüvelyk- vagy mutatóujjával nyomja meg a kapcsoló reteszének gombját annak feloldásához (C ábra, 1), és a többi ujjával határozottan fogja meg a főfogantyút (C ábra, 2), az alatta levő bekapcsoló gomb megnyomásával (A ábra, 8). A készülék kikapcsolásához, engedje el a kapcsoló nyomógomját. A munka megkezdése előtt végezzen egy rövid terhelés nélküli tesztet, annak ellenőrzésére, hogy a készülék nem viselkedik-e természetellenes módon (túlzott rezgések, zavaró zaj).

9. A berendezés használata

⚠ FIGYELEM **A munka megkezdése előtt minden alkalommal, győződjön meg róla, hogy a készülék minden alkatrésze, különösen a damil burkolata biztonságosan rögzítve van-e.**

Az állítható elemek beállítása a tervezett munkától függően
A készülék kétféle módon használható. Ezek kapcsolódnak a fej különböző dőlésszögének beállításához a teleszkópos rúdhoz képest, és a rúd csavarodási szögéhez képest.

A fenti beállítások befejezése után, állítsa a rúd hosszát és a segédfogantyú dőlésszögét olyan helyzetbe, ami biztosítja a biztos fogást és a stabil testhelyzetet a munka során.

Automatikus damil feszítés

A szegélyíró fel van szerelve automatikus damil feszítő rendszerrel. A damil automatikusan kihúzódik 1 cm hosszúra a készülék kikapcsolásakor. A túl hosszú damil levágásra kerül a burkolaton található damil vágó kés által.

A készülék használata fűkaszálás módban

Állítsa a beállítható elemeket úgy, hogy a motor tengelye és a teleszkópos rúd által bezárt szög körülbelül 30° legyen (H ábra) és a rúd csavarodása a központi helyzetbe legyen beállítva (90°).

A kaszálást a készülék lassú jobbról balra mozgatásával végezze, majd térjen vissza a kiindulási helyzetbe és lépjen a következő kaszálási helyre. Távtartóval történő munkavégzéskor: Húzza ki a távtartót (B ábra 4), hogy megfelelő távolságot tartson a potenciális akadályoktól. (Pl. Fatörzs). Munka közben ellenőrizze, hogy nincs-e fű és gyom hulladék a vágófej körül, ami annak blokkolódását okozhatja. A nehezen hozzáférhető helyeken történő precíz kaszálást végezze, az él határoló használatával, merőlegesen kihajtva azt a kaszálandó tárgyra.

A készülék használata szegélynyírás módban

Fű szegélynyírása esetén a kezelő jobboldalán, állítsa a beállítható elemeket úgy, hogy a motor tengelye és a teleszkópos rúd által bezárt szög körülbelül 90° legyen, és a rúd csavarodása 180°-ra legyen beállítva.

Fű szegélynyírása esetén a kezelő baloldalán, állítsa a beállítható elemeket úgy, hogy a motor tengelye és a teleszkópos rúd által bezárt szög körülbelül 60° legyen, és a rúd csavarodása 0°-ra legyen beállítva. Lassan mozgassa a készüléket a vágandó él mentén. (I és J ábra). Vezesse a vágódamilt a gyep szélével párhuzamosan - a távtartó kerék segítségével vezesse a készüléket.

Azonnal hagyja abba a készülék használatát, ha:

- a szegélynyíró megüt egy idegen tárgyat – ellenőrizze, hogy semmilyen károsodás nem keletkezestt-e.
- a normál munkavégzésnél erősebb rezgés jelenik meg – állapítsa meg az okot.

⚠ FIGYELEM **Soha ne tegye le a működő készüléket. A kikapcsolás után várja meg míg a motor leáll.**

10. Folyó karbantartási tevékenységek

⚠ FIGYELEM **Minden ebben a fejezetben leírt tevékenységet, a tápforrásról lecsatlakoztatott készüléken végezzen.**

A munkabiztonság és a készülék élettartamának meghosszabbítása érdekében rendszeresen hajtson végre felülvizsgálati tevékenységeket, műhelykörülmények között.

Tisztítás

A készüléket minden használat után tisztítsa meg a fennakadt növényi maradékoktól. Az alaposabb tisztításhoz használhat nem agresszív tisztítószerrel enyhén megnedvesített törlőruhát.

⚠ FIGYELEM **A készüléket ne mossa folyóvíz alatt (elárasztás és áramütés kockázata).**

A vágódamil cseréje

A vágófejen nyomja be a két reteszt (G ábra, 1) amik a vágófej két szemben levő oldalán találhatóak. Húzza le a vágófej sapkáját (G.ábra, 3). Húzza ki az ott található damilorsót. Tegyen be a helyére egy új orsót, a damil letekeredésének megakadályozására tegye a zsinórvégeket a gallér bevágásába. Vezesse át a zsinór végeit a fejben lévő nyíláson, csúsztassa ki a zsinórt a gallér bevágásából. Nyomja a kupakot a fejházba úgy, hogy a reteszek a fülekbe kattanjanak.

Tárolás és szállítás

Ha a készülék nincs használatban, akkor tárolja, gyermekek elől elzárt helyen.

A készülék másik munkahelyre áttelepítésekor, kapcsolja azt ki és csatlakoztassa le a hosszabbítóról.

11. Pótalkatrészek és tartozékok

Cserealkatrészek és tartozékok vásárlása céljából lépje kapcsolatba a a Dedra-Exim szervizével. A kapcsolati adatok az utasítás 1. oldalán találhatóak.

A pótalkatrészek megrendelése során kérjük adják meg az gép adattábláján található szériaszámot, valamint az alkatrész számát az összeállítási rajzról.

A garanciális időszakban a javításokat a Garanciajegyen feltüntetett szabályok alapján végezzük. A reklamált terméket, kérjük adják át javításra a vásárlás helyén (az eladó köteles átvenni a hibás terméket), vagy küldje el a DEDRA - EXIM központi szervizébe, vagy a lakóhelyéhez legközelebb eső szervizbe (a szervizek listája megtalálható a www.dedra.pl weboldalakon). Kérjük csatolja a kitöltött garanciajegyet.

A garancia időn túli javításokat a központi szerviz végzi. A meghibásodott terméket küldje el a szervizbe (a szállítás költségét a felhasználó fedezi).

12. Önálló hibaelhárítás

⚠ FIGYELEM **Az önálló hibaelhárítás megkezdése előtt válassza le a berendezést a táplálásról.**

Probléma	Ok	Megoldás
A készülék nem kapcsol be	A tápkábel rosszul van csatlakoztatva vagy sérült.	Nyomja a csatlakozót mélyebbre, ellenőrizze a tápkábelt.
	Az aljzatban nincs feszültség.	Ellenőrizze a feszültséget az aljzatban, vagy hogy nem oldott-e le a biztosíték
	Sérült kapcsoló.	Adja át a szerviznek a készüléket
A készülék nehezen mozog	Fennakadt növényi maradékok	Távolítsa el a növényi maradékokat a fej körül
Csökkenő vágási teljesítmény	Túl rövid vágódamil	Húzza ki a damilt megfelelő hosszúságúra
A damil nem húzódik ki	A damil összekuszálódott az orsón	Húzza ki az orsót, lazítsa meg a damilt és megfelelő hosszúságúra húzza azt ki
	Nincs damil az orsón	Cserélje ki az orsót telire, vagy csévéljen fel az orsóra damilt
A készülék túlzott rezgése	Fennakadt növényi maradékok	Távolítsa el a növényi maradékokat
	Sérült vágófej	Cserélje ki a vágófejet
A készülék túlmelegszik	Eltömődött szellőzőnyílások	Tisztítsa meg a szellőzőnyílásokat

13. A készülék készlete

1. Szegélynyíró – 1 db, 2. A damil burkolata – 1 db, 3. Él határoló – 1 db, 4. Szerelőcsavarok – 3 készlet.

14. Információ a felhasználóknak az elektromos és elektronikus készülékek ártalmatlanításáról (a háztartásokra vonatkozóan)



A termékeken vagy a kísérő dokumentáción feltüntetett szimbólum azt jelzi, hogy a hibás elektromos vagy elektronikus berendezéseket nem szabad a háztartási hulladékkal együtt ártalmatlanítani. Ha az alkatrészeket meg kell semmisíteni, újra kell használni vagy hasznosítani kell, a helyes megoldás az, ha elviszi őket egy erre szakosodott gyűjtőhelyre, ahol ingyenesen átveszik őket. A használt berendezések gyűjtőhelyeiről a helyi hatóságok adnak tájékoztatást, például a honlapjukon.

A berendezés megfelelő ártalmatlanítása lehetővé teszi az értékes erőforrások megőrzését és az egészségre és környezetre gyakorolt azon negatív hatások elkerülését, amelyek a készülékben lévő veszélyes anyagok, keverékek és összetevők esetleges jelenlétéből adódnak.

A helytelen hulladékártalmatlanítás a vonatkozó helyi előírások szerint büntetés veszélyével jár.

Az uniós országok felhasználói: Ha elektromos vagy elektronikus berendezéseket kell ártalmatlanítania, kérjük, forduljon a legközelebbi értékesítési ponthoz vagy a szállítójához, akik további tájékoztatást tudnak adni.

Az Európai Unión kívüli országokban történő ártalmatlanítás: Ez a szimbólum csak az Európai Unió országaira vonatkozik. Ha a terméket el kívánja dobni, kérjük, forduljon a helyi hatóságokhoz vagy a kereskedőhöz a helyes ártalmatlanítási módszerrel kapcsolatban.

Jótállási jegy

a

Elektromos szegélynyíró

Katalógusszám: **DED8695** tételszám: .....

(a továbbiakban: Termék)

A Termék megvásárlásának dátuma: .....

Az eladó bélyegzője

Dátum és az eladó aláírása: .....

A Felhasználó nyilatkozata

Kijelentem, hogy tájékoztattak a jótállási feltételekről valamint a felhasználói kézikönyvben és a jótállási jegyen szereplő irányelvek be

nem tartásának következményei. Ismerem az alábbi jótállás feltételeit, amit saját aláírásommal igazolok:

....
Dátum és hely a felhasználó aláírása

I. Termékfelelősség

1. A jótálló – a Pruszków-i székhelyű Dedra Exim Sp. z o.o., cím: ul. 3 Maja 8, 05-800 Pruszków, Cégjegyzékszám: 0000062517, Varsó fővárosi kerületi bírósága, Varsóban a Nemzeti Bírósági Nyilvántartás XIV. Gazdasági Főosztálya, Adószám: 527-020-49-33, alaptőke: 100 980.00 zł.
2. A jótállási jegyen meghatározott feltételek mellett a jótálló garantálja a garanciavállalást a jótálló disztribúciójából származó Termékre.
3. A jótállási felelősség csak a Termékben rejlő hibákra terjed ki a felhasználó számára történő kiadásakor.
4. A jótállás alapján a Felhasználó jogosult a Termék ingyenes javíttatására, feltéve, hogy a hiba a jótállási időszak alatt jelent meg. A Termék javításának módja (javítási módszer) a Jótálló döntésétől függ. Ha a Jótálló úgy találja, hogy nem lehetséges javítás, akkor a Jótálló fenntartja a jogot, hogy a hibás elemet vagy a teljes terméket kicserélje egy hibátlanra, csökkentse a Termék árát vagy elálljon a szerződéstől.
5. Olyan Felhasználóval kapcsolatban, aki az 1964. április 23-i törvény, a Polgári Törvénykönyv értelmében nem fogyasztó, a Jótálló kártérítési felelőssége a jótállásból eredő károkért és/vagy annak megkötésével és teljesítésével kapcsolatban, a jogcímtől függetlenül, a hibás Termék maximális értékére korlátozódik.

II. A jótállás időszaka

A termék elemei	A jótállási védelem időtartama
DED8695	24 hónap, a jótállási jegyen feltüntetett termék megvásárlásának dátumától számolva

III. A jótállás felhasználásának feltételei

1. A Felhasználó által kitöltött Termékjótállási jegy bemutatása valamint a Termék megvásárlás körülményeinek tanúsítása a Felhasználó által pl. nyugtával, számlával, stb. A hatékony panaszkezelés céljából ajánlott, hogy a Felhasználó a panaszhoz a Termékkel együtt nyújtsa be a Használati Utasításban található „A készülék készlete"alatt meghatározott összes elemet.
2. A Felhasználó betartja a Használati Utasításban és a jótállási jegyen szereplő ajánlásokat.
3. A jótállás csak a Lengyel Köztársaság és az EU területére vonatkozik.
4. A jótállás nem terjed ki a termékhibákra, amelyek különösen az alábbiak miatt merülnek fel:
a. A Használati utasításban meghatározott feltételek be nem tartása a felhasználó által, különösen a megfelelő üzemeltetés, karbantartás és tisztítás terén;
b. Olyan tisztító- vagy karbantartószerek alkalmazása a Felhasználó által, melyek nem felelnek meg a Használati utasításnak;
c. A Felhasználó általi nem megfelelő tárolás és szállítás;
d. A Termék olyan jogosulatlan változtatása és/vagy módosítása a Felhasználó által, amelyről a Jótállóval nem egyeztettek;
e. Olyan anyagok Felhasználó általi használata a Termékben amelyek nem egyeznek a használati Utasítással.
5. Az a Felhasználó, aki nem fogyasztó az 1964. április 23-i törvény, a Polgári Törvénykönyv értelmében, elveszíti a garanciát egy olyan termékre, amelyben:
- a sorozatszámokat, a dátum-jelöléseket és az adattáblákat a Felhasználó eltávolította, megváltoztatta vagy megrongálta;
- a Felhasználó megsértette a plombákat, vagy jele van a Felhasználó manipulációjának.
6. Figyelem! A Termék napi üzemeltetéssel kapcsolatos tevékenységeket, amelyek többek között a Használat utasításból fakadnak a Felhasználó saját maga és saját költségén teljesíti.

IV. Reklamációs eljárás

1. A Termék nem megfelelő működésének megállapítása esetén, panasz benyújtását megelőzően ellenőrizze, hogy az összes, különösen a Használati Utasításban megadott tevékenységet megfelelő módon végezték-e el.
2. Javasoljuk, hogy azonnal, de lehetőleg a Termék hibájának észlelésétől számított 7 napon belül nyújtsa be a panaszt. Az a felhasználó, aki az 1964. április 23-i törvény, a Polgári Törvénykönyv értelmében, elveszíti a garanciából eredő jogokat, ha a panaszt 7 napon belül nem nyújtja be.
3 A panaszt lehet benyújtani többek között, a Termék vásárlási pontján, a szakszervizben vagy írásban a következő címre: Dedra Exim Sp. z o.o., ul. 3 Maja 8, 05-800 Pruszków.
4. A Felhasználó panaszt nyújthat be a weboldalon elérhető űrlap felhasználásávalwww.dedra.pl. („Űrlap jótállási panasz benyújtásához").
5. Az egyes országok garanciális szervizeinek címei a weboldalon találhatókwww.dedra.pl. Ha egy adott országra nem vonatkozik jótállás, a jótállási igényeket ajánlott a következő címre elküldeni: Dedra Exim Sp. z o.o. ul. 3 Maja 8, 05-800 Pruszków (Lengyelország).
6. Szem előtt tartva a felhasználó biztonságát, tilos a hibás termék használata.
7. Figyelem! A hibás termék használata veszélyes a Felhasználó egészségére és életére.
8. A jótállásból eredő kötelezettségek teljesítésére a panaszos Termék Felhasználó általi kézbesítésétől számított 14 munkanapon belül kerül sor.
9. Javasoljuk, hogy tisztítsa meg, mielőtt panaszként kézbesíti a hibás Terméket. Javasoljuk, hogy a reklamált terméket gondosan védje a szállítás közbeni sérülésektől (ajánlatos a reklamált terméket az eredeti csomagolásában szállítani).
10. A jótállási idő azzal az idővel meghosszabbodik, amely alatt a jótállás hatálya alá tartozó Termék hibája miatt a Felhasználó nem tudta azt használni.
A jótállás nem zárja ki, nem korlátozza vagy nem függeszti fel a Felhasználó jogait, amelyek az eladott áruk hibáira vonatkozó jótállási rendelkezésekből fakadnak.

A természetes személyeknek a személyes adatok kezelése tekintetében történő védelméről és az ilyen adatok szabad áramlásáról, valamint a 95/46/EK irányelv hatályon kívül helyezéséről szóló, 2016. április 27-i (EU) 2016/679 európai parlamenti és tanácsi rendelet 13. cikkének (1) és (2) bekezdésével összhangban tájékoztatjuk Önt, hogy
1. Az űrlapon megadott személyes adatainak Adminisztrátora a Pruszków-i székhelyű DEDRA-EXIM sp. z o.o. ul. 3 Maja 8, 05-800 Pruszków (továbbiakban: „Adminisztrátor").
2. Az Ön adatait kizárólag a készülékre vonatkozó garanciális eljárás lefolytatása céljából dolgozzuk fel az általános adatvédelmi rendelet (a továbbiakban: "GDPR") 6. cikke (1) bekezdésének b) pontjával összhangban Az adatszolgáltatás önkéntes, de a garanciális eljárás lefolytatásához szükséges.
3. Az Ön adatait a garanciális eljárás lefolytatásának megfontolásának időtartama alatt, valamint archiválási céllal kezeljük, amennyiben az Adminisztrátorral szembeni esetleges követelésekkel szemben szükséges védekezni, de legfeljebb azok elévüléséig.
4. Az Ön adatai csak olyan szervezetek számára adható ki, amelyek az Adminisztrátor nevében, a személyes adatok feldolgozására vonatkozó írásbeli megbízási szerződés alapján adatokat kezelnek, és többek között technikai szolgáltatást, tárhelyszolgáltatást vagy weboldal-karbantartást, informatikai-, futárszolgáltatást nyújtanak. Az Adatkezelő beszállítói kötelesek gondoskodni az adatbiztonságról és megfelelni a személyes adatok védelmére vonatkozó hatályos jogszabályok követelményeinek, és nem használhatják fel a rájuk bízott személyes adatokat az Adatkezelővel kötött szerződésben meghatározott céloktól eltérő célokra.
5. Az Ön adatait nem dolgozzuk fel automatizált módon, beleértve a profilalkotást, és nem továbbítjuk harmadik országba/nemzetközi szervezetnek.
6. Ön bármikor jogosult az adatai tartalmához történő hozzáféréshez, valamint annak helyesbítéshez, törléshez, az adatkezelés korlátozásához, az adathordozhatósághoz és a kifogásoláshoz való joghoz.
7. Az Ön személyes adatainak az Adatkezelő általi feldolgozásával kapcsolatos minden kérdésben az alábbi e-mail címen veheti fel a kapcsolatot: daneosobowe@dedra.pl;
8. Önnek jogában áll van panaszt benyújtani az illetékes adatvédelmi hatóságnál;

RO Cuprinsul

1. Fotografii și desene
2. Descrierea mașinii
3. Destinaț¬ia mașinii
4. Restricții de utilizare
5. Date tehnice
6. Pregătire pentru funcționare
7.Conectarea la rețeaua de alimentare
8. Pornirea mașinii
9. Utilizarea mașinii
10. Curățare și întreținere
11. Piese de schimb și accesorii
12. Rezolvarea problemelor
13. Dotarea mașinii
14. Informații pentru utilizatori privind eliminarea dispozitivelor electrice și electronice
15. Card de garanție

Traducerea instrucțiunii originale

Declarația de conformitate a fost atașată la manual ca document separat. Dacă lipsește declarația de conformitate, vă rugăm să contactați Dedra Exim Sp. z o.o.
Regulamentele generale de siguranță sunt incluse în acest manual ca o broșură separată.

⚠ ATENȚIE **Când folosiți mașina, respectați întotdeauna regulile de bază de securitate pentru a evita incendii, șocuri electrice sau răni mecanice.**

Citiți cu atenție acest manual de utilizare înainte de a utiliza maşina. Păstrați manualul de utilizare, reglementările generale privind siguranța muncii și declarația de conformitate. Respectarea strictă a instrucțiunilor și recomandărilor conținute în manualul de utilizare va prelungi durata de viață a maşinii.

⚠ ATENȚIE **În timpul lucrului, este esențial să respectați instrucțiunile cuprinse în reglementările generale privind siguranța muncii**

În cazul predării maşiniii către o altă persoană, vă rugăm să predați și manualul de utilizare și declarația de conformitate. DedraExim nu este responsabil pentru accidentele rezultate din nerespectarea instrucțiunilor de siguranță în muncă. Citiți cu atenție toate reglementările de siguranță și instrucțiunile de utilizare. Nerespectarea avertismentelor și a instrucțiunilor poate duce la un accident, incendiu și/sau vătămare gravă. Păstrați toate instrucțiunile, reglementările generale de siguranță și declarația de conformitate pentru utilizare ulterioară.

2. Descrierea maşinii

Fig. A: 1. Butonul de blocare a comutatorului, 2. Mânerul auxiliar, 3. Reglarea înclinării mânerului auxiliar, 4. Piulița de blocare a reglării lungimii manetei, 5. Carcasa motorului, 6. Opritor de margine, 7. Mânerul principal, 8. Butonul comutatorului, 9. Piuliță pentru reglarea lungimii manetei, 10. Maneta, 11. Reglarea unghiului de răsucire a manetei. 12 Reglarea înclinației manetei, 13. Apărătoarea firului, 14. Cap de tăiere.
Figura B.1. Cuțit pentru scurtarea firului 2. Apărătoare 3. Șurub de fixare a apărătoarei 4. Distanțier. 5. Cap 6. Fir. 7. Opritor de margine

3. Destinația maşinii

Mașina este destinată pentru tunderea ierburilor, urzicilor și buruienilor. Mașina este proiectată pentru tunderea în locuri greu accesibile, adică pe versanți, în jurul trunchiurilor de copaci, sub tufișuri lângă pereți, adică oriunde unde nu se poate tunde cu mașina simplă de tuns. Mașina de tuns poziționat corespunzător poate fi, de asemenea, utilizat pentru a tăia marginile gazonului.

4. Restricții de utilizare

Maşina poate fi utilizată numai în conformitate cu „Condițiile de operare permise" menționate mai jos.
Modificări neautorizate de construcţie mecanică şi electrică, orice alte modificări, operațiile de întreținere, care nu sunt descrise în manualul de utilizare vor fi considerate ilegale şi vor duce la pierderea imediată a Drepturilor de Garanţie iar declarația de conformitate pierde valabilitatea.
Mașina nu poate fi utilizată pentru tuns iarba foarte densă sau umedă. Și, de asemenea, nu poate fi adaptată pentru a funcționa ca o unealtă pentru tăiat tufișuri.
Utilizare neconformă cu destinația sau cu recomandările şi indicațiile cuprinse în Manualul de Utilizare, va duce imediat la pierderea drepturilor de Garanţie.

Condițiile de operare permise
S1 munca continuă
Nu lucrați în timpul precipitațiilor

5. Date tehnice

Model	DED8695
Motor electric	comutar
Tensiunea rețea [V]	230 ~
Frecvența rețea [Hz]	50
Puterea nominală a motorului [W]	550
Viteza maximă de turație a motorului [min-1]	10000
Lățimea de tundere [mm]	300
Clasa de protecție	II
Gradul de protecție	IPX0
Greutate [kg]	2,7
Emisie de zgomot	
- Nivelul garantat de putere acustică j LWA [dB(A)]	96
- Nivelul puterii acustice LWA [dB(A)]	95,5
- Nivelul presiunii acustice LpA [dB(A)]	83
- Incertitudinea de măsurare (KwA) (KpA) [dB(A)]	3
Vibrații	
- Nivel de vibrații pe mâner ah [m/s2]	2,54
- Incertitudinea măsurării vibrațiilor K [m/s2]	1,5

Informații despre vibrații și zgomot
Valoarea vibrației totale ah și incertitudinea de măsurare au fost determinate în conformitate cu EN 50636-2-91 și sunt date în tabel. Emisia de zgomot a fost determinată în conformitate cu EN 50636-2-91, valorile sunt date în tabelul de mai sus.

⚠ ATENȚIE **Zgomotul vă poate deteriora auzul, folosiți întotdeauna protecție pentru urechi atunci când lucrați.**

Valoarea vibrației totale declarate a fost măsurată în conformitate cu o metodă de testare standard și poate fi utilizată pentru a compara un dispozitiv cu altul. Nivelul de vibrație specificat poate fi, de asemenea, utilizat pentru evaluarea inițială a expunerii la vibrații.
Nivelul vibrațiilor în timpul utilizării efective a mașinii poate diferi de valorile declarate, în funcție de metoda de utilizare a uneltelor de lucru, în special de tipul piesei de prelucrat și de necesitatea definirii măsurilor de protecție a operatorului. Pentru a estima cu exactitate expunerile în condiții de utilizare reală, trebuie luate în considerare toate părțile ciclului de funcționare, inclusiv perioadele în care mașina este oprită sau când este pornită, dar nu este utilizată la lucru.

6. Pregătire pentru funcționare

⚠ ATENȚIE **Toate operațiunile descrise în acest capitol trebuie efectuate cu sursa de alimentare deconectată.**

Mașina din cutie are apărătorul de fir demontat și un opritor de margine. Instalați înainte de a porni mașina.

Montarea apărătoarei firului
Așezați proeminente elemente de montare ale apărătorului (Fig. A.13) în orificiile corespunzătoare din flanșa carcasei motorului. Apoi înșurubați șurubul de blocare (Fig. B, 3).

Montarea opritorului de margine
Așezați proeminente elementele de montare ale opritorului de margine (Fig. B.7) în orificiile corespunzătoare din flanșa carcasei motorului. Apoi strângeți șuruburile de montare.

Reglarea lungimii manetei telescopice
Slăbiți piulița de pe maneta telescopică (fig. A, 4), extindeți maneta de aluminiu la lungimea dorită și blocați strângând piulița. Lungimea tubului telescopic este reglabilă în intervalul (0-35) cm.

Reglarea unghiului de răsucire al manetei telescopice
Reglarea unghiului (0 °, 90 °, 180 °). Ținând mânerul cu o mână, trageți cu cealaltă mână maneta telescopică (Fig.E.1) spre mânerul auxiliar. Mutați maneta cu 90 °, (Fig. E.2) la dreapta sau la stânga până când mânerul se cuplează în trăgaci.

Reglarea unghiului de înclinare a manetei telescopice
Apăsați butonul de blocare situat pe axa articulației dintre carcasa motorului și maneta telescopică (Fig. A, 12) Folosiți cealaltă mână pentru a seta unghiul de înclinare dorit. Unghiul de înclinare a unității de tăiere poate fi reglat în patru poziții (Fig. D)

Reglarea poziției mânerului auxiliar
Slăbiți piulița de pe mânerul auxiliar. (Fig. F) Mutați mânerul auxiliar în poziția dorită. Strângeți piulița.

Scoaterea manuală a firului de pe cap
Pentru a scoate firul, apăsați butonul de pe cap (Fig. G, 2) și în același timp trageți ușor firul. De fiecare dată când apăsați butonul, firul poate fi scos cu aproximativ 1 cm. Dacă firul va fi prea lung, acesta se va tăia cu cuțitul pentru scurtarea firului de tăiat care se află pe apărătoare (Fig G.4).

7. Conectarea la rețeaua de alimentare

Înainte de a conecta mașina la sursa de alimentare, asigurați-vă că tensiunea de alimentare corespunde valorii indicate pe plăcuța cu date tehnice.
Instalarea sursei de alimentare trebuie realizată în conformitate cu cerințele esențiale pentru instalațiile electrice și să îndeplinească cerințele de siguranță.
Parametrii secțiunii minime a cablului de alimentare și valoarea nominală a siguranței în funcție de puterea dispozitivului sunt prezentați în tabelul de mai jos:
Secțiunea minimă a cablului [mm2] - 1
Valoarea minimă a siguranței de tip B [A] - 6

8. Pornirea mașinii

⚠ ATENȚIE **Înainte de a porni mașina, este esențial să urmați etapele descrise în capitolul „Pregătirea pentru lucru"**

Utilizați numai prelungitoare de grădină care sunt potrivite pentru utilizare în exterior.
Faceți o buclă la capătul cablului prelungitor, treceți-o prin orificiul din partea de jos a mânerului, fixați bucla pe cârlig și strângeți-o. Conectați ștecherul cu priza cablului prelungitor Conectați ștecherul cablului prelungitor la o priză electrică instalată corect.
rindeți mânerul auxiliar (Fig. A, 2) a mașinii cu mâna stângă, apăsați butonul de eliberare a blocării comutatorului (Fig. C, 1) cu degetul mare sau degetul arătător (Fig. C, 1) iar cu celelalte degete apucați ferm mânerul principal (Fig. C.2) apăsând butonului comunatorului de sub mâner (Fig. A, 8). Pentru a opri mașina eliberați apăsarea de pe butonul comutatorului. Înainte de a începe lucrul, efectuați un scurt test fără sarcină pentru a verifica dacă mașina nu funcționează într-un mod anormal (vibrații excesive, zgomot deranjant).

9. Utilizarea mașinii

⚠ ATENȚIE **De fiecare dată înainte de a începe lucrul, asigurați-vă că toate elementele mașinii, în special apărătoarea firului, sunt fixate în siguranță**

Reglarea elementelor reglabile în funcție de lucrările planificate
Maşina poate fi utilizată în două moduri. Acest lucru se datorează utilizării diferitelor setări pentru înclinarea capului în raport cu maneta telescopică și unghiul de rotație al manetei.
După realizarea celor menționate mai sus, reglați lungimea manetei și înclinarea mânerului auxiliar într-o poziție care să asigure o prindere fermă și o postură stabilă în timpul lucrului.

Tensionarea automată a firului
Mașina de tuns este echipată cu un sistem de tensionare automată a firului. Firul se scoate automat la o lungime de 1 cm când mașina este oprită. Firul prea lung va fi tăiat cu cuțitul ptr. scurtarea firului de tăiere aflat în apărătoare.

Utilizarea mașinii în modul de tuns
Setați elementele reglabile astfel încât unghiul dintre axa motorului și maneta telescopică să fie de aproximativ 30 ° (Fig. H), iar unghiul de răsucire al manetei să fie setat în poziția centrală (unghiul de 90 °).
Cosiți mișcând dispozitivul încet de la dreapta la stânga, apoi revenind la poziția inițială și deplasați-vă la următoarea zonă de cosit. Când lucrați cu un distanțier: scoateți elementul de distanțiare (Fig. B.4) pentru a păstra o distanță suficientă de obstacolele potențiale (de exemplu, trunchiul copacului). În timpul lucrului, verificați dacă nu există deșeuri de iarbă și buruieni în jurul capului de tăiere care ar putea provoca blocarea acestuia. Cositul precis în locuri greu accesibile, executați de asemenea cu utilizarea opritorului de margine, sprijinindu-l perpendicular pe obiectul care urmează să fie tuns.

Utilizarea aparatului în modul de tăiere a marginilor
Când tundeți marginea gazonului pe partea dreaptă a operatorului, setați elementele reglabile astfel încât unghiul dintre axa motorului și manetei telescopică să fie de 90 ° iar unghiul de răsucire al manetei să fie setat la 180 °.
Când tundeți marginea gazonului pe partea stângă a operatorului, reglați elementele reglabile astfel încât unghiul dintre axa motorului și maneta telescopică să fie de aproximativ 60 ° iar unghiul de răsucire al manetei să fie setat la 0 °. Mutați mașinal încet de-a lungul marginii tăiate. (Fig. I și J). Conduceți firul de tăiere paralel cu marginea gazonului - folosiți roata distanțieră pentru a ghida mașina.
Opriți imediat utilizarea mașinii dacă:
• aparatul de tuns lovește un obiect străin - pentru a verifica dacă nu a apărut vreo deteriorare.
• apar vibrații mai puternice decât în timpul funcționării normale - pentru a determina cauza.

⚠ ATENȚIE **Nu așezați niciodată mașina în funcțiune. După oprire așteptați până când motorul se oprește**

10. Curățare și întreținere

⚠ ATENȚIE **Toate operațiunile din acest capitol trebuie să fie efectuate cu sursa de alimentare deconectată.**

Pentru a asigura siguranța la locul de muncă și pentru a prelungi durata de viață a mașinii, trebuie să efectuați inspecțiile regulate în condiții de atelier.

Curățare
După fiecare utilizare, curățați mașina de resturile de plante rămase. Pentru o curățare mai aprofundată, utilizați o cârpă ușor umedă, cu un posibil adaos de agenți de curățare neagresivi.

⚠ ATENȚIE **Mașina nu poate fi spălată sub apă curentă (risc de inundații și electrocutare).**

Înlocuirea firului de tăiere
Pe capul de tăiere, apăsați două încheietoare (Fig. G, 1) de pe părțile opuse ale capului. Scoateți obturatorul capului (Fig. G.3). Scoateți bobina cu firul. În locul acestuia, introduceți o bobină nouă pentru a preveni desfacerea firului, introduceți capetele firului în crestătura din guler. Capetele firului treceți prin orificiul din cap, scoateți firul din crestătura din guler. Apăsați obturatorul în carcasa capului, astfel încât încheietoarele să se fixeze în trăgați.

Depozitare și transport
Când mașina nu este utilizată, depozitați-o într-un loc departe de accesul copiilor.
Când îl mutați la un alt loc de muncă, opriți mașina și deconectați-o de la prelungitor

11. Piese de schimb și accesorii

Pentru a cumpăra piese de schimb și accesorii, vă rugăm să contactați serviciul Dedra Exim. Datele de contact pot fi găsite la pagina 1 a manualului.

Atunci când comandați piese de schimb, vă rugăm să furnizați numărul lotului găsit pe plăcuța de identificare și numărul piesei din desenul de asamblare.
În perioada de garanție, reparațiile se efectuează în condițiile specificate în cardul de garanție. Vă rugăm să trimiteți produsul defect pentru reparații la locul de cumpărare (vânzătorul este obligat să accepte produsul reclamat), trimiteți-l la serviciul central Dedra Exim sau trimiteți-l la serviciul cel mai apropiat de locul de reședință (lista serviciilor disponibile pe www.dedra.pl). Vă rugăm să atașați cardul de garanție completat. După perioada de garanție, reparațiile sunt efectuate de către serviciul central. Produsul deteriorat trebuie trimis la service (costurile de expediere sunt acoperite de utilizator).

12. Rezolvarea problemelor

⚠ ATENȚIE **Înainte de a încerca să îndepărtați singur defectele deconectați mașina de la alimentare.**

Problemă	Cauza	Rezolvare
Mașina nu pornește	Cablul de alimentare este conectat incorect sau deteriorat	Împingeți ștecherul mai adânc în priză, verificați cablul de alimentare
	Nu există tensiune în priză	Verificați tensiunea în priză sau dacă siguranța nu a acționat
	Comutator defect.	Trimiteți mașina la service
Mașina funcționează cu dificultate	Resturi de plante persistente	Îndepărtați resturile de plante din jurul capului
Performanță de tăiere în scădere	Firul de tăiere este prea scurt	Scoateți firul la o lungime corectă
Firul nu iese	Firul de pe bobină este încurcat	Scoateți bobina, desfășurați firul și înfășurați-l corect
	Lipsa firului pe bobină	Înlocuiți bobina cu o bobină completă sau înfășurați firul pe bobină
Vibrația excesivă a dispozitivului	Resturi de plante persistente	Îndepărtați resturile de plante din jurul capului
	Cap de tăiere deteriorat	Înlocuiți capul de tăiere
Mașina se supraîncălzește	Orificiile de ventilație înfundate	Debloca¬ți orificiile de ventilație

13. Dotarea mașinii

1. Mașina de tuns iarbă - 1 buc., 2. Apărătoarea firului - 1 buc., 3. Opritor de margină - 1 buc., 4. Șuruburi de montare - 3 seturi.

14. Informații pentru utilizatori privind eliminarea echipamentelor electrice și electronice (privește gospodăriile)



Simbolul afișat pe produse sau pe documentația care le însoțește indică faptul că echipamentele electrice sau electronice defecte nu trebuie eliminate împreună cu deșeurile menajere. În cazul în care trebuie să eliminați, să reutilizați sau să recuperați componente, trebuie să le duceți la un punct de colectare specializat, unde vor fi acceptate gratuit. Autoritățile locale furnizează informații privind locația punctelor de colectare a echipamentelor uzate, de exemplu pe site-urile lor web.
Prin eliminarea corectă a aparatului, puteți economisi resurse valoroase și puteți evita efectele negative asupra sănătății și a mediului, care pot fi puse în pericol de manipularea necorespunzătoare a deșeurilor.
Eliminarea incorectă a deșeurilor riscă sancțiuni în conformitate cu reglementările locale relevante.
Utilizatorii din țările UE: Dacă trebuie să vă debarasați de echipamente electrice sau electronice, vă rugăm să contactați cel mai apropiat punct de vânzare sau furnizorul dumneavoastră, care vă va putea oferi informații suplimentare.
Eliminarea în țări din afara Uniunii Europene: Acest simbol se aplică numai în țările din Uniunea Europeană. În cazul în care doriți să aruncați acest produs, vă rugăm să contactați autoritățile locale sau dealerul pentru a afla metoda corectă de eliminare.

Certificat de garanţie

pentru

Mașină electrică de tuns iarbă

Nr. de katalog: DED8695 Număr de lot: .....

(denumit în continuare Produs)

Data de cumpărare a produsului: .....

Ştampila vânzătorului

Data şi semnătura vânzătorului: .....

Declaraţia Utilizatorului:

Confirm, că am fost informat în ceea ce priveşte condiţiile de garanţie şi efectele nerespectării orientărilor cuprinse în manualul de utilizare şi în Certificatul de garanţie. Condiţiile prezentei garanţiei îmi sunt cunoscute ce afirm cu semnătura mea de mână:

....

Data şi locul semnătura Utilizatorului

Garanția este acordată în conformitate cu prevederile OG 21/1992 și OG 140/2021, cu modificările ulterioare, pe baza cardului de garanție și a dovezii originale de cumpărare. Perioada de reparație nu poate depăși 15 zile calendaristice de la data la care consumatorul a predat reclamația vânzătorului.

I. Responsabilitatea pentru produs

1. **Garant** - DEDRA EXIM sp. z o.o. cu sediul în Pruszkowie, adresa: ul. 3 Maja 8, 05-800 Pruszków, KRS 0000062517, Sąd Rejonowy dla m.st. Warszawy w Warszawie, XIV Wydział Gospodarczy Krajowego Rejestru Sądowego,[Judecătoria Raională pentru o.c. Varşovia în Varşovia, Departamentul al XIV–a Economic al Registrului Naţional Juridic] NIP [CIF] 527-020-49-33, Kapitał zakładowy [capital social]: 100 980.00 zł..
2. în condiţiile menţionate în prezentul Certificat de garanţie Garantul acordă garanţie la produsul derivat din distribuţia Garantului.
3. Responsabilitatea cu titlu de garanţie cuprinde numai defectele care sau ivit din cauze datorate Produsului în momentul livrării acestuia Utilizatorului.
4. Cu titlu de garanţie, Utilizatorul, obţine dreptul la repararea gratis a Produsului, dacă defecţiunea s-a ivit în perioada de garanţie. Modul de reparare a Produsului (metoda de executare a reparării) depinde de decizia Garantului. Dacă Garantul constată că Produsul nu poate fi reparat, Garantul îşi rezervă dreptul de a schimba piesa defectă sau total Produsul cu altul fără defecte sau de a micşora preţul Produsului ori de a se retrage de la Contract.
5. Faţă de Utilizatorul, care conform cu legea din data de 23 aprilie 1964 din Codul Civil, nu este un consumator, răspunderea Garantului pentru dauna rezultate din prezenta garanţie şi/ sau în legătură cu încheierea şi executarea acesteia, indiferent de dreptul legal, este limitată maxim până la valoarea Produsului defect.

II. Perioada de garanţie

Componentele Produsului acoperite de garanţie	Durata de protecţie a garanţiei
DED8695	24 luni, de la data cumpărării Produsului, înscrisă în prezentul Certificat de garanţie

III. Condiţiile de utilizare a garanţiei

1 Prezentarea de către Utilizator a Certificatul completat de garanţie a Produsului şi dovedirea împrejurărilor de cumpărare a Produsului de ex. prin prezentarea chitanţei, facturei, etc. Pentru a efectua în mod eficient reclamaţia, se recomandă că Utilizatorul să trimite împreună cu Produsul reclamat, toate componetele menţionate la “Completarea” Produsului în manualul de utilizare.
2. Respectarea de către Utilizator a recomandările din Manualul de utilizare şi din Certficatul de garanţie.
3. Garanţia acoperă numai teritoriul Republicii Polonă şi UE.
4. Garanţia nu acoperă defecţiunile Produsului apărute în special din cauza:
a. Nerespectării de către Utilizator a condiţiilor indicate în Manualul de utilizare, în special în domeniul de utilizare, întreţinere şi curăţare corectă.
b. Utilizarea de către Utilizator a unor produse de curăţare sau substanţe de conservare care sunt neadecvate cu Manualul de utilizare;
c. Depozitare necorespunzătoare şi transportul necorespunzător al Produsului de către Utilizator;
d. Modificări şi/sau reconstrucţii arbitrare a Produsului de către Utilizator;
e. Utilizarea în Produs de către Utilizator a unor materiale consumabile neconforme cu manualul de utilizare
5. Utilizatorul care conform nu legea din data de 23 aprilie 1964 din Codul Civil nu este un consumator, pierde garanţia pentru Produsul, în care:
- numerele de serie, marcarea datelor şi plăcuţele cu datele technice au fost îndepărtate de către Utilizator;
- sigiliile existente au fost deteriorate de Utilizator sau au urme rămase din manipularea de către utilizator la acestea.
6. **Atenţie!** Operaţiile legate cu utilizarea de fiecare zii, descrise în manualul de utilizare, Utilizatorul execută singur pe costul său.

IV. Procedura de reclamaţie

1. Dacă se constată că Produsul nu funcţionează corect, Înainte de a depune reclamaţia trebuie să Vă asiguraţi dacă toate operaţiunile descrise în manualul de utilizare au fost executate corect.
2. Sesizaţi imediat reclamaţia, cel mai bine în termen de 7 zile de la data la care aţi observant defectul produsului. Utilizatorul care conform cu legea din data de 23 aprilie 1964 din Codul Civil nu este un consumator, pierde garanţia pentru Produs dacă reclamaţia nu depune în termen de până de 7 zile.
3. Sesizarea reclamaţiei se face de ex. la. la punctul de cumpărare a Produsului, la service-ul de garanţie sau se poate trimite în scris pe adresa: DEDRA EXIM sp. z o.o., ul. 3 Maja 8, 05-800 Pruszków.
4. Utilizatorul poate să depună reclamaţia prin formularul accesibil pe pagina de internet www.dedra.pl. (“Formular pentru sesizarea reclamaţiei cu titlu de garanţie”).
5. Adresele service-urilor de garanţie din fiecare stat sunt accesibile pe pagina www.dedra.pl. Dacă service-ul lipseşte în statul adecvat, trimiteţi sesizările de reclamaţie cu titlu de garanţie pe adresa: DEDRA EXIM sp. z o.o. ul. 3 Maja 8, 05-800 Pruszków (Polonia).
6. Luând în considerare siguranţa Utilizatorului se interzice utilizarea Produsului defect.
7. Atenţie!!! Utilizarea Produsului defect este periculos pentru sănătatea şi viaţa Utilizatorului.
8. Executarea obligaţiilor rezultate din garanţie va avea loc în termen de 14 zile lucrătoare, calculate de la data furnizării de către Utilizator a Produsului reclamat.
9 Înainte de furnizare a Produsului reclamat se recomandă curăţirea acestuia. Se recomandă de a se asigura bine Produsul împotriva distrugerii în timpul transportului (se recomandă să trimiteţi produsul reclamat în ambalajul original).
10. Perioada de garanţie va fi prelungită cu durata în care, din cauza defectului Produsului acoperit de garanţie Utilizatorul nu l-a putut să-l utilizeze,
Garanţia nu opreşte, nu limitează nu suspendează drepturile Utilizatorului rezultate din dispoziţiile privind garanţia pentru vicile produsului vândut.

În conformitate cu articolul 13 alineatele (1) și (2) din Regulamentul (UE) 2016/679 al Parlamentului European și al Consiliului din 27 aprilie 2016 privind protecția persoanelor fizice în ceea ce privește prelucrarea datelor cu caracter personal și privind libera circulație a acestor date și de abrogare a Directivei 95/46/CE, vă informăm.

1. Administratorul datelor Dumneavoastră cu caracter personal furnizate în formular este DEDRA-EXIM sp. z o. o. cu sediul social în Pruszków, ul. 3 Maja 8, 05-800 Pruszków (în continuare: „Administrator”).
2. Datele dumneavoastră vor fi prelucrate numai în scopul derulării procedurii de garanție a dispozitivului în conformitate cu art. 6 alin.1 lit. b din regulamentul general privind protecția datelor (în continuare: „GDPR”). Furnizarea datelor este voluntară, dar necesară pentru derularea procedurii de garanție.
3. Datele dumneavoastră vor fi prelucrate pe perioada de luare în considerare a procedurii de garanție și în scopuri de arhivare în cazul în care este nevoie de apărare împotriva oricăror pretenții împotriva Administratorului, nu mai mult decât până la expirarea acestora.
4. Datele dumneavoastră pot fi dezvăluite numai entităților care prelucrează date pentru administrator pe baza unui contract scris de încredințare a prelucrării datelor cu caracter personal care oferă, printre altele, service tehnic, hosting sau intreținere site, service IT, firmă de curierat. Furnizorii Administratorului sunt obligați să asigure securitatea datelor și să îndeplinească cerințele legii aplicabile referitoare la protecția datelor cu caracter personal și nu pot folosi datele cu caracter personal încredințate în alte scopuri decât cele specificate în contractul cu Administratorul.
5. Datele dumneavoastră nu vor fi prelucrate în mod automatizat, inclusiv sub formă de profilare, și nu vor fi transferate către o țară terță/organizație internațională.
6. Aveți dreptul de a accesa datele dumneavoastră și dreptul de a rectifica, șterge, limita prelucrarea, dreptul de a transfera date, dreptul de a vă opune în orice moment.
7. În toate aspectele legate de prelucrarea datelor dumneavoastră cu caracter personal de către Administrator, ne puteți contacta la următoarea adresă de e-mail: daneosobowe@dedra.pl.;
8. Aveți dreptul de a depune o plângere la autoritatea competentă pentru protecția datelor cu caracter personal.

SI Kazalo

1. Fotografije in risbe
2. Opis naprave
3. Namen naprave
4. Omejitev uporabe
5. Tehnični podatki
6. Priprava na delo
7. Povezava z omrežjem
8. Vklop naprave
9. Uporaba naprave
10. Redno vzdrževanje
11. Rezervni deli in dodatki
12. Samostojno odpravljanje težav
13. Dokončanje naprave
14. informacije za uporabnike o odstranjevanju električne in elektronske opreme
15 Garancijski list

Prevod izvirnega navodila

Izjava o skladnosti je priložena priročniku kot ločen dokument. Če izjave o skladnosti ni, se obrnite na družbo Dedra Exim Sp. z o.o.
Splošne varnostne določbe so vključene v ločeni knjižici.

⚠ POZOR **Pri uporabi stroja vedno upoštevajte osnovna varnostna pravila, da se izognete požaru, električnemu udaru ali mehanskim poškodbam.**

Pred uporabo naprave preberite navodila za uporabo. Upoštevajte navodila za uporabo, splošne varnostne predpise in izjavo o skladnosti. Dosledno upoštevanje navodil in priporočil iz navodil za uporabo bo podaljšalo življenjsko dobo naprave.

⚠ POZOR **Pri delu je treba obvezno upoštevati navodila iz splošnih varnostnih predpisov.**

Če stroj predate drugi osebi, ji morate izročiti tudi navodila za uporabo, splošne varnostne predpise in izjavo o skladnosti. družba Dedra Exim ni odgovorna za nesreče, ki so posledica neupoštevanja varnostnih navodil. Pozorno preberite vse splošne varnostne predpise in navodila za uporabo. Neupoštevanje opozoril in navodil lahko povzroči električni udar, požar in/ali hude telesne poškodbe. Vsa navodila, splošne varnostne predpise in izjavo o skladnosti shranite za poznejšo uporabo.

2. Opis naprave

Slika 1. A: 1. gumb za zaklep stikala, 2. pomožni ročaj, 3. nastavitev nagiba pomožnega ročaja, 4. zaklepna matica za nastavitev dolžine droga, 5. ohišje motorja, 6. omejevalnik roba, 7. glavni ročaj, 8. gumb stikala, 9. matica za nastavitev dolžine droga, 1o. Palice, 11. nastavitev naklona palice. 12. Prilagoditev nagiba palice, 13. Zaščita linije, 14. Rezalna glava.
Slika B.1. Rezalni nož za krajšanje vrvice. 2. Ščit 3. Vijak za pritrditev ščita 4. Distančni element. 5. Glava 6. Vrvica. 7. Zaustavitev roba

3. Namen naprave

Naprava je zasnovana za košnjo trave, kopriv in plevela. Naprava je namenjena košnji na težko dostopnih mestih, tj. na pobočjih, okoli debel dreves, pod grmovjem ob zidovih, tj. povsod tam, kjer je košnja s kosilnico nemogoča. Z ustrezno nameščenim trimerjem lahko obrezujete tudi robove trate.

4. Omejitve uporabe

Napravo lahko uporabljate le v skladu s spodaj navedenimi "Dovoljenimi pogoji delovanja". Vse nedovoljene spremembe mehanske in električne zasnove, vse spremembe, vse delovanje, ki ni opisano v navodilih za uporabo, se štejejo za nezakonite in imajo za posledico takojšnjo izgubo garancijskih pravic, izjava o skladnosti pa je neveljavna. Naprave ne smete uporabljati za košnjo zelo goste ali mokre trave. Prav tako ga ni mogoče prilagoditi za uporabo kot kosilnico. Uporaba na način, ki ni predviden ali ni v skladu z navodili za uporabo, ima za posledico takojšnjo izgubo garancijskih pravic.

SPREJEMLJIVI DELOVNI POGOJI
S1 neprekinjeno delovanje
Ne delajte med padavinami

5. Tehnični podatki

Model	**DED8695**
Električni motor	enofazni
Napetost omrežja [V]	230 ~
Omrežna frekvenca [Hz]	50
Nazivna moč motorja [W]	550
Največja hitrost [min]$^{-1}$	10000
Širina košnje [mm]	300
Zaščitni razred	II
Stopnja zaščite	IPX0
Masa [kg]	2,7
Emisije hrupa	
-Zagotovljena raven zvočne moči L_{wA} [dB(A)]	96
- Raven zvočne moči L_{wA} [dB(A)]	95,5
- Raven zvočnega tlaka L_{pA} [dB(A)]	83
- Merilna negotovost (K_{wA}) (K_{pA}) [dB(A)]	3
Vibracije	
- Raven vibracij na ročaju a_h [m/s]^2	2,54
- Negotovost merjenja vibracij K [m/s]^2	1,5

Informacije o vibracijah in hrupu
Skupna vrednost vibracij a_h in merilna negotovost sta bili določeni v skladu s standardom EN 50636-2-91 in sta navedeni v preglednici.
Emisija hrupa je bila določena v skladu s standardom EN 50636-2-91. Vrednosti so navedene v zgornji tabeli.

⚠ POZOR **Hrup lahko povzroči poškodbe sluha, zato pri delu vedno uporabljajte zaščito sluha!**

Deklarirana skupna vrednost vibracij je bila izmerjena v skladu s standardno preskusno metodo in se lahko uporablja za primerjavo ene naprave z drugo. Deklarirana vrednost vibracij se lahko uporabi tudi za začetno oceno izpostavljenosti vibracijam.
Raven vibracij med dejansko uporabo opreme se lahko razlikuje od deklariranih vrednosti, odvisno od uporabe delovnih orodij, zlasti vrste obdelovanca in potrebe po določitvi ukrepov za zaščito upravljavca. Za natančno oceno izpostavljenosti v dejanskih pogojih uporabe je treba upoštevati vse dele delovnega cikla, vključno z obdobji, ko je oprema izklopljena ali ko je vklopljena, vendar se ne uporablja za delo.

6. Priprava na delo

⚠ POZOR **Vse postopke, opisane v tem poglavju, izvajajte pri odklopljenem viru napajanja .**

Enota v škatli ima odstranjeno varovalo linije in omejevalnik roba. Pred zagonom enote ju ponovno namestite.

Namestitev varovala linije
Vstavite štrleče montažne elemente pokrova (slika A.13) v ustrezne odprtine v prirobnici ohišja motorja. Nato privijte pritrdilni vijak (slika B,3).

Namestitev omejevalnika robov
Vstavite štrleče montažne elemente robnega omejevalnika (slika B.7) v ustrezne odprtine v prirobnici ohišja motorja. Nato privijte pritrdilne vijake.

Teleskopska nastavitev dolžine palice
Odvijte matico na teleskopski palici (slika A, 4), raztegnite aluminijasto palico do želene dolžine in jo zaklenite z zategovanjem matice. Dolžina teleskopske cevi je nastavljiva od (0-35) cm.

Nastavitev kota teleskopske palice
Nastavitev kota v območju (0°, 90°, 180°).Z eno roko držite ročaj in z drugo potegnite teleskopsko palico (slika E.1) proti pomožnemu ročaju. Premaknite palico za 90° (slika E.2) v desno ali levo, dokler ročaj ne zaskoči v zaskočni mehanizem.

Nastavitev kota teleskopske palice
Pritisnite zaklepni gumb, ki se nahaja v osi vrtenja med ohišjem motorja in teleskopsko palico .(Slika A,12) Z drugo roko nastavite želeni kot nagiba. Kot nagiba rezalne enote lahko nastavite v štirih položajih (Slika D).

Nastavljiv položaj pomožnega ročaja
Odvijte matico na pomožnem ročaju (slika F).
Pomožni ročaj premaknite v želeni položaj.
Privijte matico.

Ročna odstranitev cevi z glave
Če želite podaljšati vrvico, pritisnite gumb na glavi (slika G, 2) in hkrati nežno povlecite vrvico. Z vsakim pritiskom na gumb se črta podaljša za približno 1 cm. Predolgo vrvico bo odrezalo rezilo na varovalu (slika G, 4).

7. Povezava z omrežjem

Pred priključitvijo naprave na vir napajanja se prepričajte, da napajalna napetost ustreza vrednosti, navedeni na ploščici.
Naprava za napajanje mora biti izdelana v skladu z bistvenimi zahtevami za električne inštalacije in mora izpolnjevati varnostne zahteve za uporabo. Parametri najmanjšega preseka napajalnega kabla in nazivna vrednost varovalke glede na moč naprave so navedeni v spodnji preglednici:

Moč enote [W]	Najmanjši prečni prerez kabla [mm]^2	Najmanjša vrednost varovalke tipa B [A]
0-700	1	6

Namestitev mora opraviti usposobljen električar. Če se uporabljajo podaljški, je treba paziti, da prerez vodnika ni manjši od zahtevanega prereza (glej tabelo). Električni kabel mora biti položen tako, da med delovanjem ni izpostavljen urezninam. Ne uporabljajte poškodovanih

podaljškov. Redno preverjajte stanje napajalnega kabla. Ne vleci za napajalni kabel.

8. Vklop naprave

⚠ POZOR **Pred zagonom enote morate nujno opraviti korake, opisane v poglavju "Priprava na delovanje".**

Uporabljajte samo vrtne podaljške, primerne za zunanjo uporabo.

Na koncu podaljška naredite zanko, jo napeljite skozi luknjo na dnu ročaja, zanko namestite na kavelj in zategnite. Vtič vstavite v vtičnico podaljška .podaljšek priključite v pravilno nameščeno električno vtičnico. Z levo roko primite pomožni ročaj (slika A, 2) naprave, s palcem ali kazalcem desne roke pritisnite gumb za sprostitev zaklepa stikala (slika C, 1), z drugimi prsti trdno primite glavni ročaj (slika C.2) in pod njim pritisnite gumb stikala (slika A, 8). Za izklop aparata sprostite pritisk na stikalo. Pred začetkom dela opravite kratek preizkus brez obremenitve, da preverite, ali se stroj ne obnaša nenormalno (nenormalne vibracije, moteč hrup).

9. Uporaba naprave

⚠ POZOR **Pred začetkom dela se prepričajte, da so vsi deli stroja, zlasti varovalo linije, varno pritrjeni.**

Prilagoditev nastavljivih elementov glede na predvideno delovanje
Napravo lahko uporabljate na dva načina. To je posledica uporabe različnih nastavitev naklona glave glede na teleskopsko palico in kota zasuka palice.
Po zgornjih nastavitvah prilagodite dolžino palice in nagib pomožnega ročaja v položaj, ki zagotavlja varen oprijem in stabilno držo med delom.
Samodejno napenjanje linije
Trimmer je opremljen s sistemom za samodejno napenjanje vrvice. Ko se naprava izklopi, se vrvica samodejno podaljša na dolžino 1 cm. Če je vrvica predolga, jo odreže rezilo na ohišju.

Uporaba stroja v načinu košnje
Nastavljive elemente nastavite tako, da je kot med osjo motorja in teleskopsko palico približno 30° (slika H), kot palice pa je nastavljen na sredinski položaj (kot 90°).
Kosite tako, da kosilnico počasi premikate od desne proti levi, nato se vrnite v začetni položaj in se premaknite na naslednje pokošeno območje. Pri delu z distančnikom: raztegnite distančnik (slika B.4), da ohranite zadostno razdaljo od morebitnih ovir (npr. debla dreves). Med delovanjem preverite, da okoli rezalne glave ni ostankov trave ali plevela, ki bi lahko povzročili njeno blokado. Za natančno košnjo na težko dostopnih območjih uporabite tudi omejevalnik roba, ki ga postavite pravokotno na objekt, ki ga je treba pokositi.

Uporaba naprave v načinu obrezovanja robov
Pri obrezovanju roba trate na desni strani upravljavca nastavite nastavljive elemente tako, da je kot med osjo motorja in teleskopsko palico 90°, kot palice pa 180°.
Pri obrezovanju robov trate levo od upravljavca nastavite nastavljive elemente tako, da je kot med osjo motorja in teleskopsko palico približno 60°, kot palice pa je nastavljen na 0°. Stroj počasi premikajte vzdolž rezalnega roba (sliki I in J). Vodite linijo rezanja vzporedno z robom trate - stroj vodite z distančnim kolesom.

Takoj prenehajte uporabljati napravo, če:
- obrezovalnik naleti na tuj predmet - preverite, ali ni prišlo do poškodb.
- se pojavijo vibracije, ki so močnejše od običajnega delovanja - ugotoviti vzrok.

⚠ POZOR **Delujočega aparata nikoli ne odložite. Po izklopu počakajte, da se motor ustavi.**

10. Redno vzdrževanje

⚠ POZOR **Vse postopke, opisane v tem poglavju, izvajajte z izklopljenim virom napajanja.**

Za zagotovitev varnosti pri delu in podaljšanje življenjske dobe opreme je treba redna vzdrževalna dela opravljati v delavnicah.

Čiščenje
Po vsaki uporabi napravo očistite morebitnih rastlinskih ostankov. Za temeljitejše čiščenje uporabite rahlo vlažno krpo z morebitnim dodatkom neagresivnih čistilnih sredstev.

⚠ POZOR **Naprave ne umivajte pod tekočo vodo (nevarnost poplave in električnega udara).**

Zamenjava rezalne linije
Na rezalni glavi pritisnite obe sponki (slika G,1) na nasprotnih straneh glave. Odstranite pokrovček glave (slika G,3). Izvlecite tuljavo za vrvico. Namesto nje vstavite novo tuljavo, da preprečite odvijanje vrvice, namestite konca tuljave v zarezo v prirobnici. Konca vrvice vstavite skozi luknjo v glavi in vrvico potisnite iz zareze v prirobnici. Vtič potisnite v ohišje glave, tako da se zaskočki zaskočijo v zapahe.

Skladiščenje in prevoz
Kadar naprave ne uporabljate, jo hranite zunaj dosega otrok.
Pri selitvi na drugo delovno mesto izklopite napravo in jo odklopite od podaljška.

11. Rezervni deli in dodatki

Za rezervne dele in dodatno opremo se obrnite na servisno službo družbe Dedra Exim. Kontaktne podatke najdete na strani 1 tega priročnika.
Pri naročanju rezervnih delov navedite številko serije na ploščici in številko dela na risbi sestava.
V garancijskem obdobju se popravila izvajajo v skladu s pogoji iz garancijske kartice. Reklamirani izdelek oddajte v popravilo na kraju nakupa (prodajalec je dolžan sprejeti reklamirani izdelek), ga pošljite na osrednji servis Dedra Exim ali ga pošljite na servis, ki je najbližji vašemu kraju bivanja (seznam servisov na www.dedra.pl). Priložite izpolnjen garancijski list. Po poteku garancijskega roka popravila opravi osrednji servis. Okvarjeni izdelek je treba poslati na servis (stroške pošiljanja krije uporabnik).

12. Samostojno odpravljanje težav

⚠ POZOR **Preden začnete z odpravljanjem težav, napravo izključite iz električnega omrežja.**

Problem	Vzrok	Rešitev
Naprava se ne vklopi	Napajalni kabel je napačno priključen ali poškodovan.	Vtič potisnite globlje v vtičnico in preverite napajalni kabel.
	V vtičnici ni napetosti.	Preverite napetost v vtičnici, ali je varovalka izklopljena.
	Stikalo je okvarjeno.	Napravo dajte na servis.
Naprava deluje s težavami	Ostanki rastlin	Odstranite rastlinske ostanke okoli glave
Zmanjšanje učinkovitosti rezanja	Prekratka linija za rezanje	Podaljšajte linijo na ustrezno dolžino
Linija ne zdrsne ven	Vrvica na kolutu je zapletena	Izvlecite tuljavo, odvijte vrvico in jo pravilno navijte.
	Na tuljavi ni vrvice	Zamenjajte kolut s polnim kolutom ali navijete vrvico na kolut.
Prevelike vibracije naprave	Ostanki rastlin	Odstranite nakopičene rastlinske ostanke.
	Pokvarjena rezalna glava	Zamenjajte rezalno glavo
Naprava se pregreva	Ovirani zračniki	Proste prezračevalne odprtine

13. Dokončanje naprave

1. Podrezovalnik - 1 kos, 2. Zaščita linije - 1 kos, 3. Zaščita robov - 1 kos, 4. Montažni vijaki - 3 kosi.

14. Informacije za uporabnike o odstranjevanju električne in elektronske opreme (velja za gospodinjstva)



Simbol, ki je prikazan na izdelkih ali spremljajoči dokumentaciji, označuje, da se okvarjene električne ali elektronske opreme ne sme odlagati med gospodinjske odpadke. Če želite sestavne dele zavreči, ponovno uporabiti ali predelati, jih je treba odpeljati na specializirano zbirno mesto, kjer jih bodo sprejeli brezplačno. Informacije o lokacijah zbirnih mest za rabljeno opremo zagotavljajo lokalni organi, npr. na svojih spletnih straneh.
S pravilnim odstranjevanjem naprave lahko ohranimo dragocene vire ter se izognemo negativnim vplivom na zdravje in okolje zaradi morebitne prisotnosti nevarnih: snovi, zmesi in sestavnih delov v opremi.
Zaradi nepravilnega odlaganja odpadkov vam grozijo kazni v skladu z ustreznimi lokalnimi predpisi.
Uporabniki v državah EU: Če želite odstraniti električno ali elektronsko opremo, se obrnite na najbližje prodajno mesto ali na dobavitelja, ki vam bo zagotovil dodatne informacije.
Odstranjevanje v državah zunaj Evropske unije: Ta simbol velja samo za države Evropske unije. Če želite ta izdelek zavreči, se obrnite na lokalne organe ali prodajalca, da vam pojasnijo pravilen način odstranjevanja.

Garancijski list

na spletni strani .

Električna kosilnica

Kataloška številka: **DED8695** Številka serije: .....

(v nadaljnjem besedilu: izdelek)

Datum nakupa izdelka: .....

Žig prodajalca

Datum in podpis prodajalca: .....

Izjava uporabnika:

Potrjujem, da sem bil seznanjen s pogoji garancije in posledicami neupoštevanja navodil iz navodil za uporabo in garancijskega lista. Seznanjen sem s pogoji te garancije, kar potrjujem s svojim podpisom:

....

Datum in kraj Podpis uporabnika

PRAVICE POTROŠNIKOV Garancijski izdajatelj zagotavlja pravilno in brezhibno delovanje v garancijskem roku, ki se začne z dostavo blaga potrošniku. Če se ugotovi, da blago ni v skladu z opisom izdelka ali oglasom, ima potrošnik pravico do: (1) Zahtevati brezplačno popravilo napak. (2) Če napake niso odpravljene v 30 dneh od prejema zahtevka s strani proizvajalca ali pooblaščenega servisnega centra, zahteva brezplačno zamenjavo z novim blagom, ki je brez napak. (3) 30-dnevni rok se lahko v utemeljenih primerih (narava blaga, zahtevnost popravila) podaljša za največ 15 dni. Proizvajalec mora potrošnika pred iztekom 30 dni obvestiti o razlogih in trajanju podaljšanja. (4) Če blago ni popravljeno ali zamenjano v roku (30 ali 45 dni), lahko potrošnik zahteva povračilo celotne nakupne cene ali sorazmerno znižanje cene (vrednost znižanja ustreza znižanju vrednosti blaga). (5) Ne glede na zgoraj navedeno lahko potrošnik, če neskladnost nastopi v manj kot 30 dneh od dostave, takoj zahteva vračilo plačanega zneska. (6) Zamenjano blago ali njegov pomemben del prejme novo garancijsko kartico. (7) Stroški materiala, delov, dela, prevoza in transporta, povezani z odpravo napake/zamenjavo, bremenijo proizvajalca. (8) Za čas trajanja popravila lahko proizvajalec/servisni center potrošniku brezplačno zagotovi podoben nadomestni izdelek. Če tega ne stori, ima potrošnik pravico do odškodnine za nezmožnost uporabe izdelka. (9) Potrošnik mora pisno (po pošti, e-pošti ali osebno) obvestiti garanta proizvajalca ali pooblaščeni servisni center, priložiti dokazilo o veljavnosti garancije in takoj dati blago, ki je predmet reklamacije, na voljo za pregled. (10) Garancija ne izključuje ali omejuje pravic potrošnika iz obvezne garancije za skladnost blaga s pogodbo do prodajalca. Potrošnik ima pravico do brezplačnega uveljavljanja garancijskih zahtevkov.

I. Odgovornost za izdelek

1. Garant - Dedra Exim Sp. z o.o. s sedežem v Pruszkowu, naslov: ul. 3 Maja 8, 05-800 Pruszków, KRS 0000062517, Okrožno sodišče za glavno mesto Varšavo, ul. Warszawy w Warszawie, XIV gospodarski oddelek Državnega sodnega registra, NIP 527-020-49-33, osnovni kapital: 100 980,00 PLN.
2. V skladu s pogoji, navedenimi v tem garancijskem listu, Garant zagotavlja garancijo za izdelek, ki izhaja iz distribucije Garanta.
3. Odgovornost v okviru garancije zajema samo napake, ki so nastale zaradi vzrokov na izdelku ob njegovi dobavi uporabniku.
4. V okviru garancije je uporabnik upravičen do brezplačnega popravila izdelka, če se je napaka pokazala v garancijskem roku. Način popravila Izdelka (metoda popravila) je odvisen od odločitve Garanta. Če Garant ugotovi, da popravilo ni mogoče, si pridržuje pravico do zamenjave okvarjenega elementa ali celotnega Izdelka z brezhibnim, do znižanja cene Izdelka ali do odstopa od pogodbe.
5. V zvezi z uporabnikom, ki ni potrošnik v smislu zakona z dne 23. aprila 1964. Civilnega zakonika, je odgovornost Garanta za škodo, ki izhaja iz te garancije in/ali v zvezi z njeno sklenitvijo in izvajanjem, ne glede na pravni naslov, omejena na najvišji znesek vrednosti izdelka z napako.

II. Garancijski rok

Elementi izdelka	Trajanje garancijske zaščite
DED8695	24 mesecev od datuma nakupa izdelka, kot je navedeno na tej garancijski kartici.

III. Pogoji za uveljavljanje zavarovanja

1. Uporabnik predloži izpolnjen garancijski list izdelka in dokaže okoliščine nakupa izdelka, npr. s predložitvijo računa, računa itd. Za učinkovito izvedbo reklamacije je priporočljivo, da uporabnik skupaj z izdelkom v reklamacijo predloži vse elemente, navedene v poglavju "Kompletiranje opreme" v uporabniškem priročniku.
2. Uporabnikovo upoštevanje priporočil iz navodil za uporabo in garancijskega lista.
3. Jamstvo zajema samo ozemlje Republike Poljske in EU.
4. Garancija ne krije napak na izdelku, ki so nastale zlasti zaradi:

a. Če uporabnik ne upošteva pogojev, določenih v navodilih za uporabo, zlasti glede pravilnega delovanja, vzdrževanja in čiščenja;
b. Uporabnik uporablja čistila ali sredstva za vzdrževanje, ki niso v skladu z navodili za uporabo;
c. nepravilno skladiščenje in prevoz izdelka s strani uporabnika;
d. samovoljne spremembe in/ali modifikacije izdelka s strani uporabnika, ki niso bile dogovorjene s garantom;
e. Uporabnik uporablja potrošni material v izdelku, ki ni v skladu z navodili za uporabo.

5. Uporabnik, ki ni potrošnik v smislu zakona z dne 23. aprila 1964. civilnega zakonika, izgubi garancijo za izdelek, pri katerem:

- je uporabnik odstranil, spremenil ali poškodoval serijske številke, datumske oznake in ploščice z imeni;
- če je uporabnik poškodoval pečate ali če so na njih vidne sledi uporabnikovega ravnanja.

6. Pozor! Dejavnosti, povezane z vsakodnevnim delovanjem izdelka, ki med drugim izhajajo iz navodil za uporabo, izvaja uporabnik v svojem obsegu in na svoje stroške.

IV. Pritožbeni postopek

Če se ugotovi, da izdelek ne deluje pravilno, se pred vložitvijo zahtevka prepričajte, da so bili pravilno izvedeni vsi ukrepi, navedeni zlasti v navodilih za uporabo.
2. Priporočljivo je, da pritožbo prijavite takoj, po možnosti v 7 dneh od dneva, ko ste opazili napako na izdelku. Uporabnik, ki ni potrošnik v smislu zakona z dne 23. aprila 1964. Civilnega zakonika, izgubi pravice iz te garancije, če ne prijavi reklamacije v 7 dneh.
3. Pritožbe se lahko med drugim vložijo na mestu nakupa izdelka, pri garancijskem servisu ali pisno na naslednji naslov: Dedra Exim Sp. z o.o., ul. 3 Maja 8, 05-800 Pruszków.
4. Zahtevek lahko vložite na obrazcu, ki je na voljo na spletni strani www.dedra.pl ("obrazec za garancijski zahtevek").
5. Naslovi garancijskih služb za posamezne države so na voljo na spletni strani www.dedra.pl. Če za določeno državo ni garancijske službe, je treba garancijske zahtevke poslati na naslednji naslov: Dedra Exim Sp. z o.o. ul. 3 Maja 8, 05-800 Pruszków (Poljska).
6. Zaradi varnosti uporabnika je prepovedano uporabljati izdelek z napako.
7. Pozor! Uporaba izdelka z napako je nevarna za zdravje in življenje uporabnika.
8. Izpolnitev obveznosti iz garancije se izvede v 14 delovnih dneh od datuma, ko uporabnik dostavi reklamirani izdelek.
9. Priporočljivo je, da izdelek z napako očistite, preden ga dostavite v reklamacijo. 10. Priporočljivo je, da reklamirani Izdelek skrbno zaščitite pred poškodbami pri prevozu (priporočljivo je, da reklamirani Izdelek dostavite v originalni embalaži).
10. Garancijski rok se podaljša za čas, ko uporabnik izdelka, za katerega velja garancija, ni mogel uporabljati zaradi njegove napake.

Garancija ne izključuje, omejuje ali zadržuje pravic uporabnika, ki izhajajo iz določb garancije za napake na prodanem blagu.

V skladu s členom 13(1) in (2) Uredbe (EU) 2016/679 Evropskega parlamenta in Sveta z dne 27. aprila 2016 o varstvu posameznikov pri obdelavi osebnih podatkov in o prostem pretoku takih podatkov ter o razveljavitvi Direktive 95/46/ES (v nadaljnjem besedilu: RODO) vas obveščamo

1. Skrbnik vaših osebnih podatkov, podanih v obrazcu, je DEDRA-EXIM sp z o.o. s sedežem v Pruškovu [Pruszków], ul. 3 Maja 8, 05-800 Pruszków, Poljska (v nadaljevanju: "Skrbnik").
2. Vaši podatki bodo obdelovani le za namene izvedbe garancijskega postopka zanapravo v skladu s črko b prvega odst. 6. člena Splošne uredbe o varstvu podatkov EU (v nadaljevanju: »SUVP«). Dajanje podatkov je prostovoljno, a nujno potrebno za izvedbo garancijskega postopka.
3. Vaše podatke bomo obdelovali skozi čas potekanja garancijskega postopka in za namene arhiviranja za primer morebitne potrebe obrambe pred zahtevki do Skrbnika, vendar najdlje do izteka roka njihovega zastaranja.
4. Vaše podatke se sme razkriti samo subjektom, ki obdelujejo podatke za Skrbnika na podlagi pisne pogodbe o zaupanju osebnih podatkov v obdelavo in sicer, med drugim, subjektom, ki izvajajo storitve tehničnega servisa, storitve gostovanja ter vzdrževanja spletnega mesta, IT storitve, izvajalcem kurirskih storitev ipd.. Skrbnikovi dobavitelji so dolžni zagotavljati varnost podatkov ter izpolnjevati zahteve obvezujočih predpisov prava v zvezi z varstvom osebnih podatkov ter ne smejo uporabljati zaupanih jim osebnih podatkov za namene, ki niso določeni v pogodbi s Skrbnikom.

5. Vaši podatki ne bodo obdelovani na avtomatiziran način, v tem na način profiliranja, in ne bodo posredovani v tretjo državo/mednarodni organizaciji.
6. Imate v vsakem trenutku pravico dostopa do svojih podatkov ter pravico do popravka, izbrisa, omejitve obdelave le-teh, pravico do prenosa podatkov na drug subjekt, pravico do ugovora zoper njihovo obdelavo.
7. V vseh zadevah v zvezi z obdelavo vaših osebnih podatkov s strani Skrbnika nas lahko kontaktirate s sporočilom na ta e-poštni naslov: daneosobowe@dedra.pl ;
8. Imate pravico vložiti pritožbo pri organu, ki je v dani državi pristojen za varstvo osebnih podatkov.

HR Sadržaj

1. Slike i crteži
2. Opis uređaja
3. Namjena uređaja
4. Ograničenje uporabe
5. Tehnički podaci
6. Priprema za uporabu
7. Priključivanje na mrežu
8. Uključivanje uređaja
9. Uporaba uređaja
10. Održavanje
11. Zamjenski dijelovi i pribor
12. Samostalno otklanjanje kvarova
13. Komplet uređaja
14. Informacija za korisnike o odlaganju električne i elektroničke opreme
15. Jamstveni list

Prijevod izvornog priručnika

Izjava o sukladnosti priložena je uputama kao poseban dokument. U slučaju nedostatka izjave o sukladnosti, molimo kontaktirajte Dedra-Exim Sp. z o. o

Opći sigurnosni propisi se nalaze u uputama za uporabu kao posebna brošura.

NAPOMENA **Prilikom rukovanja opremom, uvijek poštujte osnovna sigurnosna pravila kako biste spriječili požar, električni udar ili tjelesne ozljede.**

Prije uporabe opreme pažljivo pročitajte upute za uporabu. Molimo, sačuvajte upute za uporabu, opće smjernice o zdravlju i sigurnosti te izjavu o sukladnosti. Strogo pridržavanje uputa i preporuka iz uputa za uporabu pomoći će produžiti vijek trajanja vaše opreme.

NAPOMENA **Pri radu morate se strogo pridržavati smjernica iznesenih u općim propisima o zdravlju i sigurnosti.**

Ako uređaj predate drugoj osobi, morate joj također dostaviti korisnički priručnik, opće sigurnosne upute i izjavu o sukladnosti. Dedra Exim ne prihvaća nikakvu odgovornost za nezgode koje su rezultat nepridržavanja sigurnosnih uputa.Molimo pročitajte sve opće sigurnosne propise i upute za rukovanje pažljivo. Nepoštivanje upozorenja i uputa može dovesti do električnog udara, požara i/ili teške ozljede. Sačuvajte sve upute, opće sigurnosne propise i izjavu o sukladnosti za buduću upotrebu.

2. Opis uređaja

Slika A: 1. Tipka za zaključavanje prekidača, 2. Pomoćna ručka, 3. Podešavanje nagiba pomoćne ručke, 4. Sigurnosna matica za podešavanje duljine šipke, 5. Kućište motora, 6. Rubni graničnik, 7. Glavni ručka, 8. Tipka prekidača, 9. Matica za podešavanje duljine šipke, 1o. Šipka, 11. Podešavanje kuta rotacije šipke. 12 Podešavanje nagiba šipke, 13. Poklopac strune, 14. Rezna glava.

Sl.B.1. Nož za skraćivanje niti. 2. Poklopac 3. Vijak za pričvršćivanje poklopca 4. Odstojnik. 5. Glava 6. Linija. 7. Rubni graničnik

3. Namjena uređaja

Uređaj je namijenjen za podrezivanje trave, koprive i korova. Uređaj je namijenjen za podrezivanje na teško dostupnim mjestima, odnosno na padinama, oko debala, ispod grmlja uz zidove, odnosno svugdje gdje je nemoguće kositi kosilicom. Pravilno postavljen trimer također se može koristiti za podrezivanje rubova travnjaka.

Dopušteno je koristiti uređaj u renovacijskim i građevinskim radovima, radionicama za popravke, u amaterskim radovima, uz poštivanje uvjeta uporabe i dopuštenih radnih uvjeta sadržanih u uputama za uporabu.

4. Ograničenje uporabe

Uređaj se smije koristiti samo u skladu s dolje navedenim "Dopuštenim radnim uvjetima".

Neovlaštene promjene mehaničke i električne konstrukcije, bilo kakve modifikacije, servisiranje koje nije opisano u uputama za uporabu smatrat će se nezakonitim i rezultirati gubitkom jamstvenih prava, a izjava o sukladnosti više neće vrijediti.

Uporaba koja nije u skladu s namjenom ili uporaba koja nije u skladu s uputama za uporabu rezultirat će gubitkom jamstvenih prava.

Dopušteni uvjeti rada
S1 kontinuirani rad
Ne raditi za vrijeme oborina

5. Tehnički podaci

Model	**DED8695**
Električni motor	jednofazni
Mrežni napon [V]	230 ~
Mrežna frekvencija [Hz]	50
Nazivna snaga motora [W]	550
Maksimalna brzina vrtnje [min -1]	10000
Širina rezanja [mm]	300
Klasa zaštite	II
Razina sigurnosti	IPX0
Težina [kg]	2,7
Emisija buke	
-Zajamčena razina zvučne snage LwA [dB(A)]	96
- Razina zvučne snage LwA [dB(A)]	95,5
- Razina zvučnog tlaka LpA [dB(A)]	83
- Mjerna nesigurnost (KwA) (KpA) [dB(A)]	3
vibracije	
- Razina vibracija na ručki ah [m/s2]	2,54
- Nesigurnost mjerenja vibracija K [m/s2]	1,5

Informacije o vibracijama i buci

Kombinirana vrijednost vibracija ah i nesigurnost mjerenja određena je u skladu s normom EN 50636-2-91 i navedena je u tablici.

Emisija buke određena je u skladu s EN 50636-2-91, vrijednosti su navedene u gornjoj tablici.

NAPOMENA **Buka može oštetiti sluh, uvijek pri radu koristite zaštitu ušiju!**

Deklarirana ukupna vrijednost vibracija izmjerena je prema standardnoj metodi ispitivanja i može se koristiti za usporedbu jednog uređaja s drugim. Navedena razina vibracija se također može koristiti za početnu procjenu izloženosti vibracijam.

Razina vibracijm tijekom stvarne uporabe uređaja se može razlikovati od deklariranih vrijednosti, ovisno o tome kako se koriste radni alati, posebno o vrsti obrađivanog predmeta i o potrebi definiranja mjera zaštite operatera. Za točnu procjenu izloženosti u stvarnim uvjetima uporabe, potrebno je uzeti u obzir sve dijelove radnog ciklusa, uključujući razdoblja kada je uređaj isključen ili kada je uključen, ali nije u uporabi.

6. Priprema za uporabu

NAPOMENA **Sve pripremne radnje obavljajte dok je uređaj isključen iz izvora napajanja.**

Uređaj u kutiji ima uklonjen poklopac linije i rubni graničnik. Instalirajte prije pokretanja uređaja.

Ugradnja poklopca linije

Postavite izbočene montažne elemente poklopca (Sl. A, 13) u odgovarajuće rupe na prirubnici kućišta motora. Zatim zavrnite sigurnosni vijak (Sl. B, 3).

Postavljanje rubnog graničnika

Postavite izbočene montažne elemente rubnog graničnika (Sl. B, 7) u odgovarajuće rupe na prirubnici kućišta motora. Zatim zavrnite pričvrsne vijke.

Podešavanje duljine teleskopske šipke

Otpustite maticu na teleskopskoj šipki (sl. A, 4), produžite aluminijsku šipku na željenu duljinu i pričvrstite je zatezanjem matice. Duljina teleskopske cijevi je podesiva u rasponu (0-35)cm.

Podešavanje kuta zakretanja teleskopske šipke

Podešavanje kuta u rasponu (0°, 90°, 180°) Držeći ručku jednom rukom, drugom povucite teleskopsku šipku (Sl. E.1) prema pomoćnoj ručki. Pomaknite šipku za 90° (Sl. E.2) udesno ili ulijevo dok ručka ne uskoči u zasun.

Podešavanje kuta nagiba teleskopske šipke

Pritisnite gumb za zaključavanje koji se nalazi u osi spoja između kućišta motora i teleskopske šipke (Sl.A,12) Drugom rukom postavite željeni kut nagiba. Kut nagiba rezne jedinice može se podesiti u četiri položaja (slika D).

Podešavanje položaja pomoćne ručke

Otpustite maticu na pomoćnoj ručki. (Slika F)
Postavite pomoćnu ručku u željeni položaj.
Zategnite maticu.

Ručno izvlačenje konca iz glave
Za uklanjanje konopa pritisnite gumb na glavi (slika G, 2) i istovremeno lagano povucite konop. Svaki pritisak na tipku omogućuje pomicanje linije za cca 1 cm. Preduga linija bit će odrezana nožem za skraćivanje niti koji se nalazi na poklopcu (Sl. G.4).

7. Priključivanje na mrežu

Prije spajanja uređaja na izvor napajanja, provjerite odgovara li napon napajanja vrijednosti navedenoj na natpisnoj pločici.
Instalacija napajanja treba biti izvedena u skladu s bitnim zahtjevima za električne instalacije i udovoljavati sigurnosnim zahtjevima. Parametri minimalnog presjeka strujnog kabela i nazivne vrijednosti osigurača ovisno o snazi uređaja navedeni su u donjoj tablici:

Snaga ure]aja [W]	Minimalni presjek kabela [mm^2]	Minimalna vrijednost osigurača tipa C [A]
<700	0,75	6

Instalaciju treba izvesti ovlašteni električar. Kada koristite produžne kabele, pazite da poprečni presjek nije manji od potrebnog (vidi tablicu). Električni kabel rasporedite tako da tijekom rada ne bude izložen rezanju. Ne koristite o[te'ene produ\ne kablove. Povremeno provjeravajte tehničko stanje kabela za napajanje. Ne povlačite kabel za napajanje.

8. Uključivanje uređaja

NAPOMENA **Prije pokretanja uređaja bitno je provesti radnje opisane u poglavlju "Priprema za rad".**
Koristite samo vrtne produžne kabele koji su prikladni za vanjsku upotrebu.

Napravite omču na kraju produžnog kabela, provucite ga kroz rupu na dnu ručke, stavite omču na kuku i zategnite je. Utaknite utikač u utičnicu produžnog kabela Utaknite utikač produžnog kabela u ispravno instaliranu električnu utičnicu.
Lijevom rukom uhvatite pomoćnu ručku (Slika A, 2), palcem ili kažiprstom desne ruke pritisnite gumb za otključavanje prekidača (Slika C, 1) i čvrsto uhvatite glavnu ručku svoje preostale prste (Sl. C.2), pritiskom na gumb prekidača ispod njega (Sl. A,8). Da biste isključili uređaj, otpustite pritisak na tipku za napajanje. Prije početka rada napravite kratki test bez opterećenja kako biste provjerili ponaša li se uređaj neprirodno (pretjerane vibracije, uznemirujuća buka).

9. Uporaba uređaja

NAPOMENA **Svaki put prije početka rada provjerite jesu li svi elementi uređaja, a posebno poklopac linije su čvrsto učvršćene.**

Prilagodba podesivih elemenata ovisno o planiranom radu
Uređaj se može koristiti na dva načina. To je povezano s korištenjem različitih postavki nagiba glave u odnosu na teleskopsku šipku i kut rotacije šipke.
Nakon izrade gore navedenog postavke, podesite duljinu šipke i nagib pomoćne ručke u položaj koji osigurava čvrst stisak i stabilno držanje tijekom rada.

Automatsko zatezanje niti
Trimer je opremljen automatskim sustavom zatezanja niti. Linija se automatski proteže na duljinu od 1 cm kada se uređaj isključi. Preduga struna bit će odrezana nožem za skraćivanje niti koji se nalazi na štitniku.

Korištenje uređaja u načinu košnje
Postavite podesive elemente tako da kut između osi motora i teleskopske šipke bude približno 30° (slika H), a kut rotacije šipke postavljen u središnji položaj (kut 90°).
Kosite polaganim pomicanjem uređaja s desna na lijevo, zatim vraćanjem u početni položaj i prelaskom na sljedeće područje košnje. Kada radite s odstojnikom: produžite odstojnik (Sl. B.4) kako biste održali odgovarajuću udaljenost od potencijalnih prepreka (npr. debla tijekom rada, provjerite nema li trave i korova oko glave za rezanje, što bi moglo uzrokovati). blokirajući ga. Za preciznu košnju na teško dostupnim mjestima koristite i rubnu ogradu, postavljajući je okomito na objekt koji se kosi.

Korištenje uređaja u modu podrezivanja rubova
Prilikom podrezivanja rubova travnjaka s desne strane rukovatelja, podesite podesive elemente tako da kut između osi motora i teleskopskog stupa bude 90°, a kut upravljanja stupa postavljen na 180°. Prilikom podrezivanja ruba travnjaka s lijeve strane rukovatelja, podesite podesive elemente tako da kut između osi motora i teleskopskog stupa bude približno 60°, a kut upravljanja stupa postavljen na 0°. Polako pomičite uređaj duž ruba koji želite podrezati. (sl. I i J). Vodite reznu liniju paralelno s rubom travnjaka - vodite uređaj pomoću odstojnog kotača.
Odmah prestanite koristiti uređaj ako:
• trimer udari u strano tijelo - da provjeri je li došlo do oštećenja.
• pojave vibracije koje su jače nego tijekom normalnog rada - kako bi se utvrdio uzrok.

NAPOMENA **Nikada ne odlažite uređaj koji radi. Nakon gašenja pričekajte dok se motor ne zaustavi.**

10. Održavanje

NAPOMENA **Sve radnje održavanja obavljajte dok je uređaj isključen iz izvora napajanja.**

Kako bi se osigurao siguran rad i produžio vijek trajanja uređaja, redovite preglede treba provoditi u radionici.

Čišćenje
Očistite uređaj od biljnih ostataka nakon svake uporabe. Za temeljitije čišćenje koristite blago navlaženu krpu uz eventualni dodatak neagresivnih sredstava za čišćenje.

NAPOMENA **Uređaj se ne može prati pod tekućom vodom (opasnost od poplave i strujnog udara.**

Zamjena flaks niti
Na glavi za rezanje pritisnite dva zasuna (Sl. G,1) koji se nalaze na suprotnim stranama glave. Skinite kapu za glavu (Sl.G.3). Izvucite kalem strune. Stavite novi kalem na njegovo mjesto kako biste spriječili odmotavanje strune, stavite krajeve u urez na ovratniku. Provucite krajeve konca kroz rupu na glavi, izvucite konop iz izreza na ovratniku. Pritisnite završnu kapicu u kućište glave tako da zasuni uskoče u papučice.

Skladištenje i transport
Kada se ne koristi, čuvajte uređaj izvan dohvata djece.
Kada prelazite na drugo mjesto rada, isključite uređaj i odspojite ga s produžnog kabela.

11. Zamjenski dijelovi i pribor

Za kupnju rezervnih dijelova i pribora obratite se Dedra Exim servisu. Podaci za kontakt nalaze se na 1. stranici uputa.
Prilikom narudžbe rezervnih dijelova navedite broj PARTIJE koji se nalazi na natpisnoj pločici i broj dijela s montažnog crteža.
Tijekom jamstvenog roka popravci se vrše pod uvjetima navedenim u jamstvenom listu. Molimo pošaljite reklamirani proizvod na popravak u mjesto kupnje (prodavatelj je dužan prihvatiti reklamirani proizvod), pošaljite ga središnjem servisu Dedra Exim ili pošaljite servisu najbližem vašem mjestu stanovanja (popis usluga na www.dedra.pl). Molimo Vas da priložite popunjeni jamstveni list. Nakon isteka jamstvenog roka popravke obavlja središnji servis. Oštećeni proizvod treba poslati u Servis (troškove dostave snosi korisnik).

12. Samostalno otklanjanje kvarova

NAPOMENA **Prije samostalnog otklanjanja kvarova isključite napajanje uređaja.**

Problem	Uzrok	Riješenje
Uređaj se ne uključuje	Kabel za napajanje je nepravilno spojen ili oštećen.	Gurnite utikač dublje u utičnicu, provjerite kabel za napajanje.
	U utičnici nema napona.	Provjerite napon u utičnici ili je li osigurač pregorio
	Pokvaren prekidač.	Predajte uređaj na servis
Uređaj radi s poteškoćama	Zaostali biljni ostaci	Uklonite biljne ostatke oko glave
Smanjenje učinka rezanja	Linija za rezanje je prekratka	Izvucite uže na ispravnu duljinu
Flaks nit ne izlazi	Konac na špuli je zamršen	Izvucite kalem,
		odmotajte uzicu i pravilno je premotajte unazad
Pretjerana vibracija uređaja	Nema flaks niti na špuli	Zamijenite kalem punim ili namotajte strunu na kalem
	Zaostali biljni ostaci	Uklonite sve preostale ostatke biljaka
Uređaj se pregrijava	Oštećena glava za rezanje	Zamijenite glavu za rezanje

13. Komplet uređaja

1. Trimer – 1 kom., 2. Poklopac strune – 1 kom., 3. Rubni graničnik – 1 kom., 4. Montažni vijci – 3 kompleta.

14. Informacija za korisnike o odlaganju električne i elektroničke opreme (za kućanstva)



Ovaj simbol postavljen na proizvode ili popratnu dokumentaciju obavještava da se neispravni električni ili elektronički uređaji ne smiju odlagati s kućnim otpadom. Ispravan postupak u slučaju potrebe za zbrinjavanjem, ponovnom uporabom ili oporabom komponenti sastoji se od prijenosa uređaja na specijalizirano sabirno mjesto, gdje će biti besplatno prihvaćen. Informacije o lokacijama sabirnih točaka otpadne opreme pružaju lokalne vlasti, npr. na svojim web stranicama.

Pravilno zbrinjavanje uređaja omogućuje očuvanje dragocjenih resursa i izbjegavanje negativnog utjecaja na zdravlje i okoliš, do kojeg dolazi zbog mogućnosti da uređaji sadrže opasne tvari, smjese i sastavne dijelove.
Nepravilno odlaganje otpada podliježe kaznama predviđenim relevantnim lokalnim propisima.
Korisnici u zemljama Europske unije: Ako trebate odložiti električnu ili elektroničku opremu, obratite se najbližem prodavaču ili dobavljaču za dodatne informacije.
Odlaganje u zemljama izvan Europske unije: Ovaj simbol vrijedi samo za zemlje Europske unije. Ako trebate zbrinuti ovaj proizvod, obratite se lokalnim vlastima ili trgovcu radi pravilnog zbrinjavanja.

Jamstveni list

na

Električni trimer

Kataloški broj: **DED8695** br. partije:.....

(u daljnjem tekstu Proizvod)

Datum nabavke Proizvoda: .....

Pečat prodavača

Datum i potpis prodavača: .....

Izjava Korisnika:

Potvrđujem da sam upoznat s uvjetima jamstva i posljedicama nepoštivanja smjernica sadržanih u Uputama za upotrebu i jamstvenom listu. Upoznat sam s uvjetima ovog jamstva, što potvrđujem svojim potpisom:

....

Datum i mjesto Potpis Korisnika

I. Odgovornost za Proizvod

1. Jamac - Dedra Exim Sp. z o.o. sa sjedištem u Pruszkówu, adresa: ul. 3 Maja 8, 05-800 Pruszków, KRS 0000062517, Općinski sud za glavni grad Varšavu u Varšavi, XIV Gospodarski odjel Državnog sudskog registra, PIB 527-020-49-33, osnovni kapital: 100 980.00 PLN.
2. Pod uvjetima navedenim u ovom jamstvenom listu, Jamac daje jamstvo za Proizvod koji dolazi iz Jamčeve distribucije.
3. Odgovornost iz jamstva pokriva samo nedostatke koji proizlaze iz razloga koji su u Proizvodu u trenutku njegove predaje Korisniku.
4. Pod jamstvom, Korisnik stječe pravo na besplatan popravak Proizvoda, ako se kvar otkrije tijekom jamstvenog roka. Način popravka Proizvoda (metoda popravka) ovisi o odluci Jamca. Ako Jamac utvrdi da ga je nemoguće popraviti, Jamac zadržava pravo zamijeniti neispravan element ili cijeli Proizvod ispravnim, smanjiti cijenu Proizvoda ili odstupiti od ugovora.
5. U odnosu na Korisnika koji nije potrošač u smislu Zakona od 23. travnja 1964. Građanski zakonik, odgovornost Jamca za štetu koja proizlazi iz ovog jamstva i/ili u vezi s njegovim sklapanjem i izvršenjem, bez obzira na pravni naslov, ograničena je na maksimalnu vrijednost neispravnog Proizvoda.

II. Jamstveni rok

Elementi Proizvoda	Jamstveni rok
DED8695	24 mjeseca od datuma kupnje Proizvoda prikazanog u ovom jamstvenom listu

III. Uvjeti korištenja jamstva

1. Predočenje od strane korisnika popunjenog jamstvenog lista Proizvoda i potvrđivanje od strane Korisnika okolnosti kupnje Proizvoda, npr. predočenjem računa, fakture itd. Kako bi učinkovito riješili reklamaciju preporuča se da Korisnik dostavi sve elemente navedene u "Kompletu uređaja" zajedno s Proizvodom za reklamaciju koja se nalazi u Uputama za upotrebu.
2. Poštovanje od strane korisnika preporuka sadržanih u Uputama za uporabu i jamstvenom listu.
3. Jamstvo vrijedi isključivo na području Republike Poljske i EU.
4. Jamstvo ne obuhvaća kvarove Proizvoda nastale posebno kao rezultat:
a. Nepoštivanja od strane Korisnika uvjeta navedenih u Uputama za uporabu, posebno u pogledu pravilnog korištenja, održavanja i čišćenja;
b. Korištenja od strane Korisnika sredstava za čišćenje ili održavanje koja nisu u skladu s Uputama za uporabu;
c. Nepravilnog skladištenja i transporta Proizvoda od strane Korisnika;
d. Neovlaštene izmjene i/ili modifikacije Proizvoda od strane Korisnika koje nisu dogovorene s Jamcem;
e. Korištenja od strane Korisnika potrošnog materijala u Proizvodu koji nije u skladu s Uputama za uporabu.
5. Korisnik koji nije potrošač u smislu zakona od 23. travnja 1964. Građanski zakonik gubi jamstvo na Proizvod u kojem:
- je Korisnik je uklonio, promijenio ili oštetio serijske brojeve, oznake datuma i natpisne pločice;
- pečati su oštećeni od strane Korisnika ili pokazuju znakove manipulacije od strane Korisnika.
6. Pozor! Radnje povezane sa svakodnevnim radom Proizvoda, koje proizlaze, između ostalog iz Upute za uporabu Korisnik je dužan provoditi samostalno i o svom trošku.

IV. Procedura reklamacije

1. U slučaju utvrđivanja neispravnog rada Proizvoda, prije podnošenja reklamacije, provjerite jesu li sve radnje navedene posebno u Uputama za uporabu, izvršene ispravno.
2. Preporučujemo podnošenje reklamacije odmah, najbolje u roku od 7 dana od dana uočavanja kvara Proizvoda. Korisnik koji nije potrošač u smislu zakona od 23. travnja 1964. Građanski zakonik gubi prava koja proizlaze iz ovog jamstva ako se reklamacija ne podnese u roku od 7 dana.
3. Reklamacija se može podnijeti, između ostalog, na mjestu kupnje Proizvoda, u jamstvenom servisu ili pismeno na sljedeću adresu: Dedra Exim Sp. z o.o., ul. 3 Maja 8, 05-800 Pruszków.
4. Korisnik može podnijeti reklamaciju putem obrasca dostupnog na web stranici www.dedra.pl. ("Obrazac za reklamaciju").
5. Adrese jamstvenih servisa za pojedine zemlje dostupne su na web stranici www.dedra.pl. U slučaju nedostatka jamstvenog servisa za određenu zemlju, preporuča se slanje reklamacija na sljedeću adresu: Dedra Exim Sp. z o.o. ul. 3 Maja 8, 05-800 Pruszków (Poljska).
6. S obzirom na sigurnost Korisnika, zabranjeno je koristiti neispravan proizvod.
7. Pozor! Korištenje neispravnog Proizvoda opasno je za zdravlje i život Korisnika.
8. Izvršenje obveza koje proizlaze iz jamstva održat će se u roku od 14 radnih dana od dana isporuke Proizvoda koji korisnik reklamira.
9. Prije dostave neispravnog Proizvoda na reklamaciju, preporuča se čišćenje. Preporuča se da se reklamirani Proizvod pažljivo zaštiti od oštećenja tijekom transporta (preporuča se isporuka reklamiranog Proizvoda u originalnom pakiranju).
10. Jamstveni rok se produljuje za vrijeme tijekom kojeg ga Korisnik nije mogao koristiti zbog kvara na Proizvodu obuhvaćenom jamstvom.
Jamstvo ne isključuje, ograničava ili suspendira prava Korisnika koja proizlaze iz odredbi o jamstvu za nedostatke na prodanom artiklu.

Prema čl. 13 sek. 1 i sljed. 2. Uredbe (EU) 2016/679 Europskog parlamenta i Vijeća od 27. travnja 2016. o zaštiti fizičkih osoba u vezi s obradom osobnih podataka i slobodnom kretanju takvih podataka te stavljanju izvan snage Direktive 95/46. /EC, obavještavamo vas

1. Administrator Vaših osobnih podataka navedenih u formularu je DEDRA-EXIM sp. z o. o. sa sjedištem u Pruszkówu, ul. 3 Maja 8, 05-800 Pruszków (u daljnjem tekstu: "Administrator").
2. Vaši podaci će se obrađivati isključivo u svrhu provedbe jamstvenog postupka uređaja sukladno čl. 6 st. 1 slovo. b opće uredbe o zaštiti podataka (u daljnjem tekstu: "GDPR") Davanje podataka je dobrovoljno, ali nužno za provedbu jamstvenog postupka.
3. Vaši podaci će se obrađivati za vrijeme trajanja jamstvenog postupka te za potrebe arhiviranja u slučaju potrebe obrane od bilo kakvih potraživanja prema Administratoru, najduže do isteka istih.
4. Vaši podaci mogu se priopćiti samo subjektima koji obrađuju podatke za administratora na temelju pisanog ugovora o povjeravanju obrade osobnih podataka koji između ostalog daje: tehnička služba, održavanje hostinga ili web stranica, IT služba, kurirska tvrtka. Dobavljači Administratora dužni su osigurati sigurnost podataka i ispunjavati uvjete važećih zakona vezanih uz zaštitu osobnih podataka te ne smiju koristiti povjerene osobne podatke u druge svrhe osim onih navedenih u ugovoru s Administratorom.
5. Vaši podaci neće se obrađivati na automatizirani način, uključujući u obliku profiliranja, i neće se prenositi u treću zemlju/međunarodnu organizaciju.
6. Imate pravo pristupa svojim podacima te pravo na ispravak, brisanje, ograničenje obrade, pravo na prijenos podataka, pravo na prigovor u bilo kojem trenutku.
7. Za sva pitanja vezana uz obradu Vaših osobnih podataka od strane Administratora, možete nas kontaktirati na sljedeću e-mail adresu: daneosobowe@dedra.pl.
8. Imate pravo podnijeti pritužbu tijelu nadležnom za zaštitu osobnih podataka

BG Съдържание

1. Снимки и чертежи
2. Описание на устройството
3. Предназначение на устройството
4. Ограничение на използването
5. Технически данни
6. Подготовка за работа
7.Свързване към мрежата
8. Включване на устройството
9. Използване на устройството
10. Рутинна поддръжка
11. Резервни части и аксесоари
12. Независимо отстраняване на неизправности
13. Завършване на устройството
14. Информация за потребителите относно изхвърлянето на електрическо и електронно оборудване
15. Гаранционна карта

Превод на оригиналното ръководство

Декларацията за съответствие е приложена към ръководството като отделен документ. При липса на декларация за съответствие, моля, свържете се с Dedra Exim Sp. z o.o.
Общите разпоредби за безопасност са включени в отделна брошура.

ВНИМАНИЕ **Винаги спазвайте основните правила за безопасност при работа с машината, за да избегнете пожар, токов удар или механични наранявания.**

Преди да започнете работа с уреда, прочетете инструкциите за експлоатация. Моля, спазвайте инструкциите за експлоатация, общите правила за безопасност и декларацията за съответствие. Стриктното спазване на указанията и препоръките в инструкцията за експлоатация ще удължи живота на вашата машина.

ВНИМАНИЕ **При работа задължително спазвайте инструкциите в общите правила за безопасност.**

Ако предавате машината на друго лице, трябва да му предадете и инструкциите за експлоатация, общите правила за безопасност и декларацията за съответствие. Dedra Exim не носи отговорност за злополуки, причинени от неспазване на инструкциите за безопасност. Прочетете внимателно всички общи правила за безопасност и инструкциите за експлоатация. Неспазването на предупрежденията и инструкциите може да доведе до токов удар, пожар и/или сериозни наранявания. Запазете всички инструкции, общите правила за безопасност и декларацията за съответствие за бъдещи справки.

2. Описание на устройството

Фиг. А: 1. бутон за заключване на превключвателя, 2. спомагателна ръкохватка, 3. регулиране на наклона на спомагателната ръкохватка, 4. гайка за регулиране на дължината на пръта, 5. корпус на двигателя, 6. ограничител на ръба, 7. основна ръкохватка, 8. бутон за превключване, 9. гайка за регулиране на дължината на пръта, 1о. Пръчка, 11. регулиране на ъгъла на пръчката. 12. регулиране на наклона на пръта, 13. предпазител на линията, 14. режеща глава.
Фиг.Б.1. Нож за рязане за скъсяване на линията. 2. щит 3. винт за закрепване на щита 4. дистанционер. 5. глава 6. болт. 7.Ограничител на ръба

3. Предназначение на устройството

Устройството е предназначено за косене на трева, коприва и плевели. Устройството е предназначено за косене на труднодостъпни места, т.е. по склонове, около стволовете на дърветата, под храстите, в близост до стени, т.е. навсякъде, където е невъзможно да се коси с косачка за трева. Подходящо разположеният тример може да се използва и за подрязване на краищата на тревната площ.

4. Ограничения за използване

Уредът може да се използва само в съответствие с изброените по-долу "Допустими условия на работа". Всяка неразрешена промяна в механичната и електрическата конструкция, всяка модификация, всяка операция, която не е описана в инструкциите за експлоатация, ще се счита за незаконна и ще доведе до незабавна загуба на гаранционни права, а декларацията за съответствие ще бъде анулирана. Машината не трябва да се използва за косене на много гъста или мокра трева. Също така не може да се приспособява за използване като храсторез. Използването на машината по непредназначен начин или не в съответствие с инструкциите за експлоатация ще доведе до незабавна загуба на гаранционните права.

ПРИЕМЛИВИ УСЛОВИЯ НА ТРУД
S1 непрекъсната работа
Не работете по време на валежи

5. Технически данни

Модел	**DED8695**
Електрически двигател	еднофазен
Мрежово напрежение [V]	230 ~
Мрежова честота [Hz]	50
Номинална мощност на двигателя [W]	550
Максимална скорост[min]$^{-1}$	10000
Ширина на косене [mm]	300
Клас на защита	II
Степен на защита	IPX0
Маса [kg]	2,7
Емисии на шум	
-Гарантирано ниво на звукова мощност L_{wA} [dB(A)]	96
- Ниво на звукова мощност L_{wA} [dB(A)]	95,5
- Ниво на звуково налягане L_{pA} [dB(A)]	83
- Несигурност на измерването (K_{wA}) (K_{pA}) [dB(A)]	3
Вибрации	
- Ниво на вибрации при ръкохватката a_h [m/s]^2	2,54
- Неопределеност на измерването на вибрациите K [m/s]^2	1,5

Информация за вибрациите и шума
Общата стойност на вибрациите a_h и неопределеността на измерването са определени в съответствие с EN 50636-2-91 и са дадени в таблицата.
Емисията на шум е определена в съответствие с EN 50636-2-91, като стойностите са дадени в таблицата по-горе.

ВНИМАНИЕ **Шумът може да причини увреждане на слуха, винаги носете защита на слуха, когато работите!**

Декларираната стойност на общите вибрации е измерена съгласно стандартен метод за изпитване и може да се използва за сравняване на едно устройство с друго. Обявеното ниво на вибрациите може да се използва и за първоначална оценка на експозицията на вибрации.
Нивото на вибрациите по време на действителното използване на оборудването може да се различава от обявените стойности в зависимост от използването на работните инструменти, по-специално от вида на обработвания детайл и необходимостта от определяне на мерки за защита на оператора. За да се направи точна оценка на експозицията при действителните условия на използване, трябва да се вземат предвид всички части на работния цикъл, включително периодите, когато оборудването е изключено или когато е включено, но не се използва за работа.

6. Подготовка за работа

ВНИМАНИЕ **Извършвайте всички операции, описани в тази глава, при изключен източник на захранване .**

Устройството в кутията е с отстранени предпазител на линията и ограничител на ръба. Поставете ги отново, преди да стартирате уреда.

Монтиране на предпазителя на линията
Поставете стърчащите монтажни елементи на капака (фиг. А.13) в съответните отвори във фланеца на корпуса на двигателя. След това завийте фиксиращия винт (фиг. В,3).

Монтаж на ограничителя на ръба
Поставете стърчащите монтажни елементи на крайния ограничител (фиг. В.7) в съответните отвори във фланеца на корпуса на двигателя. След това завийте монтажните винтове.

Телескопично регулиране на дължината на шината
Разхлабете гайката на телескопичния прът (фиг. А, 4), удължете алуминиевия прът до желаната дължина и го застопорете, като затегнете гайката. Дължината на телескопичната тръба може да се регулира в диапазона (0-35)см.

Телескопична настройка на ъгъла на лентата
Регулиране на ъгъла в диапазон (0°, 90°, 180°).Като държите дръжката с една ръка, издърпайте телескопичната щанга (фиг.Д.1) към спомагателната дръжка с другата. Преместете пръчката на 90°, (Фиг. Д.2) надясно или наляво, докато дръжката щракне в тресчотката.

Телескопична настройка на ъгъла на лентата
Натиснете бутона за заключване, разположен в оста на въртене между корпуса на двигателя и телескопичния прът (фиг.А,12) С

другата ръка задайте желания ъгъл на наклона. Ъгълът на наклона на режещия апарат може да се регулира в четири позиции (фиг.Г).

Регулируема позиция на спомагателната дръжка
Разхлабете буксата на спомагателната дръжка (Фиг.Е).
Преместете спомагателната ръкохватка в желаната позиция.
Затегнете гайката.

Ръчно отстраняване на линията от главата
За да удължите въжето, натиснете бутона на главата (фиг. Ж, 2) и едновременно с това внимателно издърпайте въжето. Всяко натискане на бутона позволява изтегляне на линията с около 1 см. Твърде дългата линия ще бъде отрязана от режещото острие на предпазителя (фиг. Ж, 4).

7. Свързване към мрежата

Преди да свържете уреда към източник на захранване, се уверете, че захранващото напрежение отговаря на стойността, посочена на табелката.
Инсталацията за електрозахранване трябва да бъде изградена в съответствие със съществените изисквания за електрически инсталации и да отговаря на изискванията за безопасност при употреба. Параметрите на минималното сечение на захранващия кабел и номиналната стойност на предпазителя в зависимост от мощността на уреда са дадени в таблицата по-долу:

Единична мощност [W]	Минимално напречно сечение на кабела [mm]^2	Минимална стойност на предпазител тип B [A]
0-700	1	6

Монтажът трябва да се извърши от квалифициран електротехник. Ако се използват удължители, трябва да се внимава напречното сечение на проводника да не е по-малко от необходимото (вж. таблицата). Електрическият кабел трябва да бъде положен по такъв начин, че да не бъде изложен на порязвания по време на работа. Не използвайте повредени удължителни кабели. Периодично проверявайте състоянието на захранващия кабел. Не дърпайте захранващия кабел.

8. Включване на устройството

ВНИМАНИЕ **Преди да стартирате устройството, е необходимо да извършите стъпките, описани в глава "Подготовка за работа".**
Използвайте само градински удължители, подходящи за употреба на открито.

Направете примка в края на удължителя, промушете я през отвора в долната част на дръжката, поставете примката на куката и я затегнете. Включете щепсела в гнездото на удължителя .включете удължителя в правилно инсталиран електрически контакт.
Хванете с лявата си ръка спомагателната дръжка (фиг. А, 2) на уреда, натиснете бутона за освобождаване на ключалката (фиг. В, 1) с палеца или показалеца на дясната си ръка, а с другите си пръсти хванете здраво основната дръжка (фиг. В.2), като натиснете бутона за включване (фиг. А, 8) под нея. За да изключите уреда, отпуснете натиска върху бутона за превключване. Преди да започнете работа, извършете кратък тест на празен ход, за да проверите дали машината не се държи необичайно (необичайни вибрации, смущаващ шум).

9. Използване на устройството

ВНИМАНИЕ **Уверете се, че всички части на машината, особено предпазителят на линията, са здраво закрепени, преди да започнете работа.**

Регулиране на регулируемите елементи в зависимост от предвидената експлоатация
Устройството може да се използва по два начина. Това се дължи на използването на различни настройки за наклона на главата спрямо телескопичния прът и ъгъла на завъртане на прът.
След като направите горните настройки, регулирайте дължината на щангата и наклона на спомагателната ръкохватка до положение, което осигурява сигурен захват и стабилна стойка по време на работа.
Автоматично опъване на линията
Тримерът е оборудван с автоматична система за опъване на линията. При изключване на машината линията се удължава автоматично до дължина 1 см. Ако линията е твърде дълга, тя се отрязва от режещия нож на корпуса.

Използване на машината в режим на косене
Настройте регулируемите елементи така, че ъгълът между оста на двигателя и телескопичния прът да е приблизително 30° (фиг.3), а ъгълът на прът да е в централно положение (ъгъл 90°).
Косете, като преместват машината бавно отдясно наляво, след което се върнете в изходно положение и преминете към следващата окосена площ. Когато работите с дистанционен механизъм: удължете дистанционния механизъм (фиг. В.4), за да поддържате достатъчно разстояние от потенциални препятствия (напр. стволове на дървета). По време на работа проверявайте дали около режещата глава няма остатъци от трева или плевели, които биха могли да доведат до нейното блокиране. За прецизно косене на труднодостъпни места използвайте и ограничителя на ръба, като го опирате перпендикулярно на косения обект.

Използване на устройството в режим на обрязване на ръбове
Когато подрязвате ръба на тревата отдясно на оператора, настройте регулируемите елементи така, че ъгълът между оста на двигателя и телескопичната щанга да е 90°, а ъгълът на щангата да е 180°.
Когато подрязвате краищата на тревната площ вляво от оператора, настройте регулируемите елементи така, че ъгълът между оста на двигателя и телескопичната щанга да е приблизително 60°, а ъгълът на щангата да е 0°. Придвижвайте машината бавно по ръба на тревата (фиг. I и J). Водете линията на рязане успоредно на ръба на тревата - насочвайте машината с помощта на дистанционното колело.

Незабавно спрете да използвате устройството, ако:
- тримерът попадне на чужд предмет - за да проверите дали не е възникнала повреда.
- се появяват вибрации, които са по-силни от нормалната работа - да се определи причината.

ВНИМАНИЕ **Никога не поставяйте работещ уред. След изключване изчакайте, докато двигателят спре.**

10. Рутинна поддръжка

ВНИМАНИЕ **Извършвайте всички операции, описани в тази глава, при изключен източник на захранване.**

За да се гарантира безопасността при работа и да се удължи експлоатационният живот на оборудването, трябва да се извършват редовни дейности по поддръжката в условията на сервиза.

Почистване
След всяка употреба почиствайте уреда от растителни остатъци. За по-обстойно почистване използвайте леко влажна кърпа с евентуално добавяне на неагресивни почистващи препарати.

ВНИМАНИЕ **Не мийте уреда под течаща вода (опасност от заливане и токов удар).**

Подмяна на линията за рязане
Върху режещата глава натиснете двете щипки (фиг. G,1) от противоположните страни на главата. Свалете капачката на главата (фиг. G,3). Издърпайте шпулата за линия. Поставете нова шпула на нейно място, за да предотвратите размотаването на линията, поставете краищата на шпулата в изреза във фланеца. Вкарайте краищата на линията през отвора в главата, плъзнете линията от изреза във фланеца. Вкарайте щепсела в корпуса на главата, така че щипките да щракнат в ключалките.

Съхранение и транспортиране
Когато не го използвате, съхранявайте уреда на място, недостъпно за деца.
Когато се премествате на друго работно място, изключете уреда и го изключете от удължителя.

11. Резервни части и аксесоари

Моля, свържете се с Dedra Exim Service за резервни части и аксесоари. Данните за контакт можете да намерите на страница 1 от това ръководство.
Когато поръчвате резервни части, посочете номера на партидата върху табелката с имената и номера на частта върху чертежа на сглобяването.
По време на гаранционния период ремонтите се извършват в съответствие с условията на гаранционната карта. Моля, предайте рекламирания продукт за ремонт на мястото на покупката (продавачът е длъжен да приеме рекламирания продукт), изпратете го в централния сервиз на Dedra Exim или го изпратете в сервиза, който е най-близо до вашето местоживеене (списък на сервизите на www.dedra.pl). Моля, приложете попълнената гаранционна карта. След изтичане на гаранционния срок ремонтите се извършват от централния сервиз. Дефектният продукт трябва да бъде изпратен до сервиза (транспортните разходи се поемат от потребителя).

12. Независимо отстраняване на неизправности

ВНИМАНИЕ **Изключете уреда от електрическата мрежа, преди да извършвате самостоятелно отстраняване на неизправности.**

Проблем	Причина	Решение
Устройството не се включва	Захранващият кабел е неправилно	Вкарайте щепсела по-дълбоко в контакта,

	свързан или повреден.	проверете захранващия кабел.
	В гнездото няма напрежение.	Проверете напрежението в контакта или дали предпазителят не е сработил.
	Превключвателят е повреден.	Дайте устройството на сервиз
Устройството работи трудно	Остатъчни растителни остатъци	Отстранете растителните остатъци около главата
Намаляваща производителност на рязане	Прекалено къса линия за рязане	Удължете линията до необходимата дължина
Линията не се изплъзва	Възето на макарата е заплетено	Издърпайте макарата, развийте влакното и го навийте правилно
	Няма линия на макарата	Заменете макарата с пълна или навийте влакното на макарата.
Прекомерни вибрации на устройството	Остатъчни растителни остатъци	Премахване на натрупаните растителни остатъци
	Дефектна режеща глава	Сменете режещата глава
Устройството прегрява	Затрупани вентилационни отвори	Чисти вентилационни отвори

13. Завършване на устройството

1. Подрезвач - 1 брой, 2. Предпазител на линията - 1 брой, 3. Ограничител на ръба - 1 брой, 4. Монтажни винтове - 3 бр.

14. Информация за потребителите относно изхвърлянето на електрическо и електронно оборудване (важи за домакинствата)



Символът, изобразен върху продуктите или придружаващата ги документация, указва, че дефектното електрическо или електронно оборудване не трябва да се изхвърля заедно с битовите отпадъци. Ако трябва да изхвърлите, да използвате повторно или да възстановите компоненти, е правилно да ги занесете в специализиран пункт за събиране, където ще бъдат приети безплатно. Информация за местоположението на пунктовете за събиране на употребявано оборудване се предоставя от местните власти, например на техните уебсайтове.

Правилното рециклиране на устройствата ви позволи да спестите ценни ресурси и да избегнете отрицателни въздействия върху здравето и околната среда в резултат на възможното наличие на: опасни вещества, смеси и компоненти в оборудването.

Неправилното изхвърляне на отпадъци е свързано с риск от санкции съгласно съответните местни разпоредби.

Потребители в страни от ЕС: Ако трябва да изхвърлите електрическо или електронно оборудване, моля, свържете се с най-близкия пункт за продажба или с вашия доставчик, който ще ви предостави допълнителна информация.

Изхвърляне в страни извън Европейския съюз: Този символ се отнася само за страните от Европейския съюз. Ако желаете да изхвърлите този продукт, моля, свържете се с местните власти или с търговеца за правилния начин на изхвърляне.

Гаранционна карта

в

Електрическа косачка

Каталожен №: **DED8695** Номер на партидата: .....

(наричан по-долу "Продуктът")

Дата на закупуване на Продукта: .....

Печат на продавача

Дата и подпис на продавача: .....

Изявление на потребителя:

Потвърждавам, че съм информиран за условията на гаранцията и за последствията от неспазване на инструкциите, съдържащи се в инструкциите за експлоатация и гаранционната карта. Запознат/а съм с условията на тази гаранция, което потвърждавам с подписа си:

....

Дата и място Подпис на потребителя

I. Отговорност за продукта

1. Поръчителят - Dedra Exim Sp. z o.o. със седалище в Прушков, адрес: ул. 3 Maja 8, 05-800 Pruszków, KRS 0000062517, Окръжен съд за столицата Варшава, ул. Warszawy w Warszawie, XIV Търговско отделение на Националния съдебен регистър, NIP 527-020-49-33, акционерен капитал: 100 980,00 PLN.

2. При условията, посочени в тази гаранционна карта, Гарантът предоставя гаранция за Продукта, който произхожда от дистрибуцията на Гаранта.

3. Отговорността по гаранцията обхваща само дефекти, възникнали поради причини в Продукта в момента на доставката му на Потребителя.

4. По силата на гаранцията Потребителят има право на безплатен ремонт на Продукта, ако дефектът се е проявил по време на гаранционния период. Начинът на ремонт на Продукта (метод на ремонт) зависи от решението на Гаранта. Ако Гарантът прецени, че ремонтът не е възможен, той си запазва правото да замени дефектния елемент или целия Продукт с бездефектен, да намали цената на Продукта или да се откаже от договора.

5. по отношение на потребител, който не е потребител по смисъла на Закона от 23 април 1964 г. Граждански кодекс, отговорността на Гаранта за вреди, произтичащи от настоящата гаранция и/или във връзка с нейното сключване и изпълнение, независимо от правния титул, е ограничена до максималния размер на стойността на дефектния Продукт.

II. Гаранционен срок

Елементи на продукта	Продължителност на гаранционната защита
DED8695	24 месеца от датата на закупуване на Продукта, както е посочено в тази гаранционна карта

III. Условия за упражняване на гаранцията

1. Представяне от страна на Потребителя на попълнена гаранционна карта на Продукта и обосноваване от страна на Потребителя на обстоятелствата по закупуването на Продукта, например чрез представяне на касова бележка, фактура и т.н. С цел ефективно извършване на рекламацията се препоръчва Потребителят да представи заедно с Продукта за рекламация всички елементи, посочени в "Комплектоване на оборудването", съдържащо се в Ръководството за потребителя.

2. Спазване от страна на потребителя на препоръките, съдържащи се в инструкциите за експлоатация и гаранционната карта.

3. Гаранцията обхваща само територията на Република Полша и ЕС.

4. Гаранцията не покрива дефекти на Продукта, причинени по-специално от:

a. Неспазване от страна на потребителя на условията, посочени в инструкцията за експлоатация, по-специално по отношение на правилната експлоатация, поддръжка и почистване;

b. Използване от страна на потребителя на продукти за почистване или поддръжка, които не са в съответствие с инструкциите за експлоатация;

c. Неправилно съхранение и транспортиране на Продукта от страна на Потребителя;

d. Самоволни промени и/или модификации на Продукта от страна на Потребителя, които не са съгласувани с Гаранта;

e. Използване от страна на Потребителя на консумативи в Продукта, които не са в съответствие с Инструкцията за експлоатация.

5. Потребител, който не е потребител по смисъла на Закона от 23 април 1964 г. Граждански кодекс, губи гаранцията за Продукта, в който:

- серийните номера, обозначенията за дата и табелките с имената са били отстранени, променени или повредени от Потребителя;
- пломбите са били повредени от потребителя или носят следи от манипулация от страна на потребителя.

6. Внимание! Дейностите, свързани с ежедневната експлоатация на Продукта, произтичащи, наред с другото, от Инструкцията за експлоатация, се извършват от Потребителя в негова/нейна степен и за негова/нейна сметка.

IV. Процедура за подаване на жалби

Ако се установи неизправност на Продукта, преди да предявите рекламация, се уверете, че всички стъпки, посочени по-специално в Инструкцията за експлоатация, са извършени правилно.

2. Препоръчва се рекламацията да се подаде незабавно, за предпочитане в рамките на 7 дни от датата на забелязване на дефекта на Продукта. Потребителят, който не е потребител по

смисъла на Закона от 23 април 1964 г. Граждански кодекс, губи правата си по настоящата гаранция в случай на непроизнасяне по рекламация в срок от 7 дни.
3. Жалби могат да се подават, inter alia, на мястото на закупуване на Продукта, в гаранционното обслужване или в писмен вид на следния адрес: Dedra Exim Sp. z o.o., ул. 3 Maja 8, 05-800 Pruszków.
4. Можете да подадете рекламация, като използвате формуляра, наличен на адрес www.dedra.pl. ("Формуляр за гаранционна рекламация").
5. Адресите на гаранционните служби за отделните държави са достъпни на адрес www.dedra.pl. Ако за дадена държава няма гаранционна служба, гаранционните претенции трябва да се изпращат на следния адрес: Dedra Exim Sp. z o.o. ul. 3 Maja 8, 05-800 Pruszków (Полша).
6. С оглед на безопасността на Потребителя е забранено да се използва дефектен Продукт.
7. Внимание! Използването на дефектен Продукт е опасно за здравето и живота на Потребителя.
8. Изпълнението на задълженията по гаранцията трябва да се осъществи в рамките на 14 работни дни от датата на доставка на рекламирания Продукт от Потребителя.
9. Препоръчително е да почистите дефектния Продукт, преди да го предадете за рекламация. Препоръчва се рекламационният Продукт да бъде внимателно защитен от повреди при транспортиране (препоръчва се рекламационният Продукт да бъде доставен в оригиналната му опаковка).
10. Гаранционният срок се удължава с времето, през което Потребителят не е могъл да използва Продукта, обхванат от гаранцията, поради неговия дефект.
Гаранцията не изключва, не ограничава и не спира правата на потребителя съгласно разпоредбите на гаранцията за дефекти на продадените стоки.

В съответствие с член 13, параграфи 1 и 2 от Регламент (ЕС) 2016/679 на Европейския парламент и на Съвета от 27 април 2016 г. относно защитата на физическите лица във връзка с обработването на лични данни и относно свободното движение на такива данни и за отмяна на Директива 95/46/ЕО ("ОРЗД"), с настоящото Ви информираме, че

1. Администраторът на Вашите лични данни, посочени във формуляра е DEDRA-EXIM sp. z o.o. със седалище в Прушков, на ул. 3 Maja 8, 05-800 Прушков (по-нататък: „Администратор").
2. Вашите лични данни ще се обработват изключително с цел провеждане на гаранционната процедура на устройството съгласно ст. 6 ал. 1 буква "б" от Общия регламент за защита на личните данни (по-нататък: „ОРЗД") Посочване на данните е доброволно, но е необходимо за провеждане на гаранционната процедура.
3. Вашите лични данни ще се обработват през срока на разглеждането на провеждане на гаранционната процедура и за архивни цели при необходимост от защита от евентуалните претенции към Администратора не по-дълго отколкото до датата на давността им.
4. Вашите лични данни могат да се обявяват изключително на операторите, обработващи данните в полза на Администратора въз основа на писмен договор за възлагане на обработването на личните данни, предоставящи, м.др. услуги по технически сервиз, хостинг или обслужване на уеб-сайта, по IT обслужване, на куриерска служба. Доставчиците на Администратора са задължени да осигурят защита на личните данни и да отговарят на изискванията на действащото законодателство, свързано със защита на личните данни и не могат да използват доверените им лични данни за целите, различни от определените в договор с Администратора.
5. Вашите данни няма да бъдат обработвани по автоматизиран начин, в това число във формата на профилиране, и няма да се предоставят в трета страна/международна организация.
6. Имате право на достъп до съдържанието на личните си данни и право всеки момент да ги коригирате, изтриете, ограничите обработването им, право да прехвърляте данните, право да подадете възражение.
7. По всякакви въпроси, свързани с обработването на Вашите лични данни от Администратора можете да се свържете на електронен адрес: daneosobowe@dedra.pl.;
8. Имате право да подадете жалба до органа, компетентен относно въпросите за защита на личните данни

UA Зміст

1. Фотографії та малюнки
2. Опис пристрою
3. Призначення пристрою
4. Обмеження щодо використання
5. Технічні дані
6. Підготовка до роботи
7. Підключення до мережі
8. Увімкнення пристрою
9. Використання пристрою
10. Планове технічне обслуговування
11. Запасні частини та аксесуари
12. Самостійне усунення несправностей
13. Завершення роботи пристрою
14. Інформація для користувачів щодо утилізації електричного та електронного обладнання
15.Гарантійний талон

Переклад оригінальної інструкції

Декларація відповідності додається до інструкції окремим документом. У разі відсутності декларації відповідності, будь ласка, зверніться до компанії Dedra Exim Sp. z o.o.
Загальні положення з техніки безпеки викладені в окремій брошурі.

ПРИМІТКА Завжди дотримуйтесь основних правил безпеки під час роботи з машиною, щоб уникнути пожежі, ураження електричним струмом або механічних травм.

Перед початком експлуатації приладу уважно прочитайте інструкцію з експлуатації. Будь ласка, дотримуйтесь інструкції з експлуатації, загальних правил техніки безпеки та декларації про відповідність. Суворе дотримання вказівок і рекомендацій, викладених в інструкції з експлуатації, продовжить термін служби вашої машини.

ПРИМІТКА Під час роботи необхідно дотримуватися інструкцій, викладених у загальних правилах техніки безпеки.

Якщо ви передаєте машину іншій особі, ви також повинні передати їй інструкцію з експлуатації, загальні правила техніки безпеки та декларацію відповідності. Компанія Dedra Exim не несе відповідальності за нещасні випадки, спричинені недотриманням правил техніки безпеки. Уважно прочитайте всі загальні правила техніки безпеки та інструкцію з експлуатації. Недотримання попереджень та інструкцій може призвести до ураження електричним струмом, пожежі та/або серйозних травм. Зберігайте всі інструкції, загальні правила техніки безпеки та Декларацію про відповідність для подальшого використання.

2. Опис пристрою

Мал. А: 1. кнопка блокування вимикача, 2. допоміжна рукоятка, 3. регулювання нахилу допоміжної рукоятки, 4. контргайка для регулювання довжини штока, 5. корпус двигуна, 6. обмежувач, 7. основна рукоятка, 8. кнопка вимикача, 9. гайка для регулювання довжини штока, 1о. Штанга, 11 Регулювання кута нахилу штанги. 12 Регулювання нахилу штанги, 13. Захисний кожух, 14. Ріжуча головка. Рис.Б.1. Ріжучий ніж для укорочення волосіні. 2.екран 3.гвинт кріплення екрану 4.розпірка. 5.головка 6.болт. 7.обмежувач кромки

3. Призначення пристрою

Пристрій призначений для скошування трави, кропиви та бур'янів. Пристрій призначений для косіння у важкодоступних місцях, тобто на схилах, навколо стовбурів дерев, під кущами біля стін, тобто всюди, де неможливо косити газонокосаркою. Для підстригання країв газону також можна використовувати відповідним чином встановлений тример.

4. Обмеження щодо використання

Прилад може використовуватися тільки відповідно до "Допустимих умов експлуатації", наведених нижче. Будь-які несанкціоновані зміни в механічній та електричній конструкції, будь-які модифікації, будь-які операції, не описані в інструкції з експлуатації, вважаються незаконними і призведуть до негайної втрати гарантійних прав, а Декларація про відповідність буде анульована. Машину не можна використовувати для косіння дуже густої або мокрої трави. Також не можна пристосовувати її для використання в якості кущоріза. Використання не за призначенням або з порушенням інструкції з експлуатації призведе до негайної втрати гарантійних прав.

ПРИЙНЯТНІ УМОВИ ПРАЦІ
Безперервна робота S1
Не працюйте під час опадів

5. Технічні дані

Модель	DED8695
Електродвигун	однофазний
Напруга мережі [В]	230 ~
Частота мережі [Гц]	50
Номінальна потужність двигуна [Вт]	550
Максимальна швидкість[хв]$^{-1}$	10000
Ширина скошування [мм]	300
Клас захисту	II
Ступінь захисту	IPX0
Маса [кг]	2,7
Емісія шуму	
Гарантований рівень звукової потужності L_{wA} [дБ(А)]	96
- Рівень звукової потужності L_{wA} [дБ(А)]	95,5
- Рівень звукового тиску L_{pA} [дБ(А)]	83
- Невизначеність вимірювання (K_{wA}) (K_{pA}) [дБ(А)].	3
Вібрації	
- Рівень вібрації на ручці a_h [м/с]^2	2,54
- Невизначеність вимірювання вібрації K [м/с]^2	1,5

Інформація про вібрацію та шум
Сумарне значення вібрації a_h і невизначеність вимірювання були визначені відповідно до EN 50636-2-91 і наведені в таблиці.
Рівень шуму був визначений відповідно до EN 50636-2-91, значення наведені в таблиці вище.

ПРИМІТКА **Шум може призвести до пошкодження слуху, завжди використовуйте засоби захисту органів слуху під час роботи!**

Заявлене значення загальної вібрації було виміряно відповідно до стандартного методу випробувань і може використовуватися для порівняння одного пристрою з іншим. Заявлений рівень вібрації також може бути використаний для початкової оцінки впливу вібрації.
Рівень вібрації під час фактичного використання обладнання може відрізнятися від заявлених значень, залежно від використання робочих інструментів, зокрема типу заготовки та необхідності визначення заходів для захисту оператора. Для точної оцінки впливу в реальних умовах використання необхідно враховувати всі частини робочого циклу, включаючи періоди, коли обладнання вимкнене або коли воно ввімкнене, але не використовується для роботи.

6. Підготовка до роботи

ПРИМІТКА **Виконуйте всі операції, описані в цьому розділі, при відключеному джерелі живлення.**

З пристрою в коробці знято захисний кожух лінії та обмежувач краю. Встановіть його на місце перед запуском пристрою.

Встановлення захисного кожуха
Вставте виступаючі елементи кріплення кришки (рис. A.13) у відповідні отвори на фланці корпусу двигуна. Потім закрутіть кріпильний гвинт (рис. B, 3).

Встановлення краєвого обмежувача
Вставте виступаючі кріпильні елементи обмежувача (рис. Б.7) у відповідні отвори на фланці корпусу двигуна. Потім закрутіть кріпильні гвинти.

Регулювання довжини телескопічної штанги
Ослабте гайку на телескопічній штанзі (рис. A, 4), висуньте алюмінієвий стрижень на потрібну довжину і зафіксуйте його, затягнувши гайку. Довжина телескопічної трубки регулюється в межах (0-35) см.

Регулювання кута нахилу телескопічної штанги
Регулювання кута нахилу в діапазоні (0°, 90°, 180°). Тримаючи ручку однією рукою, іншою рукою потягніть телескопічну штангу (рис. E.1) в напрямку допоміжної ручки. Перемістіть штангу на 90° (рис. E.2) вправо або вліво, доки рукоятка не зафіксується в храповику.

Регулювання кута нахилу телескопічної штанги
Натисніть кнопку блокування, розташовану на осі повороту між корпусом двигуна і телескопічною штангою (рис.A,12) Іншою рукою встановіть потрібний кут нахилу. Кут нахилу ріжучого блоку можна регулювати в чотирьох положеннях (рис.D).

Регульоване положення допоміжної ручки
Відкрутіть гайку на допоміжній ручці (рис. F).
Перемістіть допоміжну ручку в потрібне положення.
Затягни гайку.

Ручне виймання волосіні з головки
Щоб витягнути волосінь, натисніть кнопку на голівці (мал. G, 2) і одночасно акуратно потягніть за волосінь. Кожне натискання кнопки дозволяє витягнути волосінь приблизно на 1 см. Занадто довга волосінь буде обрізана ріжучим лезом на захисному кожусі (рис. G.4).

7. Підключення до мережі

Перед підключенням приладу до електромережі переконайтеся, що напруга живлення відповідає значенню, зазначеному на заводській табличці.
Електроустановка повинна бути побудована відповідно до основних вимог до електроустановок і відповідати вимогам безпеки при використанні. Параметри мінімального перерізу кабелю живлення та номінальна потужність запобіжника залежно від потужності приладу наведені в таблиці нижче:

Потужність пристрою [Вт]	Мінімальний переріз кабелю [мм]^2	Мінімальне значення запобіжника типу B [A]
0-700	1	6

Установку повинен виконувати кваліфікований електрик. У разі використання подовжувачів слід подбати про те, щоб поперечний переріз провідника не був меншим за необхідний (див. таблицю). Електричний кабель повинен бути прокладений таким чином, щоб він не піддавався порізам під час роботи. Не використовуйте пошкоджені подовжувачі. Періодично перевіряйте стан кабелю живлення. Не тягніть за шнур живлення.

8. Увімкнення пристрою

ПРИМІТКА **Перед запуском пристрою необхідно виконати дії, описані в розділі "Підготовка до роботи".**
Використовуйте тільки садові подовжувачі, придатні для використання на відкритому повітрі.

Зробіть петлю на кінці подовжувача, протягніть її через отвір внизу ручки, надіньте петлю на гачок і затягніть. Вставте вилку в гніздо подовжувача. Підключіть подовжувач до правильно встановленої електричної розетки.
Візьміться лівою рукою за допоміжну ручку (мал. A, 2) приладу, великим або вказівним пальцем правої руки натисніть кнопку розблокування вимикача (мал. C, 1), а іншими пальцями міцно візьміться за основну ручку (мал. C.2), натиснувши на кнопку вимикача (мал. A, 8) під нею. Щоб вимкнути прилад, відпустіть тиск на кнопку вимикача. Перед початком роботи проведіть короткий тест холостого ходу, щоб переконатися, що машина не поводиться ненормально (аномальні вібрації, шум, що турбує).

9. Використання пристрою

ПРИМІТКА **Перед початком роботи переконайтеся, що всі частини машини, особливо захисний кожух, надійно закріплені.**

Налаштування регульованих елементів відповідно до передбачуваної експлуатації
Пристрій можна використовувати двома способами. Це пов'язано з використанням різних налаштувань нахилу головки по відношенню до телескопічної штанги і кута повороту штанги.
Після виконання вищевказаних налаштувань відрегулюйте довжину штанги і нахил допоміжної рукоятки до положення, яке забезпечує надійний хват і стійку позу під час роботи.
Автоматичне натягування лінії
Тример оснащений системою автоматичного натягу лески. Ліска автоматично подовжується до довжини 1 см, коли машина вимкнена. Якщо волосінь занадто довга, вона обрізається ножем на корпусі.

Використання машини в режимі косіння
Відрегулюйте регульовані елементи таким чином, щоб кут між віссю двигуна і телескопічною штангою становив приблизно 30° (рис. H), а кут нахилу штанги був встановлений в центральне положення (кут 90°).
Косіть, повільно рухаючи косарку справа наліво, потім поверніться у вихідне положення і перейдіть до наступної ділянки. При роботі з розпіркою: висуньте розпірку (рис. B.4), щоб забезпечити достатню відстань до потенційних перешкод (наприклад, стовбура дерева). Під час роботи переконайтеся, що навколо ріжучої головки немає трави або залишків бур'янів, які можуть призвести до її блокування. Для точного косіння у важкодоступних місцях також використовуйте обмежувач, встановлюючи його перпендикулярно об'єкту, що коситься.

Використання пристрою в режимі обрізки країв
Під час підстригання краю газону праворуч від оператора встановіть регульовані елементи таким чином, щоб кут між віссю двигуна та телескопічною штангою становив 90°, а кут нахилу штанги - 180°.
Під час підстригання країв газону зліва від оператора встановіть регульовані елементи таким чином, щоб кут між віссю двигуна і телескопічною штангою становив приблизно 60°, а кут нахилу штанги був встановлений на 0°. Повільно рухайте машину вздовж

ріжучої кромки (мал. I і J). Ведіть лінію різання паралельно краю газону - направляйте машину за допомогою розпірного колеса.

Негайно припиніть використання пристрою, якщо:

- тример зачепив сторонній предмет - перевірити, чи не сталося пошкоджень.
- виникають вібрації, сильніші за звичайну роботу - визначити причину.

ПРИМІТКА **Ніколи не кладіть працюючий прилад на землю. Після вимкнення зачекайте, поки двигун не зупиниться.**

10. Планове технічне обслуговування

ПРИМІТКА **Виконуйте всі операції, описані в цьому розділі, при відключеному джерелі живлення.**

Для забезпечення безпеки експлуатації та продовження терміну служби обладнання необхідно проводити регулярне технічне обслуговування в умовах майстерні.

Прибирання

Після кожного використання очищайте пристрій від залишків рослин. Для більш ретельного очищення використовуйте злегка вологу тканину з можливим додаванням неагресивних миючих засобів.

ПРИМІТКА **Не мийте прилад під проточною водою (ризик затоплення та ураження електричним струмом).**

Заміна лінії різання

На ріжучій голівці натисніть на два затискачі (рис. G,1) з протилежних боків головки. Зніміть ковпачок головки (рис. G,3). Витягніть котушку з волосінню. Вставте нову котушку на її місце, щоб запобігти розмотуванню волосіні, вставте кінці котушки у виїмку на фланці. Вставте кінці ліски через отвір у головці, висуньте ліску з виїмки у фланці. Вставте штекер в корпус головки так, щоб защіпки увійшли в фіксатори.

Зберігання та транспортування

Коли прилад не використовується, зберігайте його в недоступному для дітей місці.

При переміщенні на інше робоче місце вимкніть пристрій і від'єднайте його від подовжувача.

11. Запасні частини та аксесуари

За запасними частинами та аксесуарами звертайтеся до служби підтримки Dedra Exim Service. Контактні дані можна знайти на сторінці 1 цього посібника.

При замовленні запасних частин, будь ласка, вказуйте номер партії на заводській табличці та номер деталі на складальному кресленні.

Протягом гарантійного терміну ремонт здійснюється відповідно до умов гарантійного талона. Будь ласка, здайте рекламаційний виріб на ремонт за місцем придбання (продавець зобов'язаний прийняти рекламаційний виріб), надішліть його до центрального сервісного центру Dedra Exim або відправте до найближчого до вашого місця проживання сервісного центру (перелік сервісів на сайті www.dedra.pl). Будь ласка, додайте заповнений гарантійний талон. Після закінчення гарантійного терміну ремонт здійснюється центральним сервісом. Несправний виріб необхідно надіслати до сервісного центру (витрати на пересилку покриває користувач).

12. Самостійне усунення несправностей

ПРИМІТКА **Перед усуненням несправностей відключіть прилад від мережі електроживлення.**

Проблема	Тому що	Рішення
Пристрій не вмикається	Шнур живлення неправильно підключений або пошкоджений.	Вставте вилку в розетку глибше, перевірте шнур живлення.
	У розетці немає напруги.	Перевірте напругу в розетці або чи не спрацював запобіжник
	Вимикач несправний.	Віддайте пристрій на технічне обслуговування
Пристрій працює зі складнощами	Тривалі рослинні рештки	Видаліть рослинні залишки навколо голови
Зниження продуктивності різання	Лінія різання занадто коротка	Подовжте лінію до потрібної довжини
Ліска не ковзає	Ліска на котушці заплуталася	Витягніть котушку, розмотайте волосінь і правильно намотайте
	Немає лінії на котушці	Замініть котушку на повну або намотайте волосінь на котушку
Надмірна вібрація пристрою	Тривалі рослинні рештки	Приберіть накопичені рослинні рештки
	Несправна ріжуча головка	Замініть ріжучу головку
Пристрій перегрівається	Забиті вентиляційні отвори	Прозорі вентиляційні отвори

13. Завершення роботи пристрою

1. Підсікач - 1 шт, 2. Захисний кожух - 1 шт, 3. Крайній обмежувач - 1 шт, 4. Кріпильні гвинти - 3 шт.

14. Інформація для користувачів щодо утилізації електричного та електронного обладнання (стосується домогосподарств)



Символ, зображений на виробах або супровідній документації, вказує на те, що несправне електричне або електронне обладнання не можна утилізувати разом з побутовими відходами. Якщо вам потрібно утилізувати, повторно використати або відновити компоненти, найкраще віднести їх до спеціалізованого пункту збору, де вони будуть прийняті безкоштовно. Інформацію про місцезнаходження пунктів збору відпрацьованого обладнання надають місцеві органи влади, наприклад, на їхніх веб-сайтах.

Правильна утилізація пристрою, допомагає зберегти цінні ресурси та уникнути негативного впливу на здоров'я та навколишнє середовище внаслідок можливої присутності в обладнаннінебезпечних речовин: речовини, суміші та компоненти.

Неправильна утилізація відходів загрожує штрафними санкціями згідно з відповідними місцевими нормами.

Користувачі в країнах ЄС: Якщо вам потрібно утилізувати електричне або електронне обладнання, зверніться до найближчої точки продажу або до вашого постачальника, який надасть вам додаткову інформацію.

Утилізація в країнах за межами Європейського Союзу: Цей символ стосується лише країн Європейського Союзу. Якщо ви хочете утилізувати цей виріб, зверніться до місцевих органів влади або дилера для отримання інформації про правильний спосіб утилізації.

Гарантійний талон

за адресою

Електрична косарка

Номер в каталозі: **DED8695** Номер лота: .....

(далі - Продукт)

Дата придбання Продукту: .....

Печатка продавця

Дата та підпис продавця: .....

Заява користувача:

Я підтверджую, що був проінформований про умови гарантії та наслідки недотримання інструкцій, викладених в інструкції з експлуатації та гарантійному талоні. Я ознайомлений з умовами цієї гарантії, що підтверджую своїм підписом:

....

Дата і місце Підпис Користувача

I. Відповідальність за якість продукції

1. Поручитель - Dedra Exim Sp. z o.o. з місцезнаходженням у м. Прушкув, адреса: ul. 3 Maja 8, 05-800 Pruszków, KRS 0000062517, Окружний суд столичного міста Варшави, ul. Warszawy w Warszawie, XIV Комерційний відділ Національного судового реєстру, NIP 527-020-49-33, статутний капітал: 100 980,00 злотих.

2. Відповідно до умов, зазначених у цьому гарантійному талоні, Гарант надає гарантію на Виріб, що надійшов з дистрибуції Гаранта.

3. Відповідальність за гарантією поширюється тільки на дефекти, що виникли з причин, пов'язаних з дефектом Продукту на момент його доставки Користувачеві.

4. За гарантією Користувач має право на безкоштовний ремонт Виробу, якщо дефект став очевидним протягом гарантійного терміну. Спосіб ремонту Виробу (метод ремонту) залежить від рішення Гаранта. Якщо Гарант визначить, що ремонт неможливий, він залишає за собою право замінити дефектний елемент або весь

Продукт на бездефектний, знизити ціну Продукту або відмовитися від договору.
5. по відношенню до Користувача, який не є споживачем у розумінні Закону від 23 квітня 1964р. Цивільного кодексу, відповідальність Гаранта за збитки, що виникли з цієї гарантії та/або у зв'язку з її укладенням та виконанням, незалежно від правового титулу, обмежується максимальним розміром вартості дефектного Продукту.

II. Гарантійний термін

Елементи продукту	Тривалість гарантійного захисту
DED8695	24 місяці з дати придбання Продукту, як зазначено в цьому гарантійному талоні

III. Умови реалізації гарантії

1. Пред'явлення Користувачем заповненого гарантійного талона на Виріб та обґрунтування Користувачем обставин придбання Виробу, наприклад, шляхом пред'явлення квитанції, рахунку-фактури тощо. Для ефективного розгляду рекламації рекомендується, щоб Користувач разом з Виробом надав для рекламації всі елементи, зазначені в розділі "Комплектація обладнання", що міститься в Посібнику користувача.
2. Дотримання Користувачем рекомендацій, викладених в Інструкції з експлуатації та Гарантійному талоні.
3. гарантія поширюється лише на територію Республіки Польща та ЄС.
4. гарантія не поширюється на дефекти Продукту, що виникли, зокрема, внаслідок:
a. Недотримання Користувачем умов, зазначених в Інструкції з експлуатації, зокрема щодо належної експлуатації, технічного обслуговування та очищення;
b. Використання Користувачем засобів для чищення або технічного обслуговування, що не відповідають Інструкції з експлуатації;
c. Неналежне зберігання та транспортування Продукту Користувачем;
d. Довільних змін та/або модифікацій Продукту Користувачем, які не були узгоджені з Гарантом;
e. Використання Користувачем витратних матеріалів у Виробах, які не відповідають вимогам Інструкції з експлуатації.
5. Користувач, який не є споживачем у розумінні Закону від 23 квітня 1964р. Цивільного кодексу, втрачає гарантію на Продукт, в якому:
- серійні номери, маркування з датою та паспортні таблички були видалені, змінені або пошкоджені Користувачем;
- пломби були пошкоджені Користувачем або мають сліди маніпуляцій з боку Користувача.
6. Увага! Роботи, пов'язані з повсякденною експлуатацією Виробу, що випливають, зокрема, з Інструкції з експлуатації, виконуються Користувачем власними силами та за власний рахунок.

IV. Процедура розгляду скарг

Якщо Ви виявите несправність, перш ніж пред'являти претензію, переконайтеся, що всі дії, зазначені, зокрема, в інструкції з експлуатації, були виконані належним чином.
2. Рекомендується негайно подати рекламацію, бажано протягом 7 днів з моменту виявлення дефекту Продукту. Користувач, який не є споживачем у розумінні Закону від 23 квітня 1964р. Цивільного кодексу, втрачає права, передбачені цією гарантією, у разі неподання рекламації протягом 7 днів.
3. Рекламації можна подати, зокрема, в місці придбання Продукту, в гарантійному сервісі або в письмовій формі за адресою: Dedra Exim Sp. z o.o., ul. 3 Maja 8, 05-800 Pruszków.
4. Ви можете подати претензію, скориставшись формою, доступною на сайті www.dedra.pl. ("Форма претензії по гарантії").
5. Адреси гарантійних сервісів для окремих країн можна знайти на сайті www.dedra.pl. Якщо в даній країні немає гарантійного сервісу, гарантійні претензії слід надсилати на адресу: Dedra Exim Sp. z o.o. ul. 3 Maja 8, 05-800 Pruszków (Польща).
6. Задля безпеки Користувача забороняється використовувати несправний Продукт.
7. Увага! Використання несправного Виробу є небезпечним для здоров'я та життя Користувача.
8. виконання зобов'язань за гарантією відбувається протягом 14 робочих днів з дати доставки Користувачем товару, щодо якого надійшла рекламація.
9. Рекомендується очистити дефектний Виріб перед тим, як доставити його для рекламації. Рекомендується ретельно захистити заявлений Виріб від пошкоджень під час транспортування (рекомендується доставляти заявлений Виріб в оригінальній упаковці).
10. Гарантійний термін продовжується на час, протягом якого Користувач не міг використовувати Продукт, на який поширюється гарантія, через його дефект.
Гарантія не виключає, не обмежує і не призупиняє права Користувача, передбачені положеннями гарантії на дефекти проданих товарів.

Відповідно до статті 13(1) та (2) Регламенту (ЄС) 2016/679 Європейського Парламенту та Ради від 27 квітня 2016 року про захист фізичних осіб у зв'язку з обробкою персональних даних і про вільний рух таких даних та про скасування Директиви 95/46/ЄС (далі: "RODO"), повідомляємо Вам наступне

1. Контролером ваших персональних даних, вказаних у формі, є компанія DEDRA-EXIM sp. z o.o., зареєстрована за адресою: вул. 3 Мая, 8, 05- 800, Прушкув (далі: «Контролер»).
2. Ваші дані будуть оброблятися виключно з метою виконання гарантійної процедури для пристрою згідно з літ. b п. 1. ст. 6 Загального регламенту захисту даних (далі: «ЗРЗД») Надання даних є добровільним, але необхідним для виконання гарантійної процедури.
3. Ваші дані будуть оброблятися протягом періоду виконання гарантійної процедури та з метою архівування на випадок необхідності захисту від можливих претензій до Контролера, але не довше закінчення терміну позовної давності.
4. Ваші дані можуть бути розкриті тільки суб'єктам, які обробляють дані від імені Контролера, на підставі письмового договору про доручення на обробку персональних даних, що передбачає, зокрема, технічне обслуговування, хостинг або обслуговування веб-сайту, IT-сервіс, кур'єрську компанію. Постачальники Контролера зобов'язані забезпечувати безпеку даних і дотримуватися вимог чинного законодавства щодо захисту персональних даних і не можуть використовувати довірені їм персональні дані в цілях, відмінних від зазначених у договорі з Контролером.
5. Ваші персональні дані не будуть оброблятися автоматизовано, зокрема, не будуть профілюватися, а також не будуть передаватися у треті країни/міжнародні організації.
6. Ви маєте право на доступ до своїх персональних даних та право на їхнє виправлення, видалення, обмеження обробки, право на передачу даних, право на відмову від обробки, у будь-який момент;
7. З усіх питань, пов'язаних з обробкою Контролером ваших персональних даних, ви можете звернутися до Контролера за адресою e-mail: daneosobowe@dedra.pl.;
8. Ви маєте право подати скаргу до відповідного наглядового органу із захисту персональних даних;

DE Inhalt

1. Fotos und Abbildungen
2. Beschreibung des Geräts
3. Verwendungszweck des Geräts
4. Nutzungsbeschränkung
5. Technische daten
6. Vorbereitung auf die Arbeit
7. Verbindung zum Netzwerk
8. Einschalten des Geräts
9. Verwendung des Geräts
10. Laufende Wartung
11. Ersatzteile und Zubehör
12. Eigenständige Fehlerbehebung
13. Komplettgerät
14. Informationen für Nutzer über die Entsorgung von Elektro- und Elektronikgeräten
15. Garantiekarte

Übersetzung der Originalanleitung

Die Konformitätserklärung ist der Anleitung als separates Dokument beigefügt. Sofern keine Konformitätserklärung vorliegt, wenden Sie sich bitte an Dedra Exim Sp. z o.o.
Die allgemeinen Sicherheitsvorschriften sind der Anleitung als separates Heft beigefügt.

⚠ ACHTUNG Beachten Sie beim Betrieb des Geräts stets die Grundregeln der Arbeitssicherheit, um Brände, Stromschläge oder mechanische Verletzungen zu vermeiden.

Lesen Sie vor der Inbetriebnahme des Gerätes die Bedienungsanleitung. Bitte bewahren Sie die Bedienungsanleitung, die allgemeinen Arbeitssicherheitsvorschriften und die Konformitätserklärung auf. Die strikte Einhaltung der Anweisungen und Empfehlungen in der Bedienungsanleitung verlängert die Lebensdauer Ihres Geräts.

⚠ ACHTUNG Bei der Arbeit sind die Hinweise in den allgemeinen Arbeitsschutzbestimmungen unbedingt zu beachten.

Geben Sie bei Weitergabe des Gerätes an Dritte ebenfalls die Bedienungsanleitung, die allgemeinen Arbeitssicherheitsvorschriften und die Konformitätserklärung mit. Dedra Exim haftet nicht für Unfälle, die durch Nichtbeachtung der Sicherheitshinweise bei der Arbeit verursacht werden. Lesen Sie alle allgemeinen Arbeitsschutzvorschriften und Betriebsanweisungen sorgfältig durch. Die Nichtbeachtung der

Warnhinweise und Anweisungen kann zu einem elektrischen Schlag, Brand und/oder schweren Verletzungen führen. Bewahren Sie alle Bedienungsanleitungen, die allgemeinen Arbeitssicherheitsvorschriften und die Konformitätserklärung zum späteren Nachschlagen auf.

2. Beschreibung des Geräts

Zeichnung A: 1. Einschaltsperre, 2. Zusatzhandgriff, 3. Neigungsverstellung Zusatzhandgriff, 4. Klemmhülse für Höhenverstellung der Teleskopstange, 5. Motorgehäuse, 6. Kantenbegrenzer, 7. Haupthandgriff, 8. Ein-/Ausschalter, 9. Klemmhülse für Höhenverstellung der Teleskopstange, 10. Teleskopstange, 11. Drehwinkelverstellung für Teleskopstange, 12 Neigungsverstellung, Stange, 13. Fadenschutz, 14. Schneidkopf.
Zeichnung B.1. Faden-Kappmesser, 2.Abdeckung 3.Befestigungsschraube für Schutzhaube, 4.Kantenbügel, 5.Fadenkopf, 6.Faden. 7.Kantenbegrenzer

3. Verwendungszweck des Geräts

Das Gerät ist zum Schneiden von Gras, Brennnesseln und Unkraut bestimmt. Das Gerät ist zum Schneiden an schwer zugänglichen Stellen bestimmt, d. h. an Hängen, um Baumstämme herum, unter Büschen, in der Nähe von Mauern, d. h. überall dort, wo das Mähen mit einem Rasenmäher nicht möglich ist. Der entsprechend eingestellte Rasentrimmer kann auch zum Schneiden von Rasenkanten verwendet werden.
Der Einsatz des Geräts ist bei Renovierungs- und Bauarbeiten, in Reparaturwerkstätten und bei Hobbyarbeiten möglich, sofern die in der Bedienungsanleitung angegebenen Einsatzbedingungen und zulässigen Betriebsbedingungen eingehalten werden.

4. Nutzungsbeschränkung

Das Gerät darf nur unter den nachstehend aufgeführten „Zulässigen Betriebsbedingungen“ verwendet werden. Unbefugte Änderungen an der mechanischen und elektrischen Konstruktion, jegliche Modifikationen, Wartungsarbeiten, die nicht in der Betriebsanleitung beschrieben sind, werden als rechtswidrig behandelt und führen zum sofortigen Verlust der Garantieansprüche, und die Konformitätserklärung verliert ihre Gültigkeit. Das Gerät darf nicht zum Mähen von sehr dichtem oder nassem Gras verwendet werden. Ebenso darf es nicht als Freischneider verwendet werden. Bei nicht bestimmungsgemäßer Verwendung oder Verwendung entgegen der Betriebsanleitung erlöschen die Garantieansprüche unmittelbar.

ZULÄSSIGE ARBEITSBEDINGUNGEN
S1 kontinuierliche Arbeit
Nicht bei atmosphärischem Niederschlag betreiben.

5. Technische daten

Modell	**DED8695**
Elektromotor	einphasig
Netzspannung [V]	230 ~
Netzfrequenz [Hz]	50
Nennleistung des Motors [W]	550
Maximale Drehzahl [min $^{-1}$]	10000
Schnittbreite [mm]	300
Schutzklasse	II
Schutzart	IPX0
Gewicht [kg]	2,7
Lärmemissionen	
- Garantierter Schallleistungspegel L_{WA} [dB(A)]	96
- Schallleistungspegel L_{wA} [dB(A)]	95,5
- Schalldruckpegel L_{pA} [dB(A)]	83
- Messunsicherheit (K_{wA}) (K_{pA}) [dB(A)]	3
Vibrationen	
Schwingungspegel am Handgriff a_h [m/s^2]	2,54
- Unsicherheit der schwingungsmessung K [m/s^2]	1,5

Informationen über Vibrationen und Lärm
Schwingungsgesamtwert a_h und Messunsicherheit wurden gemäß EN 50636-2-91 ermittelt und sind in der Tabelle angegeben.
Die Geräuschemission wurde gemäß EN 50636-2-91 ermittelt und ist vorstehend in der Tabelle aufgeführt.

⚠ ACHTUNG **Lärm kann zu Gehörschäden führen. Tragen Sie bei der Arbeit immer einen Gehörschutz!**

Der angegebene Schwingungsgesamtwert wurde gemäß einer standardisierten Prüfmethode gemessen und kann zum Vergleich eines Geräts mit einem anderen verwendet werden. Der angegebene Schwingungspegel kann auch für eine vorläufige Bewertung der Schwingungsbelastung verwendet werden.
Der Schwingungspegel während der tatsächlichen Verwendung des Geräts kann von den angegebenen Werten abweichen, je nach Art des Einsatzes der Arbeitswerkzeuge, insbesondere je nach Art des zu bearbeitenden Werkstücks und der Notwendigkeit, Vorkehrungen zum Schutz des Bedieners zu treffen. Um die Belastung unter tatsächlichen Einsatzbedingungen genau zu beurteilen, müssen alle Teile des Betriebszyklus berücksichtigt werden, einschließlich der Zeiträume, in denen das Gerät ausgeschaltet oder eingeschaltet, aber nicht für die Arbeit verwendet wird.

6. Vorbereitung auf die Arbeit

⚠ ACHTUNG **Führen Sie alle in diesem Kapitel beschriebenen Schritte bei abgeschalteter Stromversorgung aus.**

Die Schutzhaube und das Kantenführungsrad liegen dem Gerät in der Verpackung in abgenommenem Zustand bei. Bauen Sie das Gerät vor der Inbetriebnahme zusammen.

Fadenschutz montieren
Die überstehenden Montageteile der Schutzhaube (Zeichnung A, 13) in die entsprechenden Öffnungen im Motorgehäuseflansch einsetzen. Anschließend die Befestigungsschraube (Zeichnung B, 3) festziehen.

Kantenbügel montieren
Die überstehenden Montageteile des Kantenführungsrads (Zeichnung B, 7) in die entsprechenden Öffnungen im Motorgehäuseflansch einsetzen. Anschließend die Befestigungsschrauben festziehen.

Höhe der Teleskopstange einstellen
Lösen Sie die Klemmhülse an der Teleskopstange (Zeichnung A, 4), ziehen Sie die Teleskopstange aus Aluminium auf die gewünschte Länge aus und arretieren Sie sie durch Anziehen der Klemmhülse. Die Teleskopstange kann auf eine Länge von 0-35 cm eingestellt werden.

Drehwinkel der Teleskopstange einstellen
Drehwinkelverstellung (0°, 90°, 180°). Halten Sie den Griff mit einer Hand fest und ziehen Sie die Teleskopstange (Zeichnung E, 1) mit der anderen Hand in Richtung des Zusatzhandgriffs. Bewegen Sie die Teleskopstange um 90° (Zeichnung E, 2) nach rechts oder links, bis diese hörbar einrastet.

Neigungswinkel der Teleskopstange einstellen
Drücken Sie den Verriegelungsknopf in der Achse des Gelenks zwischen Motorgehäuse und Teleskopstange (Zeichnung A, 12) und stellen Sie mit der anderen Hand den gewünschten Neigungswinkel ein. Der Neigungswinkel des Schneidkopfes kann in vier Positionen verstellt werden (Zeichnung D).

Position des Zusatzhandgriffs einstellen
Lösen Sie die Feststellschraube am Zusatzhandgriff. (Zeichnung F)
Verschieben Sie den Zusatzhandgriff in die gewünschte Position.
Ziehen Sie die Feststellschraube fest.

Manuelle Fadennachführung aus dem Fadenkopf
Um den Faden nachzuführen, drücken Sie den Knopf am Fadenkopf (Zeichnung G, 2) und ziehen Sie gleichzeitig vorsichtig am Faden. Bei jedem Knopfdruck wird der Faden um ca. 1 cm nachgeführt. Ein zu langer Faden wird durch das Schneidmesser am Fadenschutz abgetrennt (Zeichnung G.4).

7. Verbindung zum Netzwerk

Vergewissern Sie sich vor dem Anschließen des Geräts an die Stromversorgung, dass die Versorgungsspannung dem auf dem Typenschild angegebenen Wert entspricht.
Die Installation der Stromversorgung sollte gemäß den grundlegenden Anforderungen für elektrische Installationen erfolgen und die Anforderungen für eine sichere Verwendung erfüllen. Die Parameter des Mindestquerschnitts des Netzkabels und des Nennwerts der Sicherung in Abhängigkeit von der Leistung des Geräts sind in der nachstehenden Tabelle aufgeführt:

Leistung des Geräts [W]	Mindest Drahtquerschnitt [mm^2]	Mindestwert der Sicherung Typ B [A]
0-700	1	6

Die Installation muss von einem qualifizierten Elektriker durchgeführt werden. Beachten Sie bei der Verwendung von Verlängerungskabeln, dass der Leiterquerschnitt nicht kleiner als erforderlich ist (siehe Tabelle). Das Netzkabel so verlegen, dass es während des Betriebs nicht durchtrennt werden kann. Beschädigte Verlängerungskabel nicht verwenden. Den technischen Zustand des Netzkabels regelmäßig überprüfen. Nicht am Netzkabel ziehen.

8. Einschalten des Geräts

⚠ ACHTUNG **Vor der Inbetriebnahme des Geräts unbedingt die im Kapitel „Arbeitsvorbereitung“ beschriebenen Schritte ausführen.**

Ausschließlich Verlängerungskabel für den Außenbereich verwenden.

Bilden Sie am Ende des Verlängerungskabels eine Schlaufe, führen Sie diese durch die Öffnung am unteren Teil des Handgriffs, befestigen Sie die Schlaufe am Haken und ziehen Sie sie fest. Stecken Sie das Netzkabel in die Kupplung des Verlängerungskabels. Stecken Sie das Verlängerungskabel in eine ordnungsgemäß installierte Steckdose.
Halten Sie den Zusatzhandgriff (Zeichnung A, 2) des Geräts mit der linken Hand, drücken Sie mit dem Daumen oder Zeigefinger Ihrer rechten Hand auf die Einschaltsperre (Zeichnung C, 1), halten Sie den Haupthand griff (Zeichnung C, 2) mit den übrigen Fingern fest und drücken Sie den darunter liegenden Ein-/Ausschalter (Zeichnung A, 8). Lassen Sie den Ein-/Ausschalter los, um das Gerät auszuschalten. Führen Sie vor Arbeitsbeginn einen kurzen Test ohne Last durch, um zu überprüfen, ob das Gerät ein ungewöhnliches Verhalten aufweist (übermäßige Vibrationen, ungewöhnliche Geräusche).

9. Verwendung des Geräts

ACHTUNG **Stellen Sie jedes Mal vor Arbeitsbeginn sicher, dass alle Teile des Geräts, insbesondere der Fadenschutz, fest angebracht sind.**

Einstellung der verstellbaren Elemente je nach geplanter Arbeit
Das Gerät kann auf zwei Arten verwendet werden. Dies umfasst die Verwendung unterschiedlicher Einstellungen für die Neigung des Schneidkopfes in Bezug auf die Teleskopstange und den Drehwinkel der Stange.
Stellen Sie nach Durchführung der oben genannten Einstellungen die Länge der Teleskopstange und die Neigung des Zusatzhandgriffs so ein, dass ein sicherer Halt und eine stabile Körperhaltung während der Arbeit gewährleistet sind.

Automatische Fadennachführung
Der Rasentrimmer verfügt über ein automatisches Fadennachführsystem. Beim Ausschalten des Geräts wird der Faden automatisch um 1 cm nachgeführt.Ein zu langer Faden wird durch das Schneidmesser am Fadenschutz abgetrennt.

Verwendung des Geräts im Mähmodus
Stellen Sie die verstellbaren Elemente so ein, dass der Winkel zwischen der Motorachse und der Teleskopstange etwa 30° (Zeichnung H) beträgt und der Drehwinkel der Stange in der Mittelstellung (90°-Winkel) eingestellt ist.
Führen Sie das Mähen durch, indem Sie das Gerät langsam von rechts nach links bewegen, dann in die Ausgangsposition zurückkehren und zur nächsten zu mähenden Fläche fahren.Bei Verwendung des Kantenbügels: Den Kantenbügel (Zeichnung B, 4) herausziehen, um einen sicheren Abstand zu potenziellen Hindernissen (z. B. Baumstümpfen) einzuhalten. Achten Sie während des Betriebs darauf, dass sich keine Rückstände von Gras oder Unkraut um den Schneidkopf befinden, die zu dessen Blockieren führen könnten. Für präzises Schneiden an schwer zugänglichen Stellen sollte ein Kantenbügel verwendet werden, der senkrecht am zu bearbeitenden Objekt anliegt.

Verwendung des Geräts zum Kantenschneiden
Beim Kantenschneiden zur rechten Seite des Bedieners die verstellbaren Teile so einstellen, dass der Winkel zwischen der Motorachse und der Teleskopstange 90° beträgt und der Drehwinkel der Teleskopstange auf 180° eingestellt ist.
Beim Kantenschneiden zur linken Seite des Bedieners die verstellbaren Teile so einstellen, dass der Winkel zwischen der Motorachse und der Teleskopstange etwa 60° beträgt und der Drehwinkel der Teleskopstange auf 0° eingestellt ist. Bewegen Sie das Gerät langsam entlang der zu schneidenden Kante. (Zeichnung I und J). Führen Sie den Trimmerfaden parallel zur Rasenkante – führen Sie das Gerät mithilfe des Kantenführungsrads.

Stellen Sie den Betrieb des Geräts sofort ein, wenn:
- der Rasentrimmer auf einen Fremdkörper trifft - um zu überprüfen, dass keine Schäden entstanden sind.
- stärkere Vibrationen als gewöhnlich auftreten, um die Ursache zu ermitteln.

ACHTUNG **Stellen Sie niemals ein laufendes Gerät ab. Warten Sie nach dem Ausschalten, bis der Motor zum Stillstand gekommen ist.**

10. Laufende Wartung

ACHTUNG **Führen Sie alle in diesem Kapitel beschriebenen Schritte bei abgeschalteter Stromversorgung aus.**

Führen Sie eine regelmäßige Wartung in einer Werkstatt durch, um die Betriebssicherheit zu gewährleisten und die Lebensdauer des Geräts zu verlängern.

Reinigung
Reinigen Sie das Gerät nach jedem Gebrauch von Pflanzenrückständen. Für eine gründlichere Reinigung kann ein leicht feuchtes Tuch mit einem eventuellen Zusatz von nicht-aggressiven Reinigungsmitteln verwendet werden.

ACHTUNG **Das Gerät darf nicht unter fließendem Wasser gewaschen werden (Überschwemmungsgefahr und Gefahr eines Stromschlags).**

Trimmfaden wechseln
Drücken Sie die beiden Verriegelungen (Zeichnung G, 1) auf den gegenüberliegenden Seiten des Fadenkopfes. Nehmen Sie die Abdeckung vom Fadenkopf ab (Zeichnung G, 3). Ziehen Sie die darin befindliche Fadenspule heraus. Setzen Sie an ihre Stelle eine neue Spule ein. Um zu verhindern, dass sich der Faden abwickelt, stecken Sie die Fadenenden in die Kerben im Spulenring ein. Führen Sie die Fadenenden durch die Öffnung im Fadenkopf und ziehen Sie den Faden aus der Kerbe im Spulenring. Stecken Sie die Abdeckung so in das Gehäuse des Fadenkopfes, dass die Verriegelungen einrasten.

Lagerung und Transport
Bei Nichtgebrauch das Gerät außerhalb der Reichweite von Kindern.
Schalten Sie das Gerät aus und trennen Sie es vom Verlängerungskabel, wenn Sie an einen anderen Einsatzort wechseln.

11. Ersatzteile und Zubehör

Um Ersatzteile und Zubehör zu kaufen, wenden Sie sich an den Dedra Exim-Service. Kontaktinformationen auf Seite 1 des Handbuchs.
Bei der Bestellung von Ersatzteilen bitte die Chargennummer auf dem Typenschild und die Teilenummer aus der Explosionszeichnung angeben.
Während der Garantiezeit werden Reparaturen gemäß den in der Garantiekarte angegebenen Bedingungen durchgeführt. Das beanstandete Produkt bitte zur Reparatur bei der Verkaufsstelle abgeben (der Verkäufer ist verpflichtet, das Produkt anzunehmen), an das zentrale Servicezentrum von Dedra Exim oder an das nächstgelegene Servicezentrum senden (eine Liste der Servicezentren finden Sie unter www.dedra.pl). Die ausgefüllte Garantiekarte bitte beilegen. Nach Ablauf der Garantiezeit werden Reparaturen vom zentralen Servicezentrum durchgeführt. Senden Sie hierzu das defekte Produkt an das Servicezentrum (die Versandkosten trägt der Verbraucher).

12. Eigenständige Fehlerbehebung

ACHTUNG **Vor Aufnahme der eigenständigen Fehlerbehebung ist das Gerät von der Stromversorgung zu trennen.**

Problem	Ursache	Lösung
Das Gerät startet nicht	Das Netzkabel ist falsch angeschlossen oder beschädigt.	Den Stecker bis zum Anschlag in die Steckdose drücken, das Netzkabel überprüfen.
	Keine Spannung in der Steckdose.	Prüfen Sie die Spannung in der Steckdose oder ob die Sicherung ausgelöst hat
	Defekter Schalter.	Gerät zur Reparatur bringen
Das Gerät arbeitet mit Schwierigkeiten	Pflanzenrückständen	Pflanzenreste um den Kopf herum entfernen
Verminderte Schnittleistung	Trimmfaden zu kurz	Faden auf entsprechende Länge nachführen
Der Faden lässt sich nicht herausziehen	Faden ist auf der Spule verheddert	Spule abnehmen, Faden abwickeln und richtig aufwickeln
	Kein Faden auf der Spule	Spule durch eine neue ersetzen oder Faden auf die Spule aufwickeln
Übermäßige Vibrationen an der Maschine	Pflanzenrückständen	Pflanzenrückständen entfernen
	Beschädigter Schneidkopf	Schneidkopf ersetzen
Gerät überhitzt	Lüftungsöffnungen verstopft.	Lüftungsschlitze freilegen

13. Komplettgerät

1. Rasentrimmer – 1 Stk., 2. Fadenschutz – 1 Stk., 3. Kantenbegrenzer – 1 Stk., 4. Montageschrauben – 3 Sets

14. Informationen für Benutzer über die Entsorgung von Elektro- und Elektronikgeräten (gilt für Haushalte)



Das auf den Produkten oder in den Begleitunterlagen abgebildete Symbol weist darauf hin, dass defekte elektrische oder elektronische Geräte nicht mit dem Hausmüll entsorgt werden dürfen. Wenn Sie Bauteile entsorgen, wiederverwenden oder verwerten möchten, bringen Sie diese bitte zu einer speziellen Sammelstelle, wo sie kostenlos angenommen werden. Informationen

über die Standorte von Sammelstellen für Altgeräte finden Sie bei den örtlichen Behörden, z. B. auf deren Websites.
Durch die korrekte Entsorgung des Geräts schonen Sie wertvolle Ressourcen und vermeiden negative Auswirkungen auf die Gesundheit und die Umwelt, die sich aus dem möglichen Vorhandensein von gefährlichen Stoffen, Gemischen und Bestandteilen in dem Gerät ergeben.
Bei unsachgemäßer Entsorgung drohen Strafen nach den jeweiligen örtlichen Vorschriften.
Benutzer in EU-Ländern: Wenn Sie elektrische oder elektronische Geräte entsorgen müssen, wenden Sie sich bitte an die nächstgelegene Verkaufsstelle oder Ihren Lieferanten, der Ihnen weitere Informationen geben kann.
Entsorgung in Ländern außerhalb der Europäischen Union: Dieses Symbol gilt nur für Länder innerhalb der Europäischen Union. Sollten Sie dieses Produkt entsorgen wollen, wenden Sie sich bitte an Ihre örtlichen Behörden oder Ihren Händler, um die richtige Entsorgungsmethode zu erfahren.

Garantiekaart

auf

Rasentrimmer

Katalognummer: DED8695 Losnummer: .....

(nachstehend "das Produkt" genannt)

Kaufdatum des Produkts: .....

Stempel des Händlers

Datum und Unterschrift des Verkäufers: .....

Erklärung des Benutzers:

Ich bestätige, dass ich über die Garantiebedingungen und die Folgen bei Nichteinhaltung der Richtlinien in der Bedienungsanleitung und der Garantiekarte informiert wurde. Die Garantiebedingungen sind mir bekannt und ich bestätige diese mit meiner handschriftlichen Unterschrift:

..... …….....

Datum und Ort Unterschrift des Benutzers

I. Haftung für das Produkt

1. Bürge - Dedra Exim Sp. z o.o. mit Sitz in Pruszków, Adresse: ul. 3 Maja 8, 05-800 Pruszków, KRS 0000062517, Bezirksgericht für die Stadt Warschau in Warschau, XIV. Wirtschaftsabteilung des Landesgerichtsregisters, NIP 527-020-49-33, Stammkapital: PLN 100.980,00.
2. Gemäß den Bestimmungen dieser Garantiekarte garantiert der Garantiegeber das Produkt, das aus dem Vertrieb des Garantiegebers stammt.
3. Die Haftung im Rahmen der Garantie erstreckt sich nur auf Mängel, die auf Ursachen zurückzuführen sind, die dem Produkt zum Zeitpunkt der Lieferung an den Nutzer innewohnen.
4. Der Nutzer hat im Rahmen der Garantie das Recht, das Produkt kostenlos reparieren zu lassen, sofern der Mangel während der Garantiezeit aufgetreten ist. Die Art und Weise der Reparatur des Produkts (Reparaturmethode) liegt im
5. Ermessen des Garantiegebers. Stellt die Garantiegeberin fest, dass eine Reparatur nicht möglich ist, behält sie sich das Recht vor, das fehlerhafte Element oder das gesamte Produkt durch ein fehlerfreies zu ersetzen, den Preis des Produkts zu mindern oder vom Vertrag zurückzutreten.
6. Gegenüber dem Benutzer, der kein Verbraucher im Sinne des Gesetzes vom 23. April 1964 ist. Die Haftung des Garantiegebers für Schäden, die sich aus dieser Garantie und/oder im Zusammenhang mit ihrem Abschluss und ihrer Erfüllung ergeben, ist unabhängig vom Rechtstitel auf maximal den Wert des mangelhaften Produkts beschränkt.

II. Garantiezeit

Produktkomponenten	Dauer des Garantieschutzes
DED8695	24 Monate ab dem Kaufdatum des Produkts, wie auf dieser Garantiekarte angegeben

III. Bedingungen für die Inanspruchnahme der Garantie

Der Benutzer sollte den ausgefüllten Garantieschein des Produkts vorlegen und die Umstände des Kaufs des Produkts durch den Benutzer belegen, z. B. durch Vorlage der Quittung, Rechnung usw. Im Interesse einer effizienten Reklamationsbearbeitung wird empfohlen, dass der Benutzer zusammen mit dem Produkt alle in der Bedienungsanleitung unter "Vervollständigung des Geräts" aufgeführten Komponenten einreicht.
2. dass der Benutzer die Anweisungen in der Bedienungsanleitung und im Garantieschein beachtet.
3.Die Garantie gilt nur für das Gebiet der Republik Polen und der EU.
4.Die Garantie erstreckt sich nicht auf Produktmängel, die sich insbesondere aus folgenden Gründen ergeben:
a. Nichteinhaltung der in der Gebrauchsanweisung festgelegten Bedingungen durch den Benutzer, insbesondere hinsichtlich der korrekten Bedienung, Wartung und Reinigung;
b. Verwendung von Reinigungs- oder Pflegemitteln durch den Benutzer, die nicht der Gebrauchsanweisung entsprechen;
c. Unzureichende Lagerung und Transport des Produkts durch den Benutzer;
d. Unerlaubte Änderungen und/oder Umbauten am Produkt durch den Nutzer, die nicht mit dem Garantiegeber vereinbart wurden;
e. Die Verwendung von Verbrauchsmaterialien, die nicht mit der Bedienungsanleitung übereinstimmen, durch den Benutzer in dem Produkt.
5. Der Benutzer, der kein Verbraucher im Sinne des Gesetzes vom 23. April 1964 ist. Zivilgesetzbuches ist, verliert die Garantie für das Produkt, in dem:
- Seriennummern, Datumsangaben und Typenschilder vom Benutzer entfernt, verändert oder beschädigt worden sind;
- die Plomben vom Benutzer beschädigt wurden oder Anzeichen von Manipulationen durch den Benutzer aufweisen.
6. Achtung: Der Benutzer muss die mit dem täglichen Betrieb des Produkts verbundenen Tätigkeiten, die sich u.a. aus der Gebrauchsanweisung ergeben, selbst und auf eigene Kosten durchführen.

IV. Beschwerdeverfahren

1. Sollte sich herausstellen, dass das Produkt nicht ordnungsgemäß funktioniert, vergewissern Sie sich bitte, dass alle Schritte, die insbesondere in der Bedienungsanleitung angegeben sind, korrekt ausgeführt wurden, bevor Sie eine Reklamation einreichen.
2. Es wird empfohlen, eine Reklamation unverzüglich, vorzugsweise innerhalb von 7 Tagen nach Feststellung eines Mangels am Produkt, vorzubringen. Der Benutzer, der kein Verbraucher im Sinne des Gesetzes vom 23. April 1964 ist. Zivilgesetzbuches ist, verliert die Rechte aus dieser Garantie, wenn eine Reklamation nicht innerhalb von 7 Tagen erfolgt.
3. Eine Reklamation kann u.a. beim Kauf des Produkts, beim Garantieservice oder schriftlich an die folgende Adresse erfolgen: Dedra Exim Sp. z o.o., ul. 3 Maja 8, 05-800 Pruszków.
4. Der Nutzer kann eine Beschwerde mit dem auf der Website www.dedra.pl verfügbaren Formular einreichen. ("Formular für Gewährleistungsansprüche").
5. Die Adressen des Garantieservices für die einzelnen Länder finden Sie unter www.dedra.pl. Wenn es für ein bestimmtes Land keinen Garantieservice gibt, wird empfohlen, Garantieansprüche an folgende Adresse zu richten: Dedra Exim Sp. z o.o. ul. 3 Maja 8, 05-800 Pruszków (Polen).
6. Im Hinblick auf die Sicherheit des Benutzers ist die Verwendung eines mangelhaften Produkts verboten.
7. Achtung: Die Verwendung eines defekten Produkts ist gefährlich für die Gesundheit und das Leben des Benutzers.
8. Die Erfüllung der Garantieverpflichtungen erfolgt innerhalb von 14 Werktagen, gerechnet ab dem Datum der Lieferung des reklamierten Produkts durch den Nutzer.
9. Es wird empfohlen, das mangelhafte Produkt zu reinigen, bevor es zur Reklamation eingereicht wird. Es wird empfohlen, das zu reklamierende Produkt sorgfältig vor Transportschäden zu schützen (es wird empfohlen, das zu reklamierende Produkt in der Originalverpackung zu liefern).
10. Die Gewährleistungsfrist verlängert sich um die Zeit, in der der Nutzer das von der Gewährleistung erfasste Produkt aufgrund eines Mangels nicht nutzen konnte.
Durch die Garantie werden die Rechte des Nutzers im Rahmen der Gewährleistungsvorschriften für Mängel an den verkauften Waren nicht ausgeschlossen, eingeschränkt oder ausgesetzt.

Gemäß Artikel 13 Absatz 1 und 2 der Verordnung (EU) 2016/679 des Europäischen Parlaments und des Rates vom 27. April 2016 zum Schutz natürlicher Personen bei der Verarbeitung personenbezogener Daten, zum freien Datenverkehr und zur Aufhebung der Richtlinie 95/46/EG (im Folgenden: „RODO“) informieren wir Sie
1. Der Verwalter Ihrer im Formular angegebenen personenbezogenen Daten ist DEDRA-EXIM sp. z o.o. mit Sitz in Pruszków , ul. 3 Maja 8, 05-800 Pruszków (im Folgenden: „Verwalter“).

2. Ihre Daten werden ausschließlich zum Zweck der Durchführung des Garantieverfahrens für das Gerät gemäß Artikel 6 Absatz 1 Buchstabe b der Allgemeinen Datenschutzverordnung (im Folgenden: GDPR") verarbeitet. Die Bereitstellung der Daten ist freiwillig, aber für die Durchführung des Garantieverfahrens erforderlich.
3. Ihre Daten werden für die Dauer der Prüfung der Durchführung des Garantieverfahrens und für Archivierungszwecke im Falle der Notwendigkeit der Abwehr möglicher Ansprüche gegen den Verwalter nicht länger als bis zu deren Verjährung verarbeitet.
4. Ihre Daten dürfen nur an Stellen weitergegeben werden, die Daten im Auftrag des Verwalters auf der Grundlage einer schriftlichen Vereinbarung über die Beauftragung mit der Verarbeitung personenbezogener Daten verarbeiten und die u.a. technische Dienstleistungen, Hosting oder Website-Wartung, IT-Dienstleistungen und Kurierdienste anbieten. Die Dienstleister des Verwalters sind verpflichtet, die Datensicherheit zu gewährleisten und die Anforderungen des geltenden Rechts in Bezug auf den Schutz personenbezogener Daten zu erfüllen, und dürfen die anvertrauten personenbezogenen Daten nicht für andere als die im Vertrag mit dem Verwalter genannten Zwecke verwenden.
5. Ihre Daten werden nicht automatisiert verarbeitet, einschließlich Profiling, und werden nicht an ein Drittland/eine internationale Organisation übermittelt.
6. Sie haben jederzeit das Recht auf Auskunft über den Inhalt Ihrer Daten sowie das Recht auf Berichtigung, Löschung, Einschränkung der Verarbeitung, das Recht auf Datenübertragbarkeit und das Recht auf Widerspruch.
7. Für alle Fragen im Zusammenhang mit der Verarbeitung Ihrer personenbezogenen Daten durch den für die Verarbeitung Verantwortlichen können Sie sich an die folgende E-Mail-Adresse wenden: daneosobowe@dedra.pl;
8. Sie haben das Recht, eine Beschwerde bei der Datenschutzbehörde einzureichen;

FR Table des matières

1. Photos et schémas
2. Description de l'appareil
3. Utilisation prévue de l'appareil
4. Restrictions d'utilisation
5. Caractéristiques techniques
6. Préparation à l'utilisation
7. Raccordement au réseau
8. Mise en marche de l'appareil
9. Utilisation de l'appareil
10. Entretien courant
11. Pièces de rechange et accessoires
12. Dépannage par soi-même
13. Contenu de l'appareil
14. Informations destinées aux utilisateurs concernant l'élimination des appareils électriques et électroniques
15. Carte de garantie

Traduction du mode d'emploi original

La déclaration de conformité est jointe au manuel sous forme de document séparé. En l'absence de déclaration de conformité, veuillez contacter Dedra Exim Sp. z o.o.
Les consignes générales de sécurité sont jointes au manuel sous forme de brochure séparée.

ATTENTION Lors de l'utilisation de l'appareil, respectez toujours les règles de sécurité de base afin d'éviter tout risque d'incendie, d'électrocution ou de blessure mécanique.

Avant de mettre l'appareil en service, veuillez prendre connaissance du contenu du mode d'emploi. Veuillez conserver le mode d'emploi, les consignes générales de sécurité et la déclaration de conformité. Le respect rigoureux des consignes et recommandations contenues dans le mode d'emploi contribuera à prolonger la durée de vie de votre appareil.

ATTENTION Pendant l'utilisation, respectez impérativement les consignes contenues dans les règles générales de sécurité au travail.

Si vous cédiez l'appareil à une autre personne, vous devez également lui remettre le mode d'emploi, les consignes générales de sécurité au travail et la déclaration de conformité. La société Dedra Exim décline toute responsabilité en cas d'accidents résultant du non-respect des consignes de sécurité au travail. Veuillez lire attentivement toutes les consignes générales de sécurité au travail et le mode d'emploi. Le non-respect des avertissements et des instructions peut entraîner un choc électrique, un incendie et/ou des blessures graves. Conservez toutes les instructions, les consignes générales de sécurité et la déclaration de conformité pour référence ultérieure.

2. Description de l'appareil

Fig. A : 1. Bouton de verrouillage de l'interrupteur, 2. Poignée auxiliaire, 3. Réglage de l'inclinaison de la poignée auxiliaire, 4. Écrou de blocage du réglage de la longueur de la tige, 5. Carter du moteur, 6. Butée latérale, 7. Poignée principale, 8. Bouton de mise en marche, 9. Écrou de réglage de la longueur de la tige, 10. Tige, 11. Réglage de l'angle de torsion de la tige, 12. Réglage de l'inclinaison de la tige, 13. Garde-fil, 14. Tête de coupe.
Fig. B.1. Couteau pour raccourcir le fil. 2. Garde 3. Vis de fixation de la garde 4. Entretoise. 5. Tête 6. Fil. 7. Butée latérale

3. Utilisation prévue de l'appareil

L'appareil est destiné à la coupe de l'herbe, des orties et des mauvaises herbes. Il a été conçu pour la coupe dans les endroits difficiles d'accès, c'est-à-dire sur les pentes, autour des troncs d'arbres, sous les buissons, près des murs, ou partout où il n'est pas possible de tondre avec une tondeuse. Une débroussailleuse correctement réglée peut également être utilisée pour tailler les bordures de pelouse.
L'utilisation de l'appareil est autorisée dans le cadre de travaux de rénovation et de construction, dans des ateliers de réparation, ainsi que pour des travaux amateurs, à condition de respecter les conditions d'utilisation et les conditions de travail admissibles indiquées dans le mode d'emploi.

4. Restrictions d'utilisation

L'appareil ne peut être utilisé que conformément aux « Conditions de fonctionnement admissibles » indiquées ci-dessous. Toute modification arbitraire de la structure mécanique ou électrique, toute modification ou intervention d'entretien non décrite dans le mode d'emploi sera considérée comme illégale et entraînera la perte immédiate des droits de garantie, et la déclaration de conformité perdra sa validité. L'appareil ne doit pas être utilisé pour tondre de l'herbe très dense ou humide. Il ne doit pas non plus être utilisé comme débroussailleuse. Toute utilisation non conforme à l'usage prévu ou au manuel d'utilisation entraînera la perte immédiate des droits de garantie.

CONDITIONS DE FONCTIONNEMENT ADMISSIBLES
S1 fonctionnement continu
Ne pas utiliser par temps de pluie

5. Caractéristiques techniques

Modèle	**DED8695**
Moteur électrique	monophasé
Tension secteur [V]	230 ~
Fréquence du réseau [Hz]	50
Puissance nominale du moteur [W]	550
Vitesse de rotation maximale [^{tr}/min]	10 000
Largeur de coupe [mm]	300
Classe de protection	II
Indice de protection	IPX0
Poids [kg]	2,7
Émission sonore	
- Niveau de puissance acoustique garanti L_{wA} [dB(A)]	96
- Niveau de puissance acoustique L_{wA} [dB(A)]	95,5
- Niveau de pression acoustique L_{pA} [dB(A)]	83
- Incertitude de mesure (K_{wA}) (K_{pA}) [dB(A)]	3
Vibrations	
- Niveau de vibrations sur la poignée a_h [m/s^2]	2,54
- Incertitude de mesure des vibrations K [m/s^2]	1,5

Informations sur les vibrations et le bruit
La valeur totale des vibrations a_h et l'incertitude de mesure ont été déterminées conformément à la norme EN 50636-2-91 et sont indiquées dans le tableau.
L'émission sonore a été déterminée conformément à la norme EN 50636-2-91 ; les valeurs sont indiquées ci-dessus dans le tableau.

ATTENTION Le bruit peut causer des lésions auditives ; il est impératif de toujours utiliser des protections auditives pendant le travail !

La valeur totale déclarée des vibrations a été mesurée conformément à la méthode d'essai standard et peut être utilisée pour comparer un appareil à un autre. Le niveau de vibrations indiqué peut également être utilisé pour une évaluation préliminaire de l'exposition aux vibrations.
Le niveau de vibrations lors de l'utilisation réelle de l'appareil peut différer des valeurs déclarées, en fonction de la manière dont les outils de travail sont utilisés, en particulier du type de pièce à usiner et de la nécessité de définir des mesures visant à protéger l'opérateur. Pour estimer avec précision l'exposition dans les conditions réelles d'utilisation, il convient de prendre en compte toutes les phases du cycle de fonctionnement, y compris les périodes pendant lesquelles l'appareil est éteint ou allumé mais n'est pas utilisé pour le travail.

6. Préparation au travail

ATTENTION Effectuez toutes les opérations décrites dans ce chapitre avec l' e débranchée de la source d'alimentation.

L'appareil est livré dans son emballage avec le capot de protection du fil et le butoir latéral démontés. Installez-les avant de mettre l'appareil en service.

Montage du capot de protection
Placez les éléments de montage saillants du capot (Fig. A, 13) dans les trous correspondants de la collerette du carter du moteur. Vissez ensuite la vis de fixation (Fig. B, 3).

Montage de la butée latérale
Placez les éléments de fixation saillants de la butée latérale (Fig. B, 7) dans les trous correspondants de la bride du carter du moteur. Vissez ensuite les vis de fixation.

Réglage de la longueur de la tige télescopique
Desserrez l'écrou situé sur la tige télescopique (fig. A, 4), faites glisser la tige en aluminium jusqu'à la longueur souhaitée et bloquez-la en resserrant l'écrou. La longueur de la tige télescopique est réglable dans une plage de (0-35) cm.

Réglage de l'angle de rotation de la tige télescopique
Réglage de l'angle dans une plage de (0°, 90°, 180°).Tout en tenant la poignée d'une main, tirez de l'autre main la tige télescopique (Fig. E.1) vers la poignée auxiliaire. Faites pivoter la tige de 90° (Fig. E.2) vers la droite ou vers la gauche jusqu'à ce que la poignée s'enclenche dans le loquet.

Réglage de l'angle d'inclinaison de la tige télescopique
Appuyez sur le bouton de verrouillage situé dans l'axe de l'articulation entre le carter du moteur et la tige télescopique (Fig. A, 12). De l'autre main , réglez l'angle d'inclinaison souhaité. Le réglage de l'angle d'inclinaison de l'ensemble de coupe est possible dans quatre positions (Fig. D)

Réglage de la position de la poignée auxiliaire
Desserrez l'écrou situé sur la poignée auxiliaire. (Fig. F)
Placez la poignée auxiliaire dans la position souhaitée.
Serrez l'écrou.

Sortie manuelle du fil de la tête
Pour faire sortir le fil, appuyez sur le bouton situé sur la tête (Fig. G, 2) tout en tirant doucement sur le fil. Chaque pression sur le bouton permet de faire sortir le fil d'environ 1 cm. Le fil trop long sera coupé par le couteau de raccourcissement situé sur le carter (Fig. G.4).

7. Branchement au secteur

Avant de brancher l'appareil à une source d'alimentation, assurez-vous que la tension d'alimentation correspond à la valeur indiquée sur la plaque signalétique.
L'installation électrique doit être réalisée conformément aux exigences essentielles relatives aux installations électriques et répondre aux exigences de sécurité d'utilisation. Les paramètres de section minimale du câble d'alimentation et de valeur nominale du fusible, en fonction de la puissance de l'appareil, sont indiqués dans le tableau ci-dessous :

Puissance de l'appareil [W]	Section minimale du câble [mm²]	Valeur minimale du fusible de type B [A]
0-700	1	6

L'installation doit être effectuée par un électricien agréé. En cas d'utilisation de rallonges, veillez à ce que la section du conducteur ne soit pas inférieure à celle requise (voir tableau). Disposez le câble électrique de manière à ce qu'il ne risque pas d'être sectionné pendant le fonctionnement. N'utilisez pas de rallonges endommagées. Vérifiez régulièrement l'état technique du câble d'alimentation. Ne tirez pas sur le câble d'alimentation.

8. Mise en service de l'appareil

ATTENTION Avant de mettre l'appareil en marche, effectuez impérativement les opérations décrites dans le chapitre « Préparation à l'utilisation ».

Utilisez uniquement des rallonges de jardin adaptées à une utilisation en extérieur.
Faites une boucle à l'extrémité de la rallonge, passez-la dans l'ouverture située dans la partie inférieure de la poignée, passez la boucle sur le crochet et serrez. Branchez la fiche dans la prise de la rallonge. Branchez la fiche de la rallonge dans une prise électrique correctement installée.
Saisissez la poignée auxiliaire (Fig. A, 2) de l'appareil avec la main gauche, appuyez sur le bouton de déverrouillage de l'interrupteur (Fig. C, 1) avec le pouce ou l'index de la main droite, et, avec les autres doigts, saisissez fermement la poignée principale (Fig. C.2) tout en appuyant sur le bouton de mise en marche situé en dessous (Fig. A, 8). Pour éteindre l'appareil, relâchez la pression sur le bouton de mise en marche. Avant de commencer à travailler, effectuez un bref test à vide pour vérifier que l'appareil ne présente pas de comportement anormal (vibrations excessives, bruit inquiétant).

9. Utilisation de l'appareil

ATTENTION Avant chaque utilisation, assurez-vous que tous les éléments de l'appareil, et en particulier le capot de protection du fil, sont solidement fixés.

Réglage des éléments ajustables en fonction du travail prévu
L'appareil peut être utilisé de deux manières. Cela dépend des différents réglages de l'inclinaison de la tête par rapport à la perche télescopique et de l'angle de torsion de la perche.
Une fois ces réglages effectués, ajustez la longueur de la poignée et l'inclinaison de la poignée auxiliaire de manière à garantir une bonne prise en main et une posture stable pendant le travail.

Tension automatique du fil
La débroussailleuse est équipée d'un système de tension automatique du fil. Le fil sort automatiquement sur une longueur de 1 cm lorsque l'appareil est éteint. Tout fil trop long sera coupé par la lame de raccourcissement située sur le carter.

Utilisation de l'appareil en mode tonte
Réglez les éléments ajustables de manière à ce que l'angle entre l'axe du moteur et le manche télescopique soit d'environ 30° (Fig. H) et que l'angle de rotation du manche soit en position centrale (angle de 90°).
Effectuez la tonte en déplaçant lentement l'appareil de droite à gauche, puis en revenant à la position de départ et en vous déplaçant vers la zone suivante à tondre. En cas d'utilisation de l'entretoise : sortez l'entretoise (Fig. B.4) afin de maintenir une distance suffisante par rapport aux obstacles potentiels.(par ex. un tronc d'arbre) Pendant le travail, vérifiez qu'il n'y a pas de résidus d'herbe ou de mauvaises herbes autour de la tête de coupe qui pourraient la bloquer. Pour une tonte précise dans les endroits difficiles d'accès, utilisez également le guide latéral en le plaçant perpendiculairement à l'objet à tondre.

Utilisation de l'appareil en mode coupe de bordures
Pour tailler les bordures de pelouse du côté droit de l'opérateur, réglez les éléments ajustables de manière à ce que l'angle entre l'axe du moteur et la tige télescopique soit de 90° et que l'angle de rotation de la tige soit réglé sur 180°.
Pour couper les bordures de la pelouse à gauche de l'opérateur, réglez les éléments de réglage de manière à ce que l'angle entre l'axe du moteur et la tige télescopique soit d'environ 60° et que l'angle de rotation de la tige soit réglé sur 0°. Déplacez l'appareil lentement le long de la bordure à couper. (Fig. I et J). Guidez le fil de coupe parallèlement au bord de la pelouse – guidez l'appareil à l'aide de la roue d'écartement.

Arrêtez immédiatement l'appareil si :
- la débroussailleuse heurte un objet étranger – afin de vérifier qu'aucun dommage n'est survenu.
- des vibrations plus fortes que lors d'un fonctionnement normal apparaissent – afin d'en déterminer la cause.

ATTENTION Ne posez jamais l'appareil lorsqu'il est en marche. Après l'avoir arrêté, attendez que le moteur s'arrête complètement.

10. Entretien courant

ATTENTION Effectuez toutes les opérations décrites dans ce chapitre lorsque l'appareil est débranché de la source d'alimentation.

Afin de garantir la sécurité de travail et de prolonger la durée de vie de l'appareil, effectuez régulièrement des opérations d'entretien en atelier.

Nettoyage
Après chaque utilisation, nettoyez l'appareil pour éliminer les résidus végétaux. Pour un nettoyage plus approfondi, utilisez un chiffon légèrement humide, éventuellement avec un produit nettoyant non agressif.

ATTENTION Ne pas laver l'appareil sous l'eau courante (risque d'inondation et d'électrocution).

Remplacement du fil de coupe
Sur la tête de coupe, appuyez sur les deux loquets (Fig. G.1) situés de part et d'autre de la tête. Retirez le capuchon de la tête (Fig. G.3). Retirez la bobine de fil de coupe. Insérez une nouvelle bobine à sa place ; pour éviter que le fil ne se déroule, placez ses extrémités dans l'encoche du collier. Faites passer les extrémités du fil à travers l'orifice de la tête, puis retirez le fil de l'encoche du collier. Enfoncez le capuchon dans le boîtier de la tête de manière à ce que les loquets s'enclenchent dans les crans.

Stockage et transport
Lorsque l'appareil n'est pas utilisé, rangez-le hors de portée des enfants. Lors du déplacement vers un autre lieu de travail, éteignez l'appareil et débranchez-le de la rallonge.

11. Pièces de rechange et accessoires

Pour acheter des pièces de rechange et des accessoires, veuillez contacter le service après-vente de Dedra Exim. Les coordonnées se trouvent à la première page du manuel.
Lors de la commande de pièces de rechange, veuillez indiquer le numéro de lot figurant sur la plaque signalétique ainsi que le numéro de pièce indiqué sur le schéma d'assemblage.
Pendant la période de garantie, les réparations sont effectuées selon les conditions indiquées dans la carte de garantie. Veuillez remettre le produit faisant l'objet de la réclamation pour réparation au point de vente (le vendeur est tenu d'accepter le produit), l'envoyer au service après-vente central de Dedra Exim ou l'envoyer au service après-vente le plus proche de votre lieu de résidence (liste des services après-vente sur le site www.dedra.pl). Veuillez joindre la carte de garantie dûment remplie.
Après la période de garantie, les réparations sont effectuées par le service après-vente central. Le produit défectueux doit être envoyé au service après-vente (les frais d'expédition sont à la charge de l'utilisateur).

12. Dépannage par vos propres moyens

⚠ ATTENTION **Avant de procéder au dépannage par vous-même, débranchez l'appareil de l'alimentation électrique.**

Problème	Cause	Solution
L'appareil ne s'allume pas	Le cordon d'alimentation est mal branché ou endommagé.	Enfoncez davantage la fiche dans la prise, vérifiez le cordon d'alimentation.
	La prise n'est pas sous tension.	Vérifiez la tension dans la prise ou si le fusible n'a pas sauté
	L'interrupteur est défectueux.	Confiez l'appareil à un service après-vente.
L'appareil fonctionne difficilement	Résidus végétaux	Retirez les résidus végétaux autour de la tête de coupe
Baisse du rendement de coupe	Fil de coupe trop court	Tirez le fil jusqu'à la longueur appropriée
Le fil ne sort pas	Le fil sur la bobine est emmêlé	Retirez la bobine, déroulez le fil et enroulez-le correctement
	Pas de fil sur la bobine	Remplacer la bobine par une bobine pleine ou enrouler la ligne sur la bobine
Vibrations excessives de l'appareil	Résidus végétaux	Enlever les résidus végétaux
	Tête de coupe endommagée	Remplacer la tête de coupe
L'appareil surchauffe	Orifices de ventilation obstrués	Déboucher les orifices de ventilation

13. Assemblage de l'appareil

1. Débroussailleuse – 1 pièce, 2. Protection de fil – 1 pièce, 3. Butée latérale – 1 pièce, 4. Vis de montage – 3 jeux.

14. Information pour les utilisateurs concernant l'élimination des appareils électriques et électroniques (concerne les ménages)



Le symbole représenté sur les produits ou leur documentation jointe indique que les appareils électriques ou électroniques hors d'usage ne doivent pas être jetés avec les ordures ménagères.
La procédure correcte en cas de nécessité d'élimination, de réutilisation ou de récupération des composants consiste à remettre l'appareil à un point de collecte spécialisé, où il sera accepté gratuitement. Les informations sur l'emplacement des points de collecte des équipements usagés sont fournies par les autorités locales, par exemple sur leurs sites web.
Une élimination correcte de l'appareil permet de préserver des ressources précieuses et d'éviter les effets négatifs sur la santé et l'environnement résultant de la possible présence dans l'équipement de substances, de mélanges et de composants dangereux.
Une élimination incorrecte des déchets est passible de sanctions prévues par les réglementations locales en vigueur.
Utilisateurs dans les pays de l'Union européenne : En cas de nécessité de se débarrasser d'appareils électriques ou électroniques, veuillez contacter le point de vente ou le fournisseur le plus proche, qui vous fourniront des informations supplémentaires.
Élimination des déchets dans les pays hors de l'Union européenne : Ce symbole ne concerne que les pays de l'Union européenne. En cas de besoin de se débarrasser de ce produit, veuillez contacter les autorités locales ou votre revendeur pour obtenir des informations sur la procédure correcte à suivre.

Carte de garantie

Débroussailleuse
(nom du produit)

Numéro de catalogue : ……. Numéro de lot : .....

(ci-après dénommé le Produit)

Date d'achat du Produit : .....

Cachet du vendeur

Date et signature du vendeur : .....

Déclaration de l'Utilisateur :

Je confirme avoir été informé des conditions de garantie ainsi que des conséquences du non-respect des directives contenues dans le mode d'emploi et la carte de garantie. Les conditions de la présente garantie me sont connues, ce que je confirme par ma signature :

....

Date et lieu Signature de l'Utilisateur

I. Responsabilité pour le Produit

1. Le garant est Dedra Exim Sp. z o.o., dont le siège social est à Pruszków, adresse : ul. 3 Maja 8, 05-800 Pruszków, Pologne, KRS 0000062517, Tribunal de district de la ville de Varsovie à Varsovie, XIVe division commerciale du Registre national des tribunaux, NIP 527-020-49-33, capital social : 100 980,00 PLN.
2. Conformément aux conditions spécifiées dans la présente carte de garantie, le Garant accorde une garantie sur le Produit provenant de la distribution du Garant.
3. La responsabilité au titre de la garantie ne couvre que les défauts résultant de causes inhérentes au Produit au moment de sa livraison à l'Utilisateur.
4. Au titre de la garantie, l'Utilisateur a droit à la réparation gratuite du Produit, à condition que le défaut soit apparu pendant la période de garantie. Le mode de réparation du Produit (méthode d'exécution de la réparation) dépend de la décision du Garant. Si le Garant constate l'impossibilité de réparer, il se réserve le droit de remplacer l'élément défectueux ou l'ensemble du Produit par un produit exempt de défaut, de réduire le prix du Produit ou de résilier le contrat.
5. En ce qui concerne l'Utilisateur qui n'est pas un consommateur au sens de la loi du 23 avril 1964, Code civil, la responsabilité du Garant en matière de dommages résultant de la présente garantie et/ou en relation avec sa conclusion et son exécution, quel que soit le fondement juridique, est limitée au maximum à la valeur du Produit défectueux.

II. Période de garantie

Éléments du Produit	Durée de la protection de garantie
DED8695	24 mois à compter de la date d'achat du produit indiquée sur la présente carte de garantie.

III. Conditions d'application de la garantie

1. Présentation par l'Utilisateur de la carte de garantie du Produit dûment remplie et justification par l'Utilisateur des circonstances d'achat du Produit, par exemple en présentant un ticket de caisse, une facture, etc. Afin de faciliter le traitement de la réclamation, il est recommandé à l'Utilisateur de joindre au Produit réclamé tous les éléments spécifiés dans la rubrique « Composition de l'appareil » contenue dans le mode d'emploi.
2. Respect par l'Utilisateur des recommandations contenues dans le mode d'emploi et la carte de garantie.
3. La garantie ne couvre que le territoire de la République de Pologne et de l'UE.
4. La garantie ne couvre pas les défauts du Produit résultant notamment de :
a. Non-respect par l'Utilisateur des conditions spécifiées dans le mode d'emploi, notamment en matière d'utilisation, d'entretien et de nettoyage corrects ;
b. Utilisation par l'Utilisateur de produits de nettoyage ou d'entretien non conformes au mode d'emploi ;
c. Stockage et transport inappropriés du Produit par l'Utilisateur ;
d. Modifications et/ou transformations non autorisées du Produit par l'Utilisateur, qui n'ont pas été convenues avec le Garant ;

e. Utilisation par l'Utilisateur dans le Produit de consommables non conformes au mode d'emploi.
5. L'Utilisateur qui n'est pas un consommateur au sens de la loi du 23 avril 1964, Code civil, perd la garantie sur le Produit dans lequel :
- les numéros de série, les indications de date et les plaques signalétiques ont été supprimés, modifiés ou endommagés par l'Utilisateur ;
- les scellés ont été endommagés par l'Utilisateur ou portent des traces de manipulation de l'Utilisateur.
6. Attention ! Les opérations liées à l'entretien quotidien du Produit, résultant notamment du mode d'emploi, sont effectuées par l'Utilisateur à ses propres frais.

IV. Procédure de réclamation
1. En cas de constatation d'un fonctionnement incorrect du Produit, avant de soumettre une réclamation, il convient de s'assurer que toutes les opérations spécifiées notamment dans le mode d'emploi ont été effectuées correctement.
2. Il est recommandé de soumettre la réclamation immédiatement, de préférence dans les 7 jours suivant la date de constatation du défaut du Produit. L'Utilisateur qui n'est pas un consommateur au sens de la loi du 23 avril 1964, Code civil, perd ses droits découlant de la présente garantie en cas de non-soumission de la réclamation dans un délai de 7 jours.
3. La réclamation peut être soumise notamment au point d'achat du Produit, au service de garantie ou par écrit à l'adresse suivante : Dedra Exim Sp. z o.o., ul. 3 Maja 8, 05-800 Pruszków, Pologne.
4. L'Utilisateur peut soumettre une réclamation en utilisant le formulaire disponible sur le site web www.dedra.pl (« Formulaire de réclamation au titre de la garantie »).
5. Les adresses des services de garantie pour les différents pays sont disponibles sur le site www.dedra.pl. En l'absence de service de garantie pour un pays donné, il est recommandé d'adresser les réclamations au titre de la garantie à l'adresse suivante : Dedra Exim Sp. z o.o. ul. 3 Maja 8, 05-800 Pruszków (Pologne).
6. A l'égard de la sécurité de l'Utilisateur, l'utilisation d'un Produit défectueux est interdite.
7. Attention ! L'utilisation d'un Produit défectueux est dangereuse pour la santé et la vie de l'Utilisateur.
8. L'exécution des obligations découlant de la garantie aura lieu dans un délai de 14 jours ouvrables à compter de la date de livraison du Produit réclamé par l'Utilisateur.
9. Avant de livrer le Produit défectueux pour réclamation, il est recommandé de le nettoyer. Il est recommandé de protéger soigneusement le Produit réclamé contre les dommages pendant le transport (il est recommandé de livrer le Produit réclamé dans son emballage d'origine).
10. La période de garantie est prolongée de la durée pendant laquelle l'Utilisateur n'a pas pu utiliser le Produit en raison d'un défaut couvert par la garantie.
La garantie n'exclut, ne limite ni ne suspend les droits de l'Utilisateur découlant des dispositions relatives à la garantie légale contre les défauts de la chose vendue.

Conformément à l'article 13, paragraphes 1 et 2, du règlement (UE) 2016/679 du Parlement européen et du Conseil du 27 avril 2016 relatif à la protection des personnes physiques à l'égard du traitement des données à caractère personnel et à la libre circulation de ces données, et abrogeant la directive 95/46/CE (ci-après « RGPD »), nous vous informons de ce qui suit :
1. Le responsable du traitement de vos données personnelles fournies dans le formulaire est DEDRA-EXIM sp. z o.o., dont le siège social est situé à Pruszków, ul. 3 Maja 8, 05-800 Pruszków, Pologne (ci-après le « Responsable du traitement »).
2. Vos données seront traitées exclusivement aux fins de la procédure de garantie de l'appareil conformément à l'article 6, paragraphe 1, point b), du règlement général sur la protection des données (ci-après « RGPD »). La fourniture des données est volontaire, mais nécessaire au déroulement de la procédure de garantie.
3. Vos données seront traitées pendant la durée d'examen et de traitement de la procédure de garantie, ainsi qu'à des fins d'archivage en cas de nécessité de défense contre d'éventuelles réclamations à l'encontre du Responsable du traitement, et ce, pas plus longtemps que le délai de prescription de ces réclamations.
4. Vos données pourront être divulguées exclusivement aux sous-traitants traitant les données pour le compte du responsable du traitement sur la base d'un contrat écrit de sous-traitance de données à caractère personnel, fournissant notamment des services de maintenance technique, d'hébergement ou de gestion de site web, de support informatique ou de transport. Les fournisseurs du Responsable du traitement sont tenus d'assurer la sécurité des données et de respecter les exigences de la législation applicable en matière de protection des données à caractère personnel, et ne peuvent pas utiliser les données à caractère personnel qui leur sont confiées à d'autres fins que celles spécifiées dans le contrat conclu avec le Responsable du traitement.
5. Vos données ne feront pas l'objet d'une prise de décision automatisée, y compris le profilage, et ne seront pas transférées vers un pays tiers ou une organisation internationale.
6. Vous disposez d'un droit d'accès à vos données, ainsi que d'un droit de rectification, d'effacement, de limitation du traitement, d'un droit à la portabilité des données et d'un droit d'opposition, à tout moment.
7. Pour toute question relative au traitement de vos données personnelles par le Responsable du traitement, vous pouvez le contacter à l'adresse e-mail suivante : daneosobowe@dedra.pl ;
8. Vous avez le droit d'introduire une réclamation auprès de l'autorité de contrôle compétente en matière de protection des données à caractère personnel;

Dedra Exim Sp. z o.o.
ul. 3 Maja 8, 05-800 Pruszków
Tel. +48 22 73 83 777, fax +48 22 73 83 779
www.dedra.pl, info@dedra.pl

Adnotacje o dokonanych naprawach / Information about repairs carried out / Informace o provedených opravách / Informácie o vykonaných opravách / Informacija apie atliktus remontus / Informācija par veiktajiem remontdarbiem / A végzett javításokról szóló információk / Informații despre reparațiile efectuate / Informacije o opravljenih popravilih / Podaci o izvršenim popravcima / Информация за извършените ремонти / Інформація про виконані ремонти / Informationen zu durchgeführten Reparaturen / Informations sur les réparations effectuées

Data zgłoszenia do naprawy / Date of repair request / Datum přihlášení k opravě / Dátum žiadosti o opravu / Remonto užsakymo data / Datums, kad pieteikts remonts / Javítási kérelem dátuma / Data solicitării de reparație / Datum zahtevka za popravilo / Datum prijave za popravak / Дата на заявката за ремонт / Дата подання заявки на ремонт / Datum der Reparaturmeldung / Date de la demande de réparation	Data wykonania naprawy / Date of repair / Datum provedení opravy / Dátum opravy / Remonto data / Remonts veikšanas datums / Javítás dátuma / Data reparației / Datum popravila / Datum popravka / Дата на ремонта / Дата виконання ремонту / Datum der Reparatur / Date de réparation	Zakres naprawy, opis czynności naprawczych / Scope of repair, description of repair activities / Rozsah oprav, popis opravárenských činností / Rozsah oprav, popis opravárenských činností / Remonto apimtis, remonto darbų aprašymas / Remontu apjoms, remonta darbu apraksts / A javítás hatálya, a javítási tevékenységek leírása / Domeniul de aplicare al reparației, descrierea activităților de reparație / Obseg popravila, opis popravljalnih dejavnosti / Opseg popravka, opis aktivnosti popravka / Обхват на ремонта, описание на ремонтните дейности / Обсяг ремонту, опис ремонтних робіт / Umfang der Reparatur, Beschreibung der Reparaturmaßnahmen / Étendue de la réparation, description des opérations de réparation	Podpis wykonującego naprawę / Signature of the repairer / Podpis osoby provádějící opravu / Podpis opravára / Remonto meistro parašas / Remontu veikušā paraksts / A javító aláírása / Semnătura reparatorului / Podpis serviserja / Potpis osobe koja vrši popravak / Подпис на ремонтника / Підпис особи, яка виконує ремонт / Unterschrift des Reparaturdurchführenden / Signature de la personne effectuant la réparation