● DED8687 ○ DED8689

Instrukcja ważna dla urządzeń wyprodukowanych po: / Návod pro zařízení vyrobená po: / Návod pre obsluhu zariadení vyrobených po: / Instrukcija – įrenginiai, kurie buvo pagaminti nuo: / Lietošanas instrukcija ierīcēm izgatavotiem pēc: / Útmutató a után gyártott készülékekhez: / Manualul de utilizare pentru aparate fabricate după: / Navodila veljajo za naprave, proizvedene po: / Ръководството е валидно за устройства, произведени след: / Upute vrijede za uređaje proizvedene nakon: 01.03.2026

PL **Odkurzacz dmuchawa elektryczna**
Instrukcja obsługi z kartą gwarancyjną

CZ **Elektrické dmychadlo / vysavač**
Návod k obsluze se záručním listem

SK **Elektrický vysávač/dúchadlo**
Užívateľská príručka so záručným listom

LT **Elektriskais putekļu sūcējs / pūtējs**
Naudojimo instrukcija su Garantiniu lapu

LV **Siurblys elektrinis pūstuvas**
Lietošanas instrukcija ar garantijas talonu

HU **Levélszívó légfúvó**
Használati Utasítás Garanciajeggyel

RO **Aspirator suflant electric**
Instrucțiuni de utilizare și certificat de garanție

SI **Električni zračni pihalnik in sesalnik**
Navodila za uporabo z garancijsko kartico

BG **Електрически вентилатор и прахосмукачка**
Инструкции за експлоатация с гаранционна карта

HR **Usisavač / električni puhač**
Upute za upotrebu s jamstvenim listom





PL Wszelkie prawa zastrzeżone. Niniejsze opracowanie jest chronione prawem autorskim. Kopiowanie lub rozpowszechnianie Instrukji Obsługi we fragmentach albo w całości bez zgody Dedra Exim zabronione Dedra Exim zastrzega sobie prawo do wprowadzania zmian konstrukcyjno-technicznych oraz kompletacyjnych bez uprzedniego powiadamiania. Zmiany te nie mogą stanowić podstawy do reklamowania produktu. Instrukcja obsługi dostępna na stronie www.dedra.pl

CZ Všechna práva vyhrazena. Toto zpracování je chráněno autorským právem. Kopírování nebo šíření Návodu k obsluze v částech nebo vcelku bez souhlasu společnosti Dedra Exim je zakázáno. Dedra Exim si vyhrazuje právo zavádět konstrukční a technické a komplementační změny bez dřívějšího oznámení. Tyto změny nemohou být základem pro reklamování výrobku. Návod k obsluze dostupný na stránkách www.dedra.pl

SK Všetky práva vyhradené. Tieto materiály sú chránené autorskými právami. Kopírovanie prípadne šírenie častí, prípadne celého návodu na obsluhu je bez súhlasu spoločnosti Dedra Exim zakázané. Dedra Exim si vyhradzuje právo na vykonávanie konštrukčno-technických zmien, a zmien doplnkového príslušenstva, bez predchádzajúceho upozornenia. Tieto zmeny nemôžu byť dôvodom na reklamáciu výrobku. Užívateľská príručka je dostupná na webovej stránke www.dedra.pl

LT Visos teisės saugomos. Šis kūrinys yra saugomas autorinių teisių įstatymų. Eksploatavimo instrukcijos arba jos fragmentų kopijavimas ir platinimas be „Dedra Exim“ sutikimo draudžiamas. „Dedra Exim“ pasilieka sau teisę įvesti konstrukcijos, techninius arba komplektacijos pokyčius be išankstinio įspėjimo. Šie pokyčiai negali būti skundo dėl produkto pagrindu. Naudojimo instrukcija yra prieinama svetainėje: www.dedra.pl

LV Visas tiesības pasargātas. Šis izdevums ir sargāts ar autortiesību. Lietošanas Instrukcijas kopēšana vai izplatīšana pilnīgi vai fragmentos bez Dedra Exim firmas piekrišanas ir aizliegta. Firma Dedra Exim atstāj sev tiesību veikt konstrukcijas-tehnikas izmaiņu, kā arī komplektācijas izmaiņu bez iepriekšēja paziņojuma. Šīs izmaiņas nevar būt par pamatu produkta reklamēšanai. Lietošanas instrukcija pieejama mājaslapā www.dedra.pl

HU Minden jog fenntartva. A jelen kiadvány szerzői jogokkal védve. A Használati Utasítás másolása vagy terjesztése egészében vagy részleteiben a Dedra Exim írásos engedélye nélkül tilos A Dedra Exim fenntartja magának a szerkezeti-műszaki, valamint komplettálási változtatások előzetes bejelentés nélküli bevezetésének jogát. Ezek a változások nem szolgálhatnak alapjául a termék reklamációjának. A használati utasítás a weboldalon elérhető www.dedra.pl.

RO Toate drepturile rezervate. Această redactare este protejată prin legea dreptului de autor. Este interzisă copierea, reproducerea în orice fel sau multiplicarea și distribuirea parțială sau în totalitate a Manualului de utilizare fără permisiunea firmei Dedra Exim Firma Dedra Exim își rezervă dreptul de a face modificări tehnice și constructive sau de completare a dispozitivului fără o notificare prealabilă. Aceste modificări nu pot constitui temei pentru reclamarea produsului. Instrucţiunea de deservire accesibilă pe pagina www.dedra.pl

SI Vse pravice pridržane. Ta navodila so zaščitena na podlagi predpisov o avtorskih pravicah. Prepovedano je kopiranje ali razširjanje teh navodil za uporabo po delih ali v celoti brez soglasja Dedra Exim. Dedra Exim si pridržuje pravico do uvajanja konstrukcijsko-tehničnih in kompletacijskih sprememb brez predhodnega obvestila. Te spremembe ne morejo biti podlaga za prijavo reklamacije. Navodila za uporabo so na voljo na strani www.dedra.pl

BG Всички права запазени. Тази работа е защитена с авторски права. Копирането или разпространението на ръководството за потребителя на части или изцяло без разрешението на Dedra Exim е забранено Dedra Exim си запазва правото да прави промени в дизайна, техниката и окомплектовката без предварително уведомление. Тези промени не могат да бъдат основание за рекламиране на продукта. Ръководството за потребителя е достъпно на адрес www.dedra.pl

HR Sva prava pridržana. Ovo djelo je zaštićeno autorskim pravom. Zabranjeno je kopiranje ili distribucija Uputa za uporabu djelomično ili u cijelosti bez pristanka Dedra Exima. Dedra Exim zadržava pravo uvođenja dizajnerskih, tehničkih i montažnih promjena bez prethodne najave. Navedene izmjene ne mogu biti temelj za oglašavanje proizvoda. Korisnički priručnik dostupan na www.dedra.pl

Kontakt
Contact / Kontakt / Kontakt / Kontaktai / Kontakts / Elérhetőség / Contact / Pišite na / Kontakt / Свържете се с / Контакти / Kontakt / Contact
Dedra Exim Sp. z o.o., ul. 3 Maja 8, 05-800 Pruszków, Tel. +48 22 73 83 777 wew. 129, 170, fax +48 22 73 83 779
serwis@dedra.pl www.dedra.pl

1. Zdjęcia i rysunki



A

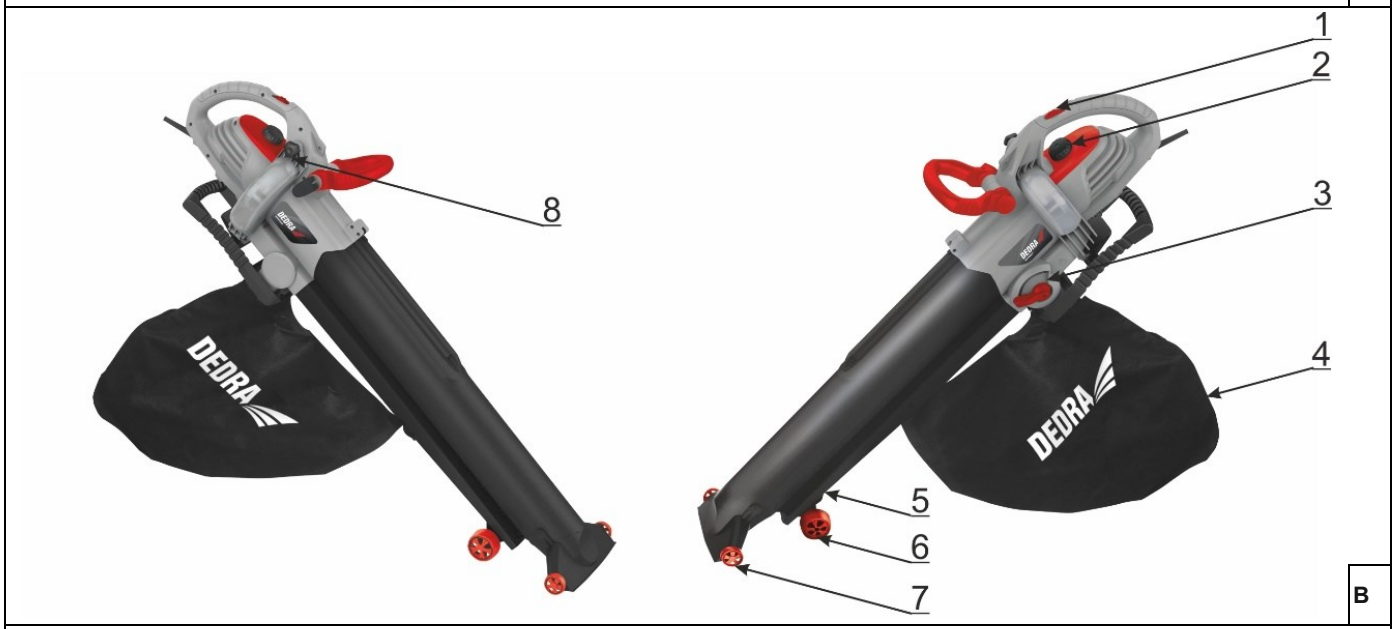

B

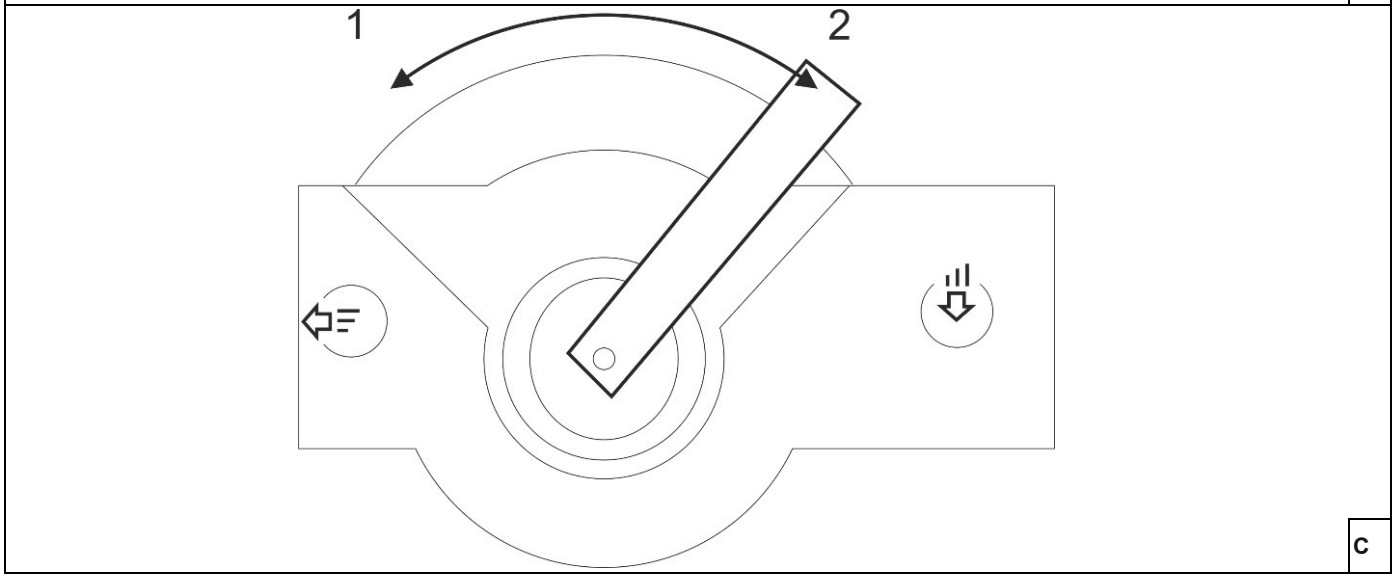

C

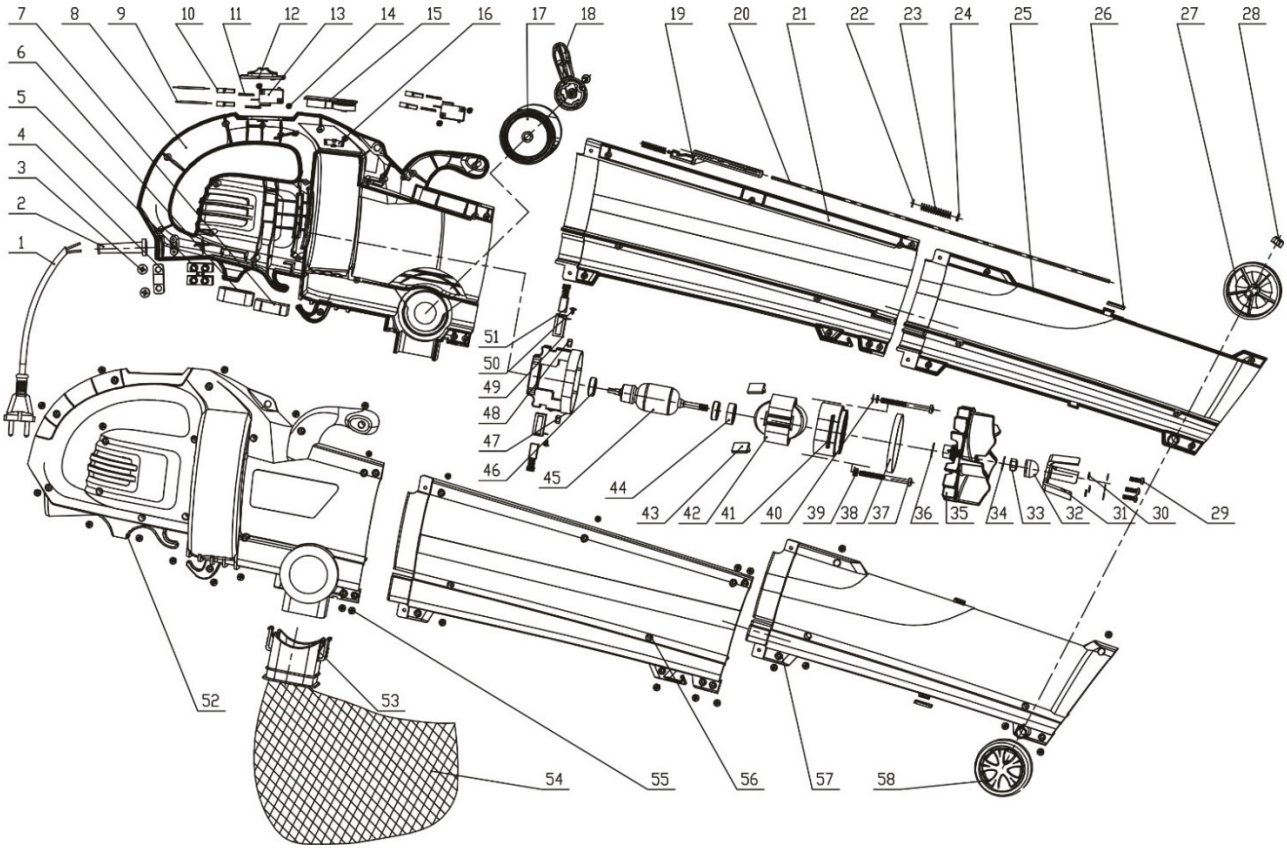
1 2 3 4 5 6 7 8 9 10 11 12 13 14 15 16 17 18 19 20 21 22 23 24 25 26 27 28 29 30 31 32 33 34 35 36 37 38 39 40 41 42 43 44 45 46 47 48 49 50 51 52 53 54 55 56 57 58

D

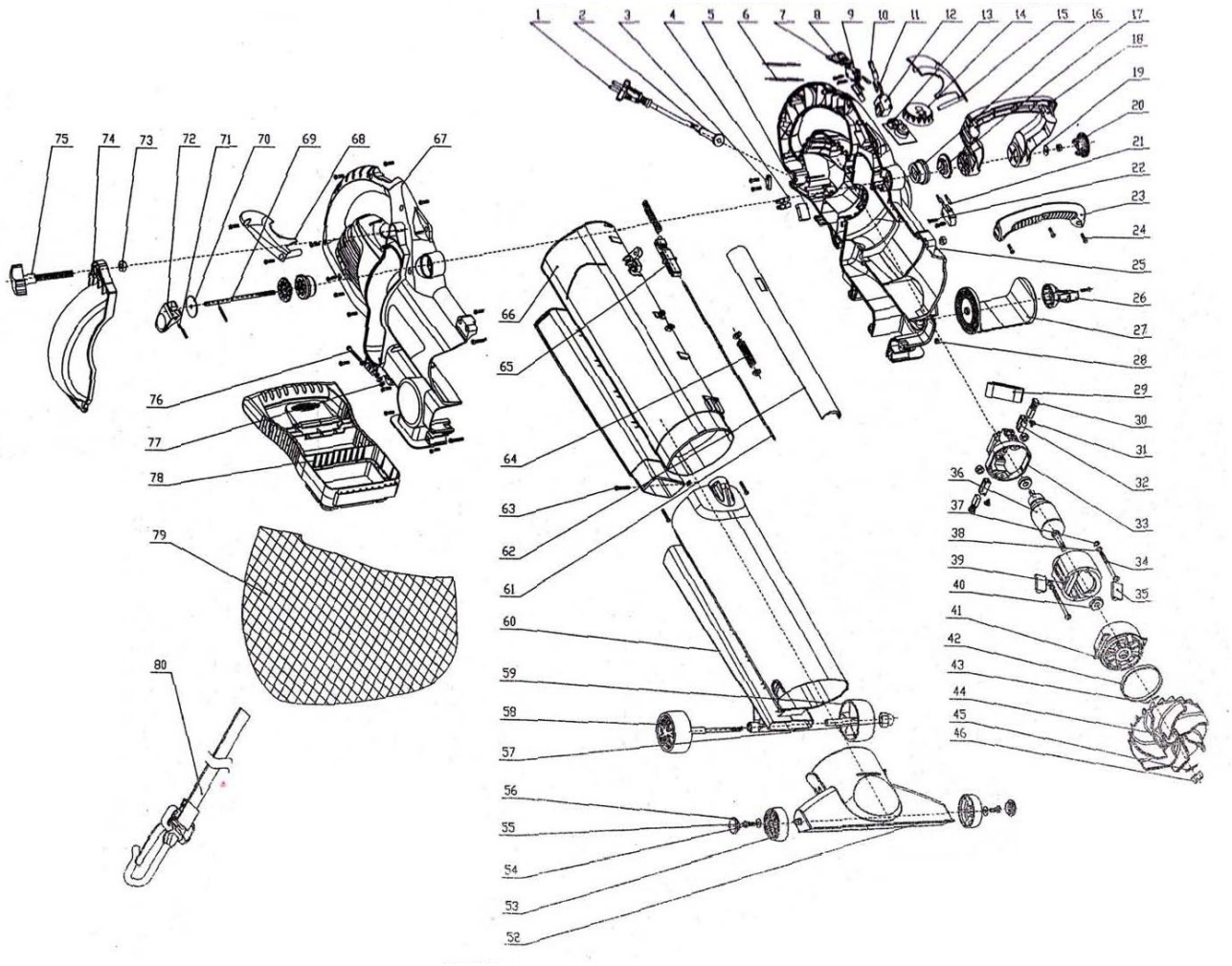
1 2 3 4 5 6 7 8 9 10 11 12 13 14 15 16 17 18 19 20 21 22 23 24 25 26 27 28 29 30 31 32 33 34 35 36 37 38 39 40 41 42 43 44 45 46 47 48 49 50 51 52 53 54 55 56 57 58 59 60 61 62 63 64 65 66 67 68 69 70 71 72 73 74 75 76 77 78 79 80

E

Opis piktogramów / Popis použitých piktogramů / Opis používaných piktogramov / Panaudotų piktogramų aprašymas / Lietoto piktogrammu apraksts / Az alkalmazott piktogramok magyarázata / Descrierea pictogramelor / Opis piktogramov / Описание на пиктограмите / Opis piktograma

	**Nakaz: przeczytaj instrukcję obsługi** / Příkaz: přečtěte návod k obsluze / Príkaz: oboznámte sa s užívateľskou príručkou / Privaloma: perskaitykite aptarnavimo instrukciją / Norādījums: rūpīgi iepazīstieties ar lietotāja rokasgrāmatā sniegto informāciju / Utasítás: olvassa el az útmutatót /: Citiți manualul de utilizare / Obaveza: preberite navodila za uporabo / Разпореждане: прочетете ръководството за употреба / Obavezno: pročitajte korisnički priručnik
	**Klasa ochrony przeciwporażeniowej /** Třída protipožární ochrany / Trieda protipožiarnej ochrany / Apsaugos nuo elektros smūgio klasė / Prettrieciena drošības klase / Erintésvédelmi osztály / clasa de protecţie împotriva şocurilor electrice / Zaščitni razred / Клас на защита / Klasa zaštite od strujnog udara
	**Nakaz: używać ochronników słuchu /** Příkaz: používejte ochranu sluchu / Príkaz: používajte chrániče sluchu/ Privaloma: naudoti apsauginius akinius/ Lietojiet dzirdes aizsardzības līdzekļus/ Utasítás: használjon fülvédőt/ Ordre: utiliser la protection de l'ouïe/ Usar protección para los oídos/ Trebuie să folosi-ţi aparate pentru protecţia auzului/ Gehoorbescherming gebruiken/ Der Gehörschutz ist zu Benutzen / Obaveza: uporabljajte ščitnike za ušesa / Разпореждане: използвате защитници на ушите / Obavezno: koristite zaštitu za sluh **Nakaz: stosować okulary ochronne /** Příkaz: používejte ochranné brýle / Príkaz: používajte ochranné okuliare / Privaloma: naudoti apsauginius akinius / Norādījums: nēsājiet aizsargacenes / Utasítás: viseljen védőszemüveget / Obligatoriu: folosiţi ochelari de protecţie / Obaveza: uporabljajte zaščitna očala / Разпореждане: използвайте защитни очила / Obavezno: nosite zaštitne naočale
	**Nakaz: odłączyć urządzenie od zasilania przed wykonywaniem czynności konserwacyjnych /** Povinnost: Před prováděním údržby odpojte zařízení od napájení / Povinnosť: pred vykonaním údržby odpojte zariadenie od napájacieho zdroja / Įpareigojimas: prieš atlikdami techninę priežiūrą, atjunkite prietaisą nuo maitinimo šaltinio / Pienākums: pirms apkopes veikšanas atvienojiet ierīci no barošanas avota / Kötelezettség: A karbantartás megkezdése előtt válassza le a készüléket az áramforrásról / Obligaţie: deconectaţi dispozitivul de la sursa de alimentare înainte de a efectua întreţinerea / Obaveza: pred izvajanjem vzdrževalnih del izključite enoto iz električnega omrežja / Разпореждане: изключете устройството от електрозахранването, преди да извършвате операции по поддръжка / Obavezno: isključite uređaj iz napajanja prije izvođenja aktivnosti održavanja
	**Zakaz: nie przebywać w strefie pracy** / Varování: nezůstávejte v pracovní oblasti / Varovanie: Nezdržujte sa v pracovnej oblasti / Įspėjimas: nepalikite darbo zonoje / Brīdinājums: nepalieciet darba zonā / Figyelem: ne maradjon a munkaterületen / Attention: ne restez pas dans la zone de travail / Advertencia: no te quedes en el área de trabajo / Atenţie: nu rămâneţi în zona de lucru / Prepoved: ne zadržujte se na delovnem območju / Забрана: да не се задържате в работната зона / Zabrana: ne zadržavati se u radnoj zoni
	**Zakaz: nie wystawiać na działanie opadów atmosferycznych** / Zákaz: Nevystavujte atmosférickým srážením / Zákaz: nevystavujte atmosférickým zrážkam / Draudimas: nelaikykite atmosferos kritulių / Aizliegums: nepakļaujiet atmosfēras nokrišņiem / Tilalom: ne tegye ki a légköri csapadéknak / / Interzicere: nu expuneţi la precipitaţii atmosferice / Prepoved: ne izpostavljati padavinam / Забрана: да не се излага на валежи / Zabrana: ne izlagati padalinama
	**Informacja: niebezpieczeństwo odrzutu** / Informace: nebezpečí zpětného razu / Informácie: nebezpečenstvo od razu / Informacija: grįžimo pavojus / Informācija: atgriešanās briesmas / Információ: visszahúzódás veszélye / Information: danger de recul / Información: peligro de retroceso / Informaţie: pericol de recul / / Informacije: tveganje povratnih informacji / Информация: риск от обратна връзка / Informacije: opasnost od povratnog udarca **Informacja: zachowaj odstęp od operatora** / Informace: Minimální vzdálenost outsider od operatora / Informácie: minimálna vzdialenosť outsidera od operatora / Informacija: minimalus pašalinio atstumo nuo operatoriaus atstumas / Informācija: minimālais attālums no autsaidera no operatora / Információ: a kívülálló minimális távolsága az üzemeltetőtől / Information: distance minimale entre un étranger et l'opérateur / Informaţii: distanţa minimă a unui abonat de la operator / Informatie: minimale afstand van een buitenstaander tot de exploitant / Informacije: ne oddaljujte se od upravljavca / Информация: пазете дистанция от оператора / Informacije: držite se podalje od operatera
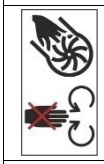	**Zakaz: nie zbliżać rąk do wirujących elementów i wylotu powietrza/** Zákaz: nepřibližujte ruce k rotujícím částem / Zákaz: nedávajte ruky do blízkosti rotujúcich častí / Draudimas: nedėkite rankų prie besisukančių dalių / Aizliegums: nenovietojiet rokas tuvu rotējošajām daļām / Tilalom: ne tegye a kezeit közel a forgó részekhez / Interdicţie: nu aduceţi mâinile în apropierea pieselor rotative / Prepoved: ne približujte rok vrtečim se delom in izhodu za zrak / Забрана: дръжте ръцете далеч от въртящите се части и изхода за въздух / Zabrana: držite ruke podalje od rotirajućih elemenata i izlaza zraka
	**Zakaz: nie wsuwać przedmiotów do turbiny /** Zákaz: Do turbíny nevkládejte žádné předměty / Zákaz: Do turbíny nevkladajte žiadne predmety / Draudimas: į turbiną nedėkite jokių daiktų / Aizliegums: nelieciet turbīnā priekšmetus / Tilalom: ne tegyen semmilyen tárgyat a turbinába / Interzicere: nu introduceţi obiecte în turbină / Verbot: Stellen Sie keine Gegenstände in die Turbine / Prepoved: v turbino ne vstavljajte predmetov / Забрана: не вкарвайте предмети в турбината / Zabrana: ne stavljati predmete u turbinu
	**Uwaga: ryzyko porażenia prądem elektrycznym /** Varování: nebezpečí úrazu elektrickým proudem / Varovanie: riziko úrazu elektrickým prúdom / Įspėjimas: elektros smūgio pavojus / Brīdinājums: elektriskās strāvas trieciena risks / Figyelem: áramütés veszélye / Figyelem: áramütés veszélye / Opozorilo: nevarnost električnega udara / Внимание: риск от токов удар / Upozorenje: opasnost od strujnog udara
	**Informacja: poziom mocy akustycznej** / Informace: hladina hluku / Informácie: hladina hluku / Informacija: triukšmo lygis / Informācija: trokšņa līmenis / Információ: zajszint / Information: niveau sonore / Información: nivel de ruido / Informaţii: nivelul zgomotului / Informatie: geluidsniveau / Informacije: raven zvočne moči / Информация: ниво на звукова мощност / Informacije: razina zvučne snage

PL Spis treści

1. Zdjęcia i rysunki
2. Opis urządzenia
3. Przeznaczenie urządzenia
4. Ograniczenie użycia
5. Dane techniczne
6. Przygotowanie do pracy
7. Podłączenie do sieci
8. Włączanie urządzenia
9. Użytkowanie urządzenia
10. Bieżące czynności obsługowe
11. Części zamienne i akcesoria
12. Samodzielne usuwanie usterek

13. Kompletacja urządzenia
14. Informacja dla użytkowników o pozbywaniu się urządzeń elektrycznych i elektronicznych
15. Wykaz części do rysunku złożeniowego
16. Karta gwarancyjna

Deklaracja zgodności ostała dołączona do urządzenia jako oddzielny dokument. W przypadku braku deklaracji zgodności skontaktować się z Producentem.
Ogólne przepisy bezpieczeństwa zostały dołączone do instrukcji jako oddzielna broszura.

OSTRZEŻENIE. Przeczytać wszystkie ostrzeżenia oznaczone symbolem i wszystkie instrukcje.

Nieprzestrzeganie podanych niżej ostrzeżeń i wskazówek dotyczących bezpieczeństwa może być przyczyną porażenia prądem elektrycznym, pożaru lub poważnych obrażeń.

Zachować wszystkie ostrzeżenia i instrukcje do przyszłego użytku.

2. Opis urządzenia

Rys.A DED8687: 1. Włącznik, 2. Regulator prędkości, 3. Przełącznik trybu dmuchawy/odkurzacza, 4. Worek na urobek, 5. Rura wylotowa/wlotowa, 6. Kółka
Rys.A DED8687: 1. Włącznik, 2. Regulator prędkości, 3. Przełącznik trybu dmuchawy/odkurzacza, 4. Worek na urobek, 5. Rura wylotowa/wlotowa, 6. Kółka, 7. Końcówka do pracy na twardej nawierzchni, 8. Osłona turbiny

3. Przeznaczenie urządzenia

Dmuchawa/odkurzacz jest urządzeniem do stosowania na zewnątrz pomieszczeń. W zależności od ustawienia, może służyć jako dmuchawa ogrodowa, np. do liści, bądź jako odkurzacz ogrodowy z workiem na urobek. Dzięki regulacji mocy można dostosować siłę ssania lub wydmuchu do potrzeb wykonywanej operacji.
Dopuszcza się wykorzystanie urządzenia w pracach remontowo-budowlanych, warsztatach naprawczych, w pracach amatorskich przy równoczesnym przestrzeganiu warunków użytkowania i dopuszczalnych warunków pracy, zawartych w instrukcji obsługi.

4. Ograniczenia użycia

Urządzenie może być użytkowane tylko zgodnie zamieszczonymi poniżej „Dopuszczalnymi warunkami pracy".
Nigdy nie dopuszczać dzieci lub osób niezapoznanych z niniejszymi instrukcjami do użytkowania urządzenia. Lokalne przepisy mogą ograniczać wiek operatora.
Pamiętać, że operator lub użytkownik są odpowiedzialni za wypadki lub zagrożenia mające miejsce w stosunku do innych osób lub ich własności.
Samowolne zmiany w budowie mechanicznej i elektrycznej, wszelkie modyfikacje, czynności obsługowe nieopisane w instrukcji obsługi będą traktowane jako bezprawne i powodują natychmiastową utratę praw gwarancyjnych, a deklaracja zgodności traci ważność.
Użytkowanie niezgodne z przeznaczeniem, bądź niezgodnie z instrukcją obsługi spowoduje natychmiastową utratę praw gwarancyjnych.

Dopuszczalne warunki pracy
Nie stosować wewnątrz pomieszczeń.

5. Dane techniczne

Model urządzenia	DED8687	DED8689
Napięcie pracy [V, Hz]	230, ~50	230, ~50
Moc [W]	3000	3000
Klasa ochronności	II	II
Stopień ochrony IP	IPX0	IPX0
Prędkość obrotowa [min-1]	8000-14000	8000-14000
Prędkość wydmuchu [km/h]	260	270
Wydajność [m3/min]	13	14
Pojemność zbiornika na urobek [l]	35	45
Poziom drgań mierzony na rękojeści a_h [m/s^2] dla dmuchawy	4,410	3,347
Poziom drgań mierzony na rękojeści a_h [m/s^2] dla odkurzacza	4,596	3,474
Niepewność pomiaru K [m/s^2]	1,5	1,5
Emisja hałasu:		
Poziom ciśnienia dźwięku L_{pA} [dB(A)] dla dmuchawy	85,8	90,8
Poziom mocy dźwięku L_{wA} [dB(A)] dla odkurzacza	103,2	102,3
Poziom ciśnienia dźwięku L_{pA} [dB(A)] dla dmuchawy	91,8	93,1
Poziom mocy dźwięku L_{wA} [dB(A)] dla odkurzacza	104,5	105,6
Niepewność pomiarowa K_{pA}, K_{wA} [dB(A)]	3	3
Poziom deklarowany L_{wA} [dB(A)]	107	110

Informacja na temat hałasu i drgań.
Wartość łączona drgań a oraz niepewność pomiaru określono zgodnie z normą EN 50636-2-100 i podano w tabeli
Emisja hałasu została określona zgodnie z EN 50636-2-100, wartości podano powyżej w tabeli.

UWAGA Hałas może spowodować uszkodzenie słuchu, podczas pracy zawsze należy używać środków ochrony słuchu!

Deklarowana wartość emisji drgań została zmierzona zgodnie ze standardową metodą badania i może być wykorzystana do porównania jednego urządzenia z drugim. Podany powyżej poziom emisji drgań może być również wykorzystywany do wstępnej oceny narażenia na drgania.
Poziom drgań podczas rzeczywistego użytkowania elektronarzędzia może się różnić od zadeklarowanych wartości w zależności od sposobu użycia narzędzi roboczych, w szczególności od rodzaju obrabianego przedmiotu oraz od konieczności określenia środków mających na celu ochronę operatora. Aby dokładnie oszacować narażenia w rzeczywistych warunkach użytkowania, należy wziąć pod uwagę wszystkie części cyklu operacyjnego, obejmujące także okresy, gdy urządzenie jest wyłączone lub gdy jest ono włączone, ale nie jest używane do pracy.

6. Przygotowanie do pracy

UWAGA Wszystkie czynności przygotowawcze przeprowadzać przy urządzeniu odłączonym od źródła zasilania.

Stosować ochronniki słuchu i okulary ochronne. Nosić je cały czas podczas pracy maszyny. Podczas pracy maszyną zawsze nosić solidne obuwie i długie spodnie. Nie obsługiwać maszyny, będąc boso lub w otwartych sandałach. Unikać noszenia odzieży, która jest luźna albo ma zwisające sznurki lub wiązadła. Nie nosić luźnej odzieży ani biżuterii, które mogą być wciągane do wlotu powietrza. Trzymać długie włosy z daleka od wlotu powietrza.
Obsługiwać maszynę w zalecanej pozycji i tylko na twardej, płaskiej powierzchni.

UWAGA Dotyczy DED8787

Nie obsługiwać maszyny na brukowanej lub żwirowanej powierzchni, na której wyrzucany materiał mógłby spowodować obrażenia.

UWAGA Dotyczy DED8789

Podczas oczyszczania powierzchni typu brukowane podjazdy, chodniki itd. stosować dodatkową nasadkę, co pozwoli na optymalne oczyszczanie tego typu powierzchni. Nie używać urządzenia na żwirowanej powierzchni.
Przed użyciem zawsze skontrolować wizualnie, aby zobaczyć, elementy mocujące są dobrze umocowane, obudowa jest nieuszkodzona oraz czy osłony są na miejscu. Wymienić zużyte lub uszkodzone elementy w zespołach do utrzymywania równowagi. Wymienić uszkodzone lub nieczytelne etykiety.
Nie obsługiwać maszyny wtedy, gdy w pobliżu znajdują się ludzie, a zwłaszcza dzieci, lub zwierzęta.
Urządzenie powinno być użytkowane, w miejscu dobrze oświetlonym.

Wydmuchiwanie
Ustawić przełacznik trybu w pozycję dmuchawy (rys. C, 1). Po uruchomieniu urządzenie będzie wydmuchiwać powietrze.

Odkurzanie
Ustawić przełącznik truby w pozycję odkurzanie (rys. C, 2). Na króciec założyć worek na urobek w taki spoob, aby kołnierz worka nasunął się na króciec, a zatrzask zablokował możliwość zdjęcia worka. Sprawdzić, czy worek jest poprawnie założony. Po uruchomieniu urządzenie będzie zaciągać powietrze wraz z zanieczyszczeniami (liśćmi, trawą itd.) Po przejściu przez turbinę i rozdrobnieniu, urobek znajdzie się w worku. Po napełnieniu worek należy opróżnić. W celu zdjęcia worka należy zwolnić zatrzask i zdjąć kołnierz worka z króćca. Urobek umieścić np. w kompostowniku.

7. Podłączenie do sieci

Przed podłączeniem urządzenia do źródła prądu należy upewnić się, czy napięcie zasilania odpowiada wartości podanej na tabliczce znamionowej.
Instalacja zasilająca powinna być wykonana zgodnie z zasadniczymi wymaganiami dotyczącymi instalacji elektrycznych i spełniać wymogi bezpieczeństwa użytkowania. Parametry minimalnego przekroju przewodu zasilającego 2,5 mm2 oraz nominalnej wartości bezpiecznika typu C 16A.
Instalacja winna być wykonana przez uprawnionego elektryka. W przypadku korzystania z przedłużaczy należy zwrócić uwagę by przekrój żyły nie był mniejszy od wymaganego (patrz tabela). Przewód elektryczny ułożyć tak, aby w czasie pracy nie był narażony na przecięcie. Nie używać uszkodzonych przedłużaczy. Okresowo sprawdzać stan techniczny przewodu zasilającego. Nie ciągnąć za przewód zasilający.

8. Włączanie urządzenia

⚠ UWAGA Przed uruchomieniem urządzenia bezwzględnie wykonać czynności opisane w rozdziale „Przygotowanie do pracy”.

W celu uruchomienia urządzenia należy podłączyć je do zasilania. Stosować tylko przedłużacze do stosowania na zewnątrz pomieszczeń. Chwycić urządzenie za rękojeść główną i dodatkową. Uruchomić urządzenie włącznikiem, umieszczonym w górnej części rękojeści głównej (rys. A, 1, rys. B, 1). Prędkość wydmuchu/odkurzania można regulowac za pomocą regulatora (rys. A, 2, rys. B, 2).

9. Użytkowanie urządzenia

Przed uruchomieniem urządzenia upewnić się, że komora podająca jest pusta.
Trzymać twarz i ciało z dala od otworu wlotowego. Nie dopuścić, aby ręce lub inne części ciała, lub odzieży, znalazły się wewnątrz komory podającej strefy wyrzutu lub blisko innych ruchomych części. Zachowywać właściwą równowagę i oparcie dla nóg w każdej chwili. Nie sięgać poza maszynę. Nigdy nie stawać na wyższym poziomie niż podstawa maszyny podczas wprowadzania do niej materiału.
Zawsze odsuwać się od strefy wyrzutu podczas obsługi maszyny. Przy wprowadzaniu materiału do maszyny zwracać szczególną uwagę, czy nie ma w nim kawałków metalu, kamieni, butelek, puszek lub innych ciał obcych.
Jeżeli do urządzenia dostanią się jakieś obce przedmioty lub maszyna zacznie powodować nietypowy hałas lub nietypowe drgania, natychmiast wyłączyć zasilanie i pozwolić maszynie zatrzymać się. Odłączyć maszynę od zasilania i podjąć następujące kroki przed ponownym uruchomieniem i obsługą maszyny:
- skontrolować pod kątem uszkodzeń;
- wymienić lub naprawić wszelkie uszkodzone części;
- sprawdzić, czy nie ma jakichś poluzowanych części i dokręcić je.

Nie pozwolić, aby obrabiany materiał gromadził się w strefie ssania lub wyrzutu; może to uniemożliwiać prawidłowe działanie i może powodować odrzut materiału przez otwór wlotowy.
Jeżeli maszyna ulegnie zatkaniu, wyłączyć źródło zasilania i odłączyć maszynę od zasilania przed czyszczeniem z odpadów. Nigdy nie obsługiwać maszyny z uszkodzonymi osłonami lub ekranami, lub bez urządzeń zabezpieczających, na przykład bez zamontowanego zbiornika odpadów. Utrzymywać źródło zasilania wolne od odpadów i innych nagromadzeń, aby zapobiegać uszkodzeniu źródła zasilania lub ewentualnemu pożarowi..
Zatrzymywać maszynę i odłączać źródło zasilania. Upewniać się, że wszystkie ruchome części całkowicie zatrzymały się
- zawsze kiedy pozostawiasz maszynę,
- przed czyszczeniem blokady lub udrażnianiem strefy wyrzutu,
- przed sprawdzaniem, czyszczeniem lub pracami na maszynie.

Dotyczy DED8789

W przypadku konieczności oczyszczenia twardej powierzchni (np. kostki brukowej, betonowych chodników itd.) należy na rurę urządzenia nałożyć dołączoną do urządzenia nasadkę. Dzięki zmianie geometrii końcówki wylotu powietrza, można dokładnie oczyścić twarde powierzchnie z zalegających zanieczyszczeń.

10. Bieżące czynności obsługowe

⚠ UWAGA Nigdy nie należy prowadzić prac konserwacyjnych urządzenia podłączonego do źródła zasilania.

Konserwacja urządzenia

Konserwacja urządzenia polega na utrzymaniu w należytej czystości wszystkich jego elementów niezbędnych do normalnej pracy. Do czyszczenia nie wolno stosować żadnych rozpuszczalników gdyż może to spowodować nieodwracalne zniszczenie obudowy i innych elementów wykonanych z tworzywa sztucznego.
Regularnie oczyszczać całe urządzenie, szczególną uwagę poświęcając na oczyszczenie otworów wentylacyjnych.
Może to spowodować poważne obrażenia ciała lub porażenie prądem. Przed przystąpieniem do czynności konserwacyjnych akumulator należy wysunąć z gniazda urządzenia.
Gdy maszyna zostaje zatrzymana do obsługi serwisowej, kontroli, lub przechowywania albo wymiany wyposażenia dodatkowego, wyłączać źródło zasilania, odłączać maszynę od zasilania i upewniać się, czy wszystkie części ruchome całkowicie zatrzymały się. Pozwalać maszynie ostygnąć przed dokonywaniem wszelkich kontroli, regulacji itp. Konserwować starannie maszynę i utrzymywać ją w czystości.

Czyszczenie turbiny

Okresowo należy dokonać przeglądu i oczyszczenia turbiny, szczególnie po stosowaniu urządzenia w funkcji odkurzania.

Dotyczy DED8687: w celu oczyszczenia turbiny należy zdemontować rurę wylotową poprzez odkręcenie wkrętów mocujących, a następnie oczyścić turbinę z resztek urobku. Sprawdzić kanał wlotowy do worka na urobek, w razie konieczności oczyścić.

Dotyczy DED8689: w celu oczyszczenia turbiny należy odkręcić pokrywę turbiny (rys. B, 8). Otworzyć osłonę i oczyścić turbinę z resztek urobku. Sprawdzić kanał wlotowy do worka na urobek, w razie konieczności oczyścić.

Przechowywanie i transport

⚠ UWAGA Miejsce przechowywania urządzenia powinno być niedostępne dla dzieci.

Przechowywać maszynę w suchym miejscu, niedostępnym dla dzieci.
Zawsze pozwalać maszynie ostygnąć przed magazynowaniem.
Wymieniać zużyte lub uszkodzone części w celu bezpieczeństwa. Stosować tylko oryginalne części i pod- zespoły zamienne.
Nigdy nie próbować unieruchamiać funkcji blokady osłony (jeżeli jest).
Wyłączać maszynę przed zamocowaniem lub usunięciem worka.
W razie konieczności wysyłki urządzenia do serwisu celem dokonania naprawy, należy zabezpieczyć ją przed przypadkowym uszkodzeniem mechanicznym.

11. Części zamienne i akcesoria

W celu zakupu części zamiennych i akcesoriów należy skontaktować się z Serwisem Dedra Exim. Dane kontaktowe znajdują się na 1. stronie instrukcji.
Przy zamawianiu części zamiennych prosimy podać numer partii umieszczony na tabliczce znamionowej opisać uszkodzoną część, dodatkowo podając orientacyjny termin zakupu urządzenia.
W okresie gwarancyjnym naprawy dokonywane są na zasadach podanych w karcie gwarancyjnej. Reklamowany produkt prosimy przekazać do naprawy w miejscu zakupu (sprzedawca zobowiązany jest przyjąć reklamowany produkt), przesłać do serwisu centralnego Dedra Exim lub przesłać do serwisu najbliższego względem miejsca zamieszkania (lista serwisów na stronie www.dedra.pl). Prosimy uprzejmie dołączyć wypełnioną kartę gwarancyjną. Po okresie gwarancyjnym naprawy wykonuje serwis centralny. Uszkodzony produkt należy przesłać do serwisu (koszty wysyłki pokrywa użytkownik).

12. Samodzielne usuwanie usterek

⚠ UWAGA Przed przystąpieniem do samodzielnego usuwania usterek odłączyć urządzenie od zasilania.

Problem	Przyczyna	Rozwiązanie
Urządzenie nie działa	Uszkodzony włącznik	Przekazać urządzenie do serwisu
	Brak zasilania	Sprawdzić źródło zasilania
	Uszkodzony przewód zasilający	Przekazać urządzenie do serwisu
	Uszkodzony przedłużacz	Sprawdzić stan przedłużacza. W razie konieczności wymienić na nieuszkodzony.
Urządzenie ma mniejszą wydajność	Zatkany kanał wlotowy	Sprawdzić stan kanału wlotowego. Sprawdzić stan turbiny. W razie konieczności oczyścić

13. Kompletacja urządzenia

DED8687: 1. Dmuchawa/odkurzacz – 1 szt. 2. Worek na urobek – 1 szt. 3. Koła jezdne z zestawem śrub i nakrętek – 1 kpl.
DED8689: 1. Dmuchawa/odkurzacz – 1 szt. 2. Worek na urobek – 1 szt.. 3. Nasadka – 1 szt. 4. 3. Koła jezdne z zestawem śrub i nakrętek – 1 kpl.

14. Informacja dla użytkowników o pozbywaniu się urządzeń elektrycznych i elektronicznych (dotyczy gospodarstw domowych)



Przedstawiony symbol umieszczony na produktach lub dołączonej do nich dokumentacji informuje, że niesprawnych urządzeń elektrycznych lub elektronicznych nie można wyrzucać razem z odpadami bytowymi. Prawidłowe postępowanie w razie konieczności utylizacji, powtórnego użycia lub odzysku podzespołów polega na przekazaniu urządzenia do wyspecjalizowanego punktu zbiórki, gdzie będzie przyjęte bezpłatnie. Informacji o lokalizacji miejsc zbiórki zużytego sprzętu udzielają władze lokalne np. na swoich stronach internetowych.
Prawidłowa utylizacja urządzenia umożliwia zachowanie cennych zasobów i uniknięcie negatywnego wpływu na zdrowie i środowisko, wynikające z możliwości obecności w sprzęcie niebezpiecznych: substancji, mieszanin oraz części składowych.
Nieprawidłowa utylizacja odpadów zagrożona jest karami przewidzianymi w odpowiednich przepisach lokalnych.
Użytkownicy w krajach Unii Europejskiej: W razie konieczności pozbycia się urządzeń elektrycznych lub elektronicznych, prosimy skontaktować się z najbliższym punktem sprzedaży lub z dostawcą, którzy udzielą dodatkowych informacji.
Pozbywanie się odpadów w krajach poza Unią Europejską: Taki symbol dotyczy tylko krajów Unii Europejskiej. W razie potrzeby pozbycia się

niniejszego produktu prosimy skontaktować się z lokalnymi władzami lub ze sprzedawcą celem uzyskania informacji o prawidłowym sposobie postępowania.

15. Wykaz części do rysunku złożeniowego

DED8687 (Rys. D)

LP	Nazwa części	LP	Nazwa części
1	Przewód zasilający	32	Kaptur turbiny
2	Odgiętka przewodu	33	Nakrętka
3	Wkręt samogwintujący	34	Podkładka turbiny
4	Płytka dociskowa	35	Wiatrak
5	Przyłącze	36	Podkładka
6	Cewka indukcyjna	37	Wkręt
7	Kondensator	38	Podkładka tłumiąca
8	Obudowa głowicy część lewa	39	Podkładka
9	Okablowanie wewnętrzne	40	Podkładka płaska
10	Złączki termokurczliwe	41	Osłona silnika
11	Sprężyna włącznika	42	Stojan
12	Przełącznik	43	Podkładka tłumiąca silnika
13	Włącznik	44	Osłona gumowa łożyska
14	Wkręt samogwintujący ST3 x 20	45	Wirnik
15	Płytka sterująca	46	Łożysko 608
17	Podstawa dźwigni zmiany funkcji	47	Wspornik
18	Dźwignia zmiany funkcji	48	Nakrętka samoblokująca
19	Uchwyt transportowy	49	Szczotkotrzymacz
20	Osłona brzeszczotu	50	Wktęt
21	Rura część lewa górna	51	Szczotka elektrografitowa
22	Podkładka płaska	52	Obudowa część prawa
23	Sprężyna stalowa	53	Kołnierz worka na urobek
24	Pierścień sprężynowy zabezpieczający	54	Worek na urobek
25	Rura część lewa dolna	55	Wkręt
26	Zaczep	56	Rura część prawa górna
27	Kółko lewe	57	Rura część prawa dolna
28	Nakrętka	58	Kółko prawe

DED8689 (rys. E)

LP	Nazwa części	LP	Nazwa części
1	Przewód zasilający	39	Stojan
2	Odgiętka przewodu	40	Łożysko
3	Płytka dociskowa	41	Dolna osłona komory silnika
4	Terminal przyłączeniowy	42	Pierścień tłumiący
5	Kondensator	43	Osłona silnika
6	Cewka indukcyjna	44	Turbina
7	Przełącznik	45	Podkładka turbiny
8	Włącznik	46	Nakrętka
9	Złączka termokurczliwa	52	Nasadka
10	Złączka termokurczliwa	53	Małe kółko
11	Sprężyna przełącznika	54	Podkładka płaska
12	Przełącznik	55	Wktęt samogwintujący
13	Układ kontroli prędkośći	56	Oslona małego kółka
14	Pokrętło kontroli prędkości	57	Wkręt M6
15	Element dekoracyjny obudowy	58	Kółko prawe
16	Tłumik	59	Kółko lewe
17	Mocowanie uchwytu	60	Rura część dolna
18	Górna część rękojeści pomocniczej	61	Osłona brzeszczotu
19	Podkładka	62	Zatrzask rury
20	Obudowa	63	Wkręt
21	Sprężyna przełącznika	64	Sprężyna
22	Wkręt samogwintujący ST3 x 20	65	Przełącznik
23	Dolna część rękojeści pomocniczej	66	Rura część górna
24	Wkręt samogwintujący	67	Obudowa głowicy część prawa
25	Obudowa głowicy część lewa	68	Element dekoracyjny obudowy
26	Dźwignia zmiany funkcji	69	Kołek blokujący
27	Podstawa dźwigni zmiany funkcji	70	Płytka blokująca
28	Wkręt	71	Kołek
29	Cewka indukcyjna	72	Przycisk blokady
30	Szczotka elektrografitowa	73	Nakrętka
31	Wkręt	74	Osłona uchylna turbiny
32	Szczotkotrzymacz	75	Włącznik
33	Górna osłona komory silnika	76	Wkręt
34	Wkręt	77	Nakrętka
35	Element tłumiący	78	Kołnierz worka na urobek
36	Wirnik	79	Worek na urobek
37	Podkladka	80	Pasek
38	Podkładka		

Karta gwarancyjna

na

Odkurzacz/dmuchawa

Nr katalogowy:

O DED8687

O DED8689

nr partii: .....

(zwane dalej Produktem)

Data zakupu Produktu: .....

Pieczęć sprzedawcy

Data i podpis sprzedawcy: .....

Oświadczenie Użytkownika:

Potwierdzam, że zostałem poinformowany o warunkach gwarancji oraz skutkach nieprzestrzegania wytycznych zawartych w Instrukcji obsługi i karcie gwarancyjnej. Warunki niniejszej gwarancji są mi znane, co potwierdzam własnoręcznym podpisem:

....

Data i miejsce Podpis Użytkownika

I. Odpowiedzialność za Produkt

1. Gwarant – Dedra Exim Sp. z o.o. z siedzibą w Pruszkowie, adres: ul. 3 Maja 8, 05-800 Pruszków, KRS 0000062517, Sąd Rejonowy dla m.st. Warszawy w Warszawie, XIV Wydział Gospodarczy Krajowego Rejestru Sądowego, NIP 527-020-49-33, kapitał zakładowy: 100 980.00 zł.
2. Na warunkach określonych w niniejszej karcie gwarancyjnej Gwarant udziela gwarancji na Produkt, pochodzący z dystrybucji Gwaranta.
3. Odpowiedzialność z tytułu gwarancji obejmuje tylko wady powstałe z przyczyn tkwiących w Produkcie w momencie jego wydania Użytkownikowi.
4. Z tytułu gwarancji Użytkownik, uzyskuje prawo do bezpłatnej naprawy Produktu, o ile wada ujawniła się w okresie gwarancji. Sposób naprawy Produktu (metoda wykonania naprawy) zależy od decyzji Gwaranta. W przypadku stwierdzenia przez Gwaranta braku możliwości naprawy Gwarant zastrzega sobie prawo wymiany wadliwego elementu albo całego Produktu na wolny od wad, obniżenia ceny Produktu lub odstąpienia od umowy.
5. W stosunku do Użytkownika, który nie jest konsumentem w rozumieniu ustawy z dnia 23 kwietnia 1964r. Kodeks cywilny, odpowiedzialność odszkodowawcza Gwaranta za szkody wynikające z niniejszej gwarancji i/lub w związku z jej zawarciem i wykonywaniem, bez względu na tytuł prawny, jest ograniczona maksymalnie do wysokości wartości wadliwego Produktu.

II. Okres gwarancji

Elementy Produktu	Czas trwania ochrony gwarancyjnej
Dmuchawa/odkurzacz	24 miesiące, licząc od daty zakupu Produktu uwidocznionej w niniejszej karcie gwarancyjnej
Worek na urobek, nasadka (tylko DED8689)	Elementy nieobjęte gwarancją

III. Warunki skorzystania z gwarancji

1. Przedstawienie przez Użytkownika wypełnionej karty gwarancyjnej Produktu oraz uprawdopodobnienie przez Użytkownika okoliczności zakupu Produktu, np. poprzez przedstawienie paragonu, faktury, itd. W celu sprawnego przeprowadzenia reklamacji zaleca się aby Użytkownik przekazał wraz z Produktem do reklamacji wszystkie elementy określone w „Kompletacji urządzenia" zawartej w Instrukcji obsługi.
2. Stosowanie się przez Użytkownika do zaleceń zawartych w Instrukcji obsługi i karcie gwarancyjnej.
3. Gwarancja obejmuje tylko obszar Rzeczypospolitej Polskiej i UE.
4. Gwarancja nie obejmuje wad Produktu powstałych w szczególności na skutek:

a. Nieprzestrzegania przez Użytkownika warunków określonych w Instrukcji obsługi, w szczególności w zakresie prawidłowej eksploatacji, konserwacji i czyszczenia;

b. Zastosowania przez Użytkownika środków czyszczących lub konserwujących niezgodnych z Instrukcją obsługi;

c. Nieodpowiedniego przechowywania i transportu Produktu przez Użytkownika;

d. Samowolnych zmian i/lub przeróbek Produktu przez Użytkownika, które nie były uzgadniane z Gwarantem;

e. Zastosowania przez Użytkownika w Produkcie materiałów eksploatacyjnych niezgodnych z Instrukcją obsługi.
5. Użytkownik, który nie jest konsumentem w rozumieniu ustawy z dnia 23 kwietnia 1964r. Kodeks cywilny, traci gwarancję na Produkt, w którym:
- numery seryjne, oznaczenia dat i tabliczki znamionowe zostały usunięte, zmienione lub uszkodzone przez Użytkownika;
- plomby zostały uszkodzone przez Użytkownika lub noszą ślady manipulacji Użytkownika.
6. Uwaga! Czynności związane z codzienną obsługą Produktu, wynikające m.in. z Instrukcji obsługi Użytkownik wykonuje we własnym zakresie i na swój koszt.

IV. Procedura reklamacyjna

1. W przypadku stwierdzenia nieprawidłowej pracy Produktu, przed dokonaniem zgłoszenia reklamacyjnego należy upewnić się czy wszystkie czynności określone w szczególności w Instrukcji obsługi zostały wykonane w sposób prawidłowy.
2. Zgłoszenie reklamacji zaleca się dokonać niezwłocznie, najlepiej w terminie 7 dni od daty zauważenia wady Produktu. Użytkownik, który nie jest konsumentem w rozumieniu ustawy z dnia 23 kwietnia 1964r. Kodeks cywilny traci uprawienia wynikające z niniejszej gwarancji w przypadku niezgłoszenia reklamacji w terminie 7 dni.
3. Zgłoszenie reklamacji można dokonać m.in. w punkcie zakupu Produktu, w serwisie gwarancyjnym lub pisemnie na adres: Dedra Exim Sp. z o.o., ul. 3 Maja 8, 05-800 Pruszków.
4. Użytkownik może złożyć reklamację przy wykorzystaniu formularza dostępnego na stronie internetowej www.dedra.pl. („Formularz zgłoszenia reklamacji z tytułu gwarancji").
5. Adresy serwisów gwarancyjnych dla poszczególnych krajów dostępne są na stronie www.dedra.pl. W przypadku braku serwisu gwarancyjnego dla danego kraju zgłoszenia reklamacyjne z tytułu gwarancji zaleca się kierować na adres: Dedra Exim Sp. z o.o. ul. 3 Maja 8, 05-800 Pruszków (Polska).
6. Mając na uwadze bezpieczeństwo Użytkownika zakazuje się korzystania z wadliwego Produktu.
7. Uwaga! Korzystanie z wadliwego Produktu jest niebezpieczne dla zdrowia i życia Użytkownika.
8. Wykonanie obowiązków wynikających z gwarancji nastąpi w terminie 14 dni roboczych, licząc od dnia dostarczenia reklamowanego Produktu przez Użytkownika.
9. Przed dostarczeniem wadliwego Produktu do reklamacji zaleca się jego oczyszczenie. Reklamowany Produkt zaleca się dokładnie zabezpieczyć przed uszkodzeniami w transporcie (zaleca się dostarczyć reklamowany Produkt w oryginalnym opakowaniu).
10. Okres gwarancji ulega przedłużeniu o czas, w ciągu którego wskutek wady Produktu objętego gwarancją Użytkownik nie mógł z niego korzystać.
Gwarancja nie wyłącza, nie ogranicza, ani nie zawiesza uprawnień Użytkownika wynikających z przepisów o rękojmi za wady rzeczy sprzedanej.

PL

Zgodnie z art. 13 ust. 1 i ust. 2 rozporządzenia Parlamentu Europejskiego i Rady (UE) 2016/679 z dnia 27 kwietnia 2016 r. w sprawie ochrony osób fizycznych w związku z przetwarzaniem danych osobowych i w sprawie swobodnego przepływu takich danych oraz uchylenia dyrektywy 95/46/WE (dalej: „RODO") informujemy
1. Administratorem Twoich danych osobowych podanych w formularzu jest DEDRA-EXIM sp. z o.o. z siedzibą w Pruszkowie , ul. 3 Maja 8, 05-800 Pruszków (dalej: „Administrator").
2. Twoje dane będą przetwarzane wyłącznie w celu przeprowadzenia procedury gwarancyjnej urządzenia zgodnie art. 6 ust. 1 lit. b ogólnego rozporządzenie o ochronie danych (dalej: „RODO") Podanie danych jest dobrowolne, ale konieczne do przeprowadzenia procedury gwarancyjnej.
3. Twoje dane będą przetwarzane przez okres rozpatrywania przeprowadzenia procedury gwarancyjnej oraz w celach archiwizacyjnych w razie konieczności obrony przed ewentualnymi roszczeniami wobec Administratora nie dłużej niż do momentu ich przedawnienia.
4. Twoje dane mogą być ujawniane wyłącznie podmiotom przetwarzającym dane na rzecz administratora na podstawie pisemnej umowy powierzenia przetwarzania danych osobowych świadczącym m.in. usługi serwisu technicznego, hostingu lub obsługi strony internetowej, obsługi IT, firmie kurierskiej. Dostawcy Administratora zobowiązani są do zapewnienia zabezpieczenia danych i spełnienia wymogów obowiązującego prawa związanego z ochroną danych osobowych i nie mogą wykorzystywać powierzonych danych osobowych do innych celów niż te, które są określone w umowie z Administratorem.
5. Twoje dane nie będą przetwarzane w sposób zautomatyzowany w tym również w formie profilowania oraz nie będą przekazywane do państwa trzeciego/organizacji międzynarodowej.
6. Posiadasz prawo dostępu do treści swoich danych oraz prawo ich sprostowania, usunięcia, ograniczenia przetwarzania, prawo do przenoszenia danych, prawo wniesienia sprzeciwu, w dowolnym momencie.
7. We wszelkich sprawach związanych z przetwarzaniem Twoich danych osobowych przez Administratora możesz skontaktować się pod adresem e-mail: daneosobowe@dedra.pl;
8. Masz prawo wniesienia skargi do wniesienia skargi do organu właściwego do spraw ochrony danych osobowych;

cz Obsah

1. Snímky a obrázky
2. Popis zařízení
3. Určení nástroje
4. Omezení použití
5. Technické údaje
6. Příprava k práci
7. Připojení k síti
8. Zapínání nástroje
9. Použití nástroje
10. Aktuální provozní práce
11. Náhradní díly a příslušenství
12. Samostatné odstranění závad
13. Výbava nástroje
14. Informace pro uživatele o zbavování se elektrických a elektronických zařízení
15. Záruční list

Překlad originálního návodu

Prohlášení o shodě bylo připojeno k návodu jako jednotlivý dokument. V případě chybějícího prohlášení o shodě kontaktujte Dedra Exim Sp. z o.o. Všeobecné bezpečnostní podmínky byly připojeny k návodu jako jednotlivá brožura.

VAROVÁNÍ. Přečtěte si všechna upozornění označená symbolem a všechny pokyny.

Nedodržení níže uvedených upozornění a bezpečnostních pokynů může vést k úrazu elektrickým proudem, požáru nebo vážným zraněním.

Uložte všechna upozornění a pokyny pro pozdější použití.

2. Popis zařízení

Obr. A DED8687: 1. Spínač, 2. Regulátor otáček, 3. Přepínač režimu dmychadla / vysavače, 4. Pytel do dvora, 5. Výstupní / sací potrubí, 6. Kola
Obr. A DED8687: 1. Spínač, 2. Regulátor rychlosti, 3. Přepínač režimu ventilátoru / vakua, 4. Sáček na prach, 5. Výstupní / sací trubka, 6. Kola, 7. Upevnění na tvrdý povrch, 8. Kryt turbíny

3. Určení nástroje

Dmychadlo / vysavač je zařízení pro venkovní použití. Podle nastavení může být použit jako zahradní foukač, např. Na listí, nebo jako zahradní vysavač s prachovým sáčkem. Díky regulaci výkonu můžete přizpůsobit sací nebo foukací sílu potřebám operace.
Zařízení se může používat pro stavební a opravné práce, v opravárenských dílnách, pro hobby použití se současným dodržováním podmínek používání a přípustných pracovních podmínek , uvedených v návodu k obsluze.

4. Omezení použití

Zařízení může být používáno pouze v souladu s níže uvedenými "Přípustnými provozními podmínkami".
Nikdy nedovolte, aby spotřebič používaly děti nebo osoby, které nejsou obeznámeny s těmito pokyny. Místní předpisy mohou omezovat věk obsluhy.
Pamatujte, že provozovatel nebo uživatel je odpovědný za nehody nebo nebezpečí pro jiné osoby nebo jejich majetek.
Samovolné změny v mechanické a elektrické stavbě, veškeré úpravy, obslužné činnosti nepopsané v návodu k obsluze budou vnímány jako právně neopodstatněné a způsobí okamžitou ztrátu záručních práv a prohlášení o shodě ztratí platnost. Používání, které budou v rozporu s určením nebo v rozporu s návodem k obsluze způsobí okamžitou ztrátu záručních práv.

Přípustné pracovní podmínky Nepoužívejte v interiéru.

5. Technické údaje

Model zařízení	DED8687	DED8689
Pracovní napětí [V, Hz]	230, ~50	230, ~50
Výkon [W]	3000	3000
Třída ochrany	II	II
Třída ochrany IP	IPX0	IPX0
Rychlost otáčení [min-1]	8000-14000	8000-14000
Rychlost foukání [km / h]	260	270

Kapacita [m3 / min]	13	14
Objem sběrné nádrže [l]	35	45
Úroveň vibrací měřená na rukojeti ah [m / s2] pro dmychadlo	4,410	3,347
Úroveň vibrací měřená na rukojeti ah [m / s2] u vysavače	4,596	3,474
Nejistota měření K [m / s2]	1,5	1,5
Emise hluku:		
Hladina akustického tlaku LpA [dB (A)] pro dmychadlo	85,8	90,8
Hladina akustického výkonu LwA [dB (A)] pro vysavač	103,2	102,3
Hladina akustického tlaku LpA [dB (A)] pro dmychadlo	91,8	93,1
Hladina akustického výkonu LwA [dB (A)] pro vysavač	104,5	105,6
Nejistota měření KpA, KwA [dB (A)]	3	3
Deklarovaná úroveň LwA [dB (A)]	107	110

Kombinovaná hodnota vibrací a a nejistota měření byly stanoveny v souladu s EN 50636-2-100 a jsou uvedeny v tabulce
Emise hluku byla stanovena podle EN 50636-2-100, hodnoty jsou uvedeny v tabulce výše.

Hluk může poškodit váš sluch, při práci vždy používejte ochranu sluchu!

Deklarovaná hodnota emise vibrací byla změřena podle standardní zkušební metody a lze ji použít k porovnání jednoho zařízení s druhým. Výše uvedenou hladinu emise vibrací lze také použít pro počáteční posouzení expozice vibracím.
Úroveň vibrací během skutečného používání elektrického nářadí se může lišit od deklarovaných hodnot v závislosti na způsobu používání pracovních nástrojů, zejména na druhu obrobku a nutnosti definovat opatření na ochranu obsluhy. Aby bylo možné přesně odhadnout expozice za podmínek skutečného použití, je třeba vzít v úvahu všechny části provozního cyklu, včetně období, kdy je zařízení vypnuto nebo když je zapnuto, ale není používáno.

6. Příprava k práci

⚠ POZOR Všechny činnosti je nutné provádět0 při zástrčce vysunuté ze zásuvky.

Používejte ochranu sluchu a ochranné brýle. Noste je vždy, když je stroj v chodu. Při práci se strojem vždy noste pevnou obuv a dlouhé kalhoty. Nepoužívejte stroj naboso nebo v otevřených sandálech. Nenoste oděvy, které jsou uvolněné nebo mají visící šňůry nebo vazy. Nenoste volné oblečení nebo šperky, které by se mohly zachytit o vstup vzduchu. Udržujte dlouhé vlasy mimo dosah vzduchu.
Provozujte stroj v doporučené poloze a pouze na pevném, rovném povrchu.

Platí pro DED8787

Nepoužívejte stroj na zpevněném nebo štěrkovém povrchu, kde by vypouštěný materiál mohl způsobit zranění.

Platí pro DED8789

Při čištění povrchů, jako jsou zpevněné příjezdové cesty, chodníky atd., Použijte přídavný nástavec, který umožní optimální čištění tohoto typu povrchu. Nepoužívejte zařízení na štěrkovém povrchu.
Před použitím vždy vizuálně zkontrolujte, zda jsou upevňovací prvky bezpečně připevněny, kryt není poškozen a kryty jsou na svém místě. Vyměňte opotřebené nebo poškozené součásti vyvažovacích jednotek. Vyměňte poškozené nebo nečitelné štítky.
Nepoužívejte stroj, jsou-li v blízkosti lidé, zejména děti nebo domácí zvířata.
Zařízení by mělo být používáno na dobře osvětleném místě.

Foukání
Přepínač režimů přepněte do polohy dmychadla (obr. C, 1). Po spuštění bude zařízení foukat vzduch.

Vysávání
Přepněte přepínač do polohy vysávání (obr. C, 2). Připevněte vak na výstup ke konektoru takovým způsobem, aby límec vaku klouzal přes konektor a západka zabránila vyjmutí vaku. Zkontrolujte, zda je vak správně nasazen. Po spuštění zařízení bude nasávat vzduch s nečistotami (listí, tráva atd.). Po průchodu turbínou a rozemletí bude materiál ve vaku. Po naplnění musí být vak vyprázdněn. Chcete-li vak vyjmout, uvolněte západku a vyjměte límec vaku z konektoru. Vložte kořist, např. Do kompostéru.

7. Připojení k síti

Před připojením zařízení ke zdroji napájení je nutné se ujistit, že napětí napájení odpovídá hodnotě uvedené v údajovém štítku.
Napájecí instalace by měla být vyhotovena v souladu s přísnými požadavky týkajícími se elektrických instalací a splňovat bezpečnostní podmínky používání. Parametry minimálního průřezu napájecího kabelu 2,5 mm2 a jmenovité hodnoty pojistky 16A typu C.
Instalace by měla být vyhotovena oprávněným elektrikářem. V případě využívání prodlužovače věnujte pozornost tomu, aby průřez žíly nebyl nižší, než požadovaný (viz tabulka). Elektrický kabel položte tak, aby v průběhu provozu nebyl vystaven možnému přerušení. Nepoužívejte poškozené prodlužovače.
Pravidelně kontrolujte technický stav napájecího kabelu. Netahejte napájecí kabel.

8. Zapínání nástroje

⚠ POZOR Před spuštěním zařízení proveďte kroky popsané v části "Příprava k práci".

Chcete-li zařízení spustit, připojte jej ke zdroji napájení. Pro venkovní použití používejte pouze prodlužovací kabely. Vezměte zařízení za hlavní a pomocné rukojeti. Zapněte zařízení spínačem umístěným v horní části hlavní rukojeti (obr. A, 1, obr. B, 1). Rychlost foukání / vysávání lze nastavit pomocí regulátoru (obr. A, 2, obr. B, 2).

9. Použití nástroje

Před spuštěním stroje se ujistěte, že je podávací komora prázdná.
Udržujte obličej a tělo v dostatečné vzdálenosti od sacího otvoru. Ruce nebo jiné části těla nebo oděv udržujte v dostatečné vzdálenosti od podávací komory vypouštěcí zóny nebo v blízkosti jiných pohyblivých částí. Udržujte vždy správnou rovnováhu a podporu nohou. Nesahejte za stroj. Při zavádění materiálu do stroje nikdy nestůjte výše než na spodní části stroje.
Během provozu stroje se vždy držte mimo dosah výboje. Při podávání materiálu do stroje zkontrolujte, zda v něm nejsou kovové předměty, kameny, lahve, plechovky nebo jiná cizí tělesa.
Pokud se do stroje dostanou nějaké cizí předměty nebo pokud stroj vydává neobvyklý zvuk nebo vibrace, okamžitě vypněte napájení a nechejte stroj zastavit. Odpojte stroj od napájení a před restartováním a provozováním stroje proveďte následující kroky:
- zkontrolujte poškození;
- vyměňte nebo opravte poškozené díly;
- zkontrolujte, zda nejsou uvolněné části, a dotáhněte je.

Dbejte na to, aby se zpracovaný materiál nehromadil v oblasti sání nebo výtlaku; Mohlo by to zabránit správné funkci a způsobit zpětný ráz materiálu přes vstupní port.
Dojde-li k ucpání zařízení, vypněte jej a před vypuštěním odpadu vypněte zdroj napájení. Nikdy neprovozujte stroj s poškozenými kryty nebo obrazovkami nebo bez bezpečnostních zařízení, například bez nainstalované nádoby na odpad. Udržujte zdroj energie bez nečistot a jiných nečistot, aby nedošlo k jeho poškození nebo možnému požáru.
Zastavte stroj a odpojte zdroj energie. Ujistěte se, že se všechny pohyblivé části zcela zastavily
- kdykoli necháte stroj za sebou,
- před vyčištěním blokády nebo vyčištěním vypouštěcí zóny,
- před kontrolou, čištěním nebo prací na stroji.

Platí pro DED8789
Pokud potřebujete vyčistit tvrdý povrch (např. Dlažební kameny, betonové chodníky atd.), Nasaďte na trubku zařízení víčko dodané se zařízením. Díky změně geometrie špičky výstupu vzduchu je možné důkladně očistit tvrdé povrchy zbytkových nečistot.

10. Aktuální provozní práce

Úložný prostor zařízení by měl být pro děti nepřístupný.
Údržba zařízení
Údržba zařízení spočívá v udržování všech jeho prvků nezbytných pro normální provoz ve správné čistotě. K čištění nepoužívejte žádná rozpouštědla, protože by to mohlo způsobit nevratné poškození krytu a dalších plastových prvků.
Pravidelně čistěte celé zařízení a věnujte zvláštní pozornost čištění ventilačních otvorů.
Nikdy neprovádějte údržbu zařízení, které je připojeno ke zdroji napájení. To může mít za následek vážné zranění nebo úraz elektrickým proudem.
Před prováděním jakékoli údržby vyjměte baterii ze zásuvky zařízení.
Když je stroj zastaven kvůli údržbě, kontrole, skladování nebo výměně příslušenství, vypněte zdroj napájení, odpojte stroj od zdroje napájení a ujistěte se, že se všechny pohyblivé části zcela zastavily. Před prováděním jakýchkoli kontrol, seřizování atd. Nechejte stroj vychladnout.
Pečlivě stroj udržujte a udržujte jej čistý.
Čištění turbíny
Turbínu je nutné pravidelně kontrolovat a čistit, zejména po použití zařízení jako vysavače.
Týká se DED8687: za účelem čištění turbíny demontujte výfukové potrubí odšroubováním upevňovacích šroubů a poté vyčistěte turbínu od zbytků kořisti. Zkontrolujte přívodní kanál do vaku na nečistoty, v případě potřeby jej vyčistěte.
Platí pro DED8689: pro čištění turbíny odšroubujte kryt turbíny (obr. B, 8). Otevřete kryt a vyčistěte turbínu od zbytků nečistot. Zkontrolujte přívodní kanál do vaku na nečistoty, v případě potřeby jej vyčistěte.

Skladování a přeprava
Skladujte stroj na suchém místě mimo dosah dětí.
Před uskladněním nechejte stroj vždy vychladnout.
Z důvodu bezpečnosti vyměňte opotřebované nebo poškozené díly. Používejte pouze originální díly a náhradní sestavy.
Nikdy se nepokoušejte deaktivovat funkci blokování ochranného krytu (pokud existuje).
Před připojením nebo vyjmutím vaku stroj vypněte.
Pokud je nutné odeslat zařízení do servisu k opravě, mělo by být chráněno proti náhodnému mechanickému poškození.

11. Náhradní díly a příslušenství

Pro nákup náhradních dílů a příslušenství kontaktujte servis Dedra Exim. Kontaktní údaje jsou uvedeny na 1. straně návodu.
Při objednávání náhradních dílů uveďte číslo šarže na typovém štítku, stejně jako popište poškozenou část a dále uveďte odhadovanou dobu nákupu zařízení.
Během záruční doby se opravy provádějí za podmínek uvedených v záruční listině. Reklamovaný produkt, prosím, předejte k opravě na místě pořízení (prodávající povinen přijmout reklamované zboží), pošlete na servisní středisko nejblíže k místu bydliště (seznam služeb na internetových stránkách www.dedra.pl), nebo zašlete do centrálního servisu Dedra Exim. Přiložte prosím vyplněnou záruční listinu. Po záruční době opravy provádí centrální servis. Poškozené zboží musí být odesláno do servisního střediska (náklady na dopravu platí uživatel).

12. Samostatné odstranění závad

⚠ POZOR **Před zahájením odstraňování závad odpojte nástroj od napájení.**

Problém	Způsobit	Řešení
Zařízení nefunguje	Vadný spínač	Nechejte zařízení opravit
	Bez síly	Zkontrolujte zdroj energie
	Poškozený napájecí kabel	Nechejte zařízení opravit
	Poškozený prodlužovací kabel	Zkontrolujte stav prodlužovacího kabelu. V případě potřeby jej vyměňte za nepoškozený.
Zařízení má nižší výkon	Zanesený vstupní kanál	Zkontrolujte stav přívodního potrubí. Zkontrolujte stav turbíny. V případě potřeby vyčistěte

13. Výbava nástroje

DED8687: 1. Vysoušeč/vysavač – 1 ks. 2. Sběrný vak – 1 ks. 3. Kolečka se sadou šroubů a matic – 1 sada.
DED8689: 1. Vysoušeč/vysavač – 1 ks. 2. Sáček na odpad – 1 ks. 3. Násada – 1 ks. 4. 3. Kolečka se sadou šroubů a matic – 1 sada.

14. Informace pro uživatele o likvidaci elektrických a elektronických zařízení (týká se domácností)



Symbol uvedený na výrobcích nebo v průvodní dokumentaci označuje, že vadné elektrické nebo elektronické zařízení nesmí být likvidováno společně s domovním odpadem. Pokud potřebujete zlikvidovat, znovu použít nebo využít součástky, je správné je odnést na specializované sběrné místo, kde je přijmou zdarma. Informace o umístění sběrných míst pro použitá zařízení poskytují místní orgány, např. na svých internetových stránkách.
Správnou likvidáciou zariadenia je možné šetriť cenné zdroje a zabrániť negatívnym vplyvom na zdravie a životné prostredie v dôsledku možnej prítomnosti nebezpečných látok, zmesí a komponentov v zariadení
Za nesprávnou likvidaci odpadu hrozí sankce podle příslušných místních předpisů.
Uživatelé v zemích EU: Pokud potřebujete zlikvidovat elektrické nebo elektronické zařízení, obraťte se na nejbližší prodejní místo nebo na svého dodavatele, který vám poskytne další informace.
Likvidace v zemích mimo Evropskou unii: Tento symbol se vztahuje pouze na země Evropské unie. Pokud si přejete tento výrobek zlikvidovat, obraťte se na místní úřady nebo prodejce, aby vám sdělil správný způsob likvidace.

Záruční list

pro

.....

Katalogové číslo: …….. Sériové číslo:.....

(dále jen v**ýrobek**)

Datum zakoupení výrobku: .....

Razítko prodávajícího……

Datum a podpis prodávajícího: .....

Prohlášení uživatele:

PotwiPotvrzuji, že jsem byl seznámen se záručními podmínkami a důsledky nedodržování pokynů uvedených v návodu k obsluze a záručním listu. Se záručními podmínkami souhlasím, což potvrzuji vlastnoručním podpisem:

....
datum a místo podpis uživatele

I. Odpovědnost za výrobek

1. Ručitel – DEDRA EXIM Sp. z o.o. se sídlem v Pruszkowie, adresa: ul. 3 Maja 8, 05-800 Pruszków, KRS 0000062517, Obvodní soud pro hl. město Varšavu ve Varšavě, XIV. Hospodářský odbor Celostátního soudního rejstříku, DIČ 527-020-49-33, Základní kapitál: 100 980.00 zl.
2. Podle podmínek stanovených v tomto záručním listu ručitel poskytuje záruku na výrobek, pocházející z distribuce ručitele.
3. Záruční odpovědnost za vady se týká pouze vad vzniklých z příčin tkvících ve výrobku v okamžiku jeho vydání uživateli.
4. Uživatel má nárok na bezplatnou záruční opravu výrobku, pokud vada byla zjištěná v záruční době. Provedení opravy výrobku (způsob opravy) závisí na rozhodnutí ručitele. Pokud ručitel nemůže provést opravu, vyhrazuje si právo na výměnu vadné součásti nebo celého výrobku za bezvadný, snížení ceny výrobku nebo odstoupení od smlouvy.
5. Vůči uživateli, který není spotřebitelem ve smyslu zákona ze dne 23. dubna 1964 občanský zákoník, je odpovědnost Ručitele za škody vyplývající z této záruky a/nebo v souvislosti s jejím uzavřením a plněním, bez ohledu na právní titul, omezena maximálně do výše hodnoty vadného výrobku.

II. Záruční doba

Prvky produktu	Trvanie záručnej doby
Dmychadlo / vysavač	24 měsíců od data zakoupení produktu uvedeného v tomto záručním listu
Bagr bag, víčko (pouze DED8689)	Položky nejsou zahrnuty

III. Podmínky uplatňování záruky

1. Předložení vyplněného záručního listu pro výrobek a doložení okolností nákupu výrobku, např. předložením paragonu, faktury atd. Pro správné vyřízení reklamace se doporučuje, abyste společně s výrobkem předali všechny součásti stanovené v kapitole „Kompletace“ výrobku uvedené v návodu k obsluze.
2. Dodržování pokynů uvedených v návodu k obsluze a záručním listu.
3. Záruka platí pouze na území Polska a EU.
4. Záruka se nevztahuje na vady výrobku vzniklé zejména v následku:
a. Nedodržování podmínek stanovených v návodu k obsluze, zejména v rozsahu správného provozování, údržby a čištění;
b. Používání čisticích nebo ošetřovacích prostředků v rozporu s návodem k obsluze;
c. Nevhodného skladování a přepravování výrobku;
d. Svépomocných změn a/nebo úpravy výrobku, které nebyly dohodnuty s ručitelem;
e. Používání ve výrobku provozních materiálů v rozporu s návodem k obsluze.
5. Uživatel, který není spotřebitelem ve smyslu zákona ze dne 23. dubna 1964 občanský zákoník, ztratí záruku na výrobek, na kterém:
- odstranil, změnil nebo poškodil sériová čísla, označení údajů a výkonové štítky;
- ucpávky byly poškozeny uživatelem nebo nesly stopy manipulace uživatele.
6. Upozornění! Činnosti spojené s každodenní obsluhou výrobku, vyplývající mj. z návodu k obsluze, provádí uživatel ve vlastní režii a na své náklady.

IV. Postup při reklamaci

1. V případě zjištění nesprávného provozu výrobku se před nahlášením reklamace ujistěte, že jste provedli správně všechny činnosti podrobně popsané v návodu k obsluze.
2. Reklamaci nahlaste ihned, nejlépe do 7 dnů od data zjištění vady výrobku. Uživatel, který není spotřebitelem ve smyslu zákona ze dne 23. dubna 1964 občanský zákoník, ztratí nárok na uplatnění záruky v případě nenahlášení reklamace do 7 dnů.
3. Reklamaci můžete nahlásit mj. v místě zakoupení výrobku, v záručním servisu nebo písemně na adresu: DEDRA EXIM Sp. z o.o., ul. 3 Maja 8, 05-800 Pruszków.
4. Reklamaci můžete nahlásit prostřednictvím formuláře dostupného na stránkách www.dedra.pl. („Formulář pro nahlášení reklamace“).

5. Adresy záručních servisů v jednotlivých státech jsou dostupné na stránkách www.dedra.pl. Pokud v daném státě není uveden servis, reklamační formulář zašlete na adresu: DEDRA EXIM Sp. z o.o., ul. 3 Maja 8, 05-800 Pruszków (Polska).
6. Z bezpečnostních důvodů je zakázáno používat vadný výrobek.
7. Upozornění!!! Používání vadného výrobku ohrožuje zdraví a život uživatele.
8. Povinnosti vyplývající ze záruky budou splněny do 14 pracovních dnů, počítáno ode dne doručení reklamovaného výrobku.
9. Vadný výrobek před odevzdáním do servisu vyčistěte. Reklamovaný výrobek důkladně zabezpečte proti poškození při přepravě (doporučuje se předat reklamovaný výrobek v originálním obalu).
10. Záruční doba se prodlužuje o dobu, během níž uživatel z důvodu vady výrobku, na kterou se vztahuje záruka, nemohl výrobek používat.
Záruka nevylučuje, neomezuje ani nepozastavuje nároky uživatele vyplývající z ručení za vady prodané věci.

CZ

V souladu s čl. 13 odst. 1 a 2 nařízení Evropského parlamentu a Rady (EU) 2016/679 ze dne 27. dubna 2016 o ochraně fyzických osob v souvislosti se zpracováním osobních údajů a o volném pohybu těchto údajů a o zrušení směrnice 95/46/ES Vás informujeme, že:
1. Správcem vašich osobních údajů uvedených ve formuláři je DEDRA-EXIM sp. z o.o. se sídlem v Pruszkowie, ul. 3 Maja 8, 05-800 Pruszków (dále jen: „Správce“).
2. Vaše údaje budou zpracovávány pouze pro účely provedení reklamačního řízení zařízení podle čl. 6 odst. 1 písm. b) obecného nařízení o ochraně osobních údajů (dále jen: „GDPR“) Poskytnutí údajů je dobrovolné, ale nezbytné k provedení reklamačního řízení.
3. Vaše údaje budou zpracovávány po dobu posouzení provedení reklamačního řízení a pro účely archivace v případě potřeby obrany proti eventuálním nárokům vůči Správci, nejdéle však do okamžiku jejich promlčení.
4. Vaše údaje mohou být zpřístupněny pouze subjektům, které zpracovávají údaje pro Správce na základě písemné smlouvy o pověření zpracováním osobních údajů, poskytujícím mj. technický servis, hosting nebo údržbu webových stránek, IT servis, kurýrní služby. Dodavatelé Správce jsou povinni zajistit ochranu údajů a splnit požadavky platného zákona souvisejícího s ochranou osobních údajů a nesmí využívat svěřené osobní údaje pro jiné účely než ty, které jsou uvedeny ve smlouvě se Správcem.
5. Vaše údaje nebudou zpracovávány automatizovaným způsobem, včetně profilování, a nebudou předávány do třetí země / mezinárodní organizaci.
6. Máte právo na přístup ke svým údajům a právo na jejich opravu, výmaz, omezení zpracování, právo na přenositelnost údajů, právo kdykoli vznést námitku.
7. Ve všech záležitostech souvisejících se zpracováním vašich osobních údajů Správcem nás můžete kontaktovat na e-mailové adrese: daneosobowe@dedra.pl.
8. Máte právo podat stížnost u úřadu příslušného pro ochranu osobních údajů.

SK Obsah

1. Fotografie a obrázky
2. Popis zariadenia
3. Určenie zariadenia
4. Obmedzenia používania
5. Technické údaje
6. Príprava na prácu
7. Pripojenie k sieti
8. Zapnutie zariadenia
9. Používanie zariadenia
10. Priebežná údržba
11. Náhradné diely a príslušenstvo
12. Samostatné odstraňovanie porúch
13. Kompletizácia zariadenia
14. Informácie pre užívateľov týkajúca sa likvidácii elektrických a elektronických zariadení
15. Záručný list

Preklad originálneho návodu

Vyhlásenie o zhode bolo pripojené k návodu ako samostatný dokument. Ak dané vyhlásenie o zhode chýba, je potrebné kontaktovať spoločnosť Dedra Exim Sp. z o.o.
Všeobecné pokyny pre bezpečnosť boli pripojené k návodu ako samostatná brožúra.

UPOZORNENIE. Prečítajte si všetky upozornenia označené symbolom ⚠ a všetky pokyny.

Nedodržanie nasledujúcich bezpečnostných upozornení a bezpečnostných pokynov môže spôsobiť zásah elektrickým prúdom, požiar, alebo vážne poranenie.

Zachovajte všetky upozornenia a návod pre budúce použitie.

2. Popis zariadenia

Obr. A DED8687: 1. Spínač, 2. Regulátor otáčok, 3. Prepínač režimu dúchadla / vysávača, 4. Vak na dvor, 5. Výstupné / prívodné potrubie, 6. Kolesá
Obr. A DED8687: 1. Spínač, 2. Regulátor otáčok, 3. Prepínač režimu ventilátora / vákua, 4. Vrecko na nečistoty, 5. Výstupná / prívodná trubica, 6. Kolesá, 7. Upevnenie na tvrdý povrch, 8. Kryt turbíny

3. Určenie zariadenia

Dúchadlo / vysávač je zariadenie na vonkajšie použitie. Podľa nastavenia ho možno použiť ako záhradné dúchadlo, napríklad na lístie, alebo ako záhradný vysávač s vreckom na prach. Vďaka ovládaniu výkonu môžete prispôsobiť saciu alebo vyfukovaciu silu potrebám operácie.
Zariadenie je určené na používanie pri rekonštrukčno-stavebných prácach, v dielňach a v servisoch, pri amatérskych prácach, pričom musia byť dodržiavané podmienky používania a prípustné prevádzkové podmienky, ktoré sú uvedené v užívateľskej príručke.

4. Obmedzenia používania

Zariadenie sa môže používať iba v súlade s nižšie umiestnenými „Prípustnými pracovnými podmienkami" uvedenými nižšie”.
Nikdy nedovoľte, aby prístroj používali deti alebo osoby, ktoré nie sú oboznámené s týmito pokynmi. Miestne predpisy môžu vek operátora obmedziť.
Pamätajte, že prevádzkovateľ alebo užívateľ je zodpovedný za nehody alebo nebezpečenstvá pre ľudí alebo ich majetok.
Neoprávnené a samostatné zmeny v mechanickej a elektrickej konštrukcii, všetky úpravy, činnosti údržby, ktoré nie sú opísané v návode na obsluhu, budú považované za nezákonné a spôsobia okamžitú stratu záručných práv a vyhlásenie o zhode už nebude platné.
Použitie v rozpore s účelom, alebo v nezhodne s návodom na použitie, bude mať za následok okamžitú stratu záručných práv.

Prijateľné pracovné podmienky
Nepoužívajte v interiéri.

5. Technické údaje

Model zariadenia	DED8687	DED8689
Pracovné napätie [V, Hz]	230, ~50	230, ~50
Príkon [W]	3000	3000
Trieda ochrany	II	II
Trieda ochrany IP	IPX0	IPX0
Rýchlosť otáčania [min-1]	8000-14000	8000-14000
Rýchlosť fúkania [km / h]	260	270
Kapacita [m3 / min]	13	14
Objem zbernej nádrže [l]	35	45
Úroveň vibrácií dúchadla nameraná na rukoväti ah [m / s2]	4,410	3,347
Úroveň vibrácií pre vysávač nameraná na rukoväti ah [m / s2]	4,596	3,474
Neistota merania K [m / s2]	1,5	1,5
Hlukové emisie:		
Hladina akustického tlaku LpA [dB (A)] pre ventilátor	85,8	90,8
Hladina akustického výkonu LwA [dB (A)] pre vysávač	103,2	102,3
Hladina akustického tlaku LpA [dB (A)] pre ventilátor	91,8	93,1
Hladina akustického výkonu LwA [dB (A)] pre vysávač	104,5	105,6
Neistota merania KpA, KwA [dB (A)]	3	3
Deklarovaná úroveň LwA [dB (A)]	107	110

Informácie o hluku a vibráciách.

Kombinovaná hodnota vibrácií a a nepresnosť merania boli stanovené v súlade s EN 50636-2-100 a sú uvedené v tabuľke.
Emisia hluku bola stanovená podľa EN 50636-2-100, hodnoty sú uvedené v tabuľke vyššie.
Hluk môže poškodiť váš sluch, pri práci vždy používajte ochranu sluchu!
Deklarovaná hodnota emisie vibrácií bola nameraná podľa štandardnej skúšobnej metódy a je možné ju použiť na porovnanie jedného zariadenia s druhým. Vyššie uvedená úroveň emisie vibrácií sa môže použiť aj na počiatočné posúdenie vystavenia vibráciám.
Úroveň vibrácií počas skutočného používania elektrického náradia sa môže líšiť od deklarovaných hodnôt v závislosti od spôsobu používania pracovných nástrojov, najmä od druhu obrobku a potreby definovať opatrenia na ochranu obsluhy. Aby bolo možné presne odhadnúť expozíciu v podmienkach skutočného použitia, mali by sa vziať do úvahy všetky časti prevádzkového cyklu, vrátane období, keď je zariadenie vypnuté alebo keď je zapnuté, ale nepoužíva sa.

6. Príprava na prácu

⚠ POZOR Všetky činnosti musia byť vykonávané len vtedy, keď je zástrčka vytiahnutá zo zásuvky.

Používajte ochranu sluchu a ochranné okuliare. Noste ich vždy, keď je stroj v prevádzke. Pri práci so strojom vždy noste pevnú obuv a dlhé nohavice. Nepoužívajte stroj naboso alebo v otvorených sandáloch. Nenoste oblečenie, ktoré je voľné alebo má zavesené šnúrky alebo väzy. Nenoste voľné oblečenie alebo šperky, ktoré by sa mohli zachytiť o vstup vzduchu. Udržujte dlhé vlasy mimo dosahu vzduchu.
Prevádzkujte stroj v odporúčanej polohe a iba na pevnom a rovnom povrchu.
Platí pre DED8787
Nepracujte so strojom na spevnenom alebo štrkovom povrchu, kde by vypúšťaný materiál mohol spôsobiť zranenie.
Platí pre DED8789
Pri čistení povrchov, ako sú spevnené príjazdové cesty, chodníky atď., Použite dodatočný nástavec, ktorý umožní optimálne čistenie tohto typu povrchu. Nepoužívajte prístroj na štrkový povrch.
Pred použitím vždy vizuálne skontrolujte, či sú upevňovacie prvky bezpečne pripevnené, kryt nie je poškodený a či sú kryty na svojom mieste. Vymeňte opotrebované alebo poškodené komponenty na vyvažovacích jednotkách. Vymeňte poškodené alebo nečitateľné štítky.
Nepoužívajte stroj, keď sú v blízkosti osoby, najmä deti alebo domáce zvieratá.
Prístroj by sa mal používať na dobre osvetlenom mieste.
Fúkanie
Prepínač režimu prepnite do polohy dúchadla (obr. C, 1). Po naštartovaní bude zariadenie fúkať vzduch.
Vysávanie
Prepnite prepínač do polohy vysávania (obr. C, 2). Pripevnite vak na výstup ku konektoru tak, aby sa golier vaku posunul cez konektor a západka zabránila vybratiu vaku. Skontrolujte, či je vak správne pripevnený. Po spustení bude zariadenie nasávať vzduch nečistotami (lístie, tráva atď.). Po prechode turbínou a rozomletí bude materiál vo vrecku. Po naplnení musí byť vak vyprázdnený. Aby ste mohli vak odobrať, uvoľnite západku a vyberte objímku vaku z konektora. Vložte korisť, napríklad do kompostéra.

7. Pripojenie k sieti

Pred pripojením zariadenia k zdroju napájania sa uistite, že napájacie napätie zodpovedá hodnote uvedenej na typovom štítku.
Inštalácia elektrického napájania by mala byť vykonaná v súlade so základnými požiadavkami na elektrické inštalácie a mala by spĺňať požiadavky bezpečného používania. Parametre minimálneho prierezu napájacieho kábla 2,5 mm2 a menovitej hodnoty poistky C 16A.
Inštaláciu by mal vykonať kvalifikovaný elektrikár. Pri použití predlžovacích káblov skontrolujte, či nie je prierez vodiča menší ako je požadované (pozri tabuľku). Elektrický kábel umiestnite tak, aby počas prevádzky nebol vystavený prípadnému poškodeniu. Nepoužívajte poškodené predlžovacie káble. Pravidelne kontrolujte technický stav napájacieho kábla. Neťahajte za sieťový kábel.

8. Zapnutie zariadenia

⚠ POZOR Skôr, než zapnete zariadenie, tak určite musíte vykonať činnosti popísané v kapitole „Príprava na prácu".

Ak chcete zariadenie spustiť, pripojte ho k zdroju napájania. Na vonkajšie použitie používajte iba predlžovacie káble. Vezmite zariadenie za hlavnú a pomocnú rukoväť. Zapnite prístroj vypínačom umiestneným v hornej časti hlavnej rukoväte (obr. A, 1, obr. B, 1). Rýchlosť fúkania / vysávania je možné nastaviť pomocou regulátora (obr. A, 2, obr. B, 2).

9. Používanie zariadenia

Pred spustením zariadenia sa uistite, či je kŕmna komora prázdna.
Tvár a telo držte ďalej od nasávacieho otvoru. Nedovoľte, aby ruky alebo iné časti tela alebo odev vnikli do kŕmnej komory vyhadzovacej zóny alebo do blízkosti iných pohyblivých častí. Za každých okolností udržujte správnu rovnováhu a podporu nôh. Nesiahajte za stroj. Pri vnášaní materiálu do stroja nikdy nestojte vyššie ako je základňa stroja.
Počas práce so strojom sa vždy držte ďalej od výtlačnej zóny. Pri vkladaní materiálu do stroja skontrolujte, či sa v ňom nenachádzajú kovové kúsky, kamene, fľaše, plechovky alebo iné cudzie telesá.
Ak sa do stroja dostanú nejaké cudzie predmety alebo ak stroj neobvykle vydáva zvuky alebo vibrácie, okamžite vypnite napájanie a nechajte stroj zastaviť. Odpojte stroj od zdroja napájania a pred reštartovaním a prevádzkou stroja vykonajte nasledujúce kroky:
- skontrolujte poškodenie;
- vymeňte alebo opravte všetky poškodené časti;
- skontrolujte, či nie sú uvoľnené časti, a dotiahnite ich.

Dbajte na to, aby sa spracovaný materiál nehromadil v sacej alebo výtlačnej oblasti; to môže brániť správnej funkcii a môže spôsobiť spätné nakopnutie materiálu cez vstupný port.
Ak sa stroj upchá, pred vyčistením odpadu vypnite zdroj napájania a odpojte ho od siete. Nikdy nepoužívajte stroj s poškodenými ochrannými krytmi alebo clonami alebo bez bezpečnostných zariadení, napríklad bez nainštalovanej nádoby na odpad. Udržujte zdroj energie bez nečistôt a iných zvyškov, aby ste zabránili poškodeniu zdroja energie alebo možnému požiaru.
Zastavte stroj a odpojte zdroj napájania. Uistite sa, že sa všetky pohyblivé časti úplne zastavili
- kedykoľvek necháte stroj za sebou,
- pred vyčistením upchatia alebo vyčistením výtlačnej zóny,
- pred kontrolou, vyčistením alebo prácou na prístroji.

Platí pre DED8789
Ak potrebujete vyčistiť tvrdý povrch (napr. Dlažobné kocky, betónové dlažby atď.), Nasaďte na rúru prístroja čiapku dodanú so zariadením. Vďaka zmene geometrie hrotu výstupu vzduchu je možné dôkladne vyčistiť tvrdé povrchy od zvyškov nečistôt.

10. Priebežná údržba

⚠ POZOR Všetky údržbové činnosti musia byť vykonávané len vtedy, keď je zástrčka vytiahnutá zo zásuvky.

Nikdy nevykonávajte údržbu prístroja, ktorý je pripojený k zdroju napájania.
Údržba zariadenia
Údržba zariadenia spočíva v udržiavaní všetkých jeho prvkov potrebných pre normálnu prevádzku v správnej čistote. Na čistenie nepoužívajte žiadne rozpúšťadlá, pretože by to mohlo spôsobiť nenávratné poškodenie krytu a ďalších plastových prvkov.
Pravidelne čistite celé zariadenie, venujte zvláštnu pozornosť čisteniu ventilačných otvorov.
Môže to mať za následok vážne zranenie alebo úraz elektrickým prúdom.
Pred vykonaním akejkoľvek údržby vyberte batériu zo zásuvky prístroja.
Keď je stroj zastavený kvôli údržbe, kontrole, skladovaniu alebo výmene príslušenstva, vypnite zdroj napájania, odpojte stroj od napájacieho zdroja a skontrolujte, či sú úplne zastavené všetky pohyblivé časti. Pred vykonaním akýchkoľvek kontrol, nastavení atď. Nechajte stroj vychladnúť. Starostlivo ho udržiavajte a udržiavajte v čistote.
Čistenie turbíny
Turbínu pravidelne kontrolujte a čistite, najmä po použití zariadenia ako vysávača.
Platí pre DED8687: za účelom vyčistenia turbíny demontujte výfukové potrubie odskrutkovaním upevňovacích skrutiek a potom vyčistite turbínu od zvyškov nečistôt. Skontrolujte prívodný kanál do vrecka na nečistoty, prípadne ich vyčistite.
Platí pre DED8689: na čistenie turbíny odskrutkujte kryt turbíny (obr. B, 8). Otvorte kryt a vyčistite turbínu od zvyškov nečistôt. Skontrolujte prívodný kanál do vrecka na nečistoty, prípadne ich vyčistite.
Skladovanie a preprava
Úložný priestor prístroja by mal byť pre deti neprístupný.
Skladujte stroj na suchom mieste mimo dosahu detí.
Pred uskladnením nechajte stroj vždy vychladnúť.
Kvôli bezpečnosti vymeňte opotrebované alebo poškodené diely. Používajte iba originálne diely a náhradné diely.
Nikdy sa nepokúšajte deaktivovať funkciu blokovania krytu (ak existuje).
Pred pripojením alebo vybratím vrecka prístroj vypnite.
Ak je potrebné prístroj odoslať do servisu na opravu, malo by byť chránené pred náhodným mechanickým poškodením.

11. Náhradné diely a príslušenstvo

Ak si chcete kúpiť náhradné diely a príslušenstvo, tak sa prosím obráťte na servis Dedra Exim. Kontaktné údaje nájdete na 1. strane tohto návodu. Pri objednávaní náhradných dielov uveďte prosím sériové číslo nachádzajúce sa na typovom štítku spolu opíšte poškodenú časť, okrem toho uveďte približný termín kúpy zariadenia.
Počas trvania záruky sa oprava vykonáva na základe podmienok uvedených v záručnom liste. Reklamovaný produkt odovzdajte na opravu v mieste nákupu (predávajúci je povinný prijať reklamovaný produkt), odošlite do najbližšieho servisného strediska k miestu bydliska (zoznam servisov nájdete na stránkach www.dedra.pl), alebo odošlite do centrálneho servisu Dedra Exim. Prosím, aby ste priložili vyplnený záručný list. Po skončení záručnej doby opravy vykonáva centrálny servis. Poškodený produkt musí byť odoslaný do servisu (náklady na dodanie hradí používateľ).

12. Samostatné odstraňovanie porúch

⚠ POZOR Pred začatím samostatného odstránenia porúch, odpojte zariadenie od zdroja napájania.

Problém	Príčina	Riešenie
Zařízení nefunguje	Chybný spínač	Nechajte zariadenie opraviť
	Vybitý	Skontrolujte zdroj napájania
	Poškodený napájací kábel	Nechajte zariadenie opraviť
	Poškodený predlžovací kábel	Skontrolujte stav predlžovacieho kábla. Ak je to

		potrebné, vymeňte ho za nepoškodený.
Zařízení má nižší výkon	Zanesený vstupný kanál	Skontrolujte stav prívodného potrubia. Skontrolujte stav turbíny. V prípade potreby vyčistite

13. Kompletizácia zariadenia

DED8687: 1. Fúkač/vysávač – 1 ks. 2. Vrecko na odpad – 1 ks. 3. Kolesá so súpravou skrutiek a matíc – 1 sada.
DED8689: 1. Fúkač/vysávač – 1 ks. 2. Vrecko na odpad – 1 ks. 3. Násada – 1 ks. 4. 3. Kolesá so sadou skrutiek a matíc – 1 sada.

14. Informácie pre užívateľov k likvidácii elektrických alebo elektronických zariadení (platí pre domácnosti)



Symbol uvedený na výrobkoch alebo v sprievodnej dokumentácii označuje, že chybné elektrické alebo elektronické zariadenia sa nesmú likvidovať spolu s domovým odpadom. Ak potrebujete zlikvidovať, opätovne použiť alebo zhodnotiť komponenty, správne je odovzdať ich na špecializovanom zbernom mieste, kde ich prijmú bezplatne. Informácie o umiestnení zberných miest pre použité zariadenia poskytujú miestne orgány, napr. na svojich webových stránkach.
Správnou likvidáciou zariadenia je možné šetriť cenné zdroje a zabrániť negatívnym vplyvom na zdravie a životné prostredie v dôsledku možnej prítomnosti nebezpečných látok, zmesí a komponentov v zariadení.
Za nesprávnu likvidáciu odpadu hrozia sankcie podľa príslušných miestnych predpisov.
Používatelia v krajinách EÚ: Ak potrebujete zlikvidovať elektrické alebo elektronické zariadenie, obráťte sa na najbližšie predajné miesto alebo na svojho dodávateľa, ktorý vám poskytne ďalšie informácie.
Likvidácia v krajinách mimo Európskej únie: Tento symbol sa vzťahuje len na krajiny Európskej únie. Ak chcete tento výrobok zlikvidovať, obráťte sa na miestne úrady alebo predajcu, ktorý vám poskytne informácie o správnom spôsobe likvidácie.

Záručný list

na

.....

Katalógové č …….. Číslo šarže: .....

(ďalej len Výrobok)

Dátum nákupu výrobku: .....

Pečiatka predajcu

Dátum a podpis predajcu: .....

Vyhlásenie Užívateľa:

Potvrdzujem, že som bol oboznámený so záručnými podmienkami, ako aj s následkami nedodržiavania pokynov a odporúčaní, ktoré sú uvedené v užívateľskej príručke a v záručnom liste. Záručné podmienky sú mi známe, čo potvrdzujem vlastnoručným podpisom:

....

dátum a miesto podpis Užívateľa

I. Zodpovednosť za Výrobok

1. Ručiteľ - spoločnosť „DEDRA EXIM sp. z o.o.“ sídliaca v meste: Pruszków, na adrese: ul. 3 Maja 8, 05-800 Pruszków, Poľsko, zapísaná do obchodného registra pod číslom KRS 0000062517 vedenom oblastným súdom pre hlavné mesto Varšava vo Varšave, 14. ekonomické oddelenie Štátneho súdneho registra, IČ DPH: PL 5270204933, základné imanie: 100 980,00 PLN.
2. Podľa podmienok stanovených týmto záručným listom Ručiteľ udeľuje záruku na Výrobok, pochádzajúci z distribúcie Ručiteľa.
3. Zodpovednosť na základe záruky sa vzťahuje iba na chyby, ktoré vznikli následkom príčin nachádzajúcich sa vo Výrobku v momente jeho vydania Užívateľovi.
4. Na základe záruky Užívateľ získava právo na bezplatnú opravu výrobku, ak sa chyba objaví počas trvania záručnej lehoty. Spôsob opravy Výrobku (metóda vykonania opravy) závisí od rozhodnutia Ručiteľa. V prípade, ak Ručiteľ uzná, že Výrobok sa nedá opraviť, Ručiteľ si vyhradzuje právo vymeniť chybný prvok alebo celý Výrobok na výrobok bez chýb, právo na zníženie ceny Výrobku alebo právo na odstúpenie od dohody.
5. Voči Užívateľovi, ktorý nie je konzumentom v zmysle zákona z 23. apríla 1964 Občiansky zákonník, zodpovednosť Ručiteľa za škody vyplývajúce z tejto záruky a/alebo ktoré súvisia s jej uzatvorením a realizáciou, bez ohľadu na právny základ, je obmedzená maximálne do výšky hodnoty chybného Výrobku.

II. Záručná lehota

Prvky produktu	Trvanie záručnej ochrany
Dúchadlo / vysávač	24 mesiacov od dátumu zakúpenia produktu uvedeného v tomto záručnom liste
Bagrovacia taška, čiapka (iba DED8689)	Položky nie sú zahrnuté

III. Podmienky využitia záruky

1. Užívateľ je povinný predstaviť vyplnený Záručný list výrobku, ako aj náležitý doklad o nákupe Výrobku, napr. predstavením pokladničného bloku, faktúry ap. Aby reklamačný proces prebiehal efektívne odporúčame, aby Užívateľ spolu s reklamovaným výrobkom doručil všetky prvky vymenované v kapitole užívateľskej príručky výrobku „Diely a časti“.
2. Užívateľ je povinný dodržiavať pokyny a odporúčania uvedené v užívateľskej príručke a v záručnom liste.
3.Záruka platí iba na území Poľskej republiky a členských štátov EÚ.
4. Záruka sa nevzťahuje na chyby, ktoré vznikli (predovšetkým) následkom:
a. Nedodržania podmienok určených v užívateľskej príručke, predovšetkým podmienok správneho používania, prevádzky, údržby a čistenia
b. Použitia na čistenie alebo na údržbu nevhodných prípravkov, nezhodne s užívateľskou príručkou;
c. Nevhodného uchovávania a prepravy výrobku;
d. Vykonania neautorizovaných zmien a/alebo iných zásahov do výrobku, na ktoré výrobca nevyjadril súhlas;
e. Použitím vo výrobku/s výrobkom nevhodných prevádzkových materiálov, nezhodne s užívateľskou príručkou.
5. Užívateľ, ktorý nie je konzumentom v zmysle zákona z 23. apríla 1964 Občiansky zákonník, stráca záručné práva na výrobok, v ktorom:
- sériové čísla, označenia dátumov a výrobné štítky boli odstránené, zmenené alebo poškodené;
- boli poškodené plomby alebo sú na nich viditeľné stopy manipulácie.
6. Pozor! Činnosti súvisiace s každodennou obsluhou výrobku, vyplývajúce medzi iným z užívateľskej príručky, Užívateľ vykonáva vlastnými silami a na vlastné náklady.

IV. Reklamačná procedúra

1. V prípade, ak Užívateľ objaví, že Výrobok nefunguje správne, ešte pred zložením reklamácie je povinný uistiť sa, či boli náležite vykonané všetky stanovené činnosti, predovšetkým tie uvedené v užívateľskej príručke.
2. Reklamácia musí byť podaná bezodkladne, najlepšie v priebehu 7 dní od dňa, v ktorom sa prejavila (objavila) chyba Výrobku. Užívateľ, ktorý nie je konzumentom v zmysle zákona z 23. apríla 1964 Občiansky zákonník, stráca práva vyplývajúce z tejto záruky v prípade, ak reklamáciu nepodá v priebehu 7 dní od dňa, v ktorom sa prejavila (objavila) chyba Výrobku.
3. Reklamáciu môžete podať medzi inými na mieste, v ktorom ste výrobok kúpili, v záručnom servise alebo poštou na adresu: DEDRA EXIM sp. z o.o., ul. 3 Maja 8, 05-800 Pruszków, Poľsko.
4. Užívateľ môže podať reklamáciu prostredníctvom formulára, ktorý je dostupný na webovej stránke www.dedra.pl. („Formulár podania reklamácie na základe udelenej záruky”).
5. Adresy záručných servisov v jednotlivých štátoch sú zverejnené na webovej stránke www.dedra.pl. V prípade, ak v danom štáte sa nenachádza záručný servis, odporúčame reklamovaný výrobok doručiť na adresu: DEDRA EXIM sp. z o.o. ul. 3 Maja 8, 05-800 Pruszków, Poľsko.
6. Vzhľadom na bezpečnosť Užívateľa, nefunkčný (chybný) výrobok sa v žiadnom prípade nesmie používať.
7. Pozor!!! Používanie nefunkčného (chybného) výrobku je nebezpečné pre zdravie a život Užívateľov.
8. Povinnosti vyplývajúce z udelenej záruke budú vyplnené v lehote 14 pracovných dní počítajúc od dňa doručenia reklamovaného Výrobku Užívateľom.
9. Pred zaslaním reklamácie odporúčame reklamovaný Výrobok náležite očistiť. Odporúčame reklamovaný Výrobok dôkladne zabezpečiť pre prípadným poškodeniami počas prepravy (reklamovaný Výrobok odporúčame doručiť v originálnom obale).
10. Záručná lehota sa predlžuje o čas, počas ktorého Užívateľ následkom chyby (nefunkčnosti) výrobku, na ktorú sa vzťahovala záruka, nemohol Výrobok používať.
Záruka nevylučuje, neobmedzuje a ani nepozastavuje právo Užívateľa (kupujúceho) na základe príslušných predpisov o ručení za chyby predanej veci.

SK

V súlade s článkom 13 ods. 1 a 2 nariadenia Európskeho parlamentu a Rady (EÚ) 2016/679 z 27. apríla 2016 o ochrane fyzických osôb pri spracúvaní osobných údajov a o voľnom pohybe takýchto údajov, ktorým sa zrušuje smernica 95/46/ES, vás informujeme

1. Správcom vašich osobných údajov, ktoré ste uviedli vo formulári, je spoločnosť „DEDRA-EXIM Sp. z o.o.“ so sídlom v meste Pruszków na adrese: ul. 3 Maja 8, 05-800 Pruszków, Poľsko (ďalej len: „Správca”).
2. Vaše osobné údaje budú spracúvané výhradne s cieľom realizácie záručnej procedúry zariadenia, a to v súlade s článkom 6 ods. 1 písmeno b) všeobecného nariadenia o ochrane údajov (ďalej len: „GDPR“). Uvedenie osobných údajov je dobrovoľné, avšak nevyhnutné na realizáciu záručnej procedúry.
3. Vaše osobné údaje budú spracúvané počas posudzovania a realizácie záručnej procedúry, ako aj na archívne účely v prípade potreby obhajoby pred prípadnými nárokmi a požiadavkami voči Správcovi, avšak nie dlhšie až do momentu premlčania týchto nárokov a požiadaviek.
4. Vaše údaje môžu byť zverejnené výhradne len tým subjektom, ktoré spracúvajú tieto údaje v mene a pre Správcu, a to na základe písomnej dohody o zverení spracúvania osobných údajov, tzn. firmy, ktoré okrem iného poskytujú technický servis, hostingové služby alebo služby obsluhy webových stránok, IT obsluhy, ako aj kuriérskym firmám. Dodávatelia Správcu sú povinní zaručiť zabezpečenie údajov a splniť požiadavky platnej legislatívy ohľadne ochrany osobných údajov, a zverené osobnú údaje nesmú byť používané na iné účely než tie, ktoré stanovuje dohoda uzatvorená so Správcom.
5. Vaše údaje nebudú spracúvané automatickým spôsobom, vrátane rôznych foriem profilovania, ani nebudú odovzdané do tretieho štátu/medzinárodnej organizácii.
6. Máte právo na prístup k vašim osobným údajom, ako aj právo na ich opravenie, doplnenie, odstránenie, obmedzenie spracúvania, prenesenie údajov, podanie námietky, a to v ľubovoľnej chvíli.
7. Vo všetkých záležitostiach, ktoré súvisia so spracúvaním vašich osobných údajov Správcom, môžete sa na Správcu obrátiť písomne na e-mailovú adresu: daneosobowe@dedra.pl.
8. Máte právo podať sťažnosť príslušnému dozornému orgánu, ktorý zodpovedá za dohľad nad ochranou osobných údajov

LT Turinys

1. Nuotraukos ir piešiniai
2. Prietaiso aprašas
3. Prietaiso paskirtis
4. Naudojimo apribojimai
5. Techniniai duomenys
6. Paruošimas darbui
7. Jungimas į tinklą
8. Prietaiso įjungimas
9. Prietaiso naudojimas
10. Einamieji naudojimo veiksmai
11. Atsarginės dalys ir reikmenys
12. Savarankiškas defektų pašalinimas
13. Prietaiso elementai
14. Informacija naudotojams apie elektros ir elektronikos prietaisų pašalinimą
15. Garantijos lapas

Originalios instrukcijos vertima
Atitikties deklaracija buvo pridėta prie instrukcijos kaip atskiras dokumentas. Atveju, kai nebus atitikties deklaracijos reikia susisiekti su Dedra Exim Sp. z o.o.
Bendrosios saugumo sąlygos buvo pridėtos prie instrukcijos kaip atskira brošiūra.

ĮSPĖJIMAS Perskaityti visus įspėjimus pažymėtus simboliu ir visas instrukcijas.

Žemiau pateiktų įspėjimų ir saugos nurodymų nesilaikymas, gali būti elektros srovės smūgio, gaisro ar sunkių sužalojimų priežastimi.

Išsaugoti visus įspėjimus ir instrukcijas ateičiai.

2. Prietaiso aprašas

DED8687 pav.: 1. Jungiklis, 2. Greičio reguliatorius, 3. Ventiliatoriaus / dulkių siurblio režimo jungiklis, 4. Kiemo maišas, 5. Išleidimo / įleidimo vamzdis, 6. Ratai
DED8687 pav.: 1. Jungiklis, 2. Greičio reguliatorius, 3. Ventiliatoriaus / vakuuminio režimo jungiklis, 4. Dulkių maišas, 5. Išleidimo / įleidimo vamzdis, 6. Ratai, 7. Kieto paviršiaus tvirtinimas, 8. Turbinos dangtis

3. Prietaiso paskirtis

Orapūtė / dulkių siurblys yra prietaisas, skirtas naudoti lauke. Priklausomai nuo nustatymo, jis gali būti naudojamas kaip sodo pūstuvas, pvz., Lapams, arba kaip sodo dulkių siurblys su dulkių maišeliu. Dėl galios reguliavimo siurbimo ar pūtimo jėgą galite pritaikyti pagal operacijos poreikius.
Leidžiama naudoti įrenginį remonto ir statybos darbuose, remonto servisuose, mėgėjiškuose darbuose, jei yra laikomasi naudojimo sąlygų ir leistinų darbo sąlygų, nurodytų Naudojimo instrukcijoje.

4. Naudojimo apribojimai

Prietaisas gali būti naudojamas vien tik pagal pateiktas "Priimtinas darbo sąlygas”.
Niekada neleiskite prietaiso naudoti vaikams ar asmenims, kurie nėra susipažinę su šiomis instrukcijomis. Vietos taisyklės gali apriboti operatoriaus amžių.
Atminkite, kad operatorius ar naudotojas yra atsakingas už nelaimingus atsitikimus ar pavojus kitiems žmonėms ar jų turtui.
Savaiminiai pakeitimai mechaninei ir elektros statyboje, visi modifikavimai, naudojimo veiksmai, neaprašyti instrukcijoje bus traktuojami kaip neteisėti ir priveda prie staigaus garantijos teisės praradimo, o atitikties garantija praras galiojimą.
Naudojimas ne pagal naudojimo instrukcijos nuorodas ir paskirtį prives prie staigaus garantijos teisės praradimo.

Priimtinos darbo sąlygos
Nenaudokite patalpose.

5. Techniniai duomenys

Įrenginio modelis	DED8687	DED8689
Darbinė įtampa [V, Hz]	230, ~50	230, ~50
Galia [W]	3000	3000
Apsaugos klasė	II	II
IP apsaugos klasė	IPX0	IPX0
Sukimosi greitis [min-1]	8000-14000	8000-14000
Smūgio greitis [km / h]	260	270
Našumas [m3 / min]	13	14
Aušinimo bako talpa [l]	35	45
Vibracijos lygis, matuojamas pūstuvo rankenoje ah [m / s2]	4,410	3,347
Dulkių siurblio vibracijos lygis, išmatuotas rankenoje ah [m / s2]	4,596	3,474
Matavimo neapibrėžtis K [m / s2]	1,5	1,5
Triukšmo emisija:		
Pūstuvo garso slėgio lygis LpA [dB (A)]	85,8	90,8
Dulkių siurblio garso galios lygis LwA [dB (A)]	103,2	102,3
Pūstuvo garso slėgio lygis LpA [dB (A)]	91,8	93,1
Dulkių siurblio garso galios lygis LwA [dB (A)]	104,5	105,6
Matavimo neapibrėžtis KpA, KwA [dB (A)]	3	3
Deklaruotas lygis LwA [dB (A)]	107	110

Informacija apie triukšmą ir vibraciją.
Bendra vibracijų a vertė ir matavimo neapibrėžtis buvo nustatyti pagal EN 50636-2-100 ir pateikti lentelėje
Triukšmo emisija buvo nustatyta pagal EN 50636-2-100, vertės pateiktos aukščiau esančioje lentelėje.
Triukšmas gali pakenkti klausai, dirbdami visada naudokite ausų apsaugos priemones!
Deklaruota vibracijos išmetimo vertė buvo išmatuota pagal standartinį bandymo metodą ir gali būti naudojama norint palyginti vieną prietaisą su kitu. Minėtas vibracijos išmetimo lygis taip pat gali būti naudojamas atliekant pradinį vibracijos poveikio vertinimą.
Vibracijos lygis faktiškai naudojant elektrinį įrankį gali skirtis nuo deklaruotų verčių, atsižvelgiant į darbo įrankių naudojimo būdą, ypač į ruošinio tipą ir poreikį apibrėžti operatoriaus apsaugos priemones. Norint tiksliai įvertinti apšvitą realiomis naudojimo sąlygomis, reikėtų atsižvelgti į visas veikimo ciklo dalis, įskaitant laikotarpius, kai įranga yra išjungta arba įjungta, bet nenaudojama.

6. Paruošimas darbui

DĖMESIO Aprašyti žemiau nurodyti veiksmus reikia atlikti išėmus iš lizdo kištuką.

Naudokite ausų apsaugą ir apsauginius akinius. Dėvėkite juos visą laiką, kol mašina veikia. Dirbdami su mašina visada dėvėkite tvirtus batus ir ilgas kelnes. Nenaudokite mašinos basomis kojomis ar atvirais sandalais. Venkite dėvėti drabužius, kurie yra laisvi arba turi kabančias virveles ar raiščius. Negalima dėvėti laisvų drabužių ar papuošalų, kurie gali patekti į oro įleidimo angą. Laikykite ilgus plaukus nuo oro įleidimo angos.
Mašiną valdykite rekomenduojamoje padėtyje ir tik ant tvirto, lygaus paviršiaus.
Taikoma DED8787
Nenaudokite mašinos ant asfaltuoto ar žvyro dangos, kur išmetama medžiaga gali sužeisti.
Taikoma DED8789
Valydami paviršius, tokius kaip asfaltuotos važiuojamosios dalies, šaligatvių ir pan., Naudokite papildomą tvirtinimo elementą, kuris leis optimaliai išvalyti tokio tipo paviršių. Nenaudokite prietaiso ant žvyro.
Prieš naudojimą visada apžiūrėkite, ar tvirtai pritvirtintos tvirtinimo detalės, ar korpusas nepažeistas, ar dangteliai. Pakeiskite susidėvėjusius ar pažeistus balansavimo elementų komponentus. Pakeiskite pažeistas ar neįskaitomas etiketes.

Nenaudokite mašinos, kai šalia yra žmonės, ypač vaikai ar naminiai gyvūnai.
Prietaisą reikia naudoti gerai apšviestoje vietoje.
Išpūtimas
Režimo jungiklį nustatykite į ventiliatoriaus padėtį (C pav., 1). Po paleidimo prietaisas pūs orą.
Siurbimas
Nustatykite jungiklį į siurbimo padėtį (C pav., 2). Pritvirtinkite maišą, skirtą išėjimui, prie jungties taip, kad maišo apykaklė paslystų per jungtį ir užraktas neleistų maišelio išimti. Patikrinkite, ar tinkamai įdėtas krepšys. Po paleidimo prietaisas ištrauks orą su priemaišomis (lapais, žole ir kt.). Praėjus pro turbiną ir sumalus, medžiaga bus maiše. Užpildžius maišelį reikia ištuštinti. Norėdami išimti maišą, atleiskite skląstį ir nuimkite maišelio apykaklę nuo jungties. Įdėkite išvestį, pvz., Į komposterį.

7. Jungimas į tinklą

Prieš prietaiso prie elektros srovės prijungimo reikia įsitikinti, ar maitinimo įtampa atitinka vertėms pateiktoms prietaiso vardinėje lentelėje.
Maitinimo instaliacija turėtų būti atlikta pagal esminius reikalavimus, susijusius su elektros instaliacija ir pildyti saugaus naudojimo reikalavimus. Mažiausio maitinimo kabelio skerspjūvio 2,5 mm2 ir saugiklio C 16A vardinės vertės parametrai.
Visas elektros instaliacijos jungtis gali įrengti tik reikiamą kvalifikaciją turintis elektrikas. Atveju, kai naudosite prailgintuvus, reikia atkreipti dėmesį, kad gyslos skersmuo nebūtų mažesnis negu reikalaujama (žr. lentelė). Elektros laidą reikia išdėstyti tokiu būdu, kad darbo metu negrėstų perpjovimas. Negalima naudoti pažeistų prailgintuvų. Periodiškai patikrinti maitinimo laido techninį stovį. Netraukti už maitinimo laido.

8. Prietaiso įjungimas

⚠ DEMESIO Prieš prietaiso įjungimą reikia būtinai atlikti veiksmus, aprašytus „Paruošimas darbui“ skyriuje

Norėdami paleisti įrenginį, prijunkite jį prie maitinimo šaltinio. Lauke naudokite tik prailginimo laidus. Paimkite prietaisą už pagrindinės ir pagalbinės rankenos. Įjunkite prietaisą jungikliu, esančiu viršutinės rankenos viršutinėje dalyje (A, 1 pav., B pav., 1). Pūtimo / siurbimo greitį galima reguliuoti reguliatoriumi (A, 2 pav., B pav., 2 pav.).

9. Prietaiso naudojimas

Prieš paleidžiant prietaisą, įsitikinkite, kad tiekimo kamera yra tuščia.
Veidą ir kūną laikykite atokiau nuo įleidimo angos. Rankas ar kitas kūno dalis ar drabužius laikykite toliau išmetimo zonos tiekimo kameros viduje arba arti kitų judančių dalių. Visada palaikykite tinkamą pusiausvyrą ir atramą kojoms. Negalima pasiekti mašinos. Niekada nestovėkite aukščiau už mašinos pagrindą, kai į mašiną įleidžiate medžiagą.
Dirbdami su mašina visada būkite atokiau nuo išmetimo zonos. Tiekdami medžiagą į mašiną, patikrinkite, ar medžiagoje nėra metalinių gabalų, akmenų, butelių, skardinių ar kitų svetimkūnių.
Jei į mašiną patenka pašalinių daiktų arba ji sukelia neįprastą triukšmą ar vibraciją, nedelsdami išjunkite maitinimą ir leiskite mašinai sustoti. Atjunkite mašiną nuo maitinimo šaltinio ir atlikite šiuos veiksmus prieš paleisdami ir naudodami mašiną:
- patikrinti, ar nėra žalos;
- pakeisti ar taisyti sugadintas dalis;
- patikrinkite, ar nėra laisvų dalių, ir priveržkite jas.

Neleiskite apdorotai medžiagai kauptis siurbimo ar išmetimo srityje; tai gali užkirsti kelią tinkamam veikimui ir medžiagą gali atmušti pro įleidimo angą.
Jei mašina užsikemša, prieš išvalydami atliekas, išjunkite maitinimo šaltinį ir atjunkite nuo maitinimo tinklo. Niekada nenaudokite mašinos su pažeistomis apsaugomis ar ekranais arba be saugos įtaisų, pavyzdžiui, be sumontuoto atliekų konteinerio. Laikykite maitinimo šaltinį be šiukšlių ir kitų šiukšlių, kad išvengtumėte žalos maitinimo šaltiniui ar galimo gaisro.
Sustabdykite mašiną ir atjunkite maitinimo šaltinį. Įsitikinkite, kad visos judančios dalys visiškai sustojo
- visada, kai paliekate mašiną,
- prieš išvalant kamštį ar išvalant išleidimo zoną,
- prieš patikrindami, valydami ar dirbdami su mašina.

Taikoma DED8789
Jei reikia nuvalyti kietą paviršių (pvz., Grindinio akmenis, betonines grindinio dangas ir kt.), Ant prietaiso vamzdžio uždėkite dangtelį, pateiktą su prietaisu. Pasikeitus oro išleidimo antgalio geometrijai, galima kruopščiai išvalyti kietus paviršius nuo likusių nešvarumų.

10. Einamieji naudojimo veiksmai

Niekada neatlikite prietaiso priežiūros darbų, kai jis prijungtas prie maitinimo šaltinio.
Prietaiso priežiūra
Prietaisą prižiūri tai, kad visi jo elementai, būtini normaliam darbui, būtų tinkamai švarūs. Nenaudokite jokių tirpiklių, nes tai gali negrįžtamai sugadinti korpusą ir kitus plastikinius elementus.
Reguliariai valykite visą įrenginį, ypatingą dėmesį skirdami ventiliacijos angų valymui.
Tai gali sukelti rimtus sužeidimus ar elektros šoką. Prieš atlikdami techninę priežiūrą, išimkite akumuliatorių iš prietaiso lizdo.
Kai mašina sustabdoma dėl techninės priežiūros, patikrinimo, laikymo ar priedų keitimo, išjunkite maitinimo šaltinį, atjunkite mašiną nuo maitinimo šaltinio ir įsitikinkite, kad visos judančios dalys visiškai sustojo. Prieš atlikdami bet kokius patikrinimus, reguliavimus ir pan., Leiskite mašinai atvėsti. Atidžiai prižiūrėkite mašiną ir laikykite ją švarią.
Turbinų valymas
Periodiškai patikrinkite ir išvalykite turbiną, ypač naudodami prietaisą kaip dulkių siurblį.
Susirūpinimas DED8687: norėdami išvalyti turbiną, išardykite išmetimo vamzdį, atsukdami tvirtinimo varžtus, tada nuvalykite turbiną nuo apgadinimo liekanų. Patikrinkite sugadinto maišelio įleidimo kanalą, jei reikia, išvalykite.
Taikoma DED8689: norint išvalyti turbiną, atsukite turbinos dangtį (B, 8 pav.). Atidarykite korpusą ir išvalykite turbiną nuo sugadinimo likučių. Patikrinkite sugadinto maišelio įleidimo kanalą, jei reikia, išvalykite.
Sandėliavimas ir gabenimas
Prietaiso laikymo vieta neturėtų būti prieinama vaikams.
Mašiną laikykite sausoje, vaikams nepasiekiamoje vietoje.
Prieš laikydami, visada leiskite mašinai atvėsti.
Saugumo sumetimais pakeiskite susidėvėjusias ar pažeistas dalis. Naudokite tik originalias dalis ir atsargines dalis.
Niekada nebandykite išjungti apsaugų fiksavimo funkcijos (jei yra).
Prieš uždėdami ar išimdami maišelį, išjunkite mašiną.
Jei būtina išsiųsti prietaisą remontui į aptarnavimo centrą, jis turėtų būti apsaugotas nuo atsitiktinių mechaninių pažeidimų.

11. Pakeičiamos dalys ir priedai

Kad pirkti atsargines dalis ir aksesuarus reikia susisiekti su Dedra Exim servisu. Kontaktiniai duomenys duomenys yra 1 instrukcijos puslapyje.
Atsarginių dalių užsakymo metu prašome pateikti serijos numerį, patalpintą vardinėje lentelėje, o taip pat
dalies išmontavimo piešinio numerį.
aprašyti sugedusią dalį, papildomai pateikiant orientacinį įtaiso pirkimo terminą.
Garantinio laikotarpio galiojimo metu taisymai yra atliekami pagal taisykles pateikiamas garantijos lape. Reklamuojamą produktą prašome pateikti taisymui pirkimo vietoje (pardavėjas įsipareigoja priimti reklamuojamą produktą), nusiųsti į servisą esantį arčiausią gyvenamosios vietos (servisų skaičius www.dedra.pl) arba siųsti į Dedra Exim centrinį servisą. Maloniai prašome pridėti garantinę kortelę. Pasibaigus garantijos laikotarpiui taisymus atlieka centrinis servisas. Pažeistą produktą reikia siųsti į servisą (siuntimo išlaidas padengia vartotojas).

12. Savarankiškas defektų pašalinimas

⚠ DEMESIO Prieš pradedant savarankišką defektų pašalinimą, reikia išjungti prietaisą iš elektros maitinimo.

Problema	Priežastis	Atsiejimas
Prietaisas neveikia	Sugedęs jungiklis	Pridėti įrenginį prie paslaugos
	Išleista	Patikrinkite maitinimo šaltinį
	Pažeistas maitinimo laidas	Pridėti įrenginį prie paslaugos
	Pažeistas ilgintuvas	Patikrinkite plėtinį. Galų gale pakeiskite būklę į žalingą.
Prietaisas turi mažesnę galią	Įvesties kanalas užsikimšęs	Patikrinkite palapinės kanalą. Patikrinkite turbinos palapinę. Galų gale išvalykite

13. Prietaiso elementai

DED8687: 1. Pūstuvas/dulkių siurblys – 1 vnt. 2. Dulkių surinkimo maišas – 1 vnt. 3. Važiavimo ratai su varžtų ir veržlių komplektu – 1 komp.
DED8689: 1. Pūstuvas/dulkių siurblys – 1 vnt. 2. Maišas atliekoms – 1 vnt. 3. Antgalis – 1 vnt. 4. Važiuoklės su varžtų ir veržlių rinkiniu – 1 komp.

14. Informacija naudotojams apie sunaudotos įrangos utilizavimą (taikoma naudojant buityje)



Ant gaminių arba pridedamuose dokumentuose nurodytas simbolis rodo, kad sugedusios elektros ar elektroninės įrangos negalima išmesti kartu su buitinėmis atliekomis. Jei norite atsikratyti, pakartotinai panaudoti ar utilizuoti komponentus, teisinga juos nuvežti į specializuotą surinkimo punktą, kur jie bus priimti nemokamai. Informaciją apie naudotos įrangos surinkimo vietas teikia vietos valdžios institucijos, pvz., savo interneto svetainėse.
Teisingas produkto utilizavimas padeda išsaugoti gamtos išteklius ir išvengti neigiamų padarinių žmonių sveikatai ir aplinkai, galinčių atsirasti dėl produkte esančių potencialiai pavojingų medžiagų, mišinių ir sudedamųjų dalių.

Už netinkamą atliekų šalinimą gresia baudos pagal atitinkamus vietos teisės aktus.
ES šalių naudotojai: Jei norite išmesti elektros ar elektroninę įrangą, kreipkitės į artimiausią prekybos vietą arba tiekėją, kuris jums suteiks daugiau informacijos.
šalinimas ne Europos Sąjungos šalyse: Šis simbolis taikomas tik Europos Sąjungos šalims. Jei norite išmesti šį gaminį, kreipkitės į vietos valdžios institucijas arba pardavėją dėl tinkamo šalinimo būdo.

Garantinis lapas

na

.....

Katalogo Nr: …….. Partijos numeris: .....

(toliau – Produktas)

Produkto pirkimo data: .....

Pardavėjo antspaudas

Pardavėjo parašas ir data: .....

Vartotojo pareiškimas:

Patvirtinu, kad buvau informuotas apie garantijos sąlygas ir taisyklių, išvardytų Naudojimo instrukcijoje ir Garantiniame lape, nepaisymo pasekmes. Šios garantijos sąlygos yra man žinomos, ką patvirtinu savo parašu:

....

data ir vieta vartotojo parašas

I. Atsakomybė už Produktą:

1. Garantijos suteikėjas – „DEDRA EXIM“ Sp. z o.o. su būstine adresu: ul. 3 Maja 8, 05-800 Pruškuvas, KRS 0000062517, Varšuvos apylinkės teismas, Valstybinio teismo registro XIV ūkinis skyrius, Mokesčiu mokėtojo kodas 527-020-49-33, Įstatinis kapitalas: 100 980,00 PLN.
2. Šiame garantiniame lape nurodytomis sąlygomis Garantijos suteikėjas suteikia garantiją Produktui iš Garantijos suteikėjo asortimento.
3. Garantijos pagrindu atsakomybė yra priimama tik už defektus, esančius Produkte jo išdavimo Vartotojui metu.
4. Garantijos pagrindu Vartotojas gauna teisę nemokamai suremontuoti Produktą, jei defektas buvo aptiktas garantijos galiojimo metu. Apie Produkto remonto būdą (remonto atlikimo metodą) sprendžia Garantijos suteikėjas. Jei Garantijos suteikėjas nuspręstų, kad remontas yra neįmanomas, Garantijos suteikėjas pasilieka sau teisę pakeisti elementą su defektu arba visą Produktą kitu, veikiančiu teisingai, sumažinti Produkto kainą arba anuliuotu sutartį.
5. Vartotojo, kuris pagal 1964 m. balandžio 23 d. Civilinį kodeksą nėra laikomas vartotoju, atveju Garantijos suteikėjo atsakomybė dėl kompensacijos, susijusi su šia garantija ir (arba) jos sudarymu ir vykdymu, nepriklausomai nuo formos, yra apribota iki maksimaliai Produkto su defektu vertės.

II. Garantijos laikotarpis

Produkto elementai, kuriems veikia garantija	Garantinės apsaugos trukmė
Pūtiklis / dulkių siurblys	24 mėnesiai, skaičiuojant nuo Produkto pirkimo datos, nurodytos šiame Garantiniame lape
Žemsiurbės krepšys, dangtelis (tik DED8689)	Elementai, kuriems garantija negalioja

III. Naudojimosi garantija sąlygos

1. Vartotojas privalo patiekti užpildytą Produkto Garantinį lapą ir Produkto pirkimą patvirtinantį dokumentą (pvz. kasos čekis, sąskaita-faktūra ir pan.). Tam, kad pretenzijos nagrinėjimo procesas vyktų sklandžiai, rekomenduojama, kad Vartotojas kartu su Produktu perduotų visus elementus, nurodytus „Komplektacijos sąraše“, esančiame Naudojimo instrukcijoje.
2. Vartotojas privalo laikytis Naudojimo instrukcijoje ir Garantiniame lape nurodytų rekomendacijų..
3. Garantija galioja tik Lenkijos Respublikos ir ES teritorijoje.
4. Garantija neapima Produkto defektų, atsiradusių dėl to, kad:
a. Vartotojas nesilaikė sąlygų, nurodytų Naudojimo instrukcijoje, ypač susijusių su teisingu naudojimu, priežiūra ir valymu;
b. Vartotojas naudojo priežiūros ar valymo priemones, neatitinkančias sąlygas nurodytas Naudojimo instrukcijoje;
c. Vartotojas netinkamai sandėliavo ir transportavo Produktą;
d. Vartotojas savarankiškai keitė ir (arba) modifikavo Produktą, negavęs Garantijos suteikėjo sutikimo;
e. Vartotojas naudojo Produkte eksploatacines medžiagas, neatitinkančias Naudojimo instrukcijos sąlygų
5. Vartotojas, kuris pagal 1964 m. balandžio 23 d. Civilinį kodeksą nėra laikomas vartotoju, praranda garantiją Produktui, jei:
- Vartotojas pašalino, pakeitė arba sugadino serijos numerius, datas ir informacines lenteles;
- Vartotojas pažeidė plombas arba ant jų matosi Vartotojo veiksmų pėdsakai.
6. Dėmesio! Veiksmus, susijusius su kasdieniu Produkto aptarnavimu, nurodytu pvz. Naudojimo instrukcijoje, Vartotojas atlieka pats ir savo sąskaita.

IV. Pretenzijos pateikimo procedūra:

1.Pastebėjus, kad Produktas veikia neteisingai, prieš pateikiant pretenziją, reikia įsitikinti, kad visi veiksmai, aprašyti Naudojimo instrukcijoje, buvo atlikti teisingai.
2. Pretenziją rekomenduojama pateikti nedelsiant, geriausiai per 7 dienas nuo Produkto defekto aptikimo. Vartotojas, kuris pagal 1964 m. balandžio 23 d. Civilinį kodeksą nėra laikomas vartotoju, praranda garantiją Produktui, jei nepateikia pretenzijos per 7 dienas.
3. Pretenziją galima pateikti pvz. Produkto pirkimo punkte, garantiniame servise arba raštu adresu: „DEDRA EXIM“ Sp. z o. o., ul. 3 Maja 8, 05-800 Pruškuvas.
4. Vartotojas gali pateikti pretenziją, pasinaudodamas blanku, kuris yra internetinėje svetainėje: www.dedra.pl (Pretenzijos garantiniame laikotarpyje pateikimo forma).
5. Garantinių servisų atskirose šalyse adresai yra nurodyti svetainėje: www.dedra.pl. Jei konkrečioje šalyje nebūtų garantinio serviso, pretenzijas dėl garantijos rekomenduojama siųsti adresu: „DEDRA EXIM“ Sp. z o. o., ul. 3 Maja 8, 05-800 Pruškuvas, Lenkija.
6. Mąjąc Dėl Vartotojo saugumo draudžiama naudoti Produktą su defektais.
7. Dėmesio!!! Produkto su defektais naudojimas kelia pavojų Vartotojo sveikatai ir gyvybei.
8. Veiksmai, susiję su garantija, bus atlikti per 14 darbo dienų skaičiuojant nuo Produkto, dėl kurio yra pateikiama pretenzija, pristatymo dienos.
9. Prieš pristatant Produktą, dėl kurio yra pateikiama pretenzija, rekomenduojama jį nuvalyti. Produktą, dėl kurio yra pateikiama pretenzija, reikia kruopščiai supakuoti, kad jis būtų apsaugotas nuo pažeidimų transporto metu – rekomenduojama pristatyti produktą originalioje pakuotėje.
10. Garantijos laikotarpis yra pratęsiamas tiek, kiek Vartotojas negalėjo juo naudotis dėl garantijos apimto defekto.
Gwarancja Ši garantija neriboja, neišskiria bei nesustabdo Vartotojo teisių dėl parduotos prekės neatitikimo arba prekės defekto.

LT

Vadovaudamiesi 2016 m. balandžio 27 d. Europos Parlamento ir Tarybos reglamento (ES) 2016/679 dėl fizinių asmenų apsaugos tvarkant asmens duomenis ir dėl laisvo tokių duomenų judėjimo ir kuriuo panaikinama Direktyva 95/46/EB 13 straipsnio 1 ir 2 dalimis, informuojame, kad
1. Formoje pateiktų jūsų asmens duomenų valdytojas yra DEDRA-EXIM sp. z o.o., kurios registruota buveinė yra Pruszkowe, 3 Maja g. 8, 05-800 Pruszkow (toliau: "Administratorius").
2. Jūsų duomenys bus tvarkomi tik siekiant atlikti prietaiso garantijos procedūrą pagal Bendrojo duomenų apsaugos reglamento 6 straipsnio 1 dalies b punktą (toliau: „BDAR“) Duomenys teikiami savanoriškai, tačiau jie būtini garantijos procedūrai
3. Jūsų duomenys bus tvarkomi garantijos procedūros vykdymo nagrinėjimo laikotarpiu ir archyvavimo tikslais, jei prireiktų apsiginti nuo galimų pretenzijų Administratoriui, bet ne ilgiau nei iki tol, kol joms įvyks senaties terminas.
4. Jūsų duomenys gali būti atskleisti tik tiems subjektams, kurie tvarko duomenis duomenų administratoriaus vardu pagal rašytinę asmens duomenų tvarkymo pavedimo sutartį, teikiančią: technines paslaugas, hosting'o ar interneto svetainės priežiūros paslaugas, IT paslaugas, kurjerių paslaugas. Administratoriaus tiekėjai privalo užtikrinti duomenų saugumą ir laikytis galiojančių teisės aktų reikalavimų, susijusių su asmens duomenų apsauga, ir negali naudoti patikėtų asmens duomenų kitais nei sutartyje su Administratoriumi nurodytais tikslais.
5. Jūsų duomenys nebus tvarkomi automatizuotomis priemonėmis, įskaitant profiliavimą, ir nebus perduodami trečiajai šaliai / tarptautinei organizacijai.
6. Bet kuriuo metu turite teisę susipažinti su savo duomenų turiniu ir teisę ištaisyti, ištrinti, apriboti duomenų tvarkymą, teisę į duomenų perkeliamumą, teisę prieštarauti bet kuriuo metu.
7. Visais klausimais, susijusiais su administratoriaus atliekamu jūsų asmens duomenų tvarkymu, galite kreiptis šiuo el. pašto adresu: daneosobowe@dedra.pl.;
8. Turite teisę pateikti skundą tinkamai duomenų apsaugos institucijai;

LV Satura rādītājs

1. Attēli un zīmējumi

2. Ierīces apraksts
3. Ierīces pielietojums
4. Lietošanas ierobežojumi
5. Tehniskie dati
6. Sagatavošana darbībai
7. Pieslēgšana tīklam
8. Ierīces ieslēgšana
9. Ierīces lietošana
10. Tekošas tehniskas apkopes darbības
11. Rezerves daļas un piederumi
12. Patstāvīga avāriju novēršana
13. Ierīces komplektācija
14. Informācija lietotājiem par elektrisku un elektronisku iekārtu likvidēšanu
15. Garantijas karte

Oriģinālās instrukcijas tulkojum
Atbilstības deklarācija ir pievienota instrukcijai kā atsevišķs dokuments. Atbilstības deklarācijas neesamības gadījumā sazinieties ar uzņēmumu Dedra Exim Sp. z o.o.
Vispārīgie drošības noteikumi ir pievienoti instrukcijai kā atsevišķa brošūra.

BRĪDINĀJUMS. Izlasiet visus brīdinājumus, kas apzīmēti ar simbolu, un visas instrukcijas.

Zemāk norādīto brīdinājumu un drošības norādījumu neievērošana var kļūt par elektrošoka, ugunsgrēka vai smagu traumu iemeslu.

Saglabājiet visus brīdinājumus un instrukcijas turpmākajai lietošanai.

2. Ierīces apraksts

DED8687. Attēls: 1. slēdzis, 2. ātruma regulators, 3. pūtēja / putekļsūcēja režīma slēdzis, 4. pagalma maiss, 5. izplūdes / ieplūdes caurule, 6. riteņi
DED8687. Attēls: 1. Slēdzis, 2. Ātruma regulators, 3. Pūtēja / vakuuma režīma slēdzis, 4. Putekļu maiss, 5. Izplūdes / ieplūdes caurule, 6. Riteņi, 7. Cietas virsmas piestiprināšana, 8. Turbīnas apvalks

3. Ierīces pielietojums

Pūtējs / putekļsūcējs ir ierīce izmantošanai ārpus telpām. Atkarībā no iestatījuma to var izmantot kā dārza pūtēju, piemēram, lapām, vai kā dārza putekļu sūcēju ar putekļu maisiņu. Pateicoties jaudas regulēšanai, sūkšanas vai izpūšanas spēku var pielāgot veicamās operācijas vajadzībām.
Pieļaujam iekārtas izmantošanu remonta-būvniecības darbos, remonta rūpnīcās, amatieru darbos, ja vienlaikus būs ievēroti lietošanas nosacījumi un pieļaujami darba apstākļi, noteikti lietošanas instrukcijā.

4. Lietošanas ierobežojumi

Ierīci var lietot tikai atbilstoši tālāk sniegtajiem „Pieļaujamajiem darba apstākļiem".
Nekad neļaujiet ierīci lietot bērniem vai personām, kuras nepārzina šīs instrukcijas. Vietējie noteikumi var ierobežot operatora vecumu.
Atcerieties, ka operators vai lietotājs ir atbildīgs par negadījumiem vai bīstamību, kas rodas citiem cilvēkiem vai viņu īpašumiem.
Patvaļīgas izmaiņas mehāniskajā un elektriskajā uzbūvē, visādas modifikācijas, apkalpošanas darbības, kas nav aprakstītas instrukcijā, tiek uzskatītas par nelikumīgām un noved pie tūlītējās garantijas tiesību zaudēšanas un atbilstības deklarācijas spēka zaudēšanas.
Ierīces lietošana, kas neatbilst pielietojumam vai lietošanas instrukcijai, noved pie tūlītējās garantijas tiesību zaudēšanas.

Pieļaujamie darba apstākļi Nelietojiet telpās.

5. Tehniskie dati

Ierīces modelis	DED8687	DED8689
Darba spriegums [V, Hz]	230, ~50	230, ~50
Jauda [W]	3000	3000
Aizsardzības klase	II	II
IP aizsardzības klase	IPX0	IPX0
Rotācijas ātrums [min-1]	8000-14000	8000-14000
Trieciena ātrums [km / h]	260	270
Jauda [m3 / min]	13	14
Bojāšanas tvertnes tilpums [l]	35	45
Vibrācijas līmenis, kas mērīts pie pūtēja roktura ah [m / s2]	4,410	3,347
Vibrācijas līmenis, ko mēra pie roktura ah [m / s2] putekļsūcējam	4,596	3,474
Mērījuma nenoteiktība K [m / s2]	1,5	1,5
Trokšņa emisija:		
Skaņas spiediena līmenis LpA [dB (A)] pūtējam	85,8	90,8
Skaņas jaudas līmenis LwA [dB (A)] putekļsūcējam	103,2	102,3
Skaņas spiediena līmenis LpA [dB (A)] pūtējam	91,8	93,1
Skaņas jaudas līmenis LwA [dB (A)] putekļsūcējam	104,5	105,6
Mērījuma nenoteiktība KpA, KwA [dB (A)]	3	3
Deklarētais līmenis LwA [dB (A)]	107	110

Informācija par troksni un vibrāciju.
Apvienotā vibrāciju a vērtība un mērījumu nenoteiktība tika noteikta saskaņā ar EN 50636-2-100 un ir dota tabulā
Trokšņa emisija tika noteikta saskaņā ar EN 50636-2-100, vērtības ir norādītas iepriekš tabulā.
Troksnis var sabojāt dzirdi, strādājot vienmēr izmantojiet ausu aizsargus!
Deklarētā vibrācijas emisijas vērtība ir izmērīta pēc standarta testa metodes, un to var izmantot, lai salīdzinātu vienu ierīci ar citu. Iepriekš minēto vibrācijas emisijas līmeni var izmantot arī sākotnējam vibrācijas iedarbības novērtējumam.
Elektrisko instrumentu faktiskās lietošanas laikā vibrāciju līmenis var atšķirties no deklarētajām vērtībām atkarībā no darba instrumentu izmantošanas metodes, jo īpaši no sagataves veida un nepieciešamības noteikt pasākumus operatora aizsardzībai. Lai precīzi novērtētu iedarbību reālos lietošanas apstākļos, jāņem vērā visas darbības cikla daļas, ieskaitot periodus, kad iekārta ir izslēgta vai kad tā ir ieslēgta, bet netiek lietota.

6. Sagatavošana darbībai

UZMANĪBU Veicot visas darbības, kontaktdakšai ir jābūt atslēgtai no kontaktligzdas.

Izmantojiet ausu aizsargbrilles un aizsargbrilles. Valkājiet tos visu laiku, kamēr mašīna darbojas. Strādājot ar mašīnu, vienmēr valkājiet izturīgus apavus un garas bikses. Nelietojiet mašīnu basām kājām vai atklātās sandalēs. Izvairieties valkāt apģērbu, kas ir vaļīgs vai kuram ir karājas auklas vai saites. Neuzvelciet brīvu apģērbu vai rotaslietas, kuras varētu ieķerties gaisa ieplūdē. Turiet garus matus prom no gaisa ieplūdes.
Darbiniet mašīnu ieteicamajā stāvoklī un tikai uz stingras, līdzenas virsmas.
Attiecas uz DED8787
Nelietojiet mašīnu uz asfaltētas vai grants seguma, kur izvadītais materiāls var izraisīt traumas.
Attiecas uz DED8789
Tīrot virsmas, piemēram, bruģētus piebraucamos ceļus, ietves utt., Izmantojiet papildu stiprinājumu, kas ļaus optimāli notīrīt šāda veida virsmu. Nelietojiet ierīci uz grants seguma.
Pirms lietošanas vienmēr vizuāli pārbaudiet, vai stiprinājumi ir droši piestiprināti, korpuss nav bojāts un vāki ir uzlikti. Nomainiet balansēšanas vienību nolietotos vai bojātos komponentus. Nomainiet bojātās vai nesalasāmās etiķetes.
Nelietojiet mašīnu, ja tuvumā atrodas cilvēki, īpaši bērni vai mājdzīvnieki.
Ierīce jālieto labi apgaismotā vietā.
Izpūšot
Iestatiet režīma slēdzi pūtēja stāvoklī (C zīm., 1). Pēc iedarbināšanas ierīce izpūtīs gaisu.
Putekļsūcējs
Pārslēdziet slēdzi putekļu sūcēja pozīcijā (C, 2. attēls). Pievienojiet izejas maisu savienotājam tā, lai maisa apkakle slīdētu pāri savienotājam un aizbīdnis neļautu maisu noņemt. Pārbaudiet, vai soma ir pareizi uzstādīta.
Pēc ierīces iedarbināšanas tas piesaistīs gaisu ar piemaisījumiem (lapām, zāli utt.). Pēc turbīnas iziešanas un slīpēšanas materiāls atradīsies maisiņā. Pēc uzpildīšanas maiss ir jāiztukšo. Lai noņemtu maisu, atlaidiet fiksatoru un noņemiet maisa apkakli no savienotāja. Novietojiet sabojāt, piemēram, komposterī.

7. Pieslēgšana tīklam

Pirms ierīces pieslēgšanas elektrības avotam pārliecinieties, ka barošanas spriegums atbilst nominālajai vērtībai, kas norādīta datu plāksnītē.
Barošanas sistēmai ir jābūt izpildītai atbilstoši pamatprasībām attiecībā uz elektriskajām sistēmām un jāatbilst lietošanas drošības prasībām. Strāvas kabeļa minimālā šķērsgriezuma 2,5 mm2 un C tipa 16A drošinātāja nominālvērtības parametri.
Sistēma ir jāizpilda elektriķim ar atbilstošu kvalifikāciju. Izmantojot pagarinātājus pievērsiet uzmanību tam, lai dzīslas šķērsgriezums nebūtu mazāks par tabulā norādīto. Novietojiet elektrisko kabeli tā, lai darbības laikā tas nebūtu pakļauts pārgriešanas riskam. Neizmantojiet bojātus pagarinātājus.
Periodiski pārbaudiet barošanas kabeļa tehnisko stāvokli. Nevelciet aiz barošanas kabeļa.

8. Ierīces ieslēgšana

UZMANĪBU Pirms ierīces iedarbināšanas ir obligāti jāveic darbības, kas aprakstītas nodaļā "Sagatavošana darbībai".

Lai palaistu ierīci, pievienojiet to strāvas padevei. Lietošanai ārpus telpām izmantojiet tikai pagarinātājus. Paņemiet ierīci aiz galvenā un palīgroktura. Ieslēdziet ierīci ar slēdzi, kas atrodas galvenā roktura augšdaļā (A, 1. attēls, B 1. attēls). Pūšanas / putekļsūšanas ātrumu var regulēt ar regulatoru (A, 2. att., B, 2. att.)

9. Ierīces lietošana

Pirms ierīces iedarbināšanas pārliecinieties, ka padeves kamera ir tukša. Turiet seju un ķermeni prom no ieplūdes atveres. Turiet rokas vai citas ķermeņa daļas vai apģērbu prom no izmešanas zonas padeves kameras iekšpuses vai tuvu citām kustīgām daļām. Vienmēr saglabājiet pareizu līdzsvaru un atbalstu kājām. Nesniedzieties tālāk par mašīnu. Ievietojot materiālu mašīnā, nekad nestāviet augstāk par iekārtas pamatni.
Darbojoties ar mašīnu, vienmēr turieties tālāk no izlādes zonas. Ievietojot materiālu mašīnā, pārbaudiet, vai materiālā nav metāla gabalu, akmeņu, pudeļu, kannu vai citu svešķermeņu.
Ja iekārtā iekļūst svešķermeņi vai mašīna rada neparastu troksni vai vibrāciju, nekavējoties izslēdziet strāvu un ļaujiet mašīnai apstāties. Atvienojiet iekārtu no barošanas avota un veiciet šādas darbības, pirms restartējat un darbināt mašīnu:
- pārbaudīt, vai nav bojājumu;
- nomainīt vai salabot bojātās detaļas;
- pārbaudiet, vai nav vaļīgu detaļu, un pievelciet tās.

Neļaujiet apstrādātam materiālam uzkrāties sūkšanas vai izmešanas zonā; tas var novērst pareizu darbību un var izraisīt materiāla atgrūšanu caur ieplūdes atveri.
Ja iekārta ir aizsērējusi, pirms atkritumu tīrīšanas izslēdziet strāvas avotu un atvienojiet to no kontaktligzdas. Nekad nedarbiniet mašīnu ar bojātiem aizsargiem vai aizsegiem vai bez drošības ierīcēm, piemēram, bez uzstādīta atkritumu tvertnes. Glabājiet strāvas avotu bez gružiem un citiem gružiem, lai novērstu strāvas avota bojājumus vai iespējamu ugunsgrēku.
Apturiet iekārtu un atvienojiet strāvas avotu. Pārliecinieties, ka visas kustīgās daļas ir pilnībā apstājušās
- vienmēr, kad atstājat mašīnu,
- pirms blokādes tīrīšanas vai izlādes zonas notīrīšanas,
- pirms mašīnas pārbaudes, tīrīšanas vai darba ar to.

Attiecas uz DED8789
Ja jums jātīra cieta virsma (piemēram, bruģakmeņi, betona segumi utt.), Uz ierīces caurules uzlieciet ierīces komplektācijā iekļauto vāciņu. Sakarā ar gaisa izplūdes uzgaļa ģeometrijas izmaiņām ir iespējams rūpīgi notīrīt cieto virsmu no atlikušajiem netīrumiem.

10. Tekošas tehniskas apkopes darbības

Nekad neveiciet ierīces apkopes darbus, kamēr tā ir pievienota strāvas avotam.
Ierīces apkope
Ierīces uzturēšana ietver visu normālai darbībai nepieciešamo elementu pareizu tīrību. Tīrīšanai neizmantojiet šķīdinātājus, jo tas var neatgriezeniski sabojāt korpusu un citus plastmasas elementus.
Regulāri notīriet visu ierīci, īpašu uzmanību pievēršot ventilācijas atveru tīrīšanai.
Tas var izraisīt nopietnus ievainojumus vai elektrošoku. Pirms veikt apkopi, izņemiet akumulatoru no ierīces kontaktligzdas.
Kad iekārta tiek apturēta apkopes, apskates, uzglabāšanas vai piederumu nomaiņas dēļ, izslēdziet strāvas avotu, atvienojiet mašīnu no strāvas padeves un pārliecinieties, ka visas kustīgās daļas ir pilnībā apstājušās. Pirms jebkādu pārbaužu, regulēšanas utt. Ļaujiet mašīnai atdzist. Rūpīgi uzturiet mašīnu un turiet to tīru.
Turbīnu tīrīšana
Periodiski pārbaudiet un notīriet turbīnu, īpaši pēc ierīces izmantošanas kā putekļsūcēja.
Bažas DED8687: lai notīrītu turbīnu, izjauciet izplūdes cauruli, atskrūvējot stiprinājuma skrūves, un pēc tam notīriet turbīnu no bojājumiem. Pārbaudiet izplūdes maisiņa ieplūdes kanālu, ja nepieciešams, notīriet.
Attiecas uz DED8689: lai notīrītu turbīnu, atskrūvējiet turbīnas vāku (B, 8. attēls). Atveriet apvalku un notīriet turbīnu no sabojātajiem atlikumiem. Pārbaudiet izplūdes maisiņa ieplūdes kanālu, ja nepieciešams, notīriet.
Glabāšana un transportēšana
Ierīces uzglabāšanas vietai jābūt nepieejamai bērniem.
Glabājiet mašīnu sausā vietā, kas nav pieejama bērniem.
Pirms uzglabāšanas vienmēr ļaujiet mašīnai atdzist.
Drošības nolūkos nomainiet nolietotās vai bojātās daļas. Izmantojiet tikai oriģinālās detaļas un rezerves komplektus.
Nekad nemēģiniet atspējot aizsargu bloķēšanas funkciju (ja tāda ir).
Pirms maisa piestiprināšanas vai noņemšanas izslēdziet mašīnu.
Ja ir nepieciešams nosūtīt ierīci remontam uz servisa centru, tā ir jāaizsargā pret nejaušiem mehāniskiem bojājumiem.

11. Rezerves daļas un piederumi

Lai iegādātos rezerves daļas un piederumus, sazinieties ar uzņēmuma Dedra Exim servisa centru. Kontaktinformācija ir atrodama instrukcijas 1. lapā. Pasūtot rezerves daļas, norādiet datu plāksnītē norādīto partijas numuru un aprakstiet bojāto daļu, papildus norādot orientējošu ierīces iegādes datumu.
Garantijas periodā remonti tiek veikti saskaņā ar noteikumiem, kas norādīti garantijas kartē. Ierīce, uz kuru attiecas reklamācija, ir jānodod remontam iegādes vietā (pārdevējam tā ir jāpieņem), jānodod servisa centrā, kas atrodas vistuvāk dzīvesvietai (servisa centru saraksts ir pieejams tīmekļa vietnē www.dedra.pl), vai jānosūta uzņēmuma *Dedra Exim* galvenajā servisa centrā. Pievienojiet ierīcei aizpildīto garantijas karti. Pēc garantijas perioda remontus veic galvenais servisa centrs. Nosūtiet ierīci servisa centrā (sūtījuma izmaksas sedz lietotājs).

12. Patstāvīga avāriju novēršana

⚠ UZMANĪBU Pirms patstāvīgas avāriju novēršanas sākšanas, atslēdziet ierīci no barošanas avota.

Problēma	Cēlonis	Risinājums
Ierīce nedarbojas	Bojāts slēdzis	Lieciet ierīcei veikt apkopi
	Nav jaudas	Pārbaudiet strāvas avotu
	Bojāts strāvas vads	Lieciet ierīcei veikt apkopi
	Bojāts pagarinātājs	Pārbaudiet pagarinātāja stāvokli. Ja nepieciešams, nomainiet to ar nebojātu.
Ierīcei ir zemāka veiktspēja	Aizsērējis ieplūdes kanāls	Pārbaudiet ieplūdes kanāla stāvokli. Pārbaudiet turbīnas stāvokli. Ja nepieciešams, notīriet

13. Ierīces komplektācija

DED8687: 1. Pūtējs/putekļu sūcējs – 1 gab. 2. Atkritumu maiss – 1 gab. 3. Riteņi ar skrūvju un uzgriežņu komplektu – 1 komp.
DED8689: 1. Pūtējs/putekļu sūcējs – 1 gab. 2. Atkritumu maiss – 1 gab. 3. Uzgalis – 1 gab. 4. Riteņi ar skrūvju un uzgriežņu komplektu – 1 komplekts.

14. Informācija lietotājiem par nolietotas elektroierīces utilizāciju (attiecas uz mājsaimniecībām)


Simbols, kas redzams uz izstrādājumiem vai pievienotajā dokumentācijā, norāda, ka bojātas elektriskās vai elektroniskās iekārtas nedrīkst izmest kopā ar sadzīves atkritumiem. Ja vēlaties atbrīvoties no sastāvdaļām, atkārtoti izmantot vai reģenerēt, pareizi ir nogādāt tās specializētā savākšanas punktā, kur tās tiks pieņemtas bez maksas. Informāciju par lietotu iekārtu savākšanas punktu atrašanās vietu sniedz vietējās iestādes, piemēram, savās tīmekļa vietnēs.
Pareiza produkta utilizācija palīdz saglabāt dabas resursus un izvairīties no negatīvas ietekmes uz cilvēku veselību un vidi, kas var rasties produkta sastāvā esošo potenciāli bīstamo vielu, maisījumu un sastāvdaļu dēļ.
Par nepareizu atkritumu apglabāšanu draud sodi saskaņā ar attiecīgajiem vietējiem noteikumiem.
Lietotāji ES valstīs: Ja nepieciešams atbrīvoties no elektriskām vai elektroniskām iekārtām, sazinieties ar tuvāko tirdzniecības vietu vai savu piegādātāju, kas jums sniegs papildu informāciju.
apglabāšana valstīs ārpus Eiropas Savienības: Šis simbols attiecas tikai uz Eiropas Savienības valstīm. Ja vēlaties šo izstrādājumu izmest, sazinieties ar vietējām iestādēm vai izplatītāju, lai noskaidrotu pareizo utilizācijas metodi

Garantijas talons

uz

.....

Kataloga Nr: ..... Partijas numurs:.....

(turpmāk saukts **Produkts**)

Produkta iegādes datums: .....

Pārdevēja zīmogs

Datums un pārdevēja paraksts: .....

Lietotāja apliecinājums:

Ar šo apliecinu, ka saņēmu informāciju par garantijas nosacījumiem, kā arī par Lietošanas instrukcijas un Garantijas talona norādījumu neievērošanas sekām. Garantijas nosacījumi ir man zināmi, ko apliecinu ar savu rokraksta parakstu:

....

datums un vieta Lietotāja paraksts

I. Atbildība par Produktu
1. 3 Maja 8, 05-800 Pruszków, Polija, reģistrācijas numurs KRS 0000062517, Varšavas Rajona Tiesa Varšavā, Valsts tiesas reģistra XIV. Saimnieciskā nodaļa, NMR kods (NIP) 527-020-49-33, Pamatkapitāls: 100 980,00 PLN.
2. Saskaņā ar noteikumiem, minētiem šajā Garantijas talonā, Garants piešķir garantiju Produktam, kuru izplata Garants.
3. Garantijas atbildība apņem tikai defektus, izraisītu pēc iemesliem, esošiem Produkta Lietotājam nodošanas laikā.
4. Sakarā ar garantiju Lietotājam ir tiesības prasīt bezmaksas uzlabot Produktu, ja defekts tiks konstatēts garantijas laikā. Produkta uzlabošanas veids (remonta izdarīšanas metode) ir atkarīgs no Garanta uzskata. Gadījumā, kad Garants konstatēs, ka remonts nav iespējams, Garantam ir tiesības mainīt bojātu elementu vai visu Produktu uz brīvu no defektiem, samazināt Produkta cenu vai atteikties no līguma.
5. Attiecībā uz Lietotājam, kas nav patērētājs 1964. gada 23. aprīļa Likuma "Civillikums" izpratnē, Garanta kompensācijas atbildība par zaudējumiem, savienotiem ar garantiju un/vai sakarā ar noslēgšanu un izpildīšanu, neatkarīgi no tiesiskām attiecībām, ir ierobežota tikai līdz nekvalitatīva Produkta vērtībai.

II. Garantijas laiks

Produkta elementi, apņemti ar garantiju	**Garantijas aizsardzības laiks**
Pūtējs / putekļu sūcējs	24 mēneši, skaitot no Produkta iegādes datuma norādīta Garantijas talonā
Bagarēšanas soma, vāciņš (tikai DED8689)	Elementi neapņemti ar garantiju.

III. Garantijas lietošanas nosacījumi
1. Aizpildīts Lietotāja Produkta Garantijas talons ar Lietotāja dokumentu, apliecinošu Produkta iegādi, piem. kases kvīts, faktūrrēķins utt. Efektīvas reklamācijas realizācijai ieteicams, lai Lietotājs nodotu kopā ar reklamētu Produktu visus elementus, minētus Produkta "Komplektācija" Lietošanas instrukcijas daļā.
2. Lietošanas Instrukcijas un Garantijas talona norādījumu ievērošana.
3. Garantija ir derīga tikai Polijas Republikas un ES teritorijā.
4. Garantija neapņem Produkta defektus, ierosinātus, starp citiem, sekojošos gadījumos:
a. Lietotājs neievēro Lietošanas instrukcijas noteikumus, sevišķi pareizas ekspluatācijas, konservācijas un tīrīšanas jomā;
b. Lietotājs lieto tīrīšanas vai konservācijas līdzekļus, kas neatbilst Lietošanas Instrukcijas norādījumiem;
c. Lietotājs neattiecīgi glabā un transportē Produktu;
d. Lietotājs patstāvīgi izdara Produkta izmaiņas un/var pārveidojumus, bez saskaņošanas ar Garantu;
e. Lietotājs lieto Produktā ekspluatācijas materiālus, kas neatbilst Lietošanas Instrukcijas norādījumiem.
5. Lietotājs, kas nav patērētājs 1964. gada 23. aprīļa Likuma "Civillikums" izpratnē, zaudē garantijas tiesības attiecībā uz Produktam, kurā, Lietotāja darbības rezultātā:
- tika likvidēti, mainīti vai bojāti sērijas numuri, datu apzīmējumi vai nominālas tabuliņas;
- tika bojātas vai mainītas plombas.
6. Uzmanību! Darbību, savienotu ar Produkta ikdienas apkalpošanu, ja izriet no Lietošanas instrukcijas, Lietotājs veic patstāvīgi un pēc savām izmaksām.

IV. Reklamācijas procedūra
1. Produkta nepareizas darbības konstatēšanas gadījumā, pirms reklamācijas paziņošanas, Lietotājam ir pienākums pārbaudīt, vai visa darbība, tostarp aprakstīta Lietošanas instrukcija, tika pareizi veikta.
2. Reklamācijas paziņojumu ieteicams sniegt nekavējoties, vislabāk 7 dienu laikā no Produkta defekta konstatēšanas dienas. Lietotājs, kas nav patērētājs 1964. gada 23. aprīļa Likuma "Civillikums" izpratnē, zaudē garantijas tiesības attiecībā uz Produktam, ja nesniegs reklamācijas paziņojumu 7 dienu laikā.
3. Reklamācijas paziņojums var būt sniegts, starp citiem, Produkta iegādes vietā, garantijas servisā vai rakstiski uz adresi: DEDRA EXIM sp. z o.o., ul. 3 Maja 8, 05-800 Pruszków, Polija.
4. Lietotājs var arī sniegt reklamācijas paziņojumu, izmantojot formulāru, pieejamu mājaslapā www.dedra.pl. („Reklamācijas paziņošanas formulārs garantijas ietvaros”).
5. Servisu adreses atsevišķām valstīm atrodas mājaslapā www.dedra.pl. Gadījumā, kad attiecīgajā valstī nav garantijas servisa, reklamācijas paziņojumi jābūt sniegti uz adresi: DEDRA EXIM sp. z o.o., ul. 3 Maja 8, 05-800 Pruszków (Polija).
6. Ņemot vērā Lietotāja drošību, bojāta Produkta lietošana ir aizliegta.
7. Uzmanību!!! Bojāta Produkta lietošana ir bīstama Lietotāja veselībai un dzīvei.
8. Garantijas pienākums tiks izpildīts 14 darba dienu laikā, skaitot no dienas, kad Lietotājs piegādās bojātu Produktu
9. Pirms bojāta Produkta nodošanas reklamācijai ieteicam to notīrīt. Rekomendējam rūpīgi pasargāt reklamētu Produktu no bojājumiem transportēšanas laikā (ieteicama Produkta piegāde oriģinālā iepakojumā).
10. Garantijas laiks tiek pagarināts uz laiku, kurā, sakarā ar Produkta defektu,, apņemtu ar garantiju, Lietotājs nevarēja to lietot. Garantija neizslēdz, neierobežo un neaptur Lietotāja tiesību, kas izriet no atbildības par pārdota produkta neatbilstību likumam.

LV

Saskaņā ar Eiropas Parlamenta un Padomes 2016. gada 27. aprīļa Regulas (ES) 2016/679 par fizisku personu aizsardzību attiecībā uz personas datu apstrādi un šādu datu brīvu apriti un ar ko atceļ Direktīvu 95/46/EK 13. panta 1. un 2. punktu, informējam jūs, ka.
1. Jūsu veidlapā norādītu personas datu pārzinis ir DEDRA-EXIM sp. z o.o., ar juridisko adresi Pruškovā, ul. 3 Maja 8, 05-800 Pruszków (tālāk: “Pārzinis”).
2. Jūsu dati tiks apstrādāti tikai, lai veiktu ierīces garantijas procedūru saskaņā ar Vispārīgo datu aizsardzības noteikumu (turpmāk tekstā: “VDAR”) 6. panta 1. daļas b. burtu. Datu sniegšana ir brīvprātīga, bet nepieciešama garantijas procedūras veikšanai.
3. Jūsu dati tiks apstrādāti garantijas procedūras izskatīšanas laikā un arhivēšanas nolūkos gadījumā, ja būs nepieciešams aizstāvēties pret jebkādām pretenzijām pret Pārzini, ne ilgāk kā līdz to termiņa beigām.
4. Jūsu datus drīkst izpaust tikai personām, kuras apstrādā datus pārzinim, pamatojoties uz rakstisku līgumu par personas datu apstrādes uzticēšanu, cita starpā subjektiem, kas nodrošina: tehniskā dienesta pakalpojumus, hostingu vai vietnes apkopi, IT pakalpojumus, kurjeru pakalpojumus. Pārziņa piegādātājiem ir pienākums nodrošināt datu drošību un ievērot piemērojamo likumu prasības, kas saistītas ar personas datu aizsardzību, un viņi nedrīkst izmantot uzticētos personas datus citiem mērķiem, nevis tiem, kas noteikti līgumā ar Pārzini.
5. Jūsu dati netiks apstrādāti automatizēti, tostarp profilēšanas veidā, un tie netiks pārsūtīti uz trešo valsti / starptautisku organizāciju.
6. Jums ir tiesības jebkurā laikā piekļūt saviem datiem un labot, dzēst, ierobežot apstrādi, tiesības pārsūtīt datus, tiesības iesniegt iebildumus, jebkurā brīdī.
7. Visos jautājumos, kas saistīti ar jūsu personas datu apstrādi, ko veic Pārzinis, varat sazināties ar šo e-pasta adresi: daneosobowe@dedra.pl.
8. Jums ir tiesības iesniegt sūdzību iestādei, kas ir atbildīga par personas datu aizsardzību.

HU Tartalomjegyzék

1. Képek és ábrák
2. A készülék leírása
3. A készülék rendeltetésszerű használata
4. A használat korlátozása
5. Műszaki adatok
6. Felkészülés a munkára
7. Csatlakozás a hálózathoz
8. A készülék bekapcsolása
9. A készülék használata
10. Folyamatos karbantartás
11. Alkatrészek és tartozékok
12. Önhibaelhárítás
13. A készülék kompletizálása
14. Információ a felhasználóknak az elektromos és elektronikus eszközök ártalmatlanításáról
15. Jótállási kártya

Az eredeti utasítás fordítása
A megfelelőségi nyilatkozatot külön dokumentumként csatolták az utasításhoz. A megfelelőségi nyilatkozat hiányában lépjen kapcsolatba a Dedra Exim Kft. Céggel.
Az általános biztonsági feltételeket külön útmutatásként csatolták az utasításokhoz. Az általános biztonsági feltételeket külön útmutatásként csatolták az utasításokhoz.

Szimbólummal jelölt összes FIGYELMEZTETÉST és az utasításokkal.

Az alábbi figyelmeztetések és biztonsági utasítások be nem tartása áramütést, tüzet vagy súlyos sérülést okozhat.

Tartsa a figyelmeztetéseket és utasításokat jövői használatára.

2. A készülék leírása

DED8687 ábra: 1. kapcsoló, 2. sebességszabályozó, 3. fúvó / porszívó üzemmód kapcsoló, 4. szeméttáska, 5. kimeneti / beömlő cső, 6. kerekek
DED8687 ábra: 1. Kapcsoló, 2. Sebességszabályozó, 3. Fúvó / vákuum üzemmód kapcsoló, 4. Porzsák, 5. Kimeneti / beömlő cső, 6. Kerekek, 7. Kemény felület rögzítése, 8. Turbina fedél

3. A készülék rendeltetésszerű használata

A fúvó / porszívó kültéri használatra alkalmas eszköz. A beállítástól függően használható kerti fúvóként, például levelek számára, vagy

porzsákos kerti porszívóként. A teljesítményszabályozásnak köszönhetően a szívó- vagy fúvóerőt a művelet igényeihez igazíthatja.
Megengedett a berendezés használata felújítási-építési munkákhoz, javítóműhelyekben, amatőr munkákhoz, a használati útmutatóban leírt használati feltételek és megengedett munka körülmények betartásával.

4. A használat korlátozása

A készülék csak az alábbi „megengedett munkaviszonyoknak" megfelelően használható.
Soha ne engedje, hogy gyermekek vagy olyan személyek használják a készüléket, akik nem ismerik ezeket az utasításokat. A helyi előírások korlátozhatják a kezelő életkorát.
Ne feledje, hogy a kezelő vagy a felhasználó felelős a más embereket vagy tulajdonukat érintő balesetekért vagy veszélyekért.
A mechanikai és elektromos szerkezetek jogosulatlan megváltoztatása, minden olyan módosítás, karbantartási tevékenység, amelyet a felhasználói kézikönyv nem írja le, jogellenesnek minősül, és a garanciajogokat azonnal érvényteleníthet, a megfelelőségi nyilatkozat pedig válik érvénytelenné.
A helytelen, vagy az üzemeltetési utasításnak nem megfelelő használat okoz azonnali garancia elvesztését.

Elfogadható munkakörülmények
Ne használja beltérben.

5. Műszaki adatok

Eszköz modell	DED8687	DED8689
Üzemi feszültség [V, Hz]	230, ~50	230, ~50
Teljesítmény [W]	3000	3000
Védelmi osztály	II	II
IP védelmi osztály	IPX0	IPX0
Forgási sebesség [min-1]	8000-14000	8000-14000
Fújási sebesség [km / h]	260	270
Kapacitás [m3 / perc]	13	14
A leeresztő tartály kapacitása [l]	35	45
A ventilátor fogantyújánál mért rezgésszint [m / s2]	4,410	3,347
A porszívónál az ah [m / s2] fogantyúnál mért rezgésszint	4,596	3,474
Mérési bizonytalanság K [m / s2]	1,5	1,5
Zajkibocsátás:		
A fúvó hangnyomásszintje LpA [dB (A)]	85,8	90,8
Hangteljesítményszint LwA [dB (A)] egy porszívóhoz	103,2	102,3
A fúvó hangnyomásszintje LpA [dB (A)]	91,8	93,1
LwA [dB (A)] hangteljesítményszint porszívóhoz	104,5	105,6
Mérési bizonytalanság KpA, KwA [dB (A)]	3	3
Bejelentett szint LwA [dB (A)]	107	110

Információk a zajról és a rezgésről.
Az a rezgések és a mérési bizonytalanság együttes értékét az EN 50636-2-100 szabvány szerint határoztuk meg, és a táblázat tartalmazza.
A zajkibocsátást az EN 50636-2-100 szerint határozták meg, az értékeket a fenti táblázat tartalmazza.
A zaj károsíthatja hallását, munka közben mindig használjon fülvédőt!
A deklarált rezgéskibocsátási értéket egy szabványos vizsgálati módszer szerint mértük, és felhasználható az egyik eszköz összehasonlítására. A fent említett rezgéskibocsátási szint a kezdeti vibrációs expozíciós értékeléshez is felhasználható.
Az elektromos kéziszerszám tényleges használata során a rezgések szintje eltérhet a megadott értékektől, a munkaeszközök használatának módjától, különösen a munkadarab típusától és a kezelő védelmét szolgáló intézkedések meghatározásának szükségességétől függően. A tényleges használati körülmények között történő expozíció pontos becsléséhez figyelembe kell venni az üzemi ciklus minden részét, beleértve azokat az időszakokat is, amikor a berendezést kikapcsolják vagy bekapcsolják, de nem használják..

6. Felkészülés a munkára

⚠ FIGYELEM Minden műveletet csak akkor végezze el, ha a dugó ki van húzva a konnektorból.

Használjon fülvédőt és védőszemüveget. Mindig viselje őket, amíg a gép jár. A gép használata közben mindig viseljen erős cipőt és hosszú nadrágot. Ne üzemeltesse a gépet mezítláb vagy nyitott szandálban. Kerülje a laza vagy lógó húrokkal vagy szalagokkal rendelkező ruhadarabok viselését. Ne viseljen laza ruházatot vagy ékszert, amely a levegő beömlő nyílásába kerülhet. Tartsa távol a hosszú hajat a levegő bevitelétől.
A gépet az ajánlott helyzetben és csak szilárd, sík felületen üzemeltesse.
A DED8787-re vonatkozik
Ne üzemeltesse a gépet olyan kövezett vagy kavicsos felületen, ahol a kibocsátott anyag sérülést okozhat.
A DED8789-re vonatkozik
Az olyan felületek tisztításakor, mint a burkolt úttestek, járdák stb., Használjon egy kiegészítő rögzítőelemet, amely lehetővé teszi az ilyen típusú felület optimális tisztítását. Ne használja a készüléket kavicsos felületen.
Használat előtt mindig szemrevételezéssel ellenőrizze, hogy a rögzítőelemek biztonságosan vannak-e rögzítve, a ház sértetlen és a fedelek a helyükön vannak-e. Cserélje ki a kiegyensúlyozó egységek kopott vagy sérült alkatrészeit. Cserélje ki a sérült vagy olvashatatlan címkéket.
Ne üzemeltesse a gépet, ha emberek, különösen gyermekek vagy háziállatok vannak a közelben.
A készüléket jól megvilágított helyen kell használni.
Kifújás
Állítsa az üzemmódkapcsolót fúvó helyzetbe (C. ábra, 1). Indítás után a készülék levegőt fúj.
Porszívózás
Állítsa a kapcsolót porszívózási helyzetbe (C. ábra, 2. ábra). Csatlakoztassa a kimeneti táskát a csatlakozóhoz úgy, hogy a táska gallérja átcsússzon a csatlakozón, és a retesz megakadályozza a táska eltávolítását. Ellenőrizze, hogy a táska megfelelően van-e felszerelve. Az indítás után a készülék szennyeződéseket (leveleket, füvet stb.) Szív le. A turbinán való áthaladás és őrlés után az anyag a zsákban lesz. Töltés után ki kell üríteni a zsákot. A táska eltávolításához engedje el a reteszt, és távolítsa el a táska gallérját a csatlakozóból. Helyezze a kimenetet, például egy komposztálóba.

7. Csatlakozás a hálózathoz

Mielőtt csatlakoztatná a készüléket egy áramforráshoz, győződjön meg arról, hogy a tápfeszültség megegyezik az adattáblán feltüntetett értékkel.
Az áramellátó berendezés az elektromos berendezésekre vonatkozó alapvető követelményeknek megfelelően kell hogy legyen végezve, és meg kell felelnie a használatbiztonság követelményeinek. A tápkábel minimális keresztmetszetének 2,5 mm2 és a C típusú 16A biztosíték névleges értékének paraméterei.
A telepítést szakképzett villanyszerelőnek kell elvégeznie. Hosszabbító kábelek használata esetén győződjön meg arról, hogy a vezeték keresztmetszete nem kisebb, mint a szükséges (lásd a táblázatot). Helyezze el az elektromos kábelt úgy, hogy az ne érje a vágás munka során. Ne használjon sérült hosszabbító kábeleket. Rendszeresen ellenőrizze a tápkábel műszaki állapotát. Ne húzza ki a tápkábelt..

8. A készülék bekapcsolása

⚠ FIGYELEM A készülék üzembe helyezése előtt feltétlenül a "Felkészülés a munkára" fejezetben leírt műveleteket végezze el.

A készülék elindításához csatlakoztassa az áramforráshoz. Kizárólag hosszabbító zsinórokat használjon. Fogja a készüléket a fő és a segédfogantyúnál fogva. Kapcsolja be a készüléket a fő fogantyú tetején található kapcsolóval (A, 1. ábra, B ábra, 1. ábra). A fúvási / porszívózási sebesség a szabályozóval állítható (A, 2. ábra, B ábra, 2. ábra).

9. A készülék használata

A készülék elindítása előtt ellenőrizze, hogy az adagoló kamra üres-e.
Az arcot és a testet tartsa távol a szívónyílástól. A kezeket vagy más testrészeket vagy ruházatot tartsa távol a kidobási zóna adagoló kamrájától vagy más mozgó alkatrészek közelében. Tartsa meg mindig a megfelelő egyensúlyt és támaszt a lábak számára. Ne nyúljon túl a gépen. Soha ne álljon magasabban, mint a gép alapja, amikor anyagot visz be a gépbe.
A gép üzemeltetése közben mindig tartózkodjon a kisülési zónától. Az anyag gépbe történő adagolásakor ellenőrizze, hogy nincsenek-e benne fémdarabok, kövek, palackok, kannák vagy más idegen testek.
Ha idegen tárgyak kerülnek a gépbe, vagy ha a gép szokatlan zajt vagy rezgést okoz, azonnal kapcsolja ki az áramot, és hagyja megállni a gépet. Húzza ki a gépet az áramforrásból, és hajtsa végre a következő lépéseket, mielőtt újraindítaná és működtetné a gépet:
- ellenőrizze a sérüléseket;
- cserélje ki vagy javítsa meg a sérült alkatrészeket;
- ellenőrizze, hogy nincs-e laza alkatrész, és húzza meg őket.

Ne hagyja, hogy a feldolgozott anyag felhalmozódjon a szívó- vagy kidobóhelyen; ez megakadályozhatja a megfelelő működést és az anyag visszarúgását okozhatja a bemeneti nyíláson keresztül.
Ha a gép eltömődik, kapcsolja ki az áramforrást, és húzza ki a készüléket a hálózatból, mielőtt a hulladékot tisztítja. Soha ne üzemeltesse a gépet sérült védőburkolatokkal vagy árnyékolókkal, vagy biztonsági berendezések nélkül, például ha nincs telepítve hulladéktartály. Tartsa az áramforrást törmeléktől és egyéb törmeléktől, hogy elkerülje az áramforrás károsodását vagy esetleges tüzet.

Állítsa le a gépet, és válassza le az áramforrást. Győződjön meg arról, hogy minden mozgó alkatrész teljesen leállt
- amikor otthagyja a gépet,
- a blokád megtisztítása vagy az ürítési zóna megtisztítása előtt,
- a gép ellenőrzése, tisztítása vagy megmunkálása előtt.

A DED8789-re vonatkozik
Ha kemény felületet kell megtisztítania (pl. Járólapok, beton burkolatok stb.), Helyezze a készülékhez kapott kupakot az eszköz csövére. A légkimeneti csúcs geometriájának megváltozása miatt lehetőség van a kemény felületek alapos tisztítására a maradék szennyeződésektől.

10. Folyamatos karbantartás

⚠ FIGYELEM Minden műveletet csak akkor végezze el, ha a dugó ki van húzva a konnektorból.

Soha ne végezzen karbantartási munkát a készüléken, amíg az áramforráshoz van csatlakoztatva.
Az eszköz karbantartása
A készülék karbantartása a normál működéshez szükséges összes elem megfelelő tisztaságban tartása. Ne használjon oldószert a tisztításhoz, mert ez visszafordíthatatlan károkat okozhat a házban és a műanyagból készült egyéb elemekben.
Rendszeresen tisztítsa meg az egész készüléket, különös figyelmet fordítva a szellőzőnyílások tisztítására.
Súlyos sérülést vagy áramütést okozhat. Karbantartás előtt vegye ki az akkumulátort a készülék aljzatából.
Ha egy gépet karbantartás, ellenőrzés, tárolás vagy tartozékok cseréje miatt leállítanak, kapcsolja ki az áramforrást, húzza ki a gépet az áramforrásból, és ellenőrizze, hogy minden mozgó alkatrész teljesen leállt-e. Hagyja kihűlni a gépet, mielőtt bármilyen ellenőrzést, beállítást stb. Végezne. Gondosan karbantartsa és tisztán tartsa a gépet.
Turbina tisztítása
Rendszeresen ellenőrizze és tisztítsa meg a turbinát, különösen azután, hogy a készüléket porszívóként használja.
DED8687 aggodalmak: A turbina megtisztítása érdekében szedje szét a kipufogócsövet a rögzítő csavarok lecsavarásával, majd tisztítsa meg a turbinát a szennyeződések maradványaitól. Ellenőrizze a zsák belépőcsatornáját, szükség esetén tisztítsa meg.
A DED8689 szabványra vonatkozik: a turbina tisztításához csavarja le a turbina fedelét (B, 8. ábra). Nyissa ki a burkolatot, és tisztítsa meg a turbinát a szennyeződéstől. Ellenőrizze a zsák belépőcsatornáját, szükség esetén tisztítsa meg.
Tárolás és szállítás
A készülék tárolóterületének hozzáférhetetlennek kell lennie a gyermekek számára.
Tárolja a gépet száraz helyen, gyermekektől elzárva.
Tárolás előtt mindig hagyja kihűlni a gépet.
A biztonság érdekében cserélje ki a kopott vagy sérült alkatrészeket. Csak eredeti alkatrészeket és cserealkatrészeket használjon.
Soha ne próbálja kikapcsolni a védő reteszelését (ha van ilyen).
A táska felhelyezése vagy eltávolítása előtt kapcsolja ki a gépet.
Ha a készüléket javításra a szervizbe kell küldeni, védeni kell a véletlen mechanikai sérülésektől.

11. Alkatrészek és kiegészítők

A pótalkatrészek és tartozékok beszerzése érdekében forduljon a Dedra Exim szervizhez. Az elérhetőségek megtalálhatók a kézikönyv első oldalán.
Pótalkatrészek rendelésekor, kérjük, jelezze az adattáblán található a rész tételszámát és írja le a sérült részt, továbbá adja meg az eszköz vásárlásának hozzávetőleges időpontját.
A jótállási időszak alatt a javításokat a jótállási kártyában meghatározott feltételek szerint végzik. Kérjük, küldje el a hirdetett terméket javításra a vásárlás helyén (az eladó köteles elfogadni a bejelentett terméket), küldje el a legközelebbi lakóhelyre (weboldalak listája a www.dedra.pl címen), vagy küldje el a Dedra Exim központi szolgálatának. Kérjük, csatolja a kitöltött garanciális kártyát. A jótállási idő után a javítást a központi szolgálat végzi. A sérült terméket a szervizhez kell küldeni (a szállítási költségeket a felhasználó fedezi).

12. Önhibaelhárítás

⚠ FIGYELEM Az önjavítás megkísérlése előtt húzza ki a készüléket az áramforrásról.

Probléma	Ok	Megoldás
A készülék nem működik	Hibás kapcsoló	Szervizelje a készüléket
	Nincs áram	Ellenőrizze az áramforrást
	Sérült tápkábel	Szervizelje a készüléket
	Sérült hosszabbító	Ellenőrizze a hosszabbító kábel állapotát. Szükség esetén cserélje ki sértetlenre.
A készülék teljesítménye alacsonyabb	Eltömődött bemeneti csatorna	Ellenőrizze a bemeneti csatorna állapotát. Ellenőrizze a turbina állapotát. Szükség esetén tisztítsa meg

13. A készülék kompletizálása

DED8687: 1. Fúvó/porszívó – 1 db. 2. Hulladékzsák – 1 db. 3. Görgők csavarokkal és anyákkal – 1 készlet.
DED8689: 1. Fúvó/porszívó – 1 db. 2. Hordtáska – 1 db. 3. Fej – 1 db. 4. Görgők csavar- és anyakészlettel – 1 db.

14. Információ a felhasználóknak az elektromos éselektronikus berendezések hulladékkezeléséről (a háztartásokat érinti)



A termékeken vagy a kísérő dokumentáción feltüntetett szimbólum azt jelzi, hogy a hibás elektromos vagy elektronikus berendezéseket nem szabad a háztartási hulladékkal együtt ártalmatlanítani. Ha az alkatrészeket meg kell semmisíteni, újra kell használni vagy hasznosítani kell, a helyes megoldás az, ha elviszi őket egy erre szakosodott gyűjtőhelyre, ahol ingyenesen átveszik őket. A használt berendezések gyűjtőhelyeiről a helyi hatóságok adnak tájékoztatást, például a honlapjukon.
A berendezés megfelelő ártalmatlanítása lehetővé teszi az értékes erőforrások megőrzését és az egészségre és környezetre gyakorolt azon negatív hatások elkerülését, amelyek a készülékben lévő veszélyes anyagok, keverékek és összetevők esetleges jelenlétéből adódnak.
A helytelen hulladékártalmatlanítás a vonatkozó helyi előírások szerint büntetés veszélyével jár.
Az uniós országok felhasználói: Ha elektromos vagy elektronikus berendezéseket kell ártalmatlanítania, kérjük, forduljon a legközelebbi értékesítési ponthoz vagy a szállítójához, akik további tájékoztatást tudnak adni.
Az Európai Unión kívüli országokban történő ártalmatlanítás: Ez a szimbólum csak az Európai Unió országaira vonatkozik. Ha a terméket el kívánja dobni, kérjük, forduljon a helyi hatóságokhoz vagy a kereskedőhöz a helyes ártalmatlanítási módszerrel kapcsolatban..

Garanciajegy

.....

Katalógusszám: ……. Gyártási tétel száma:
.....

(a továbbiakban: **Termék**)

A termék vásárlásának dátuma: .....

Az eladó pecsétje

Dátum és az eladó aláírása: .....

A felhasználó nyilatkozata:

Igazolom, hogy tájékoztatásra kerültem a garanciális feltételekről, valamint a Kezelési útmutatóban és a Garanciajegyben leírt utasítások be nem tartásából eredő következményekről. A jelen garanciális feltételekkel megismerkedtem, amit aláírásommal igazolok:

....

kelt és helye a Felhasználó aláírása

I. A termékért felelős

1. **Kezes -** DEDRA EXIM sp. z o.o., székhelye Pruszków, címe: ul. 3 Maja 8, 05-800 Pruszków, KRS 0000062517, Varsó fővárosi Körzeti Bíróság Varsóban; az Országos Bírósági Nyilvántartás XIII Gazdasági Osztálya, adószáma: 527-020-49-33, törzstőke: 100 980.00 zł.
2. A jelen Garanciajegyben meghatározott feltételekkel a Kezes garanciát nyújt a Kezes forgalmazásából származó Termékre.
3. A garanciából eredő felelősség kizárólagosan a Termékben a Felhasználónak való átadás pillanatában rejlő hibákra vonatkozik.
4. A garancia címén a Felhasználó jogosult a Termék díjmentes megjavítására, amennyiben a hiba a garanciális időszak során kelentkezik. A Termék megjavításának módja (a javítás módszere) a Kezes döntésétől függ. Amennyiben a Kezes megállapítása szerint ni lehetőség a megjavításra, a Kezes fenntartja magának a jogot a hibás alkatrész vagy az egész Termék hibátlanra cseréléséhez, a Termék árának csökkentéséhez, vagy a szerződéstől történő elálláshoz.
5. Azzal a Felhasználóval szemben, amelyik nem számít fogyasztónak az 1964 április 23-i, a Polgári Törvénykönyvről szóló törvény szerint, a Kezes jelen garanciából eredő és/vagy a garancia megkötésével és teljesítésével kapcsolatos kártérítési felelőssége, a jogi címtől függetlenül, a hibás Termék értékének összegére korlátozódik.

II. Garanciális időszak:

A garanciával rendelkező alkatrészek	A garanciális védelem időtartama
Fúvó / porszívó	24 hónap, a Termék vásárlásának napjától számítva a jelen Garanciajegyen megjelölve
Kotrózsák, sapka (csak DED8689)	Garanciával nem rendelkező alkatrészek.

III. A garancia alkalmazásának feltételei

1. A Felhasználó felmutatja a Termék kitöltött Garanciajegyét és valószínűsíti a Termék vásárlásának körülményeit, pl. felmutatva a pénztár blokkot, számlát, stb. A reklamáció hatékony lebonyolításának érdekében ajánlott, hogy a Felhasználó a reklamált Termékkel együtt adja át a Kezelési útmutatóban leírt készlet tartalmát.
2. A Felhasználó betartja a Kezelési útmutatóban és a Garanciajegyen feltüntetett utasításokat.
3. A garancia csak a Magyar Köztársaság és az EU területén érvényes.
4. A garancia nem terjed ki a Termék következő okokból keletkező meghibásodásaira:
a A Felhasználó nem tartotta be a Kezelési útmutatóban meghatározott, különösen a megfelelő használatra, karbantartásra és tisztításra vonatkozó feltételeket; A Felhasználó a Kezelési útmutatónak nem megfelelő tisztító és karbantartó szereket alkalmazott;
b. A Felhasználó nem megfelelő módon tárolja és szállítja a Terméket;
c. A Felhasználó önállóan, a Kezessel való egyeztetés nélkül módosította és/vagy átalakította a Terméket;
d. A Felhasználó a Kezelési útmutatónak nem megfelelő üzemeltetési anyagokat használt a Termékhez.
5. Az a Felhasználó, amelyik nem számít fogyasztónak az 1964 április 23-i, a Polgári Törvénykönyvről szóló törvény szerint, elveszíti a jelen garanciából eredő jogait, ha a Terméken:
- a szériaszámok, dátum jelölések és a típuscímkék a Felhasználó által eltávolításra, kicserélésre vagy megrongálásra kerültek
- a plombák a Felhasználó által megrongálásra kerültek, vagy a Felhasználó beavatkozásának nyomait viselik.
6. Figyelem! A Termék mindennapos kezelésével kapcsolatos, többek között a Kezelési útmutatóból eredő műveleteket a Felhasználó saját hatáskörébe és saját költségére végzi el

IV. Reklamációs eljárás

1. A Termék helytelen működésének észrevételekor, a reklamáció bejelentése előtt ellenőrizze, hogy a Kezelési útmutatóban meghatározott valamennyi művelet a megfelelő módon került végrehajtásra.
2. Ajánlott a reklamációt haladéktalanul bejelenteni, a legjobb a Termék hibája észrevételétől számított 7 napon belül. Az a Felhasználó, amelyik nem számít fogyasztónak az 1964 április 23-i, a Polgári Törvénykönyvről szóló törvény szerint, elveszíti a jelen garanciából eredő jogait, ha nem jelenti be 7 napon belül a reklamációt.
3. A reklamációs bejelentés megtehető a Termék vásárlásának helyén, a garanciális szervizben, vagy írásban az alábbi címen: DEDRA EXIM sp. z o.o., ul. 3 Maja 8, 05-800 Pruszków.
4. A Felhasználó a reklamációt a www.dedra.pl weboldalon található űrlap segítségével jelentheti be. („Garanciális reklamáció bejelentési űrlap").
5. Az egyes országok szerviz címei a www.dedra.pl weboldalon elérhetőek. Amennyiben az adott országban nincs garanciális szervíz, a reklamációs bejelentést ajánljuk a következő címre küldeni: DEDRA-EXIM Sp. z o.o., ul. 3 Maja 8, 05-800 Pruszków (Lengyelország).
6. A Felhasználó biztonságára való tekintettel a hibás Termék használata tilos.
7. Figyelem!!! A hibás Termék veszélyes a Felhasználó egészségére és életére.
8. A garanciából eredő kötelezettségek ellátására a reklamált Terméknek a Felhasználó általi leadásának napjától számított 14 munkanapon belül kerül sor.
9. A terméket reklamációra küldése előtt ajánlott megtisztítani. Ajánlott a reklamált terméket gondosan bebiztosítani a szállítási károk elkerülése érdekében (ajánlott a reklamált Terméket az eredeti csomagolásban elküldeni).
10. A garanciális időszak meghosszabbításra kerül azzal az idővel, mely alatt a Felhasználó a Termék meghibásodásából eredően nem tudta az használni.
A garancia nem zárja ki, nem korlátozza és nem függeszti fel a Felhasználó eladott termékek hibáira vonatkozó kezességi szabályokból eredő jogait.

HU

A természetes személyeknek a személyes adatok kezelése tekintetében történő védelméről és az ilyen adatok szabad áramlásáról, valamint a 95/46/EK irányelv hatályon kívül helyezéséről szóló, 2016. április 27-i (EU) 2016/679 európai parlamenti és tanácsi rendelet 13. cikkének (1) és (2) bekezdésével összhangban tájékoztatjuk Önt, hogy

1. Az űrlapon megadott személyes adatainak Adminisztrátora a Pruszków-i székhelyű DEDRA-EXIM sp. z o.o. ul. 3 Maja 8, 05-800 Pruszków (továbbiakban: „Adminisztrátor").
2. Az Ön adatait kizárólag a készülékre vonatkozó garanciális eljárás lefolytatása céljából dolgozzuk fel az általános adatvédelmi rendelet (a továbbiakban: "GDPR") 6. cikke (1) bekezdésének b) pontjával összhangban Az adatszolgáltatás önkéntes, de a garanciális eljárás lefolytatásához szükséges.
3. Az Ön adatait a garanciális eljárás lefolytatásának megfontolásának időtartama alatt, valamint archiválási céllal kezeljük, amennyiben az Adminisztrátorral szembeni esetleges követelésekkel szemben szükséges védekezni, de legfeljebb azok elévüléséig.
4. Az Ön adatai csak olyan szervezetek számára adható ki, amelyek az Adminisztrátor nevében, a személyes adatok feldolgozására vonatkozó írásbeli megbízási szerződés alapján adatokat kezelnek, és többek között technikai szolgáltatást, tárhelyszolgáltatást vagy weboldal-karbantartást, informatikai-, futárszolgáltatást nyújtanak. Az Adatkezelő beszállítói kötelesek gondoskodni az adatbiztonságról és megfelelni a személyes adatok védelmére vonatkozó hatályos jogszabályok követelményeinek, és nem használhatják fel a rájuk bízott személyes adatokat az Adatkezelővel kötött szerződésben meghatározott céloktól eltérő célokra.
5. Az Ön adatait nem dolgozzuk fel automatizált módon, beleértve a profilalkotást, és nem továbbítjuk harmadik országba/nemzetközi szervezetnek.
6. Ön bármikor jogosult az adatai tartalmához történő hozzáféréshez, valamint annak helyesbítéshez, törléshez, az adatkezelés korlátozásához, az adathordozhatósághoz és a kifogásoláshoz való joghoz.
7. Az Ön személyes adatainak az Adatkezelő általi feldolgozásával kapcsolatos minden kérdésben az alábbi e-mail címen veheti fel a kapcsolatot: daneosobowe@dedra.pl;
8. Önnek jogában áll van panaszt benyújtani az illetékes adatvédelmi hatóságnál;

RO Cuprinsul

1. Fotografii și figuri
2. Descrierea dispozitivului
3. Destinația dispozitivului
4. Restricții de utilizare
5. Date tehnice
6. Pregătirea pentru lucru
7. Conectare la rețea
8. Pornirea dispozitivului
9. Utilizarea dispozitivului
10. Operații curente de mentenanță
11. Piese de schimb și accesorii
12. Eliminarea individuală a defecțiunilor
13. Set de completare a dispozitivului
14. Informația pentru utilizatori cu privire la eliminarea echipamentelor electrice și electronice
15. Talon de garanție

Traducerea instrucțiunii originale

Declarația de conformitate este anexată la instrucțiuni ca un document separat. În cazul în care declarația de conformitate lipsește, contactați Dedra Exim Sp. z o.o.
Condiții generale de siguranță au fost atașate la instrucțiuni ca o broșură separată.

AVERTISMENT. Citiți toate avertismentele marcate cu simbolul ⚠ și toate instrucțiunile.

Nerespectarea avertismentelor și instrucțiunilor de siguranță menționate mai jos poate cauza electrocutări, incendii sau leziuni grave.

Păstrați toate avertismentele și instrucțiunile pentru utilizare ulterioară.

2. Descrierea dispozitivului

Fig.A DED8687: 1. Comutator, 2. Regulator de viteză, 3. Comutator de mod suflantă / aspirator, 4. Sac de curte, 5. Conductă de ieșire / intrare, 6. Roți
Fig.A DED8687: 1. Întrerupător, 2. Regulator de turație, 3. Întrerupător de suflare / vid, 4. Sac de praf, 5. Tub de ieșire / intrare, 6. Roți, 7. Fixare pe suprafață dură, 8. Capac de turbină

3. Destinația dispozitivului

Suflanta / aspiratorul este un dispozitiv pentru uz exterior. În funcție de setare, poate fi folosit ca suflantă de grădină, de exemplu pentru frunze sau ca aspirator de grădină cu sac de praf. Datorită controlului puterii, puteți ajusta forța de aspirație sau de suflare la necesitățile operației.
Se permite utilizarea aparatului în lucrări de renovare-construcţii, ateliere de reparaţii în lucrări de amatori, respectând condiţiile de utilizare şi condiţiile de lucru permise, conţinute în manualul de utilizare.

4. Restricții de utilizare

Dispozitivul poate fi utilizat numai în conformitate cu ”Condițiile admisibile de lucru”, prezentate mai jos.
Nu permiteți niciodată copiilor sau persoanelor care nu sunt familiarizați cu aceste instrucțiuni să folosească aparatul. Reglementările locale pot limita vârsta operatorului.
Amintiți-vă că operatorul sau utilizatorul este responsabil pentru accidentele sau pericolele care apar la alte persoane sau proprietatea acestora.
Modificările neautorizate ale construcției mecanice și electrice, orice modificări, operațiile de întreținere care nu sunt descrise în manualul de utilizare vor fi considerate ilegale și vor duce la pierderea imediată a drepturilor de garanție, iar declarația de conformitate își va pierde valabilitatea.
Utilizarea neconformă cu destinație sau cu manualul de utilizare va duce la pierderea imediată a drepturilor de garanție.

Dopuszczalne warunki pracy
Nie stosować wewnątrz pomieszczeń.

5. Date tehnice

Modelul dispozitivului	DED8687	DED8689
Tensiune de lucru [V, Hz]	230, ~50	230, ~50
Putere [W]	3000	3000
Clasa de protecție	II	II
Clasa de protecție IP	IPX0	IPX0
Viteza de rotație [min-1]	8000-14000	8000-14000
Viteza suflării [km / h]	260	270
Capacitate [m3 / min]	13	14
Capacitatea rezervorului de pradă [l]	35	45
Nivelul vibrațiilor măsurat la mânerul ah [m / s2] pentru suflantă	4,410	3,347
Nivelul vibrațiilor măsurat la mânerul ah [m / s2] pentru un aspirator	4,596	3,474
Incertitudine de măsurare K [m / s2]	1,5	1,5
Emisie de zgomot:		
Nivelul presiunii sonore LpA [dB (A)] pentru suflantă	85,8	90,8
Nivel de putere sonoră LwA [dB (A)] pentru un aspirator	103,2	102,3
Nivelul presiunii sonore LpA [dB (A)] pentru suflantă	91,8	93,1
Nivel de putere sonoră LwA [dB (A)] pentru un aspirator	104,5	105,6
Incertitudine de măsurare KpA, KwA [dB (A)]	3	3
Nivel declarat LwA [dB (A)]	107	110

Informații despre zgomot și vibrații.
Valoarea combinată a vibrațiilor a și incertitudinea de măsurare au fost determinate în conformitate cu EN 50636-2-100 și sunt date în tabel
Emisia de zgomot a fost determinată conform EN 50636-2-100, valorile sunt date în tabelul de mai sus.
Zgomotul vă poate deteriora auzul, folosiți întotdeauna protecție pentru urechi atunci când lucrați!
Valoarea declarată a emisiilor de vibrații a fost măsurată conform unei metode standard de testare și poate fi utilizată pentru a compara un dispozitiv cu altul. Nivelul de emisie a vibrațiilor menționat mai sus poate fi utilizat și pentru evaluarea inițială a expunerii la vibrații.
Nivelul vibrațiilor în timpul utilizării efective a sculei electrice poate diferi de valorile declarate în funcție de metoda de utilizare a sculelor de lucru, în special de tipul piesei de prelucrat și de necesitatea definirii măsurilor de protecție a operatorului. Pentru a estima cu exactitate expunerile în condiții de utilizare reală, trebuie luate în considerare toate părțile ciclului de funcționare, inclusiv perioadele în care echipamentul este oprit sau când este pornit, dar nu este utilizat.

6. Pregătirea pentru lucru

⚠ ATENȚIE **Toate operațiile trebuie efectuate cu ștecherul scos din priza de curent.**

Folosiți protecție pentru urechi și ochelari de protecție. Purtați-le tot timpul în timp ce mașina funcționează. Purtați întotdeauna încălțăminte robustă și pantaloni lungi atunci când folosiți mașina. Nu folosiți aparatul descult sau în sandale deschise. Evitați să purtați articole de îmbrăcăminte libere sau cu corzi sau ligamente agățate. Nu purtați haine largi sau bijuterii care ar putea fi prinse în orificiul de admisie a aerului. Păstrați părul lung departe de admisia de aer.
Utilizați mașina în poziția recomandată și numai pe o suprafață fermă și plană.
Se aplică la DED8787
Nu folosiți mașina pe o suprafață pavată sau pietrișă, unde materialul descărcat poate cauza răniri.
Se aplică la DED8789
La curățarea suprafețelor, precum aleile pavate, trotuarele etc., utilizați un accesoriu suplimentar, care va permite o curățare optimă a acestui tip de suprafață. Nu utilizați dispozitivul pe o suprafață de pietriș.
Verificați întotdeauna vizual înainte de utilizare pentru a vedea dacă elementele de fixare sunt fixate în siguranță, carcasa nu este deteriorată și capacele sunt la locul lor. Înlocuiți componentele uzate sau deteriorate de pe unitățile de echilibrare. Înlocuiți etichetele deteriorate sau ilizibile.
Nu folosiți mașina atunci când în apropiere se află persoane, în special copii sau animale de companie.
Dispozitivul trebuie utilizat într-un loc bine luminat.
Suflând
Puneți comutatorul de mod în poziția suflantei (Fig. C, 1). După pornire, dispozitivul va sufla aer.
Aspirarea
Puneți comutatorul în poziția de aspirare (Fig. C, 2). Atașați punga pentru ieșire la conector astfel încât gulerul pungii să alunece peste conector și zăvorul să împiedice scoaterea pungii. Verificați dacă punga este montată corect. După pornire, dispozitivul va extrage aer cu impurități (frunze, iarbă etc.). După trecerea prin turbină și măcinare, materialul va fi în pungă. După umplere, punga trebuie golită. Pentru a scoate punga, eliberați zăvorul și scoateți gulerul pungii din conector. Plasați ieșirea, de exemplu într-un compostor.

7. Conectare la rețea

Înainte de a conecta dispozitivul la sursa de curent, asigurați-vă că tensiunea de alimentare corespunde cu valoarea specificată pe plăcuța de identificare.
Instalația de alimentare trebuie să fie realizată în conformitate cu cerințele principale privind instalațiile electrice și să respecte dispozițiile privind siguranța utilizării. Parametrii secțiunii minime a cablului de alimentare 2,5 mm2 și valoarea nominală a siguranței 16A de tip C.
Instalația trebuie să fie executată de un electrician autorizat. În cazul când folosiți cablurile prelungitoare, aveți grijă ca secțiunea firului să nu fie mai mică decât cea cerută (vezi tabelul). În timpul lucrului cablul electric trebuie astfel poziționat, încât să nu fie expus la tăiere. Nu folosiți prelungitoare defecte.
Verificați periodic starea tehnică a cablului de alimentare. Nu trageți de cablu.

8. Pornirea dispozitivului

⚠ ATENȚIE **Înainte de a porni dispozitivul, efectuați obligatoriu operațiile descrise în capitolul ”Pregătirea pentru lucru”.**

Pentru a porni dispozitivul, conectați-l la sursa de alimentare. Utilizați numai prelungitoare pentru utilizare în exterior. Luați dispozitivul de mânerele principale și auxiliare. Porniți dispozitivul cu întrerupătorul situat în partea superioară a mânerului principal (fig. A, 1, fig. B, 1). Viteza de suflare / aspirare poate fi reglată cu regulatorul (fig. A, 2, fig. B, 2).

9. Utilizarea dispozitivului

Înainte de a porni dispozitivul, asigurați-vă că camera de alimentare este goală.
Țineți fața și corpul departe de orificiul de admisie. Păstrați mâinile sau alte părți ale corpului sau îmbrăcămintea departe de interiorul camerei de alimentare a zonei de descărcare sau aproape de alte părți în mișcare. Păstrați echilibrul și sprijinul adecvat pentru picioare în orice moment. Nu ajungeți dincolo de mașină. Nu stați niciodată mai sus decât baza mașinii atunci când introduceți material în mașină.
Țineți întotdeauna departe de zona de descărcare în timp ce utilizați mașina. Când introduceți materialul în mașină, verificați dacă nu există piese metalice, pietre, sticle, cutii sau alte corpuri străine în material.
Dacă apar obiecte străine în aparat sau aparatul produce un zgomot sau vibrații neobișnuite, opriți imediat alimentarea și lăsați aparatul să se oprească. Deconectați aparatul de la sursa de alimentare și urmați pașii următori înainte de a reporni și utiliza aparatul:
- verificați dacă există daune;
- înlocuiți sau reparați orice piese deteriorate;
- verificați dacă nu există părți libere și strângeți-le.

Nu permiteți materialului prelucrat să se acumuleze în zona de aspirație sau de ejectare; acest lucru poate împiedica funcționarea corectă și poate cauza retragerea materialului prin orificiul de admisie.
Dacă aparatul se înfundă, opriți sursa de alimentare și deconectați aparatul înainte de a curăța deșeurile. Nu folosiți niciodată mașina cu protecții sau ecrane deteriorate sau fără dispozitive de siguranță, de exemplu, fără un recipient pentru deșeuri instalat. Păstrați sursa de alimentare liberă de resturi și alte resturi pentru a preveni deteriorarea sursei de energie sau posibilul incendiu.
Opriți aparatul și deconectați sursa de alimentare. Asigurați-vă că toate părțile în mișcare s-au oprit complet
- ori de câte ori lăsați mașina în urmă,
- înainte de a curăța blocada sau de a curăța zona de descărcare,
- înainte de a verifica, curăța sau lucra la mașină.

Se aplică la DED8789

Dacă trebuie să curățați o suprafață dură (de ex. Pietre de pavaj, pavaje din beton etc.), puneți capacul furnizat împreună cu dispozitivul pe conducta dispozitivului. Datorită schimbării geometriei vârfului de evacuare a aerului, este posibilă curățarea temeinică a suprafețelor dure ale murdăriei reziduale.

10. Operații curente de mentenanță

Nu efectuați niciodată lucrări de întreținere a dispozitivului în timp ce acesta este conectat la sursa de alimentare.
Întreținerea dispozitivului
Întreținerea dispozitivului constă în păstrarea tuturor elementelor sale necesare funcționării normale într-o curățenie adecvată. Nu folosiți solvenți pentru curățare, deoarece acest lucru poate provoca daune ireversibile carcasei și altor elemente din plastic.
Curățați în mod regulat întregul dispozitiv, acordând o atenție deosebită curățării orificiilor de ventilație.
Poate provoca răni grave sau electrocutare. Înainte de a efectua orice întreținere, scoateți bateria din priza dispozitivului.
Când o mașină este oprită pentru întreținere, inspecție sau depozitare sau înlocuirea accesoriilor, opriți sursa de alimentare, deconectați mașina de la sursa de alimentare și asigurați-vă că toate părțile în mișcare s-au oprit complet. Lăsați mașina să se răcească înainte de a efectua verificări, reglări etc. Mențineți mașina cu atenție și mențineți-o curată.
Curatarea turbinei
Inspectați și curățați periodic turbina, mai ales după utilizarea dispozitivului ca aspirator.
Se aplică la DED8687: pentru a curăța turbina, dezasamblați conducta de evacuare deșurubând șuruburile de fixare, apoi curățați turbina de reziduuri de deteriorare. Verificați canalul de admisie la punga de stropire, curățați-l dacă este necesar.
Se aplică DED8689: pentru a curăța turbina, deșurubați capacul turbinei (fig. B, 8). Deschideți carcasa și curățați turbina de reziduurile de deteriorare. Verificați canalul de admisie la punga de stropire, curățați-l dacă este necesar.
Depozitare și transport
Zona de stocare a dispozitivului ar trebui să fie inaccesibilă copiilor.
Depozitați aparatul într-un loc uscat, la îndemâna copiilor.
Lăsați întotdeauna mașina să se răcească înainte de depozitare.
Înlocuiți piesele uzate sau deteriorate pentru siguranță. Utilizați numai piese originale și ansambluri de schimb.
Nu încercați niciodată să dezactivați funcția de blocare a protecției (dacă există).
Opriți mașina înainte de a atașa sau scoate punga.
Dacă este necesar să trimiteți dispozitivul la centrul de service pentru reparații, acesta trebuie protejat împotriva deteriorării mecanice accidentale.

11. Piese de schimb si accesorii

Pentru a achiziționa piese de schimb și accesorii, contactați Service-ul Dedra Exim. Detaliile de contact pot fi găsite pe pagină 1 a manualului. Când comandați piese de schimb, vă rugăm să indicați numărul lotului aflat pe plăcuța de identificare și descrieți piesa deteriorată, indicați de asemenea data orientativă a achiziției dispozitivului.
În perioada de garanție, reparațiile sunt efectuate conform regulilor menționate în talonul de garanție. Vă rugăm să predați produsul reclamat pentru reparație la locul de achiziție (vânzătorul este obligat să accepte produsul reclamat), trimiteți-l la centru de service aflat cel mai aproape de adresa de domiciliu (lista centrelor de service se află pe site-ul www.dedra.pl) sau expediați-l la service-ul central Dedra Exim. Vă rugăm amabil să anexați talonul de garanție completat. După perioada de garanție, reparațiile vor fi efectuate de service-ul central. Produsul deteriorat trebuie trimis la centrul de service (costul de expediție este suportat de utilizator).

12. Eliminarea individuală a defecțiunilor

⚠ ATENȚIE **Înainte de a trece la eliminarea individuală a defecțiunilor, deconectați dispozitivul de alimentare.**

Problemă	Cauză	Soluție
Dispozitivul nu funcționează	Comutator defect	Solicitați repararea dispozitivului
	Fara putere	Verificați sursa de alimentare
	Cablu de alimentare deteriorat	Solicitați repararea dispozitivului
	Cablu prelungitor deteriorat	Verificați starea cablului prelungitor. Dacă este necesar, înlocuiți-l cu unul nedeteriorat.
Dispozitivul are o performanță mai mică	Canal de intrare înfundat	Verificați starea conductei de admisie. Verificați starea turbinei. Curățați dacă este necesar

13. Set de completare a dispozitivului

DED8687: 1. Suflantă/aspirator – 1 buc. 2. Sac pentru deșeuri – 1 buc. 3. Roți de rulare cu set de șuruburi și piulițe – 1 set.
DED8689: 1. Suflantă/aspirator – 1 buc. 2. Sac pentru deșeuri – 1 buc. 3. Capac – 1 buc. 4. Roți de rulare cu set de șuruburi și piulițe – 1 set.

14. Informația pentru utilizatori privind eliminarea utilajelor uzate (privește gospodăriile)



Simbolul afișat pe produse sau pe documentația care le însoțește indică faptul că echipamentele electrice sau electronice defecte nu trebuie eliminate împreună cu deșeurile menajere. În cazul în care trebuie să eliminați, să reutilizați sau să recuperați componente, trebuie să le duceți la un punct de colectare specializat, unde vor fi acceptate gratuit. Autoritățile locale furnizează informații privind locația punctelor de colectare a echipamentelor uzate, de exemplu pe site-urile lor web.
Eliminarea corespunzătoare a dispozitivului permite conservarea resurselor valoroase și evitarea impactului negativ asupra sănătății și mediului, care rezultă din posibilitatea prezenței substanțelor, amestecurilor și componentelor periculoase în echipament.
Eliminarea incorectă a deșeurilor riscă sancțiuni în conformitate cu reglementările locale relevante.
Utilizatorii din țările UE: Dacă trebuie să vă debarasați de echipamente electrice sau electronice, vă rugăm să contactați cel mai apropiat punct de vânzare sau furnizorul dumneavoastră, care vă va putea oferi informații suplimentare.
Eliminarea în țări din afara Uniunii Europene: Acest simbol se aplică numai în țările din Uniunea Europeană. În cazul în care doriți să aruncați acest produs, vă rugăm să contactați autoritățile locale sau dealerul pentru a afla metoda corectă de eliminare.

Certificat de garanţie

pentru

.....

Nr. de katalog: ……Număr de lot: .....

(denumit în continuare Produs)

Data de cumpărare a produsului: .....

Ştampila vânzătorului

Data şi semnătura vânzătorului: .....

Declaraţia Utilizatorului:

Confirm, că am fost informat în ceea ce priveşte condiţiile de garanţie şi efectele nerespectării orientăriilor cuprinse în manualul de utilizare şi în Certificatul de garanţie. Condiţiile prezentei garanţiei îmi sunt cunoscute ce afirm cu semnătura mea de mână:

....

Data şi locul semnătura Utilizatorului

Garanția este acordată în conformitate cu prevederile OG 21/1992 și OG 140/2021, cu modificările ulterioare, pe baza cardului de garanție și a dovezii originale de cumpărare. Perioada de reparație nu poate depăși 15 zile calendaristice de la data la care consumatorul a predat reclamația vânzătorului.

I. Responsabilitatea pentru produs

1. **Garant** - DEDRA EXIM sp. z o.o. cu sediul în Pruszkowie, adresa: ul. 3 Maja 8, 05-800 Pruszków, KRS 0000062517, Sąd Rejonowy dla m.st. Warszawy w Warszawie, XIV Wydział Gospodarczy Krajowego Rejestru Sądowego,[Judecătoria Raională pentru o.c. Varşovia în Varşovia, Departamentul al XIV–a Economic al Registrului Naţional Juridic] NIP [CIF] 527-020-49-33, Kapitał zakładowy [capital social]: 100 980.00 zł..
2. în condiţiile menţionate în prezentul Certificat de garanţie Garantul acordă garanţie la produsul derivat din distribuţia Garantului.
3. Responsabilitatea cu titlu de garanţie cuprinde numai defectele care sau ivit din cauze datorate Produsului în momentul livrării acestuia Utilizatorului.
4. Cu titlu de garanţie, Utilizatorul, obţine dreptul la repararea gratis a Produsului, dacă defecţiunea s-a ivit în perioada de garanţie. Modul de reparare a Produsului (metoda de executare a reparării) depinde de decizia Garantului. Dacă Garantul constată că Produsul nu poate fi reparat, Garantul îşi rezervă dreptul de a schimba piesa defectă sau total Produsul cu altul fără defecte sau de a micşora preţul Produsului ori de a se retrage de la Contract.
5. Faţă de Utilizatorul, care conform cu legea din data de 23 aprilie 1964 din Codul Civil, nu este un consumator, răspunderea Garantului pentru dauna rezultate din prezenta garanţie şi/ sau în legătură cu încheierea şi

executarea acesteia, indiferent de dreptul legal, este limitată maxim până la valoarea Produsului defect.

II. Perioada de garanţie

Componentele Produsului acoperite de garanţie	Durata de protecţie a garanţiei
Suflator / aspirator	24 luni, de la data cumpărării Produsului, înscrisă în prezentul Certificat de garanţie
Geantă de dragare, capac (numai DED8689)	Componente neacoperite de garanţie

III. Condiţiile de utilizare a garanţiei

1 Prezentarea de către Utilizator a Certificatul completat de garanţie a Produsului şi dovedirea împrejurărilor de cumpărare a Produsului de ex. prin prezentarea chitanţei, facturei, etc. Pentru a efectua în mod eficient reclamaţia, se recomandă că Utilizatorul să trimite împreună cu Produsul reclamat, toate componetele menţionate la “Completarea” Produsului în manualul de utilizare.
2. Respectarea de către Utilizator a recomandările din Manualul de utilizare şi din Certficatul de garanţie.
3. Garanţia acoperă numai teritoriul Republicii Polonă şi UE.
4. Garanţia nu acoperă defecţiunile Produsului apărute în special din cauza:
a. Nerespectării de către Utilizator a condiţiilor indicate în Manualul de utilizare, în special în domeniul de utilizare, întreţinere şi curăţare corectă.
b. Utilizarea de către Utilizator a unor produse de curăţare sau substanţe de conservare care sunt neadecvate cu Manualul de utilizare;
c. Depozitare necorespunzătoare şi transportul necorespunzător al Produsului de către Utilizator;
d. Modificări şi/sau reconstrucţii arbitrare a Produsului de către Utilizator;
e. Utilizarea în Produs de către Utilizator a unor materiale consumabile neconforme cu manualul de utilizare
5. Utilizatorul care conform nu legea din data de 23 aprilie 1964 din Codul Civil nu este un consumator, pierde garanţia pentru Produsul, în care:
- numerele de serie, marcarea datelor şi plăcuţele cu datele technice au fost îndepărtate de către Utilizator;
- sigiliile existente au fost deteriorate de Utilizator sau au urme rămase din manipularea de către utilizator la acestea.
6. **Atenţie!** Operaţiile legate cu utilizarea de fiecare zii, descrise în manualul de utilizare, Utilizatorul execută singur pe costul său.

IV. Procedura de reclamaţie

1. Dacă se constată că Produsul nu funcţionează corect, Înainte de a depune reclamaţia trebuie să Vă asiguraţi dacă toate operaţiunile descrise în manualul de utilizare au fost executate corect.
2. Sesizaţi imediat reclamaţia, cel mai bine în termen de 7 zile de la data la care aţi observant defectul produsului. Utilizatorul care conform cu legea din data de 23 aprilie 1964 din Codul Civil nu este un consumator, pierde garanţia pentru Produs dacă reclamaţia nu depune în termen de până de 7 zile.
3. Sesizarea reclamaţiei se face de ex. la. la punctul de cumpărare a Produsului, la service-ul de garanţie sau se poate trimite în scris pe adresa: DEDRA EXIM sp. z o.o., ul. 3 Maja 8, 05-800 Pruszków.
4. Utilizatorul poate să depună reclamaţia prin formularul accesibil pe pagina de internet www.dedra.pl. (“Formular pentru sesizarea reclamaţiei cu titlu de garanţie”).
5. Adresele service-urilor de garanţie din fiecare stat sunt accesibile pe pagina www.dedra.pl. Dacă service-ul lipseşte în statul adecvat, trimiteţi sesizările de reclamaţie cu titlu de garanţie pe adresa: DEDRA EXIM sp. z o.o. ul. 3 Maja 8, 05-800 Pruszków (Polonia).
6. Luând în considerare siguranţa Utilizatorului se interzice utilizarea Produsului defect.
7. Atenţie!!! Utilizarea Produsului defect este periculos pentru sănătatea şi viaţa Utilizatorului.
8. Executarea obligaţiilor rezultate din garanţie va avea loc în termen de 14 zile lucrătoare, calculate de la data furnizării de către Utilizator a Produsului reclamat.
9 Înainte de furnizare a Produsului reclamat se recomandă curăţirea acestuia. Se recomandă de a se asigura bine Produsul împotriva distrugerii în timpul transportului (se recomandă să trimiteţi produsul reclamat în ambalajul original).
10. Perioada de garanţie va fi prelungită cu durata în care, din cauza defectului Produsului acoperit de garanţie Utilizatorul nu l-a putut să-l utilizeze,
Garanţia nu opreşte, nu limitează nu suspendează drepturile Utilizatorului rezultate din dispoziţiile privind garanţia pentru vicile produsului vândut..

RO

În conformitate cu articolul 13 alineatele (1) și (2) din Regulamentul (UE) 2016/679 al Parlamentului European și al Consiliului din 27 aprilie 2016 privind protecția persoanelor fizice în ceea ce privește prelucrarea datelor cu caracter personal și privind libera circulație a acestor date și de abrogare a Directivei 95/46/CE, vă informăm.

1. Administratorul datelor Dumneavoastră cu caracter personal furnizate în formular este DEDRA-EXIM sp. z o. o. cu sediul social în Pruszków, ul. 3 Maja 8, 05-800 Pruszków (în continuare: „Administrator”).
2. Datele dumneavoastră vor fi prelucrate numai în scopul derulării procedurii de garanție a dispozitivului în conformitate cu art. 6 alin.1 lit. b din regulamentul general privind protecția datelor (în continuare: „GDPR”). Furnizarea datelor este voluntară, dar necesară pentru derularea procedurii de garanție.
3. Datele dumneavoastră vor fi prelucrate pe perioada de luare în considerare a procedurii de garanție și în scopuri de arhivare în cazul în care este nevoie de apărare împotriva oricăror pretenții împotriva Administratorului, nu mai mult decât până la expirarea acestora.
4. Datele dumneavoastră pot fi dezvăluite numai entităților care prelucrează date pentru administrator pe baza unui contract scris de încredințare a prelucrării datelor cu caracter personal care oferă, printre altele, service tehnic, hosting sau intreținere site, service IT, firmă de curierat. Furnizorii Administratorului sunt obligați să asigure securitatea datelor și să îndeplinească cerințele legii aplicabile referitoare la protecția datelor cu caracter personal și nu pot folosi datele cu caracter personal încredințate în alte scopuri decât cele specificate în contractul cu Administratorul.
5. Datele dumneavoastră nu vor fi prelucrate în mod automatizat, inclusiv sub formă de profilare, și nu vor fi transferate către o țară terță/organizație internațională.
6. Aveți dreptul de a accesa datele dumneavoastră și dreptul de a rectifica, șterge, limita prelucrarea, dreptul de a transfera date, dreptul de a vă opune în orice moment.
7. În toate aspectele legate de prelucrarea datelor dumneavoastră cu caracter personal de către Administrator, ne puteți contacta la următoarea adresă de e-mail: daneosobowe@dedra.pl.;
8. Aveți dreptul de a depune o plângere la autoritatea competentă pentru protecția datelor cu caracter personal;

SI Vsebina

1. Fotografije in risbe
2. Opis naprave
3. Namen naprave
4. Omejitev uporabe
5. Tehnični podatki
6. Priprava na delo
7. Povezava z omrežjem
8 vklop naprave
9. Uporaba naprave
10. Tekoče vzdrževanje
11. Rezervni deli in dodatki
12. Pomanjkljivosti, odpravljene samostojno
13. Dokončanje opreme
14. Informacije za uporabnike o odstranjevanju električne in elektronske opreme
15. Garancijski list

Prevod izvirnih navodil

Izjava o skladnosti je priložena napravi kot ločen dokument. Če izjave o skladnosti ni, se obrnite na proizvajalca.
Splošni varnostni predpisi so vključeni v priročniku kot posebna knjižica.

OPOZORILO. Preberite vsa opozorila, označena s simbolom, in vsa navodila.

Neupoštevanje naslednjih opozoril in varnostnih navodil lahko povzroči električni udar, požar ali hude telesne poškodbe.

Vsa opozorila in navodila shranite za nadaljnjo uporabo.

2. Opis naprave

Slika A DED8687: 1. stikalo, 2. regulator hitrosti, 3. stikalo za način delovanja puhalnika/vakuumskega sesalnika, 4. zbiralna vreča, 5. izhodna/vstopna cev, 6. kolesa
Slika A DED8687: 1. stikalo za vklop/izklop, 2. regulator hitrosti, 3. stikalo za način pihanja/vakuumiranja, 4. vreča za prah, 5. izhodna/vstopna cev, 6. kolesa, 7. šoba za trde površine, 8. turbinska zaščita

3. Namen naprave

Pihalnik/vakuumski čistilec je naprava za zunanjo uporabo. Odvisno od nastavitve se lahko uporablja kot vrtni pihalnik, npr. za listje, ali kot vrtni sesalnik z vrečko za odpadke. Z nastavitvijo moči je mogoče moč sesanja ali pihanja prilagoditi glede na operacijo, ki jo izvajate.
Napravo je dovoljeno uporabljati pri obnovitvenih in gradbenih delih, v delavnicah za popravila, pri ljubiteljskih delih, pri čemer je treba upoštevati pogoje uporabe in dovoljene delovne pogoje iz navodil za uporabo.

4. Omejitve uporabe

Napravo lahko uporabljate le v skladu s spodnjimi "Dovoljenimi pogoji delovanja".

Otrokom ali osebam, ki niso seznanjene s temi navodili, nikoli ne dovolite uporabe naprave. Lokalni predpisi lahko omejujejo starost upravljavca.
Ne pozabite, da je upravljavec ali uporabnik odgovoren za nesreče ali nevarnosti, ki se zgodijo drugim osebam ali njihovi lastnini.
Nedovoljene spremembe mehanske in električne konstrukcije, kakršne koli spremembe, vzdrževalni posegi, ki niso opisani v navodilih za uporabo, bodo obravnavani kot nezakoniti in bodo povzročili takojšnjo izgubo garancijskih pravic, izjava o skladnosti pa bo postala neveljavna.
Zaradi napačne uporabe ali uporabe, ki ni v skladu z navodili za uporabo, boste takoj izgubili garancijske pravice.

Dovoljeni delovni pogoji
Ne uporabljajte v zaprtih prostorih.

5. Tehnični podatki

Model opreme	DED8687	DED8689
Delovna napetost [V, Hz]	230, ~50	230, ~50
Moč [W].	3000	3000
Zaščitni razred	II	II
Stopnja zaščite IP	IPX0	IPX0
Hitrost [min-1].	8000-14000	8000-14000
Hitrost pihanja [km/h]	260	270
Zmogljivost [m3/min]	13	14
Prostornina zalogovnika [l]	35	45
Raven vibracij, izmerjena na ročaju a_h [m/s^2] za puhalo	4,410	3,347
Raven vibracij, izmerjena pri ročaju a_h [m/s^2] za sesalnik	4,596	3,474
Merilna negotovost K [m/s]^2	1,5	1,5
Emisije hrupa:		
Raven zvočnega tlaka L_{pA} [dB(A)] za puhalo	85,8	90,8
Raven zvočne moči L_{wA} [dB(A)] za sesalnik	103,2	102,3
Raven zvočnega tlaka L_{pA} [dB(A)] za puhalo	91,8	93,1
Raven zvočne moči L_{wA} [dB(A)] za sesalnik	104,5	105,6
Merilna negotovost K_{pA} , K_{wA} [dB(A)]	3	3
Deklarirana raven L_{wA} [dB(A)]	107	110

Informacije o hrupu in vibracijah.
Kombinirana vrednost vibracij a in merilna negotovost sta bili določeni v skladu s standardom EN 50636-2-100 in sta navedeni v tabeli
Emisije hrupa so bile določene v skladu s standardom EN 50636-2-100, vrednosti so navedene zgoraj v tabeli.

⚠ POZOR **Hrup lahko povzroči poškodbe sluha, zato pri delu vedno uporabljajte zaščito sluha!**

Deklarirana vrednost emisij vibracij je bila izmerjena v skladu s standardno preskusno metodo in se lahko uporablja za primerjavo ene naprave z drugo. Zgoraj navedena raven emisije vibracij se lahko uporabi tudi za predhodno oceno izpostavljenosti vibracijam.
Raven vibracij med dejansko uporabo električnega orodja se lahko razlikuje od deklariranih vrednosti, odvisno od uporabe delovnega orodja, zlasti vrste obdelovanca, in potrebe po določitvi ukrepov za zaščito upravljavca. Za natančno oceno izpostavljenosti v dejanskih pogojih uporabe je treba upoštevati vse dele delovnega cikla, vključno z obdobji, ko je stroj izklopljen ali ko je vklopljen, vendar se ne uporablja za delo.

6. Priprava na delo

⚠ POZOR **Vsa pripravljalna dela izvajajte, ko je enota izključena iz električnega omrežja.**

Nosite zaščito za ušesa in zaščitna očala. Med upravljanjem stroja jih nosite ves čas. Pri delu s strojem vedno nosite trpežno obutev in dolge hlače. Ne upravljajte stroja, če ste bosi ali obuti v odprte sandale. Ne nosite oblačil, ki so ohlapna ali imajo viseče vrvice ali vezalke. Ne nosite ohlapnih oblačil ali nakita, ki bi se lahko vlekel v dovod zraka. Dolge lase držite stran od dovoda zraka.
Stroj upravljajte v priporočenem položaju in le na trdi, ravni površini.

⚠ POZOR **Velja za DED8787**

Ne uporabljajte stroja na tlakovani ali gramozirani površini, kjer bi lahko izmetani material povzročil poškodbe.

⚠ POZOR **Velja za DED8789**

Pri čiščenju površin, kot so tlakovane dovozne poti, pločniki itd., uporabite dodatni nastavek za optimalno čiščenje takšnih površin. Naprave ne uporabljajte na gramozni površini.
Pred uporabo vedno vizualno preverite, ali so pritrdilni elementi dobro pritrjeni, ali je ohišje nepoškodovano in ali so pokrovi na mestu. Zamenjajte obrabljene ali poškodovane sestavne dele v sklopih tehtnice. Zamenjajte poškodovane ali nečitljive etikete.
Naprave ne uporabljajte, kadar so v bližini ljudje, zlasti otroci, ali živali.
Napravo je treba uporabljati v dobro osvetljenem prostoru.

Pihanje
Stikalo načina delovanja nastavite v položaj za puhalo (slika C, 1). Ob zagonu bo enota pihala zrak.

Sesanje
Nastavite stikalo trobente v položaj za vakuum (slika C, 2). Vrečko za zbiranje postavite na nastavek, tako da ovratnik vrečke zdrsne čez nastavek in se zaskočnica zaskoči, da se prepreči odstranitev vrečke. Preverite, ali je vrečka pravilno vstavljena. Po zagonu bo stroj vsesal zrak z umazanijo (listje, trava itd.) Po prehodu skozi turbino in drobljenju se bo umazanija znašla v vreči. Ko je vreča polna, jo je treba izprazniti. Če želite odstraniti vrečko, sprostite zapah in odstranite ovratnik vrečke z vtičnice. Izkopan material dajte na primer v kompostnik.

7. Povezava z omrežjem

Pred priključitvijo naprave na vir napajanja se prepričajte, da napajalna napetost ustreza vrednosti, navedeni na tipski ploščici.
Napajanje mora biti izvedeno v skladu z bistvenimi zahtevami za električne inštalacije in mora izpolnjevati varnostne zahteve za uporabo. Parametri najmanjšega preseka napajalnega kabla 2,5 mm2 in nazivna vrednost varovalke tipa C 16 A.
Namestitev naj opravi usposobljen električar. Pri uporabi podaljševalnih kablov poskrbite, da presek vodnika ni manjši od zahtevanega (glejte tabelo). Električni kabel namestite tako, da med delovanjem ni nevarnosti, da bi se prerezal. Ne uporabljajte poškodovanih podaljškov. Redno preverjajte stanje napajalnega kabla. Ne vleci za napajalni kabel.

8. Vklop naprave

⚠ POZOR **Pred zagonom enote je treba opraviti korake, opisane v poglavju "Priprava na delovanje".**

Za zagon mora biti enota priključena na električno omrežje. Za zunanjo uporabo uporabljajte samo podaljške. Napravo primite za glavni in pomožni ročaj. Napravo zaženite s stikalom, ki se nahaja na vrhu glavnega ročaja (slika A, 1, slika B, 1). Hitrost pihanja/vakuumiranja lahko nastavite z regulatorjem (slika A, 2, slika B, 2).

9. Uporaba naprave

Pred zagonom stroja se prepričajte, da je podajalni prostor prazen.
Ne približujte obraza in telesa vhodni odprtini. Ne dovolite, da bi bile roke ali drugi deli telesa ali oblačila v dovodni komori izmetnega območja ali v bližini drugih gibljivih delov. Ves čas ohranjajte ustrezno ravnotežje in oporo za noge. Ne segajte izven stroja. Med dovajanjem materiala v stroj nikoli ne stojte višje od dna stroja.
Pri delu s strojem se vedno oddaljite od območja izmetavanja. Pri dovajanju materiala v stroj bodite še posebej pozorni, da v njem ni kosov kovine, kamnov, steklenic, pločevink ali drugih tujih predmetov.
Če v stroj vstopijo kakršni koli tuji predmeti ali če stroj začne oddajati nenavaden hrup ali nenavadne vibracije, takoj izklopite napajanje in počakajte, da se stroj ustavi. Pred ponovnim zagonom in delovanjem stroja odklopite stroj od električnega napajanja in izvedite naslednje ukrepe:
- preverite poškodbe;
- zamenjajte ali popravite vse poškodovane dele;
- preverite morebitne ohlapne dele in jih zategnite.

Ne dovolite, da bi se material obdelovanca nabiral v sesalnem ali izmetnem območju; to lahko prepreči pravilno delovanje in povzroči izmet materiala skozi vhodno odprtino.
Če se stroj zamaši, pred čiščenjem odpadkov izklopite vir napajanja in izključite stroj iz električnega omrežja. Nikoli ne uporabljajte stroja s poškodovanimi varovali ali zasloni ali brez varnostnih naprav, na primer brez nameščenega rezervoarja za odpadke. Na viru napajanja ne sme biti odpadkov in drugih nakopičenih snovi, da preprečite poškodbe vira napajanja ali morebitni požar....
Ustavite stroj in odklopite vir napajanja. Prepričajte se, da so se vsi gibljivi deli popolnoma ustavili.
- kadar koli zapustite napravo,
- pred čiščenjem zamašitve ali odstranjevanjem območja izmetavanja,
- pred preverjanjem, čiščenjem ali delom na stroju.

Velja za DED8789
Če je treba očistiti trde površine (npr. tlakovce, betonske pločnike itd.), je treba na cev enote namestiti pokrovček, ki je priložen enoti. S spremembo geometrije konice izhoda zraka lahko trde površine temeljito očistite dolgotrajne umazanije.

10. Tekoče vzdrževanje

⚠ POZOR **Nikoli ne izvajajte vzdrževalnih del na napravi, ki je priključena na vir napajanja.**

Vzdrževanje naprave
Vzdrževanje aparata obsega vzdrževanje čistoče vseh sestavnih delov, ki so potrebni za normalno delovanje. Za čiščenje ne smete uporabljati topil, saj lahko to povzroči nepopravljive poškodbe ohišja in drugih plastičnih sestavnih delov.
Redno čistite celotno enoto, posebno pozornost pa namenite čiščenju prezračevalnih odprtin.

To lahko povzroči hude poškodbe ali električni udar. Pred izvajanjem vzdrževanja izvlecite baterijski sklop iz vtičnice naprave.
Ko se stroj ustavi zaradi servisiranja, pregleda ali shranjevanja ali zamenjave dodatne opreme, izklopite vir napajanja, odklopite stroj od električnega omrežja in se prepričajte, da so se vsi gibljivi deli popolnoma ustavili. Počakajte, da se stroj ohladi, preden začnete izvajati kakršne koli preglede, nastavitve itd. Stroj skrbno vzdržujte in ga ohranjajte čistega.

Čiščenje turbine
Občasno preglejte in očistite turbino, zlasti po uporabi naprave v funkciji sesanja.
Velja za DED8687: za čiščenje turbine odstranite odtočno cev tako, da odvijete pritrdilne vijake, nato pa turbino očistite vseh preostalih ostankov. Preverite dovodni kanal za vrečko za izločke in ga po potrebi očistite.
Velja za DED8689: za čiščenje turbine odvijajte pokrov turbine (slika B, 8). Odprite pokrov in turbino očistite preostalih ostankov. Preverite dovodni kanal za vrečko za izločke in ga po potrebi očistite.

Skladiščenje in prevoz

⚠ POZOR **Prostor za shranjevanje naprave ne sme biti dostopen otrokom.**

Napravo hranite v suhem prostoru, nedosegljivem otrokom.
Pred shranjevanjem vedno počakajte, da se stroj ohladi.
Zaradi varnosti zamenjajte obrabljene ali poškodovane dele. Uporabljajte samo originalne nadomestne dele in podsklope.
Nikoli ne poskušajte razveljaviti funkcije varovalne ključavnice (če je prisotna).
Preden pritrdite ali odstranite vrečko, izklopite stroj.
Če je treba napravo poslati v popravilo v servisni center, jo je treba zaščititi pred nenamernimi mehanskimi poškodbami.

11. Rezervni deli in dodatki

Za nakup rezervnih delov in dodatne opreme se obrnite na Dedra Exim Service. Kontaktne podatke najdete na strani 1 priročnika.
Pri naročanju nadomestnih delov navedite številko serije na ploščici in opišite okvarjeni del ter navedite okvirni datum nakupa enote.
V garancijskem obdobju se popravila izvajajo v skladu s pogoji, navedenimi v garancijskem listu. Okvarjeni izdelek oddajte v popravilo na mestu nakupa (prodajalec je dolžan sprejeti okvarjeni izdelek), pošljite ga v osrednji servisni center podjetja Dedra Exim ali ga pošljite v servisni center, ki je najbližje vašemu kraju bivanja (seznam servisnih centrov na www.dedra.pl). Priložite izpolnjen garancijski list. Po poteku garancijskega roka popravila izvaja osrednji servis. Okvarjeni izdelek pošljite servisnemu centru (stroške pošiljanja plača uporabnik).

12. Pomanjkljivosti, odpravljene samostojno

⚠ POZOR **Preden začnete sami odpravljati težave, enoto izključite iz električnega napajanja.**

Problem	Vzrok	Rešitev
Naprava ne deluje	Okvarjeno stikalo	Napravo dajte na servis
	Ni napajanja	Preverite vir napajanja
	Poškodovan napajalni kabel	Napravo dajte na servis
	Pomanjkljiv podaljšek	Preverite stanje podaljševalnega kabla. Po potrebi ga zamenjajte z nepoškodovanim.
Naprava ima manjšo zmogljivost	Zamašen dovodni kanal	Preverite stanje dovodnega kanala. Preverite stanje turbine. Po potrebi očistite.

13. Dokončanje opreme

DED8687: 1. Puhalnik/sesalnik – 1 kos. 2. Vrečko za odpadke – 1 kos. 3. Kolesa s kompletom vijakov in matic – 1 komplet.
DED8689: 1. Puhalnik/sesalnik – 1 kos. 2. Vrečko za odpadke – 1 kos. 3. Nastavek – 1 kos. 4. Kolesa z kompletom vijakov in matic – 1 komplet.

14. Informacije za uporabnike o odstranjevanju električne in elektronske opreme (zadeva gospodinjstva)



Simbol, ki je prikazan na izdelkih ali spremljajoči dokumentaciji, označuje, da se okvarjene električne ali elektronske opreme ne sme odlagati med gospodinjske odpadke. Če želite sestavne dele zavreči, ponovno uporabiti ali predelati, jih je treba odpeljati na specializirano zbirno mesto, kjer jih bodo sprejeli brezplačno. Informacije o lokacijah zbirnih mest za rabljeno opremo zagotavljajo lokalni organi, npr. na svojih spletnih straneh.
S pravilnim odstranjevanjem naprave lahko ohranimo dragocene vire ter se izognemo negativnim vplivom na zdravje in okolje zaradi morebitne prisotnosti nevarnih: snovi, zmesi in sestavnih delov v opremi.
Zaradi nepravilnega odlaganja odpadkov vam grozijo kazni v skladu z ustreznimi lokalnimi predpisi.
Uporabniki v državah EU: Če želite odstraniti električno ali elektronsko opremo, se obrnite na najbližje prodajno mesto ali na dobavitelja, ki vam bo zagotovil dodatne informacije.
Odstranjevanje v državah zunaj Evropske unije: Ta simbol velja samo za države Evropske unije. Če želite ta izdelek zavreči, se obrnite na lokalne organe ali prodajalca, da vam pojasnijo pravilen način odstranjevanja.

Garancijski list

na spletni strani .
Sesalnik/pihalnik
Katalog št:
O PODJETJU DED8687
O PODJETJU DED8689
Številka serije: .....
(v nadaljnjem besedilu: izdelek)
Datum nakupa izdelka: .....

Žig prodajalca

Datum in podpis prodajalca: .....

Izjava uporabnika:
Potrjujem, da sem bil seznanjen z garancijskimi pogoji in posledicami neupoštevanja navodil iz navodil za uporabo in garancijskega lista. Seznanjen sem s pogoji te garancije, kar potrjujem z lastnoročnim podpisom:

....
Datum in kraj Podpis uporabnika

I. Odgovornost za izdelek
(1) Garant - Dedra Exim Sp. z o.o. s sedežem v Pruszkowu, naslov: 3 Maja 8, 05-800 Pruszków, KRS 0000062517, Okrožno sodišče za glavno mesto Varšavo v Varšavi, XIV gospodarski oddelek Državnega sodnega registra, NIP 527-020-49-33, osnovni kapital: PLN 100.980,00.
2 Garant pod pogoji tega garancijskega lista jamči za izdelek, ki izvira iz Garantove distribucije.
(3) Odgovornost v okviru garancije zajema le napake, ki izhajajo iz vzrokov, ki so bili značilni za izdelek v času, ko je bil izročen uporabniku.
(4) Uporabnik je na podlagi garancije upravičen do brezplačnega popravila izdelka, če se je napaka pokazala v garancijskem roku. Način popravila Izdelka (način popravila) je v pristojnosti Garanta. Če garant ugotovi, da popravilo ni mogoče, si pridržuje pravico do zamenjave okvarjenega elementa ali celotnega izdelka z brezhibnim, znižanja cene izdelka ali odstopa od pogodbe.
V zvezi z uporabnikom, ki ni potrošnik v smislu zakona z dne 23. aprila 1964. Civilnega zakonika, je odgovornost Garanta za škodo, ki izhaja iz te garancije in/ali v zvezi z njeno sklenitvijo in izvajanjem, ne glede na pravni naslov, omejena na največ vrednost izdelka z napako.

II. Jamstveno obdobje

Sestavni deli izdelka	Trajanje garancijske zaščite
Dihalnik/vakuumski čistilec	24 mesecev od datuma nakupa izdelka, kot je navedeno na tej garancijski kartici.
Vreča za bagrovanje, pokrovček (samo DED8689)	Elementi, ki niso zajeti v garanciji

III. Pogoji za koriščenje zavarovanja
Uporabnik mora predložiti izpolnjen garancijski list izdelka in dokazati okoliščine nakupa izdelka s strani uporabnika, npr. s predložitvijo računa, računa itd. Zaradi učinkovite obravnave reklamacij je priporočljivo, da Uporabnik skupaj z Izdelkom predloži vse sestavne dele, navedene v poglavju "Kompletiranje naprave" v Navodilih za uporabo.
2. da uporabnik upošteva priporočila iz navodil za uporabo in garancijskega lista.
Jamstvo velja samo za ozemlje Republike Poljske in EU.
Garancija ne krije napak na izdelku, ki nastanejo zlasti zaradi:
a. Če uporabnik ne upošteva pogojev iz navodil za uporabo, zlasti glede pravilnega delovanja, vzdrževanja in čiščenja;
b. Uporabnik uporablja sredstva za čiščenje ali vzdrževanje, ki niso v skladu z navodili za uporabo;
c. neustrezno skladiščenje in prevoz izdelka s strani uporabnika;
d. Uporabnikove nepooblaščene spremembe in/ali modifikacije izdelka, ki niso bile dogovorjene s garantom;
e. če uporabnik v izdelku uporablja potrošni material, ki ni v skladu z navodili za uporabo.
(5) Uporabnik, ki ni potrošnik v smislu zakona z dne 23. aprila 1964. civilnega zakonika, izgubi garancijo za izdelek, v katerem:
- je uporabnik odstranil, spremenil ali poškodoval serijske številke, oznake datuma in merilne tablice;

- če je uporabnik poškodoval plombe ali če so na njih vidni znaki nedovoljenega poseganja.
Opozorilo: Uporabnik mora dejavnosti, povezane z vsakodnevnim delovanjem izdelka, ki med drugim izhajajo iz navodil za uporabo, izvajati sam in na lastne stroške.

IV. Pritožbeni postopek
(1) Če se ugotovi, da izdelek deluje nepravilno, morate pred vložitvijo zahtevka zagotoviti, da so bili pravilno izvedeni vsi ukrepi, navedeni zlasti v navodilih za uporabo.
(2) Priporočljivo je, da pritožbo vložite takoj, po možnosti v 7 dneh po tem, ko opazite napako na izdelku. Uporabnik, ki ni potrošnik v smislu zakona z dne 23. aprila 1964. Civilnega zakonika, izgubi pravice, ki izhajajo iz te garancije, če reklamacije ne vloži v 7 dneh.
(3) Reklamacija se lahko med drugim sporoči na mestu nakupa izdelka, pri garancijskem servisu ali pisno na naslov: Dedra Exim Sp. z o.o., ul. 3 Maja 8, 05-800 Pruszków.
(4) Uporabnik lahko vloži pritožbo prek obrazca, ki je na voljo na spletni strani www.dedra.pl. ("Obrazec za reklamacijo zaradi garancije").
5. naslovi garancijskega servisa za posamezne države so na voljo na spletni strani www.dedra.pl. Če za posamezno državo ni garancijskega servisa, je priporočljivo, da garancijske zahtevke naslovite na: 3 Maja 8, 05-800 Pruszków (Poljska).
6 Zaradi varnosti uporabnika je uporaba izdelka z napako prepovedana.
7 Opozorilo: Uporaba okvarjenega izdelka je nevarna za zdravje in življenje uporabnika.
8 Obveznosti iz garancije bodo izpolnjene v 14 delovnih dneh, šteto od datuma, ko uporabnik dostavi reklamirani izdelek.
9. pred oddajo izdelka z napako v reklamacijo ga je priporočljivo očistiti.
10. Priporočljivo je, da se izdelek za reklamacijo skrbno zaščiti pred poškodbami med prevozom (priporočljivo je, da se izdelek za reklamacijo dostavi v originalni embalaži).
(10) Garancijski rok se podaljša za čas, ko uporabnik zaradi napake ni mogel uporabljati izdelka, za katerega velja garancija.
Garancija ne izključuje, omejuje ali zadrži pravic uporabnika, ki jih ima v skladu s predpisi o garanciji za napake prodanega blaga.
PRAVICE POTROŠNIKOV Garancijski izdajatelj zagotavlja pravilno in brezhibno delovanje v garancijskem roku, ki se začne z dostavo blaga potrošniku. Če se ugotovi, da blago ni v skladu z opisom izdelka ali oglasom, ima potrošnik pravico do: (**1**) Zahtevati brezplačno popravilo napak. (**2**) Če napake niso odpravljene v 30 dneh od prejema zahtevka s strani proizvajalca ali pooblaščenega servisnega centra, zahteva brezplačno zamenjavo z novim blagom, ki je brez napak. (**3**) 30-dnevni rok se lahko v utemeljenih primerih (narava blaga, zahtevnost popravila) podaljša za največ 15 dni. Proizvajalec mora potrošnika pred iztekom 30 dni obvestiti o razlogih in trajanju podaljšanja. (**4**) Če blago ni popravljeno ali zamenjano v roku (30 ali 45 dni), lahko potrošnik zahteva povračilo celotne nakupne cene ali sorazmerno znižanje cene (vrednost znižanja ustreza znižanju vrednosti blaga). (**5**) Ne glede na zgoraj navedeno lahko potrošnik, če neskladnost nastopi v manj kot 30 dneh od dostave, takoj zahteva vračilo plačanega zneska. (**6**) Zamenjano blago ali njegov pomemben del prejme novo garancijsko kartico. (**7**) Stroški materiala, delov, dela, prevoza in transporta, povezani z odpravo napake/zamenjavo, bremenijo proizvajalca. (**8**) Za čas trajanja popravila lahko proizvajalec/servisni center potrošniku brezplačno zagotovi podoben nadomestni izdelek. Če tega ne stori, ima potrošnik pravico do odškodnine za nezmožnost uporabe izdelka. (**9**) Potrošnik mora pisno (po pošti, e-pošti ali osebno) obvestiti garanta proizvajalca ali pooblaščeni servisni center, priložiti dokazilo o veljavnosti garancije in takoj dati blago, ki je predmet reklamacije, na voljo za pregled. (**10**) **Garancija ne izključuje ali omejuje pravic potrošnika iz obvezne garancije za skladnost blaga s pogodbo do prodajalca. Potrošnik ima pravico do brezplačnega uveljavljanja garancijskih zahtevkov.**

SI

V skladu s členom 13(1) in (2) Uredbe (EU) 2016/679 Evropskega parlamenta in Sveta z dne 27. aprila 2016 o varstvu posameznikov pri obdelavi osebnih podatkov in o prostem pretoku takih podatkov ter o razveljavitvi Direktive 95/46/ES (v nadaljnjem besedilu: RODO) vas obveščamo
1. Skrbnik vaših osebnih podatkov, podanih v obrazcu, je DEDRA-EXIM sp z o.o. s sedežem v Pruškovu [Pruszków], ul. 3 Maja 8, 05-800 Pruszków, Poljska (v nadaljevanju: "Skrbnik").
2. Vaši podatki bodo obdelovani le za namene izvedbe garancijskega postopka zanapravo v skladu s črko b prvega odst. 6. člena Splošne uredbe o varstvu podatkov EU (v nadaljevanju: »SUVP«). Dajanje podatkov je prostovoljno, a nujno potrebno za izvedbo garancijskega postopka.
3. Vaše podatke bomo obdelovali skozi čas potekanja garancijskega postopka in za namene arhiviranja za primer morebitne potrebe obrambe pred zahtevki do Skrbnika, vendar najdlje do izteka roka njihovega zastaranja.
4. Vaše podatke se sme razkriti samo subjektom, ki obdelujejo podatke za Skrbnika na podlagi pisne pogodbe o zaupanju osebnih podatkov v obdelavo in sicer, med drugim, subjektom, ki izvajajo storitve tehničnega servisa, storitve gostovanja ter vzdrževanja spletnega mesta, IT storitve, izvajalcem kurirskih storitev ipd.. Skrbnikovi dobavitelji so dolžni zagotavljati varnost podatkov ter izpolnjevati zahteve obvezujočih predpisov prava v zvezi z varstvom osebnih podatkov ter ne smejo uporabljati zaupanih jim osebnih podatkov za namene, ki niso določeni v pogodbi s Skrbnikom.
5. Vaši podatki ne bodo obdelovani na avtomatiziran način, v tem na način profiliranja, in ne bodo posredovani v tretjo državo/mednarodni organizaciji.
6. Imate v vsakem trenutku pravico dostopa do svojih podatkov ter pravico do popravka, izbrisa, omejitve obdelave le-teh, pravico do prenosa podatkov na drug subjekt, pravico do ugovora zoper njihovo obdelavo.
7. V vseh zadevah v zvezi z obdelavo vaših osebnih podatkov s strani Skrbnika nas lahko kontaktirate s sporočilom na ta e-poštni naslov: daneosobowe@dedra.pl ;
8. Imate pravico vložiti pritožbo pri organu, ki je v dani državi pristojen za varstvo osebnih podatkov;

BG Съдържание

1. Снимки и чертежи
2. Описание на устройството
3. Предназначение на устройството
4. Ограничение на използването
5. Технически данни
6. Подготовка за работа
7. Връзка с мрежата
8. Включване на устройството
9. Използване на устройството
10. Текуща поддръжка
11. Резервни части и принадлежности
12. Дефекти, отстранени самостоятелно
13. Завършване на оборудването
14. Информация за потребителите относно изхвърлянето на електрическо и електронно оборудване
15. Гаранционна карта

Превод на оригиналните инструкции
Декларацията за съответствие е приложена към уреда като отделен документ. При липса на Декларация за съответствие се обърнете към производителя.
Общите правила за безопасност са включени в отделна брошура в ръководството.

ПРЕДУПРЕЖДЕНИЕ. Прочетете всички предупреждения, обозначени със символа, и всички инструкции.

Неспазването на следните предупреждения и инструкции за безопасност може да доведе до токов удар, пожар или сериозно нараняване.

Запазете всички предупреждения и инструкции за бъдеща употреба.

2. Описание на устройството

Фиг.A DED8687: 1. превключвател, 2. регулатор на скоростта, 3. превключвател на режима на вентилатора/прахосмукачката, 4. торба за събиране, 5. изходна/входна тръба, 6. колела
Фиг.A DED8687: 1. превключвател за включване/изключване, 2. регулатор на скоростта, 3. превключвател за режима на вентилатора/вакуума, 4. торба за прах, 5. изходна/входна тръба, 6. колела, 7. дюза за твърди повърхности, 8. предпазител на турбината

3. Предназначение на устройството

Вентилаторът/прахосмукачката е устройство за използване на открито. В зависимост от настройката може да се използва като градинска духалка, например за листа, или като градинска прахосмукачка с торба за отпадъци. Чрез регулиране на мощността може да се регулира силата на засмукване или издухване в зависимост от извършваната операция.
Допустимо е устройството да се използва при ремонтни и строителни дейности, ремонтни работилници, любителска работа, като се спазват условията за използване и допустимите условия на работа, съдържащи се в инструкциите за експлоатация.

4. Ограничения за използване

Уредът може да се използва само в съответствие с "Разрешените условия на работа" по-долу.
Никога не позволявайте на деца или на лица, които не са запознати с тези инструкции, да използват устройството. Местните разпоредби могат да ограничават възрастта на оператора.

Помнете, че операторът или потребителят носи отговорност за злополуки или опасности, които възникват за други хора или за тяхното имущество.
Неразрешените промени в механичната и електрическата конструкция, всякакви модификации, операции по поддръжката, които не са описани в инструкциите за експлоатация, ще се считат за незаконни и ще доведат до незабавна загуба на гаранционни права, а декларацията за съответствие ще стане невалидна.
Неправилното използване или използването в противоречие с инструкциите за експлоатация ще доведе до незабавна загуба на гаранционните права.

Допустими условия на труд

Не използвайте на закрито.

5. Технически данни

Модел на оборудването	DED8687	DED8689
Работно напрежение [V, Hz]	230, ~50	230, ~50
Мощност [W].	3000	3000
Клас на защита	II	II
Степен на защита IP	IPX0	IPX0
Скорост [min-1].	8000-14000	8000-14000
Скорост на духане [km/h]	260	270
Капацитет [m3/min]	13	14
Капацитет на бункера [l]	35	45
Ниво на вибрации, измерено при ръкохватката a_h [m/s^2] за вентилатора	4,410	3,347
Ниво на вибрации, измерено при ръкохватка a_h [m/s^2] за прахосмукачка	4,596	3,474
Неопределеност на измерването K [m/s^2]	1,5	1,5
Емисии на шум:		
Ниво на звуково налягане L_{pA} [dB(A)] за вентилатора	85,8	90,8
Ниво на звукова мощност L_{wA} [dB(A)] за прахосмукачка	103,2	102,3
Ниво на звуково налягане L_{pA} [dB(A)] за вентилатора	91,8	93,1
Ниво на звукова мощност L_{wA} [dB(A)] за прахосмукачка	104,5	105,6
Неопределеност на измерването K_{pA} , K_{wA} [dB(A)]	3	3
Декларирано ниво L_{wA} [dB(A)]	107	110

Информация за шума и вибрациите.
Комбинираната стойност на вибрацията a и неопределеността на измерването са определени в съответствие с EN 50636-2-100 и са дадени в таблицата
Емисиите на шум са определени в съответствие с EN 50636-2-100, като стойностите са дадени по-горе в таблицата.

ВНИМАНИЕ **Шумът може да причини увреждане на слуха, винаги носете защита на слуха, когато работите!**

Декларираната стойност на вибрационната емисия е измерена в съответствие със стандартен метод за изпитване и може да се използва за сравняване на едно устройство с друго. Посоченото по-горе ниво на вибрационна емисия може да се използва и за предварителна оценка на експозицията на вибрации.
Нивото на вибрациите по време на действителната употреба на електроинструмента може да се различава от обявените стойности в зависимост от употребата на работните инструменти, по-специално от вида на обработвания детайл, и от необходимостта да се определят мерки за защита на оператора. За да се направи точна оценка на експозицията при действителните условия на използване, трябва да се вземат предвид всички части на работния цикъл, включително периодите, когато машината е изключена или когато е включена, но не се използва за работа.

6. Подготовка за работа

ВНИМАНИЕ **Извършвайте всички подготвителни работи при изключен от електрическата мрежа модул.**

Носете защита за ушите и предпазни очила. Носете ги през цялото време, когато работите с машината. Винаги носете стабилни обувки и дълги панталони, когато работите с машината. Не работете с машината, докато сте боси или с отворени сандали. Избягвайте да носите облекло, което е разхлабено или има висящи шнурове или връзки. Не носете свободни дрехи или бижута, които могат да бъдат завлечени във въздухозаборника. Дръжте дългата коса далеч от въздухозаборника.
Работете с машината в препоръчаното положение и само върху твърда, равна повърхност.

ВНИМАНИЕ **Отнася се за DED8787**

Не работете с машината върху калдъръмена или чакълеста повърхност, където изхвърленият материал може да причини нараняване.

ВНИМАНИЕ **Отнася се за DED8789**

Когато почиствате повърхности като павирани алеи, тротоари и т.н., използвайте допълнителна приставка за оптимално почистване на такива повърхности. Не използвайте машината върху чакълеста повърхност.
Преди употреба винаги проверявайте визуално дали закрепващите елементи са здраво закрепени, дали корпусът не е повреден и дали капаците са на мястото си. Заменете износените или повредени компоненти в сглобките на везната. Заменете повредените или нечетливи етикети.
Не работете с машината, когато наоколо има хора, особено деца, или животни.
Устройството трябва да се използва на добре осветено място.

Подухване
Поставете превключвателя на режима в положение за вентилатор (фиг. B, 1). При стартиране уредът ще издуха въздуха.

Прахосмукиране
Поставете превключвателя на тръбата в положение за вакуум (фиг. B, 2). Поставете торбата за събиране върху чучура, така че яката на торбата да се плъзне по чучура и ключалката да се застопори на място, за да се предотврати изваждането на торбата. Проверете дали торбата е поставена правилно. След стартиране машината ще засмуче въздух с мръсотията (листа, трева и др.) След като премине през турбината и бъде раздробена, мръсотията ще се постави в торбата. След като се напълни, торбата трябва да се изпразни. За да отстраните торбата, освободете ключалката и извадете яката на торбата от отвора. Поставете изкопания материал в компостер, например.

7. Връзка с мрежата

Преди да свържете уреда към източник на захранване, се уверете, че захранващото напрежение отговаря на стойността, посочена на табелката с номиналните стойности.
Захранващата инсталация трябва да бъде направена в съответствие със съществените изисквания за електрически инсталации и да отговаря на изискванията за безопасност при употреба. Параметри на минималното сечение на захранващия кабел 2,5 mm2 и номиналната стойност на предпазителя тип C 16A.
Монтажът трябва да се извърши от квалифициран електротехник.
Когато използвате удължителни кабели, уверете се, че сечението на проводниците не е по-малко от необходимото (вж. таблицата). Разположете електрическия кабел така, че да няма опасност от прерязване по време на работа. Не използвайте повредени удължителни кабели. Периодично проверявайте състоянието на захранващия кабел. Не дърпайте захранващия кабел.

8. Включване на устройството

ВНИМАНИЕ **Преди да стартирате устройството, е необходимо да извършите стъпките, описани в раздела "Подготовка за работа".**

За да се стартира, устройството трябва да е свързано към захранването. Използвайте удължители само за употреба на открито. Хванете уреда за основната и за допълнителната дръжка. Стартирайте уреда с помощта на превключвателя, разположен в горната част на основната ръкохватка (фиг. A, 1, фиг. Б, 1). Скоростта на издухване/изсмукване може да се регулира с помощта на регулатора (фиг. A, 2, фиг. B, 2).

9. Използване на устройството

Уверете се, че камерата за подаване е празна, преди да стартирате машината.
Дръжте лицето и тялото си далеч от входния отвор. Не допускайте ръцете или други части на тялото, както и дрехите, да се намират в камерата за подаване в зоната на изхвърляне или в близост до други движещи се части. Поддържайте правилно равновесие и опора на краката през цялото време. Не протягайте ръце извън машината. Никога не заставайте на по-високо ниво от основата на машината, когато подавате материал в нея.
Винаги се отдалечавайте от зоната на изхвърляне, когато работите с машината. Когато подавате материал в машината, обръщайте особено внимание да няма парчета метал, камъни, бутилки, кутии или други чужди предмети.
Ако в машината попаднат чужди предмети или машината започне да издава необичаен шум или необичайни вибрации, незабавно изключете захранването и изчакайте машината да спре. Изключете машината от електрозахранването и предприемете следните стъпки, преди да я стартирате отново и да работите с нея:
- проверете за повреди;

- да замените или ремонтирате повредените части;
- проверете дали няма разхлабени части и ги затегнете.
Не допускайте натрупване на материал в зоната на засмукване или изхвърляне; това може да попречи на правилното функциониране и да доведе до изхвърляне на материал през входния отвор.
Ако машината се задръсти, изключете източника на захранване и изключете машината от електрическата мрежа, преди да почистите отпадъците. Никога не работете с машината с повредени предпазители или екрани или без предпазни устройства, например без монтиран резервоар за отпадъци. Поддържайте източника на захранване свободен от отпадъци и други натрупвания, за да предотвратите повреда на източника на захранване или възможен пожарhttp://....
Спрете машината и изключете източника на захранване. Уверете се, че всички движещи се части са спрели напълно
- когато напускате машината,
- преди да почистите запушването или да освободите зоната за изхвърляне,
- преди да проверявате, почиствате или работите с машината.

Отнася се за DED8789
Ако трябва да се почистват твърди повърхности (напр. калдъръм, бетонни настилки и др.), върху тръбата на уреда трябва да се постави капачката, доставена с уреда. Чрез промяна на геометрията на накрайника за изпускане на въздух твърдите повърхности могат да бъдат старателно почистени от задържащи се замърсявания.

10. Текуща поддръжка

ВНИМАНИЕ **Никога не извършвайте дейности по поддръжка на устройство, свързано към източник на захранване.**

Поддръжка на уреда
Поддръжката на уреда се състои в поддържане на всички негови компоненти, необходими за нормалната му работа, чисти. За почистването не трябва да се използват разтворители, тъй като това може да доведе до непоправими повреди на корпуса и други пластмасови компоненти.
Почиствайте редовно цялото устройство, като обръщате специално внимание на почистването на вентилационните отвори.
Това може да доведе до сериозно нараняване или токов удар. Преди да извършвате поддръжка, извадете акумулаторния блок от контакта на устройството.
Когато машината е спряна за сервизно обслужване, проверка, съхранение или подмяна на принадлежности, изключете източника на захранване, изключете машината от електрическата мрежа и се уверете, че всички движещи се части са спрели напълно. Оставете машината да изстине, преди да извършвате каквито и да било проверки, настройки и др. Поддържайте машината внимателно и я поддържайте чиста.

Почистване на турбината
Периодично проверявайте и почиствайте турбината, особено след използване на уреда във функцията за вакуумиране.
Отнася се за DED8687: за да почистите турбината, отстранете изпускателната тръба, като развиете фиксиращите винтове, и след това почистете турбината от всички останали замърсявания. Проверете входния канал към торбата за плява, почистете го, ако е необходимо.
Отнася се за DED8689: за да почистите турбината, отвийте капака на турбината (фиг. Б, 8). Отворете капака и почистете турбината от всички останали отпадъци. Проверете входния канал към торбата за плява, почистете го, ако е необходимо.

Съхранение и транспортиране

ВНИМАНИЕ **Мястото за съхранение на устройството трябва да е недостъпно за деца.**

Съхранявайте машината на сухо място, недостъпно за деца.
Винаги оставяйте машината да изстине, преди да я съхранявате.
Заменете износените или повредени части от съображения за безопасност. Използвайте само оригинални резервни части и възли.
Никога не се опитвайте да отмените функцията за заключване на предпазителя (ако има такава).
Изключете машината, преди да поставите или свалите торбата.
Ако е необходимо устройството да бъде изпратено в сервизен център за ремонт, то трябва да бъде защитено от случайни механични повреди.

11. Резервни части и принадлежности

За закупуване на резервни части и аксесоари се свържете с Dedra Exim Service. Данните за контакт можете да намерите на страница 1 от ръководството.
Когато поръчвате резервни части, посочете партидния номер на табелката и опишете дефектната част, както и приблизителната дата на закупуване на устройството.

По време на гаранционния период ремонтите се извършват в съответствие с условията, посочени в гаранционната карта. Моля, предайте дефектния продукт за ремонт на мястото на покупката (продавачът е длъжен да приеме дефектния продукт), изпратете го в централния сервизен център на Dedra Exim или го изпратете в сервизния център, който е най-близо до вашето местоживеене (списък на сервизните центрове на www.dedra.pl). Моля, приложете попълнената гаранционна карта. След изтичане на гаранционния срок ремонтите се извършват от централния сервиз. Изпратете дефектния продукт до сервизния център (транспортните разходи се заплащат от потребителя).

12. Дефекти, отстранени самостоятелно

ВНИМАНИЕ **Изключете устройството от електрическата мрежа, преди да започнете самостоятелно да отстранявате неизправности.**

Проблем	Причина	Решение
Устройството не работи	Дефектен превключвател	Поръчайте сервизно обслужване на устройството
	Няма захранване	Проверете източника на захранване
	Повреден захранващ кабел	Поръчайте сервизно обслужване на устройството
	Дефектен удължител	Проверете състоянието на удължителния кабел. Ако е необходимо, заменете го с друг, който не е повреден.
Устройството е с по-малък капацитет	Запушен входен канал	Проверете състоянието на входящия въздуховод. Проверете състоянието на турбината. Почистете, ако е необходимо.

13. Завършване на оборудването

DED8687: 1. Вентилатор/прахосмукачка – 1 бр. 2. Плик за отпадъци – 1 бр. 3. Колела с комплект винтове и гайки – 1 комплект.
DED8689: 1. Вентилатор/прахосмукачка – 1 бр. 2. Чанта за отпадъци – 1 бр. 3. Накрайник – 1 бр. 4. Колела с комплект винтове и гайки – 1 комплект.

14. Информация за потребителите относно изхвърлянето на електрическо и електронно оборудване (засяга домакинствата)


Символът, изобразен върху продуктите или придружаващата ги документация, указва, че дефектното електрическо или електронно оборудване не трябва да се изхвърля заедно с битовите отпадъци. Ако трябва да изхвърлите, да използвате повторно или да възстановите компоненти, е правилно да ги занесете в специализиран пункт за събиране, където ще бъдат приети безплатно. Информация за местоположението на пунктовете за събиране на употребявано оборудване се предоставя от местните власти, например на техните уебсайтове.
Правилното рециклиране на устройствата ви позволи да спестите ценни ресурси и да избегнете отрицателни въздействия върху здравето и околната среда в резултат на възможното наличие на: опасни вещества, смеси и компоненти в оборудването.
Неправилното изхвърляне на отпадъци е свързано с риск от санкции съгласно съответните местни разпоредби.
Потребители в страни от ЕС: Ако трябва да изхвърлите електрическо или електронно оборудване, моля, свържете се с най-близкия пункт за продажба или с вашия доставчик, който ще ви предостави допълнителна информация.
Изхвърляне в страни извън Европейския съюз: Този символ се отнася само за страните от Европейския съюз. Ако желаете да изхвърлите този продукт, моля, свържете се с местните власти или с търговеца за правилния начин на изхвърляне.

Гаранционна карта

на

Прахосмукачка/духалка

Каталожен номер:

3A DED8687

3A DED8689

Номер на партидата: .....

(наричан по-долу "Продуктът")

Дата на закупуване на продукта: .....

Печат на дилъра

Дата и подпис на продавача: .....

Изявление на потребителя:

Потвърждавам, че съм информиран за условията на гаранцията и последствията от неспазването на указанията в инструкцията за експлоатация и гаранционната карта. Запознат съм с условията на тази гаранция, което потвърждавам със саморъчния си подпис:

.....

Дата и мястоПодпис на потребителя

I. Отговорност за продукта

(1) Гарант - Dedra Exim Sp. z o.o. със седалище в Прушков, адрес: гр: 3 Maja 8, 05-800 Pruszków, KRS 0000062517, Окръжен съд за столицата Варшава във Варшава, XIV икономическо отделение на Националния съдебен регистър, NIP 527-020-49-33, акционерен капитал: 100 980,00 PLN.

2 Съгласно условията на тази гаранционна карта Гарантът гарантира Продукта, произхождащ от дистрибуцията на Гаранта.

(3) Отговорността по гаранцията покрива само дефекти, възникнали по причини, присъщи на Продукта в момента на предоставянето му на Потребителя.

(4) По силата на гаранцията Потребителят има право на безплатен ремонт на Продукта, при условие че дефектът се е проявил по време на гаранционния период. Методът на ремонт на Продукта (методът на ремонт) е по преценка на Гаранта. Ако Гарантът установи, че ремонтът не е възможен, той си запазва правото да замени дефектния елемент или целия Продукт с бездефектен, да намали цената на Продукта или да се откаже от договора.

По отношение на потребител, който не е потребител по смисъла на Закона от 23 април 1964 г. Граждански кодекс, отговорността на Гаранта за вреди, произтичащи от тази гаранция и/или във връзка с нейното сключване и изпълнение, независимо от правния титул, е ограничена до максималната стойност на дефектния Продукт.

II. Гаранционен период

Компоненти на продукта	Продължителност на гаранционната защита
Вентилатор/прахосмукачка	24 месеца от датата на закупуване на Продукта, както е посочено в тази гаранционна карта
Чанта за драгиране, капачка (само за DED8689)	Елементи, които не се покриват от гаранцията

III. Условия за ползване на гаранцията

Потребителят трябва да представи попълнената гаранционна карта за Продукта и да докаже обстоятелствата на закупуване на Продукта, например чрез представяне на касова бележка, фактура и др. За целите на ефективното разглеждане на рекламации се препоръчва Потребителят да представи заедно с Продукта всички компоненти, посочени в "Комплектоване на устройството", съдържащо се в Ръководството за потребителя.

2. потребителят да спазва препоръките, съдържащи се в инструкциите за експлоатация и гаранционната карта.

Гаранцията обхваща само територията на Република Полша и ЕС.

Гаранцията не покрива дефекти на Продукта, произтичащи по-специално от:

a. Неспазване от страна на потребителя на условията, посочени в инструкциите за експлоатация, по-специално по отношение на правилната експлоатация, поддръжка и почистване;

b. Използване на продукти за почистване или поддръжка от страна на потребителя, които не съответстват на инструкциите за експлоатация;

c. Неподходящо съхранение и транспортиране на Продукта от страна на Потребителя;

d. Неразрешени промени и/или изменения на Продукта от страна на Потребителя, които не са били съгласувани с Гаранта;

e. Използването от страна на Потребителя в Продукта на консумативи, които не съответстват на Инструкцията за експлоатация.

(5) Потребител, който не е потребител по смисъла на Закона от 23 април 1964 г. Граждански кодекс, губи гаранцията за Продукта, в който:

- серийните номера, обозначенията за дата и табелките с номинални стойности са били отстранени, променени или повредени от потребителя;
- пломбите са били повредени от потребителя или имат следи от манипулация от страна на потребителя.

Внимание: Потребителят трябва да извършва дейностите, свързани с ежедневната експлоатация на Продукта, произтичащи, наред с другото, от Инструкциите за употреба, сам и за своя сметка.

IV. Процедура за подаване на жалби

(1) В случай, че се установи, че Продуктът работи неправилно, моля, уверете се, че всички стъпки, посочени в Инструкцията за експлоатация, са извършени правилно, преди да подадете рекламация.

2. препоръчва се да подадете жалба незабавно, за предпочитане в рамките на 7 дни от датата на забелязване на дефект в Продукта. Потребител, който не е потребител по смисъла на Закона от 23 април 1964 г. Граждански кодекс, губи правата, произтичащи от тази гаранция, ако рекламацията не бъде направена в рамките на 7 дни.

(3) Уведомяването за жалба може да се извърши, inter alia, на мястото на закупуване на Продукта, в гаранционното обслужване или писмено на адреса: Dedra Exim Sp. z o.o., ul. 3 Maja 8, 05-800 Pruszków.

(4) Потребителят може да подаде жалба, като използва формуляра, достъпен на уебсайта www.dedra.pl. ("Формуляр за гаранционна рекламация").

5. адресите на гаранционното обслужване за отделните страни са достъпни на www.dedra.pl. Ако няма гаранционно обслужване за дадена страна, препоръчваме да отправяте гаранционни претенции на адрес: Dedra Exim Sp. z o.o. ul. 3 Maja 8, 05-800 Pruszków (Полша).

6 С оглед на безопасността на Потребителя е забранено използването на дефектен Продукт.

7 Внимание: Използването на дефектен Продукт е опасно за здравето и живота на Потребителя.

8 Изпълнението на задълженията по гаранцията ще се осъществи в рамките на 14 работни дни, считано от датата на доставка на заявения Продукт от Потребителя.

9. преди да предадете дефектния Продукт за рекламация, се препоръчва да го почистите. Препоръчва се Продуктът за рекламация да бъде внимателно защитен от повреди по време на транспортиране (препоръчва се Продуктът за рекламация да се достави в оригиналната му опаковка).

(10) Гаранционният срок се удължава с времето, през което Потребителят не е могъл да използва Продукта, обхванат от гаранцията, поради дефект.

Гаранцията не изключва, не ограничава и не спира правата на Потребителя, произтичащи от гаранционните разпоредби, за дефекти на продадените стоки.

BG

В съответствие с член 13, параграфи 1 и 2 от Регламент (ЕС) 2016/679 на Европейския парламент и на Съвета от 27 април 2016 г. относно защитата на физическите лица във връзка с обработването на лични данни и относно свободното движение на такива данни и за отмяна на Директива 95/46/ЕО ("ОРЗД"), с настоящото Ви информираме, че

1. Администраторът на Вашите лични данни, посочени във формуляра е DEDRA-EXIM sp. z o.o. със седалище в Прушков, на ул. 3 Maja 8, 05-800 Прушков (по-нататък: „Администратор”).

2. Вашите лични данни ще се обработват изключително с цел провеждане на гаранционната процедура на устройството съгласно ст. 6 ал. 1 буква “б” от Общия регламент за защита на личните данни (по-нататък: „ОРЗД”) Посочване на данните е доброволно, но е необходимо за провеждане на гаранционната процедура.

3. Вашите лични данни ще се обработват през срока на разглеждането на провеждане на гаранционната процедура и за архивни цели при необходимост от защита от евентуалните претенции към Администратора не по-дълго отколкото до датата на давността им.

4. Вашите лични данни могат да се обявяват изключително на операторите, обработващи данните в полза на Администратора въз основа на писмен договор за възлагане на обработването на личните данни, предоставящи, м.др. услуги по технически сервиз, хостинг или обслужване на уеб-сайта, по IT обслужване, на куриерска служба. Доставчиците на Администратора са задължени да осигурят защита на личните данни и да отговарят на изискванията на действащото законодателство, свързано със защита на личните данни и не могат да използват доверените им лични данни за целите, различни от определените в договор с Администратора.

5. Вашите данни няма да бъдат обработвани по автоматизиран начин, в това число във формата на профилиране, и няма да се предоставят в трета страна/международна организация.

6. Имате право на достъп до съдържанието на личните си данни и право всеки момент да ги коригирате, изтриете, ограничите обработването им, право да прехвърляте данните, право да подадете възражение.

7. По всякакви въпроси, свързани с обработването на Вашите лични данни от Администратора можете да се свържете на електронен адрес: daneosobowe@dedra.pl.;
8. Имате право да подадете жалба до органа, компетентен относно въпросите за защита на личните данни;

HRSadržaj

1. Slike i crteži
2. Opis uređaja
3. Namjena uređaja
4. Ograničena uporaba
5. Tehnički podaci
6. Priprema za rad
7. Priključak u struju
8. Uključivanja uređaja
9. Korištenje uređaja
10. Tekuće aktivnosti opsluživanja
11. Zamjenski dijelovi i pribor
12. Samostalno uklanjanje kvarova
13. Sastavni dijelovi uređaja
14. Informacija za korisnike o zbrinjavanju električnih i elektronskih alata
15. Jamstveni list

Prijevod izvornih uputa
Izjava o Sukladnosti je priložena uputama kao zaseban dokument. U slučaju nedostatka Izjave o sukladnosti, obratite se Proizvođaču.
Opći propisi o sigurnosti su priloženi uputama kao posebna knjižica.

UPOZORENJE. Pročitajte sva upozorenja označena simbolom i sve upute.

Zbog nepoštivanje dolje navedenih upozorenja i sigurnosnih napomena može doći do strujnog udara, požara ili ozbiljnih povreda korisnika.

Zadržite sva upozorenja i upute radi naknadne uporabe.

2. Opis uređaja

Crtež A DED8687: 1. Prekidač, 2. Regulator brzine, 3. Preklopnik načina rada puhalo/usisavač, 4. Vreća za prljavštinu, 5. Izlazna/ulazna cijev, 6. Kotači
Crtež A DED8687: 1. Prekidač, 2. Regulator brzine, 3. Preklopnik načina rada puhalo/usisavač, 4. Vreća za prljavštinu, 5. Izlazna/ulazna cijev, 6. Kotači, 7. Nastavak za rad na tvrdom tlu, 8. Zaštita turbine

3. Namjena uređaja

Puhalo/usisavač je uređaj namijenjen za vanjsku upotrebu. Ovisno o postavkama može se koristiti kao vrtno puhalo, npr. za lišće, ili kao vrtni usisavač s vrećicom za prljavštinu. Zahvaljujući podešavanju snage možete prilagoditi snagu usisavanja ili puhanja kako bi odgovarala potrebama obavljanog posla.
Dozvoljeno je koristiti uređaj prilikom obavljanja renovacijskih i građevinskih radova, u servisnim radionicama, pri amaterskim radovima uz poštivanje uvjeta korištenja i dopuštenih radnih uvjeta naznačenih u uputama za uporabu.

4. Ograničena uporaba

Uređaj se može koristiti samo u skaldu s niže navedenim „Dopuštenim uvjetima rada".
Nikada ne dopustite djeci ili osobama koje nisu upoznate s ovim uputama da koriste uređaj. Lokalni propisi mogu ograničiti dob operatera.
Imajte na pameti da je operater ili korisnik odgovoran za nezgode ili opasnosti koje se dogode drugim osobama ili njihovoj imovini.
Samoinicijativne promjene u mehaničkoj i električkoj konstrukciji, sve ingerencije u uređaj, a isto tako korištenje uređaja na način koji nije opisan u uputama, smatraju se neovlaštenim djelovanjem i uzrokuju trenutačni gubitak jamstvenih prava, a izjava o usklađenosti u tom slučaju postaje nevažeća.
Zbog nenamjenske uporabe ili korištenja uređaja na način koji nije usklađen s uputama za uporabu dolazi do trenutačnog gubitka jamstvenih prava.

Dopušteni radni uvjeti
Ne koristite u zatvorenim prostorijama.

5. Tehnički podaci

Model uređaja	DED8687	DED8689
Radni napon [V, Hz]	230, ~50	230, ~50
Vlast [W]	3000	3000
Klasa zaštite	II	II
IP stupanj	IPX0	IPX0
Brzina rotacije [min^{-1}]	8000-14000	8000-14000
Brzina ispuhavanja [km/h]	260	270
Učinak [m3/min]	13	14
Kapacitet spremnika za prljavštinu [ml]	35	45
Razina vibracija izmjerena na ručki a_h [m/s^2] za puhalo	4,410	3.347
Razina vibracija izmjerena na ručki a_h [m/s^2] za usisavač	4,596	3.474
Mjerna nesigurnost K [m/s^2]	1,5	1,5
Emisije buke:		
Razina zvučnog tlaka L_{pA} [dB(A)] za puhalo	85.8	90,8
Razina zvučne snage L_{wA} [dB(A)] za usisavač	103.2	102.3
Razina zvučnog tlaka L_{pA} [dB(A)] za puhalo	91.8	93,1
Razina zvučne snage L_{wA} [dB(A)] za usisavač	104.5	105.6
Mjerna nesigurnost K_{pA}, K_{wA} [dB(A)]	3	3
Deklarirana razina $_{LwA}$ [dB(A)]	107	110

Informacije o buci i vibracijama.
Uključna vrijednost vibracija a_h i mjerna nesigurnost su određene u skladu s normom EN 50636-2-100 i navedene u tablici.
Emisija buke je određena u skladu s EN 50636-2-100, vrijednosti su navedene u tablici.

NAPOMENA **Zbog buke može doći do oštećivanje sluha i zato tijekom rada uvijek nosite sredstva za zaštitu sluha!**

Deklarirana vrijednost emisije vibracija izmjerena je prema standardnoj metodi ispitivanja i može se koristiti za usporedbu jednog uređaja s drugim. Navedena ispod razina emisije vibracija može se koristiti i za početnu procjenu izloženosti vibracijama.
Razina vibracija tijekom stvarnog korištenja električnog uređaja može se razlikovati od deklariranih vrijednosti, ovisno o načinu korištenja radnih alata, posebice o vrsti obrađivanog materijala i potrebi određivanja sredstava za zaštitu operatera. Kako biste precizno procijenili izlaganje opasnostima u stvarnim uvjetima rada, treba uzeti u obzir sve dijelove operativnog djelovanja, također i razdoblje kad je uređaj isključen i kad je uključen ali se ne koristi za rad.

6. Priprema za rad

NAPOMENA **Sve pripremne aktivnosti obavljajte kad je uređaj isključen iz izvora napajanja.**

Nosite zaštitu za sluh i zaštitne naočale. Nosite ih stalno dok uređaj radi. Dok radite s uređajem uvijek nosite čvrstu obuću i duge hlače. Nemojte rukovati uređajem bosi ili u otvorenim sandalama. Izbjegavajte nošenje široke odjeće i odjeće s visećim vrpcama ili trakama. Ne nosite široku odjeću niti nakit koje može uvući usisavač zraka. Dugu kosu držite od mjesta ulaza zraka.
Uređajem rukujte stojeći u preporučenom položaju na tvrdoj, ravnoj površini.

NAPOMENA **Odnosi se na DED8787:**

Uređaj nemojte koristiti na asfaltiranoj ili šljunčanoj površini gdje bi odbačeni materijal mogao uzrokovati ozljede.

NAPOMENA **Odnosi se na DED8789:**

Kod čišćenja površina kao što su popločani prilazi, nogostupi itd. koristite dodatni nastavak radi optimalizacije čišćenja ove površine. Uređaj nemojte koristiti na površini od šljunka.
Prije uporabe uvijek vizualno provjerite jesu li pričvrsni elementi dobro fiksirani, kućište neoštećeno i jesu li zaštite na svojem mjestu. Zamijenite istrošene ili oštećene elemente u sklopovima za održavanje ravnoteže. Zamijenite oštećene ili nečitke naljepnice.
Nemojte rukovati uređajem kada su u blizini ljudi, posebno djeca ili životinje.
Uređaj koristite na dobro osvijetljenom mjestu.

Ispuhivanje
Preklopnik načina rada postavite u položaj puhalo (crtež C, 1) Nakon pokretanja uređaj će ispuhivati zrak.

Usisavanje
Preklopnik načina rada postavite u položaj usisavač (crtež C, 2). Na nastavak stavite vrećicu za otpatke na način da se prirubnica vrećice namjesti na nastavak, a zasun blokira mogućnost ispadanja vrećice. Provjerite je li vrećica ispravno postavljena. Nakon pokretanja, uređaj će usisavati zrak zajedno s otpacima (lišćem, travom itd.) Nakon prolaska kroz turbinu i usitnjavanja, otpaci će završiti u vrećici. Kad je vrećica puna, ispraznite ju. Kako biste uklonili vrećicu, oslobodite zasun i prirubnicu vrećice maknite iz nastavka. Otpatke trave ostavite u komposteru.

7. Priključak u struju

Prije nego uređaj priključite na struju, provjerite da li se napon napajanja podudara s vrijednostima iz tipske pločice.
Instalacija napajanja treba biti napravljena u skladu s osnovnim zahtjevima za električne instalacije i ispunjavati zahtjeve za sigurno korištenje. Parametri minimalnog presjeka kabela za napajanje 2,5 mm2 i nazivne vrijednosti C 16A osigurača

Instalaciju treba obaviti ovlašten električar. Ako upotrebljavate produžni kabel, obratite pozornost da presjek žile ne bude manji od potrebnog (vidite tabelicu). Električni kabel posložite tako da tijekom rada ne bude izložen rezanju. Ne upotrebljavajte oštećene produžne kablove. Povremeno provjerite tehničko stanje priključnog kabela. Nemojte povlačiti za priključni kabel.

8. Uključivanja uređaja

NAPOMENA **Prije pokretanja uređaja obavezno obavite aktivnosti opisane u poglavlju „Priprema za rad".**

Kako biste uređaj pokrenuli, priključite ga na napajanje. Koristite samo produžne kabele za vanjsku upotrebu. Uređaj primite za glavnu i pomoćnu ručku. Pokrenite ga prekidačem koji se nalazi s gornje strane glavne ručke (crtež A, 1, crtež B, 1). Brzinu puhanja/usisavanja možete podesiti pomoću regulatora (crtež A, 2, crtež B, 2).

9. Korištenje uređaja

Prije pokretanja uređaja provjerite je li komora za dodavanje prazna.
Lice i tijelo držite dalje od ulaznog otvora. Ne dopustite da ruke ili drugi dijelovi tijela ili odjeće uđu unutar komore za dodavanje ili blizu drugih pokretnih dijelova. Održavajte ravnotežu i stabilno stavljajte noge. Ne posežite izvan uređaja. Dok u uređaj uvodite materijal nikada nemojte stajati na razini višoj od postolja uređaja.
Uvijek se odmaknite od područja izbacivanja kada radite sa uređajem. Prilikom unošenja materijala u uređaj obratite posebnu pozornost da li u njemu nema komada metala, kamenja, boca, limenki ili drugih stranih predmeta.
Ako bilo koji strani predmeti uđu u uređaj ili uređaj počne proizvoditi neuobičajenu buku ili vibracije, odmah isključite napajanje i pustite uređaj da se zaustavi. Isključite uređaj iz napajanja i prije nego ga ćete ponovo pokrenuti, poduzmite sljedeće korake:
- uređaj kontrolirajte na oštećenje;
- zamijenite ili popravite oštećene dijelove;
- provjerite ima li labavih dijelova i zategnite ih.

Ne dopustite da se obrađivani materijal skuplja u zoni usisavanja ili izbacivanja; jer bi to moglo spriječiti pravilan rad i uzrokovati odbacivanje materijala kroz ulazni otvor.
Ako bi došli do začepljivanja uređaja, isključite izvor napajanja i sam uređaj isključite iz napajanja prije nego ga krenete čistite od otpadaka. Nikada koristite uređaj s oštećenim zaštitama ili displejima ili bez sigurnosnih mehanizama, na primjer bez ugrađenog spremnika za otpatke. Držite izvor napajanja čistim od otpada i drugih naslaga kako biste spriječili oštećenje izvora napajanja ili mogući požar.
Zaustavite uređaj i isključite izvor napajanja. Provjerite jesu li se svi pokretni dijelovi potpuno zaustavili
- kad god napustite uređaj,
- prije čišćenja začepljenja ili deblokiranja zone izbacivanja,
- prije provjere, čišćenja ili rada na uređaju.

Odnosi se na DED8789:
Ako trebate očistiti tvrdu površinu (npr. kamen za popločavanje, betonske pločnike itd.), na cijev uređaja namjestite isporučeni nastavak. Promjenom geometrije nastavka za izlaz zraka, tvrde površine možete temeljito očistiti od zaostale prljavštine.

10. Tekuće aktivnosti opsluživanja

NAPOMENA **Nikada nemojte raditi na održavanju uređaja dok je spojen na izvor napajanja.**

Održavanje uređaja
Održavanje uređaja se svodi na održavanje čistim svih njegovih elemenata koji su potrebni za normalan rad. Za čišćenje nemojte koristiti otapala jer to može uzrokovati nepovratno oštećenje kućišta i drugih plastičnih dijelova.
Redovito čistite cijeli uređaj, obraćajući posebnu pozornost na čišćenje ventilacijskih otvora uređaja.
To može dovesti do ozbiljnih ozljeda ili strujnog udara. Prije nego krenete održavati uređaj, bateriju izvucite iz priključka.
Kada se uređaj zaustavi radi servisiranja, pregleda ili skladištenja ili zamjene pomoćne opreme, isključite izvor napajanja, isključite uređaj iz napajanja i provjerite jesu li se svi pokretni dijelovi potpuno zaustavili. Ostavite uređaj da se ohladi prije bilo kakvih pregleda, podešavanja itd. Pažljivo održavajte uređaj i brinite da bude čist.

Čišćenje turbine
Turbinu povremeno pregledajte i očistite, pogotovo ako ste uređaj koristili kao usisavač.
Odnosi se na DED8687: kako biste očistili turbinu, maknite izlaznu cijev na način da odvrnete pričvrsne vijke, a zatim turbinu očistite od preostalih ostataka. Provjerite kanal za ulaz u vrećicu za otpatke, po potrebi ga očistite.
Odnosi se na DED8689: Kako biste turbinu očistili, odvrnite njen poklopac (crtež B, 8). Otvorite zaštitu i turbinu očistite od ostataka. Provjerite kanal za ulaz u vrećicu za otpatke, po potrebi ga očistite.

Čuvanje i transport

NAPOMENA **Uređaj čuvajte na mjestu koje nije dostupno djeci.**

Uređaj čuvajte na suhom mjestu izvan dohvata djece.
Uvijek pričekajte dok se uređaj ne ohladi i tek onda ga spremite na čuvanje.
Zbog sigurnosnih razloga zamijenite istrošene ili oštećene dijelove. Koristite samo originalne zamjenske dijelove i komponente.
Nikada ne onemogućujte funkciju blokade zaštite (ako postoji).
Isključite uređaj prije fiksiranja ili uklanjanja vrećice.
Ako uređaj morate poslati u servisni centar na popravak, zaštitite ga od slučajnih mehaničkih oštećenja.

11. Zamjenski dijelovi i pribor

Kako biste nabavili zamjenske dijelove i pribor, kontaktirajte Dedra Exim Servis. Podaci za kontakt se nalaze na 1. stranici uputa.
Prilikom naručivanja zamjenskih dijelova navedite broj partije označen na tipskoj ploči i opišite oštećeni dio i navedite približni datum kupnje uređaja.
U jamstvenom roku popravci se obavljaju prema pravilima iž jamstvenog lista. Reklamirani proizvod odnesite na popravak na mjesto nabave istog (prodavatelj je dužan primiti reklamirani proizvod), poslati ga centralnoj službi Dedra Exim ili poslati u servisni centar najbliži vašem mjestu prebivališta (popis servisera je objavljen na web stranici www.dedra.pl). Molimo, priložite popunjen jamstveni list. Nakon isteka jamstvenog roka popravke obavlja centralni servis. Oštećen proizvod pošaljite serviserima (troškove poštarine snosi korisnik).

12. Samostalno uklanjanje kvarova

NAPOMENA **Prije nego počnete samostalno uklanjati greške, uređaj isključite iz napajanja.**

Problem	Uzrok	Rješenje
Uređaj se ne pokreće	Oštećen prekidač	Uređaj odnesite serviserima
	Nema napajanja	Provjerite izvor napajanja
	Oštećeni priključni kabel.	Uređaj odnesite serviserima
	Oštećeni produžni kabel	Provjerite stanje produžnog kabela. Po potrebi zamijenite kabel neoštećenim.
Uređaj radi s manjim učinkom	Začepljen ulazni kanal	Provjerite stanje ulaznog kanala. Provjerite stanje turbine. Po potrebi očistite

13. Sastavni dijelovi uređaja

DED8687: 1. Puhač/usisavač – 1 komad. 2. vreća za otpad – 1 komad. 3. kotači sa setom vijaka i matica – 1 set.
DED8689: 1. Puhač/usisavač – 1 komad. 2. vreća za otpad – 1 komad. 3. nastavak – 1 komad. 4. kotači sa setom vijaka i matica – 1 set.

14. Informacija za korisnike o zbrinjavanju električnih i elektroničkih uređaja (odnosi se na kućanstva)



Ovaj simbol postavljen na proizvode ili popratnu dokumentaciju obavještava da se neispravni električni ili elektronički uređaji ne smiju odlagati s kućnim otpadom. Ispravan postupak u slučaju potrebe za zbrinjavanjem, ponovnom uporabom ili oporabom komponenti sastoji se od prijenosa uređaja na specijalizirano sabirno mjesto, gdje će biti besplatno prihvaćen. Informacije o lokacijama sabirnih točaka otpadne opreme pružaju lokalne vlasti, npr. na svojim web stranicama.
Pravilno zbrinjavanje uređaja omogućuje očuvanje dragocjenih resursa i izbjegavanje negativnog utjecaja na zdravlje i okoliš, do kojeg dolazi zbog mogućnosti da uređaji sadrže opasne tvari, smjese i sastavne dijelove.
Nepravilno odlaganje otpada podliježe kaznama predviđenim relevantnim lokalnim propisima.
Korisnici u zemljama Europske unije: Ako trebate odložiti električnu ili elektroničku opremu, obratite se najbližem prodavaču ili dobavljaču za dodatne informacije.
Odlaganje u zemljama izvan Europske unije: Ovaj simbol vrijedi samo za zemlje Europske unije. Ako trebate zbrinuti ovaj proizvod, obratite se lokalnim vlastima ili trgovcu radi pravilnog zbrinjavanja.

Jamstveni list

na

Usisavač / električni puhač

Kataloški broj: DED8687 br. partije:.....

Kataloški broj: DED8689 br. partije:.....

(u daljnjem tekstu Proizvod)

Datum nabavke Proizvoda: .....

Pečat prodavača

Datum i potpis prodavača: .....

Izjava Korisnika:

Potvrđujem da sam upoznat s uvjetima jamstva i posljedicama nepoštivanja smjernica sadržanih u Uputama za upotrebu i jamstvenom listu. Upoznat sam s uvjetima ovog jamstva, što potvrđujem svojim potpisom:

....

Datum i mjesto Potpis Korisnika

I. Odgovornost za Proizvod

1. Jamac - Dedra Exim Sp. z o.o. sa sjedištem u Pruszkówu, adresa: ul. 3 Maja 8, 05-800 Pruszków, KRS 0000062517, Općinski sud za glavni grad Varšavu u Varšavi, XIV Gospodarski odjel Državnog sudskog registra, PIB 527-020-49-33, osnovni kapital: 100 980.00 PLN.
2. Pod uvjetima navedenim u ovom jamstvenom listu, Jamac daje jamstvo za Proizvod koji dolazi iz Jamčeve distribucije.
3. Odgovornost iz jamstva pokriva samo nedostatke koji proizlaze iz razloga koji su u Proizvodu u trenutku njegove predaje Korisniku.
4. Pod jamstvom, Korisnik stječe pravo na besplatan popravak Proizvoda, ako se kvar otkrije tijekom jamstvenog roka. Način popravka Proizvoda (metoda popravka) ovisi o odluci Jamca. Ako Jamac utvrdi da ga je nemoguće popraviti, Jamac zadržava pravo zamijeniti neispravan element ili cijeli Proizvod ispravnim, smanjiti cijenu Proizvoda ili odstupiti od ugovora.
5. U odnosu na Korisnika koji nije potrošač u smislu Zakona od 23. travnja 1964. Građanski zakonik, odgovornost Jamca za štetu koja proizlazi iz ovog jamstva i/ili u vezi s njegovim sklapanjem i izvršenjem, bez obzira na pravni naslov, ograničena je na maksimalnu vrijednost neispravnog Proizvoda.

II. Jamstveni rok

Elementi Proizvoda	Jamstveni rok
Usisavač / električni puhač	24 mjeseca od datuma kupnje Proizvoda prikazanog u ovom jamstvenom listu
Vreća za otpatke, dodatak (samo DED8689)	Stavke koje nisu pokrivene jamstvom

III. Uvjeti korištenja jamstva

1. Predočenje od strane korisnika popunjenog jamstvenog lista Proizvoda i potvrđivanje od strane Korisnika okolnosti kupnje Proizvoda, npr. predočenjem računa, fakture itd. Kako bi učinkovito riješili reklamaciju preporuča se da Korisnik dostavi sve elemente navedene u "Kompletu uređaja" zajedno s Proizvodom za reklamaciju koja se nalazi u Uputama za upotrebu.
2. Poštovanje od strane korisnika preporuka sadržanih u Uputama za uporabu i jamstvenom listu.
3. Jamstvo vrijedi isključivo na području Republike Poljske i EU.
4. Jamstvo ne obuhvaća kvarove Proizvoda nastale posebno kao rezultat:
a. Nepoštivanja od strane Korisnika uvjeta navedenih u Uputama za uporabu, posebno u pogledu pravilnog korištenja, održavanja i čišćenja;
b. Korištenja od strane Korisnika sredstava za čišćenje ili održavanje koja nisu u skladu s Uputama za uporabu;
c. Nepravilnog skladištenja i transporta Proizvoda od strane Korisnika;
d. Neovlaštene izmjene i/ili modifikacije Proizvoda od strane Korisnika koje nisu dogovorene s Jamcem;
e. Korištenja od strane Korisnika potrošnog materijala u Proizvodu koji nije u skladu s Uputama za uporabu.
5. Korisnik koji nije potrošač u smislu zakona od 23. travnja 1964. Građanski zakonik gubi jamstvo na Proizvod u kojem:
- je Korisnik je uklonio, promijenio ili oštetio serijske brojeve, oznake datuma i natpisne pločice;
- pečati su oštećeni od strane Korisnika ili pokazuju znakove manipulacije od strane Korisnika.
6. Pozor! Radnje povezane sa svakodnevnim radom Proizvoda, koje proizlaze, između ostalog iz Upute za uporabu Korisnik je dužan provoditi samostalno i o svom trošku.

IV. Procedura reklamacije

1. U slučaju utvrđivanja neispravnog rada Proizvoda, prije podnošenja reklamacije, provjerite jesu li sve radnje navedene posebno u Uputama za uporabu, izvršene ispravno.
2. Preporučujemo podnošenje reklamacije odmah, najbolje u roku od 7 dana od dana uočavanja kvara Proizvoda. Korisnik koji nije potrošač u smislu zakona od 23. travnja 1964. Građanski zakonik gubi prava koja proizlaze iz ovog jamstva ako se reklamacija ne podnese u roku od 7 dana.
3. Reklamacija se može podnijeti, između ostalog, na mjestu kupnje Proizvoda, u jamstvenom servisu ili pismeno na sljedeću adresu: Dedra Exim Sp. z o.o., ul. 3 Maja 8, 05-800 Pruszków.
4. Korisnik može podnijeti reklamaciju putem obrasca dostupnog na web stranici www.dedra.pl. ("Obrazac za reklamaciju").
5. Adrese jamstvenih servisa za pojedine zemlje dostupne su na web stranici www.dedra.pl. U slučaju nedostatka jamstvenog servisa za određenu zemlju, preporuča se slanje reklamacija na sljedeću adresu: Dedra Exim Sp. z o.o. ul. 3 Maja 8, 05-800 Pruszków (Poljska).
6. S obzirom na sigurnost Korisnika, zabranjeno je koristiti neispravan proizvod.
7. Pozor! Korištenje neispravnog Proizvoda opasno je za zdravlje i život Korisnika.
8. Izvršenje obveza koje proizlaze iz jamstva održat će se u roku od 14 radnih dana od dana isporuke Proizvoda koji korisnik reklamira.
9. Prije dostave neispravnog Proizvoda na reklamaciju, preporuča se čišćenje. Preporuča se da se reklamirani Proizvod pažljivo zaštiti od oštećenja tijekom transporta (preporuča se isporuka reklamiranog Proizvoda u originalnom pakiranju).
10. Jamstveni rok se produljuje za vrijeme tijekom kojeg ga Korisnik nije mogao koristiti zbog kvara na Proizvodu obuhvaćenom jamstvom.
Jamstvo ne isključuje, ograničava ili suspendira prava Korisnika koja proizlaze iz odredbi o jamstvu za nedostatke na prodanom artiklu.

HR

Prema čl. 13 sek. 1 i sljed. 2. Uredbe (EU) 2016/679 Europskog parlamenta i Vijeća od 27. travnja 2016. o zaštiti fizičkih osoba u vezi s obradom osobnih podataka i slobodnom kretanju takvih podataka te stavljanju izvan snage Direktive 95/46. /EC, obavještavamo vas

1. Administrator Vaših osobnih podataka navedenih u formularu je DEDRA-EXIM sp. z o. o. sa sjedištem u Pruszkówu, ul. 3 Maja 8, 05-800 Pruszków (u daljnjem tekstu: "Administrator").
2. Vaši podaci će se obrađivati isključivo u svrhu provedbe jamstvenog postupka uređaja sukladno čl. 6 st. 1 slovo. b opće uredbe o zaštiti podataka (u daljnjem tekstu: "GDPR") Davanje podataka je dobrovoljno, ali nužno za provedbu jamstvenog postupka.
3. Vaši podaci će se obrađivati za vrijeme trajanja jamstvenog postupka te za potrebe arhiviranja u slučaju potrebe obrane od bilo kakvih potraživanja prema Administratoru, najduže do isteka istih.
4. Vaši podaci mogu se priopćiti samo subjektima koji obrađuju podatke za administratora na temelju pisanog ugovora o povjeravanju obrade osobnih podataka koji između ostalog daje: tehnička služba, održavanje hostinga ili web stranica, IT služba, kurirska tvrtka. Dobavljači Administratora dužni su osigurati sigurnost podataka i ispunjavati uvjete važećih zakona vezanih uz zaštitu osobnih podataka te ne smiju koristiti povjerene osobne podatke u druge svrhe osim onih navedenih u ugovoru s Administratorom.
5. Vaši podaci neće se obrađivati na automatizirani način, uključujući u obliku profiliranja, i neće se prenositi u treću zemlju/međunarodnu organizaciju.
6. Imate pravo pristupa svojim podacima te pravo na ispravak, brisanje, ograničenje obrade, pravo na prijenos podataka, pravo na prigovor u bilo kojem trenutku.
7. Za sva pitanja vezana uz obradu Vaših osobnih podataka od strane Administratora, možete nas kontaktirati na sljedeću e-mail adresu: daneosobowe@dedra.pl.;
8. Imate pravo podnijeti pritužbu tijelu nadležnom za zaštitu osobnih podataka

Dedra Exim Sp. z o.o.
ul. 3 Maja 8, 05-800 Pruszków
Tel. +48 22 73 83 777, fax +48 22 73 83 779
www.dedra.pl, serwis@dedra.pl

Adnotacje o dokonanych naprawach / Záznamy o provedených opravách / Záznamy o vykonaných opravách / Pastabos apie atliktą remontą / Piezīmes par veikto remontu / Feljegyzések az elvégzett javításokról / Mențiuni cu privire la reparațiile efectuate / Vermerke über ausgeführte reparaturen / Zaznamek o opravljenih popravilih / Отбелязване на извършените ремонти / Bilješke o izvršenim popravcima

Data zgłoszenia do naprawy / Datum nahlášení k opravě / Dátum odovzdania do opravy / Atidavimo remontui data / Produkta nodošanas remontā datums / A javításra történő bejelentés dátuma / Data predării la reparație / Datum der Anmeldung zur Reparatur / Datum zahtevka za popravilo / Дата на заявката за ремонт / Datum prijave za popravak	Data wykonania naprawy / Datum provedení opravy / Dátum vykonania opravy / Remonto data / Remonta datums / A javítás dátuma / Data efectuării reparației / Datum der Ausführung der Reparatur / Datum popravila / Дата на ремонта / Datum popravka	Zakres naprawy, opis czynności naprawczych / Rozsah opravy, popis úkonů / Rozsah opravy, opis vykonaných opravných činností / Remonto apimtis, remonto darbų aprašymas / Remonta apjoms, remontdarbu apraksts / A javítás tartalma, a javítási műveletek leírása / Domeniul de reparație, descrierea operațiilor de reparație / Umfang der Reparatur , Beschreibung der Tätigkeiten / Obseg popravila, opis popravila / Обхват на ремонта, описание на ремонтните дейности / Opseg popravka, opis aktivnosti popravka	Podpis wykonującego naprawę / Podpis opraváře / Podpis osoby vykonávajúcej opravu / Remontą atliekančio asmens parašas / Remonta veicēja paraksts / A javítást végző aláírása / Semnătura persoanei care a efectuat reparația / Unterschrift der die Reparatur ausführenden Person / Podpis serviserja / Подпис на ремонтиращия / Potpis osobe koja obavlja popravak