DED8682

Instrukcja ważna dla urządzeń wyprodukowanych po: / Instructions applicable to devices manufactured after: / Návod pro zařízení vyrobená po: / Návod pre obsluhu zariadení vyrobených po: / Instrukcija – įrenginiai, kurie buvo pagaminti nuo: / Lietošanas instrukcija ierīcēm izgatavotiem pēc: / Útmutató a után gyártott készülékekhez: / Manualul de utilizare pentru aparate fabricate după: / Navodila veljajo za naprave, proizvedene po:/ Upute vrijede za uređaje proizvedene nakon:/ Ръководството е валидно за устройства, произведени след/ Посібник дійсний для пристроїв, виготовлених після: / Anleitung gültig für Geräte, die nach dem hergestellt wurden: Instructions valables pour les appareils fabriqués après: / **01.10.2025**

PL **Rozdrabniacz do gałęzi**
Instrukcja obsługi z kartą gwarancyjną

EN **Branch shredder**
User manual with warranty card

CZ **Drtič větví**
Návod k obsluze se záručním listem

SK **Drvič konárov**
Užívateľská príručka so záručným listom

LT **Šakų smulkintuvas**
Naudojimo instrukcija su Garantiniu lapu

LV **Filiāļu smalcinātājs**
Lietošanas instrukcija ar garantijas talonu

HU **Ágaprító**
Használati Utasítás Garanciajeggyel

RO **Tocator crengi**
Instrucțiuni de utilizare și certificat de garanție

SI **Drobilnik vej**
Navodila za uporabo z garancijskim listom

HR **Sjeckalica grana**
Upute za uporabu s jamstvenim listom

BG **Шредер за клони**
Инструкции за експлоатация с гаранционна карта

UA **Подрібнювач гілок**
Інструкція з експлуатації з гарантійним талоном

DE **Astschredder**
Bedienungsanleitung mit Garantiekarte

FR **Broyeur de branches**
Mode d'emploi avec carte de garantie



PL Wszelkie prawa zastrzeżone. Niniejsze opracowanie jest chronione prawem autorskim. Kopiowanie lub rozpowszechnianie Instrukji Obsługi we fragmentach albo w całości bez zgody Dedra Exim zabronione Dedra Exim zastrzega sobie prawo do wprowadzania zmian konstrukcyjno-technicznych oraz kompletacyjnych bez uprzedniego powiadamiania. Zmiany te nie mogą stanowić podstawy do reklamowania produktu. Instrukcja obsługi dostępna na stronie www.dedra.pl

EN All rights reserved. This document is protected by copyright. Copying or distributing the User Manual in whole or in part without the consent of Dedra Exim is prohibited. Dedra Exim reserves the right to make design, technical and assembly changes without prior notice. These changes cannot be used as grounds for product complaints. The user manual is available at www.dedra.pl

CZ Všechna práva vyhrazena. Toto zpracování je chráněno autorským právem. Kopírování nebo šíření Návodu k obsluze v částech nebo vcelku bez souhlasu společnosti Dedra Exim je zakázáno. Dedra Exim si vyhrazuje právo zavádět konstrukční a technické a komplementační změny bez dřívějšího oznámení. Tyto změny nemohou být základem pro reklamování výrobku. Návod k obsluze dostupný na stránkách www.dedra.pl

SK Všetky práva vyhradené. Tieto materiály sú chránené autorskými právami. Kopírovanie prípadne šírenie častí, prípadne celého návodu na obsluhu je bez súhlasu spoločnosti Dedra Exim zakázané. Dedra Exim si vyhradzuje právo na vykonávanie konštrukčno-technických zmien, a zmien doplnkového príslušenstva, bez predchádzajúceho upozornenia. Tieto zmeny nemôžu byť dôvodom na reklamáciu výrobku. Užívateľská príručka je dostupná na webovej stránke www.dedra.pl

LT Visos teisės saugomos. Šis kūrinys yra saugomas autorinių teisių įstatymų. Eksploatavimo instrukcijos arba jos fragmentų kopijavimas ir platinimas be „Dedra Exim“ sutikimo draudžiamas. „Dedra Exim“ pasilieka sau teisę įvesti konstrukcijos, techninius arba komplektacijos pokyčius be išankstinio įspėjimo. Šie pokyčiai negali būti skundo dėl produkto pagrindu. Naudojimo instrukcija yra prieinama svetainėje: www.dedra.pl

LV Visas tiesības pasargātas. Šis izdevums ir sargāts ar autortiesību. Lietošanas Instrukcijas kopēšana vai izplatīšana pilnīgi vai fragmentos bez Dedra Exim firmas piekrišanas ir aizliegta. Firma Dedra Exim atstāj sev tiesību veikt konstrukcijas-tehnikas izmaiņu, kā arī komplektācijas izmaiņu bez iepriekšēja paziņojuma. Šīs izmaiņas nevar būt par pamatu produkta reklamēšanai. Lietošanas instrukcija pieejama mājaslapā www.dedra.pl

HU Minden jog fenntartva. A jelen kiadvány szerzői jogokkal védve. A Használati Utasítás másolása vagy terjesztése egészében vagy részleteiben a Dedra Exim írásos engedélye nélkül tilos A Dedra Exim fenntartja magának a szerkezeti-műszaki, valamint komplettálási változtatások előzetes bejelentés nélküli bevezetésének jogát. Ezek a változások nem szolgálhatnak alapjául a termék reklamációjának. A használati utasítás a weboldalon elérhető www.dedra.pl.

RO Toate drepturile rezervate. Această redactare este protejată prin legea dreptului de autor. Este interzisă copierea, reproducerea în orice fel sau multiplicarea și distribuirea parțială sau în totalitate a Manualului de utilizare fără permisiunea firmei Dedra Exim Firma Dedra Exim își rezervă dreptul de a face modificări tehnice și constructive sau de completare a dispozitivului fără o notificare prealabilă. Aceste modificări nu pot constitui temei pentru reclamarea produsului. Instrucțiunea de deservire accesibilă pe pagina www.dedra.pl

SI Vse pravice pridržane. Ta navodila so zaščitena na podlagi predpisov o avtorskih pravicah. Prepovedano je kopiranje ali razširjanje teh navodil za uporabo po delih ali v celoti brez soglasja Dedra Exim. Dedra Exim si pridržuje pravico do uvajanja konstrukcijsko-tehničnih in kompletacijskih sprememb brez predhodnega obvestila. Te spremembe ne morejo biti podlaga za prijavo reklamacije. Navodila za uporabo so na voljo na strani www.dedra.pl

HR Sva prava su rezervirana. Ovo djelo je zaštićeno autorskim pravom. Zabranjeno je kopiranje ili distribucija Uputa za uporabu u dijelovima ili u cijelosti bez pristanka Dedra Exima Dedra Exim zadržava pravo uvođenja promjena konstrukcijskih, tehničkih i završnih bez prethodne obavijesti. Ove promjene ne mogu predstavljati osnovu za reklamiranje proizvoda. Upute za uporabu dostupne su na web stranici www.dedra.pl

BG Всички права са запазени. Това проучване е защитено с авторски права. Копирането или разпространението на ръководството за потребителя на части или изцяло без разрешението на Dedra Exim е забранено Dedra Exim си запазва правото да прави промени в дизайна, техниката и окомплектовката без предварително уведомление. Тези промени не могат да бъдат основание за рекламиране на продукта. Ръководството за потребителя е достъпно на адрес www.dedra.pl

UA Всі права захищені. Ця робота захищена авторським правом. Копіювання або розповсюдження Посібника користувача повністю або частково без дозволу Dedra Exim заборонено Dedra Exim залишає за собою право вносити зміни в конструкцію, технічні характеристики та комплектацію без попереднього повідомлення. Ці зміни не можуть бути підставою для реклами продукту. Посібник користувача доступний на сайті www.dedra.pl

DE Alle Rechte vorbehalten. Dieses Dokument ist urheberrechtlich geschützt. Die Vervielfältigung oder Weitergabe der Betriebsanleitung, auch auszugsweise, ist ohne Zustimmung von Dedra Exim nicht gestattet. Dedra Exim behält sich das Recht vor, ohne vorherige Ankündigung Änderungen am Design, an der Technik und an der Ausstattung vorzunehmen. Solche Änderungen können nicht als Grundlage für Beschwerden herangezogen werden. Die Betriebsanleitung finden Sie unter www.dedra.pl

FR Tous droits réservés. Le présent document est protégé par le droit d'auteur. La copie ou la diffusion du mode d'emploi, en tout ou en partie, sans l'accord de Dedra Exim est interdite. Dedra Exim se réserve le droit d'apporter des modifications techniques et de conception sans préavis. Ces modifications ne peuvent constituer un motif de réclamation concernant le produit. Le mode d'emploi est disponible sur le site www.dedra.pl

Kontakt
Contact / Kontakt / Kontakt / Kontaktai / Kontakts / Elérhetőség / Contact / Pišite na / Kontakt / Свържете се с / Контакти / Kontakt / Contact
Dedra Exim Sp. z o.o., ul. 3 Maja 8, 05-800 Pruszków, Tel. +48 22 73 83 777 wew. 129, 170, fax +48 22 73 83 779
serwis@dedra.pl www.dedra.pl

1. Zdjęcia i rysunki

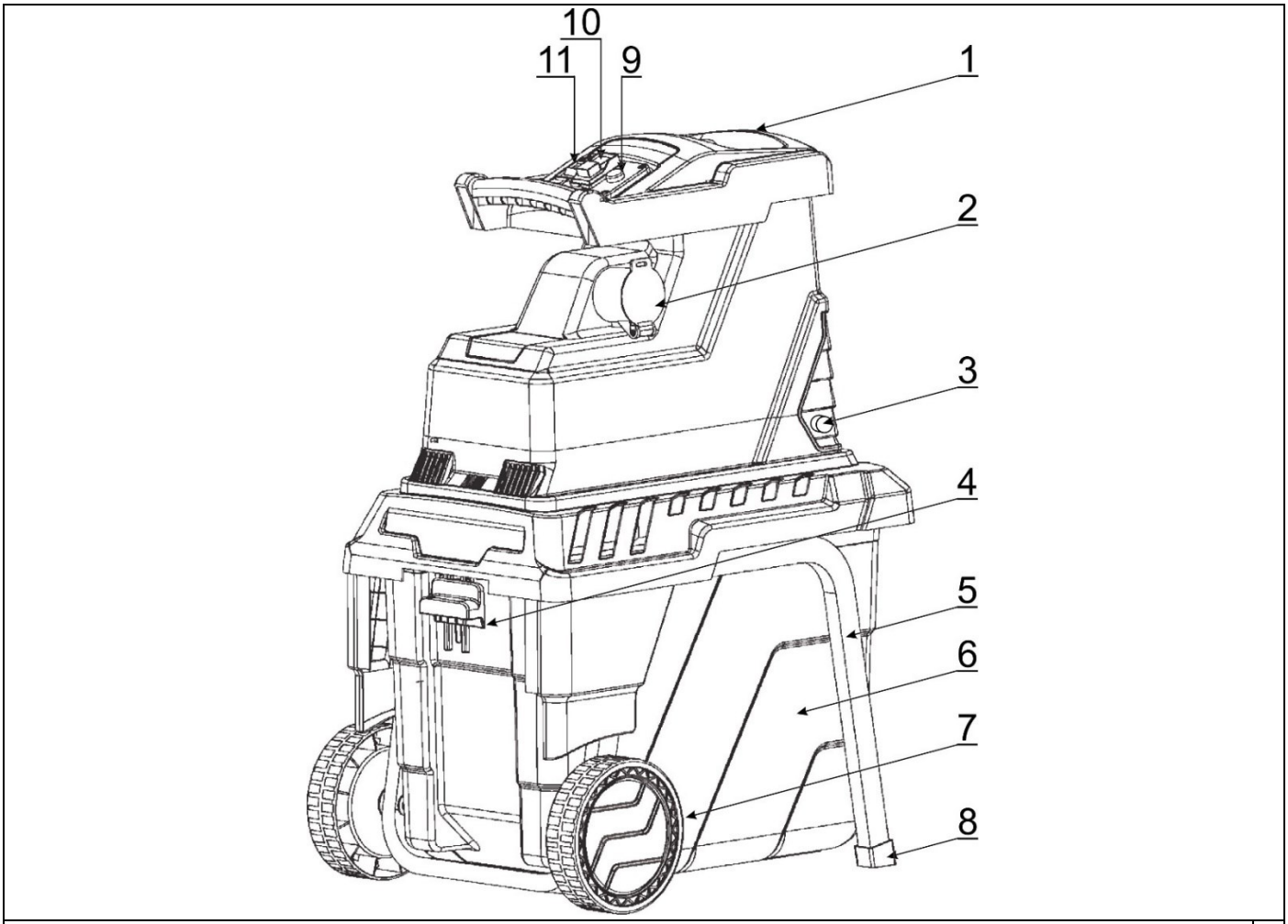

A

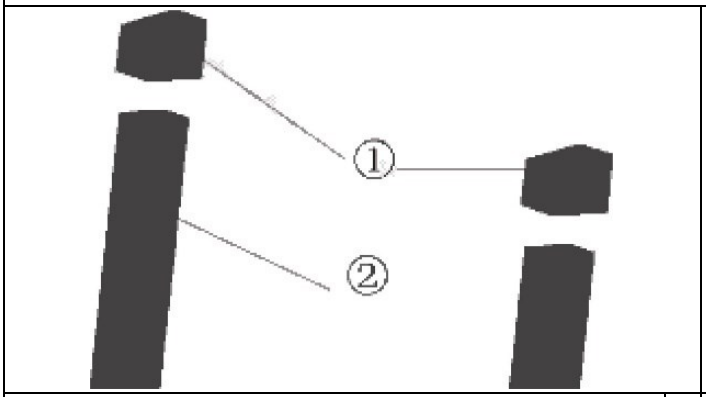

B

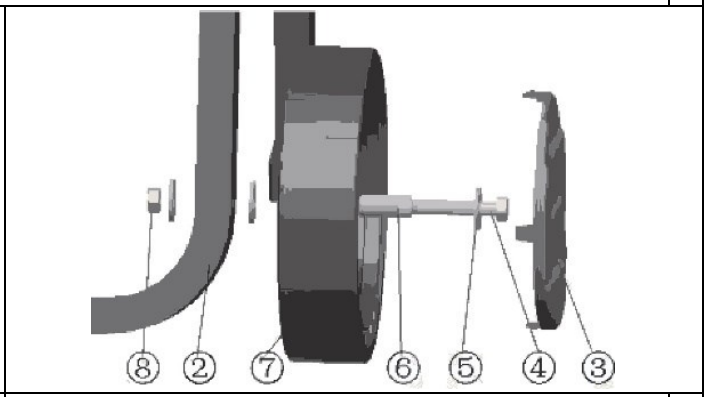

C

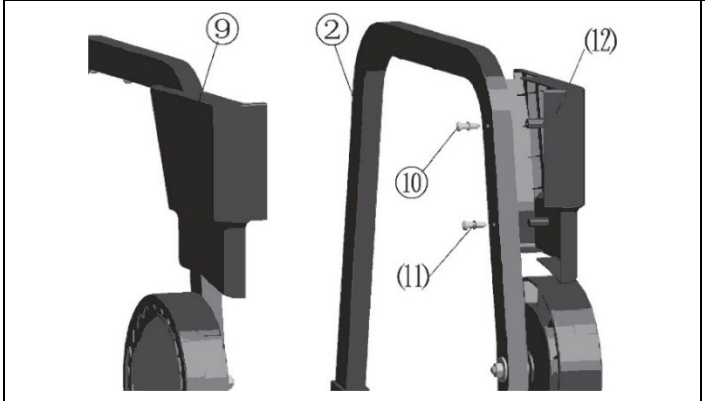

D

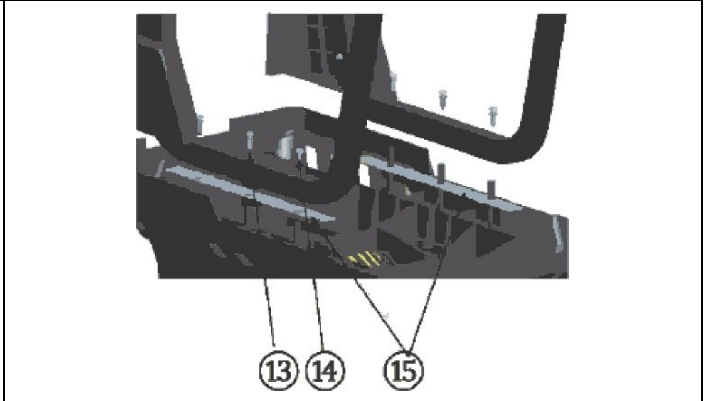

E

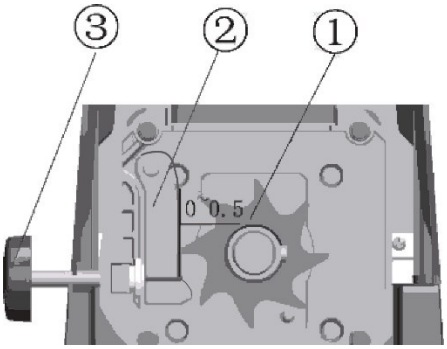

F

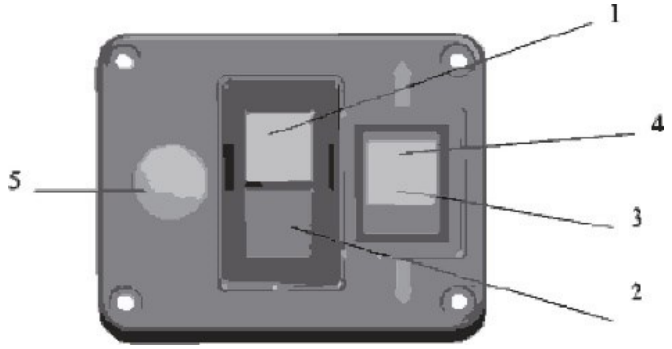

G

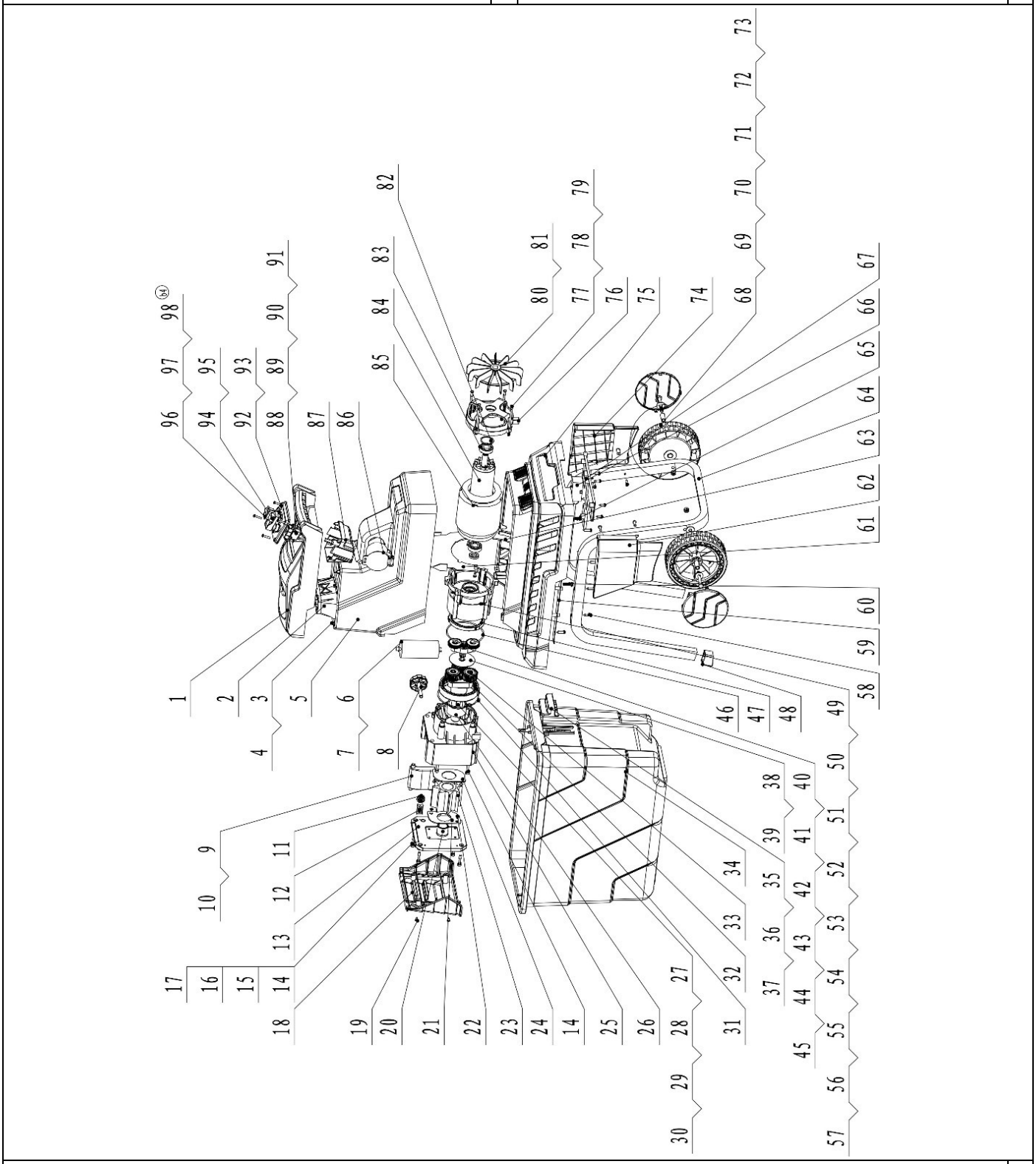

E

Opis piktogramów / Description of pictograms / Popis použitých piktogramů / Opis používaných piktogramov / Panaudotų piktogramų aprašymas / Lietoto piktogrammu apraksts / Az alkalmazott piktogramok magyarázata / Descrierea pictogramelor / Opis piktogramov / Opis piktograma/ Описание на пиктограмите/ Опис піктограм / Beschreibung der Piktogramme / Description of pictograms

	**Nakaz: przeczytaj instrukcję obsługi** / Mandatory: read the user manual / Příkaz: přečtěte návod k obsluze / Príkaz: oboznámte sa s užívateľskou príručkou / Privaloma: perskaitykite aptarnavimo instrukciją / Norādījums: rūpīgi iepazīstieties ar lietotāja rokasgrāmatā sniegto informāciju / Utasítás: olvassa el az útmutatót / Obilgatoriu: citiți manualul de utilizare / Ukaz: preberi navodila za uporabo / Nalog: pročitajte upute za uporabu/ Заповедта: прочетете ръководството за употреба/ Заборона: прочитайте інструкцію з експлуатації / Pflicht: Handbuch lesen / Obligatoire: lire le mode d'emploi
	**Zagrożenie: noże obracają się. Trzymać ręce i stopy z dala od otworów podczas pracy maszyny /** Danger: blades are rotating. Keep hands and feet away from openings while the machine is operating **/** Nebezpečí: nože se otáčejí. Za chodu stroje udržujte ruce a nohy mimo dosah otvorů / Nebezpečenstvo: nože sa otáčajú. Počas chodu stroja udržujte ruky a nohy mimo otvorov / Pavojus: peiliai sukasi. Laikykite rankas ir kojas atokiau nuo angų, kol mašina veikia / Bīstamība: naži rotē. Kamēr mašīna darbojas, turiet rokas un kājas tālāk no atverēm / Veszély: a kések forognak. A gép működése közben a kezeket és lábakat tartsa távol a nyílásoktól. / Pericol: cuțitele se rotesc. Țineți mâinile și picioarele la distanță de deschideri în timp ce mașina este în funcțiune / Nevarnost: noži se vrtijo. Med delovanjem stroja se roke in noge ne smejo približati odprtinam. / Опасност: ножовете се въртят. Дръжте ръцете и краката си далеч от отворите, докато машината работи / Небезпека: ножі обертаються. Тримайте руки та ноги подалі від отворів під час роботи машини / Gefahr: Messer rotieren. Halten Sie Hände und Füße von den Öffnungen fern, während die Maschine in Betrieb ist. / Danger : les couteaux tournent. Gardez vos mains et vos pieds éloignés des ouvertures lorsque la machine est en marche.
	**Trzymać z dala od osób postronnych** / Keep away from unauthorised persons / Uchovávejte mimo dosah nepovolaných osob / Uchovávajte mimo dosahu nepovolaných osôb / Laikykite neįgaliotiems asmenims nepasiekiamoje vietoje / Glabāt nepiederošām personām nepieejamā vietā / Illetéktelenek számára elérhetetlen helyen tartandó / A nu se păstra la îndemâna persoanelor neautorizate / Hranite zunaj dosega nepooblaščenih oseb / Držati podalje od neovlaštenih osoba / Съхранявайте на място, недостъпно за неоторизирани лица / Зберігати в недоступному для сторонніх осіб місці / Unbefugte Personen fernhalten / Tenir à l'écart des personnes non concernées
	**Wyłączyć i wyciągąć wtyczkę z gniazdka sieciowego przed regulacją, czyszczeniem lub jeśli przewód zasilający jest zaplątany lub uszkodzny** / Switch off and unplug from the mains socket before adjusting, cleaning or if the power cord is tangled or damaged / Před seřizováním, čištěním nebo v případě, že je napájecí kabel zamotaný nebo poškozený, přístroj vypněte a odpojte ze zásuvky / Pred nastavovaním, čistením alebo ak je napájací kábel zamotaný alebo poškodený, vypnite ho a odpojte zo sieťovej zásuvky / Prieš reguliuodami, valydami arba jei maitinimo laidas yra susipainiojęs ar pažeistas, išjunkite ir ištraukite kištuką iš elektros tinklo lizdo / Pirms regulēšanas, tīrīšanas vai ja strāvas vads ir sajaukts vai bojāts, izslēdziet ierīci un atvienojiet to no elektrotīkla kontaktligzdas / Kapcsolja ki és húzza ki a hálózati aljzatból a készüléket beállítás, tisztítás előtt, illetve ha a tápkábel összegabalyodott vagy megsérült / Opriți și deconectați aparatul de la priza de curent înainte de reglarea, curățarea sau dacă cablul de alimentare este încurcat sau deteriorat / Pred nastavljanjem, čiščenjem ali če je napajalni kabel zapleten ali poškodovan, ga izklopite in izvlecite iz omrežne vtičnice / Isključite i izvucite utikač iz strujne utičnice prije podešavanja, čišćenja ili ako se kabel za napajanje zapetlja ili ošteti / Изключете и извадете щепсела от електрическата мрежа, преди да регулирате, почиствате или ако захранващият кабел е заплетен или повреден / Вимкніть машину та витягніть вилку з розетки перед регулюванням, чищенням або якщо шнур живлення заплутався чи пошкодився / Schalten Sie das Gerät aus und ziehen Sie den Netzstecker, bevor Sie es einstellen oder reinigen oder wenn das Netzkabel beschädigt ist oder sich verheddert hat. / Débranchez et retirez la fiche de la prise secteur avant tout réglage, nettoyage ou si le cordon d'alimentation est emmêlé ou endommagé
	**Zaczekać, aż wszystkie części składowe maszyny całkowicie się zatrzymają, zanim się ich dotknie** / Wait until all parts of the machine have come to a complete standstill before touching them / Než se dotknete všech součástí stroje, počkejte, až se zcela zastaví / Počkajte, kým sa všetky súčasti stroja úplne nezastavia, a až potom sa ich dotknite / Prieš liečiant visas mašinos sudedamąsias dalis, palaukite, kol jos visiškai sustos / Pirms pieskaršanās visām iekārtas sastāvdaļām pagaidiet, līdz tās ir pilnībā apstājušās / Várja meg, amíg a gép minden alkatrésze teljesen leáll, mielőtt hozzányúlna / Așteptați până când toate componentele mașinii s-au oprit complet înainte de a le atinge / počakajte, da se vsi sestavni deli stroja popolnoma ustavijo, preden se jih dotaknete / Pričekajte da se sve komponente stroja potpuno zaustave prije nego što ih dodirnete / Изчакайте всички компоненти на машината да спрат напълно, преди да ги докоснете / Зачекайте, поки всі компоненти машини повністю зупиняться, перш ніж торкатися до них / Warten Sie, bis alle Maschinenteile vollständig zum Stillstand gekommen sind, bevor Sie sie berühren. / Attendre que toutes les pièces de la machine soient complètement immobilisées avant de les toucher.
	**Nie używać jako stopnia** / Do not use as a step Nepoužívejte jako stupátko / Nepoužívajte ako schodík / Nenaudokite kaip laiptelio / Neizmantojiet kā pakāpienu / Ne használja lépcsőként / Nu utilizați ca treaptă / Ne uporabljajte kot stopnico / Ne koristiti kao stepenicu / Не използвайте като стъпало / Не використовуйте як сходинку / Nicht als Fußstütze verwenden / Ne pas utiliser comme marchepied
	**Nakaz: stosować środki ochrony słuchu** / Mandatory: use hearing protection / Povinné: používejte ochranu sluchu / Povinné: používajte ochranu sluchu / Privaloma: naudokite ausų apsaugos priemones / Obligāti: lietot ausu aizsarglīdzekļus / Kötelező: használjon fülvédőt / Obligatoriu: folosiți protecție pentru urechi / Obvezno: uporabljajte zaščito za ušesa / Redoslijed: koristite zaštitu za sluh / Задължително: използвайте защита на ушите / Обов'язково: використовуйте засоби захисту вух / Pflicht: Tragen Sie einen Gehörschutz / Obligatoire : utiliser des protections auditives
	**Nakaz: stosować środki ochrony wzroku** / Mandatory: use eye protection / Povinné: používejte ochranu očí / Povinné: používajte ochranu očí / Privaloma: naudokite akių apsaugos priemones / Obligāti: lietot acu aizsardzību / Kötelező: használjon szemvédőt / Obligatoriu: utilizați protecție pentru ochi / Obvezno: uporabljajte zaščito za oči / Redoslijed: koristite zaštitu za oči / Задължително: използвайте средства за защита на очите / Обов'язково: використовуйте захист для очей / Pflicht: Augenschutz tragen / Obligatoire : utiliser des équipements de protection oculaire
	**Nakaz: stosować środki ochrony głowy** / Mandatory: use head protection / Povinné: používejte ochranu hlavy / Povinné: používajte ochranu hlavy / Privaloma: naudoti galvos apsaugą / Obligāti: lietot galvas aizsarglīdzekļus / Kötelező: fejvédő használata / Obligatoriu: utilizați protecție pentru cap / Obvezno: uporabljajte zaščito glave / Redoslijed: koristite zaštitu za glavu / Задължително: използвайте защита на главата / Обов'язково: використовуйте засоби захисту голови / Pflicht: Tragen einer Schutzkopfbedeckung / Obligatoire : porter un casque de protection
	**Nakaz: stosować odzież ochronną** / Mandatory: wear protective clothing / Povinné: používejte ochranný oděv / Povinné: používať ochranný odev / Privaloma: naudoti apsauginius drabužius / Obligāti: lietot aizsargapģērbu / Kötelező: védőruházat használata / Obligatoriu: utilizați îmbrăcăminte de protecție / Obvezno: uporabljajte zaščitna oblačila / Narudžba: koristiti zaštitnu odjeću / Задължително: използвайте защитно облекло / Обов'язково: використовуйте захисний одяг / Pflicht: Schutzkleidung tragen / Obligatoire : porter des vêtements de protection
	**Nakaz: stosować obuwie ochronne** / Mandatory: wear protective footwear / Povinné: používat ochrannou obuv / Povinné: používať ochrannú obuv / Privaloma: naudoti apsauginę avalynę / Obligāti: lietot aizsargapavus / Kötelező: védőcipő használata / Obligatoriu: utilizați încălțăminte de protecție / Obvezno: uporabljajte zaščitno obutev / Redoslijed: nositi zaštitnu obuću / Задължително: използвайте защитни обувки / Обов'язково: носити захисне взуття / Pflicht: Tragen von Sicherheitsschuhen / Obligatoire : porter des chaussures de sécurité
	**Nakaz: stosować rękawice ochronne** / Mandatory: wear protective gloves / Povinné: používat ochranné rukavice / Povinné: používať ochranné rukavice / Privaloma: naudoti apsaugines pirštines / Obligāti: lietot aizsargcimdus / Kötelező: védőkesztyű használata / Obligatoriu: utilizarea mănușilor de protecție / Obvezno: uporabljajte zaščitne rokavice / Redoslijed: koristiti zaštitne rukavice / Задължително: използвайте защитни ръкавици / Обов'язково: носити захисне взуття / Pflicht: Schutzhandschuhe tragen / Obligatoire : porter des gants de protection
	**Informacja: poziom hałasu** / Information: noise level / Informace: hladina hluku / Informácia: hladina hluku / Informacija: triukšmo lygis / Informācija: trokšņa līmenis / Tájékoztatás: zajszint / Informații: nivelul de zgomot / Informacije: raven hrupa / Podaci: razina buke / Информация: ниво на шума / Інформація: рівень шуму / Information: Geräuschpegel / Information : niveau sonore

PL Spis treści

1. Zdjęcia i rysunki
2. Opis urządzenia
3. Przeznaczenie urządzenia
4. Ograniczenie użycia
5. Dane techniczne
6. Przygotowanie do pracy
7. Podłączenie do sieci
8. Włączanie urządzenia
9. Użytkowanie urządzenia
10. Bieżące czynności obsługowe
11. Części zamienne i akcesoria
12. Samodzielne usuwanie usterek
13. Kompletacja urządzenia
14. Informacja dla użytkowników o pozbywaniu się urządzeń elektrycznych i elektronicznych
15. Wykaz części do rysunku złożeniowego
16. Karta gwarancyjna

Deklaracja zgodności została dołączona do instrukcji jako oddzielny dokument. W przypadku braku deklaracji zgodności należy skontaktować się z Dedra Exim Sp. z o.o.
Ogólne przepisy bezpieczeństwa zostały dołączone do instrukcji jako oddzielna broszura.

OSTRZEŻENIE. Przeczytać wszystkie ostrzeżenia oznaczone symbolem wykrzyknika i wszystkie instrukcje.

Nieprzestrzeganie podanych niżej ostrzeżeń i wskazówek dotyczących bezpieczeństwa może być przyczyną porażenia prądem elektrycznym, pożaru lub poważnych obrażeń.

Zachować wszystkie ostrzeżenia i instrukcje do przyszłego użytku.

2. Opis urządzenia

Rys. A: 1. Otwór leja wrzutowego, 2. Gniazdo zasilające, 3. Pokrętło ustawienia docisku, 4. Zamek pojemnika na urobek, 5. Rama, 6. Pojemnik na urobek, 7. Koła jezdne, 8. Stopka, 9. Przycisk RESET, 10. Zespół włącznika, 11. Przycisk zmiany obrotów.

3. Przeznaczenie urządzenia

Rozdrabniacz do gałęzi DED8682 jest urządzeniem służącym do rozdrabniania materiału organicznego, takiego jak gałęzie, pędy drzew, suche rośliny itd. Przeznaczony jest do stosowania na zewnątrz pomieszczeń.
Dopuszcza się wykorzystanie urządzenia w pracach remontowo-budowlanych, warsztatach naprawczych, w pracach amatorskich przy równoczesnym przestrzeganiu warunków użytkowania i dopuszczalnych warunków pracy, zawartych w instrukcji obsługi.

4. Ograniczenia użycia

Urządzenie może być użytkowane tylko zgodnie zamieszczonymi poniżej „Dopuszczalnymi warunkami pracy".
Nie używać urządzenia do rozdrabniania materiału innego niż wskazane w punkcie 3 (np. resztek pożywienia, materiałów przekraczających dopuszczalną średnicę). Nie rozdrabniać resztek nieorganicznych (np. szkła, tworzyw sztucznych, kamieni) ani resztek mieszanych (np. korzeni z resztkami ziemi). Może to doprowadzić do zablokowania i, w konsekwencji, uszkodzenia urządzenia. Nie przepełniać leja podawczego rozdrabniacza. Nie pracować w trybie innym niż podany w punkcie Dopuszczalne warunki pracy.
Samowolne zmiany w budowie mechanicznej i elektrycznej, wszelkie modyfikacje, czynności obsługowe nieopisane w instrukcji obsługi będą traktowane jako bezprawne i powodują natychmiastową utratę praw gwarancyjnych, a deklaracja zgodności traci ważność.
Użytkowanie niezgodne z przeznaczeniem bądź niezgodnie z instrukcją obsługi spowoduje natychmiastową utratę praw gwarancyjnych.

Ryzyka resztkowe

UWAGA **Nawet jeśli opisywane urządzenie obsługiwane jest prawidłowo, zawsze występują ukryte ryzyka resztkowe, które nie mogą zostać całkowicie wykluczone. W związku z typem konstrukcji i wykonaniem urządzenia mogą wystąpić następujące zagrożenia:**

- Niebezpieczeństwo obrażeń na skutek wciągnięcia przy sięganiu do otworu załadowczego.
- Rany cięte, zmiażdżenia i zadrapania w przypadku pracy bez rękawic ochronnych;
- Urazy oczu spowodowanie kontaktem z częściami wyrzuconymi z urządzenia lub ciętym materiałem, jeśli nie nosi się okularów ochronnych;
- Uszkodzenia słuchu, w przypadku niestosowania odpowiednich ochronników słuchu.

Dopuszczalne warunki pracy
Tryb pracy P40 (S6 40%) - praca przerywana z przerwami jałowymi, np. maksymalnie 40 sekund pracy z obciążeniem i 60 sekund pracy bez obciążenia. Stosować tylko na zewnątrz pomieszczeń. Chronić przed opadami atmosferycznymi. Unikać używania maszyny w złych warunkach atmosferycznych, zwłaszcza gdy istnieje ryzyko uderzenia pioruna.

5. Dane techniczne

Model	**DED8682**
Napięcie zasilania [V]	230, 50
Moc znamionowa [W]	2800 (P40), 2300 (S1)
Klasa ochronności	I
Stopień ochrony przed dostępem bezpośrednim	IPX4
Prędkość obrotowa silnika max n0 [min-1]	2950
Max. średnica cięcia [mm]	45
Poziom ciśnienia dźwięku LpA [dB(A)]	81,5
Niepewność pomiarowa KpA [dB(A)]	2,5
Poziom mocy dźwięku LwA [dB(A)]	88,84
Niepewność pomiarowa KwA [dB(A)]	1,4
Gwarantowany poziom mocy dźwięku LWA [dB(A)]	90
Poziom drgań mierzony na rękojeści ah,ID [m/s2]	<2,5
Niepewność pomiaru K [m/s2]	1,5
Masa [kg]	27

Informacja na temat drgań i hałasu

Wartość łączona drgań a_h oraz niepewność pomiaru określono zgodnie z normą EN 50434: 2014 i podano w tabeli.
Emisja hałasu została określona zgodnie z EN 50434:2014, wartości podano powyżej w tabeli.

UWAGA **Hałas może spowodować uszkodzenie słuchu, podczas pracy zawsze należy używać środków ochrony słuchu!**

Deklarowana łączna wartość drgań została zmierzona zgodnie ze standardową metodą badania i może być wykorzystana do porównania jednego urządzenia z drugim. Podany poziom drgań może być również wykorzystywany do wstępnej oceny narażenia na drgania.
Poziom drgań podczas rzeczywistego użytkowania urządzenia może się różnić od zadeklarowanych wartości, w zależności od sposobu użycia narzędzi roboczych, w szczególności od rodzaju obrabianego przedmiotu oraz od konieczności określenia środków mających na celu ochronę operatora. Aby dokładnie oszacować narażenia w rzeczywistych warunkach użytkowania, należy wziąć pod uwagę wszystkie części cyklu operacyjnego, obejmujące także okresy, gdy urządzenie jest wyłączone lub gdy jest ono włączone, ale nie jest używane do pracy.

6. Przygotowanie do pracy

UWAGA **Wszystkie czynności przygotowawcze przeprowadzać przy urządzeniu odłączonym od źródła zasilania.**

Przed rozpoczęciem pracy rozdrabniacz do gałęzi wymaga zmontowania (rys. B – E).
Wyjąć wszystkie części z opakowania. Na końcówki nóżek nałożyć gumowe stopki (rys. B, 1, 2).
Do ramy dokręcić koła jezdne tak, jak pokazano na rysunku C, 2-7). Sprawdzić, czy koła obracają się swobodnie i czy są dobrze dokręcone.
Na ramy kół (nad kołami) założyć osłony (rys. D, 9-12). Następnie odwrócić rozdrabniacz do góry nogami i przykręcić ramy z kołami i osłonami do korpusu rozdrabniacza (rys. E, 13-15). Ustawić urządzenie na kołach i stopkach.
Urządzenie ustawić na równej, twardej powierzchni. Rozdrabniacz można ustawić np. na brezencie, aby ułatwić sobie zebranie resztek rozdrobnionego materiału. Założyć worek na urobek. Do gniazda zasilającego podłączyć wtyczkę przedłużacza ogrodowego (rys. A, 2).

7. Podłączenie do sieci

Przed podłączeniem urządzenia do źródła prądu należy upewnić się, czy napięcie zasilania odpowiada wartości podanej na tabliczce znamionowej.
Instalacja zasilająca powinna być wykonana zgodnie z zasadniczymi wymaganiami dotyczącymi instalacji elektrycznych i spełniać wymogi bezpieczeństwa użytkowania. Parametry minimalnego przekroju przewodu zasilającego oraz nominalnej wartości bezpiecznika w zależności od mocy urządzenia podano w poniższej tabeli:

Moc urządzenia [W]	Minimalny przekrój przewodu [mm^2]	Minimalna wartość bezpiecznika typu C [A]
≥2300	2,5	16

Instalacja winna być wykonana przez uprawnionego elektryka. W przypadku korzystania z przedłużaczy należy zwrócić uwagę by przekrój żyły nie był mniejszy od wymaganego (patrz tabela). Przewód elektryczny ułożyć tak, aby w czasie pracy nie był narażony na przecięcie. Nie używać uszkodzonych przedłużaczy. Okresowo sprawdzać stan techniczny przewodu zasilającego. Nie ciągnąć za przewód zasilający.

8. Włączanie urządzenia

UWAGA **Przed uruchomieniem urządzenia bezwzględnie wykonać czynności opisane w rozdziale „Przygotowanie do pracy".**

Po wykonaniu wszystkich czynności, wymienionych w punkcie 6 instrukcji, można włączyć urządzenie. W tym celu podłączyć wtyczkę przedłużacza do gniazda zasilania.

UWAGA **Podłączać maszynę tylko do obwodu zasilania chronionego przez wyłącznik różnicowoprądowy (RDC) o prądzie zadziałania nie większym niż 30 mA.**

UWAGA **Do zasilania należy stosować przedłużacz ogrodowy 3-żyłowy z przewodem ochronnym o przekroju nie mniejszym niż 3x1,5 mm2.**

Włącznik urządzenia oznaczony jest I – stan włączony, 0 – stan wyłączony. Dodatkowo, w celach bezpieczeństwa, stan I jest oznaczony kolorem zielonym, natomiast 0 czerwonym. Włącznik jest tak skonstruowany, aby wyłączenie urządzenia miało pierwszeństwo. W razie konieczności awaryjnego wyłączenia rozdrabniacza wystarczy uderzyć w zespół włącznika.
Po podłączeniu przewodu zasilającego urządzenie można uruchomić, wciskając na zespole włącznika zielony przycisk, oznaczony I. Aby wyłączyć urządzenie, należy wcisnąć czerwony przycisk, oznaczony jako 0.

UWAGA **W przypadku zaniku i przywrócenia napięcia, urządzenie nie uruchomi się samoczynnie.**

Aby uruchomić urządzenie, należy odłączyć i ponownie podłączyć przewód zasilający, a następnie uruchomić silnik włącznikiem.

Regulacja urządzenia
Urządzenie wyposażone jest w docisk, który powalana efektywne rozdrabnianie materiału. W celu wyregulowania odległości między dociskiem a nożem należy:
- włączyć urządzenie
- obrócić pokrętło (rys. A, 3). Ruch zgodnie z kierunkiem ruchu wskazówek zegara przybliża odbojnik do noży, w kierunku przeciwnym – oddala
- wykonywać nie więcej niż ¼ obrotu tak, aby nie uszkodzić docisku
- docisk, po zetknięciu z nożem, wyda ostry dźwięk (zgrzytnięcie)
- po pierwszym zetknięciu docisku z nożem nie dokręcać mocniej, zostawić pokrętło.

9. Użytkowanie urządzenia

Rozdrabniacz powinien być ustawiony na twardej, równej powierzchni. Do leja wrzutowego, wkładać materiał do rozdrobnienia, w razie konieczności dopychając popychaczem. Gałęzie i pędy rozdrabniać od razy po ścięciu, ponieważ po wyschnięciu robią się twarde, co powoduje zmniejszenie maksymalnej średnicy rozdrabniania. Nie rozdrabniać również zbyt mokrego materiału, gdyż wilgoć powoduje przyklejanie się resztek do noży tnących.
Podczas podawania gałęzi noże zaciągną materiał, jednak wskazanym jest przytrzymanie gałęzi w pionie w leju rozdrabniacza i prowadzenie w kierunku leja.
Rozdrobnione resztki powinny wpadać do pojemnika na urobek. Okresowo sprawdzać, czy pojemnik jest przepełniony.

⚠ UWAGA Podczas pracy stać pewnie przy urządzeniu, nie biegać, nie przechylać się, nie dopuszczać do utraty równowagi.

⚠ UWAGA Podczas obsługi urządzenia zawsze nosić solidne obuwie ochronne i odzież ochronną. Stosować okulary ochronne i rękawice ochronne.

⚠ UWAGA Nie dotykać niebezpiecznych części ruchomych przed odłączeniem maszyny od zasilania i całkowitym zatrzymaniu się wszystkich niebezpiecznych części ruchomych.

Odłączyć urządzenie od zasilania (np. poprzez wyjęcie wtyczki z gniazda sieciowego lub usunięcie urządzenia blokującego):
- za każdym razem, gdy użytkownik odchodzi od maszyny
- przed usunięciem niedrożności
- przed sprawdzaniem, czyszczeniem
- po uderzeniu w obcy przedmiot w celu oględzin, czy maszyna nie jest uszkodzona
- jeśli maszyna zaczyna nadmiernie drgać, w celu natychmiastowego sprawdzenia

⚠ UWAGA Nigdy nie pracować maszyną z uszkodzonymi osłonami lub zabezpieczeniami, lub bez urządzeń zabezpieczających, lub jeżeli przewód zasilający lub przedłużacz są uszkodzone lub zużyte.

⚠ UWAGA Nie podłączać uszkodzonego przedłużacza do zasilania ani nie dotykać uszkodzonego przewodu, zanim nie zostanie odłączony od zasilania, ponieważ uszkodzone przewody mogą doprowadzić do stykania się z częściami pod napięciem i spowodować porażenie prądem elektrycznym.

⚠ UWAGA Utrzymywać przedłużacze z dala od niebezpiecznych części ruchomych, żeby unikać uszkodzeń przewodów, które mogą doprowadzić do stykania się z częściami pod napięciem.

Jeżeli przewód zostanie uszkodzony lub zaplątany w trakcie użytkowania:
- niezwłocznie wyłączyć urządzenie
- odłączyć przewód od źródła zasilania
- odłączyć przewód od gniazda rozdrabniacza
- w przypadku splątania przewodu rozplątać, sprawdzić, czy nie doszło do uszkodzenia
- w przypadku uszkodzenia przewodu wymienić na wolny od uszkodzeń

Zadziałanie bezpiecznika
Rozdrabniacz wyposażony jest w bezpiecznik przeciw przeciążeniowy. W sytuacjach przeciążenia silnika (np. zablokowanie noża przez materiał) bezpiecznik odetnie zasilanie. W celu przywrócenia zasilania:
- odłączyć urządzenie od zasilania i odczekać do ostygnięcia silnika
- za pomocą przycisku na obudowie (rys. G, 5) zresetować bezpiecznik.
- włączyć urządzenie
- w pierwszej kolejności zmienić kierunek obrotów (rys. G, 4). Nóż powinien odbić zablokowany materiał do leja podawczego.
- po ponownej zmianie kierunku obrotów spróbować ponownie rozdrobnić materiał.

Jeżeli metoda nie zadziała, należy zwiększyć luz na pomiędzy dociskiem a nożem za pomocą pokrętła rys. A, 3). Uruchomić urządzenie. Nóż powinien – przy większym luzie – rozdrobić materiał.

⚠ UWAGA W przypadku, gdy żadna z metod nie pozwoli na odblokowanie noża, przekazać urządzenie do serwisu.

Przemieszczanie urządzenia
Rozdrabniacz wyposażony jest w kółka transportowe. W przypadku konieczności przemieszczenia urządzenia:
- wyłączyć rozdrabniacz
- odłączyć rozdrabniacz od zasilania
- zmienić położenie rozdrabniacza tak, aby całą masą oparł się na kołach
- przemieścić rozdrabniacz w nowe miejsce.

Postępowanie w sytuacjach awaryjnych
Jeżeli podczas pracy urządzenie zachowuje się w sposób odbiegający od normalnego użytkowania (nadmiernie drga, wydaje niepokojące dźwięki, czuć zapach spalenizny itp.) natychmiast wyłączyć urządzenie i odłączyć źródło zasilania. Sprawdzić, czy urządzenie stoi stabilnie na równej, twardej powierzchni.

⚠ UWAGA Jeżeli po ponownym uruchomieniu urządzenie nadal zachowuje się w sposób odbiegający od normalnego użytkowania, nie pracować urządzeniem. Skontaktować się z serwisem.

10. Bieżące czynności obsługowe

⚠ UWAGA Wszystkie czynności obsługowe przeprowadzać przy urządzeniu odłączonym od źródła zasilania.

Przed rozpoczęciem użytkowania
⚠ UWAGA Nie uruchamiać urządzenia po stwierdzeniu uszkodzeń.
Sprawdzić, czy elementy urządzenia nie są uszkodzone mechanicznie, popękane, połamane itd. Sprawdzić, czy przewód zasilający, wtyczki, przedłużacz nie są uszkodzone (przetarta izolacja, widoczne zużycia itd.). Sprawdzić, czy noże nie są zablokowane, oczyścić z resztek materiału.

Usuwanie urobku
Otworzyć blokadę zbiornika na urobek

Po zakończeniu użytkowania
Dokładnie oczyścić urządzenie, szczególnie lej wrzutowy. Usunąć resztki materiału. Opróżnić zbiornik z resztek materiału.

Transport
Zawsze przemieszczać rozdrabniacz na kołach transportowych. Nie przenosić trzymając za osłonę lub elementy z tworzywa sztucznego.

Przechowywanie
Urządzenie przechowywać wolne od zanieczyszczeń, w pomieszczeniach zamkniętych, w miejscu niedostępnym dla dzieci, w miarę możliwości w oryginalnym opakowaniu.

11. Części zamienne i akcesoria

W celu zakupu części zamiennych i akcesoriów należy skontaktować się z Serwisem Dedra Exim. Dane kontaktowe znajdują się na 1. stronie instrukcji.
Przy zamawianiu części zamiennych prosimy podać numer partii umieszczony na tabliczce znamionowej oraz numer części z rysunku złożeniowego.
W okresie gwarancyjnym naprawy dokonywane są na zasadach podanych w karcie gwarancyjnej. Reklamowany produkt prosimy przekazać do naprawy w miejscu zakupu (sprzedawca zobowiązany jest przyjąć reklamowany produkt), przesłać do serwisu centralnego Dedra Exim lub przesłać do serwisu najbliższego względem miejsca zamieszkania (lista serwisów na stronie www.dedra.pl). Prosimy uprzejmie dołączyć wypełnioną kartę gwarancyjną. Po okresie gwarancyjnym naprawy wykonuje serwis centralny. Uszkodzony produkt należy przesłać do serwisu (koszty wysyłki pokrywa użytkownik).

12. Samodzielne usuwanie usterek

⚠ UWAGA Przed przystąpieniem do samodzielnego usuwania usterek odłączyć urządzenie od zasilania.

Problem	Przyczyna	Rozwiązanie
Urządzenie nie działa	Brak zasilania	Sprawdzić, czy nie zadziałał bezpiecznik. Przywrócić zasilanie
		Sprawdzić wtyczki. Docisnąć wtyczki w gniazdach
	Uszkodzony przedłużacz	Wymienić przedłużacz na wolny od uszkodzeń
	Brak styku w łączniku	Dokręcić do oporu pokrętło osłony rozdrabniacza
	Zadziałało zabezpieczenie silnika	Przeprowadzić czynności opisane w punkcie 8, w dziale *Zabezpieczenie silnika*
Urządzenie wpada w wibracje	Nieprawidłowe ustawienie urządzenia	Ustawić urządzenie na twardej, równej powierzchni
Urządzenie nie rozdrabnia materiału	Zapchane lub zablokowane noże	Usunąć niedrożność (patrz rozdział 9, punkt *Usuwanie niedrożności)*
	Zapchany lej podawczy	Oczyścić lej podawczy
Materiał nie jest rozdrabniany prawidłowo	Stępione noże	Sprawdzić stan noży. Obrócić noże (patrz punkt 10 *Zmiana noży)*
	Nieprawidłowo zamontowane noże	Sprawdzić noże. Dokręcić wkręty.

13. Kompletacja urządzenia

1. Rozdrabniacz – 1 szt. 2. Koła jezdne – 2 szt. 3. Oś kół z ramą– 1 szt. 4. Wsporniki – 2 szt. 5. Zestaw wkrętów – 1 kpl. 6. Łopatka do popychania – 1 szt, 7. Stopki – 2 szt. 8. Klucze – 2 szt. 9. Osłony boczne – 2 szt.

14. Informacja dla użytkowników o pozbywaniu się urządzeń elektrycznych i elektronicznych (dotyczy gospodarstw domowych)



Przedstawiony symbol umieszczony na produktach lub dołączonej do nich dokumentacji informuje, że niesprawnych urządzeń elektrycznych lub elektronicznych nie można wyrzucać razem z odpadami bytowymi. Prawidłowe postępowanie w razie konieczności utylizacji, powtórnego użycia lub odzysku podzespołów polega na przekazaniu urządzenia do wyspecjalizowanego punktu zbiórki, gdzie będzie przyjęte bezpłatnie. Informacji o lokalizacji miejsc zbiórki zużytego sprzętu udzielają władze lokalne np. na swoich stronach internetowych.
Prawidłowa utylizacja urządzenia umożliwia zachowanie cennych zasobów i uniknięcie negatywnego wpływu na zdrowie i środowisko, wynikające z możliwości obecności w sprzęcie niebezpiecznych: substancji, mieszanin oraz części składowych.
Nieprawidłowa utylizacja odpadów zagrożona jest karami przewidzianymi w odpowiednich przepisach lokalnych.
Użytkownicy w krajach Unii Europejskiej: W razie konieczności pozbycia się urządzeń elektrycznych lub elektronicznych, prosimy skontaktować się z

najbliższym punktem sprzedaży lub z dostawcą, którzy udzielą dodatkowych informacji.
Pozbywanie się odpadów w krajach poza Unią Europejską: Taki symbol dotyczy tylko krajów Unii Europejskiej. W razie potrzeby pozbycia się niniejszego produktu prosimy skontaktować się z lokalnymi władzami lub ze sprzedawcą celem uzyskania informacji o prawidłowym sposobie postępowania.

15. Wykaz części do rysunku złożeniowego

LP	Nazwa części	LP	Nazwa części
1	Osłona leja wrzutowego	49	Korpus przekładni
2	Lej wrzutowy	50	Pierścień uszczelniający
3	Wkręt samogwintujący	51	Śruba
4	Podkładka	52	Podkładka
5	Obudowa plastikowa	53	Podkładka
6	Kondensator	54	Okablowanie
7	Podkładka	55	Osłona
8	Pokrętło	56	Uchwyt
9	Blok ustalający	57	Uchwyt
10	Oring	58	Śruba
11	Nakrętka samoblokująca	59	Prowadnica
12	Element mocujący	60	Śruba
13	Osłona tylna	61	Górny element dystansowy
14	Śruba	62	Przegroda prawa
15	Podkładka	63	Dolny element dystansowy
16	Podkładka	64	Uchwyt ramienia
17	Śruba	65	Śruba
18	Otwory wentylacyjne	66	Zatrzask zbiornika
19	Śruba	67	Osłona plastikowa
20	Tulejka stalowa	68	Zaślepka koła
21	Podkładka	69	Wkręt
22	Śruba	70	Podkładka
23	Nóż	71	Łożysko
24	Podkładka	72	Koło jezdne
25	Rama noża	73	Nakrętka samoblokująca
26	Tulejka stalowa	74	Przegroda lewa
27	Wałek noża	75	Obudowa
28	Tulejka stalowa	76	Część tylna obudowy silnika
29	Klin	77	Śruba
30	Klin wałka	78	Podkładka
31	Podkładka	79	Podkładka
32	Przekładnia #2	80	Wiatrak silnika
33	Przekładnia planetarna #2	81	Pierścień sprężynujący zabezpieczający
34	Zbiornik na urobek	82	Podkładka falista
35	Osłona	83	Łożysko
36	Osłona bezpieczeństwa	84	Wirnik
37	Blokada	85	Stojan
38	Membrana	86	Gniazdo
39	Smar	87	Gniazdo włącznika
40	Przekładnia planetarna #1	88	Bezpiecznik przeciw przepięciowy
41	Przekładnia planetarna #1	89	Pierścień ustalający
42	Klin wałka	90	Wkręt samogwintujący
43	Łożysko wałka	91	Uszczelnienie
44	Pierścień sprężynujący zabezpieczający	92	Wkręt
45	Tulejka stalowa	93	Podkładka
46	Pierścień zatrzaskowy	94	Zespół włącznika
47	Przekładnia	95	Przełącznik
48	Stopka	96	Uszczelka gumowa

Karta gwarancyjna

na

……
(nazwa produktu)

Nr katalogowy: …… nr partii: .....

(zwane dalej Produktem)

Data zakupu Produktu: .....

Pieczęć sprzedawcy

Data i podpis sprzedawcy: .....

Oświadczenie Użytkownika:

Potwierdzam, że zostałem poinformowany o warunkach gwarancji oraz skutkach nieprzestrzegania wytycznych zawartych w Instrukcji obsługi i karcie gwarancyjnej. Warunki niniejszej gwarancji są mi znane, co potwierdzam własnoręcznym podpisem:

....

Data i miejsce Podpis Użytkownika

I. Odpowiedzialność za Produkt

1. Gwarant – Dedra Exim Sp. z o.o. z siedzibą w Pruszkowie, adres: ul. 3 Maja 8, 05-800 Pruszków, KRS 0000062517, Sąd Rejonowy dla m.st. Warszawy w Warszawie, XIV Wydział Gospodarczy Krajowego Rejestru Sądowego, NIP 527-020-49-33, kapitał zakładowy: 100 980.00 zł.
2. Na warunkach określonych w niniejszej karcie gwarancyjnej Gwarant udziela gwarancji na Produkt, pochodzący z dystrybucji Gwaranta.
3. Odpowiedzialność z tytułu gwarancji obejmuje tylko wady powstałe z przyczyn tkwiących w Produkcie w momencie jego wydania Użytkownikowi.
4. Z tytułu gwarancji Użytkownik, uzyskuje prawo do bezpłatnej naprawy Produktu, o ile wada ujawniła się w okresie gwarancji. Sposób naprawy Produktu (metoda wykonania naprawy) zależy od decyzji Gwaranta. W przypadku stwierdzenia przez Gwaranta braku możliwości naprawy Gwarant zastrzega sobie prawo wymiany wadliwego elementu albo całego Produktu na wolny od wad, obniżenia ceny Produktu lub odstąpienia od umowy.
5. W stosunku do Użytkownika, który nie jest konsumentem w rozumieniu ustawy z dnia 23 kwietnia 1964 r. Kodeks cywilny, odpowiedzialność odszkodowawcza Gwaranta za szkody wynikające z niniejszej gwarancji i/lub w związku z jej zawarciem i wykonywaniem, bez względu na tytuł prawny, jest ograniczona maksymalnie do wysokości wartości wadliwego Produktu.

II. Okres gwarancji

Elementy Produktu	Czas trwania ochrony gwarancyjnej
DED8682	24 miesiące, licząc od daty zakupu Produktu uwidocznionej w niniejszej karcie gwarancyjnej

III. Warunki skorzystania z gwarancji

1. Przedstawienie przez Użytkownika wypełnionej karty gwarancyjnej Produktu oraz uprawdopodobnienie przez Użytkownika okoliczności zakupu Produktu, np. poprzez przedstawienie paragonu, faktury, itd. W celu sprawnego przeprowadzenia reklamacji zaleca się aby Użytkownik przekazał wraz z Produktem do reklamacji wszystkie elementy określone w „Kompletacji urządzenia" zawartej w Instrukcji obsługi.
2. Stosowanie się przez Użytkownika do zaleceń zawartych w Instrukcji obsługi i karcie gwarancyjnej.
3. Gwarancja obejmuje tylko obszar Rzeczypospolitej Polskiej i UE.
4. Gwarancja nie obejmuje wad Produktu powstałych w szczególności na skutek:
a. Nieprzestrzegania przez Użytkownika warunków określonych w Instrukcji obsługi, w szczególności w zakresie prawidłowej eksploatacji, konserwacji i czyszczenia;
b. Zastosowania przez Użytkownika środków czyszczących lub konserwujących niezgodnych z Instrukcją obsługi;
c. Nieodpowiedniego przechowywania i transportu Produktu przez Użytkownika;
d. Samowolnych zmian i/lub przeróbek Produktu przez Użytkownika, które nie były uzgadniane z Gwarantem;
e. Zastosowania przez Użytkownika w Produkcie materiałów eksploatacyjnych niezgodnych z Instrukcją obsługi.
5. Użytkownik, który nie jest konsumentem w rozumieniu ustawy z dnia 23 kwietnia 1964 r. Kodeks cywilny, traci gwarancję na Produkt, w którym:
- numery seryjne, oznaczenia dat i tabliczki znamionowe zostały usunięte, zmienione lub uszkodzone przez Użytkownika;
- plomby zostały uszkodzone przez Użytkownika lub noszą ślady manipulacji Użytkownika.
6. Uwaga! Czynności związane z codzienną obsługą Produktu, wynikające m.in. z Instrukcji obsługi Użytkownik wykonuje we własnym zakresie i na swój koszt.

IV. Procedura reklamacyjna

1. W przypadku stwierdzenia nieprawidłowej pracy Produktu, przed dokonaniem zgłoszenia reklamacyjnego należy upewnić się czy wszystkie czynności określone w szczególności w Instrukcji obsługi zostały wykonane w sposób prawidłowy.
2. Zgłoszenie reklamacji zaleca się dokonać niezwłocznie, najlepiej w terminie 7 dni od daty zauważenia wady Produktu. Użytkownik, który nie jest konsumentem w rozumieniu ustawy z dnia 23 kwietnia 1964 r. Kodeks cywilny traci uprawienia wynikające z niniejszej gwarancji w przypadku niezgłoszenia reklamacji w terminie 7 dni.
3. Zgłoszenie reklamacji można dokonać m.in. w punkcie zakupu Produktu, w serwisie gwarancyjnym lub pisemnie na adres: Dedra Exim Sp. z o.o., ul. 3 Maja 8, 05-800 Pruszków.
4. Użytkownik może złożyć reklamację przy wykorzystaniu formularza dostępnego na stronie internetowej www.dedra.pl. („Formularz zgłoszenia reklamacji z tytułu gwarancji").
5. Adresy serwisów gwarancyjnych dla poszczególnych krajów dostępne są na stronie www.dedra.pl. W przypadku braku serwisu gwarancyjnego dla danego kraju zgłoszenia reklamacyjne z tytułu gwarancji zaleca się kierować na adres: Dedra Exim Sp. z o.o. ul. 3 Maja 8, 05-800 Pruszków (Polska).
6. Mając na uwadze bezpieczeństwo Użytkownika zakazuje się korzystania z wadliwego Produktu.
7. Uwaga! Korzystanie z wadliwego Produktu jest niebezpieczne dla zdrowia i życia Użytkownika.
8. Wykonanie obowiązków wynikających z gwarancji nastąpi w terminie 14 dni roboczych, licząc od dnia dostarczenia reklamowanego Produktu przez Użytkownika.
9. Przed dostarczeniem wadliwego Produktu do reklamacji zaleca się jego oczyszczenie. Reklamowany Produkt zaleca się dokładnie zabezpieczyć przed uszkodzeniami w transporcie (zaleca się dostarczyć reklamowany Produkt w oryginalnym opakowaniu).
10. Okres gwarancji ulega przedłużeniu o czas, w ciągu którego wskutek wady Produktu objętego gwarancją Użytkownik nie mógł z niego korzystać.
Gwarancja nie wyłącza, nie ogranicza, ani nie zawiesza uprawnień Użytkownika wynikających z przepisów o rękojmi za wady rzeczy sprzedanej.
Zgodnie z art. 13 ust. 1 i ust. 2 rozporządzenia Parlamentu Europejskiego i Rady (UE) 2016/679 z dnia 27 kwietnia 2016 r. w sprawie ochrony osób fizycznych w związku z przetwarzaniem danych osobowych i w sprawie swobodnego przepływu takich danych oraz uchylenia dyrektywy 95/46/WE (dalej: „RODO") informujemy
1. Administratorem Twoich danych osobowych podanych w formularzu jest DEDRA-EXIM sp. z o.o. z siedzibą w Pruszkowie, ul. 3 Maja 8, 05-800 Pruszków (dalej: „Administrator").

2. Twoje dane będą przetwarzane wyłącznie w celu przeprowadzenia procedury gwarancyjnej urządzenia zgodnie art. 6 ust. 1 lit. b ogólnego rozporządzenie o ochronie danych (dalej: „RODO") Podanie danych jest dobrowolne, ale konieczne do przeprowadzenia procedury gwarancyjnej.
3. Twoje dane będą przetwarzane przez okres rozpatrywania przeprowadzenia procedury gwarancyjnej oraz w celach archiwizacyjnych w razie konieczności obrony przed ewentualnymi roszczeniami wobec Administratora nie dłużej niż do momentu ich przedawnienia.
4. Twoje dane mogą być ujawniane wyłącznie podmiotom przetwarzającym dane na rzecz administratora na podstawie pisemnej umowy powierzenia przetwarzania danych osobowych świadczącym m.in. usługi serwisu technicznego, hostingu lub obsługi strony internetowej, obsługi IT, firmie kurierskiej. Dostawcy Administratora zobowiązani są do zapewnienia zabezpieczenia danych i spełnienia wymogów obowiązującego prawa związanego z ochroną danych osobowych i nie mogą wykorzystywać powierzonych danych osobowych do innych celów niż te, które są określone w umowie z Administratorem.
5. Twoje dane nie będą przetwarzane w sposób zautomatyzowany w tym również w formie profilowania oraz nie będą przekazywane do państwa trzeciego/organizacji międzynarodowej.
6. Posiadasz prawo dostępu do treści swoich danych oraz prawo ich sprostowania, usunięcia, ograniczenia przetwarzania, prawo do przenoszenia danych, prawo wniesienia sprzeciwu, w dowolnym momencie.
7. We wszelkich sprawach związanych z przetwarzaniem Twoich danych osobowych przez Administratora możesz skontaktować się pod adresem e-mail: daneosobowe@dedra.pl;
8. Masz prawo wniesienia skargi do wniesienia skargi do organu właściwego do spraw ochrony danych osobowych.

EN Table of contents

1. Photographs and drawings
2. Description of the device
3. Intended use of the device
4. Restrictions on use
5. Technical data
6. Preparation for operation
7. Connection to the mains
8. Switching on the device
9. Using the device
10. Routine maintenance
11. Spare parts and accessories
12. Troubleshooting
13. Completing the device
14. Information for users on the disposal of electrical and electronic equipment
15. Warranty card

Translation of the original manual

The declaration of conformity is included with the manual as a separate document. If the declaration of conformity is missing, please contact Dedra Exim Sp. z o.o. General safety regulations are included with the manual as a separate brochure.

WARNING. Read all warnings marked with an exclamation mark and all instructions.

Failure to follow the warnings and safety instructions below may result in electric shock, fire or serious injury.

Keep all warnings and instructions for future reference.

2. Description of the device

Fig. A: 1. Hopper opening, 2. Power socket, 3. Pressure adjustment knob, 4. Waste container lock, 5. Frame, 6. Waste container, 7. Wheels, 8. Footplate, 9. RESET button, 10. Switch assembly, 11. Speed change button.

3. Purpose of the device

The DED8682 branch shredder is a device used to shred organic material such as branches, tree shoots, dry plants, etc. It is intended for outdoor use.
The device may be used in renovation and construction work, repair workshops, and amateur work, provided that the conditions of use and permissible operating conditions contained in the operating instructions are observed.

4. Restrictions on use

The device may only be used in accordance with the "Permissible operating conditions" listed below.
Do not use the device to shred material other than that specified in point 3 (e.g. food waste, materials exceeding the permissible diameter). Do not shred inorganic waste (e.g. glass, plastic, stones) or mixed waste (e.g. roots with soil residue). This may cause blockages and, as a result, damage to the device. Do not overfill the shredder's feed hopper. Do not operate in a mode other than that specified in the Acceptable operating conditions section.
Unauthorised changes to the mechanical and electrical design, any modifications, and maintenance activities not described in the operating instructions will be considered unlawful and will result in the immediate loss of warranty rights, and the declaration of conformity will become invalid.
Use contrary to the intended purpose or contrary to the operating instructions will result in immediate loss of warranty rights.

Residual risks

WARNING Even if the device is operated correctly, there are always hidden residual risks that cannot be completely ruled out. Due to the type of construction and design of the device, the following hazards may occur:

- Risk of injury due to entanglement when reaching into the loading opening.
- Cuts, crush injuries and scratches when working without protective gloves;
- Eye injuries caused by contact with parts ejected from the device or cut material if safety goggles are not worn;
- Hearing damage if appropriate hearing protection is not used.

Permissible operating conditions
Operating mode P40 (S6 40%) - intermittent operation with idle periods, e.g. maximum 40 seconds of operation under load and 60 seconds of operation without load. Use outdoors only. Protect from precipitation. Avoid using the machine in adverse weather conditions, especially when there is a risk of lightning.

5. Technical data

Model	DED8682
Supply voltage [V]	230, 50
Rated power [W]	2800 (P40), 2300 (S1)
Protection class	I
Degree of protection against direct access	IPX4
Maximum motor speed n0 [min-1]	2950
Max. cutting diameter [mm]	45
Sound pressure level LpA [dB(A)]	81.5
Measurement uncertainty KpA [dB(A)]	2.5
Sound power level LwA [dB(A)]	88.84
Measurement uncertainty KwA [dB(A)]	1.4
Guaranteed sound power level LWA [dB(A)]	90
Vibration level measured at the handle ah,ID [m/s2]	< 2.5
Measurement uncertainty K [m/s²]	1.5
Weight [kg]	27

Information on vibrations and noise

The combined vibration value $a_h$and measurement uncertainty was determined in accordance with EN 50434: 2014 and are given in the table.
Noise emissions were determined in accordance with EN 50434:2014, the values are given in the table above.

WARNING Noise can cause hearing damage, always use hearing protection when working!

The declared total vibration value was measured in accordance with the standard test method and can be used to compare one device with another. The specified vibration level can also be used for a preliminary assessment of vibration exposure. The vibration level during actual use of the device may differ from the declared values, depending on how the working tools are used, in particular the type of workpiece and the need to determine measures to protect the operator. In order to accurately estimate exposure under actual conditions of use, all parts of the operating cycle must be taken into account, including periods when the equipment is switched off or when it is switched on but not used for work.

6. Preparation for work

WARNING All preparatory activities must be carried out with the device disconnected from the power source.

Before starting work, the branch shredder must be assembled (Figs. B – E).
Remove all parts from the packaging. Place rubber feet on the ends of the legs (Fig. B, 1, 2).
Attach the wheels to the frame as shown in Fig. C, 2-7). Check that the wheels rotate freely and are securely fastened.
Place the covers on the wheel frames (above the wheels) (Fig. D, 9-12). Then turn the shredder upside down and screw the frames with the wheels and covers to the shredder body (Fig. E, 13-15). Place the device on the wheels and feet.
Place the device on a level, hard surface. The shredder can be placed on a tarpaulin, for example, to make it easier to collect the shredded material. Place a bag over the output. Connect the garden extension cord plug to the power socket (Fig. A, 2).

7. Connecting to the mains

Before connecting the device to the power supply, make sure that the supply voltage corresponds to the value indicated on the rating plate.
The power supply installation should be carried out in accordance with the basic requirements for electrical installations and meet the safety requirements for use. The parameters for the minimum cross-section of the power cable and the nominal value of the fuse, depending on the power of the device, are given in the table below:

Device power [W]	Minimum cable cross-section [mm²]	Minimum value of type C fuse [A]
≥2300	2.5	16

The installation should be carried out by a qualified electrician. When using extension cables, ensure that the cross-section of the conductor is not less than the required value (see table). Lay the electrical cable so that it is not exposed to cutting during operation. Do not use damaged extension cables. Periodically check the technical condition of the power cord. Do not pull on the power cord.

8. Switching on the device

WARNING Before starting the device, it is essential to perform the steps described in the "Preparation for operation" section.

Once all the steps listed in section 6 of the manual have been completed, the device can be switched on. To do this, plug the extension cord into the power socket.

WARNING Only connect the machine to a power supply circuit protected by a residual current device (RCD) with a tripping current of no more than 30 mA.

WARNING Use a 3-core garden extension cord with a protective conductor with a cross-section of at least 3x1.5 mm² for the power supply.

The device switch is marked I – on, 0 – off. Additionally, for safety reasons, the I state is marked in green and 0 in red. The switch is designed so that switching off the device has priority. If it is necessary to switch off the shredder in an emergency, simply hit the switch assembly.
After connecting the power cord, the device can be started by pressing the green button marked I on the switch assembly. To switch off the device, press the red button marked 0.

WARNING **In the event of a power failure and restoration, the device will not start automatically.**

To start the device, disconnect and reconnect the power cord, then start the motor with the switch.

Adjusting the device

The device is equipped with a pressure plate that ensures effective shredding of the material. To adjust the distance between the pressure plate and the blade, proceed as follows:

- turn on the device
- turn the knob (Fig. A, 3). Turning clockwise brings the stopper closer to the blades, turning counterclockwise moves it further away
- do not turn more than ¼ turn so as not to damage the pressure plate
- the pressure plate will make a sharp sound (grinding) when it comes into contact with the blade
- after the pressure plate first comes into contact with the blade, do not tighten it further, leave the knob as it is.

9. Using the device

The shredder should be placed on a hard, level surface. Place the material to be shredded into the feed hopper, pushing it down with the pusher if necessary. Shred branches and shoots immediately after cutting, as they become hard when dry, which reduces the maximum shredding diameter. Do not shred material that is too wet, as moisture causes debris to stick to the cutting blades.
When feeding branches, the blades will pull the material in, but it is advisable to hold the branches vertically in the shredder hopper and guide them towards the hopper.
The shredded debris should fall into the waste container. Check periodically to see if the container is overfilled.

WARNING **Stand firmly next to the device while working, do not run, do not lean, do not lose your balance.**

WARNING **Always wear sturdy safety footwear and protective clothing when operating the device. Wear safety goggles and protective gloves.**

WARNING **Do not touch dangerous moving parts before disconnecting the machine from the power supply and ensuring that all dangerous moving parts have come to a complete standstill.**

Disconnect the device from the power supply (e.g. by removing the plug from the mains socket or removing the locking device):

- every time the user leaves the machine
- before clearing a blockage
- before checking, cleaning
- after hitting a foreign object to check whether the machine is damaged
- if the machine starts to vibrate excessively, for immediate inspection

WARNING **Never operate the machine with damaged guards or safety devices, or without safety devices, or if the power cord or extension cord is damaged or worn.**

WARNING **Do not connect a damaged extension cord to the power supply or touch a damaged cord before it is disconnected from the power supply, as damaged cords can lead to contact with live parts and cause electric shock.**

WARNING **Keep extension cords away from dangerous moving parts to avoid damage to the cables, which could lead to contact with live parts.**

If the cable becomes damaged or entangled during use:

- switch off the appliance immediately
- disconnect the cord from the power source
- disconnect the cord from the shredder socket
- if the cord is tangled, untangle it and check for damage
- if the cord is damaged, replace it with an undamaged one

Fuse activation

The shredder is equipped with an overload fuse. In the event of motor overload (e.g. the blade is blocked by material), the fuse will cut off the power supply. To restore the power supply:

- disconnect the device from the power supply and wait for the motor to cool down
- reset the fuse using the button on the housing (Fig. G, 5).
- switch on the device
- first change the direction of rotation (Fig. G, 4). The blade should knock the jammed material into the feed hopper.
- After changing the direction of rotation again, try to shred the material again.

If this method does not work, increase the clearance between the pressure plate and the blade using the knob (Fig. A, 3). Start the device. With greater clearance, the blade should shred the material.

WARNING **If none of these methods unblock the blade, send the device to a service centre.**

Moving the device

The shredder is equipped with transport wheels. If you need to move the device:

- switch off the shredder
- disconnect the shredder from the power supply
- change the position of the shredder so that its entire weight rests on the wheels
- move the shredder to a new location.

Emergency procedures

If, during operation, the device behaves in a manner that deviates from normal use (excessive vibration, disturbing noises, smell of burning, etc.), switch off the device immediately and disconnect the power supply. Check that the device is standing stable on a level, hard surface.

WARNING **If, after restarting, the device still behaves abnormally, do not use it. Contact the service department.**

10. Routine maintenance

WARNING **Perform all maintenance tasks with the device disconnected from the power source.**

Before use

WARNING **Do not start the device if you find any damage.**

Check that the device components are not mechanically damaged, cracked, broken, etc. Check that the power cord, plugs and extension cord are not damaged (worn insulation, visible wear, etc.). Check that the blades are not blocked and clean off any material residue.

Removing the output

Open the lock on the waste container

After use

Clean the device thoroughly, especially the feed hopper. Remove any material residue. Empty the container of any material residue.

Transport

Always move the shredder on its transport wheels. Do not carry it by the cover or plastic parts.

Storage

Store the device free of contamination, indoors, out of the reach of children, in its original packaging if possible.

11. Spare parts and accessories

To purchase spare parts and accessories, please contact Dedra Exim Service. Contact details can be found on page 1 of the manual.
When ordering spare parts, please provide the batch number on the nameplate and the part number from the assembly drawing.
During the warranty period, repairs are carried out in accordance with the terms and conditions specified in the warranty card. Please return the product to be repaired to the place of purchase (the seller is obliged to accept the product), send it to the Dedra Exim central service centre or send it to the service centre closest to your place of residence (list of service centres at www.dedra.pl). Please enclose the completed warranty card. After the warranty period, repairs are carried out by the central service centre. The damaged product should be sent to the service centre (shipping costs are covered by the user).

12. Independent troubleshooting

WARNING **Before attempting to repair faults yourself, disconnect the device from the power supply.**

Problem	Cause	Solution
The device does not work	No power	Check whether the fuse has blown. Restore power supply
		Check the plugs. Press the plugs firmly into the sockets
	Damaged extension cord	Replace the extension cord with one that is not damaged
	No contact in the connector	Tighten the shredder cover knob as far as it will go
	The motor protection has been activated	Perform the steps described in section 8, under *Motor protection*
The device vibrates	Incorrect positioning of the device	Place the device on a hard, level surface
The device does not shred the material	Blades clogged or blocked	Remove the blockage (see section 9, point *Removing blockages)*
	Clogged feed hopper	Clean the feed hopper
Material is not being shredded properly	Blunt blades	Check the condition of the blades. Rotate the blades (see section 10, *Changing the blades)*
	Blades incorrectly installed	Check the blades. Tighten the screws.

13. Device assembly

1. Shredder – 1 pc. 2. Wheels – 2 pcs. 3. Wheel axle with frame – 1 pc. 4. Brackets – 2 pcs. 5. Set of screws – 1 set. 6. Pusher blade – 1 pc. 7. Feet – 2 pcs. 8. Keys – 2 pcs. 9. Side covers – 2 pcs.

14. Information for users about the disposal of electrical and electronic equipment (applies to households)



The symbol shown on the products or accompanying documentation informs that faulty electrical or electronic equipment must not be disposed of with household waste. The correct course of action when disposal, reuse or recovery of components is to take the device to a specialized collection point, where it will be accepted free of charge. Information on the location of collection sites for waste equipment is provided by local authorities, e.g. on their websites.
Proper disposal of the device allows you to conserve valuable resources and avoid negative health and environmental impacts resulting from the possibility of hazardous: substances, mixtures and components in the equipment.
Improper disposal of waste is subject to penalties under relevant local regulations.

Users in European Union countries: If you need to dispose of electrical or electronic equipment, please contact your nearest retailer or supplier, who will provide more information.
Disposal of waste in countries outside the European Union: This symbol applies only to countries within the European Union. If you need to dispose of this product, please contact your local authorities or your dealer for proper disposal.

Warranty card

at

…….

Part No.: …….. Lot No.: .....

(hereinafter referred to as the Product)

Product Purchase Date: .....

Dealer stamp

Date and signature of vendor: .....

User Statement:

I acknowledge that I have been informed of the warranty terms and conditions and the consequences of not following the guidelines in the User's Manual and Warranty Card. The terms of this warranty are known to me, which I confirm with my signature:

....

Date and place Signature of the User

I. Product Liability:

1. Guarantor - Dedra Exim Sp. z o.o. with its registered office in Pruszkow, address: ul. 3 Maja 8, 05-800 Pruszków, KRS 0000062517, District Court for the City of Warsaw in Warsaw, XIV Economic Department of the National Court Register, NIP 527-020-49-33, share capital: PLN 100,980.00.
2. Under the terms of this warranty card, the Guarantor guarantees the Product, originating from the Guarantor's distribution.
3. Liability under the warranty shall cover only defects arising from causes inherent in the Product at the time of its release to the User.
4. By virtue of the warranty, the User, obtains the right to repair the Product free of charge, if the defect became apparent during the warranty period. The method of repairing the Product (the method of performing the repair) is at the discretion of the Guarantor. If the Guarantor finds that repair is not possible, the Guarantor reserves the right to replace the defective element or the entire Product with a defect-free one, reduce the price of the Product or withdraw from the contract.
5. In relation to the User who is not a consumer within the meaning of the Act of April 23, 1964. Civil Code, the Guarantor's liability for damages resulting from this guarantee and/or in connection with its conclusion and execution, regardless of the legal title, is limited to a maximum of the value of the defective Product.

II. Warranty Period:

Product Elements	Duration of warranty protection
DED8682	36 months, starting from the date of purchase of the Product shown on this warranty card

III. Conditions for taking advantage of the warranty:

The User must present the completed warranty card for the Product and the User must substantiate the circumstances of the purchase of the Product, e.g. by presenting a receipt, invoice, etc. In order to carry out the claim efficiently, the User is advised to submit with the Product for claim all the elements specified in the "Completion of the device" included in the User's Manual.
2. compliance by the User with the recommendations contained in the User's Manual and the warranty card.
3. The warranty covers only the territory of the Republic of Poland and the EU.
4. The warranty does not cover Product defects arising in particular from:
a. Failure by the User to comply with the conditions set forth in the User's Manual, particularly with regard to proper operation, maintenance and cleaning;
b. Use of cleaning or maintenance products by the User that do not comply with the User's Manual;
c. Inadequate storage and transportation of the Product by the User;
d. Unauthorized changes and/or alterations to the Product by the User, which were not agreed upon with the Guarantor;
e. User's use of consumables in the Product that do not comply with the User's Manual.
f. A user who is not a consumer within the meaning of the Act of April 23, 1964. Civil Code, forfeits the warranty on the Product in which:
g. serial numbers, date markings and nameplates have been removed, altered or damaged by the User;
h. the seals have been damaged by the User or bear signs of tampering by the User.
5. Note: Activities related to the daily operation of the Product, resulting, among other things, from the User's Manual, shall be performed by the User on his/her own and at his/her own expense.

IV. Complaint Procedure:

1. In the event that the Product is found not to be working properly, make sure that all the operations specified in particular in the User's Manual have been performed correctly before making a claim.
2. It is recommended to make a complaint immediately, preferably within 7 days from the date of noticing a defect in the Product. The User, who is not a consumer within the meaning of the Act of April 23, 1964. Civil Code, loses his/her rights under this warranty if he/she fails to report a complaint within 7 days.
3. Claims may be filed, among others, at the point of purchase of the Product, at the warranty service or in writing to the address: Dedra Exim Sp. z o.o., ul. 3 Maja 8, 05-800 Pruszków.
4. The user may file a complaint using the form available on the website www.dedra.pl. ("Warranty Claim Form").
5. Addresses of warranty services for specific countries are available at www.dedra.pl. In the absence of a warranty service for a particular country, warranty claims are recommended to be addressed to: Dedra Exim Sp. z o.o. ul. 3 Maja 8, 05-800 Pruszków (Poland).
6. With a view to the safety of the User, it is prohibited to use a defective Product.
7. Caution: using a defective Product is dangerous to the health and life of the User.
8. The fulfillment of obligations under the warranty will be carried out within 14 working days from the date of delivery of the claimed Product by the User.
9. Before delivering the defective Product for complaint, it is recommended to clean it. The Product under complaint is recommended to be carefully protected against damage in transit (it is recommended to deliver the Product under complaint in its original packaging).
10. The warranty period shall be extended by the time during which, due to a defect in the Product covered by the warranty, the User could not use it.
The warranty does not exclude, limit or suspend the User's rights under the warranty provisions for defects of the sold thing.
Pursuant to Article 13 (1) and (2) of Regulation (EU) 2016/679 of the European Parliament and of the Council of April 27, 2016 on the protection of natural persons with regard to the processing of personal data and on the free movement of such data and repealing Directive 95/46/EC (hereinafter: "RODO"), we inform you of the following
1. The administrator of your personal data provided in the form is DEDRA-EXIM sp. z o.o. with its registered office in Pruszkow , 3 Maja Street 8, 05-800 Pruszkow (hereinafter: "Administrator").
2. Your data will be processed solely for the purpose of carrying out the warranty procedure for the device in accordance with Article 6(1)(b) of the General Data Protection Regulation (hereinafter: "GDPR") Provision of data is voluntary, but necessary to carry out the warranty procedure.
3. Your data will be processed for the period of consideration of the execution of the warranty procedure and for archiving purposes in case of the need to defend against possible claims against the Administrator no longer than until their statute of limitations.
4. Your data may be disclosed only to entities processing data on behalf of the Administrator on the basis of a written contract of entrustment of personal data processing providing, among others, technical service, hosting or website maintenance, IT support, courier company. The Administrator's suppliers are obliged to ensure data security and meet the requirements of the applicable law related to personal data protection and may not use the entrusted personal data for purposes other than those specified in the contract with the Administrator.
5. your data will not be processed by automated means including profiling and will not be transferred to a third country/international organization.
6. You have the right to access the content of your data and the right to rectify, erase, restrict processing, the right to data portability, the right to object, at any time.
7. For all matters related to the Administrator's processing of your personal data, you may contact at e-mail: daneosobowe@dedra.pl;
8. You have the right to lodge a complaint with the data protection authority;

CZ Obsah

1 Fotografie a kresby
2. Popis zařízení
3 Zamýšlené použití zařízení
4 Omezení použití
5 Technické údaje
6 Příprava na provoz
7 Připojení k elektrické síti
8 Zapnutí spotřebiče
9. Provoz jednotky
10. Běžná údržba
11 Náhradní díly a příslušenství
12 Řešení problémů na vlastní pěst
13 Sestavení spotřebiče
14 Informace pro uživatele o likvidaci elektrických a elektronických zařízení
15 Záruční list

Překlad původních pokynů

Prohlášení o shodě je přiloženo k příručce jako samostatný dokument. Pokud prohlášení o shodě není k dispozici, obraťte se na společnost Dedra Exim Ltd.
Obecné bezpečnostní předpisy jsou přiloženy k příručce jako samostatná brožura.

VAROVÁNÍ. Přečtěte si všechna varování označená symbolem a všechny pokyny.

Nedodržení následujících upozornění a bezpečnostních pokynů může vést k úrazu elektrickým proudem, požáru nebo vážnému zranění.

Všechna varování a pokyny si uschovejte pro budoucí použití

2. Popis zařízení

Obr. A: 1. otvor zásobníku, 2. zásuvka, 3. knoflík pro nastavení tlaku, 4. zámek zásobníku skartovače, 5. rám, 6. zásobník skartovače, 7. kola, 8. nášlapná deska, 9. tlačítko RESET, 10. sestava spínače, 11. tlačítko pro změnu rychlosti.

3. Zamýšlené použití zařízení

Drtič větví DED8682 je zařízení pro drcení organického materiálu, jako jsou větve, výhonky stromů, suché rostliny atd. Je určen pro venkovní použití.
Stroj je přípustné používat při renovačních a stavebních pracích, v opravárenských dílnách, při amatérských pracích za dodržení podmínek použití a přípustných pracovních podmínek uvedených v návodu k obsluze.

4. Omezení použití

Nepoužívejte přístroj k drcení jiného materiálu, než je uvedeno v bodě 3 (např. zbytky potravin, materiál přesahující povolený průměr. Nedrťte anorganické zbytky (např. sklo, plasty, kameny) nebo smíšené zbytky (např. kořeny se zbytky půdy). To může vést k ucpání a následně k poškození přístroje. Nepřeplňujte vstupní zásobník drtiče. Neprovozujte drtič v jiném režimu, než je uvedeno v části Povolené provozní podmínky.
Stroj smí být používán pouze v souladu s níže uvedenými "Povolenými provozními podmínkami".
Je rovněž zakázáno zpracovávat materiály, které nejsou popsány v části "3. Určené použití stroje". Neoprávněné změny mechanické a elektrické konstrukce, jakékoli úpravy a údržba, které nejsou popsány v návodu k obsluze, budou považovány za nezákonné a budou mít za následek okamžitou ztrátu záručních práv a prohlášení o shodě se stane neplatným.
Při neúmyslném použití nebo použití, které není v souladu s návodem k obsluze, dochází k okamžité ztrátě záručních práv.

Přípustné provozní podmínky
Provozní režim P40 (S6 40%) - přerušovaný provoz s intervaly volnoběhu, např. max. 40 sekund se zatížením a 60 sekund bez zatížení. Používejte pouze ve venkovním prostředí. Chraňte před srážkami. Nepoužívejte stroj za špatných povětrnostních podmínek, zejména pokud hrozí nebezpečí úderu blesku.

5. Dane techniczne

Model	DED8682
Provozní napětí [V]	230, 50
Jmenovitý výkon [W]	2800 (P40), 2300 (S1)
Třída ochrany	I
Stupeň krytí	IPX4
Max rychlost otáček n0 [min-1]	2950
Maximální rozměry řezaného materiálu [mm]	45
Hladina akustického tlaku LPA [dB(A)]	81,5
Nejistota měření Kpa [dB(A)]	2,5
Hladina akustického výkonu Lwa [dB(A)]	88,84
Nejistota měření Kwa [dB(A)]	1,4
Garantovaná hladina akustického výkonu LWA [dB(A)]	90
Úroveň vibrací měřená na rukojeti ah,v [m/s²]	<2,5
Nejistota měření K [m/s2]	1,5
Hmotnost [kg]	27

Informace o vibracích a hluku

Kombinovaná hodnota vibrací ah a nejistota měření byly stanoveny podle normy EN 50434: 2014 a jsou uvedeny v tabulce.
Emise hluku byly stanoveny podle normy EN 50434: 2014, hodnoty jsou uvedeny výše v tabulce.

⚠ POZOR **Hluk může způsobit poškození sluchu, při práci vždy používejte ochranu sluchu!**

Deklarovaná celková hodnota vibrací byla změřena podle standardní zkušební metody a lze ji použít k porovnání jednoho zařízení s jiným. Uvedenou úroveň vibrací lze také použít pro předběžné posouzení expozice vibracím.
Úroveň vibrací při skutečném používání zařízení se může lišit od deklarovaných hodnot v závislosti na použití pracovních nástrojů, zejména na typu obrobku a na potřebě určit opatření na ochranu obsluhy. Aby bylo možné přesně odhadnout expozice za skutečných podmínek používání, je třeba vzít v úvahu všechny části provozního cyklu, včetně období, kdy je stroj vypnutý nebo kdy je zapnutý, ale nepoužívá se k práci.

6. Příprava na provoz

Všechny přípravné práce provádějte s přístrojem odpojeným od napájení.

Před použitím je třeba štěpkovač větví sestavit (obr. B - E).
Vyjměte všechny díly z obalu. Na konce nožiček nasaďte gumové patky (obr. B, 1, 2).
Utáhněte pojezdová kola k rámu podle obrázku C, 2-7). Zkontrolujte, zda se kola volně otáčejí a zda jsou dobře utažena.
Nasaďte kryty na rámy kol (přes kola) (obr. D, 9-12). Poté otočte drtič dnem vzhůru a přišroubujte rámy s koly a kryty k tělu drtiče (obr. E, 13-15). Umístěte přístroj na kola a nožičky.
Umístěte jednotku na rovný, pevný povrch. Skartovačku lze umístit například na plachtu, aby se snáze sbíraly zbytky skartovaného materiálu. Nasaďte skartovací vak. Připojte zástrčku zahradního prodlužovacího kabelu do elektrické zásuvky (obr. A, 2).

7. Připojení k elektrické síti

Před připojením spotřebiče k elektrické síti se ujistěte, že napájecí napětí odpovídá hodnotě uvedené na typovém štítku.
Napájecí instalace by měla splňovat základní požadavky na elektrické instalace a bezpečnostní požadavky na používání. Parametry pro minimální průřez přívodního kabelu a jmenovitou hodnotu pojistky v závislosti na výkonu spotřebiče jsou uvedeny v následující tabulce.:

Výkon zařízení [W]	Minimální průřez vodiče [mm^2]	Minimální hodnota pojistky typu C [A]
≥2300	2,5	16

Instalaci by měl provádět kvalifikovaný elektrikář. Při použití prodlužovacích kabelů dbejte na to, aby průřez vodičů nebyl menší, než je požadováno (viz tabulka). Uspořádejte elektrický kabel tak, aby během provozu nehrozilo jeho přerušení. Nepoužívejte poškozené prodlužovací kabely. Pravidelně kontrolujte stav napájecího kabelu. Netahejte za napájecí kabel.

8. Zapnutí spotřebiče

⚠ POZOR **Před spuštěním přístroje je nutné provést kroky popsané v části "Příprava k provozu".**

Po provedení všech kroků uvedených v části 6 návodu je možné stroj zapnout. Za tímto účelem připojte zástrčku kabelu do zásuvky.

⚠ POZOR **Stroj připojujte pouze k napájecímu obvodu chráněnému proudovým chráničem (RDC) s vypínacím proudem nejvýše 30 mA.**
Pro napájení použijte třížilový zahradní prodlužovací kabel s ochranným vodičem o průřezu nejméně 3x1,5 mm2.

Vypínač spotřebiče je označen I - zapnutý stav, 0 - vypnutý stav. Kromě toho je z bezpečnostních důvodů stav I označen zeleně a 0 červeně. Vypínač je konstruován tak, že vypnutí přístroje má přednost. Pokud je třeba drtič nouzově vypnout, stačí stisknout spínací sestavu.
Po připojení napájecího kabelu lze spotřebič spustit stisknutím zeleného tlačítka označeného I na spínací sestavě. Chcete-li přístroj vypnout, stiskněte červené tlačítko označené 0.

⚠ POZOR **V případě výpadku a obnovení napájení se spotřebič automaticky nespustí.**

Chcete-li přístroj spustit, odpojte a znovu připojte napájecí kabel a poté spínačem spusťte motor.

Nastavení spotřebiče

Drtič je vybaven upínacím zařízením, které umožňuje účinné drcení materiálu. Pro nastavení vzdálenosti mezi upínacím zařízením a nožem:
- zapněte stroj
- otočte knoflíkem (obr. A, 3). Pohybem ve směru hodinových ručiček se upínací zařízení přiblíží k nožům, pohybem proti směru hodinových ručiček se oddálí.
- otáčejte maximálně o ¼ otáčky, aby nedošlo k poškození přítlaku.
- po kontaktu s nožem vydává nárazník ostrý zvuk (zvuk broušení).
- po prvním kontaktu již dále neutahujte, nechte knoflík neutažený.

9. Provoz jednotky

Umístěte skartovačku na tvrdý, rovný povrch. Do násypky vložte materiál určený ke skartaci, v případě potřeby zatlačte tlakem. Větve a výhonky skartujte ihned po nařezání, protože po zaschnutí ztvrdnou a sníží se tak maximální průměr drcení. Rovněž nedrťte příliš mokrý materiál, protože vlhkost způsobuje ulpívání zbytků na řezacích nožích.
Při podávání větví budou nože materiál táhnout, ale doporučuje se držet větev v zásobníku drtiče ve svislé poloze a vést ji směrem k zásobníku.
Rozdrcené zbytky by měly padat do koše na odpad. Pravidelně kontrolujte, zda není vak přeplněn. Nedovolte, aby se vak přeplnil, hmotnost shromážděného materiálu by mohla ovlivnit stabilitu drtiče.
Během provozu stůjte bezpečně u přístroje, neběhejte, nenaklánějte se, nedovolte ztrátu rovnováhy.

⚠ POZOR **Při práci se strojem vždy noste pevnou bezpečnostní obuv a ochranný oděv. Používejte ochranné brýle a ochranné rukavice.**
Nedotýkejte se nebezpečných pohyblivých částí dříve, než je stroj odpojen od napájení a než se všechny nebezpečné pohyblivé části zcela zastaví.

Odpojte stroj od zdroje napájení (např. vytažením zástrčky ze zásuvky nebo odstraněním blokovacího zařízení):
- pokaždé, když se uživatel vzdálí od stroje.
- před odstraněním překážky
- před kontrolou, čištěním
- po nárazu do cizího předmětu, abyste zkontrolovali, zda stroj není poškozen.
- pokud stroj začne nadměrně vibrovat, pro okamžitou kontrolu

⚠ POZOR **Nikdy neprovozovat stroj s poškozenými kryty nebo bezpečnostními zařízeními nebo bez bezpečnostních zařízení, nebo pokud je poškozený nebo opotřebovaný napájecí kabel nebo prodlužovací kabel.**

⚠ POZOR **Nepřipojujte poškozený prodlužovací kabel k napájecímu zdroji ani se nedotýkejte poškozeného kabelu před jeho odpojením od napájecího zdroje, protože poškozené kabely mohou vést ke kontaktu s částmi pod napětím a způsobit úraz elektrickým proudem.**
Prodlužovací šňůry udržujte v dostatečné vzdálenosti od nebezpečných pohyblivých částí, aby nedošlo k jejich poškození, které by mohlo vést ke kontaktu s částmi pod napětím.

Pokud se kabel během používání poškodí nebo zamotá:
- okamžitě vypněte spotřebič
- odpojte kabel od zdroje napájení
- odpojte kabel od zásuvky skartovače.
- pokud se kabel zamotá, rozmotejte ho a zkontrolujte, zda není poškozený.
- pokud je kabel poškozený, vyměňte jej za poškozený.

Přemístění spotřebiče

Skartovač je vybaven transportními kolečky. Pokud je nutné spotřebič přemístit :
- vypněte skartovač
- odpojte skartovač od napájení.
- změňte polohu skartovače tak, aby celá jeho hmotnost spočívala na kolečkách.
- přemístěte skartovačku na nové místo.

Aktivace pojistky

Drtič je vybaven pojistkou proti přetížení. V situacích, kdy je motor přetížen (např. materiál blokuje nůž), pojistka přeruší přívod energie. Pro obnovení napájení:
- odpojte spotřebič od napájení a nechte motor vychladnout.
- resetujte pojistku pomocí tlačítka na krytu (obr. G, 5).
- zapnutí spotřebiče
- nejprve změňte směr otáčení (obr. G, 4). Nůž by měl odklonit zaseknutý materiál do podávacího zásobníku.
- Po opětovné změně směru otáčení zkuste materiál znovu rozmělnit.

Pokud se to nepodaří, zvětšete pomocí knoflíku vůli mezi lisem a nožem (obr. A, 3). Spusťte stroj. Nůž by měl - s větší vůlí - materiál rozdrtit.

POZOR **Pokud žádný z uvedených způsobů neumožní odblokování nože, nechte stroj opravit v servisu.**

Nouzové postupy

Pokud se spotřebič během provozu chová způsobem, který je neobvyklý pro běžné používání (nadměrné vibrace, rušivé zvuky, zápach spáleniny apod.), okamžitě spotřebič vypněte a odpojte od napájení. Zkontrolujte, zda přístroj stojí pevně na rovném, tvrdém povrchu.
Pokud se stroj i po opětovném spuštění chová nestandardně, stroj nepoužívejte. Obraťte se na servisní oddělení.

10. Běžná údržba

POZOR **Veškerou údržbu provádějte při odpojení jednotky od zdroje napájení.**

Před použitím

Po zjištění poškození spotřebič nespouštějte.
Zkontrolujte, zda součásti spotřebiče nejsou mechanicky poškozené, prasklé, zlomené apod. Zkontrolujte, zda napájecí kabel, zástrčky, prodlužovací kabel nejsou poškozené (potrhaná izolace, viditelné opotřebení apod.). Zkontrolujte, zda nejsou nože zablokované, vyčistěte zbytky materiálu.

Po použití

Důkladně vyčistěte stroj, zejména násypku. Odstraňte veškerý zbývající materiál. Vyprázdněte sáček od zbytků materiálu.

Přeprava

Drtič vždy přemisťujte na přepravních kolečkách. Nepřemisťujte jej držením krytu nebo plastových částí.

Skladování

Skladujte spotřebič bez znečištění, v uzavřených prostorách, mimo dosah dětí, pokud možno v původním obalu. 1. Skladujte spotřebič v původním obalu. 2. Skladujte spotřebič v původním obalu.

11. Náhradní díly a příslušenství

Pro nákup náhradních dílů a příslušenství se obraťte na servis společnosti Dedra Exim. Kontaktní údaje naleznete na straně 1 příručky.
Při objednávání náhradních dílů uvádějte číslo šarže na výrobním štítku a číslo dílu z montážního výkresu.
Během záruční doby se opravy provádějí podle podmínek záručního listu. Vadný výrobek předejte k opravě v místě nákupu (prodejce je povinen vadný výrobek převzít), zašlete jej do centrálního servisního střediska společnosti Dedra Exim nebo jej zašlete do servisního střediska, které je nejblíže vašemu bydlišti (seznam servisních středisek na www.dedra.pl). Přiložte laskavě vyplněný záruční list. Po uplynutí záruční doby provádí opravy centrální servis. Pošlete vadný výrobek do servisního střediska (náklady na dopravu hradí uživatel).

12. Řešení problémů na vlastní pěst

POZOR **Před vlastním odstraňováním problémů s jednotkou ji odpojte od zdroje napájení.**

Problém	Příčina	Řešení
Zařízení nefunguje	Žádné napájení	Zkontrolujte, zda nedošlo k vypnutí pojistky. Obnovte napájení
		Zkontrolujte zástrčky. Utáhněte zástrčky v zásuvkách
	Poškozený prodlužovací kabel	Vyměňte prodlužovací kabel za poškozený
	Chybí kontakt v konektoru	Utáhněte knoflík ochranného krytu skartovače, co nejvíce to jde.
	Vypnutá ochrana motoru	Proveďte kroky popsané v bodě 8 v části Ochrana motoru.
Zařízení vibruje.	Nesprávné nastavení stroje	Umístěte spotřebič na pevný, rovný povrch.
Přístroj nedrtí materiál	Ucpané nebo zablokované lopatky	Odstraňte ucpání (viz bod 9 v části Odstranění ucpání).
	Ucpaný zásobník	Vyčistěte podávací zásobník
Materiál není správně skartován	Tupé nože	Zkontrolujte stav nožů. Otočte nože (viz část 10 Výměna nožů).
Problém	Nesprávně nainstalované nože	Zkontrolujte nože. Utáhněte šrouby.

13. Dokončení jednotky

1. Drtič – 1 ks. 2. Pojezdová kola – 2 ks. 3. Osa kol s rámem – 1 ks. 4. Podpěry – 2 ks. 5. Sada šroubů – 1 sada. 6. Lopata na posunování – 1 ks, 7. Nohy – 2 ks. 8. Klíče – 2 ks. 9. Boční kryty – 2 ks.

14. Informace pro uživatele o likvidaci elektrických a elektronických zařízení (platí pro domácnosti)



Symbol uvedený na výrobcích nebo v průvodní dokumentaci označuje, že vadné elektrické nebo elektronické zařízení nesmí být likvidováno společně s domovním odpadem. Pokud potřebujete zlikvidovat, znovu použít nebo využít součástky, je správné je odnést na specializované sběrné místo, kde je přijmou zdarma. Informace o umístění sběrných míst pro použitá zařízení poskytují místní orgány, např. na svých internetových stránkách.
Správnou likvidáciou zariadenia je možné šetriť cenné zdroje a zabrániť negatívnym vplyvom na zdravie a životné prostredie v dôsledku možnej prítomnosti nebezpečných látok, zmesí a komponentov v zariadení.
Za nesprávnou likvidaci odpadu hrozí sankce podle příslušných místních předpisů.
Uživatelé v zemích EU: Pokud potřebujete zlikvidovat elektrické nebo elektronické zařízení, obraťte se na nejbližší prodejní místo nebo na svého dodavatele, který vám poskytne další informace.
Likvidace v zemích mimo Evropskou unii: Tento symbol se vztahuje pouze na země Evropské unie. Pokud si přejete tento výrobek zlikvidovat, obraťte se na místní úřady nebo prodejce, aby vám sdělil správný způsob likvidace.

Záruční list

pro

.....

Katalogové číslo: …… Sériové číslo:.....

(dále jen v**ýrobek**)

Datum zakoupení výrobku: .....

Razítko prodávajícího……

Datum a podpis prodávajícího: .....

Prohlášení uživatele:

PotwiPotvrzuji, že jsem byl seznámen se záručními podmínkami a důsledky nedodržování pokynů uvedených v návodu k obsluze a záručním listu. Se záručními podmínkami souhlasím, což potvrzuji vlastnoručním podpisem:

....

datum a místo podpis uživatele

I. Odpovědnost za výrobek

1. Ručitel – DEDRA EXIM Sp. z o.o. se sídlem v Pruszkowie, adresa: ul. 3 Maja 8, 05-800 Pruszków, KRS 0000062517, Obvodní soud pro hl. město Varšavu ve Varšavě, XIV. Hospodářský odbor Celostátního soudního rejstříku, DIČ 527-020-49-33, Základní kapitál: 100 980.00 zl.
2. Podle podmínek stanovených v tomto záručním listu ručitel poskytuje záruku na výrobek, pocházející z distribuce ručitele.
3. Záruční odpovědnost za vady se týká pouze vad vzniklých z příčin tkvících ve výrobku v okamžiku jeho vydání uživateli.
4. Uživatel má nárok na bezplatnou záruční opravu výrobku, pokud vada byla zjištěná v záruční době. Provedení opravy výrobku (způsob opravy) závisí na rozhodnutí ručitele. Pokud ručitel nemůže provést opravu, vyhrazuje si právo na výměnu vadné součásti nebo celého výrobku za bezvadný, snížení ceny výrobku nebo odstoupení od smlouvy.
5. Vůči uživateli, který není spotřebitelem ve smyslu zákona ze dne 23. dubna 1964 občanský zákoník, je odpovědnost Ručitele za škody vyplývající z této záruky a/nebo v souvislosti s jejím uzavřením a plněním, bez ohledu na právní titul, omezena maximálně do výše hodnoty vadného výrobku.

II. Záruční doba

Součásti výrobku, na které se vztahuje záruka	Doba trvání záruční ochrany
DED8682	24 měsíců, počítáno od data nákupu výrobku uvedeného v tomto záručním listu

III. Podmínky uplatňování záruky

1. Předložení vyplněného záručního listu pro výrobek a doložení okolností nákupu výrobku, např. předložením paragonu, faktury atd. Pro správné vyřízení reklamace se doporučuje, abyste společně s výrobkem předali všechny součásti stanovené v kapitole „Kompletace“ výrobku uvedené v návodu k obsluze.
2. Dodržování pokynů uvedených v návodu k obsluze a záručním listu.
3. Záruka platí pouze na území Polska a EU.
4. Záruka se nevztahuje na vady výrobku vzniklé zejména v následku:
a. Nedodržování podmínek stanovených v návodu k obsluze, zejména v rozsahu správného provozování, údržby a čištění;
b. Používání čisticích nebo ošetřovacích prostředků v rozporu s návodem k obsluze;
c. Nevhodného skladování a přepravování výrobku;
d. Svépomocných změn a/nebo úpravy výrobku, které nebyly dohodnuty s ručitelem;
e. Používání ve výrobku provozních materiálů v rozporu s návodem k obsluze.
5. Uživatel, který není spotřebitelem ve smyslu zákona ze dne 23. dubna 1964 občanský zákoník, ztratí záruku na výrobek, na kterém:
- odstranil, změnil nebo poškodil sériová čísla, označení údajů a výkonové štítky;
- ucpávky byly poškozeny uživatelem nebo nesly stopy manipulace uživatele.
6. Upozornění! Činnosti spojené s každodenní obsluhou výrobku, vyplývající mj. z návodu k obsluze, provádí uživatel ve vlastní režii a na své náklady.

IV. Postup při reklamaci

1. V případě zjištění nesprávného provozu výrobku se před nahlášením reklamace ujistěte, že jste provedli správně všechny činnosti podrobně popsané v návodu k obsluze.
2. Reklamaci nahlaste ihned, nejlépe do 7 dnů od data zjištění vady výrobku. Uživatel, který není spotřebitelem ve smyslu zákona ze dne 23. dubna 1964 občanský zákoník, ztratí nárok na uplatnění záruky v případě nenahlášení reklamace do 7 dnů.
3. Reklamaci můžete nahlásit mj. v místě zakoupení výrobku, v záručním servisu nebo písemně na adresu: DEDRA EXIM Sp. z o.o., ul. 3 Maja 8, 05-800 Pruszków.
4. Reklamaci můžete nahlásit prostřednictvím formuláře dostupného na stránkách www.dedra.pl. („Formulář pro nahlášení reklamace“).
5. Adresy záručních servisů v jednotlivých státech jsou dostupné na stránkách www.dedra.pl. Pokud v daném státě není uveden servis, reklamační formulář

zašlete na adresu: DEDRA EXIM Sp. z o.o., ul. 3 Maja 8, 05-800 Pruszków (Polska).
6. Z bezpečnostních důvodů je zakázáno používat vadný výrobek.
7. Upozornění!!! Používání vadného výrobku ohrožuje zdraví a život uživatele.
8. Povinnosti vyplývající ze záruky budou splněny do 14 pracovních dnů, počítáno ode dne doručení reklamovaného výrobku.
9. Vadný výrobek před odevzdáním do servisu vyčistěte. Reklamovaný výrobek důkladně zabezpečte proti poškození při přepravě (doporučuje se předat reklamovaný výrobek v originálním obalu).
10. Záruční doba se prodlužuje o dobu, během níž uživatel z důvodu vady výrobku, na kterou se vztahuje záruka, nemohl výrobek používat.
Záruka nevylučuje, neomezuje ani nepozastavuje nároky uživatele vyplývající z ručení za vady prodané věci.
V souladu s čl. 13 odst. 1 a 2 nařízení Evropského parlamentu a Rady (EU) 2016/679 ze dne 27. dubna 2016 o ochraně fyzických osob v souvislosti se zpracováním osobních údajů a o volném pohybu těchto údajů a o zrušení směrnice 95/46/ES Vás informujeme, že:
Správcem vašich osobních údajů uvedených ve formuláři je DEDRA-EXIM sp. z o.o. se sídlem v Pruszkowie, ul. 3 Maja 8, 05-800 Pruszków (dále jen: „Správce").
Vaše údaje budou zpracovávány pouze pro účely provedení reklamačního řízení zařízení podle čl. 6 odst. 1 písm. b) obecného nařízení o ochraně osobních údajů (dále jen: „GDPR") Poskytnutí údajů je dobrovolné, ale nezbytné k provedení reklamačního řízení.
Vaše údaje budou zpracovávány po dobu posouzení provedení reklamačního řízení a pro účely archivace v případě potřeby obrany proti eventuálním nárokům vůči Správci, nejdéle však do okamžiku jejich promlčení.
Vaše údaje mohou být zpřístupněny pouze subjektům, které zpracovávají údaje pro Správce na základě písemné smlouvy o pověření zpracováním osobních údajů, poskytujícím mj. technický servis, hosting nebo údržbu webových stránek, IT servis, kurýrní služby. Dodavatelé Správce jsou povinni zajistit ochranu údajů a splnit požadavky platného zákona souvisejícího s ochranou osobních údajů a nesmí využívat svěřené osobní údaje pro jiné účely než ty, které jsou uvedeny ve smlouvě se Správcem.
Vaše údaje nebudou zpracovávány automatizovaným způsobem, včetně profilování, a nebudou předávány do třetí země / mezinárodní organizaci.
Máte právo na přístup ke svým údajům a právo na jejich opravu, výmaz, omezení zpracování, právo na přenositelnost údajů, právo kdykoli vznést námitku.
Ve všech záležitostech souvisejících se zpracováním vašich osobních údajů Správcem nás můžete kontaktovat na e-mailové adrese: daneosobowe@dedra.pl.
Máte právo podat stížnost u úřadu příslušného pro ochranu osobních údajů.

SK Obsah

1 Fotografie a kresby
2. Opis zariadenia
3 Plánované použitie zariadenia
4 Obmedzenie používania
5 Technické údaje
6 Príprava na prácu
7 Pripojenie k elektrickej sieti
8 Zapnutie spotrebiča
9. Prevádzka jednotky
10. Bežná údržba
11 Náhradné diely a príslušenstvo
12 Riešenie problémov na vlastnú päsť
13 Zostavenie spotrebiča
14 Informácie pre používateľov o likvidácii elektrických a elektronických zariadení
15 Záručný list

Preklad pôvodných pokynov

Vyhlásenie o zhode je priložené k príručke ako samostatný dokument. Ak nie je k dispozícii vyhlásenie o zhode, obráťte sa na spoločnosť Dedra Exim Ltd.
Všeobecné bezpečnostné predpisy boli pripojené k príručke ako samostatná brožúra.

VAROVANIE. Prečítajte si všetky upozornenia označené symbolom a všetky pokyny.

Nedodržanie nasledujúcich upozornení a bezpečnostných pokynov môže spôsobiť úraz elektrickým prúdom, požiar alebo vážne zranenie.

Všetky upozornenia a pokyny si uchovajte pre budúce použitie.

2. Popis zariadenia

Obrázok A: 1. otvor zásobníka, 2. zásuvka, 3. gombík na nastavenie tlaku, 4. zámok nádoby skartovača, 5. rám, 6. nádoba skartovača, 7. kolesá, 8. nášľapná doska, 9. tlačidlo RESET, 10. zostava spínačov, 11. tlačidlo zmeny rýchlosti.

3. Účel zariadenia

Drvič konárov DED8682 je zariadenie na drvenie organického materiálu, ako sú konáre, výhonky stromov, suché rastliny atď. Je určený na vonkajšie použitie.
Stroj je prípustné používať pri renovačných a stavebných prácach, v opravárenských dielňach, pri amatérskych prácach pri dodržaní podmienok používania a prípustných pracovných podmienok uvedených v návode na obsluhu.

4. Obmedzenia používania

Zariadenie nepoužívajte na drvenie iného materiálu, ako je uvedené v bode 3 (napr. zvyšky potravín, materiál presahujúci povolený priemer. Nedrvte anorganické zvyšky (napr. sklo, plasty, kamene) ani zmiešané zvyšky (napr. korene so zvyškami pôdy). Môže to viesť k zablokovaniu a následne k poškodeniu prístroja. Neprepĺňajte zásobník na podávanie odpadu do drviča. Nepracujte v žiadnom inom režime, ako je uvedené v časti Povolené prevádzkové podmienky.

POZOR

Stroj sa môže používať len v súlade s nižšie uvedenými "Povolenými prevádzkovými podmienkami".
Je tiež zakázané spracovávať materiály, ktoré nie sú opísané v časti "3. Určené použitie stroja". Nepovolené zmeny mechanickej a elektrickej konštrukcie, akékoľvek úpravy, údržbové práce, ktoré nie sú opísané v návode na obsluhu, sa budú považovať za nezákonné a budú mať za následok okamžitú stratu záručných práv a vyhlásenie o zhode sa stane neplatným.
Neúmyselné použitie alebo použitie, ktoré nie je v súlade s návodom na obsluhu, bude mať za následok okamžitú stratu záručných práv.

Povolené prevádzkové podmienky
Prevádzkový režim P40 (S6 40 %) - prerušovaná prevádzka s intervalmi voľnobehu, napr. max. 40 sekúnd so zaťažením a 60 sekúnd bez zaťaženia. Používajte len vo vonkajšom prostredí. Chráňte pred zrážkami. Nepoužívajte stroj za zlých poveternostných podmienok, najmä ak hrozí riziko úderu blesku.

5. Technické údaje

Model	DED8682
Pracovné napätie [V]	230, 50
Menovitý príkon [W]	2800 (P40), 2300 (S1)
Trieda ochrany	I
Úroveň ochrany pred priamym prístupom	IPX4
Max. uhlová rýchlosť n0 [min-1]	2950
Maximálne rozmery píleného materiálu [mm]	45
Úroveň akustického tlaku LPA [dB(A)]	81,5
Odchýlka (nepresnosť) merania Kpa [dB(A)]	2,5
Úroveň akustického výkonu LwA [dB(A)]	88,84
Odchýlka (nepresnosť) merania Kpa [dB(A)]	1,4
Zaručená úroveň akustického výkonu LWA [dB(A)]	90
Úroveň vibrácií meraná na rukoväti ah,w [m/s2]	<2,5
Odchýlka (nepresnosť) merania K [m/s2]	1,5
Hmotnosť zariadenia [kg]	27

Informácie o vibráciách a hluku

Kombinovaná hodnota vibrácií ah a neistota merania boli stanovené v súlade s normou EN 50434: 2014 a sú uvedené v tabuľke.
Emisie hluku boli stanovené v súlade s normou EN 50434: 2014, hodnoty sú uvedené vyššie v tabuľke.

POZOR **Hluk môže spôsobiť poškodenie sluchu, pri práci vždy používajte ochranu sluchu!**

Deklarovaná celková hodnota vibrácií bola nameraná podľa štandardnej skúšobnej metódy a môže sa použiť na porovnanie jedného zariadenia s iným. Uvedená úroveň vibrácií sa môže použiť aj na predbežné posúdenie vystavenia vibráciám.
Úroveň vibrácií počas skutočného používania zariadenia sa môže líšiť od deklarovaných hodnôt v závislosti od používania pracovných nástrojov, najmä od typu obrobku a potreby určiť opatrenia na ochranu obsluhy. Aby bolo možné presne odhadnúť expozície v podmienkach skutočného používania, musia sa zohľadniť všetky časti prevádzkového cyklu vrátane období, keď je stroj vypnutý alebo keď je zapnutý, ale nepoužíva sa na prácu.

6. Príprava na prácu

POZOR **Všetky prípravné práce vykonávajte s prístrojom odpojeným od elektrickej siete.**

Pred použitím drviča konárov je potrebné ho zostaviť (obr. B - E).
Vyberte všetky diely z obalu. Na konce nožičiek nasaďte gumové nožičky (obr. B, 1, 2).
Pripevnite pojazdové kolesá k rámu podľa obrázku C, 2-7). Skontrolujte, či sa kolesá voľne otáčajú a či sú dobre utiahnuté.
Nasaďte kryty na rámy kolies (nad kolesá) (obr. D, 9-12). Potom obráťte drvič hore nohami a priskrutkujte rámy s kolesami a krytmi k telesu drviča (obr. E, 13-15). Zariadenie umiestnite na kolesá a nožičky.
Jednotku umiestnite na rovný, pevný povrch. Skartovačku môžete umiestniť napríklad na plachtu, aby sa ľahšie zbierali zvyšky skartovaného materiálu. Nasaďte skartovací vak. Pripojte zástrčku záhradného predlžovacieho kábla do elektrickej zásuvky (obr. A, 2).

7. Pripojenie k sieti

Pred pripojením spotrebiča k elektrickej sieti skontrolujte, či napájacie napätie zodpovedá hodnote uvedenej na typovom štítku.
Napájacia inštalácia by mala spĺňať základné požiadavky na elektrické inštalácie a bezpečnostné požiadavky na používanie. Parametre pre minimálny prierez prívodného kábla a menovitú hodnotu poistky v závislosti od výkonu spotrebiča sú uvedené v nasledujúcej tabuľke:

Výkon zariadenia [W]	Minimálny prierez vodiča [mm^2]	Minimálna hodnota poistky typu C [A]
≥2300	2,5	16

Inštaláciu by mal vykonať kvalifikovaný elektrikár. Pri používaní predlžovacích káblov dbajte na to, aby prierez vodičov nebol menší, ako je požadované (pozri tabuľku). Usporiadajte elektrický kábel tak, aby počas prevádzky nehrozilo jeho prerezanie. Nepoužívajte poškodené predlžovacie káble. Pravidelne kontrolujte stav napájacieho kábla. Netahajte za napájací kábel.

8. Zapnutie zariadenia

POZOR **Pred spustením jednotky je nevyhnutné vykonať kroky opísané v časti "Príprava na prevádzku".**

Po vykonaní všetkých krokov uvedených v časti 6 návodu na obsluhu môžete stroj zapnúť. Na tento účel pripojte zástrčku kábla do sieťovej zásuvky.

Stroj pripájajte len k napájaciemu obvodu chránenému prúdovým chráničom (RDC) s vypínacím prúdom maximálne 30 mA.
Na napájanie použite 3-žilový záhradný predlžovací kábel s ochranným vodičom s prierezom najmenej 3x1,5 mm2.

Spínač spotrebiča je označený I - zapnutý stav, 0 - vypnutý stav. Okrem toho je z bezpečnostných dôvodov stav I označený zelenou farbou a 0 červenou farbou.

Vypínač je navrhnutý tak, že vypnutie prístroja má prednosť. Ak je potrebné drvič núdzovo vypnúť, stačí stlačiť spínaciu zostavu.
Po pripojení napájacieho kábla možno spotrebič spustiť stlačením zeleného tlačidla označeného I na zostave spínača. Ak chcete prístroj vypnúť, stlačte červené tlačidlo označené 0.

V prípade výpadku a obnovenia napájania sa spotrebič automaticky nespustí.

Ak chcete prístroj spustiť, odpojte a znovu pripojte napájací kábel a potom spínačom spustite motor.

Nastavenie spotrebiča

Drvič je vybavený upínacím zariadením, ktoré umožňuje efektívne drvenie materiálu. Ak chcete nastaviť vzdialenosť medzi upínacím zariadením a nožom:
- zapnite stroj
- otočte gombíkom (obr. A, 3). Pohybom v smere hodinových ručičiek sa upínacie zariadenie približuje k nožom, pohybom proti smeru hodinových ručičiek sa vzďaľuje.
- nevykonávajte viac ako ¼ otáčky, aby ste nepoškodili prítlak
- po kontakte s nožmi vydáva nárazník ostrý zvuk (zvuk brúsenia)
- po prvom kontakte už ďalej nedoťahujte, nechajte gombík nedotiahnutý.

9. Používanie zariadenia

Postavte skartovačku na tvrdý, rovný povrch. Do násypky vložte materiál, ktorý sa má skartovať, v prípade potreby zatlačte zatláčadlom. Konáre a výhonky drvte hneď po ich narezaní, pretože po vyschnutí tvrdnú, čím sa znižuje maximálny priemer drvenia. Takisto nedrvte príliš vlhký materiál, pretože vlhkosť spôsobuje prilepenie zvyškov na rezacie nože.
Pri podávaní konárov budú nože ťahať materiál, ale odporúča sa držať konár v zásobníku drviča vertikálne a viesť ho smerom k zásobníku.
Rozdrvené zvyšky by mali padať do vreca na odpad. Pravidelne kontrolujte, či nie je vrece preplnené. Nedovoľte, aby sa vrece preplnilo, hmotnosť zhromaždeného materiálu môže ovplyvniť stabilitu drviča.

Počas prevádzky stojte bezpečne pri prístroji, nebežte, nenakláňajte sa, nedovoľte stratu rovnováhy.
Pri obsluhe stroja vždy noste pevnú bezpečnostnú obuv a ochranný odev. Používajte ochranné okuliare a ochranné rukavice.
Nedotýkajte sa nebezpečných pohyblivých častí skôr, ako je stroj odpojený od napájania a všetky nebezpečné pohyblivé časti sa úplne zastavili.

Stroj odpojte od napájania (napr. vytiahnutím zástrčky zo sieťovej zásuvky alebo odstránením blokovacieho zariadenia):
- zakaždým, keď sa používateľ vzdiali od stroja
- pred odstránením prekážky
- pred kontrolou, čistením
- po náraze na cudzí predmet, aby ste skontrolovali, či stroj nie je poškodený
- ak stroj začne nadmerne vibrovať, na okamžitú kontrolu

nikdy nepoužívať stroj s poškodenými ochrannými krytmi alebo bezpečnostnými zariadeniami, alebo bez bezpečnostných zariadení, alebo ak je poškodený alebo opotrebovaný napájací kábel alebo predlžovací kábel.

POZOR **Nepripájajte poškodený predlžovací kábel k napájaciemu zdroju ani sa nedotýkajte poškodeného kábla pred jeho odpojením od napájacieho zdroja, pretože poškodené káble môžu viesť ku kontaktu s časťami pod napätím a spôsobiť úraz elektrickým prúdom.**
Predlžovacie šnúry držte mimo nebezpečných pohyblivých častí, aby nedošlo k ich poškodeniu, ktoré by mohlo viesť ku kontaktu s časťami pod napätím.

Ak sa kábel počas používania poškodí alebo zamotá:
- okamžite vypnite spotrebič
- odpojte kábel od napájania
- odpojte kábel od zásuvky drviča
- ak sa kábel zamotá, rozmotajte ho a skontrolujte, či nie je poškodený
- v prípade, že je kábel poškodený, vymeňte ho za poškodený

Premiestňovanie spotrebiča

Skartovač je vybavený transportnými kolieskami. Ak je potrebné spotrebič premiestniť :
- vypnite skartovač
- odpojte skartovač od elektrickej siete
- zmeniť polohu skartovača tak, aby celá jeho hmotnosť bola na kolieskach
- premiestnite skartovač na nové miesto.

Aktivácia poistky

Drvič je vybavený poistkou proti preťaženiu. V situáciách, keď je motor preťažený (napr. materiál blokuje nôž), poistka preruší napájanie. Ak chcete obnoviť napájanie:
- odpojte spotrebič od elektrickej siete a nechajte motor vychladnúť
- resetujte poistku pomocou tlačidla na kryte (obr. G, 5).
- zapnutie spotrebiča
- najprv zmeňte smer otáčania (obr. G, 4). Nôž by mal odkloniť zaseknutý materiál do podávacieho zásobníka.
- po opätovnej zmene smeru otáčania skúste materiál opäť rozomlieť.

Ak sa to nepodarí, zväčšite vôľu medzi lisom a nožom pomocou gombíka (obr. A, 3). Spustite stroj. Nôž by mal - s väčšou vôľou - materiál rozdrviť.

POZOR **Ak žiadny z uvedených spôsobov neumožní odblokovanie noža, dajte stroj do servisu.**

Núdzové postupy

Ak sa počas prevádzky spotrebič správa spôsobom, ktorý je neobvyklý pre bežné používanie (nadmerné vibrácie, rušivé zvuky, zápach spáleniny atď.), okamžite spotrebič vypnite a odpojte od napájania. Skontrolujte, či prístroj stojí pevne na rovnom, tvrdom povrchu.
Ak sa stroj aj po opätovnom spustení správa neštandardne, stroj nepoužívajte. Obráťte sa na servisné oddelenie

10. Priebežná údržba

POZOR **Všetky úkony údržby vykonávajte s prístrojom odpojeným od elektrickej siete.**

Pred použitím

Po zistení poškodenia spotrebič nespúšťajte.

POZOR Skontrolujte, či komponenty spotrebiča nie sú mechanicky poškodené, prasknuté, zlomené a pod. Skontrolujte, či napájací kábel, zástrčky, predlžovací kábel nie sú poškodené (roztrhnutá izolácia, viditeľné opotrebenie atď.). Skontrolujte, či nie sú zablokované nože, vyčistite ich od zvyškov materiálu.

Po použití

Stroj dôkladne vyčistite, najmä násypku. Odstráňte všetok zvyšný materiál. Vyprázdnite vrecko na zvyšný materiál.

Preprava

Drvič vždy presúvajte na jeho prepravných kolesách. Nepresúvajte ho držaním krytu alebo plastových častí.

Skladovanie

Spotrebič skladujte bez znečistenia, v interiéri, mimo dosahu detí, pokiaľ možno v pôvodnom obale. 1. Pri skladovaní spotrebiča dbajte na to, aby sa neznečistil.

11. Náhradné diely a príslušenstvo

Ak si chcete zakúpiť náhradné diely a príslušenstvo, obráťte sa na servis spoločnosti Dedra Exim. Kontaktné údaje nájdete na strane 1 príručky.
Pri objednávaní náhradných dielov uveďte číslo šarže na výrobnom štítku a číslo dielu z montážneho výkresu.
Počas záručnej doby sa opravy vykonávajú podľa podmienok uvedených v záručnom liste. Chybný výrobok odovzdajte na opravu v mieste nákupu (predajca je povinný chybný výrobok prevziať), zašlite ho do centrálneho servisného strediska spoločnosti Dedra Exim alebo ho zašlite do servisného strediska, ktoré je najbližšie k vášmu bydlisku (zoznam servisných stredísk na www.dedra.pl). Priložte vyplnený záručný list. Po uplynutí záručnej doby vykonáva opravy centrálny servis. Pošlite chybný výrobok do servisného strediska (náklady na dopravu hradí používateľ)..

POZOR

12. Riešenie problémov na vlastnú päsť

POZOR **Predtým, ako sa sami pokúsite odstrániť poruchu jednotky, odpojte ju od zdroja napájania.**

Problém	Príčina	Riešenie
Zariadenie nefunguje	Žiadne napájanie	Skontrolujte, či nedošlo k vypnutiu poistky. Obnovte napájanie
		Skontrolujte zástrčky. Utiahnite zástrčky v zásuvkách
	Poškodený predlžovací kábel	Vymeňte predlžovací kábel za poškodený
	Chýba kontakt v konektore	Utiahnite gombík ochranného krytu skartovačky, pokiaľ to ide
	Vypnutá ochrana motora	Vykonajte kroky opísané v bode 8 v časti Ochrana motora
Zariadenie vibruje.	Nesprávne nastavenie stroja	Spotrebič umiestnite na pevný, rovný povrch
Zariadenie nedrví materiál	Upchaté alebo zablokované lopatky	Odstráňte zablokovanie (pozri bod 9 v časti Odstránenie zablokovania)
	Upchatý zásobník	Vyčistite podávací zásobník
Materiál nie je správne skartovaný	Tupé nože	Skontrolujte stav nožov. Otočte nože (pozri časť 10 Výmena nožov)
Problém	Nesprávne nainštalované nože	Skontrolujte nože. Utiahnite skrutky.

13. Ukončenie jednotky

1. Drvič – 1 ks. 2. Kolesá – 2 ks. 3. Osa kolesa s rámom – 1 ks. 4. Konzoly – 2 ks. 5. Sada skrutiek – 1 sada. 6. Tlačná lopatka – 1 ks. 7. Nohy – 2 ks. 8. Kľúče – 2 ks. 9. Bočné kryty – 2 ks.

14. Informácie pre používateľov o likvidácii elektrických a elektronických zariadení (platí pre domácnosti)



Symbol uvedený na výrobkoch alebo v sprievodnej dokumentácii označuje, že chybné elektrické alebo elektronické zariadenia sa nesmú likvidovať spolu s domovým odpadom. Ak potrebujete zlikvidovať, opätovne použiť alebo zhodnotiť komponenty, správne je odovzdať ich na špecializovanom zbernom mieste, kde ich prijmú bezplatne. Informácie o umiestnení zberných miest pre použité zariadenia poskytujú miestne orgány, napr. na svojich webových stránkach.
Správnou likvidáciou zariadenia je možné šetriť cenné zdroje a zabrániť negatívnym vplyvom na zdravie a životné prostredie v dôsledku možnej prítomnosti nebezpečných látok, zmesí a komponentov v zariadení.
Za nesprávnu likvidáciu odpadu hrozia sankcie podľa príslušných miestnych predpisov.
Používatelia v krajinách EÚ: Ak potrebujete zlikvidovať elektrické alebo elektronické zariadenie, obráťte sa na najbližšie predajné miesto alebo na svojho dodávateľa, ktorý vám poskytne ďalšie informácie.
Likvidácia v krajinách mimo Európskej únie: Tento symbol sa vzťahuje len na krajiny Európskej únie. Ak chcete tento výrobok zlikvidovať, obráťte sa na miestne

úrady alebo predajcu, ktorý vám poskytne informácie o správnom spôsobe likvidácie.

Záručný list

na

……

Katalógové č :…… Číslo šarže: .....

(ďalej len Výrobok)

Dátum nákupu výrobku: .....

Pečiatka predajcu

Dátum a podpis predajcu: .....

Vyhlásenie Užívateľa:

Potvrdzujem, že som bol oboznámený so záručnými podmienkami, ako aj s následkami nedodržiavania pokynov a odporúčaní, ktoré sú uvedené v užívateľskej príručke a v záručnom liste. Záručné podmienky sú mi známe, čo potvrdzujem vlastnoručným podpisom:

....

dátum a miesto podpis Užívateľa

I. Zodpovednosť za Výrobok

1. Ručiteľ - spoločnosť „DEDRA EXIM sp. z o.o.“ sídliaca v meste: Pruszków, na adrese: ul. 3 Maja 8, 05-800 Pruszków, Poľsko, zapísaná do obchodného registra pod číslom KRS 0000062517 vedenom oblastným súdom pre hlavné mesto Varšava vo Varšave, 14. ekonomické oddelenie Štátneho súdneho registra, IČ DPH: PL 5270204933, základné imanie: 100 980,00 PLN.
2. Podľa podmienok stanovených týmto záručným listom Ručiteľ udeľuje záruku na Výrobok, pochádzajúci z distribúcie Ručiteľa.
3. Zodpovednosť na základe záruky sa vzťahuje iba na chyby, ktoré vznikli následkom príčin nachádzajúcich sa vo Výrobku v momente jeho vydania Užívateľovi.
4. Na základe záruky Užívateľ získava právo na bezplatnú opravu výrobku, ak sa chyba objaví počas trvania záručnej lehoty. Spôsob opravy Výrobku (metóda vykonania opravy) závisí od rozhodnutia Ručiteľa. V prípade, ak Ručiteľ uzná, že Výrobok sa nedá opraviť, Ručiteľ si vyhradzuje právo vymeniť chybný prvok alebo celý Výrobok na výrobok bez chýb, právo na zníženie ceny Výrobku alebo právo na odstúpenie od dohody.
5. Voči Užívateľovi, ktorý nie je konzumentom v zmysle zákona z 23. apríla 1964 Občiansky zákonník, zodpovednosť Ručiteľa za škody vyplývajúce z tejto záruky a/alebo ktoré súvisia s jej uzatvorením a realizáciou, bez ohľadu na právny základ, je obmedzená maximálne do výšky hodnoty chybného Výrobku.

II. Záručná lehota

Prvky Výrobku na ktoré sa vzťahuje záruka	Trvanie záručnej ochrany
DED8682	24 mesiacov od dňa nákupu Výrobku, ktorý je uvedený v tomto záručnom liste

III. Podmienky využitia záruky

1. Užívateľ je povinný predstaviť vyplnený Záručný list výrobku, ako aj náležitý doklad o nákupe Výrobku, napr. predstavením pokladničného bloku, faktúry ap. Aby reklamačný proces prebiehal efektívne odporúčame, aby Užívateľ spolu s reklamovaným výrobkom doručil všetky prvky vymenované v kapitole užívateľskej príručky výrobku „Diely a časti“.
2. Užívateľ je povinný dodržiavať pokyny a odporúčania uvedené v užívateľskej príručke a v záručnom liste.
3.Záruka platí iba na území Poľskej republiky a členských štátov EÚ.
4. Záruka sa nevzťahuje na chyby, ktoré vznikli (predovšetkým) následkom:
a. Nedodržania podmienok určených v užívateľskej príručke, predovšetkým podmienok správneho používania, prevádzky, údržby a čistenia
b. Použitia na čistenie alebo na údržbu nevhodných prípravkov, nezhodne s užívateľskou príručkou;
c. Nevhodného uchovávania a prepravy výrobku;
d. Vykonania neautorizovaných zmien a/alebo iných zásahov do výrobku, na ktoré výrobca nevyjadril súhlas;
e. Použitím vo výrobku/s výrobkom nevhodných prevádzkových materiálov, nezhodne s užívateľskou príručkou.
5. Užívateľ, ktorý nie je konzumentom v zmysle zákona z 23. apríla 1964 Občiansky zákonník, stráca záručné práva na výrobok, v ktorom:
- sériové čísla, označenia dátumov a výrobné štítky boli odstránené, zmenené alebo poškodené;
- boli poškodené plomby alebo sú na nich viditeľné stopy manipulácie.
6. Pozor! Činnosti súvisiace s každodennou obsluhou výrobku, vyplývajúce medzi iným z užívateľskej príručky, Užívateľ vykonáva vlastnými silami a na vlastné náklady.

IV. Reklamačná procedúra

1. V prípade, ak Užívateľ objaví, že Výrobok nefunguje správne, ešte pred zložením reklamácie je povinný uistiť sa, či boli náležite vykonané všetky stanovené činnosti, predovšetkým tie uvedené v užívateľskej príručke.
2. Reklamácia musí byť podaná bezodkladne, najlepšie v priebehu 7 dní od dňa, v ktorom sa prejavila (objavila) chyba Výrobku. Užívateľ, ktorý nie je konzumentom v zmysle zákona z 23. apríla 1964 Občiansky zákonník, stráca práva vyplývajúce z tejto záruky v prípade, ak reklamáciu nepodá v priebehu 7 dní od dňa, v ktorom sa prejavila (objavila) chyba Výrobku.
3. Reklamáciu môžete podať medzi inými na mieste, v ktorom ste výrobok kúpili, v záručnom servise alebo poštou na adresu: DEDRA EXIM sp. z o.o., ul. 3 Maja 8, 05-800 Pruszków, Poľsko.
4. Užívateľ môže podať reklamáciu prostredníctvom formulára, ktorý je dostupný na webovej stránke www.dedra.pl. („Formulár podania reklamácie na základe udelenej záruky”).
5. Adresy záručných servisov v jednotlivých štátoch sú zverejnené na webovej stránke www.dedra.pl. V prípade, ak v danom štáte sa nenachádza záručný servis, odporúčame reklamovaný výrobok doručiť na adresu: DEDRA EXIM sp. z o.o. ul. 3 Maja 8, 05-800 Pruszków, Poľsko.
6. Vzhľadom na bezpečnosť Užívateľa, nefunkčný (chybný) výrobok sa v žiadnom prípade nesmie používať.
7. Pozor!!! Používanie nefunkčného (chybného) výrobku je nebezpečné pre zdravie a život Užívateľov.
8. Povinnosti vyplývajúce z udelenej záruke budú vyplnené v lehote 14 pracovných dní počítajúc od dňa doručenia reklamovaného Výrobku Užívateľom.
9. Pred zaslaním reklamácie odporúčame reklamovaný Výrobok náležite očistiť. Odporúčame reklamovaný Výrobok dôkladne zabezpečiť pre prípadným poškodeniami počas prepravy (reklamovaný Výrobok odporúčame doručiť v originálnom obale).
10. Záručná lehota sa predlžuje o čas, počas ktorého Užívateľ následkom chyby (nefunkčnosti) výrobku, na ktorú sa vzťahovala záruka, nemohol Výrobok používať. Záruka nevylučuje, neobmedzuje a ani nepozastavuje právo Užívateľa (kupujúceho) na základe príslušných predpisov o ručení za chyby predanej veci.

V súlade s článkom 13 ods. 1 a 2 nariadenia Európskeho parlamentu a Rady (EÚ) 2016/679 z 27. apríla 2016 o ochrane fyzických osôb pri spracúvaní osobných údajov a o voľnom pohybe takýchto údajov, ktorým sa zrušuje smernica 95/46/ES, vás informujeme

1. Správcom vašich osobných údajov, ktoré ste uviedli vo formulári, je spoločnosť „DEDRA-EXIM Sp. z o.o.“ so sídlom v meste Pruszków na adrese: ul. 3 Maja 8, 05-800 Pruszków, Poľsko (ďalej len: „Správca”).
2. Vaše osobné údaje budú spracúvané výhradne s cieľom realizácie záručnej procedúry zariadenia, a to v súlade s článkom 6 ods. 1 písmeno b) všeobecného nariadenia o ochrane údajov (ďalej len: „GDPR“). Uvedenie osobných údajov je dobrovoľné, avšak nevyhnutné na realizáciu záručnej procedúry.
3. Vaše osobné údaje budú spracúvané počas posudzovania a realizácie záručnej procedúry, ako aj na archívne účely v prípade potreby obhajoby pred prípadnými nárokmi a požiadavkami voči Správcovi, avšak nie dlhšie až do momentu premlčania týchto nárokov a požiadaviek.
4. Vaše údaje môžu byť zverejnené výhradne len tým subjektom, ktoré spracúvajú tieto údaje v mene a pre Správcu, a to na základe písomnej dohody o zverení spracúvania osobných údajov, tzn. firmy, ktoré okrem iného poskytujú technický servis, hostingové služby alebo služby obsluhy webových stránok, IT obsluhy, ako aj kuriérskym firmám. Dodávatelia Správcu sú povinní zaručiť zabezpečenie údajov a splniť požiadavky platnej legislatívy ohľadne ochrany osobných údajov, a zverené osobnú údaje nesmú byť používané na iné účely než tie, ktoré stanovuje dohoda uzatvorená so Správcom.
5. Vaše údaje nebudú spracúvané automatickým spôsobom, vrátane rôznych foriem profilovania, ani nebudú odovzdané do tretieho štátu/medzinárodnej organizácii.
6. Máte právo na prístup k vašim osobným údajom, ako aj právo na ich opravenie, doplnenie, odstránenie, obmedzenie spracúvania, prenesenie údajov, podanie námietky, a to v ľubovoľnej chvíli.
7. Vo všetkých záležitostiach, ktoré súvisia so spracúvaním vašich osobných údajov Správcom, môžete sa na Správcu obrátiť písomne na e-mailovú adresu: daneosobowe@dedra.pl.
8. Máte právo podať sťažnosť príslušnému dozornému orgánu, ktorý zodpovedá za dohľad nad ochranou osobných údajov.

LT Turinys

1. Nuotraukos ir brėžiniai
2. Prietaiso aprašymas
3. Numatytas prietaiso naudojimas
4. Naudojimo apribojimai
5. Techniniai duomenys
6. Paruošimas darbui
7. Prijungimas prie elektros tinklo
8. Prietaiso įjungimas
9. Įrenginio veikimas
10. Įprastinė techninė priežiūra
11. Atsarginės dalys ir priedai
12. Trikčių šalinimas savarankiškai
13. Prietaiso surinkimas
14. Informacija naudotojams apie elektros ir elektroninės įrangos šalinimą
15. Garantinė kortelė

Originalių instrukcijų vertimas

Atitikties deklaracija pridedama prie vadovo kaip atskiras dokumentas. Jei atitikties deklaracijos nėra, kreipkitės į "Dedra Exim Ltd".

Bendrosios saugos taisyklės pridėtos prie vadovo kaip atskira brošiūra..

ĮSPĖJIMAS. Perskaitykite visus simboliu pažymėtus įspėjimus ir visas instrukcijas..

Jei nesilaikysite toliau pateiktų įspėjimų ir saugos nurodymų, galite patirti elektros smūgį, užsidegti arba sunkiai susižeisti.

Saugokite visus įspėjimus ir instrukcijas, kad galėtumėte su jais susipažinti ateityje.

2. Prietaiso aprašymas

A pav.: 1. bunkerio anga, 2. maitinimo lizdas, 3. slėgio nustatymo rankenėlė, 4. smulkintuvo konteinerio užraktas, 5. rėmas, 6. smulkintuvo konteineris, 7. ratai, 8. pėdelė, 9. RESET mygtukas, 10. jungiklio mazgas, 11. greičio keitimo mygtukas.

3. Numatytas prietaiso naudojimas

Šakų smulkintuvas DED8682 - tai įrenginys, skirtas organinėms medžiagoms, pavyzdžiui, šakoms, medžių ūgliams, sausiems augalams ir pan. smulkinti. Jis skirtas naudoti lauke.
Mašiną leidžiama naudoti renovacijos ir statybos darbams, remonto dirbtuvėse, mėgėjiškiems darbams, laikantis naudojimo instrukcijoje nurodytų naudojimo sąlygų ir leistinų darbo sąlygų.

4. Naudojimo apribojimai

Nenaudokite prietaiso kitoms medžiagoms, nei nurodyta 3 punkte, smulkinti (pvz. maisto likučiams, medžiagoms, viršijančioms leistiną skersmenį. Nesmulkinkite neorganinių liekanų (pvz., stiklo, plastiko, akmenų) arba mišrių liekanų (pvz., šaknų su dirvožemio liekanomis). Tai gali sukelti užsikimšimą ir dėl to sugadinti įrenginį. Neperpildykite smulkintuvo padavimo bunkerio. Nedirbkite jokiu kitu režimu, nei nurodyta skyriuje "Leidžiamos darbo sąlygos".
Mašiną galima naudoti tik laikantis toliau pateiktų "Leidžiamų naudojimo sąlygų".
Taip pat draudžiama apdoroti medžiagas, kurios neaprašytos skyriuje "3. Numatytas mašinos naudojimas". Neteisėti mechaninės ir elektrinės konstrukcijos pakeitimai, modifikacijos, techninės priežiūros operacijos, neaprašytos naudojimo instrukcijose, bus laikomos neteisėtomis ir dėl to bus nedelsiant prarastos garantinės teisės, o atitikties deklaracija taps negaliojančia.
Naudojant ne pagal paskirtį arba nesilaikant naudojimo instrukcijų, iš karto prarandamos garantinės teisės.

Leidžiamos eksploatavimo sąlygos
Darbo režimas P40 (S6 40 %) - darbas su pertraukomis ir tuščiosios eigos pertraukomis, pvz., ne ilgiau kaip 40 sekundžių su apkrova ir 60 sekundžių be apkrovos. Naudoti tik lauke. Saugokite nuo kritulių. Venkite naudoti mašiną esant blogoms oro sąlygoms, ypač jei yra žaibo trenkimo pavojus.

5. Techniniai duomenys

Model	DED8682
Darbo įtampa [V]	230, 50
Vardinė galia [W]	2800 (P40), 2300 (S1)
Apsaugos klasė	I
Apsaugos nuo tiesioginės prieigos lygis	IPX4
Maks. sukimosi greitis n0 [min-1]	2950
Pjaunamos medžiagos maksimalūs matmenys [mm]	45
Garso slėgio lygis LPA [dB(A)]	81,5
Matavimo neapibrėžtis Kpa [dB(A)]	2,5
Liūto garso galios lygis [dB(A)]	88,84
Matavimo neapibrėžtis Kwa [dB(A)]	1,4
Garantuotas garso galios lygis LWA [dB(A)	90
Virpesių lygis matuojamas rankenoje ah, [m/s2]	<2,5
Matavimo neapibrėžtis K [m/s2]	1,5
Įrenginio svoris [kg]	27

Informacija apie vibraciją ir triukšmą

Bendra vibracijos vertė ah ir matavimo neapibrėžtis buvo nustatyta pagal standartą EN 50434: 2014 ir pateikta lentelėje.
Triukšmo emisija buvo nustatyta pagal standartą EN 50434: 2014, vertės pateiktos pirmiau esančioje lentelėje.

DEMESIO **Triukšmas gali pakenkti klausai, todėl dirbdami visada dėvėkite klausos apsaugos priemones!**

Deklaruota bendroji vibracijos vertė buvo išmatuota pagal standartinį bandymo metodą ir gali būti naudojama vienai įrangai palyginti su kita. Nurodytas vibracijos lygis taip pat gali būti naudojamas preliminariam vibracijos poveikio įvertinimui.
Vibracijos lygis faktiškai naudojant Triukšmas gali pakenkti klausai, todėl dirbdami visada dėvėkite klausos apsaugos priemones!gali skirtis nuo deklaruotų verčių, priklausomai nuo darbo įrankių naudojimo būdo, ypač nuo apdirbamo ruošinio tipo ir poreikio nustatyti operatoriaus apsaugos priemones. Norint tiksliai įvertinti poveikį faktinėmis naudojimo sąlygomis, būtina atsižvelgti į visas darbo ciklo dalis, įskaitant laikotarpius, kai mašina išjungta arba kai ji įjungta, bet nenaudojama darbui.

6. Paruošimas darbui

DEMESIO **Visus parengiamuosius darbus atlikite atjungę įrenginį nuo maitinimo šaltinio.**

Prieš pradedant naudoti šakų smulkintuvą, jį reikia surinkti (B-E pav.).
Išimkite visas dalis iš pakuotės. Uždėkite gumines kojeles ant kojelių galų (B pav., 1, 2).
Priveržkite važiuojamuosius ratus prie rėmo, kaip parodyta C pav. 2-7). Patikrinkite, ar ratukai laisvai sukasi ir ar gerai priveržti.
Uždėkite dangtelius ant ratų rėmų (virš ratų) (D pav., 9-12). Tada apverskite smulkintuvą aukštyn kojomis ir prisukite rėmus su ratais ir apsaugais prie smulkintuvo korpuso (E pav., 13-15). Pastatykite įrenginį ant ratų ir kojelių.
Pastatykite įrenginį ant lygaus, kieto paviršiaus. Smulkintuvą galima pastatyti, pavyzdžiui, ant brezento, kad būtų lengviau surinkti susmulkintos medžiagos likučius. Uždėkite smulkinimo maišą. Prijunkite sodo ilgintuvo kištuką prie elektros lizdo (A pav., 2).

7. Prijungimas prie elektros tinklo

Prieš prijungdami prietaisą prie maitinimo šaltinio, įsitikinkite, kad maitinimo įtampa atitinka vardinėje plokštelėje nurodytą vertę.
Maitinimo įrenginys turi atitikti esminius elektros instaliacijos reikalavimus ir naudojimo saugos reikalavimus. Mažiausio maitinimo kabelio skerspjūvio parametrai ir vardinė saugiklio vertė, priklausomai nuo prietaiso galios, pateikiami toliau pateiktoje lentelėje:

Įrenginio galia [W]	Mažiausias laidininko skerspjūvis [mm^2]	Mažiausia C tipo saugiklio vertė [A]
≥2300	2,5	16

Įrengimą turi atlikti kvalifikuotas elektrikas. Naudodami ilginamuosius kabelius įsitikinkite, kad laidininkų skerspjūvis nėra mažesnis nei reikalaujama (žr. lentelę). Elektros kabelį nutieskite taip, kad eksploatuojant nekiltų pavojus jį nutraukti. Nenaudokite pažeistų ilgintuvų. Periodiškai tikrinkite maitinimo kabelio būklę. Netraukite už maitinimo kabelio.

8. Prietaiso įjungimas

DEMESIO **Prieš įjungiant įrenginį, būtina atlikti veiksmus, aprašytus skyriuje "Pasirengimas darbui".**

Atlikus visus instrukcijos 6 skyriuje nurodytus veiksmus, galima įjungti smulkintuvą.
Norėdami tai padaryti, prijunkite kabelio kištuką prie maitinimo lizdo.
Mašiną prijunkite tik prie maitinimo grandinės, apsaugotos liekamosios srovės automatiniu jungikliu (RDC), kurio suveikimo srovė yra ne didesnė kaip 30 mA.
Maitinimo šaltiniui naudokite 3 gyslų sodo ilgintuvą su ne mažesniu kaip 3x1,5 mm2 apsauginiu laidininku.
Prietaiso jungiklis pažymėtas I - įjungta būsena, 0 - išjungta būsena. Be to, saugumo sumetimais I būsena pažymėta žaliai, o 0 - raudonai. Jungiklis suprojektuotas taip, kad pirmenybė būtų teikiama prietaiso išjungimui. Jei smulkintuvą reikia išjungti avariniu atveju, tiesiog paspauskite jungiklio mazgą.
Prijungus maitinimo laidą prietaisą galima įjungti paspaudus žalią mygtuką, pažymėtą I, esantį jungiklio mazge. Norėdami išjungti prietaisą, paspauskite raudoną mygtuką, pažymėtą 0.

DEMESIO **Nutrūkus elektros energijos tiekimui ir jį atnaujinus, prietaisas automatiškai neįsijungia.**

Norėdami įjungti prietaisą, atjunkite ir vėl prijunkite maitinimo laidą, tada jungikliu įjunkite variklį.

Prietaiso reguliavimas

Smulkintuve įrengtas prispaudimo įtaisas, kuris leidžia efektyviai smulkinti medžiagą. Norėdami sureguliuoti atstumą tarp prispaudimo įtaiso ir peilio:
- įjunkite įrenginį
- pasukite rankenėlę (A pav., 3). Judesys pagal laikrodžio rodyklę priartina fiksatorių prie peilių, judesys prieš laikrodžio rodyklę jį atitolina.
- sukite ne daugiau kaip ¼ apsisukimo, kad nepažeistumėte spaudimo
- po sąlyčio su peiliais buferis skleidžia aštrų garsą (šlifavimo garsą)
- po pirmojo kontakto daugiau nespauskite, palikite rankenėlę neprispaustą.

9. Įrenginio veikimas

Pastatykite smulkintuvą ant kieto, lygaus paviršiaus. Į talpyklą įdėkite smulkinamą medžiagą, jei reikia, pastumdami stūmikliu. Šakas ir ūglius susmulkinkite iš karto po to, kai jie nupjaunami, nes išdžiūvę jie tampa kieti, todėl sumažėja maksimalus smulkinimo skersmuo. Taip pat nesmulkinkite per drėgnos medžiagos, nes dėl drėgmės likučiai prilimpa prie pjovimo peilių.
Paduodant šakas, peiliai vilks medžiagą, tačiau patartina šaką smulkintuvo bunkeryje laikyti vertikaliai ir nukreipti ją link bunkerio.
Susmulkintos liekanos turėtų kristi į atliekų maišą. Periodiškai tikrinkite, ar maišas nėra perpildytas. Neleiskite, kad maišas būtų perpildytas, nes surinktos medžiagos svoris gali turėti įtakos smulkintuvo stabilumui.

DEMESIO **Dirbdami saugiai stovėkite prie įrenginio, nebėkite, nesilenkite, neleiskite prarasti pusiausvyros.**
Dirbdami su įrenginiu visada dėvėkite tvirtą apsauginę avalynę ir apsauginius drabužius. Dėvėkite apsauginius akinius ir apsaugines pirštines.
Nelieskite pavojingų judančių dalių, kol mašina neatjungta nuo elektros tinklo ir kol visos pavojingos judančios dalys visiškai nesustojo.

Atjunkite mašiną nuo maitinimo šaltinio (pvz., ištraukdami kištuką iš tinklo lizdo arba nuimdami fiksatorių):
- kiekvieną kartą, kai naudotojas atsitraukia nuo mašinos
- prieš šalindami kliūtį
- prieš tikrinant, valant
- atsitrenkus į pašalinį daiktą, kad apžiūrėtumėte, ar mašina nėra pažeista
- jei mašina pradeda pernelyg vibruoti, nedelsiant patikrinti

DEMESIO **Niekada nenaudoti mašinos su pažeistais apsaugais ar apsauginiais įtaisais arba be apsauginių įtaisų, arba jei maitinimo kabelis ar ilgintuvas yra pažeistas ar nusidėvėjęs.**
Neprijunkite pažeisto prailgintuvo prie maitinimo šaltinio arba nelieskite pažeisto laido, kol jis nėra atjungtas nuo maitinimo šaltinio, nes dėl pažeistų laidų galima prisiliesti prie įtampą turinčių dalių ir patirti elektros smūgį.
Laikykite ilgintuvus atokiau nuo pavojingų judančių dalių, kad išvengtumėte laidų pažeidimų, galinčių sukelti sąlytį su įtampą turinčiomis dalimis.

Jei naudojimo metu laidas sugadinamas arba susipainioja:
- nedelsdami išjunkite prietaisą
- atjunkite kabelį nuo maitinimo šaltinio
- atjunkite kabelį nuo smulkintuvo lizdo
- jei laidas susipainiojo, išpainiokite jį ir patikrinkite, ar jis nepažeistas.
- jei kabelis pažeistas, pakeiskite jį pažeistu.

Prietaiso perkėlimas

Smulkintuvas turi transportavimo ratukus. Jei reikia perkelti prietaisą :
- Išjunkite smulkintuvą
- atjunkite smulkintuvą nuo maitinimo šaltinio
- pakeiskite smulkintuvo padėtį taip, kad visas jo svoris būtų ant ratukų
- perkelkite smulkintuvą į kitą vietą.

Saugiklio įjungimas

Smulkintuve yra įrengtas perkrovos saugiklis. Tais atvejais, kai variklis perkraunamas (pvz., peilį užblokuoja medžiaga), saugiklis atjungia maitinimą. Norėdami atkurti maitinimą:
- atjunkite prietaisą nuo elektros tinklo ir leiskite varikliui atvėsti.
- atstatykite saugiklį naudodami ant korpuso esantį mygtuką (G pav., 5).
- įjunkite prietaisą
- pirmiausia pakeiskite sukimosi kryptį (G pav., 4). Peilis turėtų nukreipti įstrigusią medžiagą į padavimo bunkerį.
- dar kartą pakeitę sukimosi kryptį, pabandykite dar kartą susmulkinti medžiagą.

Jei tai nepadeda, rankenėle padidinkite tarpą tarp preso ir peilio (A pav., 3). Įjunkite mašiną. Peilis turėtų - su didesne vaga - susmulkinti medžiagą.
Jei nė vienu iš būdų peilio nepavyksta atkabinti, atlikite mašinos techninę priežiūrą.

Avarinės procedūros

Jei darbo metu prietaisas elgiasi neįprastai įprastam naudojimui (pernelyg didelė vibracija, trikdantys garsai, degėsių kvapas ir t. t.), nedelsdami išjunkite prietaisą ir atjunkite maitinimo šaltinį. Patikrinkite, ar prietaisas tvirtai stovi ant lygaus, kieto paviršiaus.

⚠ DEMESIO **Jei po pakartotinio paleidimo mašina vis tiek elgiasi neįprastai, nenaudokite mašinos. Kreipkitės į techninės priežiūros skyrių.**

10. Įprastinė techninė priežiūra

⚠ DEMESIO **Visą techninę priežiūrą atlikite atjungę įrenginį nuo maitinimo šaltinio.**

Prieš naudodami

Neįjunkite prietaiso nustatę pažeidimų.
Patikrinkite, ar prietaiso sudedamosios dalys nėra mechaniškai pažeistos, įtrūkusios, sulūžusios ir pan. Patikrinkite, ar nepažeistas maitinimo kabelis, kištukai, prailgintuvas (suplėšyta izoliacija, matomas nusidėvėjimas ir pan.). Patikrinkite, ar peiliai neužsikimšę, išvalykite medžiagų likučius.

Po naudojimo

Kruopščiai išvalykite mašiną, ypač bunkerį. Pašalinkite visas likusias medžiagas. Ištuštinkite maišą su medžiagos likučiais.

Transportavimas

Visada perkelkite smulkintuvą ant transportavimo ratukų. Nejudinkite laikydami už dangčio ar plastikinių dalių.

Laikymas

Laikykite prietaisą neužterštą, patalpoje, vaikams nepasiekiamoje vietoje, jei įmanoma, originalioje pakuotėje. 1. Saugokite prietaisą nuo užteršimo.

11. Atsarginės dalys ir priedai

Norėdami įsigyti atsarginių dalių ir priedų, kreipkitės į "Dedra Exim Service". Kontaktinę informaciją rasite vadovo 1 puslapyje.
Užsakydami atsargines dalis, nurodykite partijos numerį vardinėje plokštelėje ir dalies numerį iš surinkimo brėžinio.
Garantiniu laikotarpiu remontas atliekamas pagal garantinėje kortelėje nurodytas sąlygas. Prašome perduoti sugedusį gaminį taisyti pirkimo vietoje (pardavėjas privalo priimti sugedusį gaminį), siųsti jį į centrinį "Dedra Exim" aptarnavimo centrą arba siųsti į arčiausiai jūsų gyvenamosios vietos esantį aptarnavimo centrą (aptarnavimo centrų sąrašas pateiktas www.dedra.pl). Prašome pridėti užpildytą garantijos kortelę. Pasibaigus garantiniam laikotarpiui, remontą atlieka centrinė tarnyba. Siųskite sugedusį gaminį į aptarnavimo centrą (siuntimo išlaidas apmoka naudotojas).

12. Trikčių šalinimas savarankiškai

⚠ DEMESIO **Prieš bandydami savarankiškai šalinti gedimus, atjunkite įrenginį nuo maitinimo šaltinio.**

Problema	Priežastis	Sprendimas
Įrenginys neveikia	Nėra maitinimo šaltinio	Patikrinkite, ar nesuveikė saugiklis. Atnaujinkite maitinimą
		Patikrinkite kištukus. Užveržkite kištukus kištukiniuose lizduose
	Sugadintas ilgintuvas	Pakeiskite ilgintuvą pažeistu.
	Trūksta kontakto jungtyje	Priveržkite smulkintuvo apsaugos rankenėlę tiek, kiek galima.
	Suveikė variklio apsauga	Atlikite veiksmus, aprašytus 8 punkte "Variklio apsauga".
Įrenginys vibruoja.	Neteisingas mašinos nustatymas	Pastatykite prietaisą ant tvirto, lygaus paviršiaus
Įrenginys nesusmulkina medžiagos	Užsikimšusios arba užsikimšusios mentės	Pašalinkite užsikimšimą (žr. 9 skyrių "Užsikimšimo pašalinimas").
	Užsikimšęs padavimo bunkeris	Išvalykite padavimo bunkerį
Medžiaga smulkinama netinkamai	Tupi peiliai	Patikrinkite peilių būklę. Pasukite peilius (žr. 10 skyrių Peilių keitimas)
Problema	Netinkamai sumontuoti peiliai	Patikrinkite peilius. Užveržkite varžtus.

13. Prietaiso surinkimas

1. Smulkintuvas – 1 vnt. 2. Ratai – 2 vnt. 3. Ratų ašis su rėmu – 1 vnt. 4. Laikikliai – 2 vnt. 5. Varžtų rinkinys – 1 rinkinys. 6. Stumiamoji mentė – 1 vnt. 7. Kojelės – 2 vnt. 8. Rakteliai – 2 vnt. 9. Šoniniai dangteliai – 2 vnt.

14. Informacija naudotojams apie elektros ir elektroninės įrangos šalinimą

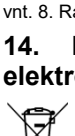

Ant gaminių arba pridedamuose dokumentuose nurodytas simbolis rodo, kad sugedusios elektros ar elektroninės įrangos negalima išmesti kartu su buitinėmis atliekomis. Jei norite atsikratyti, pakartotinai panaudoti ar utilizuoti komponentus, teisinga juos nuvežti į specializuotą surinkimo punktą, kur jie bus priimti nemokamai. Informaciją apie naudotos įrangos surinkimo vietas teikia vietos valdžios institucijos, pvz., savo interneto svetainėse.
Teisingas produkto utilizavimas padeda išsaugoti gamtos išteklius ir išvengti neigiamų padarinių žmonių sveikatai ir aplinkai, galinčių atsirasti dėl produkte esančių potencialiai pavojingų medžiagų, mišinių ir sudedamųjų dalių.
Už netinkamą atliekų šalinimą gresia baudos pagal atitinkamus vietos teisės aktus.
ES šalių naudotojai: Jei norite išmesti elektros ar elektroninę įrangą, kreipkitės į artimiausią prekybos vietą arba tiekėją, kuris jums suteiks daugiau informacijos.
šalinimas ne Europos Sąjungos šalyse: Šis simbolis taikomas tik Europos Sąjungos šalims. Jei norite išmesti šį gaminį, kreipkitės į vietos valdžios institucijas arba pardavėją dėl tinkamo šalinimo būdo.

Garantinis lapas

na

……

Katalogo Nr: …… Partijos numeris: .....

(toliau – Produktas)

Produkto pirkimo data: .....

Pardavėjo antspaudas

Pardavėjo parašas ir data: .....

Vartotojo pareiškimas:

Patvirtinu, kad buvau informuotas apie garantijos sąlygas ir taisyklių, išvardytų Naudojimo instrukcijoje ir Garantiniame lape, nepaisymo pasekmes. Šios garantijos sąlygos yra man žinomos, ką patvirtinu savo parašu:

....

data ir vieta vartotojo parašas

I. Atsakomybė už Produktą:

1. Garantijos suteikėjas – „DEDRA EXIM“ Sp. z o.o. su būstine adresu: ul. 3 Maja 8, 05-800 Pruškuvas, KRS 0000062517, Varšuvos apylinkės teismas, Valstybinio teismo registro XIV ūkinis skyrius, Mokesčiu mokėtojo kodas 527-020-49-33, Įstatinis kapitalas: 100 980,00 PLN.
2. Šiame garantiniame lape nurodytomis sąlygomis Garantijos suteikėjas suteikia garantiją Produktui iš Garantijos suteikėjo asortimento.
3. Garantijos pagrindu atsakomybė yra priimama tik už defektus, esančius Produkte jo išdavimo Vartotojui metu.
4. Garantijos pagrindu Vartotojas gauna teisę nemokamai suremontuoti Produktą, jei defektas buvo aptiktas garantijos galiojimo metu. Apie Produkto remonto būdą (remonto atlikimo metodą) sprendžia Garantijos suteikėjas. Jei Garantijos suteikėjas nuspręstų, kad remontas yra neįmanomas, Garantijos suteikėjas pasilieka sau teisę pakeisti elementą su defektu arba visą Produktą kitu, veikiančiu teisingai, sumažinti Produkto kainą arba anuliuotu sutartį.
5. Vartotojo, kuris pagal 1964 m. balandžio 23 d. Civilinį kodeksą nėra laikomas vartotoju, atveju Garantijos suteikėjo atsakomybė dėl kompensacijos, susijusi su šia garantija ir (arba) jos sudarymu ir vykdymu, nepriklausomai nuo formos, yra apribota iki maksimaliai Produkto su defektu vertės.

II. Garantijos laikotarpis

Produkto elementai, kuriems veikia garantija	Garantinės apsaugos trukmė
DED8682	24 mėnesiai, skaičiuojant nuo Produkto pirkimo datos, nurodytos šiame Garantiniame lape

III. Naudojimosi garantija sąlygos

1. Vartotojas privalo patiekti užpildytą Produkto Garantinį lapą ir Produkto pirkimą patvirtinantį dokumentą (pvz. kasos čekis, sąskaita-faktūra ir pan.). Tam, kad pretenzijos nagrinėjimo procesas vyktų sklandžiai, rekomenduojama, kad Vartotojas kartu su Produktu perduotų visus elementus, nurodytus „Komplektacijos sąraše“, esančiame Naudojimo instrukcijoje.
2. Vartotojas privalo laikytis Naudojimo instrukcijoje ir Garantiniame lape nurodytų rekomendacijų..
3. Garantija galioja tik Lenkijos Respublikos ir ES teritorijoje.
4. Garantija neapima Produkto defektų, atsiradusių dėl to, kad:
a. Vartotojas nesilaikė sąlygų, nurodytų Naudojimo instrukcijoje, ypač susijusių su teisingu naudojimu, priežiūra ir valymu;
b. Vartotojas naudojo priežiūros ar valymo priemones, neatitinkančias sąlygas nurodytas Naudojimo instrukcijoje;
c. Vartotojas netinkamai sandėliavo ir transportavo Produktą;
d. Vartotojas savarankiškai keitė ir (arba) modifikavo Produktą, negavęs Garantijos suteikėjo sutikimo;
e. Vartotojas naudojo Produkte eksploatacines medžiagas, neatitinkančias Naudojimo instrukcijos sąlygų
5. Vartotojas, kuris pagal 1964 m. balandžio 23 d. Civilinį kodeksą nėra laikomas vartotoju, praranda garantiją Produktui, jei:
- Vartotojas pašalino, pakeitė arba sugadino serijos numerius, datas ir informacines lenteles;
- Vartotojas pažeidė plombas arba ant jų matosi Vartotojo veiksmų pėdsakai.
6. Dėmesio! Veiksmus, susijusius su kasdieniu Produkto aptarnavimu, nurodytu pvz. Naudojimo instrukcijoje, Vartotojas atlieka pats ir savo sąskaita.

IV. Pretenzijos pateikimo procedūra:

1.Pastebėjus, kad Produktas veikia neteisingai, prieš pateikiant pretenziją, reikia įsitikinti, kad visi veiksmai, aprašyti Naudojimo instrukcijoje, buvo atlikti teisingai.
2. Pretenziją rekomenduojama pateikti nedelsiant, geriausiai per 7 dienas nuo Produkto defekto aptikimo. Vartotojas, kuris pagal 1964 m. balandžio 23 d. Civilinį kodeksą nėra laikomas vartotoju, praranda garantiją Produktui, jei nepateikia pretenzijos per 7 dienas.
3. Pretenziją galima pateikti pvz. Produkto pirkimo punkte, garantiniame servise arba raštu adresu: „DEDRA EXIM“ Sp. z o. o., ul. 3 Maja 8, 05-800 Pruškuvas.

4. Vartotojas gali pateikti pretenziją, pasinaudodamas blanku, kuris yra internetinėje svetainėje: www.dedra.pl (Pretenzijos garantiniame laikotarpyje pateikimo forma).
5. Garantinių servisų atskirose šalyse adresai yra nurodyti svetainėje: www.dedra.pl. Jei konkrečioje šalyje nebūtų garantinio serviso, pretenzijas dėl garantijos rekomenduojama siųsti adresu: „DEDRA EXIM“ Sp. z o. o., ul. 3 Maja 8, 05-800 Pruškuvas, Lenkija.
6. Mąjąc Dėl Vartotojo saugumo draudžiama naudoti Produktą su defektais.
7. Dėmesio!!! Produkto su defektais naudojimas kelia pavojų Vartotojo sveikatai ir gyvybei.
8. Veiksmai, susiję su garantija, bus atlikti per 14 darbo dienų skaičiuojant nuo Produkto, dėl kurio yra pateikiama pretenzija, pristatymo dienos.
9. Prieš pristatant Produktą, dėl kurio yra pateikiama pretenzija, rekomenduojama jį nuvalyti. Produktą, dėl kurio yra pateikiama pretenzija, reikia kruopščiai supakuoti, kad jis būtų apsaugotas nuo pažeidimų transporto metu – rekomenduojama pristatyti produktą originalioje pakuotėje.
10. Garantijos laikotarpis yra pratęsiamas tiek, kiek Vartotojas negalėjo juo naudotis dėl garantijos apimto defekto.
Gwarancja Ši garantija neriboja, neišskiria bei nesustabdo Vartotojo teisių dėl parduotos prekės neatitikimo arba prekės defekto.
Vadovaudamiesi 2016 m. balandžio 27 d. Europos Parlamento ir Tarybos reglamento (ES) 2016/679 dėl fizinių asmenų apsaugos tvarkant asmens duomenis ir dėl laisvo tokių duomenų judėjimo ir kuriuo panaikinama Direktyva 95/46/EB 13 straipsnio 1 ir 2 dalimis, informuojame, kad

1. Formoje pateiktų jūsų asmens duomenų valdytojas yra DEDRA-EXIM sp. z o.o., kurios registruota buveinė yra Pruszkowe, 3 Maja g. 8, 05-800 Pruszkow (toliau: "Administratorius").
2. Jūsų duomenys bus tvarkomi tik siekiant atlikti prietaiso garantijos procedūrą pagal Bendrojo duomenų apsaugos reglamento 6 straipsnio 1 dalies b punktą (toliau: „BDAR“) Duomenys teikiami savanoriškai, tačiau jie būtini garantijos procedūrai
3. Jūsų duomenys bus tvarkomi garantijos procedūros vykdymo nagrinėjimo laikotarpiu ir archyvavimo tikslais, jei prireiktų apsiginti nuo galimų pretenzijų Administratoriui, bet ne ilgiau nei iki tol, kol joms įvyks senaties terminas.
4. Jūsų duomenys gali būti atskleisti tik tiems subjektams, kurie tvarko duomenis duomenų administratoriaus vardu pagal rašytinę asmens duomenų tvarkymo pavedimo sutartį, teikiančią: technines paslaugas, hosting'o ar interneto svetainės priežiūros paslaugas, IT paslaugas, kurjerių paslaugas. Administratoriaus tiekėjai privalo užtikrinti duomenų saugumą ir laikytis galiojančių teisės aktų reikalavimų, susijusių su asmens duomenų apsauga, ir negali naudoti patikėtų asmens duomenų kitais nei sutartyje su Administratoriumi nurodytais tikslais.
5. Jūsų duomenys nebus tvarkomi automatizuotomis priemonėmis, įskaitant profiliavimą, ir nebus perduodami trečiajai šaliai / tarptautinei organizacijai.
6. Bet kuriuo metu turite teisę susipažinti su savo duomenų turiniu ir teisę ištaisyti, ištrinti, apriboti duomenų tvarkymą, teisę į duomenų perkeliamumą, teisę prieštarauti bet kuriuo metu.
7. Visais klausimais, susijusiais su administratoriaus atliekamu jūsų asmens duomenų tvarkymu, galite kreiptis šiuo el. pašto adresu:daneosobowe@dedra.pl.;
8. Turite teisę pateikti skundą tinkamai duomenų apsaugos institucijai.

LV Satura rādītājs

1. Fotogrāfijas un zīmējumi
2. Ierīces apraksts
3. Paredzētais ierīces lietojums
4. Lietošanas ierobežojumi
5. Tehniskie dati
6. Sagatavošana darbam
7. Savienojums ar elektrotīklu
8. Ierīces ieslēgšana
9. Ierīces darbība
10. Kārtējā apkope
11. Rezerves daļas un piederumi
12. Patstāvīga problēmu novēršana
13. Ierīces salikšana
14. Informācija lietotājiem par elektrisko un elektronisko iekārtu iznīcināšanu
15. Garantijas karte

Oriģinālo instrukciju tulkojums
Atbilstības deklarācija ir pievienota rokasgrāmatai kā atsevišķs dokuments. Ja nav atbilstības deklarācijas, lūdzu, sazinieties ar Dedra Exim Ltd.
Vispārīgie drošības noteikumi ir pievienoti rokasgrāmatai kā atsevišķa brošūra.

BRĪDINĀJUMS. Izlasiet visus brīdinājumus, kas apzīmēti ar simbolu, un visas instrukcijas.

Šādu brīdinājumu un drošības norādījumu neievērošana var izraisīt elektriskās strāvas triecienu, ugunsgrēku vai nopietnus ievainojumus.

Saglabājiet visus brīdinājumus un norādījumus turpmākai atsaucei.

2. Ierīces apraksts

A attēls: 1. tvertnes atvērums, 2. strāvas kontaktligzda, 3. spiediena iestatīšanas poga, 4. smalcinātāja konteinera slēdzene, 5. rāmis, 6. smalcinātāja konteiners, 7. riteņi, 8. pamatne, 9. RESET poga, 10. slēdža komplekts, 11. ātruma maiņas poga.

3. Paredzētais ierīces lietojums

Zaru smalcinātājs DED8682 ir ierīce organisko materiālu, piemēram, zaru, koku dzinumu, sauso augu utt. smalcināšanai. Tā ir paredzēta lietošanai ārpus telpām.
Iekārtu ir atļauts izmantot remontdarbos un būvdarbos, remontdarbnīcās, amatieru darbos, ievērojot lietošanas instrukcijā ietvertos lietošanas noteikumus un pieļaujamos darba apstākļus.

4. Lietošanas ierobežojumi

Neizmantojiet ierīci citu materiālu smalcināšanai, kas nav norādīti 3. punktā (piemēram, pārtikas atliekas, materiāli, kas pārsniedz pieļaujamo diametru. Nesasmalciniet neorganiskas atliekas (piemēram, stiklu, plastmasu, akmeņus) vai jauktas atliekas (piemēram, saknes ar augsnes atliekām). Tas var izraisīt bloķēšanos un līdz ar to iekārtas bojājumus. Nepārpildiet smalcinātāja padeves tvertni. Nedarbiniet smalcinātāju citos režīmos, kas nav norādīti sadaļā "Atļautie ekspluatācijas apstākļi".
Iekārtu drīkst lietot tikai saskaņā ar turpmāk norādītajiem "Pieļaujamajiem ekspluatācijas apstākļiem".
Tāpat ir aizliegts apstrādāt materiālus, kas nav aprakstīti sadaļā "3. Paredzētais mašīnas lietojums". Neatļautas izmaiņas mehāniskajā un elektriskajā konstrukcijā, jebkādas modifikācijas, apkopes darbības, kas nav aprakstītas lietošanas instrukcijā, tiks uzskatītas par nelikumīgām, kā rezultātā nekavējoties tiks zaudētas garantijas tiesības un atbilstības deklarācija zaudēs spēku.
Jebkāda izmantošana, kas nav paredzēta vai neatbilst lietošanas instrukcijai, izraisīs tūlītēju garantijas tiesību zaudēšanu.

Atļautie ekspluatācijas apstākļi
Darbības režīms P40 (S6 40%) - periodiska darbība ar pārtraukumiem dīkstāves režīmā, piemēram, ne vairāk kā 40 sekundes ar slodzi un 60 sekundes bez slodzes. Izmantojiet tikai ārpus telpām. Sargāt no nokrišņiem. Izvairieties no mašīnas lietošanas sliktos laika apstākļos, īpaši, ja pastāv zibens spērienu risks.

5. Tehniskie dati

Model	DED8682
Darba spriegums [V]	230, 50
Nomināla jauda [W]	2800 (P40), 2300 (S1)
Drošības klase	I
Aizsardzība no tiešas pieejas	IPX4
Maks. rotācijas ātrums n0 [min-1]	2950
Grieztā materiāla maksimālie izmēri [mm]	45
Skaņas spiediena līmenis LPA [dB(A)]	81,5
Mērījuma nedrošums Kpa [dB(A)]	2,5
Skaņas jaudas līmenis Lwa [dB(A)]	88,84
Mērījuma nedrošums Kwa [dB(A)]	1,4
Akustiskās jaudas garantēts līmenis LWA [dB(A)]	90
Vibrācijas līmenis uz roktura ah,w [m/s2]	<2,5
Mērījuma nedrošums K [m/s2]	1,5
Ierīces masa [kg]	27

Informācija par vibrāciju un troksni
Kombinētā vibrācijas vērtība ah un mērījumu nenoteiktība tika noteikta saskaņā ar EN 50434: 2014 un ir norādīta tabulā.
Trokšņa emisijas tika noteiktas saskaņā ar EN 50434: 2014, vērtības ir norādītas tabulā.

UZMANĪBU **Troksnis var izraisīt dzirdes bojājumus, darba laikā vienmēr jālieto dzirdes aizsardzība!**

Deklarētā kopējā vibrācijas vērtība ir izmērīta saskaņā ar standarta testa metodi, un to var izmantot, lai salīdzinātu vienu iekārtu ar citu. Norādīto vibrācijas līmeni var izmantot arī vibrācijas iedarbības sākotnējam novērtējumam.
Vibrācijas līmenis iekārtas faktiskās lietošanas laikā var atšķirties no deklarētajām vērtībām atkarībā no darba rīku lietošanas, jo īpaši no apstrādājamās detaļas veida un nepieciešamības noteikt pasākumus operatora aizsardzībai. Lai precīzi novērtētu ekspozīcijas faktiskos lietošanas apstākļos, jāņem vērā visas darba cikla daļas, tostarp periodi, kad mašīna ir izslēgta vai kad tā ir ieslēgta, bet netiek izmantota darbam.

6. Sagatavošana darbam

UZMANĪBU **Veiciet visus sagatavošanās darbus, atvienojot ierīci no strāvas padeves.**

Pirms zaru smalcinātāja lietošanas tas ir jāsamontē (B - E attēls).
Izņemiet visas detaļas no iepakojuma. Uzlieciet gumijas kājiņas uz kājiņu galiem (B attēls, 1, 2).
Pievelciet ritošos riteņus pie rāmja, kā parādīts C attēlā, 2-7). Pārbaudiet, vai riteņi griežas brīvi un vai tie ir labi pievilkti.
Uz riteņu rāmjiem (virs riteņiem) uzlieciet pārsegus (D attēls, 9-12). Pēc tam apgrieziet smalcinātāju otrādi un pieskrūvējiet rāmjus ar riteņiem un aizsargiem pie smalcinātāja korpusa (E attēls, 13-15). Novietojiet ierīci uz riteņiem un kājām.
Novietojiet ierīci uz līdzenas, cietas virsmas. Smalcinātāju var novietot, piemēram, uz brezenta, lai būtu vieglāk savākt sasmalcinātā materiāla atlikumus. Uzlieciet smalcināšanas maisu. Pievienojiet dārza pagarinātāja kontaktdakšu strāvas kontaktligzdai (A attēls, 2. punkts).

7. Savienojums ar elektrotīklu

Pirms ierīces pieslēgšanas elektrotīklam pārliecinieties, vai barošanas spriegums atbilst uz nominālās plāksnītes norādītajai vērtībai.
Strāvas padeves instalācijai jāatbilst elektroinstalāciju pamatprasībām un lietošanas drošības prasībām. Piegādes kabeļa minimālā šķērsgriezuma parametri un drošinātāja nominālā vērtība atkarībā no ierīces jaudas ir norādīti turpmāk tabulā:

Ierīces jauda [W]	Minimālais vadītāja šķērsgriezums [mm^2]	C tipa drošinātāja minimālā vērtība [A]
≥2300	2,5	16

Uzstādīšana jāveic kvalificētam elektriķim. Ja izmantojat pagarinātājus, pārliecinieties, ka vadu šķērsgriezums nav mazāks par nepieciešamo (sk. tabulu). Izvietojiet elektrības kabeli tā, lai ekspluatācijas laikā to nevarētu pārgriezt. Neizmantojiet bojātus pagarinātājus. Periodiski pārbaudiet barošanas kabeļa stāvokli. Nevelciet strāvas kabeli.

8. Ierīces ieslēgšana

UZMANĪBU **Pirms ierīces iedarbināšanas ir svarīgi veikt darbības, kas aprakstītas sadaļā "Ekspluatācijas sagatavošana".**

Kad visas instrukcijas 6. sadaļā minētās darbības ir pabeigtas, iekārtu var ieslēgt. Lai to izdarītu, pievienojiet kabeļa kontaktdakšu strāvas kontaktligzdai.

Mašīnu pieslēdziet tikai pie strāvas ķēdes, kas ir aizsargāta ar strāvas ķēdes pārtraucēju (RDC), kura atslēgšanās strāva nepārsniedz 30 mA.
Strāvas padevei izmantojiet trīsdzīslu dārza pagarinātāju ar aizsargvadītāju, kas nav mazāks par 3x1,5 mm2.

Ierīces slēdzis ir marķēts I - ieslēgts stāvoklis, 0 - izslēgts stāvoklis. Turklāt drošības nolūkos stāvoklis I ir marķēts zaļā krāsā, bet 0 - sarkanā krāsā. Slēdzis ir konstruēts tā, ka ierīces izslēgšanai ir prioritāte. Ja smalcinātāju nepieciešams izslēgt ārkārtas situācijā, vienkārši nospiediet slēdža komplektu.
Kad strāvas vads ir pievienots un aizsargs ir pievilkts, nospiežot zaļo pogu, kas apzīmēta ar I, uz slēdža bloka. Lai izslēgtu ierīci, nospiediet sarkano pogu, kas apzīmēta ar 0.

UZMANĪBU **Elektroapgādes pārtraukuma un atjaunošanas gadījumā ierīce netiks iedarbināta automātiski.**

Lai iedarbinātu ierīci, atvienojiet un atkal pievienojiet strāvas vadu un pēc tam iedarbiniet motoru ar slēdzi.

Ierīces regulēšana

Smalcinātājs ir aprīkots ar saspiešanas ierīci, kas nodrošina efektīvu materiāla smalcināšanu. Lai noregulētu attālumu starp saspiešanas ierīci un asmeni:
- ieslēdziet ierīci
- pagrieziet pogu (A attēls, 3. punkts). Pārvietojot pulksteņrādītāja kustības virzienā, buferis tiek pietuvināts nažiem, bet pārvietojot pretēji pulksteņrādītāja kustības virzienam, buferis tiek attālināts.
- lai nesabojātu spiedienu, pagrieziet ne vairāk kā par ¼ apgrieziena.
- pēc saskares ar nazi buferis izdod asu troksni (slīpēšanas skaņa).
- pēc pirmā kontakta vairs nesaspringtiniet, atstājiet slēdzi nepiespiestu.

9. Ierīces darbība

Novietojiet smalcinātāju uz cietas, līdzenas virsmas. Ievietojiet smalcināmo materiālu tvertnē, nepieciešamības gadījumā stumjot ar stūmēju. Smalciniet zarus un dzinumus, tiklīdz tie ir sagriezti, jo, izžūstot, tie kļūst cieti, tādējādi samazinot maksimālo smalcināšanas diametru. Nesasmalciniet arī pārāk mitru materiālu, jo mitruma dēļ atlikumi pielipst pie griešanas nažiem.
Padodot zarus, naži vilks materiālu, taču ieteicams turēt zaru smalcinātāja tvertnē vertikāli un virzīt to uz tvertni.

UZMANĪBU **Sasmalcinātajiem atlikumiem ir jāiekrīt atkritumu maisā. Periodiski pārbaudiet, vai maiss nav pārpildīts. Neļaujiet maisam pārpildīties, jo savāktā materiāla svars var ietekmēt smalcinātāja stabilitāti.**
Darba laikā droši stāviet pie iekārtas, nebrauciet, nepagriezieties, nenovirzieties, nepieļaujiet līdzsvara zudumu.
Strādājot ar iekārtu, vienmēr valkājiet stingrus drošības apavus un aizsargapģērbu. Lietojiet aizsargbrilles un aizsargcimdus.

Nepieskarieties bīstamajām kustīgajām daļām, pirms mašīna nav atvienota no strāvas padeves un visas bīstamās kustīgās daļas nav pilnībā apstājušās.
Atvienojiet mašīnu no strāvas padeves (piemēram, izņemiet kontaktdakšu no tīkla kontaktligzdas vai noņemiet bloķēšanas ierīci):
- ikreiz, kad lietotājs dodas prom no mašīnas
- pirms šķēršļu likvidēšanas
- pirms pārbaudes, tīrīšanas
- pēc trieciena ar svešķermeni, lai pārbaudītu, vai mašīna nav bojāta.
- ja mašīna sāk pārmērīgi vibrēt, lai to nekavējoties pārbaudītu.

UZMANĪBU **Nekad nelietojiet mašīnu ar bojātiem aizsargiem vai drošības ierīcēm vai bez drošības ierīcēm, vai ja strāvas kabelis vai pagarinātājs ir bojāts vai nolietots.**
Nepieslēdziet bojātu pagarinātāju strāvas padevei vai nepieskarieties bojātam pagarinātājam, pirms tas nav atvienots no strāvas padeves, jo bojāti pagarinātāji var radīt kontaktu ar daļām zem sprieguma un izraisīt elektriskās strāvas triecienu.
Pagarinātājus turiet tālāk no bīstamām kustīgām daļām, lai izvairītos no vadu bojājumiem, kas var izraisīt to saskari ar daļām zem sprieguma.

Ja lietošanas laikā kabelis tiek bojāts vai sapinies:
- nekavējoties izslēdziet ierīci
- atvienojiet kabeli no strāvas padeves
- atvienojiet kabeli no smalcinātāja kontaktligzdas.
- ja kabelis ir sapinies, atvienojiet to, pārbaudiet, vai tas nav bojāts.
- ja kabelis ir bojāts, nomainiet to pret bojātu.

Ierīces pārvietošana

Smalcinātājs ir aprīkots ar transportēšanas riteņiem. Ja nepieciešams pārvietot ierīci :
- Izslēdziet smalcinātāju
- atvienojiet smalcinātāju no strāvas padeves.
- mainīt smalcinātāja stāvokli tā, lai viss tā svars būtu uz riteņiem.
- pārvietot smalcinātāju uz jaunu vietu.

Drošinātāja ieslēgšana

Smalcinātājs ir aprīkots ar pārslodzes drošinātāju. Situācijās, kad motors ir pārslogots (piemēram, kad materiāls bloķē nazi), drošinātājs pārtrauks strāvas padevi. Lai atjaunotu strāvas padevi:
- atvienojiet ierīci no strāvas padeves un ļaujiet motoram atdzist.
- atjaunot drošinātāju, izmantojot pogu uz korpusa (G, 5. attēls).
- ieslēdziet ierīci
- vispirms mainiet griešanās virzienu (G, 4. attēls). Asmeņiem jānovirza iesprūdušais materiāls padeves tvertnē.
- pēc atkārtotas rotācijas virziena maiņas vēlreiz mēģiniet sasmalcināt materiālu.

Ja tas neizdodas, palieliniet atstarpi starp presi un nazi ar pogu (A attēls, 3). Palaidiet mašīnu. Ar lielāku vilcienu nažam vajadzētu sasmalcināt materiālu.
Ja neviena no minētajām metodēm neļauj nolim atsisties, nododiet mašīnu apkopei.

Avārijas procedūras

Ja ierīces darbības laikā ierīces uzvedība neatbilst normālai lietošanai (pārmērīga vibrācija, traucējoši trokšņi, dedzināšanas smaka u. c.), nekavējoties izslēdziet ierīci un atvienojiet strāvas padevi. Pārbaudiet, vai ierīce stabili stāv uz līdzenas, cietas virsmas.
Ja pēc atkārtotas iedarbināšanas iekārta joprojām uzvedas nenormāli, nelietojiet to. Sazinieties ar servisa dienestu.

10. Kārtējā apkope

UZMANĪBU **Veiciet visas apkopes darbības, atvienojot ierīci no strāvas padeves.**

Pirms lietošanas

UZMANĪBU **Neiedarbiniet ierīci pēc bojājumu konstatēšanas.**

Pārbaudiet, vai ierīces sastāvdaļas nav mehāniski bojātas, saplaisājušas, salauztas utt. Pārbaudiet, vai strāvas kabelis, kontaktdakšas, pagarinātājs nav bojāti (saplēsta izolācija, redzams nodilums utt.). Pārbaudiet, vai naži nav aizsprostoti, iztīriet no tiem visus atlikušos materiālus.

Pēc lietošanas

Rūpīgi iztīriet mašīnu, īpaši tvertni. Noņemiet visus atlikušos materiālus. Iztukšojiet maisu no atlikušā materiāla.

Transportēšana

Smalcinātāju vienmēr pārvietojiet uz tā transportēšanas riteņiem. Nepārvietojiet, turoties pie vāka vai plastmasas detaļām.

Uzglabāšana

Ierīci uzglabājiet no piesārņojuma brīvā vietā, iekštelpās, bērniem nepieejamā vietā, ja iespējams, oriģinālajā iepakojumā. 1. Uzglabājiet to oriģinālajā iepakojumā.

11. Rezerves daļas un piederumi

Lai iegādātos rezerves daļas un piederumus, sazinieties ar Dedra Exim Service. Kontaktinformācija atrodama rokasgrāmatas 1. lappusē.
Pasūtot rezerves daļas, lūdzu, norādiet sērijas numuru uz plāksnītes un detaļas numuru no montāžas rasējuma.
Garantijas laikā remonts tiek veikts saskaņā ar garantijas kartes noteikumiem. Lūdzu, nododiet bojāto preci remontam pirkuma vietā (pārdevējam ir pienākums pieņemt bojāto preci), nosūtiet to uz Dedra Exim centrālo servisa centru vai nosūtiet to uz jūsu dzīvesvietai tuvāko servisa centru (servisa centru saraksts atrodams www.dedra.pl). Lūdzu, pievienojiet aizpildītu garantijas karti. Pēc garantijas termiņa beigām remontu veic centrālais dienests. Nosūtiet bojāto izstrādājumu uz servisa centru (transportēšanas izmaksas sedz lietotājs).

12. Patstāvīga problēmu novēršana

UZMANĪBU **Pirms veicat traucējumu novēršanu, atvienojiet ierīci no barošanas avota.**

Problēma	Cēlonis	Risinājums
Ierīce nedarbojas	Nav barošanas avota	Pārbaudiet, vai nav nostrādājis drošinātājs. Atjaunojiet strāvas padevi
		Pārbaudiet kontaktdakšas. Pievelciet kontaktdakšas kontaktligzdās.
	Bojāts pagarinātājs	Aizstāt pagarinātāju ar bojātu.
	Savienotājā trūkst kontakta	Pievelciet smalcinātāja aizsarga rokturi, cik tālu tas ir iespējams.
	Aizslēgusies motora aizsardzība	Veiciet 8. punktā sadaļā Motora aizsardzība aprakstītās darbības.
Ierīce vibrē.	Nepareizi mašīnas iestatījumi	Novietojiet ierīci uz stingras, līdzenas virsmas.
Ierīce nesasmalcina materiālu	Aizsprostotas vai bloķētas lāpstiņas	Noņemiet aizsprostojumu (skatīt 9. punktu, sadaļā Aizsprostojumu novēršana).
	Aizsērējusi padeves tvertne	Iztīriet padeves tvertni
Materiāls netiek pareizi sasmalcināts	Tupi naži	Pārbaudiet nažu stāvokli. Pagrieziet nažus (skatīt 10. sadaļu Nažu nomaiņa).
Problēma	Nepareizi uzstādīti naži	Pārbaudiet nažus. Pievelciet skrūves.

13. Ierīces salikšana

1. Smalcinātājs – 1 gab. 2. Riteņi – 2 gab. 3. Riteņu ass ar rāmi – 1 gab. 4. Atbalsti – 2 gab. 5. Skrūvju komplekts – 1 komplekts. 6. Lāpsta stumšanai – 1 gab. 7. Kājas – 2 gab. 8. Atslēgas – 2 gab. 9. Sānu aizsargi – 2 gab.

14. Informācija lietotājiem par elektrisko un elektronisko iekārtu izņīcināšanu (attiecas uz mājsaimniecībām)



Simbols, kas redzams uz izstrādājumiem vai pievienotajā dokumentācijā, norāda, ka bojātas elektriskās vai elektroniskās iekārtas nedrīkst izmest kopā ar sadzīves atkritumiem. Ja vēlaties atbrīvoties no sastāvdaļām, atkārtoti izmantot vai reģenerēt, pareizi ir nogādāt tās specializētā savākšanas punktā, kur tās tiks pieņemtas bez maksas. Informāciju par lietotu iekārtu savākšanas punktu atrašanās vietu sniedz vietējās iestādes, piemēram, savās tīmekļa vietnēs.
Pareiza produkta utilizācija palīdz saglabāt dabas resursus un izvairīties no negatīvas ietekmes uz cilvēku veselību un vidi, kas var rasties produkta sastāvā esošo potenciāli bīstamo vielu, maisījumu un sastāvdaļu dēļ.
Par nepareizu atkritumu apglabāšanu draud sodi saskaņā ar attiecīgajiem vietējiem noteikumiem.

Lietotāji ES valstīs: Ja nepieciešams atbrīvoties no elektriskām vai elektroniskām iekārtām, sazinieties ar tuvāko tirdzniecības vietu vai savu piegādātāju, kas jums sniegs papildu informāciju.
apglabāšana valstīs ārpus Eiropas Savienības: Šis simbols attiecas tikai uz Eiropas Savienības valstīm. Ja vēlaties šo izstrādājumu izmest, sazinieties ar vietējām iestādēm vai izplatītāju, lai noskaidrotu pareizo utilizācijas metodi.

Garantijas talons

uz

……..

Kataloga Nr: …… Partijas numurs:.....

(turpmāk saukts **Produkts**)

Produkta iegādes datums: .....

Pārdevēja zīmogs

Datums un pārdevēja paraksts: .....

Lietotāja apliecinājums:

Ar šo apliecinu, ka saņēmu informāciju par garantijas nosacījumiem, kā arī par Lietošanas instrukcijas un Garantijas talona norādījumu neievērošanas sekām. Garantijas nosacījumi ir man zināmi, ko apliecinu ar savu rokraksta parakstu:

....

datums un vieta Lietotāja paraksts

I. Atbildība par Produktu

1. 3 Maja 8, 05-800 Pruszków, Polija, reģistrācijas numurs KRS 0000062517, Varšavas Rajona Tiesa Varšavā, Valsts tiesas reģistra XIV. Saimnieciskā nodaļa, NMR kods (NIP) 527-020-49-33, Pamatkapitāls: 100 980,00 PLN.
2. Saskaņā ar noteikumiem, minētiem šajā Garantijas talonā, Garants piešķir garantiju Produktam, kuru izplata Garants.
3. Garantijas atbildība apņem tikai defektus, izraisītu pēc iemesliem, esošiem Produkta Lietotājam nodošanas laikā.
4. Sakarā ar garantiju Lietotājam ir tiesības prasīt bezmaksas uzlabot Produktu, ja defekts tiks konstatēts garantijas laikā. Produkta uzlabošanas veids (remonta izdarīšanas metode) ir atkarīgs no Garanta uzskata. Gadījumā, kad Garants konstatēs, ka remonts nav iespējams, Garantam ir tiesības mainīt bojātu elementu vai visu Produktu uz brīvu no defektiem, samazināt Produkta cenu vai atteikties no līguma.
5. Attiecībā uz Lietotājam, kas nav patērētājs 1964. gada 23. aprīļa Likuma "Civillikums" izpratnē, Garanta kompensācijas atbildība par zaudējumiem, savienotiem ar garantiju un/vai sakarā ar noslēgšanu un izpildīšanu, neatkarīgi no tiesiskām attiecībām, ir ierobežota tikai līdz nekvalitatīva Produkta vērtībai.

II. Garantijas laiks

Produkta elementi, apņemti ar garantiju	Garantijas aizsardzības laiks
DED8682	24 mēneši, skaitot no Produkta iegādes datuma norādīta Garantijas talonā

III. Garantijas lietošanas nosacījumi

1. Aizpildīts Lietotāja Produkta Garantijas talons ar Lietotāja dokumentu, apliecinošu Produkta iegādi, piem. kases kvīts, faktūrrēķins utt. Efektīvas reklamācijas realizācijai ieteicams, lai Lietotājs nodotu kopā ar reklamētu Produktu visus elementus, minētus Produkta "Komplektācija" Lietošanas instrukcijas daļā.
2. Lietošanas Instrukcijas un Garantijas talona norādījumu ievērošana.
3. Garantija ir derīga tikai Polijas Republikas un ES teritorijā.
4. Garantija neapņem Produkta defektus, ierosinātus, starp citiem, sekojošos gadījumos:
a. Lietotājs neievēro Lietošanas instrukcijas noteikumus, sevišķi pareizas ekspluatācijas, konservācijas un tīrīšanas jomā;
b. Lietotājs lieto tīrīšanas vai konservācijas līdzekļus, kas neatbilst Lietošanas Instrukcijas norādījumiem;
c. Lietotājs neattiecīgi glabā un transportē Produktu;
d. Lietotājs patstāvīgi izdara Produkta izmaiņas un/var pārveidojumus, bez saskaņošanas ar Garantu;
e. Lietotājs lieto Produktā ekspluatācijas materiālus, kas neatbilst Lietošanas Instrukcijas norādījumiem.
5. Lietotājs, kas nav patērētājs 1964. gada 23. aprīļa Likuma "Civillikums" izpratnē, zaudē garantijas tiesības attiecībā uz Produktam, kurā, Lietotāja darbības rezultātā:
- tika likvidēti, mainīti vai bojāti sērijas numuri, datu apzīmējumi vai nominālas tabuliņas;
- tika bojātas vai mainītas plombas.
6. Uzmanību! Darbību, savienotu ar Produkta ikdienas apkalpošanu, ja izriet no Lietošanas instrukcijas, Lietotājs veic patstāvīgi un pēc savām izmaksām.

IV. Reklamācijas procedūra

1. Produkta nepareizas darbības konstatēšanas gadījumā, pirms reklamācijas paziņošanas, Lietotājam ir pienākums pārbaudīt, vai visa darbība, tostarp aprakstīta Lietošanas instrukcija, tika pareizi veikta.
2. Reklamācijas paziņojumu ieteicams sniegt nekavējoties, vislabāk 7 dienu laikā no Produkta defekta konstatēšanas dienas. Lietotājs, kas nav patērētājs 1964. gada 23. aprīļa Likuma "Civillikums" izpratnē, zaudē garantijas tiesības attiecībā uz Produktam, ja nesniegs reklamācijas paziņojumu 7 dienu laikā.
3. Reklamācijas paziņojums var būt sniegts, starp citiem, Produkta iegādes vietā, garantijas servisā vai rakstiski uz adresi: DEDRA EXIM sp. z o.o., ul. 3 Maja 8, 05-800 Pruszków, Polija.
4. Lietotājs var arī sniegt reklamācijas paziņojumu, izmantojot formulāru, pieejamu mājaslapā www.dedra.pl. („Reklamācijas paziņošanas formulārs garantijas ietvaros").
5. Servisu adreses atsevišķām valstīm atrodas mājaslapā www.dedra.pl. Gadījumā, kad attiecīgajā valstī nav garantijas servisa, reklamācijas paziņojumi jābūt sniegti uz adresi: DEDRA EXIM sp. z o.o., ul. 3 Maja 8, 05-800 Pruszków (Polija).
6. Ņemot vērā Lietotāja drošību, bojāta Produkta lietošana ir aizliegta.
7. Uzmanību!!! Bojāta Produkta lietošana ir bīstama Lietotāja veselībai un dzīvei.
8. Garantijas pienākums tiks izpildīts 14 darba dienu laikā, skaitot no dienas, kad Lietotājs piegādās bojātu Produktu
9. Pirms bojāta Produkta nodošanas reklamācijai ieteicam to notīrīt. Rekomendējam rūpīgi pasargāt reklamētu Produktu no bojājumiem transportēšanas laikā (ieteicama Produkta piegāde oriģinālā iepakojumā).
10. Garantijas laiks tiek pagarināts uz laiku, kurā, sakarā ar Produkta defektu,, apņemtu ar garantiju, Lietotājs nevarēja to lietot. Garantija neizslēdz, neierobežo un neaptur Lietotāja tiesību, kas izriet no atbildības par pārdota produkta neatbilstību likumam.
Saskaņā ar Eiropas Parlamenta un Padomes 2016. gada 27. aprīļa Regulas (ES) 2016/679 par fizisku personu aizsardzību attiecībā uz personas datu apstrādi un šādu datu brīvu apriti un ar ko atceļ Direktīvu 95/46/EK 13. panta 1. un 2. punktu, informējam jūs, ka.

1. Jūsu veidlapā norādītu personas datu pārzinis ir DEDRA-EXIM sp. z o.o., ar juridisko adresi Pruškovā, ul. 3 Maja 8, 05-800 Pruszków (tālāk: "Pārzinis").
2. Jūsu dati tiks apstrādāti tikai, lai veiktu ierīces garantijas procedūru saskaņā ar Vispārīgo datu aizsardzības noteikumu (turpmāk tekstā: "VDAR") 6. panta 1. daļas b. burtu. Datu sniegšana ir brīvprātīga, bet nepieciešama garantijas procedūras veikšanai.
3. Jūsu dati tiks apstrādāti garantijas procedūras izskatīšanas laikā un arhivēšanas nolūkos gadījumā, ja būs nepieciešams aizstāvēties pret jebkādām pretenzijām pret Pārzini, ne ilgāk kā līdz to termiņa beigām.
4. Jūsu datus drīkst izpaust tikai personām, kuras apstrādā datus pārzinim, pamatojoties uz rakstisku līgumu par personas datu apstrādes uzticēšanu, cita starpā subjektiem, kas nodrošina: tehniskā dienesta pakalpojumus, hostingu vai vietnes apkopi, IT pakalpojumus, kurjeru pakalpojumus. Pārziņa piegādātājiem ir pienākums nodrošināt datu drošību un ievērot piemērojamo likumu prasības, kas saistītas ar personas datu aizsardzību, un viņi nedrīkst izmantot uzticētos personas datus citiem mērķiem, nevis tiem, kas noteikti līgumā ar Pārzini.
5. Jūsu dati netiks apstrādāti automatizēti, tostarp profilēšanas veidā, un tie netiks pārsūtīti uz trešo valsti / starptautisku organizāciju.
6. Jums ir tiesības jebkurā laikā piekļūt saviem datiem un labot, dzēst, ierobežot apstrādi, tiesības pārsūtīt datus, tiesības iesniegt iebildumus, jebkurā brīdī.
7. Visos jautājumos, kas saistīti ar jūsu personas datu apstrādi, ko veic Pārzinis, varat sazināties ar šo e-pasta adresi: daneosobowe@dedra.pl.
8. Jums ir tiesības iesniegt sūdzību iestādei, kas ir atbildīga par personas datu aizsardzību.

HU Tartalomjegyzék

1. Fényképek és rajzok
2. A készülék leírása
3. A készülék rendeltetésszerű használata
4. A használat korlátozása
5. Műszaki adatok
6. Előkészítés a működéshez
7. Csatlakozás a hálózathoz
8. A készülék bekapcsolása
9. Az egység működése
10. Rutinszerű karbantartás
11. Pótalkatrészek és tartozékok
12. Hibaelhárítás önállóan
13. A készülék összeszerelése
14. Tájékoztatás a felhasználók számára az elektromos és elektronikus berendezések ártalmatlanításáról
15. Garanciakártya

Az eredeti utasítások fordítása

A megfelelőségi nyilatkozatot külön dokumentumként csatolták a kézikönyvhöz. Megfelelőségi nyilatkozat hiányában kérjük, forduljon a Dedra Exim Kft.
Az általános biztonsági előírásokat külön füzetként csatoltuk a kézikönyvhöz.

FIGYELEM. Olvassa el a szimbólummal jelölt figyelmeztetéseket és az összes utasítást..

Az alábbi figyelmeztetések és biztonsági utasítások figyelmen kívül hagyása áramütést, tüzet vagy súlyos sérülést okozhat.

Őrizze meg az összes figyelmeztetést és utasítást a későbbi hivatkozáshoz.

2. A készülék leírása

A ábra: 1. tartálynyílás, 2. hálózati csatlakozó, 3. nyomásbeállító gomb, 4. aprítótartály zárja, 5. keret, 6. aprítótartály, 7. kerekek, 8. lábtányér, 9. RESET gomb, 10. kapcsolóegység, 11. sebességváltó gomb.

3. A készülék rendeltetésszerű használata

A DED8682 ágaprító szerves anyagok, például ágak, fahajtások, száraz növények stb. aprítására szolgáló készülék. Kültéri használatra tervezték.
A gépet felújítási és építési munkáknál, javítóműhelyekben, amatőr munkáknál szabad használni, a használati utasításban szereplő használati feltételek és megengedett munkakörülmények betartása mellett.

4. A használat korlátozása

Ne használja a készüléket a 3. pontban megadottaktól eltérő anyagok aprítására (pl. ételmaradékok, a megengedett átmérőt meghaladó anyagok. Ne aprítson szervetlen maradványokat (pl. üveg, műanyag, kő) vagy vegyes maradványokat (pl. gyökereket talajmaradványokkal). Ez duguláshoz és ennek következtében a készülék károsodásához vezethet. Ne töltse túl az aprítógép adagoló tartályát. Ne működjön a megengedett üzemi feltételeknél megadottaktól eltérő üzemmódban.
A gépet csak az alábbi "Megengedett üzemeltetési feltételek" szerint szabad használni.
Tilos továbbá olyan anyagok feldolgozása, amelyek nem szerepelnek a "3. A gép rendeltetésszerű használata" pontban. A mechanikai és elektromos szerkezeten végzett, nem engedélyezett változtatások, bármilyen módosítás, a kezelési útmutatóban nem leírt karbantartási műveletek jogellenesnek minősülnek, és a jótállási jogok azonnali elvesztését eredményezik, a megfelelőségi nyilatkozat pedig érvényét veszti.
Bármilyen nem rendeltetésszerű vagy a használati utasításnak nem megfelelő használat a garanciális jogok azonnali elvesztését vonja maga után.

Megengedett üzemeltetési feltételek
P40 üzemmód (S6 40%) - szakaszos működés üresjárati szünetekkel, pl. max. 40 másodperc terheléssel és 60 másodperc terhelés nélkül. Csak kültéren használható. Védje a csapadéktól. Kerülje a gép használatát rossz időjárási körülmények között, különösen, ha fennáll a villámcsapás veszélye.

5. Műszaki adatok

Model	DED8682
Üzemi feszültség [V]	230, 50
Névleges teljesítmény [W]	2800 (P40), 2300 (S1)
Védelmi osztály	I
Közvetlen hozzáférés elleni védelmi fokozat	IPX4
Maximális fordulatszám n0 [min-1]	2950
A vágott anyag maximális méretei [mm]	45
Hangnyomás szint LPA [dB(A)]	81,5
Mérési bizonytalanság Kpa [dB(A)]	2,5
Hangteljesítmény Lwa [dB(A)]	88,84
Mérési bizonytalanság Kwa [dB(A)]	1,4
Garantált hangteljesítményszint LwA [dB(A)]	90
A markolaton mért vibrációs szint ah [m/s2]-ben	<2,5
Mérési bizonytalanság K [m/s2]	1,5
A berendezés tömege [kg]	27

Tájékoztatás a rezgésekről és a zajról
Az ah kombinált rezgésértéket és a mérési bizonytalanságot az EN 50434: 2014 szabvány szerint határozták meg, és a táblázatban szerepelnek.
A zajkibocsátást az EN 50434: 2014 szabvány szerint határozták meg, az értékeket a fenti táblázat tartalmazza.

FIGYELEM **A zaj halláskárosodást okozhat, munka közben mindig viseljen hallásvédőt!**

A bejelentett teljes rezgésértéket szabványos vizsgálati módszerrel mérték, és felhasználható egy berendezés egy másik berendezéssel való összehasonlítására.
A megadott rezgésszint a rezgésexpozíció előzetes értékelésére is használható.
A berendezés tényleges használata során a rezgésszint eltérhet a megadott értékektől, a munkaeszközök használatától, különösen a munkadarab típusától és a kezelő védelmét szolgáló intézkedések meghatározásának szükségességétől függően. A tényleges használati körülmények közötti expozíció pontos becsléséhez a működési ciklus minden részét figyelembe kell venni, beleértve azokat az időszakokat is, amikor a gép ki van kapcsolva, vagy amikor be van kapcsolva, de nem használják munkára.

6. Előkészítés a működéshez

FIGYELEM **Minden előkészítő munkát úgy végezzen el, hogy a készüléket leválasztja az áramellátásról.**

Az ágaprítót használatba vétel előtt össze kell szerelni (B - E ábra).
Vegye ki az összes alkatrészt a csomagolásból. Helyezze a gumilábakat a lábak végeire (B. ábra, 1, 2).
Húzza a futókerekeket a vázhoz a C. ábra, 2-7) ábrán látható módon. Ellenőrizze, hogy a kerekek szabadon forognak-e, és hogy jól meg vannak-e húzva.
Helyezze a fedeleket a kerékkeretekre (a kerekek fölé) (D ábra, 9-12). Ezután fordítsa fejjel lefelé az aprítógépet, és csavarozza a kerekekkel és a védőburkolatokkal ellátott kereteket az aprítógép testéhez (E ábra, 13-15). Helyezze a készüléket a kerekekre és a lábakra.
Helyezze a készüléket egy vízszintes, kemény felületre. Az aprítógépet például egy ponyvára is lehet helyezni, hogy könnyebben fel lehessen szedni a maradék aprított anyagot. Szerelje fel az aprítózsákot. Csatlakoztassa a kerti hosszabbítókábel dugóját a hálózati aljzathoz (A, 2. ábra).

7. Csatlakozás a hálózathoz

Mielőtt a készüléket a tápegységhez csatlakoztatja, győződjön meg arról, hogy a tápfeszültség megfelel a teljesítménytáblán feltüntetett értéknek.
Az áramellátó berendezésnek meg kell felelnie az elektromos berendezésekre vonatkozó alapvető követelményeknek, és meg kell felelnie a használatra vonatkozó biztonsági követelményeknek. A tápkábel minimális keresztmetszetére és a biztosíték névleges értékére vonatkozó paramétereket a készülék teljesítményétől függően az alábbi táblázat tartalmazza:

Eszköz teljesítménye [W]	Minimális vezető-keresztmetszet [mm^2]	C típusú biztosíték minimális értéke [A]
≥2300	2,5	16

A beszerelést szakképzett villanyszerelőnek kell elvégeznie. Hosszabbító kábelek használatakor ügyeljen arra, hogy a vezeték keresztmetszete ne legyen kisebb a szükségesnél (lásd a táblázatot). Az elektromos kábelt úgy helyezze el, hogy működés közben ne álljon fenn az elvágódás veszélye. Ne használjon sérült hosszabbítót. Rendszeresen ellenőrizze a tápkábel állapotát. Ne húzza meg a tápkábelt.

8. A készülék bekapcsolása

FIGYELEM **A készülék üzembe helyezése előtt feltétlenül el kell végezni az "Üzembe helyezés előkészítése" című fejezetben leírt lépéseket.**

Miután a használati utasítás 6. pontjában említett összes lépést elvégezte, a gépet be lehet kapcsolni. Ehhez csatlakoztassa a kábelcsatlakozót a hálózati aljzatba.

FIGYELEM **A gépet csak olyan áramkörre csatlakoztassa, amelyet legfeljebb 30 mA kioldási áramerősségű hibáséramú megszakítóval (RDC) védett áramkörre.**
A tápellátáshoz használjon 3 eres kerti hosszabbító kábelt, legalább 3x1,5 mm2 védővezetővel.

A készülék kapcsolója I - bekapcsolt állapot, 0 - kikapcsolt állapot jelöléssel van ellátva. Ezenkívül biztonsági okokból az I állapot zölddel, a 0 pedig pirossal van jelölve. A kapcsoló úgy van kialakítva, hogy a készülék kikapcsolása elsőbbséget élvez. Ha az aprítógépet vészhelyzetben ki kell kapcsolni, egyszerűen nyomja meg a kapcsolóegységet.
Miután a tápkábelt csatlakoztattuk és a fedelet meghúztuk, a készülék a kapcsolóegységen található, I jelzésű zöld gomb megnyomásával indítható. A készülék kikapcsolásához nyomja meg a 0 jelzésű piros gombot.
Áramszünet és helyreállítás esetén a készülék nem indul el automatikusan.
A készülék indításához húzza ki és csatlakoztassa újra a tápkábelt, majd indítsa el a motort a kapcsolóval.

A készülék beállítása
Az aprítógép egy szorítószerkezettel van felszerelve, amely lehetővé teszi az anyag hatékony aprítását. A szorítószerkezet és a penge közötti távolság beállításához:
- kapcsolja be a gépet
- forgassa el a gombot (A ábra, 3). Az óramutató járásával ellentétes irányú mozgatással az ütköző közelebb kerül a késekhez, az óramutató járásával ellentétes irányú mozgatással távolodik.
- legfeljebb ¼ fordulatot végezzen, hogy ne sérüljön a nyomószerkezet.
- a késsel való érintkezés után a puffer éles hangot ad ki (csiszoló hang)
- az első érintkezés után ne húzza tovább, hagyja a gombot meghúzva.

9. Az egység működése

Helyezze az aprítógépet egy kemény, sík felületre. A tartályba helyezze be az aprítandó anyagot, szükség esetén a tolóval tolva. Az ágakat és a hajtásokat azonnal aprítsa fel, amint levágta őket, mivel száraz állapotban megkeményednek, ami csökkenti a maximális aprítási átmérőt. Ne aprítsa fel a túl nedves anyagot sem, mivel a nedvesség miatt a maradványok a vágókésekhez tapadnak.

FIGYELEM **Az ágak adagolásakor a késekhez húzzák az anyagot, de célszerű az ágat függőlegesen tartani az aprítógép tartályában, és a tartály felé vezetni.**
Az aprított maradéknak a roncszsákba kell esnie. Rendszeresen ellenőrizze, hogy a zsák nincs-e túltöltve. Ne engedje, hogy a zsák túltelítődjön, az összegyűjtött anyag súlya befolyásolhatja az aprítógép stabilitását.
Működés közben álljon biztonságosan a készülék mellett, ne szaladgáljon, ne dőljön el, ne engedje meg az egyensúlyvesztést.

A gép működtetésekor mindig viseljen erős biztonsági cipőt és védőruházatot. Viseljen védőszemüveget és védőkesztyűt.
Ne érintse meg a veszélyes mozgó alkatrészeket, amíg a gépet le nem választotta az áramellátásról, és minden veszélyes mozgó alkatrész teljesen meg nem állt.
Válassza le a gépet az elektromos hálózatról (pl. a dugót a hálózati aljzatból való kihúzással vagy a reteszelés eltávolításával):
- minden alkalommal, amikor a felhasználó eltávolodik a géptől
- akadály elhárítása előtt
- ellenőrzés, tisztítás előtt
- idegen tárgyakkal való ütközés után, hogy megvizsgálja a gépet a sérülések szempontjából
- ha a gép túlzottan vibrálni kezd, azonnali ellenőrzés céljából

Soha ne üzemeltesse a gépet sérült védő- vagy biztonsági eszközökkel, vagy biztonsági eszközök nélkül, illetve ha a hálózati kábel vagy a hosszabbító kábel sérült vagy kopott.

FIGYELEM **Ne csatlakoztasson sérült hosszabbító kábelt a tápegységhez, és ne érintsen meg sérült kábelt, mielőtt azt leválasztották volna a tápegységről, mivel a sérült kábelek feszültség alatt álló részekkel való érintkezéshez vezethetnek, és áramütést okozhatnak.**
Tartsa a hosszabbító zsinórokat távol a veszélyes mozgó alkatrészektől, hogy elkerülje a zsinórok sérülését, amely feszültség alatt álló alkatrészekkel való érintkezéshez vezethet.

Ha egy kábel használat közben megsérül vagy összegabalyodik:
- azonnal kapcsolja ki a készüléket
- húzza ki a kábelt az áramforrásból
- húzza ki a kábelt az aprítógép aljzatából.
- ha a kábel összegabalyodik, oldja ki, ellenőrizze, hogy nem sérült-e meg.
- ha a kábel megsérült, cserélje ki egy sérültre.

A készülék mozgatása
Az aprítógép szállító kerekekkel van felszerelve. Ha a készüléket mozgatni kell :
- kapcsolja ki az aprítógépet
- válassza le az aprítógépet az elektromos hálózatról.
- változtassa meg az aprítógép helyzetét úgy, hogy a teljes súlya a kerekekre nehezedjen.
- helyezze át az aprítógépet egy új helyre.

A biztosíték aktiválása
Az aprítógép túlterheléses biztosítékkal van felszerelve. Olyan helyzetekben, amikor a motor túlterhelődik (pl. a kés anyag általi eltömődése), a biztosíték lekapcsolja az áramellátást. A tápellátás visszaállításához:
- válassza le a készüléket a hálózatról, és hagyja a motort lehűlni.

- állítsa vissza a biztosítékot a házon lévő gomb segítségével (G ábra 5).
- a készülék bekapcsolása
- először változtassa meg a forgásirányt (G ábra, 4). A pengének az elakadt anyagot az adagoló tartályba kell terelnie.
- a forgásirány újbóli megváltoztatása után próbálja meg újra ledarálni az anyagot.

Ha ez nem sikerül, növelje a prés és a kés közötti távolságot a gomb segítségével (A. ábra, 3). Indítsa el a gépet. A késnek - nagyobb játékkal - aprítania kell az anyagot.
Ha egyik módszerrel sem sikerül a kést feloldani, akkor javíttassa meg a gépet.

Vészhelyzeti eljárások
Ha működés közben a készülék a normál használathoz képest rendellenes módon viselkedik (túlzott rezgés, zavaró zajok, égett szag stb.), azonnal kapcsolja ki a készüléket, és válassza le a tápellátást. Ellenőrizze, hogy a készülék szilárdan áll-e egy vízszintes, kemény felületen.
Ha a gép az újraindítás után is rendellenesen viselkedik, ne működtesse a gépet. Vegye fel a kapcsolatot a szervizzel.

10. Rutinszerű karbantartás

FIGYELEM **Minden karbantartást a készülék áramellátásról leválasztva végezzen el.**

Használat előtt
Ne indítsa el a készüléket, miután sérülést észlelt.
Ellenőrizze, hogy a készülék alkatrészei nincsenek-e mechanikai sérülések, repedések, törések stb. Ellenőrizze, hogy a tápkábel, a dugaszok, a hosszabbítókábel nem sérültek-e (szakadt szigetelés, látható kopás stb.). Ellenőrizze, hogy a kések nincsenek-e eltömődve, tisztítsa ki a maradék anyagot.

Használat után
Alaposan tisztítsa meg a gépet, különösen a tartályát. Távolítsa el a maradék anyagot. Ürítse ki a zsákot a maradék anyagtól.

Szállítás
Az aprítógépet mindig a szállító kerekeken mozgassa. Ne mozgatja a burkolatot vagy a műanyag részeket megfogva.

Tárolás
Tárolja a készüléket szennyeződésektől mentesen, zárt helyen, gyermekek elől elzárva, lehetőleg az eredeti csomagolásban. 1. A készüléket az eredeti csomagolásban tárolja.

11. Pótalkatrészek és tartozékok

Pótalkatrészek és tartozékok beszerzéséhez forduljon a Dedra Exim szervizhez. Az elérhetőségek a kézikönyv 1. oldalán találhatók.
Pótalkatrészek rendelésekor kérjük, adja meg a típustáblán szereplő tételszámot és az alkatrészszámot a szerelési rajzról.
A garanciális időszak alatt a javításokat a jótállási jegyben foglalt feltételek szerint végzik el. Kérjük, hogy a hibás terméket javításra adja át a vásárlás helyén (az eladó köteles a hibás terméket átvenni), küldje el a Dedra Exim központi szervizközpontjába, vagy küldje el a lakóhelyéhez legközelebbi szervizközpontba (a szervizközpontok listája a www.dedra.pl oldalon található). Kérjük, csatolja a kitöltött jótállási jegyet. A garanciaidő lejárta után a javításokat a központi szerviz végzi. Küldje el a hibás terméket a szervizközpontba (a szállítási költséget a felhasználó fizeti).

12. Hibaelhárítás önállóan

FIGYELEM **Húzza le a készüléket a tápegységről, mielőtt megkísérelné a hibaelhárítást.**

Probléma	Ok	Megoldás
A készülék nem működik	Nincs áramellátás	Ellenőrizze, hogy a biztosíték nem kapcsolt-e ki. Állítsa vissza a tápellátást
		Ellenőrizze a csatlakozókat. Húzza meg a dugókat a konnektorokban
	Sérült hosszabbító kábel	Cserélje ki a hosszabbító kábelt egy sérültre
	Hiányzik az érintkező a csatlakozóban	Húzza meg az aprítógép védőgombját, ameddig csak lehet.
	A motor védelme kioldott	Végezze el a 8. pontban a motorvédelemnél leírt lépéseket.
A készülék rezeg.	Helytelen gépbeállítás	Helyezze a készüléket szilárd, vízszintes felületre.
A készülék nem aprítja az anyagot	A lapátok eltömődtek vagy blokkolódtak	Távolítsa el a dugulást (lásd a 9. pontban, a Dugulás elhárítása alatt).
	Az adagoló tartály eltömődött	Tisztítsa meg az adagolótartályt
Az anyag nem aprítódik megfelelően	Tompa kések	Ellenőrizze a kések állapotát. Fordítsa el a késeket (lásd a 10. pontban a Kések cseréje).
Probléma	Helytelenül telepített kések	Ellenőrizze a késeket. Húzza meg a csavarokat.

13. A készülék összeszerelése

1. Aprító – 1 db. 2. Kerekek – 2 db. 3. Keréktengely kerettel – 1 db. 4. Tartók – 2 db. 5. Csavarok – 1 készlet. 6. Tolólapát – 1 db. 7. Lábak – 2 db. 8. Kulcsok – 2 db. 9. Oldalsó burkolatok – 2 db.

14. Tájékoztatás a felhasználók számára az elektromos és elektronikus berendezések ártalmatlanításáról (a háztartásokat érinti)

A termékeken vagy a kísérő dokumentáción feltüntetett szimbólum azt jelzi, hogy a hibás elektromos vagy elektronikus berendezéseket nem szabad a háztartási hulladékkal együtt ártalmatlanítani. Ha az alkatrészeket meg kell semmisíteni, újra kell használni vagy hasznosítani kell, a helyes megoldás az, ha elviszi őket egy erre szakosodott gyűjtőhelyre, ahol ingyenesen átveszik őket. A használt berendezések gyűjtőhelyeiről a helyi hatóságok adnak tájékoztatást, például a honlapjukon.
A berendezés megfelelő ártalmatlanítása lehetővé teszi az értékes erőforrások megőrzését és az egészségre és környezetre gyakorolt azon negatív hatások elkerülését, amelyek a készülékben lévő veszélyes anyagok, keverékek és összetevők esetleges jelenlétéből adódnak.
A helytelen hulladékártalmatlanítás a vonatkozó helyi előírások szerint büntetés veszélyével jár.
Az uniós országok felhasználói: Ha elektromos vagy elektronikus berendezéseket kell ártalmatlanítania, kérjük, forduljon a legközelebbi értékesítési ponthoz vagy a szállítójához, akik további tájékoztatást tudnak adni.
Az Európai Unión kívüli országokban történő ártalmatlanítás: Ez a szimbólum csak az Európai Unió országaira vonatkozik. Ha a terméket el kívánja dobni, kérjük, forduljon a helyi hatóságokhoz vagy a kereskedőhöz a helyes ártalmatlanítási módszerrel kapcsolatban.

Garanciajegy

.....

Katalógusszám: ..... Gyártási tétel száma: .....

(a továbbiakban: **Termék**)

A termék vásárlásának dátuma: .....

Az eladó pecsétje

Dátum és az eladó aláírása: .....

A felhasználó nyilatkozata:

Igazolom, hogy tájékoztatásra kerültem a garanciális feltételekről, valamint a Kezelési útmutatóban és a Garanciajegyben leírt utasítások be nem tartásából eredő következményekről. A jelen garanciális feltételekkel megismerkedtem, amit aláírásommal igazolok:

....

kelt és helye a Felhasználó aláírása

I. A termékért felelős

1. **Kezes** - DEDRA EXIM sp. z o.o., székhelye Pruszków, címe: ul. 3 Maja 8, 05-800 Pruszków, KRS 0000062517, Varsó fővárosi Körzeti Bíróság Varsóban; az Országos Bírósági Nyilvántartás XIII Gazdasági Osztálya, adószáma: 527-020-49-33, törzstőke: 100 980.00 zł.
2. A jelen Garanciajegyben meghatározott feltételekkel a Kezes garanciát nyújt a Kezes forgalmazásából származó Termékre.
3. A garanciából eredő felelősség kizárólagosan a Termékben a Felhasználónak való átadás pillanatában rejlő hibákra vonatkozik.
4. A garancia címén a Felhasználó jogosult a Termék díjmentes megjavítására, amennyiben a hiba a garanciális időszak során kelentkezik. A Termék megjavításának módja (a javítás módszere) a Kezes döntésétől függ. Amennyiben a Kezes megállapítása szerint ni lehetőség a megjavításra, a Kezes fenntartja magának a jogot a hibás alkatrész vagy az egész Termék hibátlanra cseréléséhez, a Termék árának csökkentéséhez, vagy a szerződéstől történő elálláshoz.
5. Azzal a Felhasználóval szemben, amelyik nem számít fogyasztónak az 1964 április 23-i, a Polgári Törvénykönyvről szóló törvény szerint, a Kezes jelen garanciából eredő és/vagy a garancia megkötésével és teljesítésével kapcsolatos kártérítési felelőssége, a jogi címtől függetlenül, a hibás Termék értékének összegére korlátozódik.

II. Garanciális időszak:

A garanciával rendelkező alkatrészek	A garanciális védelem időtartama
DED8682	24 hónap, a Termék vásárlásának napjától számítva a jelen Garanciajegyen megjelölve

III. A garancia alkalmazásának feltételei

1. A Felhasználó felmutatja a Termék kitöltött Garanciajegyét és valószínűsíti a Termék vásárlásának körülményeit, pl. felmutatva a pénztár blokkot, számlát, stb. A reklamáció hatékony lebonyolításának érdekében ajánlott, hogy a Felhasználó a reklamált Termékkel együtt adja át a Kezelési útmutatóban leírt készlet tartalmát.
2. A Felhasználó betartja a Kezelési útmutatóban és a Garanciajegyen feltüntetett utasításokat.
3. A garancia csak a Magyar Köztársaság és az EU területén érvényes.
4. A garancia nem terjed ki a Termék következő okokból keletkező meghibásodásaira:

a. A Felhasználó nem tartotta be a Kezelési útmutatóban meghatározott, különösen a megfelelő használatra, karbantartásra és tisztításra vonatkozó feltételeket; A Felhasználó a Kezelési útmutatónak nem megfelelő tisztító és karbantartó szereket alkalmazott;
b. A Felhasználó nem megfelelő módon tárolja és szállítja a Terméket;
c. A Felhasználó önállóan, a Kezessel való egyeztetés nélkül módosította és/vagy átalakította a Terméket;
d. A Felhasználó a Kezelési útmutatónak nem megfelelő üzemeltetési anyagokat használt a Termékhez.

5. Az a Felhasználó, amelyik nem számít fogyasztónak az 1964 április 23-i, a Polgári Törvénykönyvről szóló törvény szerint, elveszíti a jelen garanciából eredő jogait, ha a Terméken:
- a szériaszámok, dátum jelölések és a típuscímkék a Felhasználó által eltávolításra, kicserélésre vagy megrongálásra kerültek
- a plombák a Felhasználó által megrongálásra kerültek, vagy a Felhasználó beavatkozásának nyomait viselik.
6. Figyelem! A Termék mindennapos kezelésével kapcsolatos, többek között a Kezelési útmutatóból eredő műveleteket a Felhasználó saját hatáskörébe és saját költségére végzi el

IV. Reklamációs eljárás

1. A Termék helytelen működésének észrevételekor, a reklamáció bejelentése előtt ellenőrizze, hogy a Kezelési útmutatóban meghatározott valamennyi művelet a megfelelő módon került végrehajtásra.
2. Ajánlott a reklamációt haladéktalanul bejelenteni, a legjobb a Termék hibája észrevételétől számított 7 napon belül. Az a Felhasználó, amelyik nem számít fogyasztónak az 1964 április 23-i, a Polgári Törvénykönyvről szóló törvény szerint, elveszíti a jelen garanciából eredő jogait, ha nem jelenti be 7 napon belül a reklamációt.
3. A reklamációs bejelentés megtehető a Termék vásárlásának helyén, a garanciális szervizben, vagy írásban az alábbi címen: DEDRA EXIM sp. z o.o., ul. 3 Maja 8, 05-800 Pruszków.
4. A Felhasználó a reklamációt a www.dedra.pl weboldalon található űrlap segítségével jelentheti be. („Garanciális reklamáció bejelentési űrlap").
5. Az egyes országok szerviz címei a www.dedra.pl weboldalon elérhetőek. Amennyiben az adott országban nincs garanciális szervíz, a reklamációs bejelentést ajánljuk a következő címre küldeni: DEDRA-EXIM Sp. z o.o., ul. 3 Maja 8, 05-800 Pruszków (Lengyelország).
6. A Felhasználó biztonságára való tekintettel a hibás Termék használata tilos.
7. Figyelem!!! A hibás Termék veszélyes a Felhasználó egészségére és életére.
8. A garanciából eredő kötelezettségek ellátására a reklamált Terméknek a Felhasználó általi leadásának napjától számított 14 munkanapon belül kerül sor.
9. A terméket reklamációra küldése előtt ajánlott megtisztítani. Ajánlott a reklamált terméket gondosan bebiztosítani a szállítási károk elkerülése érdekében (ajánlott a reklamált Terméket az eredeti csomagolásban elküldeni).
10. A garanciális időszak meghosszabbítására kerül azzal az idővel, mely alatt a Felhasználó a Termék meghibásodásából eredően nem tudta az használni.
A garancia nem zárja ki, nem korlátozza és nem függeszti fel a Felhasználó eladott termékek hibáira vonatkozó kezességi szabályokból eredő jogait.
A természetes személyeknek a személyes adatok kezelése tekintetében történő védelméről és az ilyen adatok szabad áramlásáról, valamint a 95/46/EK irányelv hatályon kívül helyezéséről szóló, 2016. április 27-i (EU) 2016/679 európai parlamenti és tanácsi rendelet 13. cikkének (1) és (2) bekezdésével összhangban tájékoztatjuk Önt, hogy
1. Az űrlapon megadott személyes adatainak Adminisztrátora a Pruszków-i székhelyű DEDRA-EXIM sp. z o.o. ul. 3 Maja 8, 05-800 Pruszków (továbbiakban: „Adminisztrátor").
2. Az Ön adatait kizárólag a készülékre vonatkozó garanciális eljárás lefolytatása céljából dolgozzuk fel az általános adatvédelmi rendelet (a továbbiakban: "GDPR") 6. cikke (1) bekezdésének b) pontjával összhangban Az adatszolgáltatás önkéntes, de a garanciális eljárás lefolytatásához szükséges.
3. Az Ön adatait a garanciális eljárás lefolytatásának megfontolásának időtartama alatt, valamint archiválási céllal kezeljük, amennyiben az Adminisztrátorral szembeni esetleges követelésekkel szemben szükséges védekezni, de legfeljebb azok elévüléséig.
4. Az Ön adatai csak olyan szervezetek számára adható ki, amelyek az Adminisztrátor nevében, a személyes adatok feldolgozására vonatkozó írásbeli megbízási szerződés alapján adatokat kezelnek, és többek között technikai szolgáltatást, tárhelyszolgáltatást vagy weboldal-karbantartást, informatikai-, futárszolgáltatást nyújtanak. Az Adatkezelő beszállítói kötelesek gondoskodni az adatbiztonságról és megfelelni a személyes adatok védelmére vonatkozó hatályos jogszabályok követelményeinek, és nem használhatják fel a rájuk bízott személyes adatokat az Adatkezelővel kötött szerződésben meghatározott céloktól eltérő célokra.
5. Az Ön adatait nem dolgozzuk fel automatizált módon, beleértve a profilalkotást, és nem továbbítjuk harmadik országba/nemzetközi szervezetnek.
6. Ön bármikor jogosult az adatai tartalmához történő hozzáféréshez, valamint annak helyesbítéshez, törléshez, az adatkezelés korlátozásához, az adathordozhatósághoz és a kifogásoláshoz való joghoz.
7. Az Ön személyes adatainak az Adatkezelő általi feldolgozásával kapcsolatos minden kérdésben az alábbi e-mail címen veheti fel a kapcsolatot: daneosobowe@dedra.pl;
8. Önnek jogában áll van panaszt benyújtani az illetékes adatvédelmi hatóságnál;

RO Cuprins

1. Fotografii și desene
2. Descrierea dispozitivului
3. Utilizarea preconizată a dispozitivului
4. Limitarea utilizării
5. Date tehnice
6. Pregătirea pentru funcționare
7. Conectarea la rețea
8. Pornirea aparatului
9. Funcționarea unității
10. Întreținere de rutină
11. Piese de schimb și accesorii
12. Depanarea pe cont propriu
13. Montarea aparatului
14. Informații pentru utilizatori privind eliminarea echipamentelor electrice și electronice
15. Carte de garanție

Traducerea instrucțiunilor originale

Declarația de conformitate este atașată manualului ca document separat. În absența unei declarații de conformitate, vă rugăm să contactați Dedra Exim Ltd.
Reglementările generale de siguranță au fost atașate manualului ca o broșură separată.

AVERTISMENT. Citiți toate avertismentele marcate cu acest simbol și toate instrucțiunile.

Nerespectarea următoarelor avertismente și instrucțiuni de siguranță poate duce la șocuri electrice, incendii sau vătămări grave.

Păstrați toate avertismentele și instrucțiunile pentru referințe ulterioare.

2. Descrierea dispozitivului

Fig. A: 1. deschiderea buncărului, 2. priza de alimentare, 3. butonul de reglare a presiunii, 4. încuietoarea containerului de tocare, 5. cadrul, 6. containerul de tocare, 7. roțile, 8. suportul pentru picioare, 9. butonul RESET, 10. ansamblul de întrerupătoare, 11. butonul de schimbare a vitezei.

3. Utilizarea preconizată a dispozitivului

Tocătorul de crengi DED8682 este un dispozitiv pentru mărunțirea materialelor organice, cum ar fi crengi, lăstari de copac, plante uscate etc. Este proiectat pentru utilizare în aer liber.
Este permisă utilizarea mașinii în lucrări de renovare și de construcție, ateliere de reparații, lucrări de amatori, cu respectarea condițiilor de utilizare și a condițiilor de lucru admise cuprinse în instrucțiunile de utilizare.

4. Limitarea utilizării

Nu folosiți aparatul pentru a mărunți alte materiale decât cele indicate la punctul 3 (de exemplu, reziduuri alimentare, materiale care depășesc diametrul admisibil. Nu tocați reziduuri anorganice (de exemplu, sticlă, plastic, pietre) sau reziduuri mixte (de exemplu, rădăcini cu reziduuri de sol). Acest lucru poate duce la blocaje și, în consecință, la deteriorarea aparatului. Nu umpleți prea mult buncărul de alimentare al tocătorului. Nu operați în alte moduri decât cele specificate la rubrica Condiții de funcționare permise.
Mașina poate fi utilizată numai în conformitate cu "Condițiile de funcționare permise" de mai jos.
De asemenea, este interzisă prelucrarea materialelor care nu sunt descrise la punctul "3. Utilizarea prevăzută a mașinii". Schimbările neautorizate ale construcției mecanice și electrice, orice modificări, operațiuni de întreținere care nu sunt descrise în instrucțiunile de utilizare vor fi considerate ilegale și vor duce la pierderea imediată a drepturilor de garanție, iar declarația de conformitate va deveni nulă și neavenită.
Orice utilizare care nu este prevăzută sau care nu este conformă cu instrucțiunile de utilizare va duce la pierderea imediată a drepturilor de garanție.

Condiții de funcționare permise
Mod de funcționare P40 (S6 40%) - funcționare intermitentă cu intervale de inactivitate, de exemplu, maximum 40 de secunde cu sarcină și 60 de secunde fără sarcină. Utilizați numai în aer liber. Protejați de precipitații. Evitați utilizarea mașinii în condiții meteorologice nefavorabile, în special dacă există riscul de trăsnet.

5. Date tehnice

Model	DED8682
Tensiunea de lucru [V]	230, 50
Putere nominală [W]	2800 (P40), 2300 (S1)
Clasa de protecție	I
Gradul de protecție împotriva accesului direct	IPX4
Turația max. n0 [min-1]	2950
Dimensiunile maxime ale materialului tăiat [mm]	45
Nivelul de presiune al sunetului LPA [dB(A)]	81,5
Incertitudinea măsurării Kpa [dB(A)]	2,5
Nivelul de putere al sunetului Lwa [dB(A)]	88,84
Incertitudinea măsurării Kwa [dB(A)]	1,4
Nivelul garantat de putere sonoră LWA [dB (A)]	90
Nivelul de vibrație măsurat la mâner ah, în [m / s2]	<2,5
Incertitudinea măsurării K [m/s2]	1,5
Greutatea uneltei [kg]	27

Informații privind vibrațiile și zgomotul
Valoarea combinată a vibrației ah și incertitudinea de măsurare au fost determinate în conformitate cu EN 50434: 2014 și sunt prezentate în tabel.
Emisiile de zgomot au fost determinate în conformitate cu EN 50434: 2014, iar valorile sunt prezentate mai sus în tabel.

ATENȚIE **Zgomotul poate provoca deteriorarea auzului, purtați întotdeauna protecție auditivă atunci când lucrați!**

Valoarea totală declarată a vibrațiilor a fost măsurată în conformitate cu o metodă de testare standard și poate fi utilizată pentru a compara un echipament cu altul. Nivelul de vibrații declarat poate fi, de asemenea, utilizat pentru o evaluare preliminară a expunerii la vibrații.
Nivelul de vibrații în timpul utilizării efective a echipamentului poate diferi de valorile declarate, în funcție de utilizarea uneltelor de lucru, în special de tipul de piesă de prelucrat și de necesitatea de a identifica măsuri de protecție a operatorului. Pentru a estima cu exactitate expunerile în condiții reale de utilizare, trebuie luate în considerare toate părțile ciclului de funcționare, inclusiv perioadele în care mașina este oprită sau când este pornită, dar nu este utilizată pentru lucru.

6. Pregătirea pentru funcționare

ATENȚIE **Efectuați toate lucrările pregătitoare cu aparatul deconectat de la sursa de alimentare.**

Tocătorul de crengi trebuie asamblat înainte de a putea fi utilizat (Fig. B - E).

Scoateți toate piesele din ambalaj. Așezați picioarele de cauciuc la capetele picioarelor (fig. B, 1, 2).
Strângeți roțile de rulare la cadru, așa cum se arată în figura C, 2-7). Verificați dacă roțile se rotesc liber și dacă sunt bine strânse.
Așezați capacele pe cadrele roților (peste roți) (fig. D, 9-12). Întoarceți apoi mașina de tocat cu susul în jos și înșurubați cadrele cu roți și protecții la corpul mașinii de tocat (fig. E, 13-15). Așezați aparatul pe roți și picioare.
Așezați unitatea pe o suprafață plană și tare. Tocătorul poate fi așezat, de exemplu, pe o prelată pentru a facilita ridicarea materialelor mărunțite reziduale. Montați sacul de mărunțire. Conectați ștecherul prelungitorului de grădină la priza de alimentare (Fig. A, 2).

7. Conectarea la rețea

Înainte de a conecta aparatul la sursa de alimentare, asigurați-vă că tensiunea de alimentare corespunde cu valoarea indicată pe plăcuța de identificare.
Instalația de alimentare cu energie electrică trebuie să respecte cerințele esențiale pentru instalațiile electrice și să îndeplinească cerințele de siguranță pentru utilizare. Parametrii pentru secțiunea transversală minimă a cablului de alimentare și valoarea nominală a siguranței, în funcție de puterea aparatului, sunt indicați în tabelul de mai jos:

Puterea dispozitivului [W]	Secțiunea transversală minimă a conductorului [mm^2]	Valoarea minimă a siguranței de tip C [A]
≥2300	2,5	16

Instalarea trebuie efectuată de un electrician calificat. Atunci când utilizați cabluri prelungitoare, asigurați-vă că secțiunea transversală a conductorului nu este mai mică decât cea necesară (a se vedea tabelul). Aranjați cablul electric astfel încât să nu existe riscul de a fi tăiat în timpul funcționării. Nu utilizați prelungitoare deteriorate. Verificați periodic starea cablului de alimentare cu energie electrică. Nu trageți de cablul de alimentare.

8. Pornirea aparatului

ATENȚIE **Înainte de a pune în funcțiune unitatea, este esențial să efectuați pașii descriși în secțiunea "Pregătirea pentru funcționare".**

După ce toți pașii menționați în secțiunea 6 din instrucțiuni au fost finalizați, mașina poate fi pornită. Pentru a face acest lucru, conectați fișa cablului la priza de alimentare.
Conectați aparatul numai la un circuit de alimentare protejat de un întrerupător de curent rezidual (RDC) cu un curent de declanșare de cel mult 30 mA.

ATENȚIE **Pentru alimentarea cu energie electrică, utilizați un cablu prelungitor de grădină cu 3 nuclee, cu un conductor de protecție de cel puțin 3x1,5 mm2.**

Întrerupătorul aparatului este marcat cu I - stare pornit, 0 - stare oprit. În plus, din motive de siguranță, starea I este marcată cu verde și 0 cu roșu. Întrerupătorul este proiectat astfel încât oprirea aparatului să aibă prioritate. Dacă tocătorul trebuie oprit în caz de urgență, este suficient să apăsați ansamblul întrerupătorului.
Odată ce cablul de alimentare este conectat, unitatea poate fi pornită prin apăsarea butonului verde marcat I de pe ansamblul de întrerupătoare. Pentru a opri aparatul, apăsați butonul roșu marcat 0.
În cazul unei pene de curent și al restabilirii acestuia, aparatul nu va porni automat. Pentru a porni aparatul, deconectați și reconectați cablul de alimentare și apoi

ATENȚIE

Reglarea aparatului

Mașina de tocat este echipată cu un dispozitiv de prindere care permite mărunțirea eficientă a materialului. Pentru a regla distanța dintre dispozitivul de prindere și lamă:
- porniți aparatul
- rotiți butonul (fig. A, 3). Mișcarea în sensul acelor de ceasornic apropie amortizorul de cuțite, mișcarea în sens invers acelor de ceasornic îl îndepărtează.
- nu efectuați mai mult de ¼ de rotație pentru a nu deteriora presiunea
- după contactul cu lama, tamponul scoate un zgomot ascuțit (sunet de măcinare)
- după primul contact, nu mai strângeți mai mult, lăsați butonul neasigurat.porniți motorul cu ajutorul comutatorului.

9. Funcționarea unității

Așezați aparatul de tocat pe o suprafață tare și plană. În buncăr, introduceți în buncăr materialul care urmează să fie mărunțit, împingând cu împingătorul dacă este necesar. Tocați ramurile și lăstarii imediat ce sunt tăiați, deoarece devin tari atunci când se usucă, reducând diametrul maxim de tocare. De asemenea, nu mărunțiți materialul care este prea umed, deoarece umiditatea face ca reziduurile să se lipească de cuțitele de tăiere.
Când alimentați crengile, cuțitele vor trage materialul, dar este recomandabil să țineți creanga vertical în buncărul tocătorului și să o ghidați spre buncăr.

ATENȚIE **Reziduurile mărunțite ar trebui să cadă în sacul pentru deșeuri. Verificați periodic ca sacul să nu fie prea plin. Nu permiteți ca sacul să se umple excesiv, greutatea materialului colectat poate afecta stabilitatea tocătorului.**
În timpul funcționării, stați în siguranță lângă unitate, nu alergați, nu vă aplecați, nu permiteți pierderea echilibrului.
Purtați întotdeauna încălțăminte de siguranță robustă și îmbrăcăminte de protecție atunci când operați aparatul. Purtați ochelari de protecție și mănuși de protecție.

Nu atingeți piesele mobile periculoase înainte ca mașina să fie deconectată de la sursa de alimentare și ca toate piesele mobile periculoase să se fi oprit complet.
Deconectați mașina de la sursa de alimentare (de exemplu, prin scoaterea fișei din priza de alimentare sau prin îndepărtarea dispozitivului de blocare):
- de fiecare dată când utilizatorul se îndepărtează de mașină
- înainte de a îndepărta un obstacol
- înainte de a verifica, curăța
- după lovirea unui obiect străin pentru a inspecta mașina pentru a vedea dacă este deteriorată
- dacă mașina începe să vibreze excesiv, pentru o inspecție imediată

ATENȚIE **Nu folosiți niciodată mașina cu protecții sau dispozitive de siguranță deteriorate sau fără dispozitive de siguranță, sau dacă cablul de alimentare sau prelungitorul este deteriorat sau uzat.**
Nu conectați un cablu prelungitor deteriorat la sursa de alimentare și nu atingeți un cablu deteriorat înainte ca acesta să fie deconectat de la sursa de alimentare, deoarece cablurile deteriorate pot duce la contactul cu piese sub tensiune și pot provoca șocuri electrice.
Țineți prelungitoarele la distanță de piesele mobile periculoase pentru a evita deteriorarea cablurilor care ar putea duce la contactul cu piesele sub tensiune.

Dacă un cablu se deteriorează sau se încurcă în timpul utilizării:
- opriți imediat aparatul.
- deconectați cablul de la sursa de alimentare
- deconectați cablul de la priza aparatului de tocat
- dacă cablul se încurcă, descurcați-l, verificați dacă este deteriorat
- în cazul în care cablul este deteriorat, înlocuiți-l cu unul deteriorat

Deplasarea aparatului

Tocătorul de hârtie este echipat cu roți de transport. Dacă este necesar să mutați aparatul :
- opriți aparatul de tocat
- deconectați aparatul de tocat de la sursa de alimentare cu energie electrică
- schimbați poziția tocătorului astfel încât toată greutatea acestuia să se afle pe roți
- mutați tocătorul într-un nou loc.

Activarea siguranței

Tocătorul este echipat cu o siguranță de supraîncărcare. În situațiile în care motorul este suprasolicitat (de exemplu, blocarea cuțitului de către material), siguranța va întrerupe alimentarea cu energie electrică. Pentru a restabili alimentarea:
- deconectați aparatul de la sursa de alimentare și lăsați motorul să se răcească.
- resetați siguranța cu ajutorul butonului de pe carcasă (fig. G, 5).
- porniți aparatul
- schimbați mai întâi sensul de rotație (fig. G, 4). Lama ar trebui să devieze materialul blocat în buncărul de alimentare.
- după ce schimbați din nou sensul de rotație, încercați din nou să măcinați materialul.

Dacă acest lucru nu funcționează, măriți distanța dintre presă și cuțit cu ajutorul butonului (fig. A, 3). Porniți mașina. Cuțitul ar trebui - cu mai mult joc - să mărunțească materialul.
Dacă niciuna dintre metode nu permite deblocarea cuțitului, trimiteți mașina la service.

Proceduri de urgență

Dacă, în timpul funcționării, aparatul se comportă într-un mod anormal față de utilizarea normală (vibrații excesive, zgomote deranjante, miros de arsură etc.) opriți imediat aparatul și deconectați alimentarea cu energie electrică. Verificați dacă aparatul stă ferm pe o suprafață plană și tare.
Dacă mașina se comportă în continuare anormal după repornire, nu o folosiți. Contactați departamentul de service.

10. Întreținere de rutină

ATENȚIE **Efectuați toate operațiunile de întreținere cu unitatea deconectată de la sursa de alimentare.**

Înainte de utilizare

Nu porniți aparatul după ce a fost constatată o deteriorare.

Verificați dacă componentele aparatului nu sunt deteriorate mecanic, crăpate, rupte etc. Verificați dacă cablul de alimentare, fișele, cablul prelungitor nu sunt deteriorate (izolație ruptă, uzură vizibilă etc.). Verificați dacă cuțitele nu sunt blocate, curățați orice material rezidual.

După utilizare

Curățați bine mașina, în special buncărul. Îndepărtați orice material rămas. Goliți sacul de materialul rezidual.

Transport

Deplasați întotdeauna tocătorul pe roțile de transport. Nu îl deplasați ținând capacul sau piesele din plastic.

Depozitare

Depozitați aparatul ferit de contaminare, în interior, în afara accesului copiilor, dacă este posibil în ambalajul original. 1.

11. Piese de schimb și accesorii

Pentru a achiziționa piese de schimb și accesorii, vă rugăm să contactați Dedra Exim Service. Detaliile de contact se găsesc la pagina 1 din manual.
Atunci când comandați piese de schimb, vă rugăm să menționați numărul de lot de pe plăcuța de identificare și numărul piesei din desenul de asamblare.
În timpul perioadei de garanție, reparațiile sunt efectuate în conformitate cu termenii din cardul de garanție. Vă rugăm să predați produsul defect pentru reparare la locul de achiziție (vânzătorul este obligat să preia produsul defect), să îl trimiteți la centrul de service central al Dedra Exim sau să îl trimiteți la centrul de service cel mai apropiat de domiciliul dumneavoastră (lista centrelor de service la www.dedra.pl).
Vă rugăm să atașați cardul de garanție completat. După perioada de garanție, reparațiile sunt efectuate de către serviciul central. Trimiteți produsul defect la centrul de service (costurile de transport sunt suportate de utilizator).

12. Depanarea pe cont propriu

ATENȚIE **Deconectați unitatea de la sursa de alimentare înainte de a efectua singuri orice operațiune de depanare.**

Problema	Cauza	Soluție
Dispozitivul nu funcționează	Nu există sursă de alimentare	Verificați dacă nu s-a declanșat siguranța. Refaceți alimentarea cu energie electrică

		Verificați fișele. Strângeți fișele în prize
	Cablu prelungitor deteriorat	Înlocuiți cablul prelungitor cu unul deteriorat
	Lipsește contactul din conector	Strângeți butonul dispozitivului de protecție a tocătorului până la capăt
	Protecția motorului s-a declanșat	Efectuați pașii descriși la punctul 8 de la Protecția motorului
Aparatul vibrează.	Setare incorectă a mașinii	Așezați aparatul pe o suprafață fermă și plană
Unitatea nu toacă materialul	Lame înfundate sau blocate	Eliminați blocajul (a se vedea punctul 9, la punctul Eliminarea blocajului)
	Tanc de alimentare înfundat	Curățați buncărul de alimentare
Materialul nu se mărunțește corespunzător	Cuțite neascuțite	Verificați starea cuțitelor. Întoarceți cuțitele (a se vedea punctul 10 Schimbarea cuțitelor)
Problema	Cuțite instalate incorect	Verificați cuțitele. Strângeți șuruburile.

13. Montarea aparatului

1. Tocător – 1 buc. 2. Roți – 2 buc. 3. Ax roată cu cadru – 1 buc. 4. Suporturi – 2 buc. 5. Set de șuruburi – 1 set. 6. Lamă împingătoare – 1 buc. 7. Picioare – 2 buc. 8. Chei – 2 buc. 9. Capace laterale – 2 buc.

14. Informații pentru utilizatori privind eliminarea echipamentelor electrice și electronice (privește gospodăriile)



Simbolul afișat pe produse sau pe documentația care le însoțește indică faptul că echipamentele electrice sau electronice defecte nu trebuie eliminate împreună cu deșeurile menajere. În cazul în care trebuie să eliminați, să reutilizați sau să recuperați componente, trebuie să le duceți la un punct de colectare specializat, unde vor fi acceptate gratuit. Autoritățile locale furnizează informații privind locația punctelor de colectare a echipamentelor uzate, de exemplu pe site-urile lor web.
Eliminarea corespunzătoare a dispozitivului permite conservarea resurselor valoroase și evitarea impactului negativ asupra sănătății și mediului, care rezultă din posibilitatea prezenței substanțelor, amestecurilor și componentelor periculoase în echipament.
Eliminarea incorectă a deșeurilor riscă sancțiuni în conformitate cu reglementările locale relevante.
Utilizatorii din țările UE: Dacă trebuie să vă debarasați de echipamente electrice sau electronice, vă rugăm să contactați cel mai apropiat punct de vânzare sau furnizorul dumneavoastră, care vă va putea oferi informații suplimentare.
Eliminarea în țări din afara Uniunii Europene: Acest simbol se aplică numai în țările din Uniunea Europeană. În cazul în care doriți să aruncați acest produs, vă rugăm să contactați autoritățile locale sau dealerul pentru a afla metoda corectă de eliminare.

Certificat de garanţie

pentru

……..

Nr. de katalog: …… Număr de lot: .....

(denumit în continuare Produs)

Data de cumpărare a produsului: .....

Ştampila vânzătorului

Data şi semnătura vânzătorului: .....

Declaraţia Utilizatorului:

Confirm, că am fost informat în ceea ce priveşte condiţiile de garanţie şi efectele nerespectării orientărilor cuprinse în manualul de utilizare şi în Certificatul de garanţie. Condiţiile prezentei garanţiei îmi sunt cunoscute ce afirm cu semnătura mea de mână:

....

Data şi locul semnătura Utilizatorului

Garanția este acordată în conformitate cu prevederile OG 21/1992 și OG 140/2021, cu modificările ulterioare, pe baza cardului de garanție și a dovezii originale de cumpărare. Perioada de reparație nu poate depăși 15 zile calendaristice de la data la care consumatorul a predat reclamația vânzătorului.

I. Responsabilitatea pentru produs

1. **Garant** - DEDRA EXIM sp. z o.o. cu sediul în Pruszkowie, adresa: ul. 3 Maja 8, 05-800 Pruszków, KRS 0000062517, Sąd Rejonowy dla m.st. Warszawy w Warszawie, XIV Wydział Gospodarczy Krajowego Rejestru Sądowego,[Judecătoria Raională pentru o.c. Varşovia în Varşovia, Departamentul al XIV–a Economic al Registrului Naţional Juridic] NIP [CIF] 527-020-49-33, Kapitał zakładowy [capital social]: 100 980.00 zł..
2. în condiţiile menţionate în prezentul Certificat de garanţie Garantul acordă garanţie la produsul derivat din distribuţia Garantului.
3. Responsabilitatea cu titlu de garanţie cuprinde numai defectele care sau ivit din cauze datorate Produsului în momentul livrării acestuia Utilizatorului.
4. Cu titlu de garanţie, Utilizatorul, obţine dreptul la repararea gratis a Produsului, dacă defecţiunea s-a ivit în perioada de garanţie. Modul de reparare a Produsului (metoda de executare a reparării) depinde de decizia Garantului. Dacă Garantul constată că Produsul nu poate fi reparat, Garantul îşi rezervă dreptul de a schimba piesa defectă sau total Produsul cu altul fără defecte sau de a micşora preţul Produsului ori de a se retrage de la Contract.
5. Faţă de Utilizatorul, care conform cu legea din data de 23 aprilie 1964 din Codul Civil, nu este un consumator, răspunderea Garantului pentru dauna rezultate din prezenta garanţie şi/ sau în legătură cu încheierea şi executarea acesteia, indiferent de dreptul legal, este limitată maxim până la valoarea Produsului defect..

II. Perioada de garanţie

Componentele Produsului acoperite de garanţie	Durata de protecţie a garanţiei
DED8682	24 luni, de la data cumpărării Produsului, înscrisă în prezentul Certificat de garanţie

III. Condiţiile de utilizare a garanţiei

1 Prezentarea de către Utilizator a Certificatul completat de garanţie a Produsului şi dovedirea împrejurărilor de cumpărare a Produsului de ex. prin prezentarea chitanţei, facturei, etc. Pentru a efectua în mod eficient reclamaţia, se recomandă că Utilizatorul să trimite împreună cu Produsul reclamat, toate componetele menţionate la “Completarea” Produsului în manualul de utilizare.
2. Respectarea de către Utilizator a recomandările din Manualul de utilizare şi din Certficatul de garanţie.
3. Garanţia acoperă numai teritoriul Republicii Polonă şi UE.
4. Garanţia nu acoperă defecţiunile Produsului apărute în special din cauza:
a. Nerespectării de către Utilizator a condiţiilor indicate în Manualul de utilizare, în special în domeniul de utilizare, întreţinere şi curăţare corectă.
b. Utilizarea de către Utilizator a unor produse de curăţare sau substanţe de conservare care sunt neadecvate cu Manualul de utilizare;
c. Depozitare necorespunzătoare şi transportul necorespunzător al Produsului de către Utilizator;
d. Modificări şi/sau reconstrucţii arbitrare a Produsului de către Utilizator;
e. Utilizarea în Produs de către Utilizator a unor materiale consumabile neconforme cu manualul de utilizare
5. Utilizatorul care conform nu legea din data de 23 aprilie 1964 din Codul Civil nu este un consumator, pierde garanţia pentru Produsul, în care:
- numerele de serie, marcarea datelor şi plăcuţele cu datele technice au fost îndepărtate de către Utilizator;
- sigiliile existente au fost deteriorate de Utilizator sau au urme rămase din manipularea de către utilizator la acestea.
6. **Atenţie!** Operaţiile legate cu utilizarea de fiecare zii, descrise în manualul de utilizare, Utilizatorul execută singur pe costul său.

IV. Procedura de reclamaţie

1. Dacă se constată că Produsul nu funcţionează corect, Înainte de a depune reclamaţia trebuie să Vă asiguraţi dacă toate operaţiunile descrise în manualul de utilizare au fost executate corect.
2. Sesizaţi imediat reclamaţia, cel mai bine în termen de 7 zile de la data la care aţi observant defectul produsului. Utilizatorul care conform cu legea din data de 23 aprilie 1964 din Codul Civil nu este un consumator, pierde garanţia pentru Produs dacă reclamaţia nu depune în termen de până de 7 zile.
3. Sesizarea reclamaţiei se face de ex. la. la punctul de cumpărare a Produsului, la service-ul de garanţie sau se poate trimite în scris pe adresa: DEDRA EXIM sp. z o.o., ul. 3 Maja 8, 05-800 Pruszków.
4. Utilizatorul poate să depună reclamaţia prin formularul accesibil pe pagina de internet www.dedra.pl. (“Formular pentru sesizarea reclamaţiei cu titlu de garanţie”).
5. Adresele service-urilor de garanţie din fiecare stat sunt accesibile pe pagina www.dedra.pl. Dacă service-ul lipseşte în statul adecvat, trimiteţi sesizările de reclamaţie cu titlu de garanţie pe adresa: DEDRA EXIM sp. z o.o. ul. 3 Maja 8, 05-800 Pruszków (Polonia).
6. Luând în considerare siguranţa Utilizatorului se interzice utilizarea Produsului defect.
7. Atenţie!!! Utilizarea Produsului defect este periculos pentru sănătatea şi viaţa Utilizatorului.
8. Executarea obligaţiilor rezultate din garanţie va avea loc în termen de 14 zile lucrătoare, calculate de la data furnizării de către Utilizator a Produsului reclamat.
9 Înainte de furnizare a Produsului reclamat se recomandă curăţirea acestuia. Se recomandă de a se asigura bine Produsul împotriva distrugerii în timpul transportului (se recomandă să trimiteţi produsul reclamat în ambalajul original).
10. Perioada de garanţie va fi prelungită cu durata în care, din cauza defectului Produsului acoperit de garanţie Utilizatorul nu l-a putut să-l utilizeze,
Garanţia nu opreşte, nu limitează nu suspendează drepturile Utilizatorului rezultate din dispoziţiile privind garanţia pentru vicile produsului vândut..
În conformitate cu articolul 13 alineatele (1) și (2) din Regulamentul (UE) 2016/679 al Parlamentului European și al Consiliului din 27 aprilie 2016 privind protecția persoanelor fizice în ceea ce privește prelucrarea datelor cu caracter personal și privind libera circulație a acestor date și de abrogare a Directivei 95/46/CE, vă informăm.

1. Administratorul datelor Dumneavoastră cu caracter personal furnizate în formular este DEDRA-EXIM sp. z o. o. cu sediul social în Pruszków, ul. 3 Maja 8, 05-800 Pruszków (în continuare: „Administrator”).
2. Datele dumneavoastră vor fi prelucrate numai în scopul derulării procedurii de garanție a dispozitivului în conformitate cu art. 6 alin.1 lit. b din regulamentul general privind protecția datelor (în continuare: „GDPR”). Furnizarea datelor este voluntară, dar necesară pentru derularea procedurii de garanție.
3. Datele dumneavoastră vor fi prelucrate pe perioada de luare în considerare a procedurii de garanție și în scopuri de arhivare în cazul în care este nevoie de apărare împotriva oricăror pretenții împotriva Administratorului, nu mai mult decât până la expirarea acestora.

4. Datele dumneavoastră pot fi dezvăluite numai entităților care prelucrează date pentru administrator pe baza unui contract scris de încredințare a prelucrării datelor cu caracter personal care oferă, printre altele, service tehnic, hosting sau intreținere site, service IT, firmă de curierat. Furnizorii Administratorului sunt obligați să asigure securitatea datelor și să îndeplinească cerințele legii aplicabile referitoare la protecția datelor cu caracter personal și nu pot folosi datele cu caracter personal încredințate în alte scopuri decât cele specificate în contractul cu Administratorul.
5. Datele dumneavoastră nu vor fi prelucrate în mod automatizat, inclusiv sub formă de profilare, și nu vor fi transferate către o țară terță/organizație internațională.
6. Aveți dreptul de a accesa datele dumneavoastră și dreptul de a rectifica, șterge, limita prelucrarea, dreptul de a transfera date, dreptul de a vă opune în orice moment.
7. În toate aspectele legate de prelucrarea datelor dumneavoastră cu caracter personal de către Administrator, ne puteți contacta la următoarea adresă de e-mail: daneosobowe@dedra.pl.;
8. Aveți dreptul de a depune o plângere la autoritatea competentă pentru protecția datelor cu caracter personal.

SI Vsebina

1. Fotografije in risbe
2. Opis naprave
3. Predvidena uporaba naprave
4. Omejitev uporabe
5. Tehnični podatki
6. Priprava na delovanje
7. Priključitev na električno omrežje
8. Vklop naprave
9. Delovanje enote
10. Redno vzdrževanje
11. Rezervni deli in dodatki
12. Samostojno odpravljanje težav
13. Sestavljanje aparata
14. Informacije za uporabnike o odstranjevanju električne in elektronske opreme
15. Garancijski list

Prevod izvirnih navodil

Izjava o skladnosti je priložena priročniku kot ločen dokument. Če izjave o skladnosti ni, se obrnite na družbo Dedra Exim Sp. z o.o.
Splošni varnostni predpisi so priročniku priloženi kot posebna knjižica..

OPOZORILO. Preberite vsa opozorila, označena s simbolom, in vsa navodila.

Neupoštevanje naslednjih opozoril in varnostnih navodil lahko povzroči električni udar, požar ali hude poškodbe.

Vsa opozorila in navodila shranite za nadaljnjo uporabo.

2. Opis naprave

Slika A: 1. odprtina za lijak, 2. električna vtičnica, 3. gumb za nastavitev tlaka, 4. zaklep posode za drobljenje, 5. okvir, 6. posoda za drobljenje, 7. kolesa, 8. podnožje, 9. gumb RESET, 10. sklop stikala, 11. gumb za spremembo hitrosti.

3. Predvidena uporaba naprave

Drobilnik vej DED8682 je naprava za drobljenje organskega materiala, kot so veje, poganjki dreves, suhe rastline itd. Zasnovana je za uporabo na prostem.
Stroj je dovoljeno uporabljati pri obnovitvenih in gradbenih delih, v delavnicah za popravila in pri ljubiteljskih delih, pri čemer je treba upoštevati pogoje uporabe in dovoljene delovne pogoje iz navodil za uporabo.

4. Omejitev uporabe

Naprave ne uporabljajte za drobljenje materiala, ki ni naveden v točki 3 (npr. ostanki hrane, material, ki presega dovoljeni premer. Ne drobite anorganskih ostankov (npr. stekla, plastike, kamenja) ali mešanih ostankov (npr. korenin z ostanki zemlje). To lahko privede do zamašitve in posledično do poškodb naprave. Ne napolnite preveč zalogovnika drobilnika. Ne uporabljajte nobenega drugega načina delovanja, razen tistih, ki so navedeni v poglavju Dovoljeni pogoji delovanja.
Stroj se lahko uporablja le v skladu s spodnjimi "Dovoljenimi pogoji delovanja".
Prav tako je prepovedano obdelovati materiale, ki niso opisani v točki "3. Predvidena uporaba stroja". Nedovoljene spremembe mehanske in električne konstrukcije, kakršne koli spremembe, vzdrževalni posegi, ki niso opisani v navodilih za uporabo, bodo obravnavani kot nezakoniti in bodo povzročili takojšnjo izgubo garancijskih pravic, izjava o skladnosti pa bo postala neveljavna.
Vsaka uporaba, ki ni predvidena ali ni v skladu z navodili za uporabo, bo imela za posledico takojšnjo izgubo garancijskih pravic.

Dovoljeni pogoji delovanja
Način delovanja P40 (S6 40 %) - prekinjeno delovanje z intervali mirovanja, npr. največ 40 sekund z obremenitvijo in 60 sekund brez obremenitve. Uporabljajte samo na prostem. Zaščitite pred padavinami. Izogibajte se uporabi stroja v slabih vremenskih razmerah, zlasti če obstaja nevarnost udara strele.

5. Tehnični podatki

Model	DED8682
Napetost v omrežju [V]	230, 50
Nazivna moč [W]	2800 (P40), 2300 (S1)
Razred zaščite	I
Stopnja IP	IPX4
Hitrost vrtenja max n0 [min-1]	2950
Maks. debelina materiala, ki ga želimo rezati [mm]	45
Raven tlaka LpA [dB(A)]	81,5
Merilna negotovost (KpA) [dB(A)]	2,5
Raven moči LWA [dB(A)]	88,84
Merilna negotovost (KWA) [dB(A)]	1,4
Zajamčena raven zvočne moči LWA [dB(A)]	90
Raven vibracij, izmerjenih na ročaju ah, v [m/s2]	<2,5
Merilna negotovost Ka [m/s2]	1,5
Teža [kg]	27

Informacije o vibracijah in hrupu

Kombinirana vrednost vibracij ah in merilna negotovost sta bili določeni v skladu s standardom EN 50434: 2014 in sta navedeni v preglednici.
Emisije hrupa so bile določene v skladu s standardom EN 50434: 2014, vrednosti so navedene zgoraj v tabeli.

POZOR **Hrup lahko povzroči poškodbe sluha, zato pri delu vedno uporabljajte zaščito sluha!**

Deklarirana skupna vrednost vibracij je bila izmerjena v skladu s standardno preskusno metodo in se lahko uporablja za primerjavo enega kosa opreme z drugim. Navedena raven vibracij se lahko uporabi tudi za predhodno oceno izpostavljenosti vibracijam.
Raven vibracij med dejansko uporabo opreme se lahko razlikuje od deklariranih vrednosti, odvisno od uporabe delovnih orodij, zlasti vrste obdelovanca in potrebe po določitvi ukrepov za zaščito upravljavca. Za natančno oceno izpostavljenosti v dejanskih pogojih uporabe je treba upoštevati vse dele delovnega cikla, vključno z obdobji, ko je stroj izklopljen ali ko je vklopljen, vendar se ne uporablja za delo.

6. Priprava na delovanje

POZOR **Vsa pripravljalna dela izvajajte, ko je enota odklopljena od električnega napajanja.**

Pred uporabo je treba drobilnik vej sestaviti (slike B - E).
Iz embalaže odstranite vse dele. Gumijaste podstavke namestite na konce nog (slika B, 1, 2).
Zategnite tekalna kolesa na okvir, kot je prikazano na sliki C, 2-7). Preverite, ali se kolesa prosto vrtijo in ali so dobro zategnjena.
Na okvirje koles namestite pokrove (nad kolesi) (slika D, 9-12). Nato obrnite drobilnik navzdol in privijačite okvirje s kolesi in ščitniki na ohišje drobilnika (slika E, 13-15). Napravo postavite na kolesa in noge.
Enoto postavite na ravno in trdo površino. Drobilnik lahko na primer postavite na ponjavo, da boste lažje pobrali morebitne ostanke zdrobljenega materiala. Namestite vrečko za drobljenje. Vtič vrtnega podaljška priključite v električno vtičnico (slika A, 2).

7. Priključitev na električno omrežje

Pred priključitvijo aparata na električno omrežje preverite, ali napajalna napetost ustreza vrednosti, navedeni na tipski ploščici.
Napajanje mora biti v skladu z bistvenimi zahtevami za električne inštalacije in izpolnjevati varnostne zahteve za uporabo. Parametri za najmanjši presek napajalnega kabla in nazivno vrednost varovalke, odvisno od moči naprave, so navedeni v spodnji preglednici:

Napajanje naprave [W]	Najmanjši prerez vodnika [mm^2]	Najmanjša vrednost varovalke tipa C [A]
≥2300	2,5	16

Namestitev naj opravi usposobljen električar. Pri uporabi podaljškov poskrbite, da presek vodnika ni manjši od zahtevanega (glejte preglednico). Električni kabel napeljite tako, da med delovanjem ne bo nevarnosti, da bi ga prerezali. Ne uporabljajte poškodovanih podaljškov. Občasno preverite stanje napajalnega kabla. Ne vleci za napajalni kabel.

8. Vklop naprave

POZOR **Pred zagonom enote je treba opraviti korake, opisane v poglavju "Priprava na delovanje".**

Ko so opravljeni vsi koraki, navedeni v poglavju 6 navodil, lahko stroj vklopite. To storite tako, da priključite kabelski vtič v električno vtičnico.

Stroj priključite samo na električni tokokrog, ki je zaščiten z odklopnikom preostalega toka (RDC) z izklopnim tokom največ 30 mA.
Za napajanje uporabite tržilni vrtni podaljšek z zaščitnim vodnikom najmanj 3x1,5 mm2.

Stikalo naprave je označeno z I - vklopljeno stanje, 0 - izklopljeno stanje. Poleg tega je zaradi varnosti stanje I označeno z zeleno, 0 pa z rdečo barvo. Stikalo je zasnovano tako, da ima izklop naprave prednost. Če je treba drobilnik v sili izklopiti, preprosto pritisnite na sklop stikala.
Ko je napajalni kabel priključen lahko napravo zaženete s pritiskom na zeleni gumb, označen z I, na sestavu stikala. Če želite napravo izklopiti, pritisnite rdeči gumb, označen z 0.
V primeru izpada in ponovne vzpostavitve napajanja se naprava ne bo samodejno zagnala.
Napravo zaženete tako, da odklopite in ponovno priključite napajalni kabel in nato s stikalom zaženete motor.

Nastavitev naprave

Drobilnik je opremljen z vpenjalno napravo, ki omogoča učinkovito drobljenje materiala. Za prilagoditev razdalje med vpenjalno napravo in rezilom:
- vklopite napravo
- obrnite gumb (slika A, 3). Z gibanjem v smeri urinega kazalca se varovalo približa nožem, z gibanjem v nasprotni smeri urinega kazalca pa se oddalji.
- ne storite več kot ¼ obrata, da ne poškodujete pritiska.
- po stiku z nožem odbojnik povzroči oster zvok (zvok brušenja).
- po prvem stiku ne zategujte več, puščajte ročico nezategnjeno.

9. Delovanje enote

Drobilnik postavite na trdno in ravno površino. V zalogovnik vstavite material za drobljenje in ga po potrebi potisnite s potisnikom. Veje in poganjke drobite takoj, ko jih odrežete, saj postanejo suhi trdi, kar zmanjša največji premer drobljenja. Prav

tako ne drobite premokrega materiala, saj se zaradi vlage ostanki lepijo na rezalne nože.
Pri podajanju vej bodo noži vlekli material, vendar je priporočljivo, da vejo v zalogovniku drobilnika držite navpično in jo vodite proti zalogovniku.
Razdrobljeni ostanki morajo padati v vrečo za odpadke. Občasno preverite, da vreča ni prepolna. Ne dovolite, da se vreča prepolni, saj lahko teža zbranega materiala vpliva na stabilnost drobilnika.

Med delovanjem stojte varno ob enoti, ne tekajte, ne nagibajte se, ne dovolite izgube ravnotežja.
Med upravljanjem naprave vedno nosite trpežne varnostne čevlje in zaščitna oblačila. Nosite zaščitna očala in zaščitne rokavice.
Ne dotikajte se nevarnih gibljivih delov, dokler stroj ni izključen iz električnega omrežja in se vsi nevarni gibljivi deli popolnoma ustavijo.

Stroj odklopite od električnega omrežja (npr. tako, da izvlečete vtič iz vtičnice ali odstranite blokirno napravo):
- vsakič, ko se uporabnik oddalji od stroja
- pred odstranjevanjem ovir
- pred preverjanjem, čiščenjem
- po trku s tujim predmetom, da preveri, ali je stroj poškodovan
- če stroj začne prekomerno vibrirati, za takojšen pregled

POZOR **Nikoli ne uporabljajte stroja s poškodovanimi varovali ali varnostnimi napravami ali brez varnostnih naprav ali če je napajalni kabel ali podaljšek poškodovan ali obrabljen.**
Poškodovanega podaljševalnega kabla ne priključite na napajanje ali se dotaknite poškodovanega kabla, preden ga odklopite iz napajanja, saj lahko poškodovani kabli povzročijo stik z deli pod napetostjo in električni udar.
Podaljševalne vrvice hranite stran od nevarnih premikajočih se delov, da se izognete poškodbam vrvic, ki bi lahko privedle do stika z deli pod napetostjo.

Če se kabel med uporabo poškoduje ali zaplete:
- takoj izklopite napravo
- odklopite kabel od električnega napajanja
- odklopite kabel iz vtičnice drobilnika
- če se kabel zaplete, ga razpletite in preverite, ali je poškodovan
- če je kabel poškodovan, ga zamenjajte s poškodovanim

Vklop varovalke
Drobilnik je opremljen z varovalko proti preobremenitvi. V primerih, ko je motor preobremenjen (npr. material blokira nož), bo varovalka prekinila napajanje. Za ponovno vzpostavitev napajanja:
- odklopite napravo iz električnega omrežja in počakajte, da se motor ohladi
- ponastavite varovalko z gumbom na ohišju (slika G, 5).
- vklop naprave
- najprej spremenite smer vrtenja (slika G, 4). Rezilo mora odkloniti zataknjen material v podajalni koš.
- po ponovni spremembi smeri vrtenja ponovno poskusite zmleti material.

Če to ne uspe, z gumbom povečajte razdaljo med stiskalnico in nožem (slika A, 3). Vključite stroj. Nož bi moral - z večjo zračnostjo - drobiti material.
Če nobena od navedenih metod ne omogoči odblokiranja noža, dajte stroj servisirati.

Premikanje naprave
Drobilnik je opremljen s transportnimi kolesi. Če je treba napravo premakniti :
- izklopite drobilnik
- izključite drobilnik iz električnega omrežja
- spremenite položaj drobilnika tako, da bo vsa njegova teža na kolesih
- prestavite drobilnik na novo lokacijo.

Postopki v sili
Če se aparat med delovanjem obnaša neobičajno za normalno uporabo (pretirane vibracije, moteči zvoki, pekoč vonj itd.), ga takoj izklopite in odklopite napajanje. Preverite, ali naprava trdno stoji na ravni in trdi površini.

POZOR **Če se stroj po ponovnem zagonu še vedno obnaša nenormalno, ga ne uporabljajte. Obrnite se na servisno službo.**

10. Redno vzdrževanje

POZOR **Vsa vzdrževalna dela izvajajte, ko je enota odklopljena od električnega napajanja.**

Pred uporabo
Naprave ne zaženite, ko ste ugotovili poškodbe.
Preverite, ali sestavni deli aparata niso mehansko poškodovani, razpokani, zlomljeni itd. Preverite, ali napajalni kabel, vtiči, podaljšek niso poškodovani (pretrgana izolacija, vidna obraba itd.). Preverite, da noži niso zamašeni, in očistite morebitne ostanke materiala.

Po uporabi
Temeljito očistite stroj, še posebej zalogovnik. Odstranite vse ostanke materiala. Izpraznite vrečko s preostalim materialom.

Prevoz
Drobilnik vedno premikajte na transportnih kolesih. Ne premikajte ga tako, da držite pokrov ali plastične dele.

Shranjevanje
Napravo shranjujte v zaprtih prostorih, nedosegljivo otrokom, po možnosti v originalni embalaži. 1. Vključite v posodo, v kateri je naprava shranjena. 2. Vključite v posodo, v kateri je naprava shranjena.

11. Rezervni deli in dodatki

Za nakup rezervnih delov in dodatne opreme se obrnite na servisno službo družbe Dedra Exim. Kontaktne podatke najdete na strani 1 priročnika.
Pri naročanju rezervnih delov navedite številko serije na ploščici in številko dela iz montažne risbe.
V garancijskem obdobju se popravila izvajajo v skladu s pogoji iz garancijske kartice. Okvarjeni izdelek oddajte v popravilo na kraju nakupa (prodajalec je dolžan sprejeti okvarjeni izdelek), pošljite ga v osrednji servisni center družbe Dedra Exim ali ga pošljite v servisni center, ki je najbližje vašemu kraju bivanja (seznam servisnih centrov na www.dedra.pl). Priložite izpolnjen garancijski list. Po poteku garancijskega roka popravila opravi centralna služba. Okvarjeni izdelek pošljite servisnemu centru (stroške pošiljanja plača uporabnik).

12. Samostojno odpravljanje težav

POZOR **Preden začnete sami reševati težave, enoto izključite iz električnega omrežja.**

Problem	Vzrok	Rešitev
Naprava ne deluje	Ni napajanja	Preverite, ali se varovalka ni sprožila. Ponovno vzpostavite napajanje
		Preverite vtiče. Zategnite vtiče v vtičnicah.
	Poškodovan podaljšek	Zamenjajte podaljšek s poškodovanim.
	Manjka stik v priključku	Zategnite gumb varovala drobilnika, kolikor gre.
	Izklopljena zaščita motorja	Izvedite ukrepe, opisane v točki 8 v poglavju Zaščita motorja.
Enota vibrira.	Nepravilna nastavitev stroja	Napravo postavite na trdno in ravno površino.
Naprava ne drobi materiala	Lopatice so zamašene ali blokirane	Odstranite blokado (glejte točko 9 v razdelku Odstranitev blokade)
	Zamašen zalogovnik krme	Očistite podajalni lijak
Material se ne drobi pravilno	Tupi noži	Preverite stanje nožev. Obrnite nože (glejte poglavje 10 Menjava nožev)
Problem	Nepravilno nameščeni noži	Preverite nože. Privijte vijake.

13. Sestavljanje aparata

1. Razrezovalnik – 1 kos. 2. Kolesa – 2 kosa. 3. Kolesna os z okvirjem – 1 kos. 4. Nosilci – 2 kosa. 5. Komplet vijakov – 1 komplet. 6. Potisno rezilo – 1 kos. 7. Noge – 2 kos. 8. Ključi – 2 kos. 9. Stranski pokrovi – 2 kos.

14. Informacije za uporabnike o odstranjevanju električne in elektronske opreme (zadeva gospodinjstva)



Simbol, ki je prikazan na izdelkih ali spremljajoči dokumentaciji, označuje, da se okvarjene električne ali elektronske opreme ne sme odlagati med gospodinjske odpadke. Če želite sestavne dele zavreči, ponovno uporabiti ali predelati, jih je treba odpeljati na specializirano zbirno mesto, kjer jih bodo sprejeli brezplačno. Informacije o lokacijah zbirnih mest za rabljeno opremo zagotavljajo lokalni organi, npr. na svojih spletnih straneh.
S pravilnim odstranjevanjem naprave lahko ohranimo dragocene vire ter se izognemo negativnim vplivom na zdravje in okolje zaradi morebitne prisotnosti nevarnih: snovi, zmesi in sestavnih delov v opremi.
Zaradi nepravilnega odlaganja odpadkov vam grozijo kazni v skladu z ustreznimi lokalnimi predpisi.
Uporabniki v državah EU: Če želite odstraniti električno ali elektronsko opremo, se obrnite na najbližje prodajno mesto ali na dobavitelja, ki vam bo zagotovil dodatne informacije.
Odstranjevanje v državah zunaj Evropske unije: Ta simbol velja samo za države Evropske unije. Če želite ta izdelek zavreči, se obrnite na lokalne organe ali prodajalca, da vam pojasnijo pravilen način odstranjevanja.

Garancijski list

za

……..

Kataloška št.: …….. št. partije:.....

(v nadaljevanju Proizvod)

Datum nakupa Proizvoda: .....

Žig prodajalca

Datum in podpis prodajalca: .....

Izjava uporabnika:

Potrjujem, da sem bil seznanjen s pogoji garancije in posledicami neupoštevanja navodil v navodilih za uporabo in garancijskem listu. Znani so mi pogoji te garancije, kar potrjujem z lastnoročnim podpisom:

....

Datum in kraj Podpis uporabnika

I. Odgovornost za Proizvod
1. Garant - Dedra Exim Sp. z o.o. s sedežem v Pruškovu, naslov: ul. 3 Maja 8, 05-800 Pruszków, Poljska, št. KRS (vpisa v državni sodni register Poljske) 0000062517, vpis izvršilo Okrajno sodišče za gl. mesto Varšavo v Varšavi, njegov 14. gospodarski oddelek Državnega sodnega registra *(KRS – Krajowy Rejestr Sądowy)*, davčna številka 527-020-49-33, osnovni kapital: 100.980,00 PLN.
2. Garant pod pogoji, določenimi v tem garancijskem listu, podeljuje garancijo za Proizvod, ki ga je dobavil.

3. Odgovornost iz naslova garancije zajema samo napake, izhajače iz razlogov, prisotnoh v samem Proizvodu v času njegove izdaje uporabniku.
4. Garancija daje Uporabniku pravico do brezplačne odprave napake na Proizvodu, če se napako odkrije v garancijskem obdobju. Način odprave napake na Proizvodu (metoda odprave napake) je odvisen od odločitve Garanta. Garant si za primer svoje ugotovitve, da popravila ni možno izvesti, pridržuje pravico do zamenjave okvarjenega elementa ali celotnega Proizvoda z brezhibnim, znižanja cene Proizvoda ali odstopa od pogodbe.
5. V odnosu do Uporabnika, ki ni potrošnik v smislu poljskega Civilnega zakonika *(Kodeks Cywilny)* z dne 23. aprila 1964., je odškodninska odgovornost Garanta za škodo, ki izhaja iz te garancije in/ali je v zvezi z njeno sklenitvijo in izvajanjem, ne glede na pravni naslov, omejena do vrednosti brezhibnega Proizvoda, ki je okvarjen.

II. Garancijsko obdobje

Elementi Proizvoda	Trajanje garancijske zaščite
DED8682	24 mesecev od dneva nakupa Proizvoda, navedenega v tem garancijskem listu

III. Garancijski pogoji

1. Predložitev izpolnjenega garancijskega lista Proizvoda s strani Uporabnika ter dokazila okoliščin nakupa Proizvoda s strani Uporabnika, npr. v obliki blagajniškega potrdila, računa ipd. V cilju pravilne izvedbe reklamacijskega postopka se priporoča, naj Uporabnik skupaj s Proizvodom, ki ga reklamira, predloži vse elemente, navedene v „Kompletacija naprave" v navodilih za uporabo.
2. Ravnanje Uporabnika skladno s priporočili v navodilih za uporabo in garancijskem listu.
3. Garancija zajema samo ozemlje Republike Poljske in EU.
4. Garancija ne zajema okvar Proizvoda, nastalih še zlasti zaradi:
a. Uporabnikovega neupoštevanja pogojev, določenih v Navodilih za uporabo, še zlasti glede pravilne uporabe, vzdrževanja in čiščenja;
b. Uporabnikove uporabe čistilnih ali vzdrževalnih sredstev, neskladnih z navodili za uporabo;
c. Uporabnikovega neustreznega skladiščenja in prevoza Proizvoda;
d. Uporabnikovih nepooblaščenih sprememb in/ali modifikacij Proizvoda brez dogovora z Garantom;
e. Uporabnikove uporabe potrošnega materiala v Proizvodu, neskladnega z navodili za uporabo.
5. Uporabnik, ki ni potrošnik v smislu poljskega Civilnega zakonika z dne 23. aprila 1964., izgubi garancijo za Proizvod, na katerem:
- je Uporabnik odstranil, spremenil ali poškodoval serijske številke, datumske oznake in nazivne tablice;
- je Uporabnik poškodoval plombe ali so na njih vidni znaki poseganja vanje s strani Uporabnika.
6. Pozor! Opravila, povezana z vsakodnevno uporabo Proizvoda, ki so med drugim navedena v navodilih za uporabo, izvaja Uporabnik sam in na lastne stroške.

IV. Reklamacijski postopek

1. V primeru ugotovitve nepravilnega delovanja Proizvoda se je treba pred prijavo reklamacije prepričati, da so bila pravilno opravljena vsa opravila, še zlasti tista, navedena v navodilih za uporabo.
2. Priporoča se reklamacijo prijaviti takoj, najbolje v 7 dneh od dneva opazitve napake na Proizvodu. Uporabnik, ki ni potrošnik v smislu poljskega Civilnega zakonika z dne 23.4.1964, izgubi pravice, izhajajoče iz te garancije, če reklamacije ne prijavi v 7 dneh.
3. Reklamacijo se lahko prijavi, med drugim, na mestu nakupa Proizvoda, v garancijskem servisu ali pisno s pismom, poslanim na naslov: Dedra Exim Sp. z o.o., ul. 3 Maja 8, 05-800 Pruszków, Poljska.
4. Uporabnik lahko prijavi reklamacijo z uporabo obrazca, ki je na voljo na spletni strani www.dedra.pl. ("Obrazec za prijavo reklamacije na podlagi garancije").
5. Naslovi garancijskih servisov za posamezne države so na voljo na www.dedra.pl. V primeru, da za dano državo ne bi bilo navedenega garancijskega servisa, se priporoča poslati reklamacijo na podlaghi garancije na ta naslov: Dedra Exim Sp. z o.o., ul. 3 Maja 8, 05-800 Pruszków (Poljska).
6. V cilju varnosti Uporabnika se prepoveduje uporabo okvarjenega Proizvoda.
7. Pozor! Uporaba okvarjenega Proizvoda je nevarna za zdravje in življenje Uporabnika.
8. Obveznosti iz garancije bodo izpolnjene v 14 delovnih dneh od dneva dostave reklamiranega Proizvoda.
9. Priporoča se pred dostavo okvarjenega Proizvoda le-tega očistiti. Priporoča se reklamirani Proizvod skrbno zaščititi pred poškodbami pri transportu (najbolje je reklamirani Proizvod dostaviti v originalni embalaži).
10. Garancijsko obdobje se podaljša za čas, v katerem Uporabnik Proizvoda, za katerega velja garancija, zaradi njegove okvare ni mogel uporabljati.
Garancija ne izključuje, ne omejuje in začasno ne odpravlja pravic Uporabnika, izhajajočih iz predpisov o poroštvu za napake na prodani stvari.
PRAVICE POTROŠNIKOV Garancijski izdajatelj zagotavlja pravilno in brezhibno delovanje v garancijskem roku, ki se začne z dostavo blaga potrošniku. Če se ugotovi, da blago ni v skladu z opisom izdelka ali oglasom, ima potrošnik pravico do: (**1**) Zahtevati brezplačno popravilo napak. (**2**) Če napake niso odpravljene v 30 dneh od prejema zahtevka s strani proizvajalca ali pooblaščenega servisnega centra, zahteva brezplačno zamenjavo z novim blagom, ki je brez napak. (**3**) 30-dnevni rok se lahko v utemeljenih primerih (narava blaga, zahtevnost popravila) podaljša za največ 15 dni. Proizvajalec mora potrošnika pred iztekom 30 dni obvestiti o razlogih in trajanju podaljšanja. (**4**) Če blago ni popravljeno ali zamenjano v roku (30 ali 45 dni), lahko potrošnik zahteva povračilo celotne nakupne cene ali sorazmerno znižanje cene (vrednost znižanja ustreza znižanju vrednosti blaga). (**5**) Ne glede na zgoraj navedeno lahko potrošnik, če neskladnost nastopi v manj kot 30 dneh od dostave, takoj zahteva vračilo plačanega zneska. (**6**) Zamenjano blago ali njegov pomemben del prejme novo garancijsko kartico. (**7**) Stroški materiala, delov, dela, prevoza in transporta, povezani z odpravo napake/zamenjavo, bremenijo proizvajalca. (**8**) Za čas trajanja popravila lahko proizvajalec/servisni center potrošniku brezplačno zagotovi podoben nadomestni izdelek. Če tega ne stori, ima potrošnik pravico do odškodnine za nezmožnost uporabe izdelka. (**9**) Potrošnik mora pisno (po pošti, e-pošti ali osebno) obvestiti garanta proizvajalca ali pooblaščeni servisni center, priložiti dokazilo o veljavnosti garancije in takoj dati blago, ki je predmet reklamacije, na voljo za pregled. (**10**) **Garancija ne izključuje ali omejuje pravic potrošnika iz obvezne garancije za skladnost blaga s pogodbo do prodajalca. Potrošnik ima pravico do brezplačnega uveljavljanja garancijskih zahtevkov.**
V skladu s členom 13(1) in (2) Uredbe (EU) 2016/679 Evropskega parlamenta in Sveta z dne 27. aprila 2016 o varstvu posameznikov pri obdelavi osebnih podatkov in o prostem pretoku takih podatkov ter o razveljavitvi Direktive 95/46/ES (v nadaljnjem besedilu: RODO) vas obveščamo

1. Skrbnik vaših osebnih podatkov, podanih v obrazcu, je DEDRA-EXIM sp z o.o. s sedežem v Pruškovu [Pruszków], ul. 3 Maja 8, 05-800 Pruszków, Poljska (v nadaljevanju: "Skrbnik").
2. Vaši podatki bodo obdelovani le za namene izvedbe garancijskega postopka zanapravo v skladu s črko b prvega odst. 6. člena Splošne uredbe o varstvu podatkov EU (v nadaljevanju: »SUVP«). Dajanje podatkov je prostovoljno, a nujno potrebno za izvedbo garancijskega postopka.
3. Vaše podatke bomo obdelovali skozi čas potekanja garancijskega postopka in za namene arhiviranja za primer morebitne potrebe obrambe pred zahtevki do Skrbnika, vendar najdlje do izteka roka njihovega zastaranja.
4. Vaše podatke se sme razkriti samo subjektom, ki obdelujejo podatke za Skrbnika na podlagi pisne pogodbe o zaupanju osebnih podatkov v obdelavo in sicer, med drugim, subjektom, ki izvajajo storitve tehničnega servisa, storitve gostovanja ter vzdrževanja spletnega mesta, IT storitve, izvajalcem kurirskih storitev ipd.. Skrbnikovi dobavitelji so dolžni zagotavljati varnost podatkov ter izpolnjevati zahteve obvezujočih predpisov prava v zvezi z varstvom osebnih podatkov ter ne smejo uporabljati zaupanih jim osebnih podatkov za namene, ki niso določeni v pogodbi s Skrbnikom.
5. Vaši podatki ne bodo obdelovani na avtomatiziran način, v tem na način profiliranja, in ne bodo posredovani v tretjo državo/mednarodni organizaciji.
6. Imate v vsakem trenutku pravico dostopa do svojih podatkov ter pravico do popravka, izbrisa, omejitve obdelave le-teh, pravico do prenosa podatkov na drug subjekt, pravico do ugovora zoper njihovo obdelavo.
7. V vseh zadevah v zvezi z obdelavo vaših osebnih podatkov s strani Skrbnika nas lahko kontaktirate s sporočilom na ta e-poštni naslov: daneosobowe@dedra.pl ;
8. Imate pravico vložiti pritožbo pri organu, ki je v dani državi pristojen za varstvo osebnih podatkov.

HR Sadržaj

1. Fotografije i crteži
2. Opis uređaja
3. Namjena uređaja
4. Ograničenje uporabe
5. Tehnički podaci
6. Priprema za rad
7. Mrežna veza
8. Uključivanje uređaja
9. Korištenje uređaja
10. Aktivnosti tekućeg održavanja
11. Rezervni dijelovi i pribor
12. Samostalno rješavanje problema
13. Završetak uređaja
14. Obavijesti za korisnike o zbrinjavanju električnih i elektroničkih uređaja
15. Jamstveni list

Prijevod originalnog priručnika

Izjava o sukladnosti priložena je priručniku kao zaseban dokument. U nedostatku izjave o sukladnosti, obratite se tvrtki Dedra Exim Sp. z o. o.
Opći sigurnosni propisi uključeni su u priručnik kao zasebna knjižica.

UPOZORENJE. Pročitajte sva upozorenja označena simbolom i sve upute.

Nepoštivanje dolje navedenih upozorenja i sigurnosnih uputa može dovesti do strujnog udara, požara ili ozbiljne ozljede.

Sačuvajte sva upozorenja i upute za buduću uporabu.

2. Opis uređaja

Slika A: 1. Otvor spremnika, 2. Utičnica za napajanje, 3. Gumb za podešavanje tlaka, 4. Zatvor spremnika za iskopani materijal, 5. Okvir, 6. Posuda za iskopani materijal, 7. Kotači, 8 Noga, 9. Tipka RESET, 10. Sklop prekidača, 11. Tipka za promjenu brzine.

3. Namjena uređaja

Sjeckalica za grane DED8682 je uređaj koji se koristi za usitnjavanje organskog materijala kao što su grane, izdanci, suhe biljke itd. Namijenjen je za vanjsku upotrebu.
Dopušteno je koristiti uređaj u renovacijskim i građevinskim radovima, radionicama za popravke, u amaterskim radovima, uz poštivanje uvjeta uporabe i dopuštenih radnih uvjeta sadržanih u uputama za uporabu.

4. Ograničenje uporabe

Nemojte koristiti uređaj za mljevenje materijala koji nisu navedeni u točki 3 (npr. ostaci hrane, materijali koji prelaze dopušteni promjer. Nemojte mljeti anorganske ostatke (npr. staklo, plastika, kamenje) ili miješane ostatke (npr. korijenje s ostacima zemlje). To može dovesti do začepljenja i, posljedično, oštećenja uređaja.
Nemojte prepuniti spremnik za ubacivanje u drobilicu na način koji nije naveden u odjeljku Dopušteni radni uvjeti.
Uređaj se smije koristiti samo u skladu s dolje navedenim "Dopuštenim uvjetima rada".
Također je zabranjena obrada materijala koji nisu opisani u točki „3. Namjena uređaja". Neovlaštene promjene u mehaničkoj i električnoj strukturi, bilo kakve izmjene, aktivnosti održavanja koje nisu opisane u priručniku smatrat će se nezakonitim i rezultirati trenutnim gubitkom prava na jamstvo, a izjava o sukladnosti postaje nevažeća.

Uporaba koja nije u skladu s namjeravanom uporabom ili nije u skladu s uputama za uporabu rezultirat će trenutnim gubitkom prava na jamstvo.

Prihvatljivi radni uvjeti
Način rada P40 (S6 40%) - povremeni rad s prekidima u praznom hodu, npr. maksimalno 40 sekundi rada s opterećenjem i 60 sekundi rada bez opterećenja. Koristiti samo na otvorenom. Zaštititi od oborina.
Izbjegavajte korištenje stroja u lošim vremenskim uvjetima, posebno kada postoji opasnost od udara groma.

5. Tehnički podaci

Model	DED8682
Napon mreže [V]	230, 50
Nazivna snaga [W]	2800 (P40), 2300 (S1)
Klasa zaštite	I
IP stupanj	IPX4
Brzina vrtnje max n0 [min-1]	2950
Maks. debljina rezanog materijala [mm]	45
Razina tlaka LpA [dB(A)]	81,5
Nesigurnost mjerenja (KpA) [dB(A)]	2,5
Razina snage LWA [dB(A)]	88,84
Nesigurnost mjerenja (KWA) [dB(A)]	1,4
Zajamčena razina zvučne snage LWA [dB(A)]	90
Razina vibracija izmjerena na ručki ah,w [m/s2]	<2,5
Nesigurnost mjerenja Ka [m/s2]	1,5
Težina uređaja [kg]	27

Informacije o vibracijama i buci

Kombinirana vrijednost vibracija, Ah, i mjerna nesigurnost određene su u skladu s EN 50434: 2014 i dane su u tablici.
Emisija buke određena je u skladu s EN 50434: 2014, vrijednosti su dane u gornjoj tablici.

NAPOMENA **Buka može oštetiti vaš sluh, uvijek koristite zaštitu za sluh tijekom rada!**

Deklarirana ukupna vrijednost vibracija izmjerena je u skladu sa standardnom metodom ispitivanja i može se koristiti za usporedbu jednog uređaja s drugim. Navedena razina vibracija također se može koristiti za preliminarnu procjenu izloženosti vibracijama.
Razina vibracija tijekom stvarne uporabe stroja može se razlikovati od deklariranih vrijednosti, ovisno o tome kako se koriste radni alati, posebno o vrsti obratka koji se obrađuje i o potrebi specificiranja mjera za zaštitu operatera. Za točnu procjenu

NAPOMENA izloženosti u stvarnim uvjetima uporabe moraju se uzeti u obzir svi dijelovi radnog ciklusa, uključujući razdoblja kada je oprema isključena ili kada je uključena, ali se ne koristi za rad.

6. Priprema za rad

NAPOMENA **Provedite sve pripremne radnje s uređajem isključenim iz izvora napajanja.**

Prije početka rada mora se sastaviti sjeckalica grana (sl. B – E).
Izvadite sve dijelove iz pakiranja. Stavite gumene nožice na krajeve nogu (sl. B, 1, 2).
Zategnite kotače na okvir kao što je prikazano na slici C, 2-7). Provjerite okreću li se kotači slobodno i jesu li pravilno zategnuti.
Postavite poklopce na okvire kotača (iznad kotača) (sl. D, 9-12). Zatim okrenite sjeckalicu naopako i pričvrstite okvire s kotačima i poklopcima na tijelo sjeckalice (Sl. E, 13-15). Postavite uređaj na kotače i noge.
Postavite uređaj na ravnu, tvrdu površinu. Sjeckalica se može staviti npr. na ceradu kako bi se lakše sakupljali ostaci usitnjenog materijala. Stavite vreću preko iskopanog materijala. Spojite utikač vrtnog produžnog kabela u utičnicu (Sl. A, 2).

7. Mrežna veza

Prije spajanja uređaja na izvor napajanja provjerite odgovara li napon napajanja vrijednosti navedenoj na natpisnoj pločici.
Instalacija napajanja mora biti izvedena u skladu s osnovnim zahtjevima za električne instalacije i ispunjavati sigurnosne zahtjeve. Parametri minimalnog presjeka kabela za napajanje i nazivne vrijednosti osigurača ovisno o snazi uređaja navedeni su u donjoj tablici:

Snaga uređaja [W]	Minimalni presjek vodiča [mm^2]	Minimalna vrijednost osigurača tipa C [A]
≥2300	2,5	16

Montažu treba izvršiti ovlašteni električar. Pri uporabi produžnih kabela pazite da poprečni presjek žile nije manji od potrebnog (vidi tablicu). Položite električni kabel tako da se tijekom rada ne prereže. Nemojte koristiti oštećene produžne kabele. Povremeno provjerite stanje kabela za napajanje. Nemojte povlačiti kabel za napajanje.

8. Uključivanje uređaja

NAPOMENA **Prije pokretanja uređaja nužno je izvršiti radnje opisane u poglavlju "Priprema za rad".**

Nakon završetka svih radnji navedenih u točki 6. priručnika, možete uključiti uređaj. Da biste to učinili, spojite utikač kabela u utičnicu.

NAPOMENA **Priključite stroj samo na krug napajanja zaštićen uređajem za preostalu struju (RDC) sa strujom okidanja ne većom od 30 mA.**
Za napajanje koristite 3-žilni vrtni produžni kabel sa zaštitnim vodičem presjeka najmanje 3x1,5 mm2.

Prekidač uređaja ima oznaku I - uključeno stanje, 0 - isključeno stanje. Dodatno, iz sigurnosnih razloga, stanje I je označeno zelenom bojom, a stanje 0 je označeno crvenom bojom. Prekidač je dizajniran tako da isključivanje uređaja ima prioritet. Ako trebate isključiti drobilicu u hitnim slučajevima, jednostavno pritisnite prekidač.
Nakon spajanja kabela za napajanje uređaj se može uključiti pritiskom na zelenu tipku na sklopu sklopke, označenu s I. Za isključivanje uređaja pritisnite crvenu tipku s oznakom 0.
U slučaju nestanka i ponovnog uspostavljanja struje, uređaj se neće automatski pokrenuti.
Za pokretanje uređaja odspojite i ponovno spojite kabel za napajanje, a zatim pokrenite motor pomoću prekidača.

Podešavanje uređaja

Uređaj je opremljen pritiskom koji omogućuje učinkovito usitnjavanje materijala. Za podešavanje udaljenosti između stezaljke i noža:
• uključite uređaj
• okrenite gumb (sl. A, 3). Pomicanje u smjeru kazaljke na satu približava branik noževima, pomicanje suprotno od kazaljke na satu udaljava ga
• ne napravite više od ¼ okreta kako ne biste oštetili stezaljku
• pritisak, kada je u kontaktu s nožem, proizvest će oštar zvuk (škrtanje)
• nakon prvog kontakta stezaljke s nožem, nemojte je više zatezati, ostavite gumb

9. Korištenje uređaja

Sjeckalicu treba postaviti na tvrdu, ravnu površinu. Stavite materijal za usitnjavanje u spremnik, gurajući ga potiskivačem ako je potrebno. Grane i izdanke treba usitniti odmah nakon rezanja, jer suhe postaju tvrde, što smanjuje najveći promjer usitnjavanja. Također, nemojte usitnjavati materijal koji je premokar, jer vlaga uzrokuje lijepljenje ostataka na noževe za rezanje.
Prilikom dodavanja grana, noževi će uvući materijal, ali preporučljivo je držati grane okomito u spremniku sjeckalice i voditi ih prema spremniku. Usitnjeni ostaci trebaju pasti u vreću za otpad.

NAPOMENA **Povremeno provjerite da vrećica nije prepuna. Nemojte dopustiti da se vreća prepuni, težina sakupljenog materijala može utjecati na stabilnost sjeckalice.**
Pod, ispod Tijekom rada čvrsto stajati uz uređaj, ne trčati, ne naslanjati se, ne gubiti ravnotežu.
Prilikom rada s uređajem uvijek nosite čvrste zaštitne cipele i zaštitnu odjeću. Nosite zaštitne naočale i rukavice.
Ne dirajte opasne pokretne dijelove dok se stroj ne isključi iz napajanja i dok se svi opasni pokretni dijelovi potpuno ne zaustave.

Isključite uređaj iz napajanja (npr. izvlačenjem utikača iz mrežne utičnice ili uklanjanjem uređaja za zaključavanje):
• svaki put kada korisnik napusti stroj
• prije uklanjanja zapreke
• prije provjere, čišćenja
• nakon udarca u strano tijelo pregledati ima li oštećenja na stroju
• ako stroj počne pretjerano vibrirati, odmah ga dajte na provjeru

Nikada nemojte raditi sa strojem s oštećenim štitnicima ili štitnicima, ili bez sigurnosnih uređaja, ili ako je kabel za napajanje ili produžni kabel oštećen ili istrošen.
Ne uključujte oštećeni produžni kabel u napajanje niti dirajte oštećeni kabel dok ga ne isključite iz napajanja jer oštećeni kabeli mogu doći u kontakt s dijelovima pod naponom i uzrokovati strujni udar.
Držite produžne kabele podalje od opasnih pokretnih dijelova kako biste izbjegli oštećenje kabela koje bi moglo rezultirati kontaktom s dijelovima pod naponom.

Ako se kabel ošteti ili zapetlja tijekom uporabe:
• odmah isključite uređaj
• odspojite kabel iz izvora napajanja
• izvucite kabel iz utičnice sjeckalice
• ako je kabel zapetljan, otpetljajte ga i provjerite je li oštećen
• ako je kabel oštećen, zamijenite ga neoštećenim

Premještanje uređaja

Sjeckalica je opremljena transportnim kotačima. Ako uređaj treba premjestiti:
• isključite sjeckalicu
• odspojite sjeckalicu iz napajanja
• promijenite položaj sjeckalice tako da cijelom težinom leži na kotačima
• premjestite sjeckalicu na novo mjesto.

Osigurač aktiviran

Sjeckalica je opremljena osiguračem od preopterećenja. U situacijama kada je motor preopterećen (npr. nož je blokiran materijalom), osigurač će prekinuti napajanje. Za vraćanje struje:
• isključite uređaj iz struje i pričekajte da se motor ohladi
• upotrijebite gumb na kućištu (sl. G, 5) za resetiranje osigurača.
• uključite uređaj
• prvo promijenite smjer vrtnje (sl. G, 4). Nož bi trebao potisnuti blokirani materijal u spremnik za punjenje.
• nakon ponovne promjene smjera vrtnje pokušajte ponovo usitniti materijal.
Ako metoda ne radi, povećajte razmak između stezaljke i noža pomoću gumba Slika A, 3). Pokrenite uređaj. Nož bi trebao - s većim razmakom - usitniti materijal.
Ako niti jedna od metoda ne omogućuje otključavanje noža, odnesite uređaj u servisni centar.

Postupak u hitnim situacijama

Ako se tijekom rada uređaj ponaša na način koji odudara od normalne uporabe (pretjerano vibrira, stvara uznemirujuće zvukove, miris paljevine i sl.), odmah isključite uređaj i odspojite ga iz struje. Provjerite je li uređaj stabilan na ravnoj, tvrdoj površini.
Ako se nakon ponovnog pokretanja uređaj i dalje ponaša drugačije od normalne uporabe, nemojte koristiti uređaj. Kontaktirajte servis.

10. Aktivnosti tekućeg održavanja

NAPOMENA **Sve servisne aktivnosti obavljajte s uređajem isključenim iz izvora napajanja.**

Prije uporabe

Nemojte pokretati uređaj nakon otkrivanja oštećenja.

Provjerite da li komponente uređaja nisu mehanički oštećene, napuknute, slomljene i sl. Provjerite da li strujni kabel, utikači, produžni kabel nisu oštećeni (istrošena izolacija, vidljiva istrošenost i sl.). Provjerite jesu li noževi blokirani i uklonite sav preostali materijal.

Nakon upotrebe
Temeljito očistite uređaj, posebno spremnik za hranu. Uklonite sav preostali materijal. Ispraznite vreću od preostalog materijala.

Prijevoz
Sjeckalicu uvijek pomičite na transportnim kotačima. Nemojte ga nositi držeći ga za poklopac ili plastične dijelove.

Skladištenje
Čuvajte uređaj zaštićen od onečišćenja, u zatvorenom prostoru, izvan dohvata djece i po mogućnosti u originalnom pakiranju.

11. Rezervni dijelovi i pribor

Za kupnju rezervnih dijelova i pribora obratite se Dedra Exim Service. Podaci za kontakt nalaze se na 1. stranici priručnika.
Prilikom naručivanja rezervnih dijelova, molimo navedite broj serije na pločici s tehničkim podacima i broj dijela iz crteža sklopa.
Tijekom jamstvenog roka popravci se obavljaju prema uvjetima navedenim u jamstvenom listu. Proizvod vratite na popravak na mjestu kupnje (prodavatelj je dužan prihvatiti reklamirani proizvod), pošaljite ga u centralni servis Dedra Exim ili ga pošaljite u servis najbliži vašem mjestu stanovanja (popis usluga na www.dedra.pl). Molimo priložite ispunjeni jamstveni list. Nakon isteka jamstvenog roka popravke obavlja centralni servis. Oštećeni proizvod potrebno je poslati u servis (troškove dostave snosi korisnik).

12. Samostalno rješavanje problema

NAPOMENA **Isključite uređaj iz napajanja prije nego pokušate sami otkloniti kvar.**

Problem	Uzrok	Riješenje
Uređaj ne radi	Bez snage	Provjerite je li osigurač iskočio. Vrati napajanje
		Provjerite utikače. Pritisnite utikače u utičnice
	Oštećen produžni kabel	Zamijenite produžni kabel neoštećenim
	Nema kontakta u konektoru	Zategnite gumb poklopca sjeckalice dok se ne zaustavi
	Aktivirana je zaštita motora	Provedite aktivnosti opisane u točki 8, u poglavlju Zaštita motora
Uređaj vibrira	Neispravna postavka uređaja	Postavite uređaj na tvrdu, ravnu površinu
Uređaj ne usitnjava materijal	Začepljeni ili zaglavljeni noževi	Uklonite blokadu (pogledajte Poglavlje 9, Uklanjanje blokade)
	Spremnik za hranu je začepljen	Očistite spremnik za hranu
Materijal nije pravilno usitnjen	Tupi noževi	Provjerite stanje noževa. Okrenite noževe (pogledajte točku 10 Zamjena noževa)
Problem	Noževi su pogrešno postavljeni	Provjerite noževe. Zategnite vijke.

13. Završetak uređaja

1. Sekač papira – 1 komad. 2. Kotači – 2 komada. 3. Osovina kotača s okvirom – 1 komad. 4. Nosači – 2 komada. 5. Set vijaka – 1 set. 6. Guranje nož – 1 komad. 7. Noge – 2 komada. 8. Ključevi – 2 komada. 9. Bočni poklopci – 2 komada.

14. Obavijesti za korisnike o zbrinjavanju električnih i elektroničkih uređaja (odnosi se na kućanstva)

Ovaj simbol postavljen na proizvode ili popratnu dokumentaciju obavještava da se neispravni električni ili elektronički uređaji ne smiju odlagati s kućnim otpadom. Ispravan postupak u slučaju potrebe za zbrinjavanjem, ponovnom uporabom ili oporabom komponenti sastoji se od prijenosa uređaja na specijalizirano sabirno mjesto, gdje će biti besplatno prihvaćen. Informacije o lokacijama sabirnih točaka otpadne opreme pružaju lokalne vlasti, npr. na svojim web stranicama.
Pravilno zbrinjavanje uređaja omogućuje očuvanje dragocjenih resursa i izbjegavanje negativnog utjecaja na zdravlje i okoliš, do kojeg dolazi zbog mogućnosti da uređaji sadrže opasne tvari, smjese i sastavne dijelove.
Nepravilno odlaganje otpada podliježe kaznama predviđenim relevantnim lokalnim propisima.
Korisnici u zemljama Europske unije: Ako trebate odložiti električnu ili elektroničku opremu, obratite se najbližem prodavaču ili dobavljaču za dodatne informacije.
Odlaganje u zemljama izvan Europske unije: Ovaj simbol vrijedi samo za zemlje Europske unije. Ako trebate zbrinuti ovaj proizvod, obratite se lokalnim vlastima ili trgovcu radi pravilnog zbrinjavanja.

Jamstveni list

na

……

Kataloški broj: ……..br. partije:.....

(u daljnjem tekstu Proizvod)

Datum nabavke Proizvoda: .....

Pečat prodavača

Datum i potpis prodavača: .....

Izjava Korisnika:
Potvrđujem da sam upoznat s uvjetima jamstva i posljedicama nepoštivanja smjernica sadržanih u Uputama za upotrebu i jamstvenom listu. Upoznat sam s uvjetima ovog jamstva, što potvrđujem svojim potpisom:

....

Datum i mjesto Potpis Korisnika

I. Odgovornost za Proizvod

1. Jamac - Dedra Exim Sp. z o.o. sa sjedištem u Pruszkówu, adresa: ul. 3 Maja 8, 05-800 Pruszków, KRS 0000062517, Općinski sud za glavni grad Varšavu u Varšavi, XIV Gospodarski odjel Državnog sudskog registra, PIB 527-020-49-33, osnovni kapital: 100 980.00 PLN.
2. Pod uvjetima navedenim u ovom jamstvenom listu, Jamac daje jamstvo za Proizvod koji dolazi iz Jamčeve distribucije.
3. Odgovornost iz jamstva pokriva samo nedostatke koji proizlaze iz razloga koji su u Proizvodu u trenutku njegove predaje Korisniku.
4. Pod jamstvom, Korisnik stječe pravo na besplatan popravak Proizvoda, ako se kvar otkrije tijekom jamstvenog roka. Način popravka Proizvoda (metoda popravka) ovisi o odluci Jamca. Ako Jamac utvrdi da ga je nemoguće popraviti, Jamac zadržava pravo zamijeniti neispravan element ili cijeli Proizvod ispravnim, smanjiti cijenu Proizvoda ili odstupiti od ugovora.
5. U odnosu na Korisnika koji nije potrošač u smislu Zakona od 23. travnja 1964. Građanski zakonik, odgovornost Jamca za štetu koja proizlazi iz ovog jamstva i/ili u vezi s njegovim sklapanjem i izvršenjem, bez obzira na pravni naslov, ograničena je na maksimalnu vrijednost neispravnog Proizvoda.

II. Jamstveni rok

Elementi Proizvoda	Jamstveni rok
DED8682	24 mjeseca od datuma kupnje Proizvoda prikazanog u ovom jamstvenom listu

III. Uvjeti korištenja jamstva

1. Predočenje od strane korisnika popunjenog jamstvenog lista Proizvoda i potvrđivanje od strane Korisnika okolnosti kupnje Proizvoda, npr. predočenjem računa, fakture itd. Kako bi učinkovito riješili reklamaciju preporuča se da Korisnik dostavi sve elemente navedene u "Kompletu uređaja" zajedno s Proizvodom za reklamaciju koja se nalazi u Uputama za upotrebu.
2. Poštovanje od strane korisnika preporuka sadržanih u Uputama za uporabu i jamstvenom listu.
3. Jamstvo vrijedi isključivo na području Republike Poljske i EU.
4. Jamstvo ne obuhvaća kvarove Proizvoda nastale posebno kao rezultat:
a. Nepoštivanja od strane Korisnika uvjeta navedenih u Uputama za uporabu, posebno u pogledu pravilnog korištenja, održavanja i čišćenja;
b. Korištenja od strane Korisnika sredstava za čišćenje ili održavanje koja nisu u skladu s Uputama za uporabu;
c. Nepravilnog skladištenja i transporta Proizvoda od strane Korisnika;
d. Neovlaštene izmjene i/ili modifikacije Proizvoda od strane Korisnika koje nisu dogovorene s Jamcem;
e. Korištenja od strane Korisnika potrošnog materijala u Proizvodu koji nije u skladu s Uputama za uporabu.
5. Korisnik koji nije potrošač u smislu zakona od 23. travnja 1964. Građanski zakonik gubi jamstvo na Proizvod u kojem:
- je Korisnik je uklonio, promijenio ili oštetio serijske brojeve, oznake datuma i natpisne pločice;
- pečati su oštećeni od strane Korisnika ili pokazuju znakove manipulacije od strane Korisnika.
6. Pozor! Radnje povezane sa svakodnevnim radom Proizvoda, koje proizlaze, između ostalog iz Upute za uporabu Korisnik je dužan provoditi samostalno i o svom trošku.

IV. Procedura reklamacije

1. U slučaju utvrđivanja neispravnog rada Proizvoda, prije podnošenja reklamacije, provjerite jesu li sve radnje navedene posebno u Uputama za uporabu, izvršene ispravno.
2. Preporučujemo podnošenje reklamacije odmah, najbolje u roku od 7 dana od dana uočavanja kvara Proizvoda. Korisnik koji nije potrošač u smislu zakona od 23. travnja 1964. Građanski zakonik gubi prava koja proizlaze iz ovog jamstva ako se reklamacija ne podnese u roku od 7 dana.
3. Reklamacija se može podnijeti, između ostalog, na mjestu kupnje Proizvoda, u jamstvenom servisu ili pismeno na sljedeću adresu: Dedra Exim Sp. z o.o., ul. 3 Maja 8, 05-800 Pruszków.
4. Korisnik može podnijeti reklamaciju putem obrasca dostupnog na web stranici www.dedra.pl. ("Obrazac za reklamaciju").
5. Adrese jamstvenih servisa za pojedine zemlje dostupne su na web stranici www.dedra.pl. U slučaju nedostatka jamstvenog servisa za određenu zemlju, preporuča se slanje reklamacija na sljedeću adresu: Dedra Exim Sp. z o.o. ul. 3 Maja 8, 05-800 Pruszków (Poljska).
6. S obzirom na sigurnost Korisnika, zabranjeno je koristiti neispravan proizvod.
7. Pozor! Korištenje neispravnog Proizvoda opasno je za zdravlje i život Korisnika.
8. Izvršenje obveza koje proizlaze iz jamstva održat će se u roku od 14 radnih dana od dana isporuke Proizvoda koji korisnik reklamira.
9. Prije dostave neispravnog Proizvoda na reklamaciju, preporuča se čišćenje. Preporuča se da se reklamirani Proizvod pažljivo zaštiti od oštećenja tijekom

transporta (preporuča se isporuka reklamiranog Proizvoda u originalnom pakiranju).
10. Jamstveni rok se produljuje za vrijeme tijekom kojeg ga Korisnik nije mogao koristiti zbog kvara na Proizvodu obuhvaćenom jamstvom.
Jamstvo ne isključuje, ograničava ili suspendira prava Korisnika koja proizlaze iz odredbi o jamstvu za nedostatke na prodanom artiklu.
Prema čl. 13 sek. 1 i sljed. 2. Uredbe (EU) 2016/679 Europskog parlamenta i Vijeća od 27. travnja 2016. o zaštiti fizičkih osoba u vezi s obradom osobnih podataka i slobodnom kretanju takvih podataka te stavljanju izvan snage Direktive 95/46. /EC, obavještavamo vas

1. Administrator Vaših osobnih podataka navedenih u formularu je DEDRA-EXIM sp. z o. o. sa sjedištem u Pruszkówu, ul. 3 Maja 8, 05-800 Pruszków (u daljnjem tekstu: "Administrator").
2. Vaši podaci će se obrađivati isključivo u svrhu provedbe jamstvenog postupka uređaja sukladno čl. 6 st. 1 slovo. b opće uredbe o zaštiti podataka (u daljnjem tekstu: "GDPR") Davanje podataka je dobrovoljno, ali nužno za provedbu jamstvenog postupka.
3. Vaši podaci će se obrađivati za vrijeme trajanja jamstvenog postupka te za potrebe arhiviranja u slučaju potrebe obrane od bilo kakvih potraživanja prema Administratoru, najduže do isteka istih.
4. Vaši podaci mogu se priopćiti samo subjektima koji obrađuju podatke za administratora na temelju pisanog ugovora o povjeravanju obrade osobnih podataka koji između ostalog daje: tehnička služba, održavanje hostinga ili web stranica, IT služba, kurirska tvrtka. Dobavljači Administratora dužni su osigurati sigurnost podataka i ispunjavati uvjete važećih zakona vezanih uz zaštitu osobnih podataka te ne smiju koristiti povjerene osobne podatke u druge svrhe osim onih navedenih u ugovoru s Administratorom.
5. Vaši podaci neće se obrađivati na automatizirani način, uključujući u obliku profiliranja, i neće se prenositi u treću zemlju/međunarodnu organizaciju.
6. Imate pravo pristupa svojim podacima te pravo na ispravak, brisanje, ograničenje obrade, pravo na prijenos podataka, pravo na prigovor u bilo kojem trenutku.
7. Za sva pitanja vezana uz obradu Vaših osobnih podataka od strane Administratora, možete nas kontaktirati na sljedeću e-mail adresu: daneosobowe@dedra.pl.;
8. Imate pravo podnijeti pritužbu tijelu nadležnom za zaštitu osobnih podataka.

BG Съдържание

1. Снимки и рисунки
2. Описание на устройството
3. Предвидена употреба на устройството
4. Ограничение на използването
5. Технически данни
6. Подготовка за работа
7. Свързване към електрическата мрежа
8. Включване на уреда
9. Експлоатация на устройството
10. Рутинна поддръжка
11. Резервни части и аксесоари
12. Самостоятелно отстраняване на неизправности
13. Сглобяване на уреда
14. Информация за потребителите относно изхвърлянето на електрическо и електронно оборудване
15. Гаранционна карта

Превод на оригиналните инструкции

Декларацията за съответствие е приложена към ръководството като отделен документ. При липса на декларация за съответствие, моля, свържете се с Дедра Ексим ООД.
Общите правила за безопасност са приложени към ръководството като отделна книжка.

ПРЕДУПРЕЖДЕНИЕ. Прочетете всички предупреждения, обозначени със символа, и всички инструкции.

Неспазването на следните предупреждения и инструкции за безопасност може да доведе до токов удар, пожар или сериозно нараняване.

Запазете всички предупреждения и инструкции за бъдеща употреба.

2. Описание на устройството

Фиг. А: 1. отвор на бункера, 2. контакт за захранване, 3. копче за настройка на налягането, 4. заключване на контейнера на шредера, 5. рамка, 6. контейнер на шредера, 7. колела, 8. стъпало, 9. бутон RESET, 10. комплект превключватели, 11. бутон за промяна на скоростта.

3. Предвидена употреба на устройството

Раздробителят на клони DED8682 е устройство за раздробяване на органични материали, като клони, издънки на дървета, сухи растения и др. То е предназначено за използване на открито.
Допустимо е машината да се използва при ремонтни и строителни работи, ремонтни работилници, любителски работи, като се спазват условията за използване и допустимите условия на работа, съдържащи се в инструкциите за експлоатация.

4. Ограничение на използването

Не използвайте уреда за раздробяване на материали, различни от посочените в точка 3 (напр. хранителни остатъци, материали, надвишаващи допустимия диаметър. Не раздробявайте неорганични остатъци (напр. стъкло, пластмаса, камъни) или смесени остатъци (напр. корени с остатъци от почвата). Това може да доведе до запушване и съответно до повреда на уреда. Не препълвайте захранващия бункер на шредера. Не работете в режим, различен от посочения в раздел "Разрешени условия на работа".
Машината може да се използва само в съответствие с "Разрешените условия на работа" по-долу.

Също така е забранено да се обработват материали, които не са описани в "3. Предназначение на машината". Неразрешените промени в механичната и електрическата конструкция, всякакви модификации, операции по поддръжката, които не са описани в инструкциите за експлоатация, ще се считат за незаконни и ще доведат до незабавна загуба на гаранционни права, а декларацията за съответствие ще стане невалидна.
Всяка употреба, която не е по предназначение или която не съответства на инструкциите за експлоатация, води до незабавна загуба на гаранционни права.

Допустими условия на работа
Режим на работа P40 (S6 40%) - прекъсната работа с интервали на празен ход, напр. макс. 40 секунди с товар и 60 секунди без товар. Използвайте само на открито. Защитете от валежи. Избягвайте да използвате машината при лоши метеорологични условия, особено ако има опасност от удар от мълния.

5. Технически данни

Модел	DED8682
Захранващо напрежение [V]	230, 50
Номинална мощност [W]	2800 (P40), 2300 (S1)
Клас на защита	I
Степен на защита срещу директен достъп	IPX4
Максимална скорост n0 [min-1].	2950
Макс. дебелина на рязане [mm]	45
Ниво на звуково налягане LpA [dB(A)]	81,5
Несигурност на измерването KpA [dB(A)].	2,5
Ниво на звукова мощност LwA [dB(A)]	88,84
Несигурност на измерването KwA [dB(A)].	1,4
Гарантирано ниво на звукова мощност LWA [dB(A)]	90
Ниво на вибрации, измерено при дръжката ah,ID [m/s2].	<2,5
Несигурност на измерването K [m/s2].	1,5
Тегло [kg]	27

Информация за вибрациите и шума

Комбинираната стойност на вибрациите ah и неопределеността на измерването са определени в съответствие с EN 50434: 2014 и са дадени в таблицата.
Емисиите на шум са определени в съответствие с EN 50434: 2014, като стойностите са дадени по-горе в таблицата.

ВНИМАНИЕ **Шумът може да причини увреждане на слуха, винаги носете защита на слуха, когато работите!**

Декларираната обща стойност на вибрациите е измерена съгласно стандартен метод за изпитване и може да се използва за сравняване на едно оборудване с друго. Посоченото ниво на вибрациите може да се използва и за предварителна оценка на експозицията на вибрации.
Нивото на вибрациите по време на действителното използване на оборудването може да се различава от обявените стойности в зависимост от използването на работните инструменти, по-специално от вида на обработвания детайл и необходимостта от определяне на мерки за защита на оператора. За да се направи точна оценка на експозициите при реални условия на употреба, трябва да се вземат предвид всички части на работния цикъл, включително периодите, когато машината е изключена или когато е включена, но не се използва за работа.

6. Подготовка за работа

ВНИМАНИЕ **Извършвайте всички подготвителни работи, когато устройството е изключено от електрическата мрежа.**

Дробилката за клони трябва да се сглоби, преди да може да се използва (фиг. Б - Д).
Извадете всички части от опаковката. Поставете гумените крачета в краищата на стъпалата (фиг. В, 1, 2).
Затегнете ходовите колела към рамата, както е показано на фигура В, 2-7). Проверете дали колелата се въртят свободно и дали са добре затегнати.
Поставете капаците върху рамките на колелата (върху колелата) (фиг. Г, 9-12). След това обърнете шредера с главата надолу и завийте рамите с колелата и предпазителите към корпуса на шредера (фиг. Д, 13-15). Поставете устройството върху колелата и крачетата.
Поставете уреда върху равна, твърда повърхност. Шредерът може да бъде поставен например върху брезент, за да се улесни събирането на остатъците от нарязания материал. Поставете торбата за раздробяване. Свържете щепсела на градинския удължител към електрическия контакт (фиг. А, 2).

7. Свързване към електрическата мрежа

Преди да свържете уреда към електрическата мрежа, се уверете, че захранващото напрежение отговаря на стойността, посочена на табелката с номиналните стойности.
Захранващата инсталация трябва да отговаря на съществените изисквания за електрически инсталации и да отговаря на изискванията за безопасност при употреба. Параметрите за минималното сечение на захранващия кабел и номиналната стойност на предпазителя, в зависимост от мощността на уреда, са дадени в таблицата по-долу:

Захранване на устройството [W]	Минимално напречно сечение на проводника [mm^2]	Минимална стойност на предпазител тип C [A]
≥2300	2,5	16

Монтажът трябва да се извърши от квалифициран електротехник. Когато използвате удължителни кабели, уверете се, че напречното сечение на проводниците не е по-малко от необходимото (вж. таблицата). Разположете електрическия кабел така, че да няма опасност да бъде прерязан по време на

работа. Не използвайте повредени удължители. Периодично проверявайте състоянието на захранващия кабел. Не дърпайте захранващия кабел.

8. Включване на уреда

ВНИМАНИЕ **Преди да стартирате устройството, е необходимо да извършите стъпките, описани в раздела "Подготовка за работа".**

След като всички стъпки, посочени в раздел 6 от инструкциите, са изпълнени, машината може да се включи. За тази цел свържете кабелния щепсел към контакта за захранване.

ВНИМАНИЕ **Свързвайте машината само към електрическа верига, защитена с прекъсвач за остатъчен ток (RDC) с ток на изключване не по-голям от 30 mA.**
За захранването използвайте 3-жилен градински удължител със защитен проводник с дебелина не по-малка от 3x1,5 mm2.

Превключвателят на уреда е обозначен с I - състояние на включване, 0 - състояние на изключване. Освен това, за целите на безопасността, състоянието I е маркирано в зелено, а 0 - в червено. Превключвателят е проектиран така, че изключването на уреда да е с приоритет. Ако се налага шредерът да бъде изключен в случай на авария, просто натиснете сглобката на превключвателя.
След като захранващият кабел е свързан, уредът може да бъде стартиран с натискане на зеления бутон, обозначен с I, върху блока за превключване. За да изключите устройството, натиснете червения бутон, обозначен с 0.
В случай на прекъсване и възстановяване на електрозахранването уредът няма да се стартира автоматично.
За да стартирате уреда, изключете и свържете отново захранващия кабел и след това стартирайте двигателя с превключвателя.

Регулиране на уреда

Шредерът е оборудван с устройство за притискане, което позволява ефективно раздробяване на материала. За да регулирате разстоянието между стягащото устройство и ножа:
- включете машината
- завъртете копчето (фиг. A, 3). Движението по посока на часовниковата стрелка приближава буфера до ножовете, а движението обратно на часовниковата стрелка го отдалечава.
- не правете повече от ¼ оборот, за да не повредите притискането
- след контакт с ножа буферът издава остър звук (звук от смилане)
- след първия контакт не затягайте повече, оставете копчето незатегнато.

9. Експлоатация на устройството

Поставете шредера върху твърда, равна повърхност. В бункера поставете материала, който трябва да бъде нарязан на парчета, като при необходимост го натиснете с буталото. Раздробете клоните и издънките веднага след отрязването им, тъй като при изсъхване те стават твърди, което намалява максималния диаметър на раздробяване. Също така не раздробявайте твърде мокър материал, тъй като влагата води до залепване на остатъци по режещите ножове.
При подаване на клоните ножовете ще влачат материала, но е препоръчително да държите клона вертикално в бункера на шредера и да го насочвате към бункера.
Раздробените остатъци трябва да падат в торбата за отпадъци. Периодично проверявайте дали торбата не е препълнена. Не допускайте препълване на торбата, тъй като теглото на събрания материал може да повлияе на стабилността на шредера.

ВНИМАНИЕ **По време на работа стойте сигурно до уреда, не бягайте, не се накланяйте, не допускайте загуба на равновесие.**
Винаги носете стабилни предпазни обувки и защитно облекло, когато работите с машината. Носете предпазни очила и защитни ръкавици.
Не докосвайте опасни движещи се части, преди машината да е изключена от електрическото захранване и всички опасни движещи се части да са спрели напълно.

Изключете машината от електрическата мрежа (напр. като извадите щепсела от контакта или премахнете блокиращото устройство):
- всеки път, когато потребителят се отдалечава от машината
- преди отстраняване на препятствие
- преди проверка, почистване
- след попадане на чужд предмет, за да проверите машината за повреди
- ако машината започне да вибрира прекомерно, за незабавна проверка

ВНИМАНИЕ **Никога не работете с машината с повредени предпазители или предпазни устройства, или без предпазни устройства, или ако захранващият кабел или удължител е повреден или износен.**
Не свързвайте повреден удължител към захранването или не докосвайте повреден кабел, преди да е изключен от захранването, тъй като повредените кабели могат да доведат до контакт с части под напрежение и да причинят токов удар.
Дръжте удължителите далеч от опасни движещи се части, за да избегнете повреди на кабелите, които могат да доведат до контакт с части под напрежение.

Ако кабел се повреди или заплете по време на употреба:
- незабавно изключете уреда
- изключете кабела от захранването
- изключете кабела от контакта на шредера
- ако кабелът се заплете, разплетете го и проверете за повреди
- ако кабелът е повреден, заменете го с друг.

Преместване на уреда

Шредерът е оборудван с транспортни колела. Ако е необходимо да преместите уреда :
- изключете шредера
- изключете шредера от електрическата мрежа
- променете позицията на шредера, така че цялата му тежест да е върху колелата
- преместете шредера на ново място.

Активиране на предпазителя

Шредерът е оборудван с предпазител за претоварване. В ситуации, когато двигателят е претоварен (напр. материал блокира ножа), предпазителят ще прекъсне захранването. За да възстановите захранването:
- изключете уреда от електрическата мрежа и оставете двигателя да се охлади
- нулирайте предпазителя, като използвате бутона на корпуса (фиг. Ж, 5).
- включване на уреда
- първо променете посоката на въртене (фиг. G, 4). Острието трябва да отклони заклещения материал в бункера за подаване.
- след като отново промените посоката на въртене, опитайте отново да смилате материала.

Ако това не се получи, увеличете хлабината между пресата и ножа с помощта на копчето (фиг. A, 3). Стартирайте машината. Ножът трябва - с по-голяма хлабина - да раздроби материала.
Ако нито един от методите не позволи на ножа да се разблокира, дайте машината на сервиз.

Аварийни процедури

Ако по време на работа уредът се държи по начин, който е необичаен за нормална употреба (прекомерни вибрации, смущаващи шумове, миризма на изгаряне и т.н.), незабавно изключете уреда и прекъснете захранването. Проверете дали уредът стои стабилно върху равна, твърда повърхност.
Ако след рестартиране машината продължава да се държи необичайно, не я използвайте. Свържете се със сервизния отдел.

10. Рутинна поддръжка

ВНИМАНИЕ **Извършвайте всички операции по поддръжката, когато устройството е изключено от електрозахранването.**

Преди да използвате

Не пускайте уреда в действие, след като е установена повреда.
Проверете дали компонентите на уреда не са механично повредени, напукани, счупени и др. Проверете дали захранващият кабел, щепселите, удължителният кабел не са повредени (разкъсана изолация, видимо износване и др.). Проверете дали ножовете не са блокирани, почистете всички остатъчни материали.

След употреба

Почистете добре машината, особено бункера. Отстранете всички останали материали. Изпразнете торбата от остатъчния материал.

Транспортиране

Винаги премествайте шредера върху неговите транспортни колела. Не премествайте, като държите капака или пластмасовите части.

Съхранение

Съхранявайте уреда без замърсяване, на закрито, на място, недостъпно за деца, по възможност в оригиналната опаковка. 1.

11. Резервни части и аксесоари

За закупуване на резервни части и аксесоари се свържете с Dedra Exim Service. Данните за контакт можете да намерите на страница 1 от ръководството.
Когато поръчвате резервни части, посочете номера на партидата върху табелката с имената и номера на частта от монтажния чертеж.
По време на гаранционния период ремонтите се извършват в съответствие с условията на гаранционната карта. Моля, предайте дефектния продукт за ремонт на мястото на покупката (продавачът е длъжен да приеме дефектния продукт), изпратете го до централния сервизен център на Dedra Exim или го изпратете до сервизния център, който е най-близо до вашето местоживеене (списък на сервизните центрове на www.dedra.pl). Моля, приложете попълнената гаранционна карта. След изтичане на гаранционния срок ремонтите се извършват от централния сервиз. Изпратете дефектния продукт до сервизния център (транспортните разходи се заплащат от потребителя).

12. Самостоятелно отстраняване на неизправности

ВНИМАНИЕ **Преди да започнете самостоятелно да отстранявате неизправности, изключете устройството от електрическата мрежа.**

Проблем	Причина	Решение
Устройството не работи	Няма захранване	Проверете дали предпазителят не се е задействал. Възстановете захранването
		Проверете щепселите. Затегнете щепселите в контактите
	Повреден удължител	Заменете удължителния кабел с повреден.
	Липсващ контакт в конектора	Затегнете копчето на предпазителя на шредера докрай.
	Защитата на двигателя се е задействала	Извършете стъпките, описани в точка 8 в раздел Защита на двигателя
Устройството вибрира.	Неправилна настройка на машината	Поставете уреда върху твърда, равна повърхност
Устройството не раздробява материала	Запушени или блокирани лопатки	Отстранете запушването (вж. точка 9, раздел Отстраняване на запушването)

	Запушен бункер за подаване	Почистете захранващия бункер
Материалът не се раздробява правилно	Затъпени ножове	Проверете състоянието на ножовете. Обърнете ножовете (вж. раздел 10 Смяна на ножовете)
Проблем	Неправилно монтирани ножове	Проверете ножовете. Затегнете винтовете.

13. Сглобяване на уреда

1. Шредер – 1 бр. 2. Колела – 2 бр. 3. Оси с рамка – 1 бр. 4. Скоби – 2 бр. 5. Комплект винтове – 1 комплект. 6. Блат за бутане – 1 бр. 7. Крачета – 2 бр. 8. Ключове – 2 бр. 9. Странични капаци – 2 бр.

14. Информация за потребителите относно изхвърлянето на електрическо и електронно оборудване (засяга домакинствата)



Символът, изобразен върху продуктите или придружаващата ги документация, указва, че дефектното електрическо или електронно оборудване не трябва да се изхвърля заедно с битовите отпадъци. Ако трябва да изхвърлите, да използвате повторно или да възстановите компоненти, е правилно да ги занесете в специализиран пункт за събиране, където ще бъдат приети безплатно. Информация за местоположението на пунктовете за събиране на употребявано оборудване се предоставя от местните власти, например на техните уебсайтове.

Правилното рециклиране на устройствата ви позволи да спестите ценни ресурси и да избегнете отрицателни въздействия върху здравето и околната среда в резултат на възможното наличие на: опасни вещества, смеси и компоненти в оборудването.

Неправилното изхвърляне на отпадъци е свързано с риск от санкции съгласно съответните местни разпоредби.

Потребители в страни от ЕС: Ако трябва да изхвърлите електрическо или електронно оборудване, моля, свържете се с най-близкия пункт за продажба или с вашия доставчик, който ще ви предостави допълнителна информация.

Изхвърляне в страни извън Европейския съюз: Този символ се отнася само за страните от Европейския съюз. Ако желаете да изхвърлите този продукт, моля, свържете се с местните власти или с търговеца за правилния начин на изхвърляне.

Гаранционна карта

на

……..

Номер на поръчката: ..... Номер на партидата: .....

(наричан по-долу "Продуктът")

Дата на закупуване на продукта: .....

Печат на дилъра

Дата и подпис на продавача: .....

Изявление на потребителя:

Потвърждавам, че съм информиран за условията на гаранцията и последиците от неспазването на указанията в инструкцията за експлоатация и гаранционната карта. Запознат съм с условията на тази гаранция, което потвърждавам със саморъчния си подпис:

....

Дата и място Подпис на потребителя

I. Отговорност за продукта

1. Гарант - "„Dedra-Exim"" Sp. z o.o. със седалище в Прушков, адрес: гр: ул. 3 Maja 8, 05-800 Pruszków, KRS 0000062517, Окръжен съд на град Варшава във Варшава, XIV икономическо отделение на Националния съдебен регистър, NIP 527-020-49-33, акционерен капитал: 100 980,00 ЛВ.

2. При условията, изложени в настоящия гаранционен сертификат, гарантът предоставя гаранция за продукта, който произхожда от дистрибуцията на гаранта.

3. Отговорността по гаранцията покрива само дефекти, произтичащи от причини, присъщи на Продукта в момента на предоставянето му на Потребителя.

4. По силата на гаранцията Потребителят получава право на безплатен ремонт на Продукта, ако дефектът се е появил по време на гаранционния период. Методът на ремонт на Продукта (метод на ремонт) е по преценка на Гаранта. Ако Гарантът установи, че поправката не е възможна, той си запазва правото да замени дефектния елемент или целия Продукт с такъв без дефекти, да намали цената на Продукта или да се откаже от договора.

5. По отношение на потребител, който не е потребител по смисъла на Закона от 23 април 1964 г. Гражданския кодекс, отговорността на Гаранта за вреди, произтичащи от тази гаранция и/или във връзка с нейното сключване и изпълнение, независимо от правния титул, е ограничена до максимална размер на стойността на дефектния Продукт.

II. Гаранционен период

Компоненти на продукта	Продължителност на гаранционната защита
DED8682	24 месеца от датата на закупуване на Продукта, както е посочено в тази гаранционна карта

III. Условия за упражняване на гаранцията

1. Потребителят трябва да представи попълнената гаранционна карта на Продукта и да докаже обстоятелствата на закупуване на Продукта от Потребителя, напр. чрез представяне на касова бележка, фактура и др. За целите на ефективната обработка на жалби се препоръчва Потребителят да представи заедно с Продукта всички елементи, определени в "Комплектоване на устройството", включени в Ръководството за потребителя, за целите на рекламацията.

2. Потребителят трябва да спазва инструкциите в ръководството за потребителя и гаранционната карта.

3. Гаранцията обхваща само територията на Република Полша и ЕС.

4. Гаранцията не покрива дефекти на Продукта, произтичащи по-специално от:

a. Неспазване от страна на Потребителя на условията, посочени в Ръководството за потребителя, по-специално по отношение на правилната експлоатация, поддръжка и почистване;

b. Използването от страна на потребителя на продукти за почистване или поддръжка, несъответстващи на инструкциите за експлоатация;

c. Неподходящо съхранение и транспортиране на Продукта от страна на Потребителя;

d. Неразрешени промени и/или модификации на Продукта от страна на Потребителя, които не са били съгласувани с Гаранта;

e. Използване от страна на Потребителя на консумативи в Продукта, които не съответстват на Ръководството за потребителя.

5. Потребителят, който не е потребител по смисъла на Закона от 23 април 1964 г. - Граждански кодекс, губи гаранцията за Продукта. Гражданския кодекс, губи гаранцията за Продукта, в който:

- серийните номера, обозначенията за дата и табелките с имената са били отстранени, променени или повредени от Потребителя;
- пломбите са били повредени от потребителя или имат следи от манипулация от страна на потребителя.

6. Внимание: Потребителят извършва дейностите, свързани с ежедневната експлоатация на Продукта, произтичащи, наред с другото, от Ръководството за потребителя, самостоятелно и за своя сметка.

IV. Процедура за подаване на жалби

1. В случай на дефектно функциониране на Продукта, преди да подадете жалба, трябва да се уверите, че всички операции, посочени по-специално в Ръководството за потребителя, са извършени правилно.

2. Препоръчително е да подадете жалба незабавно, за предпочитане в рамките на 7 дни от забелязването на дефект в Продукта. Потребител, който не е потребител по смисъла на Закона от 23 април 1964 г. Гражданския кодекс, губи правата, произтичащи от тази гаранция, ако жалбата не бъде подадена в срок от 7 дни. 3.

3. Уведомяването за жалба може да се извърши, inter alia, на мястото на закупуване на Продукта, в гаранционното обслужване или писмено на адреса: „Dedra-Exim" Sp. z o.o., ul. 3 Maja 8, 05-800 Pruszków.

4. Потребителят може да подаде жалба, като използва формуляра, достъпен на адрес www.dedra.pl. ("Формуляр за гаранционна претенция").

5. адресите на гаранционното обслужване за отделните страни са достъпни на www.dedra.pl. Ако в дадена страна няма гаранционно обслужване, препоръчваме да отправяте гаранционни претенции към: „Dedra-Exim" Sp. z o.o. ul. 3 Maja 8, 05-800 Pruszków (Полша).

6. като се има предвид безопасността на Потребителя, използването на дефектния Продукт е забранено.

7 Внимание: Използването на дефектен продукт е опасно за здравето и живота на потребителя.

8. Изпълнението на задълженията по гаранцията се извършва в рамките на 14 работни дни от датата на доставка на дефектния Продукт от Потребителя.

9. Преди дефектният Продукт да бъде предаден за рекламация, се препоръчва той да бъде почистен. Препоръчва се продуктът, предмет на рекламация, да бъде внимателно защитен от повреди по време на транспортиране (препоръчва се продуктът, предмет на рекламация, да се достави в оригиналната му опаковка).

Гаранционният срок се удължава с времето, през което Потребителят не е могъл да използва Продукта, обхванат от гаранцията, поради дефект.

Гаранцията не изключва, ограничава или спира правата на потребителя, произтичащи от разпоредбите на гаранцията за дефекти на продадената вещ.

В съответствие с член 13, параграфи 1 и 2 от Регламент (ЕС) 2016/679 на Европейския парламент и на Съвета от 27 април 2016 г. относно защитата на физическите лица във връзка с обработването на лични данни и относно свободното движение на такива данни и за отмяна на Директива 95/46/ЕО ("ОРЗД"), с настоящото Ви информираме, че:

1. Администраторът на Вашите лични данни, посочени във формуляра е DEDRA-EXIM sp. z o.o. със седалище в Прушков, на ул. 3 Maja 8, 05-800 Прушков (по-нататък: „Администратор").
2. Вашите лични данни ще се обработват изключително с цел провеждане на гаранционната процедура на устройството съгласно ст. 6 ал. 1 буква "б" от Общия регламент за защита на личните данни (по-нататък: „ОРЗД") Посочване на данните е доброволно, но е необходимо за провеждане на гаранционната процедура.
3. Вашите лични данни ще се обработват през срока на разглеждането на провеждане на гаранционната процедура и за архивни цели при необходимост от защита от евентуалните претенции към Администратора не по-дълго отколкото до датата на давността им.
4. Вашите лични данни могат да се обявяват изключително на операторите, обработващи данните в полза на Администратора въз основа на писмен договор за възлагане на обработването на личните данни, предоставящи, м.др. услуги по технически сервиз, хостинг или обслужване на уеб-сайта, по IT обслужване, на куриерска служба. Доставчиците на Администратора са задължени да осигурят защита на личните данни и да отговарят на изискванията на действащото законодателство, свързано със

защита на личните данни и не могат да използват доверените им лични данни за целите, различни от определените в договор с Администратора.
5. Вашите данни няма да бъдат обработвани по автоматизиран начин, в това число във формата на профилиране, и няма да се предоставят в трета страна/международна организация.
6. Имате право на достъп до съдържанието на личните си данни и право всеки момент да ги коригирате, изтриете, ограничите обработването им, право да прехвърляте данните, право да подадете възражение.
7. По всякакви въпроси, свързани с обработването на Вашите лични данни от Администратора можете да се свържете на електронен адрес: daneosobowe@dedra.pl.;
8. Имате право да подадете жалба до органа, компетентен относно въпросите за защита на личните данни;

UA Зміст

1. Фотографії та креслення
2. Опис пристрою
3. Використання пристрою за призначенням
4. Обмеження використання
5. Технічні дані
6. Підготовка до експлуатації
7. Підключення до електромережі
8. Увімкнення приладу
9. Експлуатація приладу
10. Регулярне технічне обслуговування
11. Запасні частини та аксесуари
12. Самостійне усунення несправностей
13. Складання приладу
14. Інформація для користувачів щодо утилізації електричного та електронного обладнання
15. Гарантійний талон

Переклад оригінальної інструкції

Декларація відповідності додається до інструкції окремим документом. У разі відсутності декларації відповідності, будь ласка, зверніться до компанії Dedra Exim Sp. z o.o.
Загальні правила техніки безпеки включені в посібник окремим буклетом.

ПОПЕРЕДЖЕННЯ. Прочитайте всі попередження, позначені цим символом, та всі інструкції.

Недотримання наведених нижче попереджень та інструкцій з техніки безпеки може призвести до ураження електричним струмом, пожежі або серйозної травми.

Зберігайте всі попередження та інструкції для подальшого використання.

2. Опис пристрою

Рис. A: 1. отвір бункера, 2. розетка, 3. ручка регулювання тиску, 4. замок контейнера подрібнювача, 5. рама, 6. контейнер подрібнювача, 7. колеса, 8. підніжка, 9. кнопка RESET, 10. блок вимикача, 11. кнопка зміни швидкості.

3. Використання пристрою за призначенням

Подрібнювач гілок DED8682 - це пристрій для подрібнення органічних матеріалів, таких як гілки, пагони дерев, сухі рослини тощо. Він призначений для використання на відкритому повітрі.
Допускається використання машини в ремонтно-будівельних роботах, ремонтних майстернях, аматорських роботах при дотриманні умов експлуатації та допустимих режимів роботи, викладених в інструкції з експлуатації.

4. Обмеження використання

Не використовуйте прилад для подрібнення матеріалів, відмінних від зазначених у пункті 3 (наприклад, залишків їжі, матеріалів, що перевищують допустимий діаметр). Не подрібнюйте неорганічні залишки (наприклад, скло, пластик, каміння) або змішані залишки (наприклад, коріння із залишками ґрунту). Це може призвести до засмічення і, як наслідок, до пошкодження пристрою. Не переповнюйте завантажувальний бункер подрібнювача. Не використовуйте пристрій в інших режимах, окрім тих, що вказані в розділі "Допустимі умови експлуатації".
Верстат можна використовувати тільки відповідно до "Дозволених умов експлуатації", наведених нижче.
Забороняється також обробляти матеріали, які не описані в розділі "3. використання машини за призначенням". Несанкціоновані зміни механічної та електричної конструкції, будь-які модифікації, операції з технічного обслуговування, не описані в інструкції з експлуатації, вважаються незаконними і призводять до негайної втрати гарантійних прав, а декларація відповідності стає недійсною.
Використання не за призначенням або використання, що не відповідає інструкції з експлуатації, призводить до негайної втрати гарантійних прав.

Допустимі умови експлуатації
Режим роботи P40 (S6 40%) - переривчаста робота з інтервалами простою, наприклад, макс. 40 секунд з навантаженням і 60 секунд без навантаження. Використовувати тільки на відкритому повітрі. Захищати від атмосферних опадів. Уникайте використання машини в поганих погодних умовах, особливо якщо існує ризик удару блискавки.

5. Технічні дані

Модель	**DED8682**
Напруга живлення [В]	230, 50
Номінальна потужність [Вт]	2800 (P40), 2300 (S1)
Клас захисту	I
Ступінь захисту від прямого доступу	IPX4
Максимальне число обертів n0 [мин-1]	2950
Макс. товщина розрізаного матеріалу [мм].	45
Рівень звукового тиску LpA [дБ(A)]	81,5
Невизначеність вимірювання KpA [дБ(A)]	2,5
Рівень звукової потужності LwA [дБ(A)]	88,84
Невизначеність вимірювання KwA [дБ(A)]	1,4
Гарантований рівень звукової потужності LWA [дБ(A)]	90
Рівень вібрації, виміряний на ручці ah,ID [м/с2]	<2,5
Невизначеність вимірювання ah,ID [м/с2]	1,5
Вага [кг]	27

Інформація про вібрації та шум

Комбіноване значення вібрації ah і невизначеність вимірювання були визначені відповідно до EN 50434: 2014 і наведені в таблиці.
Випромінювання шуму було визначено відповідно до EN 50434: 2014, значення наведені вище в таблиці.

Струнко **Шум може призвести до пошкодження слуху, завжди використовуйте засоби захисту органів слуху під час роботи!**

Заявлене значення загальної вібрації було виміряно відповідно до стандартного методу випробувань і може використовуватися для порівняння одного обладнання з іншим. Заявлений рівень вібрації також може бути використаний для попередньої оцінки впливу вібрації.
Рівень вібрації під час фактичного використання обладнання може відрізнятися від заявлених значень, залежно від використання робочих інструментів, зокрема типу заготовки та необхідності визначення заходів для захисту оператора. Для точної оцінки впливу в реальних умовах експлуатації необхідно враховувати всі частини робочого циклу, включаючи періоди, коли машина вимкнена або коли вона увімкнена, але не використовується для роботи.

6. Підготовка до експлуатації

Струнко **Всі підготовчі роботи виконуйте при відключеному від мережі електроживлення приладі.**

Перед початком експлуатації подрібнювач гілок необхідно зібрати (рис. B - E). Вийміть всі деталі з упаковки. На кінці ніжок надіньте гумові опори (мал. B, 1, 2).
Прикрутіть ходові колеса до рами, як показано на малюнку C, 2-7). Переконайтеся, що колеса вільно обертаються і що вони добре затягнуті.
Встановіть кришки на колісні рами (над колесами) (рис. D, 9-12). Потім переверніть подрібнювач догори дном і прикрутіть рами з колесами та захисними кожухами до корпусу подрібнювача (рис. E, 13-15). Поставте пристрій на колеса та ніжки.
Поставте пристрій на рівну тверду поверхню. Подрібнювач можна розмістити, наприклад, на брезенті, щоб легше було зібрати залишки подрібненого матеріалу. Встановіть мішок для подрібнення. Підключіть вилку садового подовжувача до розетки (мал. A, 2).

7. Підключення до електромережі

Перед підключенням приладу до електромережі переконайтеся, що напруга живлення відповідає значенню, зазначеному на табличці з технічними даними. Електроустановка повинна відповідати основним вимогам, що пред'являються до електроустановок, і відповідати вимогам безпеки при використанні. Параметри мінімального перерізу кабелю живлення та номінального значення запобіжника залежно від потужності приладу наведені в таблиці нижче:

Потужність пристрою [W]	Мінімальний переріз провідника [mm^2]	Мінімальне значення запобіжника типу C [A]
≥2300	2,5	16

Установку повинен виконувати кваліфікований електрик. Використовуючи подовжувачі, переконайтеся, що переріз жил кабелю не менший за необхідний (див. таблицю). Прокладіть електричний кабель таким чином, щоб виключити ризик його перерізання під час роботи. Не використовуйте пошкоджені подовжувачі. Періодично перевіряйте стан кабелю живлення. Не тягніть за кабель живлення.

8. Увімкнення приладу

Струнко **Перед запуском пристрою необхідно виконати дії, описані в розділі "Підготовка до роботи".**

Після того, як всі кроки, згадані в розділі 6 інструкції, будуть виконані, машину можна вмикати. Для цього підключіть вилку кабелю до розетки.

Струнко **Підключайте машину тільки до електромережі, захищеної автоматичним вимикачем захисного відключення (ПЗВ) із струмом спрацьовування не більше 30 мА.**
Для підключення до електромережі використовуйте 3-жильний садовий подовжувач із захисним провідником перерізом не менше 3x1,5 мм2.

Вимикач приладу має маркування I - увімкнений стан, 0 - вимкнений стан. Крім того, з метою безпеки стан I позначено зеленим кольором, а 0 - червоним. Вимикач сконструйований таким чином, що вимкнення приладу має пріоритет. Якщо подрібнювач потрібно вимкнути в екстреному випадку, просто натисніть на блок вимикача.
Після того, як шнур живлення підключений прилад можна запустити, натиснувши зелену кнопку, позначену I, на блоці вимикача. Щоб вимкнути прилад, натисніть червону кнопку з позначкою 0.
У разі перебоїв в електропостачанні та його відновлення прилад не вмикається автоматично.

Щоб запустити прилад, від'єднайте і знову підключіть шнур живлення, а потім запустіть двигун за допомогою вимикача.

Налаштування приладу

Подрібнювач оснащений затискним пристроєм, який забезпечує ефективне подрібнення матеріалу. Щоб відрегулювати відстань між затискним пристроєм і лезом:
- увімкніть пристрій
- поверніть ручку (рис. A, 3). Рух за годинниковою стрілкою наближає буфер до ножів, рух проти годинникової стрілки віддаляє його.
- робіть не більше ¼ обороту, щоб не пошкодити притиск
- після контакту з лезом буфер видає різкий звук (звук шліфування)
- після першого контакту не затягуйте далі, залиште ручку незатягнутою.

9. Експлуатація приладу

Поставте подрібнювач на тверду, рівну поверхню. Засипте в бункер матеріал, який потрібно подрібнити, при необхідності підштовхуючи його штовхачем. Подрібнюйте гілки та пагони одразу після зрізання, оскільки після висихання вони стають твердими, зменшуючи максимальний діаметр подрібнення. Також не подрібнюйте занадто вологий матеріал, оскільки волога призводить до налипання залишків на ріжучі ножі.
При подачі гілок ножі будуть тягнути матеріал, але бажано тримати гілку в бункері подрібнювача вертикально і направляти її в бік бункера.
Подрібнені залишки повинні потрапляти в мішок для сміття. Періодично перевіряйте, щоб мішок не був переповнений. Не допускайте переповнення мішка, вага зібраного матеріалу може вплинути на стійкість подрібнювача.

Під час роботи надійно стояти біля пристрою, не бігати, не нахилятися, не допускати втрати рівноваги.
Завжди носіть міцне захисне взуття та захисний одяг під час роботи з машиною. Одягайте захисні окуляри та захисні рукавички.
Не торкайтеся небезпечних рухомих частин до того, як машина буде відключена від електромережі і всі небезпечні рухомі частини повністю зупиняться.

Від'єднайте машину від мережі електроживлення (наприклад, вийнявши вилку з розетки або знявши блокувальний пристрій):
- кожного разу, коли користувач відходить від машини
- перед усуненням перешкод
- перед перевіркою, чищенням
- після удару стороннього предмета, щоб оглянути машину на наявність пошкоджень
- якщо машина починає надмірно вібрувати, для негайної перевірки

Стрункo **Ніколи не використовуйте машину з пошкодженими захисними або запобіжними пристроями, або без запобіжних пристроїв, або якщо кабель живлення або подовжувач пошкоджений або зношений.**
Не підключайте пошкоджений подовжувач до електромережі та не торкайтеся пошкодженого кабелю до того, як він буде від'єднаний від електромережі, оскільки пошкоджені кабелі можуть призвести до контакту зі струмоведучими частинами та спричинити ураження електричним струмом.
Тримайте подовжувачі подалі від небезпечних рухомих частин, щоб уникнути пошкодження кабелів, яке може призвести до контакту з частинами під напругою.

Якщо під час використання кабель пошкоджується або заплутується:
- негайно вимкніть прилад
- від'єднайте кабель від джерела живлення
- від'єднайте кабель від розетки подрібнювача
- якщо кабель заплутався, розплутайте його і перевірте на наявність пошкоджень
- якщо кабель пошкоджений, замініть його на пошкоджений

Переміщення приладу

Подрібнювач оснащений транспортувальними колесами. Якщо необхідно перемістити прилад, вимкніть його:
- вимкніть подрібнювач
- від'єднайте подрібнювач від електромережі
- змініть положення подрібнювача таким чином, щоб вся його вага припадала на колеса
- перемістити подрібнювач на нове місце.

Активація запобіжника

Подрібнювач оснащений запобіжником від перевантаження. У ситуаціях, коли двигун перевантажений (наприклад, матеріал блокує ніж), запобіжник відключить електроживлення. Щоб відновити живлення:
- відключіть прилад від електромережі і дайте двигуну охолонути
- скиньте запобіжник за допомогою кнопки на корпусі (мал. G, 5).
- увімкніть прилад
- спочатку змініть напрямок обертання (мал. G, 4). Лезо повинно відхилити застряглий матеріал в завантажувальний бункер.
- після повторної зміни напрямку обертання спробуйте подрібнити матеріал ще раз.

Якщо це не допомагає, збільште зазор між пресом і ножем за допомогою ручки (рис. A, 3). Запустіть машину. Ніж повинен - з більшим люфтом - подрібнити матеріал.
Якщо жоден із способів не допоможе розблокувати ніж, зверніться до сервісного центру.

Порядок дій в екстрених ситуаціях

Якщо під час роботи прилад поводиться нетипово для нормального використання (надмірна вібрація, тривожні шуми, запах горілого тощо), негайно вимкніть прилад і від'єднайте його від мережі електроживлення. Переконайтеся, що прилад міцно стоїть на рівній, твердій поверхні.
Якщо після перезапуску машина все ще поводиться ненормально, не використовуйте її. Зверніться до сервісного центру.

10. Регулярне технічне обслуговування

Стрункo **Виконуйте всі операції з технічного обслуговування, відключивши пристрій від електромережі.**

Перед використанням

Не вмикайте прилад після виявлення пошкоджень.
Переконайтеся, що компоненти приладу не мають механічних пошкоджень, тріщин, зламів тощо. Переконайтеся, що мережевий кабель, штепсельні вилки, подовжувач не пошкоджені (розірвана ізоляція, видимий знос і т.д.). Переконайтеся, що ножі не заблоковані, очистіть їх від залишків матеріалу.

Після використання

Ретельно очистіть машину, особливо бункер. Видаліть залишки матеріалу. Випорожнити мішок від залишків матеріалу.

Транспортування

Завжди переміщуйте подрібнювач на транспортних колесах. Не переміщуйте його, тримаючись за кришку або пластикові деталі.

Зберігання

Зберігайте прилад в захищеному від забруднення місці, в закритому приміщенні, в недоступному для дітей місці, по можливості в оригінальній упаковці. 1.

11. Запасні частини та аксесуари

Для придбання запасних частин та аксесуарів, будь ласка, зв'яжіться з компанією Dedra Exim Service. Контактні дані можна знайти на сторінці 1 цього посібника.

Стрункo При замовленні запасних частин, будь ласка, вказуйте номер партії на заводській табличці та номер деталі зі складального креслення.

Протягом гарантійного терміну ремонт здійснюється відповідно до умов гарантійного талона. Будь ласка, передайте несправний виріб для ремонту за місцем придбання (продавець зобов'язаний прийняти несправний виріб), надішліть його до центрального сервісного центру Dedra Exim або надішліть його до сервісного центру, найближчого до вашого місця проживання (список сервісних центрів на сайті www.dedra.pl). Будь ласка, додайте заповнений гарантійний талон. Після закінчення гарантійного терміну ремонт здійснюється центральним сервісним центром. Надішліть несправний виріб до сервісного центру (витрати на пересилку оплачує користувач).

12. Самостійне усунення несправностей

Перед самостійним усуненням несправностей від'єднайте пристрій від джерела живлення.

Проблема	Причина	Рішення
Пристрій не працює	Відсутнє живлення	Перевірте, чи не спрацював запобіжник. Відновіть подачу електроенергії
		Перевірте вилки. Затягніть вилки в розетках
	Пошкоджено подовжувач	Замініть подовжувач на пошкоджений
	Відсутній контакт у роз'ємі	Затягніть ручку захисного кожуха подрібнювача до упору
	Спрацював захист двигуна	Виконайте дії, описані в пункті 8 в розділі "Захист двигуна
Пристрій вібрує.	Неправильне налаштування машини	Встановіть прилад на тверду, рівну поверхню
Пристрій не подрібнює матеріал	Ножі засмічені або заблоковані	Усуньте засмічення (див. розділ 9, пункт Усунення засмічення)
	Забитий завантажувальний бункер	Очистіть завантажувальний бункер
Матеріал не подрібнюється належним чином	Затуплені ножі	Перевірте стан ножів. Поверніть ножі (див. розділ 10 Заміна ножів)
Проблема	Неправильно встановлені ножі	Перевірте ножі. Затягніть гвинти.

13. Складання приладу

1. Подрібнювач – 1 шт. 2. Колісні диски – 2 шт. 3. Вісь коліс з рамою – 1 шт. 4. Кронштейни – 2 шт. 5. Набір гвинтів – 1 компл. 6. Лопатка для штовхання – 1 шт. 7. Ніжки – 2 шт. 8. Ключі – 2 шт. 9. Бічні кожухи – 2 шт.

14. Інформація для користувачів щодо утилізації електричного та електронного обладнання (стосується домогосподарств)



Інформація для користувачів щодо утилізації електричного та електронного обладнання (стосується домогосподарств)
Символ, зображений на виробах або супровідній документації, вказує на те, що несправне електричне або електронне обладнання не можна утилізувати разом з побутовими відходами. Якщо вам потрібно утилізувати, повторно використати або відновити компоненти, найкраще віднести їх до спеціалізованого пункту збору, де вони будуть прийняті безкоштовно. Інформацію про місцезнаходження пунктів збору відпрацьованого обладнання надають місцеві органи влади, наприклад, на їхніх веб-сайтах.
Правильна утилізація пристрою, допомагає зберегти цінні ресурси та уникнути негативного впливу на здоров'я та навколишнє середовище внаслідок можливої присутності в обладнаннінебезпечних речовин: речовини, суміші та компоненти.
Неправильна утилізація відходів загрожує штрафними санкціями згідно з відповідними місцевими нормами.

Користувачі в країнах ЄС: Якщо вам потрібно утилізувати електричне або електронне обладнання, зверніться до найближчої точки продажу або до вашого постачальника, який надасть вам додаткову інформацію.
Утилізація в країнах за межами Європейського Союзу: Цей символ стосується лише країн Європейського Союзу. Якщо ви хочете утилізувати цей виріб, зверніться до місцевих органів влади або дилера для отримання інформації про правильний спосіб утилізації.

Гарантійний талон

на

.....
(назва продукту)

Номер замовлення: ..... Номер лоту: .....

(далі - Продукт)

Дата придбання продукту: .....

Печатка дилера

Дата та підпис продавця: .....

Заява користувача:

Я підтверджую, що ознайомлений з умовами гарантійних зобов'язань та наслідками недотримання вказівок, викладених в інструкції з експлуатації та гарантійному талоні. Я ознайомлений з умовами цієї гарантії, що підтверджую власним підписом:

....

Дата і місце Підпис користувача

I. Відповідальність за Продукт

1. Поручитель - Dedra Exim Sp. Z o.o. З місцезнаходженням у м. Прушкув, адреса: вул. 3 Мая 8, 05-800 Прушкув, KRS 0000062517, Окружний суд міста Варшави у Варшаві, XIV Економічний відділ Національного судового реєстру, NIP 527-020-49-33, статутний капітал: 100 980,00 ЗЛОТИХ.
2. Відповідно до умов, викладених у цьому гарантійному талоні, Гарант надає гарантію на Виріб, починаючи з дистрибуції Гаранта.
3. Відповідальність за гарантією поширюється лише на дефекти, що виникли з причин, притаманних Продукту на момент його доставки Користувачеві.
4. Користувач має право на безкоштовний ремонт Продукту в рамках гарантії, якщо дефект став очевидним протягом гарантійного періоду. Спосіб ремонту Товару (метод ремонту) визначається на розсуд Гаранта. Якщо Гарант виявить, що ремонт неможливий, він залишає за собою право замінити дефектний елемент або весь Продукт на бездефектний, знизити ціну Продукту або відмовитися від договору.
5. По відношенню до Користувача, який не є споживачем у розумінні Цивільного кодексу від 23 квітня 1964 року, відповідальність Гаранта за збитки, що випливають з цієї гарантії та/або у зв'язку з її укладенням та виконанням, незалежно від правового титулу, обмежується максимум вартістю дефектного Продукту.

II. Гарантійний термін

Компоненти продукту	Тривалість гарантійного захисту
DED8682	24 місяців з дати придбання Продукту, як зазначено в цьому гарантійному талоні

III. Умови, за яких можна скористатися гарантією

1. Користувач повинен пред'явити заповнений гарантійний талон Продукту та підтвердити обставини придбання Продукту Користувачем, наприклад, пред'явивши чек, рахунок-фактуру тощо. З метою ефективного розгляду рекламації рекомендується, щоб Користувач надав разом з Виробом всі компоненти, зазначені в розділі "Комплектація пристрою", що міститься в Посібнику користувача.
2. Що користувач дотримується інструкцій, наведених в інструкції з експлуатації та гарантійному талоні.
3. Гарантія поширюється лише на територію Республіки Польща та ЄС.
4. Гарантія не поширюється на дефекти Продукту, що виникають, зокрема, внаслідок:
A. Недотримання Користувачем умов, викладених в Інструкції з експлуатації, зокрема щодо правильної експлуатації, технічного обслуговування та очищення;
B. Використання Користувачем засобів для чищення або догляду, які не відповідають вимогам Інструкції з експлуатації;
C. Неналежне зберігання та транспортування Продукту Користувачем;
D. Несанкціоновані зміни та/або модифікації Продукту Користувачем, які не були узгоджені з Гарантом;
E. Використання Користувачем у Виробі витратних матеріалів, які не відповідають вимогам Інструкції з експлуатації.
5. Користувач, який не є споживачем у розумінні Цивільного кодексу від 23 квітня 1964 року, втрачає гарантію на Продукт, в якому:
A. Серійні номери, позначення дати та паспортні таблички були видалені, змінені або пошкоджені користувачем;
B. Пломби були пошкоджені користувачем або мають ознаки втручання користувача.

Увага: Користувач зобов'язаний самостійно і за власний рахунок виконувати дії, пов'язані з повсякденною експлуатацією Виробу, що випливають, зокрема, з Інструкції з експлуатації, самостійно і за власний рахунок.

IV. Процедура подання скарги

1. Якщо Ви виявите, що Виріб працює неправильно, перед тим, як пред'явити претензію, Ви повинні переконатися, що всі кроки, зазначені в Інструкції з експлуатації, були виконані правильно, перш ніж пред'являти претензію.
2. Рекомендується пред'явити претензію негайно, бажано протягом 7 днів з моменту виявлення дефекту в Товарі. Користувач, який не є споживачем у розумінні Цивільного кодексу від 23 квітня 1964 року, втрачає права, що випливають з цієї гарантії, якщо він не подасть скаргу протягом 7 днів.
3. Повідомлення про рекламацію можна подати, зокрема, в місці придбання Продукту, в гарантійному сервісному центрі або в письмовій формі на вказану адресу: Dedra Exim Sp. Z o.o., ul. 3 Maja 8, 05-800 Pruszków.
4. Користувач може подати скаргу, використовуючи форму, доступну на веб-сайті www.dedra.pl. ("Заява про гарантійні зобов'язання").
5. Адреси гарантійного обслуговування для окремих країн можна знайти на сайті www.dedra.pl. Якщо гарантійне обслуговування для певної країни не передбачено, рекомендується надсилати гарантійні претензії туди: Dedra Exim Sp. Z o.o. Ul. 3 Maja 8, 05-800 Pruszków (Польща).
6. З метою безпеки Користувача використання дефектного Продукту заборонено.
7. Попередження: Використання несправного Виробу є небезпечним для здоров'я та життя Користувача.
8. Виконання зобов'язань за гарантією відбудеться протягом 14 робочих днів, рахуючи від дати доставки Користувачем заявленого Продукту.
9. Перед тим, як відправити дефектний Виріб на рекламацію, рекомендується його почистити. Виріб, що підлягає рекламації, рекомендується ретельно захищати від пошкоджень під час транспортування (рекомендується доставляти виріб, що підлягає рекламації, в оригінальній упаковці).
10. Гарантійний термін продовжується на час, протягом якого Користувач не міг використовувати Продукт, на який поширюється гарантія, через дефект.
Гарантія не виключає, не обмежує і не призупиняє права Користувача, передбачені положеннями про гарантійні зобов'язання щодо дефектів проданих товарів.
Відповідно до статті 13(1) та (2) Регламенту (ЄС) 2016/679 Європейського Парламенту та Ради від 27 квітня 2016 року про захист фізичних осіб у зв'язку з обробкою персональних даних і про вільний рух таких даних та про скасування Директиви 95/46/ЄС (далі: "RODO"), повідомляємо Вам наступне
1. Контролером ваших персональних даних, вказаних у формі, є компанія DEDRA-EXIM sp. z o.o., зареєстрована за адресою: вул. 3 Мая, 8, 05-800, Прушкув (далі: «Контролер»).
2. Ваші дані будуть оброблятися виключно з метою виконання гарантійної процедури для пристрою згідно з літ. b п. 1. ст. 6 Загального регламенту захисту даних (далі: «ЗРЗД») Надання даних є добровільним, але необхідним для виконання гарантійної процедури.
3. Ваші дані будуть оброблятися протягом періоду виконання гарантійної процедури та з метою архівування на випадок необхідності захисту від можливих претензій до Контролера, але не довше закінчення терміну позовної давності.
4. Ваші дані можуть бути розкриті тільки суб'єктам, які обробляють дані від імені Контролера, на підставі письмового договору про доручення на обробку персональних даних, що передбачає, зокрема, технічне обслуговування, хостинг або обслуговування веб-сайту, IT-сервіс, кур'єрську компанію. Постачальники Контролера зобов'язані забезпечувати безпеку даних і дотримуватися вимог чинного законодавства щодо захисту персональних даних і не можуть використовувати довірені їм персональні дані в цілях, відмінних від зазначених у договорі з Контролером.
5. Ваші персональні дані не будуть оброблятися автоматизовано, зокрема, не будуть профілюватися, а також не будуть передаватися у треті країни/міжнародні організації.
6. Ви маєте право на доступ до своїх персональних даних та право на їхнє виправлення, видалення, обмеження обробки, право на передачу даних, право на відмову від обробки, у будь-який момент;
7. З усіх питань, пов'язаних з обробкою Контролером ваших персональних даних, ви можете звернутися до Контролера за адресою e-mail: daneosobowe@dedra.pl.;
8. Ви маєте право подати скаргу до відповідного наглядового органу із захисту персональних даних;

DE Inhalt

1. Fotos und Abbildungen
2. Beschreibung des Geräts
3. Verwendungszweck des Geräts
4. Nutzungsbeschränkung
5. Technische daten
6. Vorbereitung auf die Arbeit
7. Verbindung zum Netzwerk
8. Einschalten des Geräts
9. Verwendung des Geräts
10. Laufende Wartung
11. Ersatzteile und Zubehör
12. Eigenständige Fehlerbehebung
13. Komplettgerät
14. Informationen für Nutzer über die Entsorgung von Elektro- und Elektronikgeräten
15. Garantiekarte

Übersetzung der Originalanleitung

Die Konformitätserklärung ist der Anleitung als separates Dokument beigefügt. Sofern keine Konformitätserklärung vorliegt, wenden Sie sich bitte an Dedra Exim Sp. z o.o.
Die allgemeinen Sicherheitsvorschriften sind der Anleitung als separates Heft beigefügt.

WARNUNG. Alle mit einem Ausrufezeichen markierten Warnhinweise und Anweisungen lesen.

Die Nichtbeachtung der nachstehend aufgeführten Warn- und Sicherheitshinweise kann zu Stromschlägen, Bränden oder schweren Verletzungen führen.

Alle Warnhinweise und Anweisungen zum späteren Nachschlagen aufbewahren.

2. Beschreibung des Geräts

Zeichnung A: 1. Einfülltrichter, 2. Netzstecker, 3. Feststellschraube Gegenplatte, 4. Verriegelung Fangbehälter, 5. Rahmen, 6. Fangbehälter, 7. Räder, 8. Standfuß, 9. RESET-Taste, 10. Baugruppe Schalter, 11. Rücklauftaste.

3. Verwendungszweck des Geräts

Der Gartenhäcksler DED8682 dient zum Zerkleinern von organischem Material, wie z. B. Äste, Baumtriebe, trockene Pflanzen usw. Dieses Gerät ist für den Einsatz im Freien bestimmt.
Der Einsatz des Geräts ist bei Renovierungs- und Bauarbeiten, in Reparaturwerkstätten und bei Hobbyarbeiten möglich, sofern die in der Bedienungsanleitung angegebenen Einsatzbedingungen und zulässigen Betriebsbedingungen eingehalten werden.

4. Nutzungsbeschränkung

Das Gerät darf nur unter den nachstehend aufgeführten „Zulässigen Betriebsbedingungen“ verwendet werden.
Das Gerät nicht zum Zerkleinern von anderem als dem in Punkt 3 angegebenen Material (z. B. Lebensmittelabfälle, Materialien mit einem größeren als dem zulässigen Durchmesser) verwenden. Keine anorganischen Abfälle (z. B. Glas, Kunststoff, Steine) oder gemischte Abfälle (z. B. Wurzeln mit Bodenresten) zerkleinern. Dies kann zu Verstopfungen und folglich zu Beschädigungen am Gerät führen. Den Einfülltrichter des Gartenhäckslers nicht überfüllen. Das Gerät ausschließlich wie im Abschnitt Zulässige Betriebsbedingungen beschrieben verwenden.
Unbefugte Änderungen an der mechanischen und elektrischen Konstruktion, jegliche Modifikationen, Wartungsarbeiten, die nicht in der Betriebsanleitung beschrieben sind, werden als rechtswidrig behandelt und führen zum sofortigen Verlust der Garantieansprüche, und die Konformitätserklärung verliert ihre Gültigkeit.
Bei nicht bestimmungsgemäßer Verwendung oder Verwendung entgegen der Betriebsanleitung erlöschen die Garantieansprüche unmittelbar.

Restrisiken

ACHTUNG **Auch wenn Sie dieses Gerät vorschriftsmäßig bedienen, bleiben immer Restrisiken bestehen, die nicht vollständig ausgeschlossen werden können. Folgende Gefahren können im Zusammenhang mit der Bauweise und Ausführung des Geräts auftreten:**

- Verletzungsgefahr durch Einzug beim Hineingreifen in den Einfüllschacht.
- Schnitt-, Quetsch- und Schürfverletzungen beim Arbeiten ohne Schutzhandschuhe;
- Augenschäden durch Kontakt mit umherfliegenden Teilen oder Häckselgut, wenn keine Schutzbrille getragen wird;
- Gehörschäden, wenn kein geeigneter Gehörschutz getragen wird.

Zulässige Arbeitsbedingungen
Betriebsart P40 (S6 40 %) – Aussetzbetrieb mit Leerlaufintervallen, z. B. Lastbetriebsdauer von maximal 40 Sekunden und Leerlastbetriebsdauer von 60 Sekunden. Nur im Freien verwenden. Vor Regen schützen. Die Verwendung des Geräts bei schlechten Wetterbedingungen, insbesondere bei Gewittergefahr, vermeiden.

5. Technische daten

Modell	**DED8682**
Versorgungsspannung [V]	230, 50
Nennleistung [W]	2800 (P40), 2300 (S1)
Schutzklasse	I
Schutz vor direktem Zugriff	IPX4
Max Motordrehzahl [min-1]	2950
Max. Schnittdurchmesser [mm]	45
Schalldruckpegel LpA [dB(A)]	81,5
Messunsicherheit KpA [dB(A)]	2,5
Schallleistungspegel LwA [dB(A)]	88,84
Messunsicherheit KwA [dB(A)]	1,4
Garantierter Schallleistungspegel LWA [dB(A)]	90
Schwingungspegel, gemessen am Griff ah,ID [m/s2]	<2,5
Messunsicherheit K [m/s^2]	1,5
Gewicht [kg]	27

Informationen über Vibrationen und Lärm

Schwingungsgesamtwert a_h und Messunsicherheit wurden gemäß EN 50434: 2014 ermittelt und sind in der Tabelle angegeben.
Die Geräuschemission wurde gemäß EN 50434:2014 ermittelt und ist vorstehend in der Tabelle aufgeführt.

ACHTUNG **Lärm kann zu Gehörschäden führen. Tragen Sie bei der Arbeit immer einen Gehörschutz!**

Der angegebene Schwingungsgesamtwert wurde gemäß einer standardisierten Prüfmethode gemessen und kann zum Vergleich eines Geräts mit einem anderen verwendet werden. Der angegebene Schwingungspegel kann auch für eine vorläufige Bewertung der Schwingungsbelastung verwendet werden.
Der Schwingungspegel während der tatsächlichen Verwendung des Geräts kann von den angegebenen Werten abweichen, je nach Art des Einsatzes der Arbeitswerkzeuge, insbesondere je nach Art des zu bearbeitenden Werkstücks und der Notwendigkeit, Vorkehrungen zum Schutz des Bedieners zu treffen. Um die Belastung unter tatsächlichen Einsatzbedingungen genau zu beurteilen, müssen alle Teile des Betriebszyklus berücksichtigt werden, einschließlich der Zeiträume, in denen das Gerät ausgeschaltet oder eingeschaltet, aber nicht für die Arbeit verwendet wird.

6. Vorbereitung auf die Arbeit

ACHTUNG **Bei der Durchführung aller vorbereitenden Tätigkeiten ist das Gerät von der Stromquelle zu trennen.**

Vor Arbeitsbeginn muss der Gartenhäcksler zusammengebaut werden (Zeichnung B – E).
Alle Teile aus der Verpackung nehmen. An den Enden der Standfüße die Gummikappen anbringen (Zeichnung B, 1, 2).
Die Räder am Fahrgestell festschrauben, wie in Zeichnung C, 2-7 dargestellt. Überprüfen, ob die Räder sich frei drehen und richtig festgeschraubt sind.
Die Abdeckungen auf das Fahrgestell (über den Rädern) aufsetzen (Zeichnung D, 9-12). Anschließend den Gartenhäcksler umdrehen und das Fahrgestell mit Rädern und Abdeckungen am Gehäuse des Gartenhäckslers festschrauben (Zeichnung E, 13-15). Das Gerät auf die Räder und Standfüße stellen.
Das Gerät auf eine ebene, harte Fläche stellen. Der Gartenhäcksler kann z. B. auf einer Plane gestellt werden, um das Aufsammeln des Häckselguts zu erleichtern. Den Fangsack anbringen. Das Verlängerungskabel für den Außenbereich an den Netzstecker anschließen (Zeichnung A, 2).

7. Verbindung zum Netzwerk

Vergewissern Sie sich vor dem Anschließen des Geräts an die Stromversorgung, dass die Versorgungsspannung dem auf dem Typenschild angegebenen Wert entspricht.
Die Installation der Stromversorgung sollte gemäß den grundlegenden Anforderungen für elektrische Installationen erfolgen und die Anforderungen für eine sichere Verwendung erfüllen. Die Parameter des Mindestquerschnitts des Netzkabels und des Nennwerts der Sicherung in Abhängigkeit von der Leistung des Geräts sind in der nachstehenden Tabelle aufgeführt:

Leistung des Geräts [W]	Mindest Drahtquerschnitt [mm^2]	Mindestwert der Sicherung Typ C [A]
≥2300	2,5	16

Die Installation muss von einem qualifizierten Elektriker durchgeführt werden. Beachten Sie bei der Verwendung von Verlängerungskabeln, dass der Leiterquerschnitt nicht kleiner als erforderlich ist (siehe Tabelle). Das Netzkabel so verlegen, dass es während des Betriebs nicht durchtrennt werden kann. Beschädigte Verlängerungskabel nicht verwenden. Den technischen Zustand des Netzkabels regelmäßig überprüfen. Nicht am Netzkabel ziehen.

8. Einschalten des Geräts

ACHTUNG **Vor der Inbetriebnahme des Geräts unbedingt die im Kapitel „Arbeitsvorbereitung“ beschriebenen Schritte ausführen.**

Nachdem alle in Punkt 6 der Bedienungsanleitung aufgeführten Schritte ausgeführt wurden, kann das Gerät eingeschaltet werden. Dazu die Kupplung des Verlängerungskabels mit dem Netzstecker verbinden.

ACHTUNG **Das Gerät nur an eine Stromversorgung anschließen, die durch einen Fehlerstromschutzschalter (FI-Schalter) mit einem Auslösestrom von maximal 30 mA geschützt ist.**

ACHTUNG **Verwenden Sie für die Stromversorgung ein dreiadriges Verlängerungskabel für den Außenbereich mit einem Schutzleiter mit einem Querschnitt von mindestens 3 x 1,5 mm^2.**

Der Ein-/Ausschalter des Geräts ist mit I (eingeschaltet) und O (ausgeschaltet) gekennzeichnet. Darüber hinaus ist I aus Sicherheitsgründen in Grün und O in Rot gekennzeichnet. Der Ein-/Ausschalter ist so konzipiert, dass das Ausschalten des Geräts Vorrang hat. Im Falle einer Notabschaltung des Gartenhäckslers genügt es, auf den Ein-/Ausschalter zu drücken.
Nachdem das Netzkabel angeschlossen wurde, kann das Gerät durch Drücken der grünen Taste mit der Kennzeichnung I auf dem Ein-/Ausschalter gestartet werden. Um das Gerät auszuschalten, drücken Sie die rote Taste mit der Kennzeichnung O.

ACHTUNG **Bei einem Stromausfall und anschließender Wiederherstellung der Stromversorgung schaltet sich das Gerät nicht selbstständig ein.**

Um das Gerät einzuschalten, trennen Sie das Netzkabel und schließen Sie es wieder an. Schalten Sie anschließend den Motor mit dem Ein-/Ausschalter ein.

Gerät einstellen

Das Gerät verfügt über eine Gegenplatte, die eine effektive Zerkleinerung des Materials gewährleistet. Zum Einstellen des Abstandes zwischen Gegenplatte und Schneidmesser folgendermaßen vorgehen:

- schalten das Gerät aus
- Feststellschraube drehen (Zeichnung A, 3). Durch Drehen im Uhrzeigersinn wird die Gegenplatte näher an die Schneidmesser herangeführt, durch Drehen gegen den Uhrzeigersinn wird sie weiter entfernt
- Nicht mehr als eine Vierteldrehung vornehmen, um eine Beschädigung der Gegenplatte zu vermeiden.
- Die Gegenplatte gibt beim Kontakt mit dem Schneidmesser ein lautes Geräusch von sich (Schleifen).
- Nach dem ersten Kontakt der Gegenplatte mit dem Schneidmesser die Feststellschraube nicht weiter anziehen.

9. Verwendung des Geräts

Der Gartenhäcksler sollte auf einer festen, ebenen Fläche aufgestellt werden. Das zu häckselnde Material in den Einfülltrichter stecken und bei Bedarf mit der Schubstange hineindrücken. Äste und Triebe sofort nach dem Schneiden häckseln, da sie im trockenen Zustand hart werden, was den maximalen Astdurchmesser

verringert. Kein zu nasses Material häckseln, da Feuchtigkeit dazu führt, dass Schmutz an den Schneidmesser haften bleibt.
Beim Zuführen der Zweige ziehen die Klingen das Material ein, es ist jedoch ratsam, den Zweig senkrecht in den Einfülltrichter zu halten und ihn in Richtung Trichter zu führen.
Zerkleinerte Reste sollten in den Fangbehälter fallen. Regelmäßig überprüfen, dass der Behälter nicht überfüllt ist.

⚠ ACHTUNG **Beim Arbeiten fest am Gerät stehen, nicht rennen, sich nicht vorbeugen, nicht das Gleichgewicht verlieren.**

⚠ ACHTUNG **Beim Betrieb des Geräts immer festes Schuhwerk und Schutzkleidung tragen. Schutzbrille und Schutzhandschuhe verwenden.**

⚠ ACHTUNG **Keine gefährlichen beweglichen Teile berühren, bevor die Maschine von der Stromversorgung getrennt wurde und alle gefährlichen beweglichen Teile vollständig zum Stillstand gekommen sind.**

Das Gerät von der Stromversorgung trennen (z. B. durch Herausziehen der Kupplung aus dem Netzstecker oder Entfernen der Verriegelung):
- jedes Mal, wenn sich der Benutzer vom Gerät entfernt
- vor dem Entfernen eines Hindernisses
- vor der Überprüfung, Reinigung
- nach dem Auftreffen auf einen Fremdkörper, um die Maschine auf Beschädigungen zu begutachten
- wenn die Maschine übermäßig zu vibrieren beginnt, um sie umgehend zu überprüfen.

⚠ ACHTUNG **Das Gerät niemals mit beschädigten Schutzvorrichtungen oder Sicherheitseinrichtungen oder ohne Sicherheitsvorrichtungen betreiben oder wenn das Netzkabel oder Verlängerungskabel beschädigt oder abgenutzt ist.**

⚠ ACHTUNG **Ein beschädigtes Verlängerungskabel weder an die Stromversorgung anschließen noch berühren, bevor es von der Stromversorgung getrennt wurde, da beschädigte Kabel mit stromführenden Teilen in Kontakt kommen und einen elektrischen Schlag verursachen können.**

⚠ ACHTUNG **Verlängerungskabel von gefährlichen beweglichen Teilen fernhalten, um Schäden an den Kabeln zu vermeiden, die zu einem Kontakt mit stromführenden Teilen führen können.**

Wenn das Kabel während des Gebrauchs beschädigt wird oder sich verheddert:
- Das Gerät sofort ausschalten
- Das Kabel von der Stromversorgung trennen
- Das Kabel aus dem Netzstecker des Gartenhäckslers ziehen
- wenn das Kabel verheddert ist, dieses entwirren und auf Beschädigungen überprüfen
- wenn das Kabel beschädigt ist, dieses durch ein unbeschädigtes Kabel ersetzen

Ausgelöste Sicherung
Der Gartenhäcksler verfügt über eine Überlastsicherung. Bei einer Überlastung des Motors (z. B. bei Verklemmen des Schneidmessers durch Material) unterbricht die Sicherung die Stromversorgung. Zum Wiederherstellen der Stromversorgung folgendermaßen vorgehen:
- Das Gerät von der Stromversorgung trennen und warten, bis der Motor abgekühlt ist.
- Die Sicherung mit der Taste am Gehäuse zurücksetzen (Zeichnung G, 5).
- schalten das Gerät aus
- Zunächst die Laufrichtung ändern (Zeichnung G, 4). Das Schneidmesser sollte das verklemmte Material zurück in den Einführtrichter befördern.
- Nach erneutem Ändern der Laufrichtung erneut versuchen, das Material zu häckseln.

Wenn dies nicht funktioniert, muss den Abstand zwischen Gegenplatte und Schneidmesser mithilfe der Feststellschraube (Zeichnung A, 3) vergrößert werden. Das Gerät einschalten. Das Schneidmesser sollte das Material mit vergrößertem Abstand häckseln.

⚠ ACHTUNG **Sollte keine der Methoden funktionieren, senden Sie das Gerät an ein Servicezentrum ein.**

Verschieben des Geräts
Der Gartenhäcksler verfügt über Transporträder. Wenn das Gerät verschoben werden muss:
- den Gartenhäcksler ausschalten
- den Gartenhäcksler von der Stromversorgung trennen
- Den Gartenhäcksler so verschieben, dass sein Gewicht vollständig auf den Rädern ruht
- Den Gartenhäcksler an den neuen Standort bringen.

Vorgehen im Notfall
Wenn sich das Gerät während des Betriebs nicht normal verhält (übermäßige Vibrationen, ungewöhnliche Geräusche, Brandgeruch usw.), das Gerät umgehend ausschalten und die Stromversorgung trennen. Überprüfen, ob das Gerät auf einer ebenen und festen Oberfläche stabil steht.

⚠ ACHTUNG **Wenn sich das Gerät nach dem erneuten Einschalten weiterhin ungewöhnlich verhält, darf es nicht in Betrieb genommen werden. Kontaktieren Sie den Dienst.**

10. Laufende Wartung

⚠ ACHTUNG **Bei der Durchführung aller Wartungsarbeiten ist das Gerät von der Stromquelle zu trennen.**

Vor Arbeitsaufnahme

⚠ ACHTUNG **Das Gerät beim Feststellen von Beschädigungen nicht in Betrieb nehmen.**

Überprüfen, ob die Geräteteile keine mechanischen Schäden, Risse, Brüche usw. aufweisen. Überprüfen, ob Netzkabel, Kupplung und Verlängerungskabel unbeschädigt sind (durchtrennte Isolierung, sichtbare Abnutzung usw.). Überprüfen, ob die Schneidmesser verklemmt sind, und ggf. von Materialresten befreien.

Häckselgut beseitigen
Verriegelung des Fangbehälters öffnen.

Nach Abschluss der Arbeiten
Das Gerät gründlich reinigen, insbesondere den Einfülltrichter. Materialreste entfernen. Fangbehälter von Restmaterial entleeren.

Transport
Den Gartenhäcksler immer über die Transporträder bewegen. Beim Transport nicht am Fülltrichter oder an Kunststoffteilen greifen.

Lagerung
Bewahren Sie das Gerät frei von Verunreinigungen, in geschlossenen Räumen, außerhalb der Reichweite von Kindern und möglichst in der Originalverpackung auf.

11. Ersatzteile und Zubehör

Um Ersatzteile und Zubehör zu kaufen, wenden Sie sich an den Dedra Exim-Service. Kontaktinformationen auf Seite 1 des Handbuchs.
Bei der Bestellung von Ersatzteilen bitte die Chargennummer auf dem Typenschild und die Teilenummer aus der Explosionszeichnung angeben.
Während der Garantiezeit werden Reparaturen gemäß den in der Garantiekarte angegebenen Bedingungen durchgeführt. Das beanstandete Produkt bitte zur Reparatur bei der Verkaufsstelle abgeben (der Verkäufer ist verpflichtet, das Produkt anzunehmen), an das zentrale Servicezentrum von Dedra Exim oder an das nächstgelegene Servicezentrum senden (eine Liste der Servicezentren finden Sie unter www.dedra.pl). Die ausgefüllte Garantiekarte bitte beilegen. Nach Ablauf der Garantiezeit werden Reparaturen vom zentralen Servicezentrum durchgeführt. Senden Sie hierzu das defekte Produkt an das Servicezentrum (die Versandkosten trägt der Verbraucher).

12. Eigenständige Fehlerbehebung

⚠ ACHTUNG **Vor Aufnahme der eigenständigen Fehlerbehebung ist das Gerät von der Stromversorgung zu trennen.**

Problem	Ursache	Lösung
Gerät funktioniert nicht	Keine Stromzufuhr	Überprüfen, ob die Sicherung ausgelöst hat. Stromversorgung wiederherstellen
		Kupplungen überprüfen. Kupplungen in die Netzstecker drücken
	Verlängerungskabel beschädigt	Verlängerungskabel durch ein neues ersetzen
	Kein Kontakt mit der Betätigungseinheit	Feststellschraube am Fülltrichter des Gartenhäckslers fest anziehen
	Motorschutz hat ausgelöst	Schritte wie in Kapitel 8, Abschnitt *Motorschutz*, beschrieben durchführen
Gerät vibriert	Falsche Geräteeinstellung	Gerät auf eine feste, ebene Fläche stellen
Das Gerät häckselt das Material nicht	Schneidmesser verstopft oder verklemmt	Verstopfung beseitigen (siehe Kapitel 9, Abschnitt *Verstopfung beseitigen)*
	Einfülltrichter verstopft	Einfülltrichter reinigen
Das Material wird nicht richtig gehäckselt	Schneidmesser stumpf	Zustand der Schneidmesser überprüfen. Schneidmesser drehen (siehe Punkt 10, *Schneidmesser austauschen)*
	Schneidmesser falsch montiert	Schneidmesser überprüfen. Schrauben festziehen

13. Komplettgerät

1. Zerkleinerer – 1 Stück 2. Laufräder – 2 Stück 3. Radachse mit Rahmen – 1 Stück 4. Halterungen – 2 Stück 5. Schraubensatz – 1 Satz 6. Schaufel zum Schieben – 1 Stück 7. Füße – 2 Stück 8. Schraubenschlüssel – 2 Stück 9. Seitliche Abdeckungen – 2 Stück

14. Informationen für Benutzer über die Entsorgung von Elektro- und Elektronikgeräten (gilt für Haushalte)



Das auf den Produkten oder in den Begleitunterlagen abgebildete Symbol weist darauf hin, dass defekte elektrische oder elektronische Geräte nicht mit dem Hausmüll entsorgt werden dürfen. Wenn Sie Bauteile entsorgen, wiederverwenden oder verwerten möchten, bringen Sie diese bitte zu einer speziellen Sammelstelle, wo sie kostenlos angenommen werden. Informationen über die Standorte von Sammelstellen für Altgeräte finden Sie bei den örtlichen Behörden, z. B. auf deren Websites.
Durch die korrekte Entsorgung des Geräts schonen Sie wertvolle Ressourcen und vermeiden negative Auswirkungen auf die Gesundheit und die Umwelt, die sich aus dem möglichen Vorhandensein von gefährlichen Stoffen, Gemischen und Bestandteilen in dem Gerät ergeben.
Bei unsachgemäßer Entsorgung drohen Strafen nach den jeweiligen örtlichen Vorschriften.

Benutzer in EU-Ländern: Wenn Sie elektrische oder elektronische Geräte entsorgen müssen, wenden Sie sich bitte an die nächstgelegene Verkaufsstelle oder Ihren Lieferanten, der Ihnen weitere Informationen geben kann.
Entsorgung in Ländern außerhalb der Europäischen Union: Dieses Symbol gilt nur für Länder innerhalb der Europäischen Union. Sollten Sie dieses Produkt entsorgen wollen, wenden Sie sich bitte an Ihre örtlichen Behörden oder Ihren Händler, um die richtige Entsorgungsmethode zu erfahren.

Garantiekaart

auf

.....

Katalognummer:…… Losnummer: .....

(nachstehend "das Produkt" genannt)

Kaufdatum des Produkts: .....

Stempel des Händlers

Datum und Unterschrift des Verkäufers: .....

Erklärung des Benutzers:

Ich bestätige, dass ich über die Garantiebedingungen und die Folgen bei Nichteinhaltung der Richtlinien in der Bedienungsanleitung und der Garantiekarte informiert wurde. Die Garantiebedingungen sind mir bekannt und ich bestätige diese mit meiner handschriftlichen Unterschrift:

..... …….....

Datum und Ort Unterschrift des Benutzers

I. Haftung für das Produkt

1. Bürge - Dedra Exim Sp. z o.o. mit Sitz in Pruszków, Adresse: ul. 3 Maja 8, 05-800 Pruszków, KRS 0000062517, Bezirksgericht für die Stadt Warschau in Warschau, XIV. Wirtschaftsabteilung des Landesgerichtsregisters, NIP 527-020-49-33, Stammkapital: PLN 100.980,00.
2. Gemäß den Bestimmungen dieser Garantiekarte garantiert der Garantiegeber das Produkt, das aus dem Vertrieb des Garantiegebers stammt.
3. Die Haftung im Rahmen der Garantie erstreckt sich nur auf Mängel, die auf Ursachen zurückzuführen sind, die dem Produkt zum Zeitpunkt der Lieferung an den Nutzer innewohnen.
4. Der Nutzer hat im Rahmen der Garantie das Recht, das Produkt kostenlos reparieren zu lassen, sofern der Mangel während der Garantiezeit aufgetreten ist. Die Art und Weise der Reparatur des Produkts (Reparaturmethode) liegt im
5. Ermessen des Garantiegebers. Stellt die Garantiegeberin fest, dass eine Reparatur nicht möglich ist, behält sie sich das Recht vor, das fehlerhafte Element oder das gesamte Produkt durch ein fehlerfreies zu ersetzen, den Preis des Produkts zu mindern oder vom Vertrag zurückzutreten.
6. Gegenüber dem Benutzer, der kein Verbraucher im Sinne des Gesetzes vom 23. April 1964 ist. Die Haftung des Garantiegebers für Schäden, die sich aus dieser Garantie und/oder im Zusammenhang mit ihrem Abschluss und ihrer Erfüllung ergeben, ist unabhängig vom Rechtstitel auf maximal den Wert des mangelhaften Produkts beschränkt.

II. Garantiezeit

Produktkomponenten	Dauer des Garantieschutzes
DED8682	36 Monate ab dem Kaufdatum des Produkts, wie auf dieser Garantiekarte angegeben

III. Bedingungen für die Inanspruchnahme der Garantie

Der Benutzer sollte den ausgefüllten Garantieschein des Produkts vorlegen und die Umstände des Kaufs des Produkts durch den Benutzer belegen, z. B. durch Vorlage der Quittung, Rechnung usw. Im Interesse einer effizienten Reklamationsbearbeitung wird empfohlen, dass der Benutzer zusammen mit dem Produkt alle in der Bedienungsanleitung unter "Vervollständigung des Geräts" aufgeführten Komponenten einreicht.
2. dass der Benutzer die Anweisungen in der Bedienungsanleitung und im Garantieschein beachtet.
3.Die Garantie gilt nur für das Gebiet der Republik Polen und der EU.
4.Die Garantie erstreckt sich nicht auf Produktmängel, die sich insbesondere aus folgenden Gründen ergeben:
a. Nichteinhaltung der in der Gebrauchsanweisung festgelegten Bedingungen durch den Benutzer, insbesondere hinsichtlich der korrekten Bedienung, Wartung und Reinigung;
b. Verwendung von Reinigungs- oder Pflegemitteln durch den Benutzer, die nicht der Gebrauchsanweisung entsprechen;
c. Unzureichende Lagerung und Transport des Produkts durch den Benutzer;
d. Unerlaubte Änderungen und/oder Umbauten am Produkt durch den Nutzer, die nicht mit dem Garantiegeber vereinbart wurden;
e. Die Verwendung von Verbrauchsmaterialien, die nicht mit der Bedienungsanleitung übereinstimmen, durch den Benutzer in dem Produkt.
5. Der Benutzer, der kein Verbraucher im Sinne des Gesetzes vom 23. April 1964 ist. Zivilgesetzbuches ist, verliert die Garantie für das Produkt, in dem:
- Seriennummern, Datumsangaben und Typenschilder vom Benutzer entfernt, verändert oder beschädigt worden sind;
- die Plomben vom Benutzer beschädigt wurden oder Anzeichen von Manipulationen durch den Benutzer aufweisen.
6. Achtung: Der Benutzer muss die mit dem täglichen Betrieb des Produkts verbundenen Tätigkeiten, die sich u.a. aus der Gebrauchsanweisung ergeben, selbst und auf eigene Kosten durchführen.

IV. Beschwerdeverfahren

1. Sollte sich herausstellen, dass das Produkt nicht ordnungsgemäß funktioniert, vergewissern Sie sich bitte, dass alle Schritte, die insbesondere in der Bedienungsanleitung angegeben sind, korrekt ausgeführt wurden, bevor Sie eine Reklamation einreichen.
2. Es wird empfohlen, eine Reklamation unverzüglich, vorzugsweise innerhalb von 7 Tagen nach Feststellung eines Mangels am Produkt, vorzubringen. Der Benutzer, der kein Verbraucher im Sinne des Gesetzes vom 23. April 1964 ist. Zivilgesetzbuches ist, verliert die Rechte aus dieser Garantie, wenn eine Reklamation nicht innerhalb von 7 Tagen erfolgt.
3. Eine Reklamation kann u.a. beim Kauf des Produkts, beim Garantieservice oder schriftlich an die folgende Adresse erfolgen: Dedra Exim Sp. z o.o., ul. 3 Maja 8, 05-800 Pruszków.
4. Der Nutzer kann eine Beschwerde mit dem auf der Website www.dedra.pl verfügbaren Formular einreichen. ("Formular für Gewährleistungsansprüche").
5. Die Adressen des Garantieservices für die einzelnen Länder finden Sie unter www.dedra.pl. Wenn es für ein bestimmtes Land keinen Garantieservice gibt, wird empfohlen, Garantieansprüche an folgende Adresse zu richten: Dedra Exim Sp. z o.o. ul. 3 Maja 8, 05-800 Pruszków (Polen).
6. Im Hinblick auf die Sicherheit des Benutzers ist die Verwendung eines mangelhaften Produkts verboten.
7. Achtung: Die Verwendung eines defekten Produkts ist gefährlich für die Gesundheit und das Leben des Benutzers.
8. Die Erfüllung der Garantieverpflichtungen erfolgt innerhalb von 14 Werktagen, gerechnet ab dem Datum der Lieferung des reklamierten Produkts durch den Nutzer.
9. Es wird empfohlen, das mangelhafte Produkt zu reinigen, bevor es zur Reklamation eingereicht wird. Es wird empfohlen, das zu reklamierende Produkt sorgfältig vor Transportschäden zu schützen (es wird empfohlen, das zu reklamierende Produkt in der Originalverpackung zu liefern).
10. Die Gewährleistungsfrist verlängert sich um die Zeit, in der der Nutzer das von der Gewährleistung erfasste Produkt aufgrund eines Mangels nicht nutzen konnte. Durch die Garantie werden die Rechte des Nutzers im Rahmen der Gewährleistungsvorschriften für Mängel an den verkauften Waren nicht ausgeschlossen, eingeschränkt oder ausgesetzt.
Gemäß Artikel 13 Absatz 1 und 2 der Verordnung (EU) 2016/679 des Europäischen Parlaments und des Rates vom 27. April 2016 zum Schutz natürlicher Personen bei der Verarbeitung personenbezogener Daten, zum freien Datenverkehr und zur Aufhebung der Richtlinie 95/46/EG (im Folgenden: „RODO“) informieren wir Sie
1. Der Verwalter Ihrer im Formular angegebenen personenbezogenen Daten ist DEDRA-EXIM sp. z o.o. mit Sitz in Pruszków , ul. 3 Maja 8, 05-800 Pruszków (im Folgenden: „Verwalter“).
2. Ihre Daten werden ausschließlich zum Zweck der Durchführung des Garantieverfahrens für das Gerät gemäß Artikel 6 Absatz 1 Buchstabe b der Allgemeinen Datenschutzverordnung (im Folgenden: GDPR") verarbeitet. Die Bereitstellung der Daten ist freiwillig, aber für die Durchführung des Garantieverfahrens erforderlich.
3. Ihre Daten werden für die Dauer der Prüfung der Durchführung des Garantieverfahrens und für Archivierungszwecke im Falle der Notwendigkeit der Abwehr möglicher Ansprüche gegen den Verwalter nicht länger als bis zu deren Verjährung verarbeitet.
4. Ihre Daten dürfen nur an Stellen weitergegeben werden, die Daten im Auftrag des Verwalters auf der Grundlage einer schriftlichen Vereinbarung über die Beauftragung mit der Verarbeitung personenbezogener Daten verarbeiten und die u.a. technische Dienstleistungen, Hosting oder Website-Wartung, IT-Dienstleistungen und Kurierdienste anbieten. Die Dienstleister des Verwalters sind verpflichtet, die Datensicherheit zu gewährleisten und die Anforderungen des geltenden Rechts in Bezug auf den Schutz personenbezogener Daten zu erfüllen, und dürfen die anvertrauten personenbezogenen Daten nicht für andere als die im Vertrag mit dem Verwalter genannten Zwecke verwenden.
5. Ihre Daten werden nicht automatisiert verarbeitet, einschließlich Profiling, und werden nicht an ein Drittland/eine internationale Organisation übermittelt.
6. Sie haben jederzeit das Recht auf Auskunft über den Inhalt Ihrer Daten sowie das Recht auf Berichtigung, Löschung, Einschränkung der Verarbeitung, das Recht auf Datenübertragbarkeit und das Recht auf Widerspruch.
7. Für alle Fragen im Zusammenhang mit der Verarbeitung Ihrer personenbezogenen Daten durch den für die Verarbeitung Verantwortlichen können Sie sich an die folgende E-Mail-Adresse wenden: daneosobowe@dedra.pl;
8. Sie haben das Recht, eine Beschwerde bei der Datenschutzbehörde einzureichen;

FR Sommaire

1. Photos et schèmas
2. Description de l’appareil
3. Utilisation prévue de l'appareil
4. Restrictions d'utilisation
5. Caractéristiques techniques
6. Préparation au travail
7. Raccordement au secteur
8. Mise en marche de l’appareil
9. Utilisation de l'appareil
10. Opérations d'entretien courant
11. Pièces de rechange et accessoires
12. Dépannage autonome
13. Composition de l'appareil
14. Information pour les utilisateurs concernant l'élimination des équipements électriques et électroniques
15. Carte de garantie

Traduction du mode d'emploi original

La déclaration de conformité est jointe au manuel en tant que document séparé. En l'absence de déclaration de conformité, veuillez contacter Dedra Exim Sp. z o.o.

Les règles générales de sécurité sont jointes au manuel en tant que brochure séparée.

AVERTISSEMENT. Lisez tous les avertissements marqués de symbole ⚠ et toutes les instructions.

Le non-respect des avertissements et des consignes de sécurité ci-dessous peut entraîner un choc électrique, un incendie ou des blessures graves.

Conservez tous les avertissements et instructions pour futures références.

2. Description de l'appareil

Fig. A: 1. Ouverture de la trémie d'alimentation, 2. Prise d'alimentation, 3. Bouton de réglage de la pression, 4. Verrouillage du bac de collecte, 5. Cadre, 6. Bac de collecte, 7. Roues de transport, 8. Pied de support, 9. Bouton RESET, 10. Bloc interrupteur, 11. Bouton de changement de vitesse

3. Utilisation prévue de l'appareil

Le broyeur de végétaux DED8682 est un appareil servant à broyer des matières organiques telles que les branches, les pousses d'arbres, les plantes sèches, etc. Il est conçu pour être utilisé en extérieur.
L'appareil peut être utilisé pour les travaux de rénovation et de construction, dans les ateliers de réparation et pour les travaux de bricolage, à condition de respecter les conditions d'utilisation et les limites de travail spécifiées dans le manuel.

4. Restrictions d'utilisation

L'appareil ne doit être utilisé que conformément aux « Conditions de travail admissibles » indiquées ci-dessous.
N'utilisez pas l'appareil pour broyer d'autres matériaux que ceux indiqués au point 3 (par exemple, des restes de nourriture, des matériaux dont le diamètre dépasse le diamètre admissible). Ne broyez pas de matières inorganiques (par exemple, du verre, du plastique, des pierres) ou des matières mixtes (par exemple, des racines avec des restes de terre). Cela pourrait entraîner un blocage et, par conséquent, endommager l'appareil. Ne remplissez pas excessivement la trémie d'alimentation du broyeur. Ne travaillez pas dans un mode autre que celui indiqué dans la section « Conditions de travail admissibles ».
Toute modification non autorisée de la construction mécanique et électrique, toute modification ou opération de maintenance non décrite dans le manuel d'utilisation sera considérée comme illégale et entraînera l'annulation immédiate de la garantie, et la déclaration de conformité deviendra caduque.
Toute utilisation non conforme à l'usage prévu ou au manuel d'utilisation entraînera la perte immédiate des droits de garantie.

Risques résiduels

ATTENTION **Même si l'appareil décrit est utilisé correctement, il existe toujours des risques résiduels cachés qui ne peuvent être totalement exclus. En raison de sa conception et de sa fabrication, les dangers suivants peuvent survenir :**

Risque de blessure par entraînement si l'on met la main dans l'orifice de chargement.
Coupures, écrasements et éraflures en cas de travail sans gants de protection.
Lésions oculaires dues au contact avec des pièces ou du matériau coupé projetés par l'appareil si l'on ne porte pas de lunettes de protection.
Lésions auditives en cas de non-utilisation d'une protection auditive appropriée.

Conditions de travail autorisées
Mode de fonctionnement P40 (S6 40 %) - travail intermittent avec des pauses à vide, par exemple, un maximum de 40 secondes de travail avec charge et 60 secondes de travail à vide.
À utiliser uniquement en extérieur. Protéger des précipitations. Évitez d'utiliser la machine par mauvais temps, surtout lorsqu'il y a un risque de foudre.

5. Caractéristiques techniques

Modèle	
Tension d'alimentation [V]	230, 50
Puissance nominale [W]	2800 (P40), 2300 (S1)
Classe de protection	I
Indice de protection contre l'accès direct	IPX4
Vitesse de rotation max du moteur n0 [min-1]	2950
Diamètre de coupe max. [mm]	45
Niveau de pression acoustique LpA [dB(A)]	81,5
Incertitude de mesure KpA [dB(A)]	2,5
Niveau de puissance acoustique LwA [dB(A)]	88,84
Incertitude de mesure KwA [dB(A)]	1,4
Niveau de puissance acoustique garanti LWA [dB(A)]	90
Niveau de vibration mesuré sur la poignée ah,ID [m/s2]	<2,5
Incertitude de mesure K [m/s2]	1,5
Masse [kg]	27

Informations sur les vibrations et le bruit

La valeur totale des vibrations (ah) et l'incertitude de mesure ont été déterminées conformément à la norme EN 50434:2014 et sont indiquées dans le tableau.
L'émission sonore a été déterminée conformément à la norme EN 50434:2014, les valeurs sont indiquées ci-dessus dans le tableau.

ATTENTION **Le bruit peut causer des lésions auditives, il faut donc toujours utiliser une protection auditive pendant le travail!**

La valeur de vibration totale déclarée a été mesurée conformément à une méthode de test standard et peut être utilisée pour comparer un appareil à un autre. Le niveau de vibration indiqué peut également servir à une évaluation préliminaire de l'exposition aux vibrations.
Le niveau de vibration lors de l'utilisation réelle de l'appareil peut différer des valeurs déclarées. Cela dépend de la manière dont les outils de travail sont utilisés, notamment du type de pièce à travailler, et de la nécessité de définir des mesures de protection pour l'opérateur. Pour évaluer précisément l'exposition dans des conditions d'utilisation réelles, vous devez prendre en compte toutes les parties du cycle de fonctionnement, y compris les périodes où l'appareil est éteint ou allumé mais non utilisé pour le travail.

6. Préparation au travail

ATTENTION **Toutes les opérations de préparation doivent être effectuées lorsque l'appareil est débranché de la source d'alimentation.**

Avant de commencer à travailler, le broyeur de végétaux doit être assemblé (fig. B – E).
Retirez toutes les pièces de l'emballage. Mettez les patins en caoutchouc sur les extrémités des pieds (fig. B, 1, 2).
Vissez les roues de transport au cadre comme indiqué sur la figure C (2-7). Vérifiez que les roues tournent librement et qu'elles sont bien serrées.
Placez les protections sur les cadres de roues (au-dessus des roues) (fig. D, 9-12). Ensuite, retournez le broyeur et fixez les cadres avec les roues et les protections au corps du broyeur (fig. E, 13-15). Placez l'appareil sur ses roues et ses patins.
Positionnez l'appareil sur une surface plane et dure. Le broyeur peut être placé sur une bâche, par exemple, pour faciliter la collecte des restes de matériel broyé.
Installez le sac de collecte. Branchez la fiche de la rallonge de jardin dans la prise d'alimentation (fig. A, 2).

7. Raccordement au secteur

Avant de brancher l'appareil à une source d'alimentation, assurez-vous que la tension d'alimentation correspond bien à la valeur indiquée sur sa plaque signalétique.
L'installation électrique doit être conforme aux exigences fondamentales des installations électriques et respecter les normes de sécurité d'utilisation. Les paramètres concernant la section minimale du câble d'alimentation et la valeur nominale du fusible, en fonction de la puissance de l'appareil, sont fournis dans le tableau ci-dessous :

Puissance de l'appareil [W]	Section minimale du câble [mm²]	Valeur minimale du fusible type C [A]
≥2300	2,5	16

L'installation doit être réalisée par un électricien qualifié. Si vous utilisez des rallonges, assurez-vous que la section du conducteur n'est pas inférieure à celle requise (voir tableau). Le câble électrique doit être disposé de manière à ne pas être exposé à une coupure pendant le fonctionnement. N'utilisez pas de rallonges endommagées. Vérifiez périodiquement l'état technique du câble d'alimentation. Ne tirez pas sur le câble d'alimentation.

8. Mise en marche de l'appareil

ATTENTION **Avant de démarrer l'appareil, il est impératif d'effectuer les opérations décrites dans le chapitre "Préparation au travail".**

Une fois toutes les étapes mentionnées au point 6 du manuel terminées, vous pouvez allumer l'appareil. Pour ce faire, branchez la fiche de la rallonge dans la prise d'alimentation.

ATTENTION **Branchez la machine uniquement sur un circuit d'alimentation protégé par un disjoncteur différentiel (DDR) avec un courant de déclenchement ne dépassant pas 30 mA.**

ATTENTION **Pour l'alimentation électrique, utilisez une rallonge de jardin à 3 conducteurs avec un fil de protection d'une section minimale de 3x1,5 mm².**

L'interrupteur de l'appareil est marqué I pour "marche" et 0 pour "arrêt". Pour des raisons de sécurité, l'état I est indiqué en vert et l'état 0 en rouge. L'interrupteur est conçu de manière à ce que l'arrêt de l'appareil soit prioritaire. En cas d'arrêt d'urgence, il suffit de frapper le bloc interrupteur.
Une fois le câble d'alimentation branché, vous pouvez démarrer l'appareil en appuyant sur le bouton vert, marqué I. Pour l'éteindre, appuyez sur le bouton rouge, marqué 0.

ATTENTION **En cas de panne et de rétablissement du courant, l'appareil ne redémarrera pas automatiquement.**

Pour le redémarrer, débranchez puis rebranchez le câble d'alimentation, puis démarrez le moteur avec l'interrupteur.

Réglage de l'appareil

L'appareil est équipé d'un poussoir qui permet un broyage efficace. Pour régler la distance entre le poussoir et le couteau, suivez ces étapes :
Allumez l'appareil.
Tournez le bouton (fig. A, 3). Dans le sens des aiguilles d'une montre, l'amortisseur se rapproche des couteaux ; dans le sens inverse, il s'en éloigne.
Ne faites pas plus d'un quart de tour à la fois pour ne pas endommager le poussoir.
Lorsque le poussoir entre en contact avec le couteau, il émettra un bruit aigu (un grincement).
Après ce premier contact, ne serrez pas plus fort et laissez le bouton.

9. Utilisation de l'appareil

Le broyeur doit être placé sur une surface dure et plane. Insérez le matériau à broyer dans la trémie d'alimentation, en le poussant si nécessaire avec le poussoir.
Broyez les branches et les pousses immédiatement après les avoir coupées, car une fois sèches, elles deviennent dures, ce qui réduit le diamètre de broyage maximal. Ne broyez pas non plus de matériau trop humide, car l'humidité peut faire coller les résidus aux couteaux de coupe.
Lorsque vous insérez les branches, les couteaux les entraîneront. Il est cependant recommandé de maintenir la branche à la verticale dans la trémie et de la guider vers l'intérieur.
Les résidus broyés doivent tomber dans le bac de collecte. Vérifiez régulièrement si le bac est plein.

ATTENTION **Pendant le travail, tenez-vous fermement près de l'appareil, ne courez pas, ne vous penchez pas et ne perdez pas l'équilibre.**

ATTENTION **Pendant l'utilisation de l'appareil, portez toujours des chaussures de sécurité solides et des vêtements de protection. Utilisez des lunettes de protection et des gants de protection.**

ATTENTION **Ne touchez pas les pièces mobiles dangereuses avant d'avoir débranché la machine de l'alimentation électrique et que toutes les pièces mobiles dangereuses soient complètement arrêtées.**

Débranchez l'appareil de l'alimentation électrique (par exemple, en retirant la fiche de la prise secteur ou en retirant le dispositif de blocage) :
chaque fois que l'utilisateur s'éloigne de la machine
avant de retirer un blocage
avant de vérifier ou de nettoyer
après avoir heurté un objet étranger pour vérifier si la machine est endommagée
si la machine se met à vibrer de manière excessive pour une vérification immédiate

ATTENTION **Ne travaillez jamais avec la machine si les protections ou les dispositifs de sécurité sont endommagés ou absents, ou si le câble d'alimentation ou la rallonge sont endommagés ou usés.**

ATTENTION **Ne branchez pas une rallonge endommagée à l'alimentation et ne touchez pas un câble endommagé avant qu'il ne soit débranché, car les câbles endommagés peuvent entrer en contact avec des pièces sous tension et provoquer un choc électrique.**

ATTENTION **Gardez les rallonges éloignées des pièces mobiles dangereuses pour éviter d'endommager les câbles, ce qui pourrait entraîner un contact avec des pièces sous tension.**

Si le câble est endommagé ou s'emmêle pendant l'utilisation :
éteignez immédiatement l'appareil
débranchez le câble de la source d'alimentation
débranchez le câble de la prise du broyeur
en cas de câble emmêlé, démêlez-le et vérifiez s'il n'est pas endommagé
en cas de câble endommagé, remplacez-le par un qui n'est pas endommagé

Déclenchement du fusible

Le broyeur est équipé d'un fusible de protection contre les surcharges. En cas de surcharge du moteur (par exemple, si le couteau est bloqué par le matériau), le fusible coupe l'alimentation. Pour rétablir l'alimentation :
débranchez l'appareil de l'alimentation et attendez que le moteur refroidisse
à l'aide du bouton sur le boîtier (fig. G, 5), réinitialisez le fusible.
allumez l'appareil
tout d'abord, changez le sens de rotation (fig. G, 4). Le couteau devrait alors repousser le matériau bloqué vers la trémie d'alimentation.
après avoir à nouveau changé le sens de rotation, essayez de broyer le matériau.
Si la méthode ne fonctionne pas, augmentez le jeu entre le poussoir et le couteau à l'aide du bouton (fig. A, 3). Démarrez l'appareil. Le couteau devrait – avec plus de jeu – broyer le matériau.

ATTENTION **Si aucune des méthodes ne permet de débloquer le couteau, confiez l'appareil au service après-vente.**

Déplacement de l'appareil

Le broyeur est équipé de roues de transport. Si vous devez déplacer l'appareil:
éteignez le broyeur
débranchez le broyeur de l'alimentation
changez la position du broyeur de manière à ce qu'il repose entièrement sur ses roues
déplacez le broyeur vers le nouvel emplacement.

Procédures en cas d'urgence

Si pendant le fonctionnement, l'appareil se comporte de manière anormale (il vibre excessivement, émet des bruits inquiétants, dégage une odeur de brûlé, etc.), éteignez immédiatement l'appareil et débranchez la source d'alimentation. Vérifiez si l'appareil est stable sur une surface plane et dure.

ATTENTION **Si, après un redémarrage, l'appareil se comporte toujours de manière anormale, n'utilisez pas l'appareil. Contactez le service après-vente.**

10. Opérations d'entretien courant

ATTENTION **Toutes les opérations d'entretien courant doivent être effectuées avec l'appareil débranché de la source d'alimentation.**

Avant utilisation

ATTENTION **Ne démarrez pas l'appareil si vous constatez des dommages.**

Vérifiez que les composants de l'appareil ne sont pas endommagés mécaniquement, fissurés, cassés, etc. Vérifiez que le câble d'alimentation, les fiches et la rallonge ne sont pas endommagés (isolation usée, usure visible, etc.). Assurez-vous que les couteaux ne sont pas bloqués et nettoyez-les de tout résidu de matériau.

Retrait des débris

Ouvrez le verrou du bac de collecte.

Après utilisation

Nettoyez soigneusement l'appareil, en particulier la trémie d'alimentation. Retirez les résidus de matériau. Videz le bac de collecte.

Transport

Déplacez toujours le broyeur sur ses roues de transport. Ne le portez pas en le tenant par la protection ou par des éléments en plastique.

Rangement

Rangez l'appareil, exempt de saletés, dans un local fermé, hors de portée des enfants, et si possible dans son emballage d'origine.

11. Pièces de rechange et accessoire

Pour l'achat de pièces de rechange et d'accessoires, veuillez contacter le Service Dedra Exim. Leurs coordonnées se trouvent à la première page du mode d'emploi. Lors de la commande de pièces de rechange, merci de fournir le numéro de lot situé sur la plaque signalétique, ainsi que le numéro de pièce provenant du schéma d'assemblage.
Pendant la période de garantie, les réparations sont effectuées selon les conditions indiquées dans la carte de garantie. Veuillez remettre le produit sous garantie pour réparation à son lieu d'achat (le vendeur est tenu d'accepter le produit sous garantie), ou l'envoyer au service central Dedra Exim, ou encore au service le plus proche de votre lieu de résidence (la liste des services est disponible sur le site www.dedra.pl). Nous vous demandons de bien vouloir joindre la carte de garantie dûment remplie. Après la période de garantie, les réparations sont effectuées par le service central. Le produit endommagé doit être envoyé au service (les frais d'expédition sont à la charge de l'utilisateur).

12. Dépannage autonome

ATTENTION **Avant de procéder au dépannage, débrancher l'appareil de l'alimentation.**

Problème	Cause	Solution
L'appareil ne fonctionne pas	Absence d'alimentation	Vérifiez si le fusible ne s'est pas déclenché. Rétablissez l'alimentation.
		Vérifiez les fiches. Enfoncez les fiches dans les prises.
	Rallonge endommagée	Remplacez la rallonge par une autre qui n'est pas endommagée.
	Mauvais contact au niveau du connecteur	Serrez le bouton du protecteur de broyeur jusqu'à la butée.
	La protection du moteur s'est déclenchée	*Effectuez les étapes décrites au point 8, dans la section "Protection du moteur".*
L'appareil vibre	Mauvaise installation de l'appareil	Installez l'appareil sur une surface dure et plane.
L'appareil ne broie pas le matériau	Couteaux obstrués ou bloqués	*Retirez le blocage (voir chapitre 9, point "Retrait d'un blocage").*
	Trémie d'alimentation obstruée	Nettoyez la trémie d'alimentation.
Le matériau n'est pas broyé correctement	Couteaux émoussés	*Vérifiez l'état des couteaux. Tournez les couteaux (voir point 10 "Changement des couteaux").*
	Couteaux mal montés	Vérifiez les couteaux. Serrez les vis.

13. Composition de l'appareil

1. Broyeur – 1 pièce 2. Roues – 2 pièces 3. Essieu avec châssis – 1 pièce 4. Supports – 2 pièces 5. Jeu de vis – 1 jeu 6. Pelle pour pousser – 1 pièce 7. Pieds – 2 pièces 8. Clés – 2 pièces 9. Protections latérales – 2 pièces

14. Information pour les utilisateurs concernant l'élimination des appareils électriques et électroniques (concerne les ménages)



Le symbole représenté sur les produits ou leur documentation jointe indique que les appareils électriques ou électroniques hors d'usage ne doivent pas être jetés avec les ordures ménagères. La procédure correcte en cas de nécessité d'élimination, de réutilisation ou de récupération des composants consiste à remettre l'appareil à un point de collecte spécialisé, où il sera accepté gratuitement. Les informations sur l'emplacement des points de collecte des équipements usagés sont fournies par les autorités locales, par exemple sur leurs sites web.
Une élimination correcte de l'appareil permet de préserver des ressources précieuses et d'éviter les effets négatifs sur la santé et l'environnement résultant de la possible présence dans l'équipement de substances, de mélanges et de composants dangereux.
Une élimination incorrecte des déchets est passible de sanctions prévues par les réglementations locales en vigueur.
Utilisateurs dans les pays de l'Union européenne : En cas de nécessité de se débarrasser d'appareils électriques ou électroniques, veuillez contacter le point de vente ou le fournisseur le plus proche, qui vous fourniront des informations supplémentaires.
Élimination des déchets dans les pays hors de l'Union européenne : Ce symbole ne concerne que les pays de l'Union européenne. En cas de besoin de se débarrasser de ce produit, veuillez contacter les autorités locales ou votre revendeur pour obtenir des informations sur la procédure correcte à suivre.

Carte de garantie

…….

(nom du produit)

Numéro de catalogue : …… Numéro de lot : .....

(ci-après dénommé le Produit)

Date d'achat du Produit : .....

Cachet du vendeur

Date et signature du vendeur : .....

Déclaration de l'Utilisateur :

Je confirme avoir été informé des conditions de garantie ainsi que des conséquences du non-respect des directives contenues dans le mode d'emploi et la carte de garantie. Les conditions de la présente garantie me sont connues, ce que je confirme par ma signature :

....

Date et lieu Signature de l'Utilisateur

I. Responsabilité pour le Produit

1. Le garant est Dedra Exim Sp. z o.o., dont le siège social est à Pruszków, adresse : ul. 3 Maja 8, 05-800 Pruszków, Pologne, KRS 0000062517, Tribunal de district de la ville de Varsovie à Varsovie, XIVe division commerciale du Registre national des tribunaux, NIP 527-020-49-33, capital social : 100 980,00 PLN.
2. Conformément aux conditions spécifiées dans la présente carte de garantie, le Garant accorde une garantie sur le Produit provenant de la distribution du Garant.
3. La responsabilité au titre de la garantie ne couvre que les défauts résultant de causes inhérentes au Produit au moment de sa livraison à l'Utilisateur.
4. Au titre de la garantie, l'Utilisateur a droit à la réparation gratuite du Produit, à condition que le défaut soit apparu pendant la période de garantie. Le mode de réparation du Produit (méthode d'exécution de la réparation) dépend de la décision du Garant. Si le Garant constate l'impossibilité de réparer, il se réserve le droit de remplacer l'élément défectueux ou l'ensemble du Produit par un produit exempt de défaut, de réduire le prix du Produit ou de résilier le contrat.
5. En ce qui concerne l'Utilisateur qui n'est pas un consommateur au sens de la loi du 23 avril 1964, Code civil, la responsabilité du Garant en matière de dommages résultant de la présente garantie et/ou en relation avec sa conclusion et son exécution, quel que soit le fondement juridique, est limitée au maximum à la valeur du Produit défectueux.

II. Période de garantie

Éléments du Produit	Durée de la protection de garantie
DED8682	36 mois à compter de la date d'achat du produit indiquée sur la présente carte de garantie.

III. Conditions d'application de la garantie

1. Présentation par l'Utilisateur de la carte de garantie du Produit dûment remplie et justification par l'Utilisateur des circonstances d'achat du Produit, par exemple en présentant un ticket de caisse, une facture, etc. Afin de faciliter le traitement de la réclamation, il est recommandé à l'Utilisateur de joindre au Produit réclamé tous les éléments spécifiés dans la rubrique « Composition de l'appareil » contenue dans le mode d'emploi.
2. Respect par l'Utilisateur des recommandations contenues dans le mode d'emploi et la carte de garantie.
3. La garantie ne couvre que le territoire de la République de Pologne et de l'UE.
4. La garantie ne couvre pas les défauts du Produit résultant notamment de :
a. Non-respect par l'Utilisateur des conditions spécifiées dans le mode d'emploi, notamment en matière d'utilisation, d'entretien et de nettoyage corrects ;
b. Utilisation par l'Utilisateur de produits de nettoyage ou d'entretien non conformes au mode d'emploi ;
c. Stockage et transport inappropriés du Produit par l'Utilisateur ;
d. Modifications et/ou transformations non autorisées du Produit par l'Utilisateur, qui n'ont pas été convenues avec le Garant ;
e. Utilisation par l'Utilisateur dans le Produit de consommables non conformes au mode d'emploi.
5. L'Utilisateur qui n'est pas un consommateur au sens de la loi du 23 avril 1964, Code civil, perd la garantie sur le Produit dans lequel :
- les numéros de série, les indications de date et les plaques signalétiques ont été supprimés, modifiés ou endommagés par l'Utilisateur ;
- les scellés ont été endommagés par l'Utilisateur ou portent des traces de manipulation de l'Utilisateur.
6. Attention ! Les opérations liées à l'entretien quotidien du Produit, résultant notamment du mode d'emploi, sont effectuées par l'Utilisateur à ses propres frais.

IV. Procédure de réclamation

1. En cas de constatation d'un fonctionnement incorrect du Produit, avant de soumettre une réclamation, il convient de s'assurer que toutes les opérations spécifiées notamment dans le mode d'emploi ont été effectuées correctement.
2. Il est recommandé de soumettre la réclamation immédiatement, de préférence dans les 7 jours suivant la date de constatation du défaut du Produit. L'Utilisateur qui n'est pas un consommateur au sens de la loi du 23 avril 1964, Code civil, perd ses droits découlant de la présente garantie en cas de non-soumission de la réclamation dans un délai de 7 jours.
3. La réclamation peut être soumise notamment au point d'achat du Produit, au service de garantie ou par écrit à l'adresse suivante : Dedra Exim Sp. z o.o., ul. 3 Maja 8, 05-800 Pruszków, Pologne.
4. L'Utilisateur peut soumettre une réclamation en utilisant le formulaire disponible sur le site web www.dedra.pl (« Formulaire de réclamation au titre de la garantie »).
5. Les adresses des services de garantie pour les différents pays sont disponibles sur le site www.dedra.pl. En l'absence de service de garantie pour un pays donné, il est recommandé d'adresser les réclamations au titre de la garantie à l'adresse suivante : Dedra Exim Sp. z o.o. ul. 3 Maja 8, 05-800 Pruszków (Pologne).
6. A l'égard de la sécurité de l'Utilisateur, l'utilisation d'un Produit défectueux est interdite.
7. Attention ! L'utilisation d'un Produit défectueux est dangereuse pour la santé et la vie de l'Utilisateur.
8. L'exécution des obligations découlant de la garantie aura lieu dans un délai de 14 jours ouvrables à compter de la date de livraison du Produit réclamé par l'Utilisateur.
9. Avant de livrer le Produit défectueux pour réclamation, il est recommandé de le nettoyer. Il est recommandé de protéger soigneusement le Produit réclamé contre les dommages pendant le transport (il est recommandé de livrer le Produit réclamé dans son emballage d'origine).
10. La période de garantie est prolongée de la durée pendant laquelle l'Utilisateur n'a pas pu utiliser le Produit en raison d'un défaut couvert par la garantie.
La garantie n'exclut, ne limite ni ne suspend les droits de l'Utilisateur découlant des dispositions relatives à la garantie légale contre les défauts de la chose vendue.
Conformément à l'article 13, paragraphes 1 et 2, du règlement (UE) 2016/679 du Parlement européen et du Conseil du 27 avril 2016 relatif à la protection des personnes physiques à l'égard du traitement des données à caractère personnel et à la libre circulation de ces données, et abrogeant la directive 95/46/CE (ci-après « RGPD »), nous vous informons de ce qui suit :
1. Le responsable du traitement de vos données personnelles fournies dans le formulaire est DEDRA-EXIM sp. z o.o., dont le siège social est situé à Pruszków, ul. 3 Maja 8, 05-800 Pruszków, Pologne (ci-après le « Responsable du traitement »).
2. Vos données seront traitées exclusivement aux fins de la procédure de garantie de l'appareil conformément à l'article 6, paragraphe 1, point b), du règlement général sur la protection des données (ci-après « RGPD »). La fourniture des données est volontaire, mais nécessaire au déroulement de la procédure de garantie.
3. Vos données seront traitées pendant la durée d'examen et de traitement de la procédure de garantie, ainsi qu'à des fins d'archivage en cas de nécessité de défense contre d'éventuelles réclamations à l'encontre du Responsable du traitement, et ce, pas plus longtemps que le délai de prescription de ces réclamations.
4. Vos données pourront être divulguées exclusivement aux sous-traitants traitant les données pour le compte du responsable du traitement sur la base d'un contrat écrit de sous-traitance de données à caractère personnel, fournissant notamment des services de maintenance technique, d'hébergement ou de gestion de site web, de support informatique ou de transport. Les fournisseurs du Responsable du traitement sont tenus d'assurer la sécurité des données et de respecter les exigences de la législation applicable en matière de protection des données à caractère personnel, et ne peuvent pas utiliser les données à caractère personnel qui leur sont confiées à d'autres fins que celles spécifiées dans le contrat conclu avec le Responsable du traitement.
5. Vos données ne feront pas l'objet d'une prise de décision automatisée, y compris le profilage, et ne seront pas transférées vers un pays tiers ou une organisation internationale.
6. Vous disposez d'un droit d'accès à vos données, ainsi que d'un droit de rectification, d'effacement, de limitation du traitement, d'un droit à la portabilité des données et d'un droit d'opposition, à tout moment.
7. Pour toute question relative au traitement de vos données personnelles par le Responsable du traitement, vous pouvez le contacter à l'adresse e-mail suivante : daneosobowe@dedra.pl ;
8. Vous avez le droit d'introduire une réclamation auprès de l'autorité de contrôle compétente en matière de protection des données à caractère personnel;

Dedra Exim Sp. z o.o.
ul. 3 Maja 8, 05-800 Pruszków
Tel. +48 22 73 83 777, fax +48 22 73 83 779
www.dedra.pl, serwis@dedra.pl

Adnotacje o dokonanych naprawach / Information about repairs carried out / Záznamy o provedených opravách / Záznamy o vykonaných opravách / Pastabos apie atliktą remontą / Piezīmes par veikto remontu / Feljegyzések az elvégzett javításokról / Menţiuni cu privire la reparaţiile efectuate / Vermerke über ausgeführte reparaturen / Opombe o opravljenih popravilih / Bilješke o izvršenim popravcima / Отбелязване на извършените ремонти / Відмітка про проведені ремонти / Informationen zu den durchgeführten Reparaturen / Annotations sur les réparations effectuées

Data zgłoszenia do naprawy / Date of repair request / Datum nahlášení k opravě / Dátum odovzdania do opravy / Atidavimo remontui data / Produkta nodošanas remontā datums / A javításra történő bejelentés dátuma / Data predării la reparație / Datum der Anmeldung zur Reparatur / Datum prijave za popravilo / Datum zahtjeva za popravak / Дата на заявката за ремонт / Дата подання заявки на ремонт / Datum des Reparaturauftrags / Date de la demande de réparation	Data wykonania naprawy / Date of repair / Datum provedení opravy / Dátum vykonania opravy / Remonto data / Remonta datums / A javítás dátuma / Data efectuării reparației / Datum der Ausführung der Reparatur / Datum izvršitve popravila / Datum popravka / Дата на ремонта / Дата ремонту / Reparaturdatum / Date de réparation	Zakres naprawy, opis czynności naprawczych / Scope of repair, description of repair activities / Rozsah opravy, popis úkonů / Rozsah opravy, opis vykonaných opravných činností / Remonto apimtis, remonto darbų aprašymas / Remonta apjoms, remontdarbu apraksts / A javítás tartalma, a javítási műveletek leírása / Domeniul de reparație, descrierea operațiilor de reparație / Umfang der Reparatur, Beschreibung der Tätigkeiten / Obseg popravila, opis izvršenih opravil v okviru popravila / Opseg popravka, opis popravka / Обхват на ремонта, описание на ремонтните дейности / Обсяг ремонту, опис ремонтних робіт / Umfang der Reparatur, Beschreibung der Reparaturarbeiten / Étendue de la réparation, description des opérations de réparation	Podpis wykonującego naprawę / Signature of the repairer / Podpis opraváře / Podpis osoby vykonávajúcej opravu / Remontą atliekančio asmens parašas / Remonta veicēja paraksts / A javítást végző aláírása / Semnătura persoanei care a efectuat reparația / Unterschrift der die Reparatur ausführenden Person / Podpis osebe, ki je izvršila popravilo / Potpis osobe koja izvodi popravak / Подпис на ремонтиращия / Підпис ремонтника / Unterschrift der Person, die die Reparatur durchführt / Signature de la personne ayant effectué la réparation