DED8679

Instrukcja ważna dla urządzeń wyprodukowanych po: / Operating instructions valid for devices manufactured after: / Návod k obsluze platný pro zařízení vyrobená po: / Návod na obsluhu platný pre zariadenia vyrobené po: / Naudojimo instrukcijos galioja prietaisams, pagamintiems po: / Lietošanas instrukcija, kas attiecas uz ierīcēm, kas ražotas pēc: / A használati utasítás az alábbi dátum után gyártott készülékekre érvényes: / Instrucțiuni de utilizare valabile pentru dispozitivele fabricate după: / Navodila za uporabo veljajo za naprave, proizvedene po: / Korisnički priručnik vrijedi za uređaje proizvedene nakon: / Инструкции за експлоатация, валидни за устройства, произведени след: / Інструкція з експлуатації, важлива для пристроїв, виготовлених після: / Bedienungsanleitung gültig für Geräte, die nach dem folgenden Datum hergestellt wurden: / Mode d'emploi valable pour les appareils fabriqués après: **01.06.2024**

PL **Łuparka do drewna**
Instrukcja obsługi z kartą gwarancyjną

EN **Log splitter 8T**
User manual with warranty card

CZ **Štípačka na dřevo**
Návod k obsluze se záručním listem

SK **Štiepačka na drevo**
Užívateľská príručka so záručným listom

LT **Medienos skaldytuvas**
Naudojimo instrukcija su Garantiniu lapu

LV **Koksnes šķeldotājs**
Lietošanas instrukcija ar garantijas talonu

HU **Rönkhasító**
Használati Utasítás Garanciajeggyel

RO **Despicător de lemne**
Instrucțiuni de utilizare și certificat de garanție

SI **Cepilec za drva**
Navodila za uporabo z garancijskim listom

HR **Stroj za cjepanje drva**
Upute za uporabu s jamstvenim listom

BG **Цепачка за дърва**
Инструкции за експлоатация с гаранционна карта

UA **Дроворуб**
Інструкція з експлуатації з гарантійним талоном

DE **Holzspalter**
Bedienungsanleitung mit Garantiekarte

FR **Fendeur de bois**
Mode d'emploi avec carte de garantie

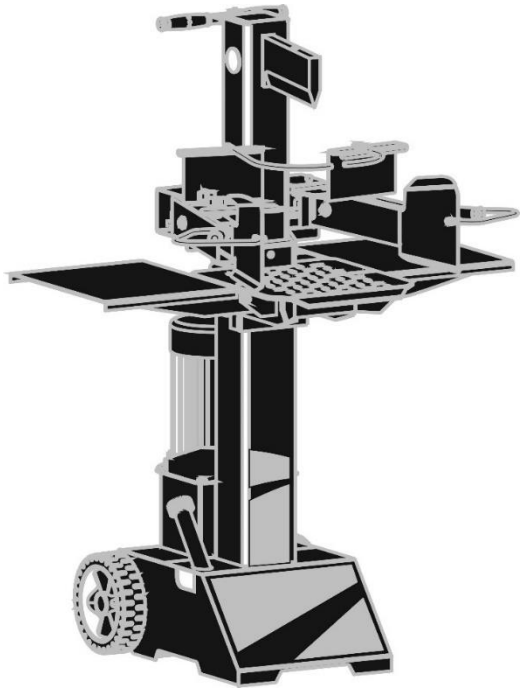

PL Wszelkie prawa zastrzeżone. Niniejsze opracowanie jest chronione prawem autorskim. Kopiowanie lub rozpowszechnianie Instrukji Obsługi we fragmentach albo w całości bez zgody Dedra Exim zabronione Dedra Exim zastrzega sobie prawo do wprowadzania zmian konstrukcyjno-technicznych oraz kompletacyjnych bez uprzedniego powiadamiania. Zmiany te nie mogą stanowić podstawy do reklamowania produktu. Instrukcja obsługi dostępna na stronie www.dedra.pl

EN All rights reserved. This document is protected by copyright. Copying or distributing the User Manual in whole or in part without the consent of Dedra Exim is prohibited. Dedra Exim reserves the right to make design, technical and assembly changes without prior notice. These changes cannot be used as grounds for product complaints. The user manual is available at www.dedra.pl

CZ Všechna práva vyhrazena. Toto zpracování je chráněno autorským právem. Kopírování nebo šíření Návodu k obsluze v částech nebo vcelku bez souhlasu společnosti Dedra Exim je zakázáno. Dedra Exim si vyhrazuje právo zavádět konstrukční a technické a komplementační změny bez dřívějšího oznámení. Tyto změny nemohou být základem pro reklamování výrobku. Návod k obsluze dostupný na stránkách www.dedra.pl

SK Všetky práva vyhradené. Tieto materiály sú chránené autorskými právami. Kopírovanie prípadne šírenie častí, prípadne celého návodu na obsluhu je bez súhlasu spoločnosti Dedra Exim zakázané. Dedra Exim si vyhradzuje právo na vykonávanie konštrukčno-technických zmien, a zmien doplnkového príslušenstva, bez predchádzajúceho upozornenia. Tieto zmeny nemôžu byť dôvodom na reklamáciu výrobku. Užívateľská príručka je dostupná na webovej stránke www.dedra.pl

LT Visos teisės saugomos. Šis kūrinys yra saugomas autorinių teisių įstatymų. Eksploatavimo instrukcijos arba jos fragmentų kopijavimas ir platinimas be „Dedra Exim“ sutikimo draudžiamas. „Dedra Exim“ pasilieka sau teisę įvesti konstrukcijos, techninius arba komplektacijos pokyčius be išankstinio įspėjimo. Šie pokyčiai negali būti skundo dėl produkto pagrindu. Naudojimo instrukcija yra prieinama svetainėje: www.dedra.pl

LV Visas tiesības pasargātas. Šis izdevums ir sargāts ar autortiesību. Lietošanas Instrukcijas kopēšana vai izplatīšana pilnīgi vai fragmentos bez Dedra Exim firmas piekrišanas ir aizliegta. Firma Dedra Exim atstāj sev tiesību veikt konstrukcijas-tehnikas izmaiņu, kā arī komplektācijas izmaiņu bez iepriekšēja paziņojuma. Šīs izmaiņas nevar būt par pamatu produkta reklamēšanai. Lietošanas instrukcija pieejama mājaslapā www.dedra.pl

HU Minden jog fenntartva. A jelen kiadvány szerzői jogokkal védve. A Használati Utasítás másolása vagy terjesztése egészében vagy részleteiben a Dedra Exim írásos engedélye nélkül tilos A Dedra Exim fenntartja magának a szerkezeti-műszaki, valamint komplettálási változtatások előzetes bejelentés nélküli bevezetésének jogát. Ezek a változások nem szolgálhatnak alapjául a termék reklamációjának. A használati utasítás a weboldalon elérhető www.dedra.pl.

RO Toate drepturile rezervate. Această redactare este protejată prin legea dreptului de autor. Este interzisă copierea, reproducerea în orice fel sau multiplicarea și distribuirea parțială sau în totalitate a Manualului de utilizare fără permisiunea firmei Dedra Exim Firma Dedra Exim își rezervă dreptul de a face modificări tehnice și constructive sau de completare a dispozitivului fără o notificare prealabilă. Aceste modificări nu pot constitui temei pentru reclamarea produsului. Instrucțiunea de deservire accesibilă pe pagina www.dedra.pl

SI Vse pravice pridržane. Ta navodila so zaščitena na podlagi predpisov o avtorskih pravicah. Prepovedano je kopiranje ali razširjanje teh navodil za uporabo po delih ali v celoti brez soglasja Dedra Exim. Dedra Exim si pridržuje pravico do uvajanja konstrukcijsko-tehničnih in kompletacijskih sprememb brez predhodnega obvestila. Te spremembe ne morejo biti podlaga za prijavo reklamacije. Navodila za uporabo so na voljo na strani www.dedra.pl

HR Sva prava su rezervirana. Ovo djelo je zaštićeno autorskim pravom. Zabranjeno je kopiranje ili distribucija Uputa za uporabu u dijelovima ili u cijelosti bez pristanka Dedra Exima Dedra Exim zadržava pravo uvođenja promjena konstrukcijskih, tehničkih i završnih bez prethodne obavijesti. Ove promjene ne mogu predstavljati osnovu za reklamiranje proizvoda. Upute za uporabu dostupne su na web stranici www.dedra.pl

BG Всички права са запазени. Това проучване е защитено с авторски права. Копирането или разпространението на ръководството за потребителя на части или изцяло без разрешението на Dedra Exim е забранено Dedra Exim си запазва правото да прави промени в дизайна, техниката и окомплектовката без предварително уведомление. Тези промени не могат да бъдат основание за рекламиране на продукта. Ръководството за потребителя е достъпно на адрес www.dedra.pl

UA Всі права захищені. Ця робота захищена авторським правом. Копіювання або розповсюдження Посібника користувача повністю або частково без дозволу Dedra Exim заборонено Dedra Exim залишає за собою право вносити зміни в конструкцію, технічні характеристики та комплектацію без попереднього повідомлення. Ці зміни не можуть бути підставою для реклами продукту. Посібник користувача доступний на сайті www.dedra.pl

DE Alle Rechte vorbehalten. Dieses Dokument ist urheberrechtlich geschützt. Die Vervielfältigung oder Weitergabe der Betriebsanleitung, auch auszugsweise, ist ohne Zustimmung von Dedra Exim nicht gestattet. Dedra Exim behält sich das Recht vor, ohne vorherige Ankündigung, konstruktive und technische Änderungen sowie Änderungen des Lieferumfangs vorzunehmen. Diese Änderungen können nicht als Grundlage für Beanstandungen verwendet werden. Die Betriebsanleitung finden Sie unter www.dedra.pl

FR Tous droits réservés. Le présent document est protégé par le droit d'auteur. La copie ou la diffusion du mode d'emploi, en tout ou en partie, sans l'accord de Dedra Exim est interdite. Dedra Exim se réserve le droit d'apporter des modifications techniques et de conception sans préavis. Ces modifications ne peuvent constituer un motif de réclamation concernant le produit. Le mode d'emploi est disponible sur le site www.dedra.pl

Kontakt
Contact/ Kontakt/ Kontakt/ Kontaktai/ Kontakts/ Elérhetőség/ Contact/ Pišite na/ Kontakt/ Свържете се с/ Контакти/ Kontakt/ Contact:
Dedra Exim Sp. z o.o., ul. 3 Maja 8, 05-800 Pruszków, Tel. +48 22 73 83 777 wew. 129, 170, fax +48 22 73 83 779
info@dedra.pl www.dedra.pl

1. Zdjęcia i rysunki

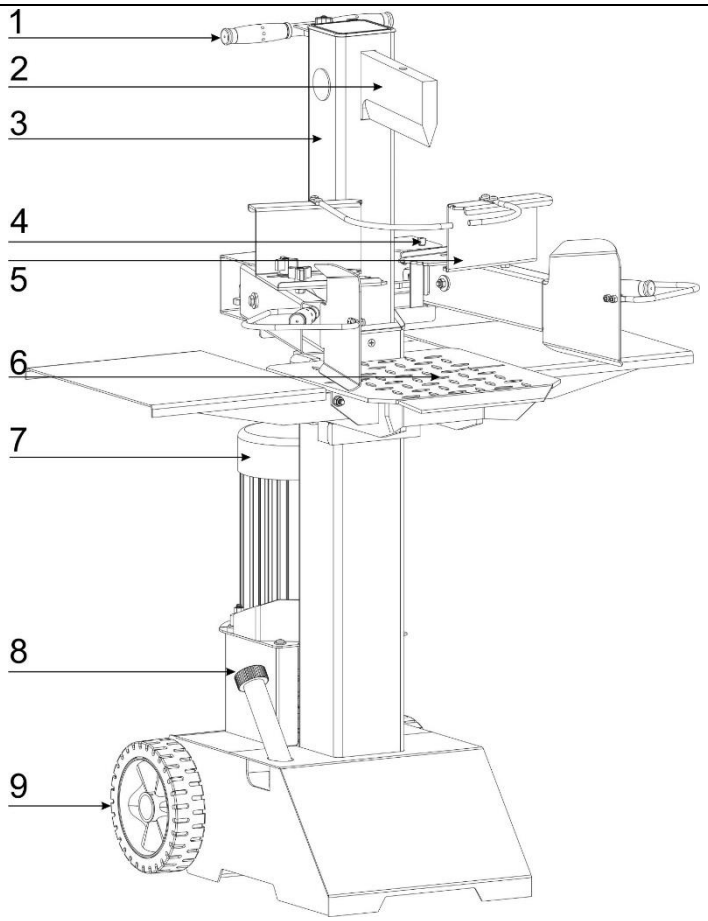

A

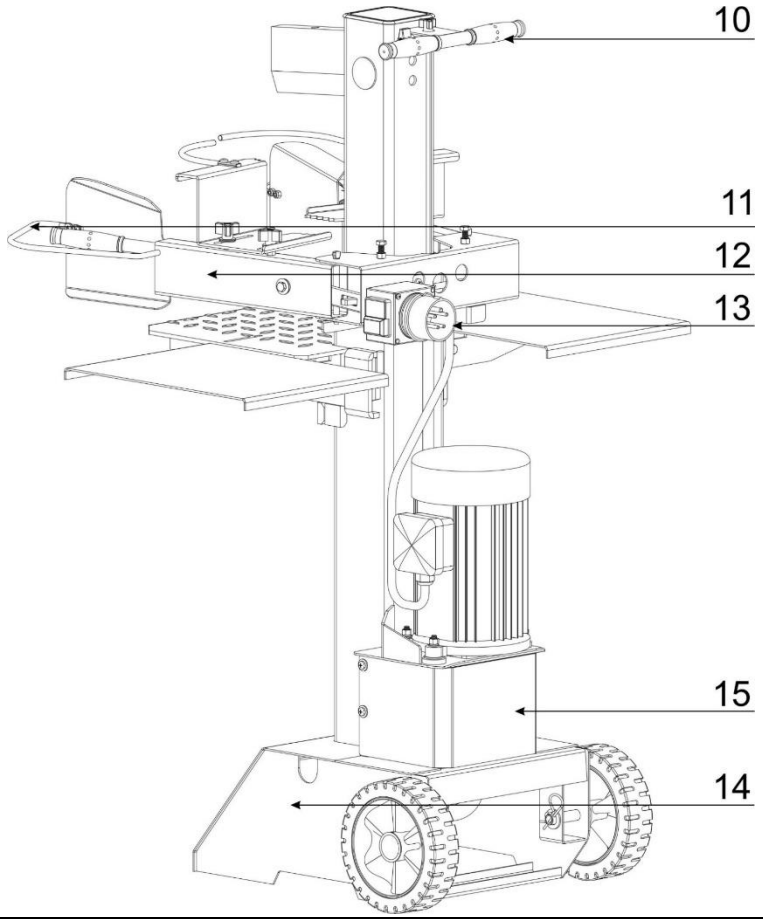

B

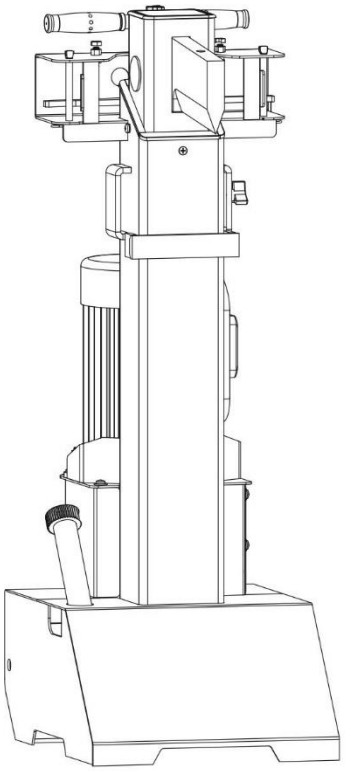

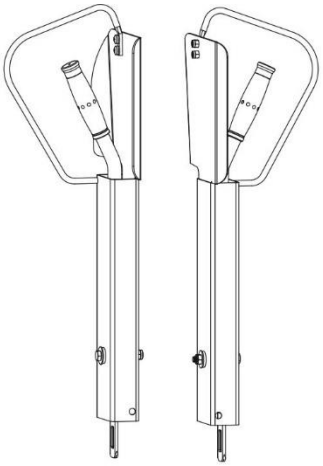

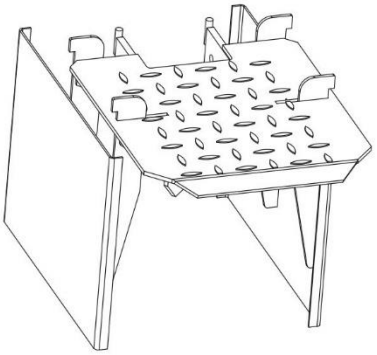

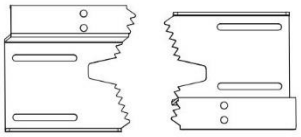

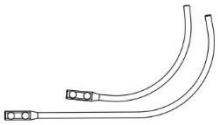

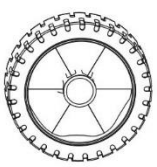

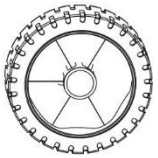

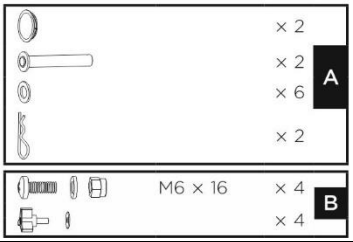

C

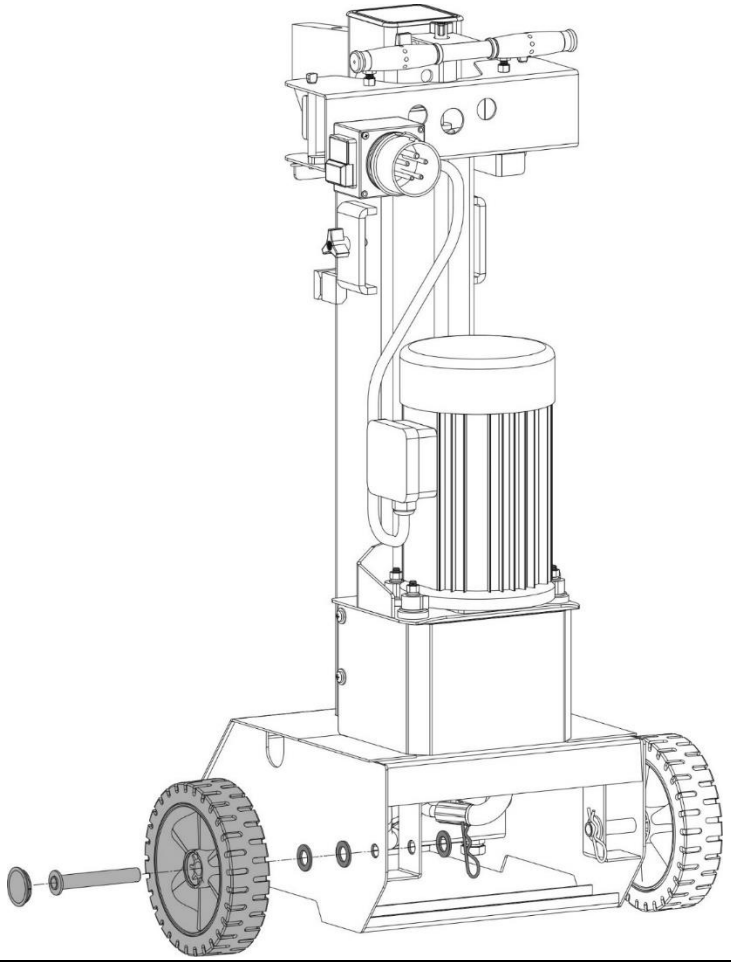

D

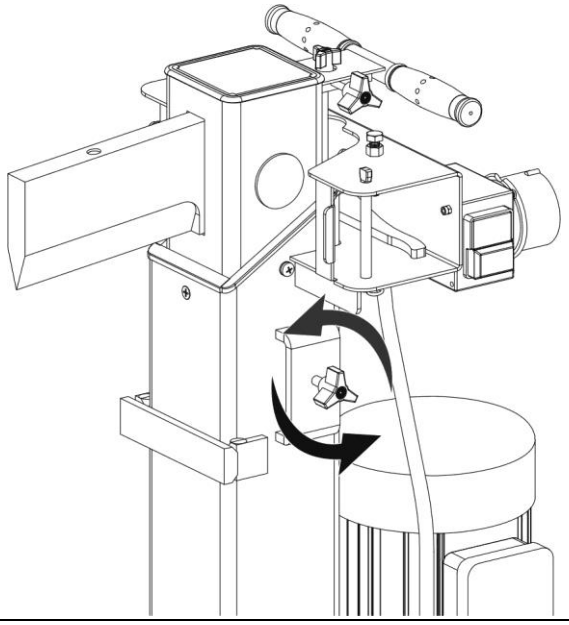

E

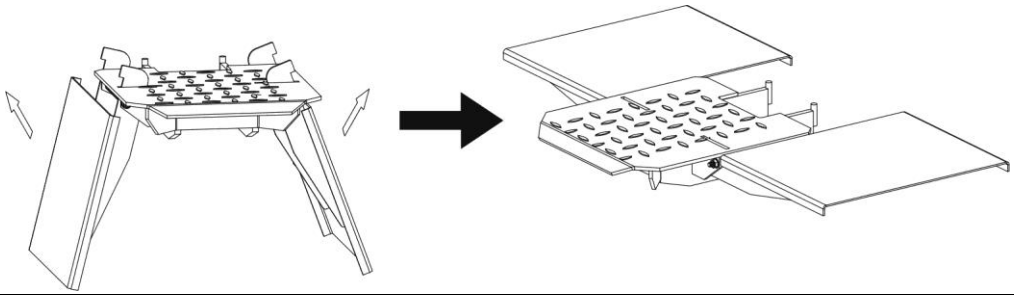

F

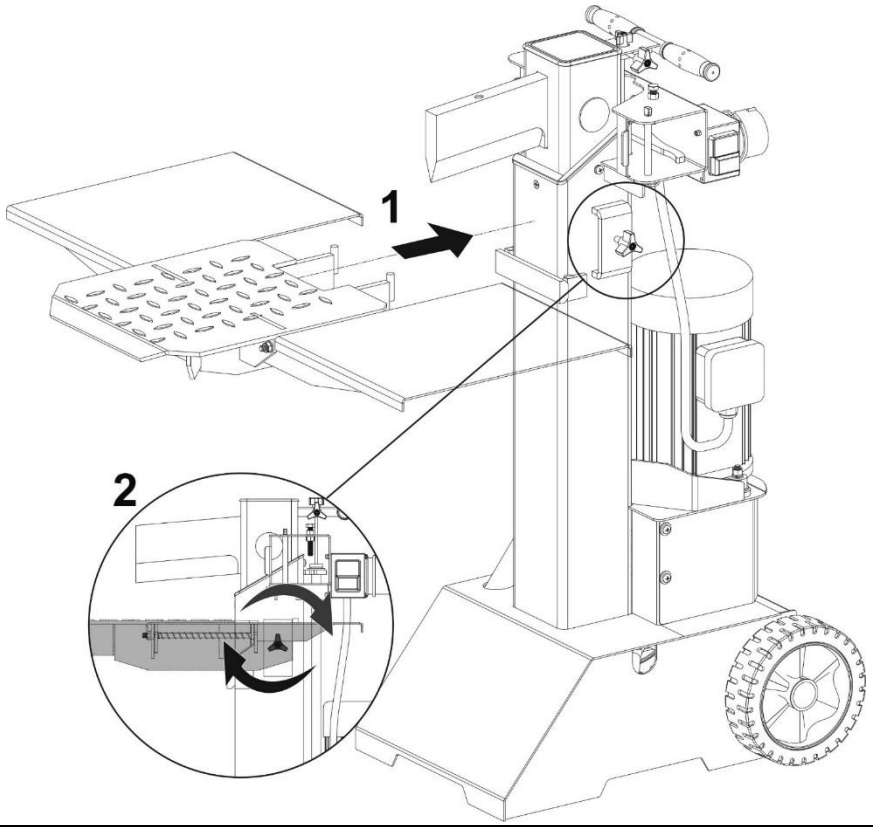

G

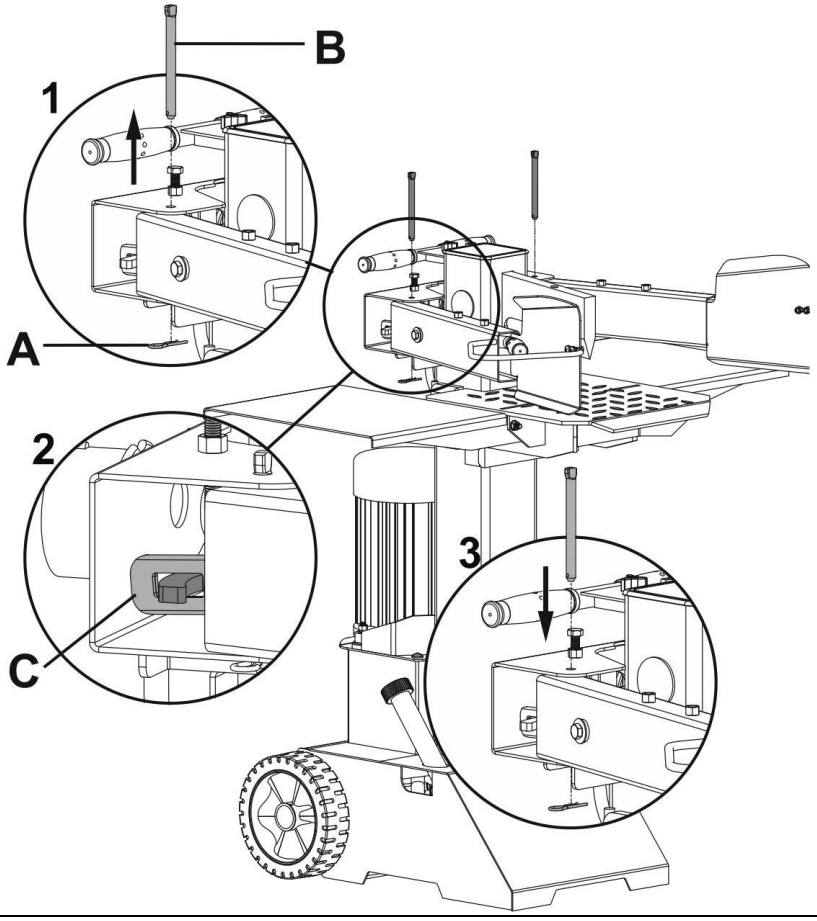

H

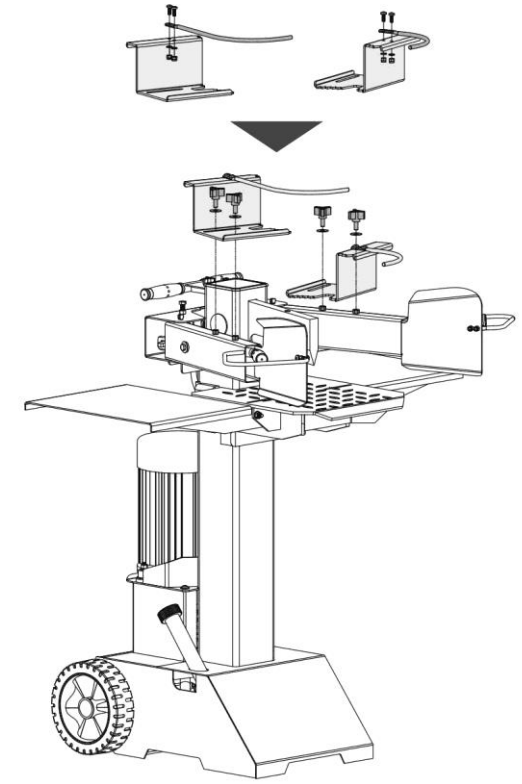

	M6 × 16	× 4
		× 4

I

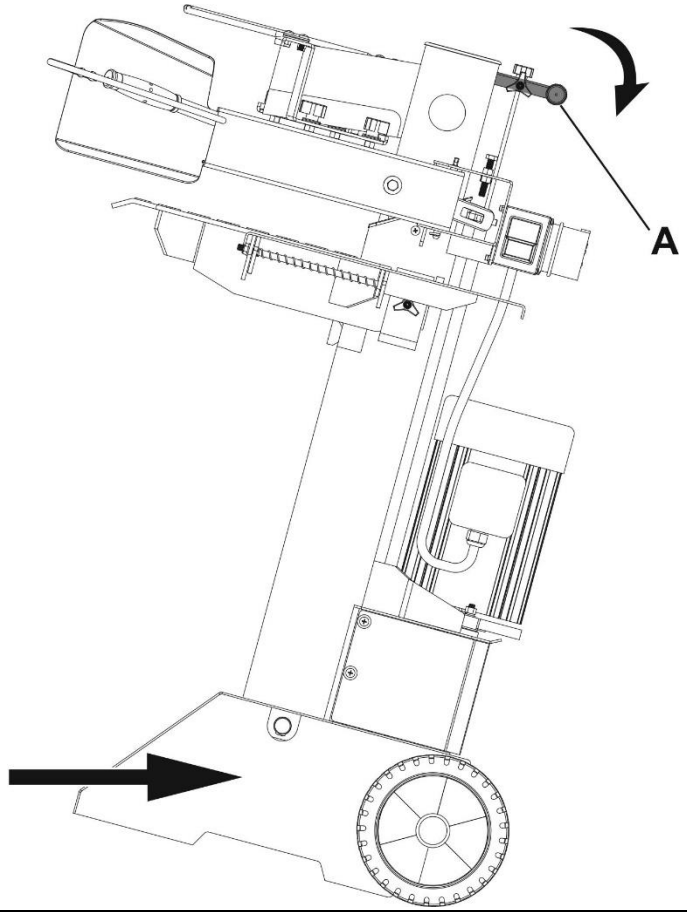

J

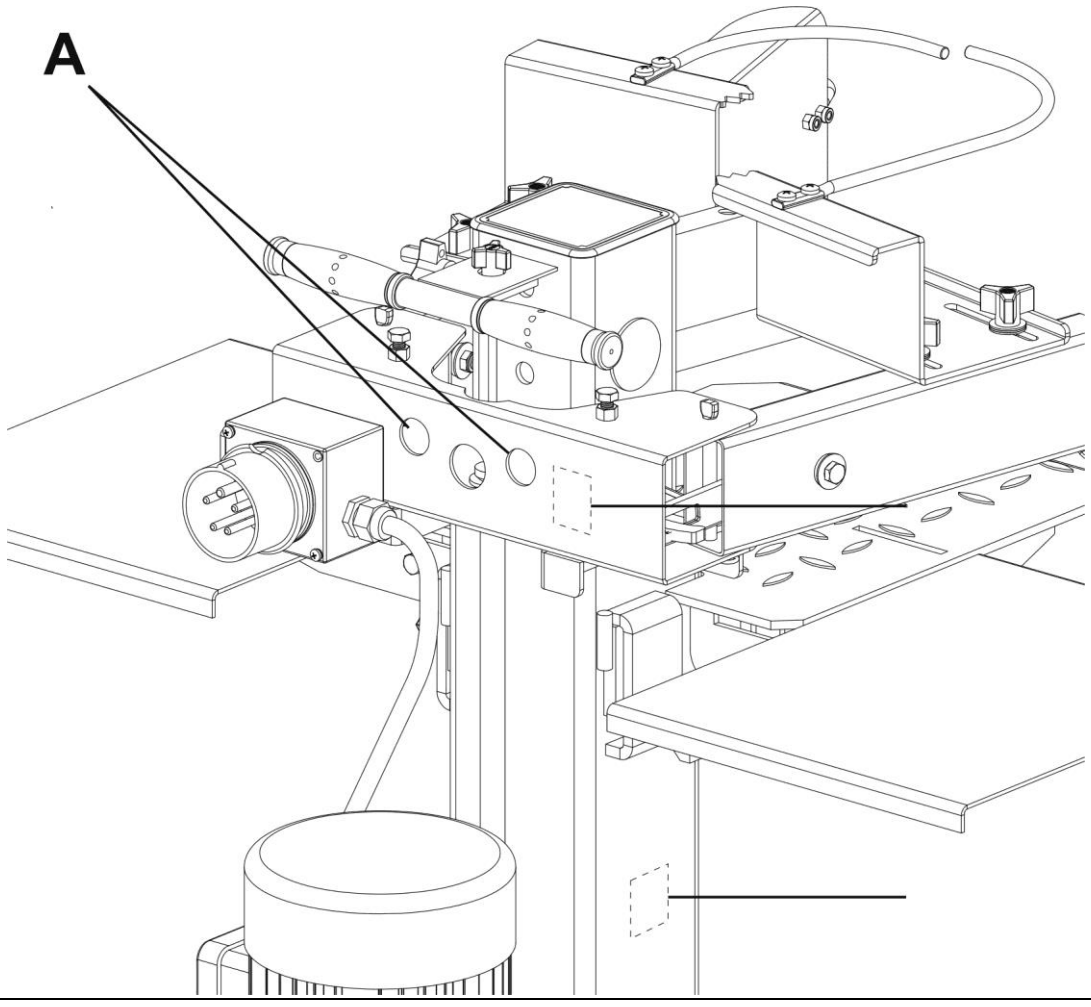

K

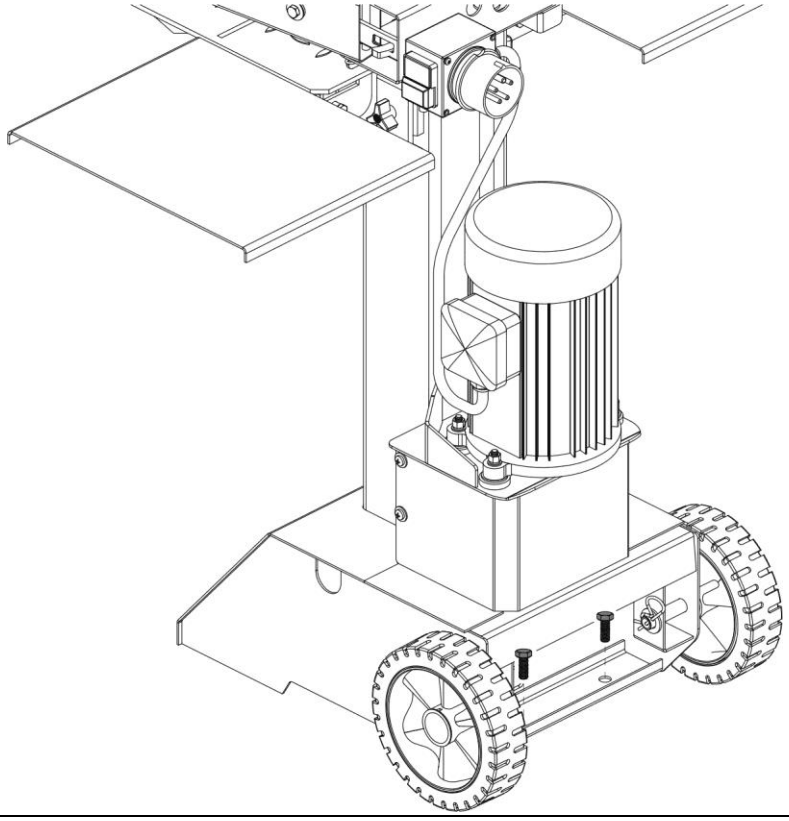

L

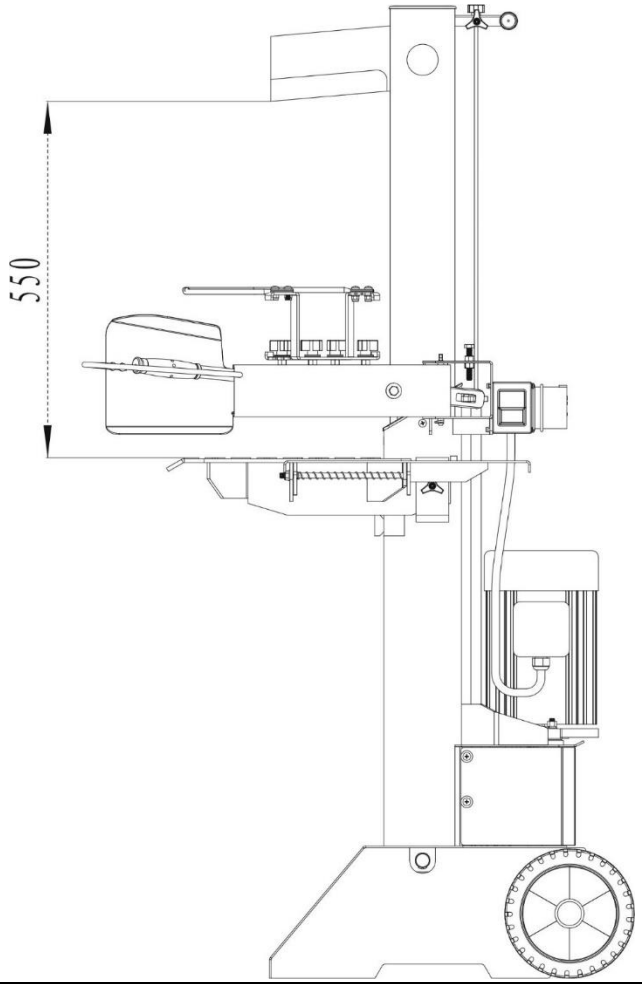

M

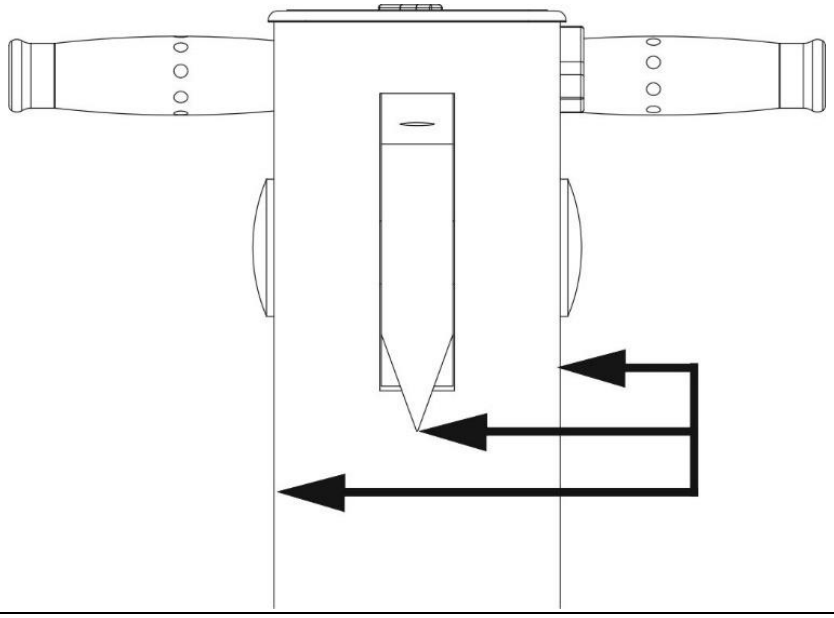

N

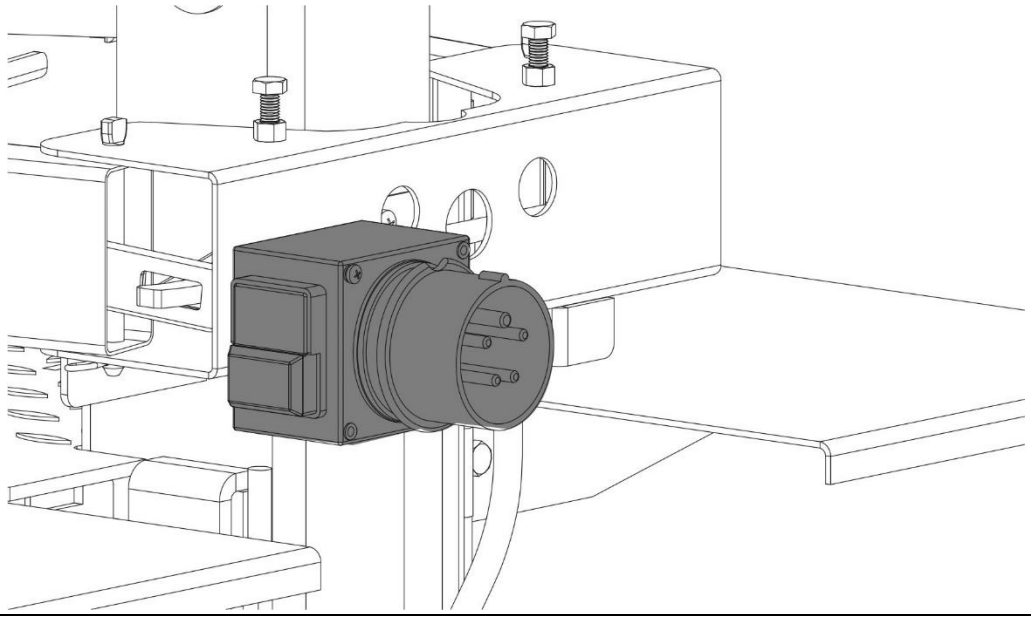

O

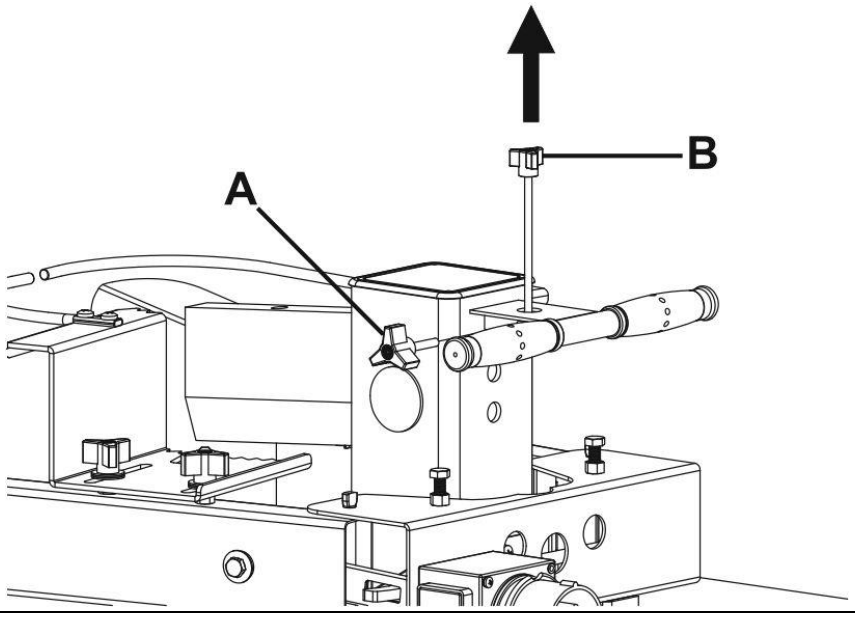

P

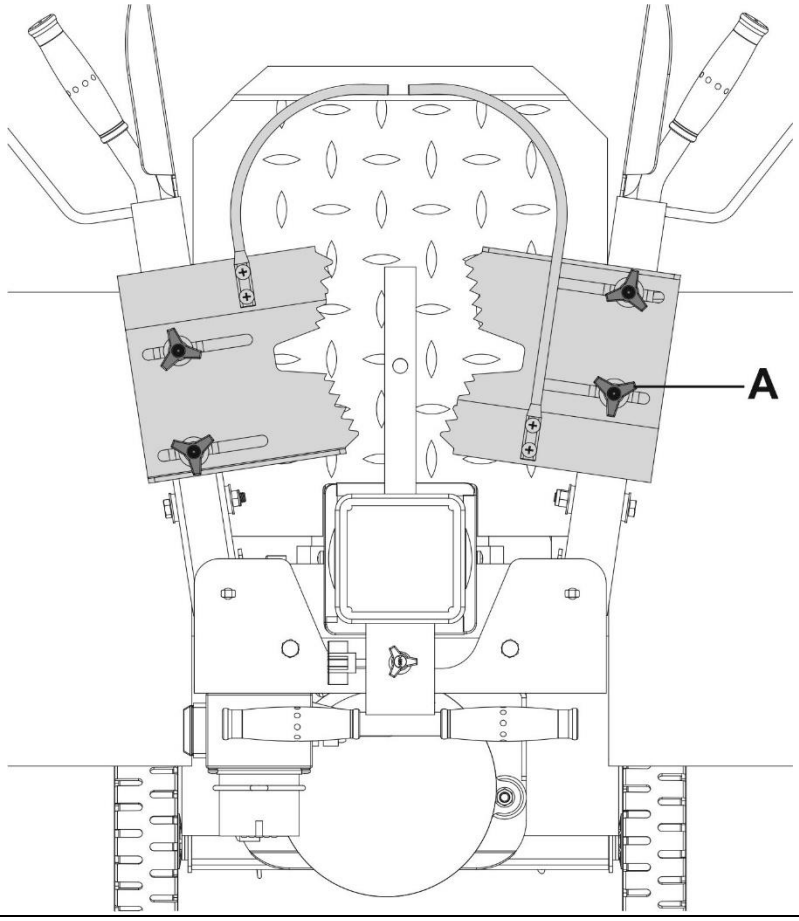

R

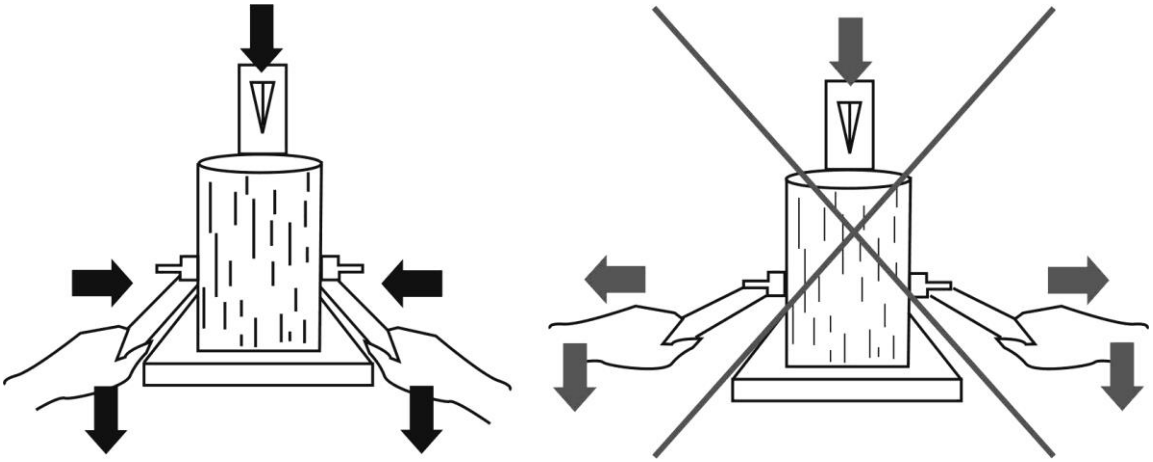

S

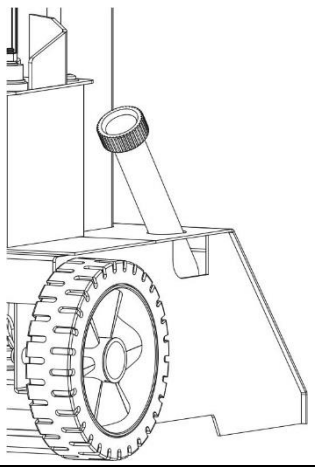

T

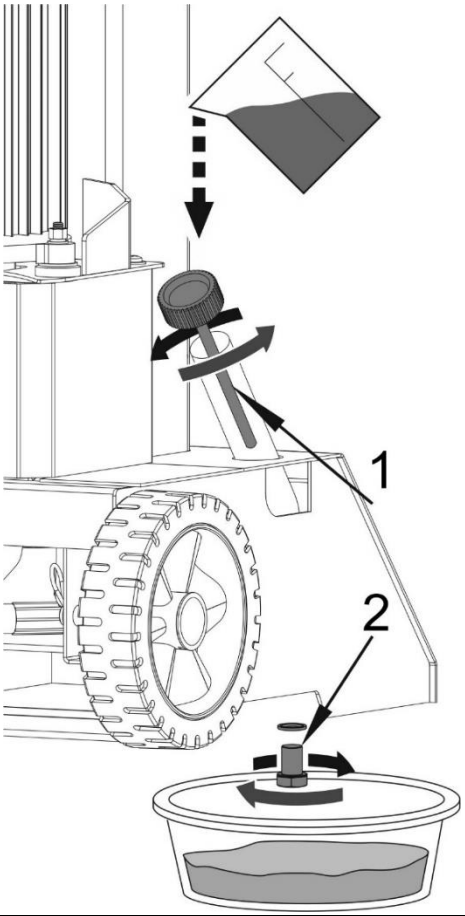

U

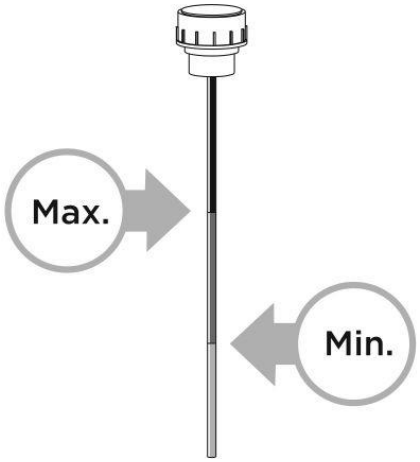

V

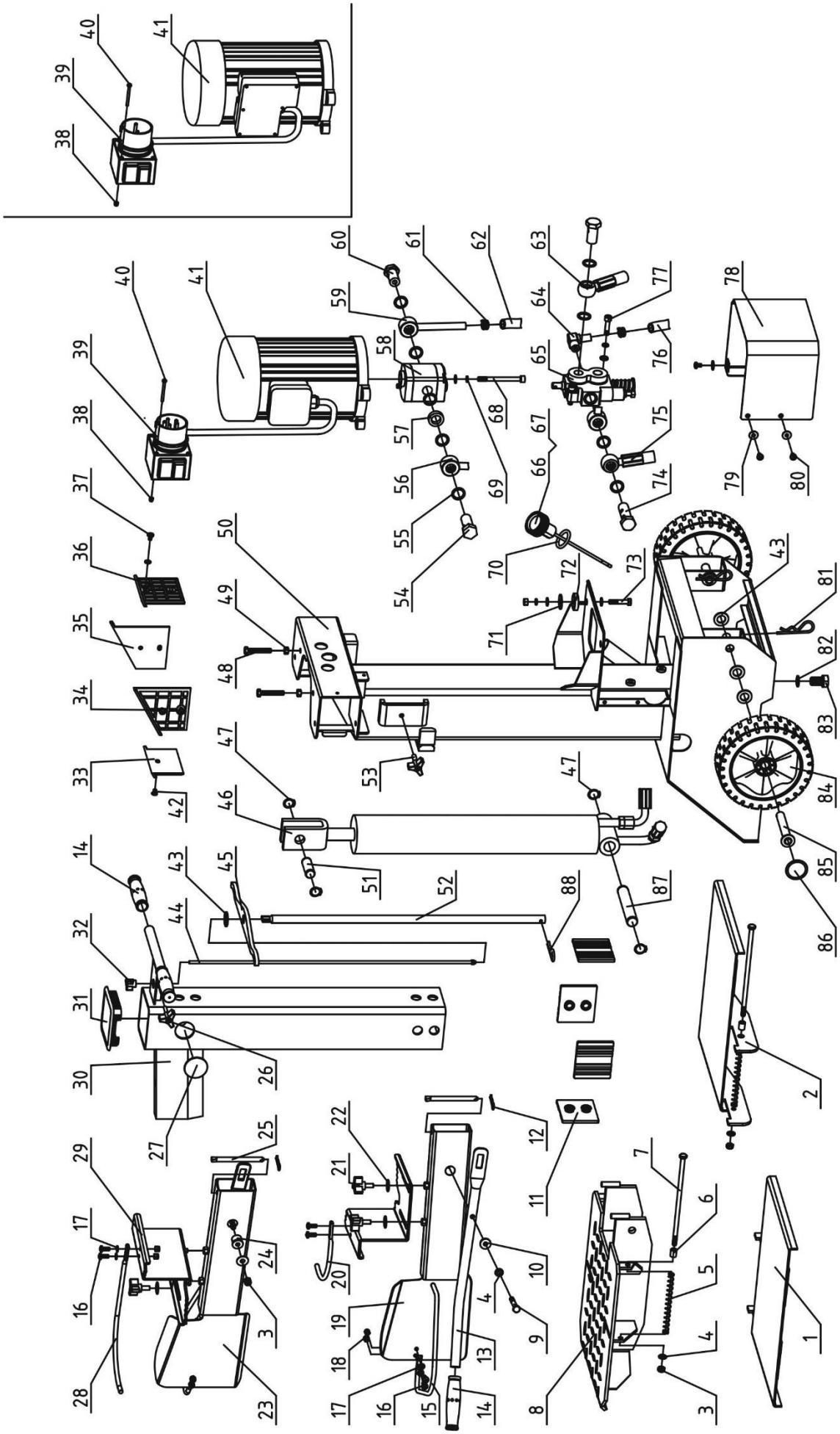

W

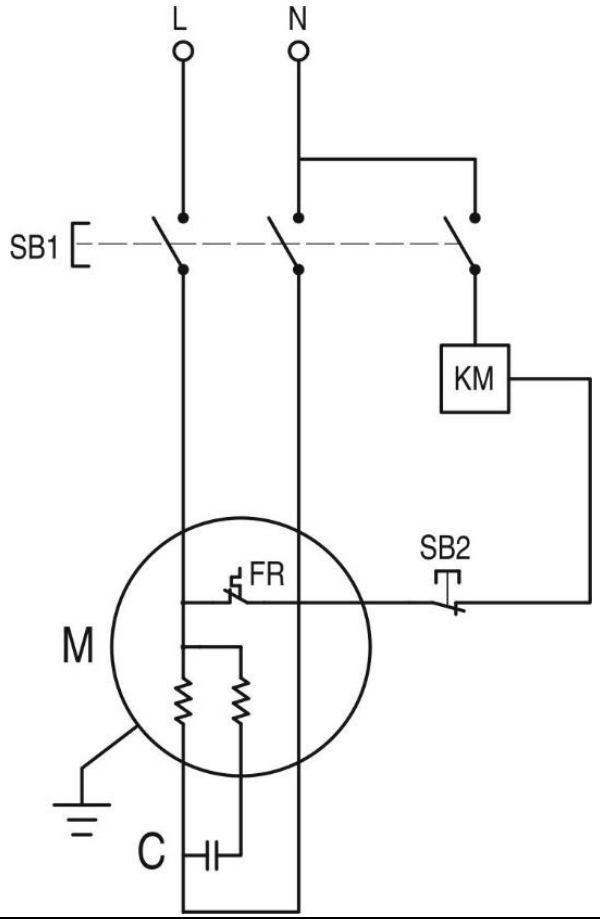

X

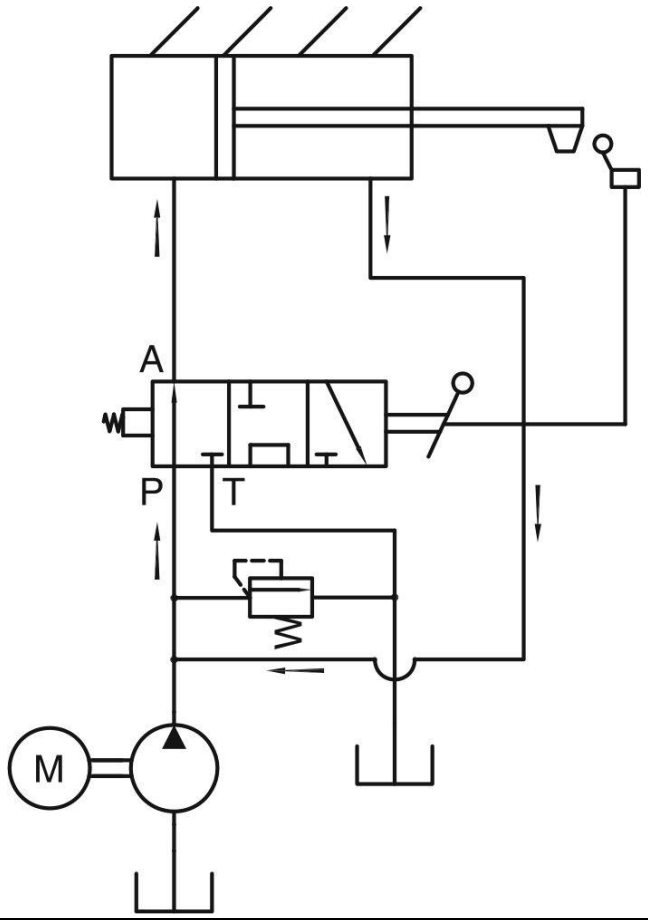

Y

Opis piktogramów / Description of pictograms / Popis piktogramů / Popis piktogramov / Piktogramų aprašymas / Piktogrammu apraksts / A piktogramok leírása / Descrierea pictogramelor / Opis piktogramov / Opis piktograma / Описание на пиктограмите / Опис піктограм / Beschreibung der Piktogramme / Description des pictogrammes

	**Nakaz: przeczytaj instrukcję obsługi** / Mandatory: read the user manual / Povinné: přečtěte si návod k použití / Povinné: prečítajte si používateľskú príručku / Privaloma: perskaityti vartotojo vadovą / Obligāts: izlasiet lietošanas instrukciju / Kötelező: olvassa el a felhasználói kézikönyvet / Obligatoriu: citiți manualul de utilizare / Obvezno: preberite navodila za uporabo / Obavezno: pročitajte upute za uporabu / Задължително: прочетете ръководството за употреба / Обов'язково: прочитайте інструкцію з експлуатації / Obligatorisch: Lesen Sie die Bedienungsanleitung / Obligatoire: lire le mode d'emploi
	**Nakaz: używać ochronników słuchu** / Mandatory: use hearing protection / Povinnost: používat chrániče sluchu / Povinné: používajte ochranu sluchu / Privaloma: naudoti klausos apsaugos priemones / Pienākums: lietot dzirdes aizsargus / Kötelező: hallásvédő használata / Obligatoriu: utilizați protecție auditivă / Obvezno: uporabljajte zaščito za sluh / Obavezno: koristite zaštitu za sluh / Задължително: използвайте средства за защита на слуха / Обов'язкове: використовувати засоби захисту слуху / Obligatorisch: Gehörschutz verwenden / Obligatoire: utiliser des protections auditives
	**Nakaz: stosować okulary ochronne** / Mandatory: wear safety glasses / Povinné: používat ochranné brýle / Povinné: noste ochranné okuliare / Privaloma: dėvėti apsauginius akinius / Obligāti: lietot aizsargbrilles / Obligatoriu: purtați ochelari de protecție / Obvezno: nosite varnostna očala / Obavezno: nositi zaštitne naočale / Задължително: носете предпазни очила / Обов'язково: використовувати захисні окуляри / Obligatorisch: Schutzbrille tragen / Obligatoire: porter des lunettes de protection
	**Nakaz: stosować rękawice ochronne** / Mandatory: wear protective gloves / Povinné: používat ochranné rukavice / Povinné: noste ochranné rukavice / Privaloma: dėvėti apsaugines pirštines / Obligāti: lietot aizsardzības cimdus / Kötelező: védőkesztyű viselése / Obligatoriu: purtați mănuși de protecție / Obvezno: nosite zaščitne rokavice / Obavezno: koristiti zaštitne rukavice / Задължително: носете защитни ръкавици / Обов'язково: використовувати захисні рукавички / Obligatorisch: Schutzhandschuhe tragen / Obligatoire: porter des gants de protection
	**Nakaz: stosować obuwie ochronne** / Mandatory: wear protective footwear / Povinné: používat ochrannou obuv / Povinné: používať ochrannú obuv / Privaloma: naudoti apsauginę avalynę / Obligāti: lietot aizsargapavus / Kötelező: védőcipő használata / Obligatoriu: utilizați încălțăminte de protecție / Obvezno: uporabljajte zaščitno obutev / Redoslijed: nositi zaštitnu obuću / Задължително: използвайте защитни обувки / Обов'язково: носити захисне взуття / Obligatorisch: Tragen von Schutzschuhen / Obligatoire : porter des chaussures de sécurité
	**Sprawdzić urządzenie przed włączeniem. Utrzymywać osłony bezpieczeństwa na miejscu i sprawne**. / Check the device before switching it on. Keep safety guards in place and in good working order. / Před zapnutím zařízení zkontrolujte. Udržujte bezpečnostní kryty na místě a v provozuschopném stavu. / Pred zapnutím prístroja ho skontrolujte. Udržujte bezpečnostné kryty na mieste a v prevádzkyschopnom stave. / Pred zapnutím zariadenia by sa malo skontrolovať. Bezpečnostné kryty by mali byť na svojom mieste a funkčné. / Prieš įjungiant prietaisą, jį reikia patikrinti. Apsaugos priemonės turi būti vietoje ir veikiančios. / Pirms ierīces ieslēgšanas tā ir jāpārbauda. Drošības aizsargiem jābūt uzstādītiem un darba kārtībā. / A készülék bekapcsolása előtt ellenőrizni kell. A védőburkolatoknak a helyükön és működőképes állapotban kell lenniük. / Înainte de a porni dispozitivul, acesta trebuie verificat. Gărzile de protecție trebuie să fie la locul lor și în stare de funcționare. / Pred vklopom naprave jo je treba preveriti. Varnostna varovala morajo biti nameščena in delovati brezhibno. / Prije uključivanja uređaja potrebno ga je provjeriti. Sigurnosni štitnici moraju biti postavljeni i ispravni. / Преди да включите устройството, то трябва да бъде проверено. Предпазните устройства трябва да са поставени на мястото си и да са в изправност. / Перед увімкненням пристрою його слід перевірити. Захисні пристосування повинні бути на місці і в робочому стані. / Überprüfen Sie das Gerät, bevor Sie es einschalten. Sorgen Sie dafür, dass die Schutzvorrichtungen vorhanden und funktionstüchtig sind. / Vérifiez l'appareil avant de le mettre en marche. Maintenez les protections de sécurité en place et en bon état de fonctionnement.
	**Nie wylewać starego oleju do gleby, nie mieszać z innymi odpadami**. / Do not pour old oil onto the ground or mix it with other waste. / Starý olej nevylévejte do půdy, nemíchejte s jiným odpadem. / Starý olej nevylievajte do pôdy, nemiešajte ho s iným odpadom. / Nepilkite senos alyvos į dirvožemį, nemaišykite su kitomis atliekomis. / Nelejiet veco eļļu augsnē, nemaisiet to ar citiem atkritumiem. / Ne öntse a régi olajat a talajba, ne keverje más hulladékkal. / Nu turnați uleiul vechi în sol, nu îl amestecați cu alte deșeuri. / Starega olja ne izlivajte v zemljo, ne mešajte ga z drugimi odpadki. / Ne izlijevajte staro ulje u tlo, ne miješajte ga s ostalim otpadom. / Не изливайте старото масло в почвата, не го смесвайте с други отпадъци. / Не виливати старе масло в ґрунт, не змішувати з іншими відходами. / Schütten Sie Altöl nicht in den Boden und vermischen Sie es nicht mit anderen Abfällen. / Ne pas verser l'huile usagée dans le sol, ne pas la mélanger avec d'autres déchets.
	**UWAGA: Niebezpieczeństwo potknięcia się. Niebezpieczeństwo poślizgnięcia się.** / WARNING: Trip hazard. Slip hazard. / POZOR: Nebezpečí zakopnutí. Nebezpečí uklouznutí. / POZOR: Nebezpečenstvo zakopnutia. Nebezpečenstvo pošmyknutia. / ĮSPĖJIMAS: pavojus užkliūti. Paslydimo pavojus. / UZMANĪBU: paklupšanas briesmas. Paslīdēšanas briesmas. / FIGYELMEZTETÉS: Botlásveszély. Csúszásveszély. / ATENȚIE: Pericol de împiedicare. Pericol de alunecare. / POZOR: nevarnost spotikanja. Nevarnost zdrsa. / OPREZ: Opasnost od spoticanja. Opasnost od klizanja. / ВНИМАНИЕ: Опасност от спъване. Опасност от подхлъзване. / УВАГА: Небезпека спотикання. Небезпека ковзання. / ACHTUNG: Stolpergefahr. Gefahr des Ausrutschens. / ATTENTION : Risque de trébucher. Risque de glisser.
	**Zakaz: nie wystawiać na deszcz** / Prohibition: do not expose to rain / Zákaz: Nevystavujte dešti / Zákaz: Nevystavujte dažďu / Draudimas: Nelaikykite lietaus / Aizliegums: nepakļaut lietus iedarbībai / Tilalom: Ne tegye ki az esőnek / Interdiction: ne pas exposer à la pluie / Prohibición: No exponer a la lluvia / Interzicere: Nu expuneți la ploaie / Verbod: niet blootstellen aan regen / Verbot: Setzen Sie sich keinem Regen aus / Prepoved: ne izpostavljati dežju / Zabrana: ne izlagati kiši / Забрана: да не се излагат на дъжд / Заборона: не піддавати впливу дощу / Verbot: nicht dem Niederschlag aussetzen / Interdiction : ne pas exposer à la pluie
	**Ostrzeżenie: Ryzyko zranienia i zmiażdżenia.** / Warning: Risk of injury and crushing / Výstraha: V případě, že se na místě vyskytne nebezpečí pádu, je třeba se obrátit na výrobce: Nebezpečí poranění a rozdrcení. / Výstraha: V prípade, že by ste sa mohli dostať do nebezpečnej situácie, je potrebné, aby ste sa dostali do nebezpečnej situácie: Nebezpečenstvo poranenia a rozdrvenia. / Įspėjimas: Įspėjimas dėl paslydimo ir nuslydimo: Susižalojimo ir prispaudimo pavojus. / Brīdinājums: Traumu un saspiešanas risks. / Figyelmeztetés: Sérülés és összenyomódás veszélye. / Avertisment: Risc de rănire și strivire. / Opozorilo: Nevarnost poškodb in zmečkanja. / Upozorenje: Opasnost od ozljeda i prignječenja. / ПРЕДУПРЕЖДЕНИЕ: Опасност от наранявание и смачкване. / Попередження: Небезпека травмування та защемлення. / Warnung: Verletzungsgefahr und Quetschgefahr / Avertissement : risque de blessure et d'écrasement
	**Ostrzeżenie: Chronić dłonie. Trzymać ręce z daleka od pracującej maszyny – ryzyko zmiażdżenia bądź amputacji kończyn. Nie usuwać zblokowanej kłody rękami.** / Warning: Protect your hands. Keep your hands away from the operating machine – risk of crushing or amputation of limbs. Do not remove a jammed log with your hands. / Výstraha: V případě, že by došlo k poranění nebo zranění, je třeba se obrátit na lékařskou pomoc: Chraňte si ruce. Udržujte ruce mimo dosah pracovního stroje - nebezpečí rozdrcení nebo amputace končetin. Neodstraňujte zablokovanou kulatinu rukama. / Výstraha: V prípade poranenia alebo úrazu je nutné dodržiavať bezpečnostné opatrenia: Chráňte si ruky. Ruky držte mimo dosahu pracovného stroja - nebezpečenstvo rozdrvenia alebo amputácie končatín. Zablokovanú guľatinu neodstraňujte rukami. / Įspėjimas: Saugokite rankas. Laikykite rankas atokiau nuo darbo mašinos - gresia galūnių sutraiškymo ar amputacijos pavojus. Neišimkite rankomis blokuoto rąsto. / Brīdinājums: Sargājiet rokas. Rokas turēt tālāk no darba mašīnas - pastāv saspiešanas vai ekstremitāšu amputācijas risks. Neizņemiet bloķēto baļķi ar rokām. / Figyelmeztetés: Védje a kezét. Tartsa távol a kezét a munkagéptől - összenyomódás vagy végtagamputáció veszélye. Ne távolítsa el a reteszelt rönköt kézzel. / Atenție: Protejați-vă mâinile. Țineți mâinile departe de mașina de lucru - risc de strivire sau amputare a membrelor. Nu îndepărtați bușteanul interblocat cu mâinile. / Opozorilo: Zaščitite roke. Roke držite stran od delovnega stroja - nevarnost zdrobitve ali amputacije okončin. Ne odstranjujte blokiranega hloda z rokami. / Upozorenje: Zaštitite ruke. Držite ruke dalje od radnog stroja - opasnost od prignječenja ili amputacije udova. Ne uklanjajte isprepleteni trupac rukama. / Предупреждение: Защитете ръцете си. Дръжте ръцете далеч от работната машина - риск от смачкване или ампутация на крайници. Не отстранявайте блокирания дървен материал с ръце. / Попередження: Захищайте руки. Тримайте руки подалі від працюючого верстата - ризик защемлення або ампутації кінцівок. Не виймайте заблоковану колоду руками. / Warnung: Schützen Sie Ihre Hände. Hände von der Arbeitsmaschine fernhalten - Quetschgefahr oder Amputation von Gliedmaßen. Blockierten Stamm nicht von Hand entfernen. / Avertissement : Protégez vos mains. Gardez vos mains éloignées de la machine en marche – risque d'écrasement ou d'amputation des membres. Ne retirez pas la bûche bloquée avec vos mains.
	**Wyłączyć i wyciągąć wtyczkę z gniazdka sieciowego przed regulacją, czyszczeniem lub jeśli przewód zasilający jest zaplątany lub uszkodzny** / Switch off and unplug from the mains socket before adjusting, cleaning or if the power cord is tangled or damaged. **/** Před seřizováním, čištěním nebo v případě, že je napájecí kabel zamotaný nebo poškozený, přístroj vypněte a odpojte ze zásuvky / Pred nastavovaním, čistením alebo ak je napájací kábel zamotaný alebo poškodený, vypnite ho a odpojte zo sieťovej zásuvky / Prieš reguliuodami, valydami arba jei maitinimo laidas yra susipainiojęs ar pažeistas, išjunkite ir ištraukite kištuką iš elektros tinklo lizdo / Pirms regulēšanas, tīrīšanas vai ja strāvas vads ir sajaukts vai bojāts, izslēdziet ierīci un atvienojiet to no elektrotīkla kontaktligzdas / Kapcsolja ki és húzza ki a hálózati aljzatból a készüléket beállítás, tisztítás előtt, illetve ha a tápkábel összegabalyodott vagy megsérült / Opriți și deconectați aparatul de la priza de curent înainte de reglarea, curățarea sau dacă cablul de alimentare este încurcat sau deteriorat / Pred nastavljanjem, čiščenjem ali če je napajalni kabel zapleten ali poškodovan, ga izklopite in izvlecite iz omrežne vtičnice / Isključite i izvucite utikač iz strujne utičnice prije podešavanja, čišćenja ili ako se kabel za napajanje zapetlja ili ošteti / Изключете и извадете щепсела от електрическата мрежа,

	преди да регулирате, почиствате или ако захранващият кабел е заплетен или повреден / Вимкніть машину та витягніть вилку з розетки перед регулюванням, чищенням або якщо шнур живлення заплутався чи пошкодився / Schalten Sie das Gerät aus und ziehen Sie den Netzstecker aus der Steckdose, bevor Sie es einstellen, reinigen oder wenn das Netzkabel verwickelt oder beschädigt ist. / Débranchez et retirez la fiche de la prise secteur avant tout réglage, nettoyage ou si le cordon d'alimentation est emmêlé ou endommagé.
	**Uwaga: trzymać z dala od osób postronnych /** Warning: keep away from unauthorised persons / Upozornění: držte se od neoprávněných osob / Poznámka: Uchovávajte od neoprávnených osôb / Pastaba: laikykite atokiau nuo neleistinų asmenų / Piezīme: turiet prom no neatļautām personām / Megjegyzés: tartsa távol a jogosulatlan személyektől / Attention: éloignez-vous des personnes non autorisées / Tenga cuidado: manténgase alejado de personas no autorizadas / Aveți grijă: evitați persoanele neautorizate / Let op: blijf weg van ongeautoriseerde personen / Achtung: Unbefugte fernhalten / previdnost: ne sme biti viden mimoidočim osebam / Napomena: držati podalje od neovlaštenih osoba / Предупреждение: да се пази от погледа на странични лица / Обережно: зберігати в недоступному для сторонніх місці / Achtung: Außerhalb der Reichweite von Unbefugten aufbewahren / Attention : tenir à l'écart des personnes non concernées.
	**Oznaczenie: miejsce podnoszenia** / Marking: lifting point / Označení: bod zvedání / Označenie: miesto zdvíhania / Ženklinimas: kėlimo taškas / Marķējums: pacelšanas punkts / Jelölés: emelési pont / Marcaj: punct de ridicare / Oznaka: dvižna točka / Označavanje: točka podizanja / Маркировка: точка на повдигане / Маркування: точка підйому / Bezeichnung: Hebepunkt / Marquage : point de levage
	**Oznaczenie gwarantowanego poziomu dźwięku /** Guaranteed sound level designation / Označení garantované hladiny zvuku / Označenie zaručenej úrovne hluku (akustického tlaku) / Garantuoto garso lygis / Garantēta skaņas līmeņa apzīmējums / Megjelölt garantált hangerő-szint / Marquage du niveau de bruit garanti / Indicación del nivel de potencia acústica garantizado / Indicarea nivelului garantat de sunet / Aanduiding van het gegarandeerde geluidsniveau / Kennzeichnung des garantierten Schallpegels / Navedba zajamčene ravni hrupa / Indikacija zajamčene razine zvuka / Индикация за гарантираното ниво на шума / Індикація гарантованого рівня шуму / Bestimmung des garantierten Schallpegels / Indication du niveau sonore garanti

PL Spis treści

1. Zdjęcia i rysunki
2. Opis urządzenia
3. Przeznaczenie urządzenia
4. Ograniczenie użycia
5. Dane techniczne
6. Przygotowanie do pracy
7. Podłączenie do sieci
8. Włączanie urządzenia
9. Użytkowanie urządzenia
10. Bieżące czynności obsługowe
11. Części zamienne i akcesoria
12. Samodzielne usuwanie usterek
13. Kompletacja urządzenia
14. Informacja dla użytkowników o pozbywaniu się urządzeń elektrycznych i elektronicznych
15. Wykaz części do rysunku złożeniowego
16. Karta gwarancyjna

Deklaracja zgodności została dołączona do instrukcji jako oddzielny dokument. W przypadku braku deklaracji zgodności należy się skontaktować z Dedra Exim Sp. z o.o.
Ogólne przepisy bezpieczeństwa zostały dołączone do instrukcji jako oddzielna broszura.

OSTRZEŻENIE. Przeczytać wszystkie ostrzeżenia oznaczone symbolem ⚠ i wszystkie instrukcje.

Nieprzestrzeganie podanych niżej ostrzeżeń i wskazówek dotyczących bezpieczeństwa może być przyczyną porażenia prądem elektrycznym, pożaru lub poważnych obrażeń.

Zachować wszystkie ostrzeżenia i instrukcje do przyszłego użytku.

2. Opis urządzenia

Rys. A: 1. – rękojeść transportowa, 2 – klin, 3 – statyw, 4 – pokrętło chwytaka, 5 – chwytak, 6 – silnik, 7 – wlew oleju z odpowietrznikiem, 9 – koła. Rys. B: 10 – pokrętło rękojeści transportowej, 11 – dźwignia, 12 – osłona dźwigni, 13 – rama, 14 – gniazdo zasilania z włącznikiem, 15 – korpus, 16 – obudowa korpusu

3. Przeznaczenie urządzenia

Urządzenie przeznaczone jest tylko i wyłącznie do rozłupywania drewna.
Rozłupywarka jest przeznaczona do rozłupywania kłód do użytku domowego (kominek, piec itp.) o wymiarach, które nie przekraczają wymienionych w danych technicznych.
Operacja łupania przez maszynę została zaprojektowana tak, aby była aktywowana przez jedną osobę. Chociaż istnieje możliwość, żeby dodatkowi operatorzy mogli pracować maszyną (np. do załadunku i rozładunku), ale zaleca się, aby tylko jeden operator aktywował operację łupania.
Dopuszcza się wykorzystanie urządzenia w pracach remontowo-budowlanych, warsztatach naprawczych, w pracach amatorskich przy równoczesnym przestrzeganiu warunków użytkowania i dopuszczalnych warunków pracy, zawartych w instrukcji obsługi.

4. Ograniczenia użycia

Urządzenie może być użytkowane tylko zgodnie zamieszczonymi poniżej „Dopuszczalnymi warunkami pracy".
Łuparka służy tylko do rozłupywania kłód o wymiarach, które nie przekraczają wymienionych w danych technicznych. Każde inne zastosowanie urządzenia jest sprzeczne z przeznaczeniem i stanowi poważne zagrożenie dla użytkownika.
Samowolne zmiany w budowie mechanicznej i elektrycznej, wszelkie modyfikacje, czynności obsługowe nieopisane w instrukcji obsługi będą traktowane jako bezprawne i powodują natychmiastową utratę praw gwarancyjnych, a deklaracja zgodności traci ważność.
Użytkowanie niezgodne z przeznaczeniem, bądź niezgodnie z instrukcją obsługi spowoduje natychmiastową utratę praw gwarancyjnych.

Dopuszczalne warunki pracy
S6 40%
Chronić przed opadami atmosferycznymi

5. Dane techniczne

Model	DED8679
Napięcie zasilania [V]	230 / 50
Moc znamionowa [W]	3000
Klasa ochronności	I
Stopień ochrony przed dostępem bezpośrednim	IP54
Prędkość obrotowa max n0 [min-1]	2850
Maksymalne dopuszczalne ciśnienie robocze [MPa]	21
Maksymalna i minimalna długość drewna [mm]	100 / 550 Ø80 / Ø300
Poziom ciśnienia dźwięku LpA [dB(A)]	74,7 / 77,8
Niepewność pomiarowa KpA [dB(A)]	3
Poziom mocy dźwięku LwA [dB(A)]	90,9 / 93,6
Niepewność pomiarowa KwA [dB(A)]	3
Poziom drgań mierzony na rękojeści ah,ID [m/s2]	<2,5
Niepewność pomiaru K [m/s2]	1,5
Masa [kg]	110

Informacja na temat drgań i hałasu

Wartość łączona drgań a_h oraz niepewność pomiaru określono zgodnie z normą EN 60204-1 i podano w tabeli.
Emisja hałasu została określona zgodnie z EN 60204-1, wartości podano powyżej w tabeli.

UWAGA Hałas może spowodować uszkodzenie słuchu, podczas pracy zawsze należy używać środków ochrony słuchu!

Deklarowana łączna wartość drgań została zmierzona zgodnie ze standardową metodą badania i może być wykorzystana do porównania jednego urządzenia z drugim. Podany poziom drgań może być również wykorzystywany do wstępnej oceny narażenia na drgania.
Poziom drgań podczas rzeczywistego użytkowania urządzenia może się różnić od zadeklarowanych wartości, w zależności od sposobu użycia narzędzi roboczych, w szczególności od rodzaju obrabianego przedmiotu oraz od konieczności określenia środków mających na celu ochronę operatora. Aby dokładnie oszacować narażenia w rzeczywistych warunkach użytkowania, należy wziąć pod uwagę wszystkie części cyklu operacyjnego, obejmujące także okresy, gdy urządzenie jest wyłączone lub gdy jest ono włączone, ale nie jest używane do pracy.

6. Przygotowanie do pracy

UWAGA Wszystkie czynności przygotowawcze przeprowadzać przy urządzeniu odłączonym od źródła zasilania.

Sprawdzić zawartość opakowania. W kompletacji powinne znajdować się (rys. C): korpus łuparki (1 sztuka), dźwignie z osłonami (2 sztuki), chwytaki (2 sztuki), elementy montażowe chwytaków (2 sztuki), kola jezdne (2 sztuki), stolik roboczy ze stolikami bocznymi (1 sztuka), akcesoria montażowe (1 komplet).
Ustawić korpus urządzenia na twardej, równej powierzchni. Zwrócić szczególną uwagę, aby urządzenie nie przewróciło się.

Zakładane kół

Zamontować koła jezdne (rys. D). Przez koło przeprowadzić trzpień, zabezpieczyć podkładkami. Wsunąć trzpień w otwór w obudowie łuparki, zabezpieczyć podkładkami i spinką. Sprawdzić, czy koło jest poprawnie, stabilnie zamontowane i czy obraca się. Założyć zaślepkę. Założyć w taki sam sposób drugie koło.

Zakładanie blatu roboczego

Poluzować nakrętke (rys. E) na kolumnie łuparki. Rozłożyć blat roboczy i blaty pomocnicze, sprawdzić, czy wszystkie elementy tworzą jedną płaszczyznę. Wsunąć wystające elementy blatu w profile na kolumnie łuparki (rys. G, 1), a następnie dokręcić nakrętki (rys. G, 2).

Zakładanie dźwigni roboczych

Sposób zakładania dźwigni pokazano na rysunku H. Zdjąć spinkę z bolca blokującego (rys. H, 1). Przed zamontowaniem dźwigni pokryć powierzchnie cienką warstwą smaru. Wsunąć dźwignię i osłona i upewnić się, że koniec dźwigni

sterującej wchodzi w szczelinę wspornika przyłączeniowego (rys. H, 2). Wsunąć bolec blokujący. Bolec powinien przejść przez otwory we wsprorniku i w dźwigni. Zablokować spinką (rys. H, 3). W podobny sposób zamontować drugą dźwignię.

⚠ UWAGA Sprawdzić położenie obu dźwigni. Dźwignie sterujące muszą być umieszczone w szczelinach wsporników połączeniowych.

Zakładanie chwytaka

Założyć elementy montażowe chwytaków na szczęki chwytaka (rys. I). Sprawdzić, czy elementy montażowe są założone zgodnie z rysunkiem. Połączyć ze szczękami za pomocą śrub. Nałożyć szczęki na dźwignie, dokręcić za pomocą pokrętеł ze śrubami (rys. H).

Transport łuparki do miejsca pracy

W celu przetransportowania łuparki można przemieścić ją na kołach. W tym celu należy pochylić urządzenie, chwycić za rękojeść transportową (rys. J).

Sprawdzić, czy wlew oleju jest dobrze dokręcony.

W przypadku konieczności transportu na dalszą odległość na naczepie, do podniesienie urządzenia wykorzystać otwór w korpusie (rys. K, 1). W celu unieruchomienia urządzenia na naczepie przymocować je do elementów naczepy, wykorzystując otwór w korpusie łuparki (rys. K, 2).

⚠ UWAGA Nigdy nie podnosić urządzenia, mocując hak w innym miejscu, niż oznaczone na rysunku.

W przypadku łuparek napędzanych elektrycznie konieczne jest zastosowanie urządzenia prądu szczątkowego (PRCS), jeżeli w układzie elektrycznym nie zapewniono urządzenia różnicowo-prądowego (RCD) o maksymalnym prądzie szczątkowym 0,03 A

7. Podłączenie do sieci

Przed podłączeniem urządzenia do źródła prądu należy upewnić się, czy napięcie zasilania odpowiada wartości podanej na tabliczce znamionowej.
Instalacja zasilająca powinna być wykonana zgodnie z zasadniczymi wymaganiami dotyczącymi instalacji elektrycznych i spełniać wymogi bezpieczeństwa użytkowania. Parametry minimalnego przekroju przewodu zasilającego oraz nominalnej wartości bezpiecznika w zależności od mocy urządzenia podano w poniższej tabeli:

Moc urządzenia [W]	Minimalny przekrój przewodu [mm^2]	Minimalna wartość bezpiecznika typu C [A]
≥2300	2,5	16

Instalacja winna być wykonana przez uprawnionego elektryka. W przypadku korzystania z przedłużaczy należy zwrócić uwagę by przekrój żyły nie był mniejszy od wymaganego (patrz tabela). Przewód elektryczny ułożyć tak, aby w czasie pracy nie był narażony na przecięcie. Nie używać uszkodzonych przedłużaczy. Okresowo sprawdzać stan techniczny przewodu zasilającego. Nie ciągnąć za przewód zasilający.

8. Włączanie urządzenia

⚠ UWAGA Przed uruchomieniem urządzenia bezwzględnie wykonać czynności opisane w rozdziale „Przygotowanie do pracy”.

Podłączyć urządzenie do źródła zasilania za pomocą przedłużacza (rys. O). Ułożyć przewód przedłużacza tak, aby nie był narażony na najechanie, nacisk, działanie wilgoci itd.
Zespół włącznika znajduje się nad gniazdem zasilającym, Urządzenie właczane jest zielonym przyciskiem oznaczonym jako I, wyłaczane czerwonym przyciskiem, oznczonym jako O. W przypadku konieczności awaryjnego wyłączenia urządzenia wystarczy uderzyć w zespół włącznika (wyłącznik ma pierwszeństwo przed włącznikiem). Urządzenie zostanie wyłączone.

9. Użytkowanie urządzenia

Ustawić urządzenie w miesjcu pracy. Ustabilizować je, wbijając dwie śruby w ziemię (rys. L).
Przed rozpoczęciem rozłupywania zaplanować miejsce pracy. Ułożyć pnie w miejscu łatwo dostępnym. Zaplanować miejsce, w którym odkładane będą polana po rozłupaniu pni. Przygotować pnie do rozłupywania. Konstrukcja łuparki pozwala na rozłupanie pnia o długości maksimum 550 mm i średnicy maksimum 300 mm. Jeżeli pnie są dłuższe, dociąć je na odpowiednią długość.

⚠ UWAGA Nie rozłupywać zielonych kłód. Suche, wysezonowane kłody rozłupują się znacznie łatwiej i nie zacinają się tak często jak zielone drewno.

Przed rozpoczęciem rozłupywania nasmarować klin i powierzchnię ramy urządzenia (rys. N). Ułatwi to rozłupywanie oraz pozwoli na wydłużenie żywotości elementów łuparki.
Podłączyć przewód zasilający (patrz punkt 8). Otworzyć odpowietrznik. Poluzować pokrywę zbiornika oleju o kilka obrotów, gdy łuparka jest używana. Po zakończeniu pracy należy ponownie dokręcić pokrywę.
Jeżeli łuparka użytkowana jest w bardzo niskich temperaturach, uruchomić silnik bez obciążenia na ok. 15 minut w celu rozgrzania oleju w układzie hydraulicznym.

Sprawdzenie działania łuparki

Urządzenie musi bć użytkowane obiema rękoma. W celu sprawdzenia poprawności działania łuparki włączyć silnik, nacisnąć obie dźwignie i opuścić klin na wysokość ok. 5 cm od blatu. Następnie puścić jedną dźwignię. Klin powinien pozostać w dźwignie. Klin powinien automatycznie wrócić do najwyższej pozycji.

Ustawienie skoku klina

Aby ustawić skok siłownika klina, wykonać następujące czynności (rys. P):
- przesunąć klin rozszczepiający do żądanej pozycji. Górna pozycja skoku klina powinna znajdować się około 3~5 cm nad rozłupywanymi kłodami.
- Zwolnić dźwignię sterującą lub wyłączyć silnik.
- Zwolnić śrubę ustalającą (A). Podnieść drążek regulacyjny (B), aż drążek regulacyjny (B) zacznie być zatrzymywany przez sprężynę wewnątrz. Dokręcić śrubę ustalającą (A).
- Zwolnić obie dźwignie sterujące lub włączyć silnik.
- Sprawdzić górne położenie klina rozszczepiającego.

Rozłupywanie kłód

Umieścić kłodę na rozłupywarce na stole podporowym pionowo i płasko. Upewnić się, że klin i stół podporowy stykają się z kłodą prostopadle na końcach.

⚠ UWAGA Nigdy nie próbuj rozłupywać kłody pod kątem.
Rozłupuj kłodę zgodnie z kierunkiem jej rosnącego usłojenia. Nie umieszczaj kłody w poprzek łuparki w celu jej rozłupania.
Może to być niebezpieczne i spowodować poważne uszkodzenie urządzenia.

Wyreguluj chwytaki kłody (Rys. R, A) zgodnie ze średnicą kłody, aby uzyskać najwygodniejszy kąt nachylenia dźwigni sterujących. Przytrzymać kłodę za pomocą chwytaków mocujących ściśle w osłonach dźwigni sterujących.
Opuścić dźwignie, aby rozpocząć rozłupywanie.
Zwolnienie jednej z dźwigni zatrzymuje ruch klina rozłupującego. Zwolnienie obu dźwigni powoduje powrót klina rozłupującego do górnej pozycji.
Rozłupane kłody odkładać w miejsce zapewniające zarówno swobodny dostęp do łuparki, jak też bezpieczeństwo operatora. Polana układać z dala od przewodu zasilającego.

⚠ UWAGA Nagromadzone rozłupane drewno i wióry drzewne mogą stworzyć niebezpieczne środowisko pracy.

Nigdy nie pracowac w nieuporządkowanym obszarze roboczym, który może spowodować poślizgnięcie się, potknięcie lub upadek.
Po zakończeniu rozłypywania ustawić klin w pozycji spoczynkowej, wyłączyć urządzenie.

Postępowanie w sytuacjach awaryjnych

Jeżeli podczas pracy urządzenie zachowuje się w sposób odbiegający od normalnego użytkowania (nadmiernie drga, wydaje niepokojące dźwięki, czuć zapach spalenizny itp.) natychmiast wyłączyć urządzenie i odłączyć źródło zasilania. Sprawdzić, czy urządzenie stoi stabilnie na równej, twardej powierzchni.

⚠ UWAGA Jeżeli po ponownym uruchomieniu urządzenie nadal zachowuje się w sposób odbiegający od normalnego użytkowania, nie pracować urządzeniem. Skontaktować się z serwisem.

10. Bieżące czynności obsługowe

⚠ UWAGA Wszystkie czynności obsługowe przeprowadzać przy urządzeniu odłączonym od źródła zasilania.

Przed rozpoczęciem użytkowania

⚠ UWAGA Nie uruchamiać urządzenia po stwierdzeniu uszkodzeń.

Sprawdzić, czy elementy urządzenia nie są uszkodzone mechanicznie, popękane, połamane itd. Sprawdzić, czy przewód zasilający, wtyczki, przedłużacz nie są uszkodzone (przetarta izolacja, widoczne zużycia itd.). Sprawdzić, czy klin jest nasmarowany, oczyścić klin z resztek materiału.

Wymiana oleju w układzie hydraulicznym (rys. U)

Układ hydrauliczny jest układem zamkniętym ze zbiornikiem oleju, pompą oleju i zaworem sterującym. Regularnie sprawdzać poziom oleju za pomocą bagnetu. Niski poziom oleju może uszkodzić pompę olejową. Poziom oleju powinien znajdować się ok. 1 ~ 2 cm poniżej górnej powierzchnia zbiornika oleju (rys. V).
Olej powinien być całkowicie wymieniany raz w roku.
- Upewnić się, że ruchome części są zatrzymane, a łuparka jest odłączona od zasilania.
- Upewnić się, że do zbiornika oleju nie dostały się żadne zanieczyszczenia. do zbiornika oleju.
- Użyć miski spustowej, aby pomóc w usunięciu całego zużytego oleju i cząstek stałych. Odkręcić korek spustowy oleju, aby spuścić olej ze ze zbiornika hydraulicznego. Zbadać olej pod kątem metalowych wiórów jako zabezpieczenie przed przyszłymi problemami.
- Zebrać zużyty olej i poddawaj go recyklingowi.
- Po wymianie oleju należy kilka razy uruchomić rozłupywarkę bez rozłupywania.

Zalecamy stosowanie olejów hydraulicznych takich jak np: SHELL Tellus 22, MOBIL DTE 11, ARAL Vitam GF 22, BP Energol HLP-HM 22.
Do układu hydraulicznego należy wlać ok. 4 L oleju.

Transport

Zawsze przemieszczać urządzenie na kołach transportowych, chwytając za przeznaczone do tego elementy obudowy. W przypadku podnoszenia urządzenia do zahaczenia liny wciągnikia stosować tylko miejsca do tego oznaczone.

Przechowywanie

Urządzenie przechowywać wolne od zanieczyszczeń, w pomieszczeniach zamkniętych, w miejscu niedostępnym dla dzieci, w miarę mozliwości w orygnialnym opakowaniu.

11. Części zamienne i akcesoria

Akcesoria dostępne w sprzedaży:

- klin DED86791

W celu zakupu części zamiennych i akcesoriów należy skontaktować się z Serwisem Dedra Exim. Dane kontaktowe znajdują się na 1. stronie instrukcji.
Przy zamawianiu części zamiennych prosimy podać numer partii umieszczony na tabliczce znamionowej oraz numer części z rysunku złożeniowego.
W okresie gwarancyjnym naprawy dokonywane są na zasadach podanych w karcie gwarancyjnej. Reklamowany produkt prosimy przekazać do naprawy w miejscu zakupu (sprzedawca zobowiązany jest przyjąć reklamowany produkt), przesłać do serwisu centralnego Dedra Exim lub przesłać do serwisu najbliższego względem miejsca zamieszkania (lista serwisów na stronie www.dedra.pl). Prosimy uprzejmie dołączyć wypełnioną kartę gwarancyjną. Po okresie gwarancyjnym naprawy wykonuje serwis centralny. Uszkodzony produkt należy przesłać do serwisu (koszty wysyłki pokrywa użytkownik).

12. Samodzielne usuwanie usterek

UWAGA **Przed przystąpieniem do samodzielnego usuwania usterek odłączyć urządzenie od zasilania.**

Problem	Przyczyna	Rozwiązanie
Silnik nie uruchamia się	Brak napięcia	Sprawdzić, czy nie zadziałało zabezpieczenie
	Uszkodzony przewód przedłużacza	Wymienić przedłużacz na sprawny
	Uszkodzony zespół włącznika	Przekazać urządzenie do serwisu
Zespół klina nie opuszcza się przy działającym silniku	Zwór nie otwiera się z powodu poluzowania części	Dokręcić części układu podawania oleju
	Nieprawidłowo założone dźwignie	Założyć dźwnignie prawidłowo
	Niski poziom oleju	Uzupełnic olej
Łupiarka wpada w wibracje	Niski poziom oleju	Uzupełnić olej

13. Kompletacja urządzenia

1. korpus łuparki (1 sztuka), 2. dźwignie z osłonami (2 sztuki), 3. chwytaki (2 sztuki), 4. elementy montażowe chwytaków (2 sztuki), 5. kola jezdne (2 sztuki), 6. stolik roboczy ze stolikami bocznymi (1 sztuka), 7. akcesoria montażowe (1 komplet)

14. Informacja dla użytkowników o pozbywaniu się urządzeń elektrycznych i elektronicznych (dotyczy gospodarstw domowych)



Przedstawiony symbol umieszczony na produktach lub dołączonej do nich dokumentacji informuje, że niesprawnych urządzeń elektrycznych lub elektronicznych nie można wyrzucać razem z odpadami bytowymi. Prawidłowe postępowanie w razie konieczności utylizacji, powtórnego użycia lub odzysku podzespołów polega na przekazaniu urządzenia do wyspecjalizowanego punktu zbiórki, gdzie będzie przyjęte bezpłatnie. Informacji o lokalizacji miejsc zbiórki zużytego sprzętu udzielają władze lokalne np. na swoich stronach internetowych.

Prawidłowa utylizacja urządzenia umożliwia zachowanie cennych zasobów i uniknięcie negatywnego wpływu na zdrowie i środowisko, wynikające z możliwości obecności w sprzęcie niebezpiecznych: substancji, mieszanin oraz części składowych.

Nieprawidłowa utylizacja odpadów zagrożona jest karami przewidzianymi w odpowiednich przepisach lokalnych.

Użytkownicy w krajach Unii Europejskiej: W razie konieczności pozbycia się urządzeń elektrycznych lub elektronicznych, prosimy skontaktować się z najbliższym punktem sprzedaży lub z dostawcą, którzy udzielą dodatkowych informacji.

Pozbywanie się odpadów w krajach poza Unią Europejską: Taki symbol dotyczy tylko krajów Unii Europejskiej. W razie potrzeby pozbycia się niniejszego produktu prosimy skontaktować się z lokalnymi władzami lub ze sprzedawcą celem uzyskania informacji o prawidłowym sposobie postępowania.

15. Wykaz części do rysunku złożeniowego

LP	Nazwa części	LP	Nazwa części
1	Stolik roboczy część lewa	45	Dźwignia
2	Stolik roboczy część prawa	46	Tłok
3	Nakrętka samoblokująca M8	47	Pierścień osadczy
4	Podkładka 8	48	Wkręt M8x50
5	Sprężyna	49	Nakrętka
6	Trzpień stalowy	50	Wspornik włącznika
7	Śruba 8.8 M8x210	51	Wałek krótki
8	Stolik roboczy część główna	52	Rura
9	Śruba 8.8 M8x60	53	Pokrętło motylkowe
10	Tuleja	54	Zaślepka A1
11	Płyta ślizgowa kpl.	55	Podkładka
12	Zawleczka	56	Przewód olejowy
13	Dźwignia prawa	57	Kołnierz
14	Rękojeść dźwigni	58	Pompa oleju
15	Pierścień zabezpieczający	59	Dysza
16	Wkręt M6x16	60	Zaślepka A2
17	Podkładka 6	61	Mocowanie przewodu
18	Nakrętka zabezpieczająca M6	62	Wężyk oleju
19	Osłona część prawa	63	Przewód olejowy
20	Uchwyt	64	Dysza
21	Pokrętło motylkowe	65	Zawór pompy oleju
22	Podkładka duża 8	66	Bagnet oleju
23	Osłona część lewa	67	Wskaźnik
24	Tuleja	68	Wkręt M8x90
25	Sworzeń	69	Podkładka sprężynująca
26	Pokrętło motylkowe M6	70	Pierścień osadczy
27	Zaślepka plastikowa	71	Podkładka duża 10
28	Uchwyt	72	Mocowane silnika
29	Pierścień samozaciskowy	73	Wkręt 8.8 M8x45
30	Klin	74	Zaślepka
31	Osłona górna kolumny	75	Przewód olejowy
32	Pokrętło motylkowe M6	76	Wężyk oleju
33	Płyta ślizgowa 2	77	Śruba
34	Płyta ślizgowa 4	78	Osłona
35	Płyta ślizgowa 3	79	Podkładka duża 6
36	Płyta ślizgowa 1	80	Wkręt
37	Wkręt M6x8	81	Zawleczka
38	Nakrętka samoblokująca M14	82	Uszczelka
39	Włącznik	83	Wkręt M16x25
40	Wkręt M4x60	84	Koło jezdne
41	Silnik elektryczny	85	Trzpień koła
42	Wkręt	86	Zaślepka koła
43	Podkładka 16	87	Wałek długi
44	Pręt popychacza	88	Zawleczka

Karta gwarancyjna

……
(nazwa produktu)

Nr katalogowy: ……. nr partii: .....
(zwane dalej Produktem)

Data zakupu Produktu: .....

Pieczęć sprzedawcy

Data i podpis sprzedawcy: .....

Oświadczenie Użytkownika:

Potwierdzam, że zostałem poinformowany o warunkach gwarancji oraz skutkach nieprzestrzegania wytycznych zawartych w Instrukcji obsługi i karcie gwarancyjnej. Warunki niniejszej gwarancji są mi znane, co potwierdzam własnoręcznym podpisem:

....
Data i miejsce Podpis Użytkownika

I. Odpowiedzialność za Produkt

1. Gwarant – Dedra Exim Sp. z o.o. z siedzibą w Pruszkowie, adres: ul. 3 Maja 8, 05-800 Pruszków, KRS 0000062517, Sąd Rejonowy dla m.st. Warszawy w Warszawie, XIV Wydział Gospodarczy Krajowego Rejestru Sądowego, NIP 527-020-49-33, kapitał zakładowy: 100 980.00 zł.
2. Na warunkach określonych w niniejszej karcie gwarancyjnej Gwarant udziela gwarancji na Produkt, pochodzący z dystrybucji Gwaranta.
3. Odpowiedzialność z tytułu gwarancji obejmuje tylko wady powstałe z przyczyn tkwiących w Produkcie w momencie jego wydania Użytkownikowi.
4. Z tytułu gwarancji Użytkownik, uzyskuje prawo do bezpłatnej naprawy Produktu, o ile wada ujawniła się w okresie gwarancji. Sposób naprawy Produktu (metoda wykonania naprawy) zależy od decyzji Gwaranta. W przypadku stwierdzenia przez Gwaranta braku możliwości naprawy Gwarant zastrzega sobie prawo wymiany wadliwego elementu albo całego Produktu na wolny od wad, obniżenia ceny Produktu lub odstąpienia od umowy.
5. W stosunku do Użytkownika, który nie jest konsumentem w rozumieniu ustawy z dnia 23 kwietnia 1964 r. Kodeks cywilny, odpowiedzialność odszkodowawcza Gwaranta za szkody wynikające z niniejszej gwarancji i/lub w związku z jej zawarciem i wykonywaniem, bez względu na tytuł prawny, jest ograniczona maksymalnie do wysokości wartości wadliwego Produktu.

II. Okres gwarancji

Elementy Produktu	Czas trwania ochrony gwarancyjnej
DED8679	24 miesiące, licząc od daty zakupu Produktu uwidocznionej w niniejszej karcie gwarancyjnej

III. Warunki skorzystania z gwarancji

1. Przedstawienie przez Użytkownika wypełnionej karty gwarancyjnej Produktu oraz uprawdopodobnienie przez Użytkownika okoliczności zakupu Produktu, np. poprzez przedstawienie paragonu, faktury, itd. W celu sprawnego przeprowadzenia reklamacji zaleca się aby Użytkownik przekazał wraz z Produktem do reklamacji wszystkie elementy określone w „Kompletacji urządzenia" zawartej w Instrukcji obsługi.
2. Stosowanie się przez Użytkownika do zaleceń zawartych w Instrukcji obsługi i karcie gwarancyjnej.
3. Gwarancja obejmuje tylko obszar Rzeczypospolitej Polskiej i UE.
4. Gwarancja nie obejmuje wad Produktu powstałych w szczególności na skutek:
a. Nieprzestrzegania przez Użytkownika warunków określonych w Instrukcji obsługi, w szczególności w zakresie prawidłowej eksploatacji, konserwacji i czyszczenia;
b. Zastosowania przez Użytkownika środków czyszczących lub konserwujących niezgodnych z Instrukcją obsługi;
c. Nieodpowiedniego przechowywania i transportu Produktu przez Użytkownika;
d. Samowolnych zmian i/lub przeróbek Produktu przez Użytkownika, które nie były uzgadniane z Gwarantem;
e. Zastosowania przez Użytkownika w Produkcie materiałów eksploatacyjnych niezgodnych z Instrukcją obsługi.
5. Użytkownik, który nie jest konsumentem w rozumieniu ustawy z dnia 23 kwietnia 1964 r. Kodeks cywilny, traci gwarancję na Produkt, w którym:
- numery seryjne, oznaczenia dat i tabliczki znamionowe zostały usunięte, zmienione lub uszkodzone przez Użytkownika;
- plomby zostały uszkodzone przez Użytkownika lub noszą ślady manipulacji Użytkownika.
6. Uwaga! Czynności związane z codzienną obsługą Produktu, wynikające m.in. z Instrukcji obsługi Użytkownik wykonuje we własnym zakresie i na swój koszt.

IV. Procedura reklamacyjna

1. W przypadku stwierdzenia nieprawidłowej pracy Produktu, przed dokonaniem zgłoszenia reklamacyjnego należy upewnić się czy wszystkie czynności określone w szczególności w Instrukcji obsługi zostały wykonane w sposób prawidłowy.

2. Zgłoszenie reklamacji zaleca się dokonać niezwłocznie, najlepiej w terminie 7 dni od daty zauważenia wady Produktu. Użytkownik, który nie jest konsumentem w rozumieniu ustawy z dnia 23 kwietnia 1964 r. Kodeks cywilny traci uprawienia wynikające z niniejszej gwarancji w przypadku niezgłoszenia reklamacji w terminie 7 dni.
3. Zgłoszenie reklamacji można dokonać m.in. w punkcie zakupu Produktu, w serwisie gwarancyjnym lub pisemnie na adres: Dedra Exim Sp. z o.o., ul. 3 Maja 8, 05-800 Pruszków.
4. Użytkownik może złożyć reklamację przy wykorzystaniu formularza dostępnego na stronie internetowej www.dedra.pl. („Formularz zgłoszenia reklamacji z tytułu gwarancji").
5. Adresy serwisów gwarancyjnych dla poszczególnych krajów dostępne są na stronie www.dedra.pl. W przypadku braku serwisu gwarancyjnego dla danego kraju zgłoszenia reklamacyjne z tytułu gwarancji zaleca się kierować na adres: Dedra Exim Sp. z o.o. ul. 3 Maja 8, 05-800 Pruszków (Polska).
6. Mając na uwadze bezpieczeństwo Użytkownika zakazuje się korzystania z wadliwego Produktu.
7. Uwaga! Korzystanie z wadliwego Produktu jest niebezpieczne dla zdrowia i życia Użytkownika.
8. Wykonanie obowiązków wynikających z gwarancji nastąpi w terminie 14 dni roboczych, licząc od dnia dostarczenia reklamowanego Produktu przez Użytkownika.
9. Przed dostarczeniem wadliwego Produktu do reklamacji zaleca się jego oczyszczenie. Reklamowany Produkt zaleca się dokładnie zabezpieczyć przed uszkodzeniami w transporcie (zaleca się dostarczyć reklamowany Produkt w oryginalnym opakowaniu).
10. Okres gwarancji ulega przedłużeniu o czas, w ciągu którego wskutek wady Produktu objętego gwarancją Użytkownik nie mógł z niego korzystać.
Gwarancja nie wyłącza, nie ogranicza, ani nie zawiesza uprawnień Użytkownika wynikających z przepisów o rękojmi za wady rzeczy sprzedanej.

Zgodnie z art. 13 ust. 1 i ust. 2 rozporządzenia Parlamentu Europejskiego i Rady (UE) 2016/679 z dnia 27 kwietnia 2016 r. w sprawie ochrony osób fizycznych w związku z przetwarzaniem danych osobowych i w sprawie swobodnego przepływu takich danych oraz uchylenia dyrektywy 95/46/WE (dalej: „RODO") informujemy
1. Administratorem Twoich danych osobowych podanych w formularzu jest DEDRA-EXIM sp. z o.o. z siedzibą w Pruszkowie , ul. 3 Maja 8, 05-800 Pruszków (dalej: „Administrator").
2. Twoje dane będą przetwarzane wyłącznie w celu przeprowadzenia procedury gwarancyjnej urządzenia zgodnie art. 6 ust. 1 lit. b ogólnego rozporządzenie o ochronie danych (dalej: „RODO") Podanie danych jest dobrowolne, ale konieczne do przeprowadzenia procedury gwarancyjnej.
3. Twoje dane będą przetwarzane przez okres rozpatrywania przeprowadzenia procedury gwarancyjnej oraz w celach archiwizacyjnych w razie konieczności obrony przed ewentualnymi roszczeniami wobec Administratora nie dłużej niż do momentu ich przedawnienia.
4. Twoje dane mogą być ujawniane wyłącznie podmiotom przetwarzającym dane na rzecz administratora na podstawie pisemnej umowy powierzenia przetwarzania danych osobowych świadczącym m.in. usługi serwisu technicznego, hostingu lub obsługi strony internetowej, obsługi IT, firmie kurierskiej. Dostawcy Administratora zobowiązani są do zapewnienia zabezpieczenia danych i spełnienia wymogów obowiązującego prawa związanego z ochroną danych osobowych i nie mogą wykorzystywać powierzonych danych osobowych do innych celów niż te, które są określone w umowie z Administratorem.
5. Twoje dane nie będą przetwarzane w sposób zautomatyzowany w tym również w formie profilowania oraz nie będą przekazywane do państwa trzeciego/organizacji międzynarodowej.
6. Posiadasz prawo dostępu do treści swoich danych oraz prawo ich sprostowania, usunięcia, ograniczenia przetwarzania, prawo do przenoszenia danych, prawo wniesienia sprzeciwu, w dowolnym momencie.
7. We wszelkich sprawach związanych z przetwarzaniem Twoich danych osobowych przez Administratora możesz skontaktować się pod adresem e-mail: daneosobowe@dedra.pl;
8. Masz prawo wniesienia skargi do wniesienia skargi do organu właściwego do spraw ochrony danych osobowych;

EN Table of contents

1. Photographs and drawings
2. Description of the device
3. Purpose of the device
4. Restrictions on use
5. Technical data
6. Preparation for operation
7. Connection to the mains
8. Switching on the device
9. Using the device
10. Routine maintenance
11. Spare parts and accessories
12. Troubleshooting
13. Completing the device
14. Information for users on the disposal of electrical and electronic equipment
15. Warranty card

The declaration of conformity is included with the manual as a separate document. If the declaration of conformity is missing, please contact Dedra Exim Sp. z o.o. General safety regulations are included with the manual as a separate brochure.

WARNING. Read all warnings marked with the symbol ⚠ and all instructions.

Failure to follow the warnings and safety instructions below may result in electric shock, fire or serious injury.

Keep all warnings and instructions for future reference.

2. Description of the device

Fig. A: 1. – transport handle, 2 – wedge, 3 – tripod, 4 – gripper knob, 5 – gripper, 6 – motor, 7 – oil filler with vent, 9 – wheels. Fig. B: 10 – transport handle knob, 11 – lever, 12 – lever cover, 13 – frame, 14 – power socket with switch, 15 – body, 16 – body housing

3. Intended use of the device

The device is intended solely for splitting wood.
The log splitter is designed for splitting logs for domestic use (fireplace, stove, etc.) with dimensions that do not exceed those specified in the technical data.
The splitting operation of the machine is designed to be activated by one person. Although it is possible for additional operators to work with the machine (e.g. for loading and unloading), it is recommended that only one operator activate the splitting operation.
The device may be used in renovation and construction works, repair workshops, and amateur works, provided that the conditions of use and permissible working conditions specified in the operating instructions are observed.

4. Restrictions on use

The device may only be used in accordance with the "Permissible working conditions" listed below.
The log splitter is only used for splitting logs whose dimensions do not exceed those specified in the technical data. Any other use of the device is contrary to its intended purpose and poses a serious risk to the user.
Unauthorised changes to the mechanical and electrical design, any modifications, and maintenance activities not described in the operating manual will be considered unlawful and will result in the immediate loss of warranty rights, and the declaration of conformity will become invalid.
Use contrary to the intended purpose or contrary to the operating instructions will result in the immediate loss of warranty rights.

Permissible operating conditions
S6 40%
Protect from precipitation

5. Technical data

Model	DED8679
Supply voltage [V]	230 / 50
Rated power [W]	3000
Protection class	I
Degree of protection against direct access	IP54
Maximum rotational speed n0 [min-1]	2850
Maximum permissible working pressure [MPa]	21
Maximum and minimum wood length [mm]	100 / 550 Ø80 / Ø300
Sound pressure level LpA [dB(A)]	74.7 / 77.8
Measurement uncertainty KpA [dB(A)]	3
Sound power level LwA [dB(A)]	90.9 / 93.6
Measurement uncertainty KwA [dB(A)]	3
Vibration level measured on the handle ah,ID [m/s2]	<2.5
Measurement uncertainty K [m/s2]	1.5
Weight [kg]	110

Information on vibration and noise

The combined vibration value $a_h$and measurement uncertainty were determined in accordance with EN 60204-1 and are given in the table.
Noise emission has been determined in accordance with EN 60204-1, the values are given in the table above.

WARNING **Noise can cause hearing damage, always use hearing protection when working!**

The declared combined vibration value was measured in accordance with the standard test method and can be used to compare one device with another. The specified vibration level can also be used for a preliminary assessment of vibration exposure.
The vibration level during actual use of the device may differ from the declared values, depending on how the working tools are used, in particular the type of workpiece being processed and the need to determine measures to protect the operator. In order to accurately estimate exposure under actual conditions of use, all parts of the operating cycle must be taken into account, including periods when the device is switched off or when it is switched on but not used for work.

6. Preparation for work

WARNING **All preparatory activities must be carried out with the device disconnected from the power supply.**

Check the contents of the package. The package should contain (Fig. C): log splitter body (1 piece), levers with covers (2 pieces), grippers (2 pieces), gripper mounting elements (2 pieces), wheels (2 pieces), work table with side tables (1 piece), mounting accessories (1 set).
Place the body of the device on a hard, level surface. Take special care to ensure that the device does not tip over.

Fitting the wheels

Install the castors (Fig. D). Insert the pin through the castor and secure it with washers. Insert the pin into the hole in the log splitter housing, secure it with washers and a clip. Check that the castor is correctly and securely mounted and that it rotates. Fit the cap. Install the second castor in the same way.

Installing the worktop

Loosen the nut (Fig. E) on the splitter column. Unfold the worktop and auxiliary worktops, check that all elements form a single plane. Insert the protruding elements of the worktop into the profiles on the splitter column (Fig. G, 1), then tighten the nuts (Fig. G, 2).

Installing the operating levers
The method of installing the levers is shown in Fig. H. Remove the clip from the locking pin (Fig. H, 1). Before installing the lever, cover the surfaces with a thin layer of grease. Insert the lever and cover and make sure that the end of the control lever fits into the slot of the connection bracket (Fig. H, 2). Insert the locking pin. The pin should pass through the holes in the bracket and lever. Lock with the clip (Fig. H, 3). Install the second lever in a similar manner.

WARNING **Check the position of both levers. The control levers must be positioned in the slots of the connection brackets.**

Fitting the grab
Fit the mounting elements of the grippers onto the gripper jaws (Fig. I). Check that the mounting elements are fitted as shown in the diagram. Connect to the jaws using screws. Place the jaws on the levers and tighten using the knobs with screws (Fig. H).

Transporting the log splitter to the workplace
The log splitter can be moved on its wheels for transport. To do this, tilt the device and grasp the transport handle (Fig. J).

Check that the oil filler cap is tightened securely.

If it is necessary to transport the splitter over a longer distance on a trailer, use the hole in the body to lift the device (Fig. K, 1). To secure the device on the trailer, attach it to the trailer components using the hole in the splitter body (Fig. K, 2).

WARNING **Never lift the device by attaching the hook in a place other than that marked in the diagram.**

In the case of electrically powered log splitters, it is necessary to use a residual current device (PRCS) if the electrical system is not equipped with a residual current device (RCD) with a maximum residual current of 0.03 A.

7. Connection to the mains
Before connecting the device to the power supply, make sure that the supply voltage corresponds to the value indicated on the rating plate.
The power supply installation should be carried out in accordance with the basic requirements for electrical installations and meet the safety requirements for use. The parameters for the minimum cross-section of the power cable and the nominal value of the fuse, depending on the power of the device, are given in the table below:

Device power [W]	Minimum cable cross-section [mm^2]	Minimum value of type C fuse [A]
≥2300	2.5	16

The installation should be carried out by a qualified electrician. When using extension cords, make sure that the cross-section of the conductor is not smaller than required (see table). Lay the electrical cable so that it is not exposed to cutting during operation. Do not use damaged extension cords. Periodically check the technical condition of the power cord. Do not pull on the power cord.

8. Switching on the device
WARNING **Before starting the device, it is essential to perform the steps described in the "Preparation for operation" section.**

Connect the device to the power supply using an extension cord (Fig. O). Lay the extension cord so that it is not exposed to impact, pressure, moisture, etc.
The switch assembly is located above the power socket. The device is switched on with the green button marked I and switched off with the red button marked O. In case of an emergency shutdown, simply hit the switch assembly (the switch takes precedence over the switch). The device will be switched off.

9. Using the device
Place the device in the work area. Stabilise it by driving two screws into the ground (Fig. L).
Before starting to split, plan your work area. Place the logs in an easily accessible place. Plan where the logs will be placed after splitting. Prepare the logs for splitting. The splitter is designed to split logs with a maximum length of 550 mm and a maximum diameter of 300 mm. If the logs are longer, cut them to the appropriate length.

WARNING **Do not split green logs. Dry, seasoned logs are much easier to split and do not jam as often as green wood.**

Before starting to split, lubricate the wedge and the surface of the machine frame (Fig. N). This will make splitting easier and extend the life of the splitter components. Connect the power cord (see point 8). Open the air vent. Loosen the oil tank cap a few turns when the log splitter is in use. After finishing work, tighten the cap again. If the splitter is used in very low temperatures, run the engine without load for approx. 15 minutes to warm up the oil in the hydraulic system.

Checking the operation of the log splitter
The device must be operated with both hands. To check that the log splitter is working properly, start the engine, press both levers and lower the wedge to a height of approx. 5 cm from the table top. Then release one lever. The wedge should remain in the lever. The wedge should automatically return to its highest position.

Setting the wedge stroke
To set the wedge cylinder stroke, perform the following steps (Fig. P):
- Move the splitting wedge to the desired position. The upper position of the wedge stroke should be approximately 3-5 cm above the logs being split.
- Release the control lever or switch off the motor.
- Loosen the set screw (A). Raise the adjustment rod (B) until the adjustment rod (B) is stopped by the spring inside. Tighten the set screw (A).
- Release both control levers or start the engine.
- Check the upper position of the splitting wedge.

Splitting logs
Place the log vertically and flat on the support table of the log splitter. Ensure that the wedge and support table are in contact with the log perpendicularly at the ends.

WARNING **Never attempt to split a log at an angle.**
Split the log in the direction of its grain. Do not place the log across the splitter to split it.
This can be dangerous and cause serious damage to the machine.

Adjust the log grippers (Fig. R, A) according to the diameter of the log to obtain the most comfortable angle of the control levers. Hold the log with the grippers tightly in the control lever guards.
Lower the levers to start splitting.
Releasing one of the levers stops the movement of the splitting wedge. Releasing both levers returns the splitting wedge to its upper position.
Place split logs in a location that allows both easy access to the splitter and operator safety. Keep logs away from the power cord.

WARNING **Accumulated split wood and wood chips can create a hazardous working environment.**

Never work in a cluttered work area that could cause you to slip, trip or fall.
After finishing splitting, place the wedge in the rest position and switch off the machine.

Emergency procedures
If the device behaves abnormally during operation (excessive vibration, unusual noises, burning smell, etc.), switch off the device immediately and disconnect the power supply. Check that the device is standing stable on a level, hard surface.

WARNING **If, after restarting, the device still behaves abnormally, do not use it. Contact the service department.**

10. Routine maintenance
WARNING **Perform all maintenance tasks with the device disconnected from the power supply.**

Before use
WARNING **Do not start the device if you find any damage.**

Check that the device components are not mechanically damaged, cracked, broken, etc. Check that the power cord, plugs and extension cord are not damaged (worn insulation, visible wear, etc.). Check that the wedge is lubricated and clean any material residue from the wedge.

Changing the oil in the hydraulic system (Fig. U)
The hydraulic system is a closed system with an oil reservoir, oil pump and control valve. Check the oil level regularly with a dipstick. Low oil levels can damage the oil pump. The oil level should be approx. 1 ~ 2 cm below the top of the oil reservoir (Fig. V).
The oil should be completely replaced once a year.
- Ensure that the moving parts are stopped and the log splitter is disconnected from the power supply.
- Ensure that no contaminants have entered the oil reservoir.
- Use a drain pan to help remove all used oil and solid particles. Unscrew the oil drain plug to drain the oil from the hydraulic tank. Inspect the oil for metal shavings as a precaution against future problems.
- Collect the used oil and recycle it.
- After changing the oil, run the log splitter several times without splitting.

We recommend using hydraulic oils such as SHELL Tellus 22, MOBIL DTE 11, ARAL Vitam GF 22, BP Energol HLP-HM 22.
Approximately 4 litres of oil should be poured into the hydraulic system.

Transport
Always move the device on its transport wheels, holding it by the designated parts of the housing. When lifting the device with a hoist rope, use only the designated lifting points.

Storage
Store the device free of contamination, indoors, out of the reach of children, in its original packaging if possible.

11. Spare parts and accessories
Accessories available for purchase:
- DED86791 wedge

To purchase spare parts and accessories, please contact Dedra Exim Service. Contact details can be found on page 1 of the manual.
When ordering spare parts, please provide the batch number on the nameplate and the part number from the assembly drawing.
During the warranty period, repairs are carried out in accordance with the terms and conditions specified in the warranty card. Please return the product subject to complaint for repair to the place of purchase (the seller is obliged to accept the product subject to complaint), send it to the Dedra Exim central service centre or send it to the service centre closest to your place of residence (list of service centres at www.dedra.pl). Please enclose the completed warranty card. After the warranty period, repairs are carried out by the central service centre. The damaged product should be sent to the service centre (shipping costs are covered by the user).

12. Independent troubleshooting
WARNING **Before attempting to repair faults yourself, disconnect the device from the power supply.**

Problem	Cause	Solution
The motor does not start	No voltage	Check whether the safety device has been activated
	Damaged extension cord	Replace the extension cord with a working one
	Damaged switch assembly	Send the device to a service centre

The wedge assembly does not lower when the motor is running	The lock does not open due to loose parts	Tighten the parts of the oil feed system
	Lever incorrectly installed	Install the levers correctly
	Low oil level	Top up the oil
The splitter vibrates	Low oil level	Top up the oil

13. Device assembly

1. splitter body (1 piece), 2. levers with covers (2 pieces), 3. grippers (2 pieces), 4. gripper mounting elements (2 pieces), 5. wheels (2 pieces), 6. work table with side tables (1 piece), 7. assembly accessories (1 set)

14. Information for users about the disposal of electrical and electronic equipment (applies to households)



The symbol shown on the products or accompanying documentation informs that faulty electrical or electronic equipment must not be disposed of with household waste. The correct course of action when disposal, reuse or recovery of components is to take the device to a specialized collection point, where it will be accepted free of charge. Information on the location of collection sites for waste equipment is provided by local authorities, e.g. on their websites.
Proper disposal of the device allows you to conserve valuable resources and avoid negative health and environmental impacts resulting from the possibility of hazardous: substances, mixtures and components in the equipment.
Improper disposal of waste is subject to penalties under relevant local regulations.
Users in European Union countries: If you need to dispose of electrical or electronic equipment, please contact your nearest retailer or supplier, who will provide more information.
Disposal of waste in countries outside the European Union: This symbol applies only to countries within the European Union. If you need to dispose of this product, please contact your local authorities or your dealer for proper disposal.

Warranty card

at

…….

Part No.: …….. Lot No.: .....

(hereinafter referred to as the Product)

Product Purchase Date: .....

Dealer stamp

Date and signature of vendor: .....

User Statement:

I acknowledge that I have been informed of the warranty terms and conditions and the consequences of not following the guidelines in the User's Manual and Warranty Card. The terms of this warranty are known to me, which I confirm with my signature:

....

Date and place Signature of the User

I. Product Liability:

1. Guarantor - Dedra Exim Sp. z o.o. with its registered office in Pruszkow, address: ul. 3 Maja 8, 05-800 Pruszków, KRS 0000062517, District Court for the City of Warsaw in Warsaw, XIV Economic Department of the National Court Register, NIP 527-020-49-33, share capital: PLN 100,980.00.
2. Under the terms of this warranty card, the Guarantor guarantees the Product, originating from the Guarantor's distribution.
3. Liability under the warranty shall cover only defects arising from causes inherent in the Product at the time of its release to the User.
4. By virtue of the warranty, the User, obtains the right to repair the Product free of charge, if the defect became apparent during the warranty period. The method of repairing the Product (the method of performing the repair) is at the discretion of the Guarantor. If the Guarantor finds that repair is not possible, the Guarantor reserves the right to replace the defective element or the entire Product with a defect-free one, reduce the price of the Product or withdraw from the contract.
5. In relation to the User who is not a consumer within the meaning of the Act of April 23, 1964. Civil Code, the Guarantor's liability for damages resulting from this guarantee and/or in connection with its conclusion and execution, regardless of the legal title, is limited to a maximum of the value of the defective Product.

II. Warranty Period:

Product Elements	Duration of warranty protection
DED8679	24 months, starting from the date of purchase of the Product shown on this warranty card

III. Conditions for taking advantage of the warranty:

The User must present the completed warranty card for the Product and the User must substantiate the circumstances of the purchase of the Product, e.g. by presenting a receipt, invoice, etc. In order to carry out the claim efficiently, the User is advised to submit with the Product for claim all the elements specified in the "Completion of the device" included in the User's Manual.
2. compliance by the User with the recommendations contained in the User's Manual and the warranty card.
3. The warranty covers only the territory of the Republic of Poland and the EU.
4. The warranty does not cover Product defects arising in particular from:
a. Failure by the User to comply with the conditions set forth in the User's Manual, particularly with regard to proper operation, maintenance and cleaning;
b. Use of cleaning or maintenance products by the User that do not comply with the User's Manual;
c. Inadequate storage and transportation of the Product by the User;
d. Unauthorized changes and/or alterations to the Product by the User, which were not agreed upon with the Guarantor;
e. User's use of consumables in the Product that do not comply with the User's Manual.
f. A user who is not a consumer within the meaning of the Act of April 23, 1964. Civil Code, forfeits the warranty on the Product in which:
g. serial numbers, date markings and nameplates have been removed, altered or damaged by the User;
h. the seals have been damaged by the User or bear signs of tampering by the User.
5. Note: Activities related to the daily operation of the Product, resulting, among other things, from the User's Manual, shall be performed by the User on his/her own and at his/her own expense.

IV. Complaint Procedure:

1. In the event that the Product is found not to be working properly, make sure that all the operations specified in particular in the User's Manual have been performed correctly before making a claim.
2. It is recommended to make a complaint immediately, preferably within 7 days from the date of noticing a defect in the Product. The User, who is not a consumer within the meaning of the Act of April 23, 1964. Civil Code, loses his/her rights under this warranty if he/she fails to report a complaint within 7 days.
3. Claims may be filed, among others, at the point of purchase of the Product, at the warranty service or in writing to the address: Dedra Exim Sp. z o.o., ul. 3 Maja 8, 05-800 Pruszków.
4. The user may file a complaint using the form available on the website www.dedra.pl. ("Warranty Claim Form").
5. Addresses of warranty services for specific countries are available at www.dedra.pl. In the absence of a warranty service for a particular country, warranty claims are recommended to be addressed to: Dedra Exim Sp. z o.o. ul. 3 Maja 8, 05-800 Pruszków (Poland).
6. With a view to the safety of the User, it is prohibited to use a defective Product.
7. Caution: using a defective Product is dangerous to the health and life of the User.
8. The fulfillment of obligations under the warranty will be carried out within 14 working days from the date of delivery of the claimed Product by the User.
9. Before delivering the defective Product for complaint, it is recommended to clean it. The Product under complaint is recommended to be carefully protected against damage in transit (it is recommended to deliver the Product under complaint in its original packaging).
10. The warranty period shall be extended by the time during which, due to a defect in the Product covered by the warranty, the User could not use it.
The warranty does not exclude, limit or suspend the User's rights under the warranty provisions for defects of the sold thing.

Pursuant to Article 13 (1) and (2) of Regulation (EU) 2016/679 of the European Parliament and of the Council of April 27, 2016 on the protection of natural persons with regard to the processing of personal data and on the free movement of such data and repealing Directive 95/46/EC (hereinafter: "RODO"), we inform you of the following

1. The administrator of your personal data provided in the form is DEDRA-EXIM sp. z o.o. with its registered office in Pruszkow , 3 Maja Street 8, 05-800 Pruszkow (hereinafter: "Administrator").
2. Your data will be processed solely for the purpose of carrying out the warranty procedure for the device in accordance with Article 6(1)(b) of the General Data Protection Regulation (hereinafter: "GDPR") Provision of data is voluntary, but necessary to carry out the warranty procedure.
3. Your data will be processed for the period of consideration of the execution of the warranty procedure and for archiving purposes in case of the need to defend against possible claims against the Administrator no longer than until their statute of limitations.
4. Your data may be disclosed only to entities processing data on behalf of the Administrator on the basis of a written contract of entrustment of personal data processing providing, among others, technical service, hosting or website maintenance, IT support, courier company. The Administrator's suppliers are obliged to ensure data security and meet the requirements of the applicable law related to personal data protection and may not use the entrusted personal data for purposes other than those specified in the contract with the Administrator.
5. your data will not be processed by automated means including profiling and will not be transferred to a third country/international organization.
6. You have the right to access the content of your data and the right to rectify, erase, restrict processing, the right to data portability, the right to object, at any time.
7. For all matters related to the Administrator's processing of your personal data, you may contact at e-mail: daneosobowe@dedra.pl;
8. You have the right to lodge a complaint with the data protection authority;

CZ Obsah

1 Fotografie a kresby
2. Popis zařízení
3 Zamýšlené použití zařízení
4 Omezení použití
5 Technické údaje
6 Příprava na provoz
7 Připojení k elektrické síti
8 Zapnutí spotřebiče
9. Provoz jednotky
10. Běžná údržba
11 Náhradní díly a příslušenství
12 Řešení problémů na vlastní pěst
13 Sestavení spotřebiče
14 Informace pro uživatele o likvidaci elektrických a elektronických zařízení
15 Záruční list

Prohlášení o shodě je přiloženo k příručce jako samostatný dokument. Pokud prohlášení o shodě není k dispozici, obraťte se na společnost Dedra Exim Ltd.
Obecné bezpečnostní předpisy jsou přiloženy k příručce jako samostatná brožura.

VAROVÁNÍ. Přečtěte si všechna varování označená symbolem a všechny pokyny.

Nedodržení následujících upozornění a bezpečnostních pokynů může vést k úrazu elektrickým proudem, požáru nebo vážnému zranění.

Všechna varování a pokyny si uschovejte pro budoucí použití

2. Popis zařízení

Obr. A: 1 - transportní rukojeť, 2 - klín, 3 - stativ, 4 - knoflík chapadla, 5 - chapadlo, 6 - motor, 7 - olejová náplň s odvzdušněním, 9 - kola. Obr. B: 10 - knoflík transportní rukojeti, 11 - páka, 12 - kryt páky, 13 - rám, 14 - zásuvka s vypínačem, 15 - tělo, 16 - kryt těla.

3. Zamýšlené použití zařízení

Zařízení je určeno pouze ke štípání dřeva.
Štípač je určen ke štípání polen pro domácí použití (krb, sporák atd.) s rozměry, které nepřesahují rozměry uvedené v technických údajích.
Štípací operace zařízení je určena k aktivaci jednou osobou. Je sice možné, aby stroj obsluhovaly další osoby (např. pro nakládání a vykládání), ale doporučuje se, aby štípací operaci aktivovala pouze jedna osoba.
Stroj je přípustné používat při renovačních a stavebních pracích, v opravárenských dílnách, při amatérských pracích za dodržení podmínek použití a přípustných pracovních podmínek uvedených v návodu k obsluze.

4. Omezení použití

Štípač se smí používat pouze ke štípání polen, jejichž rozměry nepřesahují rozměry uvedené v technických údajích. Jakékoli jiné použití stroje je v rozporu s jeho určením a představuje vážné nebezpečí pro uživatele.
Stroj smí být používán pouze v souladu s níže uvedenými "Povolenými provozními podmínkami".
Je rovněž zakázáno zpracovávat materiály, které nejsou popsány v části "3. Určené použití stroje". Neoprávněné změny mechanické a elektrické konstrukce, jakékoli úpravy a údržba, které nejsou popsány v návodu k obsluze, budou považovány za nezákonné a budou mít za následek okamžitou ztrátu záručních práv a prohlášení o shodě se stane neplatným.
Při neúmyslném použití nebo použití, které není v souladu s návodem k obsluze, dochází k okamžité ztrátě záručních práv.

Přípustné provozní podmínky
S6 40%
Chraňte před srážkami

5. Dane techniczne

Model	DED8679
Provozní napětí [V]	230 / 50
Jmenovitý výkon [W]	3000
Třída ochrany	I
Stupeň krytí	IP54
Max rychlost otáček n0 [min-1]	2850
Maximální přípustný provozní tlak [MPa].	21
Maximální a minimální délka dřeva [mm]	100 / 550 Ø80 / Ø300
Hladina akustického tlaku LPA [dB(A)]	74,7 / 77,8
Nejistota měření Kpa [dB(A)]	3
Hladina akustického výkonu Lwa [dB(A)]	90,9 / 93,6
Nejistota měření Kwa [dB(A)]	3
Úroveň vibrací měřená na rukojeti ah,v [m/s²]	<2,5
Nejistota měření K [m/s2]	1,5
Hmotnost [kg]	110

Informace o vibracích a hluku

Kombinovaná hodnota vibrací ah a nejistota měření byly stanoveny podle normy EN 60204-1 a jsou uvedeny v tabulce.
Emise hluku byly stanoveny podle normy EN 60204-1, hodnoty jsou uvedeny výše v tabulce.

POZOR **Hluk může způsobit poškození sluchu, při práci vždy používejte ochranu sluchu!**

Deklarovaná celková hodnota vibrací byla změřena podle standardní zkušební metody a lze ji použít k porovnání jednoho zařízení s jiným. Uvedenou úroveň vibrací lze také použít pro předběžné posouzení expozice vibracím.
Úroveň vibrací při skutečném používání zařízení se může lišit od deklarovaných hodnot v závislosti na použití pracovních nástrojů, zejména na typu obrobku a na potřebě určit opatření na ochranu obsluhy. Aby bylo možné přesně odhadnout expozice za skutečných podmínek používání, je třeba vzít v úvahu všechny části provozního cyklu, včetně období, kdy je stroj vypnutý nebo kdy je zapnutý, ale nepoužívá se k práci.

6. Příprava na provoz

POZOR **Všechny přípravné práce provádějte s přístrojem odpojeným od napájení.**

Zkontrolujte obsah balení. Součástí balení by měly být následující položky (obr. C): tělo štípače (1 kus), páky s kryty (2 kusy), drapáky (2 kusy), montážní díly drapáků (2 kusy), pojezdová kola (2 kusy), pracovní stůl s postranními stolky (1 kus), montážní příslušenství (1 sada).
Umístěte tělo jednotky na pevný, rovný povrch. Dávejte zvláštní pozor, aby se jednotka nepřevrátila.

Instalace pojezdových kol

Namontujte kolečka (obr. D). Zasuňte šroub skrz kolečko a zajistěte jej podložkami. Vložte trn do otvoru v tělese rozdělovače, zajistěte podložkami a kolíkem. Zkontrolujte, zda je kolečko správně a pevně nasazeno a zda se otáčí. Nasaďte víčko. Stejným způsobem namontujte druhé kolo.

Montáž pracovní plochy

Povolte matici (obr. E) na sloupku štípače. Rozložte pracovní desku a pomocné desky a zkontrolujte, zda všechny díly tvoří jednu rovinu. Zasuňte výstupky pracovní desky do profilů na sloupku rozdělovače (obr. G, 1) a poté utáhněte matice (obr. G, 2).

Připevnění pracovních pák

Způsob připevnění pracovních pák je znázorněn na obrázku H. Odstraňte svorku z pojistného kolíku (obr. H, 1). Před montáží pák natřete jejich povrch tenkou vrstvou maziva. Nasaďte páku a kryt a dbejte na to, aby konec ovládací páky zapadl do drážky připojovacího držáku (obr. H, 2). Vložte zajišťovací kolík. Čep by měl projít otvory v držáku a v páce. Zajistěte kolíkem (obr. H, 3). Podobným způsobem namontujte druhou páku.
Zkontrolujte polohu obou pák. Ovládací páky musí být umístěny v drážkách spojovacích konzol.

Montáž svorky

Připevněte montážní prvky chapadla k čelistem chapadla (Obrázek I). Zkontrolujte, zda jsou montážní prvky zasunuty podle obrázku. Připojte je k čelistem pomocí šroubů. Nasaďte čelisti na páky, utáhněte je pomocí knoflíků se šrouby (obr. H).

Přeprava štípače na pracoviště

Pro přepravu štípače jej můžete přemístit na kolečkách. Za tímto účelem jednotku nakloňte, uchopte přepravní rukojeť (obr. J).

POZOR **Zkontrolujte, zda je olejová náplň pevně utažena.**

Pokud je třeba jednotku přepravit na delší vzdálenost na návěsu, použijte ke zvednutí jednotky otvor v korbě (obr. K, 1). Chcete-li jednotku na návěsu znehybnit, připevněte ji k součástem návěsu pomocí otvoru v karoserii rozdělovače (obr. K, 2).

POZOR **Nikdy nezvedejte jednotku připevněním háku v jiné poloze, než je uvedeno na obrázku.**

U elektricky poháněných rozdělovačů je nutné použít proudový chránič (PRCS), pokud není v elektrické soustavě instalován proudový chránič (RCD) s maximálním reziduálním proudem 0,03 A. V případě, že se jedná o rozdělovač s elektrickým pohonem, je nutné použít proudový chránič (PRCS).

7. Připojení k elektrické síti

Před připojením spotřebiče k elektrické síti se ujistěte, že napájecí napětí odpovídá hodnotě uvedené na typovém štítku.
Napájecí instalace by měla splňovat základní požadavky na elektrické instalace a bezpečnostní požadavky na používání. Parametry pro minimální průřez přívodního kabelu a jmenovitou hodnotu pojistky v závislosti na výkonu spotřebiče jsou uvedeny v následující tabulce.:

Výkon zařízení [W]	Minimální průřez vodiče [mm²]	Minimální hodnota pojistky typu C [A]
>2500	1,5	16

Instalaci by měl provádět kvalifikovaný elektrikář. Při použití prodlužovacích kabelů dbejte na to, aby průřez vodičů nebyl menší, než je požadováno (viz tabulka). Uspořádejte elektrický kabel tak, aby během provozu nehrozilo jeho přerušení. Nepoužívejte poškozené prodlužovací kabely. Pravidelně kontrolujte stav napájecího kabelu. Netahejte za napájecí kabel.

8. Zapnutí spotřebiče

POZOR **Před spuštěním přístroje je nutné provést kroky popsané v části "Příprava k provozu".**

Připojte spotřebič k elektrické síti pomocí prodlužovacího kabelu. pro dokončení (obr. O). Prodlužovací kabel uspořádejte tak, aby nebyl vystaven nárazům, tlaku, vlhkosti apod.
Sestava spínače je umístěna nad zásuvkou, Spotřebič se zapíná zeleným tlačítkem, označeným I, vypíná se červeným tlačítkem, označeným O. V případě, že je třeba spotřebič nouzově vypnout, stačí stisknout sestavu spínače (spínač má přednost před vypínačem). Spotřebič se vypne.

9. Provoz jednotky

Umístěte spotřebič na pracoviště. Stabilizujte jej zaražením dvou šroubů do země (obr. L).
Před rozdělováním naplánujte pracovní plochu. Umístěte polena na snadno přístupné místo. Naplánujte místo, kam budou polena po štípání ukládána. Připravte polena ke štípání. Štípač je určen ke štípání polen o maximální délce 550 mm a maximálním průměru 300 mm. Pokud jsou polena delší, nařežte je na odpovídající délku.

⚠ POZOR **Neštípejte zelená polena. Suchá, vyzrálá polena se štípou mnohem snadněji a nezasekávají se tak často jako zelené dřevo.**

Před štípáním namažte klín a povrch rámu stroje (obr. N). Usnadníte tím štípání a prodloužíte životnost součástí štípačky.
Připojte napájecí kabel (viz bod 8). Otevřete větrací otvor. Uvolněte kryt olejové nádrže o několik otáček, pokud je štípač v provozu. Po použití kryt opět utáhněte.
Pokud je štípač používán za velmi chladného počasí, nechte motor běžet bez zátěže asi 15 minut, aby se olej v hydraulickém systému zahřál.

Kontrola provozu štípače

Stroj musí být používán oběma rukama. Chcete-li zkontrolovat správnou funkci štípače, zapněte motor, stiskněte obě páky a spusťte klín do výšky asi 5 cm od horního okraje. Poté jednu páku uvolněte. Klín by měl zůstat v páce. Klín by se měl automaticky vrátit do nejvyšší polohy.

Nastavení zdvihu klínu

Chcete-li nastavit zdvih klínového pohonu, proveďte následující kroky (obr. P):
- Přesuňte klínový klínek do požadované polohy. Horní poloha zdvihu klínu by měla být přibližně 3~5 cm nad štípanými poleny.
- Uvolněte ovládací páku nebo vypněte motor.
- Povolte stavěcí šroub (A). Zvedejte seřizovací tyč (B), dokud seřizovací tyč (B) nezačne být zastavována vnitřní pružinou. Utáhněte stavěcí šroub (A).
- Uvolněte obě ovládací páky nebo zapněte motor.
- Zkontrolujte horní polohu rozdělovacího klínu.

Štípání polen

Položte poleno na štípačku na opěrný stůl ve svislé poloze a naplocho. Dbejte na to, aby se klín a opěrný stůl dotýkaly kolmo na koncích polena.

⚠ POZOR **Nikdy se nepokoušejte štípat poleno pod úhlem.**

Kládu štípejte podle směru jejího růstu. Při štípání nepokládejte poleno napříč štípačky.
To může být nebezpečné a způsobit vážné poškození stroje.
Nastavte chapadla kmene (obr. R, A) podle průměru kmene, abyste dosáhli nejvhodnějšího úhlu pro ovládací páky. Držte poleno pomocí upínacích chapadel pevně v krytech ovládacích pák.
Spusťte páky a začněte štípat.
Uvolněním jedné z pák se pohyb štípacího klínu zastaví. Uvolněním obou pák se štípací klín vrátí do horní polohy.
Umístěte štípaná polena do polohy, která zajišťuje volný přístup ke štípači i bezpečnost obsluhy. Polena umístěte mimo dosah napájecího kabelu.

⚠ POZOR **Nahromaděné štípané dřevo a třísky mohou vytvářet nebezpečné pracovní prostředí.**

Nikdy nepracujte na neuklizeném pracovišti, které může způsobit uklouznutí, zakopnutí nebo pád.
Po ukončení štípání nastavte klín do klidové polohy a vypněte stroj.

Nouzové postupy

Pokud se spotřebič během provozu chová odchylně od běžného používání (nadměrné vibrace, vydává rušivé zvuky, zápach spáleniny apod.), okamžitě spotřebič vypněte a odpojte zdroj napájení. Zkontrolujte, zda spotřebič stojí pevně na rovném, tvrdém povrchu.

⚠ POZOR **Pokud se spotřebič po opětovném spuštění nadále chová odchylně od běžného používání, spotřebič nepoužívejte. Obraťte se na servisní oddělení.**

10. Běžná údržba

⚠ POZOR **Veškerou údržbu provádějte při odpojení jednotky od zdroje napájení.**

Před spuštěním spotřebiče
Spotřebič neuvádějte do provozu, pokud je poškozený.
Zkontrolujte, zda součásti spotřebiče nejsou mechanicky poškozené, prasklé, zlomené apod. Zkontrolujte, zda napájecí kabel, zástrčky, prodlužovací kabel nejsou poškozené (odřená izolace, viditelné opotřebení apod.). Zkontrolujte, zda je klín namazaný, očistěte klín od zbytků materiálu.
Výměna oleje v hydraulickém systému (obr. U)
Hydraulický systém je uzavřený systém s olejovou nádrží, olejovým čerpadlem a regulačním ventilem. Pravidelně kontrolujte hladinu oleje pomocí měrky. Nízká hladina oleje může poškodit olejové čerpadlo. Hladina oleje by měla být přibližně 1 ~ 2 cm pod horní plochou olejové nádrže (Obr. V).
Olej by měl být kompletně vyměněn jednou ročně.
- Ujistěte se, že jsou pohyblivé části zastaveny a že je štípač odpojen od napájení.
- Ujistěte se, že se do olejové nádrže nedostaly žádné nečistoty. do olejové nádrže.
- Použijte vypouštěcí misku, která pomůže odstranit veškerý použitý olej a částice.
Odšroubujte vypouštěcí zátku oleje a vypusťte olej z hydraulické nádrže. Zkontrolujte, zda v oleji nejsou kovové třísky, jako prevenci budoucích problémů.
- Použitý olej posbírejte a recyklujte.
- Po výměně oleje spusťte štípač několikrát bez štípání.
Doporučujeme používat hydraulické oleje, jako jsou například SHELL Tellus 22, MOBIL DTE 11, ARAL Vitam GF 22, BP Energol HLP-HM 22.
Přeprava
Přístroj vždy přemisťujte na přepravních kolech uchopením za součásti skříně k tomu určené. Při zvedání jednotky používejte pouze místa určená k zaháknutí lana kladkostroje.
Skladování
Přístroj skladujte bez znečištění, v interiéru, mimo dosah dětí, pokud možno v originálním obalu.

11. Náhradní díly a příslušenství

Příslušenství, které je možné zakoupit:
- DED86791

Pro nákup náhradních dílů a příslušenství se obraťte na servis společnosti Dedra Exim. Kontaktní údaje naleznete na straně 1 příručky.
Při objednávání náhradních dílů uvádějte číslo šarže na výrobním štítku a číslo dílu z montážního výkresu.
Během záruční doby se opravy provádějí podle podmínek záručního listu. Vadný výrobek předejte k opravě v místě nákupu (prodejce je povinen vadný výrobek převzít), zašlete jej do centrálního servisního střediska společnosti Dedra Exim nebo jej zašlete do servisního střediska, které je nejblíže vašemu bydlišti (seznam servisních středisek na www.dedra.pl). Přiložte laskavě vyplněný záruční list. Po uplynutí záruční doby provádí opravy centrální servis. Pošlete vadný výrobek do servisního střediska (náklady na dopravu hradí uživatel).

12. Řešení problémů na vlastní pěst

⚠ POZOR **Před vlastním odstraňováním problémů s jednotkou ji odpojte od zdroje napájení.**

Problém	Příčina	Řešení
Motor nenastartuje	Žádné napětí	Zkontrolujte, zda ochrana nesepnula
	Poškozený prodlužovací kabel	Vyměňte prodlužovací kabel za funkční
	Vadná spínací jednotka	Nechte přístroj opravit v servisu
Klínová jednotka se nespustí, když motor běží	Spínač se neotevírá kvůli uvolněným součástem	Utáhněte části přívodu oleje
	Špatně nainstalované páčky	Správně nasaďte páky
	Nízká hladina oleje	Doplňte olej
Štěpkovač vibruje	Nízká hladina oleje	Doplňte olej
Problém	Příčina	Řešení

13. Dokončení jednotky

1. tělo štípače (1 kus), 2. páky s kryty (2 kusy), 3. drapáky (2 kusy), 4. nástavce drapáků (2 kusy), 5. pojezdová kola (2 kusy), 6. pracovní stůl s postranními stolky (1 kus), 7. montážní příslušenství (1 sada)

14. Informace pro uživatele o likvidaci elektrických a elektronických zařízení (platí pro domácnosti)



Symbol uvedený na výrobcích nebo v průvodní dokumentaci označuje, že vadné elektrické nebo elektronické zařízení nesmí být likvidováno společně s domovním odpadem. Pokud potřebujete zlikvidovat, znovu použít nebo využít součástky, je správné je odnést na specializované sběrné místo, kde je přijmou zdarma. Informace o umístění sběrných míst pro použitá zařízení poskytují místní orgány, např. na svých internetových stránkách.
Správnou likvidáciou zariadenia je možné šetriť cenné zdroje a zabrániť negatívnym vplyvom na zdravie a životné prostredie v dôsledku možnej prítomnosti nebezpečných látok, zmesí a komponentov v zariadení.
Za nesprávnou likvidaci odpadu hrozí sankce podle příslušných místních předpisů.
Uživatelé v zemích EU: Pokud potřebujete zlikvidovat elektrické nebo elektronické zařízení, obraťte se na nejbližší prodejní místo nebo na svého dodavatele, který vám poskytne další informace.
Likvidace v zemích mimo Evropskou unii: Tento symbol se vztahuje pouze na země Evropské unie. Pokud si přejete tento výrobek zlikvidovat, obraťte se na místní úřady nebo prodejce, aby vám sdělil správný způsob likvidace.

Záruční list

pro

……

Katalogové číslo: …… Sériové číslo:.....

(dále jen v**ýrobek**)

Datum zakoupení výrobku: .....

Razítko prodávajícího……

Datum a podpis prodávajícího: .....

Prohlášení uživatele:

PotwiPotvrzuji, že jsem byl seznámen se záručními podmínkami a důsledky nedodržování pokynů uvedených v návodu k obsluze a záručním listu. Se záručními podmínkami souhlasím, což potvrzuji vlastnoručním podpisem:

....

datum a místo podpis uživatele

I. Odpovědnost za výrobek

1. Ručitel – DEDRA EXIM Sp. z o.o. se sídlem v Pruszkowie, adresa: ul. 3 Maja 8, 05-800 Pruszków, KRS 0000062517, Obvodní soud pro hl. město Varšavu ve Varšavě, XIV. Hospodářský odbor Celostátního soudního rejstříku, DIČ 527-020-49-33, Základní kapitál: 100 980.00 zl.
2. Podle podmínek stanovených v tomto záručním listu ručitel poskytuje záruku na výrobek, pocházející z distribuce ručitele.
3. Záruční odpovědnost za vady se týká pouze vad vzniklých z příčin tkvících ve výrobku v okamžiku jeho vydání uživateli.
4. Uživatel má nárok na bezplatnou záruční opravu výrobku, pokud vada byla zjištěná v záruční době. Provedení opravy výrobku (způsob opravy) závisí na

rozhodnutí ručitele. Pokud ručitel nemůže provést opravu, vyhrazuje si právo na výměnu vadné součásti nebo celého výrobku za bezvadný, snížení ceny výrobku nebo odstoupení od smlouvy.
5. Vůči uživateli, který není spotřebitelem ve smyslu zákona ze dne 23. dubna 1964 občanský zákoník, je odpovědnost Ručitele za škody vyplývající z této záruky a/nebo v souvislosti s jejím uzavřením a plněním, bez ohledu na právní titul, omezena maximálně do výše hodnoty vadného výrobku.

II. Záruční doba

Součásti výrobku, na které se vztahuje záruka	Doba trvání záruční ochrany
DED8679	24 měsíců, počítáno od data nákupu výrobku uvedeného v tomto záručním listu

III. Podmínky uplatňování záruky

1. Przedstawienie przez Użytkownika wypełnionej karty gwarancyjnej Produktu 1. Předložení vyplněného záručního listu pro výrobek a doložení okolností nákupu výrobku, např. předložením paragonu, faktury atd. Pro správné vyřízení reklamace se doporučuje, abyste společně s výrobkem předali všechny součásti stanovené v kapitole „Kompletace“ výrobku uvedené v návodu k obsluze.
2. Dodržování pokynů uvedených v návodu k obsluze a záručním listu.
3. Záruka platí pouze na území Polska a EU.
4. Záruka se nevztahuje na vady výrobku vzniklé zejména v následku:
a. Nedodržování podmínek stanovených v návodu k obsluze, zejména v rozsahu správného provozování, údržby a čištění;
b. Používání čisticích nebo ošetřovacích prostředků v rozporu s návodem k obsluze;
c. Nevhodného skladování a přepravování výrobku;
d. Svépomocných změn a/nebo úpravy výrobku, které nebyly dohodnuty s ručitelem;
e. Používání ve výrobku provozních materiálů v rozporu s návodem k obsluze.
5. Uživatel, který není spotřebitelem ve smyslu zákona ze dne 23. dubna 1964 občanský zákoník, ztratí záruku na výrobek, na kterém:
- odstranil, změnil nebo poškodil sériová čísla, označení údajů a výkonové štítky;
- ucpávky byly poškozeny uživatelem nebo nesly stopy manipulace uživatele.
6. Upozornění! Činnosti spojené s každodenní obsluhou výrobku, vyplývající mj. z návodu k obsluze, provádí uživatel ve vlastní režii a na své náklady.

IV. Postup při reklamaci

1. V případě zjištění nesprávného provozu výrobku se před nahlášením reklamace ujistěte, že jste provedli správně všechny činnosti podrobně popsané v návodu k obsluze.
2. Reklamaci nahlaste ihned, nejlépe do 7 dnů od data zjištění vady výrobku. Uživatel, který není spotřebitelem ve smyslu zákona ze dne 23. dubna 1964 občanský zákoník, ztratí nárok na uplatnění záruky v případě nenahlášení reklamace do 7 dnů.
3. Reklamaci můžete nahlásit mj. v místě zakoupení výrobku, v záručním servisu nebo písemně na adresu: DEDRA EXIM Sp. z o.o., ul. 3 Maja 8, 05-800 Pruszków.
4. Reklamaci můžete nahlásit prostřednictvím formuláře dostupného na stránkách www.dedra.pl. („Formulář pro nahlášení reklamace“).
5. Adresy záručních servisů v jednotlivých státech jsou dostupné na stránkách www.dedra.pl. Pokud v daném státě není uveden servis, reklamační formulář zašlete na adresu: DEDRA EXIM Sp. z o.o., ul. 3 Maja 8, 05-800 Pruszków (Polska).
6. Z bezpečnostních důvodů je zakázáno používat vadný výrobek.
7. Upozornění!!! Používání vadného výrobku ohrožuje zdraví a život uživatele.
8. Povinnosti vyplývající ze záruky budou splněny do 14 pracovních dnů, počítáno ode dne doručení reklamovaného výrobku.
9. Vadný výrobek před odevzdáním do servisu vyčistěte. Reklamovaný výrobek důkladně zabezpečte proti poškození při přepravě (doporučuje se předat reklamovaný výrobek v originálním obalu).
10. Záruční doba se prodlužuje o dobu, během níž uživatel z důvodu vady výrobku, na kterou se vztahuje záruka, nemohl výrobek používat.
Záruka nevylučuje, neomezuje ani nepozastavuje nároky uživatele vyplývající z ručení za vady prodané věci.

V souladu s čl. 13 odst. 1 a 2 nařízení Evropského parlamentu a Rady (EU) 2016/679 ze dne 27. dubna 2016 o ochraně fyzických osob v souvislosti se zpracováním osobních údajů a o volném pohybu těchto údajů a o zrušení směrnice 95/46/ES Vás informujeme, že:
1. Správcem vašich osobních údajů uvedených ve formuláři je DEDRA-EXIM sp. z o.o. se sídlem v Pruszkowie, ul. 3 Maja 8, 05-800 Pruszków (dále jen: „Správce“).
2. Vaše údaje budou zpracovávány pouze pro účely provedení reklamačního řízení zařízení podle čl. 6 odst. 1 písm. b) obecného nařízení o ochraně osobních údajů (dále jen: „GDPR“) Poskytnutí údajů je dobrovolné, ale nezbytné k provedení reklamačního řízení.
3. Vaše údaje budou zpracovávány po dobu posouzení provedení reklamačního řízení a pro účely archivace v případě potřeby obrany proti eventuálním nárokům vůči Správci, nejdéle však do okamžiku jejich promlčení.
4. Vaše údaje mohou být zpřístupněny pouze subjektům, které zpracovávají údaje pro Správce na základě písemné smlouvy o pověření zpracováním osobních údajů, poskytujícím mj. technický servis, hosting nebo údržbu webových stránek, IT servis, kurýrní služby. Dodavatelé Správce jsou povinni zajistit ochranu údajů a splnit požadavky platného zákona souvisejícího s ochranou osobních údajů a nesmí využívat svěřené osobní údaje pro jiné účely než ty, které jsou uvedeny ve smlouvě se Správcem.
5. Vaše údaje nebudou zpracovávány automatizovaným způsobem, včetně profilování, a nebudou předávány do třetí země / mezinárodní organizaci.
6. Máte právo na přístup ke svým údajům a právo na jejich opravu, výmaz, omezení zpracování, právo na přenositelnost údajů, právo kdykoli vznést námitku.
7. Ve všech záležitostech souvisejících se zpracováním vašich osobních údajů Správcem nás můžete kontaktovat na e-mailové adrese: daneosobowe@dedra.pl.
8. Máte právo podat stížnost u úřadu příslušného pro ochranu osobních údajů.

SK Obsah

1. Fotografie a kresby
2. Opis zariadenia
3. Plánované použitie zariadenia
4. Obmedzenie používania
5. Technické údaje
6. Príprava na prácu
7. Pripojenie k elektrickej sieti
8. Zapnutie spotrebiča
9. Prevádzka jednotky
10. Bežná údržba
11. Náhradné diely a príslušenstvo
12. Riešenie problémov na vlastnú päsť
13. Zostavenie spotrebiča
14. Informácie pre používateľov o likvidácii elektrických a elektronických zariadení
15. Záručný list

Vyhlásenie o zhode je priložené k príručke ako samostatný dokument. Ak nie je k dispozícii vyhlásenie o zhode, obráťte sa na spoločnosť Dedra Exim Ltd.
Všeobecné bezpečnostné predpisy boli pripojené k príručke ako samostatná brožúra.

VAROVANIE. Prečítajte si všetky upozornenia označené symbolom a všetky pokyny.

Nedodržanie nasledujúcich upozornení a bezpečnostných pokynov môže spôsobiť úraz elektrickým prúdom, požiar alebo vážne zranenie.

Všetky upozornenia a pokyny si uchovajte pre budúce použitie.

2. Popis zariadenia

Obr. A: 1 - transportná rukoväť, 2 - klin, 3 - trojnožka, 4 - kľučka chápadla, 5 - chápadlo, 6 - motor, 7 - olejová náplň s odvzdušňovačom, 9 - kolesá. Obr. B: 10 - gombík transportnej rukoväte, 11 - páka, 12 - kryt páky, 13 - rám, 14 - elektrická zásuvka s vypínačom, 15 - teleso, 16 - kryt telesa.

3. Účel zariadenia

Zariadenie je určené len na štiepanie dreva.
Štiepačka je určená na štiepanie polien pre domáce použitie (krb, sporák atď.) s rozmermi, ktoré nepresahujú rozmery uvedené v technických údajoch.
Štiepacia činnosť zariadenia je určená na aktiváciu jednou osobou. Stroj síce môžu obsluhovať aj ďalšie osoby (napr. pri nakladaní a vykladaní), ale odporúča sa, aby štiepacie operácie aktivovala len jedna osoba.
Stroj je prípustné používať pri renovačných a stavebných prácach, v opravárenských dielňach, pri amatérskych prácach pri dodržaní podmienok používania a prípustných pracovných podmienok uvedených v návode na obsluhu.

4. Obmedzenia používania

Štiepač sa môže používať len na štiepanie guľatiny s rozmermi, ktoré nepresahujú rozmery uvedené v technických údajoch. Akékoľvek iné použitie stroja je v rozpore s jeho určením a predstavuje vážne nebezpečenstvo pre používateľa.
Stroj sa môže používať len v súlade s nižšie uvedenými "Povolenými prevádzkovými podmienkami".
Je tiež zakázané spracovávať materiály, ktoré nie sú opísané v časti "3. Určené použitie stroja". Nepovolené zmeny mechanickej a elektrickej konštrukcie, akékoľvek úpravy, údržbové práce, ktoré nie sú opísané v návode na obsluhu, sa budú považovať za nezákonné a budú mať za následok okamžitú stratu záručných práv a vyhlásenie o zhode sa stane neplatným.
Neúmyselné použitie alebo použitie, ktoré nie je v súlade s návodom na obsluhu, bude mať za následok okamžitú stratu záručných práv.

Prípustné prevádzkové podmienky
S6 40%
Chráňte pred zrážkami

5. Technické údaje

Model	DED8679
Pracovné napätie [V]	230 / 50
Menovitý príkon [W]	3000
Trieda ochrany	I
Úroveň ochrany pred priamym prístupom	IP54
Max. uhlová rýchlosť n0 [min-1]	2850
Maximálny povolený prevádzkový tlak [MPa].	21
Maximálna a minimálna dĺžka dreva [mm]	100 / 550 Ø80 / Ø300
Úroveň akustického tlaku LPA [dB(A)]	74,7 / 77,8
Odchýlka (nepresnosť) merania Kpa [dB(A)]	3
Úroveň akustického výkonu LwA [dB(A)]	90,9 / 93,6
Odchýlka (nepresnosť) merania Kpa [dB(A)]	3
Úroveň vibrácií meraná na rukoväti ah,w [m/s2]	<2,5
Odchýlka (nepresnosť) merania K [m/s2]	1,5
Hmotnosť zariadenia [kg]	110

Informácie o vibráciách a hluku

Kombinovaná hodnota vibrácií ah a neistota merania boli stanovené v súlade s normou EN 60204-1 a sú uvedené v tabuľke.
Emisie hluku boli stanovené v súlade s normou EN 60204-1, hodnoty sú uvedené vyššie v tabuľke.

POZOR **Hluk môže spôsobiť poškodenie sluchu, pri práci vždy používajte ochranu sluchu!**

Deklarovaná celková hodnota vibrácií bola nameraná podľa štandardnej skúšobnej metódy a môže sa použiť na porovnanie jedného zariadenia s iným. Uvedená úroveň vibrácií sa môže použiť aj na predbežné posúdenie vystavenia vibráciám.

Úroveň vibrácií počas skutočného používania zariadenia sa môže líšiť od deklarovaných hodnôt v závislosti od používania pracovných nástrojov, najmä od typu obrobku a potreby určiť opatrenia na ochranu obsluhy. Aby bolo možné presne odhadnúť expozície v podmienkach skutočného používania, musia sa zohľadniť všetky časti prevádzkového cyklu vrátane období, keď je stroj vypnutý alebo keď je zapnutý, ale nepoužíva sa na prácu.

6. Príprava na prácu

⚠ POZOR **Všetky prípravné práce vykonávajte s prístrojom odpojeným od elektrickej siete.**

Skontrolujte obsah obalu. Súčasťou balenia by mali byť tieto položky (obr. C): telo štiepačky (1 jednotka), páky s krytmi (2 jednotky), drapáky (2 jednotky), montážne diely drapákov (2 jednotky), pojazdové kolesá (2 jednotky), pracovný stôl s bočnými stolíkmi (1 jednotka), montážne príslušenstvo (1 sada).
Umiestnite telo jednotky na tvrdý, rovný povrch. Venujte zvýšenú pozornosť tomu, aby sa jednotka neprevrátila.
Inštalácia koliesok
Namontujte kolieska (obr. D). Skrz kolieska zasuňte skrutku a zaistite ich podložkami. Vložte tŕň do otvoru v telese rozdeľovača, zaistite podložkami a čapom. Skontrolujte, či je koliesko správne, pevne nasadené a či sa otáča. Nasaďte kryt. Rovnakým spôsobom namontujte druhé koleso.
Inštalácia pracovnej plochy
Povoľte maticu (obr. E) na stĺpiku štiepačky. Rozložte pracovnú dosku a pomocné dosky, skontrolujte, či všetky časti tvoria jednu rovinu. Vložte výstupky stolovej dosky do profilov na stĺpiku rozdeľovača (obr. G, 1) a potom utiahnite matice (obr. G, 2).
Pripevnenie pracovných pák
Spôsob pripevnenia pracovných pák je znázornený na obrázku H. Odstráňte svorku z poistného kolíka (obr. H, 1). Pred montážou pák natrite povrchy tenkou vrstvou maziva. Vložte páku a ochranný kryt a dbajte na to, aby koniec ovládacej páky zapadol do drážky pripojovacej konzoly (obr. H, 2). Vložte poistný kolík. Kolík by mal prechádzať otvormi v konzole a v páke. Zaistite kolík (obr. H, 3). Podobným spôsobom nainštalujte druhú páku.
Skontrolujte polohu oboch pák. Ovládacie páky musia byť umiestnené v drážkach spojovacích konzol.
Montáž svorky
Pripevnite montážne prvky chápadla k čeľustiam chápadla (obr. I). Skontrolujte, či sú montážne prvky vložené tak, ako je znázornené na obrázku. Pripojte ich k čeľustiam pomocou skrutiek. Nasaďte čeľuste na páky, utiahnite ich pomocou gombíkov so skrutkami (obr. H).
Preprava štiepačky na pracovisko
Na prepravu štiepačky ju môžete premiestňovať na kolieskach. Ak to chcete urobiť, nakloňte zariadenie, uchopte prepravnú rukoväť (obr. J).
Skontrolujte, či je olejová náplň bezpečne utiahnutá.
Ak je potrebné prepraviť jednotku na dlhú vzdialenosť na návese, použite otvor v karosérii na zdvihnutie jednotky (obr. K, 1). Ak chcete jednotku na návese znehybniť, pripevnite ju ku komponentom návesu pomocou otvoru v karosérii štiepačky (obr. K, 2).
Nikdy nezdvíhajte jednotku pripevnením háku v inej polohe, ako je uvedené na výkrese.
V prípade elektricky poháňaných rozdeľovačov sa musí použiť prúdový chránič (PRCS), ak nie je v elektrickom systéme nainštalovaný prúdový chránič (RCD) s maximálnym zvyškovým prúdom 0,03 A.

7. Pripojenie k sieti

Pred pripojením spotrebiča k elektrickej sieti skontrolujte, či napájacie napätie zodpovedá hodnote uvedenej na typovom štítku.
Napájacia inštalácia by mala spĺňať základné požiadavky na elektrické inštalácie a bezpečnostné požiadavky na používanie. Parametre pre minimálny prierez prívodného kábla a menovitú hodnotu poistky v závislosti od výkonu spotrebiča sú uvedené v nasledujúcej tabuľke:

Výkon zariadenia [W]	Minimálny prierez vodiča [mm^2]	Minimálna hodnota poistky typu C [A]
>2500	1,5	16

Inštaláciu by mal vykonať kvalifikovaný elektrikár. Pri používaní predlžovacích káblov dbajte na to, aby prierez vodičov nebol menší, ako je požadované (pozri tabuľku). Usporiadajte elektrický kábel tak, aby počas prevádzky nehrozilo jeho prerezanie. Nepoužívajte poškodené predlžovacie káble. Pravidelne kontrolujte stav napájacieho kábla. Netahajte za napájací kábel.

8. Zapnutie zariadenia

⚠ POZOR **Pred spustením jednotky je nevyhnutné vykonať kroky opísané v časti "Príprava na prevádzku".**

Spotrebič pripojte k elektrickej sieti pomocou predlžovacieho kábla. na dokončenie (obr. O). Predlžovací kábel usporiadajte tak, aby nebol vystavený nárazom, tlaku, vlhkosti a pod.
Zostava vypínača je umiestnená nad elektrickou zásuvkou, Spotrebič sa zapína zeleným tlačidlom, označeným I, vypína sa červeným tlačidlom, označeným O. V prípade, že je potrebné spotrebič núdzovo vypnúť, stačí stlačiť zostavu vypínača (vypínač má prednosť pred vypínačom). Spotrebič sa vypne.

9. Používanie zariadenia

Spotrebič umiestnite na pracovisko. Stabilizujte ho zatlčením dvoch skrutiek do zeme (obr. L).
Pred rozdelením naplánujte pracovnú oblasť. Umiestnite polená na ľahko prístupné miesto. Naplánujte miesto, kde budú polená po štiepaní uložené. Pripravte polená na štiepanie. Štiepačka je určená na štiepanie polena s maximálnou dĺžkou 550 mm a maximálnym priemerom 300 mm. Ak sú polená dlhšie, narežte ich na príslušnú dĺžku.
Neštiepte zelené polená. Suché, vyzreté polená sa štiepia oveľa ľahšie a nezasekávajú sa tak často ako zelené drevo.
Pred štiepaním namažte klin a povrch rámu stroja (obr. N). Uľahčíte tým štiepanie a predĺžite životnosť komponentov štiepačky.
Pripojte napájací kábel (pozri bod 8). Otvorte vetrací otvor. Pri používaní štiepačky uvoľnite kryt olejovej nádrže o niekoľko otáčok. Po použití kryt opäť utiahnite.
Ak sa štiepač používa vo veľmi chladnom počasí, spustite motor bez záťaže asi na 15 minút, aby sa olej v hydraulickom systéme zohrial.
Kontrola činnosti štiepačky
Stroj sa musí používať oboma rukami. Ak chcete skontrolovať správnu činnosť štiepačky, zapnite motor, stlačte obe páky a spusťte klin do výšky asi 5 cm od vrcholu. Potom jednu páku uvoľnite. Klin by mal zostať v páke. Klin by sa mal automaticky vrátiť do najvyššej polohy.
Nastavenie zdvihu klinu
Ak chcete nastaviť zdvih pohonu klinu, vykonajte nasledujúce kroky (obr. P):
- Posuňte klin do požadovanej polohy. Najvyššia poloha zdvihu klinu by mala byť približne 3 ~ 5 cm nad štiepanými polenami.
- Uvoľnite ovládacie páky alebo vypnite motor.
- Uvoľnite nastavovaciu skrutku (A). Zdvihnite nastavovaciu tyč (B), kým sa nastavovacia tyč (B) nezačne zastavovať o vnútornú pružinu. Utiahnite nastavovaciu skrutku (A).
- Uvoľnite obe ovládacie páky alebo zapnite motor.
- Skontrolujte hornú polohu rozdeľovacieho klinu.
Štiepanie polena
Umiestnite poleno na štiepačku na podporný stôl vertikálne a na rovinu. Uistite sa, že klin a oporný stôl sa na koncoch kolmo dotýkajú polena.
Nikdy sa nepokúšajte štiepať poleno pod uhlom.
Poleno štiepte podľa smeru jeho rastúcich vlákien. Pri štiepaní neumiestňujte poleno naprieč štiepačkou.
Môže to byť nebezpečné a spôsobiť vážne poškodenie stroja.
Nastavte chápadlá na polená (obr. R, A) podľa priemeru polena, aby ste dosiahli najvhodnejší uhol pre ovládacie páky. Držte poleno pomocou upínacích chápadiel pevne v krytoch ovládacích pák.
Spustite páky, aby sa začalo štiepanie.
Uvoľnením jednej z pák sa pohyb štiepacieho klina zastaví. Uvoľnením oboch pák sa štiepací klin vráti do hornej polohy.
Umiestnite štiepané polená do polohy, ktorá zabezpečuje voľný prístup k štiepačke a bezpečnosť obsluhy. Umiestnite polená mimo dosahu napájacieho kábla.
Nahromadené štiepané drevo a triesky môžu vytvoriť nebezpečné pracovné prostredie.
Nikdy nepracujte v neporiadnom pracovnom priestore, ktorý môže spôsobiť pošmyknutie, zakopnutie alebo pád.
Po skončení štiepania nastavte klin do pokojovej polohy, vypnite stroj.
Núdzové postupy
Ak sa počas prevádzky spotrebič správa odchylne od bežného používania (nadmerné vibrácie, vydáva rušivé zvuky, zápach horenia atď.), okamžite spotrebič vypnite a odpojte od zdroja napájania. Skontrolujte, či spotrebič stojí pevne na rovnom, tvrdom povrchu.
Ak sa po opätovnom zapnutí spotrebič naďalej správa spôsobom, ktorý sa odchyľuje od bežného používania, spotrebič nepoužívajte. Obráťte sa na servisné oddelenie.

10. Priebežná údržba

⚠ POZOR **Všetky úkony údržby vykonávajte s prístrojom odpojeným od elektrickej siete.**

Pred uvedením spotrebiča do prevádzky
Spotrebič neuvádzajte do prevádzky, ak je poškodený.
Skontrolujte, či komponenty spotrebiča nie sú mechanicky poškodené, prasknuté, zlomené a pod. Skontrolujte, či napájací kábel, zástrčky, predlžovací kábel nie sú poškodené (odretá izolácia, viditeľné opotrebenie atď.). Skontrolujte, či je klin namazaný, očistite klin od zvyškov materiálu.
Výmena oleja v hydraulickom systéme (obr. U)
Hydraulický systém je uzavretý systém s olejovou nádržou, olejovým čerpadlom a regulačným ventilom. Pravidelne kontrolujte hladinu oleja pomocou meradla. Nízka hladina oleja môže poškodiť olejové čerpadlo. Hladina oleja by mala byť približne 1 ~ 2 cm pod hornou plochou olejovej nádrže (obr. V).
Olej by sa mal kompletne vymeniť raz ročne.
- Uistite sa, že pohyblivé časti sú zastavené a rozdeľovač je odpojený od napájania.
- Uistite sa, že sa do olejovej nádrže nedostali žiadne nečistoty. do olejovej nádrže.
- Použite vypúšťaciu misku, ktorá pomôže odstrániť všetok použitý olej a častice.
Odskrutkujte zátku na vypúšťanie oleja, aby ste vypustili olej z hydraulickej nádrže. Preventívne pred budúcimi problémami preskúmajte olej, či neobsahuje kovové triesky.
- Použitý olej zozbierajte a recyklujte.
- Po výmene oleja spustite štiepačku niekoľkokrát bez štiepania.
Odporúčame používať hydraulické oleje, ako napríklad SHELL Tellus 22, MOBIL DTE 11, ARAL Vitam GF 22, BP Energol HLP-HM 22.
Preprava
Zariadenie vždy presúvajte na prepravných kolesách uchopením za súčasti krytu určené na tento účel. Pri zdvíhaní jednotky používajte len miesta určené na zavesenie lana kladkostroja.
Skladovanie
Prístroj skladujte bez znečistenia, v interiéri, mimo dosahu detí, pokiaľ možno v pôvodnom obale..

11. Náhradné diely a príslušenstvo

Príslušenstvo, ktoré je možné zakúpiť:
- DED86791
Ak si chcete zakúpiť náhradné diely a príslušenstvo, obráťte sa na servis spoločnosti Dedra Exim. Kontaktné údaje nájdete na strane 1 príručky.
Pri objednávaní náhradných dielov uveďte číslo šarže na výrobnom štítku a číslo dielu z montážneho výkresu.
Počas záručnej doby sa opravy vykonávajú podľa podmienok uvedených v záručnom liste. Chybný výrobok odovzdajte na opravu v mieste nákupu (predajca je povinný chybný výrobok prevziať), zašlite ho do centrálneho servisného strediska spoločnosti Dedra Exim alebo ho zašlite do servisného strediska, ktoré je najbližšie

k vášmu bydlisku (zoznam servisných stredísk na www.dedra.pl). Priložte vyplnený záručný list. Po uplynutí záručnej doby vykonáva opravy centrálny servis. Pošlite chybný výrobok do servisného strediska (náklady na dopravu hradí používateľ)..

12. Riešenie problémov na vlastnú päsť

⚠ POZOR **Predtým, ako sa sami pokúsite odstrániť poruchu jednotky, odpojte ju od zdroja napájania.**

Problém	Príčina	Riešenie
Motor sa nenaštartuje	Žiadne napätie	Skontrolujte, či sa ochrana nevypla
	Poškodený predlžovací kábel	Vymeňte predlžovací kábel za funkčný
	Chybná spínacia jednotka	Dajte zariadenie do servisu
Klinová jednotka sa nespustí, keď motor beží	Spínač sa neotvára z dôvodu uvoľnenia častí	Utiahnite časti prívodu oleja
	Nesprávne nainštalované páčky	Správne namontujte páky
	Nízka hladina oleja	Doplňte olej
Štiepkovač vibruje	Nízka hladina oleja	Doplňte olej

13. Ukončenie jednotky

1. telo štiepačky (1 jednotka), 2. páky s krytmi (2 jednotky), 3. drapáky (2 jednotky), 4. prídavné zariadenia drapákov (2 jednotky), 5. pojazdové kolesá (2 jednotky), 6. pracovný stôl s bočnými stolíkmi (1 jednotka), 7. montážne príslušenstvo (1 sada)

14. Informácie pre používateľov o likvidácii elektrických a elektronických zariadení (platí pre domácnosti)



Symbol uvedený na výrobkoch alebo v sprievodnej dokumentácii označuje, že chybné elektrické alebo elektronické zariadenia sa nesmú likvidovať spolu s domovým odpadom. Ak potrebujete zlikvidovať, opätovne použiť alebo zhodnotiť komponenty, správne je odovzdať ich na špecializovanom zbernom mieste, kde ich prijmú bezplatne. Informácie o umiestnení zberných miest pre použité zariadenia poskytujú miestne orgány, napr. na svojich webových stránkach.

Správnou likvidáciou zariadenia je možné šetriť cenné zdroje a zabrániť negatívnym vplyvom na zdravie a životné prostredie v dôsledku možnej prítomnosti nebezpečných látok, zmesí a komponentov v zariadení.

Za nesprávnu likvidáciu odpadu hrozia sankcie podľa príslušných miestnych predpisov.

Používatelia v krajinách EÚ: Ak potrebujete zlikvidovať elektrické alebo elektronické zariadenie, obráťte sa na najbližšie predajné miesto alebo na svojho dodávateľa, ktorý vám poskytne ďalšie informácie.

Likvidácia v krajinách mimo Európskej únie: Tento symbol sa vzťahuje len na krajiny Európskej únie. Ak chcete tento výrobok zlikvidovať, obráťte sa na miestne úrady alebo predajcu, ktorý vám poskytne informácie o správnom spôsobe likvidácie.

Záručný list

na

…….

Katalógové č :…… Číslo šarže: .....

(ďalej len Výrobok)

Dátum nákupu výrobku: .....

Pečiatka predajcu

Dátum a podpis predajcu: .....

Vyhlásenie Užívateľa:

Potvrdzujem, že som bol oboznámený so záručnými podmienkami, ako aj s následkami nedodržiavania pokynov a odporúčaní, ktoré sú uvedené v užívateľskej príručke a v záručnom liste. Záručné podmienky sú mi známe, čo potvrdzujem vlastnoručným podpisom:

....

dátum a miesto podpis Užívateľa

I. Zodpovednosť za Výrobok

1. Ručiteľ - spoločnosť „DEDRA EXIM sp. z o.o.“ sídliaca v meste: Pruszków, na adrese: ul. 3 Maja 8, 05-800 Pruszków, Poľsko, zapísaná do obchodného registra pod číslom KRS 0000062517 vedenom oblastným súdom pre hlavné mesto Varšava vo Varšave, 14. ekonomické oddelenie Štátneho súdneho registra, IČ DPH: PL 5270204933, základné imanie: 100 980,00 PLN.

2. Podľa podmienok stanovených týmto záručným listom Ručiteľ udeľuje záruku na Výrobok, pochádzajúci z distribúcie Ručiteľa.

3. Zodpovednosť na základe záruky sa vzťahuje iba na chyby, ktoré vznikli následkom príčin nachádzajúcich sa vo Výrobku v momente jeho vydania Užívateľovi.

4. Na základe záruky Užívateľ získava právo na bezplatnú opravu výrobku, ak sa chyba objaví počas trvania záručnej lehoty. Spôsob opravy Výrobku (metóda vykonania opravy) závisí od rozhodnutia Ručiteľa. V prípade, ak Ručiteľ uzná, že Výrobok sa nedá opraviť, Ručiteľ si vyhradzuje právo vymeniť chybný prvok alebo celý Výrobok na výrobok bez chýb, právo na zníženie ceny Výrobku alebo právo na odstúpenie od dohody.

5. Voči Užívateľovi, ktorý nie je konzumentom v zmysle zákona z 23. apríla 1964 Občiansky zákonník, zodpovednosť Ručiteľa za škody vyplývajúce z tejto záruky a/alebo ktoré súvisia s jej uzatvorením a realizáciou, bez ohľadu na právny základ, je obmedzená maximálne do výšky hodnoty chybného Výrobku.

II. Záručná lehota

Prvky Výrobku na ktoré sa vzťahuje záruka	Trvanie záručnej ochrany
DED8679	24 mesiacov od dňa nákupu Výrobku, ktorý je uvedený v tomto záručnom liste

III. Podmienky využitia záruky

1. Užívateľ je povinný predstaviť vyplnený Záručný list výrobku, ako aj náležitý doklad o nákupe Výrobku, napr. predstavením pokladničného bloku, faktúry ap. Aby reklamačný proces prebiehal efektívne odporúčame, aby Užívateľ spolu s reklamovaným výrobkom doručil všetky prvky vymenované v kapitole užívateľskej príručky výrobku „Diely a časti“.

2. Užívateľ je povinný dodržiavať pokyny a odporúčania uvedené v užívateľskej príručke a v záručnom liste.

3.Záruka platí iba na území Poľskej republiky a členských štátov EÚ.

4. Záruka sa nevzťahuje na chyby, ktoré vznikli (predovšetkým) následkom:

a. Nedodržania podmienok určených v užívateľskej príručke, predovšetkým podmienok správneho používania, prevádzky, údržby a čistenia

b. Použitia na čistenie alebo na údržbu nevhodných prípravkov, nezhodne s užívateľskou príručkou;

c. Nevhodného uchovávania a prepravy výrobku;

d. Vykonania neautorizovaných zmien a/alebo iných zásahov do výrobku, na ktoré výrobca nevyjadril súhlas;

e. Použitím vo výrobku/s výrobkom nevhodných prevádzkových materiálov, nezhodne s užívateľskou príručkou.

5. Užívateľ, ktorý nie je konzumentom v zmysle zákona z 23. apríla 1964 Občiansky zákonník, stráca záručné práva na výrobok, v ktorom:

- sériové čísla, označenia dátumov a výrobné štítky boli odstránené, zmenené alebo poškodené;
- boli poškodené plomby alebo sú na nich viditeľné stopy manipulácie.

6. Pozor! Činnosti súvisiace s každodennou obsluhou výrobku, vyplývajúce medzi iným z užívateľskej príručky, Užívateľ vykonáva vlastnými silami a na vlastné náklady.

IV. Reklamačná procedúra

1. V prípade, ak Užívateľ objaví, že Výrobok nefunguje správne, ešte pred zložením reklamácie je povinný uistiť sa, či boli náležite vykonané všetky stanovené činnosti, predovšetkým tie uvedené v užívateľskej príručke.

2. Reklamácia musí byť podaná bezodkladne, najlepšie v priebehu 7 dní od dňa, v ktorom sa prejavila (objavila) chyba Výrobku. Užívateľ, ktorý nie je konzumentom v zmysle zákona z 23. apríla 1964 Občiansky zákonník, stráca práva vyplývajúce z tejto záruky v prípade, ak reklamáciu nepodá v priebehu 7 dní od dňa, v ktorom sa prejavila (objavila) chyba Výrobku.

3. Reklamáciu môžete podať medzi inými na mieste, v ktorom ste výrobok kúpili, v záručnom servise alebo poštou na adresu: DEDRA EXIM sp. z o.o., ul. 3 Maja 8, 05-800 Pruszków, Poľsko.

4. Užívateľ môže podať reklamáciu prostredníctvom formulára, ktorý je dostupný na webovej stránke www.dedra.pl. („Formulár podania reklamácie na základe udelenej záruky”).

5. Adresy záručných servisov v jednotlivých štátoch sú zverejnené na webovej stránke www.dedra.pl. V prípade, ak v danom štáte sa nenachádza záručný servis, odporúčame reklamovaný výrobok doručiť na adresu: DEDRA EXIM sp. z o.o. ul. 3 Maja 8, 05-800 Pruszków, Poľsko.

6. Vzhľadom na bezpečnosť Užívateľa, nefunkčný (chybný) výrobok sa v žiadnom prípade nesmie používať.

7. Pozor!!! Používanie nefunkčného (chybného) výrobku je nebezpečné pre zdravie a život Užívateľov.

8. Povinnosti vyplývajúce z udelenej záruke budú vyplnené v lehote 14 pracovných dní počítajúc od dňa doručenia reklamovaného Výrobku Užívateľom.

9. Pred zaslaním reklamácie odporúčame reklamovaný Výrobok náležite očistiť. Odporúčame reklamovaný Výrobok dôkladne zabezpečiť pre prípadným poškodeniami počas prepravy (reklamovaný Výrobok odporúčame doručiť v originálnom obale).

10. Záručná lehota sa predlžuje o čas, počas ktorého Užívateľ následkom chyby (nefunkčnosti) výrobku, na ktorú sa vzťahovala záruka, nemohol Výrobok používať.

Záruka nevylučuje, neobmedzuje a ani nepozastavuje právo Užívateľa (kupujúceho) na základe príslušných predpisov o ručení za chyby predanej veci.

V súlade s článkom 13 ods. 1 a 2 nariadenia Európskeho parlamentu a Rady (EÚ) 2016/679 z 27. apríla 2016 o ochrane fyzických osôb pri spracúvaní osobných údajov a o voľnom pohybe takýchto údajov, ktorým sa zrušuje smernica 95/46/ES, vás informujeme

1. Správcom vašich osobných údajov, ktoré ste uviedli vo formulári, je spoločnosť „DEDRA-EXIM Sp. z o.o.“ so sídlom v meste Pruszków na adrese: ul. 3 Maja 8, 05-800 Pruszków, Poľsko (ďalej len: „Správca”).

2. Vaše osobné údaje budú spracúvané výhradne s cieľom realizácie záručnej procedúry zariadenia, a to v súlade s článkom 6 ods. 1 písmeno b) všeobecného nariadenia o ochrane údajov (ďalej len: „GDPR“). Uvedenie osobných údajov je dobrovoľné, avšak nevyhnutné na realizáciu záručnej procedúry.

3. Vaše osobné údaje budú spracúvané počas posudzovania a realizácie záručnej procedúry, ako aj na archívne účely v prípade potreby obhajoby pred prípadnými nárokmi a požiadavkami voči Správcovi, avšak nie dlhšie až do momentu premlčania týchto nárokov a požiadaviek.

4. Vaše údaje môžu byť zverejnené výhradne len tým subjektom, ktoré spracúvajú tieto údaje v mene a pre Správcu, a to na základe písomnej dohody o zverení spracúvania osobných údajov, tzn. firmy, ktoré okrem iného poskytujú technický servis, hostingové služby alebo služby obsluhy webových stránok, IT obsluhy, ako aj kuriérskym firmám. Dodávatelia Správcu sú povinní zaručiť zabezpečenie údajov a splniť požiadavky platnej legislatívy ohľadne ochrany osobných údajov, a zverené

osobnú údaje nesmú byť používané na iné účely než tie, ktoré stanovuje dohoda uzatvorená so Správcom.
5. Vaše údaje nebudú spracúvané automatickým spôsobom, vrátane rôznych foriem profilovania, ani nebudú odovzdané do tretieho štátu/medzinárodnej organizácii.
6. Máte právo na prístup k vašim osobným údajom, ako aj právo na ich opravenie, doplnenie, odstránenie, obmedzenie spracúvania, prenesenie údajov, podanie námietky, a to v ľubovoľnej chvíli.
7. Vo všetkých záležitostiach, ktoré súvisia so spracúvaním vašich osobných údajov Správcom, môžete sa na Správcu obrátiť písomne na e-mailovú adresu: daneosobowe@dedra.pl.
8. Máte právo podať sťažnosť príslušnému dozornému orgánu, ktorý zodpovedá za dohľad nad ochranou osobných údajov;

LT Turinys

1. Nuotraukos ir brėžiniai
2. Prietaiso aprašymas
3. Numatytas prietaiso naudojimas
4. Naudojimo apribojimai
5. Techniniai duomenys
6. Paruošimas darbui
7. Prijungimas prie elektros tinklo
8. Prietaiso įjungimas
9. Įrenginio veikimas
10. Įprastinė techninė priežiūra
11. Atsarginės dalys ir priedai
12. Trikčių šalinimas savarankiškai
13. Prietaiso surinkimas
14. Informacija naudotojams apie elektros ir elektroninės įrangos šalinimą
15. Garantinė kortelė

Atitikties deklaracija pridedama prie vadovo kaip atskiras dokumentas. Jei atitikties deklaracijos nėra, kreipkitės į "Dedra Exim Ltd".
Bendrosios saugos taisyklės pridėtos prie vadovo kaip atskira brošiūra..

ĮSPĖJIMAS. Perskaitykite visus simboliu ⚠ pažymėtus įspėjimus ir visas instrukcijas..

Jei nesilaikysite toliau pateiktų įspėjimų ir saugos nurodymų, galite patirti elektros smūgį, užsidegti arba sunkiai susižeisti.

Saugokite visus įspėjimus ir instrukcijas, kad galėtumėte su jais susipažinti ateityje.

2. Prietaiso aprašymas

A pav.: 1 - transportavimo rankena, 2 - pleištas, 3 - trikojis, 4 - griebtuvo rankenėlė, 5 - griebtuvas, 6 - variklis, 7 - alyvos piltuvas su ventiliacijos angomis, 9 - ratai. B pav. 10 - transportavimo rankenos rankena, 11 - svirtis, 12 - svirties dangtelis, 13 - rėmas, 14 - maitinimo lizdas su jungikliu, 15 - korpusas, 16 - korpuso korpusas.

3. Numatytas prietaiso naudojimas

Prietaisas skirtas tik medienai skelti.
Skaldytuvas skirtas skelti rąstus, skirtus buitinėms reikmėms (židiniui, viryklei ir pan.), kurių matmenys neviršija techniniuose duomenyse nurodytų matmenų.
Įrenginio skaldymo operacija suprojektuota taip, kad ją galėtų įjungti vienas žmogus. Nors mašiną gali valdyti ir kiti operatoriai (pvz., pakrauti ir iškrauti), tačiau rekomenduojama, kad skaldymo operaciją aktyvuotų tik vienas operatorius.
Mašiną leidžiama naudoti renovacijos ir statybos darbams, remonto dirbtuvėse, mėgėjiškiems darbams, laikantis naudojimo instrukcijoje nurodytų naudojimo sąlygų ir leistinų darbo sąlygų.

4. Naudojimo apribojimai

Skaldyklę galima naudoti tik rąstams, kurių matmenys neviršija techniniuose duomenyse nurodytų matmenų, skaldyti. Bet koks kitoks mašinos naudojimas prieštarauja jos paskirčiai ir kelia rimtą pavojų naudotojui.
Mašiną galima naudoti tik laikantis toliau pateiktų "Leidžiamų naudojimo sąlygų".
Taip pat draudžiama apdoroti medžiagas, kurios neaprašytos skyriuje "3. Numatytas mašinos naudojimas". Neteisėti mechaninės ir elektrinės konstrukcijos pakeitimai, modifikacijos, techninės priežiūros operacijos, neaprašytos naudojimo instrukcijose, bus laikomos neteisėtomis ir dėl to bus nedelsiant prarastos garantinės teisės, o atitikties deklaracija taps negaliojančia.
Naudojant ne pagal paskirtį arba nesilaikant naudojimo instrukcijų, iš karto prarandamos garantinės teisės.

Leistinos darbo sąlygos
S6 40%
Saugoti nuo kritulių

5. Techniniai duomenys

Model	**DED8679**
Darbo įtampa [V]	230 / 50
Vardinė galia [W]	3000
Apsaugos klasė	I
Apsaugos nuo tiesioginės prieigos lygis	IP54
Maks. sukimosi greitis n0 [min-1]	2850
Didžiausias leistinas darbinis slėgis [MPa].	21
Didžiausias ir mažiausias medienos ilgis [mm]	100 / 550 Ø80 / Ø300
Garso slėgio lygis LPA [dB(A)]	74,7 / 77,8
Matavimo neapibrėžtis Kpa [dB(A)]	3
Liūto garso galios lygis [dB(A)]	90,9 / 93,6
Matavimo neapibrėžtis Kwa [dB(A)]	3
Virpesių lygis matuojamas rankenoje ah, [m/s2]	<2,5
Matavimo neapibrėžtis K [m/s2]	1,5
Įrenginio svoris [kg]	110

Informacija apie vibraciją ir triukšmą
Bendra vibracijos vertė ah ir matavimo neapibrėžtis buvo nustatyta pagal standartą EN 60204-1 ir pateikta lentelėje.
Triukšmo emisija buvo nustatyta pagal standartą EN 60204-1, vertės pateiktos pirmiau esančioje lentelėje.

DĖMESIO **Triukšmas gali pakenkti klausai, todėl dirbdami visada dėvėkite klausos apsaugos priemones!**

Deklaruota bendroji vibracijos vertė buvo išmatuota pagal standartinį bandymo metodą ir gali būti naudojama vienai įrangai palyginti su kita. Nurodytas vibracijos lygis taip pat gali būti naudojamas preliminariam vibracijos poveikio įvertinimui.
Vibracijos lygis faktiškai naudojant Triukšmas gali pakenkti klausai, todėl dirbdami visada dėvėkite klausos apsaugos priemones!gali skirtis nuo deklaruotų verčių, priklausomai nuo darbo įrankių naudojimo būdo, ypač nuo apdirbamo ruošinio tipo ir poreikio nustatyti operatoriaus apsaugos priemones. Norint tiksliai įvertinti poveikį faktinėmis naudojimo sąlygomis, būtina atsižvelgti į visas darbo ciklo dalis, įskaitant laikotarpius, kai mašina išjungta arba kai ji įjungta, bet nenaudojama darbui.

6. Paruošimas darbui

DĖMESIO **Visus parengiamuosius darbus atlikite atjungę įrenginį nuo maitinimo šaltinio.**

Patikrinkite pakuotės turinį. Turėtų būti šie elementai (C pav.): skyriklio korpusas (1 vnt.), svirtys su apsaugais (2 vnt.), griebtuvai (2 vnt.), griebtuvų tvirtinimo dalys (2 vnt.), važiuojamieji ratai (2 vnt.), darbo stalas su šoniniais staliukais (1 vnt.), montavimo priedai (1 komplektas).
Padėkite įrenginio korpusą ant kieto, lygaus paviršiaus. Ypatingą dėmesį skirkite tam, kad įrenginys neapvirstų.
Ratų montavimas
Sumontuokite ratukus (D pav.). Įkiškite varžtą per ratuką ir pritvirtinkite poveržlėmis. Įkiškite dantytąjį kotą į skylę daliklio korpuse, pritvirtinkite poveržlėmis ir kaiščiu. Patikrinkite, ar ratukai tinkamai, tvirtai pritvirtinti ir ar sukasi. Uždėkite dangtelį. Tokiu pat būdu sumontuokite antrąjį ratą.
Darbinio paviršiaus montavimas
Atlaisvinkite dalytuvo stulpelio veržlę (E pav.). Išskleiskite darbinį paviršių ir pagalbinius stalviršius, patikrinkite, ar visos dalys sudaro vieną plokštumą. Įstatykite stalviršio išsikišimus į daliklio kolonos profilius (G pav., 1) ir priveržkite veržles (G pav., 2).
Darbinių svirčių tvirtinimas
Darbinių svirčių tvirtinimo būdas parodytas H paveiksle. Nuo fiksavimo kaiščio nuimkite spaustuką (H pav., 1). Prieš montuodami svirtis, paviršius padenkite plonu tepalo sluoksniu. Įstatykite svirtį ir apsaugą ir užtikrinkite, kad valdymo svirties galas patektų į jungiamojo laikiklio lizdą (H pav., 2). Įstatykite fiksavimo kaištį. Kaištis turi eiti per kronšteino ir svirties skylutes. Užfiksuokite kaiščiu (H pav., 3). Panašiai sumontuokite antrąją svirtį.
Patikrinkite abiejų svirčių padėtį. Valdymo svirtys turi būti išdėstytos jungiamųjų laikiklių grioveliuose.
Griebtuvo montavimas
Pritvirtinkite griebtuvo tvirtinimo elementus prie griebtuvo žandikaulių (I pav.). Patikrinkite, ar montavimo elementai įstatyti taip, kaip parodyta. Prie žnyplių pritvirtinkite varžtais. Uždėkite žnyples ant svirčių, priveržkite rankenėlėmis su varžtais (H pav.).
Skeltuvo gabenimas į darbo vietą
Norėdami transportuoti skaldymo įrenginį, galite jį perkelti ant ratukų. Norėdami tai padaryti, pakreipkite įrenginį, paimkite transportavimo rankeną (J pav.).
Patikrinkite, ar alyvos įpylimo įtaisas patikimai priveržtas.
Jei įrenginį reikia vežti ilgą atstumą ant puspriekabės, naudokite kėbule esančią angą įrenginiui pakelti (K pav., 1). Norėdami imobilizuoti įrenginį puspriekabėje, pritvirtinkite jį prie puspriekabės sudedamųjų dalių naudodami skylę dalytuvo kėbule (K pav., 2).
Niekada nekelkite įrenginio pritvirtindami kablį kitoje padėtyje, nei nurodyta brėžinyje.
Jeigu elektros energija varomuose skirstytuvuose neįrengtas liekamosios srovės įtaisas (PRCS), jei elektros sistemoje nėra liekamosios srovės įtaiso (RCD), kurio didžiausia liekamoji srovė yra 0,03 A, būtina naudoti liekamosios srovės įtaisą (PRCS).

7. Prijungimas prie elektros tinklo

Prieš prijungdami prietaisą prie maitinimo šaltinio, įsitikinkite, kad maitinimo įtampa atitinka vardinėje plokštelėje nurodytą vertę.
Maitinimo įrenginys turi atitikti esminius elektros instaliacijos reikalavimus ir naudojimo saugos reikalavimus. Mažiausio maitinimo kabelio skerspjūvio parametrai ir vardinė saugiklio vertė, priklausomai nuo prietaiso galios, pateikiami toliau pateiktoje lentelėje:

Įrenginio galia [W]	Mažiausias laidininko skerspjūvis [mm^2]	Mažiausia C tipo saugiklio vertė [A]
>2500	1,5	16

Įrengimą turi atlikti kvalifikuotas elektrikas. Naudodami ilginamuosius kabelius įsitikinkite, kad laidininkų skerspjūvis nėra mažesnis nei reikalaujama (žr. lentelę). Elektros kabelį nutieskite taip, kad eksploatuojant nekiltų pavojus jį nutraukti. Nenaudokite pažeistų ilgintuvų. Periodiškai tikrinkite maitinimo kabelio būklę. Netraukite už maitinimo kabelio.

8. Prietaiso įjungimas

DĖMESIO **Prieš įjungiant įrenginį, būtina atlikti veiksmus, aprašytus skyriuje "Pasirengimas darbui".**

Prijunkite prietaisą prie elektros tinklo naudodami ilgintuvą. užbaigti (O pav.). Ilgintuvą išdėstykite taip, kad jis nebūtų veikiamas smūgių, spaudimo, drėgmės ir pan.
Jungiklio mazgas yra virš elektros lizdo, Prietaisas įjungiamas žaliu mygtuku, pažymėtu I, išjungiamas raudonu mygtuku, pažymėtu O. Jei prietaisą reikia išjungti

avariniu atveju, tiesiog paspauskite jungiklio mazgą (jungiklis turi pirmenybę prieš įjungimo / išjungimo jungiklį). Prietaisas bus išjungtas.

9. Įrenginio veikimas

Pastatykite prietaisą darbo vietoje. Stabilizuokite jį įsukdami du varžtus į žemę (L pav.).
Prieš skaldydami suplanuokite darbo vietą. Padėkite rąstus lengvai pasiekiamoje vietoje. Suplanuokite vietą, kur rąstai bus sudėti po skaldymo. Paruoškite rąstus skaldymui. Skaldytuvas skirtas skaldyti ne ilgesnius kaip 550 mm ir ne didesnio kaip 300 mm skersmens rąstus. Jei rąstai ilgesni, supjaustykite juos atitinkamo ilgio.
Neskaldykite žalių rąstų. Sausus, išdžiovintus rąstus skelti daug lengviau ir jie ne taip dažnai užsikerta kaip žalia mediena.
Prieš skaldymą sutepkite pleištą ir mašinos rėmo paviršių (N pav.). Tai palengvins skaldymą ir prailgins skaldymo įrenginio komponentų tarnavimo laiką.
Prijunkite maitinimo laidą (žr. 8 punktą). Atidarykite oro ventiliacijos angą. Naudojant skeltuvą keliais apsisukimais atlaisvinkite alyvos bako dangtelį. Po naudojimo vėl priveržkite dangtelį.
Jei skirstytuvas naudojamas labai šaltu oru, paleiskite variklį be apkrovos maždaug 15 minučių, kad sušiltų hidraulinės sistemos alyva.
Skirstytuvo veikimo tikrinimas
Mašina turi būti naudojama abiem rankomis. Norėdami patikrinti, ar skaldytuvas veikia tinkamai, įjunkite variklį, paspauskite abi svirtis ir nuleiskite pleištą maždaug 5 cm aukštyje nuo viršaus. Tada atleiskite vieną svirtį. Pleištas turi likti svirtyje. Pleištas turėtų automatiškai grįžti į aukščiausią padėtį.
Pleišto eigos nustatymas
Norėdami sureguliuoti pleišto pavaros eigą, atlikite toliau nurodytus veiksmus (P pav.):
- Perkelkite pleištą į reikiamą padėtį. Viršutinė pleišto eigos padėtis turėtų būti maždaug 3 ~ 5 cm virš skaldymo rąstų.
- Atleiskite valdymo svirtį arba išjunkite variklį.
- Atlaisvinkite nustatomąjį varžtą (A). Reguliuojamąjį strypą (B) kelkite tol, kol jį pradės stabdyti viduje esanti spyruoklė. Užveržkite reguliavimo varžtą (A).
- Atleiskite abi valdymo svirtis arba įjunkite variklį.
- Patikrinkite viršutinę dalijimo pleišto padėtį.
Rąstų skaldymas
Padėkite rąstą ant skaldymo įrenginio atraminio stalo vertikaliai ir lygiai. Įsitikinkite, kad pleištas ir atraminis stalas liečiasi su rąstu statmenai jo galais.
Niekada nebandykite skelti rąstų kampu.
Skaldykite rąstus pagal jų augimo kryptį. Skaldydami rąstus, nestatykite rąstų skersai rąstų skaldymo įrenginio.
Tai gali būti pavojinga ir smarkiai sugadinti įrenginį.
Pagal rąstų skersmenį sureguliuokite rąstų griebtuvus (R pav., A), kad valdymo svirtims būtų patogiausias kampas. Laikykite rąstą su prispaudimo griebtuvais tvirtai valdymo svirčių apsaugose.
Nuleiskite svirtis, kad pradėtumėte skaldyti.
Atleidę vieną iš svirčių, sustabdykite skaldymo pleišto judėjimą. Atleidus abi svirtis, skaldymo pleištas grąžinamas į viršutinę padėtį.
Skaldytus rąstus statykite tokioje padėtyje, kad būtų užtikrinta laisva prieiga prie skaldymo įrenginio ir operatoriaus saugumas. Rąstus padėkite atokiau nuo maitinimo kabelio.
Susikaupusi suskaldyta mediena ir skiedros gali sudaryti pavojingą darbo aplinką.
Niekada nedirbkite netvarkingoje darbo vietoje, kurioje galima paslysti, suklupti ar nukristi.
Baigę skaldyti, nustatykite pleištą į poilsio padėtį, išjunkite įrenginį.
Avarinės procedūros
Jei darbo metu prietaisas elgiasi ne taip, kaip įprasta (pernelyg didelė vibracija, skleidžia nerimą keliančius garsus, degėsių kvapą ir t. t.), nedelsdami išjunkite prietaisą ir atjunkite maitinimo šaltinį. Patikrinkite, ar prietaisas tvirtai stovi ant lygaus, kieto paviršiaus.
Jei po pakartotinio įjungimo prietaisas ir toliau elgiasi ne taip, kaip įprastai, prietaiso nenaudokite. Kreipkitės į techninės priežiūros skyrių.

10. Įprastinė techninė priežiūra

⚠ DEMESIO **Visą techninę priežiūrą atlikite atjungę įrenginį nuo maitinimo šaltinio.**

Prieš įjungdami prietaisą
Neįjunkite prietaiso, jei jis yra pažeistas.
Patikrinkite, ar prietaiso sudedamosios dalys nėra mechaniškai pažeistos, įtrūkusios, sulūžusios ir pan. Patikrinkite, ar nepažeistas maitinimo kabelis, kištukai, prailgintuvas (nutrūkusi izoliacija, matomas nusidėvėjimas ir pan.). Patikrinkite, ar pleištas suteptas, išvalykite pleištą nuo medžiagų likučių.
Hidraulinės sistemos alyvos keitimas (U pav.)
Hidraulinė sistema yra uždara sistema su alyvos rezervuaru, alyvos siurbliu ir valdymo vožtuvu. Reguliariai tikrinkite alyvos lygį matuokliu. Žemas alyvos lygis gali sugadinti alyvos siurblį. Alyvos lygis turi būti maždaug 1 ~ 2 cm žemiau viršutinio alyvos bakelio paviršiaus (V pav.).
Alyva turėtų būti visiškai pakeista kartą per metus.
- Įsitikinkite, kad judančios dalys yra sustabdytos, o dalytuvas atjungtas nuo maitinimo šaltinio.
- Įsitikinkite, kad į alyvos bakelį nepateko nešvarumų. į alyvos baką.
- Naudokite išleidimo indą, kad padėtumėte pašalinti visą panaudotą alyvą ir daleles. Atsukite alyvos išleidimo kamštį, kad išleistų alyvą iš hidraulinio bako. Apžiūrėkite alyvą, ar joje nėra metalo drožlių, kad ateityje nekiltų problemų.
- Surinkite panaudotą alyvą ir atiduokite ją perdirbti.
- Pakeitę alyvą, kelis kartus paleiskite skaldyklę neskaldydami.
Rekomenduojame naudoti hidraulines alyvas, pavyzdžiui, SHELL Tellus 22, MOBIL DTE 11, ARAL Vitam GF 22, BP Energol HLP-HM 22.
Transportavimas
Visada perkelkite įrenginį ant transportavimo ratukų, suėmę už tam skirtų korpuso komponentų. Keldami įrenginį, naudokite tik tam skirtas vietas, skirtas keltuvo lynui užkabinti.
Laikymas
Laikykite įrenginį neužterštą, patalpoje, vaikams nepasiekiamoje vietoje, jei įmanoma, originalioje pakuotėje.

11. Atsarginės dalys ir priedai

Galimi įsigyti priedai:
- pleištas DED86791
Norėdami įsigyti atsarginių dalių ir priedų, kreipkitės į "Dedra Exim Service". Kontaktinę informaciją rasite vadovo 1 puslapyje.
Užsakydami atsargines dalis, nurodykite partijos numerį vardinėje plokštelėje ir dalies numerį iš surinkimo brėžinio.
Garantiniu laikotarpiu remontas atliekamas pagal garantinėje kortelėje nurodytas sąlygas. Prašome perduoti sugedusį gaminį taisyti pirkimo vietoje (pardavėjas privalo priimti sugedusį gaminį), siųsti jį į centrinį "Dedra Exim" aptarnavimo centrą arba siųsti į arčiausiai jūsų gyvenamosios vietos esantį aptarnavimo centrą (aptarnavimo centrų sąrašas pateiktas www.dedra.pl). Prašome pridėti užpildytą garantijos kortelę. Pasibaigus garantiniam laikotarpiui, remontą atlieka centrinė tarnyba. Siųskite sugedusį gaminį į aptarnavimo centrą (siuntimo išlaidas apmoka naudotojas).

12. Trikčių šalinimas savarankiškai

⚠ DEMESIO **Prieš bandydami savarankiškai šalinti gedimus, atjunkite įrenginį nuo maitinimo šaltinio.**

Problema	Priežastis	Sprendimas
Variklis neužsiveda	Nėra įtampos	Patikrinkite, ar apsauga suveikė
	Sugadintas ilgintuvas	Pakeiskite ilgintuvą veikiančiu
	Sugedęs jungiklis	Atlikite įrenginio techninę priežiūrą
Įjungus variklį pleištinis įrenginys nenusileidžia	Jungiklis neatsidaro dėl atsilaisvinusių dalių	Užveržkite alyvos tiekimo dalis
	Neteisingai sumontuotos svirtys	Tinkamai sumontuokite svirtis
	Mažas alyvos lygis	Pripildykite alyvos
Skeltuvas vibruoja	Mažas alyvos lygis	Papildykite alyvos

13. Prietaiso surinkimas

1. skeltuvo korpusas (1 vnt.), 2. svirtys su apsaugais (2 vnt.), 3. griebtuvai (2 vnt.), 4. griebtuvų priedai (2 vnt.), 5. važiuojamieji ratai (2 vnt.), 6. darbo stalas su šoniniais staliukais (1 vnt.), 7. montavimo priedai (1 komplektas)

14. Informacija naudotojams apie elektros ir elektroninės įrangos šalinimą



Ant gaminių arba pridedamuose dokumentuose nurodytas simbolis rodo, kad sugedusios elektros ar elektroninės įrangos negalima išmesti kartu su buitinėmis atliekomis. Jei norite atsikratyti, pakartotinai panaudoti ar utilizuoti komponentus, teisinga juos nuvežti į specializuotą surinkimo punktą, kur jie bus priimti nemokamai. Informaciją apie naudotos įrangos surinkimo vietas teikia vietos valdžios institucijos, pvz., savo interneto svetainėse.
Teisingas produkto utilizavimas padeda išsaugoti gamtos išteklius ir išvengti neigiamų padarinių žmonių sveikatai ir aplinkai, galinčių atsirasti dėl produkte esančių potencialiai pavojingų medžiagų, mišinių ir sudedamųjų dalių.
Už netinkamą atliekų šalinimą gresia baudos pagal atitinkamus vietos teisės aktus.
ES šalių naudotojai: Jei norite išmesti elektros ar elektroninę įrangą, kreipkitės į artimiausią prekybos vietą arba tiekėją, kuris jums suteiks daugiau informacijos.
šalinimas ne Europos Sąjungos šalyse: Šis simbolis taikomas tik Europos Sąjungos šalims. Jei norite išmesti šį gaminį, kreipkitės į vietos valdžios institucijas arba pardavėją dėl tinkamo šalinimo būdo.

Garantinis lapas

na

.....

Katalogo Nr: …… Partijos numeris: .....

(toliau – Produktas)

Produkto pirkimo data: .....

Pardavėjo antspaudas

Pardavėjo parašas ir data: .....

Vartotojo pareiškimas:

Patvirtinu, kad buvau informuotas apie garantijos sąlygas ir taisyklių, išvardytų Naudojimo instrukcijoje ir Garantiniame lape, nepaisymo pasekmes. Šios garantijos sąlygos yra man žinomos, ką patvirtinu savo parašu:

....

data ir vieta vartotojo parašas

I. Atsakomybė už Produktą:
1. Garantijos suteikėjas – „DEDRA EXIM“ Sp. z o.o. su būstine adresu: ul. 3 Maja 8, 05-800 Pruškuvas, KRS 0000062517, Varšuvos apylinkės teismas, Valstybinio teismo registro XIV ūkinis skyrius, Mokesčiu mokėtojo kodas 527-020-49-33, Įstatinis kapitalas: 100 980,00 PLN.
2. Šiame garantiniame lape nurodytomis sąlygomis Garantijos suteikėjas suteikia garantiją Produktui iš Garantijos suteikėjo asortimento.

3. Garantijos pagrindu atsakomybė yra priimama tik už defektus, esančius Produkte jo išdavimo Vartotojui metu.
4. Garantijos pagrindu Vartotojas gauna teisę nemokamai suremontuoti Produktą, jei defektas buvo aptiktas garantijos galiojimo metu. Apie Produkto remonto būdą (remonto atlikimo metodą) sprendžia Garantijos suteikėjas. Jei Garantijos suteikėjas nuspręstų, kad remontas yra neįmanomas, Garantijos suteikėjas pasilieka sau teisę pakeisti elementą su defektu arba visą Produktą kitu, veikiančiu teisingai, sumažinti Produkto kainą arba anuliuotu sutartį.
5. Vartotojo, kuris pagal 1964 m. balandžio 23 d. Civilinį kodeksą nėra laikomas vartotoju, atveju Garantijos suteikėjo atsakomybė dėl kompensacijos, susijusi su šia garantija ir (arba) jos sudarymu ir vykdymu, nepriklausomai nuo formos, yra apribota iki maksimaliai Produkto su defektu vertės.

II. Garantijos laikotarpis

Produkto elementai, kuriems veikia garantija	Garantinės apsaugos trukmė
DED8679	24 mėnesiai, skaičiuojant nuo Produkto pirkimo datos, nurodytos šiame Garantiniame lape

III. Naudojimosi garantija sąlygos

1. Vartotojas privalo patiekti užpildytą Produkto Garantinį lapą ir Produkto pirkimą patvirtinantį dokumentą (pvz. kasos čekis, sąskaita-faktūra ir pan.). Tam, kad pretenzijos nagrinėjimo procesas vyktų sklandžiai, rekomenduojama, kad Vartotojas kartu su Produktu perduotų visus elementus, nurodytus „Komplektacijos sąraše“, esančiame Naudojimo instrukcijoje.
2. Vartotojas privalo laikytis Naudojimo instrukcijoje ir Garantiniame lape nurodytų rekomendacijų..
3. Garantija galioja tik Lenkijos Respublikos ir ES teritorijoje.
4. Garantija neapima Produkto defektų, atsiradusių dėl to, kad:
a. Vartotojas nesilaikė sąlygų, nurodytų Naudojimo instrukcijoje, ypač susijusių su teisingu naudojimu, priežiūra ir valymu;
b. Vartotojas naudojo priežiūros ar valymo priemones, neatitinkančias sąlygas nurodytas Naudojimo instrukcijoje;
c. Vartotojas netinkamai sandėliavo ir transportavo Produktą;
d. Vartotojas savarankiškai keitė ir (arba) modifikavo Produktą, negavęs Garantijos suteikėjo sutikimo;
e. Vartotojas naudojo Produkte eksploatacines medžiagas, neatitinkančias Naudojimo instrukcijos sąlygų
5. Vartotojas, kuris pagal 1964 m. balandžio 23 d. Civilinį kodeksą nėra laikomas vartotoju, praranda garantiją Produktui, jei:
- Vartotojas pašalino, pakeitė arba sugadino serijos numerius, datas ir informacines lenteles;
- Vartotojas pažeidė plombas arba ant jų matosi Vartotojo veiksmų pėdsakai.
6. Dėmesio! Veiksmus, susijusius su kasdieniu Produkto aptarnavimu, nurodytu pvz. Naudojimo instrukcijoje, Vartotojas atlieka pats ir savo sąskaita.

IV. Pretenzijos pateikimo procedūra:

1.Pastebėjus, kad Produktas veikia neteisingai, prieš pateikiant pretenziją, reikia įsitikinti, kad visi veiksmai, aprašyti Naudojimo instrukcijoje, buvo atlikti teisingai.
2. Pretenziją rekomenduojama pateikti nedelsiant, geriausiai per 7 dienas nuo Produkto defekto aptikimo. Vartotojas, kuris pagal 1964 m. balandžio 23 d. Civilinį kodeksą nėra laikomas vartotoju, praranda garantiją Produktui, jei nepateikia pretenzijos per 7 dienas.
3. Pretenziją galima pateikti pvz. Produkto pirkimo punkte, garantiniame servise arba raštu adresu: „DEDRA EXIM“ Sp. z o. o., ul. 3 Maja 8, 05-800 Pruškuvas.
4. Vartotojas gali pateikti pretenziją, pasinaudodamas blanku, kuris yra internetinėje svetainėje: www.dedra.pl (Pretenzijos garantiniame laikotarpyje pateikimo forma).
5. Garantinių servisų atskirose šalyse adresai yra nurodyti svetainėje: www.dedra.pl. Jei konkrečioje šalyje nebūtų garantinio serviso, pretenzijas dėl garantijos rekomenduojama siųsti adresu: „DEDRA EXIM“ Sp. z o. o., ul. 3 Maja 8, 05-800 Pruškuvas, Lenkija.
6. Mąjąc Dėl Vartotojo saugumo draudžiama naudoti Produktą su defektais.
7. Dėmesio!!! Produkto su defektais naudojimas kelia pavojų Vartotojo sveikatai ir gyvybei.
8. Veiksmai, susiję su garantija, bus atlikti per 14 darbo dienų skaičiuojant nuo Produkto, dėl kurio yra pateikiama pretenzija, pristatymo dienos.
9. Prieš pristatant Produktą, dėl kurio yra pateikiama pretenzija, rekomenduojama jį nuvalyti. Produktą, dėl kurio yra pateikiama pretenzija, reikia kruopščiai supakuoti, kad jis būtų apsaugotas nuo pažeidimų transporto metu – rekomenduojama pristatyti produktą originalioje pakuotėje.
10. Garantijos laikotarpis yra pratęsiamas tiek, kiek Vartotojas negalėjo juo naudotis dėl garantijos apimto defekto.
Gwarancja Ši garantija neriboja, neišskiria bei nesustabdo Vartotojo teisių dėl parduotos prekės neatitikimo arba prekės defekto.

Vadovaudamiesi 2016 m. balandžio 27 d. Europos Parlamento ir Tarybos reglamento (ES) 2016/679 dėl fizinių asmenų apsaugos tvarkant asmens duomenis ir dėl laisvo tokių duomenų judėjimo ir kuriuo panaikinama Direktyva 95/46/EB 13 straipsnio 1 ir 2 dalimis, informuojame, kad
1. Formoje pateiktų jūsų asmens duomenų valdytojas yra DEDRA-EXIM sp. z o.o., kurios registruota buveinė yra Pruszkowe, 3 Maja g. 8, 05-800 Pruszkow (toliau: "Administratorius").
2. Jūsų duomenys bus tvarkomi tik siekiant atlikti prietaiso garantijos procedūrą pagal Bendrojo duomenų apsaugos reglamento 6 straipsnio 1 dalies b punktą (toliau: „BDAR“) Duomenys teikiami savanoriškai, tačiau jie būtini garantijos procedūrai
3. Jūsų duomenys bus tvarkomi garantijos procedūros vykdymo nagrinėjimo laikotarpiu ir archyvavimo tikslais, jei prireiktų apsiginti nuo galimų pretenzijų Administratoriui, bet ne ilgiau nei iki tol, kol joms įvyks senaties terminas.
4. Jūsų duomenys gali būti atskleisti tik tiems subjektams, kurie tvarko duomenis duomenų administratoriaus vardu pagal rašytinę asmens duomenų tvarkymo pavedimo sutartį, teikiančią: technines paslaugas, hosting‘o ar interneto svetainės priežiūros paslaugas, IT paslaugas, kurjerių paslaugas. Administratoriaus tiekėjai privalo užtikrinti duomenų saugumą ir laikytis galiojančių teisės aktų reikalavimų, susijusių su asmens duomenų apsauga, ir negali naudoti patikėtų asmens duomenų kitais nei sutartyje su Administratoriumi nurodytais tikslais.
5. Jūsų duomenys nebus tvarkomi automatizuotomis priemonėmis, įskaitant profiliavimą, ir nebus perduodami trečiajai šaliai / tarptautinei organizacijai.
6. Bet kuriuo metu turite teisę susipažinti su savo duomenų turiniu ir teisę ištaisyti, ištrinti, apriboti duomenų tvarkymą, teisę į duomenų perkeliamumą, teisę prieštarauti bet kuriuo metu.
7. Visais klausimais, susijusiais su administratoriaus atliekamu jūsų asmens duomenų tvarkymu, galite kreiptis šiuo el. pašto adresu:daneosobowe@dedra.pl.;
8. Turite teisę pateikti skundą tinkamai duomenų apsaugos institucijai;

LV Satura rādītājs

1. Fotogrāfijas un zīmējumi
2. Ierīces apraksts
3. Paredzētais ierīces lietojums
4. Lietošanas ierobežojumi
5. Tehniskie dati
6. Sagatavošana darbam
7. Savienojums ar elektrotīklu
8. Ierīces ieslēgšana
9. Ierīces darbība
10. Kārtējā apkope
11. Rezerves daļas un piederumi
12. Patstāvīga problēmu novēršana
13. Ierīces salikšana
14. Informācija lietotājiem par elektrisko un elektronisko iekārtu iznīcināšanu
15. Garantijas karte

Atbilstības deklarācija ir pievienota rokasgrāmatai kā atsevišķs dokuments. Ja nav atbilstības deklarācijas, lūdzu, sazinieties ar Dedra Exim Ltd.
Vispārīgie drošības noteikumi ir pievienoti rokasgrāmatai kā atsevišķa brošūra.

BRĪDINĀJUMS. Izlasiet visus brīdinājumus, kas apzīmēti ar simbolu, un visas instrukcijas.

Šādu brīdinājumu un drošības norādījumu neievērošana var izraisīt elektriskās strāvas triecienu, ugunsgrēku vai nopietnus ievainojumus.

Saglabājiet visus brīdinājumus un norādījumus turpmākai atsaucei.

2. Ierīces apraksts

A attēls: 1 - transportēšanas rokturis, 2 - ķīlis, 3 - statīvs, 4 - satvērēja rokturis, 5 - satvērējs, 6 - motors, 7 - eļļas uzpildes tvertne ar ventilācijas atveri, 9 - riteņi. B attēls: 10 - transportēšanas roktura poga, 11 - svira, 12 - sviras pārsegs, 13 - rāmis, 14 - strāvas kontaktligzda ar slēdzi, 15 - korpuss, 16 - korpusa korpuss.

3. Paredzētais ierīces lietojums

Ierīce ir paredzēta tikai koksnes skaldīšanai.
Šķeldotājs ir paredzēts šķeldot baļķus lietošanai mājsaimniecībā (kamīns, plīts u. c.), kuru izmēri nepārsniedz tehniskajos datos norādītos izmērus.
Ierīces skaldīšanas darbība ir paredzēta tā, lai to varētu aktivizēt viens cilvēks. Lai gan mašīnu var darbināt arī citi operatori (piemēram, iekraušanai un izkraušanai), tomēr ieteicams, lai skaldīšanas operāciju aktivizētu tikai viens operators.
Iekārtu ir atļauts izmantot remontdarbos un būvdarbos, remontdarbnīcās, amatieru darbos, ievērojot lietošanas instrukcijā ietvertos lietošanas noteikumus un pieļaujamos darba apstākļus.

4. Lietošanas ierobežojumi

Šķeldotāju drīkst izmantot tikai tādu baļķu skaldīšanai, kuru izmēri nepārsniedz tehniskajos datos norādītos izmērus. Jebkāda cita mašīnas izmantošana ir pretrunā ar tās paredzēto lietojumu un rada nopietnas briesmas lietotājam.
Iekārtu drīkst lietot tikai saskaņā ar turpmāk norādītajiem "Pieļaujamajiem ekspluatācijas apstākļiem".
Tāpat ir aizliegts apstrādāt materiālus, kas nav aprakstīti sadaļā "3. Paredzētais mašīnas lietojums". Neatļautas izmaiņas mehāniskajā un elektriskajā konstrukcijā, jebkādas modifikācijas, apkopes darbības, kas nav aprakstītas lietošanas instrukcijā, tiks uzskatītas par nelikumīgām, kā rezultātā nekavējoties tiks zaudētas garantijas tiesības un atbilstības deklarācija zaudēs spēku.
Jebkāda izmantošana, kas nav paredzēta vai neatbilst lietošanas instrukcijai, izraisīs tūlītēju garantijas tiesību zaudēšanu.

Pieļaujamie darba apstākļi
S6 40%
Aizsargāt no nokrišņiem.

5. Tehniskie dati

Model	**DED8679**
Darba spriegums [V]	230 / 50
Nomināla jauda [W]	3000
Drošības klase	I
Aizsardzība no tiešas pieejas	IP54
Maks. rotācijas ātrums n0 [min-1]	2850
Maksimālais pieļaujamais darba spiediens [MPa].	21
Maksimālais un minimālais koksnes garums [mm]	100 / 550 Ø80 / Ø300
Skaņas spiediena līmenis LPA [dB(A)]	74,7 / 77,8
Mērījuma nedrošums Kpa [dB(A)]	3
Skaņas jaudas līmenis Lwa [dB(A)]	90,9 / 93,6
Mērījuma nedrošums Kwa [dB(A)]	3
Vibrācijas līmenis uz roktura ah,w [m/s2]	<2,5
Mērījuma nedrošums K [m/s2]	1,5
Ierīces masa [kg]	110

Informācija par vibrāciju un troksni

Kombinētā vibrācijas vērtība ah un mērījumu nenoteiktība tika noteikta saskaņā ar EN 60204-1 un ir norādīta tabulā.
Trokšņa emisijas tika noteiktas saskaņā ar EN 60204-1, vērtības ir norādītas tabulā.

⚠UZMANĪBU **Troksnis var izraisīt dzirdes bojājumus, darba laikā vienmēr jālieto dzirdes aizsardzība!**

Deklarētā kopējā vibrācijas vērtība ir izmērīta saskaņā ar standarta testa metodi, un to var izmantot, lai salīdzinātu vienu iekārtu ar citu. Norādīto vibrācijas līmeni var izmantot arī vibrācijas iedarbības sākotnējam novērtējumam.
Vibrācijas līmenis iekārtas faktiskās lietošanas laikā var atšķirties no deklarētajām vērtībām atkarībā no darba rīku lietošanas, jo īpaši no apstrādājamās detaļas veida un nepieciešamības noteikt pasākumus operatora aizsardzībai. Lai precīzi novērtētu ekspozīcijas faktiskos lietošanas apstākļos, jāņem vērā visas darba cikla daļas, tostarp periodi, kad mašīna ir izslēgta vai kad tā ir ieslēgta, bet netiek izmantota darbam.

6. Sagatavošana darbam

⚠UZMANĪBU **Veiciet visus sagatavošanās darbus, atvienojot ierīci no strāvas padeves.**

Pārbaudiet iepakojuma saturu. Iepakojumā jābūt šādām detaļām (C attēls): sadalītāja korpuss (1 vienība), sviras ar aizsargiem (2 vienības), greiferi (2 vienības), greiferu stiprinājuma detaļas (2 vienības), riteņi (2 vienības), darba galds ar sānu galdiem (1 vienība), montāžas piederumi (1 komplekts).
Novietojiet ierīces korpusu uz cietas, līdzenas virsmas. Īpašu uzmanību pievērsiet tam, lai ierīce neapgāztos.
Riteņu uzstādīšana
Uzstādiet riteņus (D attēls). Ievietojiet skrūvi caur riteni un nostipriniet ar paplāksnēm. Ievietojiet trīsi caurumā sadalītāja korpusā, nostipriniet ar paplāksnītēm un tapu. Pārbaudiet, vai ritenis ir pareizi un stingri piestiprināts un griežas. Uzlieciet vāciņu. Otrā riteņa uzstādīšana notiek tāpat.
Darba virsmas uzstādīšana
Atbrīvojiet uzgriezni (E attēls) uz sadalītāja statņa. Izvelciet darba virsmu un palīgvirsmu, pārbaudiet, vai visas daļas veido vienu plakni. Ievietojiet galda virsmas izvirzījumus sadalītāja kolonnas profilos (G attēls, 1) un pēc tam pievilciet uzgriežņus (G attēls, 2).
Darba sviru piestiprināšana
Sviru piestiprināšanas metode ir parādīta H attēlā. Noņemiet klipsi no bloķēšanas tapas (H attēls, 1. punkts). Pirms sviru uzstādīšanas pārklājiet virsmas ar plānu smērvielas kārtiņu. Ievietojiet sviru un aizsargu un pārliecinieties, ka vadības sviras gals ieiet savienojuma kronšteina spraugā (H attēls, 2). Ievietojiet bloķēšanas tapu. Tapai jāiziet caur caurumiem kronšteinā un svirā. Bloķējiet ar tapu (H attēls, 3. punkts). Līdzīgi uzstādiet otro sviru.
Pārbaudiet abu sviru stāvokli. Vadības svirām jābūt novietotām savienojuma kronšteinu atverēs.
Skavas montāža
Piestipriniet satvērēja montāžas elementus satvērēja spīlēm (I attēls). Pārbaudiet, vai montāžas elementi ir ievietoti, kā parādīts attēlā. Savienojiet ar spīlēm ar skrūvēm. Uzlieciet spīles uz svirām, pievelciet, izmantojot rokturus ar skrūvēm (H attēls).
Skaldītāja transportēšana uz darba vietu
Lai šķeldotāju transportētu, to var pārvietot uz riteņiem. Lai to izdarītu, nolieciet ierīci, satveriet transportēšanas rokturi (J attēls).
Pārbaudiet, vai eļļas uzpildes tvertne ir droši pievilkta.
Ja agregātu nepieciešams transportēt lielā attālumā uz puspiekabes, izmantojiet korpusā esošo atveri, lai paceltu agregātu (K attēls, 1). Lai imobilizētu agregātu uz puspiekabes, piestipriniet to pie piekabes detaļām, izmantojot atveri sadalītāja korpusā (K attēls, 2).
Nekādā gadījumā nepaceļiet ierīci, piestiprinot āķi jebkurā citā pozīcijā, kas nav norādīta zīmējumā.
Elektriski darbināmiem sadalītājiem jāizmanto atdalītājstrāvas ierīce (PRCS), ja elektroinstalācijā nav uzstādīta atdalītājstrāvas ierīce (RCD) ar maksimālo atdalītājstrāvu 0,03 A.

7. Savienojums ar elektrotīklu

Pirms ierīces pieslēgšanas elektrotīklam pārliecinieties, vai barošanas spriegums atbilst uz nominālās plāksnītes norādītajai vērtībai.
Strāvas padeves instalācijai jāatbilst elektroinstalāciju pamatprasībām un lietošanas drošības prasībām. Piegādes kabeļa minimālā šķērsgriezuma parametri un drošinātāja nominālā vērtība atkarībā no ierīces jaudas ir norādīti turpmāk tabulā:

Ierīces jauda [W]	Minimālais vadītāja šķērsgriezums [mm^2]	C tipa drošinātāja minimālā vērtība [A]
>2500	1,5	16

Uzstādīšana jāveic kvalificētam elektriķim. Ja izmantojat pagarinātājus, pārliecinieties, ka vadu šķērsgriezums nav mazāks par nepieciešamo (sk. tabulu). Izvietojiet elektrības kabeli tā, lai ekspluatācijas laikā to nevarētu pārgriezt. Neizmantojiet bojātus pagarinātājus. Periodiski pārbaudiet barošanas kabeļa stāvokli. Nevelciet strāvas kabeli.

8. Ierīces ieslēgšana

⚠UZMANĪBU **Pirms ierīces iedarbināšanas ir svarīgi veikt darbības, kas aprakstītas sadaļā "Ekspluatācijas sagatavošana".**

Savienojiet ierīci ar strāvas padevi, izmantojot pagarinātāju. pabeigšanai (O attēls). Izvietojiet pagarinātāju tā, lai tas nebūtu pakļauts triecieniem, spiedienam, mitrumam utt.
Slēdža bloks atrodas virs strāvas kontaktligzdas, Ierīce tiek ieslēgta ar zaļo pogu, kas apzīmēta ar I, izslēgta ar sarkano pogu, kas apzīmēta ar O. Ja ierīci nepieciešams izslēgt avārijas gadījumā, vienkārši nospiediet slēdža bloku (slēdžam ir prioritāte attiecībā pret ieslēgšanas/izslēgšanas slēdzi). Ierīce tiks izslēgta.

9. Ierīces darbība

Novietojiet ierīci darba vietā. Nostabilizējiet to, ieskrūvējot zemē divas skrūves (L attēls).
Pirms sadalīšanas izplānojiet darba vietu. Novietojiet baļķus viegli pieejamā vietā. Plānojiet vietu, kur baļķi tiks novietoti pēc skaldīšanas. Sagatavojiet baļķus skaldīšanai. Skaldāmā mašīna ir paredzēta maksimāli 550 mm garu un 300 mm diametra baļķu skaldīšanai. Ja baļķi ir garāki, sagrieziet tos atbilstošā garumā.
Neskaldiet zaļus baļķus. Sausus, nogatavinātus baļķus skaldīt ir daudz vieglāk un tie neaizķeras tik bieži kā zaļa koksne.
Pirms skaldīšanas ieeļļojiet ķīli un mašīnas rāmja virsmu (N attēls). Tas atvieglos skaldīšanu un paildzinās skaldāmā mehānisma sastāvdaļu kalpošanas laiku.
Pievienojiet strāvas kabeli (skatīt 8. punktu). Atveriet ventilācijas atveri. Atbrīvojiet eļļas tvertnes vāciņu par dažiem pagriezieniem, kad šķeldotājs tiek lietots. Pēc lietošanas vāku atkal pievelciet.
Ja sadalītāju izmanto ļoti aukstā laikā, palaidiet motoru bez slodzes apmēram 15 minūtes, lai sasildītu eļļu hidrauliskajā sistēmā.
Skaldītāja darbības pārbaude
Iekārta jālieto ar abām rokām. Lai pārbaudītu šķeldotāja pareizu darbību, ieslēdziet dzinēju, nospiediet abas sviras un nolaidiet ķīli aptuveni 5 cm augstumā no augšas. Pēc tam atlaidiet vienu sviru. Ķīlim jāpaliek svirā. Ķīlim automātiski jāatgriežas augstākajā pozīcijā.
Ķīļa gājiena iestatīšana
Lai noregulētu ķīļa piedziņas gājienu, veiciet šādas darbības (P attēls):
- pārvietojiet ķīli ar knaiblīti uz vēlamo pozīciju. Ķīļa gājiena augšējai pozīcijai jābūt aptuveni 3 ~ 5 cm virs skaldāmajiem baļķiem.
- Atlaidiet vadības sviru vai izslēdziet dzinēju.
- Atbrīvojiet regulēšanas skrūvi (A). Paceliet regulēšanas stieni (B), līdz regulēšanas stieni (B) sāk apturēt iekšpusē esošā atspere. Pievelciet regulēšanas skrūvi (A).
- Atlaidiet abas vadības sviras vai ieslēdziet motoru.
- Pārbaudiet sadalīšanas ķīļa augšējo stāvokli.
Baļķa skaldīšana
Novietojiet baļķi šķeldotājā uz atbalsta galda vertikāli un līdzeni. Pārliecinieties, ka ķīlis un atbalsta galds perpendikulāri saskaras ar baļķi galos.
Nekad nemēģiniet šķelt baļķi leņķī.
Šķeliet baļķi atbilstoši tā augošās šķiedras virzienam. Lai sašķeltu baļķi, nenovietojiet to šķelšanai pāri baļķu skaldīšanas ierīcei.
Tas var būt bīstami un radīt nopietnus mašīnas bojājumus.
Noregulējiet baļķa satvērējus (R, A attēls) atbilstoši baļķa diametram, lai iegūtu vadības svirām ērtāko leņķi. Turiet baļķi ar satveršanas satvērējiem cieši pie vadības sviru aizsargiem.
Nolaidiet sviras, lai sāktu skaldīšanu.
Atlaižot vienu no svirām, tiek apturēta šķelšanas ķīļa kustība. Atlaižot abas sviras, skaldīšanas ķīlis atgriežas augšējā stāvoklī.
Novietojiet šķeltos baļķus tādā stāvoklī, kas nodrošina gan netraucētu piekļuvi skaldīšanas ierīcei, gan operatora drošību. Novietojiet baļķus tālu no strāvas kabeļa.
Uzkrājušies šķeldoti kokmateriāli un skaidas var radīt bīstamu darba vidi.
Nekad nestrādājiet nekārtīgā darba zonā, kas var izraisīt paslīdēšanu, paklupšanu vai kritienu.
Kad esat pabeidzis skaldīšanu, iestatiet ķīli miera stāvoklī un izslēdziet ierīci.
Avārijas procedūras
Ja ierīces darbības laikā tās uzvedība atšķiras no normālas lietošanas (pārmērīga vibrācija, tiek izdotas traucējošas skaņas, jūtama dedzināšanas smaka u. c.), nekavējoties izslēdziet ierīci un atvienojiet strāvas avotu. Pārbaudiet, vai ierīce stabili stāv uz līdzenas, cietas virsmas.
Ja pēc atkārtotas ieslēgšanas ierīces darbība turpina atšķirties no normālas lietošanas, nelietojiet ierīci. Sazinieties ar servisa dienestu.

10. Kārtējā apkope

⚠UZMANĪBU **Veiciet visas apkopes darbības, atvienojot ierīci no strāvas padeves.**

Pirms ierīces iedarbināšanas
Neiedarbiniet ierīci, ja tā ir bojāta.
Pārbaudiet, vai ierīces sastāvdaļas nav mehāniski bojātas, saplaisājušas, salauztas utt. Pārbaudiet, vai strāvas kabelis, kontaktdakšas, pagarinātājs nav bojāti (nodilusi izolācija, redzams nodilums utt.). Pārbaudiet, vai ķīlis ir ieeļļots, notīriet ķīli no atlikumiem.
Eļļas maiņa hidrauliskajā sistēmā (U attēls)
Hidrauliskā sistēma ir slēgta sistēma ar eļļas tvertni, eļļas sūkni un vadības vārstu. Regulāri pārbaudiet eļļas līmeni, izmantojot mērlenti. Zems eļļas līmenis var sabojāt eļļas sūkni. Eļļas līmenim jābūt aptuveni 1 ~ 2 cm zem eļļas tvertnes augšējās virsmas (V attēls).
Eļļa pilnībā jāmaina reizi gadā.
- Pārliecinieties, ka kustīgās daļas ir apturētas un sadalītājs ir atvienots no strāvas padeves.
- Pārliecinieties, ka eļļas tvertnē nav iekļuvuši netīrumi. eļļas tvertnē.
- Izmantojiet iztukšošanas tvertni, lai palīdzētu noņemt visu izlietoto eļļu un daļiņas. Atskrūvējiet eļļas iztukšošanas aizbāzni, lai iztukšotu eļļu no hidrauliskās tvertnes. Pārbaudiet eļļu, vai tajā nav metāla skaidu, lai novērstu problēmas nākotnē.
- Izlietoto eļļu savākt un nodot otrreizējai pārstrādei.
- Pēc eļļas nomaiņas vairākas reizes palaidiet šķeldotāju bez šķelšanas.
Mēs iesakām izmantot tādas hidrauliskās eļļas kā, piemēram, SHELL Tellus 22, MOBIL DTE 11, ARAL Vitam GF 22, BP Energol HLP-HM 22.
Transportēšana
Vienmēr pārvietojiet ierīci uz transportēšanas riteņiem, satverot šim nolūkam paredzētos korpusa elementus. Paceļot ierīci, izmantojiet tikai tam paredzētās vietas pacēlāja troses aizķeršanai.
Uzglabāšana
Uzglabājiet ierīci bez netīrumiem, telpās, bērniem nepieejamā vietā, ja iespējams, oriģinālajā iepakojumā.

11. Rezerves daļas un piederumi

Iespējami iegādāties piederumus:
- ķīlis DED86791
Lai iegādātos rezerves daļas un piederumus, sazinieties ar Dedra Exim Service. Kontaktinformācija atrodama rokasgrāmatas 1. lappusē.
Pasūtot rezerves daļas, lūdzu, norādiet sērijas numuru uz plāksnītes un detaļas numuru no montāžas rasējuma.

Garantijas laikā remonts tiek veikts saskaņā ar garantijas kartes noteikumiem. Lūdzu, nododiet bojāto preci remontam pirkuma vietā (pārdevējam ir pienākums pieņemt bojāto preci), nosūtiet to uz Dedra Exim centrālo servisa centru vai nosūtiet to uz jūsu dzīvesvietai tuvāko servisa centru (servisa centru saraksts atrodams www.dedra.pl). Lūdzu, pievienojiet aizpildītu garantijas karti. Pēc garantijas termiņa beigām remontu veic centrālais dienests. Nosūtiet bojāto izstrādājumu uz servisa centru (transportēšanas izmaksas sedz lietotājs).

12. Patstāvīga problēmu novēršana

UZMANĪBU **Pirms veicat traucējumu novēršanu, atvienojiet ierīci no barošanas avota.**

Problēma	Cēlonis	Risinājums
Dzinējs neieslēdzas	Nav sprieguma	Pārbaudiet, vai aizsardzība ir nostrādājusi
	Bojāts pagarinātājs	nomainiet pagarinātāju pret darba kārtībā esošu
	Bojāts slēdža bloks	Veikt ierīces apkopi
Klints ierīce netiek nolaista, kad motors darbojas	Slēdzis neatveras detaļu atdalīšanās dēļ	Pievelciet eļļas padeves daļas
	Nepareizi uzstādītas sviras	Pareizi uzstādīt sviras
	Zems eļļas līmenis	Uzpildiet eļļu
Skaldītājs vibrē	Zems eļļas līmenis	Uzpildiet eļļu

13. Ierīces salikšana

1. šķeldotāja korpuss (1 vienība), 2. sviras ar aizsargiem (2 vienības), 3. greiferi (2 vienības), 4. greifera stiprinājumi (2 vienības), 5. ritošie riteņi (2 vienības), 6. darba galds ar sānu galdiem (1 vienība), 7. montāžas piederumi (1 komplekts).

14. Informācija lietotājiem par elektrisko un elektronisko iekārtu iznīcināšanu (attiecas uz mājsaimniecībām)

Simbols, kas redzams uz izstrādājumiem vai pievienotajā dokumentācijā, norāda, ka bojātas elektriskās vai elektroniskās iekārtas nedrīkst izmest kopā ar sadzīves atkritumiem. Ja vēlaties atbrīvoties no sastāvdaļām, atkārtoti izmantot vai reģenerēt, pareizi ir nogādāt tās specializētā savākšanas punktā, kur tās tiks pieņemtas bez maksas. Informāciju par lietotu iekārtu savākšanas punktu atrašanās vietu sniedz vietējās iestādes, piemēram, savās tīmekļa vietnēs.
Pareiza produkta utilizācija palīdz saglabāt dabas resursus un izvairīties no negatīvas ietekmes uz cilvēku veselību un vidi, kas var rasties produkta sastāvā esošo potenciāli bīstamo vielu, maisījumu un sastāvdaļu dēļ.
Par nepareizu atkritumu apglabāšanu draud sodi saskaņā ar attiecīgajiem vietējiem noteikumiem.
Lietotāji ES valstīs: Ja nepieciešams atbrīvoties no elektriskām vai elektroniskām iekārtām, sazinieties ar tuvāko tirdzniecības vietu vai savu piegādātāju, kas jums sniegs papildu informāciju.
apglabāšana valstīs ārpus Eiropas Savienības: Šis simbols attiecas tikai uz Eiropas Savienības valstīm. Ja vēlaties šo izstrādājumu izmest, sazinieties ar vietējām iestādēm vai izplatītāju, lai noskaidrotu pareizo utilizācijas metodi.

Garantijas talons

uz

……..

Kataloga Nr: ……. Partijas numurs:.....

(turpmāk saukts **Produkts**)

Produkta iegādes datums: .....

Pārdevēja zīmogs

Datums un pārdevēja paraksts: .....

Lietotāja apliecinājums:

Ar šo apliecinu, ka saņēmu informāciju par garantijas nosacījumiem, kā arī par Lietošanas instrukcijas un Garantijas talona norādījumu neievērošanas sekām. Garantijas nosacījumi ir man zināmi, ko apliecinu ar savu rokraksta parakstu:

....

datums un vieta Lietotāja paraksts

I. Atbildība par Produktu

1. 3 Maja 8, 05-800 Pruszków, Polija, reģistrācijas numurs KRS 0000062517, Varšavas Rajona Tiesa Varšavā, Valsts tiesas reģistra XIV. Saimnieciskā nodaļa, NMR kods (NIP) 527-020-49-33, Pamatkapitāls: 100 980,00 PLN.
2. Saskaņā ar noteikumiem, minētiem šajā Garantijas talonā, Garants piešķir garantiju Produktam, kuru izplata Garants.
3. Garantijas atbildība apņem tikai defektus, izraisītu pēc iemesliem, esošiem Produkta Lietotājam nodošanas laikā.
4. Sakarā ar garantiju Lietotājam ir tiesības prasīt bezmaksas uzlabot Produktu, ja defekts tiks konstatēts garantijas laikā. Produkta uzlabošanas veids (remonta izdarīšanas metode) ir atkarīgs no Garanta uzskata. Gadījumā, kad Garants konstatēs, ka remonts nav iespējams, Garantam ir tiesības mainīt bojātu elementu vai visu Produktu uz brīvu no defektiem, samazināt Produkta cenu vai atteikties no līguma.
5. Attiecībā uz Lietotājam, kas nav patērētājs 1964. gada 23. aprīļa Likuma "Civillikums" izpratnē, Garanta kompensācijas atbildība par zaudējumiem, savienotiem ar garantiju un/vai sakarā ar noslēgšanu un izpildīšanu, neatkarīgi no tiesiskām attiecībām, ir ierobežota tikai līdz nekvalitatīva Produkta vērtībai.

II. Garantijas laiks

Produkta elementi, apņemti ar garantiju	Garantijas aizsardzības laiks
DED8679	24 mēneši, skaitot no Produkta iegādes datuma norādīta Garantijas talonā

III. Garantijas lietošanas nosacījumi

1. Aizpildīts Lietotāja Produkta Garantijas talons ar Lietotāja dokumentu, apliecinošu Produkta iegādi, piem. kases kvīts, faktūrrēķins utt. Efektīvas reklamācijas realizācijai ieteicams, lai Lietotājs nodotu kopā ar reklamētu Produktu visus elementus, minētus Produkta "Komplektācija" Lietošanas instrukcijas daļā.
2. Lietošanas Instrukcijas un Garantijas talona norādījumu ievērošana.
3. Garantija ir derīga tikai Polijas Republikas un ES teritorijā.
4. Garantija neapņem Produkta defektus, ierosinātus, starp citiem, sekojošos gadījumos:
a. Lietotājs neievēro Lietošanas instrukcijas noteikumus, sevišķi pareizas ekspluatācijas, konservācijas un tīrīšanas jomā;
b. Lietotājs lieto tīrīšanas vai konservācijas līdzekļus, kas neatbilst Lietošanas Instrukcijas norādījumiem;
c. Lietotājs neattiecīgi glabā un transportē Produktu;
d. Lietotājs patstāvīgi izdara Produkta izmaiņas un/var pārveidojumus, bez saskaņošanas ar Garantu;
e. Lietotājs lieto Produktā ekspluatācijas materiālus, kas neatbilst Lietošanas Instrukcijas norādījumiem.
5. Lietotājs, kas nav patērētājs 1964. gada 23. aprīļa Likuma "Civillikums" izpratnē, zaudē garantijas tiesības attiecībā uz Produktam, kurā, Lietotāja darbības rezultātā:
- tika likvidēti, mainīti vai bojāti sērijas numuri, datu apzīmējumi vai nominālas tabuliņas;
- tika bojātas vai mainītas plombas.
6. Uzmanību! Darbību, savienotu ar Produkta ikdienas apkalpošanu, ja izriet no Lietošanas instrukcijas, Lietotājs veic patstāvīgi un pēc savām izmaksām.

IV. Reklamācijas procedūra

1. Produkta nepareizas darbības konstatēšanas gadījumā, pirms reklamācijas paziņošanas, Lietotājam ir pienākums pārbaudīt, vai visa darbība, tostarp aprakstīta Lietošanas instrukcija, tika pareizi veikta.
2. Reklamācijas paziņojumu ieteicams sniegt nekavējoties, vislabāk 7 dienu laikā no Produkta defekta konstatēšanas dienas. Lietotājs, kas nav patērētājs 1964. gada 23. aprīļa Likuma "Civillikums" izpratnē, zaudē garantijas tiesības attiecībā uz Produktam, ja nesniegs reklamācijas paziņojumu 7 dienu laikā.
3. Reklamācijas paziņojums var būt sniegts, starp citiem, Produkta iegādes vietā, garantijas servisā vai rakstiski uz adresi: DEDRA EXIM sp. z o.o., ul. 3 Maja 8, 05-800 Pruszków, Polija.
4. Lietotājs var arī sniegt reklamācijas paziņojumu, izmantojot formulāru, pieejamu mājaslapā www.dedra.pl. („Reklamācijas paziņošanas formulārs garantijas ietvaros").
5. Servisu adreses atsevišķām valstīm atrodas mājaslapā www.dedra.pl. Gadījumā, kad attiecīgajā valstī nav garantijas servisa, reklamācijas paziņojumi jābūt sniegti uz adresi: DEDRA EXIM sp. z o.o., ul. 3 Maja 8, 05-800 Pruszków (Polija).
6. Ņemot vērā Lietotāja drošību, bojāta Produkta lietošana ir aizliegta.
7. Uzmanību!!! Bojāta Produkta lietošana ir bīstama Lietotāja veselībai un dzīvei.
8. Garantijas pienākums tiks izpildīts 14 darba dienu laikā, skaitot no dienas, kad Lietotājs piegādās bojātu Produktu
9. Pirms bojāta Produkta nodošanas reklamācijai ieteicam to notīrīt. Rekomendējam rūpīgi pasargāt reklamētu Produktu no bojājumiem transportēšanas laikā (ieteicama Produkta piegāde oriģinālā iepakojumā).
10. Garantijas laiks tiek pagarināts uz laiku, kurā, sakarā ar Produkta defektu,, apņemtu ar garantiju, Lietotājs nevarēja to lietot. Garantija neizslēdz, neierobežo un neaptur Lietotāja tiesību, kas izriet no atbildības par pārdota produkta neatbilstību likumam.

Saskaņā ar Eiropas Parlamenta un Padomes 2016. gada 27. aprīļa Regulas (ES) 2016/679 par fizisku personu aizsardzību attiecībā uz personas datu apstrādi un šādu datu brīvu apriti un ar ko atceļ Direktīvu 95/46/EK 13. panta 1. un 2. punktu, informējam jūs, ka.
1. Jūsu veidlapā norādītu personas datu pārzinis ir DEDRA-EXIM sp. z o.o., ar juridisko adresi Pruškovā, ul. 3 Maja 8, 05-800 Pruszków (tālāk: "Pārzinis").
2. Jūsu dati tiks apstrādāti tikai, lai veiktu ierīces garantijas procedūru saskaņā ar Vispārīgo datu aizsardzības noteikumu (turpmāk tekstā: "VDAR") 6. panta 1. daļas b. burtu. Datu sniegšana ir brīvprātīga, bet nepieciešama garantijas procedūras veikšanai.
3. Jūsu dati tiks apstrādāti garantijas procedūras izskatīšanas laikā un arhivēšanas nolūkos gadījumā, ja būs nepieciešams aizstāvēties pret jebkādām pretenzijām pret Pārzini, ne ilgāk kā līdz to termiņa beigām.
4. Jūsu datus drīkst izpaust tikai personām, kuras apstrādā datus pārzinim, pamatojoties uz rakstisku līgumu par personas datu apstrādes uzticēšanu, cita starpā subjektiem, kas nodrošina: tehniskā dienesta pakalpojumus, hostingu vai vietnes apkopi, IT pakalpojumus, kurjeru pakalpojumus. Pārziņa piegādātājiem ir pienākums nodrošināt datu drošību un ievērot piemērojamo likumu prasības, kas saistītas ar personas datu aizsardzību, un viņi nedrīkst izmantot uzticētos personas datus citiem mērķiem, nevis tiem, kas noteikti līgumā ar Pārzini.
5. Jūsu dati netiks apstrādāti automatizēti, tostarp profilēšanas veidā, un tie netiks pārsūtīti uz trešo valsti / starptautisku organizāciju.
6. Jums ir tiesības jebkurā laikā piekļūt saviem datiem un labot, dzēst, ierobežot apstrādi, tiesības pārsūtīt datus, tiesības iesniegt iebildumus, jebkurā brīdī.
7. Visos jautājumos, kas saistīti ar jūsu personas datu apstrādi, ko veic Pārzinis, varat sazināties ar šo e-pasta adresi: daneosobowe@dedra.pl.
8. Jums ir tiesības iesniegt sūdzību iestādei, kas ir atbildīga par personas datu aizsardzību.

HU Tartalomjegyzék

1. Fényképek és rajzok
2. A készülék leírása
3. A készülék rendeltetésszerű használata
4. A használat korlátozása
5. Műszaki adatok
6. Előkészítés a működéshez
7. Csatlakozás a hálózathoz
8. A készülék bekapcsolása
9. Az egység működése
10. Rutinszerű karbantartás
11. Pótalkatrészek és tartozékok
12. Hibaelhárítás önállóan
13. A készülék összeszerelése
14. Tájékoztatás a felhasználók számára az elektromos és elektronikus berendezések ártalmatlanításáról
15. Garanciakártya

A megfelelőségi nyilatkozatot külön dokumentumként csatolták a kézikönyvhöz. Megfelelőségi nyilatkozat hiányában kérjük, forduljon a Dedra Exim Kft.
Az általános biztonsági előírásokat külön füzetként csatoltuk a kézikönyvhöz.

FIGYELEM. Olvassa el a szimbólummal jelölt figyelmeztetéseket és az összes utasítást..

Az alábbi figyelmeztetések és biztonsági utasítások figyelmen kívül hagyása áramütést, tüzet vagy súlyos sérülést okozhat.

Őrizze meg az összes figyelmeztetést és utasítást a későbbi hivatkozáshoz.

2. A készülék leírása

A ábra: 1 - szállítófogantyú, 2 - ék, 3 - állvány, 4 - markológomb, 5 - markoló, 6 - motor, 7 - olajbetöltő szellőzővel, 9 - kerekek. B ábra: 10 - szállítófogantyú gombja, 11 - kar, 12 - karfedél, 13 - keret, 14 - hálózati aljzat kapcsolóval, 15 - test, 16 - testház.

3. A készülék rendeltetésszerű használata

A készüléket kizárólag fa hasítására tervezték.
A hasítót háztartási használatra (kandalló, tűzhely, tűzhely stb.) szánt rönkök hasítására tervezték, amelyek méretei nem haladják meg a műszaki adatokban felsoroltakat.
A gép hasítási műveletét úgy tervezték, hogy egy személy tudja működtetni. Bár lehetőség van arra, hogy további személyek is kezeljék a gépet (pl. a be- és kirakodáshoz), de ajánlott, hogy csak egy személy aktiválja a hasítási műveletet.
A gépet felújítási és építési munkáknál, javítóműhelyekben, amatőr munkáknál szabad használni, a használati utasításban szereplő használati feltételek és megengedett munkakörülmények betartása mellett.

4. A használat korlátozása

A hasítógép csak olyan rönkök hasítására használható, amelyek méretei nem haladják meg a műszaki adatokban felsoroltakat. A gép minden más használata ellentétes a rendeltetésszerű használattal, és komoly veszélyt jelent a felhasználóra nézve.
A gépet csak az alábbi "Megengedett üzemeltetési feltételek" szerint szabad használni.
Tilos továbbá olyan anyagok feldolgozása, amelyek nem szerepelnek a "3. A gép rendeltetésszerű használata" pontban. A mechanikai és elektromos szerkezeten végzett, nem engedélyezett változtatások, bármilyen módosítás, a kezelési útmutatóban nem leírt karbantartási műveletek jogellenesnek minősülnek, és a jótállási jogok azonnali elvesztését eredményezik, a megfelelőségi nyilatkozat pedig érvényét veszti.
Bármilyen nem rendeltetésszerű vagy a használati utasításnak nem megfelelő használat a garanciális jogok azonnali elvesztését vonja maga után.

Megengedett üzemeltetési feltételek S6 40% Véd a csapadéktól

5. Műszaki adatok

Model	**DED8679**
Üzemi feszültség [V]	230 / 50
Névleges teljesítmény [W]	3000
Védelmi osztály	I
Közvetlen hozzáférés elleni védelmi fokozat	IP54
Maximális fordulatszám n0 [min-1]	2850
Maximális megengedett üzemi nyomás [MPa].	21
Maximális és minimális fahossz [mm]	100 / 550 Ø80 / Ø300
Hangnyomás szint LPA [dB(A)]	74,7 / 77,8
Mérési bizonytalanság Kpa [dB(A)]	3
Hangteljesítmény Lwa [dB(A)]	90,9 / 93,6
Mérési bizonytalanság Kwa [dB(A)]	3
A markolaton mért vibrációs szint ah [m/s2]-ben	<2,5
Mérési bizonytalanság K [m/s2]	1,5
A berendezés tömege [kg]	110

Tájékoztatás a rezgésekről és a zajról
Az ah kombinált rezgésértéket és a mérési bizonytalanságot az EN 60204-1 szabvány szerint határozták meg, és a táblázatban szerepelnek.
A zajkibocsátást az EN 60204-1 szabvány szerint határozták meg, az értékeket a fenti táblázat tartalmazza.

FIGYELEM **A zaj halláskárosodást okozhat, munka közben mindig viseljen hallásvédőt!**

A bejelentett teljes rezgésértéket szabványos vizsgálati módszerrel mérték, és felhasználható egy berendezés egy másik berendezéssel való összehasonlítására.
A megadott rezgésszint a rezgésexpozíció előzetes értékelésére is használható.
A berendezés tényleges használata során a rezgésszint eltérhet a megadott értékektől, a munkaeszközök használatától, különösen a munkadarab típusától és a kezelő védelmét szolgáló intézkedések meghatározásának szükségességétől függően. A tényleges használati körülmények közötti expozíció pontos becsléséhez a működési ciklus minden részét figyelembe kell venni, beleértve azokat az időszakokat is, amikor a gép ki van kapcsolva, vagy amikor be van kapcsolva, de nem használják munkára.

6. Előkészítés a működéshez

FIGYELEM **Minden előkészítő munkát úgy végezzen el, hogy a készüléket leválasztja az áramellátásról.**

Ellenőrizze a csomagolás tartalmát. A következő tételeknek kell benne lenniük (C ábra): osztótest (1 db), karok fedelekkel (2 db), markolók (2 db), markolók rögzítő részei (2 db), futókerekek (2 db), munkaasztal oldalsó asztalokkal (1 db), szerelési tartozékok (1 készlet).
Helyezze az egység testét kemény, sík felületre. Különösen ügyeljen arra, hogy az egység ne boruljon fel.
Kerekek felszerelése
Szerelje fel a kerekeket (D ábra). Helyezze be a csavart a keréken keresztül, és rögzítse alátétekkel. Helyezze be a tengelyt az osztóházban lévő furatba, rögzítse alátétekkel és csapszeggel. Ellenőrizze, hogy a kerék helyesen, szilárdan van-e felszerelve és forog-e. Szerelje fel a kupakot. Szerelje fel a második kereket ugyanígy.
A munkafelület felszerelése
Lazítsa meg az anyát (E ábra) az osztóoszlopon. Hajtsa ki a munkalapot és a segédlapokat, ellenőrizze, hogy minden rész egy síkot képezzen. Helyezze be a munkalap kiemelkedéseit az osztóoszlop profiljaiba (G. ábra, 1), majd húzza meg az anyákat (G. ábra, 2).
A munkakarok rögzítése
A karok rögzítésének módja a H ábrán látható. Távolítsa el a klipszet a reteszelőcsapról (H. ábra, 1). A karok felszerelése előtt kenje be a felületeket vékonyan zsírral. Helyezze be a kart és a védőkart, és ügyeljen arra, hogy a vezérlőkar vége a csatlakozó konzol nyílásába kerüljön (H ábra, 2). Helyezze be a reteszelő csapot. A csapnak át kell hatolnia a tartóban és a karban lévő furatokon. Rögzítse a csapszeggel (H ábra, 3). A második kart hasonló módon szerelje be.
Ellenőrizze mindkét kar helyzetét. A vezérlőkaroknak a csatlakozó konzolok hornyaiban kell elhelyezkedniük.
A bilincs felszerelése
Csatlakoztassa a megfogó rögzítőelemeit a megfogó pofáihoz (I. ábra). Ellenőrizze, hogy a rögzítőelemek az ábrának megfelelően vannak-e behelyezve. Csavarokkal csatlakoztassa a pofákhoz. Helyezze a pofákat a karokra, húzza meg a csavarokkal ellátott gombokkal (H ábra).
Az osztógép szállítása a munkaterületre
A hasító szállítása érdekében kerekeken mozgathatja a hasítót. Ehhez döntse meg a készüléket, fogja meg a szállítási fogantyút (J ábra).
Ellenőrizze, hogy az olajtöltő jól meg van-e húzva.
Ha a készüléket nagy távolságot kell szállítani egy félpótkocsin, használja a karosszérián lévő lyukat a készülék megemeléséhez (K ábra, 1). A félpótkocsin történő rögzítéshez rögzítse az egységet a pótkocsi elemeihez az osztómű karosszériáján lévő lyuk segítségével (K. ábra, 2).
Soha ne emelje fel az egységet a horog rögzítésével a rajzon jelzettől eltérő helyzetben.
Elektromos meghajtású osztóknál hibaáram-védelmi eszközt (PRCS) kell használni, ha az elektromos rendszerben nincs legfeljebb 0,03 A hibaáramú hibaáram-védelmi eszköz (RCD).

7. Csatlakozás a hálózathoz

Mielőtt a készüléket a tápegységhez csatlakoztatja, győződjön meg arról, hogy a tápfeszültség megfelel a teljesítménytáblán feltüntetett értéknek.
Az áramellátó berendezésnek meg kell felelnie az elektromos berendezésekre vonatkozó alapvető követelményeknek, és meg kell felelnie a használatra vonatkozó biztonsági követelményeknek. A tápkábel minimális keresztmetszetére és a biztosíték névleges értékére vonatkozó paramétereket a készülék teljesítményétől függően az alábbi táblázat tartalmazza:

Eszköz teljesítménye [W]	Minimális vezető-keresztmetszet [mm^2]	C típusú biztosíték minimális értéke [A]
>2500	1,5	16

A beszerelést szakképzett villanyszerelőnek kell elvégeznie. Hosszabbító kábelek használatakor ügyeljen arra, hogy a vezeték keresztmetszete ne legyen kisebb a szükségesnél (lásd a táblázatot). Az elektromos kábelt úgy helyezze el, hogy működés közben ne álljon fenn az elvágódás veszélye. Ne használjon sérült hosszabbítót. Rendszeresen ellenőrizze a tápkábel állapotát. Ne húzza meg a tápkábelt.

8. A készülék bekapcsolása

FIGYELEM **A készülék üzembe helyezése előtt feltétlenül el kell végezni az "Üzembe helyezés előkészítése" című fejezetben leírt lépéseket.**

Csatlakoztassa a készüléket az elektromos hálózathoz egy hosszabbító segítségével. a befejezéshez (O ábra). Rendezze el a hosszabbító kábelt úgy, hogy ne legyen kitéve ütésnek, nyomásnak, nedvességnek stb.
A kapcsolóegység a hálózati aljzat felett található, A készüléket a zöld, I jelzésű gombbal kapcsolja be, a piros, O jelzésű gombbal kapcsolja ki. abban az esetben, ha a készüléket vészhelyzetben ki kell kapcsolni, egyszerűen nyomja meg a kapcsolóegységet (a kapcsolónak elsőbbsége van a be-/kikapcsolóval szemben). A készülék kikapcsol.

9. Az egység működése

Helyezze el a készüléket a munkavégzés helyén. Stabilizálja a készüléket két csavar talajba történő beverésével (L ábra).
Hasítás előtt tervezze meg a munkaterületet. Helyezze a rönköket könnyen hozzáférhető helyre. Tervezze meg azt a helyet, ahol a rönköket a hasítás után elhelyezi. Készítse elő a rönköket a hasításhoz. A hasítót úgy tervezték, hogy legfeljebb 550 mm hosszú és 300 mm átmérőjű rönköt hasítson. Ha a rönk hosszabb, vágja a megfelelő hosszúságúra.
Ne hasítsa a zöld rönköket. A száraz, érlelt rönkök sokkal könnyebben hasadnak és nem akadnak el olyan gyakran, mint a zöld fa.
Hasítás előtt kenje be az éket és a gépkeret felületét (N ábra). Ez megkönnyíti a hasítást és meghosszabbítja a hasító alkatrészeinek élettartamát.
Csatlakoztassa a tápkábelt (lásd a 8. pontot). Nyissa ki a szellőzőnyílást. Lazítsa meg néhány fordulatra az olajtartály fedelét, amikor az osztógép használatban van. Használat után húzza vissza a fedelet.
Ha az osztógépet nagyon hideg időben használja, akkor a hidraulikarendszerben lévő olaj felmelegítése érdekében a motort terhelés nélkül működtesse körülbelül 15 percig.
A hasító működésének ellenőrzése
A gépet mindkét kézzel kell használni. A hasító helyes működésének ellenőrzéséhez kapcsolja be a motort, nyomja meg mindkét kart, és engedje le az éket kb. 5 cm magasságig a tetejétől. Ezután engedje el az egyik kart. Az éknek a karban kell maradnia. Az éknek automatikusan vissza kell térnie a legmagasabb helyzetébe.
Az ékek löketének beállítása
Az ék működtetőjének löketének beállításához végezze el a következő lépéseket (P ábra):
- mozgassa a villás éket a kívánt pozícióba. Az ékmozgató felső helyzetének körülbelül 3~5 cm-rel a hasító rönk fölött kell lennie.
- Engedje el a vezérlőkart, vagy kapcsolja ki a motort.
- Engedje ki a beállítócsavart (A). Emelje fel a beállítórudat (B), amíg a beállítórudat (B) a benne lévő rugó meg nem kezdi megállítani. Húzza meg az állítócsavart (A).
- Engedje el mindkét vezérlőkart, vagy kapcsolja be a motort.
- Ellenőrizze a hasító ék felső helyzetét.
Rönkhasítás
Helyezze a rönköt a hasítóra a tartóasztalon függőlegesen és laposan. Ügyeljen arra, hogy az ék és a tartóasztal a végeknél merőlegesen érintkezzen a rönkkel.
Soha ne próbálja meg ferdén hasítani a rönköt.
Hasítsa a rönköt a növekedési iránya szerint. A hasításhoz ne tegye a rönköt keresztbe a hasítógépre.
Ez veszélyes lehet, és súlyos károkat okozhat a gépben.
Állítsa be a rönkfogókat (R ábra, A) a rönk átmérőjének megfelelően, hogy a kezelőkarok számára a legkényelmesebb szöget érje el. Tartsa a rönköt a szorítófogókkal szorosan a vezérlőkarok védőburkolataiba.
A hasítás megkezdéséhez engedje le a karokat.
Az egyik kar elengedése megállítja a hasító ék mozgását. Mindkét kar elengedésével a hasító ék visszaáll a felső állásba.
A hasított rönköket olyan helyzetbe kell helyezni, amely biztosítja a hasítóhoz való akadálytalan hozzáférést és a kezelő biztonságát. A rönköket a tápkábeltől távolabb helyezze el.
A felhalmozott hasított fa és a faforgács veszélyes munkakörnyezetet teremthet.
Soha ne dolgozzon rendezetlen munkaterületen, amely csúszást, botlást vagy esést okozhat.
Ha befejezte a hasítást, állítsa az éket nyugalmi helyzetbe, kapcsolja ki a gépet.
Vészhelyzeti eljárások
Ha működés közben a készülék a normál használatától eltérő módon viselkedik (túlzott rezgés, zavaró hangok, égett szagok stb.), azonnal kapcsolja ki a készüléket, és húzza ki az áramforrást. Ellenőrizze, hogy a készülék szilárdan áll-e egy sík, kemény felületen.
Ha a készülék újraindítása után a készülék továbbra is a szokásos használatától eltérő módon viselkedik, ne üzemeltesse a készüléket. Vegye fel a kapcsolatot a szervizzel.

10. Rutinszerű karbantartás

⚠ FIGYELEM **Minden karbantartást a készülék áramellátásról leválasztva végezzen el.**

A készülék beindítása előtt
Ne indítsa be a készüléket, ha az sérült.
Ellenőrizze, hogy a készülék alkatrészei nincsenek-e mechanikai sérülések, repedések, törések stb. Ellenőrizze, hogy a tápkábel, a dugaszok, a hosszabbítókábel nem sérültek-e (felhorzsolt szigetelés, látható kopás stb.). Ellenőrizze, hogy az ék kenve van-e, tisztítsa meg az éket a maradék anyagtól.
Az olaj cseréje a hidraulikus rendszerben (U ábra)
A hidraulikarendszer egy zárt rendszer, olajtartállyal, olajszivattyúval és vezérlőszeleppel. Rendszeresen ellenőrizze az olajszintet egy mérőpálcával. Az alacsony olajszint károsíthatja az olajszivattyút. Az olajszintnek kb. 1 ~ 2 cm-rel az olajtartály felső felülete alatt kell lennie (V. ábra).
Az olajat évente egyszer teljesen ki kell cserélni.
- Győződjön meg arról, hogy a mozgó alkatrészek leálltak, és az osztó le van választva az áramellátásról.
- Győződjön meg arról, hogy az olajtartályba nem került szennyeződés. az olajtartályba.
- Használjon lefolyótálat, hogy segítsen eltávolítani az összes elhasznált olajat és részecskét. Csavarja ki az olajleeresztő dugót, hogy az olajat leengedje a hidraulikatartályból. Vizsgálja meg az olajat fémforgácsok után, a későbbi problémák megelőzésére.
- Gyűjtse össze a használt olajat, és hasznosítja újra.
- Az olajcsere után többször futtassa a hasítót hasítás nélkül.
Olyan hidraulikaolajok használatát javasoljuk, mint pl. SHELL Tellus 22, MOBIL DTE 11, ARAL Vitam GF 22, BP Energol HLP-HM 22.
Szállítás
A készüléket mindig az erre a célra kialakított házelemek megfogásával mozgassa a szállító kerekeken. Az egység emelésekor csak az emelőkötél beakasztására kijelölt helyeket használja.
Tárolás
Tárolja a készüléket szennyeződésektől mentesen, beltérben, gyermekek elől elzárva, lehetőleg az eredeti csomagolásban.

11. Pótalkatrészek és tartozékok

Megvásárolható tartozékok:
- DED86791
Pótalkatrészek és tartozékok beszerzéséhez forduljon a Dedra Exim szervizhez. Az elérhetőségek a kézikönyv 1. oldalán találhatók.
Pótalkatrészek rendelésekor kérjük, adja meg a típustáblán szereplő tételszámot és az alkatrészszámot a szerelési rajzról.
A garanciális időszak alatt a javításokat a jótállási jegyben foglalt feltételek szerint végzik el. Kérjük, hogy a hibás terméket javításra adja át a vásárlás helyén (az eladó köteles a hibás terméket átvenni), küldje el a Dedra Exim központi szervizközpontjába, vagy küldje el a lakóhelyéhez legközelebbi szervizközpontba (a szervizközpontok listája a www.dedra.pl oldalon található). Kérjük, csatolja a kitöltött jótállási jegyet. A garanciaidő lejárta után a javításokat a központi szerviz végzi. Küldje el a hibás terméket a szervizközpontba (a szállítási költséget a felhasználó fizeti).

12. Hibaelhárítás önállóan

⚠ FIGYELEM **Húzza le a készüléket a tápegységről, mielőtt megkísérelné a hibaelhárítást..**

Probléma	Ok	Megoldás
A motor nem indul	Nincs feszültség	Ellenőrizze, hogy a védelem kioldott-e
	Sérült hosszabbító kábel	Cserélje ki a hosszabbító kábelt egy működőképesre
	Hibás kapcsolóegység	Szervizeltesse meg a készüléket
Az ékegység nem enged le, ha a motor jár	A kapcsoló nem nyílik az alkatrészek meglazulása miatt	Húzza meg az olajellátó alkatrészeket
	Hibásan beszerelt karok	A karok helyes felszerelése
	Alacsony olajszint	Töltse fel az olajat
Az osztószerkezet vibrál	Alacsony olajszint	Töltse fel az olajat

13. A készülék összeszerelése

1. hasítótest (1 db), 2. karok védőkarokkal (2 db), 3. markolókarok (2 db), 4. markolófelszerelések (2 db), 5. futókerekek (2 db), 6. munkaasztal oldalsó asztalokkal (1 db), 7. rögzítő tartozékok (1 készlet).

14. Tájékoztatás a felhasználók számára az elektromos és elektronikus berendezések ártalmatlanításáról (a háztartásokat érinti)



A termékeken vagy a kísérő dokumentáción feltüntetett szimbólum azt jelzi, hogy a hibás elektromos vagy elektronikus berendezéseket nem szabad a háztartási hulladékkal együtt ártalmatlanítani. Ha az alkatrészeket meg kell semmisíteni, újra kell használni vagy hasznosítani kell, a helyes megoldás az, ha elviszi őket egy erre szakosodott gyűjtőhelyre, ahol ingyenesen átveszik őket. A használt berendezések gyűjtőhelyeiről a helyi hatóságok adnak tájékoztatást, például a honlapjukon.
A berendezés megfelelő ártalmatlanítása lehetővé teszi az értékes erőforrások megőrzését és az egészségre és környezetre gyakorolt azon negatív hatások elkerülését, amelyek a készülékben lévő veszélyes anyagok, keverékek és összetevők esetleges jelenlétéből adódnak.
A helytelen hulladékártalmatlanítás a vonatkozó helyi előírások szerint büntetés veszélyével jár.
Az uniós országok felhasználói: Ha elektromos vagy elektronikus berendezéseket kell ártalmatlanítania, kérjük, forduljon a legközelebbi értékesítési ponthoz vagy a szállítójához, akik további tájékoztatást tudnak adni.
Az Európai Unión kívüli országokban történő ártalmatlanítás: Ez a szimbólum csak az Európai Unió országaira vonatkozik. Ha a terméket el kívánja dobni, kérjük, forduljon a helyi hatóságokhoz vagy a kereskedőhöz a helyes ártalmatlanítási módszerrel kapcsolatban.

Garanciajegy

.....

Katalógusszám: ..... Gyártási tétel száma: .....

(a továbbiakban: **Termék**)

A termék vásárlásának dátuma: .....

Az eladó pecsétje

Dátum és az eladó aláírása: .....

A felhasználó nyilatkozata:

Igazolom, hogy tájékoztatásra kerültem a garanciális feltételekről, valamint a Kezelési útmutatóban és a Garanciajegyben leírt utasítások be nem tartásából eredő következményekről. A jelen garanciális feltételekkel megismerkedtem, amit aláírásommal igazolok:

....

kelt és helye a Felhasználó aláírása

I. A termékért felelős

1. **Kezes** - DEDRA EXIM sp. z o.o., székhelye Pruszków, címe: ul. 3 Maja 8, 05-800 Pruszków, KRS 0000062517, Varsó fővárosi Körzeti Bíróság Varsóban; az Országos Bírósági Nyilvántartás XIII Gazdasági Osztálya, adószáma: 527-020-49-33, törzstőke: 100 980.00 zł.
2. A jelen Garanciajegyben meghatározott feltételekkel a Kezes garanciát nyújt a Kezes forgalmazásából származó Termékre.
3. A garanciából eredő felelősség kizárólagosan a Termékben a Felhasználónak való átadás pillanatában rejlő hibákra vonatkozik.
4. A garancia címén a Felhasználó jogosult a Termék díjmentes megjavítására, amennyiben a hiba a garanciális időszak során kelentkezik. A Termék megjavításának módja (a javítás módszere) a Kezes döntésétől függ. Amennyiben a Kezes megállapítása szerint ni lehetőség a megjavításra, a Kezes fenntartja magának a jogot a hibás alkatrész vagy az egész Termék hibátlanra cseréléséhez, a Termék árának csökkentéséhez, vagy a szerződéstől történő elálláshoz.
5. Azzal a Felhasználóval szemben, amelyik nem számít fogyasztónak az 1964 április 23-i, a Polgári Törvénykönyvről szóló törvény szerint, a Kezes jelen garanciából eredő és/vagy a garancia megkötésével és teljesítésével kapcsolatos kártérítési felelőssége, a jogi címtől függetlenül, a hibás Termék értékének összegére korlátozódik.

II. Garanciális időszak:

A garanciával rendelkező alkatrészek	A garanciális védelem időtartama
DED8679	24 hónap, a Termék vásárlásának napjától számítva a jelen Garanciajegyen megjelölve

III. A garancia alkalmazásának feltételei

1. A Felhasználó felmutatja a Termék kitöltött Garanciajegyét és valószínűsíti a Termék vásárlásának körülményeit, pl. felmutatva a pénztár blokkot, számlát, stb. A reklamáció hatékony lebonyolításának érdekében ajánlott, hogy a Felhasználó a reklamált Termékkel együtt adja át a Kezelési útmutatóban leírt készlet tartalmát.
2. A Felhasználó betartja a Kezelési útmutatóban és a Garanciajegyen feltüntetett utasításokat.
3. A garancia csak a Magyar Köztársaság és az EU területén érvényes.
4. A garancia nem terjed ki a Termék következő okokból keletkező meghibásodásaira:

a. A Felhasználó nem tartotta be a Kezelési útmutatóban meghatározott, különösen a megfelelő használatra, karbantartásra és tisztításra vonatkozó feltételeket; A Felhasználó a Kezelési útmutatónak nem megfelelő tisztító és karbantartó szereket alkalmazott;
b. A Felhasználó nem megfelelő módon tárolja és szállítja a Terméket;
c. A Felhasználó önállóan, a Kezessel való egyeztetés nélkül módosította és/vagy átalakította a Terméket;
d. A Felhasználó a Kezelési útmutatónak nem megfelelő üzemeltetési anyagokat használt a Termékhez.

5. Az a Felhasználó, amelyik nem számít fogyasztónak az 1964 április 23-i, a Polgári Törvénykönyvről szóló törvény szerint, elveszíti a jelen garanciából eredő jogait, ha a Terméken:

- a szériaszámok, dátum jelölések és a típuscímkék a Felhasználó által eltávolításra, kicserélésre vagy megrongálásra kerültek
- a plombák a Felhasználó által megrongálásra kerültek, vagy a Felhasználó beavatkozásának nyomait viselik.

6. Figyelem! A Termék mindennapos kezelésével kapcsolatos, többek között a Kezelési útmutatóból eredő műveleteket a Felhasználó saját hatáskörébe és saját költségére végzi el

IV. Reklamációs eljárás

1. A Termék helytelen működésének észrevételekor, a reklamáció bejelentése előtt ellenőrizze, hogy a Kezelési útmutatóban meghatározott valamennyi művelet a megfelelő módon került végrehajtásra.
2. Ajánlott a reklamációt haladéktalanul bejelenteni, a legjobb a Termék hibája észrevételétől számított 7 napon belül. Az a Felhasználó, amelyik nem számít fogyasztónak az 1964 április 23-i, a Polgári Törvénykönyvről szóló törvény szerint, elveszíti a jelen garanciából eredő jogait, ha nem jelenti be 7 napon belül a reklamációt.
3. A reklamációs bejelentés megtehető a Termék vásárlásának helyén, a garanciális szervizben, vagy írásban az alábbi címen: DEDRA EXIM sp. z o.o., ul. 3 Maja 8, 05-800 Pruszków.
4. A Felhasználó a reklamációt a www.dedra.pl weboldalon található űrlap segítségével jelentheti be. („Garanciális reklamáció bejelentési űrlap”).
5. Az egyes országok szerviz címei a www.dedra.pl weboldalon elérhetőek. Amennyiben az adott országban nincs garanciális szervíz, a reklamációs bejelentést ajánljuk a következő címre küldeni: DEDRA-EXIM Sp. z o.o., ul. 3 Maja 8, 05-800 Pruszków (Lengyelország).
6. A Felhasználó biztonságára való tekintettel a hibás Termék használata tilos.
7. Figyelem!!! A hibás Termék veszélyes a Felhasználó egészségére és életére.
8. A garanciából eredő kötelezettségek ellátására a reklamált Terméknek a Felhasználó általi leadásának napjától számított 14 munkanapon belül kerül sor.
9. A terméket reklamációra küldése előtt ajánlott megtisztítani. Ajánlott a reklamált terméket gondosan bebiztosítani a szállítási károk elkerülése érdekében (ajánlott a reklamált Terméket az eredeti csomagolásban elküldeni).
10. A garanciális időszak meghosszabbítására kerül azzal az idővel, mely alatt a Felhasználó a Termék meghibásodásából eredően nem tudta az használni.

A garancia nem zárja ki, nem korlátozza és nem függeszti fel a Felhasználó eladott termékek hibáira vonatkozó kezességi szabályokból eredő jogait.

A természetes személyeknek a személyes adatok kezelése tekintetében történő védelméről és az ilyen adatok szabad áramlásáról, valamint a 95/46/EK irányelv hatályon kívül helyezéséről szóló, 2016. április 27-i (EU) 2016/679 európai parlamenti és tanácsi rendelet 13. cikkének (1) és (2) bekezdésével összhangban tájékoztatjuk Önt, hogy

1. Az űrlapon megadott személyes adatainak Adminisztrátora a Pruszków-i székhelyű DEDRA-EXIM sp. z o.o. ul. 3 Maja 8, 05-800 Pruszków (továbbiakban: „Adminisztrátor”).
2. Az Ön adatait kizárólag a készülékre vonatkozó garanciális eljárás lefolytatása céljából dolgozzuk fel az általános adatvédelmi rendelet (a továbbiakban: "GDPR") 6. cikke (1) bekezdésének b) pontjával összhangban Az adatszolgáltatás önkéntes, de a garanciális eljárás lefolytatásához szükséges.
3. Az Ön adatait a garanciális eljárás lefolytatásának megfontolásának időtartama alatt, valamint archiválási céllal kezeljük, amennyiben az Adminisztrátorral szembeni esetleges követelésekkel szemben szükséges védekezni, de legfeljebb azok elévüléséig.
4. Az Ön adatai csak olyan szervezetek számára adható ki, amelyek az Adminisztrátor nevében, a személyes adatok feldolgozására vonatkozó írásbeli megbízási szerződés alapján adatokat kezelnek, és többek között technikai szolgáltatást, tárhelyszolgáltatást vagy weboldal-karbantartást, informatikai-, futárszolgáltatást nyújtanak. Az Adatkezelő beszállítói kötelesek gondoskodni az adatbiztonságról és megfelelni a személyes adatok védelmére vonatkozó hatályos jogszabályok követelményeinek, és nem használhatják fel a rájuk bízott személyes adatokat az Adatkezelővel kötött szerződésben meghatározott céloktól eltérő célokra.
5. Az Ön adatait nem dolgozzuk fel automatizált módon, beleértve a profilalkotást, és nem továbbítjuk harmadik országba/nemzetközi szervezetnek.
6. Ön bármikor jogosult az adatai tartalmához történő hozzáféréshez, valamint annak helyesbítéshez, törléshez, az adatkezelés korlátozásához, az adathordozhatósághoz és a kifogásoláshoz való joghoz.
7. Az Ön személyes adatainak az Adatkezelő általi feldolgozásával kapcsolatos minden kérdésben az alábbi e-mail címen veheti fel a kapcsolatot: daneosobowe@dedra.pl;
8. Önnek jogában áll van panaszt benyújtani az illetékes adatvédelmi hatóságnál;

RO Cuprins

1. Fotografii și desene
2. Descrierea dispozitivului
3. Utilizarea preconizată a dispozitivului
4. Limitarea utilizării
5. Date tehnice
6. Pregătirea pentru funcționare
7. Conectarea la rețea
8. Pornirea aparatului
9. Funcționarea unității
10. Întreținere de rutină
11. Piese de schimb și accesorii
12. Depanarea pe cont propriu
13. Montarea aparatului
14. Informații pentru utilizatori privind eliminarea echipamentelor electrice și electronice
15. Carte de garanție

Declarația de conformitate este atașată manualului ca document separat. În absența unei declarații de conformitate, vă rugăm să contactați Dedra Exim Ltd. Reglementările generale de siguranță au fost atașate manualului ca o broșură separată.

AVERTISMENT. Citiți toate avertismentele marcate cu acest simbol ⚠ și toate instrucțiunile.

Nerespectarea următoarelor avertismente și instrucțiuni de siguranță poate duce la șocuri electrice, incendii sau vătămări grave.

Păstrați toate avertismentele și instrucțiunile pentru referințe ulterioare.

2. Descrierea dispozitivului

Fig. A: 1 - mânerul de transport, 2 - pană, 3 - trepied, 4 - butonul de prindere, 5 - dispozitivul de prindere, 6 - motor, 7 - rezervor de ulei cu ventilator, 9 - roți. Fig. B: 10 - butonul mânerului de transport, 11 - maneta, 12 - capacul manetei, 13 - cadrul, 14 - priza de alimentare cu întrerupător, 15 - corpul, 16 - carcasa corpului.

3. Utilizarea preconizată a dispozitivului

Aparatul este conceput numai pentru despicare de lemn.
Aparatul este conceput pentru a despica bușteni pentru uz casnic (șemineu, aragaz etc.) cu dimensiuni care nu le depășesc pe cele enumerate în datele tehnice.
Operațiunea de despicare a aparatului este concepută pentru a fi activată de o singură persoană. Deși este posibil ca alți operatori să opereze mașina (de exemplu, pentru încărcare și descărcare), dar se recomandă ca operațiunea de despicare să fie activată de un singur operator.
Este permisă utilizarea mașinii în lucrări de renovare și de construcție, ateliere de reparații, lucrări de amatori, cu respectarea condițiilor de utilizare și a condițiilor de lucru admise cuprinse în instrucțiunile de utilizare.

4. Limitarea utilizării

Spintecătorul trebuie utilizat numai pentru despicare de bușteni cu dimensiuni care nu le depășesc pe cele enumerate în datele tehnice. Orice altă utilizare a mașinii este contrară destinației sale și constituie un pericol grav pentru utilizator.
Mașina poate fi utilizată numai în conformitate cu "Condițiile de funcționare permise" de mai jos.
De asemenea, este interzisă prelucrarea materialelor care nu sunt descrise la punctul "3. Utilizarea prevăzută a mașinii". Schimbările neautorizate ale construcției mecanice și electrice, orice modificări, operațiuni de întreținere care nu sunt descrise în instrucțiunile de utilizare vor fi considerate ilegale și vor duce la pierderea imediată a drepturilor de garanție, iar declarația de conformitate va deveni nulă și neavenită.

Orice utilizare care nu este prevăzută sau care nu este conformă cu instrucțiunile de utilizare va duce la pierderea imediată a drepturilor de garanție.

Condiții de funcționare admise
S6 40%
Protejați de precipitații

5. Date tehnice

Model	DED8679
Tensiunea de lucru [V]	230 / 50
Putere nominală [W]	3000
Clasa de protecție	I
Gradul de protecție împotriva accesului direct	IP54
Turația max. n0 [min-1]	2850
Presiunea de funcționare maximă admisibilă [MPa].	21
Lungimea maximă și minimă a lemnului [mm]	100 / 550 Ø80 / Ø300
Nivelul de presiune al sunetului LPA [dB(A)]	74,7 / 77,8
Incertitudinea măsurării Kpa [dB(A)]	3
Nivelul de putere al sunetului Lwa [dB(A)]	90,9 / 93,6
Incertitudinea măsurării Kwa [dB(A)]	3
Nivelul de vibrație măsurat la mâner ah, în [m / s2]	<2,5
Incertitudinea măsurării K [m/s2]	1,5
Greutatea uneltei [kg]	110

Informații privind vibrațiile și zgomotul

Valoarea combinată a vibrației ah și incertitudinea de măsurare au fost determinate în conformitate cu EN 60204-1 și sunt prezentate în tabel.
Emisiile de zgomot au fost determinate în conformitate cu EN 60204-1, iar valorile sunt prezentate mai sus în tabel.

ATENȚIE **Zgomotul poate provoca deteriorarea auzului, purtați întotdeauna protecție auditivă atunci când lucrați!**

Valoarea totală declarată a vibrațiilor a fost măsurată în conformitate cu o metodă de testare standard și poate fi utilizată pentru a compara un echipament cu altul. Nivelul de vibrații declarat poate fi, de asemenea, utilizat pentru o evaluare preliminară a expunerii la vibrații.
Nivelul de vibrații în timpul utilizării efective a echipamentului poate diferi de valorile declarate, în funcție de utilizarea uneltelor de lucru, în special de tipul de piesă de prelucrat și de necesitatea de a identifica măsuri de protecție a operatorului. Pentru a estima cu exactitate expunerile în condiții reale de utilizare, trebuie luate în considerare toate părțile ciclului de funcționare, inclusiv perioadele în care mașina este oprită sau când este pornită, dar nu este utilizată pentru lucru.

6. Pregătirea pentru funcționare

ATENȚIE **Efectuați toate lucrările pregătitoare cu aparatul deconectat de la sursa de alimentare.**

Verificați conținutul ambalajului. Trebuie să fie incluse următoarele elemente (fig. C): corpul splitterului (1 unitate), pârghii cu capace (2 unități), apucători (2 unități), piese de montare a apucătorilor (2 unități), roți de rulare (2 unități), masă de lucru cu mese laterale (1 unitate), accesorii de montare (1 set).
Așezați corpul unității pe o suprafață dură și plană. Acordați o atenție deosebită pentru ca unitatea să nu se răstoarne.
Instalarea roților
Montați roțile (fig. D). Introduceți șurubul prin roată și fixați-l cu șaibe. Introduceți mandrina în orificiul din carcasa divizorului, fixați-o cu șaibe și cu știftul. Verificați dacă roata este corect, bine montată și se rotește. Montați capacul. Montați a doua roată în același mod.
Instalarea suprafeței de lucru
Slăbiți piulița (fig. E) de pe coloana splitterului. Desfășurați blatul de lucru și blaturile auxiliare, verificați dacă toate piesele formează un singur plan. Introduceți proeminențele blatului în profilele de pe coloana splitterului (fig. G, 1) și apoi strângeți piulițele (fig. G, 2).
Fixarea pârghiilor de lucru
Metoda de fixare a pârghiilor este prezentată în figura H. Îndepărtați clema de pe știftul de blocare (fig. H, 1). Acoperiți suprafețele cu un strat subțire de unsoare înainte de a instala pârghiile. Introduceți maneta și protecția și asigurați-vă că capătul manetei de comandă intră în fanta suportului de conectare (fig. H, 2). Introduceți știftul de blocare. Șurubul trebuie să treacă prin găurile din suport și din pârghie. Blocați cu știftul (Fig. H, 3). Instalați a doua pârghie în mod similar.
Verificați poziția ambelor pârghii. Pârghiile de comandă trebuie să fie poziționate în fantele suporturilor de conectare.
Montarea clemei
Atașați elementele de fixare a cleștelui la fălcile cleștelui (figura I). Verificați dacă elementele de montare sunt introduse așa cum se arată. Conectați-le la fălci cu ajutorul șuruburilor. Așezați fălcile pe pârghii, strângeți cu ajutorul butoanelor cu șuruburi (figura H).
Transportul splitterului la locul de muncă
Pentru a transporta splitterul, îl puteți deplasa pe roți. Pentru a face acest lucru, înclinați unitatea, prindeți mânerul de transport (fig. J).
Verificați dacă umplutura de ulei este bine strânsă.
Dacă unitatea trebuie transportată pe o distanță mare pe o semiremorcă, utilizați orificiul din caroserie pentru a ridica unitatea (fig. K, 1). Pentru a imobiliza unitatea pe o semiremorcă, fixați-o de componentele remorcii folosind orificiul din corpul splitterului (fig. K, 2).
Nu ridicați niciodată unitatea prin fixarea cârligului în altă poziție decât cea indicată în desen.
În cazul separatoarelor acționate electric, trebuie să se utilizeze un dispozitiv de curent rezidual (PRCS) dacă în sistemul electric nu este prevăzut un dispozitiv de curent rezidual (RCD) cu un curent rezidual maxim de 0,03 A.

7. Conectarea la rețea

Înainte de a conecta aparatul la sursa de alimentare, asigurați-vă că tensiunea de alimentare corespunde cu valoarea indicată pe plăcuța de identificare.
Instalația de alimentare cu energie electrică trebuie să respecte cerințele esențiale pentru instalațiile electrice și să îndeplinească cerințele de siguranță pentru utilizare. Parametrii pentru secțiunea transversală minimă a cablului de alimentare și valoarea nominală a siguranței, în funcție de puterea aparatului, sunt indicați în tabelul de mai jos:

Puterea dispozitivului [W]	Secțiunea transversală minimă a conductorului [mm^2]	Valoarea minimă a siguranței de tip C [A]
>2500	1,5	16

Instalarea trebuie efectuată de un electrician calificat. Atunci când utilizați cabluri prelungitoare, asigurați-vă că secțiunea transversală a conductorului nu este mai mică decât cea necesară (a se vedea tabelul). Aranjați cablul electric astfel încât să nu existe riscul de a fi tăiat în timpul funcționării. Nu utilizați prelungitoare deteriorate. Verificați periodic starea cablului de alimentare cu energie electrică. Nu trageți de cablul de alimentare.

8. Pornirea aparatului

ATENȚIE **Înainte de a pune în funcțiune unitatea, este esențial să efectuați pașii descriși în secțiunea "Pregătirea pentru funcționare".**

Conectați aparatul la sursa de alimentare cu ajutorul unui prelungitor. pentru finalizare (Fig. O). Aranjați prelungitorul astfel încât să nu fie expus la impact, presiune, umiditate etc.
Ansamblul întrerupătorului este situat deasupra prizei de curent, Aparatul este pornit cu butonul verde, marcat I, oprit cu butonul roșu, marcat O. În cazul în care aparatul trebuie oprit în caz de urgență, este suficient să apăsați ansamblul întrerupătorului (întrerupătorul are prioritate față de butonul pornit/oprit). Aparatul va fi oprit.

9. Funcționarea unității

Poziționați aparatul la locul de muncă. Stabilizați-l prin înfigerea a două șuruburi în pământ (Fig. L).
Planificați zona de lucru înainte de divizare. Așezați bușteni într-un loc ușor accesibil. Planificați locul unde vor fi depozitați bușteni după despicare. Pregătiți bușteni pentru despicare. Spintecătorul este proiectat pentru a despica un buștean cu o lungime maximă de 550 mm și un diametru maxim de 300 mm. Dacă bușteni sunt mai lungi, tăiați-i la lungimea corespunzătoare.
Nu despicați bușteni verzi. Bușteni uscați și condimentați se despică mult mai ușor și nu se blochează la fel de des ca lemnul verde.
Înainte de a despica, lubrifiați cuțitul și suprafața cadrului mașinii (Fig. N). Acest lucru va face ca despicare să fie mai ușoară și va prelungi durata de viață a componentelor despicătorului.
Conectați cablul de alimentare (a se vedea punctul 8). Deschideți gura de aerisire. Slăbiți capacul rezervorului de ulei cu câteva ture atunci când splitterul este în uz. Strângeți din nou capacul după utilizare.
Dacă splitterul este utilizat pe vreme foarte rece, porniți motorul fără sarcină timp de aproximativ 15 minute pentru a încălzi uleiul din sistemul hidraulic.
Verificarea funcționării splitterului
Mașina trebuie folosită cu ambele mâini. Pentru a verifica funcționarea corectă a despicătorului, porniți motorul, apăsați ambele pârghii și coborâți până la o înălțime de aproximativ 5 cm de la partea superioară. Apoi eliberați una dintre pârghii. Cuierul trebuie să rămână în pârghie. Cuierul ar trebui să revină automat în poziția cea mai înaltă.
Reglarea cursei penei
Pentru a regla cursa dispozitivului de acționare a penei, efectuați următorii pași (fig. P):
- deplasați cleștele cu pană în poziția dorită. Poziția superioară a cursei penei trebuie să fie la aproximativ 3~5 cm deasupra buștenilor de despicare.
- Eliberați maneta de comandă sau opriți motorul.
- Eliberați șurubul de reglare (A). Ridicați tija de reglare (B) până când tija de reglare (B) începe să fie oprită de resortul din interior. Strângeți șurubul de reglare (A).
- Eliberați ambele manete de comandă sau porniți motorul.
- Verificați poziția superioară a penei de despicare.

Despicarea buștenilor
Așezați bușteanul pe splitter pe masa de susținere în poziție verticală și plată. Asigurați-vă că pană și masa de suport sunt în contact cu bușteanul perpendicular la capete.
Nu încercați niciodată să despicați bușteanul la un unghi.
Despicați bușteanul în conformitate cu direcția de creștere a bobului. Nu așezați bușteanul peste splitterul de bușteni pentru a-l despica.
Acest lucru poate fi periculos și poate provoca deteriorarea gravă a mașinii.
Reglați dispozitivele de prindere a bușteanului (Fig. R, A) în funcție de diametrul bușteanului pentru a obține cel mai convenabil unghi pentru pârghiile de comandă. Țineți bușteanul cu ajutorul cleștilor de prindere strâns în dispozitivele de protecție a pârghiilor de comandă.
Coborâți pârghiile pentru a începe despicarea.
Eliberarea uneia dintre pârghii oprește mișcarea penei de despicare. Eliberarea ambelor pârghii readuce pană de despicare în poziția sa superioară.
Așezați bușteni despicați într-o poziție care să asigure atât accesul liber la despicător, cât și siguranța operatorului. Așezați bușteni departe de cablul de alimentare.
Lemnele despicate și așchiile de lemn acumulate pot crea un mediu de lucru periculos.
Nu lucrați niciodată într-o zonă de lucru neîngrijită care poate provoca alunecări, împiedicări sau căderi.
După ce ați terminat de despicat, așezați pană în poziția de repaus, opriți mașina.
Proceduri de urgență
Dacă, în timpul funcționării, aparatul se comportă într-un mod care se abate de la utilizarea normală (vibrații excesive, emite sunete deranjante, mirosuri de arsură etc.) opriți imediat aparatul și deconectați sursa de alimentare. Verificați dacă aparatul se află ferm pe o suprafață plană și tare.
Dacă, după repornire, aparatul continuă să se comporte într-o manieră care se abate de la utilizarea normală, nu îl utilizați. Contactați departamentul de service.

10. Întreținere de rutină

ATENȚIE **Efectuați toate operațiunile de întreținere cu unitatea deconectată de la sursa de alimentare.**

Înainte de a pune în funcțiune aparatul
Nu porniți aparatul dacă acesta este deteriorat.
Verificați dacă componentele aparatului nu sunt deteriorate mecanic, crăpate, rupte etc. Verificați dacă cablul de alimentare, fișele, prelungitorul nu sunt deteriorate (izolație zdrențuită, uzură vizibilă etc.). Verificați dacă este lubrifiată curea, curățați curea de materiale reziduale.
Schimbarea uleiului din sistemul hidraulic (Fig. U)
Sistemul hidraulic este un sistem închis cu un rezervor de ulei, o pompă de ulei și o supapă de control. Verificați periodic nivelul uleiului cu ajutorul unei joje. Un nivel scăzut al uleiului poate deteriora pompa de ulei. Nivelul uleiului trebuie să fie la aproximativ 1 ~ 2 cm sub suprafața superioară a rezervorului de ulei (Fig. V).
Uleiul trebuie schimbat complet o dată pe an.
- Asigurați-vă că piesele în mișcare sunt oprite și că splitterul este deconectat de la sursa de alimentare.
- Asigurați-vă că în rezervorul de ulei nu a pătruns murdărie. în rezervorul de ulei.
- Folosiți o tavă de scurgere pentru a ajuta la îndepărtarea întregului ulei uzat și a particulelor. Deșurubați bușonul de golire a uleiului pentru a goli uleiul din rezervorul hidraulic. Examinați uleiul pentru a căuta așchii de metal ca măsură de precauție împotriva unor probleme viitoare.
- Colectați uleiul uzat și reciclați-l.
- După schimbarea uleiului, rulați splitterul de mai multe ori fără să despicați.
Recomandăm utilizarea de uleiuri hidraulice, cum ar fi, de exemplu, SHELL Tellus 22, MOBIL DTE 11, ARAL Vitam GF 22, BP Energol HLP-HM 22.
Transport
Deplasați întotdeauna unitatea pe roțile de transport prinzând componentele carcasei proiectate în acest scop. La ridicarea unității, utilizați numai zonele desemnate pentru agățarea cablului de ridicare.
Depozitare
Depozitați unitatea la adăpost de murdărie, în interior, în afara accesului copiilor, dacă este posibil în ambalajul original.

11. Piese de schimb și accesorii

Accesorii disponibile pentru achiziționare:
- până DED86791
Pentru a achiziționa piese de schimb și accesorii, vă rugăm să contactați Dedra Exim Service. Detaliile de contact se găsesc la pagina 1 din manual.
Atunci când comandați piese de schimb, vă rugăm să menționați numărul de lot de pe plăcuța de identificare și numărul piesei din desenul de asamblare.
În timpul perioadei de garanție, reparațiile sunt efectuate în conformitate cu termenii din cardul de garanție. Vă rugăm să predați produsul defect pentru reparare la locul de achiziție (vânzătorul este obligat să preia produsul defect), să îl trimiteți la centrul de service central al Dedra Exim sau să îl trimiteți la centrul de service cel mai apropiat de domiciliul dumneavoastră (lista centrelor de service la www.dedra.pl). Vă rugăm să atașați cardul de garanție completat. După perioada de garanție, reparațiile sunt efectuate de către serviciul central. Trimiteți produsul defect la centrul de service (costurile de transport sunt suportate de utilizator).

12. Depanarea pe cont propriu

ATENȚIE **Deconectați unitatea de la sursa de alimentare înainte de a efectua singuri orice operațiune de depanare.**

Problema	Cauza	Soluție
Motorul nu pornește	Nu există tensiune	Verificați dacă s-a declanșat protecția
	Cablu prelungitor deteriorat	Înlocuiți cablul prelungitor cu unul funcțional
	Unitate de comutare defectă	Trimiteți aparatul în service
Unitatea Wedge nu coboară atunci când motorul este în funcțiune	Întrerupătorul nu se deschide din cauza unor piese care se desprind	Strângeți piesele de alimentare cu ulei
	Manete instalate incorect	Montați corect pârghiile
	Nivel scăzut de ulei	Completați uleiul
Splitterul vibrează	Nivel scăzut de ulei	Completați uleiul

13. Montarea aparatului

1. corp de despicătoare (1 unitate), 2. pârghii cu protecții (2 unități), 3. grape (2 unități), 4. accesorii pentru grape (2 unități), 5. roți de rulare (2 unități), 6. masă de lucru cu mese laterale (1 unitate), 7. accesorii de montare (1 set).

14. Informații pentru utilizatori privind eliminarea echipamentelor electrice și electronice (privește gospodăriile)

Simbolul afișat pe produse sau pe documentația care le însoțește indică faptul că echipamentele electrice sau electronice defecte nu trebuie eliminate împreună cu deșeurile menajere. În cazul în care trebuie să eliminați, să reutilizați sau să recuperați componente, trebuie să le duceți la un punct de colectare specializat, unde vor fi acceptate gratuit. Autoritățile locale furnizează informații privind locația punctelor de colectare a echipamentelor uzate, de exemplu pe site-urile lor web.
Eliminarea corespunzătoare a dispozitivului permite conservarea resurselor valoroase și evitarea impactului negativ asupra sănătății și mediului, care rezultă din posibilitatea prezenței substanțelor, amestecurilor și componentelor periculoase în echipament.
Eliminarea incorectă a deșeurilor riscă sancțiuni în conformitate cu reglementările locale relevante.
Utilizatorii din țările UE: Dacă trebuie să vă debarasați de echipamente electrice sau electronice, vă rugăm să contactați cel mai apropiat punct de vânzare sau furnizorul dumneavoastră, care vă va putea oferi informații suplimentare.
Eliminarea în țări din afara Uniunii Europene: Acest simbol se aplică numai în țările din Uniunea Europeană. În cazul în care doriți să aruncați acest produs, vă rugăm să contactați autoritățile locale sau dealerul pentru a afla metoda corectă de eliminare.

Certificat de garanţie

pentru

.....

Nr. de katalog: …… Număr de lot: .....

(denumit în continuare Produs)

Data de cumpărare a produsului: .....

Ştampila vânzătorului

Data şi semnătura vânzătorului: .....

Declaraţia Utilizatorului:

Confirm, că am fost informat în ceea ce priveşte condiţiile de garanţie şi efectele nerespectării orientărilor cuprinse în manualul de utilizare şi în Certificatul de garanţie. Condiţiile prezentei garanţiei îmi sunt cunoscute ce afirm cu semnătura mea de mână:

....

Data şi locul semnătura Utilizatorului

I. Responsabilitatea pentru produs

1. **Garant** - DEDRA EXIM sp. z o.o. cu sediul în Pruszkowie, adresa: ul. 3 Maja 8, 05-800 Pruszków, KRS 0000062517, Sąd Rejonowy dla m.st. Warszawy w Warszawie, XIV Wydział Gospodarczy Krajowego Rejestru Sądowego,[Judecătoria Raională pentru o.c. Varşovia în Varşovia, Departamentul al XIV–a Economic al Registrului Naţional Juridic] NIP [CIF] 527-020-49-33, Kapitał zakładowy [capital social]: 100 980.00 zł..
2. în condiţiile menţionate în prezentul Certificat de garanţie Garantul acordă garanţie la produsul derivat din distribuţia Garantului.
3. Responsabilitatea cu titlu de garanţie cuprinde numai defectele care sau ivit din cauze datorate Produsului în momentul livrării acestuia Utilizatorului.
4. Cu titlu de garanţie, Utilizatorul, obţine dreptul la repararea gratis a Produsului, dacă defecţiunea s-a ivit în perioada de garanţie. Modul de reparare a Produsului (metoda de executare a reparării) depinde de decizia Garantului. Dacă Garantul constată că Produsul nu poate fi reparat, Garantul îşi rezervă dreptul de a schimba piesa defectă sau total Produsul cu altul fără defecte sau de a micşora preţul Produsului ori de a se retrage de la Contract.
5. Faţă de Utilizatorul, care conform cu legea din data de 23 aprilie 1964 din Codul Civil, nu este un consumator, răspunderea Garantului pentru dauna rezultate din prezenta garanţie şi/ sau în legătură cu încheierea şi executarea acesteia, indiferent de dreptul legal, este limitată maxim până la valoarea Produsului defect..

II. Perioada de garanţie

Componentele Produsului acoperite de garanţie	Durata de protecţie a garanţiei
DED8679	24 luni, de la data cumpărării Produsului, înscrisă în prezentul Certificat de garanţie

III. Condiţiile de utilizare a garanţiei

1 Prezentarea de către Utilizator a Certificatul completat de garanţie a Produsului şi dovedirea împrejurărilor de cumpărare a Produsului de ex. prin prezentarea chitanţei, facturei, etc. Pentru a efectua în mod eficient reclamaţia, se recomandă că Utilizatorul să trimite împreună cu Produsul reclamat, toate componetele menţionate la “Completarea” Produsului în manualul de utilizare.
2. Respectarea de către Utilizator a recomandările din Manualul de utilizare şi din Certficatul de garanţie.
3. Garanţia acoperă numai teritoriul Republicii Polonă şi UE.
4. Garanţia nu acoperă defecţiunile Produsului apărute în special din cauza:
a. Nerespectării de către Utilizator a condiţiilor indicate în Manualul de utilizare, în special în domeniul de utilizare, întreţinere şi curăţare corectă.
b. Utilizarea de către Utilizator a unor produse de curăţare sau substanţe de conservare care sunt neadecvate cu Manualul de utilizare;
c. Depozitare necorespunzătoare şi transportul necorespunzător al Produsului de către Utilizator;
d. Modificări şi/sau reconstrucţii arbitrare a Produsului de către Utilizator;
e. Utilizarea în Produs de către Utilizator a unor materiale consumabile neconforme cu manualul de utilizare
5. Utilizatorul care conform nu legea din data de 23 aprilie 1964 din Codul Civil nu este un consumator, pierde garanţia pentru Produsul, în care:
- numerele de serie, marcarea datelor şi plăcuţele cu datele technice au fost îndepărtate de către Utilizator;
- sigiliile existente au fost deteriorate de Utilizator sau au urme rămase din manipularea de către utilizator la acestea.
6. **Atenţie!** Operaţiile legate cu utilizarea de fiecare zii, descrise în manualul de utilizare, Utilizatorul execută singur pe costul său.

IV. Procedura de reclamaţie

1. Dacă se constată că Produsul nu funcţionează corect, Înainte de a depune reclamaţia trebuie să Vă asiguraţi dacă toate operaţiunile descrise în manualul de utilizare au fost executate corect.

2. Sesizaţi imediat reclamaţia, cel mai bine în termen de 7 zile de la data la care aţi observant defectul produsului. Utilizatorul care conform cu legea din data de 23 aprilie 1964 din Codul Civil nu este un consumator, pierde garanţia pentru Produs dacă reclamaţia nu depune în termen de până de 7 zile.
3. Sesizarea reclamaţiei se face de ex. la. la punctul de cumpărare a Produsului, la service-ul de garanţie sau se poate trimite în scris pe adresa: DEDRA EXIM sp. z o.o., ul. 3 Maja 8, 05-800 Pruszków.
4. Utilizatorul poate să depună reclamaţia prin formularul accesibil pe pagina de internet www.dedra.pl. (“Formular pentru sesizarea reclamaţiei cu titlu de garanţie”).
5. Adresele service-urilor de garanţie din fiecare stat sunt accesibile pe pagina www.dedra.pl. Dacă service-ul lipseşte în statul adecvat, trimiteţi sesizările de reclamaţie cu titlu de garanţie pe adresa: DEDRA EXIM sp. z o.o. ul. 3 Maja 8, 05-800 Pruszków (Polonia).
6. Luând în considerare siguranţa Utilizatorului se interzice utilizarea Produsului defect.
7. Atenţie!!! Utilizarea Produsului defect este periculos pentru sănătatea şi viaţa Utilizatorului.
8. Executarea obligaţiilor rezultate din garanţie va avea loc în termen de 14 zile lucrătoare, calculate de la data furnizării de către Utilizator a Produsului reclamat.
9 Înainte de furnizare a Produsului reclamat se recomandă curăţirea acestuia. Se recomandă de a se asigura bine Produsul împotriva distrugerii în timpul transportului (se recomandă să trimiteţi produsul reclamat în ambalajul original).
10. Perioada de garanţie va fi prelungită cu durata în care, din cauza defectului Produsului acoperit de garanţie Utilizatorul nu l-a putut să-l utilizeze,
Garanţia nu opreşte, nu limitează nu suspendează drepturile Utilizatorului rezultate din dispoziţiile privind garanţia pentru vicile produsului vândut..

În conformitate cu articolul 13 alineatele (1) și (2) din Regulamentul (UE) 2016/679 al Parlamentului European și al Consiliului din 27 aprilie 2016 privind protecția persoanelor fizice în ceea ce privește prelucrarea datelor cu caracter personal și privind libera circulație a acestor date și de abrogare a Directivei 95/46/CE, vă informăm.
1. Administratorul datelor Dumneavoastră cu caracter personal furnizate în formular este DEDRA-EXIM sp. z o. o. cu sediul social în Pruszków, ul. 3 Maja 8, 05-800 Pruszków (în continuare: „Administrator”).
2. Datele dumneavoastră vor fi prelucrate numai în scopul derulării procedurii de garanție a dispozitivului în conformitate cu art. 6 alin.1 lit. b din regulamentul general privind protecția datelor (în continuare: „GDPR”). Furnizarea datelor este voluntară, dar necesară pentru derularea procedurii de garanție.
3. Datele dumneavoastră vor fi prelucrate pe perioada de luare în considerare a procedurii de garanție și în scopuri de arhivare în cazul în care este nevoie de apărare împotriva oricăror pretenții împotriva Administratorului, nu mai mult decât până la expirarea acestora.
4. Datele dumneavoastră pot fi dezvăluite numai entităților care prelucrează date pentru administrator pe baza unui contract scris de încredințare a prelucrării datelor cu caracter personal care oferă, printre altele, service tehnic, hosting sau intreținere site, service IT, firmă de curierat. Furnizorii Administratorului sunt obligați să asigure securitatea datelor și să îndeplinească cerințele legii aplicabile referitoare la protecția datelor cu caracter personal și nu pot folosi datele cu caracter personal încredințate în alte scopuri decât cele specificate în contractul cu Administratorul.
5. Datele dumneavoastră nu vor fi prelucrate în mod automatizat, inclusiv sub formă de profilare, și nu vor fi transferate către o țară terță/organizație internațională.
6. Aveți dreptul de a accesa datele dumneavoastră și dreptul de a rectifica, șterge, limita prelucrarea, dreptul de a transfera date, dreptul de a vă opune în orice moment.
7. În toate aspectele legate de prelucrarea datelor dumneavoastră cu caracter personal de către Administrator, ne puteți contacta la următoarea adresă de e-mail: daneosobowe@dedra.pl.;
8. Aveți dreptul de a depune o plângere la autoritatea competentă pentru protecția datelor cu caracter personal;

SI Vsebina

1. Fotografije in risbe
2. Opis naprave
3. Predvidena uporaba naprave
4. Omejitev uporabe
5. Tehnični podatki
6. Priprava na delovanje
7. Priključitev na električno omrežje
8. Vklop naprave
9. Delovanje enote
10. Redno vzdrževanje
11. Rezervni deli in dodatki
12. Samostojno odpravljanje težav
13. Sestavljanje aparata
14. Informacije za uporabnike o odstranjevanju električne in elektronske opreme
15. Garancijski list

Izjava o skladnosti je priložena priročniku kot ločen dokument. Če izjave o skladnosti ni, se obrnite na družbo Dedra Exim Sp. z o.o.
Splošni varnostni predpisi so priročniku priloženi kot posebna knjižica..

OPOZORILO. Preberite vsa opozorila, označena s simbolom, in vsa navodila.

Neupoštevanje naslednjih opozoril in varnostnih navodil lahko povzroči električni udar, požar ali hude poškodbe.

Vsa opozorila in navodila shranite za nadaljnjo uporabo.

2. Opis naprave

Slika A: 1 - transportni ročaj, 2 - klin, 3 - stativ, 4 - ročica prijemala, 5 - prijemalo, 6 - motor, 7 - polnilo za olje z zračnikom, 9 - kolesa. Slika B: 10 - ročica transportnega ročaja, 11 - vzvod, 12 - pokrov vzvoda, 13 - okvir, 14 - vtičnica s stikalom, 15 - telo, 16 - ohišje telesa.

3. Predvidena uporaba naprave

Naprava je namenjena samo za cepljenje lesa.
Naprava je namenjena cepljenju polen za domačo uporabo (kamin, štedilnik itd.) z dimenzijami, ki ne presegajo dimenzij, navedenih v tehničnih podatkih.
Delovanje naprave za cepljenje je zasnovano tako, da ga lahko aktivira ena oseba. Stroj sicer lahko upravljajo tudi dodatni upravljavci (npr. za nakladanje in razkladanje), vendar je priporočljivo, da postopek cepljenja aktivira le ena oseba.
Stroj je dovoljeno uporabljati pri obnovitvenih in gradbenih delih, v delavnicah za popravila in pri ljubiteljskih delih, pri čemer je treba upoštevati pogoje uporabe in dovoljene delovne pogoje iz navodil za uporabo.

4. Omejitev uporabe

Štepilnik se sme uporabljati samo za cepljenje hlodov z dimenzijami, ki ne presegajo dimenzij, navedenih v tehničnih podatkih. Vsaka drugačna uporaba stroja je v nasprotju z njegovo predvideno uporabo in predstavlja resno nevarnost za uporabnika.
Stroj se lahko uporablja le v skladu s spodnjimi "Dovoljenimi pogoji delovanja".
Prav tako je prepovedano obdelovati materiale, ki niso opisani v točki "3. Predvidena uporaba stroja". Nedovoljene spremembe mehanske in električne konstrukcije, kakršne koli spremembe, vzdrževalni posegi, ki niso opisani v navodilih za uporabo, bodo obravnavani kot nezakoniti in bodo povzročili takojšnjo izgubo garancijskih pravic, izjava o skladnosti pa bo postala neveljavna.
Vsaka uporaba, ki ni predvidena ali ni v skladu z navodili za uporabo, bo imela za posledico takojšnjo izgubo garancijskih pravic.

Dovoljeni pogoji delovanja
S6 40%
Zaščita pred padavinami

5. Tehnični podatki

Model	DED8679
Napetost v omrežju [V]	230 / 50
Nazivna moč [W]	3000
Razred zaščite	I
Stopnja IP	IP54
Hitrost vrtenja max n0 [min-1]	2850
Največji dovoljeni delovni tlak [MPa].	21
Največja in najmanjša dolžina lesa [mm]	100 / 550 Ø80 / Ø300
Raven tlaka LpA [dB(A)]	74,7 / 77,8
Merilna negotovost (KpA) [dB(A)]	3
Raven moči LWA [dB(A)]	90,9 / 93,6
Merilna negotovost (KWA) [dB(A)]	3
Raven vibracij, izmerjenih na ročaju ah, v [m/s2]	<2,5
Merilna negotovost Ka [m/s2]	1,5
Teža [kg]	110

Informacije o vibracijah in hrupu

Kombinirana vrednost vibracij ah in merilna negotovost sta bili določeni v skladu s standardom EN 60204-1 in sta navedeni v preglednici.
Emisije hrupa so bile določene v skladu s standardom EN 60204-1, vrednosti so navedene zgoraj v tabeli.

POZOR **Hrup lahko povzroči poškodbe sluha, zato pri delu vedno uporabljajte zaščito sluha!**

Deklarirana skupna vrednost vibracij je bila izmerjena v skladu s standardno preskusno metodo in se lahko uporablja za primerjavo enega kosa opreme z drugim. Navedena raven vibracij se lahko uporabi tudi za predhodno oceno izpostavljenosti vibracijam.
Raven vibracij med dejansko uporabo opreme se lahko razlikuje od deklariranih vrednosti, odvisno od uporabe delovnih orodij, zlasti vrste obdelovanca in potrebe po določitvi ukrepov za zaščito upravljavca. Za natančno oceno izpostavljenosti v dejanskih pogojih uporabe je treba upoštevati vse dele delovnega cikla, vključno z obdobji, ko je stroj izklopljen ali ko je vklopljen, vendar se ne uporablja za delo.

6. Priprava na delovanje

POZOR **Vsa pripravljalna dela izvajajte, ko je enota odklopljena od električnega napajanja.**

Preverite vsebino embalaže. Vsebovati mora naslednje elemente (slika C): telo cepilnika (1 enota), vzvodi s pokrovi (2 enoti), zajemalke (2 enoti), deli za pritrditev zajemalk (2 enoti), tekalna kolesa (2 enoti), delovna miza s stranskimi mizicami (1 enota), montažni pribor (1 komplet).
Ohišje enote postavite na trdno in ravno površino. Pri tem bodite posebej pozorni, da se enota ne prevrne.
Namestitev koles
Namestite kolesa (slika D). Skozi kolesa vstavite vijak in ga pritrdite s podložkami. Vstavite trn v luknjo v ohišju razdelilnika ter ga pritrdite s podložkami in zatičem. Preverite, ali je kolesce pravilno in trdno pritrjeno ter se vrti. Namestite pokrovček. Drugo kolo namestite na enak način.
Namestitev delovne površine
Odvijte matico (slika E) na stebru cepilnika. Razložite delovno površino in pomožne plošče ter preverite, ali vsi deli tvorijo enotno ravnino. Vstavite izbokline delovne plošče v profile na razdelilnem stebru (slika G, 1) in nato privijte matice (slika G, 2).
Pritrditev delovnih vzvodov
Način pritrditve vzvodov je prikazan na sliki H. Odstranite sponko z zaklepnega zatiča (slika H, 1). Pred namestitvijo vzvodov površine premažite s tanko plastjo masti. Vstavite ročico in varovalo ter poskrbite, da konec krmilne ročice vstopi v režo priključnega nosilca (slika H, 2). Vstavite zaporni zatič. Čep mora iti skozi luknje v nosilcu in v vzvodu. Zaklenite ga z zatičem (slika H, 3). Drugo ročico namestite na podoben način.
Preverite položaj obeh vzvodov. Krmilni ročici morata biti nameščeni v reže priključnih nosilcev.

Montaža objemke
Pritrdite montažne elemente prijemala na čeljusti prijemala (slika I). Preverite, ali so pritrdilni elementi vstavljeni, kot je prikazano. Na čeljusti se pritrdijo z vijaki. Čeljusti namestite na vzvode in jih zategnite z ročaji z vijaki (slika H).
Prevoz cepilnika na delovno mesto
Za prevoz cepilnika ga lahko premikate na kolesih. To storite tako, da napravo nagnete in primete transportni ročaj (slika J).
Preverite, ali je polnilo za olje dobro zategnjeno.
Če je treba enoto prepeljati na daljšo razdaljo na polpriklopniku, uporabite luknjo v karoseriji za dvig enote (slika K, 1). Če želite enoto na polpriklopniku imobilizirati, jo pritrdite na sestavne dele priklopnika z luknjo v karoseriji cepilnika (slika K, 2).
Enote nikoli ne dvigujte s pritrditvijo kavlja v drugem položaju, kot je prikazan na risbi.
Pri delilnikih z električnim pogonom je treba uporabiti napravo na preostali tok (PRCS), če v električnem sistemu ni nameščena naprava na preostali tok (RCD) z največjim preostalim tokom 0,03.

7. Priključitev na električno omrežje

Pred priključitvijo aparata na električno omrežje preverite, ali napajalna napetost ustreza vrednosti, navedeni na tipski ploščici.
Napajanje mora biti v skladu z bistvenimi zahtevami za električne inštalacije in izpolnjevati varnostne zahteve za uporabo. Parametri za najmanjši presek napajalnega kabla in nazivno vrednost varovalke, odvisno od moči naprave, so navedeni v spodnji preglednici:

Napajanje naprave [W]	Najmanjši prerez vodnika [mm^2]	Najmanjša vrednost varovalke tipa C [A]
>2500	1,5	16

Namestitev naj opravi usposobljen električar. Pri uporabi podaljškov poskrbite, da presek vodnika ni manjši od zahtevanega (glejte preglednico). Električni kabel napeljite tako, da med delovanjem ne bo nevarnosti, da bi ga prerezali. Ne uporabljajte poškodovanih podaljškov. Občasno preverite stanje napajalnega kabla. Ne vleci za napajalni kabel.

8. Vklop naprave

POZOR **Pred zagonom enote je treba opraviti korake, opisane v poglavju "Priprava na delovanje".**

Napravo priključite na električno omrežje s podaljševalnim kablom. za dokončanje (slika O). Podaljševalni kabel namestite tako, da ne bo izpostavljen udarcem, pritiskom, vlagi itd.
Sklopni sklop se nahaja nad električno vtičnico, Aparat se vklopi z zelenim gumbom, označenim z I, izklopi pa z rdečim gumbom, označenim z O. Če je treba aparat v sili izklopiti, preprosto pritisnite na sklop stikala (stikalo ima prednost pred stikalom za vklop/izklop). Naprava se bo izklopila.

9. Delovanje enote

Napravo postavite na delovno mesto. Stabilizirajte jo tako, da v tla vtaknete dva vijaka (slika L).
Pred delitvijo načrtujte delovno območje. Polena postavite na lahko dostopno mesto. Načrtujte prostor, kamor boste po cepljenju odlagali hlode. Pripravite hlode za cepljenje. Štepilec je zasnovan za cepljenje hlodov z največjo dolžino 550 mm in največjim premerom 300 mm. Če so polena daljša, jih razrežite na ustrezno dolžino.
Ne cepite zelenih hlodov. Suha, zorjena polena se lažje cepijo in se ne zataknejo tako pogosto kot zeleni les.
Pred cepljenjem namažite klin in površino okvirja stroja (slika N). To bo olajšalo cepljenje in podaljšalo življenjsko dobo sestavnih delov cepilnika.
Priključite napajalni kabel (glejte točko 8). Odprite zračnik. Ko je cepilnik v uporabi, za nekaj obratov sprostite pokrov rezervoarja za olje. Po uporabi pokrov ponovno zategnite.
Če se cepilnik uporablja v zelo hladnem vremenu, poganjajte motor brez obremenitve približno 15 minut, da se olje v hidravličnem sistemu segreje.
Preverjanje delovanja cepilnika
Stroj je treba uporabljati z obema rokama. Za preverjanje pravilnega delovanja cepilnika vklopite motor, pritisnite obe ročici in spustite klin do višine približno 5 cm od vrha. Nato sprostite eno ročico. Klin mora ostati v ročici. Klin se mora samodejno vrniti v najvišji položaj.
Nastavitev hoda klina
Za nastavitev hoda sprožilca klina izvedite naslednje korake (slika P):
- premaknite klina v želeni položaj. Najvišji položaj hoda klina mora biti približno 3 ~ 5 cm nad cepilnimi poleni.
- Spustite krmilno ročico ali izklopite motor.
- Sprostite nastavitveni vijak (A). Dvignite nastavitveno palico (B), dokler se nastavitvena palica (B) ne začne ustavljati zaradi notranje vzmeti. Privijte nastavitveni vijak (A).
- Sprostite oba krmilna vzvoda ali vklopite motor.
- Preverite zgornji položaj cepilnega klina.
Štepanje polen
Deblo na cepilniku postavite na podporno mizo navpično in ravno. Prepričajte se, da se klin in podporna miza na koncih pravokotno dotikata polena.
Debla nikoli ne poskušajte cepiti pod kotom.
Deblo cepite v smeri rastočih vlaken. Pri cepljenju hloda ne postavljajte čez cepilnik. To je lahko nevarno in povzroči resne poškodbe stroja.
Prijemala za hlode (sliki R, A) nastavite glede na premer hloda, da dobite najprimernejši kot za krmilne ročice. Deblo z vpenjalnimi prijemali trdno držite v varovalih krmilnih ročic.
Spustite vzvode, da začnete cepiti.
Sprostitev enega od vzvodov ustavi gibanje cepilnega klina. Če sprostite oba vzvoda, se cepilni klin vrne v zgornji položaj.
Razcepljena polena postavite v položaj, ki zagotavlja neoviran dostop do cepilnika in varnost upravljavca. Debla postavite stran od napajalnega kabla.
Nakopičeni cepljen les in lesni sekanci lahko ustvarijo nevarno delovno okolje.
Nikoli ne delajte na neurejenem delovnem območju, ki lahko povzroči zdrs, spotikanje ali padec.
Ko končate s cepljenjem, postavite klin v mirujoči položaj in izklopite stroj.
Postopki v sili
Če se naprava med delovanjem obnaša drugače kot pri običajni uporabi (pretirane vibracije, oddajanje motečih zvokov, vonj po gorenju itd.), napravo takoj izklopite in odklopite vir napajanja. Preverite, ali aparat trdno stoji na ravni in trdi površini.
Če se naprava po ponovnem zagonu še naprej obnaša na način, ki odstopa od običajne uporabe, naprave ne uporabljajte. Obrnite se na servisno službo.

10. Redno vzdrževanje

POZOR **Vsa vzdrževalna dela izvajajte, ko je enota odklopljena od električnega napajanja.**

Pred zagonom aparata
Naprave ne zaženite, če je poškodovana.
Preverite, ali sestavni deli aparata niso mehansko poškodovani, razpokani, zlomljeni itd. Preverite, ali napajalni kabel, vtiči, podaljšek niso poškodovani (odrgnjena izolacija, vidna obraba itd.). Preverite, ali je klin namazan, in ga očistite ostankov materiala.
Menjava olja v hidravličnem sistemu (slika U)
Hidravlični sistem je zaprt sistem z rezervoarjem za olje, oljno črpalko in regulacijskim ventilom. Nivo olja redno preverjajte z merilno palico. Nizka raven olja lahko poškoduje oljno črpalko. Nivo olja mora biti približno 1 ~ 2 cm pod zgornjo površino rezervoarja za olje (slika V).
Olje je treba v celoti zamenjati enkrat na leto.
- Prepričajte se, da so gibljivi deli ustavljeni in da je cepilnik odklopljen od električnega napajanja.
- Prepričajte se, da v rezervoar za olje ni prišla nobena umazanija. v rezervoar za olje.
- Uporabite odtočno posodo, ki pomaga odstraniti vse izrabljeno olje in delce. Odvijte čep za izpust olja, da izpraznite olje iz hidravličnega rezervoarja. Kot preventivni ukrep pred prihodnjimi težavami preglejte olje na kovinske ostružke.
- Uporabljeno olje poberite in ga reciklirajte.
- Po zamenjavi olja večkrat poganjajte cepilnik, ne da bi ga cepili.
Priporočamo uporabo hidravličnih olj, kot so na primer SHELL Tellus 22, MOBIL DTE 11, ARAL Vitam GF 22, BP Energol HLP-HM 22.
Prevoz
Enoto na transportnih kolesih vedno premikajte tako, da primete za sestavne dele ohišja, ki so namenjeni za ta namen. Pri dvigovanju enote uporabljajte le za to namenjena mesta za zatikanje vrvi dvigala.
Shranjevanje
Enoto shranjujte brez umazanije, v zaprtih prostorih, izven dosega otrok, po možnosti v originalni embalaži.

11. Rezervni deli in dodatki

Dodatna oprema, ki je na voljo za nakup:
- DED86791
Za nakup rezervnih delov in dodatne opreme se obrnite na servisno službo družbe Dedra Exim. Kontaktne podatke najdete na strani 1 priročnika.
Pri naročanju rezervnih delov navedite številko serije na ploščici in številko dela iz montažne risbe.
V garancijskem obdobju se popravila izvajajo v skladu s pogoji iz garancijske kartice. Okvarjeni izdelek oddajte v popravilo na kraju nakupa (prodajalec je dolžan sprejeti okvarjeni izdelek), pošljite ga v osrednji servisni center družbe Dedra Exim ali ga pošljite v servisni center, ki je najbližje vašemu kraju bivanja (seznam servisnih centrov na www.dedra.pl). Priložite izpolnjen garancijski list. Po poteku garancijskega roka popravila opravi centralna služba. Okvarjeni izdelek pošljite servisnemu centru (stroške pošiljanja plača uporabnik).

12. Samostojno odpravljanje težav

POZOR **Preden začnete sami reševati težave, enoto izključite iz električnega omrežja.**

Problem	Vzrok	Rešitev
Motor se ne zažene	Ni napetosti	Preverite, ali se je zaščita sprožila.
	Poškodovan podaljšek	Zamenjajte podaljšek z delujočim
	Pokvarjena stikalna enota	Napravo dajte na servis
Klinasta enota se ne spusti, ko motor deluje	Stikalo se ne odpre zaradi sprostitve delov	Zategnite dele za dovod olja
	Nepravilno nameščeni vzvodi	pravilno namestite vzvode
	Nizek nivo olja	Dopolnite olje
cepilnik vibrira	Nizek nivo olja	Dopolnite olje

13. Sestavljanje aparata

1. telo cepilnika (1 enota), 2. vzvodi z varovali (2 enoti), 3. grabljice (2 enoti), 4. nastavki za grablje (2 enoti), 5. tekalna kolesa (2 enoti), 6. delovna miza s stranskimi mizicami (1 enota), 7. montažni pribor (1 komplet)

14. Informacije za uporabnike o odstranjevanju električne in elektronske opreme (zadeva gospodinjstva)



Simbol, ki je prikazan na izdelkih ali spremljajoči dokumentaciji, označuje, da se okvarjene električne ali elektronske opreme ne sme odlagati med gospodinjske odpadke. Če želite sestavne dele zavreči, ponovno uporabiti ali predelati, jih je treba odpeljati na specializirano zbirno mesto, kjer jih bodo sprejeli brezplačno. Informacije o lokacijah zbirnih mest za rabljeno opremo zagotavljajo lokalni organi, npr. na svojih spletnih straneh.

S pravilnim odstranjevanjem naprave lahko ohranimo dragocene vire ter se izognemo negativnim vplivom na zdravje in okolje zaradi morebitne prisotnosti nevarnih: snovi, zmesi in sestavnih delov v opremi.
Zaradi nepravilnega odlaganja odpadkov vam grozijo kazni v skladu z ustreznimi lokalnimi predpisi.
Uporabniki v državah EU: Če želite odstraniti električno ali elektronsko opremo, se obrnite na najbližje prodajno mesto ali na dobavitelja, ki vam bo zagotovil dodatne informacije.
Odstranjevanje v državah zunaj Evropske unije: Ta simbol velja samo za države Evropske unije. Če želite ta izdelek zavreči, se obrnite na lokalne organe ali prodajalca, da vam pojasnijo pravilen način odstranjevanja.

Garancijski list

……..

Kataloška št.: …….. št. partije:.....

(v nadaljevanju Proizvod)

Datum nakupa Proizvoda: .....

Žig prodajalca

Datum in podpis prodajalca: .....

Izjava uporabnika:

Potrjujem, da sem bil seznanjen s pogoji garancije in posledicami neupoštevanja navodil v navodilih za uporabo in garancijskem listu. Znani so mi pogoji te garancije, kar potrjujem z lastnoročnim podpisom:

....

Datum in kraj Podpis uporabnika

PRAVICE POTROŠNIKOV Garancijski izdajatelj zagotavlja pravilno in brezhibno delovanje v garancijskem roku, ki se začne z dostavo blaga potrošniku. Če se ugotovi, da blago ni v skladu z opisom izdelka ali oglasom, ima potrošnik pravico do: (1) Zahtevati brezplačno popravilo napak. (2) Če napake niso odpravljene v 30 dneh od prejema zahtevka s strani proizvajalca ali pooblaščenega servisnega centra, zahteva brezplačno zamenjavo z novim blagom, ki je brez napak. (3) 30-dnevni rok se lahko v utemeljenih primerih (narava blaga, zahtevnost popravila) podaljša za največ 15 dni. Proizvajalec mora potrošnika pred iztekom 30 dni obvestiti o razlogih in trajanju podaljšanja. (4) Če blago ni popravljeno ali zamenjano v roku (30 ali 45 dni), lahko potrošnik zahteva povračilo celotne nakupne cene ali sorazmerno znižanje cene (vrednost znižanja ustreza znižanju vrednosti blaga). (5) Ne glede na zgoraj navedeno lahko potrošnik, če neskladnost nastopi v manj kot 30 dneh od dostave, takoj zahteva vračilo plačanega zneska. (6) Zamenjano blago ali njegov pomemben del prejme novo garancijsko kartico. (7) Stroški materiala, delov, dela, prevoza in transporta, povezani z odpravo napake/zamenjavo, bremenijo proizvajalca. (8) Za čas trajanja popravila lahko proizvajalec/servisni center potrošniku brezplačno zagotovi podoben nadomestni izdelek. Če tega ne stori, ima potrošnik pravico do odškodnine za nezmožnost uporabe izdelka. (9) Potrošnik mora pisno (po pošti, e-pošti ali osebno) obvestiti garanta proizvajalca ali pooblaščeni servisni center, priložiti dokazilo o veljavnosti garancije in takoj dati blago, ki je predmet reklamacije, na voljo za pregled. (10) Garancija ne izključuje ali omejuje pravic potrošnika iz obvezne garancije za skladnost blaga s pogodbo do prodajalca. Potrošnik ima pravico do brezplačnega uveljavljanja garancijskih zahtevkov.

I. Odgovornost za Proizvod

1. Garant - Dedra Exim Sp. z o.o. s sedežem v Pruškovu, naslov: ul. 3 Maja 8, 05-800 Pruszków, Poljska, št. KRS (vpisa v državni sodni register Poljske) 0000062517, vpis izvršilo Okrajno sodišče za gl. mesto Varšavo v Varšavi, njegov 14. gospodarski oddelek Državnega sodnega registra *(KRS – Krajowy Rejestr Sądowy)*, davčna številka 527-020-49-33, osnovni kapital: 100.980,00 PLN.
2. Garant pod pogoji, določenimi v tem garancijskem listu, podeljuje garancijo za Proizvod, ki ga je dobavil.
3. Odgovornost iz naslova garancije zajema samo napake, izhajače iz razlogov, prisotnoh v samem Proizvodu v času njegove izdaje uporabniku.
4. Garancija daje Uporabniku pravico do brezplačne odprave napake na Proizvodu, če se napako odkrije v garancijskem obdobju. Način odprave napake na Proizvodu (metoda odprave napake) je odvisen od odločitve Garanta. Garant si za primer svoje ugotovitve, da popravila ni možno izvesti, pridržuje pravico do zamenjave okvarjenega elementa ali celotnega Proizvoda z brezhibnim, znižanja cene Proizvoda ali odstopa od pogodbe.
5. V odnosu do Uporabnika, ki ni potrošnik v smislu poljskega Civilnega zakonika *(Kodeks Cywilny)* z dne 23. aprila 1964., je odškodninska odgovornost Garanta za škodo, ki izhaja iz te garancije in/ali je v zvezi z njeno sklenitvijo in izvajanjem, ne glede na pravni naslov, omejena do vrednosti brezhibnega Proizvoda, ki je okvarjen.

II. Garancijsko obdobje

Elementi Proizvoda	Trajanje garancijske zaščite
DED8679	24 mesecev od dneva nakupa Proizvoda, navedenega v tem garancijskem listu

III. Garancijski pogoji

1. Predložitev izpolnjenega garancijskega lista Proizvoda s strani Uporabnika ter dokazila okoliščin nakupa Proizvoda s strani Uporabnika, npr. v obliki blagajniškega potrdila, računa ipd. V cilju pravilne izvedbe reklamacijskega postopka se priporoča, naj Uporabnik skupaj s Proizvodom, ki ga reklamira, predloži vse elemente, navedene v „Kompletacija naprave" v navodilih za uporabo.
2. Ravnanje Uporabnika skladno s priporočili v navodilih za uporabo in garancijskem listu.
3. Garancija zajema samo ozemlje Republike Poljske in EU.
4. Garancija ne zajema okvar Proizvoda, nastalih še zlasti zaradi:
a. Uporabnikovega neupoštevanja pogojev, določenih v Navodilih za uporabo, še zlasti glede pravilne uporabe, vzdrževanja in čiščenja;
b. Uporabnikove uporabe čistilnih ali vzdrževalnih sredstev, neskladnih z navodili za uporabo;
c. Uporabnikovega neustreznega skladiščenja in prevoza Proizvoda;
d. Uporabnikovih nepooblaščenih sprememb in/ali modifikacij Proizvoda brez dogovora z Garantom;
e. Uporabnikove uporabe potrošnega materiala v Proizvodu, neskladnega z navodili za uporabo.
5. Uporabnik, ki ni potrošnik v smislu poljskega Civilnega zakonika z dne 23. aprila 1964., izgubi garancijo za Proizvod, na katerem:
- je Uporabnik odstranil, spremenil ali poškodoval serijske številke, datumske oznake in nazivne tablice;
- je Uporabnik poškodoval plombe ali so na njih vidni znaki poseganja vanje s strani Uporabnika.
6. Pozor! Opravila, povezana z vsakodnevno uporabo Proizvoda, ki so med drugim navedena v navodilih za uporabo, izvaja Uporabnik sam in na lastne stroške.

IV. Reklamacijski postopek

1. V primeru ugotovitve nepravilnega delovanja Proizvoda se je treba pred prijavo reklamacije prepričati, da so bila pravilno opravljena vsa opravila, še zlasti tista, navedena v navodilih za uporabo.
2. Priporoča se reklamacijo prijaviti takoj, najbolje v 7 dneh od dneva opazitve napake na Proizvodu. Uporabnik, ki ni potrošnik v smislu poljskega Civilnega zakonika z dne 23.4.1964, izgubi pravice, izhajajoče iz te garancije, če reklamacije ne prijavi v 7 dneh.
3. Reklamacijo se lahko prijavi, med drugim, na mestu nakupa Proizvoda, v garancijskem servisu ali pisno s pismom, poslanim na naslov: Dedra Exim Sp. z o.o., ul. 3 Maja 8, 05-800 Pruszków, Poljska.
4. Uporabnik lahko prijavi reklamacijo z uporabo obrazca, ki je na voljo na spletni strani www.dedra.pl. ("Obrazec za prijavo reklamacije na podlagi garancije").
5. Naslovi garancijskih servisov za posamezne države so na voljo na www.dedra.pl. V primeru, da za dano državo ne bi bilo navedenega garancijskega servisa, se priporoča poslati reklamacijo na podlaghi garancije na ta naslov: Dedra Exim Sp. z o.o., ul. 3 Maja 8, 05-800 Pruszków (Poljska).
6. V cilju varnosti Uporabnika se prepoveduje uporabo okvarjenega Proizvoda.
7. Pozor! Uporaba okvarjenega Proizvoda je nevarna za zdravje in življenje Uporabnika.
8. Obveznosti iz garancije bodo izpolnjene v 14 delovnih dneh od dneva dostave reklamiranega Proizvoda.
9. Priporoča se pred dostavo okvarjenega Proizvoda le-tega očistiti. Priporoča se reklamirani Proizvod skrbno zaščititi pred poškodbami pri transportu (najbolje je reklamirani Proizvod dostaviti v originalni embalaži).
10. Garancijsko obdobje se podaljša za čas, v katerem Uporabnik Proizvoda, za katerega velja garancija, zaradi njegove okvare ni mogel uporabljati.

Garancija ne izključuje, ne omejuje in začasno ne odpravlja pravic Uporabnika, izhajajočih iz predpisov o poroštvu za napake na prodani stvari.

V skladu s členom 13(1) in (2) Uredbe (EU) 2016/679 Evropskega parlamenta in Sveta z dne 27. aprila 2016 o varstvu posameznikov pri obdelavi osebnih podatkov in o prostem pretoku takih podatkov ter o razveljavitvi Direktive 95/46/ES (v nadaljnjem besedilu: RODO) vas obveščamo

1. Skrbnik vaših osebnih podatkov, podanih v obrazcu, je DEDRA-EXIM sp z o.o. s sedežem v Pruškovu [Pruszków], ul. 3 Maja 8, 05-800 Pruszków, Poljska (v nadaljevanju: "Skrbnik").
2. Vaši podatki bodo obdelovani le za namene izvedbe garancijskega postopka zanapravo v skladu s črko b prvega odst. 6. člena Splošne uredbe o varstvu podatkov EU (v nadaljevanju: »SUVP«). Dajanje podatkov je prostovoljno, a nujno potrebno za izvedbo garancijskega postopka.
3. Vaše podatke bomo obdelovali skozi čas potekanja garancijskega postopka in za namene arhiviranja za primer morebitne potrebe obrambe pred zahtevki do Skrbnika, vendar najdlje do izteka roka njihovega zastaranja.
4. Vaše podatke se sme razkriti samo subjektom, ki obdelujejo podatke za Skrbnika na podlagi pisne pogodbe o zaupanju osebnih podatkov v obdelavo in sicer, med drugim, subjektom, ki izvajajo storitve tehničnega servisa, storitve gostovanja ter vzdrževanja spletnega mesta, IT storitve, izvajalcem kurirskih storitev ipd.. Skrbnikovi dobavitelji so dolžni zagotavljati varnost podatkov ter izpolnjevati zahteve obvezujočih predpisov prava v zvezi z varstvom osebnih podatkov ter ne smejo uporabljati zaupanih jim osebnih podatkov za namene, ki niso določeni v pogodbi s Skrbnikom.
5. Vaši podatki ne bodo obdelovani na avtomatiziran način, v tem na način profiliranja, in ne bodo posredovani v tretjo državo/mednarodni organizaciji.
6. Imate v vsakem trenutku pravico dostopa do svojih podatkov ter pravico do popravka, izbrisa, omejitve obdelave le-teh, pravico do prenosa podatkov na drug subjekt, pravico do ugovora zoper njihovo obdelavo.
7. V vseh zadevah v zvezi z obdelavo vaših osebnih podatkov s strani Skrbnika nas lahko kontaktirate s sporočilom na ta e-poštni naslov: daneosobowe@dedra.pl ;
8. Imate pravico vložiti pritožbo pri organu, ki je v dani državi pristojen za varstvo osebnih podatkov;

HR Sadržaj

1. Fotografije i crteži
2. Opis uređaja
3. Namjena uređaja
4. Ograničenje uporabe
5. Tehnički podaci
6. Priprema za rad
7. Mrežna veza
8. Uključivanje uređaja
9. Korištenje uređaja
10. Aktivnosti tekućeg održavanja
11. Rezervni dijelovi i pribor
12. Samostalno rješavanje problema
13. Završetak uređaja
14. Obavijesti za korisnike o zbrinjavanju električnih i elektroničkih uređaja
15. Jamstveni list

Izjava o sukladnosti priložena je priručniku kao zaseban dokument. U nedostatku izjave o sukladnosti, obratite se tvrtki Dedra Exim Sp. z o. o.
Opći sigurnosni propisi uključeni su u priručnik kao zasebna knjižica.

UPOZORENJE. Pročitajte sva upozorenja označena simbolom i sve upute.

Nepoštivanje dolje navedenih upozorenja i sigurnosnih uputa može dovesti do strujnog udara, požara ili ozbiljne ozljede.

Sačuvajte sva upozorenja i upute za buduću uporabu.

2. Opis uređaja

Slika A: 1. – ručka za transport, 2 – klin, 3 – tronožac, 4 – ručica hvataljke, 5 – hvataljka, 6 – motor, 7 – punilo ulja s odzračivačem, 9 – kotači. Slika B: 10 - gumb ručke za transport, 11 - poluga, 12 - poklopac poluge, 13 - okvir, 14 - utičnica s prekidačem, 15 - tijelo, 16 - kućište tijela.

3. Namjena uređaja

Uređaj je namijenjen samo za cijepanje drva.
Cjepač je namijenjen za cijepanje cjepanica za kućnu upotrebu (kamin, peć i sl.) dimenzija koje ne prelaze one navedene u tehničkim podacima.
Operacija cijepanja stroja je dizajnirana da je aktivira jedna osoba. Iako je moguće da dodatni operateri upravljaju strojem (npr. za utovar i istovar), preporučuje se da samo jedan operater aktivira operaciju cijepanja.
Dopušteno je koristiti uređaj u renovacijskim i građevinskim radovima, radionicama za popravke, u amaterskim radovima, uz poštivanje uvjeta uporabe i dopuštenih radnih uvjeta sadržanih u uputama za uporabu.

4. Ograničenje uporabe

Cjepač se koristi samo za cijepanje trupaca dimenzija koje ne prelaze one navedene u tehničkim podacima. Svaka druga uporaba uređaja u suprotnosti je s njegovom namjenom i predstavlja ozbiljnu prijetnju korisniku.
Uređaj se smije koristiti samo u skladu s dolje navedenim "Dopuštenim uvjetima rada".
Također je zabranjena obrada materijala koji nisu opisani u točki „3. Namjena uređaja". Neovlaštene promjene u mehaničkoj i električnoj strukturi, bilo kakve izmjene, aktivnosti održavanja koje nisu opisane u priručniku smatrat će se nezakonitim i rezultirati trenutnim gubitkom prava na jamstvo, a izjava o sukladnosti postaje nevažeća.
Uporaba koja nije u skladu s namjeravanom uporabom ili nije u skladu s uputama za uporabu rezultirat će trenutnim gubitkom prava na jamstvo.

Prihvatljivi radni uvjeti S6 40% Zaštititi od oborina

5. Tehnički podaci

Model	**DED8679**
Napon mreže [V]	230 / 50
Nazivna snaga [W]	3000
Klasa zaštite	I
IP stupanj	IP54
Brzina vrtnje max n0 [min-1]	2850
Maksimalni dopušteni radni tlak [MPa]	21
Najveća i minimalna duljina drva [mm]	100 / 550 Ø80 / Ø300
Razina tlaka LpA [dB(A)]	74,7 / 77,8
Nesigurnost mjerenja (KpA) [dB(A)]	3
Razina snage LWA [dB(A)]	90,9 / 93,6
Nesigurnost mjerenja (KWA) [dB(A)]	3
Razina vibracija izmjerena na ručki ah,w [m/s2]	<2,5
Nesigurnost mjerenja Ka [m/s2]	1,5
Težina uređaja [kg]	110

Informacije o vibracijama i buci
Kombinirana vrijednost vibracija, Ah, i mjerna nesigurnost određene su u skladu s EN 60204-1 i dane su u tablici.
Emisija buke određena je u skladu s EN 60204-1, vrijednosti su dane u gornjoj tablici.

NAPOMENA **Buka može oštetiti vaš sluh, uvijek koristite zaštitu za sluh tijekom rada!**

Deklarirana ukupna vrijednost vibracija izmjerena je u skladu sa standardnom metodom ispitivanja i može se koristiti za usporedbu jednog uređaja s drugim. Navedena razina vibracija također se može koristiti za preliminarnu procjenu izloženosti vibracijama.

Razina vibracija tijekom stvarne uporabe stroja može se razlikovati od deklariranih vrijednosti, ovisno o tome kako se koriste radni alati, posebno o vrsti obratka koji se obrađuje i o potrebi specificiranja mjera za zaštitu operatera. Za točnu procjenu izloženosti u stvarnim uvjetima uporabe moraju se uzeti u obzir svi dijelovi radnog ciklusa, uključujući razdoblja kada je oprema isključena ili kada je uključena, ali se ne koristi za rad.

6. Priprema za rad

NAPOMENA **Provedite sve pripremne radnje s uređajem isključenim iz izvora napajanja.**

Provjerite sadržaj paketa. Set treba sadržavati (sl. C): tijelo razdjelnika (1 komad), poluge s poklopcima (2 komada), hvataljke (2 komada), elemente za pričvršćivanje hvataljke (2 komada), kotače (2 komada), radni stol s bočnim stranicama stolovi (1 kom), pribor za montažu (1 set).
Postavite tijelo uređaja na tvrdu, ravnu površinu. Obratite posebnu pozornost da se uređaj ne prevrne.
Sastavljeni kotači
Ugradite kotače (sl. D). Provucite klin kroz kotač i pričvrstite ga podloškama. Umetnite klin u rupu u kućištu razdjelnika, pričvrstite ga podlošcima i kopčom. Provjerite da li je kotač pravilno i stabilno postavljen i da li se okreće. Postavite poklopac. Ugradite drugi kotač na isti način.
Ugradnja radne ploče
Otpustite maticu (sl. E) na stupu razdjelnika. Rasporedite radnu plohu i pomoćne plohe te provjerite čine li svi elementi jednu površinu. Umetnite izbočene elemente ploče stola u profile na stupu razdjelnika (sl. G, 1), a zatim zategnite matice (sl. G, 2).
Montaža upravljačkih poluga
Metoda postavljanja poluge prikazana je na slici H. Uklonite kopču sa zatika za zaključavanje (sl. H, 1). Prije ugradnje poluge nanesite tanak sloj masti na površine. Umetnite polugu i poklopac i provjerite da kraj upravljačke poluge stane u utor u spojnom nosaču (sl. H, 2). Umetnite zatik za zaključavanje. Zatik bi trebao proći kroz rupe u nosaču i poluzi. Zaključajte kopčom (sl. H, 3). Ugradite drugu polugu na sličan način.
Provjerite položaj obje poluge. Upravljačke poluge moraju biti postavljene u utore spojnih nosača.
Pričvršćivanje hvataljke
Postavite elemente za pričvršćivanje hvataljke na čeljusti hvataljke (slika I). Provjerite jesu li montažni elementi postavljeni kao što je prikazano na crtežu. Spojite na čeljusti vijcima. Stavite čeljusti na poluge i zategnite ih pomoću gumba i vijaka (sl. H).
Prijevoz razdjelnika do radnog mjesta
Za transport razdjelnika, može se pomicati na kotačima. Da biste to učinili, nagnite uređaj i uhvatite transportnu ručku (sl. J).
Provjerite je li čep otvora za punjenje ulja dobro pričvršćen.
Ako je potrebno transportirati uređaj na dulju udaljenost na poluprikolici, koristite otvor na karoseriji za podizanje uređaja (slika K, 1). Da biste imobilizirali uređaj na prikolici, pričvrstite ga na elemente prikolice pomoću rupe u kućištu razdjelnika (slika K, 2).
Nikada nemojte podizati uređaj pričvršćivanjem kuke na mjestu koje nije prikazano na crtežu.
Za električne cjepače drva potreban je uređaj za zaostalu struju (PRCS) ako u električnom sustavu nije predviđen uređaj za zaostalu struju (RCD) s maksimalnom zaostalom strujom od 0,03 A.

7. Mrežna veza

Prije spajanja uređaja na izvor napajanja provjerite odgovara li napon napajanja vrijednosti navedenoj na natpisnoj pločici.
Instalacija napajanja mora biti izvedena u skladu s osnovnim zahtjevima za električne instalacije i ispunjavati sigurnosne zahtjeve. Parametri minimalnog presjeka kabela za napajanje i nazivne vrijednosti osigurača ovisno o snazi uređaja navedeni su u donjoj tablici:

Snaga uređaja [W]	Minimalni presjek vodiča [mm^2]	Minimalna vrijednost osigurača tipa C [A]
>2500	1,5	16

Montažu treba izvršiti ovlašteni električar. Pri uporabi produžnih kabela pazite da poprečni presjek žile nije manji od potrebnog (vidi tablicu). Položite električni kabel tako da se tijekom rada ne prereže. Nemojte koristiti oštećene produžne kabele. Povremeno provjerite stanje kabela za napajanje. Nemojte povlačiti kabel za napajanje.

8. Uključivanje uređaja

NAPOMENA **Prije pokretanja uređaja nužno je izvršiti radnje opisane u poglavlju "Priprema za rad".**

Spojite uređaj na izvor napajanja pomoću produžnog kabela. treba dovršiti (sl. O). Položite produžni kabel tako da ne bude izložen udarima, pritisku, vlazi itd.
Sklop prekidača nalazi se iznad utičnice za napajanje, a uključuje se pomoću zelenog gumba označenog sa O. Ako trebate isključiti uređaj u slučaju nužde, jednostavno pritisnite sklop prekidača. (sklopka ima prioritet nad sklopkom). Uređaj će se isključiti.

9. Korištenje uređaja

Postavite uređaj na radno mjesto. Stabilizirajte ih uvrtanjem dva vijka u tlo (sl. L).
Prije nego počnete dijeliti, isplanirajte svoj radni prostor. Debla postavite na lako dostupno mjesto. Isplanirajte mjesto gdje će se postaviti trupci nakon cijepanja balvana. Pripremite debla za cijepanje. Dizajn cjepača omogućuje cijepanje trupca maksimalne duljine od 550 mm i maksimalnog promjera od 300 mm. Ako su debla duža, odrežite ih na odgovarajuću duljinu.
Nemojte cijepati zelene cjepanice. Suhe, začinjene cjepanice puno se lakše cijepaju i ne zaglavljuju se tako često kao zelene usamljeno drvo.
Prije cijepanja podmažite klin i površinu okvira uređaja (sl. N). To će olakšati cijepanje i produljiti vijek trajanja elemenata razdjelnika.

Spojite kabel za napajanje (pogledajte točku 8). Otvorite ventilacijski otvor. Otpustite poklopac spremnika za ulje nekoliko okretaja kada je cjepač drva u upotrebi. Nakon završetka rada ponovno zategnite poklopac.
Ako se razdjelnik koristi na vrlo niskim temperaturama, pustite motor bez opterećenja otprilike 15 minuta kako biste zagrijali ulje u hidrauličnom sustavu.
Provjera rada razdjelnika
Uređaj se mora koristiti s obje ruke. Kako biste provjerili ispravan rad razdjelnika, uključite motor, pritisnite obje poluge i spustite klin na visinu od približno 5 cm od radne površine. Zatim otpustite jednu polugu. Klin treba ostati u poluzi. Klin bi se trebao automatski vratiti u svoj najviši položaj.
Podešavanje nagiba klina
Kako biste postavili hod klinastog pokretača, izvršite sljedeće korake (sl. P):
- pomaknite klin za cijepanje u željeni položaj. Gornji položaj klina trebao bi biti oko 3~5 cm iznad trupaca koji se cijepaju.
- Otpustite upravljačku polugu ili ugasite motor.
- Otpustite vijak za podešavanje (A). Podignite šipku za podešavanje (B) sve dok je poluga za podešavanje (B) ne zadrži unutarnja opruga. Zategnite vijak za podešavanje (A).
- Otpustite obje upravljačke poluge ili pokrenite motor.
- Provjerite gornji položaj klina za cijepanje.
Cijepanje trupaca
Stavite trupac na razdjelnik na potporni stol okomito i ravno. Provjerite dodiruju li klin i potporni stol okomito na trupac na krajevima.
Nikada ne pokušavajte rascijepiti trupac pod kutom.
Rascijepite trupac u smjeru njegovog rasta. Ne stavljajte trupac preko razdjelnika kako biste ga rascijepili.
To može biti opasno i uzrokovati ozbiljne štete na uređaju.
Podesite hvataljke trupaca (sl. R, A) prema promjeru trupaca kako biste dobili najudobniji kut upravljačkih poluga. Držite trupac pomoću hvataljki koje se čvrsto uklapaju u poklopce kontrolne poluge.
Spustite poluge za početak cijepanja.
Otpuštanjem jedne od poluga zaustavlja se kretanje klina za cijepanje. Otpuštanje obje poluge vraća klin za cijepanje u gornji položaj.
Postavite cjepanice na mjesto koje osigurava lak pristup cjepaču i sigurnost operatera. Stavite trupce dalje od kabela za napajanje.
Nakupljeno cijepano drvo i strugotine mogu stvoriti nesigurno radno okruženje.
Nikada nemojte raditi u neurednom radnom prostoru koji može dovesti do posklizнuća, spoticanja ili pada.
Nakon završetka posipanja klin postavite u mirovanje i isključite uređaj.
Postupak u hitnim situacijama
Ako se tijekom rada uređaj ponaša na način koji odudara od normalne uporabe (pretjerano vibrira, stvara uznemirujuće zvukove, miris paljevine i sl.), odmah isključite uređaj i odspojite ga iz struje. Provjerite je li uređaj stabilan na ravnoj, tvrdoj površini.
Ako se nakon ponovnog pokretanja uređaj i dalje ponaša drugačije od normalne uporabe, nemojte koristiti uređaj. Kontaktirajte servis.

10. Aktivnosti tekućeg održavanja

NAPOMENA **Sve servisne aktivnosti obavljajte s uređajem isključenim iz izvora napajanja.**

Prije uporabe
Nemojte pokretati uređaj nakon otkrivanja oštećenja.
Provjerite da li komponente uređaja nisu mehanički oštećene, napuknute, slomljene i sl. Provjerite da li strujni kabel, utikači, produžni kabel nisu oštećeni (istrošena izolacija, vidljiva istrošenost i sl.). Provjerite je li klin podmazan i očistite klin od ostatka materijala.
Zamjena ulja u hidrauličnom sustavu (sl. U)
Hidraulički sustav je zatvoreni sustav sa spremnikom za ulje, pumpom za ulje i upravljačkim ventilom. Redovito provjeravajte razinu ulja pomoću mjerne šipke. Niska razina ulja može oštetiti pumpu ulja. Razina ulja trebala bi biti približno 1 ~ 2 cm ispod gornje površine spremnika za ulje (Slika V).
Ulje treba potpuno promijeniti jednom godišnje.
- Uvjerite se da su pokretni dijelovi zaustavljeni i da je razdjelnik isključen iz napajanja.
- Uvjerite se da nikakva prljavština nije ušla u spremnik ulja. do spremnika za ulje.
- Upotrijebite posudu za pražnjenje kako biste uklonili svo korišteno ulje i krutine. Odvijte čep za ispuštanje ulja kako biste ispustili ulje iz hidrauličkog spremnika. Provjerite ima li u ulju metalnih strugotina kao zaštite od budućih problema.
- Sakupite rabljeno ulje i reciklirajte ga.
- Nakon izmjene ulja pokrenite cjepač nekoliko puta bez cijepanja.
Preporučujemo korištenje hidrauličnih ulja kao što su: SHELL Tellus 22, MOBIL DTE 11, ARAL Vitam GF 22, BP Energol HLP-HM 22.
Prijevoz
Uređaj uvijek pomičite na transportnim kotačima držeći za to predviđene elemente kućišta. Prilikom podizanja uređaja koristite samo za to označena mjesta za kačenje užeta za podizanje.
Skladištenje
Čuvajte uređaj bez kontaminacije, uklj zatvorenim prostorijama, izvan dohvata djece, po mogućnosti u originalnom pakiranju.

11. Rezervni dijelovi i pribor

Pribor dostupan za prodaju:
- DED86791 klin
Za kupnju rezervnih dijelova i pribora obratite se Dedra Exim Service. Podaci za kontakt nalaze se na 1. stranici priručnika.
Prilikom naručivanja rezervnih dijelova, molimo navedite broj serije na pločici s tehničkim podacima i broj dijela iz crteža sklopa.
Tijekom jamstvenog roka popravci se obavljaju prema uvjetima navedenim u jamstvenom listu. Proizvod vratite na popravak na mjestu kupnje (prodavatelj je dužan prihvatiti reklamirani proizvod), pošaljite ga u centralni servis Dedra Exim ili ga pošaljite u servis najbliži vašem mjestu stanovanja (popis usluga na www.dedra.pl). Molimo priložite ispunjeni jamstveni list. Nakon isteka jamstvenog roka popravke obavlja centralni servis. Oštećeni proizvod potrebno je poslati u servis (troškove dostave snosi korisnik).

12. Samostalno rješavanje problema

NAPOMENA **Isključite uređaj iz napajanja prije nego pokušate sami otkloniti kvar.**

Problem	Uzrok	Riješenje
Motor se ne pali	Nema napona	Provjerite je li se sigurnosni uređaj aktivirao
	Oštećen produžni kabel	Zamijenite produžni kabel funkcionalnim
	Oštećen sklop prekidača	Odnesite uređaj na servis
Sklop klina se ne spušta dok motor radi	Ventil se ne otvara zbog labavih dijelova	Zategnite dijelove sustava za dovod ulja
	Poluge su pogrešno postavljene	Ispravno postavite polugu
	Niska razina ulja	Dolijte ulje
Razdjelnik vibrira	Niska razina ulja	Dolijte ulje

13. Završetak uređaja

1. tijelo razdjelnika (1 kom), 2. poluge sa poklopcima (2 kom), 3. hvataljke (2 kom), 4. elementi za pričvršćivanje hvataljke (2 kom), 5. kotači (2 kom), 6. radni stol sa pomoćnim stolićima (1 kom), 7. pribor za montažu (1 set).

14. Obavijesti za korisnike o zbrinjavanju električnih i elektroničkih uređaja (odnosi se na kućanstva)



Ovaj simbol postavljen na proizvode ili popratnu dokumentaciju obavještava da se neispravni električni ili elektronički uređaji ne smiju odlagati s kućnim otpadom. Ispravan postupak u slučaju potrebe za zbrinjavanjem, ponovnom uporabom ili oporabom komponenti sastoji se od prijenosa uređaja na specijalizirano sabirno mjesto, gdje će biti besplatno prihvaćen. Informacije o lokacijama sabirnih točaka otpadne opreme pružaju lokalne vlasti, npr. na svojim web stranicama.
Pravilno zbrinjavanje uređaja omogućuje očuvanje dragocjenih resursa i izbjegavanje negativnog utjecaja na zdravlje i okoliš, do kojeg dolazi zbog mogućnosti da uređaji sadrže opasne tvari, smjese i sastavne dijelove.
Nepravilno odlaganje otpada podliježe kaznama predviđenim relevantnim lokalnim propisima.
Korisnici u zemljama Europske unije: Ako trebate odložiti električnu ili elektroničku opremu, obratite se najbližem prodavaču ili dobavljaču za dodatne informacije.
Odlaganje u zemljama izvan Europske unije: Ovaj simbol vrijedi samo za zemlje Europske unije. Ako trebate zbrinuti ovaj proizvod, obratite se lokalnim vlastima ili trgovcu radi pravilnog zbrinjavanja.

Jamstveni list

.....

Kataloški broj: ……br. partije:.....

(u daljnjem tekstu Proizvod)

Datum nabavke Proizvoda: .....

Pečat prodavača

Datum i potpis prodavača: .....

Izjava Korisnika:

Potvrđujem da sam upoznat s uvjetima jamstva i posljedicama nepoštivanja smjernica sadržanih u Uputama za upotrebu i jamstvenom listu. Upoznat sam s uvjetima ovog jamstva, što potvrđujem svojim potpisom:

....

Datum i mjesto Potpis Korisnika

I. Odgovornost za Proizvod

1. Jamac - Dedra Exim Sp. z o.o. sa sjedištem u Pruszkówu, adresa: ul. 3 Maja 8, 05-800 Pruszków, KRS 0000062517, Općinski sud za glavni grad Varšavu u Varšavi, XIV Gospodarski odjel Državnog sudskog registra, PIB 527-020-49-33, osnovni kapital: 100 980.00 PLN.
2. Pod uvjetima navedenim u ovom jamstvenom listu, Jamac daje jamstvo za Proizvod koji dolazi iz Jamčeve distribucije.
3. Odgovornost iz jamstva pokriva samo nedostatke koji proizlaze iz razloga koji su u Proizvodu u trenutku njegove predaje Korisniku.
4. Pod jamstvom, Korisnik stječe pravo na besplatan popravak Proizvoda, ako se kvar otkrije tijekom jamstvenog roka. Način popravka Proizvoda (metoda popravka) ovisi o odluci Jamca. Ako Jamac utvrdi da ga je nemoguće popraviti, Jamac zadržava pravo zamijeniti neispravan element ili cijeli Proizvod ispravnim, smanjiti cijenu Proizvoda ili odstupiti od ugovora.
5. U odnosu na Korisnika koji nije potrošač u smislu Zakona od 23. travnja 1964. Građanski zakonik, odgovornost Jamca za štetu koja proizlazi iz ovog jamstva i/ili u vezi s njegovim sklapanjem i izvršenjem, bez obzira na pravni naslov, ograničena je na maksimalnu vrijednost neispravnog Proizvoda.

II. Jamstveni rok

Elementi Proizvoda	Jamstveni rok
DED8679	24 mjeseca od datuma kupnje Proizvoda prikazanog u ovom jamstvenom listu

III. Uvjeti korištenja jamstva
1. Predočenje od strane korisnika popunjenog jamstvenog lista Proizvoda i potvrđivanje od strane Korisnika okolnosti kupnje Proizvoda, npr. predočenjem računa, fakture itd. Kako bi učinkovito riješili reklamaciju preporuča se da Korisnik dostavi sve elemente navedene u "Kompletu uređaja" zajedno s Proizvodom za reklamaciju koja se nalazi u Uputama za upotrebu.
2. Poštovanje od strane korisnika preporuka sadržanih u Uputama za uporabu i jamstvenom listu.
3. Jamstvo vrijedi isključivo na području Republike Poljske i EU.
4. Jamstvo ne obuhvaća kvarove Proizvoda nastale posebno kao rezultat:
a. Nepoštivanja od strane Korisnika uvjeta navedenih u Uputama za uporabu, posebno u pogledu pravilnog korištenja, održavanja i čišćenja;
b. Korištenja od strane Korisnika sredstava za čišćenje ili održavanje koja nisu u skladu s Uputama za uporabu;
c. Nepravilnog skladištenja i transporta Proizvoda od strane Korisnika;
d. Neovlaštene izmjene i/ili modifikacije Proizvoda od strane Korisnika koje nisu dogovorene s Jamcem;
e. Korištenja od strane Korisnika potrošnog materijala u Proizvodu koji nije u skladu s Uputama za uporabu.
5. Korisnik koji nije potrošač u smislu zakona od 23. travnja 1964. Građanski zakonik gubi jamstvo na Proizvod u kojem:
- je Korisnik je uklonio, promijenio ili oštetio serijske brojeve, oznake datuma i natpisne pločice;
- pečati su oštećeni od strane Korisnika ili pokazuju znakove manipulacije od strane Korisnika.
6. Pozor! Radnje povezane sa svakodnevnim radom Proizvoda, koje proizlaze, između ostalog iz Upute za uporabu Korisnik je dužan provoditi samostalno i o svom trošku.
IV. Procedura reklamacije
1. U slučaju utvrđivanja neispravnog rada Proizvoda, prije podnošenja reklamacije, provjerite jesu li sve radnje navedene posebno u Uputama za uporabu, izvršene ispravno.
2. Preporučujemo podnošenje reklamacije odmah, najbolje u roku od 7 dana od dana uočavanja kvara Proizvoda. Korisnik koji nije potrošač u smislu zakona od 23. travnja 1964. Građanski zakonik gubi prava koja proizlaze iz ovog jamstva ako se reklamacija ne podnese u roku od 7 dana.
3. Reklamacija se može podnijeti, između ostalog, na mjestu kupnje Proizvoda, u jamstvenom servisu ili pismeno na sljedeću adresu: Dedra Exim Sp. z o.o., ul. 3 Maja 8, 05-800 Pruszków.
4. Korisnik može podnijeti reklamaciju putem obrasca dostupnog na web stranici www.dedra.pl. ("Obrazac za reklamaciju").
5. Adrese jamstvenih servisa za pojedine zemlje dostupne su na web stranici www.dedra.pl. U slučaju nedostatka jamstvenog servisa za određenu zemlju, preporuča se slanje reklamacija na sljedeću adresu: Dedra Exim Sp. z o.o. ul. 3 Maja 8, 05-800 Pruszków (Poljska).
6. S obzirom na sigurnost Korisnika, zabranjeno je koristiti neispravan proizvod.
7. Pozor! Korištenje neispravnog Proizvoda opasno je za zdravlje i život Korisnika.
8. Izvršenje obveza koje proizlaze iz jamstva održat će se u roku od 14 radnih dana od dana isporuke Proizvoda koji korisnik reklamira.
9. Prije dostave neispravnog Proizvoda na reklamaciju, preporuča se čišćenje. Preporuča se da se reklamirani Proizvod pažljivo zaštiti od oštećenja tijekom transporta (preporuča se isporuka reklamiranog Proizvoda u originalnom pakiranju).
10. Jamstveni rok se produljuje za vrijeme tijekom kojeg ga Korisnik nije mogao koristiti zbog kvara na Proizvodu obuhvaćenom jamstvom.
Jamstvo ne isključuje, ograničava ili suspendira prava Korisnika koja proizlaze iz odredbi o jamstvu za nedostatke na prodanom artiklu.

Prema čl. 13 sek. 1 i sljed. 2. Uredbe (EU) 2016/679 Europskog parlamenta i Vijeća od 27. travnja 2016. o zaštiti fizičkih osoba u vezi s obradom osobnih podataka i slobodnom kretanju takvih podataka te stavljanju izvan snage Direktive 95/46. /EC, obavještavamo vas
1. Administrator Vaših osobnih podataka navedenih u formularu je DEDRA-EXIM sp. z o. o. sa sjedištem u Pruszkówu, ul. 3 Maja 8, 05-800 Pruszków (u daljnjem tekstu: "Administrator").
2. Vaši podaci će se obrađivati isključivo u svrhu provedbe jamstvenog postupka uređaja sukladno čl. 6 st. 1 slovo. b opće uredbe o zaštiti podataka (u daljnjem tekstu: "GDPR") Davanje podataka je dobrovoljno, ali nužno za provedbu jamstvenog postupka.
3. Vaši podaci će se obrađivati za vrijeme trajanja jamstvenog postupka te za potrebe arhiviranja u slučaju potrebe obrane od bilo kakvih potraživanja prema Administratoru, najduže do isteka istih.
4. Vaši podaci mogu se priopćiti samo subjektima koji obrađuju podatke za administratora na temelju pisanog ugovora o povjeravanju obrade osobnih podataka koji između ostalog daje: tehnička služba, održavanje hostinga ili web stranica, IT služba, kurirska tvrtka. Dobavljači Administratora dužni su osigurati sigurnost podataka i ispunjavati uvjete važećih zakona vezanih uz zaštitu osobnih podataka te ne smiju koristiti povjerene osobne podatke u druge svrhe osim onih navedenih u ugovoru s Administratorom.
5. Vaši podaci neće se obrađivati na automatizirani način, uključujući u obliku profiliranja, i neće se prenositi u treću zemlju/međunarodnu organizaciju.
6. Imate pravo pristupa svojim podacima te pravo na ispravak, brisanje, ograničenje obrade, pravo na prijenos podataka, pravo na prigovor u bilo kojem trenutku.
7. Za sva pitanja vezana uz obradu Vaših osobnih podataka od strane Administratora, možete nas kontaktirati na sljedeću e-mail adresu: daneosobowe@dedra.pl.;
8. Imate pravo podnijeti pritužbu tijelu nadležnom za zaštitu osobnih podataka;

BG Съдържание

1. Снимки и рисунки
2. Описание на устройството
3. Предвидена употреба на устройството
4. Ограничение на използването
5. Технически данни
6. Подготовка за работа
7. Свързване към електрическата мрежа
8. Включване на уреда
9. Експлоатация на устройството
10. Рутинна поддръжка
11. Резервни части и аксесоари
12. Самостоятелно отстраняване на неизправности
13. Сглобяване на уреда
14. Информация за потребителите относно изхвърлянето на електрическо и електронно оборудване
15. Гаранционна карта

Декларацията за съответствие е приложена към ръководството като отделен документ. При липса на декларация за съответствие, моля, свържете се с Дедра Ексим ООД.
Общите правила за безопасност са приложени към ръководството като отделна книжка.

ПРЕДУПРЕЖДЕНИЕ. Прочетете всички предупреждения, обозначени със символа, и всички инструкции.

Неспазването на следните предупреждения и инструкции за безопасност може да доведе до токов удар, пожар или сериозно нараняване.

Запазете всички предупреждения и инструкции за бъдеща употреба.

2. Описание на устройството

Фиг. А: 1 - дръжка за транспортиране, 2 - клин, 3 - статив, 4 - копче за захващане, 5 - захващане, 6 - двигател, 7 - маслонапълвател с вентилационен отвор, 9 - колела. Фиг. Б: 10 - копче на транспортната ръкохватка, 11 - лост, 12 - капак на лоста, 13 - рамка, 14 - захранващ контакт с превключвател, 15 - тяло, 16 - корпус на тялото.

3. Предвидена употреба на устройството

Устройството е предназначено само за цепене на дървесина.
Цепенякът е предназначен за цепене на дърва за домашна употреба (камина, готварска печка и др.) с размери, които не надвишават посочените в техническите данни.
Работата на машината за цепене е проектирана да се задейства от един човек. Въпреки че е възможно с машината да работят и други оператори (напр. за товарене и разтоварване), но се препоръчва операцията по разцепване да се активира само от един оператор.
Допустимо е машината да се използва при ремонтни и строителни работи, ремонтни работилници, любителски работи, като се спазват условията за използване и допустимите условия на работа, съдържащи се в инструкциите за експлоатация.

4. Ограничение на използването

Машината за цепене трябва да се използва само за цепене на трупи с размери, които не надвишават посочените в техническите данни. Всяко друго използване на машината противоречи на нейното предназначение и представлява сериозна опасност за потребителя.
Машината може да се използва само в съответствие с "Разрешените условия на работа" по-долу.
Също така е забранено да се обработват материали, които не са описани в "3. Предназначение на машината". Неразрешените промени в механичната и електрическата конструкция, всякакви модификации, операции по поддръжката, които не са описани в инструкциите за експлоатация, ще се считат за незаконни и ще доведат до незабавна загуба на гаранционни права, а декларацията за съответствие ще стане невалидна.
Всяка употреба, която не е по предназначение или която не съответства на инструкциите за експлоатация, води до незабавна загуба на гаранционни права.

Допустими условия на работа
S6 40%
Защитете от валежи

5. Технически данни

Model	**DED8679**
Захранващо напрежение [V]	230 / 50
Номинална мощност [W]	3000
Клас на защита	I
Степен на защита срещу директен достъп	IP54
Максимална скорост n0 [min-1].	2850
Максимално допустимо работно налягане [MPa].	21
Максимална и минимална дължина на дървесината [mm]	100 / 550 Ø80 / Ø300
Ниво на звуково налягане LpA [dB(A)]	74,7 / 77,8
Несигурност на измерването KpA [dB(A)].	3
Ниво на звукова мощност LwA [dB(A)]	90,9 / 93,6
Несигурност на измерването KwA [dB(A)].	3
Ниво на вибрации, измерено при дръжката ah,ID [m/s2].	<2,5
Несигурност на измерването K [m/s2].	1,5
Тегло [kg]	110

Информация за вибрациите и шума

Комбинираната стойност на вибрациите ah и неопределеността на измерването са определени в съответствие с EN 60204-1 и са дадени в таблицата.

Емисиите на шум са определени в съответствие с EN 60204-1, като стойностите са дадени по-горе в таблицата.

ВНИМАНИЕ **Шумът може да причини увреждане на слуха, винаги носете защита на слуха, когато работите!**

Декларираната обща стойност на вибрациите е измерена съгласно стандартен метод за изпитване и може да се използва за сравняване на едно оборудване с друго. Посоченото ниво на вибрациите може да се използва и за предварителна оценка на експозицията на вибрации.

Нивото на вибрациите по време на действителното използване на оборудването може да се различава от обявените стойности в зависимост от използването на работните инструменти, по-специално от вида на обработвания детайл и необходимостта от определяне на мерки за защита на оператора. За да се направи точна оценка на експозициите при реални условия на употреба, трябва да се вземат предвид всички части на работния цикъл, включително периодите, когато машината е изключена или когато е включена, но не се използва за работа.

6. Подготовка за работа

ВНИМАНИЕ **Извършвайте всички подготвителни работи, когато устройството е изключено от електрическата мрежа.**

Проверете съдържанието на опаковката. В нея трябва да бъдат включени следните елементи (фиг. B): тяло на разклонителя (1 брой), лостове с предпазители (2 броя), грайфери (2 броя), части за монтиране на грайфери (2 броя), ходови колела (2 броя), работна маса със странични маси (1 брой), монтажни принадлежности (1 комплект).

Поставете корпуса на устройството върху твърда, равна повърхност. Обърнете особено внимание, за да не се преобърне устройството.

Монтиране на колелата

Монтирайте колелцата (фиг. Г). Вкарайте болта през колелото и го закрепете с шайби. Поставете дорника в отвора в корпуса на сплитера, закрепете с шайби и щифт. Проверете дали колелцето е правилно и здраво монтирано и дали се върти. Монтирайте капачката. Монтирайте второто колело по същия начин.

Монтиране на работната повърхност

Разхлабете гайката (фиг. E) на колоната на сплитера. Разгънете работния плот и помощните плотове, проверете дали всички части образуват една равнина. Поставете издатините на плота в профилите на колоната на разделителя (фиг. Ж, 1) и след това затегнете гайките (фиг. Ж, 2).

Прикрепване на работните лостове

Начинът на закрепване на работните лостове е показан на фигура З. Отстранете скобата от заключващия щифт (фиг. З, 1). Покрийте повърхностите с тънък слой грес, преди да монтирате лостовете. Поставете лоста и предпазителя и се уверете, че краят на лоста за управление влиза в прореза на свързващата скоба (фиг. З, 2). Поставете заключващия щифт. Щифтът трябва да премине през отворите в скобата и в лоста. Заключете с щифта (фиг. З, 3). Монтирайте втория лост по подобен начин.

Проверете положението на двата лоста. Лостовете за управление трябва да са разположени в отворите на свързващите скоби.

Монтиране на скобата

Закрепете монтажните елементи на захвата към челюстите на захвата (фигура I). Проверете дали монтажните елементи са поставени, както е показано. Свържете към челюстите с помощта на винтове. Поставете челюстите върху лостовете, затегнете ги с помощта на копчетата с винтове (фигура З).

Транспортиране на разклонителя до работната площадка

За да транспортирате разклонителя, можете да го преместите на колела. За да направите това, наклонете уреда, хванете дръжката за транспортиране (фиг. J).

Уверете се, че капачката за пълнене с масло е здраво затегната.

Ако агрегатът трябва да се транспортира на голямо разстояние на полуремарке, използвайте отвора в каросерията, за да повдигнете агрегата (фиг. K, 1). За да обездвижите агрегата върху полуремарке, закрепете го към компонентите на ремаркето, като използвате отвора в каросерията на сплитера (фиг. K, 2).

Никога не повдигайте уреда, като закрепвате куката в друго положение, различно от посоченото на чертежа.

За електрически задвижвани сплитери трябва да се използва устройство за защита от остатъчен ток (PRCS), ако в електрическата система не е предвидено устройство за защита от остатъчен ток (RCD) с максимален остатъчен ток 0,03 A.

7. Свързване към електрическата мрежа

Преди да свържете уреда към електрическата мрежа, се уверете, че захранващото напрежение отговаря на стойността, посочена на табелката с номиналните стойности.

Захранващата инсталация трябва да отговаря на съществените изисквания за електрически инсталации и да отговаря на изискванията за безопасност при употреба. Параметрите за минималното сечение на захранващия кабел и номиналната стойност на предпазителя, в зависимост от мощността на уреда, са дадени в таблицата по-долу:

Захранване на устройството [W]	Минимално напречно сечение на проводника [mm^2]	Минимална стойност на предпазител тип C [A]
>2500	1,5	16

Монтажът трябва да се извърши от квалифициран електротехник. Когато използвате удължителни кабели, уверете се, че напречното сечение на проводниците не е по-малко от необходимото (вж. таблицата). Разположете електрическия кабел така, че да няма опасност да бъде прерязан по време на работа. Не използвайте повредени удължители. Периодично проверявайте състоянието на захранващия кабел. Не дърпайте захранващия кабел.

8. Включване на уреда

ВНИМАНИЕ **Преди да стартирате устройството, е необходимо да извършите стъпките, описани в раздела "Подготовка за работа".**

Свържете уреда към електрическата мрежа с помощта на удължител. за завършване (фиг. O). Разположете удължителния кабел така, че да не е изложен на удари, натиск, влага и др.

Превключвателният възел се намира над електрическия контакт, Уредът се включва със зеления бутон, обозначен с I, изключва се с червения бутон, обозначен с O. В случай че уредът трябва да бъде изключен по спешност, просто натиснете превключвателния възел (превключвателят има приоритет пред ключа за включване/изключване). Уредът ще бъде изключен.

9. Експлоатация на устройството

Разположете уреда на работното място. Стабилизирайте го, като забиете два винта в земята (фиг. L).

Планирайте работната зона преди разделянето. Поставете дървените трупи на лесно достъпно място. Планирайте мястото, където дървените трупи ще бъдат складирани след цепенето. Подгответе трупите за цепене. Цепенякът е проектиран за цепене на трупи с максимална дължина 550 mm и максимален диаметър 300 mm. Ако трупите са по-дълги, нарежете ги на подходяща дължина.

Не цепете зелени трупи. Сухите, отлежали трупи се цепят много по-лесно и не се задръстват толкова често, колкото зеленатa дървесина.

Преди цепене смажете клина и повърхността на рамката на машината (фиг. N). Това ще улесни цепенето и ще удължи живота на компонентите на машината за цепене.

Свържете захранващия кабел (вж. точка 8). Отворете вентилационния отвор. Разхлабете капака на масления резервоар с няколко оборота, когато сплитерът се използва. Затегнете отново капака след употреба.

Ако сплитерът се използва в много студено време, стартирайте двигателя без натоварване за около 15 минути, за да загреете маслото в хидравличната система.

Проверка на работата на сплитера

Машината трябва да се използва с двете ръце. За да проверите правилната работа на разцепвача, включете двигателя, натиснете двата лоста и спуснете клина на височина около 5 cm от върха. След това освободете единия лост. Клинът трябва да остане в лоста. Клинът трябва автоматично да се върне в най-високото си положение.

Настройване на хода на клина

За да настроите хода на задвижването на клина, изпълнете следните стъпки (фиг. П):

- Преместете клина на клина в желаното положение. Най-горното положение на хода на клина трябва да бъде приблизително на 3 ~ 5 cm над дървените трупи за цепене.
- Освободете лоста за управление или изключете двигателя.
- Освободете регулиращия винт (A). Повдигнете регулиращия прът (B), докато регулиращият прът (B) започне да се спира от вътрешната пружина. Затегнете регулиращия винт (A).
- Освободете двата лоста за управление или включете двигателя.
- Проверете горното положение на разцепващия клин.

Разцепване на дървен материал

Поставете дървения материал върху цепещата машина върху опорната маса вертикално и плоско. Уверете се, че клинът и опорната маса са в контакт с трупата перпендикулярно в краищата.

Никога не се опитвайте да разцепвате трупата под ъгъл.

Разцепвайте трупите по посока на нарастващите им влакна. Не поставяйте дървения материал напречно на машината за цепене на трупи, за да го разцепите.

Това може да бъде опасно и да доведе до сериозни повреди на машината.

Регулирайте хващачите за трупи (фиг. R, A) според диаметъра на трупата, за да получите най-удобния ъгъл за лостовете за управление. Дръжте дървения материал със захващащите хватки плътно в предпазителите на лостовете за управление.

Спуснете лостовете, за да започнете цепенето.

Отпускането на един от лостовете спира движението на клина за цепене. Отпускането на двата лоста връща клина за цепене в горното му положение.

Поставете разцепените трупи в позиция, която осигурява свободен достъп до цепещия механизъм и безопасност на оператора. Поставете трупите далеч от захранващия кабел.

Натрупаните цепени дърва и дървени стърготини могат да създадат опасна работна среда.

Никога не работете в непочистена работна зона, която може да доведе до подхлъзване, спъване или падане.

Когато приключите с цепенето, поставете клина в положение за покой и изключете машината.

Аварийни процедури

Ако по време на работа уредът се държи по начин, отклоняващ се от нормалната употреба (прекомерни вибрации, издава смущаващи звуци, мирише на изгоряло и т.н.), незабавно изключете уреда и прекъснете връзката с източника на захранване. Проверете дали уредът стои стабилно върху равна, твърда повърхност.

Ако след повторно включване уредът продължава да се държи по начин, отклоняващ се от нормалната употреба, не го използвайте. Свържете се със сервизната служба.

10. Рутинна поддръжка

ВНИМАНИЕ **Извършвайте всички операции по поддръжката, когато устройството е изключено от електрозахранването.**

Преди да стартирате уреда
Не пускайте уреда в експлоатация, ако той е повреден.
Проверете дали компонентите на уреда не са механично повредени, напукани, счупени и др. Проверете дали захранващият кабел, щепселите, удължителният кабел не са повредени (протрита изолация, видимо износване и др.). Проверете дали клинът е смазан, почистете клина от остатъчни материали.
Смяна на маслото в хидравличната система (фиг. U)
Хидравличната система е затворена система с резервоар за масло, маслена помпа и контролен клапан. Редовно проверявайте нивото на маслото с помощта на мерителна пръчка. Ниското ниво на маслото може да повреди маслената помпа. Нивото на маслото трябва да бъде на около 1 ~ 2 cm под горната повърхност на масления резервоар (Фиг. V).
Маслото трябва да се сменя изцяло веднъж годишно.
- Уверете се, че движещите се части са спрени и сплитерът е изключен от електрическото захранване.
- Уверете се, че в резервоара за масло не са попаднали замърсявания. в резервоара за масло.
- Използвайте тава за източване, за да помогнете за отстраняването на цялото използвано масло и частици. Отвийте пробката за източване на маслото, за да източите маслото от хидравличния резервоар. Прегледайте маслото за метални стружки като предпазна мярка срещу бъдещи проблеми.
- Съберете използваното масло и го рециклирайте.
- След смяна на маслото пуснете няколко пъти раздробителя, без да го раздробявате.
Препоръчваме използването на хидравлични масла, като например SHELL Tellus 22, MOBIL DTE 11, ARAL Vitam GF 22, BP Energol HLP-HM 22.
Транспорт
Винаги премествайте уреда върху транспортните колела, като хващате компонентите на корпуса, предназначени за тази цел. Когато повдигате уреда, използвайте само определените места за закачане на въжето на подемника.
Съхранение
Съхранявайте устройството без замърсявания, на закрито, на недостъпно за деца място, по възможност в оригиналната опаковка.

11. Резервни части и аксесоари

Принадлежности, които могат да бъдат закупени:
- клин DED86791
За закупуване на резервни части и аксесоари се свържете с Dedra Exim Service. Данните за контакт можете да намерите на страница 1 от ръководството.
Когато поръчвате резервни части, посочете номера на партидата върху табелката с имената и номера на частта от монтажния чертеж.
По време на гаранционния период ремонтите се извършват в съответствие с условията на гаранционната карта. Моля, предайте дефектния продукт за ремонт на мястото на покупката (продавачът е длъжен да приеме дефектния продукт), изпратете го до централния сервизен център на Dedra Exim или го изпратете до сервизния център, който е най-близо до вашето местоживеене (списък на сервизните центрове на www.dedra.pl). Моля, приложете попълнената гаранционна карта. След изтичане на гаранционния срок ремонтите се извършват от централния сервиз. Изпратете дефектния продукт до сервизния център (транспортните разходи се заплащат от потребителя).

12. Самостоятелно отстраняване на неизправности

ВНИМАНИЕ **Преди да започнете самостоятелно да отстранявате неизправности, изключете устройството от електрическата мрежа.**

Проблем	Причина	Решение
Двигателят не стартира	Няма напрежение	Проверете дали защитата се е задействала
	Повреден удължител	Заменете удължителния кабел с работещ
	Дефектен превключвател	Направете сервизно обслужване на устройството
Клинът не се спуска, когато двигателят работи	Превключвателят не се отваря поради разхлабени части	Затегнете частите за подаване на масло
	Неправилно монтирани лостове	Монтирайте правилно лостовете
	Ниско ниво на маслото	Долейте масло
Сплитерът вибрира	Ниско ниво на маслото	Долейте масло

13. Сглобяване на уреда

1. корпус на разцепвача (1 брой), 2. лостове с предпазители (2 броя), 3. грайфери (2 броя), 4. приставки за грайфери (2 броя), 5. ходови колела (2 броя), 6. работна маса със странични маси (1 брой), 7. монтажни принадлежности (1 комплект)

14. Информация за потребителите относно изхвърлянето на електрическо и електронно оборудване (засяга домакинствата)

Символът, изобразен върху продуктите или придружаващата ги документация, указва, че дефектното електрическо или електронно оборудване не трябва да се изхвърля заедно с битовите отпадъци. Ако трябва да изхвърлите, да използвате повторно или да възстановите компоненти, е правилно да ги занесете в специализиран пункт за събиране, където ще бъдат приети безплатно. Информация за местоположението на пунктовете за събиране на употребявано оборудване се предоставя от местните власти, например на техните уебсайтове.
Правилното рециклиране на устройствата ви позволи да спестите ценни ресурси и да избегнете отрицателни въздействия върху здравето и околната среда в резултат на възможното наличие на: опасни вещества, смеси и компоненти в оборудването.
Неправилното изхвърляне на отпадъци е свързано с риск от санкции съгласно съответните местни разпоредби.
Потребители в страни от ЕС: Ако трябва да изхвърлите електрическо или електронно оборудване, моля, свържете се с най-близкия пункт за продажба или с вашия доставчик, който ще ви предостави допълнителна информация.
Изхвърляне в страни извън Европейския съюз: Този символ се отнася само за страните от Европейския съюз. Ако желаете да изхвърлите този продукт, моля, свържете се с местните власти или с търговеца за правилния начин на изхвърляне.

Гаранционна карта

на

……..

Номер на поръчката: ..... Номер на партидата: .....

(наричан по-долу "Продуктът")

Дата на закупуване на продукта: .....

Печат на дилъра

Дата и подпис на продавача: .....

Изявление на потребителя:

Потвърждавам, че съм информиран за условията на гаранцията и последиците от неспазването на указанията в инструкцията за експлоатация и гаранционната карта. Запознат съм с условията на тази гаранция, което потвърждавам със саморъчния си подпис:

....

Дата и място Подпис на потребителя

I. Отговорност за продукта
1. Гарант - "„Dedra-Exim"" Sp. z o.o. със седалище в Прушков, адрес: гр: ул. 3 Maja 8, 05-800 Pruszków, KRS 0000062517, Окръжен съд на град Варшава във Варшава, XIV икономическо отделение на Националния съдебен регистър, NIP 527-020-49-33, акционерен капитал: 100 980,00 ЛВ.
2. При условията, изложени в настоящия гаранционен сертификат, гарантът предоставя гаранция за продукта, който произхожда от дистрибуцията на гаранта.
3. Отговорността по гаранцията покрива само дефекти, произтичащи от причини, присъщи на Продукта в момента на предоставянето му на Потребителя.
4. По силата на гаранцията Потребителят получава право на безплатен ремонт на Продукта, ако дефектът се е появил по време на гаранционния период. Методът на ремонт на Продукта (метод на ремонт) е по преценка на Гаранта. Ако Гарантът установи, че поправката не е възможна, той си запазва правото да замени дефектния елемент или целия Продукт с такъв без дефекти, да намали цената на Продукта или да се откаже от договора.
5. По отношение на потребител, който не е потребител по смисъла на Закона от 23 април 1964 г. Гражданския кодекс, отговорността на Гаранта за вреди, произтичащи от тази гаранция и/или във връзка с нейното сключване и изпълнение, независимо от правния титул, е ограничена до максималния размер на стойността на дефектния Продукт..

II. Гаранционен период

Компоненти на продукта	Продължителност на гаранционната защита
DED8679	24 месеца от датата на закупуване на Продукта, както е посочено в тази гаранционна карта

III. Условия за упражняване на гаранцията
1. Потребителят трябва да представи попълнената гаранционна карта на Продукта и да докаже обстоятелствата на закупуване на Продукта от Потребителя, напр. чрез представяне на касова бележка, фактура и др. За целите на ефективната обработка на жалби се препоръчва Потребителят да представи заедно с Продукта всички елементи, определени в "Комплектоване на устройството", включени в Ръководството за потребителя, за целите на рекламацията.
2. Потребителят трябва да спазва инструкциите в ръководството за потребителя и гаранционната карта.
3. Гаранцията обхваща само територията на Република Полша и ЕС.
4. Гаранцията не покрива дефекти на Продукта, произтичащи по-специално от:
a. Неспазване от страна на Потребителя на условията, посочени в Ръководството за потребителя, по-специално по отношение на правилната експлоатация, поддръжка и почистване;
b. Използването от страна на потребителя на продукти за почистване или поддръжка, несъответстващи на инструкциите за експлоатация;
c. Неподходящо съхранение и транспортиране на Продукта от страна на Потребителя;
d. Неразрешени промени и/или модификации на Продукта от страна на Потребителя, които не са били съгласувани с Гаранта;
e. Използване от страна на Потребителя на консумативи в Продукта, които не съответстват на Ръководството за потребителя.

5. Потребителят, който не е потребител по смисъла на Закона от 23 април 1964 г. - Граждански кодекс, губи гаранцията за Продукта. Гражданския кодекс, губи гаранцията за Продукта, в който:
- серийните номера, обозначенията за дата и табелките с имената са били отстранени, променени или повредени от Потребителя;
- пломбите са били повредени от потребителя или имат следи от манипулация от страна на потребителя.
6. Внимание: Потребителят извършва дейностите, свързани с ежедневната експлоатация на Продукта, произтичащи, наред с другото, от Ръководството за потребителя, самостоятелно и за своя сметка.

IV. Процедура за подаване на жалби

1. В случай на дефектно функциониране на Продукта, преди да подадете жалба, трябва да се уверите, че всички операции, посочени по-специално в Ръководството за потребителя, са извършени правилно.
2. Препоръчително е да подадете жалба незабавно, за предпочитане в рамките на 7 дни от забелязването на дефект в Продукта. Потребител, който не е потребител по смисъла на Закона от 23 април 1964 г. Гражданския кодекс, губи правата, произтичащи от тази гаранция, ако жалбата не бъде подадена в срок от 7 дни. 3.
3. Уведомяването за жалба може да се извърши, inter alia, на мястото на закупуване на Продукта, в гаранционното обслужване или писмено на адреса: „Dedra-Exim" Sp. z o.o., ul. 3 Maja 8, 05-800 Pruszków.
4. Потребителят може да подаде жалба, като използва формуляра, достъпен на адрес www.dedra.pl. ("Формуляр за гаранционна претенция").
5. адресите на гаранционното обслужване за отделните страни са достъпни на www.dedra.pl. Ако в дадена страна няма гаранционно обслужване, препоръчваме да отправяте гаранционни претенции към: „Dedra-Exim" Sp. z o.o. ul. 3 Maja 8, 05-800 Pruszków (Полша).
6. като се има предвид безопасността на Потребителя, използването на дефектния Продукт е забранено.
7 Внимание: Използването на дефектен продукт е опасно за здравето и живота на потребителя.
8. Изпълнението на задълженията по гаранцията се извършва в рамките на 14 работни дни от датата на доставка на дефектния Продукт от Потребителя.
9. Преди дефектният Продукт да бъде предаден за рекламация, се препоръчва той да бъде почистен. Препоръчва се продуктът, предмет на рекламация, да бъде внимателно защитен от повреди по време на транспортиране (препоръчва се продуктът, предмет на рекламация, да се достави в оригиналната му опаковка).
Гаранционният срок се удължава с времето, през което Потребителят не е могъл да използва Продукта, обхванат от гаранцията, поради дефект.
Гаранцията не изключва, ограничава или спира правата на потребителя, произтичащи от разпоредбите на гаранцията за дефекти на продадената вещ.

В съответствие с член 13, параграфи 1 и 2 от Регламент (ЕС) 2016/679 на Европейския парламент и на Съвета от 27 април 2016 г. относно защитата на физическите лица във връзка с обработването на лични данни и относно свободното движение на такива данни и за отмяна на Директива 95/46/ЕО ("ОРЗД"), с настоящото Ви информираме, че:
1. Администраторът на Вашите лични данни, посочени във формуляра е DEDRA-EXIM sp. z o.o. със седалище в Прушков, на ул. 3 Maja 8, 05-800 Прушков (по-нататък: „Администратор").
2. Вашите лични данни ще се обработват изключително с цел провеждане на гаранционната процедура на устройството съгласно ст. 6 ал. 1 буква "б" от Общия регламент за защита на личните данни (по-нататък: „ОРЗД") Посочване на данните е доброволно, но е необходимо за провеждане на гаранционната процедура.
3. Вашите лични данни ще се обработват през срока на разглеждането на провеждане на гаранционната процедура и за архивни цели при необходимост от защита от евентуалните претенции към Администратора не по-дълго отколкото до датата на давността им.
4. Вашите лични данни могат да се обявяват изключително на операторите, обработващи данните в полза на Администратора въз основа на писмен договор за възлагане на обработването на личните данни, предоставящи, м.др. услуги по технически сервиз, хостинг или обслужване на уеб-сайта, по IT обслужване, на куриерска служба. Доставчиците на Администратора са задължени да осигурят защита на личните данни и да отговарят на изискванията на действащото законодателство, свързано със защита на личните данни и не могат да използват доверените им лични данни за целите, различни от определените в договор с Администратора.
5. Вашите данни няма да бъдат обработвани по автоматизиран начин, в това число във формата на профилиране, и няма да се предоставят в трета страна/международна организация.
6. Имате право на достъп до съдържанието на личните си данни и право всеки момент да ги коригирате, изтриете, ограничите обработването им, право да прехвърляте данните, право да подадете възражение.
7. По всякакви въпроси, свързани с обработването на Вашите лични данни от Администратора можете да се свържете на електронен адрес: daneosobowe@dedra.pl.;
8. Имате право да подадете жалба до органа, компетентен относно въпросите за защита на личните данни;

UA Зміст

1. Фотографії та креслення
2. Опис пристрою
3. Використання пристрою за призначенням
4. Обмеження використання
5. Технічні дані
6. Підготовка до експлуатації
7. Підключення до електромережі
8. Увімкнення приладу
9. Експлуатація приладу
10. Регулярне технічне обслуговування
11. Запасні частини та аксесуари
12. Самостійне усунення несправностей
13. Складання приладу
14. Інформація для користувачів щодо утилізації електричного та електронного обладнання
15. Гарантійний талон

Декларація відповідності додається до інструкції окремим документом. У разі відсутності декларації відповідності, будь ласка, зверніться до компанії Dedra Exim Sp. z o.o.
Загальні правила техніки безпеки включені в посібник окремим буклетом.

ПОПЕРЕДЖЕННЯ. Прочитайте всі попередження, позначені цим символом, та всі інструкції.

Недотримання наведених нижче попереджень та інструкцій з техніки безпеки може призвести до ураження електричним струмом, пожежі або серйозної травми.

Зберігайте всі попередження та інструкції для подальшого використання.

2. Опис пристрою

Рис. А: 1 - ручка для транспортування, 2 - клин, 3 - штатив, 4 - ручка захвату, 5 - захват, 6 - двигун, 7 - масляний бачок з вентиляційним отвором, 9 - колеса.
Рис. Б: 10 - ручка для транспортування, 11 - важіль, 12 - кришка важеля, 13 - рама, 14 - розетка з вимикачем, 15 - корпус, 16 - корпус корпусу.

3. Використання пристрою за призначенням

Пристрій призначений тільки для розколювання деревини.
Колун призначений для розколювання колод для побутових потреб (камін, плита тощо) з розмірами, що не перевищують зазначені в технічних характеристиках.
Операція розколювання верстата розрахована на те, що його може активувати одна людина. Хоча з верстатом можуть працювати додаткові оператори (наприклад, для завантаження і розвантаження), рекомендується, щоб операцію розколювання виконував тільки один оператор.
Допускається використання машини в ремонтно-будівельних роботах, ремонтних майстернях, аматорських роботах при дотриманні умов експлуатації та допустимих режимів роботи, викладених в інструкції з експлуатації.

4. Обмеження використання

Дровокол можна використовувати тільки для розколювання колод, розміри яких не перевищують зазначені в технічних характеристиках. Будь-яке інше використання машини суперечить її призначенню і становить серйозну небезпеку для користувача.
Верстат можна використовувати тільки відповідно до "Дозволених умов експлуатації", наведених нижче.
Забороняється також обробляти матеріали, які не описані в розділі "3. використання машини за призначенням". Несанкціоновані зміни механічної та електричної конструкції, будь-які модифікації, операції з технічного обслуговування, не описані в інструкції з експлуатації, вважаються незаконними і призводять до негайної втрати гарантійних прав, а декларація відповідності стає недійсною.
Використання не за призначенням або використання, що не відповідає інструкції з експлуатації, призводить до негайної втрати гарантійних прав.

Допустимі умови експлуатації
S6 40%
Захищати від атмосферних опадів

5. Технічні дані

Model	**DED8679**
Напруга живлення [В]	230 / 50
Номінальна потужність [Вт]	3000
Клас захисту	I
Ступінь захисту від прямого доступу	IP54
Максимальне число обертів н0 [мин-1]	2850
Максимально допустимий робочий тиск [МПа].	21
Максимальна та мінімальна довжина деревини [мм]	100 / 550 Ø80 / Ø300
Рівень звукового тиску LpA [дБ(A)]	74,7 / 77,8
Невизначеність вимірювання KpA [дБ(A)]	3
Рівень звукової потужності LwA [дБ(A)]	90,9 / 93,6
Невизначеність вимірювання KwA [дБ(A)]	3
Рівень вібрації, виміряний на ручці ah,ID [м/с2]	<2,5
Невизначеність вимірювання ah,ID [м/с2]	1,5
Вага [кг]	110

Інформація про вібрації та шум
Комбіноване значення вібрації ah і невизначеність вимірювання були визначені відповідно до EN 60204-1 і наведені в таблиці.

Випромінювання шуму було визначено відповідно до EN 60204-1, значення наведені вище в таблиці.

⚠ Струнко **Шум може призвести до пошкодження слуху, завжди використовуйте засоби захисту органів слуху під час роботи!**

Заявлене значення загальної вібрації було виміряно відповідно до стандартного методу випробувань і може використовуватися для порівняння одного обладнання з іншим. Заявлений рівень вібрації також може бути використаний для попередньої оцінки впливу вібрації.
Рівень вібрації під час фактичного використання обладнання може відрізнятися від заявлених значень, залежно від використання робочих інструментів, зокрема типу заготовки та необхідності визначення заходів для захисту оператора. Для точної оцінки впливу в реальних умовах експлуатації необхідно враховувати всі частини робочого циклу, включаючи періоди, коли машина вимкнена або коли вона увімкнена, але не використовується для роботи.

6. Підготовка до експлуатації

⚠ Струнко **Всі підготовчі роботи виконуйте при відключеному від мережі електроживлення приладі.**

Перевірте вміст упаковки. У комплект поставки повинні входити (рис. C): корпус дровокола (1 шт.), важелі з кришками (2 шт.), захвати (2 шт.), кріпильні деталі захватів (2 шт.), ходові колеса (2 шт.), робочий стіл з тумбочками (1 шт.), монтажне приладдя (1 комплект).
Встановіть корпус верстата на тверду рівну поверхню. Зверніть особливу увагу на те, щоб пристрій не перекинувся.
Встановлення коліщаток
Встановіть коліщатка (мал. D). Вставте болт через колесо і закріпіть шайбами. Вставте оправку в отвір у корпусі розсікача, закріпіть шайбами та штифтом. Переконайтеся, що колесо встановлено правильно, надійно закріплено і обертається. Встановіть ковпак. Установіть друге колесо таким же чином.
Встановлення робочої поверхні
Відкрутіть гайку (мал. E) на колонці спліттера. Розкладіть стільницю і допоміжні стільниці, перевірте, щоб всі частини утворювали єдину площину. Вставте виступи стільниці в профілі на розсікачі (мал. G, 1), а потім затягніть гайки (мал. G, 2).
Приєднання робочих важелів
Спосіб кріплення важелів показаний на малюнку 3. Зніміть затискач зі стопорного штифта (мал. 3, 1). Перед встановленням важелів змастіть поверхні тонким шаром мастила. Вставте важіль і захисний кожух і переконайтеся, що кінець важеля управління увійшов у паз з'єднувального кронштейна (мал. H, 2). Вставте стопорний штифт. Штифт повинен пройти через отвори в кронштейні і в важелі. Зафіксуйте штифтом (рис. 3, 3). Установіть другий важіль аналогічним чином.
Перевірте положення обох важелів. Важелі управління повинні знаходитися в пазах з'єднувальних кронштейнів.
Монтаж захвату
Приєднайте монтажні елементи захвата до губок захвата (Малюнок I). Переконайтеся, що кріпильні елементи вставлені, як показано на малюнку. З'єднайте з губками за допомогою гвинтів. Помістіть щелепи на важелі, затягніть за допомогою ручок з гвинтами (мал. 3).
Транспортування дроворуба до місця проведення робіт
Для транспортування колуна можна переміщати його на колесах. Для цього нахиліть пристрій, візьміться за ручку для транспортування (мал. J).
Перевірте, чи надійно затягнута кришка масляної горловини.
Якщо агрегат необхідно перевезти на велику відстань на напівпричепі, використовуйте отвір в кузові для підйому агрегату (мал. K, 1). Щоб зафіксувати пристрій на напівпричепі, прикріпіть його до елементів причепа за допомогою отвору в корпусі розсікача (мал. K, 2).
Ніколи не піднімайте агрегат, закріплюючи гак в будь-якому іншому положенні, ніж вказано на кресленні.
Для розгалужувачів з електричним живленням необхідно використовувати пристрій захисного відключення (ПЗВ), якщо в електричній системі не передбачено пристрій захисного відключення (ПЗВ) з максимальним залишковим струмом 0,03 А.

7. Підключення до електромережі

Перед підключенням приладу до електромережі переконайтеся, що напруга живлення відповідає значенню, зазначеному на табличці з технічними даними. Електроустановка повинна відповідати основним вимогам, що пред'являються до електроустановок, і відповідати вимогам безпеки при використанні. Параметри мінімального перерізу кабелю живлення та номінального значення запобіжника залежно від потужності приладу наведені в таблиці нижче:

Потужність пристрою [W]	Мінімальний переріз провідника [mm^2]	Мінімальне значення запобіжника типу C [A]
>2500	1,5	16

Установку повинен виконувати кваліфікований електрик. Використовуючи подовжувачі, переконайтеся, що переріз жил кабелю не менший за необхідний (див. таблицю). Прокладіть електричний кабель таким чином, щоб виключити ризик його перерізання під час роботи. Не використовуйте пошкоджені подовжувачі. Періодично перевіряйте стан кабелю живлення. Не тягніть за кабель живлення.

8. Увімкнення приладу

⚠ Струнко **Перед запуском пристрою необхідно виконати дії, описані в розділі "Підготовка до роботи".**

Підключіть прилад до електромережі за допомогою подовжувача. для завершення (мал. O). Розташуйте подовжувач таким чином, щоб він не піддавався ударам, тиску, впливу вологи тощо.
Блок вимикача розташований над розеткою, прилад вмикається зеленою кнопкою, позначеною I, вимикається червоною кнопкою, позначеною O. У випадку, якщо прилад необхідно вимкнути в екстреному порядку, просто натисніть на блок вимикача (вимикач має пріоритет над кнопкою вмикання/вимикання). Прилад буде вимкнено.

9. Експлуатація приладу

Встановіть прилад на робочому місці. Закріпіть його, вкрутивши два гвинти в землю (мал. L).
Перед розпилюванням сплануйте робочу зону. Покладіть колоди в легкодоступному місці. Сплануйте місце, куди будуть складені колоди після розколювання. Підготуйте колоди до розколювання. Дровокол розрахований на розколювання колоди максимальною довжиною 550 мм і максимальним діаметром 300 мм. Якщо колоди довші, обріжте їх до відповідної довжини.
Не розколюйте зелені колоди. Сухі, витримані колоди розколюються набагато легше і не заклинюються так часто, як зелена деревина.
Перед розколюванням змастіть клин і поверхню рами машини (рис. N). Це полегшить розколювання і продовжить термін служби компонентів дровокола.
Підключіть кабель живлення (див. пункт 8). Відкрийте вентиляційний отвір. Ослабте кришку масляного бака на кілька обертів, коли дровокол використовується. Після використання знову затягніть кришку.
Якщо розколювач використовується в дуже холодну погоду, дайте двигуну попрацювати без навантаження близько 15 хвилин, щоб прогріти масло в гідравлічній системі.
Перевірка роботи подрібнювача
Машину необхідно використовувати обома руками. Щоб перевірити правильність роботи колуна, увімкніть двигун, натисніть на обидва важелі і опустіть клин на висоту близько 5 см від верху. Потім відпустіть один важіль. Клин повинен залишатися в важелі. Клин повинен автоматично повернутися у верхнє положення.
Налаштування ходу клина
Щоб відрегулювати хід клинового приводу, виконайте наступні дії (рис. P):
- перемістіть клин у потрібне положення. Верхнє положення ходу клина повинно бути приблизно на 3 ~ 5 см вище колод, що розколюються.
- Відпустіть важіль управління або вимкніть двигун.
- Відпустіть регулювальний гвинт (A). Підніміть регулювальний стрижень (B) до тих пір, поки регулювальний стрижень (B) не почне зупинятися під дією пружини всередині. Затягніть регулювальний гвинт (A).
- Відпустіть обидва важелі управління або увімкніть двигун.
- Перевірте верхнє положення розколювального клина.
Розколювання колоди
Покладіть колоду на дровокол на опорному столі вертикально і рівно. Переконайтеся, що клин і опорний стіл контактують з колодою перпендикулярно на кінцях.
Ніколи не намагайтеся розколоти колоду під кутом.
Розколюйте колоду відповідно до напрямку росту волокон. Не кладіть колоду поперек дроворуба, щоб розколоти її.
Це може бути небезпечно і призвести до серйозного пошкодження машини.
Відрегулюйте захвати колоди (рис. R, A) відповідно до діаметра колоди, щоб отримати найбільш зручний кут для важелів управління. Щільно утримуйте колоду за допомогою затискних захватів в захисних кожухах важелів управління.
Опустіть важелі, щоб почати розколювання.
Відпускання одного з важелів зупиняє рух розколювального клина. Відпускання обох важелів повертає розколювальний клин у верхнє положення.
Розмістіть колоди, що розколюються, в такому положенні, щоб забезпечити безперешкодний доступ до дроворуба та безпеку оператора. Покладіть колоди подалі від кабелю живлення.
Накопичена розколота деревина та тріска можуть створити небезпечне робоче середовище.
Ніколи не працюйте в неприбраній робочій зоні, яка може стати причиною ковзання, спотикання або падіння.
Закінчивши розколювання, встановіть клин у вихідне положення, вимкніть верстат.
Порядок дій в аварійних ситуаціях
Якщо під час роботи прилад поводиться не так, як зазвичай (надмірна вібрація, тривожні звуки, запах горілого і т.д.), негайно вимкніть прилад і відключіть його від джерела електроживлення. Переконайтеся, що прилад міцно стоїть на рівній, твердій поверхні.
Якщо після перезапуску прилад продовжує поводитися не так, як зазвичай, не використовуйте його. Зверніться до сервісного центру.

10. Регулярне технічне обслуговування

⚠ Струнко **Виконуйте всі операції з технічного обслуговування, відключивши пристрій від електромережі.**

Перед введенням приладу в експлуатацію
Не вмикайте прилад, якщо він пошкоджений.
Переконайтеся, що компоненти приладу не мають механічних пошкоджень, тріщин, зламів тощо. Переконайтеся, що кабель живлення, штепсельні вилки, подовжувач не пошкоджені (ізоляція стерта, видимий знос і т.д.). Перевірте, чи змащений клин, очистіть клин від залишків мастила.
Заміна масла в гідравлічній системі (мал. U)
Гідравлічна система - це закрита система з масляним баком, масляним насосом і регулювальним клапаном. Регулярно перевіряйте рівень масла за допомогою щупа. Низький рівень масла може пошкодити масляний насос. Рівень масла повинен бути приблизно на 1 ~ 2 см нижче верхньої поверхні масляного бака (рис. V).
Оливу слід повністю замінювати раз на рік.
- Переконайтеся, що рухомі частини зупинені, а подрібнювач відключений від джерела живлення.
- Переконайтеся, що в масляний бак не потрапив бруд. в масляний бак.
- За допомогою зливного піддону видаліть все відпрацьоване масло та його частинки. Відкрутіть пробку зливного отвору, щоб злити масло з гідравлічного

бака. Перевірте масло на наявність металевої стружки, щоб запобігти виникненню проблем у майбутньому.
- Зберіть відпрацьовану оливу та передайте її на переробку.
- Після заміни оливи запустіть подрібнювач кілька разів без розколювання.
Ми рекомендуємо використовувати гідравлічні масла, такі як SHELL Tellus 22, MOBIL DTE 11, ARAL Vitam GF 22, BP Energol HLP-HM 22.
Транспортування
Завжди переміщуйте агрегат на транспортних колесах, тримаючись за призначені для цього елементи корпусу. Під час підйому агрегату використовуйте тільки призначені для цього місця для зачеплення підйомного троса.
Зберігання
Зберігайте пристрій в захищеному від бруду приміщенні, в недоступному для дітей місці, по можливості в оригінальній упаковці.

11. Запасні частини та аксесуари

Аксесуари, доступні для придбання:
- клин DED86791
Для придбання запасних частин та аксесуарів, будь ласка, зв'яжіться з компанією Dedra Exim Service. Контактні дані можна знайти на сторінці 1 цього посібника.
При замовленні запасних частин, будь ласка, вказуйте номер партії на заводській табличці та номер деталі зі складального креслення.
Протягом гарантійного терміну ремонт здійснюється відповідно до умов гарантійного талона. Будь ласка, передайте несправний виріб для ремонту за місцем придбання (продавець зобов'язаний прийняти несправний виріб), надішліть його до центрального сервісного центру Dedra Exim або надішліть його до сервісного центру, найближчого до вашого місця проживання (список сервісних центрів на сайті www.dedra.pl). Будь ласка, додайте заповнений гарантійний талон. Після закінчення гарантійного терміну ремонт здійснюється центральним сервісним центром. Надішліть несправний виріб до сервісного центру (витрати на пересилку оплачує користувач).

12. Самостійне усунення несправностей

⚠ Струнко **Перед самостійним усуненням несправностей від'єднайте пристрій від джерела живлення.**

Проблема	Причина	Рішення
Двигун не запускається	Немає напруги	Перевірте, чи не спрацював захист
	Пошкоджено подовжувач	Замініть подовжувач на справний
	Несправний блок вимикача	Віддайте пристрій на обслуговування
Під час роботи двигуна клиновий блок не опускається	Вимикач не відкривається через ослаблення деталей	Затягнути деталі подачі масла
	Неправильно встановлені важелі	Правильно встановити важелі
	Низький рівень масла	Долити масло
Розколювач вібрує	Низький рівень масла	Долити оливу
Проблема	Причина	Рішення

13. Складання приладу

1. корпус дроворуба (1 шт.), 2. важелі з захисними кожухами (2 шт.), 3. захвати (2 шт.), 4. насадки для захватів (2 шт.), 5. ходові колеса (2 шт.), 6. робочий стіл з тумбочками (1 шт.), 7. монтажні аксесуари (1 комплект)

14. Інформація для користувачів щодо утилізації електричного та електронного обладнання (стосується домогосподарств)



Інформація для користувачів щодо утилізації електричного та електронного обладнання (стосується домогосподарств)
Символ, зображений на виробах або супровідній документації, вказує на те, що несправне електричне або електронне обладнання не можна утилізувати разом з побутовими відходами. Якщо вам потрібно утилізувати, повторно використати або відновити компоненти, найкраще віднести їх до спеціалізованого пункту збору, де вони будуть прийняті безкоштовно. Інформацію про місцезнаходження пунктів збору відпрацьованого обладнання надають місцеві органи влади, наприклад, на їхніх веб-сайтах.
Правильна утилізація пристрою, допомагає зберегти цінні ресурси та уникнути негативного впливу на здоров'я та навколишнє середовище внаслідок можливої присутності в обладнаннінебезпечних речовин: речовини, суміші та компоненти.
Неправильна утилізація відходів загрожує штрафними санкціями згідно з відповідними місцевими нормами.
Користувачі в країнах ЄС: Якщо вам потрібно утилізувати електричне або електронне обладнання, зверніться до найближчої точки продажу або до вашого постачальника, який надасть вам додаткову інформацію.
Утилізація в країнах за межами Європейського Союзу: Цей символ стосується лише країн Європейського Союзу. Якщо ви хочете утилізувати цей виріб, зверніться до місцевих органів влади або дилера для отримання інформації про правильний спосіб утилізації.

Гарантійний талон

.....
(назва продукту)

Номер замовлення: ..... Номер лоту: .....

(далі - Продукт)

Дата придбання продукту: .....

Печатка дилера

Дата та підпис продавця: .....

Заява користувача:

Я підтверджую, що ознайомлений з умовами гарантійних зобов'язань та наслідками недотримання вказівок, викладених в інструкції з експлуатації та гарантійному талоні. Я ознайомлений з умовами цієї гарантії, що підтверджую власним підписом:

....
Дата і місце Підпис користувача

I. Відповідальність за Продукт

1. Поручитель - Dedra Exim Sp. Z o.o. З місцезнаходженням у м. Прушкув, адреса: вул. 3 Мая 8, 05-800 Прушкув, KRS 0000062517, Окружний суд міста Варшави у Варшаві, XIV Економічний відділ Національного судового реєстру, NIP 527-020-49-33, статутний капітал: 100 980,00 ЗЛОТИХ.
2. Відповідно до умов, викладених у цьому гарантійному талоні, Гарант надає гарантію на Виріб, починаючи з дистрибуції Гаранта.
3. Відповідальність за гарантією поширюється лише на дефекти, що виникли з причин, притаманних Продукту на момент його доставки Користувачеві.
4. Користувач має право на безкоштовний ремонт Продукту в рамках гарантії, якщо дефект став очевидним протягом гарантійного періоду. Спосіб ремонту Товару (метод ремонту) визначається на розсуд Гаранта. Якщо Гарант виявить, що ремонт неможливий, він залишає за собою право замінити дефектний елемент або весь Продукт на бездефектний, знизити ціну Продукту або відмовитися від договору.
5. По відношенню до Користувача, який не є споживачем у розумінні Цивільного кодексу від 23 квітня 1964 року, відповідальність Гаранта за збитки, що випливають з цієї гарантії та/або у зв'язку з її укладенням та виконанням, незалежно від правового титулу, обмежується максимум вартістю дефектного Продукту.

II. Гарантійний термін

Компоненти продукту	Тривалість гарантійного захисту
DED8679	24 місяців з дати придбання Продукту, як зазначено в цьому гарантійному талоні

III. Умови, за яких можна скористатися гарантією

1. Користувач повинен пред'явити заповнений гарантійний талон Продукту та підтвердити обставини придбання Продукту Користувачем, наприклад, пред'явивши чек, рахунок-фактуру тощо. З метою ефективного розгляду рекламації рекомендується, щоб Користувач надав разом з Виробом всі компоненти, зазначені в розділі "Комплектація пристрою", що міститься в Посібнику користувача.
2. Що користувач дотримується інструкцій, наведених в інструкції з експлуатації та гарантійному талоні.
3. Гарантія поширюється лише на територію Республіки Польща та ЄС.
4. Гарантія не поширюється на дефекти Продукту, що виникають, зокрема, внаслідок:
A. Недотримання Користувачем умов, викладених в Інструкції з експлуатації, зокрема щодо правильної експлуатації, технічного обслуговування та очищення;
B. Використання Користувачем засобів для чищення або догляду, які не відповідають вимогам Інструкції з експлуатації;
C. Неналежне зберігання та транспортування Продукту Користувачем;
D. Несанкціоновані зміни та/або модифікації Продукту Користувачем, які не були узгоджені з Гарантом;
E. Використання Користувачем у Виробі витратних матеріалів, які не відповідають вимогам Інструкції з експлуатації.
5. Користувач, який не є споживачем у розумінні Цивільного кодексу від 23 квітня 1964 року, втрачає гарантію на Продукт, в якому:
A. Серійні номери, позначення дати та паспортні таблички були видалені, змінені або пошкоджені користувачем;
B. Пломби були пошкоджені користувачем або мають ознаки втручання користувача.
Увага: Користувач зобов'язаний самостійно і за власний рахунок виконувати дії, пов'язані з повсякденною експлуатацією Виробу, що випливають, зокрема, з Інструкції з експлуатації, самостійно і за власний рахунок.

IV. Процедура подання скарги

1. Якщо Ви виявите, що Виріб працює неправильно, перед тим, як пред'явити претензію, Ви повинні переконатися, що всі кроки, зазначені в Інструкції з експлуатації, були виконані правильно, перш ніж пред'являти претензію.
2. Рекомендується пред'явити претензію негайно, бажано протягом 7 днів з моменту виявлення дефекту в Товарі. Користувач, який не є споживачем у розумінні Цивільного кодексу від 23 квітня 1964 року, втрачає права, що випливають з цієї гарантії, якщо він не подасть скаргу протягом 7 днів.
3. Повідомлення про рекламацію можна подати, зокрема, в місці придбання Продукту, в гарантійному сервісному центрі або в письмовій формі на вказану адресу: Dedra Exim Sp. Z o.o., ul. 3 Maja 8, 05-800 Pruszków.

4. Користувач може подати скаргу, використовуючи форму, доступну на веб-сайті www.dedra.pl. ("Заява про гарантійні зобов'язання").
5. Адреси гарантійного обслуговування для окремих країн можна знайти на сайті www.dedra.pl. Якщо гарантійне обслуговування для певної країни не передбачено, рекомендується надсилати гарантійні претензії туди: Dedra Exim Sp. Z o.o. Ul. 3 Maja 8, 05-800 Pruszków (Польща).
6. З метою безпеки Користувача використання дефектного Продукту заборонено.
7. Попередження: Використання несправного Виробу є небезпечним для здоров'я та життя Користувача.
8. Виконання зобов'язань за гарантією відбудеться протягом 14 робочих днів, рахуючи від дати доставки Користувачем заявленого Продукту.
9. Перед тим, як відправити дефектний Виріб на рекламацію, рекомендується його почистити. Виріб, що підлягає рекламації, рекомендується ретельно захищати від пошкоджень під час транспортування (рекомендується доставляти виріб, що підлягає рекламації, в оригінальній упаковці).
10. Гарантійний термін продовжується на час, протягом якого Користувач не міг використовувати Продукт, на який поширюється гарантія, через дефект.
Гарантія не виключає, не обмежує і не призупиняє права Користувача, передбачені положеннями про гарантійні зобов'язання щодо дефектів проданих товарів.

Відповідно до статті 13(1) та (2) Регламенту (ЄС) 2016/679 Європейського Парламенту та Ради від 27 квітня 2016 року про захист фізичних осіб у зв'язку з обробкою персональних даних і про вільний рух таких даних та про скасування Директиви 95/46/ЄС (далі: "RODO"), повідомляємо Вам наступне
1. Контролером ваших персональних даних, вказаних у формі, є компанія DEDRA-EXIM sp. z o.o., зареєстрована за адресою: вул. 3 Мая, 8, 05- 800, Прушкув (далі: «Контролер»).
2. Ваші дані будуть оброблятися виключно з метою виконання гарантійної процедури для пристрою згідно з літ. b п. 1. ст. 6 Загального регламенту захисту даних (далі: «ЗРЗД») Надання даних є добровільним, але необхідним для виконання гарантійної процедури.
3. Ваші дані будуть оброблятися протягом періоду виконання гарантійної процедури та з метою архівування на випадок необхідності захисту від можливих претензій до Контролера, але не довше закінчення терміну позовної давності.
4. Ваші дані можуть бути розкриті тільки суб'єктам, які обробляють дані від імені Контролера, на підставі письмового договору про доручення на обробку персональних даних, що передбачає, зокрема, технічне обслуговування, хостинг або обслуговування веб-сайту, IT-сервіс, кур'єрську компанію. Постачальники Контролера зобов'язані забезпечувати безпеку даних і дотримуватися вимог чинного законодавства щодо захисту персональних даних і не можуть використовувати довірені їм персональні дані в цілях, відмінних від зазначених у договорі з Контролером.
5. Ваші персональні дані не будуть оброблятися автоматизовано, зокрема, не будуть профілюватися, а також не будуть передаватися у треті країни/міжнародні організації.
6. Ви маєте право на доступ до своїх персональних даних та право на їхнє виправлення, видалення, обмеження обробки, право на передачу даних, право на відмову від обробки, у будь-який момент;
7. З усіх питань, пов'язаних з обробкою Контролером ваших персональних даних, ви можете звернутися до Контролера за адресою e-mail: daneosobowe@dedra.pl.;
8. Ви маєте право подати скаргу до відповідного наглядового органу із захисту персональних даних;

DE Inhalt

1. Fotos und Abbildungen
2. Beschreibung des Geräts
3. Verwendungszweck des Geräts
4. Nutzungsbeschränkung
5. Technische daten
6. Vorbereitung auf die Arbeit
7. Verbindung zum Netzwerk
8. Einschalten des Geräts
9. Verwendung des Geräts
10. Laufende Wartung
11. Ersatzteile und Zubehör
12. Eigenständige Fehlerbehebung
13. Komplettgerät
14. Informationen für Nutzer über die Entsorgung von Elektro- und Elektronikgeräten
15. Garantiekarte

Die Konformitätserklärung ist der Anleitung als separates Dokument beigefügt. Sofern keine Konformitätserklärung vorliegt, wenden Sie sich bitte an Dedra Exim Sp. z o.o.
Die allgemeinen Sicherheitsvorschriften sind der Anleitung als separates Heft beigefügt.

WARNUNG. Alle mit einem Ausrufezeichen markierten Warnhinweise und Anweisungen lesen.

Die Nichtbeachtung der nachstehend aufgeführten Warn- und Sicherheitshinweise kann zu Stromschlägen, Bränden oder schweren Verletzungen führen.

Alle Warnhinweise und Anweisungen zum späteren Nachschlagen aufbewahren.

2. Beschreibung des Geräts

Zeichnung A: 1. – Tragegriff, 2 – Keil, 3 – Kernbohrständer, 4 – Feststellschraube Krallen, 5 – Greifer, 6 – Motor, 7 – Öleinfüllstutzen mit Entlüftung, 9 – Räder. Zeichnung B: 10 – Feststellschraube Transportgriff, 11 – Vorschubhebel, 12 – Bedienarme, 13 – rahmen, 14 – Stecker mit Ein-/Ausschalter, 15 – Gehäuse, 16 – Gehäuse

3. Verwendungszweck des Geräts

Das Gerät ist ausschließlich zum Spalten von Holz bestimmt.
Der Holzspalter ist für das Spalten von Baumstämmen für den Hausgebrauch (Kamin, Ofen usw.) mit Abmessungen, die die in den technischen Daten angegebenen Abmessungen nicht überschreiten, bestimmt.
Der Spaltvorgang durch die Maschine ist so ausgeführt, dass er von einer Person durchgeführt werden kann. Obwohl es möglich ist, dass weitere Bediener mit der Maschine arbeiten (z. B. zum Be- und Entladen), wird empfohlen, dass nur ein Bediener den Spaltvorgang durchführt.
Der Einsatz des Geräts ist bei Renovierungs- und Bauarbeiten, in Reparaturwerkstätten und bei Hobbyarbeiten möglich, sofern die in der Bedienungsanleitung angegebenen Einsatzbedingungen und zulässigen Betriebsbedingungen eingehalten werden.

4. Nutzungsbeschränkung

Das Gerät darf nur unter den nachstehend aufgeführten „Zulässigen Betriebsbedingungen“ verwendet werden.
Der Holzspalter dient ausschließlich zum Spalten von Baumstämmen, deren Abmessungen die in den technischen Daten angegebenen Werte nicht überschreiten. Jede andere Verwendung des Geräts ist nicht bestimmungsgemäß und stellt eine ernsthafte Gefahr für den Benutzer dar.
Unbefugte Änderungen an der mechanischen und elektrischen Konstruktion, jegliche Modifikationen, Wartungsarbeiten, die nicht in der Betriebsanleitung beschrieben sind, werden als rechtswidrig behandelt und führen zum sofortigen Verlust der Garantieansprüche, und die Konformitätserklärung verliert ihre Gültigkeit.
Bei nicht bestimmungsgemäßer Verwendung oder Verwendung entgegen der Betriebsanleitung erlöschen die Garantieansprüche unmittelbar.

Zulässige Arbeitsbedingungen
S6 40%
Vor Regen schützen

5. Technische daten

Modell	**DED8679**
Versorgungsspannung [V]	230 / 50
Nennleistung [W]	3000
Schutzklasse	I
Schutz vor direktem Zugriff	IP54
Max. Drehen Drehzahl n0 [min-1]	2850
Maximal zulässiger Betriebsdruck [MPa]	21
Maximale und minimale Holzlänge [mm]	100 / 550 Ø80 / Ø300
Schalldruckpegel LpA [dB(A)]	74,7 / 77,8
Messunsicherheit KpA [dB(A)]	3
Schallleistungspegel LwA [dB(A)]	90,9 / 93,6
Messunsicherheit KwA [dB(A)]	3
Schwingungspegel, gemessen am Griff ah,ID [m/s2]	<2,5
Messunsicherheit K [m/s^2]	1,5
Gewicht [kg]	110

Informationen über Vibrationen und Lärm

Schwingungsgesamtwert a_h und Messunsicherheit wurden gemäß EN 60204-1 ermittelt und sind in der Tabelle angegeben.
Die Geräuschemission wurde gemäß EN 60204-1 ermittelt und ist vorstehend in der Tabelle aufgeführt.

ACHTUNG **Lärm kann zu Gehörschäden führen. Tragen Sie bei der Arbeit immer einen Gehörschutz!**

Der angegebene Schwingungsgesamtwert wurde gemäß einer standardisierten Prüfmethode gemessen und kann zum Vergleich eines Geräts mit einem anderen verwendet werden. Der angegebene Schwingungspegel kann auch für eine vorläufige Bewertung der Schwingungsbelastung verwendet werden.
Der Schwingungspegel während der tatsächlichen Verwendung des Geräts kann von den angegebenen Werten abweichen, je nach Art des Einsatzes der Arbeitswerkzeuge, insbesondere je nach Art des zu bearbeitenden Werkstücks und der Notwendigkeit, Vorkehrungen zum Schutz des Bedieners zu treffen. Um die Belastung unter tatsächlichen Einsatzbedingungen genau zu beurteilen, müssen alle Teile des Betriebszyklus berücksichtigt werden, einschließlich der Zeiträume, in denen das Gerät ausgeschaltet oder eingeschaltet, aber nicht für die Arbeit verwendet wird.

6. Vorbereitung auf die Arbeit

ACHTUNG **Bei der Durchführung aller vorbereitenden Tätigkeiten ist das Gerät von der Stromquelle zu trennen.**

Packungsinhalt überprüfen. Zum Lieferumfang gehören (Zeichnung C): Maschinenkörper (1 Stück), Bediengriffe mit Bedienarmen (2 Stücke), Greifer (2 Stücke), Montageteile für Krallen (2 Stücke), Räder (2 Stücke), Spalttisch mit Ablagetischen (1 Stück), Montagezubehör (1 Satz)
Den Maschinenkörper auf eine feste, ebene Fläche stellen. Besonders darauf achten, dass die Maschine nicht umkippt.

Räder anbringen

Die Räder montieren (Zeichnung D). Den Bolzen durch das Rad stecken und mit Unterlegscheiben sichern. Den Bolzen in das Loch im Gehäuse des Holzspalters stecken und mit Unterlegscheiben und Federstecker sichern. Überprüfen, ob das Rad korrekt und fest montiert ist und sich dreht. Die Radkappe anbringen. Das zweite Rad auf die gleiche Weise montieren.

Spalttisch anbringen

Die Mutter (Zeichnung E) an der Spaltsäule lösen. Den Spalttisch und die Ablagetische ausklappen und überprüfen, ob alle Elemente eine einzige Ebene bilden. Die überstehenden Teile des Spalttisches in die Profile der Spaltsäule einführen (Zeichnung G, 1) und die Muttern festziehen (Zeichnung G, 2).

Bediengriffe anbringen
Das Anbringen der Bediengriffe ist in Zeichnung H dargestellt. Den Federstecker vom Verriegelungsbolzen abnehmen (Zeichnung H, 1). Auf die Oberflächen vor dem Einbau der Bediengriffe eine dünne Schicht Schmiermittel auftragen. Den Bediengriff zusammen mit dem Bedienarm einsetzen und sicherstellen, dass das Ende des Bediengriffs in den Schlitz der Verbindungshalterung eingeführt wird (Zeichnung H, 2). Den Verriegelungsbolzen einsetzen. Der Verriegelungsbolzen muss durch die Löcher in der Halterung und im Bediengriff geführt werden. Den Federstecker anbringen (Zeichnung H, 3). Den zweiten Bediengriff auf die gleiche Weise anbringen.

Die Position beider Bediengriffe überprüfen. Die Bediengriffe müssen in den Schlitzen der Verbindungshalterungen positioniert werden.

Kralle montieren
Die Montageteile für die Kralle an den Backen der Kralle anbringen (Zeichnung I). Überprüfen, ob die Montageteile wie in der Zeichnung dargestellt angebracht sind. Mit Schrauben an den Backen befestigen. Die Backen auf die Bediengriffe setzen und mit den Feststellschrauben festziehen (Zeichnung H).

Holzspalter zum Einsatzort transportieren
Der Holzspalter kann zum Transport auf seinen Rädern bewegt werden. Dazu die Maschine ankippen und am Transportgriff festhalten (Zeichnung J).

Überprüfen, ob der Öleinfüllstutzen fest verschlossen ist.

Wenn der Holzspalter über eine längere Strecke auf einem Anhänger transportiert werden muss, die Bohrung im Gehäuse zum Anheben der Maschine verwenden (Zeichnung K, 1). Um die Maschine auf dem Anhänger zu sichern, diese mithilfe der Bohrung im Gehäuse des Holzspalters an den entsprechenden Vorrichtungen des Anhängers befestigen (Zeichnung K, 2).

Das Gerät darf niemals an einer anderen Stelle angehoben werden als der, die in der Zeichnung angegeben ist.

Bei elektrisch betriebenen Holzspaltern ist ein Personenschutzschalter (PRCS) erforderlich, wenn das elektrische System nicht mit einem Fehlerstromschutzschalter (FI-Schalter) mit einem maximalen Fehlerstrom von 0,03 A ausgestattet ist.

7. Verbindung zum Netzwerk

Vergewissern Sie sich vor dem Anschließen des Geräts an die Stromversorgung, dass die Versorgungsspannung dem auf dem Typenschild angegebenen Wert entspricht.
Die Installation der Stromversorgung sollte gemäß den grundlegenden Anforderungen für elektrische Installationen erfolgen und die Anforderungen für eine sichere Verwendung erfüllen. Die Parameter des Mindestquerschnitts des Netzkabels und des Nennwerts der Sicherung in Abhängigkeit von der Leistung des Geräts sind in der nachstehenden Tabelle aufgeführt:

Leistung des Geräts [W]	Mindest Drahtquerschnitt [mm^2]	Mindestwert der Sicherung Typ C [A]
≥2300	2,5	16

Die Installation muss von einem qualifizierten Elektriker durchgeführt werden. Beachten Sie bei der Verwendung von Verlängerungskabeln, dass der Leiterquerschnitt nicht kleiner als erforderlich ist (siehe Tabelle). Das Netzkabel so verlegen, dass es während des Betriebs nicht durchtrennt werden kann. Beschädigte Verlängerungskabel nicht verwenden. Den technischen Zustand des Netzkabels regelmäßig überprüfen. Nicht am Netzkabel ziehen.

8. Einschalten des Geräts

ACHTUNG **Vor der Inbetriebnahme des Geräts unbedingt die im Kapitel „Arbeitsvorbereitung“ beschriebenen Schritte ausführen.**

Die Maschine über ein Verlängerungskabel an die Stromversorgung anschließen (Zeichnung O). Das Verlängerungskabel so verlegen, dass es vor Überfahren, Druck, Feuchtigkeit usw. geschützt ist.
Die Schaltereinheit befindet sich über dem Stecker. Das Gerät wird mit der grünen Taste mit der Kennzeichnung I eingeschaltet und mit der roten Taste mit der Kennzeichnung O ausgeschaltet. Im Notfall einfach auf die Schaltereinheit drücken, um das Gerät auszuschalten (der Ausschalter hat Vorrang vor dem Einschalter). Die Maschine wird ausgeschaltet.

9. Verwendung des Geräts

Die Maschine am Arbeitsplatz aufstellen. Durch Eintreiben von zwei Schrauben in den Boden stabilisieren (Zeichnung L).
Vor Beginn des Spaltvorgangs den Arbeitsplatz einrichten. Die Baumstämme an einem leicht zugänglichen Ort ablegen. Einen Platz für die Lagerung der Holzscheite nach dem Spaltvorgang festlegen. Die Baumstämme für das Spalten vorbereiten. Der Holzspalter kann Baumstämme mit einer Länge von bis zu 550 mm und einem Durchmesser von bis zu 300 mm spalten. Wenn die Baumstämme länger sind, kürzen Sie sie auf die entsprechende Länge.

ACHTUNG **Keine grünen Baumstämme spalten. Trockene, abgelagerte Baumstämme lassen sich viel leichter spalten und verklemmen sich nicht so oft wie grünes Holz.**

Vor dem Spalten auf den Spaltkeil und die Oberfläche der Spaltsäule Schmierfett auftragen (Zeichnung N). Dadurch wird das Spalten erleichtert und die Lebensdauer der Bauteile des Holzspalters verlängert.
Das Netzkabel anschließen (siehe Punkt 8). Die Entlüftung öffnen. Bei Verwendung des Holzspalters den Ölverschlussdeckel einige Umdrehungen lösen. Nach dem Gebrauch den Ölverschlussdeckel wieder festziehen.
Wenn der Holzspalter bei sehr niedrigen Temperaturen verwendet wird, den Motor ca. 15 Minuten lang ohne Last laufen lassen, um das Öl im Hydrauliksystem zu erwärmen.

Funktionsprüfung des Holzspalters
Die Maschine muss mit beiden Händen bedient werden. Zur Überprüfung der korrekten Funktionsweise des Holzspalters den Motor starten, beide Bediengriffe drücken und den Spaltkeil auf eine Höhe von ca. 5 cm vom Spalttisch absenken. Anschließend einen Bediengriff loslassen. Der Spaltkeil sollte im Bediengriff verbleiben. Der Spaltkeil sollte automatisch in die höchste Position zurückkehren.

Spaltkeilhub einstellen
Um den Hub des Spaltkeilzylinders einzustellen, folgendermaßen vorgehen (Zeichnung P):
- Spaltkeil in die gewünschte Position verschieben. Die obere Position des Spaltkeilhubs sollte sich etwa 3-5 cm über den zu spaltenden Baumstämmen befinden.
- Bediengriff loslassen oder Motor ausschalten.
- Feststellschraube (A) lösen. - Einstellstange (B) anheben, bis die Einstellstange (B) durch die innenliegende Feder gestoppt wird. Feststellschraube (A) festziehen.
- Beide Bediengriffe loslassen oder den Motor einschalten.
- Obere Position des Spaltkeils überprüfen.

Baumstämme spalten
Den Baumstamm senkrecht und flach auf den Spalttisch legen. Darauf achten, dass der Spaltkeil und der Spalttisch im rechten Winkel zu den Enden des Baumstamms stehen.

ACHTUNG **Versuchen Sie niemals, einen Baumstamm im schrägen Winkel zu spalten.**

Spalten Sie den Baumstamm in Richtung der Jahresringe. Legen Sie den Baumstamm beim Spalten nicht quer auf den Holzspalter.

Dies kann gefährlich sein und zu schweren Schäden am Gerät führen.

Die Krallen (Zeichnung R, A) an den Durchmesser des Baumstamms anpassen, um den bequemsten Winkel für die Bediengriffe zu erreichen. Den Baumstamm mit den Krallen fest in den Bedienarmen der Bediengriffe halten.
Die Bediengriffe nach unten drücken, um den Spaltvorgang zu starten.
Durch Loslassen eines der Bediengriffe wird die Bewegung des Spaltkeils gestoppt. Durch Loslassen beider Bediengriffe kehrt der Spaltkeil in die obere Position zurück.
Die gespaltenen Holzscheite so ablegen, dass sowohl der freie Zugang zum Holzspalter als auch die Sicherheit des Bedieners gewährleistet sind. Die Holzscheite vom Netzkabel entfernt anordnen.

ACHTUNG **Angehäuftes gespaltenes Holz und Holzspäne können eine gefährliche Arbeitsumgebung schaffen.**

Niemals in einem unordentlichen Arbeitsbereich arbeiten, da dies zu Unfällen durch Ausrutschen, Stolpern oder Stürzen führen kann.
Nach Beendigung des Spaltvorgangs den Spaltkeil wieder in die Ruheposition bringen und das Gerät ausschalten.

Vorgehen im Notfall
Wenn sich das Gerät während des Betriebs nicht normal verhält (übermäßige Vibrationen, ungewöhnliche Geräusche, Brandgeruch usw.), das Gerät umgehend ausschalten und die Stromversorgung trennen. Überprüfen, ob das Gerät auf einer ebenen und festen Oberfläche stabil steht.

ACHTUNG **Wenn sich das Gerät nach dem erneuten Einschalten weiterhin ungewöhnlich verhält, darf es nicht in Betrieb genommen werden. Kontaktieren Sie den Dienst.**

10. Laufende Wartung

ACHTUNG **Bei der Durchführung aller Wartungsarbeiten ist das Gerät von der Stromquelle zu trennen.**

Vor Arbeitsaufnahme

ACHTUNG **Das Gerät beim Feststellen von Beschädigungen nicht in Betrieb nehmen.**

Überprüfen, ob die Geräteteile keine mechanischen Schäden, Risse, Brüche usw. aufweisen. Überprüfen, ob Netzkabel, Kupplung und Verlängerungskabel unbeschädigt sind (durchtrennte Isolierung, sichtbare Abnutzung usw.). Überprüfen, ob der Spaltkeil geschmiert ist, und eventuelle Materialrückstände entfernen.

Öl im Hydrauliksystem wechseln (Zeichnung U)
Das Hydrauliksystem ist ein geschlossenes System mit einem Öltank, einer Ölpumpe und einem Steuerventil. Den Ölstand regelmäßig mit einem Messstab überprüfen. Ein niedriger Ölstand kann die Ölpumpe beschädigen. Der Ölstand sollte ca. 1-2 cm unter der Oberfläche des Öltanks liegen (Zeichnung V).
Das Öl sollte einmal im Jahr vollständig ausgetauscht werden.
- Sicherstellen, dass die beweglichen Teile angehalten und der Holzspalter von der Stromversorgung getrennt ist.
- Sicherstellen, dass keine Verunreinigungen in den Öltank gelangt sind.
- Eine Auffangwanne verwenden, um das gesamte Altöl und die festen Partikel zu entfernen. Ölablassschraube herausdrehen, um das Öl aus dem Öltank abzulassen. Öl auf Metallspäne als Vorsichtsmaßnahme gegen zukünftige Probleme untersuchen.
- Altöl auffangen und dem Recycling zuführen.
- Nach dem Ölwechsel den Holzspalter mehrmals betätigen, ohne Holz zu spalten.

Wir empfehlen die Verwendung von Hydraulikölen wie z. B.: SHELL Tellus 22, MOBIL DTE 11, ARAL Vitam GF 22, BP Energol HLP-HM 22.
Ca. 4 Liter Öl in das Hydrauliksystem einfüllen.

Transport
Die Maschine immer mit den Transporträdern bewegen, dabei die dafür vorgesehenen Gehäuseteile greifen. Beim Anheben der Maschine zum Befestigen eines Seils ausschließlich die dafür gekennzeichneten Stellen verwenden.

Lagerung
Bewahren Sie das Gerät frei von Verunreinigungen, in geschlossenen Räumen, außerhalb der Reichweite von Kindern und möglichst in der Originalverpackung auf.

11. Ersatzteile und Zubehör

Zubehör zum Kauf erhältlich:
- Keil DED86791

Um Ersatzteile und Zubehör zu kaufen, wenden Sie sich an den Dedra Exim-Service. Kontaktinformationen auf Seite 1 des Handbuchs.
Bei der Bestellung von Ersatzteilen bitte die Chargennummer auf dem Typenschild und die Teilenummer aus der Explosionszeichnung angeben.
Während der Garantiezeit werden Reparaturen gemäß den in der Garantiekarte angegebenen Bedingungen durchgeführt. Das beanstandete Produkt bitte zur Reparatur bei der Verkaufsstelle abgeben (der Verkäufer ist verpflichtet, das Produkt anzunehmen), an das zentrale Servicezentrum von Dedra Exim oder an das nächstgelegene Servicezentrum senden (eine Liste der Servicezentren finden Sie unter www.dedra.pl). Die ausgefüllte Garantiekarte bitte beilegen. Nach Ablauf der Garantiezeit werden Reparaturen vom zentralen Servicezentrum durchgeführt. Senden Sie hierzu das defekte Produkt an das Servicezentrum (die Versandkosten trägt der Verbraucher).

12. Eigenständige Fehlerbehebung

⚠ ACHTUNG **Vor Aufnahme der eigenständigen Fehlerbehebung ist das Gerät von der Stromversorgung zu trennen.**

Problem	Ursache	Lösung
Der Motor startet nicht	Keine Spannung	Überprüfen, ob die Sicherung ausgelöst wurde
	Beschädigtes Verlängerungskabel	Verlängerungskabel durch ein funktionierendes Kabel ersetzen
	Beschädigte Schaltereinheit	Gerät zur Reparatur bringen
Der Spaltkeil senkt sich nicht, wenn der Motor läuft	Verriegelung öffnet sich nicht aufgrund loser Teile	Teile des Hydrauliksystems festziehen
	Bediengriffe nicht richtig angebracht	Bediengriffe richtig anbringen
	Ein niedriger Ölstand	Öl nachfüllen
Der Holzspalter vibriert	Ein niedriger Ölstand	Öl nachfüllen

13. Komplettgerät

1. Maschinenkörper (1 Stück), 2. Bediengriffe mit Bedienarmen (2 Stücke), 3. Greifer (2 Stücke), 4. Montageteile für Krallen (2 Stücke), 5. Räder (2 Stücke), 6. Spalttisch mit Ablagetischen (1 Stück), 7. Montagezubehör (1 Satz)

14. Informationen für Benutzer über die Entsorgung von Elektro- und Elektronikgeräten

(gilt für Haushalte)



Das auf den Produkten oder in den Begleitunterlagen abgebildete Symbol weist darauf hin, dass defekte elektrische oder elektronische Geräte nicht mit dem Hausmüll entsorgt werden dürfen. Wenn Sie Bauteile entsorgen, wiederverwenden oder verwerten möchten, bringen Sie diese bitte zu einer speziellen Sammelstelle, wo sie kostenlos angenommen werden. Informationen über die Standorte von Sammelstellen für Altgeräte finden Sie bei den örtlichen Behörden, z. B. auf deren Websites.
Durch die korrekte Entsorgung des Geräts schonen Sie wertvolle Ressourcen und vermeiden negative Auswirkungen auf die Gesundheit und die Umwelt, die sich aus dem möglichen Vorhandensein von gefährlichen Stoffen, Gemischen und Bestandteilen in dem Gerät ergeben.
Bei unsachgemäßer Entsorgung drohen Strafen nach den jeweiligen örtlichen Vorschriften.
Benutzer in EU-Ländern: Wenn Sie elektrische oder elektronische Geräte entsorgen müssen, wenden Sie sich bitte an die nächstgelegene Verkaufsstelle oder Ihren Lieferanten, der Ihnen weitere Informationen geben kann.
Entsorgung in Ländern außerhalb der Europäischen Union: Dieses Symbol gilt nur für Länder innerhalb der Europäischen Union. Sollten Sie dieses Produkt entsorgen wollen, wenden Sie sich bitte an Ihre örtlichen Behörden oder Ihren Händler, um die richtige Entsorgungsmethode zu erfahren.

Garantiekaart

auf

.....

Katalognummer: …….. Losnummer: .....

(nachstehend "das Produkt" genannt)

Kaufdatum des Produkts: .....

Stempel des Händlers

Datum und Unterschrift des Verkäufers: .....

Erklärung des Benutzers:

Ich bestätige, dass ich über die Garantiebedingungen und die Folgen bei Nichteinhaltung der Richtlinien in der Bedienungsanleitung und der Garantiekarte informiert wurde. Die Garantiebedingungen sind mir bekannt und ich bestätige diese mit meiner handschriftlichen Unterschrift:

..... ……

Datum und Ort Unterschrift des Benutzers

I. Haftung für das Produkt

1. Bürge - Dedra Exim Sp. z o.o. mit Sitz in Pruszków, Adresse: ul. 3 Maja 8, 05-800 Pruszków, KRS 0000062517, Bezirksgericht für die Stadt Warschau in Warschau, XIV. Wirtschaftsabteilung des Landesgerichtsregisters, NIP 527-020-49-33, Stammkapital: PLN 100.980,00.
2. Gemäß den Bestimmungen dieser Garantiekarte garantiert der Garantiegeber das Produkt, das aus dem Vertrieb des Garantiegebers stammt.
3. Die Haftung im Rahmen der Garantie erstreckt sich nur auf Mängel, die auf Ursachen zurückzuführen sind, die dem Produkt zum Zeitpunkt der Lieferung an den Nutzer innewohnen.
4. Der Nutzer hat im Rahmen der Garantie das Recht, das Produkt kostenlos reparieren zu lassen, sofern der Mangel während der Garantiezeit aufgetreten ist. Die Art und Weise der Reparatur des Produkts (Reparaturmethode) liegt im Ermessen des Garantiegebers. Stellt die Garantiegeberin fest, dass eine Reparatur nicht möglich ist, behält sie sich das Recht vor, das fehlerhafte Element oder das gesamte Produkt durch ein fehlerfreies zu ersetzen, den Preis des Produkts zu mindern oder vom Vertrag zurückzutreten.
5. Gegenüber dem Benutzer, der kein Verbraucher im Sinne des Gesetzes vom 23. April 1964 ist. Die Haftung des Garantiegebers für Schäden, die sich aus dieser Garantie und/oder im Zusammenhang mit ihrem Abschluss und ihrer Erfüllung ergeben, ist unabhängig vom Rechtstitel auf maximal den Wert des mangelhaften Produkts beschränkt.

II. Garantiezeit

Produktkomponenten	Dauer des Garantieschutzes
DED8679	24 Monate ab dem Kaufdatum des Produkts, wie auf dieser Garantiekarte angegeben

III. Bedingungen für die Inanspruchnahme der Garantie

1.Der Benutzer sollte den ausgefüllten Garantieschein des Produkts vorlegen und die Umstände des Kaufs des Produkts durch den Benutzer belegen, z. B. durch Vorlage der Quittung, Rechnung usw. Im Interesse einer effizienten Reklamationsbearbeitung wird empfohlen, dass der Benutzer zusammen mit dem Produkt alle in der Bedienungsanleitung unter "Vervollständigung des Geräts" aufgeführten Komponenten einreicht.
2.Dass der Benutzer die Anweisungen in der Bedienungsanleitung und im Garantieschein beachtet.
3.Die Garantie gilt nur für das Gebiet der Republik Polen und der EU.
4.Die Garantie erstreckt sich nicht auf Produktmängel, die sich insbesondere aus folgenden Gründen ergeben:
a. Nichteinhaltung der in der Gebrauchsanweisung festgelegten Bedingungen durch den Benutzer, insbesondere hinsichtlich der korrekten Bedienung, Wartung und Reinigung;
b. Verwendung von Reinigungs- oder Pflegemitteln durch den Benutzer, die nicht der Gebrauchsanweisung entsprechen;
c. Unzureichende Lagerung und Transport des Produkts durch den Benutzer;
d. Unerlaubte Änderungen und/oder Umbauten am Produkt durch den Nutzer, die nicht mit dem Garantiegeber vereinbart wurden;
e. Die Verwendung von Verbrauchsmaterialien, die nicht mit der Bedienungsanleitung übereinstimmen, durch den Benutzer in dem Produkt.
5. Der Benutzer, der kein Verbraucher im Sinne des Gesetzes vom 23. April 1964 ist. Zivilgesetzbuches ist, verliert die Garantie für das Produkt, in dem:
- Seriennummern, Datumsangaben und Typenschilder vom Benutzer entfernt, verändert oder beschädigt worden sind;
- die Plomben vom Benutzer beschädigt wurden oder Anzeichen von Manipulationen durch den Benutzer aufweisen.

6. Achtung: Der Benutzer muss die mit dem täglichen Betrieb des Produkts verbundenen Tätigkeiten, die sich u.a. aus der Gebrauchsanweisung ergeben, selbst und auf eigene Kosten durchführen.

IV. Beschwerdeverfahren

1. Sollte sich herausstellen, dass das Produkt nicht ordnungsgemäß funktioniert, vergewissern Sie sich bitte, dass alle Schritte, die insbesondere in der Bedienungsanleitung angegeben sind, korrekt ausgeführt wurden, bevor Sie eine Reklamation einreichen.
2. Es wird empfohlen, eine Reklamation unverzüglich, vorzugsweise innerhalb von 7 Tagen nach Feststellung eines Mangels am Produkt, vorzubringen. Der Benutzer, der kein Verbraucher im Sinne des Gesetzes vom 23. April 1964 ist. Zivilgesetzbuches ist, verliert die Rechte aus dieser Garantie, wenn eine Reklamation nicht innerhalb von 7 Tagen erfolgt.
3. Eine Reklamation kann u.a. beim Kauf des Produkts, beim Garantieservice oder schriftlich an die folgende Adresse erfolgen: Dedra Exim Sp. z o.o., ul. 3 Maja 8, 05-800 Pruszków.
4. Der Nutzer kann eine Beschwerde mit dem auf der Website www.dedra.pl verfügbaren Formular einreichen. ("Formular für Gewährleistungsansprüche").
5. Die Adressen des Garantieservices für die einzelnen Länder finden Sie unter www.dedra.pl. Wenn es für ein bestimmtes Land keinen Garantieservice gibt, wird empfohlen, Garantieansprüche an folgende Adresse zu richten: Dedra Exim Sp. z o.o. ul. 3 Maja 8, 05-800 Pruszków (Polen).
6. Im Hinblick auf die Sicherheit des Benutzers ist die Verwendung eines mangelhaften Produkts verboten.
7. Achtung: Die Verwendung eines defekten Produkts ist gefährlich für die Gesundheit und das Leben des Benutzers.
8. Die Erfüllung der Garantieverpflichtungen erfolgt innerhalb von 14 Werktagen, gerechnet ab dem Datum der Lieferung des reklamierten Produkts durch den Nutzer.
9. Es wird empfohlen, das mangelhafte Produkt zu reinigen, bevor es zur Reklamation eingereicht wird. Es wird empfohlen, das zu reklamierende Produkt

sorgfältig vor Transportschäden zu schützen (es wird empfohlen, das zu reklamierende Produkt in der Originalverpackung zu liefern).
10. Die Gewährleistungsfrist verlängert sich um die Zeit, in der der Nutzer das von der Gewährleistung erfasste Produkt aufgrund eines Mangels nicht nutzen konnte. Durch die Garantie werden die Rechte des Nutzers im Rahmen der Gewährleistungsvorschriften für Mängel an den verkauften Waren nicht ausgeschlossen, eingeschränkt oder ausgesetzt.

Gemäß Artikel 13 Absatz 1 und 2 der Verordnung (EU) 2016/679 des Europäischen Parlaments und des Rates vom 27. April 2016 zum Schutz natürlicher Personen bei der Verarbeitung personenbezogener Daten, zum freien Datenverkehr und zur Aufhebung der Richtlinie 95/46/EG (im Folgenden: „RODO“) informieren wir Sie
1. Der Verwalter Ihrer im Formular angegebenen personenbezogenen Daten ist DEDRA-EXIM sp. z o.o. mit Sitz in Pruszków , ul. 3 Maja 8, 05-800 Pruszków (im Folgenden: „Verwalter“).
2. Ihre Daten werden ausschließlich zum Zweck der Durchführung des Garantieverfahrens für das Gerät gemäß Artikel 6 Absatz 1 Buchstabe b der Allgemeinen Datenschutzverordnung (im Folgenden: GDPR") verarbeitet. Die Bereitstellung der Daten ist freiwillig, aber für die Durchführung des Garantieverfahrens erforderlich.
3. Ihre Daten werden für die Dauer der Prüfung der Durchführung des Garantieverfahrens und für Archivierungszwecke im Falle der Notwendigkeit der Abwehr möglicher Ansprüche gegen den Verwalter nicht länger als bis zu deren Verjährung verarbeitet.
4. Ihre Daten dürfen nur an Stellen weitergegeben werden, die Daten im Auftrag des Verwalters auf der Grundlage einer schriftlichen Vereinbarung über die Beauftragung mit der Verarbeitung personenbezogener Daten verarbeiten und die u.a. technische Dienstleistungen, Hosting oder Website-Wartung, IT-Dienstleistungen und Kurierdienste anbieten. Die Dienstleister des Verwalters sind verpflichtet, die Datensicherheit zu gewährleisten und die Anforderungen des geltenden Rechts in Bezug auf den Schutz personenbezogener Daten zu erfüllen, und dürfen die anvertrauten personenbezogenen Daten nicht für andere als die im Vertrag mit dem Verwalter genannten Zwecke verwenden.
5. Ihre Daten werden nicht automatisiert verarbeitet, einschließlich Profiling, und werden nicht an ein Drittland/eine internationale Organisation übermittelt.
6. Sie haben jederzeit das Recht auf Auskunft über den Inhalt Ihrer Daten sowie das Recht auf Berichtigung, Löschung, Einschränkung der Verarbeitung, das Recht auf Datenübertragbarkeit und das Recht auf Widerspruch.
7. Für alle Fragen im Zusammenhang mit der Verarbeitung Ihrer personenbezogenen Daten durch den für die Verarbeitung Verantwortlichen können Sie sich an die folgende E-Mail-Adresse wenden: daneosobowe@dedra.pl;
8. Sie haben das Recht, eine Beschwerde bei der Datenschutzbehörde einzureichen;

FR Table des matières

1. Photographies et dessins
2. Description de l'appareil
3. Utilisation prévue de l'appareil
4. Limites d'utilisation
5. Données techniques
6. Préparation à l'utilisation
7. Raccordement au réseau
8. Mise en marche de l'appareil
9. fonctionnement de l'appareil
10. entretien courant 11.
11. Pièces de rechange et accessoires
12. Dépannage par vos propres moyens
13. Assemblage de l'appareil
14. Information des utilisateurs sur l'élimination des équipements électriques et électroniques
15. Carte de garantie

La déclaration de conformité est jointe à ce manuel en tant que document séparé. En cas d'absence de la déclaration de conformité, veuillez contacter Dedra Exim Sp. z o.o.
Les règles générales de sécurité sont jointes au manuel sous la forme d'un livret séparé.

AVERTISSEMENT. Lisez tous les avertissements marqués du symbole ⚠ et toutes les instructions.

Le non-respect des avertissements et des consignes de sécurité suivants peut entraîner un choc électrique, un incendie ou des blessures graves.

Conservez tous les avertissements et toutes les instructions pour pouvoir vous y référer ultérieurement.

2 Description de l'appareil

Fig. A : 1 - poignée de transport, 2 - cale, 3 - trépied, 4 - bouton de la pince, 5 - pince, 6 - moteur, 7 - remplissage d'huile avec évent, 9 - roues. Fig. B : 10 - bouton de la poignée de transport, 11 - levier, 12 - couvercle du levier, 13 - cadre, 14 - prise de courant avec interrupteur, 15 - corps, 16 - couvercle du corps.

3 Utilisation prévue de l'appareil

L'appareil est conçu exclusivement pour fendre du bois.
La fendeuse est conçue pour fendre des bûches à usage domestique (cheminée, cuisinière, etc.) dont les dimensions ne dépassent pas celles indiquées dans les données techniques.
L'opération de fendage de la machine est conçue pour être activée par une seule personne. Bien qu'il soit possible que des opérateurs supplémentaires utilisent la machine (par exemple pour le chargement et le déchargement), il est recommandé qu'un seul opérateur active l'opération de fendage.
Il est permis d'utiliser la machine pour des travaux de réparation et de construction, dans des ateliers de réparation, pour des travaux d'amateur, tout en respectant les conditions d'utilisation et les conditions de travail autorisées contenues dans le mode d'emploi.

4 Limites d'utilisation

L'appareil ne doit être utilisé que conformément aux "conditions d'utilisation autorisées" suivantes.
La fendeuse ne peut être utilisée que pour fendre des bûches dont la taille ne dépasse pas celle indiquée dans les données techniques. Toute autre utilisation de la machine n'est pas conforme à l'usage prévu et constitue un grave danger pour l'utilisateur.
Toute modification non autorisée de la construction mécanique et électrique, toute modification, toute opération d'entretien non décrite dans le mode d'emploi sera considérée comme illégale et entraînera la perte immédiate des droits de garantie et la nullité de la déclaration de conformité.
Toute utilisation non prévue ou non conforme au mode d'emploi entraîne la perte immédiate des droits de garantie.

Conditions d'utilisation autorisées
S6 40%
Protéger des précipitations

5 Données techniques

Modèle	DED8679
Tension d'alimentation [V]	230 / 50
Puissance nominale [W]	3000
Classe de protection	I
Degré de protection contre l'accès direct	IP54
Vitesse max n0 [min-1].	2850
Pression de service maximale admissible [MPa]	21
Longueur maximale et minimale du bois [mm]	100 / 550 Ø80 / Ø300
Niveau de pression acoustique LpA [dB(A)].	74,7 / 77,8
Incertitude de mesure KpA [dB(A)].	3
Niveau de puissance sonore LwA [dB(A)].	90,9 / 93,6
Incertitude de mesure KwA [dB(A)].	3
Niveau de vibration mesuré au niveau de la poignée ah,ID [m/s2].	<2,5
Incertitude de mesure K [m/s2].	1,5
Poids [kg]	110

Informations sur les vibrations et le bruit

La valeur combinée de vibration $a_h$et l'incertitude de mesure ont été déterminées conformément à la norme EN 60204-1 et sont indiquées dans le tableau.
Les émissions sonores ont été déterminées conformément à la norme EN 60204-1, les valeurs sont indiquées dans le tableau ci-dessus.

ATTENTION **Le bruit peut provoquer des lésions auditives. Portez toujours une protection auditive lorsque vous travaillez !**

La valeur totale déclarée des vibrations a été mesurée conformément à une méthode d'essai normalisée et peut être utilisée pour comparer un appareil à un autre. Le niveau de vibration déclaré peut également être utilisé pour une évaluation préliminaire de l'exposition aux vibrations.
Le niveau de vibration pendant l'utilisation réelle de l'équipement peut différer des valeurs déclarées, en fonction de l'utilisation des outils de travail, en particulier du type de pièce à usiner et de la nécessité d'identifier des mesures pour protéger l'opérateur. Afin d'estimer avec précision les expositions dans les conditions réelles d'utilisation, toutes les parties du cycle de fonctionnement doivent être prises en compte, y compris les périodes pendant lesquelles la machine est à l'arrêt ou lorsqu'elle est allumée mais n'est pas utilisée pour le travail.

6 Préparation à l'utilisation

ATTENTION **Effectuer toutes les opérations préparatoires avec l'appareil déconnecté de l'alimentation électrique.**

Vérifiez le contenu de l'emballage. Les éléments suivants devraient être inclus (Fig. C) : corps de la fendeuse (1 unité), leviers avec protections (2 unités), pinces (2 unités), pièces de fixation des pinces (2 unités), roues de roulement (2 unités), table de travail avec tables latérales (1 unité), accessoires de montage (1 jeu).
Placez le corps de l'appareil sur une surface dure et plane. Veillez particulièrement à ce que l'appareil ne bascule pas.

Installation des roulettes

Montez les roulettes (fig. D). Insérez le boulon dans la roue et fixez-le à l'aide de rondelles. Insérez le mandrin dans le trou du boîtier du séparateur et fixez-le à l'aide des rondelles et de la goupille. Vérifiez que la roue est correctement et fermement fixée et qu'elle tourne. Montez le capuchon. Montez la deuxième roue de la même manière.

Installation du plan de travail

Desserrez l'écrou (fig. E) de la colonne de fendage. Déplier le plan de travail et les plateaux auxiliaires, vérifier que toutes les pièces forment un seul plan. Insérer les saillies du plan de travail dans les profils de la colonne de fractionnement (fig. G, 1), puis serrer les écrous (fig. G, 2).

Fixation des leviers de travail

La méthode de fixation des leviers est illustrée à la figure H. Retirez le clip de la goupille de verrouillage (fig. H, 1). Enduire les surfaces d'une fine couche de graisse avant d'installer les leviers. Insérez le levier et le protecteur et assurez-vous que l'extrémité du levier de commande entre dans la fente du support de connexion (fig. H, 2). Insérez la goupille de verrouillage. La goupille doit passer par les trous du support et du levier. Verrouillez avec la goupille (Fig. H, 3). Installez le second levier de la même manière.

Vérifiez la position des deux leviers. Les leviers de commande doivent être positionnés dans les fentes des supports de connexion.

Montage de la pince
Fixer les éléments de montage de la pince aux mâchoires de la pince (figure I). Vérifier que les éléments de montage sont insérés comme indiqué. Fixez-les aux mâchoires à l'aide de vis. Placez les mâchoires sur les leviers et serrez-les à l'aide des boutons et des vis (figure H).

Transport de la fendeuse sur le chantier
Pour transporter la fendeuse, vous pouvez la déplacer sur des roues. Pour ce faire, inclinez l'appareil et saisissez la poignée de transport (fig. J).

Vérifiez que le bouchon de remplissage d'huile est bien serré.

Si l'appareil doit être transporté sur une longue distance sur une semi-remorque, utilisez l'ouverture dans le corps de l'appareil pour le soulever (fig. K, 1). Pour immobiliser l'appareil sur une semi-remorque, fixez-le aux éléments de la remorque à l'aide du trou situé dans le corps de la fendeuse (fig. K, 2).

Ne jamais soulever l'appareil en attachant le crochet dans une autre position que celle indiquée sur le dessin.

Pour les séparateurs alimentés électriquement, un dispositif à courant résiduel (PRCS) doit être utilisé si un dispositif à courant résiduel (RCD) avec un courant résiduel maximum de 0,03 A n'est pas prévu dans le système électrique.

7. Raccordement au réseau

Avant de raccorder l'appareil au réseau électrique, assurez-vous que la tension d'alimentation correspond à la valeur indiquée sur la plaque signalétique.
L'installation électrique doit être conforme aux exigences essentielles des installations électriques et répondre aux exigences de sécurité d'utilisation. Les paramètres relatifs à la section minimale du câble d'alimentation et à la valeur nominale du fusible en fonction de la puissance de l'appareil sont indiqués dans le tableau ci-dessous :

Puissance de l'appareil [W]	Section minimale du conducteur [mm^2]	Valeur minimale du fusible de type C [A].
≥2300	2,5	16

L'installation doit être effectuée par un électricien qualifié. En cas d'utilisation de câbles de rallonge, veiller à ce que la section du conducteur ne soit pas inférieure à celle requise (voir tableau). Disposez le câble électrique de manière à ce qu'il ne risque pas d'être coupé pendant le fonctionnement. N'utilisez pas de rallonges endommagées. Vérifier périodiquement l'état du câble d'alimentation. Ne pas tirer sur le câble d'alimentation.

8 Mise en marche de l'appareil

ATTENTION **Avant d'allumer l'appareil, il est indispensable de suivre les étapes décrites dans la section "Préparation à l'utilisation".**

Raccordez l'appareil à l'alimentation électrique à l'aide d'une rallonge (Fig. O). Posez la rallonge de manière à ce qu'elle ne soit pas exposée aux chocs, à la pression, à l'humidité, etc.
L'appareil est allumé à l'aide du bouton vert, marqué I, et éteint à l'aide du bouton rouge, marqué O. En cas d'arrêt d'urgence de l'appareil, il suffit d'appuyer sur l'interrupteur (l'interrupteur a priorité sur l'interrupteur marche/arrêt). L'appareil s'éteint.

9 Utilisation de l'appareil

Placez l'appareil sur le lieu de travail. Stabilisez-le en enfonçant deux vis dans le sol (fig. L).
Planifiez la zone de travail avant de fendre. Placez les bûches dans un endroit facilement accessible. Prévoyez l'endroit où les bûches seront déposées après le fendage. Préparez les billes pour le fendage. La fendeuse est conçue pour fendre une bûche d'une longueur maximale de 550 mm et d'un diamètre maximal de 300 mm. Si les bûches sont plus longues, coupez-les à la longueur appropriée.

ATTENTION **Ne fendez pas des bûches vertes. Les bûches sèches et séchées se fendent beaucoup plus facilement et ne se coincent pas aussi souvent que le bois vert.**

Avant de fendre, lubrifiez le coin et la surface du châssis de la machine (Fig. N). Cela facilitera le fendage et prolongera la durée de vie des composants de la fendeuse.
Branchez le câble d'alimentation (voir point 8). Ouvrez l'orifice d'aération. Desserrez le couvercle du réservoir d'huile de quelques tours lorsque la fendeuse est utilisée. Resserrez le couvercle après utilisation.
Si la fendeuse est utilisée par temps très froid, faites tourner le moteur à vide pendant environ 15 minutes pour réchauffer l'huile du système hydraulique.

Contrôle du fonctionnement de la fendeuse
La machine doit être utilisée à deux mains. Pour vérifier le bon fonctionnement de la fendeuse, mettez le moteur en marche, appuyez sur les deux leviers et abaissez le coin jusqu'à une hauteur d'environ 5 cm. Relâchez ensuite l'un des leviers. Le coin doit rester dans le levier. Le coin doit revenir automatiquement à sa position la plus haute.

Réglage de la course de la cale
Pour régler la course de l'actionneur à cale, procédez comme suit (fig. P) :
- déplacer le coin de la chape dans la position souhaitée. La position supérieure de la course du coin doit se situer à environ 3~5 cm au-dessus des bûches de fendage.
- Relâchez le levier de commande ou arrêtez le moteur.
- Desserrez la vis de réglage (A). Levez la tige de commande (B) jusqu'à ce que la tige de commande (B) commence à être arrêtée par le ressort à l'intérieur. Serrez la vis de réglage (A).
- Relâchez les deux leviers de commande ou mettez le moteur en marche.
- Vérifiez la position supérieure du coin de fendage.

Fendage de bûches
Placez la bûche sur le fendeur, sur la table de support, verticalement et à plat. Assurez-vous que le coin et la table de support sont en contact avec la bûche perpendiculairement aux extrémités.

ATTENTION **N'essayez jamais de fendre la bûche en biais. Fendez la bûche dans le sens de sa croissance. Ne placez pas la bûche en travers du fendeur de bûches pour la fendre. Cela peut être dangereux et endommager sérieusement la machine.**

Réglez les pinces à bûches (Fig. R, A) en fonction du diamètre de la bûche afin d'obtenir l'angle le plus pratique pour les leviers de commande. Maintenez fermement la bûche avec les pinces de serrage dans les protections des leviers de commande.
Abaissez les leviers pour commencer le fendage.
Le fait de relâcher l'un des leviers arrête le mouvement du coin de fendage. Le fait de relâcher les deux leviers ramène le coin de fendage à sa position supérieure.
Placez les bûches fendues dans une position qui garantit à la fois un accès libre au fendeur et la sécurité de l'opérateur. Placez les bûches à l'écart du câble d'alimentation.

ATTENTION **L'accumulation de bois fendu et de copeaux de bois peut créer un environnement de travail dangereux.**

Ne travaillez jamais dans une zone de travail désordonnée susceptible de vous faire glisser, trébucher ou tomber.
Une fois le déversement terminé, mettez la cale en position de repos et éteignez la machine.

Procédures d'urgence
Si, en cours de fonctionnement, l'appareil se comporte d'une manière différente de l'utilisation normale (vibrations excessives, émission de sons dérangeants, odeurs de brûlé, etc.), éteignez immédiatement l'appareil et débranchez la source d'alimentation. Vérifiez que l'appareil est bien posé sur une surface plane et dure.

ATTENTION **Si, après le redémarrage, l'appareil continue à se comporter d'une manière qui s'écarte de l'utilisation normale, ne l'utilisez pas. Contactez le service après-vente.**

10. entretien courant

ATTENTION **Effectuez tous les travaux d'entretien lorsque l'appareil est débranché de l'alimentation électrique.**

Avant la mise en service
ATTENTION **Ne mettez pas l'appareil en service s'il est endommagé.**

Vérifiez que l'appareil n'est pas endommagé mécaniquement, fissuré, cassé, etc. Vérifier que le cordon d'alimentation, les fiches, la rallonge ne sont pas endommagés (isolation froissée, usure visible, etc.). Vérifier que la cale est lubrifiée, nettoyer la cale des résidus.

Vidange de l'huile du système hydraulique (Fig. U)
Le système hydraulique est un système fermé composé d'un réservoir d'huile, d'une pompe à huile et d'un distributeur. Vérifiez régulièrement le niveau d'huile à l'aide d'une jauge. Un niveau d'huile trop bas peut endommager la pompe à huile. Le niveau d'huile doit se situer à environ 1 ~ 2 cm en dessous de la surface supérieure du réservoir d'huile (Fig. V).
L'huile doit être complètement vidangée une fois par an.
- Assurez-vous que les pièces mobiles sont arrêtées et que la fendeuse est déconnectée de l'alimentation électrique.
- Assurez-vous qu'aucune saleté n'a pénétré dans le réservoir d'huile. La saleté ne doit pas pénétrer dans le réservoir d'huile.
- Utilisez un bac de vidange pour faciliter l'élimination de l'huile usagée et des particules. Dévissez le bouchon de vidange d'huile pour vidanger l'huile du réservoir hydraulique. Examinez l'huile à la recherche de copeaux métalliques afin de vous prémunir contre d'éventuels problèmes.
- Récupérez l'huile usagée et recyclez-la.
- Après avoir changé l'huile, faites fonctionner la fendeuse plusieurs fois sans fendre.

Nous recommandons l'utilisation d'huiles hydrauliques telles que SHELL Tellus 22, MOBIL DTE 11, ARAL Vitam GF 22, BP Energol HLP-HM 22.
Il faut verser environ 4 litres d'huile dans le système hydraulique.

Transport
Déplacez toujours l'appareil sur les roues de transport en saisissant les éléments du carter prévus à cet effet. Lors du levage de l'appareil, n'utilisez que les zones prévues pour l'accrochage du câble de levage.

Stockage
Stocker l'appareil à l'abri des salissures, à l'intérieur, hors de portée des enfants, si possible dans son emballage d'origine. 11.

Pièces de rechange et accessoires

Accessoires disponibles à l'achat :
- cale DED86791

Pour l'achat de pièces détachées et d'accessoires, veuillez contacter Dedra Exim Service. Vous trouverez les coordonnées de ce service à la page 1 du manuel.
Lors de la commande de pièces détachées, veuillez indiquer le numéro de lot figurant sur la plaque signalétique et le numéro de pièce figurant sur le plan d'assemblage.
Pendant la période de garantie, les réparations sont effectuées conformément aux conditions énoncées dans la carte de garantie. Veuillez remettre le produit défectueux pour réparation sur le lieu d'achat (le vendeur est tenu d'accepter le produit défectueux), l'envoyer au centre de service central de Dedra Exim ou l'envoyer au centre de service le plus proche de votre lieu de résidence (liste des centres de service à l'adresse www.dedra.pl). Veuillez joindre la carte de garantie dûment remplie. Après la période de garantie, les réparations sont effectuées par le service central. Le produit défectueux doit être envoyé au centre de service (les frais d'expédition sont à la charge de l'utilisateur). 12.

12 Auto-nettoyage des défauts

ATTENTION **Avant de procéder vous-même au dépannage, débranchez l'appareil de l'alimentation électrique.**

Problème	Cause	Solution du problème
Le moteur ne démarre pas	Pas de tension	Vérifier que la protection ne s'est pas déclenchée
	Câble d'extension endommagé	Remplacer la rallonge par une rallonge en bon état.
	Unité de commutation défectueuse	Envoyer l'unité au service après-vente
La cale ne s'abaisse pas lorsque le moteur est en marche	La clé ne s'ouvre pas en raison de pièces desserrées	Serrer les pièces du système d'alimentation en huile
	Leviers mal montés	Monter correctement les leviers
	Niveau d'huile insuffisant	Remplir d'huile
L'éclateur vibre	Niveau d'huile bas	Faire l'appoint d'huile

13. Machine complète

1. unité de fendage (1 unité), 2. leviers avec couvercles (2 unités), 3. grappins (2 unités), 4. accessoires pour grappins (2 unités), 5. roues de roulement (2 unités), 6. table de travail avec tables latérales (1 unité), 7. accessoires d'installation (1 jeu)

14. Information pour les utilisateurs concernant l'élimination des appareils électriques et électroniques (concerne les ménages)



Le symbole représenté sur les produits ou leur documentation jointe indique que les appareils électriques ou électroniques hors d'usage ne doivent pas être jetés avec les ordures ménagères. La procédure correcte en cas de nécessité d'élimination, de réutilisation ou de récupération des composants consiste à remettre l'appareil à un point de collecte spécialisé, où il sera accepté gratuitement. Les informations sur l'emplacement des points de collecte des équipements usagés sont fournies par les autorités locales, par exemple sur leurs sites web.
Une élimination correcte de l'appareil permet de préserver des ressources précieuses et d'éviter les effets négatifs sur la santé et l'environnement résultant de la possible présence dans l'équipement de substances, de mélanges et de composants dangereux.
Une élimination incorrecte des déchets est passible de sanctions prévues par les réglementations locales en vigueur.
Utilisateurs dans les pays de l'Union européenne : En cas de nécessité de se débarrasser d'appareils électriques ou électroniques, veuillez contacter le point de vente ou le fournisseur le plus proche, qui vous fourniront des informations supplémentaires.
Élimination des déchets dans les pays hors de l'Union européenne : Ce symbole ne concerne que les pays de l'Union européenne. En cas de besoin de se débarrasser de ce produit, veuillez contacter les autorités locales ou votre revendeur pour obtenir des informations sur la procédure correcte à suivre.

Carte de garantie

……..
(nom du produit)

Numéro de catalogue : ……. Numéro de lot : .....

(ci-après dénommé le Produit)

Date d'achat du Produit : .....

Cachet du vendeur

Date et signature du vendeur : .....

Déclaration de l'Utilisateur :

Je confirme avoir été informé des conditions de garantie ainsi que des conséquences du non-respect des directives contenues dans le mode d'emploi et la carte de garantie. Les conditions de la présente garantie me sont connues, ce que je confirme par ma signature :

....

Date et lieu Signature de l'Utilisateur

I. Responsabilité pour le Produit

1. Le garant est Dedra Exim Sp. z o.o., dont le siège social est à Pruszków, adresse : ul. 3 Maja 8, 05-800 Pruszków, Pologne, KRS 0000062517, Tribunal de district de la ville de Varsovie à Varsovie, XIVe division commerciale du Registre national des tribunaux, NIP 527-020-49-33, capital social : 100 980,00 PLN.
2. Conformément aux conditions spécifiées dans la présente carte de garantie, le Garant accorde une garantie sur le Produit provenant de la distribution du Garant.
3. La responsabilité au titre de la garantie ne couvre que les défauts résultant de causes inhérentes au Produit au moment de sa livraison à l'Utilisateur.
4. Au titre de la garantie, l'Utilisateur a droit à la réparation gratuite du Produit, à condition que le défaut soit apparu pendant la période de garantie. Le mode de réparation du Produit (méthode d'exécution de la réparation) dépend de la décision du Garant. Si le Garant constate l'impossibilité de réparer, il se réserve le droit de remplacer l'élément défectueux ou l'ensemble du Produit par un produit exempt de défaut, de réduire le prix du Produit ou de résilier le contrat.
5. En ce qui concerne l'Utilisateur qui n'est pas un consommateur au sens de la loi du 23 avril 1964, Code civil, la responsabilité du Garant en matière de dommages résultant de la présente garantie et/ou en relation avec sa conclusion et son exécution, quel que soit le fondement juridique, est limitée au maximum à la valeur du Produit défectueux.

II. Période de garantie

Éléments du Produit	Durée de la protection de garantie
DED8679	24 mois à compter de la date d'achat du produit indiquée sur la présente carte de garantie.

III. Conditions d'application de la garantie

1. Présentation par l'Utilisateur de la carte de garantie du Produit dûment remplie et justification par l'Utilisateur des circonstances d'achat du Produit, par exemple en présentant un ticket de caisse, une facture, etc. Afin de faciliter le traitement de la réclamation, il est recommandé à l'Utilisateur de joindre au Produit réclamé tous les éléments spécifiés dans la rubrique « Composition de l'appareil » contenue dans le mode d'emploi.
2. Respect par l'Utilisateur des recommandations contenues dans le mode d'emploi et la carte de garantie.
3. La garantie ne couvre que le territoire de la République de Pologne et de l'UE.
4. La garantie ne couvre pas les défauts du Produit résultant notamment de :
a. Non-respect par l'Utilisateur des conditions spécifiées dans le mode d'emploi, notamment en matière d'utilisation, d'entretien et de nettoyage corrects ;
b. Utilisation par l'Utilisateur de produits de nettoyage ou d'entretien non conformes au mode d'emploi ;
c. Stockage et transport inappropriés du Produit par l'Utilisateur ;
d. Modifications et/ou transformations non autorisées du Produit par l'Utilisateur, qui n'ont pas été convenues avec le Garant ;
e. Utilisation par l'Utilisateur dans le Produit de consommables non conformes au mode d'emploi.
5. L'Utilisateur qui n'est pas un consommateur au sens de la loi du 23 avril 1964, Code civil, perd la garantie sur le Produit dans lequel :
- les numéros de série, les indications de date et les plaques signalétiques ont été supprimés, modifiés ou endommagés par l'Utilisateur ;
- les scellés ont été endommagés par l'Utilisateur ou portent des traces de manipulation de l'Utilisateur.
6. Attention ! Les opérations liées à l'entretien quotidien du Produit, résultant notamment du mode d'emploi, sont effectuées par l'Utilisateur à ses propres frais.

IV. Procédure de réclamation

1. En cas de constatation d'un fonctionnement incorrect du Produit, avant de soumettre une réclamation, il convient de s'assurer que toutes les opérations spécifiées notamment dans le mode d'emploi ont été effectuées correctement.
2. Il est recommandé de soumettre la réclamation immédiatement, de préférence dans les 7 jours suivant la date de constatation du défaut du Produit. L'Utilisateur qui n'est pas un consommateur au sens de la loi du 23 avril 1964, Code civil, perd ses droits découlant de la présente garantie en cas de non-soumission de la réclamation dans un délai de 7 jours.
3. La réclamation peut être soumise notamment au point d'achat du Produit, au service de garantie ou par écrit à l'adresse suivante : Dedra Exim Sp. z o.o., ul. 3 Maja 8, 05-800 Pruszków, Pologne.
4. L'Utilisateur peut soumettre une réclamation en utilisant le formulaire disponible sur le site web www.dedra.pl (« Formulaire de réclamation au titre de la garantie »).
5. Les adresses des services de garantie pour les différents pays sont disponibles sur le site www.dedra.pl. En l'absence de service de garantie pour un pays donné, il est recommandé d'adresser les réclamations au titre de la garantie à l'adresse suivante : Dedra Exim Sp. z o.o. ul. 3 Maja 8, 05-800 Pruszków (Pologne).
6. A l'égard de la sécurité de l'Utilisateur, l'utilisation d'un Produit défectueux est interdite.
7. Attention ! L'utilisation d'un Produit défectueux est dangereuse pour la santé et la vie de l'Utilisateur.
8. L'exécution des obligations découlant de la garantie aura lieu dans un délai de 14 jours ouvrables à compter de la date de livraison du Produit réclamé par l'Utilisateur.
9. Avant de livrer le Produit défectueux pour réclamation, il est recommandé de le nettoyer. Il est recommandé de protéger soigneusement le Produit réclamé contre les dommages pendant le transport (il est recommandé de livrer le Produit réclamé dans son emballage d'origine).
10. La période de garantie est prolongée de la durée pendant laquelle l'Utilisateur n'a pas pu utiliser le Produit en raison d'un défaut couvert par la garantie.
La garantie n'exclut, ne limite ni ne suspend les droits de l'Utilisateur découlant des dispositions relatives à la garantie légale contre les défauts de la chose vendue.
Conformément à l'article 13, paragraphes 1 et 2, du règlement (UE) 2016/679 du Parlement européen et du Conseil du 27 avril 2016 relatif à la protection des personnes physiques à l'égard du traitement des données à caractère personnel et à la libre circulation de ces données, et abrogeant la directive 95/46/CE (ci-après « RGPD »), nous vous informons de ce qui suit :
1. Le responsable du traitement de vos données personnelles fournies dans le formulaire est DEDRA-EXIM sp. z o.o., dont le siège social est situé à Pruszków, ul. 3 Maja 8, 05-800 Pruszków, Pologne (ci-après le « Responsable du traitement »).
2. Vos données seront traitées exclusivement aux fins de la procédure de garantie de l'appareil conformément à l'article 6, paragraphe 1, point b), du règlement général sur la protection des données (ci-après « RGPD »). La fourniture des données est volontaire, mais nécessaire au déroulement de la procédure de garantie.
3. Vos données seront traitées pendant la durée d'examen et de traitement de la procédure de garantie, ainsi qu'à des fins d'archivage en cas de nécessité de défense contre d'éventuelles réclamations à l'encontre du Responsable du traitement, et ce, pas plus longtemps que le délai de prescription de ces réclamations.
4. Vos données pourront être divulguées exclusivement aux sous-traitants traitant les données pour le compte du responsable du traitement sur la base d'un contrat écrit de sous-traitance de données à caractère personnel, fournissant notamment des services de maintenance technique, d'hébergement ou de gestion de site web,

de support informatique ou de transport. Les fournisseurs du Responsable du traitement sont tenus d'assurer la sécurité des données et de respecter les exigences de la législation applicable en matière de protection des données à caractère personnel, et ne peuvent pas utiliser les données à caractère personnel qui leur sont confiées à d'autres fins que celles spécifiées dans le contrat conclu avec le Responsable du traitement.

5. Vos données ne feront pas l'objet d'une prise de décision automatisée, y compris le profilage, et ne seront pas transférées vers un pays tiers ou une organisation internationale.

6. Vous disposez d'un droit d'accès à vos données, ainsi que d'un droit de rectification, d'effacement, de limitation du traitement, d'un droit à la portabilité des données et d'un droit d'opposition, à tout moment.

7. Pour toute question relative au traitement de vos données personnelles par le Responsable du traitement, vous pouvez le contacter à l'adresse e-mail suivante : daneosobowe@dedra.pl ;

8. Vous avez le droit d'introduire une réclamation auprès de l'autorité de contrôle compétente en matière de protection des données à caractère personnel;

Dedra Exim Sp. z o.o.
ul. 3 Maja 8, 05-800 Pruszków
Tel. +48 22 73 83 777, fax +48 22 73 83 779
www.dedra.pl, info@dedra.pl

Adnotacje o dokonanych naprawach / Information about repairs carried out / Informace o provedených opravách / Informácie o vykonaných opravách / Informacija apie atliktus remontus / Informācija par veiktajiem remontdarbiem / A végzett javításokról szóló információk / Informații despre reparațiile efectuate / Informacije o opravljenih popravilih / Podaci o izvršenim popravcima / Информация за извършените ремонти / Інформація про виконані ремонти / Informationen zu durchgeführten Reparaturen / Informations sur les réparations effectuées

Data zgłoszenia do naprawy / Date of repair request / Datum přihlášení k opravě / Dátum žiadosti o opravu / Remonto užsakymo data / Datums, kad pieteikts remonts / Javítási kérelem dátuma / Data solicitării de reparație / Datum zahtevka za popravilo / Datum prijave za popravak / Дата на заявката за ремонт / Дата подання заявки на ремонт / Datum der Reparaturmeldung / Date de la demande de réparation	Data wykonania naprawy / Date of repair / Datum provedení opravy / Dátum opravy / Remonto data / Remonts veikšanas datums / Javítás dátuma / Data reparației / Datum popravila / Datum popravka / Дата на ремонта / Дата виконання ремонту / Datum der Reparatur / Date de réparation	Zakres naprawy, opis czynności naprawczych / Scope of repair, description of repair activities / Rozsah oprav, popis opravárenských činností / Rozsah opráv, popis opravárenských činností / Remonto apimtis, remonto darbų aprašymas / Remontu apjoms, remonta darbu apraksts / A javítás hatálya, a javítási tevékenységek leírása / Domeniul de aplicare al reparației, descrierea activităților de reparație / Obseg popravila, opis popravljalnih dejavnosti / Opseg popravka, opis aktivnosti popravka / Обхват на ремонта, описание на ремонтните дейности / Обсяг ремонту, опис ремонтних робіт / Umfang der Reparatur, Beschreibung der Reparaturmaßnahmen / Étendue de la réparation, description des opérations de réparation	Podpis wykonującego naprawę / Signature of the repairer / Podpis osoby provádějící opravu / Podpis opravára / Remonto meistro parašas / Remontu veikušā paraksts / A javító aláírása / Semnătura reparatorului / Podpis serviserja / Potpis osobe koja vrši popravak / Подпис на ремонтника / Підпис особи, яка виконує ремонт / Unterschrift des Reparaturdurchführenden / Signature de la personne effectuant la réparation