DED8670 / DED8671

Instrukcja ważna dla urządzeń wyprodukowanych po: / Návod pro zařízení vyrobená po: / Návod pre obsluhu zariadení vyrobených po: / Instrukcija – įrenginiai, kurie buvo pagaminti nuo: / Lietošanas instrukcija ierīcēm izgatavotiem pēc: / Útmutató a után gyártott készülékekhez: / Manualul de utilizare pentru aparate fabricate după: / Navodila veljajo za naprave, proizvedene po: / Upute vrijede za uređaje proizvedene nakon:/ Ръководството е валидно за устройства, произведени след:/ Інструкція дійсна для пристроїв, виготовлених після; Diese Anleitung gilt für Geräte, die nach dem folgenden Datum hergestellt wurden: **01.11.2024**

PL **Nożyce do trawy/żywopłotu**
Instrukcja obsługi z kartą gwarancyjną

CZ **Akumulátorové nůžky na trávu/živý plot**
Návod k obsluze se záručním listem

SK **Akumulátorové nožnice na trávu/živý plot**
Užívateľská príručka so záručným listom

LT **Vejos/gyvatvorės žirklės akumuliatorinės**
Naudojimo instrukcija su Garantiniu lapu

LV **Akumulatora darbināmas zāles/dzīvžoga šķēres divi-vienā**
Lietošanas instrukcija ar garantijas talonu

HU **Akkumulátoros fű- és sövényvágó**
Használati Utasítás Garanciajeggyel

RO **Foarfece pentru iarbă/gard viu acumulator**
Instrucțiuni de utilizare și certificat de garanție

SI **Rezalnik trave/rezalnik za živo mejo**
Navodila za uporabo z garancijskim listom

HR **Akumulatorske škare za travu/živicu**
Upute za upotrebu s jamstvenim listom

BG **Тример за трева / ножица за жив плет**
Инструкции за експлоатация с гаранционна карта

UA **Машинка для стрижки трави/живої огорожі**
Інструкція з експлуатації з гарантійним талоном

EN **Cordless trimmer&grass shear**
Operating instructions with warranty card

DE **Gras-/Heckenschere**
Bedienungsanleitung mit Garantiekarte

FR **Coupe-herbe/taille-haie**
Mode d'emploi avec carte de garantie



PL Wszelkie prawa zastrzeżone. Niniejsze opracowanie jest chronione prawem autorskim. Kopiowanie lub rozpowszechnianie Instrukji Obsługi we fragmentach albo w całości bez zgody Dedra Exim zabronione Dedra Exim zastrzega sobie prawo do wprowadzania zmian konstrukcyjno-technicznych oraz kompletacyjnych bez uprzedniego powiadamiania. Zmiany te nie mogą stanowić podstawy do reklamowania produktu. Instrukcja obsługi dostępna na stronie www.dedra.pl

CZ Všechna práva vyhrazena. Toto zpracování je chráněno autorským právem. Kopírování nebo šíření Návodu k obsluze v částech nebo vcelku bez souhlasu společnosti Dedra Exim je zakázáno. Dedra Exim si vyhrazuje právo zavádět konstrukční a technické a komplementační změny bez dřívějšího oznámení. Tyto změny nemohou být základem pro reklamování výrobku. Návod k obsluze dostupný na stránkách www.dedra.pl

SK Všetky práva vyhradené. Tieto materiály sú chránené autorskými právami. Kopírovanie prípadne šírenie častí, prípadne celého návodu na obsluhu je bez súhlasu spoločnosti Dedra Exim zakázané. Dedra Exim si vyhradzuje právo na vykonávanie konštrukčno-technických zmien, a zmien doplnkového príslušenstva, bez predchádzajúceho upozornenia. Tieto zmeny nemôžu byť dôvodom na reklamáciu výrobku. Užívateľská príručka je dostupná na webovej stránke www.dedra.pl

LT Visos teisės saugomos. Šis kūrinys yra saugomas autorinių teisių įstatymų. Eksploatavimo instrukcijos arba jos fragmentų kopijavimas ir platinimas be „Dedra Exim“ sutikimo draudžiamas. „Dedra Exim“ pasilieka sau teisę įvesti konstrukcijos, techninius arba komplektacijos pokyčius be išankstinio įspėjimo. Šie pokyčiai negali būti skundo dėl produkto pagrindu. Naudojimo instrukcija yra prieinama svetainėje: www.dedra.pl

LV Visas tiesības pasargātas. Šīs izdevums ir sargāts ar autortiesību. Lietošanas Instrukcijas kopēšana vai izplatīšana pilnīgi vai fragmentos bez Dedra Exim firmas piekrišanas ir aizliegta. Firma Dedra Exim atstāj sev tiesību veikt konstrukcijas-tehnikas izmaiņu, kā arī komplektācijas izmaiņu bez iepriekšēja paziņojuma. Šīs izmaiņas nevar būt par pamatu produkta reklamēšanai. Lietošanas instrukcija pieejama mājaslapā www.dedra.pl

HU Minden jog fenntartva. A jelen kiadvány szerzői jogokkal védve. A Használati Utasítás másolása vagy terjesztése egészében vagy részleteiben a Dedra Exim írásos engedélye nélkül tilos A Dedra Exim fenntartja magának a szerkezeti-műszaki, valamint komplettálási változtatások előzetes bejelentés nélküli bevezetésének jogát. Ezek a változások nem szolgálhatnak alapjául a termék reklamációjának. A használati utasítás a weboldalon elérhető www.dedra.pl.

RO Toate drepturile rezervate. Această redactare este protejată prin legea dreptului de autor. Este interzisă copierea, reproducerea în orice fel sau multiplicarea și distribuirea parțială sau în totalitate a Manualului de utilizare fără permisiunea firmei Dedra Exim Firma Dedra Exim își rezervă dreptul de a face modificări tehnice și constructive sau de completare a dispozitivului fără o notificare prealabilă. Aceste modificări nu pot constitui temei pentru reclamarea produsului. Instrucţiunea de deservire accesibilă pe pagina www.dedra.pl

SI Vse pravice pridržane. Ta navodila so zaščitena na podlagi predpisov o avtorskih pravicah. Prepovedano je kopiranje ali razširjanje teh navodil za uporabo po delih ali v celoti brez soglasja Dedra Exim. Dedra Exim si pridržuje pravico do uvajanja konstrukcijsko-tehničnih in kompletacijskih sprememb brez predhodnega obvestila. Te spremembe ne morejo biti podlaga za prijavo reklamacije. Navodila za uporabo so na voljo na strani www.dedra.pl

HR Sva prava pridržana. Ovo djelo je zaštićeno autorskim pravom. Zabranjeno je kopiranje ili distribucija uputa za uporabu u dijelovima ili u cijelosti bez pristanka Dedra Exima. Dedra Exim zadržava pravo uvođenja građevinskih, tehničkih i završnih izmjena bez prethodne najave. Navedene izmjene ne mogu biti osnova za oglašavanje proizvoda. Korisnički priručnik dostupan na www.dedra.pl

BG Всички права запазени. Това произведение е защитено с авторски права. Забранено е копирането или разпространението на ръководството за потребителя на части или изцяло без разрешението на Dedra Exim Dedra Exim си запазва правото да прави промени в дизайна, техниката и окомплектовката без предварително уведомление. Тези промени не могат да бъдат основание за рекламиране на продукта. Ръководството за потребителя е на разположение на адрес www.dedra.pl

UA Всі права захищені. Ця робота захищена авторським правом. Копіювання або розповсюдження Посібника користувача повністю або частково без дозволу Dedra Exim заборонено Dedra Exim залишає за собою право вносити зміни в конструкцію, технічні характеристики та комплектацію без попереднього повідомлення. Ці зміни не можуть бути підставою для реклами продукту. Посібник користувача доступний на сайті www.dedra.pl

EN All rights reserved. This work is protected by copyright. Copying or distribution of the User Manual in parts or in full without Dedra Exim's permission is prohibited Dedra Exim reserves the right to make design, technical and completion changes without prior notice. These changes may not constitute grounds for advertising the product. User manual available at www.dedra.pl

DE Alle Rechte vorbehalten. Diese Dokumentation ist urheberrechtlich geschützt. Das Kopieren oder Verbreiten der Bedienungsanleitung in Auszügen oder vollständig ohne Zustimmung von Dedra Exim ist untersagt. Dedra Exim behält sich das Recht vor, ohne vorherige Ankündigung konstruktive und technische Änderungen sowie Ergänzungen vorzunehmen. Diese Änderungen können nicht als Grundlage für Reklamationen des Produkts dienen. Die Bedienungsanleitung ist auf der Website www.dedra.pl verfügbar.

FR Tous droits réservés. Le présent document est protégé par le droit d'auteur. La copie ou la diffusion du manuel d'utilisation, en partie ou dans son intégralité, sans l'autorisation de Dedra Exim est interdite. Dedra Exim se réserve le droit d'apporter des modifications techniques et de conception ainsi que des changements dans la composition du produit sans préavis. Ces modifications ne peuvent constituer un motif de réclamation concernant le produit. Le manuel d'utilisation est disponible sur le site www.dedra.pl

Kontakt
Contact/ Kontakt/ Kontakt/ Kontaktai/ Kontakts/ Elérhetőség/ Contact/ Pišite na/ Kontakt/ Свържете се с/ Контакти/ Kontakt/ Contact:
Dedra Exim Sp. z o.o., ul. 3 Maja 8, 05-800 Pruszków, Tel. +48 22 73 83 777 wew. 129, 170, fax +48 22 73 83 779
info@dedra.pl www.dedra.pl

1. Zdjęcia i rysunki



A

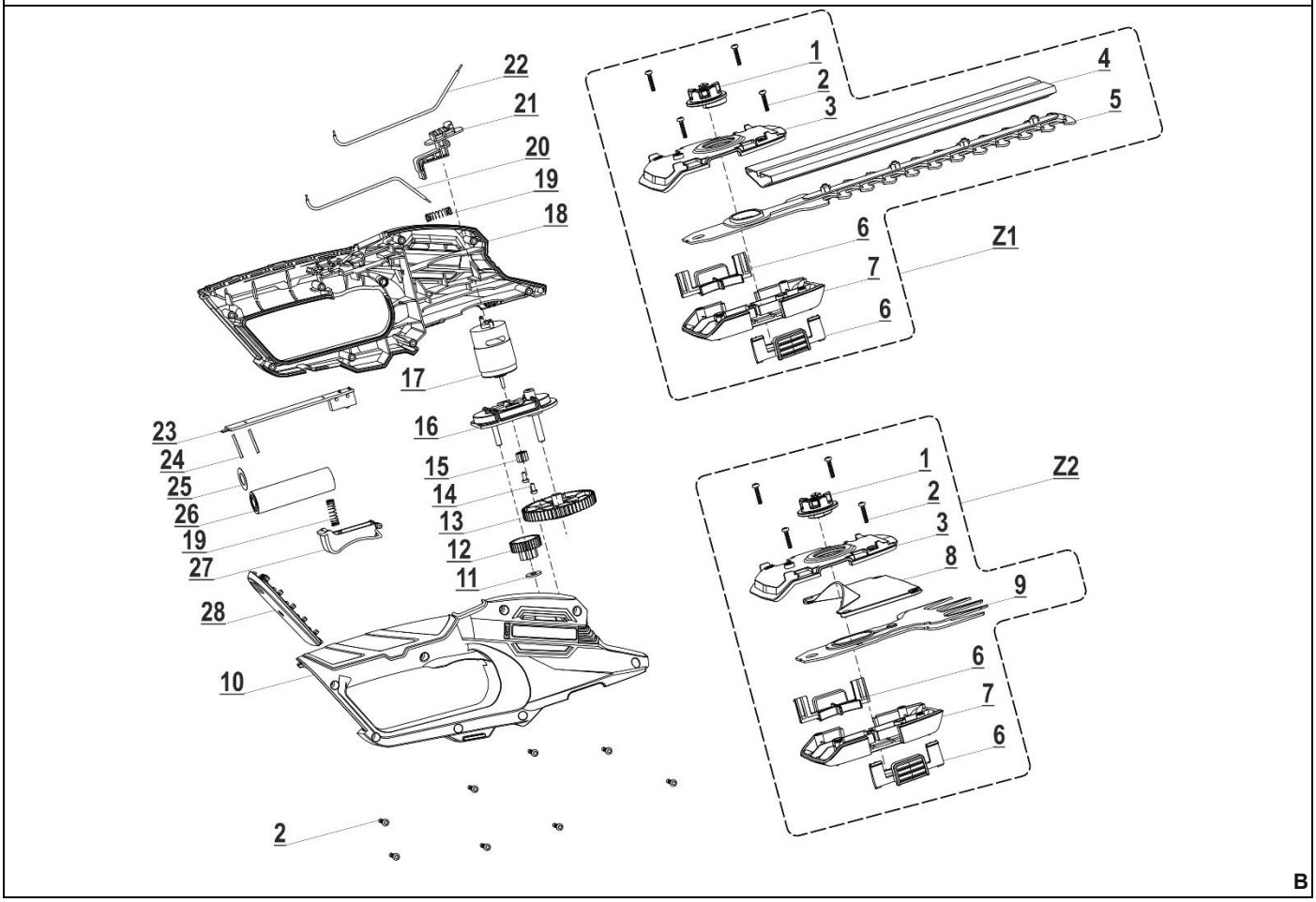

B

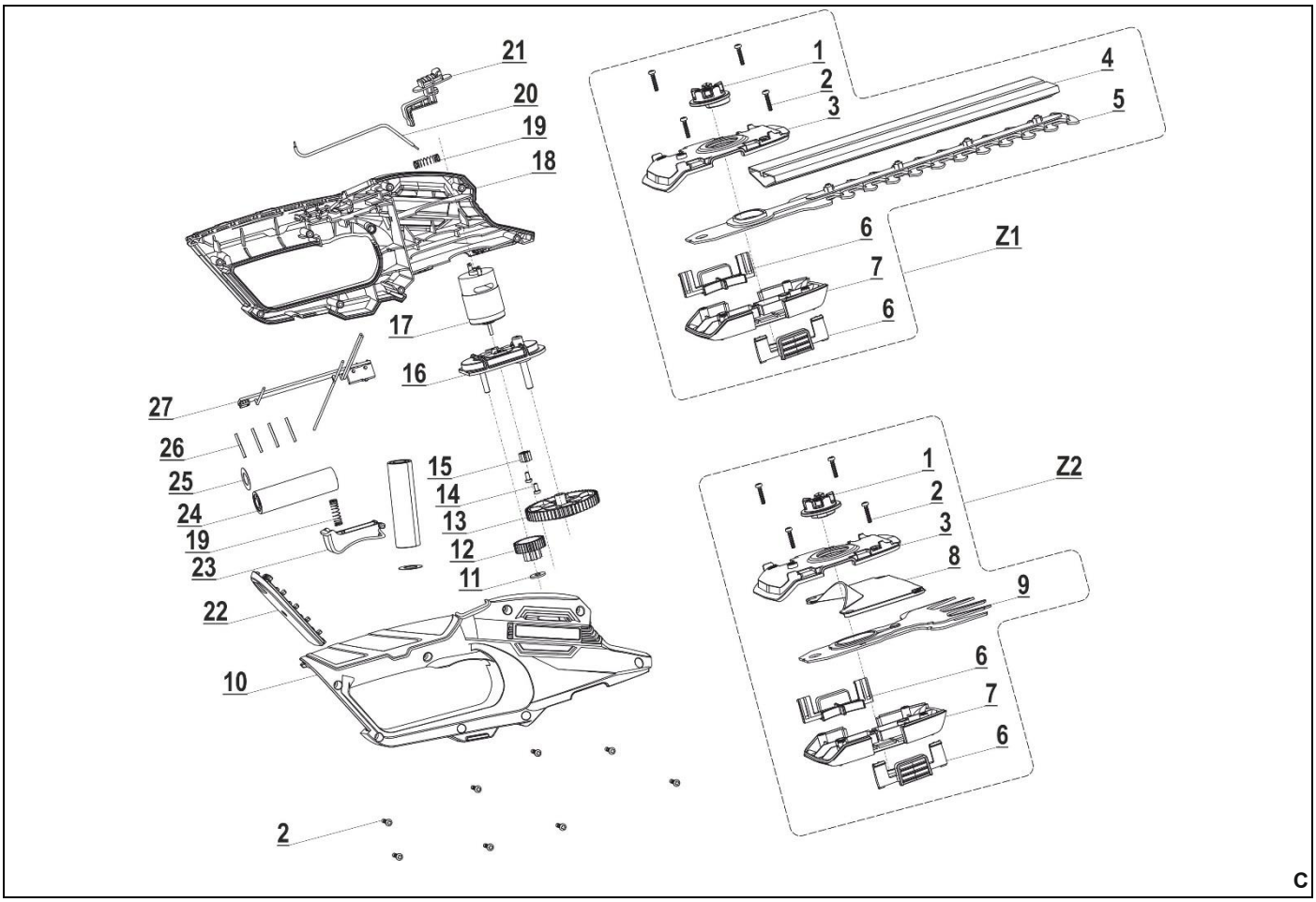

Opis piktogramów / Description of pictograms / Popis piktogramů / Popis piktogramov / Piktogramų aprašymas / Piktogrammu apraksts / A piktogramok leírása / Descrierea pictogramelor / Opis piktogramov / Opis piktograma / Описание на пиктограмите / Опис піктограм / Beschreibung der Piktogramme / Description des pictogrammes

Nakaz: przeczytaj instrukcję obsługi / Mandatory: read the user manual / Povinné: přečtěte si návod k použití / Povinné: prečítajte si používateľskú príručku / Privaloma: perskaityti vartotojo vadovą / Obligāts: izlasiet lietošanas instrukciju / Kötelező: olvassa el a felhasználói kézikönyvet / Obligatoriu: citiți manualul de utilizare / Obvezno: preberite navodila za uporabo / Obavezno: pročitajte upute za uporabu / Задължително: прочетете ръководството за употреба / Обов'язково: прочитайте інструкцію з експлуатації / Obligatorisch: Lesen Sie die Bedienungsanleitung / Obligatoire: lire le mode d'emploi

Nakaz: stosować okulary ochronne / Mandatory: wear safety glasses / Povinné: používat ochranné brýle / Povinné: noste ochranné okuliare / Privaloma: dėvėti apsauginius akinius / Obligāti: lietot aizsargbrilles / Obligatoriu: purtați ochelari de protecție / Obvezno: nosite varnostna očala / Obavezno: nositi zaštitne naočale / Задължително: носете предпазни очила / Обов'язково: використовувати захисні окуляри / Obligatorisch: Schutzbrille tragen / Obligatoire: porter des lunettes de protection

Nakaz: używać ochronników słuchu / Mandatory: use hearing protection / Povinnost: používat chrániče sluchu / Povinné: používajte ochranu sluchu / Privaloma: naudoti klausos apsaugos priemones / Pienākums: lietot dzirdes aizsargus / Kötelező: hallásvédő használata / Obligatoriu: utilizați protecție auditivă / Obvezno: uporabljajte zaščito za sluh / Obavezno: koristite zaštitu za sluh / Задължително: използвайте средства за защита на слуха / Обов'язкове: використовувати засоби захисту слуху / Obligatorisch: Gehörschutz verwenden / Obligatoire: utiliser des protections auditives

Nakaz: stosować rękawice ochronne / Mandatory: wear protective gloves / Povinné: používat ochranné rukavice / Povinné: noste ochranné rukavice / Privaloma: dėvėti apsaugines pirštines / Obligāti: lietot aizsardzības cimdus / Kötelező: védőkesztyű viselése / Obligatoriu: purtați mănuși de protecție / Obvezno: nosite zaščitne rokavice / Obavezno: koristiti zaštitne rukavice / Задължително: носете защитни ръкавици / Обов'язково: використовувати захисні рукавички / Obligatorisch: Schutzhandschuhe tragen / Obligatoire: porter des gants de protection

Nakaz: po zakończeniu pracy odłączyć źródło zasilania / Instruction: Disconnect the power supply when you have finished working / Povinnost: po ukončení práce odpojte napájecí zdroj/ Príkaz: zariadenie po skončení práce odpojte od napájania/ Privaloma: baigus darbą, atjungti maitinimo šaltinį/ Rīkojums: pēc darba pabeigšanas atslēdziet barošanas avotu/ Utasítás: A munka befejezése után válassza le a tápforrásról/ Obligatoriu: deconectați sursa de alimentare după terminarea lucrărilor/ Previdnostni ukrepi: ob koncu dela izklopite napajanje / Предпазни мерки: изключете захранването в края на работата / Застереження: після закінчення роботи вимкнути електроживлення / Disconnect power before performing maintenance / Obligatorisch: Nach Beendigung der Arbeit die Stromversorgung trennen. / Consigne : une fois le travail terminé, débranchez l'alimentation électrique

Zakaz: nie zbliżać dłoni do ruchomych elementów / Warning: do not place your hands near moving parts / Zákaz: Nepřibližujte ruce k pohybujícím se částem / Zákaz: Držte ruky ďalej od pohyblivých častí / Draudimas: rankas laikykite toliau nuo judančių dalių / Aizliegums: turiet rokas prom no kustīgām daļām / Tiltás: tartsa távol a kezét a mozgó alkatrészektől / Interzicere: țineți mâinile departe de piesele în mișcare / Prepoved: ne približujte rok premikajočim se delom / Забрана: дръжте ръцете далеч от движещи се части / Заборона: тримати руки подалі від рухомих частин / Prohibition: keep hands away from rotating parts / Obligatorisch: Hände von beweglichen Teilen fernhalten / Interdiction : ne pas approcher les mains des éléments mobiles

Uwaga: po wyłaczeniu silnika zespół tnący nadal pracuje / Please note: the cutting unit continues to operate after the engine has been switched off / Varování: Nůž pokračuje v chodu, i když je motor vypnutý / Varovanie: Nôž pracuje ďalej, aj keď je motor vypnutý / Įspėjimas: Ašmenys ir toliau veikia net išjungus variklį / Brīdinājums: asmens turpina darboties pat tad, kad motors ir izslēgts / Figyelem: A penge akkor is jár, ha a motor le van állítva / Atenție: lama continuă să funcționeze chiar și atunci când motorul este oprit / Opomba: rezalna enota deluje tudi po izklopu motorja / Забележка: режещият апарат продължава да работи, когато двигателят е изключен / Примітка: ріжучий блок

продовжує працювати при вимкненому двигуні / Do not touch machine components before all units have stopped / Achtung: Nach dem Ausschalten des Motors läuft die Schneideinheit weiter / Remarque : une fois le moteur coupé, le groupe de coupe continue de fonctionner



Uwaga: możliwość uderzenia przez urobek / Warning: risk of being struck by falling debris **/** Poznámka: možnost zasažení kořistí **/** Poznámka: možnosť zasiahnuť korisť **/** Pastaba: galimybė nukentėti nuo grobio **/** Piezīme: iespēja sabojāt sabojāt **/** Megjegyzés: annak lehetősége, hogy a rontás megsérüljön **/** Notă: posibilitatea de a fi lovit de prada **/** Previdnost: možnost udarca z rušo / Предупреждение: възможност за попадане на плячка / Обережно: небезпека потрапляння під вибуховий пристрій / Warning: danger of being struck by ejected material / Achtung: Gefahr durch herabfallendes Material / Attention : risque d'être heurté par les débris

Uwaga: zachować odległość / Note: keep your distance **/** Poznámka: udržujte vzdálenost **/** Poznámka: dodržujte odstup **/** Pastaba: laikykitės atstumo **/** Piezīme: ievērojiet attālumu **/** Megjegyzés: tartsa be a távolságot **/** Notă: păstrați o distanță **/** Previdnost: ohranite razdaljo / Внимание: спазвайте дистанция / Застереження: тримайте дистанцію / Keep your distance / Achtung: Abstand halten / Attention : gardez vos distances



Zakaz: nie wystawiać na działanie opadów atmosferycznych / Warning: Do not expose to the elements **/** Zákaz: Nevystavujte atmosférickým srážením / Zákaz: nevystavujte atmosférickým zrážkam / Draudimas: nelaikykite atmosferos kritulių / Aizliegums: nepakļaujiet atmosfēras nokrišņiem / Tilalom: ne tegye ki a légköri csapadéknak / Interzicere: nu expuneți la precipitații atmosferice / Prepoved: ne izpostavljati padavinam / Забрана: да не се излага на валежи / Заборона: не піддавати впливу атмосферних опадів / Prohibition: do not apply during precipitation / Verboten: Nicht der Witterung aussetzen



Informacja: poziom mocy akustycznej / Information: sound power level **/** Informace: hladina hluku / Informácie: hladina hluku / Informacija: triukšmo lygis / Informācija: trokšņa līmenis / Információ: zajszint / Informații: nivelul zgomotului / Informacije: raven zvočne moči / Информация: ниво на звукова мощност / Інформація: рівень звукової потужності / Designation of the guaranteed sound level / Information: Schallleistungspegel

PL Spis treści

1. Zdjęcia i rysunki
2. Opis urządzenia
3. Przeznaczenie urządzenia
4. Ograniczenie użycia
5. Dane techniczne
6. Przygotowanie do pracy
7. Włączanie urządzenia
8. Użytkowanie urządzenia
9. Bieżące czynności obsługowe
10. Części zamienne i akcesoria
11. Samodzielne usuwanie usterek
12. Elementy składowe produktu
13. Informacja dla użytkowników o pozbywaniu się urządzeń elektrycznych i elektronicznych
14. Wykaz części do rysunku złożeniowego
15. Karta gwarancyjna

Ogólne warunki bezpieczeństwa zostały dołączone jako oddzielna broszura.
Deklaracja Zgodności WE dołączona jest do urządzenia jako oddzielny dokument. W przypadku braku Deklaracji Zgodności WE prosimy o kontakt z Dedra-Exim Sp. z o.o.

⚠UWAGA Podczas pracy urządzeniem zaleca się zawsze przestrzegać podstawowych zasad bezpieczeństwa pracy, w celu uniknięcia wybuchu pożaru, porażenia prądem elektrycznym lub obrażenia mechanicznego.

Przed przystąpieniem do eksploatacji urządzenia prosimy o zapoznanie się z treścią Instrukcji obsługi. Prosimy o zachowanie Instrukcji obsługi, instrukcji bezpieczeństwa pracy i deklaracji zgodności. Rygorystyczne przestrzeganie wskazówek i zaleceń zawartych w Instrukcji obsługi wpłynie na przedłużenie żywotności Państwa urządzenia.

⚠UWAGA Podczas pracy należy bezwzględnie przestrzegać wskazówek zawartych w instrukcji bezpieczeństwa pracy.

W razie przekazania urządzenia innej osobie, proszę wręczyć jej również instrukcję obsługi, instrukcje bezpieczeństwa pracy i deklarację zgodności. Firma Dedra-Exim nie odpowiada za wypadki powstałe w wyniku nieprzestrzegania wskazówek bezpieczeństwa pracy. Należy przeczytać uważnie wszystkie instrukcje bezpieczeństwa i instrukcję obsługi. Niestosowanie się do ostrzeżeń i instrukcji może skutkować porażeniem prądem, pożarem i/lub poważnymi obrażeniami.

2. Opis urządzenia

Rys. A: 1. Przycisk blokady włącznika, 2. Włącznik, 3. Rękojeść, 4. Gniazdo ładowania akumulatora, 5. Przyciski wymiany zespołu tnącego, 6. Nożyce do żywopłotu – zespół tnący, 7. Nożyce do trawy – zespół tnący

3. Przeznaczenie urządzenia

Nożyce do trawy/żywopłotu przeznaczone są do przycinania krawędzi trawników i niewielkich żywopłotów i krzewów.
Dopuszcza się wykorzystanie urządzenia w pracach remontowo-budowlanych, warsztatach naprawczych, w pracach amatorskich przy równoczesnym przestrzeganiu warunków użytkowania i dopuszczalnych warunków pracy, zawartych w instrukcji obsługi.

4. Ograniczenia użycia

Urządzenie może być użytkowane tylko zgodnie z zamieszczonymi poniżej “Dopuszczalnymi warunkami pracy”.
Samowolne zmiany w budowie mechanicznej i elektrycznej, wszelkie modyfikacje, czynności obsługowe nieopisane w Instrukcji Obsługi będą traktowane za bezprawne i powodują natychmiastową utratę Praw Gwarancyjnych, a deklaracja zgodności straci swoją ważność. Użytkowanie elektronarzędzia niezgodne z przeznaczeniem lub Instrukcją Obsługi spowoduje natychmiastową utratę Praw Gwarancyjnych.

Dopuszczalne warunki pracy
S1 praca ciągła
Nie wystawiać na temperaturę pow. 40°C.

5. Dane techniczne

Model urządzenia	DED8670	DED8671
Napięcie zasilania [V]	3,6	7,2
Pojemność akumulatora [Ah]	2000	2000
Typ akumulatora	Li-Ion	Li-Ion
Prędkość obrotowa silnika [min-1]	1200	1200
Nożyce do trawy: szerokość cięcia [mm]	100	100
Nożyce do żywopłotu: długość [mm]	120	200
Nożyce do żywopłotu: grubość cięcia [mm]	8	8
Nożyce do żywopłotu		
Emisja hałasu:		
Poziom ciśnienia dźwięku LpA [dB(A)]	71,1	71,1
Niepewność pomiarowa KpA [dB(A)]	3	3
Poziom mocy dźwięku LwA [dB(A)]	91,7	91,7
Niepewność pomiarowa KwA [dB(A)]	3	3
Poziom drgań mierzony na rękojeści ah,ID [m/s2]	3,5	3,5
Niepewność pomiaru K [m/s2]	1,5	1,5
Nożyce do trawy		
Emisja hałasu:		
Poziom ciśnienia dźwięku LpA [dB(A)]	72,4	72,4
Niepewność pomiarowa KpA [dB(A)]	3	3
Poziom mocy dźwięku LwA [dB(A)]	92,4	92,4
Niepewność pomiarowa KwA [dB(A)]	3	3
Poziom drgań mierzony na rękojeści ah,ID [m/s2]	3,5	3,5
Niepewność pomiaru K [m/s2]	1,5	1,5
Gwarantowany poziom mocy dźwięku LWA [dB(A)]	95	95
Masa [kg]	0,4	0,5

Informacja na temat drgań i hałasu.
Wartość łączona drgań a_h oraz niepewność pomiaru określono zgodnie z normą EN 62841-4-2 i podano w tabeli
Emisja hałasu została określona zgodnie z EN 62841-1, wartości podano powyżej w tabeli.

⚠UWAGA Hałas może spowodować uszkodzenie słuchu, podczas pracy zawsze należy używać środków ochrony słuchu!

Deklarowana wartość emisji drgań została zmierzona zgodnie ze standardową metodą badania i może być wykorzystana do porównania jednego urządzenia z drugim. Podany powyżej poziom emisji drgań może być również wykorzystywany do wstępnej oceny narażenia na drgania.

Poziom drgań podczas rzeczywistego użytkowania elektronarzędzia może się różnić od zadeklarowanych wartości w zależności od sposobu użycia narzędzi roboczych, w szczególności od rodzaju obrabianego przedmiotu oraz od konieczności określenia środków mających na celu ochronę operatora. Aby dokładnie oszacować narażenia w rzeczywistych warunkach użytkowania, należy wziąć pod uwagę wszystkie części cyklu operacyjnego, obejmujące także okresy, gdy urządzenie jest wyłączone lub gdy jest ono włączone, ale nie jest używane do pracy.

6. Przygotowanie do pracy

⚠ UWAGA Wszystkie czynności obsługowe takie jak wymiana końcówki roboczej, należy wykonywać przy odłączonym zasilaniu.

⚠ UWAGA Przed rozpoczęciem pracy należy sprawdzić, czy w trawie bądź żywopłocie nie ma kamieni, kawałków drutu itp. Ciała obce mogą doprowadzić do uszkodzenia końcówek roboczych bądź silnika urządzenia.

Zamontowanie końcówki roboczej
Aby zamontować końcówkę roboczą należy:
- wcisnąć przyciski odblokowujące końcówkę roboczą (rys. A, 5)
- wsunąć wałek prowadzący w otwór w końcówce roboczej tak, aby ząbki koła końcówki roboczej wpasowały się we wpusty
- docisnąć końcówkę roboczą i zwolnić przyciski

⚠ UWAGA Przed rozpoczęciem pracy zdjąć osłonę ostrza.

7. Włączanie urządzenia

W celu uruchomienia urządzenia należy przesunąć kciukiem do przodu przycisk blokady włącznika (rys. A, 1), a następnie nacisnąć przycisk włącznika (rys. A, 2)

⚠ UWAGA Próby pracy bez obciążenia należy wykonywać tylko wtedy, kiedy elektronarzędzie jest skierowane w dół.

8. Użytkowanie urządzenia

Przycinanie trawy
Nożyce do trawy służą do przycinania trawy w miejscach, w których dostęp kosiarką jest utrudniony (przy krawężnikach, małych klombach itp.) Nożyce prowadzić płynnymi ruchami, równolegle do podłoża.

Przycinanie żywopłotu - cięcie poziome
Aby uzyskać równą wysokość cięcia, zaleca się zastosować linię pomocniczą, np. sznurek. Najepszą wydajność osiąga się prowadząc nożyce pod kątem ok. 5 stopni do ciętej powierzchni. Cięcie przerpowadzać przesuwając z niewielką prędkością nożyce od lewej do prawej strony, a następnie w przeciwnym kierunku.

Przycinanie żywopłotu - cięcie pionowe
Nożyce należy prowadzić zawsze od dołu do góry pod kątem ok. 5 stopni do ciętej powierzchni. Prowadzenie nożyc od góry do dołu powoduje, że cięte pędy i gałązki odginają się, przez co ich cięcie jest utrudnione. Cięcie przeprowadzać na pełną wysokość, aby uzyskać równą, pionową powierzchnię.

Przycinanie żywopłotu - kształtowanie krzewów
Stosując kombinację cięcia poziomego i pionowego można wykorzystywać nożyce do kształtowania krzewów. Przy cięciu innym niż poziome prowadzić nożyce od dołu.

Uwagi dodatkowe
Jeżeli maszyna ulegnie zablokowaniu, natychmiast wyłączyć źródło zasilania i odłączyć maszynę od zasilania przed czyszczeniem z odpadów. Nigdy nie obsługiwać maszyny z uszkodzonymi osłonam. Utrzymywać źródło zasilania wolne od odpadów i innych nagromadzeń, aby zapobiegać uszkodzeniu źródła zasilania lub ewentualnemu pożarowi.
Zatrzymywać maszynę i upewnić się, że wszystkie ruchome części całkowicie zatrzymały się
- zawsze kiedy pozostawiasz maszynę,
- przed czyszczeniem ostrzy,
- przed sprawdzaniem, czyszczeniem lub pracami na maszynie.

⚠ UWAGA Po zakończeniu pracy, jak również podczas przerw w pracy, zawsze nakładać osłonę ostrza!

9. Bieżące czynności obsługowe

⚠ UWAGA Wszystkie czynności obsługowe takie jak wymiana końcówki roboczej, należy wykonywać przy odłączonym zasilaniu.

Przed każdym uruchomieniem:
- Sprawdzić czy otwory wentylacyjne silnika nie są zasłonięte lub zabrudzone. W razie konieczności odsłonić (np. sprężonym powietrzem) bądź oczyścić szmatką lekko zwilżoną wodą; nie dopuścić, aby woda dostała się do wnętrza urządzenia

Po każdym użyciu:
- Odłączyć od źródła zasilania aby uniknąć przypadkowego włączenia przez osoby postronne lub podczas przenoszenia.

Wymiana końcówki roboczej
Zastosowanie beznarzędziowego systemu wymiany końcówki roboczej pozwala na szybką zmianę funkcjonalności urządzenia. Aby zdjąć końcówkę roboczą należy:
- wcisnąć przyciski odblokowujące końcówkę roboczą (rys. A, 5)
- pociągnąć końcówkę roboczą w dół
Aby zamontować końcówkę roboczą należy:
- wcisnąć przyciski odblokowujące końcówkę roboczą (rys. A, 5)
- wsunąć wałek prowadzący w otwór w końcówce roboczej tak, aby ząbki koła końcówki roboczej wpasowały się we wpusty
- docisnąć końcówkę roboczą i zwolnić przyciski
Przechowywać w ciemnym, chłodnym miejscu, w miarę możliwości w oryginalnym opakowaniu.

Ładowanie akumulatora
W przypadku rozladowania akumulatora do gniazda USB C podłączyć przewód ładowarki, a ładowarkę podłaczyć do gniazda sieciowego. Stan naładowania akumulatora będzie sygnalizowany przez diodę. Po naładowaniu odłączyć ladowarkę od akumulatora.

10. Części zamienne i akcesoria

W celu zakupu części zamiennych i akcesoriów należy skontaktować się z Serwisem Dedra-Exim. Dane kontaktowe znajdują się na stronie 1 instrukcji. Przy zamawianiu części zamiennych prosimy podać numer PARTII umieszczony na tabliczce znamionowej oraz numer części z rysunku złożeniowego. W okresie gwarancyjnym naprawy dokonywane są na zasadach podanych w Karcie Gwarancyjnej. Reklamowany produkt prosimy przekazać do naprawy w miejscu zakupu (sprzedawca zobowiązany jest przyjąć reklamowany produkt), lub przesłać do Serwisu Centralnego DEDRA - EXIM. Prosimy uprzejmie dołączyć kartę gwarancyjną wystawioną przez Importera. Bez tego dokumentu naprawa będzie traktowana jako pogwarancyjna. Po okresie gwarancyjnym naprawy wykonuje Serwis Centralny. Uszkodzony produkt należy przesłać do Serwisu (koszty wysyłki pokrywa użytkownik).

11. Samodzielne usuwanie usterek

⚠ UWAGA Przed przystąpieniem do samodzielnego usuwania usterek należy odłączyć urządzenie od źródła zasilania i upewnić się, że nie działa.

PROBLEM	PRZYCZYNA	ROZWIĄZANIE
Urządzenie nie działa	Uszkodzony włącznik Rozładowany akumulator	Przekazać urządzenie do serwisu Naładować akumulator
Urządzenie rusza z trudem	Rozładowany akumulator Przekroczone dopuszczalne parametry pracy	Naładować prawidłowo akumulator Zmniejszyć obciążenie elektronarzędzia
Silnik przegrzewa się	Zapchane otwory wentylacyjne Przekroczone dopuszczalne parametry pracy Zbyt duży docisk narzędzia	Oczyścić otwory Wyłączyć elektronarzędzie, odłożyć pracę na czas całkowitego ostygnięcia urządzenia Zmniejszyć obciążenie elektronarzędzia
Niska wydajność pracy	Tępe noże	Wymienić noże na ostre

12. Elementy składowe produktu

Kompletacja: 1. Nożyce – 1 szt. 2. Końcówka robocza – nożyce do trawy – 1 szt. 3. Końcówka robocza – nożyce do żywpłotu – 1 szt.

13. Informacja dla użytkowników o pozbywaniu się zużytych urządzeń elektrycznych i elektronicznych (dotyczy gospodarstw domowych)



Przedstawiony symbol umieszczony na produktach lub dołączonej do nich dokumentacji informuje, że niesprawnych urządzeń elektrycznych lub elektronicznych nie można wyrzucać razem z odpadami bytowymi. Prawidłowe postępowanie w razie konieczności utylizacji, powtórnego użycia lub odzysku podzespołów polega na przekazaniu urządzenia do wyspecjalizowanego punktu zbiórki, gdzie będzie przyjęte bezpłatnie. Informacji o lokalizacji miejsc zbiórki zużytego sprzętu udzielają władze lokalne np. na swoich stronach internetowych.
Prawidłowa utylizacja urządzenia umożliwia zachowanie cennych zasobów i uniknięcie negatywnego wpływu na zdrowie i środowisko, wynikające z możliwości obecności w sprzęcie niebezpiecznych: substancji, mieszanin oraz części składowych.
Nieprawidłowa utylizacja odpadów zagrożona jest karami przewidzianymi w odpowiednich przepisach lokalnych.

Użytkownicy w krajach Unii Europejskiej: W razie konieczności pozbycia się urządzeń elektrycznych lub elektronicznych, prosimy skontaktować się z najbliższym punktem sprzedaży lub z dostawcą, którzy udzielą dodatkowych informacji.
Pozbywanie się odpadów w krajach poza Unią Europejską: Taki symbol dotyczy tylko krajów Unii Europejskiej. W razie potrzeby pozbycia się niniejszego produktu prosimy skontaktować się z lokalnymi władzami lub ze sprzedawcą celem uzyskania informacji o prawidłowym sposobie postępowania.
Zgodnie z Rozporządzeniem Parlamentu Europejskiego i Rady (UE) 2023/1542 w sprawie baterii i akumulatorów oraz zużytych baterii i akumulatorów uszkodzone lub zużyte akumulatory/baterie należy zbierać osobno i doprowadzić do ponownego przetworzenia zgodnego z zasadami ochrony środowiska.

14. Wykaz części do rysunku złożeniowego

DED8670		DED8671	
LP	Nazwa części	LP	Nazwa części
1	Koło mocowania końcówki roboczej	1	Koło mocowania końcówki roboczej
2	Wkręt	2	Wkręt
3	Górna osłona ostrza	3	Górna osłona ostrza
4	Osłona plastikowa ostrza	4	Osłona plastikowa ostrza
5	Nożyce do żywopłotu	5	Nożyce do żywopłotu
6	Zatrzask nożyc	6	Zatrzask nożyc
7	Dolna osłona ostrza	7	Dolna osłona ostrza
8	Tuleja ostrza nożyc do trawy	8	Tuleja ostrza nożyc do trawy
9	Nożyce do trawy	9	Nożyce do trawy
10	Obudowa część prawa	10	Obudowa część prawa
11	Podkładka	11	Podkładka
12	Koło zębate	12	Koło zębate
13	Koło zębate	13	Koło zębate
14	Wkręt	14	Wkręt
15	Wałek zębaty	15	Wałek zębaty
16	Mocowanie kół zębatych	16	Mocowanie kół zębatych
17	Silnik	17	Silnik
18	Obudowa część lewa	18	Obudowa część lewa
19	Sprężyna	19	Sprężyna
20	Przewód	20	Przewód
21	Blokada włącznika	21	Blokada włącznika
22	Przewód	22	Tylna osłona
23	Regulator obrotów	23	Przycisk włącznika
24	Blacha niklowana	24	Ogniwo
25	Podkładka	25	Podkładka
26	Ogniwo	26	Blasza niklowana
27	Przycisk włącznika	27	Regulator obrotów
28	Tylna osłona	28	Ładowarka
		29	Przewód USB

Karta gwarancyjna

na

Nożyce do trawy/żywopłotu

Nr katalogowy: DED8670 / DED8671 nr partii: .....

(zwane dalej Produktem)

Data zakupu Produktu: .....

Pieczęć sprzedawcy

Data i podpis sprzedawcy: .....

Oświadczenie Użytkownika:

Potwierdzam, że zostałem poinformowany o warunkach gwarancji oraz skutkach nieprzestrzegania wytycznych zawartych w Instrukcji obsługi i karcie gwarancyjnej. Warunki niniejszej gwarancji są mi znane, co potwierdzam własnoręcznym podpisem:

....

Data i miejsce Podpis Użytkownika

I. Odpowiedzialność za Produkt:

1. Gwarant – Dedra Exim Sp. z o.o. z siedzibą w Pruszkowie, adres: ul. 3 Maja 8, 05-800 Pruszków, KRS 0000062517, Sąd Rejonowy dla m.st. Warszawy w Warszawie, XIV Wydział Gospodarczy Krajowego Rejestru Sądowego, NIP 527-020-49-33, kapitał zakładowy: 100 980.00 zł.
2. Na warunkach określonych w niniejszej karcie gwarancyjnej Gwarant udziela gwarancji na Produkt, pochodzący z dystrybucji Gwaranta.
3. Odpowiedzialność z tytułu gwarancji obejmuje tylko wady powstałe z przyczyn tkwiących w Produkcie w momencie jego wydania Użytkownikowi.
4. Z tytułu gwarancji Użytkownik, uzyskuje prawo do bezpłatnej naprawy Produktu, o ile wada ujawniła się w okresie gwarancji. Sposób naprawy Produktu (metoda wykonania naprawy) zależy od decyzji Gwaranta. W przypadku stwierdzenia przez Gwaranta braku możliwości naprawy Gwarant zastrzega sobie prawo wymiany wadliwego elementu albo całego Produktu na wolny od wad, obniżenia ceny Produktu lub odstąpienia od umowy.
5. W stosunku do Użytkownika, który nie jest konsumentem w rozumieniu ustawy z dnia 23 kwietnia 1964 r. Kodeks cywilny, odpowiedzialność odszkodowawcza Gwaranta za szkody wynikające z niniejszej gwarancji i/lub w związku z jej zawarciem i wykonywaniem, bez względu na tytuł prawny, jest ograniczona maksymalnie do wysokości wartości wadliwego Produktu.

II. Okres gwarancji:

Elementy Produktu	Czas trwania ochrony gwarancyjnej
Nożyce do trawy/żywopłotu	36 miesięcy, licząc od daty zakupu Produktu uwidocznionej w niniejszej Karcie Gwarancyjnej
Zespoły tnące	Nie objęte gwarancją

III. Warunki skorzystania z gwarancji:

1. Przedstawienie przez Użytkownika wypełnionej karty gwarancyjnej Produktu oraz uprawdopodobnienie przez Użytkownika okoliczności zakupu Produktu, np. poprzez przedstawienie paragonu, faktury, itd. W celu sprawnego przeprowadzenia reklamacji zaleca się aby Użytkownik przekazał wraz z Produktem do reklamacji wszystkie elementy określone w „Kompletacji urządzenia" zawartej w Instrukcji obsługi.
2. Stosowanie się przez Użytkownika do zaleceń zawartych w Instrukcji obsługi i karcie gwarancyjnej.
3. Gwarancja obejmuje tylko obszar Rzeczypospolitej Polskiej i UE.
4. Gwarancja nie obejmuje wad Produktu powstałych w szczególności na skutek:

a. Nieprzestrzegania przez Użytkownika warunków określonych w Instrukcji obsługi, w szczególności w zakresie prawidłowej eksploatacji, konserwacji i czyszczenia;
b. Zastosowania przez Użytkownika środków czyszczących lub konserwujących niezgodnych z Instrukcją obsługi;
c. Nieodpowiedniego przechowywania i transportu Produktu przez Użytkownika;
d. Samowolnych zmian i/lub przeróbek Produktu przez Użytkownika, które nie były uzgadniane z Gwarantem;
e. Zastosowania przez Użytkownika w Produkcie materiałów eksploatacyjnych niezgodnych z Instrukcją obsługi.
f. Użytkownik, który nie jest konsumentem w rozumieniu ustawy z dnia 23 kwietnia 1964 r. Kodeks cywilny, traci gwarancję na Produkt, w którym:
g. numery seryjne, oznaczenia dat i tabliczki znamionowe zostały usunięte, zmienione lub uszkodzone przez Użytkownika;
h. plomby zostały uszkodzone przez Użytkownika lub noszą ślady manipulacji Użytkownika.

5. Uwaga! Czynności związane z codzienną obsługą Produktu, wynikające m.in. z Instrukcji obsługi Użytkownik wykonuje we własnym zakresie i na swój koszt.

IV. Procedura reklamacyjna:

1. W przypadku stwierdzenia nieprawidłowej pracy Produktu, przed dokonaniem zgłoszenia reklamacyjnego należy upewnić się czy wszystkie czynności określone w szczególności w Instrukcji obsługi zostały wykonane w sposób prawidłowy.
2. Zgłoszenie reklamacji zaleca się dokonać niezwłocznie, najlepiej w terminie 7 dni od daty zauważenia wady Produktu. Użytkownik, który nie jest konsumentem w rozumieniu ustawy z dnia 23 kwietnia 1964 r. Kodeks cywilny traci uprawienia wynikające z niniejszej gwarancji w przypadku niezgłoszenia reklamacji w terminie 7 dni.
3. Zgłoszenie reklamacji można dokonać m.in. w punkcie zakupu Produktu, w serwisie gwarancyjnym lub pisemnie na adres: Dedra Exim Sp. z o.o., ul. 3 Maja 8, 05-800 Pruszków.
4. Użytkownik może złożyć reklamację przy wykorzystaniu formularza dostępnego na stronie internetowej www.dedra.pl. („Formularz zgłoszenia reklamacji z tytułu gwarancji").

5. Adresy serwisów gwarancyjnych dla poszczególnych krajów dostępne są na stronie www.dedra.pl. W przypadku braku serwisu gwarancyjnego dla danego kraju zgłoszenia reklamacyjne z tytułu gwarancji zaleca się kierować na adres: Dedra Exim Sp. z o.o. ul. 3 Maja 8, 05-800 Pruszków (Polska).
6. Mając na uwadze bezpieczeństwo Użytkownika zakazuje się korzystania z wadliwego Produktu.
7. Uwaga! Korzystanie z wadliwego Produktu jest niebezpieczne dla zdrowia i życia Użytkownika.
8. Wykonanie obowiązków wynikających z gwarancji nastąpi w terminie 14 dni roboczych, licząc od dnia dostarczenia reklamowanego Produktu przez Użytkownika.
9. Przed dostarczeniem wadliwego Produktu do reklamacji zaleca się jego oczyszczenie. Reklamowany Produkt zaleca się dokładnie zabezpieczyć przed uszkodzeniami w transporcie (zaleca się dostarczyć reklamowany Produkt w oryginalnym opakowaniu).
10. Okres gwarancji ulega przedłużeniu o czas, w ciągu którego wskutek wady Produktu objętego gwarancją Użytkownik nie mógł z niego korzystać.
Gwarancja nie wyłącza, nie ogranicza, ani nie zawiesza uprawnień Użytkownika wynikających z przepisów o rękojmi za wady rzeczy sprzedanej.

Zgodnie z art. 13 ust. 1 i ust. 2 rozporządzenia Parlamentu Europejskiego i Rady (UE) 2016/679 z dnia 27 kwietnia 2016 r. w sprawie ochrony osób fizycznych w związku z przetwarzaniem danych osobowych i w sprawie swobodnego przepływu takich danych oraz uchylenia dyrektywy 95/46/WE (dalej: „RODO") informujemy

1. Administratorem Twoich danych osobowych podanych w formularzu jest DEDRA-EXIM sp. z o.o. z siedzibą w Pruszkowie , ul. 3 Maja 8, 05-800 Pruszków (dalej: „Administrator").
2. Twoje dane będą przetwarzane wyłącznie w celu przeprowadzenia procedury gwarancyjnej urządzenia zgodnie art. 6 ust. 1 lit. b ogólnego rozporządzenie o ochronie danych (dalej: „RODO") Podanie danych jest dobrowolne, ale konieczne do przeprowadzenia procedury gwarancyjnej.
3. Twoje dane będą przetwarzane przez okres rozpatrywania przeprowadzenia procedury gwarancyjnej oraz w celach archiwizacyjnych w razie konieczności obrony przed ewentualnymi roszczeniami wobec Administratora nie dłużej niż do momentu ich przedawnienia.
4. Twoje dane mogą być ujawniane wyłącznie podmiotom przetwarzającym dane na rzecz administratora na podstawie pisemnej umowy powierzenia przetwarzania danych osobowych świadczącym m.in. usługi serwisu technicznego, hostingu lub obsługi strony internetowej, obsługi IT, firmie kurierskiej. Dostawcy Administratora zobowiązani są do zapewnienia zabezpieczenia danych i spełnienia wymogów obowiązującego prawa związanego z ochroną danych osobowych i nie mogą wykorzystywać powierzonych danych osobowych do innych celów niż te, które są określone w umowie z Administratorem.
5. Twoje dane nie będą przetwarzane w sposób zautomatyzowany w tym również w formie profilowania oraz nie będą przekazywane do państwa trzeciego/organizacji międzynarodowej.
6. Posiadasz prawo dostępu do treści swoich danych oraz prawo ich sprostowania, usunięcia, ograniczenia przetwarzania, prawo do przenoszenia danych, prawo wniesienia sprzeciwu, w dowolnym momencie.
7. We wszelkich sprawach związanych z przetwarzaniem Twoich danych osobowych przez Administratora możesz skontaktować się pod adresem e-mail: daneosobowe@dedra.pl;
8. Masz prawo wniesienia skargi do wniesienia skargi do organu właściwego do spraw ochrony danych osobowych;

CZ Obsah

1. Fotografie a nákresy
2. Popis zařízení
3. Určení zařízení
4. Omezení použití
5. Technické údaje
6. Přípava k práci
7. Zapnutí zařízení
8. Používání zařízení
9. Běžné servisní činnosti
10. Náhradní díly a příslušenství
11. Svépomocné odstraňování poruch
12. Součásti produktu
13.Informace pro uživatele o likvidaci elektrických a elektronických zařízení
14. Záruční listf

Překlad původního návodu k použití.
Všeobecné bezpečnostní podmínky byly přiloženy jako samostatná příručka.
ES prohlášení o shodě je přiloženo k zařízení jako samostatný dokument. Pokud bude ES prohlášení o shodě chybět, kontaktujte servis Dedra-Exim Sp. z o.o.

⚠ POZOR **Při práci s přístrojem je doporučeno vždy dodržovat základní bezpečnostní pokyny, aby se vyhnulo vzniku požáru, poranění elektrickým proudem nebo mechanickému poškození.**

Před zprovozněním přístroje seznamte se prosím s obsahem Návodu k obsluze. Uchovejte prosím Návod k obsluze, Návod o bezpečnostních pokynech a Prohlášení o shodě. Důsledné dodržování pokynů a doporučení uvedených v Návodu k obsluze pozitivně ovlivní životnost Vašeho přístroje.

⚠ POZOR **Během práce bezpodmínečně dodržujte pokyny obsažené v Návodu k bezpečnosti práce Návod k bezpečnosti práce je přiložen k přístroji jako samostatná brožura a je třeba jej uchovat.**

V případě předání přístroje jiné osobě, předejte ji také Návod k obsluze, Návod k bezpečnosti práce a Prohlášení o shodě. Společnost Dedra Exim nenese odpovědnost za nehody vzniklé v následku nedodržování bezpečnostních pokynů.Podrobně přečtěte všechny bezpečnostní pokyny a návody k obsluze. Nedodržování varování a návodů může mít za následky poranění elektrickým proudem, požár a/nebo vážná zranění. Uchovejte všechny návody, bezpečnostní pokyny a prohlášení o shodě pro budoucí potřeby.

2. Popis zařízení

Obr. A: 1. Zajišťovací tlačítko spínače, 2. Spínač, 3. Rukojeť, 4. Zásuvka baterie, 5. Tlačítka pro výměnu pracovního hrotu, 6. Nůžky na živé ploty - pracovní hrot, 7. Nůžky na trávu - pracovní hrot

3. Určení zařízení

Nůžky na trávu / živé ploty jsou určeny k ořezávání okrajů trávníku a malých živých plotů a keřů. Zařízení můžete používat pro stavební a opravné práce, v dílnách, pro hobby práce se současným dodržováním podmínek používání a přípustných provozních podmínek uvedených v návodu k obsluze.

4. Omezení použití

Zařízení můžete používat pouze v souladu s níže uvedenými „Přípustnými pracovními podmínkami".
Svépomocné změny mechanické a elektrické konstrukce, veškeré úpravy a servisní činnosti nepopsané v návodu k obsluze budou považovány za protizákonné a způsobí okamžitou ztrátu záručních nároků a prohlášení o shodě ztratí svou platnost. Používání elektronářadí v rozporu s určením nebo návodem k obsluze bude mít za následek okamžitou ztrátu záručních nároků.

Přípustné pracovní podmínky
S1 nepřerušovaná práce
Nevystavujte teplotě nad 40°C.

5. Technické údaje

Model zařízení	DED8670	DED8671
Provozní napětí [V]	3,6	7,2
Kapacita akumulátoru [Ah]	2000	2000
Typ baterie	Li-Ion	Li-Ion
Rychlost otáčení n0 [min-1]	1200	1200
Nůžky na trávu: Šířka střihu [mm]	100	100
Nůžky na živý plot: délka [mm]	120	200
Nůžky na živý plot: tloušťka střihu [mm]	8	8
Nůžky na živý plot		

Emise hluku:		
Hladina akustického tlaku LPA [dB(A)]	71,1	71,1
Nejistota měření Kpa [dB(A)]	3	3
Hladina akustického výkonu Lwa [dB(A)]	91,7	91,7
Nejistota měření Kwa [dB(A)]	3	3
Úroveň vibrací měřená na rukojeti ah,v [m/s²]	3,5	3,5
Nejistota měření K [m/s2]	1,5	1,5
Nůžky na trávu		
Emise hluku:		
Hladina akustického tlaku LPA [dB(A)]	72,4	72,4
Nejistota měření Kpa [dB(A)]	3	3
Hladina akustického výkonu Lwa [dB(A)]	92,4	92,4
Nejistota měření Kwa [dB(A)]	3	3
Úroveň vibrací měřená na rukojeti ah,v [m/s²]	3,5	3,5
Nejistota měření K [m/s2]	1,5	1,5
Garantovaná hladina akustického výkonu LWA [dB(A)]	95	95
Hmotnost [kg]	0,4	0,5

Informace o hluku a vibracích.
Společná hodnota vibrací a_h a nejistoty měření byly stanoveny v souladu s norou EN 62841-4-2 a uvedeny v tabulce
Emise hluku byly stanoveny podle 62841-1, hodnoty jsou uvedeny v tabulce výše.

⚠ POZOR Hluk může způsobit poškození sluchu, při práci vždy používejte prostředky ochrany sluchu!

Deklarovaná hodnota emise hluku byla změřena v souladu se standardní metodou zkoušení a může se používat pro porovnání jednoho zařízení s druhým. Výše uvedená hladina emisí hluku se může také používat pro předběžné posouzení expozice na hluk.
Hladina hluku při skutečném používání elektrického nářadí se může lišit od deklarovaných hodnot v závislosti na použití pracovních nástrojů, zejména na druhu obráběného předmětu a na nutnosti určení ochranných prostředků pro uživatele. Abyste přesně odhadli expozici ve skutečných podmínkách používání, zohledněte všechny části provozního cyklu, zahrnující také dobu, kdy je zařízení vypnuto nebo když je zapnuto, ale nepoužívá se.

6. Příprava k práci

⚠ POZOR Všechny servisní činnosti, jako je výměna pracovního nástroje, provádějte při odpojeném napájení.

Před zahájením práce zkontrolujte, zda v trávě nebo v živém plotu nejsou žádné kameny, kousky drátu atd. Cizí tělesa mohou poškodit pracovní špičky nebo motor zařízení.
Instalace pracovního hrotu
Instalace pracovního tipu:
- stiskněte uvolňovací tlačítka pracovního hrotu (obr. A, 5)
- zasuňte vodicí hřídel do otvoru v pracovní špičce tak, aby zuby pracovní špičky zapadly do drážek
- stiskněte pracovní hrot a uvolněte tlačítka
Před zahájením práce sejměte kryt kotouče.

7. Zapnutí zařízení

Chcete-li zařízení spustit, posuňte palcem blokovací tlačítko spínače (obr. A, 1) dopředu a poté stiskněte spínač (obr. A, 2)

⚠ POZOR Zkoušku práce bez zatížení provádějte pouze tehdy, když máte elektronářadí nasměrováno dolů.

8. Používání zařízení

Ořezávání trávy
Nůžky na trávu se používají k sečení trávy na místech, kde je obtížný přístup sekačky (u obrubníků, malých záhonů atd.). Nůžky by měly být vedeny plynulými pohyby rovnoběžně se zemí.

Vodorovné stříhání
Pro dosažení rovnoměrné výšky stříhání doporučujeme použít pomocné lanko, např. provázek. Nejlepšího výsledku dosáhnete, když vedete nůžky pod úhlem asi 5 stupňů ke střihanému povrchu. Stříhejte pomalým posunováním nůžek zleva doprava a pak opačným směrem.

Svislé stříhání
Nůžky veďte vždy zespodu nahoru pod úhlem asi 5 stupňů ke střihanému povrchu. Vedení nůžek shora dolů způsobuje ohýbání stříhaných výhonů a větviček, což ztěžuje jejich stříhání. Stříhejte v plné výšce, abyste dosáhli rovného, svislého povrchu.

Tvarování keřů
Kombinací vodorovného a svislého stříhání můžete nůžky používat pro tvarování keřů. Při jiném stříhání než vodorovné veďte nůžky zespodu.
Pokud se stroj zasekne, ihned vypněte zdroj napájení a odpojte stroj od napájení před vyčištěním odpadů. Nikdy nepoužívejte stroj s poškozenými kryty. Napájecí zdroj udržujte bez odpadů a jiných nečistot, aby nedošlo k jeho poškození nebo požáru.
Zastavte stroj a odpojte zdroj napájení. Ujistěte se, že všechny pohyblivé součásti se úplně zastavily
– vždy, když odcházíte od stroje,
– před čištěním nožů,
– před kontrolou, čištěním nebo údržbou stroje.

9. Běžné servisní činnosti

⚠ POZOR Všechny servisní činnosti, jako je výměna pracovního nástroje, provádějte při odpojeném napájení.

Před každým zapnutím:
- Zkontrolujte, zda nejsou větrací otvory motoru ucpané nebo znečištěné. Bude-li třeba, zprůchodněte je (např. stlačeným vzduchem) nebo vyčistěte hadříkem lehce navlhčeným vodou; nedovolte, aby voda pronikla do vnitřku zařízení.

Po každém použití:
- Odpojte od zdroje napájení, abyste zabránili náhodnému zapnutí neoprávněnými osobami nebo při přenášení.

Výměna pracovního hrotu
Použití systému výměny pracovního hrotu bez použití nářadí umožňuje rychlou změnu funkčnosti zařízení. Odstranění pracovního hrotu:
- stiskněte uvolňovací tlačítka pracovního hrotu (obr. A, 5)
- vytáhněte násadec dolů
Instalace pracovního tipu:
- stiskněte uvolňovací tlačítka pracovního hrotu (obr. A, 5)
- zasuňte vodicí hřídel do otvoru v pracovní špičce tak, aby zuby pracovní špičky zapadly do drážek
- stiskněte pracovní hrot a uvolněte tlačítka

Uchovávejte zařízení mimo dosah dětí, pokud možno v originálním obalu.

10. Náhradní díly a příslušenství

Doporučené příslušenství
Elektronářadí řady SAS+ALL můžete vybavit každým akumulátorem a nabíječkou řady SAS+ALL a každým nářadím (pracovním nástrojem) s upínáním SDS Plus. Dodržujte pokyny výrobce pracovních nástrojů.
Chcete-li zakoupit náhradní díly a příslušenství, kontaktujte servis Dedra-Exim. Kontaktní údaje jsou uvedeny na 1. straně návodu.
Při objednávání náhradních dílů uveďte SÉRIOVÉ číslo zařízení uvedené na výkonovém štítku a číslo dílu z technického výkresu. Opravy v záruční době se provádějí podle podmínek uvedených v záručním listu. Reklamovaný výrobek odevzdejte k opravě na místě zakoupení (prodejce je povinen převzít reklamovaný výrobek) nebo zašlete do centrálního servisu DEDRA-EXIM. Přiložte záruční list vystavený dovozcem. Oprava bez tohoto dokumentu se bude považovat za pozáruční. Opravy po záruční době provádí centrální servis. Poškozený výrobek zašlete do servisu (náklady na zaslání hradí uživatel).

Nabíjení akumulátoru
Pokud je akumulátor vybitý, připojte nabíjecí kabel do zásuvky USB C a připojte nabíječku do síťové zásuvky. Stav nabíjení akumulátoru bude indikován LED diodou. Po skončení nabíjení odpojte nabíječku od akumulátoru.

11. Svépomocné odstraňování poruch

PROBLÉM	PŘÍČINA	ŘEŠENÍ
Zařízení nefunguje	Poškozený spínač	Odevzdejte zařízení do servisu
	Vybitý akumulátor	Nabijte akumulátor
Zařízení se těžce rozbíhá	Vybitý akumulátor	Nabijte správně akumulátor
	Překročené přípustné provozní parametry	Snižte zatížení elektronářadí
Motor se přehřívá	Ucpané větrací otvory	Vyčistěte otvory
	Překročené přípustné provozní parametry	Vypněte elektronářadí, práci odložte, až kladivo úplně vychladne
	Příliš velký přítlak nářadí	Snižte zatížení elektronářadí
Špatný výkon	Tupé nože	Vyměňte nože za ostré

12. Součásti produktu

Dokončení: 1. Nůžky - tělo DED8670 / DED8671 - 1 ks. 2. Pracovní konec - nůžky na trávu - 1 ks. 3. Pracovní konec - plotostřih - 1 ks.

13. Informace pro uživatele o likvidaci elektrických a elektronických zařízení (týká se domácností)



Symbol uvedený na výrobcích nebo v průvodní dokumentaci označuje, že vadné elektrické nebo elektronické zařízení nesmí být likvidováno společně s domovním odpadem. Pokud potřebujete zlikvidovat, znovu použít nebo využít součástky, je

správné je odnést na specializované sběrné místo, kde je přijmou zdarma. Informace o umístění sběrných míst pro použitá zařízení poskytují místní orgány, např. na svých internetových stránkách.
Správnou likvidáciou zariadenia je možné šetriť cenné zdroje a zabrániť negatívnym vplyvom na zdravie a životné prostredie v dôsledku možnej prítomnosti nebezpečných látok, zmesí a komponentov v zariadení
Za nesprávnou likvidaci odpadu hrozí sankce podle příslušných místních předpisů.
Uživatelé v zemích EU: Pokud potřebujete zlikvidovat elektrické nebo elektronické zařízení, obraťte se na nejbližší prodejní místo nebo na svého dodavatele, který vám poskytne další informace.
Likvidace v zemích mimo Evropskou unii: Tento symbol se vztahuje pouze na země Evropské unie. Pokud si přejete tento výrobek zlikvidovat, obraťte se na místní úřady nebo prodejce, aby vám sdělil správný způsob likvidace.
V souladu s nařízením Evropského parlamentu a Rady (EU) 2023/1542 o bateriích a akumulátorech a odpadních bateriích a akumulátorech musí být vadné nebo použité baterie/akumulátory shromažďovány odděleně a předávány k ekologickému přepracování.

Záruční list

pro

Katalogové číslo: DED8670/DED8671 Sériové číslo:.....

(dále jen v**ýrobek**)

Datum zakoupení výrobku: .....

Razítko prodávajícího……

Datum a podpis prodávajícího: .....

Prohlášení uživatele:

Potvrzuji, že jsem byl seznámen se záručními podmínkami a důsledky nedodržování pokynů uvedených v návodu k obsluze a záručním listu. Se záručními podmínkami souhlasím, což potvrzuji vlastnoručním podpisem:

....

datum a místo podpis uživatele

I. Odpovědnost za výrobek

1. Ručitel – DEDRA EXIM Sp. z o.o. se sídlem v Pruszkowie, adresa: ul. 3 Maja 8, 05-800 Pruszków, KRS 0000062517, Obvodní soud pro hl. město Varšavu ve Varšavě, XIV. Hospodářský odbor Celostátního soudního rejstříku, DIČ 527-020-49-33, Základní kapitál: 100 980.00 zl.
2. Podle podmínek stanovených v tomto záručním listu ručitel poskytuje záruku na výrobek, pocházející z distribuce ručitele.
3. Záruční odpovědnost za vady se týká pouze vad vzniklých z příčin tkvících ve výrobku v okamžiku jeho vydání uživateli.
4. Uživatel má nárok na bezplatnou záruční opravu výrobku, pokud vada byla zjištěná v záruční době. Provedení opravy výrobku (způsob opravy) závisí na rozhodnutí ručitele. Pokud ručitel nemůže provést opravu, vyhrazuje si právo na výměnu vadné součásti nebo celého výrobku za bezvadný, snížení ceny výrobku nebo odstoupení od smlouvy.
5. Vůči uživateli, který není spotřebitelem ve smyslu zákona ze dne 23. dubna 1964 občanský zákoník, je odpovědnost Ručitele za škody vyplývající z této záruky a/nebo v souvislosti s jejím uzavřením a plněním, bez ohledu na právní titul, omezena maximálně do výše hodnoty vadného výrobku.

II. Záruční doba

Součásti výrobku, na které se vztahuje záruka	Doba trvání záruční ochrany
DED8670/DED8671	36 měsíců, počítáno od data nákupu výrobku uvedeného v tomto záručním listu
Řezací mechanismus	Na co se záruka nevztahuje

III. Podmínky uplatňování záruky

1. Przedstawienie przez Użytkownika wypełnionej karty gwarancyjnej Produktu 1. Předložení vyplněného záručního listu pro výrobek a doložení okolností nákupu výrobku, např. předložením paragonu, faktury atd. Pro správné vyřízení reklamace se doporučuje, abyste společně s výrobkem předali všechny součásti stanovené v kapitole „Kompletace“ výrobku uvedené v návodu k obsluze.
2. Dodržování pokynů uvedených v návodu k obsluze a záručním listu.
3. Záruka platí pouze na území Polska a EU.
4. Záruka se nevztahuje na vady výrobku vzniklé zejména v následku:
a. Nedodržování podmínek stanovených v návodu k obsluze, zejména v rozsahu správného provozování, údržby a čištění;
b. Používání čisticích nebo ošetřovacích prostředků v rozporu s návodem k obsluze;
c. Nevhodného skladování a přepravování výrobku;
d. Svépomocných změn a/nebo úpravy výrobku, které nebyly dohodnuty s ručitelem;
e. Používání ve výrobku provozních materiálů v rozporu s návodem k obsluze.
5. Uživatel, který není spotřebitelem ve smyslu zákona ze dne 23. dubna 1964 občanský zákoník, ztratí záruku na výrobek, na kterém:
- odstranil, změnil nebo poškodil sériová čísla, označení údajů a výkonové štítky;
- ucpávky byly poškozeny uživatelem nebo nesly stopy manipulace uživatele.
6. Upozornění! Činnosti spojené s každodenní obsluhou výrobku, vyplývající mj. z návodu k obsluze, provádí uživatel ve vlastní režii a na své náklady.

IV. Postup při reklamaci

1. V případě zjištění nesprávného provozu výrobku se před nahlášením reklamace ujistěte, že jste provedli správně všechny činnosti podrobně popsané v návodu k obsluze.
2. Reklamaci nahlaste ihned, nejlépe do 7 dnů od data zjištění vady výrobku. Uživatel, který není spotřebitelem ve smyslu zákona ze dne 23. dubna 1964 občanský zákoník, ztratí nárok na uplatnění záruky v případě nenahlášení reklamace do 7 dnů.
3. Reklamaci můžete nahlásit mj. v místě zakoupení výrobku, v záručním servisu nebo písemně na adresu: DEDRA EXIM Sp. z o.o., ul. 3 Maja 8, 05-800 Pruszków.
4. Reklamaci můžete nahlásit prostřednictvím formuláře dostupného na stránkách www.dedra.pl. („Formulář pro nahlášení reklamace“).
5. Adresy záručních servisů v jednotlivých státech jsou dostupné na stránkách www.dedra.pl. Pokud v daném státě není uveden servis, reklamační formulář zašlete na adresu: DEDRA EXIM Sp. z o.o., ul. 3 Maja 8, 05-800 Pruszków (Polska).
6. Z bezpečnostních důvodů je zakázáno používat vadný výrobek.
7. Upozornění!!! Používání vadného výrobku ohrožuje zdraví a život uživatele.
8. Povinnosti vyplývající ze záruky budou splněny do 14 pracovních dnů, počítáno ode dne doručení reklamovaného výrobku.
9. Vadný výrobek před odevzdáním do servisu vyčistěte. Reklamovaný výrobek důkladně zabezpečte proti poškození při přepravě (doporučuje se předat reklamovaný výrobek v originálním obalu).
10. Záruční doba se prodlužuje o dobu, během níž uživatel z důvodu vady výrobku, na kterou se vztahuje záruka, nemohl výrobek používat.
Záruka nevylučuje, neomezuje ani nepozastavuje nároky uživatele vyplývající z ručení za vady prodané věci.

V souladu s čl. 13 odst. 1 a 2 nařízení Evropského parlamentu a Rady (EU) 2016/679 ze dne 27. dubna 2016 o ochraně fyzických osob v souvislosti se zpracováním osobních údajů a o volném pohybu těchto údajů a o zrušení směrnice 95/46/ES Vás informujeme, že:
1. Správcem vašich osobních údajů uvedených ve formuláři je DEDRA-EXIM sp. z o.o. se sídlem v Pruszkowie, ul. 3 Maja 8, 05-800 Pruszków (dále jen: „Správce“).
2. Vaše údaje budou zpracovávány pouze pro účely provedení reklamačního řízení zařízení podle čl. 6 odst. 1 písm. b) obecného nařízení o ochraně osobních údajů (dále jen: „GDPR“) Poskytnutí údajů je dobrovolné, ale nezbytné k provedení reklamačního řízení.
3. Vaše údaje budou zpracovávány po dobu posouzení provedení reklamačního řízení a pro účely archivace v případě potřeby obrany proti eventuálním nárokům vůči Správci, nejdéle však do okamžiku jejich promlčení.
4. Vaše údaje mohou být zpřístupněny pouze subjektům, které zpracovávají údaje pro Správce na základě písemné smlouvy o pověření zpracováním osobních údajů, poskytujícím mj. technický servis, hosting nebo údržbu webových stránek, IT servis, kurýrní služby. Dodavatelé Správce jsou povinni zajistit ochranu údajů a splnit požadavky platného zákona souvisejícího s ochranou osobních údajů a nesmí využívat svěřené osobní údaje pro jiné účely než ty, které jsou uvedeny ve smlouvě se Správcem.
5. Vaše údaje nebudou zpracovávány automatizovaným způsobem, včetně profilování, a nebudou předávány do třetí země / mezinárodní organizaci.
6. Máte právo na přístup ke svým údajům a právo na jejich opravu, výmaz, omezení zpracování, právo na přenositelnost údajů, právo kdykoli vznést námitku.

7. Ve všech záležitostech souvisejících se zpracováním vašich osobních údajů Správcem nás můžete kontaktovat na e-mailové adrese: daneosobowe@dedra.pl.
8. Máte právo podat stížnost u úřadu příslušného pro ochranu osobních údajů.

SK Obsah

1. Obrázky a výkresy
2. Opis zariadenia
3. Zamýšľané použitie zariadenia
4. Obmedzenie používania
5. Technické parametre
6. Príprava na prácu/používanie
7. Zapínanie zariadenia
8. Používanie zariadenia
9. Priebežné obslužné činnosti
10. Náhradné diely a príslušenstvo
11. Samostatné odstraňovanie porúch a problémov
12. Súčasti výrobku
13. Informácia pre používateľov o likvidovaní elektrických a elektronických zariadení
14. Záručný list

Preklad pôvodného návodu na obsluhu.
Všeobecné bezpečnostné podmienky sú pripojené ako osobitná brožúra. Vyhlásenie o zhode ES je k zariadeniu pripojené ako samostatný dokument. V prípade, ak chýba Vyhlásenie o zhode CE, obráťte sa na servis Dedra-Exim Sp. z o.o.

⚠ POZOR **Pri práci zariadením odporúčame dodržiavať základné zásady bezpečnosti pri práci, aby ste sa vyhli požiarom prípadne mechanickým úrazom.**

Pred použitím zariadenia sa, prosím, oboznámte s obsahom tohto Návodu na obsluhu Návod, prosím, uschovajte pre prípad použitia v budúcnosti. Prísne dodržiavanie pokynov a odporúčaní obsiahnutých v tomto Návode na obsluhu umožní predĺžiť životnosť Vašej pneumatickej zošívačky

⚠ POZOR **Počas práce bezpodmienečne dodržujte pokyny a odporúčania uvedené v príručke bezpečnosti práce.**

Príručka bezpečnosti práce je pripojená k zariadeniu ako osobitná brožúra. Uchovajte ju pre prípadnú potrebu v budúcnosti. Ak zariadenie odovzdáte inej osobe, odovzdajte jej aj užívateľskú príručku, príručku bezpečnosti práce ako aj vyhlásenie o zhode. Spoločnosť DEDRA EXIM nezodpovedá za havárie a úrazy, ktoré vznikli následkom nedodržiavania pokynov bezpečnosti práce.Dôkladne sa oboznámte s bezpečnostnou a s užívateľskou príručkou. Nedodržiavanie výstrah, varovaní a pokynov môže viesť k úrazu, k zásahu el. prúdom, k požiaru a/alebo iným vážnym úrazom. Všetky príručky a vyhlásenie o zhode zachovajte, pre prípadnú potrebu v budúcnosti.

2. Opis zariadenia

Obr. A: 1. Blokovacie tlačidlo spínača, 2. Spínač, 3. Rukoväť, 4. Zásuvka na batériu, 5. Tlačidlá na výmenu pracovného hrotu, 6. Nožnicový nožník - pracovný hrot, 7. Nožnice na trávu - pracovný hrot

3. Zamýšľané použitie zariadenia

Nožnice na trávu / živé ploty sú určené na orezávanie okrajov trávnika a malých živých plotov a kríkov.
Zariadenie je určené na používanie pri rekonštrukčno-stavebných prácach, v dielňach a v servisoch, pri amatérskych w prácach, pričom musia byť dodržané podmienky používania a prípustné prevádzkové podmienky, ktoré sú uvedené v používateľskej príručke.

4. Obmedzenie používania

Zariadenie sa môže používať iba v súlade s pokynmi, ktoré sú uvedené v „Povolených prevádzkových podmienkach".
Žiadnym spôsobom nezasahujte a nemeňte mechanickú konštrukciu a elektrické prvky zariadenia, dodržiavajte pokyny uvedené v požívateľskej príručke, v opačnom prípade okamžite prestáva platiť udelená záruka výrobcu a vyhlásenie o zhode. Elektronáradie sa musí používať v súlade s jeho účelom a v súlade s Návodom na používanie, v opačnom prípade sa automaticky a okamžite tratí udelená záruka.

Prípustné pracovné podmienky
S1 Neustála práca
Nevystavujte na pôsobenie teploty nad 40°C

5. Technické parametre

Model zariadenia	DED8670	DED8671
Pracovné napätie [V]	3,6	7,2
Kapacita akumulátora [Ah]	2000	2000
Typ batérie	Li-Ion	Li-Ion
Uhlová rýchlosť n0 [min-1]	1200	1200
Nožnice na trávu: Šírka strihu [mm]	100	100
Nožnice na živý plot: dĺžka [mm]	120	200
Nožnice na živý plot: hrúbka rezu [mm]	8	8
nožnice na živý plot		
Hlučnosť		
Úroveň akustického tlaku LPA [dB(A)]	71,1	71,1
Odchýlka (nepresnosť) merania Kpa [dB(A)]	3	3
Úroveň akustického výkonu LwA [dB(A)]	91,7	91,7
Odchýlka (nepresnosť) merania Kpa [dB(A)]	3	3
Úroveň vibrácií meraná na rukoväti ah,w [m/s2]	3,5	3,5
Odchýlka (nepresnosť) merania K [m/s2]	1,5	1,5
nožnice na trávu		
Hlučnosť		
Úroveň akustického tlaku LPA [dB(A)]	72,4	72,4
Odchýlka (nepresnosť) merania Kpa [dB(A)]	3	3
Úroveň akustického výkonu LwA [dB(A)]	92,4	92,4
Odchýlka (nepresnosť) merania Kpa [dB(A)]	3	3
Úroveň vibrácií meraná na rukoväti ah,w [m/s2]	3,5	3,5
Odchýlka (nepresnosť) merania K [m/s2]	1,5	1,5
Zaručená úroveň akustického výkonu LWA [dB(A)]	95	95
Hmotnosť zariadenia [kg]	0,4	0,5

Informácia o hluku a o vibráciách.
Sumárna hodnota vibrácií a_h a nepresnosť merania boli určené poľa normy EN 62841-4-2 a sú uvedené v tabuľke
Emisia hluku bola určená podľa normy EN 62841-1, hodnoty sú uvedené vo vyššie uvedenej tabuľke.

⚠ POZOR **Hluk môže spôsobiť poškodenie sluchu, počas práce vždy používajte náležitú ochranu sluchu!**

Deklarovaná hodnota emisie hluku bola meraná štandardnou testovacou metódou a môže sa používať na porovnávanie jedného náradia s iným. Vyššie uvedená úroveň emisie hluku sa tiež môže používať na vstupné hodnotenie vystavenia na hluk.
Úroveň hluku pri skutočnom používaní elektronáradia sa od vyhlasovaných hodnôt môže líšiť, v závislosti od spôsobu používania pracovných nástrojov, predovšetkým od typu obrábaného predmetu ako aj od nevyhnutnosti určenia prostriedkov, ktoré majú vplyv na ochranu operátora. Na presné hodnotenie vystavenia v skutočných podmienkach používania, musia sa zohľadniť všetky časti operačného cyklu, zahrňujúc aj čas, keď je zariadenie vypnuté, alebo keď je zapnuté, ale sa nepoužíva.

6. Príprava na prácu/používanie

⚠ POZOR **Všetky činnosti súvisiace s obsluhou a údržbou, také ako výmena pracovnej koncovky, vykonávajte iba vtedy, keď je náradie odpojené od el. napätia.**
Pred začatím práce skontrolujte, či v tráve alebo v živom plote nie sú kamene, kúsky drôtu atď. Cudzie telesá môžu poškodiť pracovné hroty alebo motor prístroja.
Inštalácia pracovného hrotu
Inštalácia pracovného tipu:
- stlačte uvoľňovacie tlačidlá pracovného hrotu (obr. A, 5)
- zasuňte vodiaci hriadeľ do otvoru v pracovnom hrote tak, aby zuby pracovného hrotu zapadli do drážok
- stlačte pracovný hrot a uvoľnite tlačidlá

Pred začatím práce odstráňte kryt kotúča.

7. Zapínanie zariadenia

Zariadenie spustíte tak, že palcom posuniete blokovacie tlačidlo spínača (obr. A, 1) dopredu a potom stlačte spínač (obr. A, 2)

⚠ POZOR **Náradie bez zaťaženia môžete skúšať iba vtedy, keď je nasmerované dole.**

8. Používanie zariadenia

Orezávanie trávy
Nožnice na trávu sa používajú na kosenie trávy na miestach, kde je ťažký prístup k kosačke (pri obrubníkoch, malých záhonoch atď.). Nožnice by mali byť vedené plynulými pohybmi rovnobežne so zemou.

Pozdĺžne rezanie
Ak chcete orezávať v požadovanej rovine, odporúčame, aby ste použili pomocnú líniu, napr. špagát. Nožnice sú najvýkonnejšie, keď sú vedené

pod uhlom cca 5 stupňov voči strihanému povrchu. Rezanie vykonávajte nasledovne: nožnice presúvajte s neveľkou rýchlosťou doprava, a následne opačným smerom.

Zvislé rezanie
Nožnice vždy veďte zdola hore pod uhlom cca 5 stupňov voči strihanému povrchu. V opačnom prípade, pri vedení nožníc zhora dole, strihané výhonky a halúzky sa ohýnajú, kvôli tomu sa strihajú ťažšie. Danú plochu strihajte po celej výške, aby ste vytvorili rovný zvislý povrch.

Tvarovanie kríkov
Kombinujúc pozdĺžne a zvislé strihanie, nožnice môžete používať na tvarovanie kríkov. Pri inom strihaní než pozdĺžne, nožnice veďte vždy zdola.
Ak sa zariadenie zablokuje, okamžite odpojte zdroj napájania a pred tým, ako začnete odstraňovať odpady, zariadenie odpojte. Zariadenie nikdy nepoužívajte s poškodenými krytmi a chráničmi. Zdroj napájania udržiavajte bez odpadov a iných nahromadených nečistôt, aby ste predišli poškodeniu zdroja napájania alebo prípadnému požiaru.
Zariadenie zastavte a odpojte od zdroja napätia. Skontrolujte, či sa všetky pohyblivé prvky úplne zastavili:
- vždy, keď zariadenie odkladáte,
- pred čistením čepelí,
- pred kontrolou, čistením, servisom a údržbou zariadenia.

9. Priebežné obslužné činnosti

⚠ POZOR **Všetky činnosti súvisiace s obsluhou a údržbou, také ako výmena pracovnej koncovky, vykonávajte iba vtedy, keď je náradie odpojené od el. napätia.**

Pred každým spustením:
- Skontrolujte, či nie sú vetracie otvory motora niečím zakryté alebo zašpinené. Keď je to potrebné, vyčistite (napr. stlačeným vzduchom) alebo očistite jemne navlhčenou handričkou; zabráňte, aby sa do vnútra náradia dostala voda.

Po každom použití:
- Odpojte od zdroja el. napätia, aby nedošlo k náhodnému spusteniu postrannou osobou alebo k náhodnému spusteniu počas prenášania.

Výmena pracovného hrotu
Použitie systému výmeny pracovného hrotu bez použitia nástrojov umožňuje rýchlu zmenu funkčnosti zariadenia. Postup odstránenia pracovného hrotu:
- stlačte uvoľňovacie tlačidlá pracovného hrotu (obr. A, 5)
- potiahnite násadec smerom dole

Inštalácia pracovného tipu:
- stlačte uvoľňovacie tlačidlá pracovného hrotu (obr. A, 5)
- zasuňte vodiaci hriadeľ do otvoru v pracovnom hrote tak, aby zuby pracovného hrotu zapadli do drážok
- stlačte pracovný hrot a uvoľnite tlačidlá

Skladujte prístroj mimo dosahu detí, pokiaľ je to možné v originálnom balení..

10. Náhradné diely a príslušenstvo

Keď chcete kúpiť náhradné diely alebo príslušenstvo, kontaktujte servis Dedra-Exim. Kontaktné údaje sú uvedené na 1. strane príručky. Pri objednávaní náhradných dielov vždy uveďte číslo ŠARŽE/SÉRIE, ktoré je uvedené na výrobnom štítku, ako aj číslo dielu, ktoré je uvedené na schematickom nákrese zariadenia. Počas trvania záruky sú prípadné opravy vykonávané podľa zásad uvedených v záručnom liste. Reklamovaný výrobok odovzdajte na opravu v mieste nákupu (predajca je povinný prijať reklamovaný výrobok), alebo ho pošlite do centrálneho servisu DEDRA – EXIM. Pripojte záručný list vystavený importérom a kópiu dokladu o nákupe. Bez tohto dokumentu bude oprava vykonané odplatne, ako pozáručná oprava. Po skončení záručnej lehoty opravy vykonáva centrálny servis. Poškodený výrobok pošlite do servisu (náklady na zásielku hradí užívateľ).

Nabíjanie akumulátora
Ak je akumulátor vybitý, pripojte kábel nabíjačky do zásuvky USB C a pripojte nabíjačku do sieťovej zásuvky. Stav nabíjania akumulátora bude indikovaný LED diódou. Po ukončení nabíjania odpojte nabíjačku od akumulátora.

11. Samostatné odstraňovanie porúch a problémov

PROBLÉM	PRÍČINA	RIEŠENIE
Zariadenie nefunguje	Poškodený zapínač	Zariadenie odovzdajte do servisu
	Vybitý akumulátor	Nabiť akumuláto
Zariadenie sa pohybuje veľmi ťažko	Vybitý akumulátor	Správne nabiť akumulátor
	Prekročené prípustné prevádzkové parametre	Znížiť zaťaženie elektronáradia
	Upchané vetracie otvory	Očistite otvory
Motor sa prehrieva	Prekročené prípustné prevádzkové parametre	Elektronáradie vypnite, pozastavte práce kým náradie úplne nevychladne.
	Príliš silné pritláčanie náradia	Znížiť zaťaženie elektronáradia
Slabý výkon	Tupé nože	Vymeňte nože za ostré

12. Súčasti výrobku

Dokončenie: 1. Nožnice - korpus DED8670 / DED8671 - 1 ks. 2. Pracovný koniec - nožnice na trávu - 1 ks. 3. Pracovný koniec - plotostrih - 1 ks.

13. Informácie pre užívateľov k likvidácii elektrických alebo elektronických zariadení (platí pre domácnosti)



Symbol uvedený na výrobkoch alebo v sprievodnej dokumentácii označuje, že chybné elektrické alebo elektronické zariadenia sa nesmú likvidovať spolu s domovým odpadom. Ak potrebujete zlikvidovať, opätovne použiť alebo zhodnotiť komponenty, správne je odovzdať ich na špecializovanom zbernom mieste, kde ich prijmú bezplatne. Informácie o umiestnení zberných miest pre použité zariadenia poskytujú miestne orgány, napr. na svojich webových stránkach.
Správnou likvidáciou zariadenia je možné šetriť cenné zdroje a zabrániť negatívnym vplyvom na zdravie a životné prostredie v dôsledku možnej prítomnosti nebezpečných látok, zmesí a komponentov v zariadení.
Za nesprávnu likvidáciu odpadu hrozia sankcie podľa príslušných miestnych predpisov.
Používatelia v krajinách EÚ: Ak potrebujete zlikvidovať elektrické alebo elektronické zariadenie, obráťte sa na najbližšie predajné miesto alebo na svojho dodávateľa, ktorý vám poskytne ďalšie informácie.
Likvidácia v krajinách mimo Európskej únie: Tento symbol sa vzťahuje len na krajiny Európskej únie. Ak chcete tento výrobok zlikvidovať, obráťte sa na miestne úrady alebo predajcu, ktorý vám poskytne informácie o správnom spôsobe likvidácie.
V súlade s nariadením Európskeho parlamentu a Rady (EÚ) 2023/1542 o batériách a akumulátoroch a použitých batériách a akumulátoroch sa musia chybné alebo použité batérie/akumulátory zbierať oddelene a odovzdať na ekologické spracovanie.

Záručný list na

Katalógové č : DED8670/8671 Číslo šarže: .....

(ďalej len Výrobok)

Dátum nákupu výrobku: .....

Pečiatka predajcu

Dátum a podpis predajcu: .....

Vyhlásenie Užívateľa:

Potvrdzujem, že som bol oboznámený so záručnými podmienkami, ako aj s následkami nedodržiavania pokynov a odporúčaní, ktoré sú uvedené v užívateľskej príručke a v záručnom liste. Záručné podmienky sú mi známe, čo potvrdzujem vlastnoručným podpisom:

....

dátum a miesto podpis Užívateľa

I. Zodpovednosť za Výrobok
1. Ručiteľ - spoločnosť „DEDRA EXIM sp. z o.o.“ sídliaca v meste: Pruszków, na adrese: ul. 3 Maja 8, 05-800 Pruszków, Poľsko, zapísaná do obchodného registra pod číslom KRS 0000062517 vedenom oblastným súdom pre hlavné mesto Varšava vo Varšave, 14. ekonomické oddelenie Štátneho súdneho registra, IČ DPH: PL 5270204933, základné imanie: 100 980,00 PLN.
2. Podľa podmienok stanovených týmto záručným listom Ručiteľ udeľuje záruku na Výrobok, pochádzajúci z distribúcie Ručiteľa.
3. Zodpovednosť na základe záruky sa vzťahuje iba na chyby, ktoré vznikli následkom príčin nachádzajúcich sa vo Výrobku v momente jeho vydania Užívateľovi.
4. Na základe záruky Užívateľ získava právo na bezplatnú opravu výrobku, ak sa chyba objaví počas trvania záručnej lehoty. Spôsob opravy Výrobku (metóda vykonania opravy) závisí od rozhodnutia Ručiteľa. V prípade, ak Ručiteľ uzná, že Výrobok sa nedá opraviť, Ručiteľ si vyhradzuje právo vymeniť chybný prvok alebo celý Výrobok na výrobok

bez chýb, právo na zníženie ceny Výrobku alebo právo na odstúpenie od dohody.
5. Voči Užívateľovi, ktorý nie je konzumentom v zmysle zákona z 23. apríla 1964 Občiansky zákonník, zodpovednosť Ručiteľa za škody vyplývajúce z tejto záruky a/alebo ktoré súvisia s jej uzatvorením a realizáciou, bez ohľadu na právny základ, je obmedzená maximálne do výšky hodnoty chybného Výrobku.

II. Záručná lehota

Prvky Výrobku na ktoré sa vzťahuje záruka	Trvanie záručnej ochrany
DED8670/DED8671	36 mesiacov od dňa nákupu Výrobku, ktorý je uvedený v tomto záručnom liste
Rezací mechanizmus	Na čo sa záruka nevzťahuje

III. Podmienky využitia záruky
1. Užívateľ je povinný predstaviť vyplnený Záručný list výrobku, ako aj náležitý doklad o nákupe Výrobku, napr. predstavením pokladničného bloku, faktúry ap. Aby reklamačný proces prebiehal efektívne odporúčame, aby Užívateľ spolu s reklamovaným výrobkom doručil všetky prvky vymenované v kapitole užívateľskej príručky výrobku „Diely a časti".
2. Užívateľ je povinný dodržiavať pokyny a odporúčania uvedené v užívateľskej príručke a v záručnom liste.
3.Záruka platí iba na území Poľskej republiky a členských štátov EÚ.
4. Záruka sa nevzťahuje na chyby, ktoré vznikli (predovšetkým) následkom:
a. Nedodržania podmienok určených v užívateľskej príručke, predovšetkým podmienok správneho používania, prevádzky, údržby a čistenia
b. Použitia na čistenie alebo na údržbu nevhodných prípravkov, nezhodne s užívateľskou príručkou;
c. Nevhodného uchovávania a prepravy výrobku;
d. Vykonania neautorizovaných zmien a/alebo iných zásahov do výrobku, na ktoré výrobca nevyjadril súhlas;
e. Použitím vo výrobku/s výrobkom nevhodných prevádzkových materiálov, nezhodne s užívateľskou príručkou.
5. Užívateľ, ktorý nie je konzumentom v zmysle zákona z 23. apríla 1964 Občiansky zákonník, stráca záručné práva na výrobok, v ktorom:
- sériové čísla, označenia dátumov a výrobné štítky boli odstránené, zmenené alebo poškodené;
- boli poškodené plomby alebo sú na nich viditeľné stopy manipulácie.
6. Pozor! Činnosti súvisiace s každodennou obsluhou výrobku, vyplývajúce medzi iným z užívateľskej príručky, Užívateľ vykonáva vlastnými silami a na vlastné náklady.

IV. Reklamačná procedúra
1. V prípade, ak Užívateľ objaví, že Výrobok nefunguje správne, ešte pred zložením reklamácie je povinný uistiť sa, či boli náležite vykonané všetky stanovené činnosti, predovšetkým tie uvedené v užívateľskej príručke.
2. Reklamácia musí byť podaná bezodkladne, najlepšie v priebehu 7 dní od dňa, v ktorom sa prejavila (objavila) chyba Výrobku. Užívateľ, ktorý nie je konzumentom v zmysle zákona z 23. apríla 1964 Občiansky zákonník, stráca práva vyplývajúce z tejto záruky v prípade, ak reklamáciu nepodá v priebehu 7 dní od dňa, v ktorom sa prejavila (objavila) chyba Výrobku.
3. Reklamáciu môžete podať medzi inými na mieste, v ktorom ste výrobok kúpili, v záručnom servise alebo poštou na adresu: DEDRA EXIM sp. z o.o., ul. 3 Maja 8, 05-800 Pruszków, Poľsko.
4. Užívateľ môže podať reklamáciu prostredníctvom formulára, ktorý je dostupný na webovej stránke www.dedra.pl. („Formulár podania reklamácie na základe udelenej záruky").
5. Adresy záručných servisov v jednotlivých štátoch sú zverejnené na webovej stránke www.dedra.pl. V prípade, ak v danom štáte sa nenachádza záručný servis, odporúčame reklamovaný výrobok doručiť na adresu: DEDRA EXIM sp. z o.o. ul. 3 Maja 8, 05-800 Pruszków, Poľsko.
6. Vzhľadom na bezpečnosť Užívateľa, nefunkčný (chybný) výrobok sa v žiadnom prípade nesmie používať.
7. Pozor!!! Používanie nefunkčného (chybného) výrobku je nebezpečné pre zdravie a život Užívateľov.
8. Povinnosti vyplývajúce z udelenej záruke budú vyplnené v lehote 14 pracovných dní počítajúc od dňa doručenia reklamovaného Výrobku Užívateľom.
9. Pred zaslaním reklamácie odporúčame reklamovaný Výrobok náležite očistiť. Odporúčame reklamovaný Výrobok dôkladne zabezpečiť pre prípadným poškodeniami počas prepravy (reklamovaný Výrobok odporúčame doručiť v originálnom obale).
10. Záručná lehota sa predlžuje o čas, počas ktorého Užívateľ následkom chyby (nefunkčnosti) výrobku, na ktorú sa vzťahovala záruka, nemohol Výrobok používať.

Záruka nevylučuje, neobmedzuje a ani nepozastavuje právo Užívateľa (kupujúceho) na základe príslušných predpisov o ručení za chyby predanej veci.

V súlade s článkom 13 ods. 1 a 2 nariadenia Európskeho parlamentu a Rady (EÚ) 2016/679 z 27. apríla 2016 o ochrane fyzických osôb pri spracúvaní osobných údajov a o voľnom pohybe takýchto údajov, ktorým sa zrušuje smernica 95/46/ES, vás informujeme
1. Správcom vašich osobných údajov, ktoré ste uviedli vo formulári, je spoločnosť „DEDRA-EXIM Sp. z o.o." so sídlom v meste Pruszków na adrese: ul. 3 Maja 8, 05-800 Pruszków, Poľsko (ďalej len: „Správca").
2. Vaše osobné údaje budú spracúvané výhradne s cieľom realizácie záručnej procedúry zariadenia, a to v súlade s článkom 6 ods. 1 písmeno b) všeobecného nariadenia o ochrane údajov (ďalej len: „GDPR"). Uvedenie osobných údajov je dobrovoľné, avšak nevyhnutné na realizáciu záručnej procedúry.
3. Vaše osobné údaje budú spracúvané počas posudzovania a realizácie záručnej procedúry, ako aj na archívne účely v prípade potreby obhajoby pred prípadnými nárokmi a požiadavkami voči Správcovi, avšak nie dlhšie až do momentu premlčania týchto nárokov a požiadaviek.
4. Vaše údaje môžu byť zverejnené výhradne len tým subjektom, ktoré spracúvajú tieto údaje v mene a pre Správcu, a to na základe písomnej dohody o zverení spracúvania osobných údajov, tzn. firmy, ktoré okrem iného poskytujú technický servis, hostingové služby alebo služby obsluhy webových stránok, IT obsluhy, ako aj kuriérskym firmám. Dodávatelia Správcu sú povinní zaručiť zabezpečenie údajov a splniť požiadavky platnej legislatívy ohľadne ochrany osobných údajov, a zverené osobnú údaje nesmú byť používané na iné účely než tie, ktoré stanovuje dohoda uzatvorená so Správcom.
5. Vaše údaje nebudú spracúvané automatickým spôsobom, vrátane rôznych foriem profilovania, ani nebudú odovzdané do tretieho štátu/medzinárodnej organizácii.
6. Máte právo na prístup k vašim osobným údajom, ako aj právo na ich opravenie, doplnenie, odstránenie, obmedzenie spracúvania, prenesenie údajov, podanie námietky, a to v ľubovoľnej chvíli.
7. Vo všetkých záležitostiach, ktoré súvisia so spracúvaním vašich osobných údajov Správcom, môžete sa na Správcu obrátiť písomne na e-mailovú adresu: daneosobowe@dedra.pl.
8. Máte právo podať sťažnosť príslušnému dozornému orgánu, ktorý zodpovedá za dohľad nad ochranou osobných údajov

LT Turinys

1. Nuotraukos ir schemos
2. Įrenginio aprašymas
3. Įrenginio paskirtis
4. Naudojimo apribojimai
5. Techniniai duomenys
6. Paruošimas darbui
7. Įrenginio įjungimas
8. Įrenginio naudojimas
9. Einamieji priežiūros veiksmai
10. Atsarginės dalys ir priedai
11. Savarankiškas gedimų šalinimas
12. Produkto sudedamosios dalys
13. Informacija vartotojams apie elektros ir elektroninių įrenginių utilizavimą
14. Garantinis lapas

Originalios instrukcijos vertimas.
Bendrosios saugos taisyklės buvo pridėtos prie instrukcijos kaip atskira brošiūra.
EB atitikties deklaracija pridedama prie įrenginio kaip atskiras dokumentas. Jei nebūtų EB atitikties deklaracijos, prašome susisiekti su „Dedra-Exim" Sp. z o.o servisu.

⚠ DEMESIO Naudojantis prietaisu rekomenduojama visada laikytis pagrindinių darbo saugos taisyklių siekiant sumažinti gaisro, elektros smūgio ar mechaninio sužalojimo galimybę.

Prieš pradedami naudotis įranga, susipažinkite su naudojimo instrukcijos turiniu. Išsaugokite naudojimo instrukciją, darbo saugos instrukciją ir Atitikties deklaraciją. Griežtai laikydamiesi nurodymų ir patarimų pateiktų naudojimo instrukcijoje galėsite ilgai naudotis prietaisu.

⚠ DEMESIO Darbo metu reikia besąlygiškai laikytis darbo saugos instrukcijos nurodymų.

Darbo saugos instrukcija yra pridėta prie prietaiso kaip atskira brošiūra ir būtina ją išsaugoti. Perduodant prietaisą kitam asmeniui, būtina kartu perduoti eksploatavimo instrukciją, darbo saugos instrukciją ir atitikties deklaraciją. Įmonė „Dedra Exim" neatsako už nelaimingus atsitikimus, įvykusius dėl darbo saugos nurodymų nesilaikymo. Reikia įdėmiai

perskaityti visas saugumo instrukcijas ir aptarnavimo instrukcijas. Nurodymų ir įspėjimų nesilaikymas gali atvesti prie trenkimu elektros srove, gaisro ir / arba rimtų kūno sužalojimų. Išsaugokite visas instrukcijas, saugumo instrukcijas ir atitikties deklaraciją naudojimui ateityje.

2. Įrenginio aprašymas

A pav .: 1. Jungiklio užrakto mygtukas, 2. Jungiklis, 3. Rankena, 4. Baterijos lizdas, 5. Darbinio antgalio keitimo mygtukai, 6. Gyvatvorių žirklės - darbinis antgalis, 7. Žolės žirklės - darbinis antgalis

3. Įrenginio paskirtis

Žolių / gyvatvorių žirklės yra skirtos vejos pakraščiams ir mažoms gyvatvorėms bei krūmams apkarpyti.
Leidžiama naudoti įrenginį remonto ir statybos darbuose, remonto servisuose, mėgėjiškuose darbuose, jei yra laikomasi naudojimo sąlygų ir leistinų darbo sąlygų, nurodytų Naudojimo instrukcijoje.

4. Naudojimo apribojimai

Įrenginys gali būti naudojamas tik pagal toliau esančias Leistinas darbo taisykles..
Savavališkas mechaninės ir elektros sandaros keitimas, bet kokios modifikacijos, priežiūros veiksmai, kurie nėra aprašyti Naudojimo instrukcijoje, bus laikomi neteisėtais, kurie nedelsiant anuliuoja Atitikties deklaraciją ir Garantines teises. Naudojant elektros įrankį ne pagal paskirtį arba kitaip, negu yra nurodyta Naudojimo instrukcijoje, Garantinės teisės yra anuliuojamos.

Leistinos darbo sąlygos
S1 nuolatinis darbas
Neleisti, kad įrenginį veiktų aukštesnė nei 40°C temperatūra.

5. Techniniai duomenys

Prietaiso modelis	DED8670	DED8671
Darbo įtampa [V]	3,6	7,2
Akumuliatoriaus talpa [Ah]	2000	2000
Akumuliatoriaus tipas	Li-Ion	Li-Ion
Sukimosi greitis n0[min-1]	1200	1200
Žolės žirklės: Pjovimo plotis [mm]	100	100
Gyvatvorių žirklės: ilgis [mm]	120	200
Gyvatvorių žirklės: pjovimo storis [mm]	8	8
Gyvatvorės žirklės		
Skleidžiamas triukšmas:		
Garso slėgio lygis LPA [dB(A)]	71,1	71,1
Matavimo neapibrėžtis Kpa [dB(A)]	3	3
Liūto garso galios lygis [dB(A)]	91,7	91,7
Matavimo neapibrėžtis Kwa [dB(A)]	3	3
Virpesių lygis matuojamas rankenoje ah, [m/s2]	3,5	3,5
Matavimo neapibrėžtis K [m/s2]	1,5	1,5
Vejos žirklės		
Skleidžiamas triukšmas:		
Garso slėgio lygis LPA [dB(A)]	72,4	72,4
Matavimo neapibrėžtis Kpa [dB(A)]	3	3
Liūto garso galios lygis [dB(A)]	92,4	92,4
Matavimo neapibrėžtis Kwa [dB(A)]	3	3
Virpesių lygis matuojamas rankenoje ah, [m/s2]	3,5	3,5
Matavimo neapibrėžtis K [m/s2]	1,5	1,5
Garantuotas garso galios lygis LWA [dB(A)	95	95
Įrenginio svoris [kg]	0,4	0,5

Informacija apie triukšmą ir vibracijas.
Bendra vibracijų vertė ah ir matavimo paklaida buvo nustatytos pagal EN 62841-4-2 ir nurodytos lentelėje.
Triukšmo emisija buvo nustatyta pagal EN 62841-1, vertės yra nurodytos anksčiau esančioje lentelėje.

⚠ DEMESIO **Triukšmas gali pažeisti klausą, darbo metu visuomet reikia naudoti klausos apsaugos priemones!**

Deklaruojama triukšmo emisijos vertė buvo matuojama taikant standartinį tyrimo metodą, todėl gali būti naudojama lyginant skirtingus įrenginius. Nurodytas triukšmo emisijos lygis gali būti naudojamas vertinant pirmutinį triukšmo poveikį.
Realaus elektros įrankio naudojimo metu triukšmo lygis gali būti kitoks negu deklaruojamos vertės, tai priklauso nuo darbinių įrankių naudojimo būdo, ypač nuo apdirbamo daikto ir nuo priemonių, kurių tikslas yra operatoriaus apsauga. Norint tiksliai įvertinti pavojų realiomis darbo sąlygomis, reikia atkreipti dėmesį į visus operacinio ciklo etapus, įskaitant etapus, kuomet įrenginys yra išjungtas arba yra įjungtas, bet nėra naudojamas darbui.

6. Paruošimas darbui

⚠ DEMESIO **Visi tokie veiksmai, kaip pvz. darbinio antgalio keitimas, turi būti atliekami išjungus maitinimo šaltinį.**

Prieš pradėdami dirbti, patikrinkite, ar žolėje ar gyvatvorėje nėra akmenų, vielos gabalų ir pan. Svetimkūniai gali sugadinti prietaiso darbinius antgalius arba variklį.
Darbinio antgalio montavimas
Norėdami įdiegti darbo patarimą:
- paspauskite darbinio antgalio atleidimo mygtukus (A, 5 pav.)
- įstatykite kreipiamąjį veleną į skylę darbiniame antgalyje, kad darbinio antgalio dantys tilptų į griovelius
- paspauskite darbinį antgalį ir atleiskite mygtukus
Prieš pradėdami darbą, nuimkite peilio apsaugą.

7. Įrenginio įjungimas

Norėdami paleisti įrenginį, nykščiu pastumkite jungiklio užrakto mygtuką (A, 1 pav.) Ir paspauskite jungiklio mygtuką (A, 2 pav.).

⚠ DEMESIO **Darbo testus be apkrovos galima atlikti tik tuomet, kai elektros įrankis yra nukreiptas žemyn.**

8. Įrenginio naudojimas

Apkarpyti žolę
Žolinės žirklės naudojamos žolei kirpti tose vietose, kur vejapjovei sunku patekti (prie kelkraščių, mažų gėlynų ir pan.). Žirklės turi būti nukreiptos lygiais judesiais, lygiagrečiai žemei.

Horizontalus pjovimas
Norint kad pjovimo aukštis būtų vienodas, rekomenduojama naudoti pagalbinę liniją (pvz. virvutę). Geriausias pjovimo efektyvumas pasiekiamas vedant žirkles apie 5 laipsnių kampu pjaunamo paviršiaus atžvilgiu. Pjauti lėtai vedant žirkles iš kairės į dešinę ir atgal.

Vertikalus pjovimas
Žirkles visuomet reikia vesti iš apačios į viršų apie 5 laipsnių kampu pjaunamo paviršiaus atžvilgiu. Vedant žirkles iš viršaus į apačią, pjaunamos šakelės ir ūgliai atsilenkia, todėl jų pjovimas yra sunkesnis. Pjauti visą aukšti, tik taip galima pasiekti lygų, vertikalų paviršių.

Krūmų formavimas
Naudojant horizontalaus ir vertikalaus pjovimo kombinacijas, galima žirklių pagalba formuoti krūmus. Pjaunant kitaip nei horizontaliai, žirkles vesti iš apačios į viršų.
Jei prietaisas užsiblokuos, nedelsiant išjungti maitinimo šaltinį ir prieš valant prietaisą atjungti maitinimą. Draudžiama naudoti prietaisą, jei jo apsaugos yra pažeistos. Neleisti, kad maitinimo šaltinyje kauptųsi atliekos ir kiti nešvarumai, tai apsaugos nuo maitinimo šaltinio pažeidimo arba gaisro pavojaus.
Sustabdyti prietaisą ir atjungti maitinimo šaltinį. Įsitikinti, kad visos judančios dalys visiškai sustojo:
- visuomet, kai paliekate prietaisą,
- prieš geležtės valymą,
- prieš prietaiso tikrinimą, valymą arba kitus priežiūros veiksmus.

9. Einamieji priežiūros veiksmai

⚠ DEMESIO **Visi tokie veiksmai, kaip pvz. darbinio antgalio keitimas, turi būti atliekami išjungus maitinimo šaltinį.**

Prieš kiekvieną įrengimo įjungimą:
- Patikrinti, ar ventiliacinės angos nėra uždengtos ar nešvarios. Jei reikia, nuvalyti jas (pvz. suspaustu oru) arba vos drėgna šluoste, neleisti, kad vanduo patektų į įrenginio vidų.

Po kiekvieno naudojimo:
- Atjungti nuo maitinimo šaltinio, tai leis išvengti atsitiktinio įjungimo perkėlimo metu arba neleis įjungti pašaliniams asmenims.

Darbinio antgalio keitimas
Naudojant be įrankių veikiančią antgalių keitimo sistemą, galima greitai pakeisti įrenginio funkcionalumą. Norėdami pašalinti darbinį patarimą:
- paspauskite darbinio antgalio atleidimo mygtukus (A, 5 pav.)
- traukite rankiná þemyn
Norėdami įdiegti darbo patarimą:
- paspauskite darbinio antgalio atleidimo mygtukus (A, 5 pav.)
- įstatykite kreipiamąjį veleną į skylę darbiniame antgalyje, kad darbinio antgalio dantys tilptų į griovelius
- paspauskite darbinį antgalį ir atleiskite mygtukus.

Laikykite prietaisą vaikams nepasiekiamoje vietoje, jei įmanoma, originalioje pakuotėje.

10. Atsarginės dalys ir priedai

Su elektros įrankiu iš „SAS+ALL“ linijos galima naudoti kiekvieną akumuliatorių ir įkroviklį iš linijos „SAS+ALL“ bei kiekvieną darbinį antgalį su „SDS Plus“ antgaliu. Prašome laikytis darbinių antgalių gamintojo nurodymų.

Norint įsigyti atsargines dalis arba priedus, reikia susisiekti su „Dedra-Exim“ servisu. Kontaktiniai duomenys yra instrukcijos 1 psl. Užsakant atsargines dalis, prašome nurodyti PARTIJOS numerį, nurodytą informacinėje lentelėje, ir dalies numerį, nurodytą sandaros schemoje. Garantiniame laikotarpyje remontai yra atliekami remiantis Garantiniame lape nurodytomis sąlygomis. Prašome pateikti produktą, dėl kurio yra pateikiama pretenzija, remontui jo pirkimo vietoje (pardavėjas privalo priimti tokį produktą) arba atsiųsti į „DEDRA-EXIM“ centrinį servisą. Prašome pridėti importuotojo išrašytą Garantinį lapą. Be šio dokumento remontas bus laikomas pogarantiniu remontu. Garantiniame laikotarpyje remontą atlieka Centrinis servisas. Sugedusi produktą reikia išsiųsti į servisą (siuntimo išlaidas padengia vartotojas).

Akumuliatoriaus įkrovimas

Jei akumuliatorius išsikrovęs, prijunkite įkroviklio laidą prie USB C lizdo ir prijunkite įkroviklį prie elektros tinklo lizdo. Akumuliatoriaus įkrovimo būseną rodys šviesos diodas. Po įkrovimo atjunkite įkroviklį nuo akumuliatoriaus.

11. Savarankiškas gedimų šalinimas

PROBLEMA	PRIEŽASTIS	SPRENDIMAS
Įrenginys neveikia	Sugedo įjungiklis	Atiduoti įrenginį remontui
	Išsikrovė akumuliatorius	Įkrauti akumuliatorių
Įrenginys vos pajuda	Išsikrovė akumuliatorius	Teisingai įkrauti akumuliatorių
	Viršijami leistini darbo parametrai	Sumažinti elektros įrankio apkrova
Variklis perkaista	Užsikimšo ventiliacinės angos	Išvalyti angas
	Viršijami leistini darbo parametrai	Išjungti elektros įrankį, nutraukti darbą, kol suktuvas-gręžtuvas visiškai neatvės
	Įrankis spaudžiamas pernelyg stipriai	Sumažinti elektros įrankio apkrova
Blogas našumas.	Bukai peiliai	Pakeiskite peilius aštriais

12. Produkto sudedamosios dalys

Komplektacija: 1. Žirklės - korpusas DED8670 / DED8671 - 1 vnt. 2. Darbinis galas - žolės žirklės - 1 vnt. 3. Darbinis galas - gyvatvorių žirklės - 1 vnt.

13. Informacija naudotojams apie sunaudotos įrangos utilizavimą (taikoma naudojant buityje)



Ant gaminių arba pridedamuose dokumentuose nurodytas simbolis rodo, kad sugedusios elektros ar elektroninės įrangos negalima išmesti kartu su buitinėmis atliekomis. Jei norite atsikratyti, pakartotinai panaudoti ar utilizuoti komponentus, teisinga juos nuvežti į specializuotą surinkimo punktą, kur jie bus priimti nemokamai. Informaciją apie naudotos įrangos surinkimo vietas teikia vietos valdžios institucijos, pvz., savo interneto svetainėse.

Teisingas produkto utilizavimas padeda išsaugoti gamtos išteklius ir išvengti neigiamų padarinių žmonių sveikatai ir aplinkai, galinčių atsirasti dėl produkte esančių potencialiai pavojingų medžiagų, mišinių ir sudedamųjų dalių.

Už netinkamą atliekų šalinimą gresia baudos pagal atitinkamus vietos teisės aktus.

ES šalių naudotojai: Jei norite išmesti elektros ar elektroninę įrangą, kreipkitės į artimiausią prekybos vietą arba tiekėją, kuris jums suteiks daugiau informacijos.

šalinimas ne Europos Sąjungos šalyse: Šis simbolis taikomas tik Europos Sąjungos šalims. Jei norite išmesti šį gaminį, kreipkitės į vietos valdžios institucijas arba pardavėją dėl tinkamo šalinimo būdo.

Pagal Europos Parlamento ir Tarybos reglamentą (ES) 2023/1542 dėl baterijų ir akumuliatorių bei baterijų ir akumuliatorių atliekų, sugedusios arba panaudotos baterijos ir (arba) akumuliatoriai turi būti surenkami atskirai ir perduodami aplinkai nekenksmingam perdirbimui.

Garantinis lapas

Katalogo Nr: DED8670/DED8671 Partijos numeris: .....

(toliau – Produktas)

Produkto pirkimo data: .....

Pardavėjo antspaudas

Pardavėjo parašas ir data: .....

Vartotojo pareiškimas:

Patvirtinu, kad buvau informuotas apie garantijos sąlygas ir taisyklių, išvardytų Naudojimo instrukcijoje ir Garantiniame lape, nepaisymo pasekmes. Šios garantijos sąlygos yra man žinomos, ką patvirtinu savo parašu:

....

data ir vieta vartotojo parašas

I. Atsakomybė už Produktą:

1. Garantijos suteikėjas – „DEDRA EXIM“ Sp. z o.o. su būstine adresu: ul. 3 Maja 8, 05-800 Pruškuvas, KRS 0000062517, Varšuvos apylinkės teismas, Valstybinio teismo registro XIV ūkinis skyrius, Mokesčiu mokėtojo kodas 527-020-49-33, Įstatinis kapitalas: 100 980,00 PLN.
2. Šiame garantiniame lape nurodytomis sąlygomis Garantijos suteikėjas suteikia garantiją Produktui iš Garantijos suteikėjo asortimento.
3. Garantijos pagrindu atsakomybė yra priimama tik už defektus, esančius

Produkte jo išdavimo Vartotojui metu.

4. Garantijos pagrindu Vartotojas gauna teisę nemokamai suremontuoti Produktą, jei defektas buvo aptiktas garantijos galiojimo metu. Apie Produkto remonto būdą (remonto atlikimo metodą) sprendžia Garantijos suteikėjas. Jei Garantijos suteikėjas nuspręstų, kad remontas yra neįmanomas, Garantijos suteikėjas pasilieka sau teisę pakeisti elementą su defektu arba visą Produktą kitu, veikiančiu teisingai, sumažinti Produkto kainą arba anuliuotu sutartį.
5. Vartotojo, kuris pagal 1964 m. balandžio 23 d. Civilinį kodeksą nėra laikomas vartotoju, atveju Garantijos suteikėjo atsakomybė dėl kompensacijos, susijusi su šia garantija ir (arba) jos sudarymu ir vykdymu, nepriklausomai nuo formos, yra apribota iki maksimaliai Produkto su defektu vertės.

II. Garantijos laikotarpis

Produkto elementai, kuriems veikia garantija	Garantinės apsaugos trukmė
DED8670/DED8671	36 mėnesiai, skaičiuojant nuo Produkto pirkimo datos, nurodytos šiame Garantiniame lape
Pjovimo mechanizmas	Neapimama garantija

III. Naudojimosi garantija sąlygos

1. Vartotojas privalo patiekti užpildytą Produkto Garantinį lapą ir Produkto pirkimą patvirtinantį dokumentą (pvz. kasos čekis, sąskaita-faktūra ir pan.). Tam, kad pretenzijos nagrinėjimo procesas vyktų sklandžiai, rekomenduojama, kad Vartotojas kartu su Produktu perduotų visus elementus, nurodytus „Komplektacijos sąraše“, esančiame Naudojimo instrukcijoje.
2. Vartotojas privalo laikytis Naudojimo instrukcijoje ir Garantiniame lape nurodytų rekomendacijų..
3. Garantija galioja tik Lenkijos Respublikos ir ES teritorijoje.
4. Garantija neapima Produkto defektų, atsiradusių dėl to, kad:

a. Vartotojas nesilaikė sąlygų, nurodytų Naudojimo instrukcijoje, ypač susijusių su teisingu naudojimu, priežiūra ir valymu;
b. Vartotojas naudojo priežiūros ar valymo priemones, neatitinkančias sąlygas nurodytas Naudojimo instrukcijoje;
c. Vartotojas netinkamai sandėliavo ir transportavo Produktą;
d. Vartotojas savarankiškai keitė ir (arba) modifikavo Produktą, negavęs Garantijos suteikėjo sutikimo;
e. Vartotojas naudojo Produkte eksploatacines medžiagas, neatitinkančias Naudojimo instrukcijos sąlygų

5. Vartotojas, kuris pagal 1964 m. balandžio 23 d. Civilinį kodeksą nėra laikomas vartotoju, praranda garantiją Produktui, jei:

- Vartotojas pašalino, pakeitė arba sugadino serijos numerius, datas ir informacines lenteles;
- Vartotojas pažeidė plombas arba ant jų matosi Vartotojo veiksmų pėdsakai.

6. Dėmesio! Veiksmus, susijusius su kasdieniu Produkto aptarnavimu, nurodytu pvz. Naudojimo instrukcijoje, Vartotojas atlieka pats ir savo sąskaita.

IV. Pretenzijos pateikimo procedūra:

1.Pastebėjus, kad Produktas veikia neteisingai, prieš pateikiant pretenziją, reikia įsitikinti, kad visi veiksmai, aprašyti Naudojimo instrukcijoje, buvo atlikti teisingai.
2. Pretenziją rekomenduojama pateikti nedelsiant, geriausiai per 7 dienas nuo Produkto defekto aptikimo. Vartotojas, kuris pagal 1964 m. balandžio 23 d. Civilinį kodeksą nėra laikomas vartotoju, praranda garantiją Produktui, jei nepateikia pretenzijos per 7 dienas.

3. Pretenziją galima pateikti pvz. Produkto pirkimo punkte, garantiniame servise arba raštu adresu: „DEDRA EXIM“ Sp. z o. o., ul. 3 Maja 8, 05-800 Pruškuvas.
4. Vartotojas gali pateikti pretenziją, pasinaudodamas blanku, kuris yra internetinėje svetainėje: www.dedra.pl (Pretenzijos garantiniame laikotarpyje pateikimo forma).
5. Garantinių servisų atskirose šalyse adresai yra nurodyti svetainėje: www.dedra.pl. Jei konkrečioje šalyje nebūtų garantinio serviso, pretenzijas dėl garantijos rekomenduojama siųsti adresu: „DEDRA EXIM“ Sp. z o. o., ul. 3 Maja 8, 05-800 Pruškuvas, Lenkija.
6. Mąjąc Dėl Vartotojo saugumo draudžiama naudoti Produktą su defektais.
7. Dėmesio!!! Produkto su defektais naudojimas kelia pavojų Vartotojo sveikatai ir gyvybei.
8. Veiksmai, susiję su garantija, bus atlikti per 14 darbo dienų skaičiuojant nuo Produkto, dėl kurio yra pateikiama pretenzija, pristatymo dienos.
9. Prieš pristatant Produktą, dėl kurio yra pateikiama pretenzija, rekomenduojama jį nuvalyti. Produktą, dėl kurio yra pateikiama pretenzija, reikia kruopščiai supakuoti, kad jis būtų apsaugotas nuo pažeidimų transporto metu – rekomenduojama pristatyti produktą originalioje pakuotėje.
10. Garantijos laikotarpis yra pratęsiamas tiek, kiek Vartotojas negalėjo juo naudotis dėl garantijos apimto defekto.
Gwarancja Ši garantija neriboja, neišskiria bei nesustabdo Vartotojo teisių dėl parduotos prekės neatitikimo arba prekės defekto.

Vadovaudamiesi 2016 m. balandžio 27 d. Europos Parlamento ir Tarybos reglamento (ES) 2016/679 dėl fizinių asmenų apsaugos tvarkant asmens duomenis ir dėl laisvo tokių duomenų judėjimo ir kuriuo panaikinama Direktyva 95/46/EB 13 straipsnio 1 ir 2 dalimis, informuojame, kad
1. Formoje pateiktų jūsų asmens duomenų valdytojas yra DEDRA-EXIM sp. z o.o., kurios registruota buveinė yra Pruszkowe, 3 Maja g. 8, 05-800 Pruszkow (toliau: "Administratorius").
2. Jūsų duomenys bus tvarkomi tik siekiant atlikti prietaiso garantijos procedūrą pagal Bendrojo duomenų apsaugos reglamento 6 straipsnio 1 dalies b punktą (toliau: „BDAR“) Duomenys teikiami savanoriškai, tačiau jie būtini garantijos procedūrai
3. Jūsų duomenys bus tvarkomi garantijos procedūros vykdymo nagrinėjimo laikotarpiu ir archyvavimo tikslais, jei prireiktų apsiginti nuo galimų pretenzijų Administratoriui, bet ne ilgiau nei iki tol, kol joms įvyks senaties terminas.
4. Jūsų duomenys gali būti atskleisti tik tiems subjektams, kurie tvarko duomenis duomenų administratoriaus vardu pagal rašytinę asmens duomenų tvarkymo pavedimo sutartį, teikiančią: technines paslaugas, hosting'o ar interneto svetainės priežiūros paslaugas, IT paslaugas, kurjerių paslaugas. Administratoriaus tiekėjai privalo užtikrinti duomenų saugumą ir laikytis galiojančių teisės aktų reikalavimų, susijusių su asmens duomenų apsauga, ir negali naudoti patikėtų asmens duomenų kitais nei sutartyje su Administratoriumi nurodytais tikslais.
5. Jūsų duomenys nebus tvarkomi automatizuotomis priemonėmis, įskaitant profiliavimą, ir nebus perduodami trečiajai šaliai / tarptautinei organizacijai.
6. Bet kuriuo metu turite teisę susipažinti su savo duomenų turiniu ir teisę ištaisyti, ištrinti, apriboti duomenų tvarkymą, teisę į duomenų perkeliamumą, teisę prieštarauti bet kuriuo metu.
7. Visais klausimais, susijusiais su administratoriaus atliekamu jūsų asmens duomenų tvarkymu, galite kreiptis šiuo el. pašto adresu: daneosobowe@dedra.pl.;
8. Turite teisę pateikti skundą tinkamai duomenų apsaugos institucijai;

LV Satura rādītājs

1. Fotoattēli un raksti
2. Ierīces apraksts
3. Ierīces norīkošana
4. Lietošanas ierobežojums
5. Tehniskie parametri
6. Darba sagatavošana
7. Ierīces ieslēgšana
8. Ierīces lietošana
9. Kārtējas apkalpošanas rīcība
10. Rezerves daļas un piederumi
11. Defekta paša novēršana
12. Produkta sastāvdaļas
13. Informācija lietotājiem par nolietotas elektriskas un elektroniskas ierīces atkratīšanu
14. Garantijas talons

Oriģinālās rokasgrāmatas instrukcijas tulkojums.
Vispārējie drošības noteikumi tika pievienoti instrukcijai kā atsevišķa brošūra.
ES Atbilstības deklarācija ir pievienota ierīcei kā atsevišķs dokuments. ES Atbilstības deklarācijas trūkuma gadījumā lūdzam kontaktēties ar Dedra-Exim Sp. z o.o. firmas Servisu.

UZMANĪBU **Darba laikā ar ierīci rekomendējam vienmēr ievērot pamatīgus darba drošības nosacījumus, lai izvairīties no ugunsgrēka, elektrības trieciena vai mehāniska ievainojuma.**

Pirms ierīces ekspluatācijas uzsākšanas lūdzam iepazīties ar Lietošanas instrukciju. Lūdzam saglabāt Lietošanas instrukciju, darba drošības instrukciju un Atbilstības deklarāciju. Lietošanas Instrukcijas rekomendāciju un norādījumu stipra ievērošana ļaus pagarināt Jūsu ierīces darba laiku.

UZMANĪBU **Darba laikā jābūt ievēroti galvenie darba drošības instrukcijas noteikumi.**

Darba drošības instrukcija ir pievienota ierīcei kā atsevišķa brošūra un jābūt saglabāta. Gadījumā, ja ierīce ir nodota citai personai, lūdzam nodot arī lietošanas instrukciju, darba drošības instrukciju un atbilstības deklarāciju. Firma Dedra-Exim nav atbildīga par nelaimes gadījumiem savienotiem ar darba drošības norādījumu neievērošanu.Rūpīgi salasīt visu drošības un lietošanas instrukciju. Instrukcijas brīdinājumu neievērošana var ierosināt elektrības triecienu, ugunsgrēku un/vai nopietnu ievainojumu. Saglabāt visu instrukciju, drošības instrukciju un atbilstības deklarāciju nākošām vajadzībām.

2. Ierīces apraksts

A attēls: 1. Slēdža bloķēšanas poga, 2. Slēdzis, 3. Rokturis, 4. Baterijas kontaktligzda, 5. Pogas darba uzgaļa maiņai, 6. Dzīvžoga šķēres - darba gals, 7. Zāles šķēres - darba gals

3. Ierīces norīkošana

Zāles / dzīvžogu šķēres ir paredzētas zāliena malu un mazu dzīvžogu un krūmu apgriešanai.
Pieļaujam aprīkojuma izmantošanu remonta-būvniecības darbos, remonta rūpnīcās, amatieru darbos, ja vienlaikus būs ievēroti lietošanas nosacījumi un pieļaujami darba apstākļi, noteikti lietošanas instrukcijā.

4. Lietošanas ierobežojums

Ierīce var būt lietota tikai saskaņā ar turpmāk minētiem „Pieļaujamiem darba nosacījumiem”.
Visas patstāvīgas izmaiņas mehāniskā un elektriskā konstrukcijā, visas modifikācijas, rīcība, kas nav aprakstītā šajā Lietošanas Instrukcijā, var ierosināt Garantijas tiesību tūlītēju pazaudēšanu, un Atbilstības deklarācija pazaudēs savu spēku. Elektroierīces lietošana pretī norādījumiem un Lietošanas Instrukcijai nekavējoties ierosinās Garantijas Tiesību tūlītēju pazaudēšanu.

Pieļaujami darba apstākļi
S1 Pastāvīgs darbs
Nepieļaut temperatūras virs 40°C ietekmi.

5. Tehniskie parametri

Ierīces modelis	DED8670	DED8671
Darba spriegums [V]	3,6	7,2
Akumulatora tilpums: [Ah]	2000	2000
Akumulatora tips	Li-Ion	Li-Ion
Griezes ātrums n0 [min-1]	1200	1200
Zāles šķēres: Pļaušanas platums [mm]	100	100
Dzīvžogu šķēres: garums [mm]	120	200
Dzīvžogu šķēres: griezuma biezums [mm]	8	8
Dzīvžogu šķēres		
Trokšņa līmenis:		
Skaņas spiediena līmenis LPA [dB(A)]	71,1	71,1
Mērījuma nedrošums Kpa [dB(A)]	3	3
Skaņas jaudas līmenis Lwa [dB(A)]	91,7	91,7
Mērījuma nedrošums Kwa [dB(A)]	3	3
Vibrācijas līmenis uz roktura ah,w [m/s2]	3,5	3,5
Mērījuma nedrošums K [m/s2]	1,5	1,5
Zāles šķēres		
Trokšņa līmenis:		
Skaņas spiediena līmenis LPA [dB(A)]	72,4	72,4
Mērījuma nedrošums Kpa [dB(A)]	3	3
Skaņas jaudas līmenis Lwa [dB(A)]	92,4	92,4
Mērījuma nedrošums Kwa [dB(A)]	3	3
Vibrācijas līmenis uz roktura ah,w [m/s2]	3,5	3,5
Mērījuma nedrošums K [m/s2]	1,5	1,5
Akustiskās jaudas garantēts līmenis LWA [dB(A)]	95	95
Ierīces masa [kg]	0,4	0,5

Informācijas par troksni un vibrācijām.

Vibrāciju apkopota vērtība a_h un mērījuma nedrošums noteikti saskaņā ar normu EN 62841-4-2 un uzrādīti tabulā
Trokšņa emisija noteikta saskaņā ar EN 62841-1, vērtības uzrādītas tabulā.

⚠UZMANĪBU **Troksnis var izraisīt dzirdes bojāšanu, darba laikā lietot dzirdes aizsardzības līdzekļus!**

Deklarēts vibrācijas lielums tika izmērīts saskaņā ar standartu pētniecības metodi un var būt lietots, lai salīdzinātu vienu instrumentu ar otru. Iepriekšminēts trokšņa emisijas līmenis var būt arī lietots iepriekšējais trokšņa pakļaušanas novērtēšanai.
Trokšņa līmenis elektroierīces reālās lietošanas laikā var atšķirties no deklarētām vērtībām atkarīgi no darbarīku lietošanas apstākļiem, sevišķi no apstrādāta materiāla veida un no nepieciešamības noteikt operatora aizsardzības līdzekļus. Lai sīki noteiktu draudus reālos lietošanas apstākļos, jāievēro visas operācijas cikla daļas, kas apņem arī periodus, kad ierīce ir izslēgta, vai kad ir ieslēgta, bet nav lietota darbam.

6. Darba sagatavošana

⚠UZMANĪBU **Jebkura apkopes darbība, piem., darba uzgaļa mainīšana, var būt veikta tikai, kad ierīce ir atslēgta no barošanas avota.**

Pirms darba uzsākšanas pārbaudiet, vai zālē vai dzīvžogā nav akmeņu, stieples gabalu utt. Svešķermeņi var sabojāt ierīces darba uzgaļus vai motoru.
Darba uzgaļa uzstādīšana
Lai uzstādītu darba padomu:
- nospiediet darba uzgaļa atbrīvošanas pogas (A, 5. attēls)
- ievietojiet vadošo vārpstu urbumā darba uzgaļā tā, lai darba gala zobi iederētos rievās
- nospiediet darba uzgali un atlaidiet pogas
Pirms darba uzsākšanas noņemiet asmens aizsargu..

7. Ierīces ieslēgšana

Lai palaistu ierīci, ar īkšķi bīdiet slēdža bloķēšanas pogu (A, 1. attēls) un pēc tam nospiediet slēdža pogu (A, 2. attēls).

⚠UZMANĪBU **Darba bez noslogojuma pārbaudi veikt tikai, kad elektroierīce ir novirzīta uz apakšu.**

8. Ierīces lietošana

Zāles apgriešana
Zāles šķēres tiek izmantotas zāles apgriešanai vietās, kur pļāvējam ir grūti piekļūt (pie apmalēm, mazām puķu dobēm utt.). Šķēres jāvada ar vienmērīgām kustībām, paralēli zemei.

Horizontāla griešana
Lai panāktu vienādu griešanas augstumu, ieteicams izmantot palīglīniju, piemēram, auklu. Augstāko efektivitāti var sasniegt, vadot šķēres zem aptuveni 5 grādu leņķa attiecībā uz griezto virsmu. Veiciet griešanu, pārbīdot šķēres ar nelielu ātrumu no labās puses uz kreiso un atpakaļ.

Vertikāla griešana
Vienmēr vadiet šķēres no lejas uz augšu zem aptuveni 5 grādu leņķa attiecībā uz griezto virsmu. Vadot šķēres no augšas uz leju, grieztie dzinumi un zari izliekas, kas apgrūtina to griešanu. Veiciet griešanu uz pilnu augstumu, lai panāktu līdzenu, vertikālu virsmu.

Krūmu veidošana
Horizontālās un vertikālās griešanas kombinācija ļauj izmantot šķēres krūmu veidošanai. Griešanas laikā, izņemot horizontālo griešanu, vadiet šķēres no lejas.
Ierīces bloķēšanas gadījumā nelavējoties izslēdziet barošanas avotu un atslēdziet ierīci no barošanas avota pirms tās tīrīšanas no atkritumiem. Nekas neapkalpojiet ierīci ar bojātiem aizsargiem. Uzturiet barošanas avotu brīvu no atkritumiem un citiem netīrumiem, lai novērstu barošanas avota bojājumu vai iespējamu ugunsgrēku.
Apturiet ierīci un atslēdziet barošanas avotu. Pārliecinieties, ka visas kustīgas daļas ir apstājušas:
— vienmēr, kad atstājat ierīci;
— pirms asmeņu tīrīšanas;
— pirms ierīces pārbaudes, tīrīšanas vai darbu uz ierīce veikšanas.

9. Kārtējas apkalpošanas rīcība

⚠UZMANĪBU **Jebkura apkopes darbība, piem., darba uzgaļa mainīšana, var būt veikta tikai, kad ierīce ir atslēgta no barošanas avota.**

Pirms katras iedarbināšanas:
- Pārbaudīt, vai dzinēja ventilācijas caurumi nav segti un piesārņoti. Ja nepieciešami, notīrīt (piem. ar saspiestu gaisu) vai nomazgāt ar viegli mitrinātu lupatiņu; nepieļaut, lai ūdens nokļūstu ierīces iekšā

Pēc katras lietošanas:
- Atslēgt no barošanas avota, lai ierīci nevarētu ieslēgt nepiederīgas personas vai neieslēgtu ierīci pārvietošanas laikā.

Darba gala nomaiņa
Darba sprauslu nomaiņas sistēmas izmantošana bez rīkiem ļauj ātri mainīt ierīces funkcionalitāti. Lai noņemtu darba padomu:
- nospiediet darba uzgaļa atbrīvošanas pogas (A, 5. attēls)
- pavelciet rokas instrumentu uz leju
Lai uzstādītu darba padomu:
- nospiediet darba uzgaļa atbrīvošanas pogas (A, 5. attēls)
- ievietojiet vadošo vārpstu urbumā darba uzgaļā tā, lai darba gala zobi iederētos rievās
- nospiediet darba uzgali un atlaidiet pogas

Uzglabājiet ierīci bērniem nepieejamā vietā, ja iespējams, oriģinālā iepakojumā.

10. Rezerves daļas un piederumi

Rezerves daļu un aksesuāru iegādei lūdzam kontaktēties ar Dedra-Exim servisu. Kontaktdati atrodas instrukcijas 1. lapā. Rezerves daļu pasūtīšanas gadījumā lūdzam norādīt PARTIJAS numuru, kas atrodas uz tabuliņas, un montāžas zīmējuma daļas numuru. Garantijas laikā remonti ir veikti saskaņā ar Garantijas Lapas noteikumiem. Reklamēto produktu lūdzam nodod remontam pirkšanas vietā (pārdevējam ir pienākums pieņemt reklamēto produktu) vai nosūtīt DEDRA - EXIM Centrālam Servisam. Lūdzam pievienot Garantijas Lapu, kuru noformēja importētājs. Bez dokumenta garantijas remonts būs uzskatīts par pēc-garantijas remontu. Pēc garantijas laika remontu veic Centrāls Serviss. Bojātu produktu nosūtīt servisam (par pasūtīšanu maksā lietotājs).

Akumulatora uzlāde
Ja akumulators ir izlādējies, pievienojiet lādētāja kabeli USB C ligzdai un pievienojiet lādētāju elektrotīkla rozetei. Akumulatora uzlādes stāvokli norāda LED indikators. Pēc uzlādes atvienojiet lādētāju no akumulatora.

11. Svépomocné odstraňování poruch

PROBLĒMA	IEMESLS	RISINĀJUMS
Ierīce nefunkcionē	Bojāts ieslēdzējs	Nodot ierīci servisam
	Izlādēts akumulators	Uzlādēt akumulatoru
Ierīce sāk darboties ar grūtību	Izlādēts akumulators	Pareizi uzlādēt akumulatoru
	Pārsniegti pieļaujamie darba parametri	Samazināt elektroierīces noslogojumu
Dzinējs pārkarsēs	Noslēgti ventilācijas caurumi	Notīrīt caurumus
	Pārsniegti pieļaujamie darba parametri	Izslēgt elektroierīci un pagaidīt līdz ierīces pilnīgai atdzesēšanai
	Pārāk liels ierīces spiediens	Samazināt elektroierīces noslogojumu
Slikta veiktspēja.	Neasie naži	Nomainiet nažus ar asiem

12. Produkta sastāvdaļas

Pabeigšana: 1. Šķēres - korpuss DED8670 / DED8671 - 1 gab. 2. Darba gals - zāles šķēres - 1 gab. 3. Darba gals - dzīvžoga šķēres - 1 gab.

13. Informācija lietotājiem par nolietotas elektroierīces utilizāciju (mājsaimniecības vajadzībām)



Simbols, kas redzams uz izstrādājumiem vai pievienotajā dokumentācijā, norāda, ka bojātas elektriskās vai elektroniskās iekārtas nedrīkst izmest kopā ar sadzīves atkritumiem. Ja vēlaties atbrīvoties no sastāvdaļām, atkārtoti izmantot vai reģenerēt, pareizi ir nogādāt tās specializētā savākšanas punktā, kur tās tiks pieņemtas bez maksas. Informāciju par lietotu iekārtu savākšanas punktu atrašanās vietu sniedz vietējās iestādes, piemēram, savās tīmekļa vietnēs.
Pareiza produkta utilizācija palīdz saglabāt dabas resursus un izvairīties no negatīvas ietekmes uz cilvēku veselību un vidi, kas var rasties produkta sastāvā esošo potenciāli bīstamo vielu, maisījumu un sastāvdaļu dēļ.
Par nepareizu atkritumu apglabāšanu draud sodi saskaņā ar attiecīgajiem vietējiem noteikumiem.
Lietotāji ES valstīs: Ja nepieciešams atbrīvoties no elektriskām vai elektroniskām iekārtām, sazinieties ar tuvāko tirdzniecības vietu vai savu piegādātāju, kas jums sniegs papildu informāciju.
apglabāšana valstīs ārpus Eiropas Savienības: Šis simbols attiecas tikai uz Eiropas Savienības valstīm. Ja vēlaties šo izstrādājumu izmest, sazinieties ar vietējām iestādēm vai izplatītāju, lai noskaidrotu pareizo utilizācijas metodi.
Saskaņā ar Eiropas Parlamenta un Padomes Regulu (ES) 2023/1542 par baterijām un akumulatoriem un bateriju un akumulatoru atkritumiem

bojātas vai izlietotas baterijas/akumulatori jāsavāc atsevišķi un jānodod videi nekaitīgai pārstrādei.

Garantijas talons

Kataloga Nr: DED8670/DED8671 Partijas numurs:.....

(turpmāk saukts **Produkts**)

Produkta iegādes datums: .....

Pārdevēja zīmogs

Datums un pārdevēja paraksts: .....

Lietotāja apliecinājums:

Ar šo apliecinu, ka saņēmu informāciju par garantijas nosacījumiem, kā arī par Lietošanas instrukcijas un Garantijas talona norādījumu neievērošanas sekām. Garantijas nosacījumi ir man zināmi, ko apliecinu ar savu rokraksta parakstu:

....

datums un vieta Lietotāja paraksts

I. Atbildība par Produktu

1. 3 Maja 8, 05-800 Pruszków, Polija, reģistrācijas numurs KRS 0000062517, Varšavas Rajona Tiesa Varšavā, Valsts tiesas reģistra XIV. Saimnieciskā nodaļa, NMR kods (NIP) 527-020-49-33, Pamatkapitāls: 100 980,00 PLN.
2. Saskaņā ar noteikumiem, minētiem šajā Garantijas talonā, Garants piešķir garantiju Produktam, kuru izplata Garants.
3. Garantijas atbildība apņem tikai defektus, izraisītu pēc iemesliem, esošiem Produkta Lietotājam nodošanas laikā.
4. Sakarā ar garantiju Lietotājam ir tiesības prasīt bezmaksas uzlabot Produktu, ja defekts tiks konstatēts garantijas laikā. Produkta uzlabošanas veids (remonta izdarīšanas metode) ir atkarīgs no Garanta uzskata. Gadījumā, kad Garants konstatēs, ka remonts nav iespējams, Garantam ir tiesības mainīt bojātu elementu vai visu Produktu uz brīvu no defektiem, samazināt Produkta cenu vai atteikties no līguma.
5. Attiecībā uz Lietotājam, kas nav patērētājs 1964. gada 23. aprīļa Likuma "Civillikums" izpratnē, Garanta kompensācijas atbildība par zaudējumiem, savienotiem ar garantiju un/vai sakarā ar noslēgšanu un izpildīšanu, neatkarīgi no tiesiskām attiecībām, ir ierobežota tikai līdz nekvalitatīva Produkta vērtībai.

II. Garantijas laiks

Produkta elementi, apņemti ar garantiju	**Garantijas aizsardzības laiks**
DED8670/DED8671	36 mēneši, skaitot no Produkta iegādes datuma norādīta Garantijas talonā
Griešanas mehānisms	Nav iekļauts garantijā

III. Garantijas lietošanas nosacījumi

1. Aizpildīts Lietotāja Produkta Garantijas talons ar Lietotāja dokumentu, apliecinošu Produkta iegādi, piem. kases kvīts, faktūrrēķins utt. Efektīvas reklamācijas realizācijai ieteicams, lai Lietotājs nodotu kopā ar reklamētu Produktu visus elementus, minētus Produkta "Komplektācija" Lietošanas instrukcijas daļā.
2. Lietošanas Instrukcijas un Garantijas talona norādījumu ievērošana.
3. Garantija ir derīga tikai Polijas Republikas un ES teritorijā.
4. Garantija neapņem Produkta defektus, ierosinātus, starp citiem, sekojošos gadījumos:

a. Lietotājs neievēro Lietošanas instrukcijas noteikumus, sevišķi pareizas ekspluatācijas, konservācijas un tīrīšanas jomā;

b. Lietotājs lieto tīrīšanas vai konservācijas līdzekļus, kas neatbilst Lietošanas
Instrukcijas norādījumiem;

c. Lietotājs neattiecīgi glabā un transportē Produktu;

d. Lietotājs patstāvīgi izdara Produkta izmaiņas un/var pārveidojumus, bez saskaņošanas ar Garantu;

e. Lietotājs lieto Produktā ekspluatācijas materiālus, kas neatbilst Lietošanas Instrukcijas norādījumiem.

5. Lietotājs, kas nav patērētājs 1964. gada 23. aprīļa Likuma "Civillikums" izpratnē, zaudē garantijas tiesības attiecībā uz Produktam, kurā, Lietotāja darbības rezultātā:

- tika likvidēti, mainīti vai bojāti sērijas numuri, datu apzīmējumi vai nominālas tabuliņas;
- tika bojātas vai mainītas plombas.

6. Uzmanību! Darbību, savienotu ar Produkta ikdienas apkalpošanu, ja izriet no Lietošanas instrukcijas, Lietotājs veic patstāvīgi un pēc savām izmaksām.

IV. Reklamācijas procedūra

1. Produkta nepareizas darbības konstatēšanas gadījumā, pirms reklamācijas paziņošanas, Lietotājam ir pienākums pārbaudīt, vai visa darbība, tostarp aprakstīta Lietošanas instrukcija, tika pareizi veikta.
2. Reklamācijas paziņojumu ieteicams sniegt nekavējoties, vislabāk 7 dienu laikā no Produkta defekta konstatēšanas dienas. Lietotājs, kas nav patērētājs 1964. gada 23. aprīļa Likuma "Civillikums" izpratnē, zaudē garantijas tiesības attiecībā uz Produktam, ja nesniegs reklamācijas paziņojumu 7 dienu laikā.
3. Reklamācijas paziņojums var būt sniegts, starp citiem, Produkta iegādes vietā, garantijas servisā vai rakstiski uz adresi: DEDRA EXIM sp. z o.o., ul. 3 Maja 8, 05-800 Pruszków, Polija.
4. Lietotājs var arī sniegt reklamācijas paziņojumu, izmantojot formulāru, pieejamu mājaslapā www.dedra.pl. („Reklamācijas paziņošanas
formulārs garantijas ietvaros”).
5. Servisu adreses atsevišķām valstīm atrodas mājaslapā www.dedra.pl. Gadījumā, kad attiecīgajā valstī nav garantijas servisa, reklamācijas paziņojumi jābūt sniegti uz adresi: DEDRA EXIM sp. z o.o., ul. 3 Maja 8, 05-800 Pruszków (Polija).
6. Ņemot vērā Lietotāja drošību, bojāta Produkta lietošana ir aizliegta.
7. Uzmanību!!! Bojāta Produkta lietošana ir bīstama Lietotāja veselībai un dzīvei.
8. Garantijas pienākums tiks izpildīts 14 darba dienu laikā, skaitot no dienas, kad Lietotājs piegādās bojātu Produktu
9. Pirms bojāta Produkta nodošanas reklamācijai ieteicam to notīrīt. Rekomendējam rūpīgi pasargāt reklamētu Produktu no bojājumiem transportēšanas laikā (ieteicama Produkta piegāde oriģinālā iepakojumā).
10. Garantijas laiks tiek pagarināts uz laiku, kurā, sakarā ar Produkta defektu,, apņemtu ar garantiju, Lietotājs nevarēja to lietot. Garantija neizslēdz, neierobežo un neaptur Lietotāja tiesību, kas izriet no atbildības par pārdota produkta neatbilstību likumam.

Saskaņā ar Eiropas Parlamenta un Padomes 2016. gada 27. aprīļa Regulas (ES) 2016/679 par fizisku personu aizsardzību attiecībā uz personas datu apstrādi un šādu datu brīvu apriti un ar ko atceļ Direktīvu 95/46/EK 13. panta 1. un 2. punktu, informējam jūs, ka.

1. Jūsu veidlapā norādītu personas datu pārzinis ir DEDRA-EXIM sp. z o.o., ar juridisko adresi Pruškovā, ul. 3 Maja 8, 05-800 Pruszków (tālāk: “Pārzinis”).

2. Jūsu dati tiks apstrādāti tikai, lai veiktu ierīces garantijas procedūru saskaņā ar Vispārīgo datu aizsardzības noteikumu (turpmāk tekstā: “VDAR”) 6. panta 1. daļas b. burtu. Datu sniegšana ir brīvprātīga, bet nepieciešama garantijas procedūras veikšanai.

3. Jūsu dati tiks apstrādāti garantijas procedūras izskatīšanas laikā un arhivēšanas nolūkos gadījumā, ja būs nepieciešams aizstāvēties pret jebkādām pretenzijām pret Pārzini, ne ilgāk kā līdz to termiņa beigām.

4. Jūsu datus drīkst izpaust tikai personām, kuras apstrādā datus pārzinim, pamatojoties uz rakstisku līgumu par personas datu apstrādes uzticēšanu, cita starpā subjektiem, kas nodrošina: tehniskā dienesta pakalpojumus, hostingu vai vietnes apkopi, IT pakalpojumus, kurjeru pakalpojumus. Pārziņa piegādātājiem ir pienākums nodrošināt datu drošību un ievērot piemērojamo likumu prasības, kas saistītas ar personas datu aizsardzību, un viņi nedrīkst izmantot uzticētos personas datus citiem mērķiem, nevis tiem, kas noteikti līgumā ar Pārzini.

5. Jūsu dati netiks apstrādāti automatizēti, tostarp profilēšanas veidā, un tie netiks pārsūtīti uz trešo valsti / starptautisku organizāciju.

6. Jums ir tiesības jebkurā laikā piekļūt saviem datiem un labot, dzēst, ierobežot apstrādi, tiesības pārsūtīt datus, tiesības iesniegt iebildumus, jebkurā brīdī.

7. Visos jautājumos, kas saistīti ar jūsu personas datu apstrādi, ko veic Pārzinis, varat sazināties ar šo e-pasta adresi: daneosobowe@dedra.pl.

8. Jums ir tiesības iesniegt sūdzību iestādei, kas ir atbildīga par personas datu aizsardzību.

HU Tartalomjegyzék

1. Képek és ábrák
2. A készülék leírása
3. A készülék rendeltetése
4.Használati korlátozások
5. Műszaki adatok
6. Felkészülés a munkára
7. A berendezés bekapcsolása
8. A berendezés használata
9. Folyó karbantartási tevékenységek
10. Pótalkatrészek és tartozékok
11. Önálló hibaelhárítás
12. A termék összetevői
13. Információ a felhasználóknak az elektromos és elektronikus készülékek ártalmatlanításáról
14. Garanciajegy

Az eredeti kézikönyv fordítása.
Az általános biztonsági feltételek csatolva különálló brosúraként lettek csatolva.
A Megfelelőségi Nyilatkozat WE csatolva lett a készülékhez, mint különálló dokumentum. A Megfelelőségi Nyilatkozat WE hiánya esetén vegye fel a kapcsolatot a Dedra-Exim Sp. z o.o. Szervizével.

⚠ FIGYELEM **A berendezés üzemeltetése során ajánlott betartani az alapvető munkabiztonsági elveket a tűz keletkezése, villamos áramütés és mechanikus sérülés elkerülése érdekében.**

A berendezés üzemeltetésének elkezdése előtt kérjük ismerkedjen meg a Használati Utasítás tartalmával. Kérjük tegye el a Használati Utasítást és a Megfelelőségi Nyilatkozatot. A Használati Utasításban található útmutatók és utasítások szigorú betartása az Önök berendezése élettartamának meghosszabbítását eredményezi.

⚠ FIGYELEM **A munka során feltétel nélkül be kell tartani a munkabiztonsági útmutatóban leírtakat.**

A munkabiztonsági útmutató külön füzetként kerül a berendezéshez csatolásra és megőrizendő. Amennyiben a berendezés más személyhez kerül, kérjük szintén átadni a használati utasítást, a munkabiztonsági útmutatót és a megfelelőségi nyilatkozatot. A Dedra Exim cég nem vállal felelősséget a munkabiztonsági előírások megszegéséből eredő balesetekért.Figyelmesen olvassa el a biztonsági útmutatót és a használati útmutatót. A figyelmeztetések és utasítások figyelmen kívül hagyása áramütéshez, tűzesethez és/vagy komoly sérülésekhez vezethet. Tegye el az összes útmutatót, biztonsági útmutatót és megfelelőségi nyilatkozatot a későbbi

2. A készülék leírása

A ábra: 1. Kapcsoló reteszelő gomb, 2. Kapcsoló, 3. Fogantyú, 4. Akkumulátor foglalat, 5. Gombok a munkahegy cseréjéhez, 6. Sövényvágó - munkahegy, 7. Fű ollók - munkahegy

3. A készülék rendeltetése

A fű- és sövényollókat a gyepszélek, valamint a kis sövények és cserjék vágására tervezték.
A készüléket építés-felújítási munkákban, amatőr munkákban, lehet használni, miközben egyidejűleg megfelelnek a használati utasításban szereplő üzemeltetési feltételeknek és a megengedett üzemi körülményeknek.

4. Használati korlátozások

A készülék kizárólag a lentebb található „Megengedett üzemi körülményeknek" megfelelően üzemeltethető.
A felhasználó általi változtatások a mechanikai és elektromos felépítésben, bármilyen változtatás, a használati utasításban nem szereplő karbantartási műveletek szabályellenesnek minősülnek és a Garanciális Jogok azonnali elvesztését eredményezi, és a megfelelőségi nyilatkozat az érvényességét veszti. Az elektromos kéziszerszám nem rendeltetésszerű vagy a Használati Utasításnak nem megfelelő használat a Garanciális jogok azonnali elvesztését eredményezi.

Megengedett működési feltételek
S1 folyamatos üzem
Ne tegye ki 40°C-nál magasabb hőmérsékletnek.

5. Műszaki adatok

A készülék modellje	DED8670	DED8671
Üzemi feszültség [V]	3,6	7,2
Az akkumulátor kapacitása [Ah]	2000	2000
Akkumulátor típusa	Li-Ion	Li-Ion
Fordulatszám n0 [min-1]	1200	1200
Fűnyíró olló: vágási szélesség [mm]	100	100
Sövénynyíró: hossza [mm]	120	200
Sövénynyíró: vágásvastagság [mm]	8	8
Sövénynyírók		
Zajkibocsátás:		
Hangnyomás szint LPA [dB(A)]	71,1	71,1
Mérési bizonytalanság Kpa [dB(A)]	3	3
Hangteljesítmény Lwa [dB(A)]	91,7	91,7
Mérési bizonytalanság Kwa [dB(A)]	3	3
A markolaton mért vibrációs szint ah [m/s2]-ben	3,5	3,5
Mérési bizonytalanság K [m/s2]	1,5	1,5
Fűnyíró olló		
Zajkibocsátás:		
Hangnyomás szint LPA [dB(A)]	72,4	72,4
Mérési bizonytalanság Kpa [dB(A)]	3	3
Hangteljesítmény Lwa [dB(A)]	92,4	92,4
Mérési bizonytalanság Kwa [dB(A)]	3	3
A markolaton mért vibrációs szint ah [m/s2]-ben	3,5	3,5
Mérési bizonytalanság K [m/s2]	1,5	1,5
Garantált hangteljesítményszint LwA [dB(A)]	95	95
A berendezés tömege [kg]	0,4	0,5

A zajra és a vibrációra vonatkozó információk.
A vibráció együttes értéke a_h valamint a mérési bizonytalanság az EN 62841-4-2 norma szerint lett meghatározva és táblázatban van megadva
A zajkibocsájtás az EN 62841-1 szabvány szerint lett meghatározva, az értékek a fenti táblázatban lettek megadva.

⚠ FIGYELEM **A zaj halláskárosodást okozhat, a munkavégzés során mindig használjon hallásvédelmi eszközöket!**

A deklarált zajkibocsájtási értékszabványos vizsgálati módszerrel lett meghatározva és így ez felhasználható az egyik eszköz a másikkal történő összehasonlítására. A fentebb megadott zajkibocsájtási szint használható az eszköz előzetes zajkibocsájtási értékelésére is.
Az elektromos kéziszerszám valós használata alatti zajkibocsájtási érték eltérhet a deklaráltaktól, függően a munkaeszköz használatának módjától, különösen a megmunkálandó munkadarab fajtájától valamint az operátor védelmét szolgáló eszközök meghatározásának szükségszerűségétől. Hogy pontosan meg tudjuk határozni a készüléket valós körülmények között, figyelembe kell venni a használati ciklus minden részét, beleértve, azokat a szakaszokat is, amikor a készülék ki van kapcsolva, vagy ha az be van kapcsolva, de nem történik vele munkavégzés.

6. Felkészülés a munkára

⚠ FIGYELEM **Minden üzemeltetési tevékenységet, olyanokat, mint a megmunkáló vég cseréje, a táplálásról lecsatlakoztatott készüléken végezzen.**

⚠ FIGYELEM **A munka megkezdése előtt ellenőrizze, hogy a fűben vagy a sövényben nincsenek-e kövek, drótdarabok stb. Idegen testek károsíthatják a készülék munkahegyeit vagy motorját.**

A munkahegy felszerelése
A munkahegy telepítése:
- nyomja meg a munkahegy kioldógombjait (A, 5. ábra)
- helyezze be a vezetőtengelyt a munkahegy furatába úgy, hogy a munkahegy fogai illeszkedjenek a hornyokba
- nyomja meg a munkahegyet és engedje el a gombokat

A munka megkezdése előtt távolítsa el a pengevédőt.

7. A készülék bekapcsolása

A készülék indításához csúsztassa előre a hüvelykujjával a kapcsoló reteszelő gombját (A, 1. ábra), majd nyomja meg a kapcsoló gombot (A, 2. ábra)

⚠ FIGYELEM **Terhelés nélküli próba munkát csak akkor végezzen, ha az elektromos kéziszerszám lefelé van fordítva.**

8. A berendezés használata

A fű nyírása
A fűnyírókat fű nyírására használják olyan helyeken, ahol a kasza nehezen megközelíthető (szegélyeknél, kis virágágyásoknál stb.). Az ollót sima mozdulatokkal kell irányítani, a talajjal párhuzamosan.

Vízszintes vágás
Az egyenlő vágási magasság elérése érdekében javasolt segédvonal, pl. spárga használata. A legjobb teljesítmény érhető el, ha az ollót kb. 5 fokos szögben irányítja a vágandó felülethez. A vágáshoz ollót lassan balról jobbra, majd ellentétes irányba kell mozgatni.

Függőleges vágás
A ollót mindig alulról felfelé, kb. 5 fokos szögben kell vezetni a vágandó felülethez. Az olló fentről lefelé történő vezetése azt eredményezi, hogy

a vágott hajtások és gallyak meghajlanak, megnehezítve vágásukat. A vágást vezesse teljes magasságban, hogy egyenletes, függőleges felületet érjen el.

Bokrok formálása
Az olló vízszintes és a függőleges vágásának kombinációjával formálhatja meg a cserjéket. A vízszintestől eltérő vágás során vezesse az ollót alulról.
Ha a gép leblokkol, azonnal kapcsolja ki az áramforrást és húzza ki a készüléket az áramellátásból, mielőtt a hulladékoktól megtisztítaná azt. Soha ne üzemeltesse a gépet sérült burkolatokkal. Tartsa tisztán az áramforrást a hulladéktól és más felhalmozódásoktól, hogy elkerülje az áramforrás károsodását vagy az esetleges tüzet.
Állítsa le a gépet és csatlakoztassa le az áramforrást. Győződjön meg arról, hogy minden mozgó alkatrész leállt-e
- mindig, amikor leteszi a gépet,
- a pengék tisztítása előtt,
- ellenőrzés, tisztítás vagy a gépen végzett munka előtt.

9. Folyó karbantartási tevékenységek

⚠ FIGYELEM **Minden karbantartási tevékenységet, olyanokat, mint a megmunkáló vég cseréje, a táphálózatról lecsatlakozva végezzen!**

Minden üzembehelyezés előtt:
- Ellenőrizze, hogy a motor szellőzőnyílásai nincsenek-e eltakarva vagy elszennyeződve. Szükség esetén szüntesse meg a takarást (pl. sűrített levegővel), vagy tisztítsa meg vízzel enyhén megnedvesített törlőronggyal. Ne hagyja, hogy a készülék belsejébe víz kerüljön,

Minden használat után:
- Csatlakoztassa le a tápforrásról, hogy elkerülje a véletlenszerű bekapcsolást jogosulatlan személyek által vagy a más helyre átvitel során.

A munkahegy cseréje
Szerszám nélküli munkahegy-csererendszer használata lehetővé teszi a készülék funkcionalitásának gyors megváltoztatását. A munkahegy eltávolítása:
- nyomja meg a munkahegy kioldógombjait (A, 5. ábra)
- húzza lefelé a kézidarabot

A munkahegy telepítése:
- nyomja meg a munkahegy kioldógombjait (A, 5. ábra)
- helyezze be a vezetőtengelyt a munkahegy furatába úgy, hogy a munkahegy fogai illeszkedjenek a hornyokba
- nyomja meg a munkahegyet és engedje el a gombokat

A készüléket gyermekektől elzárva tárolja, ha lehetséges, eredeti csomagolásában.

10. Pótalkatrészek és tartozékok

Cserealkatrészek és tartozékok vásárlása céljából lépje kapcsolatba a Dedra-Exim Szervizével. A kapcsolati adatok az utasítás 1. oldalán találhatóak. A pótalkatrészek megrendelése során kérjük, adják meg az gép adattábláján található szériaszámot, valamint az alkatrész számát az összeállítási rajzról. A garanciális időszakban a javításokat a Garanciajegyen feltüntetett szabályok alapján végezzük. A hibás terméket kérjük, adják át javításra a vásárlás helyén (az eladó köteles átvenni a hibás terméket), vagy küldje el a DEDRA - EXIM Központi Szemvízébe. Kérjük, csatolja az Importőr által kiállított garanciajegyet. Enélkül a dokumentum nélkül a javítás garancia időn túliként lesz kezelve. A garancia időn túli javításokat a Központi Szerviz végzi. A meghibásodott terméket küldje el a Központi Szervizbe (a szállítás költségét a felhasználó fedezi).

Az akkumulátor töltése
Ha az akkumulátor lemerült, csatlakoztassa a töltőkábelt az USB C aljzathoz, és csatlakoztassa a töltőt a hálózati aljzathoz. Az akkumulátor töltési állapotát egy LED jelzi. A töltés után válassza le a töltőt az akkumulátorról.

11. Önálló hibaelhárítás

PROBLÉMA	OK	MEGOLDÁS
A készülék nem működik	Sérült kapcsoló	Adja át a szerviznek a készüléket
	Lemerült az akkumulátor	Töltse fel az akkumulátort
A készülék nehezen mozog	Lemerült az akkumulátor	Szerelje fel szabályosan az akkumulátort
	Túllépte a megengedett működési paramétereket	Csökkentse az elektromos kéziszerszám terhelését
Túlmelegszik a motor	Eltömődtek a szellőzőnyílások	Tisztítsa ki a nyílásokat
	Túllépte a megengedett működési paramétereket	Kapcsolja ki a fúró-csavarozót, halassza el a munkát a gép teljes lehűléséig
	Túl nagy erővel nyomja a szerszámot	Csökkentse az elektromos kéziszerszám terhelését
Gyenge teljesítmény:	Tompa kések	Cserélje ki a késeket élesre

12. A termék összetevői

Teljesítés: 1. Olló - test DED8670 / DED8671 - 1 db. 2. Munka vége - fű ollók - 1 db. 3. Munka vége - sövényvágó - 1 db.

13. Információ a felhasználóknak az elektromos éselektronikus berendezések hulladékkezeléséről (háztartásokra vonatkozó tájékoztatás)



A termékeken vagy a kísérő dokumentáción feltüntetett szimbólum azt jelzi, hogy a hibás elektromos vagy elektronikus berendezéseket nem szabad a háztartási hulladékkal együtt ártalmatlanítani. Ha az alkatrészeket meg kell semmisíteni, újra kell használni vagy hasznosítani kell, a helyes megoldás az, ha elviszi őket egy erre szakosodott gyűjtőhelyre, ahol ingyenesen átveszik őket. A használt berendezések gyűjtőhelyeiről a helyi hatóságok adnak tájékoztatást, például a honlapjukon.
A berendezés megfelelő ártalmatlanítása lehetővé teszi az értékes erőforrások megőrzését és az egészségre és környezetre gyakorolt azon negatív hatások elkerülését, amelyek a készülékben lévő veszélyes anyagok, keverékek és összetevők esetleges jelenlétéből adódnak.
A helytelen hulladékártalmatlanítás a vonatkozó helyi előírások szerint büntetés veszélyével jár.
Az uniós országok felhasználói: Ha elektromos vagy elektronikus berendezéseket kell ártalmatlanítania, kérjük, forduljon a legközelebbi értékesítési ponthoz vagy a szállítójához, akik további tájékoztatást tudnak adni.
Az Európai Unión kívüli országokban történő ártalmatlanítás: Ez a szimbólum csak az Európai Unió országaira vonatkozik. Ha a terméket el kívánja dobni, kérjük, forduljon a helyi hatóságokhoz vagy a kereskedőhöz a helyes ártalmatlanítási módszerrel kapcsolatban.
Az elemekről és akkumulátorokról, valamint a hulladékelemekről és -akkumulátorokról szóló 2023/1542/EU európai parlamenti és tanácsi rendeletnek megfelelően a hibás vagy használt elemeket/akkumulátorokat elkülönítve kell gyűjteni, és környezetbarát újrafeldolgozásra kell vezetni.

Garanciajegy

Katalógusszám: DED8670/DED8671 Gyártási tétel száma: .....

(a továbbiakban: **Termék**)

A termék vásárlásának dátuma: .....

Az eladó pecsétje

Dátum és az eladó aláírása: .....

A felhasználó nyilatkozata:

Igazolom, hogy tájékoztatásra kerültem a garanciális feltételekről, valamint a Kezelési útmutatóban és a Garanciajegyben leírt utasítások be nem tartásából eredő következményekről. A jelen garanciális feltételekkel megismerkedtem, amit aláírásommal igazolok:

....

kelt és helye a Felhasználó aláírása

I. A termékért felelős

1. **Kezes** - DEDRA EXIM sp. z o.o., székhelye Pruszków, címe: ul. 3 Maja 8, 05-800 Pruszków, KRS 0000062517, Varsó fővárosi Körzeti Bíróság Varsóban; az Országos Bírósági Nyilvántartás XIII Gazdasági Osztálya, adószáma: 527-020-49-33, törzstőke: 100 980.00 zł.
2. A jelen Garanciajegyben meghatározott feltételekkel a Kezes garanciát nyújt a Kezes forgalmazásából származó Termékre.
3. A garanciából eredő felelősség kizárólagosan a Termékben a Felhasználónak való átadás pillanatában rejlő hibákra vonatkozik.
4. A garancia címén a Felhasználó jogosult a Termék díjmentes megjavítására, amennyiben a hiba a garanciális időszak során kelentkezik. A Termék megjavításának módja (a javítás módszere) a Kezes döntésétől függ. Amennyiben a Kezes megállapítása szerint ni

lehetőség a megjavításra, a Kezes fenntartja magának a jogot a hibás alkatrész vagy az egész Termék hibátlanra cseréléséhez, a Termék árának csökkentéséhez, vagy a szerződéstől történő elálláshoz.
5. Azzal a Felhasználóval szemben, amelyik nem számít fogyasztónak az 1964 április 23-i, a Polgári Törvénykönyvről szóló törvény szerint, a Kezes jelen garanciából eredő és/vagy a garancia megkötésével és teljesítésével kapcsolatos kártérítési felelőssége, a jogi címtől függetlenül, a hibás Termék értékének összegére korlátozódik.

II. Garanciális időszak:

A garanciával rendelkező alkatrészek	A garanciális védelem időtartama
DED8670/DED8671	24 hónap, a Termék vásárlásának napjától számítva a jelen Garanciajegyen megjelölve
Vágómechanizmus	A garancia hatálya alá nem tartozó

III. A garancia alkalmazásának feltételei
1. A Felhasználó felmutatja a Termék kitöltött Garanciajegyét és valószínűsíti a Termék vásárlásának körülményeit, pl. felmutatva a pénztár blokkot, számlát, stb. A reklamáció hatékony lebonyolításának érdekében ajánlott, hogy a Felhasználó a reklamált Termékkel együtt adja át a Kezelési útmutatóban leírt készlet tartalmát.
2. A Felhasználó betartja a Kezelési útmutatóban és a Garanciajegyen feltüntetett utasításokat.
3. A garancia csak a Magyar Köztársaság és az EU területén érvényes.
4. A garancia nem terjed ki a Termék következő okokból keletkező meghibásodásaira:
a A Felhasználó nem tartotta be a Kezelési útmutatóban meghatározott, különösen a megfelelő használatra, karbantartásra és tisztításra vonatkozó feltételeket; A Felhasználó a Kezelési útmutatónak nem megfelelő tisztító és karbantartó szereket alkalmazott;
b. A Felhasználó nem megfelelő módon tárolja és szállítja a Terméket;
c. A Felhasználó önállóan, a Kezessel való egyeztetés nélkül módosította és/vagy átalakította a Terméket;
d. A Felhasználó a Kezelési útmutatónak nem megfelelő üzemeltetési anyagokat használt a Termékhez.
5. Az a Felhasználó, amelyik nem számít fogyasztónak az 1964 április 23-i, a Polgári Törvénykönyvről szóló törvény szerint, elveszíti a jelen garanciából eredő jogait, ha a Terméken:
- a szériaszámok, dátum jelölések és a típuscímkék a Felhasználó által eltávolításra, kicserélésre vagy megrongálásra kerültek
- a plombák a Felhasználó által megrongálásra kerültek, vagy a Felhasználó beavatkozásának nyomait viselik.
6. Figyelem! A Termék mindennapos kezelésével kapcsolatos, többek között a Kezelési útmutatóból eredő műveleteket a Felhasználó saját hatáskörébe és saját költségére végzi el

IV. Reklamációs eljárás
1. A Termék helytelen működésének észrevételekor, a reklamáció bejelentése előtt ellenőrizze, hogy a Kezelési útmutatóban meghatározott valamennyi művelet a megfelelő módon került végrehajtásra.
2. Ajánlott a reklamációt haladéktalanul bejelenteni, a legjobb a Termék hibája észrevételétől számított 7 napon belül. Az a Felhasználó, amelyik nem számít fogyasztónak az 1964 április 23-i, a Polgári Törvénykönyvről szóló törvény szerint, elveszíti a jelen garanciából eredő jogait, ha nem jelenti be 7 napon belül a reklamációt.
3. A reklamációs bejelentés megtehető a Termék vásárlásának helyén, a garanciális szervizben, vagy írásban az alábbi címen: DEDRA EXIM sp. z o.o., ul. 3 Maja 8, 05-800 Pruszków.
4. A Felhasználó a reklamációt a www.dedra.pl weboldalon található űrlap segítségével jelentheti be. („Garanciális reklamáció bejelentési űrlap”).
5. Az egyes országok szerviz címei a www.dedra.pl weboldalon elérhetőek. Amennyiben az adott országban nincs garanciális szervíz, a reklamációs bejelentést ajánljuk a következő címre küldeni: DEDRA-EXIM Sp. z o.o., ul. 3 Maja 8, 05-800 Pruszków (Lengyelország).
6. A Felhasználó biztonságára való tekintettel a hibás Termék használata tilos.
7. Figyelem!!! A hibás Termék veszélyes a Felhasználó egészségére és életére.
8. A garanciából eredő kötelezettségek ellátására a reklamált Terméknek a Felhasználó általi leadásának napjától számított 14 munkanapon belül kerül sor.
9. A terméket reklamációra küldése előtt ajánlott megtisztítani. Ajánlott a reklamált terméket gondosan bebiztosítani a szállítási károk elkerülése érdekében (ajánlott a reklamált Terméket az eredeti csomagolásban elküldeni).
10. A garanciális időszak meghosszabbításra kerül azzal az idővel, mely alatt a Felhasználó a Termék meghibásodásából eredően nem tudta az használni.

A garancia nem zárja ki, nem korlátozza és nem függeszti fel a Felhasználó eladott termékek hibáira vonatkozó kezességi szabályokból eredő jogait.

A természetes személyeknek a személyes adatok kezelése tekintetében történő védelméről és az ilyen adatok szabad áramlásáról, valamint a 95/46/EK irányelv hatályon kívül helyezéséről szóló, 2016. április 27-i (EU) 2016/679 európai parlamenti és tanácsi rendelet 13. cikkének (1) és (2) bekezdésével összhangban tájékoztatjuk Önt, hogy
1. Az űrlapon megadott személyes adatainak Adminisztrátora a Pruszków-i székhelyű DEDRA-EXIM sp. z o.o. ul. 3 Maja 8, 05-800 Pruszków (továbbiakban: „Adminisztrátor”).
2. Az Ön adatait kizárólag a készülékre vonatkozó garanciális eljárás lefolytatása céljából dolgozzuk fel az általános adatvédelmi rendelet (a továbbiakban: "GDPR") 6. cikke (1) bekezdésének b) pontjával összhangban Az adatszolgáltatás önkéntes, de a garanciális eljárás lefolytatásához szükséges.
3. Az Ön adatait a garanciális eljárás lefolytatásának megfontolásának időtartama alatt, valamint archiválási céllal kezeljük, amennyiben az Adminisztrátorral szembeni esetleges követelésekkel szemben szükséges védekezni, de legfeljebb azok elévüléséig.
4. Az Ön adatai csak olyan szervezetek számára adható ki, amelyek az Adminisztrátor nevében, a személyes adatok feldolgozására vonatkozó írásbeli megbízási szerződés alapján adatokat kezelnek, és többek között technikai szolgáltatást, tárhelyszolgáltatást vagy weboldal-karbantartást, informatikai-, futárszolgáltatást nyújtanak. Az Adatkezelő beszállítói kötelesek gondoskodni az adatbiztonságról és megfelelni a személyes adatok védelmére vonatkozó hatályos jogszabályok követelményeinek, és nem használhatják fel a rájuk bízott személyes adatokat az Adatkezelővel kötött szerződésben meghatározott céloktól eltérő célokra.
5. Az Ön adatait nem dolgozzuk fel automatizált módon, beleértve a profilalkotást, és nem továbbítjuk harmadik országba/nemzetközi szervezetnek.
6. Ön bármikor jogosult az adatai tartalmához történő hozzáféréshez, valamint annak helyesbítéshez, törléshez, az adatkezelés korlátozásához, az adathordozhatósághoz és a kifogásoláshoz való joghoz.
7. Az Ön személyes adatainak az Adatkezelő általi feldolgozásával kapcsolatos minden kérdésben az alábbi e-mail címen veheti fel a kapcsolatot: daneosobowe@dedra.pl;
8. Önnek jogában áll van panaszt benyújtani az illetékes adatvédelmi hatóságnál;

RO Cuprinsul

1. Fotografii şi desene
2. Detaliate regulamente privind siguranță
3. Descrierea aparatului
4. Destinația aparatului
5. Restricții de utilizare
6. Date tehnice
7. Pregătire pentru funcționare
8. Pornirea aparatului
9. Punere în funcțiune şi utilizarea aparatului
10. Verificări şi reglaje curente
11. Piese de schimb şi accesorii
12. Componentele produsului
13. Informația pentru utilizatori referitoare la eliminarea aparatelor electrice şi electronice
14. Certificat de garanție

Traducerea manualului orginal de instrucțiuni.
Condițiile generale de siguranță sunt în broşură anexată la manualul de utilizare.
Declarația de Conformitate CE este anexată la aparat ca un document separat. Dacă lipseşte Declarația de Conformitate CE Vă rugăm să Vă contactați cu Service-ul Dedra-Exim Sp. z o.o.

⚠ ATENȚIE **În timpul funcționării dispozitivului este întotdeauna obligatorie respectarea normelor generale de protecţie a muncii, pentru evitarea unui incendiu sau a electrocutării provocată de curentul electric sau a accidentelor cu urmări în rănirea ori apariția de leziuni mecanice.**

Înainte de punerea în funcțiune a dispozitivului, vă rugăm să citiți Manualul de utilizare. Vă rugăm să păstrați Manualul de utilizare și instrucțiunile privind respectarea normelor de protecție a muncii și Declarația de conformitate. Respectarea cu strictețe a indicațiilor și a recomandărilor cuprinse în Manualul de utilizare, va contribui la extinderea duratei de utilizare a dispozitivului.

⚠ ATENȚIE **În timpul lucrărilor, respectați cu strictețe indicațiile cuprinse în instrucțiunile normelor de protecţie a**

muncii. Instrucțiunile normelor de protecţie a muncii sunt atașate la dispozitiv ca document separat și trebuie păstrat.

Dacă transmiteți dispozitivul altei persoane, vă rugăm să-i oferiți și manualul de utilizare, instrucțiunile de siguranță și declarația de conformitate. Firma Dedra-Exim nu își asumă responsabilitatea pentru eventuale accidente apărute ca urmare a nerespectării indicațiilor referitoare la normele de protecție a muncii. Citiți cu atenție toate instrucțiunile de siguranță și instrucțiunile din Manualul de utilizare. Nerespectarea avertismentelor și instrucțiunilor poate cauza electrocutare sau șoc de curent electric, incendiu și / sau vătămări grave.Păstrați toate ducumentele și instrucțiunile care însoțesc dispozitivul, în special măsurile de siguranță și declarația de conformitate pentru a le putea consulta în caz de nevoie.

2. Descrierea aparatului

Fig. A: 1. Buton de blocare a comutatorului, 2. Comutator, 3. Mâner, 4. Priză pentru baterie, 5. Butoane pentru schimbarea vârfului de lucru, 6. Tăietor de gard viu - vârf de lucru, 7. Foarfece pentru iarbă - vârf de lucru

3. Destinația aparatului

Foarfecele de iarbă / gard viu sunt proiectate pentru tăierea marginilor gazonului și a gardurilor vii și a arbuștilor mici.
Se permite utilizarea aparatului la lucrări de renovare-construcții ateliere de reparații, lucrări hobby cu respectarea condițiilor de utilizare şi condițiilor permise de muncă, conținute în manualul de utilizare..

4. Restricții de utilizare

Aparatul va fi utilizat numai conform cu “Condițiile admisibile de lucru” menționate mai jos.
Neautorizate modificări în construcţia mecanică şi electrică, orice alte modificări, utilizare în alte scopuri decât cele descrise în Manualul de utilizare, vor fi considerate ca ilegale şi cauzează pierderea imediată a Drepturilor la Garanţie iar Declaraţia de Conformitate pierde valabilitatea. Utilizarea sculei electrice în mod neconform cu destinația sau cu Manualul de utilizare cauzează pierderea imediată ale Drepturilor la Garanţie.

Condiții admise de muncă
S1 – munca continuă
Nu expuneți la temperaturi mai mari de 40°C

5. Date tehnice

Modelul mașini	DED8670	DED8671
Tensiunea de lucru [V]	3,6	7,2
Capacitatea acumulatorului [Ah]	2000	2000
Tipul de baterie	Li-Ion	Li-Ion
Viteza de rotație n0 [min-1]	1200	1200
Foarfece pentru iarbă: lățimea de tăiere [mm]	100	100
Trimmer pentru gard viu: lungime [mm]	120	200
Trimmer pentru gard viu: grosimea tăierii [mm]	8	8
Trimmere pentru gard viu		
Emisie de zgomot:		
Nivelul de presiune al sunetului LPA [dB(A)]	71,1	71,1
Incertitudinea măsurării Kpa [dB(A)]	3	3
Nivelul de putere al sunetului Lwa [dB(A)]	91,7	91,7
Incertitudinea măsurării Kwa [dB(A)]	3	3
Nivelul de vibrație măsurat la mâner ah, în [m / s2]	3,5	3,5
Incertitudinea măsurării K [m/s2]	1,5	1,5
Foarfece pentru iarbă		
Emisie de zgomot:		
Nivelul de presiune al sunetului LPA [dB(A)]	72,4	72,4
Incertitudinea măsurării Kpa [dB(A)]	3	3
Nivelul de putere al sunetului Lwa [dB(A)]	92,4	92,4
Incertitudinea măsurării Kwa [dB(A)]	3	3
Nivelul de vibrație măsurat la mâner ah, în [m / s2]	3,5	3,5
Incertitudinea măsurării K [m/s2]	1,5	1,5
Nivelul garantat de putere sonoră LWA [dB (A)]	95	95
Greutatea uneltei [kg]	0,4	0,5

Informații privind zgomotul şi vibrațiile
Valoarea totală a vibrațiilor a_h şi abateria de măsurare s-a stabilit conform cu standardul EN 62841-4-2 şi s-a prezentat în tabel.
Emisia de zgomot s-a stablit conform cu standardul EN 62841-1, valoarea s-a prezentat în tabelul de mai sus .

ATENȚIE **Zgomotul poate pricinui afectarea auzului, întotdeauna folosiți echipamentul de protecție auditivă!**

Valoarea declarată a emisiei de zgomot a fost măsurată conform cu metoda standard şi poate fi folosită pentru compararea unui aparat cu altul. Nivelul de emisie a zgomotului menționat mai sus poate fi de asemenea folosit pentru evaluarea inițială a expunerii la zgomot.
Nivelul zgomotului în cursul utilizări reale a uneltei electrice în funcție de modul de utilizare a uneltelor poate să fie diferit de valoarea declarată. Nivelul de zgomot depinde de tipul de material prelucrat precum şi de măsurilor necesare care s-au luat în scopul protecției operatorului. Pentru a evalua exact expunerea în condiții reale de utilizare, trebuie să luați în considerare toate etapele ciclului de operare, care cuprind de asemenea perioadele când aparatul este oprit sau este pornit dar nu este utilizat pentru lucru.

6. Pregătire pentru punere în funcțiune

ATENȚIE **Deconectaţi ştecherul de la sursa de alimentare a uneltei electrice înainte de orice operație de întreținere de ex. de înlocuire a capătului de lucru.**

Înainte de a începe lucrul, verificați dacă nu există pietre, bucăți de sârmă etc. în iarbă sau gard viu. Corpurile străine pot deteriora vârfurile de lucru sau motorul dispozitivului.
Instalarea vârfului de lucru
Pentru a instala sfatul de lucru:
- apăsați butoanele de eliberare pentru vârful de lucru (fig. A, 5)
- introduceți arborele de ghidare în orificiul din vârful de lucru astfel încât dinții vârfului de lucru să se încadreze în caneluri
- apăsați vârful de lucru și eliberați butoanele

Înainte de a începe lucrul, scoateți protecția lamei.

7. Punere în funcțiune

Pentru a porni dispozitivul, glisați butonul de blocare a comutatorului (fig. A, 1) înainte cu degetul mare și apoi apăsați butonul de comutare (fig. A, 2)

ATENȚIE **Probele de funcționare fără solicitare se va efectua cu scula electrică direcționată spre jos.**

8. Utilizarea aparatului

Tunderea ierbii
Foarfecele de iarbă sunt folosite pentru tunderea ierbii în locurile în care accesul cositoarei este dificil (la borduri, paturi mici de flori etc.). Foarfecele trebuie ghidate cu mișcări fine, paralele cu solul.

Tăiere orizontală
Pentru a atinge o înălțime de tăiere uniformă, se recomandă utilizarea unei linii auxiliare, de exemplu un șnur. Cele mai bune performanțe sunt obținute ghidând foarfecele într-un unghi de aproximativ 5 grade față de suprafața de tăiat. Efectuați tăierea deplasând lent foarfecile de la stânga la dreapta, apoi în direcția opusă.

Tăiere verticală
Foarfecele trebuie să fie întotdeauna ghidate de jos în sus, sub un unghi de aproximativ 5 grade față de suprafața de tăiat. Ghidarea foarfecelor de sus în jos face ca lăstarii tăiați și crengușele să se îndoaie, făcând astfel tăierea lor dificilă. Tăiați la înălțime maximă pentru a obține o suprafață verticală uniformă.

Modelarea arbuştilor
Folosind o combinație de tăiere orizontală și verticală, puteți utiliza foarfece pentru a modela arbuştii. La o altă tăiere decât orizontală, ghidați foarfecele de jos.
Dacă aparatul se blochează, opriți imediat sursa de alimentare și deconectați-o de la sursa de alimentare înainte de a o curăța de deșeuri. Nu folosiți niciodată aparatul cu apărătoarele de protecție deteriorate. Păstrați sursa de energie liberă de deșeuri și alte acumulări pentru a preveni deteriorarea sursei de energie sau a unui eventual incendiu.
Opriți aparatul și deconectați sursa de alimentare. Asigurați-vă că toate piesele mobile sau oprit complet
- ori de câte ori lăsați mașina
- înainte de curățarea lamelor
- înainte de a verifica, curăța sau lucra la aparat.

9. Verificări şi reglaje curente

ATENȚIE **Deconectaţi ştecherul de la sursa de alimentare cu energie electrică a aparatului înainte de orice operațiune ca de ex. înlocuirea capetelor.**

Înainte de fiecare pornire
- Verificați dacă fantele de ventilație ale motorului nu sunt acoperite sau murdare. Dacă va fi necesar descoperiți-le (de ex. cu aer comprimat) sau curățați cu o cârpă puțin umezită; nu lăsați ca apa să ajunge în interiorul aparatului.

După fiecare utilizare

- Deconectați de la sursa de alimentare cu energie electrică pentru a evita accidentală pornire de terte persoane sau în timpul transportului.

Înlocuirea vârfului de lucru

Utilizarea unui sistem de înlocuire a vârfurilor de lucru fără instrumente permite o schimbare rapidă a funcționalității dispozitivului. Pentru a elimina vârful de lucru:
- apăsați butoanele de eliberare pentru vârful de lucru (fig. A, 5)
- trageți piesa de mână în jos

Pentru a instala sfatul de lucru:
- apăsați butoanele de eliberare pentru vârful de lucru (fig. A, 5)
- introduceți arborele de ghidare în orificiul din vârful de lucru astfel încât dinții vârfului de lucru să se încadreze în caneluri
- apăsați vârful de lucru și eliberați butoanele

Depozitați dispozitivul la îndemâna copiilor, dacă este posibil, în ambalajul original.

10. Piese de schimb şi accesorii

La comanda pieselor de schimb şi accesoriilor Vă rugăm să Vă contactaţi cu service-ul Dedra-Exim. Datele de contact sunt pe pagina 1 al manualului. La comanda pieselor de schimb Vă rugăm să indicaţi numărul de LOT de pe plăcuța cu date tehnice precum şi numărul componentei de pe schemă. În perioada de garanţie reparaţiile sunt efectuate în condiţiile descrise în Certificatul de Garanţie. Vă rugăm să aduceţi produsul reclamat la locul de achiziţionare (vânzătorul este obligat să primească produsul reclamat), sau să-l trimiteți la Service-ul Central DEDRA-EXIM. Vă rugăm să ataşaţi Certificatul completat de Garanţie emis de importer. Fără acest document repararea va fi considerată ca după garanție. După perioada de garanţie repararea efectuază service-ul central. Aparatul deteriorat se va trimite la service (costurile de trimitere acoperă utilizatorul).

Încărcarea acumulatorului

Dacă acumulatorul este descărcat, conectați cablul încărcătorului la priza USB C și conectați încărcătorul la o priză de rețea. Starea de încărcare a bateriei va fi indicată de un LED. După încărcare, deconectați încărcătorul de la baterie.

11. Rezolvarea problemelor

PROBLEMA	CAUZA	REZOLVARE
Aparatul nu funcționează	Comutatorul pornire/oprire deteriorat	Trimiteți aparatul la service
	Descărcat acumulatorul	Încărcați acumulatorul
Aparatul porneşte cu greutate	Descărcat acumulatorul	Încărcați corect acumulatorul
	Depăşirea limitelor parametrilor de funcționare	Micşorați solicitarea sculei electrice
Motorul se încălzeşte	Orificiile de ventilație sunt astupate	Curățați orificiile
	Depăşirea limitelor parametrilor de funcționare	Opriți unealta electrică, aşteptați până maşina de înşurubat se răceşte complet
	Prea mare apăsare a sculei pe piesă	Micşorați solicitarea sculei electrice
Performanță slabă.	Cuțite tocite	Înlocuiți cuțitele cu altele ascuțite

12. Componentele produsului

Finalizare: 1. Foarfece - corp DED8670 / DED8671 - 1 buc. 2. Capăt de lucru - foarfece de iarbă - 1 buc. 3. Capăt de lucru - tuns gard viu - 1 buc.

13. Informația pentru utilizatori privind eliminarea utilajelor uzate (se referă la gospodării de casă)



Simbolul afișat pe produse sau pe documentația care le însoțește indică faptul că echipamentele electrice sau electronice defecte nu trebuie eliminate împreună cu deșeurile menajere. În cazul în care trebuie să eliminați, să reutilizați sau să recuperați componente, trebuie să le duceți la un punct de colectare specializat, unde vor fi acceptate gratuit. Autoritățile locale furnizează informații privind locația punctelor de colectare a echipamentelor uzate, de exemplu pe site-urile lor web.

Eliminarea corespunzătoare a dispozitivului permite conservarea resurselor valoroase și evitarea impactului negativ asupra sănătății și mediului, care rezultă din posibilitatea prezenței substanțelor, amestecurilor și componentelor periculoase în echipament.

Eliminarea incorectă a deșeurilor riscă sancțiuni în conformitate cu reglementările locale relevante.

Utilizatorii din țările UE: Dacă trebuie să vă debarasați de echipamente electrice sau electronice, vă rugăm să contactați cel mai apropiat punct de vânzare sau furnizorul dumneavoastră, care vă va putea oferi informații suplimentare.

Eliminarea în țări din afara Uniunii Europene: Acest simbol se aplică numai în țările din Uniunea Europeană. În cazul în care doriți să aruncați acest produs, vă rugăm să contactați autoritățile locale sau dealerul pentru a afla metoda corectă de eliminare.

În conformitate cu Regulamentul (UE) nr. 2023/1542 al Parlamentului European și al Consiliului privind bateriile și acumulatorii și deșeurile de baterii și acumulatori, bateriile/acumulatorii defecți sau uzați trebuie să fie colectați separat și duși la o reprelucrare compatibilă cu mediul.

Certificat de garanţie

pentru

Nr. de katalog: DED8670/DED8671 Număr de lot: .....

(denumit în continuare Produs)

Data de cumpărare a produsului: .....

Ştampila vânzătorului

Data şi semnătura vânzătorului: .....

Declaraţia Utilizatorului:

Confirm, că am fost informat în ceea ce priveşte condiţiile de garanţie şi efectele nerespectării orientăriilor cuprinse în manualul de utilizare şi în Certificatul de garanţie. Condiţiile prezentei garanţiei îmi sunt cunoscute ce afirm cu semnătura mea de mână:

....

Data şi locul semnătura Utilizatorului

Garanția este acordată în conformitate cu prevederile OG 21/1992 și OG 140/2021, cu modificările ulterioare, pe baza cardului de garanție și a dovezii originale de cumpărare. Perioada de reparație nu poate depăși 15 zile calendaristice de la data la care consumatorul a predat reclamația vânzătorului.

I. Responsabilitatea pentru produs

1. **Garant** - DEDRA EXIM sp. z o.o. cu sediul în Pruszkowie, adresa: ul. 3 Maja 8, 05-800 Pruszków, KRS 0000062517, Sąd Rejonowy dla m.st. Warszawy w Warszawie, XIV Wydział Gospodarczy Krajowego Rejestru Sądowego,[Judecătoria Raională pentru o.c. Varşovia în Varşovia, Departamentul al XIV–a Economic al Registrului Naţional Juridic] NIP [CIF] 527-020-49-33, Kapitał zakładowy [capital social]: 100 980.00 zł..
2. în condiţiile menţionate în prezentul Certificat de garanţie Garantul acordă garanţie la produsul derivat din distribuţia Garantului.
3. Responsabilitatea cu titlu de garanţie cuprinde numai defectele care sau ivit din cauze datorate Produsului în momentul livrării acestuia Utilizatorului.
4. Cu titlu de garanţie, Utilizatorul, obţine dreptul la repararea gratis a Produsului, dacă defecţiunea s-a ivit în perioada de garanţie. Modul de reparare a Produsului (metoda de executare a reparării) depinde de decizia Garantului. Dacă Garantul constată că Produsul nu poate fi reparat, Garantul îşi rezervă dreptul de a schimba piesa defectă sau total Produsul cu altul fără defecte sau de a micşora preţul Produsului ori de a se retrage de la Contract.
5. Faţă de Utilizatorul, care conform cu legea din data de 23 aprilie 1964 din Codul Civil, nu este un consumator, răspunderea Garantului pentru dauna rezultate din prezenta garanţie şi/ sau în legătură cu încheierea şi executarea acesteia, indiferent de dreptul legal, este limitată maxim până la valoarea Produsului defect.

II. Perioada de garanţie

Componentele Produsului acoperite de garanţie	Durata de protecţie a garanţiei
DED8670/DED8671	36 luni, de la data cumpărării Produsului, înscrisă în prezentul Certificat de garanţie
Mecanismul de tăiere	Nu sunt acoperite de garanție

III. Condiţiile de utilizare a garanţiei

1 Prezentarea de către Utilizator a Certificatul completat de garanţie a Produsului şi dovedirea împrejurărilor de cumpărare a Produsului de ex. prin prezentarea chitanţei, facturei, etc. Pentru a efectua în mod eficient reclamaţia, se recomandă că Utilizatorul să trimite împreună cu Produsul reclamat, toate componetele menţionate la “Completarea” Produsului în manualul de utilizare.
2. Respectarea de către Utilizator a recomandările din Manualul de utilizare şi din Certficatul de garanţie.
3. Garanţia acoperă numai teritoriul Republicii Polonă şi UE.

4. Garanţia nu acoperă defecţiunile Produsului apărute în special din cauza:
a. Nerespectării de către Utilizator a condiţiilor indicate în Manualul de utilizare, în special în domeniul de utilizare, întreţinere şi curăţare corectă.
b. Utilizarea de către Utilizator a unor produse de curăţare sau substanţe de conservare care sunt neadecvate cu Manualul de utilizare;
c. Depozitare necorespunzătoare şi transportul necorespunzător al Produsului de către Utilizator;
d. Modificări şi/sau reconstrucţii arbitrare a Produsului de către Utilizator;
e. Utilizarea în Produs de către Utilizator a unor materiale consumabile neconforme cu manualul de utilizare
5. Utilizatorul care conform nu legea din data de 23 aprilie 1964 din Codul Civil nu este un consumator, pierde garanţia pentru Produsul, în care:
- numerele de serie, marcarea datelor şi plăcuţele cu datele technice au fost îndepărtate de către Utilizator;
- sigiliile existente au fost deteriorate de Utilizator sau au urme rămase din manipularea de către utilizator la acestea.
6. **Atenţie!** Operaţiile legate cu utilizarea de fiecare zii, descrise în manualul de utilizare, Utilizatorul execută singur pe costul său.

IV. Procedura de reclamaţie
1. Dacă se constată că Produsul nu funcţionează corect, Înainte de a depune reclamaţia trebuie să Vă asiguraţi dacă toate operaţiunile descrise în manualul de utilizare au fost executate corect.
2. Sesizaţi imediat reclamaţia, cel mai bine în termen de 7 zile de la data la care aţi observant defectul produsului. Utilizatorul care conform cu legea din data de 23 aprilie 1964 din Codul Civil nu este un consumator, pierde garanţia pentru Produs dacă reclamaţia nu depune în termen de până de 7 zile.
3. Sesizarea reclamaţiei se face de ex. la. la punctul de cumpărare a Produsului, la service-ul de garanţie sau se poate trimite în scris pe adresa: DEDRA EXIM sp. z o.o., ul. 3 Maja 8, 05-800 Pruszków.
4. Utilizatorul poate să depună reclamaţia prin formularul accesibil pe pagina de internet www.dedra.pl. (“Formular pentru sesizarea reclamaţiei cu titlu de garanţie”).
5. Adresele service-urilor de garanţie din fiecare stat sunt accesibile pe pagina www.dedra.pl. Dacă service-ul lipseşte în statul adecvat, trimiteţi sesizările de reclamaţie cu titlu de garanţie pe adresa: DEDRA EXIM sp. z o.o. ul. 3 Maja 8, 05-800 Pruszków (Polonia).
6. Luând în considerare siguranţa Utilizatorului se interzice utilizarea Produsului defect.
7. Atenţie!!! Utilizarea Produsului defect este periculos pentru sănătatea şi viaţa Utilizatorului.
8. Executarea obligaţiilor rezultate din garanţie va avea loc în termen de 14 zile lucrătoare, calculate de la data furnizării de către Utilizator a Produsului reclamat.
9 Înainte de furnizare a Produsului reclamat se recomandă curăţirea acestuia. Se recomandă de a se asigura bine Produsul împotriva distrugerii în timpul transportului (se recomandă să trimiteţi produsul reclamat în ambalajul original).
10. Perioada de garanţie va fi prelungită cu durata în care, din cauza defectului Produsului acoperit de garanţie Utilizatorul nu l-a putut să-l utilizeze,
Garanţia nu opreşte, nu limitează nu suspendează drepturile Utilizatorului rezultate din dispoziţiile privind garanţia pentru vicile produsului vândut..

În conformitate cu articolul 13 alineatele (1) și (2) din Regulamentul (UE) 2016/679 al Parlamentului European și al Consiliului din 27 aprilie 2016 privind protecția persoanelor fizice în ceea ce privește prelucrarea datelor cu caracter personal și privind libera circulație a acestor date și de abrogare a Directivei 95/46/CE, vă informăm.
1. Administratorul datelor Dumneavoastră cu caracter personal furnizate în formular este DEDRA-EXIM sp. z o. o. cu sediul social în Pruszków, ul. 3 Maja 8, 05-800 Pruszków (în continuare: „Administrator”).
2. Datele dumneavoastră vor fi prelucrate numai în scopul derulării procedurii de garanție a dispozitivului în conformitate cu art. 6 alin.1 lit. b din regulamentul general privind protecția datelor (în continuare: „GDPR”). Furnizarea datelor este voluntară, dar necesară pentru derularea procedurii de garanție.
3. Datele dumneavoastră vor fi prelucrate pe perioada de luare în considerare a procedurii de garanție și în scopuri de arhivare în cazul în care este nevoie de apărare împotriva oricăror pretenții împotriva Administratorului, nu mai mult decât până la expirarea acestora.
4. Datele dumneavoastră pot fi dezvăluite numai entităților care prelucrează date pentru administrator pe baza unui contract scris de încredințare a prelucrării datelor cu caracter personal care oferă, printre altele, service tehnic, hosting sau intreținere site, service IT, firmă de curierat. Furnizorii Administratorului sunt obligați să asigure securitatea datelor și să îndeplinească cerințele legii aplicabile referitoare la protecția datelor cu caracter personal și nu pot folosi datele cu caracter personal încredințate în alte scopuri decât cele specificate în contractul cu Administratorul.
5. Datele dumneavoastră nu vor fi prelucrate în mod automatizat, inclusiv sub formă de profilare, și nu vor fi transferate către o țară terță/organizație internațională.
6. Aveți dreptul de a accesa datele dumneavoastră și dreptul de a rectifica, șterge, limita prelucrarea, dreptul de a transfera date, dreptul de a vă opune în orice moment.
7. În toate aspectele legate de prelucrarea datelor dumneavoastră cu caracter personal de către Administrator, ne puteți contacta la următoarea adresă de e-mail: daneosobowe@dedra.pl.;
8. Aveți dreptul de a depune o plângere la autoritatea competentă pentru protecția datelor cu caracter personal;

SI Kazalo

1. Fotografije in risbe
2. Opis naprave
3. Namen naprave
4. Omejitev uporabe
5. Tehnični podatki
6. Priprava na delo
7. Vklop naprave
8. Uporaba naprave
9. Tekoče vzdrževanje
10. Rezervni deli in dodatki
11. Samostojno odpravljanje napak
12. Sestavni deli izdelka
13. Informacije za uporabnike o odstranjevanju električne in elektronske opreme
14. Garancijski list

Prevod izvirnega priročnika z navodili.
Splošni varnostni pogoji so vključeni v ločeni brošuri.
Izjava ES o skladnosti je priložena napravi kot ločen dokument. V primeru, da ni ES izjave o skladnosti, se obrnite na službo podjetja Dedra-Exim Sp. z o.o.

⚠ POZOR **Pri delu z napravo je priporočljivo vedno upoštevati osnovna pravila varnosti pri delu, da bi se izognili požaru, električnemu udaru ali mehanskim poškodbam.**
Pred uporabo naprave preberite vsebino navodil za uporabo. Shranite navodila za uporabo, varnostna navodila za uporabo in izjavo o skladnosti. Dosledno upoštevanje navodil in priporočil iz navodil za uporabo bo podaljšalo življenjsko dobo vašega aparata.

⚠ POZOR **Pri delu je treba upoštevati navodila iz varnostnega priročnika.**

Če napravo posredujete drugi osebi, ji izročite tudi navodila za uporabo, navodila za varnost pri delu in izjavo o skladnosti. Družba Dedra-Exim ni odgovorna za nesreče, ki so posledica neupoštevanja varnostnih navodil za delo. Pozorno preberite vsa varnostna navodila in navodila za uporabo. Neupoštevanje opozoril in navodil lahko povzroči električni udar, požar in/ali hude telesne poškodbe.

2. Opis naprave

Slika A: 1. gumb za zaklepanje stikala, 2. stikalo, 3. ročaj, 4. vtičnica za baterijo, 5. gumbi za zamenjavo rezalne enote, 6. rezalnik za živo mejo - rezalna enota, 7. rezalnik trave - rezalna enota

3. Namen naprave

Škarje za travo/živice so namenjene obrezovanju robov trate ter manjših živih mej in grmovnic.
Napravo je dovoljeno uporabljati pri obnovitvenih in gradbenih delih, v delavnicah za popravila, pri ljubiteljskih delih, pri čemer je treba upoštevati pogoje uporabe in dovoljene delovne pogoje iz navodil za uporabo.

4. Omejitve uporabe

Napravo lahko uporabljate le v skladu s spodnjimi "Dovoljenimi pogoji delovanja".
Nedovoljene spremembe mehanske in električne strukture, kakršne koli spremembe, vzdrževalni posegi, ki niso opisani v priročniku z navodili za uporabo, bodo obravnavani kot nezakoniti in bodo povzročili takojšnjo izgubo garancijskih pravic, izjava o skladnosti pa bo postala neveljavna. Zaradi uporabe električnega orodja v nasprotju s predvideno uporabo ali navodili za uporabo boste takoj izgubili garancijske pravice.

Dovoljeni delovni pogoji
S1 neprekinjeno delovanje
Ne izpostavljajte temperaturam nad 40 °C.

5. Tehnični podatki

Model	DED8670	DED8671
Napetost v omrežju [V]	3,6	7,2
Prostornina akumulatorja [Ah]	2000	2000
Vrsta baterije	Li-Ion	Li-Ion
Hitrost vrtenja [vrt./min.]	1200	1200
Škarje za travo: Širina reza [mm]	100	100
Škarje za živo mejo: dolžina [mm]	120	200
Škarje za živo mejo: debelina reza [mm]	8	8
Obrezovalniki žive meje		
Emisija hrupa:		
Raven tlaka LpA [dB(A)]	71,1	71,1
Merilna negotovost (KpA) [dB(A)]	3	3
Raven moči LWA [dB(A)]	91,7	91,7
Merilna negotovost (KWA) [dB(A)]	3	3
Raven vibracij, izmerjenih na ročaju ah, v [m/s2]	3,5	3,5
Merilna negotovost Ka [m/s2]	1,5	1,5
Škarje za travo		
Emisija hrupa:		
Raven tlaka LpA [dB(A)]	72,4	72,4
Merilna negotovost (KpA) [dB(A)]	3	3
Raven moči LWA [dB(A)]	92,4	92,4
Merilna negotovost (KWA) [dB(A)]	3	3
Raven vibracij, izmerjenih na ročaju ah, v [m/s2]	3,5	3,5
Merilna negotovost Ka [m/s2]	1,5	1,5
Zajamčena raven zvočne moči LWA [dB(A)]	95	95
Teža [kg]	0,4	0,5

Informacije o vibracijah in hrupu.
Skupna vrednost vibracij a_h in merilna negotovost sta bili določeni v skladu s standardom EN 62841-4-2 in sta navedeni v tabeli
Emisije hrupa so bile določene v skladu s standardom EN 62841-1, vrednosti so navedene zgoraj v tabeli.

⚠ POZOR **Hrup lahko povzroči poškodbe sluha, zato pri delu vedno uporabljajte zaščito sluha!**

Deklarirana vrednost emisij vibracij je bila izmerjena v skladu s standardno preskusno metodo in se lahko uporablja za primerjavo ene naprave z drugo. Zgoraj navedena raven emisij vibracij se lahko uporabi tudi za predhodno oceno izpostavljenosti vibracijam.
Raven vibracij med dejansko uporabo električnega orodja se lahko razlikuje od deklariranih vrednosti, odvisno od uporabe delovnega orodja, zlasti vrste obdelovanca, in potrebe po določitvi ukrepov za zaščito upravljavca. Za natančno oceno izpostavljenosti v dejanskih pogojih uporabe je treba upoštevati vse dele delovnega cikla, vključno z obdobji, ko je stroj izklopljen ali ko je vklopljen, vendar se ne uporablja za delo.

6. Priprava na delo

⚠ POZOR **Vsa vzdrževalna dela, kot je menjava delovne konice, je treba opravljati ob izklopljenem napajanju.**

⚠ POZOR **Pred začetkom dela preverite, ali v travi ali živi meji ni kamenja, kosov žice itd. Tujki lahko poškodujejo delovne konice ali motor stroja.**

Montaža obdelovanca
Za namestitev delovnega konca morate:
- pritisnite gumbe za odklepanje obdelovanca (slika A, 5).
- Vodilni valjček vstavite v luknjo v obdelovancu tako, da se zobje kolesa obdelovanca prilegajo žlebovom.
- pritisnite delovno konico in sprostite gumbe.

⚠ POZOR **Pred začetkom dela odstranite varovalo rezila.**

7. Vklop naprave

Če želite napravo zagnati, s palcem potisnite gumb za zaklepanje stikala (slika A, 1) naprej in nato pritisnite gumb stikala (slika A, 2).

⚠ POZOR **Preizkuse delovanja brez obremenitve je treba opraviti le, če je električno orodje obrnjeno navzdol.**

8. Uporaba naprave

Košnja trave
Škarje za travo se uporabljajo za košnjo trave, kjer je dostop s kosilnico otežen (ob robnikih, majhnih cvetličnih gredicah itd.) Škarje vodite z enakomernim gibanjem, vzporedno s tlemi.

Obrezovanje žive meje - horizontalno rezanje
Za doseganje enakomerne višine rezanja je priporočljivo uporabiti pomožno vrvico, na primer vrvico. Najboljšo učinkovitost dosežete, če škarje vodite pod kotom približno 5 stopinj glede na rezano površino. Striženje izvajajte tako, da škarje premikate od leve proti desni in nato z majhno hitrostjo v nasprotni smeri.

Obrezovanje žive meje - navpično rezanje
Škarje je treba vedno voditi od spodaj navzgor pod kotom približno 5 stopinj glede na rezano površino. Če so škarje vodene od zgoraj navzdol, se odrezani poganjki in vejice upogibajo, kar otežuje rezanje. Rezanje izvajajte v celotni višini, da dosežete enakomerno, navpično površino.

Obrezovanje žive meje - oblikovanje grmovja
S kombinacijo vodoravnega in navpičnega rezanja lahko s škarjami oblikujete grmovje. Pri rezanju, ki ni vodoravno, vodite škarje od spodaj.

Dodatne opombe
Če se stroj zamaši, pred čiščenjem odpadkov takoj izklopite vir napajanja in stroj izključite iz električnega omrežja. Nikoli ne uporabljajte stroja s poškodovanimi varovali. Da preprečite poškodbe vira napajanja ali morebitni požar, v njem ne shranjujte odpadkov in drugih predmetov.
Ustavite stroj in odklopite vir napajanja. Prepričajte se, da so se vsi gibljivi deli popolnoma ustavili.
- kadar koli zapustite napravo,
- pred čiščenjem rezil,
- pred preverjanjem, čiščenjem ali delom na stroju.

9. Tekoče vzdrževanje

⚠ POZOR **Vsa vzdrževalna dela, kot je menjava delovne konice, je treba opravljati ob izklopljenem napajanju.**

Pred vsakim zagonom:
- Preverite, ali so zračniki motorja zamašeni ali umazani. Če je potrebno, ga odmašite (npr. s stisnjenim zrakom) ali očistite s krpo, rahlo navlaženo z vodo; voda ne sme priti v notranjost enote.

Po vsaki uporabi:
- Odklopite ga od vira napajanja, da se izognete naključnemu aktiviranju s strani mimoidočih ali med premikanjem.

Spreminjanje delovnega nasveta
Sistem zamenjave delovne konice brez orodja omogoča hitro zamenjavo funkcionalnosti enote. Če želite odstraniti delovno konico, morate:
- pritisnite gumbe za odklepanje obdelovanca (slika A, 5).
- potegnite delovni konec navzdol.
Za namestitev delovne konice morate:
- pritisnite gumbe za odklepanje obdelovanca (slika A, 5).
- Vodilni valjček vstavite v luknjo v obdelovancu tako, da se zobje kolesa obdelovanca prilegajo žlebovom.
- pritisnite delovno konico in sprostite gumbe.
Shranjujte v temnem in hladnem prostoru, po možnosti v originalni embalaži.

10. rezervni deli in dodatki

Za nakup nadomestnih delov in dodatne opreme se obrnite na servisno službo družbe Dedra-Exim. Kontaktne podatke najdete na strani 1 priročnika. Pri naročanju rezervnih delov navedite številko DELA na napisni ploščici in številko dela na risbi sestava. V garancijskem obdobju se popravila izvajajo v skladu s pravili, navedenimi v garancijskem listu. Reklamirani izdelek oddajte v popravilo na kraju nakupa (prodajalec je dolžan sprejeti reklamirani izdelek) ali ga pošljite v centralno službo DEDRA - EXIM. Priložite garancijsko kartico, ki jo je izdal uvoznik. Brez tega dokumenta bo popravilo obravnavano kot garancijsko. Po poteku garancijskega roka popravila opravi centralna služba. Okvarjeni izdelek je treba poslati servisu (stroške pošiljanja krije uporabnik).

Polnjenje akumulatorja
Če je baterija izpraznjena, priključite polnilni kabel v vtičnico USB C in priključite polnilnik v omrežno vtičnico. Stanje polnjenja akumulatorja bo prikazano s svetlečo diodo. Po polnjenju odklopite polnilnik od baterije.

11. Samostojno odpravljanje napak

⚠ POZOR **Preden poskušate sami odpraviti težave, enoto izključite iz vira napajanja in se prepričajte, da ne deluje.**

PROBLEM	VZROK	REŠITEV
Naprava ne deluje	Pomanjkljivo stikalo Izpraznjena baterija	Napravo dajte servisirati Polnjenje baterije
Naprava se začne s težavami	Izpraznjena baterija Preseganje obratovalnih parametrov	Pravilno napolnite baterijo Zmanjšajte obremenitev električnega orodja
Motor se pregreva	Zamašeni zračniki Preseganje obratovalnih parametrov	Očistite luknje izklopite električno orodje in odložite delo, dokler se orodje popolnoma ne ohladi.

	Previsok tlak v orodju	Zmanjšajte obremenitev električnega orodja
Nizka produktivnost	Tupi noži	Zamenjajte nože z ostrimi

12. Sestavni deli izdelka

Sestava: 1. škarje DED8670 / DED8671 - 1 kos. 2. delovni del - škarje za travo - 1 kos. 3. delovni konec - škarje za živo mejo - 1 kos.

13. Informacije za uporabnike o odstranjevanju odpadne električne in elektronske opreme



Simbol, ki je prikazan na izdelkih ali spremljajoči dokumentaciji, označuje, da se okvarjene električne ali elektronske opreme ne sme odlagati med gospodinjske odpadke. Če želite sestavne dele zavreči, ponovno uporabiti ali predelati, jih je treba odpeljati na specializirano zbirno mesto, kjer jih bodo sprejeli brezplačno. Informacije o lokacijah zbirnih mest za rabljeno opremo zagotavljajo lokalni organi, npr. na svojih spletnih straneh.
S pravilnim odstranjevanjem naprave lahko ohranimo dragocene vire ter se izognemo negativnim vplivom na zdravje in okolje zaradi morebitne prisotnosti nevarnih: snovi, zmesi in sestavnih delov v opremi.
Zaradi nepravilnega odlaganja odpadkov vam grozijo kazni v skladu z ustreznimi lokalnimi predpisi.
Uporabniki v državah EU: Če želite odstraniti električno ali elektronsko opremo, se obrnite na najbližje prodajno mesto ali na dobavitelja, ki vam bo zagotovil dodatne informacije.
Odstranjevanje v državah zunaj Evropske unije: Ta simbol velja samo za države Evropske unije. Če želite ta izdelek zavreči, se obrnite na lokalne organe ali prodajalca, da vam pojasnijo pravilen način odstranjevanja.
V skladu z Uredbo (EU) 2023/1542 Evropskega parlamenta in Sveta o baterijah in akumulatorjih ter odpadnih baterijah in akumulatorjih je treba okvarjene ali uporabljene baterije/akumulatorje zbirati ločeno in jih oddati v okolju prijazno predelavo.

Garancijski list

na spletni strani .

Številka naročila: DED8670 / DED8671 Številka serije: .....

(v nadaljnjem besedilu: izdelek)

Datum nakupa izdelka: .....

Žig prodajalca

Datum in podpis prodajalca: .....

Izjava uporabnika:

Potrjujem, da sem bil seznanjen z garancijskimi pogoji in posledicami neupoštevanja navodil v navodilih za uporabo in garancijskem listu. Seznanjen sem s pogoji tega jamstva, kar potrjujem z lastnoročnim podpisom:

....

Datum in kraj Podpis uporabnika

PRAVICE POTROŠNIKOV Garancijski izdajatelj zagotavlja pravilno in brezhibno delovanje v garancijskem roku, ki se začne z dostavo blaga potrošniku. Če se ugotovi, da blago ni v skladu z opisom izdelka ali oglasom, ima potrošnik pravico do: (**1**) Zahtevati brezplačno popravilo napak. (**2**) Če napake niso odpravljene v 30 dneh od prejema zahtevka s strani proizvajalca ali pooblaščenega servisnega centra, zahteva brezplačno zamenjavo z novim blagom, ki je brez napak. (**3**) 30-dnevni rok se lahko v utemeljenih primerih (narava blaga, zahtevnost popravila) podaljša za največ 15 dni. Proizvajalec mora potrošnika pred iztekom 30 dni obvestiti o razlogih in trajanju podaljšanja. (**4**) Če blago ni popravljeno ali zamenjano v roku (30 ali 45 dni), lahko potrošnik zahteva povračilo celotne nakupne cene ali sorazmerno znižanje cene (vrednost znižanja ustreza znižanju vrednosti blaga). (**5**) Ne glede na zgoraj navedeno lahko potrošnik, če neskladnost nastopi v manj kot 30 dneh od dostave, takoj zahteva vračilo plačanega zneska. (**6**) Zamenjano blago ali njegov pomemben del prejme novo garancijsko kartico. (**7**) Stroški materiala, delov, dela, prevoza in transporta, povezani z odpravo napake/zamenjavo, bremenijo proizvajalca. (**8**) Za čas trajanja popravila lahko proizvajalec/servisni center potrošniku brezplačno zagotovi podoben nadomestni izdelek. Če tega ne stori, ima potrošnik pravico do odškodnine za nezmožnost uporabe izdelka. (**9**) Potrošnik mora pisno (po pošti, e-pošti ali osebno) obvestiti garanta proizvajalca ali pooblaščeni servisni center, priložiti dokazilo o veljavnosti garancije in takoj dati blago, ki je predmet reklamacije, na voljo za pregled. (**10**) Garancija ne izključuje ali omejuje pravic potrošnika iz obvezne garancije za skladnost blaga s pogodbo do prodajalca. Potrošnik ima pravico do brezplačnega uveljavljanja garancijskih zahtevkov.

I. Odgovornost za izdelek:

(1) Garant - Dedra Exim Sp. z o.o. s sedežem v Pruszkowu, naslov: ul. 3 Maja 8, 05-800 Pruszków, KRS 0000062517, Okrožno sodišče mesta Varšava v Varšavi, XIV gospodarski oddelek nacionalnega sodnega registra, NIP 527-020-49-33, osnovni kapital: 100.980,00 PLN.
2 Garant pod pogoji, določenimi v tej garancijski kartici, jamči za izdelek, ki izvira iz njegove distribucije.
(3) Odgovornost v okviru garancije zajema le napake, ki izhajajo iz vzrokov, ki so lastni izdelku ob dobavi uporabniku.
(4) Uporabnik je na podlagi garancije upravičen do brezplačnega popravila izdelka, če se je napaka pokazala v garancijskem roku. Način popravila izdelka (način popravila) je v pristojnosti Garanta. Če garant ugotovi, da popravilo ni mogoče, si pridržuje pravico do zamenjave okvarjenega elementa ali celotnega izdelka z brezhibnim, znižanja cene izdelka ali odstopa od pogodbe.
V zvezi z uporabnikom, ki ni potrošnik v smislu zakona z dne 23. aprila 1964. Civilnega zakonika je odgovornost garanta za škodo, ki izhaja iz te garancije in/ali je povezana z njeno sklenitvijo in izvajanjem, ne glede na pravni naslov, omejena na največ vrednost izdelka z napako.

II. Garancijski rok:

Sestavni deli izdelka	Trajanje garancijske zaščite
Rezalnik trave/rezalnik za živo mejo	36 mesecev od datuma nakupa izdelka, kot je navedeno na tem garancijskem listu.
Rezalne enote	Ni zajeto v jamstvu

III. Pogoji za uveljavljanje jamstva:

Uporabnik mora predložiti izpolnjen garancijski list izdelka in dokazati okoliščine nakupa izdelka s strani uporabnika, npr. s predložitvijo računa, računa itd. Zaradi učinkovite obravnave pritožb je priporočljivo, da uporabnik skupaj z izdelkom predloži tudi vse sestavne dele, navedene v poglavju "Kompletiranje naprave" v uporabniškem priročniku.
2. da uporabnik upošteva navodila v priročniku za uporabo in garancijski kartici.
Jamstvo velja samo za ozemlje Republike Poljske in EU.
Garancija ne krije napak na izdelku, ki nastanejo zlasti zaradi:
a. če uporabnik ne upošteva pogojev iz navodil za uporabo, zlasti glede pravilnega delovanja, vzdrževanja in čiščenja;
b. uporaba čistilnih ali vzdrževalnih sredstev s strani uporabnika, ki niso v skladu z navodili za uporabo;
c. neustrezno skladiščenje in prevoz izdelka s strani uporabnika;
d. Uporabnikove nepooblaščene spremembe in/ali dopolnitve izdelka, ki niso bile dogovorjene s garantom;
e. če uporabnik v izdelku uporablja potrošni material, ki ni v skladu z navodili za uporabo.
f. Uporabnik, ki ni potrošnik v smislu zakona z dne 23. aprila 1964. civilnega zakonika, izgubi garancijo za izdelek, v katerem:
g. je uporabnik odstranil, spremenil ali poškodoval serijske številke, datumske oznake in ploščice;
h. je uporabnik poškodoval pečate ali ima znake poseganja vanje.
Upoštevajte, da mora uporabnik sam in na lastne stroške opravljati vsakodnevno vzdrževanje izdelka, vključno z navodili za uporabo.

IV. Pritožbeni postopek:

(1) Če se ugotovi, da izdelek deluje nepravilno, morate pred vložitvijo zahtevka zagotoviti, da so bili pravilno izvedeni vsi ukrepi, navedeni zlasti v navodilih za uporabo.
(2) Priporočljivo je, da pritožbo vložite takoj, po možnosti v 7 dneh po tem, ko ste opazili napako na izdelku. Uporabnik, ki ni potrošnik v smislu zakona z dne 23. aprila 1964. civilnega zakonika, izgubi pravice iz tega jamstva, če pritožbe ne vloži v 7 dneh.
(3) Reklamacije se lahko med drugim vložijo na mestu nakupa izdelka, pri garancijskem servisu ali pisno na naslov: Dedra Exim Sp. z o.o., ul. 3 Maja 8, 05-800 Pruszków.
(4) Uporabnik lahko vloži pritožbo prek obrazca, ki je na voljo na spletni strani www.dedra.pl. ("obrazec za garancijski zahtevek").
5. naslovi garancijskega servisa za posamezne države so na voljo na spletni strani www.dedra.pl. Če v določeni državi ni garancijskega servisa, je priporočljivo, da garancijske zahtevke naslovite na: Dedra Exim Sp. z o.o. ul. 3 Maja 8, 05-800 Pruszków (Poljska).
6 Zaradi varnosti uporabnika je uporaba izdelka z napako prepovedana.
7 Opozorilo: Uporaba okvarjenega izdelka je nevarna za zdravje in življenje uporabnika.
8 Obveznosti iz garancije bodo izpolnjene v 14 delovnih dneh, šteto od datuma, ko uporabnik dostavi reklamirani izdelek.
9. pred oddajo izdelka z napako v reklamacijo ga je priporočljivo očistiti. Reklamacijski izdelek je priporočljivo skrbno zaščititi pred poškodbami

med prevozom (reklamacijski izdelek je priporočljivo dostaviti v originalni embalaži).
(10) Garancijski rok se podaljša za čas, ko uporabnik zaradi napake na izdelku, za katerega velja garancija, izdelka ni mogel uporabljati.
Garancija ne izključuje, omejuje ali zadrži pravic uporabnika, ki jih ima v skladu s predpisi o garanciji za napake na prodanem blagu.

V skladu s členom 13(1) in (2) Uredbe (EU) 2016/679 Evropskega parlamenta in Sveta z dne 27. aprila 2016 o varstvu posameznikov pri obdelavi osebnih podatkov in o prostem pretoku takih podatkov ter o razveljavitvi Direktive 95/46/ES (v nadaljnjem besedilu: RODO) vas obveščamo

1. Skrbnik vaših osebnih podatkov, podanih v obrazcu, je DEDRA-EXIM sp z o.o. s sedežem v Pruškovu [Pruszków], ul. 3 Maja 8, 05-800 Pruszków, Poljska (v nadaljevanju: "Skrbnik").
2. Vaši podatki bodo obdelovani le za namene izvedbe garancijskega postopka zanapravo v skladu s črko b prvega odst. 6. člena Splošne uredbe o varstvu podatkov EU (v nadaljevanju: »SUVP«). Dajanje podatkov je prostovoljno, a nujno potrebno za izvedbo garancijskega postopka.
3. Vaše podatke bomo obdelovali skozi čas potekanja garancijskega postopka in za namene arhiviranja za primer morebitne potrebe obrambe pred zahtevki do Skrbnika, vendar najdlje do izteka roka njihovega zastaranja.
4. Vaše podatke se sme razkriti samo subjektom, ki obdelujejo podatke za Skrbnika na podlagi pisne pogodbe o zaupanju osebnih podatkov v obdelavo in sicer, med drugim, subjektom, ki izvajajo storitve tehničnega servisa, storitve gostovanja ter vzdrževanja spletnega mesta, IT storitve, izvajalcem kurirskih storitev ipd.. Skrbnikovi dobavitelji so dolžni zagotavljati varnost podatkov ter izpolnjevati zahteve obvezujočih predpisov prava v zvezi z varstvom osebnih podatkov ter ne smejo uporabljati zaupanih jim osebnih podatkov za namene, ki niso določeni v pogodbi s Skrbnikom.
5. Vaši podatki ne bodo obdelovani na avtomatiziran način, v tem na način profiliranja, in ne bodo posredovani v tretjo državo/mednarodni organizaciji.
6. Imate v vsakem trenutku pravico dostopa do svojih podatkov ter pravico do popravka, izbrisa, omejitve obdelave le-teh, pravico do prenosa podatkov na drug subjekt, pravico do ugovora zoper njihovo obdelavo.
7. V vseh zadevah v zvezi z obdelavo vaših osebnih podatkov s strani Skrbnika nas lahko kontaktirate s sporočilom na ta e-poštni naslov: daneosobowe@dedra.pl ;
8. Imate pravico vložiti pritožbo pri organu, ki je v dani državi pristojen za varstvo osebnih podatkov;

HR Sadržaj

1. Slike i crteži
2. Opis uređaja
3. Namjena uređaja
4. Ograničenje uporabe
5. Tehnički podaci
6. Priprema za uporabu
7. Uključivanje uređaja
8. Uporaba uređaja
9. Održavanje
10. Zamjenski dijelovi i pribor
11. Samostalno otklanjanje kvarova
12. Sastavni dijelovi proizvoda
13. Informacija za korisnike o odlaganju električne i elektroničke opreme
14. Jamstveni list

Prijevod originalnih uputa za uporabu
Izjava o sukladnosti priložena je uputama kao poseban dokument. U slučaju nedostatka izjave o sukladnosti, molimo kontaktirajte Dedra-Exim Sp. z o. o
Opći sigurnosni propisi se nalaze u uputama za uporabu kao posebna brošura.

UPOZORENJE. Prije uporabe uređaja pročitajte sva upozorenja označena uskličnikom i sve upute.

Nepoštivanje sljedećih sigurnosnih upozorenja i uputa može dovesti do strujnog udara, požara ili ozbiljnih ozljeda.
Sačuvajte sva upozorenja i upute za buduću upotrebu .

2. Opis uređaja

Slika A: 1. Gumb za zaključavanje prekidača, 2. Prekidač, 3. Ručka, 4. Utičnica za punjenje baterije, 5. Gumbi za zamjenu rezne jedinice, 6. Škare za živicu - rezna jedinica, 7. Škare za travu - rezna jedinica

3. Namjena uređaja

Škare za travu/živicu dizajnirane su za šišanje rubova travnjaka i malih živica i grmlja.
Uređaj je dopušteno koristiti u renovacijskim i građevinskim radovima, radionicama za popravke, u amaterskim radovima, uz poštivanje uvjeta uporabe i dopuštenih radnih uvjeta sadržanih u uputama za uporabu.

4. Ograničenje uporabe

Uređaj se smije koristiti samo u skladu s dolje navedenim "Dopuštenim radnim uvjetima".
Neovlaštene promjene mehaničke i električne konstrukcije, bilo kakve modifikacije, servisiranje koje nije opisano u uputama za uporabu smatrat će se nezakonitim i rezultirati gubitkom jamstvenih prava, a izjava o sukladnosti više neće vrijediti.
Uporaba koja nije u skladu s namjenom ili uporaba koja nije u skladu s uputama za uporabu rezultirat će gubitkom jamstvenih prava.

Prihvatljivi radni uvjeti
S1 kontinuirani rad
Ne izlagati temperaturama iznad 40°C

5. Tehnički podaci

Model	DED8670	DED8671
Napon mreže [V]	3,6	7,2
Kapacitet akumulatora	2000	2000
Tip baterije	Li-Ion	Li-Ion
Brzina vrtnje [okr./min]	1200	1200
Škare za travu: širina rezanja [mm]	100	100
Škare za živicu: duljina [mm]	120	200
Škare za živicu: debljina rezanja [mm]	8	8
škare za živicu		
Emisija buke:		
Razina tlaka LpA [dB(A)]	71,1	71,1
Nesigurnost mjerenja (KpA) [dB(A)]	3	3
Razina snage LWA [dB(A)]	91,7	91,7
Nesigurnost mjerenja (KWA) [dB(A)]	3	3
Razina vibracija izmjerena na ručki ah,w [m/s2]	3,5	3,5
Nesigurnost mjerenja Ka [m/s2]	1,5	1,5
škare za travu		
Emisija buke:		
Razina tlaka LpA [dB(A)]	72,4	72,4
Nesigurnost mjerenja (KpA) [dB(A)]	3	3
Razina snage LWA [dB(A)]	92,4	92,4
Nesigurnost mjerenja (KWA) [dB(A)]	3	3
Razina vibracija izmjerena na ručki ah,w [m/s2]	3,5	3,5
Nesigurnost mjerenja Ka [m/s2]	1,5	1,5
Zajamčena razina zvučne snage LWA [dB(A)]	95	95
Težina uređaja [kg]	0,4	0,5

Informacije o vibracijama i buci
Kombinirana vrijednost vibracija a_h i nesigurnost mjerenja određena je u skladu s normom EN 62841-1 i navedena je u tablici.
Emisija buke određena je u skladu s EN 62841-1, vrijednosti su navedene u gornjoj tablici.

PAŽNJA **Buka može oštetiti sluh, uvijek pri radu koristite zaštitu ušiju!**

Deklarirana ukupna vrijednost vibracija izmjerena je prema standardnoj metodi ispitivanja i može se koristiti za usporedbu jednog uređaja s drugim. Navedena razina vibracija se također može koristiti za početnu procjenu izloženosti vibracijama..
Razina vibracija tijekom stvarne uporabe uređaja se može razlikovati od deklariranih vrijednosti, ovisno o tome kako se koriste radni alati, posebno o vrsti obrađivanog predmeta i o potrebi definiranja mjera zaštite operatera. Za točnu procjenu izloženosti u stvarnim uvjetima uporabe, potrebno je uzeti u obzir sve dijelove radnog ciklusa, uključujući razdoblja kada je uređaj isključen ili kada je uključen, ali nije u uporabi.

6. Priprema za uporabu

PAŽNJA **Izvedite sve korake u ovom poglavlju s isklju čenom baterijom.**

PAŽNJA **Prije početka rada provjerite da li u travi ili živici ima kamenčića, komada žice i sl. koji mogu oštetiti radne krajeve ili motor uređaja.**

Ugradnja radnog vrha
Za instaliranje radnog vrha:
- pritisnite tipke koje otključavaju radni vrh (sl. A, 5)

- umetnite vodeću osovinu u rupu na radnom kraju tako da zupci kotača radnog kraja uđu u utore
- pritisnite radni vrh i otpustite gumbe

⚠ PAŽNJA **Prije početka rada uklonite poklopac oštrice.**

7. Uključivanje uređaja

Prije pokretanja uređaja bitno je provesti radnje opisane u poglavlju "Priprema za rad".

Da biste uključili uređaj, palcem gurnite gumb za zaključavanje prekidača prema naprijed (sl. A, 1), a zatim pritisnite gumb za prekidač (sl. A, 2)

⚠ PAŽNJA **Ispitivanje rada bez opterećenja treba provoditi samo s električnim alatom okrenutim prema dolje.**

8. Uporaba uređaja

Šišanje trave
Škare za travu se koriste za rezanje trave na mjestima gdje je pristup kosilnici otežan (kod rubnjaka, malih gredica i sl.). Pomičite škare laganim pokretima, paralelno s tlom.

Šišanje živice - horizontalno rezanje
Da biste postigli ravnomjernu visinu rezanja, preporuča se koristiti uže za navođenje, npr. Najbolja učinkovitost postiže se držanjem škara pod kutom od približno 5 stupnjeva u odnosu na površinu koju režete. Rezanje se izvodi pomicanjem škara malom brzinom slijeva nadesno, a zatim u suprotnom smjeru.

Šišanje živice - okomito rezanje
Škare uvijek treba voditi odozdo prema gore pod kutom od približno 5 stupnjeva u odnosu na površinu koju režete. Pokretanje škarama od vrha prema dolje uzrokuje savijanje odrezanih izdanaka i grančica, što otežava njihovo rezanje. Izrežite na punu visinu kako biste dobili ravnu, okomitu površinu.

Šišanje živice - oblikovanje grmova
Koristeći kombinaciju vodoravnog i okomitog rezanja, možete koristiti škare za oblikovanje grmova. Kada režete osim vodoravno, vodite škare odozdo.

Dodatni komentari
Ako se stroj zaglavi, odmah isključite izvor napajanja i izvucite utikač iz struje prije čišćenja otpada. Nikada nemojte raditi sa strojem s oštećenim štitnicima. Držite izvor napajanja čistim od otpada i drugih nakupina kako biste spriječili oštećenje izvora napajanja ili mogući požar.
Zaustavite stroj i provjerite jesu li svi pokretni dijelovi potpuno zaustavljeni
- kad god napustite stroj,
- prije čišćenja oštrica,
- prije provjere, čišćenja ili rada na stroju.

⚠ PAŽNJA **Nakon završetka rada i tijekom pauza uvijek stavite poklopac za oštricu!**

9. Održavanje

⚠ PAŽNJA **Sve radnje održavanja obavljajte dok je uređaj isključen iz izvora napajanja. Prilikom održavanja motorne pile uvijek nosite zaštitne rukavice kako se ne biste posjekli.**

Zamjena radnog vrha
Korištenje sustava zamjene radnog vrha bez alata omogućuje brzu promjenu funkcionalnosti uređaja. Za uklanjanje radnog vrha:
- pritisnite tipke koje otključavaju radni vrh (sl. A, 5)
- povucite radni vrh prema dolje

Za instaliranje radnog vrha:
- pritisnite tipke koje otključavaju radni vrh (sl. A, 5)
- umetnite vodeću osovinu u rupu na radnom kraju tako da zupci kotača radnog kraja uđu u utore
- pritisnite radni vrh i otpustite gumbe

Čuvati na tamnom i hladnom mjestu, po mogućnosti u originalnoj ambalaži.

Punjenje baterije
Ako je baterija ispražnjena, spojite kabel punjača na USB C port i uključite punjač u mrežnu utičnicu. Stanje napunjenosti baterije bit će označeno diodom. Nakon punjenja odvojite punjač od baterije.

Prije svakog pokretanja:
Provjerite jesu li otvori za ventilaciju motora začepljeni ili prljavi. Ukoliko je potrebno, otkrijte/očistite krpom malo navlaženom vodom;

Nakon svake upotrebe:
Izvadite akumulator kako biste izbjegli slučajnu aktivaciju od strane trećih osoba ili prenošenja. Čuvajte uređaj izvan dohvata djece, po mogućnosti u originalnom pakiranju.

10. Zamjenski dijelovi i pribor

Za kupnju rezervnih dijelova i pribora obratite se Dedra Exim servisu. Podaci za kontakt nalaze se na 1. stranici uputa.
Prilikom naručivanja rezervnih dijelova molimo navedite serijski broj na natpisnoj pločici i broj dijela s montažnog crteža.
Tijekom jamstvenog roka popravci se vrše pod uvjetima navedenim u jamstvenom listu. Molimo pošaljite reklamirani proizvod na popravak u mjesto kupnje (prodavatelj je dužan prihvatiti reklamirani proizvod), pošaljite ga središnjem servisu Dedra Exim ili pošaljite servisu najbližem vašem mjestu stanovanja (popis usluga na www.dedra.pl). Molimo Vas da priložite popunjeni jamstveni list. Nakon isteka jamstvenog roka popravke obavlja središnji servis. Oštećeni proizvod treba poslati u servis (troškove dostave snosi korisnik).

Punjenje baterije
Ako je baterija ispražnjena, spojite kabel punjača na USB C utičnicu, a punjač na strujnu utičnicu. Status napunjenosti baterije bit će označen LED-om. Nakon punjenja odvojite punjač od baterije.

11. Samostalno otklanjanje kvarova

⚠ PAŽNJA **Isključite uređaj iz napajanja prije nego što pokušate sami otkloniti kvar.**

PROBLEM	**UZROK**	**OTOPINA**
Uređaj ne radi	Pokvaren prekidač Baterija ispražnjena	Odnesite uređaj u servisni centar Napunite bateriju
Uređaj se teško pokreće	Baterija ispražnjena Prekoračeni dopušteni radni parametri	Pravilno napunite bateriju Smanjite opterećenje električnog alata
Motor se pregrijava	Začepljeni ventilacijski otvori Prekoračeni dopušteni radni parametri Pritisak alata je previsok	Očistite rupe Isključite električni alat i odgodite rad dok se uređaj potpuno ne ohladi Smanjite opterećenje električnog alata
Niska učinkovitost rada	Tupi noževi	Zamijenite noževe oštrim

12. Sastavni dijelovi proizvoda

1. Škare – 1 kom. 2. Radni vrh – škare za travu – 1 kom.

13. Informacija za korisnike o odlaganju električne i elektroničke opreme (za kućanstva)



Ovaj simbol postavljen na proizvode ili popratnu dokumentaciju obavještava da se neispravni električni ili elektronički uređaji ne smiju odlagati s kućnim otpadom. Ispravan postupak u slučaju potrebe za zbrinjavanjem, ponovnom uporabom ili oporabom komponenti sastoji se od prijenosa uređaja na specijalizirano sabirno mjesto, gdje će biti besplatno prihvaćen. Informacije o lokacijama sabirnih točaka otpadne opreme pružaju lokalne vlasti, npr. na svojim web stranicama.
Pravilno zbrinjavanje uređaja omogućuje očuvanje dragocjenih resursa i izbjegavanje negativnog utjecaja na zdravlje i okoliš, do kojeg dolazi zbog mogućnosti da uređaji sadrže opasne tvari, smjese i sastavne dijelove.
Nepravilno odlaganje otpada podliježe kaznama predviđenim relevantnim lokalnim propisima.
Korisnici u zemljama Europske unije: Ako trebate odložiti električnu ili elektroničku opremu, obratite se najbližem prodavaču ili dobavljaču za dodatne informacije.
Odlaganje u zemljama izvan Europske unije: Ovaj simbol vrijedi samo za zemlje Europske unije. Ako trebate zbrinuti ovaj proizvod, obratite se lokalnim vlastima ili trgovcu radi pravilnog zbrinjavanja.
U skladu s Uredbom (EU) 2023/1542 Europskog parlamenta i Vijeća o baterijama i akumulatorima te istrošenim baterijama i akumulatorima, neispravne ili iskorištene baterije/akumulatori moraju se skupljati odvojeno i odvesti u ponovnu obradu prihvatljivu za okoliš.

Jamstveni list

na

.....

Kataloški broj: DED8670/DED8671 br. partije:.....

(u daljnjem tekstu Proizvod)

Datum nabavke Proizvoda: .....

Pečat prodavača

Datum i potpis prodavača: .....

Izjava Korisnika:

Potvrđujem da sam upoznat s uvjetima jamstva i posljedicama nepoštivanja smjernica sadržanih u Uputama za upotrebu i jamstvenom listu. Upoznat sam s uvjetima ovog jamstva, što potvrđujem svojim potpisom:

....

Datum i mjesto Potpis Korisnika

I. Odgovornost za Proizvod

1. Jamac - Dedra Exim Sp. z o.o. sa sjedištem u Pruszkówu, adresa: ul. 3 Maja 8, 05-800 Pruszków, KRS 0000062517, Općinski sud za glavni grad Varšavu u Varšavi, XIV Gospodarski odjel Državnog sudskog registra, PIB 527-020-49-33, osnovni kapital: 100 980.00 PLN.
2. Pod uvjetima navedenim u ovom jamstvenom listu, Jamac daje jamstvo za Proizvod koji dolazi iz Jamčeve distribucije.
3. Odgovornost iz jamstva pokriva samo nedostatke koji proizlaze iz razloga koji su u Proizvodu u trenutku njegove predaje Korisniku.
4. Pod jamstvom, Korisnik stječe pravo na besplatan popravak Proizvoda, ako se kvar otkrije tijekom jamstvenog roka. Način popravka Proizvoda (metoda popravka) ovisi o odluci Jamca. Ako Jamac utvrdi da ga je nemoguće popraviti, Jamac zadržava pravo zamijeniti neispravan element ili cijeli Proizvod ispravnim, smanjiti cijenu Proizvoda ili odstupiti od ugovora.
5. U odnosu na Korisnika koji nije potrošač u smislu Zakona od 23. travnja 1964. Građanski zakonik, odgovornost Jamca za štetu koja proizlazi iz ovog jamstva i/ili u vezi s njegovim sklapanjem i izvršenjem, bez obzira na pravni naslov, ograničena je na maksimalnu vrijednost neispravnog Proizvoda.

II. Jamstveni rok

Elementi Proizvoda	Jamstveni rok
DED8670/DED8671	36 mjeseca od datuma kupnje Proizvoda prikazanog u ovom jamstvenom listu
Rezni mehanizam	Nije pokriveno jamstvom

III. Uvjeti korištenja jamstva

1. Predočenje od strane korisnika popunjenog jamstvenog lista Proizvoda i potvrđivanje od strane Korisnika okolnosti kupnje Proizvoda, npr. predočenjem računa, fakture itd. Kako bi učinkovito riješili reklamaciju preporuča se da Korisnik dostavi sve elemente navedene u "Kompletu uređaja" zajedno s Proizvodom za reklamaciju koja se nalazi u Uputama za upotrebu.
2. Poštovanje od strane korisnika preporuka sadržanih u Uputama za uporabu i jamstvenom listu.
3. Jamstvo vrijedi isključivo na području Republike Poljske i EU.
4. Jamstvo ne obuhvaća kvarove Proizvoda nastale posebno kao rezultat:

a. Nepoštivanja od strane Korisnika uvjeta navedenih u Uputama za uporabu, posebno u pogledu pravilnog korištenja, održavanja i čišćenja;
b. Korištenja od strane Korisnika sredstava za čišćenje ili održavanje koja nisu u skladu s Uputama za uporabu;
c. Nepravilnog skladištenja i transporta Proizvoda od strane Korisnika;
d. Neovlaštene izmjene i/ili modifikacije Proizvoda od strane Korisnika koje nisu dogovorene s Jamcem;
e. Korištenja od strane Korisnika potrošnog materijala u Proizvodu koji nije u skladu s Uputama za uporabu.

5. Korisnik koji nije potrošač u smislu zakona od 23. travnja 1964. Građanski zakonik gubi jamstvo na Proizvod u kojem:

- je Korisnik je uklonio, promijenio ili oštetio serijske brojeve, oznake datuma i natpisne pločice;
- pečati su oštećeni od strane Korisnika ili pokazuju znakove manipulacije od strane Korisnika.

6. Pozor! Radnje povezane sa svakodnevnim radom Proizvoda, koje proizlaze, između ostalog iz Upute za uporabu Korisnik je dužan provoditi samostalno i o svom trošku.

IV. Procedura reklamacije

1. U slučaju utvrđivanja neispravnog rada Proizvoda, prije podnošenja reklamacije, provjerite jesu li sve radnje navedene posebno u Uputama za uporabu, izvršene ispravno.
2. Preporučujemo podnošenje reklamacije odmah, najbolje u roku od 7 dana od dana uočavanja kvara Proizvoda. Korisnik koji nije potrošač u smislu zakona od 23. travnja 1964. Građanski zakonik gubi prava koja proizlaze iz ovog jamstva ako se reklamacija ne podnese u roku od 7 dana.
3. Reklamacija se može podnijeti, između ostalog, na mjestu kupnje Proizvoda, u jamstvenom servisu ili pismeno na sljedeću adresu: Dedra Exim Sp. z o.o., ul. 3 Maja 8, 05-800 Pruszków.
4. Korisnik može podnijeti reklamaciju putem obrasca dostupnog na web stranici www.dedra.pl. ("Obrazac za reklamaciju").
5. Adrese jamstvenih servisa za pojedine zemlje dostupne su na web stranici www.dedra.pl. U slučaju nedostatka jamstvenog servisa za određenu zemlju, preporuča se slanje reklamacija na sljedeću adresu: Dedra Exim Sp. z o.o. ul. 3 Maja 8, 05-800 Pruszków (Poljska).
6. S obzirom na sigurnost Korisnika, zabranjeno je koristiti neispravan proizvod.
7. Pozor! Korištenje neispravnog Proizvoda opasno je za zdravlje i život Korisnika.
8. Izvršenje obveza koje proizlaze iz jamstva održat će se u roku od 14 radnih dana od dana isporuke Proizvoda koji korisnik reklamira.
9. Prije dostave neispravnog Proizvoda na reklamaciju, preporuča se čišćenje. Preporuča se da se reklamirani Proizvod pažljivo zaštiti od oštećenja tijekom transporta (preporuča se isporuka reklamiranog Proizvoda u originalnom pakiranju).
10. Jamstveni rok se produljuje za vrijeme tijekom kojeg ga Korisnik nije mogao koristiti zbog kvara na Proizvodu obuhvaćenom jamstvom.

Jamstvo ne isključuje, ograničava ili suspendira prava Korisnika koja proizlaze iz odredbi o jamstvu za nedostatke na prodanom artiklu.

Prema čl. 13 sek. 1 i sljed. 2. Uredbe (EU) 2016/679 Europskog parlamenta i Vijeća od 27. travnja 2016. o zaštiti fizičkih osoba u vezi s obradom osobnih podataka i slobodnom kretanju takvih podataka te stavljanju izvan snage Direktive 95/46. /EC, obavještavamo vas

1. Administrator Vaših osobnih podataka navedenih u formularu je DEDRA-EXIM sp. z o. o. sa sjedištem u Pruszkówu, ul. 3 Maja 8, 05-800 Pruszków (u daljnjem tekstu: "Administsrator").
2. Vaši podaci će se obrađivati isključivo u svrhu provedbe jamstvenog postupka uređaja sukladno čl. 6 st. 1 slovo. b opće uredbe o zaštiti podataka (u daljnjem tekstu: "GDPR") Davanje podataka je dobrovoljno, ali nužno za provedbu jamstvenog postupka.
3. Vaši podaci će se obrađivati za vrijeme trajanja jamstvenog postupka te za potrebe arhiviranja u slučaju potrebe obrane od bilo kakvih potraživanja prema Administratoru, najduže do isteka istih.
4. Vaši podaci mogu se priopćiti samo subjektima koji obrađuju podatke za administratora na temelju pisanog ugovora o povjeravanju obrade osobnih podataka koji između ostalog daje: tehnička služba, održavanje hostinga ili web stranica, IT služba, kurirska tvrtka. Dobavljači Administratora dužni su osigurati sigurnost podataka i ispunjavati uvjete važećih zakona vezanih uz zaštitu osobnih podataka te ne smiju koristiti povjerene osobne podatke u druge svrhe osim onih navedenih u ugovoru s Administratorom.
5. Vaši podaci neće se obrađivati na automatizirani način, uključujući u obliku profiliranja, i neće se prenositi u treću zemlju/međunarodnu organizaciju.
6. Imate pravo pristupa svojim podacima te pravo na ispravak, brisanje, ograničenje obrade, pravo na prijenos podataka, pravo na prigovor u bilo kojem trenutku.
7. Za sva pitanja vezana uz obradu Vaših osobnih podataka od strane Administratora, možete nas kontaktirati na sljedeću e-mail adresu: daneosobowe@dedra.pl.;
8. Imate pravo podnijeti pritužbu tijelu nadležnom za zaštitu osobnih podataka

BG Съдържание

1. Снимки и чертежи
2. Описание на устройството
3. Предназначение на устройството
4. Ограничение на използването
5. Технически данни
6. Подготовка за работа
7. Включване на устройството
8. Използване на устройството
9. Текуща поддръжка
10. Резервни части и принадлежности
11. Самостоятелно отстраняване на неизправности
12. Компоненти на продукта
13. Информация за потребителите относно изхвърлянето на електрическо и електронно оборудване
14. Гаранционна карта

Превод на оригиналното ръководство.
Общите условия за безопасност са включени в отделна брошура.
ЕО декларацията за съответствие е приложена към устройството като отделен документ. В случай на липса на ЕО декларация за съответствие, моля, свържете се със сервиза на Dedra-Exim Sp. z o.o.

ВНИМАНИЕ **Когато работите с уреда, е препоръчително винаги да спазвате основните правила за безопасност на труда, за да избегнете пожар, токов удар или механично нараняване.**
Моля, прочетете съдържанието на инструкциите за експлоатация, преди да започнете работа с устройството. Моля, запазете Инструкцията за експлоатация, Инструкцията за безопасност при работа и Декларацията за съответствие. Стриктното спазване на инструкциите и препоръките в Инструкцията за експлоатация ще удължи експлоатационния живот на уреда.

ВНИМАНИЕ **По време на работа е важно да се спазват инструкциите в ръководството за безопасност.**

Ако устройството се предава на друго лице, моля, предайте на това лице и инструкциите за експлоатация, инструкциите за безопасност при работа и декларацията за съответствие. Dedra-Exim не носи отговорност за злополуки, причинени от неспазване на инструкциите за безопасност при работа. Прочетете внимателно всички инструкции за безопасност и инструкции за работа. Неспазването на предупрежденията и инструкциите може да доведе до токов удар, пожар и/или сериозни наранявания.

2 Описание на устройството

Фигура А: 1. бутон за заключване на превключвателя, 2. превключвател, 3. дръжка, 4. гнездо за батерия, 5. бутони за смяна на режещия модул, 6. ножица за жив плет - режещ модул, 7. ножица за трева - режещ модул

3. предназначение на устройството

Ножиците за трева/жив плет са предназначени за подрязване на ръбове на тревни площи и малки живи плетове и храсти.
Допустимо е устройството да се използва при ремонтни и строителни дейности, ремонтни работилници, любителска работа, като се спазват условията за използване и допустимите условия на работа, съдържащи се в инструкциите за експлоатация.

4 Ограничения на използването

Уредът може да се използва само в съответствие с "Разрешените условия на работа" по-долу.
Неразрешените промени в механичната и електрическата конструкция, всякакви модификации, операции по поддръжката, които не са описани в Ръководството за експлоатация, ще се считат за незаконни и ще доведат до незабавна загуба на гаранционните права, а Декларацията за съответствие ще стане невалидна. Използването на електроинструмента в противоречие с предназначението му или с Инструкцията за експлоатация ще доведе до незабавна загуба на Гаранционните права.

Допустими условия на труд
S1 непрекъсната работа
Не излагайте на температури над 40°C.

5 Технически данни

Модел на устройството	DED8670	DED8671
Захранващо напрежение [V]	3,6	7,2
Капацитет на акумулатора [Ah]	2000	2000
Тип батерия	Li-Ion	Li-Ion
Скорост на двигателя [rpm]	1200	1200
Ножици за трева: Ширина на рязане [mm]	100	100
Ножица за жив плет: дължина [mm]	120	200
Ножица за жив плет: дебелина на рязане [mm]	8	8
Ножици за жив плет		
Емисии на шум		
Ниво на звуково налягане LpA [dB(A)]	71,1	71,1
Несигурност на измерването KpA [dB(A)].	3	3
Ниво на звукова мощност LwA [dB(A)]	91,7	91,7
Несигурност на измерването KwA [dB(A)].	3	3
Ниво на вибрации, измерено при дръжката ah,ID [m/s2].	3,5	3,5
Несигурност на измерването K [m/s2].	1,5	1,5
Ножици за трева		
Емисии на шум		
Ниво на звуково налягане LpA [dB(A)]	72,4	72,4
Несигурност на измерването KpA [dB(A)].	3	3
Ниво на звукова мощност LwA [dB(A)]	92,4	92,4
Несигурност на измерването KwA [dB(A)].	3	3
Ниво на вибрации, измерено при дръжката ah,ID [m/s2].	3,5	3,5
Несигурност на измерването K [m/s2].	1,5	1,5
Гарантирано ниво на звукова мощност LWA [dB(A)]	95	95
Тегло [kg]	0,4	0,5

Информация за вибрациите и шума.
Комбинираната стойност на вибрациите a_h и неопределеността на измерването са определени в съответствие с EN 62841-4-2 и са дадени в таблицата
Емисиите на шум са определени в съответствие с EN 62841-1, като стойностите са дадени по-горе в таблицата.

ВНИМАНИЕ **Шумът може да причини увреждане на слуха, винаги носете защита на слуха, когато работите!**
Декларираната стойност на вибрационната емисия е измерена в съответствие със стандартен метод за изпитване и може да се използва за сравняване на едно устройство с друго. Посоченото по-горе ниво на вибрационна емисия може да се използва и за предварителна оценка на експозицията на вибрации.
Нивото на вибрациите по време на действителната употреба на електроинструмента може да се различава от обявените стойности в зависимост от употребата на работните инструменти, по-специално от вида на обработвания детайл, и от необходимостта да се определят мерки за защита на оператора. За да се направи точна оценка на експозицията при действителните условия на използване, трябва да се вземат предвид всички части на работния цикъл, включително периодите, когато машината е изключена или когато е включена, но не се използва за работа.

6. Подготовка за работа

ВНИМАНИЕ **Всички операции по поддръжка, като например смяна на работния накрайник, трябва да се извършват при изключено захранване.**

ВНИМАНИЕ **Преди да започнете работа, проверете дали в тревата или живия плет няма камъни, парчета тел и др. Чуждите тела могат да повредят работните накрайници или двигателя на машината.**

Монтиране на детайла
За да монтирате работния накрайник, трябва да:
- натиснете бутоните за отключване на детайла (фиг. А, 5)
- Вкарайте водещата ролка в отвора на детайла, така че зъбите на колелото да попаднат в жлебовете.
- натиснете работния накрайник и отпуснете бутоните

ВНИМАНИЕ **Свалете предпазния кожух на ножа, преди да започнете работа.**

7. Включване на устройството

За да стартирате устройството, натиснете бутона за заключване на превключвателя (фиг. А, 1) напред с палеца си и след това натиснете бутона за превключване (фиг. А, 2).

ВНИМАНИЕ **Тестовете за работа на празен ход трябва да се провеждат само когато електроинструментът е обърнат надолу.**

8. Използване на устройството

Косене на трева
Ножиците за трева се използват за косене на трева на места, където достъпът с косачка е затруднен (бордюри, малки цветни лехи и др.) Водете ножиците с плавно движение, успоредно на земята.

Подрязване на жив плет - хоризонтално рязане
За да се постигне равномерна височина на рязане, се препоръчва да се използва спомагателна линия, например струна. Най-добра производителност се постига, като ножиците се насочват под ъгъл от приблизително 5 градуса към повърхността, която трябва да се отреже. Рязането трябва да се извършва чрез придвижване на ножиците отляво надясно и след това в обратна посока с ниска скорост.

Подрязване на жив плет - вертикално рязане
Ножицата трябва винаги да се насочва отдолу нагоре под ъгъл от около 5 градуса към режещата повърхност. Ако ножицата се насочва отгоре надолу, отрязаните летораси и клонки ще се огънат и ще се затруднят при рязането. Извършвайте рязането на пълна височина, за да постигнете равна, вертикална повърхност.

Подрязване на жив плет - оформяне на храсти
С помощта на комбинация от хоризонтално и вертикално рязане ножиците могат да се използват за оформяне на храстите. При рязане, различно от хоризонтално, насочвайте ножиците отдолу.

Допълнителни забележки
Ако машината се задръсти, незабавно изключете източника на захранване и изключете машината от електрическата мрежа, преди да почистите отпадъците. Никога не работете с машината с повредени предпазители. Поддържайте източника на захранване свободен от отпадъци и други натрупвания, за да предотвратите повреда на източника на захранване или възможен пожар.
Спрете машината и изключете източника на захранване. Уверете се, че всички движещи се части са спрели напълно
- когато напускате машината,
- преди да почистите остриетата,
- преди да проверявате, почиствате или работите с машината.

9. Текуща поддръжка

ВНИМАНИЕ **Всички операции по поддръжка, като например смяна на работния накрайник, трябва да се извършват при изключено захранване.**

Преди всяко стартиране:
- Проверете дали вентилационните отвори на двигателя не са запушени или замърсени. Ако е необходимо, открехнете (напр. със сгъстен въздух) или почистете с леко навлажнена с вода кърпа; не допускайте проникване на вода във вътрешността на уреда.

След всяка употреба:
- Изключете от източника на захранване, за да избегнете случайно активиране от странични лица или при движение.

Промяна на работния накрайник
Използването на система за смяна на работните накрайници без инструменти позволява бърза смяна на функционалността на устройството. За да свалите работния накрайник, трябва да:
- натиснете бутоните за отключване на детайла (фиг. A, 5)
- издърпайте работния край надолу.
За да монтирате работния накрайник, трябва да:
- натиснете бутоните за отключване на детайла (фиг. A, 5)
- Поставете водещата ролка в отвора на детайла, така че зъбите на колелото да попаднат в жлебовете.
- натиснете работния накрайник и отпуснете бутоните
Съхранявайте на тъмно и хладно място, по възможност в оригиналната опаковка.

10. Резервни части и принадлежности

За закупуване на резервни части и аксесоари се обърнете към сервиза на Dedra-Exim. Данните за контакт можете да намерите на страница 1 от ръководството. Когато поръчвате резервни части, моля, цитирайте номера на ЧАСТТА от табелката с имената и номера на частта от монтажния чертеж. По време на гаранционния период ремонтите се извършват в съответствие с правилата, посочени в гаранционната карта. Моля, предайте рекламирания продукт за ремонт на мястото на покупката (продавачът е длъжен да приеме рекламирания продукт) или го изпратете в централния сервиз на DEDRA - EXIM. Моля, приложете гаранционната карта, издадена от вносителя. Без този документ ремонтът ще се разглежда като следгаранционен. След изтичане на гаранционния срок ремонтите се извършват от Централния сервиз. Дефектният продукт трябва да бъде изпратен в сервиза (транспортните разходи се поемат от потребителя).

Зареждане на акумулаторния блок
Ако батерията е изтощена, свържете кабела на зарядното устройство към USB C гнездото и включете зарядното устройство към електрическата мрежа. Състоянието на зареждане на батерията ще бъде показано от светодиод. След зареждане изключете зарядното устройство от батерията.

11. Самостоятелно отстраняване на неизправности

ВНИМАНИЕ **Изключете устройството от източника на захранване и се уверете, че то не работи, преди да се опитате да отстраните сами неизправностите.**

ПРОБЛЕМ	ПРИЧИНА	РЕШЕНИЕ
Устройството не работи	Дефектен превключвател Разредена батерия	Поръчайте сервизно обслужване на устройството Зареждане на батерията
Устройството започва с трудности	Разредена батерия Превишаване на работните параметри	Заредете правилно батерията Намаляване на натоварването на електроинструмента
Двигателят прегрява	Запушени въздушни отвори Превишаване на работните параметри Прекалено високо налягане на инструмента	Почистете отворите Изключете електроинструмента и отложете работата, докато инструментът изстине напълно. Намаляване на натоварването на електроинструмента
Ниска производителност	Тъпи ножове	Заменете ножовете с остри

12. Компоненти на продукта

Състав: 1. ножица DED8670 / DED8671 - 1 бр. 2. работен край - ножица за трева - 1 бр. 3. работен край - ножица за жив плет - 1 бр.

13. Информация за потребителите относно изхвърлянето на отпадъци от електрическо и електронно оборудване (засяга домакинствата)



Символът, изобразен върху продуктите или придружаващата ги документация, указва, че дефектното електрическо или електронно оборудване не трябва да се изхвърля заедно с битовите отпадъци. Ако трябва да изхвърлите, да използвате повторно или да възстановите компоненти, е правилно да ги занесете в специализиран пункт за събиране, където ще бъдат приети безплатно. Информация за местоположението на пунктовете за събиране на употребявано оборудване се предоставя от местните власти, например на техните уебсайтове.
Правилното рециклиране на устройствата ви позволи да спестите ценни ресурси и да избегнете отрицателни въздействия върху здравето и околната среда в резултат на възможното наличие на: опасни вещества, смеси и компоненти в оборудването.
Неправилното изхвърляне на отпадъци е свързано с риск от санкции съгласно съответните местни разпоредби.
Потребители в страни от ЕС: Ако трябва да изхвърлите електрическо или електронно оборудване, моля, свържете се с най-близкия пункт за продажба или с вашия доставчик, който ще ви предостави допълнителна информация.
Изхвърляне в страни извън Европейския съюз: Този символ се отнася само за страните от Европейския съюз. Ако желаете да изхвърлите този продукт, моля, свържете се с местните власти или с търговеца за правилния начин на изхвърляне.
В съответствие с Регламент (ЕС) 2023/1542 на Европейския парламент и на Съвета относно батерии и акумулатори и отпадъци от батерии и акумулатори дефектните или използваните батерии/акумулатори трябва да се събират разделно и да се предават за екологично съвместима преработка.

Гаранционна карта

Номер на поръчката: DED8670/DED8671 Номер на партидата: .....

(наричан по-долу "Продуктът")

Дата на закупуване на продукта: .....

Печат на дилъра

Дата и подпис на продавача: .....

Изявление на потребителя:

Потвърждавам, че съм информиран за условията на гаранцията и последствията от неспазването на указанията в инструкцията за експлоатация и гаранционната карта. Запознат съм с условията на тази гаранция, което потвърждавам със саморъчния си подпис:

....

Дата и място Подпис на потребителя

I. Отговорност за продукта:

(1) Гарант - Dedra Exim Sp. z o.o. със седалище в Прушков, адрес: гр: 3 Maja 8, 05-800 Pruszków, KRS 0000062517, Окръжен съд за столицата Варшава във Варшава, XIV икономическо отделение на Националния съдебен регистър, NIP 527-020-49-33, акционерен капитал: 100 980,00 PLN.

2 Съгласно условията на тази гаранционна карта Гарантът гарантира Продукта, произхождащ от дистрибуцията на Гаранта.

(3) Отговорността по гаранцията покрива само дефекти, възникнали по причини, присъщи на Продукта в момента на предоставянето му на Потребителя.

(4) По силата на гаранцията Потребителят има право на безплатен ремонт на Продукта, при условие че дефектът се е проявил по време на гаранционния период. Методът на ремонт на Продукта (методът на ремонт) е по преценка на Гаранта. Ако Гарантът установи, че ремонтът не е възможен, той си запазва правото да замени дефектния елемент или целия Продукт с бездефектен, да намали цената на Продукта или да се откаже от договора.

По отношение на потребител, който не е потребител по смисъла на Закона от 23 април 1964 г. Граждански кодекс, отговорността на Гаранта за вреди, произтичащи от тази гаранция и/или във връзка с нейното сключване и изпълнение, независимо от правния титул, е ограничена до максималната стойност на дефектния Продукт.

II. Гаранционен срок:

Компоненти на продукта	Продължителност на гаранционната защита
DED8670/DED8671	36 месеца от датата на закупуване на Продукта, както е посочено в тази гаранционна карта
Единици за рязане	Не се покрива от гаранцията

III. Условия за упражняване на гаранцията:

Потребителят трябва да представи попълнената гаранционна карта на Продукта и да докаже обстоятелствата на закупуване на Продукта от Потребителя, напр. чрез представяне на касова бележка, фактура и др. За целите на ефективното разглеждане на жалби се препоръчва Потребителят да представи заедно с Продукта всички компоненти, посочени в "Комплектоване на устройството", съдържащо се в Ръководството за потребителя.

2. потребителят да спазва препоръките, съдържащи се в инструкциите за експлоатация и гаранционната карта.

Гаранцията обхваща само територията на Република Полша и ЕС.

Гаранцията не покрива дефекти на Продукта, произтичащи по-специално от:

a. Неспазване от страна на потребителя на условията, посочени в инструкциите за експлоатация, по-специално по отношение на правилната експлоатация, поддръжка и почистване;

b. Използване на продукти за почистване или поддръжка от страна на потребителя, които не съответстват на инструкциите за експлоатация;

c. Неподходящо съхранение и транспортиране на Продукта от страна на Потребителя;

d. Неразрешени промени и/или изменения на Продукта от страна на Потребителя, които не са били съгласувани с Гаранта;

e. Използването от страна на Потребителя в Продукта на консумативи, които не съответстват на Инструкцията за експлоатация.

f. Потребител, който не е потребител по смисъла на Закона от 23 април 1964 г. Граждански кодекс, губи гаранцията за Продукта, в който:

ж. серийните номера, обозначенията за дата и табелките с имената са били отстранени, променени или повредени от Потребителя;

з. пломбите са били повредени от потребителя или имат следи от манипулация от страна на потребителя.

Моля, обърнете внимание, че Потребителят трябва да извършва ежедневното обслужване на Продукта, включително инструкциите за употреба, сам и за своя сметка.

IV. Процедура за подаване на жалби:

(1) В случай, че се установи, че Продуктът работи неправилно, трябва да се уверите, че всички стъпки, посочени в инструкциите за експлоатация, са извършени правилно, преди да предявите рекламация.

(2) Препоръчително е да подадете жалба незабавно, за предпочитане в рамките на 7 дни от забелязването на дефект в Продукта. Потребител, който не е потребител по смисъла на Закона от 23 април 1964 г. Граждански кодекс, губи правата, произтичащи от тази гаранция, ако рекламацията не бъде направена в рамките на 7 дни.

(3) Рекламации могат да бъдат предявени, inter alia, в мястото на закупуване на Продукта, в гаранционното обслужване или в писмена форма на адреса: Dedra Exim Sp. z o.o., ul. 3 Maja 8, 05-800 Pruszków.

(4) Потребителят може да подаде жалба, като използва формуляра, достъпен на уебсайта www.dedra.pl. ("Формуляр за гаранционна рекламация").

5. адресите на гаранционното обслужване за отделните страни са достъпни на адрес www.dedra.pl. Ако няма гаранционен сервиз за дадена държава, препоръчваме да отправяте гаранционни претенции на адрес: Dedra Exim Sp. z o.o. ul. 3 Maja 8, 05-800 Pruszków (Полша).

6 С оглед на безопасността на Потребителя е забранено използването на дефектен Продукт.

7 Внимание: Използването на дефектен Продукт е опасно за здравето и живота на Потребителя.

8 Изпълнението на задълженията по гаранцията ще се осъществи в рамките на 14 работни дни, считано от датата на доставка на декларирания Продукт от Потребителя.

9. препоръчва се да почистите дефектния Продукт, преди да го предадете за рекламация. Препоръчва се Продуктът за рекламация да бъде внимателно защитен от повреда по време на транспортиране (препоръчва се Продуктът за рекламация да се достави в оригиналната му опаковка).

(10) Гаранционният срок се удължава с времето, през което Потребителят не е могъл да използва Продукта, обхванат от гаранцията, поради дефект.

Гаранцията не изключва, не ограничава и не спира правата на Потребителя, произтичащи от гаранционните разпоредби, за дефекти на продадените стоки.

В съответствие с член 13, параграфи 1 и 2 от Регламент (ЕС) 2016/679 на Европейския парламент и на Съвета от 27 април 2016 г. относно защитата на физическите лица във връзка с обработването на лични данни и относно свободното движение на такива данни и за отмяна на Директива 95/46/ЕО ("ОРЗД"), с настоящото Ви информираме, че

1. Администраторът на Вашите лични данни, посочени във формуляра е DEDRA-EXIM sp. z o.o. със седалище в Прушков, на ул. 3 Maja 8, 05-800 Прушков (по-нататък: „Администратор").
2. Вашите лични данни ще се обработват изключително с цел провеждане на гаранционната процедура на устройството съгласно ст. 6 ал. 1 буква "б" от Общия регламент за защита на личните данни (по-нататък: „ОРЗД") Посочване на данните е доброволно, но е необходимо за провеждане на гаранционната процедура.
3. Вашите лични данни ще се обработват през срока на разглеждането на провеждане на гаранционната процедура и за архивни цели при необходимост от защита от евентуалните претенции към Администратора не по-дълго отколкото до датата на давността им.
4. Вашите лични данни могат да се обявяват изключително на операторите, обработващи данните в полза на Администратора въз основа на писмен договор за възлагане на обработването на личните данни, предоставящи, м.др. услуги по технически сервиз, хостинг или обслужване на уеб-сайта, по IT обслужване, на куриерска служба. Доставчиците на Администратора са задължени да осигурят защита на личните данни и да отговарят на изискванията на действащото законодателство, свързано със защита на личните данни и не могат да използват доверените им лични данни за целите, различни от определените в договор с Администратора.
5. Вашите данни няма да бъдат обработвани по автоматизиран начин, в това число във формата на профилиране, и няма да се предоставят в трета страна/международна организация.
6. Имате право на достъп до съдържанието на личните си данни и право всеки момент да ги коригирате, изтриете, ограничите обработването им, право да прехвърляте данните, право да подадете възражение.
7. По всякакви въпроси, свързани с обработването на Вашите лични данни от Администратора можете да се свържете на електронен адрес: daneosobowe@dedra.pl.;
8. Имате право да подадете жалба до органа, компетентен относно въпросите за защита на личните данни;

UA Зміст

1. Фотографії та малюнки
2. Опис пристрою
3. Призначення пристрою
4. Обмеження використання
5. Технічні дані
6. Підготовка до роботи
7 Увімкнення пристрою
8. Використання пристрою
9. Поточне обслуговування
10. Запасні частини та аксесуари
11. самостійне усунення несправностей
12. Компоненти продукту
13. Інформація для користувачів щодо утилізації електричного та електронного обладнання
14. Гарантійний талон

Переклад оригінальної інструкції з експлуатації.
Загальні умови безпеки викладені в окремій брошурі.
Декларація відповідності ЄС додається до пристрою як окремий документ. У разі відсутності Декларації відповідності ЄС, будь ласка, зверніться до сервісного центру Dedra-Exim Sp. z o.o.

ПРИМІТКА **Під час роботи з приладом рекомендується завжди дотримуватися основних правил техніки безпеки, щоб уникнути пожежі, ураження електричним струмом або механічних травм.**

Перед початком роботи з пристроєм уважно прочитайте зміст інструкції з експлуатації. Зберігайте інструкцію з експлуатації, інструкцію з безпеки експлуатації та декларацію про відповідність. Суворе дотримання вказівок і рекомендацій, викладених в інструкції з експлуатації, продовжить термін служби приладу.

ПРИМІТКА **Під час роботи необхідно дотримуватися інструкцій, наведених у посібнику з техніки безпеки.**

Якщо пристрій передається іншій особі, будь ласка, передайте цій особі також інструкцію з експлуатації, інструкцію з безпеки праці та декларацію про відповідність. Компанія Dedra-Exim не несе відповідальності за нещасні випадки, спричинені недотриманням інструкцій з техніки безпеки під час роботи. Уважно прочитайте всі інструкції з техніки безпеки та інструкції з експлуатації. Недотримання попереджень та інструкцій може призвести до ураження електричним струмом, пожежі та/або серйозних травм.

2. Опис пристрою

Рис. A: 1. кнопка блокування вимикача, 2. вимикач, 3. ручка, 4. гніздо для акумулятора, 5. кнопки заміни ріжучих елементів, 6. тример для живоплоту - ріжучий елемент, 7. тример для трави - ріжучий елемент

3. Призначення пристрою

Ножиці для трави/живої огорожі призначені для підстригання країв газонів і невеликих живоплотів та чагарників.
Допускається використання пристрою в ремонтно-будівельних роботах, ремонтних майстернях, аматорських роботах, при дотриманні умов використання і допустимих умов праці, викладених в інструкції з експлуатації.

4. Обмеження використання

Прилад можна використовувати тільки відповідно до "Допустимих умов експлуатації", наведених нижче.
Несанкціоновані зміни механічної та електричної конструкції, будь-які модифікації, операції з технічного обслуговування, не описані в інструкції з експлуатації, вважаються незаконними і призводять до негайної втрати гарантійних прав, а декларація про відповідність втрачає чинність. Використання електроінструменту не за призначенням або всупереч інструкції з експлуатації призведе до негайної втрати гарантійних прав.

Допустимі умови праці
Безперервна робота S1
Не піддавати впливу температури вище 40°C.

5. Технічні дані

Модель пристрою	DED8670	DED8671
Напруга живлення [В]	3,6	7,2
Ємність акумулятора [Ач]	2000	2000
Тип акумулятора	Li-Ion	Li-Ion
Максимальне число обертів	1200	1200
Ножиці для трави: ширина різання [мм]	100	100
Ножиці для живоплоту: довжина [мм]	120	200
Машинка для стрижки живоплоту: товщина зрізу [мм]	8	8
Машинки для стрижки живоплоту		
Викиди шуму:		
Рівень звукового тиску LpA [дБ(A)]	71,1	71,1
Невизначеність вимірювання KpA [дБ(A)]	3	3
Рівень звукової потужності LwA [дБ(A)]	91,7	91,7
Невизначеність вимірювання KwA [дБ(A)]	3	3
Рівень вібрації, виміряний на ручці ah,ID [м/с2]	3,5	3,5
Невизначеність вимірювання ah,ID [м/с2]	1,5	1,5
Ножиці для трави		
Викиди шуму:		
Рівень звукового тиску LpA [дБ(A)]	72,4	72,4
Невизначеність вимірювання KpA [дБ(A)]	3	3
Рівень звукової потужності LwA [дБ(A)]	92,4	92,4
Невизначеність вимірювання KwA [дБ(A)]	3	3
Рівень вібрації, виміряний на ручці ah,ID [м/с2]	3,5	3,5
Невизначеність вимірювання ah,ID [м/с2]	1,5	1,5
Гарантований рівень звукової потужності LWA [дБ(A)]	95	95
Вага [кг]	0,4	0,5

Інформація про вібрації та шум.
Комбіноване значення вібрацій a_h і невизначеність вимірювання були визначені відповідно до EN 62841-4-2 і наведені в таблиці
Рівень шуму був визначений відповідно до EN 62841-1, значення наведені вище в таблиці.

ПРИМІТКА **Шум може призвести до пошкодження слуху, завжди використовуйте засоби захисту органів слуху під час роботи!**
Заявлене значення віброемісії було виміряно відповідно до стандартного методу випробувань і може використовуватися для порівняння одного пристрою з іншим. Зазначений вище рівень вібрації також може бути використаний для попередньої оцінки впливу вібрації.
Рівень вібрації під час фактичного використання електроінструменту може відрізнятися від заявлених значень, залежно від використання робочих інструментів, зокрема типу заготовки, і необхідності визначення заходів для захисту оператора. Для точної оцінки впливу в реальних умовах використання необхідно враховувати всі частини робочого циклу, включаючи періоди, коли машина вимкнена або коли вона ввімкнена, але не використовується для роботи.

6. Підготовка до роботи

ПРИМІТКА **Всі операції з технічного обслуговування, такі як заміна робочого наконечника, повинні виконуватися при відключеному живленні.**

ПРИМІТКА **Перед початком роботи переконайтеся, що в траві або огорожі немає каміння, шматків дроту тощо. Сторонні предмети можуть пошкодити робочі насадки або двигун машини.**

Монтаж заготовки
Для того, щоб підігнати робочий кінець, потрібно:
- натиснути кнопки для розблокування заготовки (рис. A, 5)
- Вставте направляючий ролик в отвір заготовки так, щоб зубці круга заготовки увійшли в пази.

ПРИМІТКА - натиснути на робочий наконечник і відпустити кнопки

Перед початком роботи зніміть захисний кожух леза.

7. Увімкнення пристрою

Щоб запустити пристрій, натисніть великим пальцем кнопку блокування вимикача (рис. A, 1) вперед, а потім натисніть кнопку вимикача (рис. A, 2).

ПРИМІТКА **Випробування на холостому ходу слід проводити тільки тоді, коли електроінструмент спрямований донизу.**

8. Використання пристрою

Косіння трави
Ножиці для трави використовуються для стрижки трави там, де доступ газонокосаркою утруднений (біля бордюрів, невеликих клумб і т.д.) Ведіть ножиці плавним рухом, паралельно землі.

Обрізка живоплоту - горизонтальне різання
Для досягнення рівномірної висоти різання рекомендується використовувати допоміжну лінію, наприклад, струну. Найкраща продуктивність досягається, якщо направляти ножиці під кутом

приблизно 5 градусів до поверхні, яку потрібно розрізати. Різання слід виконувати, рухаючи ножиці зліва направо, а потім у зворотному напрямку на низькій швидкості.

Обрізка живоплоту - вертикальне різання
Ножиці завжди слід вести знизу вгору під кутом приблизно 5 градусів до поверхні, яку потрібно обрізати. Якщо ножиці вести зверху вниз, обрізані пагони та гілки будуть згинатися, що ускладнить обрізку. Здійснюйте зріз на повну висоту, щоб отримати рівну, вертикальну поверхню.

Обрізка живоплоту - формування кущів
Комбінуючи горизонтальне і вертикальне різання, ножиці можна використовувати для формування кущів. Якщо ви обрізаєте не горизонтально, направляйте ножиці знизу.

Додаткові зауваження
Якщо машина заблокована, негайно вимкніть джерело живлення і від'єднайте машину від електромережі, перш ніж приступати до очищення відходів. Ніколи не використовуйте машину з пошкодженим захисним кожухом. Тримайте джерело живлення вільним від відходів та інших скупчень, щоб запобігти пошкодженню джерела живлення або можливому загоранню.
Зупиніть машину та відключіть джерело живлення. Переконайтеся, що всі рухомі частини повністю зупинилися
- щоразу, коли виходиш з машини,
- перед чищенням лез,
- перед перевіркою, чищенням або роботою на машині.

9. Поточне обслуговування

ПРИМІТКА **Всі операції з технічного обслуговування, такі як заміна робочого наконечника, повинні виконуватися при відключеному живленні.**

Перед кожним запуском:
- Переконайтеся, що вентиляційні отвори двигуна не заблоковані і не забруднені. За необхідності відкрийте їх (наприклад, за допомогою стисненого повітря) або очистіть ганчіркою, злегка змоченою у воді; не допускайте потрапляння води всередину пристрою.

Після кожного використання:
- Відключіть пристрій від джерела живлення, щоб уникнути випадкової активації сторонніми особами або під час руху.

Заміна робочого наконечника
Використання системи заміни робочого наконечника без використання інструментів дозволяє швидко змінювати функціональність пристрою. Для зняття робочого наконечника необхідно:
- натиснути кнопки для розблокування заготовки (рис. A, 5)
- потягніть робочий кінець вниз
Щоб підігнати робочий наконечник потрібно:
- натиснути кнопки для розблокування заготовки (рис. A, 5)
- Вставте направляючий ролик в отвір заготовки так, щоб зубці круга заготовки увійшли в пази.
- натиснути на робочий наконечник і відпустити кнопки
Зберігати в темному, прохолодному місці, по можливості в оригінальній упаковці.

10. Запасні частини та аксесуари

Для придбання запасних частин та аксесуарів, будь ласка, звертайтеся до сервісного центру "Дедра-Ексім". Контактні дані можна знайти на сторінці 1 цього посібника. При замовленні запасних частин, будь ласка, вказуйте номер деталі на заводській табличці та номер деталі зі складального креслення. Протягом гарантійного терміну ремонт здійснюється згідно з правилами, викладеними в гарантійному талоні. Будь ласка, передайте заявлений виріб для ремонту за місцем придбання (продавець зобов'язаний прийняти заявлений виріб), або надішліть його до Центрального сервісного центру "ДЕДРА - ЕКСІМ". Будь ласка, додайте гарантійний талон, виданий імпортером. Без цього документа ремонт буде розглядатися як післягарантійний. Після закінчення гарантійного терміну ремонт здійснюється Центральним сервісом. Несправний виріб повинен бути надісланий до Сервісу (витрати на пересилку покриваються користувачем).

Заряджання акумуляторної батареї
Якщо акумулятор розряджений, підключіть зарядний кабель до гнізда USB C, а зарядний пристрій - до розетки. Стан заряджання акумулятора буде відображатися за допомогою світлодіода. Після заряджання від'єднайте зарядний пристрій від акумулятора.

11. Самостійне усунення несправностей

ПРИМІТКА **Відключіть пристрій від джерела живлення і переконайтеся, що він не працює, перш ніж намагатися усунути несправність самостійно.**

ПРОБЛЕМА	ПРИЧИНА	РІШЕННЯ
Пристрій не працює	Несправний вимикач Розряджений акумулятор	Віддайте пристрій на технічне обслуговування Заряджайте акумулятор
Пристрій запускається з труднощами	Розряджений акумулятор Перевищення робочих параметрів	Заряджайте акумулятор правильно Зменшити навантаження на електроінструмент
Двигун перегрівається	Забиті вентиляційні отвори Перевищення робочих параметрів Занадто високий тиск на інструмент	Очистіть отвори Вимкніть електроінструмент, відкладіть роботу до повного охолодження машини Зменшити навантаження на електроінструмент
Низька продуктивність	Тупі ножі	Замініть ножі на гострі

12. Компоненти продукту

Склад: 1. ножиці DED8670 / DED8671 - 1 шт. 2. робочий кінець - ножиці для трави - 1 шт. 3. робочий кінець - ножиці для живоплоту - 1 шт.

13. Інформація для користувачів щодо утилізації відпрацьованого електричного та електронного обладнання (стосується домогосподарств)



Символ, зображений на виробах або супровідній документації, вказує на те, що несправне електричне або електронне обладнання не можна утилізувати разом з побутовими відходами. Якщо вам потрібно утилізувати, повторно використати або відновити компоненти, найкраще віднести їх до спеціалізованого пункту збору, де вони будуть прийняті безкоштовно. Інформацію про місцезнаходження пунктів збору відпрацьованого обладнання надають місцеві органи влади, наприклад, на їхніх веб-сайтах.
Правильна утилізація пристрою, допомагає зберегти цінні ресурси та уникнути негативного впливу на здоров'я та навколишнє середовище внаслідок можливої присутності в обладнаннінебезпечних речовин: речовини, суміші та компоненти.
Неправильна утилізація відходів загрожує штрафними санкціями згідно з відповідними місцевими нормами.
Користувачі в країнах ЄС: Якщо вам потрібно утилізувати електричне або електронне обладнання, зверніться до найближчої точки продажу або до вашого постачальника, який надасть вам додаткову інформацію.
Утилізація в країнах за межами Європейського Союзу: Цей символ стосується лише країн Європейського Союзу. Якщо ви хочете утилізувати цей виріб, зверніться до місцевих органів влади або дилера для отримання інформації про правильний спосіб утилізації.
Відповідно до Регламенту (ЄС) 2023/1542 Європейського Парламенту та Ради про батарейки та акумулятори і відпрацьовані батарейки та акумулятори, дефектні або використані батарейки/акумулятори повинні збиратися окремо і підлягати екологічно сумісній переробці.

Гарантійний талон

Номер замовлення: DED8670/DED8671 Номер лоту:.....

(далі - Продукт)

Дата придбання продукту: .....

Печатка дилера

Дата та підпис продавця: .....

Заява користувача:

Я підтверджую, що ознайомлений з умовами гарантії та наслідками недотримання вказівок, викладених в інструкції з експлуатації та гарантійному талоні. Я ознайомлений з умовами цієї гарантії, що підтверджую власним підписом:

.....

Дата і місцеПідпис користувача

I. Відповідальність за якість продукції:

(1) Поручитель - Dedra Exim Sp. z o.o. з місцезнаходженням у м. Прушкув, адреса: ul. 3 Maja 8, 05-800 Pruszków, KRS 0000062517, Окружний суд столичного міста Варшави у Варшаві, XIV Економічний відділ Національного судового реєстру, NIP 527-020-49-33, статутний капітал: 100 980,00 ЗЛОТИХ.

2 Відповідно до умов цього гарантійного талона, Гарант гарантує Товар, що походить з дистриб'юторської мережі Гаранта.

(3) Відповідальність за гарантією поширюється лише на дефекти, що виникли з причин, притаманних Продукту на момент його доставки Користувачеві.

(4) Користувач, на підставі гарантії, має право на безкоштовний ремонт Продукту за умови, що дефект став очевидним протягом гарантійного терміну. Спосіб ремонту Продукту (метод ремонту) визначається на розсуд Гаранта. Якщо Гарант встановить, що ремонт неможливий, він залишає за собою право замінити дефектний елемент або весь Виріб на бездефектний, зменшити ціну Виробу або відмовитися від договору.

По відношенню до Користувача, який не є споживачем у розумінні Закону від 23 квітня 1964р. Цивільного кодексу, відповідальність Гаранта за збитки, що виникли внаслідок цієї гарантії та/або у зв'язку з її укладенням та виконанням, незалежно від правового титулу, обмежується максимальною вартістю дефектного Продукту.

II. Гарантійний термін:

Компоненти продукту	Тривалість гарантійного захисту
Машинка для стрижки трави/живої огорожі	36 місяці з дати придбання Продукту, як зазначено в цьому Гарантійному талоні
Ріжучі блоки	Гарантія не поширюється

III. Умови реалізації гарантії:

Користувач повинен пред'явити заповнений гарантійний талон на Виріб та обґрунтувати обставини придбання Виробу Користувачем, наприклад, пред'явивши чек, рахунок-фактуру тощо. З метою ефективного розгляду рекламації рекомендується, щоб Користувач надав разом з Виробом всі компоненти, зазначені в розділі "Комплектація пристрою", що міститься в Посібнику користувача.

2. що користувач дотримується інструкцій, наведених в інструкції з експлуатації та гарантійному талоні.

Гарантія поширюється лише на територію Республіки Польща та ЄС.

Гарантія не поширюється на дефекти Продукту, що виникають, зокрема, внаслідок:

a. Недотримання Користувачем умов, викладених в Інструкції з експлуатації, зокрема щодо правильної експлуатації, технічного обслуговування та чищення;

b. Використання Користувачем засобів для чищення або технічного обслуговування, які не відповідають вимогам Інструкції з експлуатації;

c. Неналежне зберігання та транспортування Продукту Користувачем;

d. Несанкціоновані зміни та/або модифікації Продукту Користувачем, які не були узгоджені з Гарантом;

e. Використання Користувачем у Виробі витратних матеріалів, що не відповідають вимогам Інструкції з експлуатації.

f. Користувач, який не є споживачем у розумінні Закону від 23 квітня 1964р. Цивільного кодексу, втрачає гарантію на Продукт, в якому:

g. серійні номери, маркування дати та таблички з назвами були видалені, змінені або пошкоджені Користувачем;

h. пломби були пошкоджені Користувачем або мають сліди втручання Користувача.

Зверніть увагу, що Користувач зобов'язаний самостійно та за власний рахунок здійснювати поточне обслуговування Продукту, включаючи інструкцію з використання, самостійно та за власний рахунок.

IV. Порядок розгляду скарг:

(1) Якщо Ви виявите, що Виріб працює неправильно, перед тим, як пред'явити претензію, Ви повинні переконатися, що всі кроки, зазначені в Інструкції з експлуатації, були виконані правильно, перш ніж пред'являти претензію.

(2) Рекомендується подавати рекламацію негайно, бажано протягом 7 днів з моменту виявлення дефекту Продукту. Користувач, який не є споживачем у розумінні Закону від 23 квітня 1964р. Цивільного кодексу, втрачає права, що випливають з цієї гарантії, якщо рекламація не буде подана протягом 7 днів.

(3) Претензії можна пред'явити, зокрема, в місці придбання Продукту, в гарантійному сервісному центрі або в письмовій формі на вказану адресу: Dedra Exim Sp. z o.o., ul. 3 Maja 8, 05-800 Pruszków.

(4) Користувач може подати рекламацію, використовуючи форму, доступну на веб-сайті www.dedra.pl. ("Бланк рекламації").

5. адреси гарантійного обслуговування для окремих країн можна знайти на сайті www.dedra.pl. Якщо для певної країни немає гарантійного сервісу, рекомендується звертатися з гарантійними претензіями за адресою: Dedra Exim Sp. z o.o. ul. 3 Maja 8, 05-800 Pruszków (Польща).

6 З метою безпеки Користувача використання дефектного Продукту заборонено.

7 Попередження: Використання несправного виробу є небезпечним для здоров'я та життя Користувача.

8 Виконання зобов'язань за гарантією відбудеться протягом 14 робочих днів, рахуючи від дати доставки Користувачем заявленого Продукту.

9. перед тим, як відправити дефектний Виріб для рекламації, рекомендується його почистити. Виріб, що підлягає рекламації, рекомендується ретельно захищати від пошкоджень під час транспортування (рекомендується доставляти Виріб, що підлягає рекламації, в оригінальній упаковці).

(10) Гарантійний термін продовжується на час, протягом якого Користувач не міг використовувати Продукт, на який поширюється гарантія, через дефект.

Гарантія не виключає, не обмежує і не призупиняє права Користувача, передбачені положеннями про гарантійні зобов'язання щодо дефектів проданих товарів.

Відповідно до статті 13(1) та (2) Регламенту (ЄС) 2016/679 Європейського Парламенту та Ради від 27 квітня 2016 року про захист фізичних осіб у зв'язку з обробкою персональних даних і про вільний рух таких даних та про скасування Директиви 95/46/ЄС (далі: "RODO"), повідомляємо Вам наступне

1. Контролером ваших персональних даних, вказаних у формі, є компанія DEDRA-EXIM sp. z o.o., зареєстрована за адресою: вул. 3 Мая, 8, 05- 800, Прушкув (далі: «Контролер»).
2. Ваші дані будуть оброблятися виключно з метою виконання гарантійної процедури для пристрою згідно з літ. b п. 1. ст. 6 Загального регламенту захисту даних (далі: «ЗРЗД») Надання даних є добровільним, але необхідним для виконання гарантійної процедури.
3. Ваші дані будуть оброблятися протягом періоду виконання гарантійної процедури та з метою архівування на випадок необхідності захисту від можливих претензій до Контролера, але не довше закінчення терміну позовної давності.
4. Ваші дані можуть бути розкриті тільки суб'єктам, які обробляють дані від імені Контролера, на підставі письмового договору про доручення на обробку персональних даних, що передбачає, зокрема, технічне обслуговування, хостинг або обслуговування веб-сайту, IT-сервіс, кур'єрську компанію. Постачальники Контролера зобов'язані забезпечувати безпеку даних і дотримуватися вимог чинного законодавства щодо захисту персональних даних і не можуть використовувати довірені їм персональні дані в цілях, відмінних від зазначених у договорі з Контролером.
5. Ваші персональні дані не будуть оброблятися автоматизовано, зокрема, не будуть профілюватися, а також не будуть передаватися у треті країни/міжнародні організації.
6. Ви маєте право на доступ до своїх персональних даних та право на їхнє виправлення, видалення, обмеження обробки, право на передачу даних, право на відмову від обробки, у будь-який момент;
7. З усіх питань, пов’язаних з обробкою Контролером ваших персональних даних, ви можете звернутися до Контролера за адресою e-mail: daneosobowe@dedra.pl.;
8. Ви маєте право подати скаргу до відповідного наглядового органу із захисту персональних даних;

EN Table of contents

1. Drawing and pictures
2. Description of the device
3. Purpose of the device
4. Restriction on use
5. Technical data
6. Preparing for use
7. Switching on the device
8. Operation of the device
9. Ongoing maintenance
10. Spare parts and accessories
11. Trouble-shooting on your own
12. Product components
13. Information for users on the disposal of electrical and electronic equipment (applicable to households)
14. Warranty card

The translation of the oryginal manual instructions.
The Declaration of Conformity is attached to the manual as a separate document. If the Declaration of Conformity is not available, please contact Dedra Exim.
General safety regulations are attached to the manual as a separate booklet.

WARNING. Read all warnings marked with the symbol and all instructions.

Failure to observe the following warnings and safety instructions could result in electric shock, fire or serious injury.

Retain all warnings and instructions for future use.

2. Description of the device

Pic. A: 1. – 1. switch lock button, 2. on/off switch, 3. handle, 4. battery socket, 5. cutting unit replacement buttons, 6. hedge trimmer - cutting unit, 7. grass trimmer - cutting unit

3. Purpose of the device

The grass/hedge shears are designed for trimming lawn edges and small hedges and shrubs.
It is permissible to use the device in renovation and construction work, repair workshops, amateur work, subject to the conditions of use and permissible working conditions contained in the operating instructions.

4. Restriction on use

The appliance may only be used in accordance with the 'Permitted operating conditions' below.
Unauthorised changes to the mechanical and electrical design, any modifications, maintenance operations not described in the operating instructions will be treated as illegal and will result in the immediate loss of warranty rights and the declaration of conformity will become invalid.
Misuse or use not in accordance with the operating instructions will result in immediate loss of warranty rights.

Permitted operating conditions'
S1 - continuous operation.
Do not expose to temperatures above 40°C.

5. Technical data

Model type	DED8670	DED8671
Rated voltage [V]	3,6	7,2
Accumulator capacity [Ah]	2000	2000
Battery type	Li-Ion	Li-Ion
Rated no-load speed [min-1]	1200	1200
Grass shears: Cutting width [mm]	100	100
Hedge trimmer: length [mm]	120	200
Hedge trimmer: cutting thickness [mm]	8	8
Hedge trimmers		
Noise emission		
Sound pressure level LpA [dB(A)]	71,1	71,1
Uncertainty kpA [dB(A)]	3	3
Sound power level LwA [dB(A)]	91,7	91,7
Uncertainty kwA [dB(A)]	3	3
Vibration value [m/s2]	3,5	3,5
Uncertainty ka [m/s2]	1,5	1,5
Grass shears		
Noise emission		
Sound pressure level LpA [dB(A)]	72,4	72,4
Uncertainty kpA [dB(A)]	3	3
Sound power level LwA [dB(A)]	92,4	92,4
Uncertainty kwA [dB(A)]	3	3
Vibration value [m/s2]	3,5	3,5
Uncertainty ka [m/s2]	1,5	1,5
Guaranteed sound power level LWA [dB(A)]	95	95
Weight [kg]	0,4	0,5

Information on vibrations and noise
The combined value of the vibration ah and the measurement uncertainty were determined in accordance with the standard EN 62841-4-2 and are given in the table.
Noise emissions were determined in accordance with the standard EN 62841-1, and values are given in the table above.

WARNING **Noise can cause hearing damage, always wear hearing protection when working!**

The declared total vibration/noise value has been measured according to a standard test method and can be used to compare one device with another. The stated vibration/noise level can also be used for a preliminary vibration/noise exposure assessment.
Vibration/noise levels during actual use of the equipment may differ from the declared values, depending on the use of the work tools, in particular the type of workpiece and the need to determine operator protection measures. To accurately estimate exposure in actual use conditions, all parts of the work cycle must be taken into account, including periods when the machine is switched off or when it is switched on but not used for work.

6. Preparing for use

WARNING **Before starting work, check that there are no stones, pieces of wire, etc. in the grass or hedge.**

WARNING **Foreign bodies can damage the working tips or the motor of the machine.**

Mounting the working nozzle
To fit the working tip:
- press the buttons for unlocking the working bit (Fig. A, 5)
- Insert the guide roller into the opening in the working bit so that the teeth of the working bit wheel fit into the grooves.
- Press down on the working bit and release the buttons.

WARNING **Remove the blade guard before starting work.**

7. Switching on the device

To start the device, slide the power switch lock button forwards with your thumb (Fig. A, 1), then press the power switch button (Fig. A, 2)

WARNING **Test runs without a load should only be carried out when the power tool is pointing downwards.**

8. Operation of the device

Grass cutting
Grass shears are used to cut the grass in areas where access with a lawnmower is difficult (at kerbs, small flower beds, etc.) Guide the shears with smooth movements, parallel to the ground.

Hedge trimming - horizontal cutting
To achieve an even cutting height, it is advisable to use a guide line, such as a string. Best performance is achieved by guiding the shears at an angle of approximately 5 degrees to the surface to be cut. Perform the cut by moving the shears at low speed from left to right and then in the opposite direction.

Hedge trimming - vertical cut
The shears must always be guided from the bottom up at an angle of approx. 5 degrees to the surface to be cut. Running the shears from top to bottom causes the cut shoots and twigs to bend, making them difficult to cut. Carry out the cut at full height to achieve an even, vertical surface.

Hedge trimming - shaping shrubs
Using a combination of horizontal and vertical cutting, scissors can be used to shape shrubs. When cutting other than horizontally, guide the shears from the bottom.

Additional notes
If the machine becomes blocked, switch off the power source immediately and disconnect the machine from the power supply before cleaning the waste. Never operate the machine with damaged guards. Keep the power source free of waste and other accumulations to prevent damage to the power source or a possible fire.
Stop the machine and disconnect the power source. Ensure that all moving parts have come to a complete stop
- whenever you leave the machine,
- before cleaning the blades,
- before checking, cleaning or working on the machine.

WARNING **Always put on the blade guard when you have finished work and during breaks!**

9. Ongoing maintenance

WARNING **All maintenance operations, such as changing the working tip, must be carried out with the power disconnected.**

Before each start-up:
- Check that the motor vents are not obstructed or dirty. If necessary, uncover (e.g. with compressed air) or clean with a cloth slightly dampened with water; do not allow water to enter the interior of the unit.

After each use:
- Disconnect from the power source to avoid accidental activation by bystanders or when moving.

Changing the working tip
The use of a tool-free working tip replacement system allows the functionality of the appliance to be changed quickly. To remove the working tip:
- press the buttons unlocking the working tip (fig. A, 5)
- Pull the working bit downwards

To fit the working nozzle, do the following:
- press the buttons unlocking the working nozzle (Fig. A, 5)
- Push the guide roller into the opening in the working bit so that the teeth of the working bit wheel fit into the grooves
- press the working tip and release the buttons

Store in a dark, cool place, if possible in the original packaging..

10. Spare parts and accessories

For the purchase of spare parts and accessories, please contact the Dedra Exim service. Contact details can be found on page 1 of the manual.
When ordering spare parts, please quote the batch number on the nameplate together with the part number from the assembly drawing.
During the warranty period, repairs are carried out in accordance with the terms of the warranty card. Return the faulty product for repair at the place of purchase (the dealer is obliged to accept the faulty product), send it to the central Dedra Exim service centre or to the service centre closest to your place of residence (list of service centres at www.dedra.pl). Kindly enclose the completed warranty card. After the warranty period has expired, repairs are carried out by the central service. Send the defective product to the service centre (shipping costs are paid by the user).

Charging the battery pack
If the battery is discharged, connect the charger cable to the USB C socket and connect the charger to the mains socket. The charging status of the battery will be indicated by an LED. After charging, disconnect the charger from the battery.

11. Trouble-shooting on your own

WARNING **Disconnect the unit from the power supply before attempting to troubleshoot the unit yourself.**

PROBLEM	**CAUSE**	**SOLUTION**
Device does not work	Defective switch Discharged battery	Have the unit serviced Recharge the battery
Unit starts with difficulty	Battery discharged Operating parameters exceeded	Charge the battery properly Reduce the load on the power tool
Motor overheats	Ventilation openings clogged Operating parameters exceeded Tool pressure too high	Clean the holes Switch off the power tool, postpone the work until the tool has cooled down completely Reduce load on the power tool
Poor performance	Blunt knives	Replace knives with sharp ones

12. Product components

1. shears DED8670 / DED8671 - 1 pc. 2. working end - grass shears - 1 pc. 3. working end - hedge trimmer - 1 pc.

13. Information for users on the disposal of electrical and electronic equipment (applicable to households)



The symbol on the products or accompanying documentation indicates that defective electrical or electronic equipment must not be disposed of with household waste. If you need to dispose of, reuse or recover components, take them to a specialist collection point where they will be accepted free of charge. Information on the location of collection points for used equipment is provided by local authorities, e.g. on their websites.
By disposing of the appliance correctly, you will save valuable resources and avoid negative effects on health and the environment due to the possible presence of hazardous substances, mixtures and components in the appliance.
Incorrect waste disposal is subject to penalties according to the relevant local regulations.
Users in EU countries: If you need to dispose of electrical or electronic equipment, please contact your nearest point of sale or supplier, who will be able to provide further information.
Disposal in non-EU countries: This symbol only applies to countries within the European Union. If you wish to dispose of this product, please contact your local authorities or dealer for the correct method of disposal.
In accordance with Regulation (EU) 2023/1542 of the European Parliament and of the Council on batteries and accumulators and waste batteries and accumulators, defective or used batteries/accumulators must be collected separately and brought to environmentally compatible recycling.

Warranty card

Catalogue No: DED8670/DED8671 Lot No.: .....
(hereinafter called the product)
Product purchase date : .....
Seller's stamp

Date and seller's signature: .....

User's statement:
I confirm that I have been informed about the warranty conditions and the consequences of non-compliance with the guidelines in the Operating Instructions and the warranty. I am aware of the conditions of this warranty, which I confirm with my handwritten signature:

....
Date and place User's signature

I. Product liability
1. The Warrantor - Dedra Exim Sp. z o.o. with its registered office in Pruszków, address: ul. 3 Maja 8, 05-800 Pruszków, KRS 0000062517, District Court for the City of Warsaw in Warsaw, 14th Economic Division of the National Court Register, TIN 527-020-49-33, share capital: PLN 100,980.00.
2. The Warrantor provides the warranty for the Product from the Warrantor 's distribution on the terms set out in this warranty.
3. Liability under the warranty shall only cover defects arising from causes inherent in the Product at the time of delivery to the User.
4. By virtue of the warranty, the User obtains the right to have the Product repaired free of charge, provided that the defect became apparent during the warranty period. The method of repair of the Product is at the discretion of the Warrantor. If the Warrantor finds the repair impossible, the Warrantor reserves the right to replace the defective element or the whole Product for a defect-free one, reduce the price of the Product, or withdraw from the contract.
5. In relation to the User, who is not a consumer within the meaning of the Act of April 23, 1964, on Civil Code, the Warrantor's liability for damages resulting from this warranty and/or in connection with its conclusion and performance, regardless of the legal title, is limited to the maximum of the value of the defective Product.

II. Warranty period

Product components	Duration of warranty protection
DED8670/DED8671	36 months from the date of purchase of the Product as shown on this warranty card
Cutting mechanism	No warranty

III. Terms and conditions of the warranty
1. Presentation by the User of a completed warranty card for the Product and substantiation by the User of the circumstances of purchase of the Product, e.g. by presenting a receipt, invoice, etc. For the purpose of efficient complaint processing, it is recommended that the User submits, together with the Product, all the components specified in "Set of the device components" contained in the operating instructions.
2. Compliance by the user with the instructions in the operating instructions and the warranty.
3. The warranty only covers the territory of the Republic of Poland and the EU.
4. The warranty does not cover any Product defects arising in particular from:

a. Failure of the user to comply with the conditions set out in the operating instructions, in particular with regard to correct operation, maintenance and cleaning;
b. Use of cleaning or maintenance products by the user which do not comply with the operating instructions;
c. Improper storage and transport of the Product by the User;
d. Unauthorised changes and/or modifications to the Product by the User which have not been agreed with the Warrantor;
e. Use of consumables by the User in the Product which do not comply with the operating instructions.
5. For the User, who is not a consumer within the meaning of the Act of April 23,1964 of the Civil Code, the warranty becomes void for the Product where:
a. serial numbers, date indications and rating plates have been removed, altered or damaged by the user;
b. the seals have been damaged by the user or show signs of tampering by the user.
6. Note! The User shall carry out the activities connected with the daily operation of the Product, resulting, among others, from the operating instructions, themselves and at their own expense.

IV. Complaint procedure

1. If you find that the Product is not working properly, make sure that all the steps specified in the operating instructions have been carried out correctly before submitting a claim.
2. It is recommended to make a complaint immediately, preferably within 7 days of noticing a defect in the Product. The User, who is not a consumer within the meaning of the Act of April 23,1964 Civil Code, loses rights arising from this warranty if they fail to make a complaint within 7 days.
3. Complaints can be made, among others, at the point of purchase of the Product, at the warranty service point, or in writing to the following address: Dedra Exim Sp. z o.o., ul. 3 Maja 8, 05-800 Pruszków.
4. The User can make a complaint using the form available on the website www.dedra.pl. ("Warranty Claim Form").
5. The addresses of the country-specific warranty service are available at www.dedra.pl. If no country-specific warranty service is available, we recommend that you address warranty claims to: Dedra Exim Sp. z o.o. ul. 3 Maja 8, 05-800 Pruszków (Poland).
6. With a view to the safety of the User, the use of a defective Product is prohibited.
7. Caution: Using a defective Product is dangerous to the health and life of the User.
8. The fulfilment of the obligations under the warranty shall take place within 14 working days from the date of delivery of the defective Product by the User.
9. Before the defective Product is delivered under the complaint procedure, it is recommended to clean it. The Product under complaint is recommended to be carefully protected against damage during transport (it is recommended to deliver the Product under complaint in its original packaging).
10. The warranty period shall be extended by the time during which, due to a defect in the Product covered by the warranty, the User was not able to use it.

The warranty shall not exclude, limit or suspend the User's rights under the warranty regulations for defects of the goods sold.

Pursuant to Article 13(1) and (2) of Regulation (EU) 2016/679 of the European Parliament and of the Council of 27 April 2016 on the protection of natural persons with regard to the processing of personal data and on the free movement of such data and repealing Directive 95/46/EC (hereinafter: 'RODO'), we inform you that

1. The administrator of your personal data provided in the form is DEDRA-EXIM sp. z o.o. with its registered office in Pruszków, ul. 3 Maja 8, 05-800 Pruszków (hereinafter: 'Administrator').
2. Your data will be processed exclusively for the purpose of implementing the warranty procedure for the device on the basis of Article 6(1)(b) of the General Data Protection Regulation (hereinafter: 'RODO') Provision of data is voluntary, but necessary for the implementation of the warranty procedure.
3. Your data will be processed for the period of consideration of the implementation of the guarantee procedure and for archiving purposes in case of the need to defend against possible claims against the Administrator, no longer than until they expire.
4. Your data may be disclosed only to entities processing data for the Administrator on the basis of a written agreement of entrustment of personal data processing providing, among others, technical support, hosting or maintenance of the website, IT support, courier company. The Administrator's providers are obliged to ensure data security and to comply with the requirements of the applicable law related to personal data protection and may not use the entrusted personal data for purposes other than those specified in the contract with the Administrator.
5. Your data will not be processed in an automated manner including profiling and will not be transferred to a third country/international organisation.
6. You have the right of access to the content of your data and the right to rectification, erasure, restriction of processing, the right to data portability, the right to object, at any time.
7. For all matters related to the processing of your personal data by the Controller, you can contact: daneosobowe@dedra.pl;
8. You have the right to lodge a complaint with the supervisory authority dealing with personal data protection.

DE Inhaltsverzeichnis

1. Abbildungen und Zeichnungen
2. Gerätebeschreibung
3. Bestimmungsgemäße Verwendung
4. Einschränkungen der Nutzung
5. Technische Daten
6. Vorbereitung zur Arbeit
7. Inbetriebnahme des Geräts
8. Verwendung des Geräts
9. Laufende Wartungsarbeiten
10. Ersatzteile und Zubehör
11. Selbstständige Fehlerbehebung
12. Gerätezusammenstellung, abschließende Hinweise
13. Information für Benutzer zur Entsorgung elektrischer und elektronischer Geräte
14. Garantiekarte

Übersetzung der Originalanleitung

Die allgemeinen Sicherheitsvorschriften sind als separates Heft beigefügt.

Die EU-Konformitätserklärung ist dem Gerät als separates Dokument beigefügt. Falls die EU-Konformitätserklärung fehlt, wenden Sie sich bitte an Dedra-Exim Sp. z o.o.

⚠ ACHTUNG Während der Arbeit mit dem Gerät sollten stets grundlegende Sicherheitsregeln beachtet werden, um Brand, elektrischen Schlag oder mechanische Verletzungen zu vermeiden.

Vor der ersten Inbetriebnahme des Geräts lesen Sie bitte diese Bedienungsanleitung sorgfältig durch. Bewahren Sie die Bedienungsanleitung, die Sicherheitshinweise und die Konformitätserklärung sorgfältig auf. Die konsequente Einhaltung der in der Anleitung enthaltenen Anweisungen und Empfehlungen verlängert die Lebensdauer Ihres Geräts.

⚠ ACHTUNG Während der Arbeit sind die in den Sicherheitshinweisen enthaltenen Vorschriften unbedingt zu beachten.

Falls Sie das Gerät an eine andere Person weitergeben, übergeben Sie ihr bitte ebenfalls die Bedienungsanleitung, die Sicherheitshinweise und die Konformitätserklärung. Dedra-Exim übernimmt keine Haftung für Unfälle, die aus der Missachtung der Sicherheitshinweise resultieren. Lesen Sie alle Sicherheits- und Bedienungsanweisungen aufmerksam durch. Die Nichtbeachtung von Warnungen und Anweisungen kann zu Stromschlag, Brand und/oder schweren Verletzungen führen.

2. Gerätebeschreibung

Abb. A: 1. Sperrtaste für den Einschalter, 2. Einschalttaste, 3. Griff, 4. Ladebuchse für den Akku, 5. Tasten zum Wechseln des Schneidkopfs, 6. Heckenscheren-Schneideinheit, 7. Grasscheren-Schneideinheit

3. Bestimmungsgemäße Verwendung

Die Gras-/Heckenschere ist zum Schneiden von Rasenkanten sowie von kleinen Hecken und Sträuchern vorgesehen. Die Verwendung des Geräts ist im Bereich Renovierungs- und Bauarbeiten, in Reparaturwerkstätten und für Hobbyarbeiten zulässig, sofern die in der Bedienungsanleitung angegebenen Nutzungsbedingungen und zulässigen Einsatzbedingungen eingehalten werden.

4. Einschränkungen der Nutzung

Das Gerät darf nur unter den nachfolgend aufgeführten „Zulässigen Einsatzbedingungen" verwendet werden.

Eigenmächtige Änderungen an der mechanischen oder elektrischen Konstruktion, jegliche Modifikationen sowie Wartungsarbeiten, die in dieser Bedienungsanleitung nicht beschrieben sind, gelten als unzulässig und führen zum sofortigen Verlust der Garantieansprüche; zudem verliert die Konformitätserklärung ihre Gültigkeit.

Eine nicht bestimmungsgemäße Verwendung des Elektrowerkzeugs oder eine Nutzung entgegen den Angaben in dieser Bedienungsanleitung führt ebenfalls zum sofortigen Verlust der Garantieansprüche.

Zulässige Einsatzbedingungen
S1 Dauerbetrieb
Nicht Temperaturen über 40°C aussetzen.

5. Technische Daten

Modell	DED8670	DED8671
Versorgungsspannung [V]	3,6	7,2
Akkukapazität [Ah]	2000	2000
Akkutyp	Li-Ion	Li-Ion
Motordrehzahl [min-1]	1200	1200
Grasschere: Schnittbreite [mm]	100	100
Heckenschere: Schnittlänge [mm]	120	200
Heckenschere: Schnittstärke [mm]	8	8
Heckenschere		
Geräusch- und Vibrationswerte:		
Schalldruckpegel LpA [dB(A)]	71,1	71,1
Messunsicherheit KpA [dB(A)]	3	3
Schallleistungspegel LwA [dB(A)]	91,7	91,7
Messunsicherheit KwA [dB(A)]	3	3
Vibrationswert am Handgriff ah, ID [m/s2]	3,5	3,5
Messunsicherheit K [m/s2]	1,5	1,5
Grasschere		
Geräusch- und Vibrationswerte:		
Schalldruckpegel LpA [dB(A)]	72,4	72,4
Messunsicherheit KpA [dB(A)]	3	3
Schallleistungspegel LwA [dB(A)]	92,4	92,4
Messunsicherheit KwA [dB(A)]	3	3
Vibrationswert am Handgriff ah, ID [m/s2]	3,5	3,5
Messunsicherheit K [m/s2]	1,5	1,5
Garantierter Schallleistungspegel LWA [dB(A)]	95	95
Gewicht [kg]	0,4	0,5

Informationen zu Vibrationen und Geräuschentwicklung:
Die kombinierten Vibrationswerte ah sowie die Messunsicherheit wurden gemäß EN 62841-4-2 ermittelt und sind in der Tabelle angegeben. Die Geräuschemission wurde gemäß EN 62841-1 bestimmt. Die oben genannten Werte wurden entsprechend gemessen.

⚠ ACHTUNG **Lärm kann zu Hörschäden führen – beim Arbeiten ist stets ein Gehörschutz zu tragen!**

Der angegebene Vibrationswert wurde nach einem genormten Prüfverfahren gemessen und kann zum Vergleich zwischen Werkzeugen verwendet werden. Er kann auch zur vorläufigen Bewertung der Vibrationsbelastung herangezogen werden. Die tatsächliche Vibrationsbelastung kann je nach Verwendung vom angegebenen Wert abweichen – insbesondere abhängig vom Werkstück sowie von Arbeitsbedingungen. Bei der realistischen Einschätzung der Belastung müssen alle Phasen des Arbeitszyklus berücksichtigt werden, einschließlich Leerlauf- und Stillstandszeiten.

6. Vorbereitung zur Arbeit

⚠ ACHTUNG **Alle Wartungsarbeiten wie der Wechsel des Schneidkopfs sind nur bei vom Stromnetz getrenntem Gerät durchzuführen.**

⚠ ACHTUNG **Vor Arbeitsbeginn ist zu überprüfen, ob sich in Gras oder Hecke keine Steine, Drahtstücke o. Ä. befinden. Fremdkörper können die Schneidköpfe oder den Motor beschädigen.**

Montage des Schneidkopfs

Zum Anbringen des Schneidkopfs:

- Die Entriegelungstasten für den Schneidkopf drücken (Abb. A, 5)
- Die Führungswelle in die Öffnung des Schneidkopfs einführen, sodass die Zähne des Schneidkopfzahnrads in die Aussparungen greifen
- Den Schneidkopf andrücken und die Tasten loslassen

⚠ ACHTUNG **Vor Arbeitsbeginn den Klingenschutz entfernen.**

7. Inbetriebnahme des Geräts

Um das Gerät einzuschalten, den Sperrknopf mit dem Daumen nach vorne schieben (Abb. A, 1) und anschließend die Einschalttaste drücken (Abb. A, 2).

⚠ ACHTUNG **Probeläufe im Leerlauf nur durchführen, wenn das Elektrowerkzeug nach unten gerichtet ist.**

8. Verwendung des Geräts

Rasenschnitt

Die Grasschere dient zum Schneiden von Gras an schwer zugänglichen Stellen, z. B. entlang von Bordsteinen oder kleinen Blumenbeeten. Führen Sie die Schere mit gleichmäßigen Bewegungen parallel zum Boden.

Heckenschnitt – Horizontal

Für einen gleichmäßigen Schnitt empfiehlt es sich, eine Hilfslinie (z. B. eine Schnur) zu spannen. Die beste Leistung wird erzielt, wenn die Schere in einem Winkel von ca. 5° zur Schnittfläche geführt wird. Führen Sie die Schere langsam von links nach rechts und anschließend in umgekehrter Richtung.

Heckenschnitt – Vertikal

Führen Sie die Schere stets von unten nach oben in einem Winkel von etwa 5° zur Schnittfläche. Das Schneiden von oben nach unten führt dazu, dass Zweige und Triebe abknicken und schwieriger zu schneiden sind. Führen Sie den Schnitt über die gesamte Höhe aus, um eine gleichmäßige, senkrechte Fläche zu erzielen.

Formschneiden von Sträuchern

Durch die Kombination aus horizontalem und vertikalem Schnitt kann die Schere zum Formschneiden von Sträuchern verwendet werden. Bei allen nicht horizontalen Schnitten führen Sie die Schere von unten nach oben.

Zusätzliche Hinweise

Wenn das Gerät blockiert, sofort die Stromversorgung ausschalten und das Gerät vor der Reinigung von Rückständen vom Netz trennen. Betreiben Sie das Gerät niemals mit beschädigten Schutzabdeckungen. Halten Sie den Bereich um die Stromversorgung frei von Rückständen und Ablagerungen, um Beschädigungen oder Brandgefahr zu vermeiden.

Das Gerät ist auszuschalten und sicherzustellen, dass sich alle beweglichen Teile vollständig stoppen:

- Immer, wenn das Gerät unbeaufsichtigt bleibt
- Vor der Reinigung der Messer
- Vor Überprüfung, Reinigung oder anderen Arbeiten am Gerät.

⚠ ACHTUNG **Nach der Arbeit sowie bei jeder Unterbrechung ist stets der Klingenschutz aufzusetzen!**

9. Laufende Wartungsarbeiten

⚠ ACHTUNG **Alle Wartungsarbeiten wie der Wechsel des Schneidkopfs dürfen nur bei vom Stromnetz getrenntem Gerät durchgeführt werden.**

Vor jedem Einschalten:

- Überprüfen Sie, ob die Lüftungsschlitze des Motors nicht verdeckt oder verschmutzt sind. Falls nötig, reinigen Sie sie mit Druckluft oder einem leicht mit Wasser angefeuchteten Tuch. Achten Sie darauf, dass kein Wasser ins Geräteinnere gelangt.

Nach jedem Gebrauch:

- Das Gerät vom Stromnetz trennen, um unbeabsichtigtes Einschalten durch Dritte oder während des Transports zu vermeiden.

Wechsel des Schneidkopfs

Das werkzeuglose Wechselsystem ermöglicht einen schnellen Wechsel der Schneidfunktion.

Zum Abnehmen des Schneidkopfs:

- Entriegelungstasten für den Schneidkopf drücken (Abb. A, 5)
- Schneidkopf nach unten abziehen

Zum Anbringen des Schneidkopfs:

- Entriegelungstasten für den Schneidkopf drücken (Abb. A, 5)
- Führungswelle in die Öffnung des Schneidkopfs einführen, sodass die Zahnräder ineinandergreifen
- Schneidkopf andrücken und Tasten loslassen

An einem dunklen, kühlen Ort lagern, möglichst in der Originalverpackung.

Akkuladen

Bei entladenem Akku das USB-C-Kabel an die Ladebuchse anschließen und das Ladegerät in die Steckdose stecken. Der Ladezustand wird durch eine Leuchtdiode angezeigt. Nach dem Laden das Ladegerät vom Akku trennen.

10. Ersatzteile und Zubehör

Für den Kauf von Ersatzteilen und Zubehör wenden Sie sich bitte an den Kundendienst von Dedra-Exim. Die Kontaktdaten finden Sie auf Seite 1 der Anleitung. Bei der Bestellung von Ersatzteilen geben Sie bitte die Chargennummer auf dem Typenschild sowie die Teilenummer aus der Explosionszeichnung an. Während der Garantiezeit werden Reparaturen gemäß den Bedingungen in der Garantiekarte durchgeführt. Das reklamierte Produkt ist zur Reparatur an der Verkaufsstelle abzugeben (der Händler ist zur Annahme verpflichtet) oder an das Zentrale Servicezentrum von DEDRA-EXIM zu senden. Bitte legen Sie die vom Importeur ausgestellte Garantiekarte bei. Ohne dieses Dokument wird die Reparatur als nicht unter die Garantie fallend behandelt. Nach Ablauf der Garantiezeit führt das Zentrale Servicezentrum Reparaturen durch. Das defekte Produkt ist auf eigene Kosten an das Servicezentrum zu senden.

11. Selbstständige Fehlerbehebung

⚠ ACHTUNG **Vor Beginn der Fehlerbehebung das Gerät vom Stromnetz trennen und sicherstellen, dass es nicht in Betrieb ist.**

PROBLEM	URSACHE	LÖSUNG
Gerät funktioniert nicht	Defekter Schalter Akku entladen	Gerät zur Reparatur geben Akku aufladen
Gerät startet schwer	Akku entladen Arbeitsparameter überschritten	Akku richtig aufladen Belastung reduzieren
Motor überhitzt	Verstopfte Lüftungsschlitze Arbeitsparameter überschritten Zu hoher Anpressdruck	Lüftungsschlitze reinigen Gerät ausschalten, abkühlen lassen Belastung reduzieren
Geringe Arbeitsleistung	Stumpfe Messer	Messer austauschen

12. Produktkomponenten

Lieferumfang: 1. Schere – 1 Stück, 2. Schneidkopf – Grasschere – 1 Stück, 3. Schneidkopf – Heckenschere – 1 Stück.

14. Informationen für Benutzer über die Entsorgung von Elektro- und Elektronikgeräten (gilt für Haushalte)



Das auf den Produkten oder in den beiliegenden Unterlagen abgebildete Symbol weist darauf hin, dass defekte Elektro- oder Elektronikgeräte nicht mit dem Hausmüll entsorgt werden dürfen. Die korrekte Vorgehensweise bei der Entsorgung, Wiederverwendung oder Verwertung von Bauteilen besteht darin, das Gerät an eine spezialisierte Sammelstelle zu übergeben, wo es kostenlos angenommen wird. Informationen über die Standorte von Sammelstellen für Altgeräte erhalten Sie bei den lokalen Behörden, z. B. auf deren Websites.

Die ordnungsgemäße Entsorgung des Geräts ermöglicht die Erhaltung wertvoller Ressourcen und vermeidet negative Auswirkungen auf Gesundheit und Umwelt, die durch das mögliche Vorhandensein gefährlicher Stoffe, Gemische und Bauteile im Gerät entstehen können.

Die unsachgemäße Entsorgung von Abfällen wird mit den in den entsprechenden lokalen Vorschriften vorgesehenen Strafen geahndet.

Nutzer in Ländern der Europäischen Union: Wenn Sie Elektro- oder Elektronikgeräte entsorgen müssen, wenden Sie sich bitte an die nächstgelegene Verkaufsstelle oder an Ihren Lieferanten, die Ihnen weitere Informationen geben können.

Entsorgung in Ländern außerhalb der Europäischen Union: Dieses Symbol gilt nur für Länder der Europäischen Union. Falls Sie dieses Produkt entsorgen müssen, wenden Sie sich bitte an die örtlichen Behörden oder an Ihren Händler, um Informationen über die ordnungsgemäße Vorgehensweise zu erhalten.

Gemäß der Verordnung (EU) 2023/1542 des Europäischen Parlaments und des Rates über Batterien und Akkumulatoren sowie Altbatterien und Altakkumulatoren müssen defekte oder verbrauchte Batterien/Akkumulatoren getrennt gesammelt und einer umweltgerechten Wiederverwertung zugeführt werden..

Garantiekaart

Katalognummer: DED8670 Losnummer: .....

(nachstehend "das Produkt" genannt)

Kaufdatum des Produkts: .....

Stempel des Händlers

Datum und Unterschrift des Verkäufers: .....

Erklärung des Benutzers:

Ich bestätige, dass ich über die Garantiebedingungen und die Folgen bei Nichteinhaltung der Richtlinien in der Bedienungsanleitung und der Garantiekarte informiert wurde. Die Garantiebedingungen sind mir bekannt und ich bestätige diese mit meiner handschriftlichen Unterschrift:

....

Datum und Ort Unterschrift des Benutzers

I. Haftung für das Produkt

1. Bürge - Dedra Exim Sp. z o.o. mit Sitz in Pruszków, Adresse: ul. 3 Maja 8, 05-800 Pruszków, KRS 0000062517, Bezirksgericht für die Stadt Warschau in Warschau, XIV. Wirtschaftsabteilung des Landesgerichtsregisters, NIP 527-020-49-33, Stammkapital: PLN 100.980,00.
2. Gemäß den Bestimmungen dieser Garantiekarte garantiert der Garantiegeber das Produkt, das aus dem Vertrieb des Garantiegebers stammt.
3. Die Haftung im Rahmen der Garantie erstreckt sich nur auf Mängel, die auf Ursachen zurückzuführen sind, die dem Produkt zum Zeitpunkt der Lieferung an den Nutzer innewohnen.
4. Der Nutzer hat im Rahmen der Garantie das Recht, das Produkt kostenlos reparieren zu lassen, sofern der Mangel während der Garantiezeit aufgetreten ist. Die Art und Weise der Reparatur des Produkts (Reparaturmethode) liegt im Ermessen des Garantiegebers. Stellt die Garantiegeberin fest, dass eine Reparatur nicht möglich ist, behält sie sich das Recht vor, das fehlerhafte Element oder das gesamte Produkt durch ein fehlerfreies zu ersetzen, den Preis des Produkts zu mindern oder vom Vertrag zurückzutreten.
5. Gegenüber dem Benutzer, der kein Verbraucher im Sinne des Gesetzes vom 23. April 1964 ist. Die Haftung des Garantiegebers für Schäden, die sich aus dieser Garantie und/oder im Zusammenhang mit ihrem Abschluss und ihrer Erfüllung ergeben, ist unabhängig vom Rechtstitel auf maximal den Wert des mangelhaften Produkts beschränkt.

II. Garantiezeit

Produktkomponenten	Dauer des Garantieschutzes
DED8670 / DED8671	36 Monate ab dem Kaufdatum des Produkts, wie auf dieser Garantiekarte angegeben
Schneidwerkzeuge	Nicht durch die Garantie abgedeckt.

III. Bedingungen für die Inanspruchnahme der Garantie

1.Der Benutzer sollte den ausgefüllten Garantieschein des Produkts vorlegen und die Umstände des Kaufs des Produkts durch den Benutzer belegen, z. B. durch Vorlage der Quittung, Rechnung usw. Im Interesse einer effizienten Reklamationsbearbeitung wird empfohlen, dass der Benutzer zusammen mit dem Produkt alle in der Bedienungsanleitung unter "Vervollständigung des Geräts" aufgeführten Komponenten einreicht.
2.Dass der Benutzer die Anweisungen in der Bedienungsanleitung und im Garantieschein beachtet.
3.Die Garantie gilt nur für das Gebiet der Republik Polen und der EU.
4.Die Garantie erstreckt sich nicht auf Produktmängel, die sich insbesondere aus folgenden Gründen ergeben:
a. Nichteinhaltung der in der Gebrauchsanweisung festgelegten Bedingungen durch den Benutzer, insbesondere hinsichtlich der korrekten Bedienung, Wartung und Reinigung;
b. Verwendung von Reinigungs- oder Pflegemitteln durch den Benutzer, die nicht der Gebrauchsanweisung entsprechen;
c. Unzureichende Lagerung und Transport des Produkts durch den Benutzer;
d. Unerlaubte Änderungen und/oder Umbauten am Produkt durch den Nutzer, die nicht mit dem Garantiegeber vereinbart wurden;
e. Die Verwendung von Verbrauchsmaterialien, die nicht mit der Bedienungsanleitung übereinstimmen, durch den Benutzer in dem Produkt.
5. Der Benutzer, der kein Verbraucher im Sinne des Gesetzes vom 23. April 1964 ist. Zivilgesetzbuches ist, verliert die Garantie für das Produkt, in dem:
- Seriennummern, Datumsangaben und Typenschilder vom Benutzer entfernt, verändert oder beschädigt worden sind;
- die Plomben vom Benutzer beschädigt wurden oder Anzeichen von Manipulationen durch den Benutzer aufweisen.
6. Achtung: Der Benutzer muss die mit dem täglichen Betrieb des Produkts verbundenen Tätigkeiten, die sich u.a. aus der Gebrauchsanweisung ergeben, selbst und auf eigene Kosten durchführen.

IV. Beschwerdeverfahren

1. Sollte sich herausstellen, dass das Produkt nicht ordnungsgemäß funktioniert, vergewissern Sie sich bitte, dass alle Schritte, die insbesondere in der Bedienungsanleitung angegeben sind, korrekt ausgeführt wurden, bevor Sie eine Reklamation einreichen.
2. Es wird empfohlen, eine Reklamation unverzüglich, vorzugsweise innerhalb von 7 Tagen nach Feststellung eines Mangels am Produkt, vorzubringen. Der Benutzer, der kein Verbraucher im Sinne des Gesetzes vom 23. April 1964 ist. Zivilgesetzbuches ist, verliert die Rechte aus dieser Garantie, wenn eine Reklamation nicht innerhalb von 7 Tagen erfolgt.

3. Eine Reklamation kann u.a. beim Kauf des Produkts, beim Garantieservice oder schriftlich an die folgende Adresse erfolgen: Dedra Exim Sp. z o.o., ul. 3 Maja 8, 05-800 Pruszków.
4. Der Nutzer kann eine Beschwerde mit dem auf der Website www.dedra.pl verfügbaren Formular einreichen. ("Formular für Gewährleistungsansprüche").
5. Die Adressen des Garantieservices für die einzelnen Länder finden Sie unter www.dedra.pl. Wenn es für ein bestimmtes Land keinen Garantieservice gibt, wird empfohlen, Garantieansprüche an folgende Adresse zu richten: Dedra Exim Sp. z o.o. ul. 3 Maja 8, 05-800 Pruszków (Polen).
6. Im Hinblick auf die Sicherheit des Benutzers ist die Verwendung eines mangelhaften Produkts verboten.
7. Achtung: Die Verwendung eines defekten Produkts ist gefährlich für die Gesundheit und das Leben des Benutzers.
8. Die Erfüllung der Garantieverpflichtungen erfolgt innerhalb von 14 Werktagen, gerechnet ab dem Datum der Lieferung des reklamierten Produkts durch den Nutzer.
9. Es wird empfohlen, das mangelhafte Produkt zu reinigen, bevor es zur Reklamation eingereicht wird. Es wird empfohlen, das zu reklamierende Produkt sorgfältig vor Transportschäden zu schützen (es wird empfohlen, das zu reklamierende Produkt in der Originalverpackung zu liefern).
10. Die Gewährleistungsfrist verlängert sich um die Zeit, in der der Nutzer das von der Gewährleistung erfasste Produkt aufgrund eines Mangels nicht nutzen konnte.
Durch die Garantie werden die Rechte des Nutzers im Rahmen der Gewährleistungsvorschriften für Mängel an den verkauften Waren nicht ausgeschlossen, eingeschränkt oder ausgesetzt.

Gemäß Artikel 13 Absatz 1 und 2 der Verordnung (EU) 2016/679 des Europäischen Parlaments und des Rates vom 27. April 2016 zum Schutz natürlicher Personen bei der Verarbeitung personenbezogener Daten, zum freien Datenverkehr und zur Aufhebung der Richtlinie 95/46/EG (im Folgenden: „RODO“) informieren wir Sie
1. Der Verwalter Ihrer im Formular angegebenen personenbezogenen Daten ist DEDRA-EXIM sp. z o.o. mit Sitz in Pruszków , ul. 3 Maja 8, 05-800 Pruszków (im Folgenden: „Verwalter“).
2. Ihre Daten werden ausschließlich zum Zweck der Durchführung des Garantieverfahrens für das Gerät gemäß Artikel 6 Absatz 1 Buchstabe b der Allgemeinen Datenschutzverordnung (im Folgenden: GDPR") verarbeitet. Die Bereitstellung der Daten ist freiwillig, aber für die Durchführung des Garantieverfahrens erforderlich.
3. Ihre Daten werden für die Dauer der Prüfung der Durchführung des Garantieverfahrens und für Archivierungszwecke im Falle der Notwendigkeit der Abwehr möglicher Ansprüche gegen den Verwalter nicht länger als bis zu deren Verjährung verarbeitet.
4. Ihre Daten dürfen nur an Stellen weitergegeben werden, die Daten im Auftrag des Verwalters auf der Grundlage einer schriftlichen Vereinbarung über die Beauftragung mit der Verarbeitung personenbezogener Daten verarbeiten und die u.a. technische Dienstleistungen, Hosting oder Website-Wartung, IT-Dienstleistungen und Kurierdienste anbieten. Die Dienstleister des Verwalters sind verpflichtet, die Datensicherheit zu gewährleisten und die Anforderungen des geltenden Rechts in Bezug auf den Schutz personenbezogener Daten zu erfüllen, und dürfen die anvertrauten personenbezogenen Daten nicht für andere als die im Vertrag mit dem Verwalter genannten Zwecke verwenden.
5. Ihre Daten werden nicht automatisiert verarbeitet, einschließlich Profiling, und werden nicht an ein Drittland/eine internationale Organisation übermittelt.
6. Sie haben jederzeit das Recht auf Auskunft über den Inhalt Ihrer Daten sowie das Recht auf Berichtigung, Löschung, Einschränkung der Verarbeitung, das Recht auf Datenübertragbarkeit und das Recht auf Widerspruch.
7. Für alle Fragen im Zusammenhang mit der Verarbeitung Ihrer personenbezogenen Daten durch den für die Verarbeitung Verantwortlichen können Sie sich an die folgende E-Mail-Adresse wenden: daneosobowe@dedra.pl;
8. Sie haben das Recht, eine Beschwerde bei der Datenschutzbehörde einzureichen;

FR Table des matières

1. Photos et schémas
2. Description de l'appareil
3. Utilisation prévue de l'appareil
4. Restrictions d'utilisation
5. Caractéristiques techniques
6. Préparation à l'utilisation
7. Mise en marche de l'appareil
8. Utilisation de l'appareil
9. Entretien courant
10. Pièces de rechange et accessoires
11. Dépannage par soi-même
12. Composants du produit
13. Informations destinées aux utilisateurs concernant l'élimination des appareils électriques et électroniques
14. Carte de garantie

Traduction du mode d'emploi original
Les consignes générales de sécurité sont jointes sous forme de brochure séparée.
La déclaration de conformité CE est jointe à l'appareil sous forme de document séparé. En l'absence de déclaration de conformité CE, veuillez contacter Dedra-Exim Sp. z o.o.

⚠ ATTENTION Lors de l'utilisation de l'appareil, il est recommandé de toujours respecter les règles élémentaires de sécurité afin d'éviter tout risque d'incendie, d'électrocution ou de blessure.

Avant de mettre l'appareil en service, veuillez prendre connaissance du contenu du mode d'emploi. Veuillez conserver le mode d'emploi, les consignes de sécurité et la déclaration de conformité. Le respect rigoureux des consignes et recommandations contenues dans le mode d'emploi contribuera à prolonger la durée de vie de votre appareil.

⚠ ATTENTION Pendant l'utilisation, respectez impérativement les consignes figurant dans les consignes de sécurité.

Si vous cédez l'appareil à une autre personne, veuillez également lui remettre le mode d'emploi, les consignes de sécurité et la déclaration de conformité. La société Dedra-Exim décline toute responsabilité en cas d'accidents résultant du non-respect des consignes de sécurité. Veuillez lire attentivement toutes les consignes de sécurité et le mode d'emploi. Le non-respect des avertissements et des instructions peut entraîner un choc électrique, un incendie et/ou des blessures graves.

2. Description de l'appareil

Fig. A : 1. Bouton de verrouillage de l'interrupteur, 2. Interrupteur, 3. Poignée, 4. Prise de recharge de la batterie, 5. Boutons de changement de l'unité de coupe, 6. Cisailles à haie – unité de coupe, 7. Cisailles à gazon – unité de coupe

3. Utilisation prévue de l'appareil

Les cisailles à gazon/haie sont destinées à la taille des bordures de pelouse et des petites haies et arbustes.
L'utilisation de l'appareil est autorisée dans le cadre de travaux de rénovation et de construction, dans des ateliers de réparation, ainsi que pour des travaux amateurs, à condition de respecter les conditions d'utilisation et les conditions de travail admissibles indiquées dans le mode d'emploi.

4. Restrictions d'utilisation

L'appareil ne peut être utilisé que conformément aux « Conditions de fonctionnement admissibles » indiquées ci-dessous.
Toute modification arbitraire de la structure mécanique ou électrique, toute modification ou intervention d'entretien non décrite dans le mode d'emploi sera considérée comme illégale et entraînera la perte immédiate des droits de garantie, et la déclaration de conformité perdra sa validité.
L'utilisation de l'outil électrique d'une manière non conforme à sa destination ou au mode d'emploi entraînera la perte immédiate des droits de garantie.

Conditions de fonctionnement admissibles
S1 fonctionnement continu
Ne pas exposer à une température supérieure à 40 °C.

5. Caractéristiques techniques

Modèle de l'appareil	DED8670	DED8671
Tension d'alimentation [V]	3,6	7,2
Capacité de la batterie [Ah]	2000	2000
Type de batterie	Li-Ion	Li-Ion
Vitesse de rotation du moteur [tr/min]	1200	1200
Cisaille à gazon : largeur de coupe [mm]	100	100

Cisailles à haie : longueur [mm]	120	200
Cisailles à haie : épaisseur de coupe [mm]	8	8
Taille-haies		
Émission sonore :		
Niveau de pression acoustique LpA [dB(A)]	71,1	71,1
Incertitude de mesure KpA [dB(A)]	3	3
Niveau de puissance acoustique LwA [dB(A)]	91,7	91,7
Incertitude de mesure KwA [dB(A)]	3	3
Niveau de vibrations mesuré sur la poignée ah,ID [m/s²]	3,5	3,5
Incertitude de mesure K [m/s²]	1,5	1,5
Cisaille à gazon		
Émission sonore :		
Niveau de pression acoustique LpA [dB(A)]	72,4	72,4
Incertitude de mesure KpA [dB(A)]	3	3
Niveau de puissance acoustique LwA [dB(A)]	92,4	92,4
Incertitude de mesure KwA [dB(A)]	3	3
Niveau de vibrations mesuré sur la poignée ah,ID [m/s²]	3,5	3,5
Incertitude de mesure K [m/s²]	1,5	1,5
Niveau de puissance acoustique garanti LWA [dB(A)]	95	95
Poids [kg]	0,4	0,5

Informations sur les vibrations et le bruit.
La valeur combinée des vibrations a_h et l'incertitude de mesure ont été déterminées conformément à la norme EN 62841-4-2 et sont indiquées dans le tableau
Les émissions sonores ont été déterminées conformément à la norme EN 62841-1 ; les valeurs sont indiquées ci-dessus dans le tableau.

ATTENTION **Le bruit peut causer des lésions auditives ; il est impératif de toujours utiliser des protections auditives pendant le travail !**

La valeur déclarée d'émission de vibrations a été mesurée selon une méthode d'essai standard et peut être utilisée pour comparer un appareil à un autre. Le niveau d'émission de vibrations indiqué ci-dessus peut également être utilisé pour une évaluation préliminaire de l'exposition aux vibrations.
Le niveau de vibrations lors de l'utilisation réelle de l'outil électrique peut différer des valeurs déclarées en fonction de la manière dont les outils de travail sont utilisés, en particulier du type de pièce à usiner et de la nécessité de définir des mesures visant à protéger l'opérateur. Pour estimer avec précision l'exposition dans les conditions réelles d'utilisation, il convient de prendre en compte toutes les phases du cycle de fonctionnement, y compris les périodes pendant lesquelles l'appareil est éteint ou allumé mais n'est pas utilisé pour le travail.

6. Préparation au travail

ATTENTION **Toutes les opérations d'entretien, telles que le remplacement de l'accessoire de travail, doivent être effectuées lorsque l'appareil est hors tension.**

ATTENTION **Avant de commencer le travail, vérifiez qu'il n'y a pas de cailloux, de morceaux de fil de fer, etc. dans l'herbe ou la haie. Les corps étrangers peuvent endommager les têtes de coupe ou le moteur de l'appareil.**

Montage de l'accessoire de travail
Pour monter l'accessoire de travail, procédez comme suit :
- appuyer sur les boutons de déverrouillage de la tête de coupe (fig. A, 5)
- insérer l'arbre de guidage dans l'orifice de l'accessoire de travail de manière à ce que les dents de la roue de l'accessoire s'engagent dans les rainures
- appuyer sur l'embout de travail et relâcher les boutons

ATTENTION **Retirez le capot de protection de la lame avant de commencer à travailler.**

7. Mise en marche de l'appareil

Pour mettre l'appareil en marche, faites glisser le bouton de verrouillage de l'interrupteur vers l'avant avec le pouce (fig. A, 1), puis appuyez sur le bouton de l'interrupteur (fig. A, 2)

ATTENTION **Les essais à vide ne doivent être effectués que lorsque l'outil électrique est orienté vers le bas.**

8. Utilisation de l'appareil

Taille de l'herbe
Les cisailles à gazon servent à tailler l'herbe dans les endroits où l'accès avec une tondeuse est difficile (près des bordures, dans les petits parterres, etc.). Il faut manier les cisailles avec des mouvements fluides, parallèlement au sol.

Taille de haie - coupe horizontale
Pour obtenir une hauteur de coupe régulière, il est recommandé d'utiliser une ligne de repère, par exemple une ficelle. Pour un rendement optimal, il faut guider les cisailles à un angle d'environ 5 degrés par rapport à la surface à couper. Effectuez la coupe en déplaçant les cisailles à faible vitesse de gauche à droite, puis dans le sens inverse.

Taille de haie - coupe verticale
Les cisailles doivent toujours être guidées de bas en haut, à un angle d'environ 5 degrés par rapport à la surface à couper. Guider les cisailles de haut en bas fait plier les tiges et les rameaux coupés, ce qui rend la coupe plus difficile. Effectuez la coupe sur toute la hauteur afin d'obtenir une surface régulière et verticale.

Taille de la haie - mise en forme des arbustes
En combinant des coupes horizontales et verticales, vous pouvez utiliser les cisailles pour façonner les arbustes. Pour les coupes autres que horizontales, guidez les cisailles depuis le bas.

Remarques supplémentaires
Si la machine se bloque, coupez immédiatement l'alimentation électrique et débranchez la machine avant de la nettoyer. N'utilisez jamais la machine si ses capots de protection sont endommagés. Maintenez la source d'alimentation exempte de débris et d'autres accumulations afin d'éviter tout dommage à la source d'alimentation ou un éventuel incendie. Arrêtez la machine et assurez-vous que toutes les pièces mobiles sont complètement à l'arrêt
- chaque fois que vous quittez la machine,
- avant de nettoyer les lames,
- avant de vérifier, de nettoyer ou d'effectuer des travaux sur la machine.

ATTENTION **À la fin du travail, ainsi que pendant les pauses, mettez toujours le capot de protection de la lame en place !**

9. Entretien courant

ATTENTION **Toutes les opérations d'entretien, telles que le remplacement de l'embout de travail, doivent être effectuées lorsque l'appareil est débranché.**

Avant chaque mise en service :
- Vérifiez que les orifices de ventilation du moteur ne sont pas obstrués ou encrassés. Si nécessaire, dégagez-les (par exemple à l'air comprimé) ou nettoyez-les avec un chiffon légèrement humidifié ; veillez à ce que l'eau ne pénètre pas à l'intérieur de l'appareil

Après chaque utilisation :
- Débranchez l'appareil de la source d'alimentation afin d'éviter toute mise en marche accidentelle par des personnes non autorisées ou lors du déplacement.

Remplacement de l'embout de travail
L'utilisation d'un système de remplacement de l'embout de travail sans outil permet de modifier rapidement la fonctionnalité de l'appareil. Pour retirer l'embout de travail, procédez comme suit :
- appuyer sur les boutons de déverrouillage de l'embout (fig. A, 5)
- tirer l'embout vers le bas
Pour monter l'embout de travail, il faut :
- appuyer sur les boutons de déverrouillage de l'embout (fig. A, 5)
- insérer l'arbre de guidage dans l'orifice de l'embout de travail de manière à ce que les dents de la roue de l'embout s'engagent dans les rainures
- appuyer sur l'embout et relâcher les boutons
Conserver dans un endroit sombre et frais, si possible dans son emballage d'origine.

Chargement de la batterie
Si la batterie est déchargée, brancher le câble du chargeur sur le port USB-C et brancher le chargeur sur une prise secteur. L'état de charge de la batterie est indiqué par une LED. Une fois la batterie chargée, débrancher le chargeur de la batterie.

10. Pièces de rechange et accessoires

Pour acheter des pièces de rechange et des accessoires, veuillez contacter le service après-vente Dedra-Exim. Les coordonnées se trouvent à la page 1 du manuel. Lors de la commande de pièces de rechange, veuillez indiquer le numéro de LOT figurant sur la plaque signalétique ainsi que le numéro de pièce indiqué sur le schéma d'assemblage. Pendant la période de garantie, les réparations sont effectuées selon les conditions indiquées dans la Carte de garantie. Veuillez remettre le produit faisant l'objet de la réclamation pour réparation au point de vente (le vendeur est tenu d'accepter le produit faisant l'objet de la réclamation) ou l'envoyer au Service après-vente central DEDRA - EXIM. Veuillez joindre la carte de garantie délivrée par l'importateur. Sans ce document, la réparation sera considérée comme hors garantie. Après la période de garantie, les réparations sont

effectuées par le Service après-vente central. Le produit défectueux doit être envoyé au Service après-vente (les frais d'expédition sont à la charge de l'utilisateur).

11. Dépannage par vos propres moyens

ATTENTION **Avant de procéder au dépannage par vous-même, débranchez l'appareil de la source d'alimentation et assurez-vous qu'il ne fonctionne pas.**

PROBLÈME	CAUSE	SOLUTION
L'appareil ne fonctionne pas	Interrupteur défectueux Batterie déchargée	Envoyer l'appareil au service après-vente Recharger la batterie
L'appareil démarre difficilement	Batterie déchargée Paramètres de fonctionnement admissibles dépassés	Recharger correctement la batterie Réduire la charge de l'outil électrique
Le moteur surchauffe	Orifices de ventilation obstrués Dépassement des paramètres de fonctionnement admissibles Pression trop forte sur l'outil	Nettoyer les orifices Éteindre l'outil électrique, interrompre le travail jusqu'à ce que l'appareil ait complètement refroidi Réduire la charge sur l'outil électrique
Faible rendement	Lames émoussées	Remplacer les lames par des lames affûtées

12. Composants du produit

Contenu : 1. Cisailles – 1 pièce 2. Accessoire – cisailles à gazon – 1 pièce 3. Accessoire – cisailles à haie – 1 pièce

13. Information pour les utilisateurs concernant l'élimination des appareils électriques et électroniques (concerne les ménages)

Le symbole figurant sur les produits ou dans la documentation qui les accompagne indique que les appareils électriques ou électroniques hors d'usage ne doivent pas être jetés avec les déchets ménagers. La procédure à suivre en cas de mise au rebut, de réutilisation ou de recyclage des composants consiste à remettre l'appareil à un point de collecte spécialisé, où il sera accepté gratuitement. Les informations relatives à l'emplacement des points de collecte des équipements usagés sont fournies par les autorités locales, par exemple sur leurs sites Internet.

Une mise au rebut correcte de l'appareil permet de préserver des ressources précieuses et d'éviter les effets négatifs sur la santé et l'environnement résultant de la présence éventuelle de substances, mélanges et composants dangereux dans l'équipement.

Une mise au rebut incorrecte des déchets est passible des sanctions prévues par la réglementation locale applicable.

Utilisateurs dans les pays de l'Union européenne : Si vous devez vous débarrasser d'appareils électriques ou électroniques, veuillez contacter le point de vente le plus proche ou votre fournisseur, qui vous fournira des informations supplémentaires.

Élimination des déchets dans les pays hors de l'Union européenne : ce symbole ne concerne que les pays de l'Union européenne. Si vous devez vous débarrasser de ce produit, veuillez contacter les autorités locales ou votre revendeur pour obtenir des informations sur la procédure à suivre.

Conformément au règlement (UE) 2023/1542 du Parlement européen et du Conseil relatif aux piles et accumulateurs ainsi qu'aux piles et accumulateurs usagés, les piles et accumulateurs endommagés ou usagés doivent être collectés séparément et recyclés dans le respect des règles de protection de l'environnement.

Carte de garantie

……..
(nom du produit)

Numéro de catalogue: DED8670/DED8671 Numéro de lot: .....

(ci-après dénommé le Produit)

Date d'achat du Produit : .....

Cachet du vendeur

Date et signature du vendeur : .....

Déclaration de l'Utilisateur :

Je confirme avoir été informé des conditions de garantie ainsi que des conséquences du non-respect des directives contenues dans le mode d'emploi et la carte de garantie. Les conditions de la présente garantie me sont connues, ce que je confirme par ma signature :

....

Date et lieu Signature de l'Utilisateur

I. Responsabilité pour le Produit

1. Le garant est Dedra Exim Sp. z o.o., dont le siège social est à Pruszków, adresse : ul. 3 Maja 8, 05-800 Pruszków, Pologne, KRS 0000062517, Tribunal de district de la ville de Varsovie à Varsovie, XIVe division commerciale du Registre national des tribunaux, NIP 527-020-49-33, capital social : 100 980,00 PLN.
2. Conformément aux conditions spécifiées dans la présente carte de garantie, le Garant accorde une garantie sur le Produit provenant de la distribution du Garant.
3. La responsabilité au titre de la garantie ne couvre que les défauts résultant de causes inhérentes au Produit au moment de sa livraison à l'Utilisateur.
4. Au titre de la garantie, l'Utilisateur a droit à la réparation gratuite du Produit, à condition que le défaut soit apparu pendant la période de garantie. Le mode de réparation du Produit (méthode d'exécution de la réparation) dépend de la décision du Garant. Si le Garant constate l'impossibilité de réparer, il se réserve le droit de remplacer l'élément défectueux ou l'ensemble du Produit par un produit exempt de défaut, de réduire le prix du Produit ou de résilier le contrat.
5. En ce qui concerne l'Utilisateur qui n'est pas un consommateur au sens de la loi du 23 avril 1964, Code civil, la responsabilité du Garant en matière de dommages résultant de la présente garantie et/ou en relation avec sa conclusion et son exécution, quel que soit le fondement juridique, est limitée au maximum à la valeur du Produit défectueux.

II. Période de garantie

Éléments du Produit	Durée de la protection de garantie
DED8670/DED8671	36 mois à compter de la date d'achat du produit indiquée sur la présente carte de garantie.
Mécanisme de coupe	Non couvert par la garantie

III. Conditions d'application de la garantie

1. Présentation par l'Utilisateur de la carte de garantie du Produit dûment remplie et justification par l'Utilisateur des circonstances d'achat du Produit, par exemple en présentant un ticket de caisse, une facture, etc. Afin de faciliter le traitement de la réclamation, il est recommandé à l'Utilisateur de joindre au Produit réclamé tous les éléments spécifiés dans la rubrique « Composition de l'appareil » contenue dans le mode d'emploi.
2. Respect par l'Utilisateur des recommandations contenues dans le mode d'emploi et la carte de garantie.
3. La garantie ne couvre que le territoire de la République de Pologne et de l'UE.
4. La garantie ne couvre pas les défauts du Produit résultant notamment de :

a. Non-respect par l'Utilisateur des conditions spécifiées dans le mode d'emploi, notamment en matière d'utilisation, d'entretien et de nettoyage corrects ;
b. Utilisation par l'Utilisateur de produits de nettoyage ou d'entretien non conformes au mode d'emploi ;
c. Stockage et transport inappropriés du Produit par l'Utilisateur ;
d. Modifications et/ou transformations non autorisées du Produit par l'Utilisateur, qui n'ont pas été convenues avec le Garant ;
e. Utilisation par l'Utilisateur dans le Produit de consommables non conformes au mode d'emploi.

5. L'Utilisateur qui n'est pas un consommateur au sens de la loi du 23 avril 1964, Code civil, perd la garantie sur le Produit dans lequel :

- les numéros de série, les indications de date et les plaques signalétiques ont été supprimés, modifiés ou endommagés par l'Utilisateur ;
- les scellés ont été endommagés par l'Utilisateur ou portent des traces de manipulation de l'Utilisateur.

6. Attention ! Les opérations liées à l'entretien quotidien du Produit, résultant notamment du mode d'emploi, sont effectuées par l'Utilisateur à ses propres frais.

IV. Procédure de réclamation

1. En cas de constatation d'un fonctionnement incorrect du Produit, avant de soumettre une réclamation, il convient de s'assurer que toutes les opérations spécifiées notamment dans le mode d'emploi ont été effectuées correctement.
2. Il est recommandé de soumettre la réclamation immédiatement, de préférence dans les 7 jours suivant la date de constatation du défaut du

Produit. L'Utilisateur qui n'est pas un consommateur au sens de la loi du 23 avril 1964, Code civil, perd ses droits découlant de la présente garantie en cas de non-soumission de la réclamation dans un délai de 7 jours.
3. La réclamation peut être soumise notamment au point d'achat du Produit, au service de garantie ou par écrit à l'adresse suivante : Dedra Exim Sp. z o.o., ul. 3 Maja 8, 05-800 Pruszków, Pologne.
4. L'Utilisateur peut soumettre une réclamation en utilisant le formulaire disponible sur le site web www.dedra.pl (« Formulaire de réclamation au titre de la garantie »).
5. Les adresses des services de garantie pour les différents pays sont disponibles sur le site www.dedra.pl. En l'absence de service de garantie pour un pays donné, il est recommandé d'adresser les réclamations au titre de la garantie à l'adresse suivante : Dedra Exim Sp. z o.o. ul. 3 Maja 8, 05-800 Pruszków (Pologne).
6. A l'égard de la sécurité de l'Utilisateur, l'utilisation d'un Produit défectueux est interdite.
7. Attention ! L'utilisation d'un Produit défectueux est dangereuse pour la santé et la vie de l'Utilisateur.
8. L'exécution des obligations découlant de la garantie aura lieu dans un délai de 14 jours ouvrables à compter de la date de livraison du Produit réclamé par l'Utilisateur.
9. Avant de livrer le Produit défectueux pour réclamation, il est recommandé de le nettoyer. Il est recommandé de protéger soigneusement le Produit réclamé contre les dommages pendant le transport (il est recommandé de livrer le Produit réclamé dans son emballage d'origine).
10. La période de garantie est prolongée de la durée pendant laquelle l'Utilisateur n'a pas pu utiliser le Produit en raison d'un défaut couvert par la garantie.
La garantie n'exclut, ne limite ni ne suspend les droits de l'Utilisateur découlant des dispositions relatives à la garantie légale contre les défauts de la chose vendue.

Conformément à l'article 13, paragraphes 1 et 2, du règlement (UE) 2016/679 du Parlement européen et du Conseil du 27 avril 2016 relatif à la protection des personnes physiques à l'égard du traitement des données à caractère personnel et à la libre circulation de ces données, et abrogeant la directive 95/46/CE (ci-après « RGPD »), nous vous informons de ce qui suit :
1. Le responsable du traitement de vos données personnelles fournies dans le formulaire est DEDRA-EXIM sp. z o.o., dont le siège social est situé à Pruszków, ul. 3 Maja 8, 05-800 Pruszków, Pologne (ci-après le « Responsable du traitement »).
2. Vos données seront traitées exclusivement aux fins de la procédure de garantie de l'appareil conformément à l'article 6, paragraphe 1, point b), du règlement général sur la protection des données (ci-après « RGPD »). La fourniture des données est volontaire, mais nécessaire au déroulement de la procédure de garantie.
3. Vos données seront traitées pendant la durée d'examen et de traitement de la procédure de garantie, ainsi qu'à des fins d'archivage en cas de nécessité de défense contre d'éventuelles réclamations à l'encontre du Responsable du traitement, et ce, pas plus longtemps que le délai de prescription de ces réclamations.
4. Vos données pourront être divulguées exclusivement aux sous-traitants traitant les données pour le compte du responsable du traitement sur la base d'un contrat écrit de sous-traitance de données à caractère personnel, fournissant notamment des services de maintenance technique, d'hébergement ou de gestion de site web, de support informatique ou de transport. Les fournisseurs du Responsable du traitement sont tenus d'assurer la sécurité des données et de respecter les exigences de la législation applicable en matière de protection des données à caractère personnel, et ne peuvent pas utiliser les données à caractère personnel qui leur sont confiées à d'autres fins que celles spécifiées dans le contrat conclu avec le Responsable du traitement.
5. Vos données ne feront pas l'objet d'une prise de décision automatisée, y compris le profilage, et ne seront pas transférées vers un pays tiers ou une organisation internationale.
6. Vous disposez d'un droit d'accès à vos données, ainsi que d'un droit de rectification, d'effacement, de limitation du traitement, d'un droit à la portabilité des données et d'un droit d'opposition, à tout moment.
7. Pour toute question relative au traitement de vos données personnelles par le Responsable du traitement, vous pouvez le contacter à l'adresse e-mail suivante : daneosobowe@dedra.pl ;
8. Vous avez le droit d'introduire une réclamation auprès de l'autorité de contrôle compétente en matière de protection des données à caractère personnel;

Dedra Exim Sp. z o.o.
ul. 3 Maja 8, 05-800 Pruszków
Tel. +48 22 73 83 777, fax +48 22 73 83 779
www.dedra.pl, info@dedra.pl

Adnotacje o dokonanych naprawach / Information about repairs carried out / Informace o provedených opravách / Informácie o vykonaných opravách / Informacija apie atliktus remontus / Informācija par veiktajiem remontdarbiem / A végzett javításokról szóló információk / Informații despre reparațiile efectuate / Informacije o opravljenih popravilih / Podaci o izvršenim popravcima / Информация за извършените ремонти / Інформація про виконані ремонти / Informationen zu durchgeführten Reparaturen / Informations sur les réparations effectuées

Data zgłoszenia do naprawy / Date of repair request / Datum přihlášení k opravě / Dátum žiadosti o opravu / Remonto užsakymo data / Datums, kad pieteikts remonts / Javítási kérelem dátuma / Data solicitării de reparație / Datum zahtevka za popravilo / Datum prijave za popravak / Дата на заявката за ремонт / Дата подання заявки на ремонт / Datum der Reparaturmeldung / Date de la demande de réparation	Data wykonania naprawy / Date of repair / Datum provedení opravy / Dátum opravy / Remonto data / Remonts veikšanas datums / Javítás dátuma / Data reparației / Datum popravila / Datum popravka / Дата на ремонта / Дата виконання ремонту / Datum der Reparatur / Date de réparation	Zakres naprawy, opis czynności naprawczych / Scope of repair, description of repair activities / Rozsah oprav, popis opravárenských činností / Rozsah oprav, popis opravárenských činností / Remonto apimtis, remonto darbų aprašymas / Remontu apjoms, remonta darbu apraksts / A javítás hatálya, a javítási tevékenységek leírása / Domeniul de aplicare al reparației, descrierea activităților de reparație / Obseg popravila, opis popravljalnih dejavnosti / Opseg popravka, opis aktivnosti popravka / Обхват на ремонта, описание на ремонтните дейности / Обсяг ремонту, опис ремонтних робіт / Umfang der Reparatur, Beschreibung der Reparaturmaßnahmen / Étendue de la réparation, description des opérations de réparation	Podpis wykonującego naprawę / Signature of the repairer / Podpis osoby provádějící opravu / Podpis opravára / Remonto meistro parašas / Remontu veikušā paraksts / A javító aláírása / Semnătura reparatorului / Podpis serviserja / Potpis osobe koja vrši popravak / Подпис на ремонтника / Підпис особи, яка виконує ремонт / Unterschrift des Reparaturdurchführenden / Signature de la personne effectuant la réparation