# ○ DED7976 ○ DED7977 ○ DED7978

Instrukcja ważna dla urządzeń wyprodukowanych po: / Návod pro zařízení vyrobená po: / Návod pre obsluhu zariadení vyrobených po: / Instrukcija – įrenginiai, kurie buvo pagaminti nuo: / Lietošanas instrukcija ierīcēm izgatavotiem pēc: / Útmutató a után gyártott készülékekhez: / Manualul de utilizare pentru aparate fabricate după: / Bedienungsanleitung für Geräte, hergestellt wurden die nach dem / Navodila veljajo za naprave, proizvedene po:/ Upute vrijede za uređaje proizvedene nakon / Manuel valable pour les appareils fabriqués après : **01.01.2026**

**PL** **Opalarka**
Instrukcja obsługi z kartą gwarancyjną

**CZ** **Horkovzdušná pistole**
Návod k obsluze se záručním listem

**SK** **Teplovzdušná pištoľ**
Užívateľská príručka so záručným listom

**LT** **Elektrinis statybinis fenas**
Naudojimo instrukcija su Garantiniu lapu

**LV** **Celtniecibas fens**
Lietošanas instrukcija ar garantijas talonu

**HU** **Hőlégfúvó**
Használati Utasítás Garanciajeggyel

**RO** **Pistol termic**
Instrucțiuni de utilizare și certificat de garanție

**DE** **Heißluftpistole**
Bedienungsanleitung mit Garantiekarte

**SI** **Pištola na vroč zrak**
Navodila za uporabo z garancijskim listom

**HR** **Toplinski pištolj**
Upute za uporabu s jamstvenim listom

**BG** **Термопистолет**
Ръководство за употреба с гаранционна карта

**FR** **Pistolet thermique**
Mode d'emploi avec carte de garantie




**PL** Wszelkie prawa zastrzeżone. Niniejsze opracowanie jest chronione prawem autorskim. Kopiowanie lub rozpowszechnianie instrukcji obsługi we fragmentach albo w całości bez zgody Dedra Exim zabronione. Dedra Exim zastrzega sobie prawo do wprowadzania zmian konstrukcyjno-technicznych oraz kompletacyjnych bez uprzedniego powiadamiania. Zmiany te nie mogą stanowić podstawy do reklamowania produktu. Instrukcja obsługi dostępna na stronie www.dedra.pl

**CZ** Všechna práva vyhrazena. Toto zpracování je chráněno autorským právem. Kopírování nebo šíření Návodu k obsluze v částech nebo vcelku bez souhlasu společnosti Dedra Exim je zakázáno. Dedra Exim si vyhrazuje právo zavádět konstrukční a technické a komplementační změny bez dřívějšího oznámení. Tyto změny nemohou být základem pro reklamování výrobku. Návod k obsluze dostupný na stránkách www.dedra.pl

**SK** Všetky práva vyhradené. Tieto materiály sú chránené autorskými právami. Kopírovanie prípadne šírenie častí, prípadne celého návodu na obsluhu je bez súhlasu spoločnosti Dedra Exim zakázané. Dedra Exim si vyhradzuje právo na vykonávanie konštrukčno-technických zmien, a zmien doplnkového príslušenstva, bez predchádzajúceho upozornenia. Tieto zmeny nemôžu byť dôvodom na reklamáciu výrobku. Užívateľská príručka je dostupná na webovej stránke www.dedra.pl

**LT** Visos teisės saugomos. Šis kūrinys yra saugomas autorinių teisių įstatymų. Eksploatavimo instrukcijos arba jos fragmentų kopijavimas ir platinimas be „Dedra Exim“ sutikimo draudžiamas. „Dedra Exim“ pasilieka sau teisę įvesti konstrukcijos, techninius arba komplektacijos pokyčius be išankstinio įspėjimo. Šie pokyčiai negali būti skundo dėl produkto pagrindu. Naudojimo instrukcija yra prieinama svetainėje: www.dedra.pl

**LV** Visas tiesības pasargātas. Šis izdevums ir sargāts ar autortiesību. Lietošanas Instrukcijas kopēšana vai izplatīšana pilnīgi vai fragmentos bez Dedra Exim firmas piekrišanas ir aizliegta. Firma Dedra Exim atstāj sev tiesību veikt konstrukcijas-tehnikas izmaiņu, kā arī komplektācijas izmaiņu bez iepriekšēja paziņojuma. Šīs izmaiņas nevar būt par pamatu produkta reklamēšanai. Lietošanas instrukcija pieejama mājaslapā www.dedra.pl

**HU** Minden jog fenntartva. A jelen kiadvány szerzői jogokkal védve. A Használati Utasítás másolása vagy terjesztése egészében vagy részleteiben a Dedra Exim írásos engedélye nélkül tilos A Dedra Exim fenntartja magának a szerkezeti-műszaki, valamint komplettálási változtatások előzetes bejelentés nélküli bevezetésének jogát. Ezek a változások nem szolgálhatnak alapjául a termék reklamációjának. A használati utasítás a weboldalon elérhető www.dedra.pl.

**RO** Toate drepturile rezervate. Această redactare este protejată prin legea dreptului de autor. Este interzisă copierea, reproducerea în orice fel sau multiplicarea și distribuirea parțială sau în totalitate a Manualului de utilizare fără permisiunea firmei Dedra Exim Firma Dedra Exim își rezervă dreptul de a face modificări tehnice și constructive sau de completare a dispozitivului fără o notificare prealabilă. Aceste modificări nu pot constitui temei pentru reclamarea produsului. Instrucţiunea de deservire accesibilă pe pagina www.dedra.pl

**DE** Alle Rechte vorbehalten. Die vorliegende Bedienungsanleitung wird durch das Urheber-recht geschützt. Kein Teil dieser Bedienungs-anleitung darf ohne schriftliche Einwilligung von Dedra Exim vervielfältigt oder verbreitet werden.Dedra Exim behält sich das Recht vor, Konstruktions- und technische Änderungen sowie Änderungen in der Zusammensetzung vorzunehmen, ohne vorher darüber zu informieren. Diese Änderungen können kein Grund zur Reklamation des Produkts bilden. Die Bedienungsanleitung ist auf der Internetseite www.dedra.pl zugänglich.

**SI** Vse pravice pridržane. Ta navodila so zaščitena na podlagi predpisov o avtorskih pravicah. Prepovedano je kopiranje ali razširjanje teh navodil za uporabo po delih ali v celoti brez soglasja „Dedra-Exim”. „Dedra-Exim” si pridržuje pravico do uvajanja konstrukcijsko-tehničnih in kompletacijskih sprememb brez predhodnega obvestila. Te spremembe ne morejo biti podlaga za prijavo reklamacije. Navodila za uporabo so na voljo na strani www.dedra.pl

**HR** Sva prava su rezervirana. Ovo djelo je zaštićeno autorskim pravom. Zabranjeno je kopiranje ili distribucija Uputa za uporabu u dijelovima ili u cijelosti bez pristanka „Dedra-Exim”a „Dedra-Exim” zadržava pravo uvođenja promjena konstrukcijskih, tehničkih i završnih bez prethodne obavijesti. Ove promjene ne mogu predstavljati osnovu za reklamiranje proizvoda. Upute za uporabu dostupne su na web stranici www.dedra.pl

**BG** Всички права запазени. Това произведение е защитено с авторски права. Копирането или разпространението на Ръководството за потребителя на части или като цяло е забранено без разрешението на „Dedra-Exim”. „Dedra-Exim” си запазва правото да прави промени в дизайна, техническите характеристики и завършването без предварително уведомление. Тези промени не могат да бъдат основание за рекламиране на продукта. Ръководството за потребителя е на разположение на адрес www.dedra.pl

**FR** Tous droits réservés. Cette étude est protégée par le droit d'auteur. Il est interdit de copier ou de distribuer le manuel, en tout ou en partie, sans l'autorisation de Dedra Exim. Dedra Exim se réserve le droit d'apporter des modifications à la conception, à la technique et à l'exécution sans préavis. Ces modifications ne peuvent constituer un motif de publicité pour le produit. Le manuel de l'utilisateur est disponible à l'adresse suivante : www.dedra.pl

Kontakt
Kontaktai / Kontakts / Elérhetőség / Contact / Contacto / Contact / Contact / Kontakt / Contact
Dedra Exim Sp. z o.o., ul. 3 Maja 8, 05-800 Pruszków
Tel. +48 22 73 83 777 wew. 129, 165, fax +48 22 73 83 779
serwis@dedra.pl www.dedra.pl

79767778.160226.V5

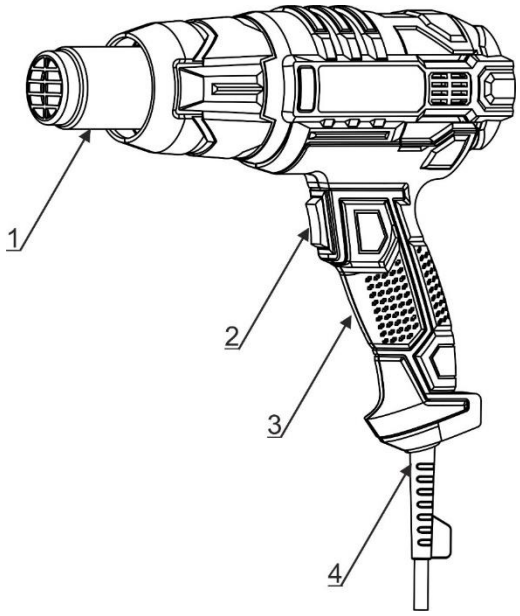


A

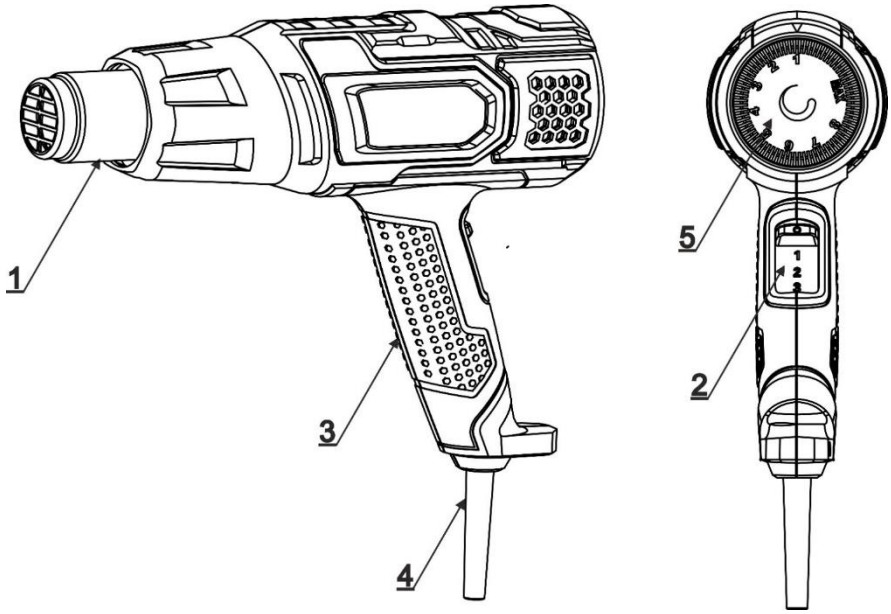


B

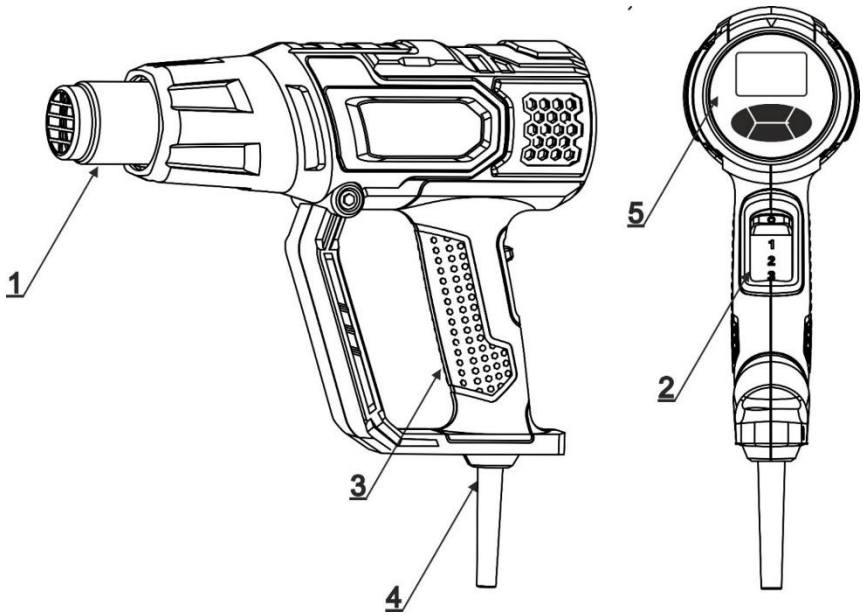


C

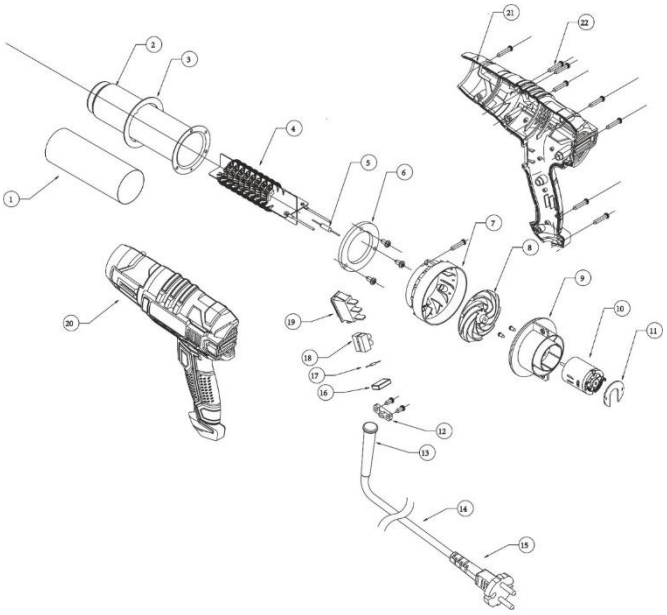

D

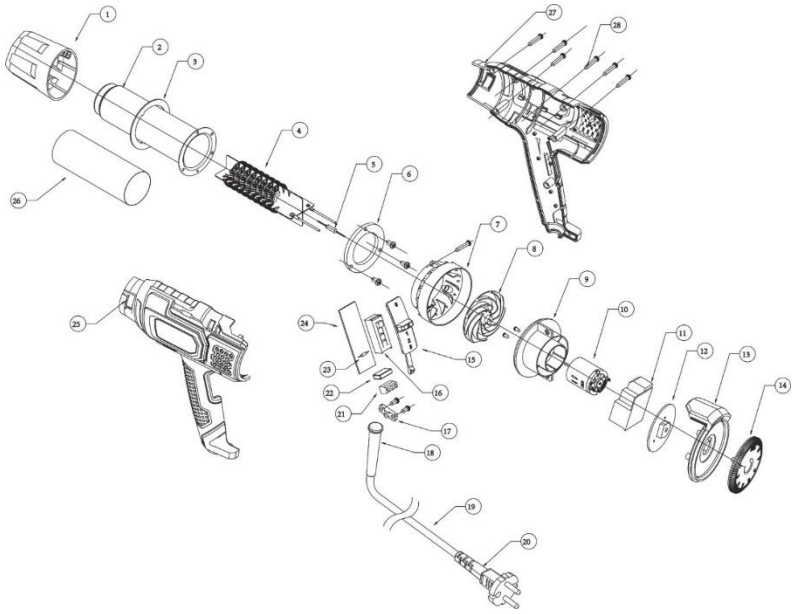

E

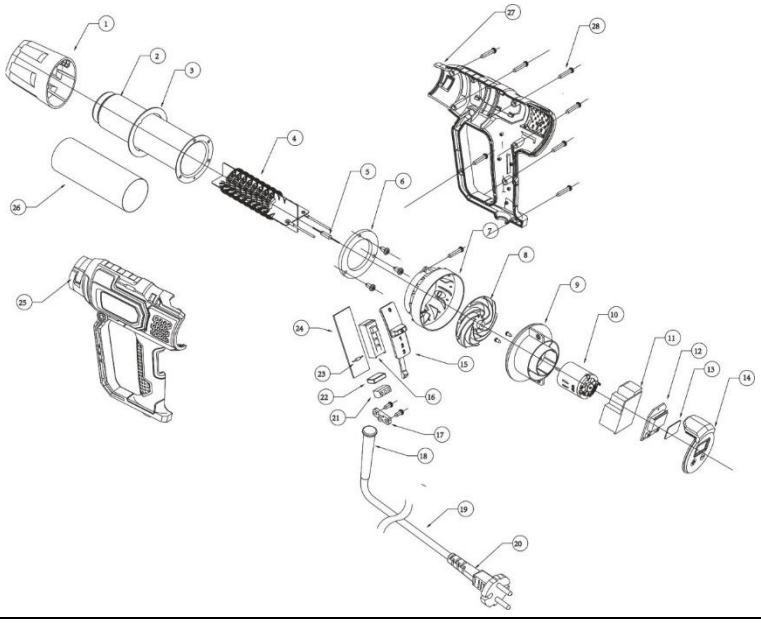

F

**Opis piktogramów / Popis použitých piktogramů / Opis používaných piktogramov / Panaudotų piktogramų aprašymas / Lietoto piktogrammu apraksts / Az alkalmazott piktogramok magyarázata / Interpretation des pictogrammes / Descripción de los pictogramas / Descrierea pictogramelor / Omschrijving van de gebruikte pictogrammen / Beschreibung der verwendeten Piktogramme / Description des pictogrammes**

| | |
|---|---|
|  | **Nakaz: przeczytaj instrukcję obsługi** / Příkaz: přečtěte návod k obsluze / Príkaz: oboznámte sa s užívateľskou príručkou / Privaloma: perskaitykite aptarnavimo instrukciją / Norādījums: rūpīgi iepazīstieties ar lietotāja rokasgrāmatā sniegto informāciju / Utasítás: olvassa el az útmutatót / Obilgatoriu: citiți manualul de utilizare / Gebot: die Bedienungsanleitung lesen / Ukaz: preberi navodila za uporabo / Nalog: pročitajte upute za uporabu / Заповедта: прочетете ръководството за употреба / Obligation : lisez le mode d'emploi |
|  | **Nakaz: stosować okulary ochronne** / Příkaz: používejte ochranné brýle / Príkaz: používajte ochranné okuliare / Privaloma: naudoti apsauginius akinius / Norādījums: nēsājiet aizsargacenes / Utasítás: viseljen védőszemüveget / Obligatoriu: folosiți ochelari de protecție / Gebot: Schutzbrille tragen / Predpis: uporabljajte zaščitna očala / Obaveza: koristiti zaštitne naočale / Предписание: използвайте предпазни очила / Obligatoire : port de lunettes de protection |
|  | **Nakaz: stosować środki ochrony dróg oddechowych/** příkaz: používejte prostředky pro ochranu dýchacích cest/ príkaz: používajte ochranné prostriedky na ochranu dýchacích ciest/ privaloma: naudoti kvėpavimo takų apsaugos priemones/ pieprasījums: izmantot elpceļu attiecīgu aizsardzību/ utasítás: használjon légúti védelmi felszerelést/ obligatoriu: utilizați echipament de protecție a căilor respiratorii/ gebot: atemschutzgeräte benutzen / Obvezno: uporabljajte zaščito dihal / Naredba: koristiti zaštitu za disanje / Задължително: Използвайте дихателна защита / Obligatoire : utiliser une protection respiratoire |
|  | **Nakaz: stosować rękawice ochronne** / příkaz: používejte ochranné rukavice / príkaz: používajte ochranné rukavice / privaloma: naudoti apsauginius akinius / pieprasījums: lietot aizsardzības cimdus / utasítás: használjon védőkesztyűt / obligatoriu: purtați manuși de protecție / gebot: schutzhandschuhe sind zu benutzen / Predpis: uporaba zaščitnih rokavic / Obavezno: koristiti zaštitne rukavice / Предписание: използвайте защитни ръкавици / Obligatoire : porter des gants de protection |
|  | **Ostrzeżenie: Gorące powierzchnie /** Upozornění: Horký povrch/ Varovanie: Horúci povrch/ Įspėjimas: Karštas paviršius/ Brīdinājums: Karsta virsma/ Figyelmeztetés: Forró levegő/ Avertizare: Aer fierbinte/ Warnung: Heiße luft / Opozorilo: vroče površine / Upozorenje: Vruće površine / Предупреждение: Горещи повърхности / Avertissement : Surfaces chaudes |
|  | **Informacja: urządzenie w drugiej klasie ochronności /** informace: zařízení v druhé třídě ochrany / informácia: zariadenie v druhej triede ochrany / informacija: įrankio saugumo nuo elektros smūgio klasės / informācija: ierīce atbilst otrajai aizsardzības klasei / információ: a termék második osztályú besorolással rendelkezik / informație: dispozitiv din clasa a doua de protecție împotriva / information: das gerät besitzt die zweite klasse / Informacije: naprava v zaščitnem razredu II / Informacije: uređaj u klasi zaštite II / Информация: устройство в клас на защита II / Information : appareil de la classe de protection II |

**PL Spis treści**


1. Zdjęcia i rysunki
2. Opis urządzenia
3. Przeznaczenie urządzenia
4. Ograniczenie użycia
5. Dane techniczne
6. Przygotowanie do pracy
7. Podłczenie do sieci
8. Włączanie urządzenia
9. Użytkowanie urządzenia
10. Bieżące czynności obsługowe
11. Części zamienne i akcesoria
12. Samodzielne usuwanie usterek
13. Kompletacja urządzenia
14. Informacja dla użytkowników o pozbywaniu się urządzeń elektrycznych i elektronicznych
15. Wykaz części do rysunku złożeniowego
16. Karta gwarancyjna


Ogólne warunki bezpieczeństwa zostały dołączone jako oddzielna broszura.
Deklaracja Zgodności - dostępna w siedzibie producenta.

**OSTRZEŻENIE. Przeczytać wszystkie ostrzeżenia oznaczone symbolem i wszystkie instrukcje.**

Nieprzestrzeganie podanych niżej ostrzeżeń i wskazówek dotyczących bezpieczeństwa może być przyczyną porażenia prądem elektrycznym, pożaru lub poważnych obrażeń.

**Zachowaj wszystkie ostrzeżenia i instrukcje do przyszłego użytku.**

## 2. Opis urządzenia

Rys. A, B, C:.1. Dysza gorącego powietrza, 3. Włącznik, 3. Rękojeść, 4. Przewód zasilający, 5. Sterowanie (uwaga: tylko DED7977 rys. B i DED7978 rys. C).

## 3. Przeznaczenie urządzenia

Urzadzenie służy do podgrzewania, rozgrzewania i topienia tworzyw sztucznych, do zgrzewania materiałów termokurczliwych, do podgrzewania i usuwania starych powłok malarskich.Służy również do rozgrzewania zapieczonych lub zamarzniętych połączeń rozłącznych, a także do innych prac wymagających strumienia gorącego powietrza.
Dopuszcza się wykorzystanie urządzenia w pracach remontowo-budowlanych, warsztatach naprawczych, pracach amatorskich przy równoczesnym przestrzeganiu warunków użytkowania i dopuszczalnych warunkach pracy, zawartych w instrukcji obsługi

## 4. Ograniczenia użycia

Urządzenie może być użytkowane tylko zgodnie z zamieszczonymi poniżej “Dopuszczalnymi warunkami pracy”.

**UWAGA Urządzenie nie może być używane do podgrzewania materiałów palnych lub wybuchowych.**

Samowolne zmiany w budowie mechanicznej i elektrycznej, wszelkie modyfikacje, czynności obsługowe nie opisane w Instrukcji Obsługi będą traktowane za bezprawne i powodują natychmiastową utratę Praw Gwarancyjnych. Użytkowanie niezgodne z przeznaczeniem, bądź niezgodnie z Instrukcją Obsługi spowoduje natychmiastową utratę Praw Gwarancyjnych a Deklaracja Zgodności traci ważność.

**DOPUSZCZALNE WARUNKI PRACY**
Urządzenie może być użytkowane tylko w pomieszczeniach zamkniętych o sprawnie działającej wentylacji lub na zewnątrz pomieszczeń. Chronić przed deszczem i wilgocią. Nie pracować w czasie opadów atmosferycznych.

## 5. Dane techniczne

| Model urządzenia | DED7976 | DED7977 | DED7978 |
|---|---|---|---|
| Napięcie zasilania [V] | 230 | 230 | 230 |
| Częstotliwość zasilania [Hz] | 50 | 50 | 50 |
| Moc znamionowa [W] | 2000 | 2000 | 2000 |
| Klasa ochronności | II | II | II |
| Stopień ochrony | IPX0 | IPX0 | IPX0 |
| Ilość ustawień | 2 | 2 | 2 |
| Temperatura maksymalna [°C] | I: 350<br>II: 600 | I: 60-350<br>II: 60-600 | I: 60<br>II: 60-600 |
| Przepływ powietrza [l/min] | I: 300<br>II: 500 | I: 300<br>II: 500 | I: 300-500<br>II: 300-500 |

## 6. Przygotowanie do pracy

**UWAGA Wszystkie czynności opisane w tym rozdziale przeprowadzaj przy odłączonym źródle zasilania.**

### Montaż końcówki dyszy

Końcówki dysz są opcjonalne dla różnych zastosowań i funkcji. W zależności od zamierzonego zastosowania, nasuń końcówkę na dyszę urządzenie.

**UWAGA Nigdy nie dotykaj dysz w trakcie lub bezpośrednio po użyciu urządzenia. Dysze są bardzo gorące**

## 7. Podłączenie do sieci

Przed podłączeniem urządzenia do źródła prądu należy upewnić się, czy napięcie zasilania odpowiada wartości podanej na tabliczce znamionowej.
Instalacja zasilająca powinna być wykonana zgodnie z zasadniczymi wymaganiami dotyczącymi instalacji elektrycznych i spełniać wymogi bezpieczeństwa użytkowania. Parametry minimalnego przekroju przewodu zasilającego oraz nominalnej wartości bezpiecznika w zależności od mocy urządzenia podano w poniższej tabeli:

| Moc urządzenia [W] | Minimalny przekrój przewodu [mm$^2$] | Minimalna wartość bezpiecznika typu B [A] |
|---|---|---|
| 1400÷2300 | 1,5 | 16 |

Instalacja winna być wykonana przez uprawnionego elektryka. W przypadku korzystania z przedłużaczy należy zwrócić uwagę by przekrój żyły nie był mniejszy od wymaganego (patrz tabela). Przewód elektryczny ułożyć tak, aby w czasie pracy nie był narażony na przecięcie. Nie używać uszkodzonych przedłużaczy. Okresowo sprawdzać stan techniczny przewodu zasilającego. Nie ciągnąć za przewód zasilający.

## 8. Włączanie urządzenia

**UWAGA Przed uruchomieniem urządzenia bezwzględnie wykonaj czynności opisane w rozdziale „Przygotowanie do pracy”.**

W zależności od zastosowania przesuń włącznik (rys. A, B, C poz. 2) do pozycji I lub II.
Aby wyłączyć urządzenie: - ustaw włącznik do pozycji 0. Po zakończeniu pracy schłodź urządzenie.

## 9. Użytkowanie urządzenia

**⚠ UWAGA Powietrze wydmuchiwane z dyszy opalarki jest bardzo gorące.**

**DED7976 i DED7977**

**Ustawianie trybu grzania**

DED7976 i DED7977 - za pomocą dwufunkcyjnego włącznika ustaw odpowiedni tryb grzania.

**Ustawianie temperatury**

DED7976 nie ma mozliwości ustawienia temperatury.
DED7977 - regulacja temperatury następuje poprzez ustawienie w odpowiedniej pozycji pokrętła sterowania. Zmiana temperatury odbywa się płynnie. Maksymalna temperatura na ustawieniu włącznika I - 350 stopni C, na II - 600 stopni C.

**DED7978**

Ustawienie przełącznika w pozycji I daje stałą temperaturę max. 60 stopni C. W przypadku ustawienia włącznika na pozycję II można zmieniać parametry działania opalarki. Sterowanie jest w pełni elektroniczne. Za pomoca przycisków umiejscowionych po lewej/prawej stronie można ustawić prędkość pracy wentylatora, przyciskami góra/dół temperaturę. Maksymalna temperatura to 600 stopni C. Na wyświetlaczu wyświetlane są aktualne parametry działania opalarki.

**⚠ UWAGA W czasie pracy nie trzymaj przez dłuższy czas dyszy skierowanej w jedno miejsce, poruszaj opalarką tak, aby strumień gorącego powietrza rozgrzewał równomiernie żądaną powierzchnię.**

W przypadku usuwania starych farb, rozgrzej powłokę. Po krótkim czasie farba zacznie tworzyć pęcherze. Nie dopuść do spalenia farby, gdyż utrudni to jej usunięcie. Farbę usuń przy użyciu szpachelki lub skrobaka. Podczas mechanicznego usuwania rozgrzanej farby opalarkę wyłącz i odstaw w bezpieczne miejsce, dyszą skierowaną ku górze.

**⚠ UWAGA W czasie usuwania starych powłok farb olejnych, stosuj datkowo środki ochrony osobistej takie jak okulary ochronne i maska przeciwpyłowa.**

**• Zachowaj szczególną ostrożność podczas używania urządzenia w miejscach, w których znajdują się materiały palne.**
**• Nie nagrzewaj tego samego miejsca przez długi czas.**
**• Nie pozostawiaj włączonego urządzenia bez dozoru.**

## 10. Bieżące czynności obsługowe

**⚠ UWAGA Wszystkie czynności opisane w tym rozdziale przeprowadzaj przy odłączonym źródle zasilania.**

**Przed każdym uruchomieniem:**

• Sprawdź stan przewodu zasilającego.
• Sprawdź czy otwory wentylacyjne urządzenia nie są zasłonięte. W razie konieczności przedmuchaj sprężonym powietrzem. Do dokładniejszego czyszczenia wykorzystaj lekko wilgotną ścierkę z ewentualnym dodatkiem nieagresywnych środków czyszczących.

**Po każdym użyciu:**

• Ustaw urządzenie na podstawce i pozostaw do ostygnięcia przed przechowywaniem.
• Wyjmij wtyczkę z gniazdka aby uniknąć przypadkowego włączenia przez osoby postronne.
• Utrzymuj dysze i końcówki do usuwania farby w czystości.

**⚠ UWAGA Nigdy nie używaj rozpuszczalników do czyszczenia urządzenia. Rozpuszczalniki mogą uszkodzić plastikowe elementy obudowy.**

**Przechowywanie**

Przed schowaniem urządzenia do pudełka upewnij się, że urządzenie zostało schłodzone. Gdy urządzenie nie jest użytkowane, przechowywuj je w miejscu poza zasięgiem dzieci.

## 11. Części zamienne i akcesoria

W celu zakupu części zamiennych i akcesoriów należy skontaktować się z serwisem Dedra Exim. Dane kontaktowe znajdują się na 1. stronie instrukcji.
Przy zamawianiu części zamiennych prosimy podać numer partii umieszczony na tabliczce znamionowej oraz numer części z rysunku złożeniowego.
W okresie gwarancyjnym naprawy dokonywane są na zasadach podanych w karcie gwarancyjnej. Reklamowany produkt prosimy przekazać do naprawy w miejscu zakupu (sprzedawca zobowiązany jest przyjąć reklamowany produkt), przesłać do serwisu centralnego Dedra Exim lub przesłać do serwisu najbliższego względem miejsca zamieszkania (lista serwisów na stronie www.dedra.pl). Prosimy uprzejmie dołączyć wypełnioną kartę gwarancyjną. Po okresie gwarancyjnym naprawy wykonuje serwis centralny. Uszkodzony produkt należy przesłać do serwisu (koszty wysyłki pokrywa użytkownik).

## 12. Samodzielne usuwanie usterek

**⚠ UWAGA Przed przystąpieniem do samodzielnego usuwania usterek odłączyć urządzenie od zasilania.**

| Problem | Przyczyna | Rozwiązanie |
|---|---|---|
| Urządzenie nie włącza się | Przewód zasilający jest źle podłączony lub uszkodzony. | Wciśnij głębiej wtyczkę do gniazda, sprawdzić przewód zasilający. |
| | W gniaździe nie ma napięcia. | Sprawdź napięcie w gnieździe lub czy nie zadziałał bezpiecznik |
| | Uszkodzony włącznik. | Przekaż urządzenie do serwisu |
| | Spalolone zabezpieczenie termiczne | Przekaż urządzenie do serwisu |
| Urządzenie nie grzeje | Spalona grzałka | Przekaż urządzenie do serwisu |
| Urządzenie nie dmucha | Uszkodzony silnik | Przekaż urządzenie do serwisu |

## 13. Kompletacja urządzenia

DED7976: 1. Opalarka – 1 szt., 2. Końcówka dyszy – 2 szt.
DED7977: 1. Opalarka – 1 szt., 2. Końcówka dyszy – 4 szt.
DED7978: 1. Opalarka – 1 szt., 2. Końcówka dyszy – 4 szt., 3. Zestaw do usuwania farby - 1 komplet

## 14. Informacja dla użytkowników o pozbywaniu się urządzeń elektrycznych i elektronicznych (dotyczy gospodarstw domowych)



Przedstawiony symbol umieszczony na produktach lub dołączonej do nich dokumentacji informuje, że niesprawnych urządzeń elektrycznych lub elektronicznych nie można wyrzucać razem z odpadami bytowymi. Prawidłowe postępowanie w razie konieczności utylizacji, powtórnego użycia lub odzysku podzespołów polega na przekazaniu urządzenia do wyspecjalizowanego punktu zbiórki, gdzie będzie przyjęte bezpłatnie. Informacji o lokalizacji miejsc zbiórki zużytego sprzętu udzielają władze lokalne np. na swoich stronach internetowych.
Prawidłowa utylizacja urządzenia umożliwia zachowanie cennych zasobów i uniknięcie negatywnego wpływu na zdrowie i środowisko, wynikające z możliwości obecności w sprzęcie niebezpiecznych: substancji, mieszanin oraz części składowych.
Nieprawidłowa utylizacja odpadów zagrożona jest karami przewidzianymi w odpowiednich przepisach lokalnych.
Użytkownicy w krajach Unii Europejskiej: W razie konieczności pozbycia się urządzeń elektrycznych lub elektronicznych, prosimy skontaktować się z najbliższym punktem sprzedaży lub z dostawcą, którzy udzielą dodatkowych informacji.
Pozbywanie się odpadów w krajach poza Unią Europejską: Taki symbol dotyczy tylko krajów Unii Europejskiej. W razie potrzeby pozbycia się niniejszego produktu prosimy skontaktować się z lokalnymi władzami lub ze sprzedawcą celem uzyskania informacji o prawidłowym sposobie postępowania.

## 15. Wykaz części do rysunku złożeniowego

**DED7976 (rys. D)**

| LP | Nazwa części | LP | Nazwa części |
|---|---|---|---|
| 1 | Osłona wylotu gorącego powietrza | 12 | Płytka PCB |
| 2 | Wylot gorącego powietrza | 13 | Odgiętka przewodu |
| 3 | Pierścień | 14 | Przewód zasilający |
| 4 | Grzałka | 15 | Wtyczka |
| 5 | Termik | 16 | Kondensator |
| 6 | Uszczelka | 17 | Rezystor |
| 7 | Wspornik | 18 | Regulator temperatury |
| 8 | Wiatrak | 19 | Włącznik |
| 9 | Podpora silnika | 20 | Obudowa część lewa |
| 10 | Silnik | 21 | Obudowa część prawa |
| 11 | Płytka PCB | 22 | Śruba |

**DED7977 (rys. E)**

| LP | Nazwa części | LP | Nazwa części |
|---|---|---|---|
| 1 | Osłona przednia | 15 | Pokrętło |
| 2 | Wylot gorącego powietrza | 16 | Włącznik |
| 3 | Pierścień | 17 | Mocowanie przewodu |
| 4 | Grzałka | 18 | Odgiętka przewodu |
| 5 | Termik | 19 | Przewód zasilający |
| 6 | Podkładka | 20 | Wtyczka |
| 7 | Wspornik | 21 | Terminal przyłączeniowy |
| 8 | Wiatrak | 22 | Kondensator |
| 9 | Podpora silnika | 23 | Rezystor |
| 10 | Silnik | 24 | Układ włącznika |
| 11 | Płytka PCB | 25 | Obudowa część lewa |
| 12 | Płytka PCB | 26 | Osłona wylotu gorącego powietrza |
| 13 | Osłona plastikowa | 27 | Obudowa część prawa |
| 14 | Pokrętło | 28 | Śruba |

**DED7978 (rys. F)**

| LP | Nazwa części | LP | Nazwa części |
|---|---|---|---|
| 1 | Osłona przednia | 15 | Pokrętło |
| 2 | Wylot gorącego powietrza | 16 | Włącznik |
| 3 | Pierścień | 17 | Mocowanie przewodu |
| 4 | Grzałka | 18 | Odgiętka przewodu |
| 5 | Termik | 19 | Przewód zasilający |
| 6 | Podkładka | 20 | Wtyczka |
| 7 | Wspornik | 21 | Terminal przyłączeniowy |
| 8 | Wiatrak | 22 | Kondensator |
| 9 | Podpora silnika | 23 | Rezystor |
| 10 | Silnik | 24 | Układ włącznika |
| 11 | Płytka PCB | 25 | Obudowa część lewa |
| 12 | Płytka PCB | 26 | Osłona wylotu gorącego powietrza |
| 13 | Pokrywa filtra | 27 | Obudowa część prawa |
| 14 | Obudowa część tylna | 28 | Śruba |

## Karta gwarancyjna

na **Opalarka**

Nr katalogowy: **……** nr partii: .....

(zwane dalej Produktem)

Data zakupu Produktu: .....

Pieczęć sprzedawcy

Data i podpis sprzedawcy: .....

**Oświadczenie Użytkownika:**

Potwierdzam, że zostałem poinformowany o warunkach gwarancji oraz skutkach nieprzestrzegania wytycznych zawartych w Instrukcji obsługi i karcie gwarancyjnej. Warunki niniejszej gwarancji są mi znane, co potwierdzam własnoręcznym podpisem:

..... .....

Data i miejsce Podpis Użytkownika

### I. Odpowiedzialność za Produkt

1. Gwarant – Dedra Exim Sp. z o.o. z siedzibą w Pruszkowie, adres: ul. 3 Maja 8, 05-800 Pruszków, KRS 0000062517, Sąd Rejonowy dla m.st. Warszawy w Warszawie, XIV Wydział Gospodarczy Krajowego Rejestru Sądowego, NIP 527-020-49-33, kapitał zakładowy: 100 980.00 zł.
2. Na warunkach określonych w niniejszej karcie gwarancyjnej Gwarant udziela gwarancji na Produkt, pochodzący z dystrybucji Gwaranta.
3. Odpowiedzialność z tytułu gwarancji obejmuje tylko wady powstałe z przyczyn tkwiących w Produkcie w momencie jego wydania Użytkownikowi.
4. Z tytułu gwarancji Użytkownik, uzyskuje prawo do bezpłatnej naprawy Produktu, o ile wada ujawniła się w okresie gwarancji. Sposób naprawy Produktu (metoda wykonania naprawy) zależy od decyzji Gwaranta. W przypadku stwierdzenia przez Gwaranta braku możliwości naprawy Gwarant zastrzega sobie prawo wymiany wadliwego elementu albo całego Produktu na wolny od wad, obniżenia ceny Produktu lub odstąpienia od umowy.
5. W stosunku do Użytkownika, który nie jest konsumentem w rozumieniu ustawy z dnia 23 kwietnia 1964r. Kodeks cywilny, odpowiedzialność odszkodowawcza Gwaranta za szkody wynikające z niniejszej gwarancji i/lub w związku z jej zawarciem i wykonywaniem, bez względu na tytuł prawny, jest ograniczona maksymalnie do wysokości wartości wadliwego Produktu.

### II. Okres gwarancji

| Elementy Produktu | Czas trwania ochrony gwarancyjnej |
|---|---|
| Opalarka sieciowa | 36 miesięcy, licząc od daty zakupu Produktu uwidocznionej w niniejszej karcie gwarancyjnej |
| Dysze, akcesoria do usuwania farb | Nie objęte gwarancją. |

### III. Warunki skorzystania z gwarancji

1. Przedstawienie przez Użytkownika wypełnionej karty gwarancyjnej Produktu oraz uprawdopodobnienie przez Użytkownika okoliczności zakupu Produktu, np. poprzez przedstawienie paragonu, faktury, itd. W celu sprawnego przeprowadzenia reklamacji zaleca się aby Użytkownik przekazał wraz z Produktem do reklamacji wszystkie elementy określone w „Kompletacji urządzenia" zawartej w Instrukcji obsługi.
2. Stosowanie się przez Użytkownika do zaleceń zawartych w Instrukcji obsługi i karcie gwarancyjnej.
3. Gwarancja obejmuje tylko obszar Rzeczypospolitej Polskiej i UE.
4. Gwarancja nie obejmuje wad Produktu powstałych w szczególności na skutek:
a. Nieprzestrzegania przez Użytkownika warunków określonych w Instrukcji obsługi, w szczególności w zakresie prawidłowej eksploatacji, konserwacji i czyszczenia;
b. Zastosowania przez Użytkownika środków czyszczących lub konserwujących niezgodnych z Instrukcją obsługi;
c. Nieodpowiedniego przechowywania i transportu Produktu przez Użytkownika;
d. Samowolnych zmian i/lub przeróbek Produktu przez Użytkownika, które nie były uzgadniane z Gwarantem;
e. Zastosowania przez Użytkownika w Produkcie materiałów eksploatacyjnych niezgodnych z Instrukcją obsługi.
5. Użytkownik, który nie jest konsumentem w rozumieniu ustawy z dnia 23 kwietnia 1964r. Kodeks cywilny, traci gwarancję na Produkt, w którym:
- numery seryjne, oznaczenia dat i tabliczki znamionowe zostały usunięte, zmienione lub uszkodzone przez Użytkownika;
- plomby zostały uszkodzone przez Użytkownika lub noszą ślady manipulacji Użytkownika.
6. Uwaga! Czynności związane z codzienną obsługą Produktu, wynikające m.in. z Instrukcji obsługi Użytkownik wykonuje we własnym zakresie i na swój koszt.

### IV. Procedura reklamacyjna

1. W przypadku stwierdzenia nieprawidłowej pracy Produktu, przed dokonaniem zgłoszenia reklamacyjnego należy upewnić się czy wszystkie czynności określone w szczególności w Instrukcji obsługi zostały wykonane w sposób prawidłowy.
2. Zgłoszenie reklamacji zaleca się dokonać niezwłocznie, najlepiej w terminie 7 dni od daty zauważenia wady Produktu. Użytkownik, który nie jest konsumentem w rozumieniu ustawy z dnia 23 kwietnia 1964r. Kodeks cywilny traci uprawienia wynikające z niniejszej gwarancji w przypadku niezgłoszenia reklamacji w terminie 7 dni.
3. Zgłoszenie reklamacji można dokonać m.in. w punkcie zakupu Produktu, w serwisie gwarancyjnym lub pisemnie na adres: Dedra Exim Sp. z o.o., ul. 3 Maja 8, 05-800 Pruszków.
4. Użytkownik może złożyć reklamację przy wykorzystaniu formularza dostępnego na stronie internetowej www.dedra.pl. („Formularz zgłoszenia reklamacji z tytułu gwarancji").
5. Adresy serwisów gwarancyjnych dla poszczególnych krajów dostępne są na stronie www.dedra.pl. W przypadku braku serwisu gwarancyjnego dla danego kraju zgłoszenia reklamacyjne z tytułu gwarancji zaleca się kierować na adres: Dedra Exim Sp. z o.o. ul. 3 Maja 8, 05-800 Pruszków (Polska).
6. Mając na uwadze bezpieczeństwo Użytkownika zakazuje się korzystania z wadliwego Produktu.
7. Uwaga! Korzystanie z wadliwego Produktu jest niebezpieczne dla zdrowia i życia Użytkownika.
8. Wykonanie obowiązków wynikających z gwarancji nastąpi w terminie 14 dni roboczych, licząc od dnia dostarczenia reklamowanego Produktu przez Użytkownika.
9. Przed dostarczeniem wadliwego Produktu do reklamacji zaleca się jego oczyszczenie. Reklamowany Produkt zaleca się dokładnie zabezpieczyć przed uszkodzeniami w transporcie (zaleca się dostarczyć reklamowany Produkt w oryginalnym opakowaniu).
10. Okres gwarancji ulega przedłużeniu o czas, w ciągu którego wskutek wady Produktu objętego gwarancją Użytkownik nie mógł z niego korzystać.
Gwarancja nie wyłącza, nie ogranicza, ani nie zawiesza uprawnień Użytkownika wynikających z przepisów o rękojmi za wady rzeczy sprzedanej.

Zgodnie z art. 13 ust. 1 i ust. 2 rozporządzenia Parlamentu Europejskiego i Rady (UE) 2016/679 z dnia 27 kwietnia 2016 r. w sprawie ochrony osób fizycznych w związku z przetwarzaniem danych osobowych i w sprawie swobodnego przepływu takich danych oraz uchylenia dyrektywy 95/46/WE (dalej: „RODO") informujemy
1. Administratorem Twoich danych osobowych podanych w formularzu jest DEDRA-EXIM sp. z o.o. z siedzibą w Pruszkowie , ul. 3 Maja 8, 05-800 Pruszków (dalej: „Administrator").
2. Twoje dane będą przetwarzane wyłącznie w celu przeprowadzenia procedury gwarancyjnej urządzenia zgodnie art. 6 ust. 1 lit. b ogólnego rozporządzenie o ochronie danych (dalej: „RODO") Podanie danych jest dobrowolne, ale konieczne do przeprowadzenia procedury gwarancyjnej.
3. Twoje dane będą przetwarzane przez okres rozpatrywania przeprowadzenia procedury gwarancyjnej oraz w celach archiwizacyjnych w razie konieczności obrony przed ewentualnymi roszczeniami wobec Administratora nie dłużej niż do momentu ich przedawnienia.
4. Twoje dane mogą być ujawniane wyłącznie podmiotom przetwarzającym dane na rzecz administratora na podstawie pisemnej umowy powierzenia przetwarzania danych osobowych świadczącym m.in. usługi serwisu technicznego, hostingu lub obsługi strony internetowej, obsługi IT, firmie kurierskiej. Dostawcy Administratora zobowiązani są do zapewnienia zabezpieczenia danych i spełnienia wymogów obowiązującego prawa związanego z ochroną danych osobowych i nie mogą wykorzystywać powierzonych danych osobowych do innych celów niż te, które są określone w umowie z Administratorem.
5. Twoje dane nie będą przetwarzane w sposób zautomatyzowany w tym również w formie profilowania oraz nie będą przekazywane do państwa trzeciego/organizacji międzynarodowej.
6. Posiadasz prawo dostępu do treści swoich danych oraz prawo ich sprostowania, usunięcia, ograniczenia przetwarzania, prawo do przenoszenia danych, prawo wniesienia sprzeciwu, w dowolnym momencie.
7. We wszelkich sprawach związanych z przetwarzaniem Twoich danych osobowych przez Administratora możesz skontaktować się pod adresem e-mail: daneosobowe@dedra.pl;
8. Masz prawo wniesienia skargi do wniesienia skargi do organu właściwego do spraw ochrony danych osobowych;

## CZ Obsah


1. Snímky a obrázky
2. Popis zařízení
3. Určení nástroje
4. Omezení použití
5. Technické údaje
6. Příprava k práci
7. Připojení k síti
8. Zapínání nástroje
9. Použití nástroje
10. Aktuální provozní práce
11. Náhradní díly a příslušenství
12. Samostatné odstranění závad
13. Výbava nástroje
14. Informace pro uživatele o zbavování se elektrických a elektronických zařízení
15. Záruční list


Prohlášení o shodě se nachází v sídle Dedra Exim Sp. z o.o.
Všeobecné bezpečnostní podmínky byly připojeny k návodu jako jednotlivá brožura.

**VAROVÁNÍ. Přečtěte si všechna upozornění označená ⚠ symbolem a všechny pokyny.** Nedodržení níže uvedených upozornění a bezpečnostních pokynů může vést k úrazu elektrickým proudem, požáru nebo vážným zraněním.
**Uložte všechna upozornění a pokyny pro pozdější použití.**

## 2. Popis zařízení

Obr. A, B, C: .1. Horkovzdušná tryska, 3. Vypínač, 3. Násadec, 4. Napájecí kabel, 5. Ovládací prvky (pouze DED 7977 obr. B a DED 7978 obr. C).

## 3. Určení nástroje

Zařízení slouží pro ohřívání, zahřívání a tavení plastů, svařování teplem smrštitelných materiálů, ohřívání a odstraňování starých nátěrů. Slouží také pro

zahřívání zadřených nebo zamrzlých odnímatelných spojů a také pro jiné práce vyžadující proud horkého vzduchu. Zařízení můžete s jednoduchými úpravami používat také pro zapálení grilu a také pro vypálení plevele.

## 4. Omezení použití

Zařízení může být používáno pouze v souladu s níže uvedenými "Přípustnými provozními podmínkami".
Samovolné změny v mechanické a elektrické stavbě, veškeré úpravy, obslužné činnosti nepopsané v návodu k obsluze budou vnímány jako právně neopodstatněné a způsobí okamžitou ztrátu záručních práv a prohlášení o shodě ztratí platnost. Používání, které budou v rozporu s určením nebo v rozporu s návodem k obsluze způsobí okamžitou ztrátu záručních práv.

**Přípustné pracovní podmínky**
Zařízení můžete používat pouze v uzavřených prostorách s účinným větráním nebo venku. Chraňte proti dešti a vlhkosti. Nepracujte za deště a sněžení.

## 5. Technické údaje

| Model zařízení | DED7976 | DED7977 | DED7978 |
|---|---|---|---|
| Napájecí napětí [V] | 230 | 230 | 230 |
| Napájecí frekvence [Hz] | 50 | 50 | 50 |
| Jmenovitý výkon [W] | 2000 | 2000 | 2000 |
| Třída ochrany | II | II | II |
| Úroveň zabezpečení | IPX0 | IPX0 | IPX0 |
| Počet nastavení | 2 | 2 | 2 |
| Teplota [°C] | I: 350 / II: 600 | I: 60-350, II: 60-600 | I: 60, II: 60-600 |
| Průtok vzduchu [L/min] | I: 300, II: 500 | I: 300, II: 500 | I: 300-500, II: 300-500 |

## 6. Příprava k práci

**POZOR** **Všechny činnosti je nutné provádět0 při zástrčce vysunuté ze zásuvky.**

**Montáž hrotu trysky**
Hroty trysek jsou volitelné pro různá použití a funkce. V závislosti na zamýšleném použití nasuňte hrot na trysku zařízení.

**POZOR** **Nikdy se nedotýkejte trysek při použití zařízení nebo bezprostředně po použití. Trysky jsou velmi horké**

## 7. Připojení k síti

Před připojením zařízení ke zdroji napájení je nutné se ujistit, že napětí napájení odpovídá hodnotě uvedené v údajovém štítku.
Napájecí instalace by měla být vyhotovena v souladu s přísnými požadavky týkajícími se elektrických instalací a splňovat bezpečnostní podmínky používání. Parametry minimálního průřezu napájecího kabelu a jmenovité hodnoty jističe v závislosti na výkonu zařízení byly uvedeny v níže uvedené tabulce:

| Výkon přístroje [W] | Minimální průřez vodiče [mm2] | Minimální hodnota pojistky typu C [A] |
|---|---|---|
| 1400÷2300 | 1,5 | 16 |

Instalace by měla být vyhotovena oprávněným elektrikářem. V případě využívání prodlužovače věnujte pozornost tomu, aby průřez žíly nebyl nižší, než požadovaný (viz tabulka). Elektrický kabel položte tak, aby v průběhu provozu nebyl vystaven možnému přerušení. Nepoužívejte poškozené prodlužovače.
Pravidelně kontrolujte technický stav napájecího kabelu. Netahejte napájecí kabel.

## 8. Zapínání nástroje

**POZOR** **Před spuštěním zařízení bezpodmínečně proveďte kroky popsané v kapitole „Příprava k práci“.**
**Používejte pouze zahradní prodlužovací kabely, které jsou vhodné pro venkovní použití.**
V závislosti na aplikaci přesuňte spínač (obr. A, B, C poz. 2) do polohy I nebo II.
Vypnutí přístroje - přepněte přepínač do polohy 0. Po skončení práce přístroj ochlaďte..

## 9. Použití nástroje

**Vzduch z trysky tepelné pistole je velmi horký.**

**DED7976 a DED7977**

**Nastavení režimu vytápění**
DED7976 a DED7977 - použijte dvojčinný spínač k nastavení příslušného režimu vytápění.

**Nastavení teploty**
DED7976 nelze nastavit teplotu.
DED7977 - teplota se reguluje nastavením knoflíku do příslušné polohy. Změna teploty je plynulá. Maximální teplota při nastavení spínače I - 350 stupňů C, při II - 600 stupňů C.

**DED7978**
Nastavením spínače do polohy I získáte konstantní teplotu max. 60 stupňů C.
Nastavením přepínače do polohy II můžete změnit provozní parametry tepelné pistole. Ovládání je plně elektronické. Pomocí tlačítek vlevo / vpravo můžete nastavit rychlost ventilátoru pomocí tlačítek pro zvýšení / snížení teploty.
Maximální teplota je 600 stupňů C. Na displeji se zobrazují aktuální provozní parametry tepelné pistole.
Během provozu nedržte trysku nasměrovanou na jednom místě po dlouhou dobu, pohybujte tepelnou pistolí tak, aby proud horkého vzduchu rovnoměrně ohříval požadovaný povrch.
Pokud odstraňujete staré barvy, povlak zahřejte. Po krátké době začne barva puchýřit. Nenechte barvu hořet, protože by bylo obtížné ji odstranit. Odstraňte barvu špachtlí nebo škrabkou. Při mechanickém odstraňování horké barvy vypněte tepelnou pistoli a odložte ji na bezpečné místo na stojan tak, aby tryska směřovala nahoru.

**POZOR** **Při odstraňování starých olejových nátěrů používejte další osobní ochranné prostředky, jako jsou ochranné brýle a protiprachová maska**.
**• Buďte velmi opatrní při používání zařízení na místech, kde jsou hořlavé materiály.**
**• Neohřívejte stejné místo po dlouhou dobu.**
**• Nenechávejte zařízení bez dozoru, když je zapnuté.**

## 10. Aktuální provozní práce

**POZOR** **Všechny činnosti popsané v této kapitole provádějte při odpojeném napájecím zdroji.**

**Před každým spuštěním:**
• Zkontrolujte stav napájecího kabelu.
• Zkontrolujte, zda větrací otvory zařízení nejsou zakryté. Bude-li to nutné, profoukněte je stlačeným vzduchem. K důkladnějšímu čištění použijte lehce navlhčený hadřík s eventuálním přídavkem neagresivních čisticích prostředků.

**Po každém použití:**
• Odložte zařízení na stojánek a nechte jej vychladnout.
• Vytáhněte zástrčku ze zásuvky, aby nedošlo k náhodnému zapnutí třetí osobou.
• Udržujte trysky a špičky pro odstraňování barvy čisté.

**POZOR** **K čištění zařízení nikdy nepoužívejte rozpouštědla. Rozpouštědla mohou poškodit plastové části krytu**.

**Uskladnění**
Před vložením zařízení do krabice se ujistěte, že zařízení vychladlo. Pokud zařízení nepoužíváte, skladujte jej na místě nedostupném pro děti.

## 11. Náhradní díly a příslušenství

Pro nákup náhradních dílů a příslušenství kontaktujte servis Dedra Exim. Kontaktní údaje jsou uvedeny na 1. straně návodu.
Při objednávání náhradních dílů uveďte číslo šarže na typovém štítku, stejně jako číslo dílu z montážního výkresu.
Během záruční doby se opravy provádějí za podmínek uvedených v záruční listině. Reklamovaný produkt, prosím, předejte k opravě na místě pořízení (prodávající povinen přijmout reklamované zboží), pošlete na servisní středisko nejblíže k místu bydliště (seznam služeb na internetových stránkách www.dedra.pl), nebo zašlete do centrálního servisu Dedra Exim. Přiložte prosím vyplněnou záruční listinu. Po záruční době opravy provádí centrální servis. Poškozené zboží musí být odesláno do servisního střediska (náklady na dopravu platí uživatel).

## 12. Samostatné odstranění závad

**POZOR** **Před zahájením odstraňování závad odpojte nástroj od napájení.**

| Problém | Příčina | Řešení |
|---|---|---|
| Zařízení se nezapne | Nesprávně připojený nebo poškozený napájecí kabel | Zástrčku zasuňte hlouběji do zásuvky. |
| | V zásuvce není napětí | Zkontrolujte napětí v zásuvce nebo pojistku, zda se nepřepálila |
| | Poškozený přepínač | Odevzdejte zařízení do servisu |
| | Spálená tepelná ochrana | Odevzdejte zařízení do servisu |
| Zařízení se nezahřívá | Spálený topný článek | Odevzdejte zařízení do servisu |
| Zařízení nefouká vzduch | Poškozený motor | Odevzdejte zařízení do servisu |

## 13. Výbava nástroje

DED7976: 1. Teplovzdušná pistole - 1 ks, 2. Tryska - 2 ks.
DED7977: 1. Teplovzdušná pistole - 1 ks, 2. Hrot trysky - 4 ks.
DED7978: 1. Horkovzdušná pistole - 1 ks, 2. Hrot trysky - 4 ks, 3. Sada na odstraňování barvy - 1 sada.

## 14. Informace pro uživatele o likvidaci elektrických a elektronických zařízení (týká se domácností)



Symbol uvedený na výrobcích nebo v průvodní dokumentaci označuje, že vadné elektrické nebo elektronické zařízení nesmí být likvidováno společně s domovním odpadem. Pokud potřebujete zlikvidovat, znovu použít nebo využít součástky, je správné je odnést na specializované sběrné místo, kde je přijmou zdarma. Informace o umístění sběrných míst pro použitá zařízení poskytují místní orgány, např. na svých internetových stránkách.
Správnou likvidáciou zariadenia je možné šetriť cenné zdroje a zabrániť negatívnym vplyvom na zdravie a životné prostredie v dôsledku možnej prítomnosti nebezpečných látok, zmesí a komponentov v zariadení
Za nesprávnou likvidaci odpadu hrozí sankce podle příslušných místních předpisů.
Uživatelé v zemích EU: Pokud potřebujete zlikvidovat elektrické nebo elektronické zařízení, obraťte se na nejbližší prodejní místo nebo na svého dodavatele, který vám poskytne další informace.
Likvidace v zemích mimo Evropskou unii: Tento symbol se vztahuje pouze na země Evropské unie. Pokud si přejete tento výrobek zlikvidovat, obraťte se na místní úřady nebo prodejce, aby vám sdělil správný způsob likvidace.
.

## Záruční list

pro **Horkovzdušná pistole**

……

Katalogové číslo: …… Sériové číslo:.....

(dále jen v**ýrobek**)

Datum zakoupení výrobku: .....

Razítko prodávajícího

Datum a podpis prodávajícího: .....

**Prohlášení uživatele:**

Potwitvrzuji, že jsem byl seznámen se záručními podmínkami a důsledky nedodržování pokynů uvedených v návodu k obsluze a záručním listu. Se záručními podmínkami souhlasím, což potvrzuji vlastnoručním podpisem:

..... .....

datum a místo podpis uživatele

### I. Odpovědnost za výrobek

1. Ručitel – DEDRA EXIM Sp. z o.o. se sídlem v Pruszkowie, adresa: ul. 3 Maja 8, 05-800 Pruszków, KRS 0000062517, Obvodní soud pro hl. město Varšavu ve Varšavě, XIV. Hospodářský odbor Celostátního soudního rejstříku, DIČ 527-020-49-33, Základní kapitál: 100 980.00 zl.
2. Podle podmínek stanovených v tomto záručním listu ručitel poskytuje záruku na výrobek, pocházející z distribuce ručitele.
3. Záruční odpovědnost za vady se týká pouze vad vzniklých z příčin tkvících ve výrobku v okamžiku jeho vydání uživateli.
4. Uživatel má nárok na bezplatnou záruční opravu výrobku, pokud vada byla zjištěná v záruční době. Provedení opravy výrobku (způsob opravy) závisí na rozhodnutí ručitele. Pokud ručitel nemůže provést opravu, vyhrazuje si právo na výměnu vadné součásti nebo celého výrobku za bezvadný, snížení ceny výrobku nebo odstoupení od smlouvy.
5. Vůči uživateli, který není spotřebitelem ve smyslu zákona ze dne 23. dubna 1964 občanský zákoník, je odpovědnost Ručitele za škody vyplývající z této záruky a/nebo v souvislosti s jejím uzavřením a plněním, bez ohledu na právní titul, omezena maximálně do výše hodnoty vadného výrobku.

### II. Záruční doba

| | |
|---|---|
| Součásti výrobku, na které se vztahuje záruka | Doba trvání záruční ochrany |
| Horkovzdušná pistole | 36 měsíců, počítáno od data nákupu výrobku uvedeného v tomto záručním listu |
| Trysky, příslušenství pro odstraňování laku | Nepokrývá se záruka. |

### III. Podmínky uplatňování záruky

1. Przedstawienie przez Użytkownika wypełnionej karty gwarancyjnej Produktu 1. Předložení vyplněného záručního listu pro výrobek a doložení okolností nákupu výrobku, např. předložením paragonu, faktury atd. Pro správné vyřízení reklamace se doporučuje, abyste společně s výrobkem předali všechny součásti stanovené v kapitole „Kompletace“ výrobku uvedené v návodu k obsluze.
2. Dodržování pokynů uvedených v návodu k obsluze a záručním listu.
3. Záruka platí pouze na území Polska a EU.
4. Záruka se nevztahuje na vady výrobku vzniklé zejména v následku:
a. Nedodržování podmínek stanovených v návodu k obsluze, zejména v rozsahu správného provozování, údržby a čištění;
b. Používání čisticích nebo ošetřovacích prostředků v rozporu s návodem k obsluze;
c. Nevhodného skladování a přepravování výrobku;
d. Svépomocných změn a/nebo úpravy výrobku, které nebyly dohodnuty s ručitelem;
e. Používání ve výrobku provozních materiálů v rozporu s návodem k obsluze.
5. Uživatel, který není spotřebitelem ve smyslu zákona ze dne 23. dubna 1964 občanský zákoník, ztratí záruku na výrobek, na kterém:
- odstranil, změnil nebo poškodil sériová čísla, označení údajů a výkonové štítky;
- ucpávky byly poškozeny uživatelem nebo nesly stopy manipulace uživatele.
6. Upozornění! Činnosti spojené s každodenní obsluhou výrobku, vyplývající mj. z návodu k obsluze, provádí uživatel ve vlastní režii a na své náklady.

### IV. Postup při reklamaci

1. V případě zjištění nesprávného provozu výrobku se před nahlášením reklamace ujistěte, že jste provedli správně všechny činnosti podrobně popsané v návodu k obsluze.
2. Reklamaci nahlaste ihned, nejlépe do 7 dnů od data zjištění vady výrobku. Uživatel, který není spotřebitelem ve smyslu zákona ze dne 23. dubna 1964 občanský zákoník, ztratí nárok na uplatnění záruky v případě nenahlášení reklamace do 7 dnů.
3. Reklamaci můžete nahlásit mj. v místě zakoupení výrobku, v záručním servisu nebo písemně na adresu: DEDRA EXIM Sp. z o.o., ul. 3 Maja 8, 05-800 Pruszków.
4. Reklamaci můžete nahlásit prostřednictvím formuláře dostupného na stránkách www.dedra.pl. („Formulář pro nahlášení reklamace“).
5. Adresy záručních servisů v jednotlivých státech jsou dostupné na stránkách www.dedra.pl. Pokud v daném státě není uveden servis, reklamační formulář zašlete na adresu: DEDRA EXIM Sp. z o.o., ul. 3 Maja 8, 05-800 Pruszków (Polska).
6. Z bezpečnostních důvodů je zakázáno používat vadný výrobek.
7. Upozornění!!! Používání vadného výrobku ohrožuje zdraví a život uživatele.
8. Povinnosti vyplývající ze záruky budou splněny do 14 pracovních dnů, počítáno ode dne doručení reklamovaného výrobku.
9. Vadný výrobek před odevzdáním do servisu vyčistěte. Reklamovaný výrobek důkladně zabezpečte proti poškození při přepravě (doporučuje se předat reklamovaný výrobek v originálním obalu).
10. Záruční doba se prodlužuje o dobu, během níž uživatel z důvodu vady výrobku, na kterou se vztahuje záruka, nemohl výrobek používat.
Záruka nevylučuje, neomezuje ani nepozastavuje nároky uživatele vyplývající z ručení za vady prodané věci.

V souladu s čl. 13 odst. 1 a 2 nařízení Evropského parlamentu a Rady (EU) 2016/679 ze dne 27. dubna 2016 o ochraně fyzických osob v souvislosti se zpracováním osobních údajů a o volném pohybu těchto údajů a o zrušení směrnice 95/46/ES Vás informujeme, že:
1. Správcem vašich osobních údajů uvedených ve formuláři je DEDRA-EXIM sp. z o.o. se sídlem v Pruszkowie, ul. 3 Maja 8, 05-800 Pruszków (dále jen: „Správce“).
2. Vaše údaje budou zpracovávány pouze pro účely provedení reklamačního řízení zařízení podle čl. 6 odst. 1 písm. b) obecného nařízení o ochraně osobních údajů (dále jen: „GDPR“) Poskytnutí údajů je dobrovolné, ale nezbytné k provedení reklamačního řízení.
3. Vaše údaje budou zpracovávány po dobu posouzení provedení reklamačního řízení a pro účely archivace v případě potřeby obrany proti eventuálním nárokům vůči Správci, nejdéle však do okamžiku jejich promlčení.
4. Vaše údaje mohou být zpřístupněny pouze subjektům, které zpracovávají údaje pro Správce na základě písemné smlouvy o pověření zpracováním osobních údajů, poskytujícím mj. technický servis, hosting nebo údržbu webových stránek, IT servis, kurýrní služby. Dodavatelé Správce jsou povinni zajistit ochranu údajů a splnit požadavky platného zákona souvisejícího s ochranou osobních údajů a nesmí využívat svěřené osobní údaje pro jiné účely než ty, které jsou uvedeny ve smlouvě se Správcem.
5. Vaše údaje nebudou zpracovávány automatizovaným způsobem, včetně profilování, a nebudou předávány do třetí země / mezinárodní organizaci.
6. Máte právo na přístup ke svým údajům a právo na jejich opravu, výmaz, omezení zpracování, právo na přenositelnost údajů, právo kdykoli vznést námitku.
7. Ve všech záležitostech souvisejících se zpracováním vašich osobních údajů Správcem nás můžete kontaktovat na e-mailové adrese: daneosobowe@dedra.pl.
8. Máte právo podat stížnost u úřadu příslušného pro ochranu osobních údajů.

## SK Obsah


1. Fotografie a obrázky
2. Popis zariadenia
3. Určenie zariadenia
4. Obmedzenia používania
5. Technické údaje
6. Príprava na prácu
7. Pripojenie k sieti
8. Zapnutie zariadenia
9. Používanie zariadenia
10. Priebežná údržba
11. Náhradné diely a príslušenstvo
12. Samostatné odstraňovanie porúch
13. Kompletizácia zariadenia
14. Informácie pre užívateľov týkajúca sa likvidácii elektrických a elektronických zariadení
15. Záručný list


Vyhlásenie o zhode sa nachádza v sídle Dedra Exim Sp. z o.o.
Všeobecné pokyny pre bezpečnosť boli pripojené k návodu ako samostatná brožúra.

**UPOZORNENIE. Prečítajte si všetky upozornenia označené symbolom a všetky pokyny.**

Nedodržanie nasledujúcich bezpečnostných upozornení a bezpečnostných pokynov môže spôsobiť zásah elektrickým prúdom, požiar, alebo vážne poranenie.

**Zachovajte všetky upozornenia a návod pre budúce použitie.**

## 2. Popis zariadenia

Obr. A, B, C: .1. Tryska horúceho vzduchu, 3. Vypínač, 3. Násadec, 4. Napájací kábel, 5. Ovládacie prvky (iba DED 7977 obr. B a DED 7978 obr. C).

## 3. Určenie zariadenia

Zariadenie je určené na zohrievanie, rozohrievanie a tavenie plastov, na zváranie termozmršťovacích materiálov, na zohrievanie a odstraňovanie starých náterov.Je tiež určené na rozohrievanie spečených alebo zamrznutých odpojiteľných spojov, a tiež na vykonávanie iných prác, pri ktorých je potrebný prúd horúceho vzduchu. Zariadenie sa po jednoduchej úprave môže používať aj na rozpaľovanie grilov, a tiež na vypaľovanie buriny.

## 4. Obmedzenia používania

Zariadenie sa môže používať iba v súlade s nižšie umiestnenými „Prípustnými pracovnými podmienkami" uvedenými nižšie”.
Neoprávnené a samostatné zmeny v mechanickej a elektrickej konštrukcii, všetky úpravy, činnosti údržby, ktoré nie sú opísané v návode na obsluhu, budú považované za nezákonné a spôsobia okamžitú stratu záručných práv a vyhlásenie o zhode už nebude platné.
Použitie v rozpore s účelom, alebo v nezhodne s návodom na použitie, bude mať za následok okamžitú stratu záručných práv.

**Prípustné pracovné podmienky**

Zariadenie sa môže používať iba v uzatvorených miestnostiach s náležite fungujúcim vetraním, alebo vonku. Chráňte pred atmosférickými zrážkami a vlhkosťou. Nepracujte počas zrážok.

## 5. Technické údaje

| Model zariadenia | DED7976 | DED7977 | DED7978 |
|---|---|---|---|
| Napájacie napätie [V] | 230 | 230 | 230 |
| Napájacia frekvencia [Hz] | 50 | 50 | 50 |
| Menovitý výkon [W] | 2000 | 2000 | 2000 |
| Trieda ochrany | II | II | II |
| Úroveň bezpečnosti | IPX0 | IPX0 | IPX0 |
| Počet nastavení | 2 | 2 | 2 |
| Teplota [°C] | I: 350 / II: 600 | I: 60-350, II: 60-600 | I: 60, II: 60-600 |
| Prietok vzduchu [L/min] | I: 300, II: 500 | I: 300, II: 500 | I: 300-500, II: 300-500 |

## 6. Príprava na prácu

**POZOR** **Všetky činnosti musia byť vykonávané len vtedy, keď je zástrčka vytiahnutá zo zásuvky.**

**Montáž koncovky dýzy**
Koncovky dýz sú voliteľnými prvkami, ktoré sú určené na rôzne použitia a rôzne funkcie. Podľa zamýšľaného použitia, založte príslušnú koncovku na dýzu zariadenia.

**POZOR** **Nedotýkajte sa dýzy počas používania ako aj hneď po použití zariadenia. Dýzy sú veľmi horúce**

## 7. Pripojenie k sieti

Pred pripojením zariadenia k zdroju napájania sa uistite, že napájacie napätie zodpovedá hodnote uvedenej na typovom štítku.
Inštalácia elektrického napájania by mala byť vykonaná v súlade so základnými požiadavkami na elektrické inštalácie a mala by spĺňať požiadavky bezpečného používania. Parametre minimálneho prierezu napájacieho kábla a menovitej hodnoty poistky v závislosti od výkonu zariadenia sú uvedené v nasledujúcej tabuľke:

| Výkon zariadenia [W] | Minimálny prierez vodiča [mm2] | Minimálna hodnota ističa typu C [A] |
|---|---|---|
| 1400÷2300 | 1,5 | 16 |

Inštaláciu by mal vykonať kvalifikovaný elektrikár. Pri použití predlžovacích káblov skontrolujte, či nie je prierez vodiča menší ako je požadované (pozri tabuľku). Elektrický kábel umiestnite tak, aby počas prevádzky nebol vystavený prípadnému poškodeniu. Nepoužívajte poškodené predlžovacie káble. Pravidelne kontrolujte technický stav napájacieho kábla. Neťahajte za sieťový kábel.

## 8. Zapnutie zariadenia

**POZOR** **Predtým, než zariadenie spustíte, bezpodmienečne vykonajte činnosti, ktoré sú opísané v kapitole „Príprava na prácu/používanie“.**
**Používajte iba záhradné predlžovacie káble, vhodné na použitie v exteriéri.**
V závislosti od aplikácie posuňte prepínač (obr. A, B, C poz. 2) do polohy I alebo II. Vypnutie prístroja - prepnite prepínač do polohy 0. Po ukončení práce prístroj ochladte.

## 9. Používanie zariadenia

**Vzduch z trysky teplovzdušnej pištole je veľmi horúci.**

**DED7976 a DED7977**

**Nastavenie režimu kúrenia**
DED7976 a DED7977 - pomocou dvojitého prepínača nastavte vhodný režim vykurovania.

**Nastavenie teploty**
DED7976 nie je možné nastaviť teplotu.
DED7977 - teplota sa reguluje nastavením gombíka do príslušnej polohy. Zmena teploty je plynulá. Maximálna teplota pri nastavení prepínača I - 350 stupňov C, pri II - 600 stupňov C.

**DED7978**
Nastavením prepínača do polohy I sa dosiahne konštantná teplota max. 60 stupňov C. Nastavením prepínača do polohy II môžete zmeniť prevádzkové parametre teplovzdušnej pištole. Ovládanie je plne elektronické. Pomocou tlačidiel vľavo / vpravo môžete nastaviť rýchlosť ventilátora pomocou tlačidiel na zvýšenie / zníženie teploty. Maximálna teplota je 600 stupňov C. Na displeji sa zobrazujú aktuálne prevádzkové parametre teplovzdušnej pištole.
Počas prevádzky nedržte trysku nasmerovanú na jednom mieste dlhšiu dobu, pohybujte teplovzdušnou pištoľou tak, aby prúd horúceho vzduchu rovnomerne ohrieval požadovaný povrch.
Ak odstraňujete staré farby, náter zahrejte. Po krátkom čase začne farba pľuzgierovať. Nenechajte farbu zhorieť, pretože by sa ťažko odstraňovala. Farbu odstráňte špachtľou alebo škrabkou. Pri mechanickom odstraňovaní horúcej farby vypnite tavnú pištoľ a odložte ju na bezpečné miesto na stojan tak, aby tryska smerovala nahor.

**POZOR** **Pri odstraňovaní starých náterov z olejových farieb, dodatočne používajte osobné ochranné prostriedky, ako sú ochranné okuliare a protiprachový respirátor.**
**• Keď zariadenie používate na miestach, v ktorých sa nachádzajú horľavé materiály, postupujte opatrne a obozretne.**
**• Nezohrievajte jedno miesto príliš dlho.**
**• Spustené zariadenie nikdy neponechávajte bez dozoru.**

## 10. Priebežná údržba

**POZOR** **Všetky údržbové činnosti musia byť vykonávané len vtedy, keď je zástrčka vytiahnutá zo zásuvky.**

**Pred každým spustením:**
•Skontrolujte stav napájacieho kábla.
•Skontrolujte, či vetracie otvory zariadenia nie sú niečím zakryté. Keď je to potrebné, prefúknite stlačeným vzduchom. Na presnejšie očistenie použite jemne navlhčenú handričku s prípadným dodatkom neagresívneho čistiaceho prostriedku.
**Po každom použití:**
•Zariadenie položte na podstavci a pred odložením nechajte vychladnúť.
•Zástrčku zariadenia vytiahnite z el. zásuvky, aby ste predišli náhodnému spusteniu nepovolanou osobou.
• Dýzy a špičky na odstraňovanie farby udržiavajte čisté.

**POZOR** **Zariadenie nikdy nečistite riedidlami. Riedidlá môžu poškodiť plastové prvky plášťa.**

**Uchovávanie**
Predtým, ako zariadenie vložíte do škatuli, skontrolujte, či je zariadenie vychladnuté. Keď zariadenie nepoužívate, uchovávajte ho na mieste mimo dosahu detí.

## 11. Náhradné diely a príslušenstvo

Ak si chcete kúpiť náhradné diely a príslušenstvo, tak sa prosím obráťte na servis Dedra Exim. Kontaktné údaje nájdete na 1. strane tohto návodu.
Pri objednávaní náhradných dielov uveďte prosím sériové číslo nachádzajúce sa na typovom štítku spolu s číslom dielu z montážneho výkresu.
Počas trvania záruky sa oprava vykonáva na základe podmienok uvedených v záručnom liste. Reklamovaný produkt odovzdajte na opravu v mieste nákupu (predávajúci je povinný prijať reklamovaný produkt), odošlite do najbližšieho servisného strediska k miestu bydliska (zoznam servisov nájdete na stránkach www.dedra.pl), alebo odošlite do centrálneho servisu Dedra Exim. Prosím, aby ste priložili vyplnený záručný list. Po skončení záručnej doby opravy vykonáva centrálny servis. Poškodený produkt musí byť odoslaný do servisu (náklady na dodanie hradí používateľ).

## 12. Samostatné odstraňovanie porúch

**POZOR** **Pred začatím samostatného odstránenia porúch, odpojte zariadenie od zdroja napájania.**

| Problém | Príčina | Riešenie |
|---|---|---|
| Zariadenie sa nezapína | Napájací kábel je zle pripojený, alebo je poškodený. | Zástrčku zastrčte hlbšie do el. zásuvky, skontrolujte napájací kábel. |
| | V el. zásuvke nie je el. napätie. | Skontrolujte napätie v el. zásuvke, alebo či sa neaktivovala poistka |
| | Poškodený vypínač. | Odovzdajte zariadenie do servisu |
| | Prepálená tepelná poistka | Odovzdajte zariadenie do servisu |
| Zariadenie nehreje | Prepálená špirála | Odovzdajte zariadenie do servisu |
| Zariadenie nefúka | Poškodený motor | Odovzdajte zariadenie do servisu |

## 13. Kompletizácia zariadenia

DED7976: 1. Teplovzdušná pištoľ - 1 ks, 2. Hrot trysky - 2 ks.
DED7977: 1. Teplovzdušná pištoľ - 1 ks, 2. Hrot trysky - 4 ks.
DED7978: 1. Teplovzdušná pištoľ - 1 ks, 2. Hrot trysky - 4 ks, 3. Sada na odstraňovanie laku - 1 sada

## 14. Informácie pre užívateľov k likvidácii elektrických alebo elektronických zariadení (tykajúce są domácností)



Tento symbol na výrobku alebo na priloženej dokumentácii upozorní, že chybné elektrické spotrebiče a elektronické zariadenia nemožno likvidovať spolu s domácim odpadom. Správny postup pri ich likvidácii alebo recyklácii podlieha odovzdaniu zariadení na určené zberné miesta, kde budú prijaté zdarma. Informácie o takýchto zberných miestach vydávajú miestne orgány, napr. na svojich internetových stránkach.
Správna likvidácia prístroja umožňuje zachovať cenné prírodné zdroje a napomáha prevencii potenciálnych negatívnych dopadov na zdravie a životné prostredie, ktoré môže byť ohrozené nesprávnym nakladaním s takýmto odpadom.
Nesprávne nakladanie s elektronickými/elektrickými odpadmi je sankciované podľa príslušných vnútroštátnych právnych predpisov.
Pre používateľov v Európskej únii: V prípade odovzdania elektrických spotrebičov a elektronických zariadení, obráťte sa na najbližšie miesto predaja alebo na dodávateľa, ktorý Vám poskytne bližšie informácie.
Likvidácia odpadov v krajinách mimo EÚ.: Tento symbol platí len v krajinách EÚ. Ak chcete tento výrobok zlikvidovať, obráťte sa na miestne úrady alebo predajcu za účelom získania informácií o správnom spôsobe postupovania vo veci.

## Záručný list

na **Teplovzdušná pištoľ**

Katalógové č : Číslo šarže: .....

(ďalej len Výrobok)

Dátum nákupu výrobku: .....

Pečiatka predajcu

Dátum a podpis predajcu: .....

**Vyhlásenie Užívateľa:**
Potvrdzujem, že som bol oboznámený so záručnými podmienkami, ako aj s následkami nedodržiavania pokynov a odporúčaní, ktoré sú uvedené v

užívateľskej príručke a v záručnom liste. Záručné podmienky sú mi známe, čo potvrdzujem vlastnoručným podpisom:

..... .....

dátum a miesto podpis Užívateľa

### I. Zodpovednosť za Výrobok

1. Ručiteľ - spoločnosť „DEDRA EXIM sp. z o.o.“ sídliaca v meste: Pruszków, na adrese: ul. 3 Maja 8, 05-800 Pruszków, Poľsko, zapísaná do obchodného registra pod číslom KRS 0000062517 vedenom oblastným súdom pre hlavné mesto Varšava vo Varšave, 14. ekonomické oddelenie Štátneho súdneho registra, IČ DPH: PL 5270204933, základné imanie: 100 980,00 PLN.
2. Podľa podmienok stanovených týmto záručným listom Ručiteľ udeľuje záruku na Výrobok, pochádzajúci z distribúcie Ručiteľa.
3. Zodpovednosť na základe záruky sa vzťahuje iba na chyby, ktoré vznikli následkom príčin nachádzajúcich sa vo Výrobku v momente jeho vydania Užívateľovi.
4. Na základe záruky Užívateľ získava právo na bezplatnú opravu výrobku, ak sa chyba objaví počas trvania záručnej lehoty. Spôsob opravy Výrobku (metóda vykonania opravy) závisí od rozhodnutia Ručiteľa. V prípade, ak Ručiteľ uzná, že Výrobok sa nedá opraviť, Ručiteľ si vyhradzuje právo vymeniť chybný prvok alebo celý Výrobok na výrobok bez chýb, právo na zníženie ceny Výrobku alebo právo na odstúpenie od dohody.
5. Voči Užívateľovi, ktorý nie je konzumentom v zmysle zákona z 23. apríla 1964 Občiansky zákonník, zodpovednosť Ručiteľa za škody vyplývajúce z tejto záruky a/alebo ktoré súvisia s jej uzatvorením a realizáciou, bez ohľadu na právny základ, je obmedzená maximálne do výšky hodnoty chybného Výrobku.

### II. Záručná lehota

| | |
|---|---|
| Prvky Výrobku na ktoré sa vzťahuje záruka | Trvanie záručnej ochrany |
| Teplovzdušná pištoľ | 36 mesiacov od dňa nákupu Výrobku, ktorý je uvedený v tomto záručnom liste |
| Trysky, príslušenstvo na odstraňovanie farby | Nepokrýva sa záruka. |

### III. Podmienky využitia záruky

1. Užívateľ je povinný predstaviť vyplnený Záručný list výrobku, ako aj náležitý doklad o nákupe Výrobku, napr. predstavením pokladničného bloku, faktúry ap. Aby reklamačný proces prebiehal efektívne odporúčame, aby Užívateľ spolu s reklamovaným výrobkom doručil všetky prvky vymenované v kapitole užívateľskej príručky výrobku „Diely a časti“.
2. Užívateľ je povinný dodržiavať pokyny a odporúčania uvedené v užívateľskej príručke a v záručnom liste.
3.Záruka platí iba na území Poľskej republiky a členských štátov EÚ.
4. Záruka sa nevzťahuje na chyby, ktoré vznikli (predovšetkým) následkom:
a. Nedodržania podmienok určených v užívateľskej príručke, predovšetkým podmienok správneho používania, prevádzky, údržby a čistenia
b. Použitia na čistenie alebo na údržbu nevhodných prípravkov, nezhodne s užívateľskou príručkou;
c. Nevhodného uchovávania a prepravy výrobku;
d. Vykonania neautorizovaných zmien a/alebo iných zásahov do výrobku, na ktoré výrobca nevyjadril súhlas;
e. Použitím vo výrobku/s výrobkom nevhodných prevádzkových materiálov, nezhodne s užívateľskou príručkou.
5. Užívateľ, ktorý nie je konzumentom v zmysle zákona z 23. apríla 1964 Občiansky zákonník, stráca záručné práva na výrobok, v ktorom:
- sériové čísla, označenia dátumov a výrobné štítky boli odstránené, zmenené alebo poškodené;
- boli poškodené plomby alebo sú na nich viditeľné stopy manipulácie.
6. Pozor! Činnosti súvisiace s každodennou obsluhou výrobku, vyplývajúce medzi iným z užívateľskej príručky, Užívateľ vykonáva vlastnými silami a na vlastné náklady.

### IV. Reklamačná procedúra

1. V prípade, ak Užívateľ objaví, že Výrobok nefunguje správne, ešte pred zložením reklamácie je povinný uistiť sa, či boli náležite vykonané všetky stanovené činnosti, predovšetkým tie uvedené v užívateľskej príručke.
2. Reklamácia musí byť podaná bezodkladne, najlepšie v priebehu 7 dní od dňa, v ktorom sa prejavila (objavila) chyba Výrobku. Užívateľ, ktorý nie je konzumentom v zmysle zákona z 23. apríla 1964 Občiansky zákonník, stráca práva vyplývajúce z tejto záruky v prípade, ak reklamáciu nepodá v priebehu 7 dní od dňa, v ktorom sa prejavila (objavila) chyba Výrobku.
3. Reklamáciu môžete podať medzi inými na mieste, v ktorom ste výrobok kúpili, v záručnom servise alebo poštou na adresu: DEDRA EXIM sp. z o.o., ul. 3 Maja 8, 05-800 Pruszków, Poľsko.
4. Užívateľ môže podať reklamáciu prostredníctvom formulára, ktorý je dostupný na webovej stránke www.dedra.pl. („Formulár podania reklamácie na základe udelenej záruky”).
5. Adresy záručných servisov v jednotlivých štátoch sú zverejnené na webovej stránke www.dedra.pl. V prípade, ak v danom štáte sa nenachádza záručný servis, odporúčame reklamovaný výrobok doručiť na adresu: DEDRA EXIM sp. z o.o. ul. 3 Maja 8, 05-800 Pruszków, Poľsko.
6. Vzhľadom na bezpečnosť Užívateľa, nefunkčný (chybný) výrobok sa v žiadnom prípade nesmie používať.
7. Pozor!!! Používanie nefunkčného (chybného) výrobku je nebezpečné pre zdravie a život Užívateľov.
8. Povinnosti vyplývajúce z udelenej záruke budú vyplnené v lehote 14 pracovných dní počítajúc od dňa doručenia reklamovaného Výrobku Užívateľom.
9. Pred zaslaním reklamácie odporúčame reklamovaný Výrobok náležite očistiť. Odporúčame reklamovaný Výrobok dôkladne zabezpečiť pre prípadným poškodeniami počas prepravy (reklamovaný Výrobok odporúčame doručiť v originálnom obale).
10. Záručná lehota sa predlžuje o čas, počas ktorého Užívateľ následkom chyby (nefunkčnosti) výrobku, na ktorú sa vzťahovala záruka, nemohol Výrobok používať.

Záruka nevylučuje, neobmedzuje a ani nepozastavuje právo Užívateľa (kupujúceho) na základe príslušných predpisov o ručení za chyby predanej veci.

V súlade s článkom 13 ods. 1 a 2 nariadenia Európskeho parlamentu a Rady (EÚ) 2016/679 z 27. apríla 2016 o ochrane fyzických osôb pri spracúvaní osobných údajov a o voľnom pohybe takýchto údajov, ktorým sa zrušuje smernica 95/46/ES, vás informujeme
1. Správcom vašich osobných údajov, ktoré ste uviedli vo formulári, je spoločnosť „DEDRA-EXIM Sp. z o.o.“ so sídlom v meste Pruszków na adrese: ul. 3 Maja 8, 05-800 Pruszków, Poľsko (ďalej len: „Správca”).
2. Vaše osobné údaje budú spracúvané výhradne s cieľom realizácie záručnej procedúry zariadenia, a to v súlade s článkom 6 ods. 1 písmeno b) všeobecného nariadenia o ochrane údajov (ďalej len: „GDPR“). Uvedenie osobných údajov je dobrovoľné, avšak nevyhnutné na realizáciu záručnej procedúry.
3. Vaše osobné údaje budú spracúvané počas posudzovania a realizácie záručnej procedúry, ako aj na archívne účely v prípade potreby obhajoby pred prípadnými nárokmi a požiadavkami voči Správcovi, avšak nie dlhšie až do momentu premlčania týchto nárokov a požiadaviek.
4. Vaše údaje môžu byť zverejnené výhradne len tým subjektom, ktoré spracúvajú tieto údaje v mene a pre Správcu, a to na základe písomnej dohody o zverení spracúvania osobných údajov, tzn. firmy, ktoré okrem iného poskytujú technický servis, hostingové služby alebo služby obsluhy webových stránok, IT obsluhy, ako aj kuriérskym firmám. Dodávatelia Správcu sú povinní zaručiť zabezpečenie údajov a splniť požiadavky platnej legislatívy ohľadne ochrany osobných údajov, a zverené osobnú údaje nesmú byť používané na iné účely než tie, ktoré stanovuje dohoda uzatvorená so Správcom.
5. Vaše údaje nebudú spracúvané automatickým spôsobom, vrátane rôznych foriem profilovania, ani nebudú odovzdané do tretieho štátu/medzinárodnej organizácii.
6. Máte právo na prístup k vašim osobným údajom, ako aj právo na ich opravenie, doplnenie, odstránenie, obmedzenie spracúvania, prenesenie údajov, podanie námietky, a to v ľubovoľnej chvíli.
7. Vo všetkých záležitostiach, ktoré súvisia so spracúvaním vašich osobných údajov Správcom, môžete sa na Správcu obrátiť písomne na e-mailovú adresu: daneosobowe@dedra.pl.
8. Máte právo podať sťažnosť príslušnému dozornému orgánu, ktorý zodpovedá za dohľad nad ochranou osobných údajov

## LT Turinys


1. Nuotraukos ir piešiniai
2. Prietaiso aprašas
3. Prietaiso paskirtis
4. Naudojimo apribojimai
5. Techniniai duomenys
6. Paruošimas darbui
7. Jungimas į tinklą
8. Prietaiso įjungimas
9. Prietaiso naudojimas
10. Einamieji naudojimo veiksmai
11. Atsarginės dalys ir reikmenys
12. Savarankiškas defektų pašalinimas
13. Prietaiso elementai
14. Informacija naudotojams apie elektros ir elektronikos prietaisų pašalinimą
15. Garantijos lapas


Atitikties deklaracija yra Dedra Exim Sp. z o.o. bendrovėje strukcijoje.
Bendrosios saugumo sąlygos buvo pridėtos prie instrukcijos kaip atskira brošiūra.

**ĮSPĖJIMAS Perskaityti visus įspėjimus pažymėtus simboliu ir visas instrukcijas.**

Zemiau pateiktų įspėjimų ir saugos nurodymų nesilaikymas, gali būti elektros srovės smūgio, gaisro ar sunkių sužalojimų priežastimi.

**Išsaugoti visus įspėjimus ir instrukcijas ateičiai.**

## 2. Prietaiso aprašas

A, B, C pav. Karšto oro purkštukas, 3. Įjungimo / išjungimo jungiklis, 3. Rankinis įrankis, 4. Maitinimo laidas, 5. Valdikliai (tik DED 7977 B pav. Ir DED 7978 C pav.).

## 3. Prietaiso paskirtis

Prietaisas yra naudojamas plastikams pašildyti ir išlydyti, termiškai susitraukiančioms medžiagoms suvirinti, dažams ir dažų dangoms pašildyti ir pašalinti, iškeptoms ar sušalusioms nuimamoms jungtims šildyti, taip pat kitiems darbams, kuriems reikalingas karšto oro srautas. Atlikus paprastu pakeitimus prietaisas gali būti naudojamas taip pat kepsninės uždegimui ir piktžolių deginimui.

## 4. Naudojimo apribojimai

Prietaisas gali būti naudojamas vien tik pagal pateiktas "Priimtinas darbo sąlygas”. Savaiminiai pakeitimai mechaninei ir elektros statyboje, visi modifikavimai, naudojimo veiksmai, neaprašyti instrukcijoje bus traktuojami kaip neteisėti ir priveda prie staigaus garantijos teisės praradimo, o atitikties garantija praras galiojimą. Naudojimas ne pagal naudojimo instrukcijos nuorodas ir paskirtį prives prie staigaus garantijos teisės praradimo.

**Priimtinos darbo sąlygos**

Prietaisas gali būti naudojamas vien tik uždarose patalpose kur tinkamai veikia ventiliacija. Saugoti nuo lietaus ir drėgmės. Nedirbti atmosferos kritulių metu.

## 5. Techniniai duomenys

| Įrenginio modelis | DED7976 | DED7977 | DED7978 |
|---|---|---|---|
| Maitinimo įtampa [V] | 230 | 230 | 230 |

| | | | |
|---|---|---|---|
| Maitinimo dažnis [Hz] | 50 | 50 | 50 |
| Nominali galia [W] | 2000 | 2000 | 2000 |
| Apsaugos klasė | II | II | II |
| Saugumo lygis | IPX0 | IPX0 | IPX0 |
| Nustatymų skaičius | 2 | 2 | 2 |
| Temperatūra [°C] | I: 350 / II: 600 | I: 60-350, II: 60-600 | I: 60, II: 60-600 |
| Oro srautas [L/min] | I: 300, II: 500 | I: 300, II: 500 | I: 300-500, II: 300-500 |

## 6. Paruošimas darbui

**DEMESIO** **Aprašyti žemiau nurodyti veiksmus reikia atlikti išėmus iš lizdo kištuką.**

**Purkštuko antgalio montavimas**
Purkštuko antgaliai papildomai įvairių taikymų ir funkcijų. Priklausomai nuo nustatyto panaudojimo, uždėkite antgalį ant prietaiso purkštuko.

**DEMESIO** **Negalima liesti purkštukų prietaiso naudojimo metu arba po panaudojimo. Purkštukai yra labai karšti**

## 7. Jungimas į tinklą

Prieš prietaiso prie elektros srovės prijungimo reikia įsitikinti, ar maitinimo įtampa atitinka vertėms pateiktoms prietaiso vardinėje lentelėje.
Maitinimo instaliacija turėtų būti atlikta pagal esminius reikalavimus, susijusius su elektros instaliacija ir pildyti saugaus naudojimo reikalavimus. Maitinimo laido minimalaus skersmens, o taip pat nominalios saugiklio vertės priklausomai nuo prietaiso galios yra pateikti žemiau nurodytoje lentelėje:

| Prietaiso galia [W] | Minimalus laido skersmuo [mm2] | Minimali C tipo saugiklio vertė [A] |
|---|---|---|
| 1400÷2300 | 1,5 | 16 |

Visas elektros instaliacijos jungtis gali įrengti tik reikiamą kvalifikaciją turintis elektrikas. Atveju, kai naudosite prailgintuvus, reikia atkreipti dėmesį, kad gyslos skersmuo nebūtų mažesnis negu reikalaujama (žr. lentelė
). Elektros laidą reikia išdėstyti tokiu būdu, kad darbo metu negrėstų perpjovimas. Negalima naudoti pažeistų prailgintuvų. Periodiškai patikrinti maitinimo laido techninį stovį. Netraukti už maitinimo laido.

## 8. Prietaiso įjungimas

**DEMESIO** **Prieš prietaiso įjungimą reikia būtinai atlikti veiksmus, aprašytus „Paruošimas darbui“ skyriuje**
**Naudoti vien tik sodo prailgintuvus, pritaikytus darbui lauke.**
Priklausomai nuo taikymo, perjunkite jungiklį (A, B, C pav. 2 poz.) į I arba II padėtį. Norėdami išjungti prietaisą - perjunkite jungiklį į padėtį 0. Baigę darbą, prietaisą atvėsinkite.

## 9. Prietaiso naudojimas

**Oras iš šilumos pistoleto antgalio yra labai karštas.**

**DED7976 ir DED7977**

**Šildymo režimo nustatymas**
DED7976 ir DED7977 - naudokite dvigubo veikimo jungiklį, kad nustatytumėte tinkamą šildymo režimą.

**Temperatūros nustatymas**
DED7976 negalima nustatyti temperatūros.
DED7977 - temperatūra reguliuojama nustatant rankenėlę į reikiamą padėtį. Temperatūros pokyčiai yra sklandūs. Maksimali temperatūra jungiklio I padėtyje - 350 laipsnių C, esant II - 600 laipsnių C.

**DED7978**
Jungiklio nustatymas į I padėtį suteikia pastovią maks. 60 laipsnių C. Nustatydami jungiklį į II padėtį, galite pakeisti šilumos pistoleto veikimo parametrus. Valdymas yra visiškai elektroninis. Kairėje / dešinėje esančiais mygtukais galite nustatyti ventiliatoriaus greitį, naudodami temperatūros aukštyn / žemyn mygtukus. Maksimali temperatūra yra 600 laipsnių C. Ekrane rodomi dabartiniai šilumos pistoleto darbo parametrai.
Darbo metu ilgai nelaikykite vienoje vietoje nukreipto purkštuko, judinkite šilumos pistoletą taip, kad karšto oro srovė tolygiai sušildytų norimą paviršių.
Jei pašalinate senus dažus, pašildykite dangą. Po neilgo laiko dažai pradės pūslėti. Neleiskite dažams degti, nes tai apsunkins jų pašalinimą. Pašalinkite dažus mentele ar grandikliu. Mechaniškai šalindami karštus dažus, išjunkite kaitinimo pistoletą ir padėkite jį saugioje stovo vietoje antgaliu į viršų.

**DEMESIO** **Senų aliejinių dažų sluoksnių pašalinimo metu, naudokite papildomas asmeninės apsaugos priemones, tokias kaip apsauginiai akiniai ir dulkių kaukė.**
**• Būtina elgtis itin atsargiai prietaiso naudojimo metu vietose, kuriose yra degios medžiagos.**
**• Nešildykite tos pačios vietos per ilgesnį laiko tarpą.**
**• Prietaiso darbo metu negalima jo palikti be priežiūros.**

## 10. Einamieji naudojimo veiksmai

**DEMESIO** **Visus naudojimo veiksmus reikia atlikti išėmus iš lizdo kištuką.**

**Prieš kiekvieną paleidimą:**
• Patikrinkite maitinimo laido stovį.
• Patikrinkite ar prietaiso ventiliacijos angos nėra uždengtos. Esant būtinybei perpūskite suspaustu oru. Tikslesniam valymui panaudoti lengvai drėgną skudurėlį su nedideliu švelnių valymo priemonių priedu.
**Po kiekvieno panaudojimo:**
•Padėkite prietaisą ant pagrindo ir palikite kol atauš prieš sandėliavimą.
•Išimkite kištuką iš lizdo, kad išvengti atsitiktinio įjungimo neįgaliotų asmenų.
• Dažų šalinimo antgalius ir antgalius laikykite švarius.

**DEMESIO** **Niekada nenaudokite tirpiklių prietaiso valymui.**
Tirpikliai gali pažeisti plastikinius korpuso elementus.

**Sandėliavimas**
Prieš prietaiso į dėžutę paslėpimą, įsitikinkite, ar prietaisas yra ataušęs. Kai prietaisas nėra naudojamas, reikia jį laikyti vaikams neprieinamoje vietoje.

## 11. Pakeičiamos dalys ir priedai

Kad pirkti atsargines dalis ir aksesuarus reikia susisiekti su Dedra Exim servisu. Kontaktiniai duomenys duomenys yra 1 instrukcijos puslapyje.
Atsarginių dalių užsakymo metu prašome pateikti serijos numerį, patalpintą vardinėje lentelėje, o taip pat dalies išmontavimo piešinio numerį.
Garantinio laikotarpio galiojimo metu taisymai yra atliekami pagal taisykles pateikiamas garantijos lape. Reklamuojamą produktą prašome pateikti taisymui pirkimo vietoje (pardavėjas įsipareigoja priimti reklamuojamą produktą), nusiųsti į servisą esantį arčiausią gyvenamosios vietos (servisų skaičius www.dedra.pl) arba siųsti į Dedra Exim centrinį servisą. Maloniai prašome pridėti garantinę kortelę. Pasibaigus garantijos laikotarpiui taisymus atlieka centrinis servisas. Pažeistą produktą reikia siųsti į servisą (siuntimo išlaidas padengia vartotojas).

## 12. Savarankiškas defektų pašalinimas

**DEMESIO** **Prieš pradedant savarankišką defektų pašalinimą, reikia išjungti prietaisą iš elektros maitinimo.**

| Problema | Priežastis | Sprendimas |
|---|---|---|
| Prietaisas neįsijungia | Maitinimo laidas yra blogai prijungtas arba pažeistas. | Reikia įspausti giliau kištuką į lizdą, patikrinti maitinimo laidą. |
| | Lizde nėra įtampos. | Patikrinti įtampą lizde arba nesuveikė saugiklis |
| | Pažeistas jungiklis. | Pristatyti prietaisą į servisą |
| | Sudegusi šiluminė apsauga | Pristatyti prietaisą į servisą |
| Prietaisas nešyla. | Sudegęs šildytuvas | Pristatyti prietaisą į servisą |
| Prietaisas nepučia. | Sugadintas variklis | Pristatyti prietaisą į servisą |

## 13. Prietaiso elementai

DED7976: 1. Šilumos pistoletas - 1 vnt., 2. Antgalio antgalis - 2 vnt.
DED7977: 1. Šilumos pistoletas - 1 vnt., 2. Antgalio antgalis - 4 vnt.
DED7978: 1. Šilumos pistoletas - 1 vnt., 2. Antgalio antgalis - 4 vnt., 3. Dažų šalinimo rinkinys - 1 rinkinys.

## 14. Informacija naudotojams apie sunaudotos įrangos utilizavimą (taikoma naudojant buityje)



Ant gaminių arba pridedamuose dokumentuose nurodytas simbolis rodo, kad sugedusios elektros ar elektroninės įrangos negalima išmesti kartu su buitinėmis atliekomis. Jei norite atsikratyti, pakartotinai panaudoti ar utilizuoti komponentus, teisinga juos nuvežti į specializuotą surinkimo punktą, kur jie bus priimti nemokamai.
Informaciją apie naudotos įrangos surinkimo vietas teikia vietos valdžios institucijos, pvz., savo interneto svetainėse.
Teisingas produkto utilizavimas padeda išsaugoti gamtos išteklius ir išvengti neigiamų padarinių žmonių sveikatai ir aplinkai, galinčių atsirasti dėl produkte esančių potencialiai pavojingų medžiagų, mišinių ir sudedamųjų dalių.
Už netinkamą atliekų šalinimą gresia baudos pagal atitinkamus vietos teisės aktus.
ES šalių naudotojai: Jei norite išmesti elektros ar elektroninę įrangą, kreipkitės į artimiausią prekybos vietą arba tiekėją, kuris jums suteiks daugiau informacijos. šalinimas ne Europos Sąjungos šalyse: Šis simbolis taikomas tik Europos Sąjungos šalims. Jei norite išmesti šį gaminį, kreipkitės į vietos valdžios institucijas arba pardavėją dėl tinkamo šalinimo būdo.

## Garantinis lapas

Na **Elektrinis statybinis fenas**

Katalogo Nr: ……Partijos numeris: .....

(toliau – Produktas)

Produkto pirkimo data: .....

Pardavėjo antspaudas

Pardavėjo parašas ir data: .....

Vartotojo pareiškimas:

Patvirtinu, kad buvau informuotas apie garantijos sąlygas ir taisyklių, išvardytų Naudojimo instrukcijoje ir Garantiniame lape, nepaisymo pasekmes. Šios garantijos sąlygos yra man žinomos, ką patvirtinu savo parašu:

..... .....

data ir vieta vartotojo parašas

**I. Atsakomybė už Produktą:**
1. Garantijos suteikėjas – „DEDRA EXIM“ Sp. z o.o. su būstine adresu: ul. 3 Maja 8, 05-800 Pruškuvas, KRS 0000062517, Varšuvos apylinkės teismas, Valstybinio teismo registro XIV ūkinis skyrius, Mokesčiu mokėtojo kodas 527-020-49-33, Įstatinis kapitalas: 100 980,00 PLN.
2. Šiame garantiniame lape nurodytomis sąlygomis Garantijos suteikėjas suteikia garantiją Produktui iš Garantijos suteikėjo asortimento.
3. Garantijos pagrindu atsakomybė yra priimama tik už defektus, esančius

Produkte jo išdavimo Vartotojui metu.
4. Garantijos pagrindu Vartotojas gauna teisę nemokamai suremontuoti Produktą, jei defektas buvo aptiktas garantijos galiojimo metu. Apie Produkto remonto būdą (remonto atlikimo metodą) sprendžia Garantijos suteikėjas. Jei Garantijos suteikėjas nuspręstų, kad remontas yra neįmanomas, Garantijos suteikėjas pasilieka sau teisę pakeisti elementą su defektu arba visą Produktą kitu, veikiančiu teisingai, sumažinti Produkto kainą arba anuliuotu sutartį.
5. Vartotojo, kuris pagal 1964 m. balandžio 23 d. Civilinį kodeksą nėra laikomas vartotoju, atveju Garantijos suteikėjo atsakomybė dėl kompensacijos, susijusi su šia garantija ir (arba) jos sudarymu ir vykdymu, nepriklausomai nuo formos, yra apribota iki maksimaliai Produkto su defektu vertės.

### II. Garantijos laikotarpis

| **Produkto elementai, kuriems veikia garantija** | Garantinės apsaugos trukmė |
|---|---|
| Elektrinis statybinis fenas | 36 mėnesiai, skaičiuojant nuo Produkto pirkimo datos, nurodytos šiame Garantiniame lape |
| Purkštukai, dažų nuėmimo priedai | Garantija netaikoma. |

### III. Naudojimosi garantija sąlygos

1. Vartotojas privalo patiekti užpildytą Produkto Garantinį lapą ir Produkto pirkimą patvirtinantį dokumentą (pvz. kasos čekis, sąskaita-faktūra ir pan.). Tam, kad pretenzijos nagrinėjimo procesas vyktų sklandžiai, rekomenduojama, kad Vartotojas kartu su Produktu perduotų visus elementus, nurodytus „Komplektacijos sąraše“, esančiame Naudojimo instrukcijoje.
2. Vartotojas privalo laikytis Naudojimo instrukcijoje ir Garantiniame lape nurodytų rekomendacijų..
3. Garantija galioja tik Lenkijos Respublikos ir ES teritorijoje.
4. Garantija neapima Produkto defektų, atsiradusių dėl to, kad:
a. Vartotojas nesilaikė sąlygų, nurodytų Naudojimo instrukcijoje, ypač susijusių su teisingu naudojimu, priežiūra ir valymu;
b. Vartotojas naudojo priežiūros ar valymo priemones, neatitinkančias sąlygas nurodytas Naudojimo instrukcijoje;
c. Vartotojas netinkamai sandėliavo ir transportavo Produktą;
d. Vartotojas savarankiškai keitė ir (arba) modifikavo Produktą, negavęs Garantijos suteikėjo sutikimo;
e. Vartotojas naudojo Produkte eksploatacines medžiagas, neatitinkančias Naudojimo instrukcijos sąlygų
5. Vartotojas, kuris pagal 1964 m. balandžio 23 d. Civilinį kodeksą nėra laikomas vartotoju, praranda garantiją Produktui, jei:
- Vartotojas pašalino, pakeitė arba sugadino serijos numerius, datas ir informacines lenteles;
- Vartotojas pažeidė plombas arba ant jų matosi Vartotojo veiksmų pėdsakai.
6. Dėmesio! Veiksmus, susijusius su kasdieniu Produkto aptarnavimu, nurodytu pvz. Naudojimo instrukcijoje, Vartotojas atlieka pats ir savo sąskaita.

### IV. Pretenzijos pateikimo procedūra:

1.Pastebėjus, kad Produktas veikia neteisingai, prieš pateikiant pretenziją, reikia įsitikinti, kad visi veiksmai, aprašyti Naudojimo instrukcijoje, buvo atlikti teisingai.
2. Pretenziją rekomenduojama pateikti nedelsiant, geriausiai per 7 dienas nuo Produkto defekto aptikimo. Vartotojas, kuris pagal 1964 m. balandžio 23 d. Civilinį kodeksą nėra laikomas vartotoju, praranda garantiją Produktui, jei nepateikia pretenzijos per 7 dienas.
3. Pretenziją galima pateikti pvz. Produkto pirkimo punkte, garantiniame servise arba raštu adresu: „DEDRA EXIM“ Sp. z o. o., ul. 3 Maja 8, 05-800 Pruškuvas.
4. Vartotojas gali pateikti pretenziją, pasinaudodamas blanku, kuris yra internetinėje svetainėje: www.dedra.pl (Pretenzijos garantiniame laikotarpyje pateikimo forma).
5. Garantinių servisų atskirose šalyse adresai yra nurodyti svetainėje: www.dedra.pl. Jei konkrečioje šalyje nebūtų garantinio serviso, pretenzijas dėl garantijos rekomenduojama siųsti adresu: „DEDRA EXIM“ Sp. z o. o., ul. 3 Maja 8, 05-800 Pruškuvas, Lenkija.
6. Mąjąc Dėl Vartotojo saugumo draudžiama naudoti Produktą su defektais.
7. Dėmesio!!! Produkto su defektais naudojimas kelia pavojų Vartotojo sveikatai ir gyvybei.
8. Veiksmai, susiję su garantija, bus atlikti per 14 darbo dienų skaičiuojant nuo Produkto, dėl kurio yra pateikiama pretenzija, pristatymo dienos.
9. Prieš pristatant Produktą, dėl kurio yra pateikiama pretenzija, rekomenduojama jį nuvalyti. Produktą, dėl kurio yra pateikiama pretenzija, reikia kruopščiai supakuoti, kad jis būtų apsaugotas nuo pažeidimų transporto metu – rekomenduojama pristatyti produktą originalioje pakuotėje.
10. Garantijos laikotarpis yra pratęsiamas tiek, kiek Vartotojas negalėjo juo naudotis dėl garantijos apimto defekto.
Gwarancja Ši garantija neriboja, neišskiria bei nesustabdo Vartotojo teisių dėl parduotos prekės neatitikimo arba prekės defekto.

Vadovaudamiesi 2016 m. balandžio 27 d. Europos Parlamento ir Tarybos reglamento (ES) 2016/679 dėl fizinių asmenų apsaugos tvarkant asmens duomenis ir dėl laisvo tokių duomenų judėjimo ir kuriuo panaikinama Direktyva 95/46/EB 13 straipsnio 1 ir 2 dalimis, informuojame, kad
1. Formoje pateiktų jūsų asmens duomenų valdytojas yra DEDRA-EXIM sp. z o.o., kurios registruota buveinė yra Pruszkowe, 3 Maja g. 8, 05-800 Pruszkow (toliau: "Administratorius").
2. Jūsų duomenys bus tvarkomi tik siekiant atlikti prietaiso garantijos procedūrą pagal Bendrojo duomenų apsaugos reglamento 6 straipsnio 1 dalies b punktą (toliau: „BDAR“) Duomenys teikiami savanoriškai, tačiau jie būtini garantijos procedūrai
3. Jūsų duomenys bus tvarkomi garantijos procedūros vykdymo nagrinėjimo laikotarpiu ir archyvavimo tikslais, jei prireiktų apsiginti nuo galimų pretenzijų Administratoriui, bet ne ilgiau nei iki tol, kol joms įvyks senaties terminas.
4. Jūsų duomenys gali būti atskleisti tik tiems subjektams, kurie tvarko duomenis duomenų administratoriaus vardu pagal rašytinę asmens duomenų tvarkymo pavedimo sutartį, teikiančią: technines paslaugas, hosting‘o ar interneto svetainės priežiūros paslaugas, IT paslaugas, kurjerių paslaugas. Administratoriaus tiekėjai privalo užtikrinti duomenų saugumą ir laikytis galiojančių teisės aktų reikalavimų, susijusių su asmens duomenų apsauga, ir negali naudoti patikėtų asmens duomenų kitais nei sutartyje su Administratoriumi nurodytais tikslais.
5. Jūsų duomenys nebus tvarkomi automatizuotomis priemonėmis, įskaitant profiliavimą, ir nebus perduodami trečiajai šaliai / tarptautinei organizacijai.
6. Bet kuriuo metu turite teisę susipažinti su savo duomenų turiniu ir teisę ištaisyti, ištrinti, apriboti duomenų tvarkymą, teisę į duomenų perkeliamumą, teisę prieštarauti bet kuriuo metu.
7. Visais klausimais, susijusiais su administratoriaus atliekamu jūsų asmens duomenų tvarkymu, galite kreiptis šiuo el. pašto adresu: daneosobowe@dedra.pl.;
8. Turite teisę pateikti skundą tinkamai duomenų apsaugos institucijai;

## LV Satura rādītājs


1. Attēli un zīmējumi
2. Ierīces apraksts
3. Ierīces pielietojums
4. Lietošanas ierobežojumi
5. Tehniskie dati
6. Sagatavošana darbībai
7. Pieslēgšana tīklam
8. Ierīces ieslēgšana
9. Ierīces lietošana
10. Tekošas tehniskas apkopes darbības
11. Rezerves daļas un piederumi
12. Patstāvīga avāriju novēršana
13. Ierīces komplektācija
14. Informācija lietotājiem par elektrisku un elektronisku iekārtu likvidēšanu
15. Garantijas karte


Atbilstības deklarācija ir pieejama uzņēmuma *Dedra Exim Sp. z o.o.* birojā.
Vispārīgie drošības noteikumi ir pievienoti instrukcijai kā atsevišķa brošūra.

**BRĪDINĀJUMS. Izlasiet visus brīdinājumus, kas apzīmēti ar simbolu, un visas instrukcijas. Zemāk norādīto brīdinājumu un drošības norādījumu neievērošana var kļūt par elektrošoka, ugunsgrēka vai smagu traumu iemeslu.**
**Saglabājiet visus brīdinājumus un instrukcijas turpmākajai lietošanai.**

## 2. Ierīces apraksts

A, B, C att.: 1. Karstā gaisa sprausla, 3. Ieslēgšanas / izslēgšanas slēdzis, 3. Rokas elements, 4. Strāvas vads, 5. Vadības ierīces (tikai DED 7977 B zīmē un DED 7978 C zīmē).

## 3. Ierīces pielietojums

Apsvilināšanas ierīce ir paredzēta plastmasas sildīšanai, sasilšanai un kausēšanai, termiski sarūkošu materiālu metināšanai, krāsu un krāsu pārklājumu sildīšanai un noņemšanai. Var būt arī izmantota saceptu vai sasaldētu noņemamu savienojumu sildīšanai, kā arī citiem darbiem, kur nepieciešama karstā gaisa plūsma. Veicot vienkāršas modifikācijas, ierīci var izmantot arī grila iededzināšanai un nezāļu sadedzināšanai.

## 4. Lietošanas ierobežojumi

Ierīci var lietot tikai atbilstoši tālāk sniegtajiem „Pieļaujamajiem darba apstākļiem”. Patvaļīgas izmaiņas mehāniskajā un elektriskajā uzbūvē, visādas modifikācijas, apkalpošanas darbības, kas nav aprakstītas instrukcijā, tiek uzskatītas par nelikumīgām un noved pie tūlītējās garantijas tiesību zaudēšanas un atbilstības deklarācijas spēka zaudēšanas.
Ierīces lietošana, kas neatbilst pielietojumam vai lietošanas instrukcijai, noved pie tūlītējās garantijas tiesību zaudēšanas.

**Pieļaujamie darba apstākļi**
Ierīci var lietot tikai slēgtās telpās, ar pareizi strādājošu ventilāciju, vai ārpus telpām. Sargāt no lietus un mitruma. Nestrādāt ar ierīci zem atmosfēriskiem nokrišņiem.

## 5. Tehniskie dati

| **Ierīces modelis** | **DED7976** | **DED7977** | **DED7978** |
|---|---|---|---|
| Barošanas spriegums [V] | 230 | 230 | 230 |
| Barošanas frekvence [Hz] | 50 | 50 | 50 |
| Nominālā jauda [W] | 2000 | 2000 | 2000 |
| Aizsardzības klase | II | II | II |
| Drošības līmenis | IPX0 | IPX0 | IPX0 |
| Iestatījumu skaits | 2 | 2 | 2 |
| Temperatūra [°C] | I: 350 / II: 600 | I: 60-350, II: 60-600 | I: 60, II: 60-600 |
| Gaisa plūsma [L/min] | I: 300, II: 500 | I: 300, II: 500 | I: 300-500, II: 300-500 |

## 6. Sagatavošana darbībai

**UZMANĪBU** **Veicot visas darbības, kontaktdakšai ir jābūt atslēgtai no kontaktligzdas.**

**Sprauslas uzgaļa montāža**
Sprauslu uzgaļi nav obligāti dažādiem lietojumiem un funkcijām. Atkarībā no paredzētā lietojuma uzbīdiet uzgali uz ierīces sprauslas.

**UZMANĪBU** **Nekad nepieskarieties sprauslām iekārtas lietošanas laikā vai tūlīt pēc tās. Sprauslas ir ļoti karstas**

## 7. Pieslēgšana tīklam

Pirms ierīces pieslēgšanas elektrības avotam pārliecinieties, ka barošanas spriegums atbilst nominālajai vērtībai, kas norādīta datu plāksnītē.

Barošanas sistēmai ir jābūt izpildītai atbilstoši pamatprasībām attiecībā uz elektriskajām sistēmām un jāatbilst lietošanas drošības prasībām. Barošanas kabeļa minimālā šķērsgriezuma un nominālās drošinātāja vērtības parametri atkarībā no ierīces jaudas ir norādīti tālāk sniegtajā tabulā:

| Ierīces jauda [W] | Vada minimālais šķērsgriezums [mm2] | C tipa drošinātāja minimālā vērtība [A] |
|---|---|---|
| 1400÷2300 | 1,5 | 16 |

Sistēma ir jāizpilda elektriķim ar atbilstošu kvalifikāciju. Izmantojot pagarinātājus pievērsiet uzmanību tam, lai dzīslas šķērsgriezums nebūtu mazāks par tabulā norādīto. Novietojiet elektrisko kabeli tā, lai darbības laikā tas nebūtu pakļauts pārgriešanas riskam. Neizmantojiet bojātus pagarinātājus.
Periodiski pārbaudiet barošanas kabeļa tehnisko stāvokli. Nevelciet aiz barošanas kabeļa.

## 8. Ierīces ieslēgšana

**⚠UZMANĪBU Pirms ierīces iedarbināšanas ir obligāti jāveic darbības, kas aprakstītas nodaļā "Sagatavošana darbībai".**

**Izmantojiet tikai dārza pagarinātājus, kas ir piemēroti darbam ārpus telpām.**
Atkarībā no pielietojuma, pārslēdziet slēdzi (A, B, C 2. poz.) I vai II pozīcijā.
Lai izslēgtu ierīci - ieslēdziet slēdzi pozīcijā 0. Pēc darba pabeigšanas atdzesējiet ierīci.

## 9. Ierīces lietošana

**Gaiss no karstuma pistoles sprauslas ir ļoti karsts.**

**DED7976 un DED7977**

### Apkures režīma iestatīšana
DED7976 un DED7977 - izmantojiet Double Action Switch, lai iestatītu atbilstošo apkures režīmu.

### Temperatūras iestatīšana
DED7976 nevar iestatīt temperatūru.
DED7977 - temperatūru regulē, iestatot pogu atbilstošajā pozīcijā. Temperatūras maiņa ir vienmērīga. Maksimālā temperatūra slēdža iestatījumā I - 350 grādi C, pie II - 600 grādi C.

### DED7978
Pārslēdzot slēdzi I stāvoklī, tiek iegūta nemainīga temperatūra max. 60 grādi C. Pārslēdzot slēdzi II pozīcijā, jūs varat mainīt siltuma lielgabala darbības parametrus. Vadība ir pilnībā elektroniska. Ar pogām kreisajā / labajā pusē varat iestatīt ventilatora ātrumu, izmantojot temperatūras paaugstināšanas / samazināšanas pogas. Maksimālā temperatūra ir 600 grādi C. Displejā redzami pašreizējie karstuma lielgabala darbības parametri.
Darbības laikā ilgu laiku neturiet vienā virzienā vērstu sprauslu, pārvietojiet siltuma pistoli tā, lai karstā gaisa plūsma vienmērīgi sasildītu vēlamo virsmu.
Ja noņemat vecās krāsas, iesildiet pārklājumu. Pēc neilga laika krāsa sāks pūslīt. Neļaujiet krāsai sadedzināt, jo tas apgrūtina noņemšanu. Noņemiet krāsu ar lāpstiņu vai skrāpi. Mehāniski noņemot karstu krāsu, izslēdziet karstuma pistoli un novietojiet to drošā statīva vietā ar sprauslu uz augšu.

**⚠UZMANĪBU Noņemot vecos eļļas krāsas pārklājumus, izmantojiet papildu individuālos aizsardzības līdzekļus, piemēram, aizsargbrilles un masku pret putekļiem**.

**• Esiet īpaši piesardzīgi, lietojot ierīci vietās, kur atrodas viegli uzliesmojoši materiāli.**
**• Nesildiet to pašu vietu ilgu laiku.**
**• Neatstājiet ieslēgto ierīci bez uzraudzības.**

## 10. Tekošas tehniskas apkopes darbības

**⚠UZMANĪBU Veicot visas apkalpošanas darbības, kontaktdakšai ir jābūt atslēgtai no kontaktligzdas**

**Pirms katras iedarbināšanas:**
• Pārbaudiet barošanas vada stāvokli.
• Pārbaudiet, vai ierīces ventilācijas caurumi nav segti. Ja nepieciešami, notīriet ar saspiestu gaisu. Rūpīgākai tīrīšanai lietojiet mazliet valgu lupatiņu ar neagresīviem tīrīšanas līdzekļiem.
**Pēc katras lietošanas:**
• Pirms uzglabāšanas novietojiet ierīci uz pamatnes un ļaujiet tai atdzist.
• Atslēdziet kontaktdakšu, lai ierīci nevarētu ieslēgt nepiederīgas personas.
• Glabājiet krāsas noņemšanas sprauslas un uzgaļus tīrus.

**⚠UZMANĪBU Nekad nelietojiet šķīdinātājus ierīces tīrīšanai. Šķīdinātāji var sabojāt korpusa plastmasas daļas .**

**Glabāšana**

Pirms ievietojat ierīci kastē, pārliecinieties, vai ierīce ir atdzisusi. Kad ierīce nav lietota, uzglabājiet to bērniem nepieejamā vietā

## 11. Rezerves daļas un piederumi

Lai iegādātos rezerves daļas un piederumus, sazinieties ar uzņēmuma Dedra Exim servisa centru. Kontaktinformācija ir atrodama instrukcijas 1. lapā. Pasūtot rezerves daļas, norādiet datu plāksnītē norādīto partijas numuru un daļas numuru no kopsalikuma rasējuma.
Garantijas periodā remonti tiek veikti saskaņā ar noteikumiem, kas norādīti garantijas kartē. Ierīce, uz kuru attiecas reklamācija, ir jānodod remontam iegādes vietā (pārdevējam tā ir jāpieņem), jānodod servisa centrā, kas atrodas vistuvāk dzīvesvietai (servisa centru saraksts ir pieejams tīmekļa vietnē www.dedra.pl), vai jānosūta uzņēmuma *Dedra Exim* galvenajā servisa centrā. Pievienojiet ierīcei aizpildīto garantijas karti. Pēc garantijas perioda remontus veic galvenais servisa centrs. Nosūtiet ierīci servisa centrā (sūtījuma izmaksas sedz lietotājs).

## 12. Patstāvīga avāriju novēršana

**⚠UZMANĪBU Pirms patstāvīgas avāriju novēršanas sākšanas, atslēdziet ierīci no barošanas avota.**

| Problēma | Iemesls | Risinājums |
|---|---|---|
| Ierīci nevar ieslēgt | Barošanas vads nav pareizi pieslēgts vai ir bojāts. | Piespiediet kontaktdakšu dziļāk elektrības ligzdā, pārbaudiet barošanas vadu. |
| | Elektrības ligzdā nav sprieguma. | Pārbaudiet spriegumu ligzdā, pārbaudiet, vai drošinātājs nav bojāts. |
| | Bojāts ieslēdzējs. | Nododiet ierīci servisam |
| | Nodedzināta termiskā aizsardzība | Nododiet ierīci servisam |
| Ierīce nesasilst | Sadegts sildītājs | Nododiet ierīci servisam |
| Ierīce nepūš gaisu | Bojāts dzinējs | Nododiet ierīci servisam |

## 13. Ierīces komplektācija

DED7976: 1. Siltuma lielgabals - 1 gab., 2. Sprauslas uzgalis - 2 gab.
DED7977: 1. Siltuma lielgabals - 1 gab., 2. Sprauslas uzgalis - 4 gab.
DED7978: 1. Siltuma lielgabals - 1 gab., 2. Sprauslas uzgalis - 4 gab., 3. Krāsu noņemšanas komplekts - 1 komplekts

## 14. Informācija lietotājiem par nolietotas elektroierīces utilizāciju (mājsaimniecības vajadzībām)



Simbols, kas redzams uz izstrādājumiem vai pievienotajā dokumentācijā, norāda, ka bojātas elektriskās vai elektroniskās iekārtas nedrīkst izmest kopā ar sadzīves atkritumiem. Ja vēlaties atbrīvoties no sastāvdaļām, atkārtoti izmantot vai reģenerēt, pareizi ir nogādāt tās specializētā savākšanas punktā, kur tās tiks pieņemtas bez maksas. Informāciju par lietotu iekārtu savākšanas punktu atrašanās vietu sniedz vietējās iestādes, piemēram, savās tīmekļa vietnēs.
Pareiza produkta utilizācija palīdz saglabāt dabas resursus un izvairīties no negatīvas ietekmes uz cilvēku veselību un vidi, kas var rasties produkta sastāvā esošo potenciāli bīstamo vielu, maisījumu un sastāvdaļu dēļ.
Par nepareizu atkritumu apglabāšanu draud sodi saskaņā ar attiecīgajiem vietējiem noteikumiem.
Lietotāji ES valstīs: Ja nepieciešams atbrīvoties no elektriskām vai elektroniskām iekārtām, sazinieties ar tuvāko tirdzniecības vietu vai savu piegādātāju, kas jums sniegs papildu informāciju.
apglabāšana valstīs ārpus Eiropas Savienības: Šis simbols attiecas tikai uz Eiropas Savienības valstīm. Ja vēlaties šo izstrādājumu izmest, sazinieties ar vietējām iestādēm vai izplatītāju, lai noskaidrotu pareizo utilizācijas metodi.

## Garantijas talons

Uz **Celtniecibas fens**

Kataloga Nr: …… Partijas numurs:.....

(turpmāk saukts **Produkts**)

Produkta iegādes datums: .....

Pārdevēja zīmogs

Datums un pārdevēja paraksts: .....

**Lietotāja apliecinājums:**
Ar šo apliecinu, ka saņēmu informāciju par garantijas nosacījumiem, kā arī par Lietošanas instrukcijas un Garantijas talona norādījumu neievērošanas sekām. Garantijas nosacījumi ir man zināmi, ko apliecinu ar savu rokraksta parakstu:

..... .....
datums un vieta Lietotāja paraksts

### I. Atbildība par Produktu
1. 3 Maja 8, 05-800 Pruszków, Polija, reģistrācijas numurs KRS 0000062517, Varšavas Rajona Tiesa Varšavā, Valsts tiesas reģistra XIV. Saimnieciskā nodaļa, NMR kods (NIP) 527-020-49-33, Pamatkapitāls: 100 980,00 PLN.
2. Saskaņā ar noteikumiem, minētiem šajā Garantijas talonā, Garants piešķir garantiju Produktam, kuru izplata Garants.
3. Garantijas atbildība apņem tikai defektus, izraisītu pēc iemesliem, esošiem Produkta Lietotājam nodošanas laikā.
4. Sakarā ar garantiju Lietotājam ir tiesības prasīt bezmaksas uzlabot Produktu, ja defekts tiks konstatēts garantijas laikā. Produkta uzlabošanas veids (remonta izdarīšanas metode) ir atkarīgs no Garanta uzskata. Gadījumā, kad Garants konstatēs, ka remonts nav iespējams, Garantam ir tiesības mainīt bojātu elementu vai visu Produktu uz brīvu no defektiem, samazināt Produkta cenu vai atteikties no līguma.
5. Attiecībā uz Lietotājam, kas nav patērētājs 1964. gada 23. aprīļa Likuma "Civillikums" izpratnē, Garanta kompensācijas atbildība par zaudējumiem, savienotiem ar garantiju un/vai sakarā ar noslēgšanu un izpildīšanu, neatkarīgi no tiesiskām attiecībām, ir ierobežota tikai līdz nekvalitatīva Produkta vērtībai.

### II. Garantijas laiks

| **Produkta elementi, apņemti ar garantiju** | **Garantijas aizsardzības laiks** |
|---|---|
| Celtniecibas fens | 36 mēneši, skaitot no Produkta iegādes datuma norādīta Garantijas talonā |
| Sprauslas, krāsas noņemšanas piederumi | Garantija neattiecas. |

### III. Garantijas lietošanas nosacījumi
1. Aizpildīts Lietotāja Produkta Garantijas talons ar Lietotāja dokumentu, apliecinošu Produkta iegādi, piem. kases kvīts, faktūrrēķins utt. Efektīvas

reklamācijas realizācijai ieteicams, lai Lietotājs nodotu kopā ar reklamētu Produktu visus elementus, minētus Produkta "Komplektācija" Lietošanas instrukcijas daļā.
2. Lietošanas Instrukcijas un Garantijas talona norādījumu ievērošana.
3. Garantija ir derīga tikai Polijas Republikas un ES teritorijā.
4. Garantija neapņem Produkta defektus, ierosinātus, starp citiem, sekojošos gadījumos:
a. Lietotājs neievēro Lietošanas instrukcijas noteikumus, sevišķi pareizas ekspluatācijas, konservācijas un tīrīšanas jomā;
b. Lietotājs lieto tīrīšanas vai konservācijas līdzekļus, kas neatbilst Lietošanas Instrukcijas norādījumiem;
c. Lietotājs neattiecīgi glabā un transportē Produktu;
d. Lietotājs patstāvīgi izdara Produkta izmaiņas un/var pārveidojumus, bez saskaņošanas ar Garantu;
e. Lietotājs lieto Produktā ekspluatācijas materiālus, kas neatbilst Lietošanas Instrukcijas norādījumiem.
5. Lietotājs, kas nav patērētājs 1964. gada 23. aprīļa Likuma "Civillikums" izpratnē, zaudē garantijas tiesības attiecībā uz Produktam, kurā, Lietotāja darbības rezultātā:
- tika likvidēti, mainīti vai bojāti sērijas numuri, datu apzīmējumi vai nominālas tabuliņas;
- tika bojātas vai mainītas plombas.
6. Uzmanību! Darbību, savienotu ar Produkta ikdienas apkalpošanu, ja izriet no Lietošanas instrukcijas, Lietotājs veic patstāvīgi un pēc savām izmaksām.

### IV. Reklamācijas procedūra

1. Produkta nepareizas darbības konstatēšanas gadījumā, pirms reklamācijas paziņošanas, Lietotājam ir pienākums pārbaudīt, vai visa darbība, tostarp aprakstīta Lietošanas instrukcija, tika pareizi veikta.
2. Reklamācijas paziņojumu ieteicams sniegt nekavējoties, vislabāk 7 dienu laikā no Produkta defekta konstatēšanas dienas. Lietotājs, kas nav patērētājs 1964. gada 23. aprīļa Likuma "Civillikums" izpratnē, zaudē garantijas tiesības attiecībā uz Produktam, ja nesniegs reklamācijas paziņojumu 7 dienu laikā.
3. Reklamācijas paziņojums var būt sniegts, starp citiem, Produkta iegādes vietā, garantijas servisā vai rakstiski uz adresi: DEDRA EXIM sp. z o.o., ul. 3 Maja 8, 05-800 Pruszków, Polija.
4. Lietotājs var arī sniegt reklamācijas paziņojumu, izmantojot formulāru, pieejamu mājaslapā www.dedra.pl. („Reklamācijas paziņošanas formulārs garantijas ietvaros").
5. Servisu adreses atsevišķām valstīm atrodas mājaslapā www.dedra.pl. Gadījumā, kad attiecīgajā valstī nav garantijas servisa, reklamācijas paziņojumi jābūt sniegti uz adresi: DEDRA EXIM sp. z o.o., ul. 3 Maja 8, 05-800 Pruszków (Polija).
6. Ņemot vērā Lietotāja drošību, bojāta Produkta lietošana ir aizliegta.
7. Uzmanību!!! Bojāta Produkta lietošana ir bīstama Lietotāja veselībai un dzīvei.
8. Garantijas pienākums tiks izpildīts 14 darba dienu laikā, skaitot no dienas, kad Lietotājs piegādās bojātu Produktu
9. Pirms bojāta Produkta nodošanas reklamācijai ieteicam to notīrīt. Rekomendējam rūpīgi pasargāt reklamētu Produktu no bojājumiem transportēšanas laikā (ieteicama Produkta piegāde oriģinālā iepakojumā).
10. Garantijas laiks tiek pagarināts uz laiku, kurā, sakarā ar Produkta defektu,, apņemtu ar garantiju, Lietotājs nevarēja to lietot. Garantija neizslēdz, neierobežo un neaptur Lietotāja tiesību, kas izriet no atbildības par pārdota produkta neatbilstību likumam.

Saskaņā ar Eiropas Parlamenta un Padomes 2016. gada 27. aprīļa Regulas (ES) 2016/679 par fizisku personu aizsardzību attiecībā uz personas datu apstrādi un šādu datu brīvu apriti un ar ko atceļ Direktīvu 95/46/EK 13. panta 1. un 2. punktu, informējam jūs, ka.
1. Jūsu veidlapā norādītu personas datu pārzinis ir DEDRA-EXIM sp. z o.o., ar juridisko adresi Pruškovā, ul. 3 Maja 8, 05-800 Pruszków (tālāk: "Pārzinis").
2. Jūsu dati tiks apstrādāti tikai, lai veiktu ierīces garantijas procedūru saskaņā ar Vispārīgo datu aizsardzības noteikumu (turpmāk tekstā: "VDAR") 6. panta 1. daļas b. burtu. Datu sniegšana ir brīvprātīga, bet nepieciešama garantijas procedūras veikšanai.
3. Jūsu dati tiks apstrādāti garantijas procedūras izskatīšanas laikā un arhivēšanas nolūkos gadījumā, ja būs nepieciešams aizstāvēties pret jebkādām pretenzijām pret Pārzini, ne ilgāk kā līdz to termiņa beigām.
4. Jūsu datus drīkst izpaust tikai personām, kuras apstrādā datus pārzinim, pamatojoties uz rakstisku līgumu par personas datu apstrādes uzticēšanu, cita starpā subjektiem, kas nodrošina: tehniskā dienesta pakalpojumus, hostingu vai vietnes apkopi, IT pakalpojumus, kurjeru pakalpojumus. Pārziņa piegādātājiem ir pienākums nodrošināt datu drošību un ievērot piemērojamo likumu prasības, kas saistītas ar personas datu aizsardzību, un viņi nedrīkst izmantot uzticētos personas datus citiem mērķiem, nevis tiem, kas noteikti līgumā ar Pārzini.
5. Jūsu dati netiks apstrādāti automatizēti, tostarp profilēšanas veidā, un tie netiks pārsūtīti uz trešo valsti / starptautisku organizāciju.
6. Jums ir tiesības jebkurā laikā piekļūt saviem datiem un labot, dzēst, ierobežot apstrādi, tiesības pārsūtīt datus, tiesības iesniegt iebildumus, jebkurā brīdī.
7. Visos jautājumos, kas saistīti ar jūsu personas datu apstrādi, ko veic Pārzinis, varat sazināties ar šo e-pasta adresi: daneosobowe@dedra.pl.
8. Jums ir tiesības iesniegt sūdzību iestādei, kas ir atbildīga par personas datu aizsardzību.

## HU Tartalomjegyzék


1. Képek és ábrák
2. A készülék leírása
3. A készülék rendeltetésszerű használata
4. A használat korlátozása
5. Műszaki adatok
6. Felkészülés a munkára
7. Csatlakozás a hálózathoz
8. A készülék bekapcsolása
9. A készülék használata
10. Folyamatos karbantartás
11. Alkatrészek és tartozékok
12. Önhibaelhárítás
13. A készülék kompletizálása
14. Információ a felhasználóknak az elektromos és elektronikus eszközök ártalmatlanításáról
15. Jótállási kártya


A megfelelőségi nyilatkozat a Dedra Exim Kft. cég székhelyén található.
Az általános biztonsági feltételeket külön útmutatásként csatolták az utasításokhoz. Az általános biztonsági feltételeket külön útmutatásként csatolták az utasításokhoz.

**Szimbólummal jelölt összes FIGYELMEZTETÉST és az utasításokkal .** Az alábbi figyelmeztetések és biztonsági utasítások be nem tartása áramütést, tüzet vagy súlyos sérülést okozhat. **Tartsa a figyelmeztetéseket és utasításokat jövői használatára.**

## 2. A készülék leírása

A, B, C att.: 1. Karstā gaisa sprausla, 3. Ieslēgšanas / izslēgšanas slēdzis, 3. Rokas elements, 4. Strāvas vads, 5. Vadības ierīces (tikai DED 7977 B zīmē un DED 7978 C zīmē).

## 3. A készülék rendeltetésszerű használata

A készülék műanyagok hevítésére, felmelegítésére és olvasztására, hőre zsugorodó anyagok hegesztésére festékek és festékbevonatok hevítésére és eltávolítására szolgál. Szolgál továbbá besült vagy befagyott szerelhető csatlakozások, valamint egyéb forró levegőáramot igénylő munkák elvégzésére. A készülék egyszerű módosításokkal a grill meggyújtására és a gyomok kiégésére is használható.

## 4. A használat korlátozása

A készülék csak az alábbi „megengedett munkaviszonyoknak" megfelelően használható.
A mechanikai és elektromos szerkezetek jogosulatlan megváltoztatása, minden olyan módosítás, karbantartási tevékenység, amelyet a felhasználói kézikönyv nem írja le, jogellenesnek minősül, és a garanciajogokat azonnal érvényteleníteni, a megfelelőségi nyilatkozat pedig válik érvénytelenné.
A helytelen, vagy az üzemeltetési utasításnak nem megfelelő használat okoz azonnali garancia elvesztését.

**Megengedett munkaviszonyok**
A berendezést csak zárt helyiségekben szabad használni hatékonyan működő szellőzéssel, vagy a szabadban. Védje az esőtől és a nedvességtől. Ne dolgozzon csapadékos időben

## 5. Műszaki adatok

| Készülék modell | DED7976 | DED7977 | DED7978 |
|---|---|---|---|
| Tápfeszültség [V] | 230 | 230 | 230 |
| Tápfrekvencia [Hz] | 50 | 50 | 50 |
| Névleges teljesítmény [W] | 2000 | 2000 | 2000 |
| Védelmi osztály | II | II | II |
| A biztonság szintje | IPX0 | IPX0 | IPX0 |
| Beállítások száma | 2 | 2 | 2 |
| Hőmérséklet [°C] | I: 350 / II: 600 | I: 60-350, II: 60-600 | I: 60, II: 60-600 |
| Légáram [L/min] | I: 300, II: 500 | I: 300, II: 500 | I: 300-500, II: 300-500 |

## 6. Felkészülés a munkára

**FIGYELEM** **Minden műveletet csak akkor végezze el, ha a dugó ki van húzva a konnektorból.**

**A fúvókavég felszerelése**
A fúvókavégek különféle felhasználásokhoz és funkciókhoz választhatók. A tervezett felhasználástól függően, csúsztassa a véget a készülék fúvókájára-

**FIGYELEM** **Soha ne érintse meg a fúvókákat a gép használata közben vagy közvetlenül utána. A fúvókák nagyon forrók**

## 7. Csatlakozás a hálózathoz

Mielőtt csatlakoztatná a készüléket egy áramforráshoz, győződjön meg arról, hogy a tápfeszültség megegyezik az adattáblán feltüntetett értékkel.
Az áramellátó berendezés az elektromos berendezésekre vonatkozó alapvető követelményeknek megfelelően kell hogy legyen végezve, és meg kell felelnie a használatbiztonság követelményeinek. A tápkábel minimális keresztmetszetének paraméterei és a biztosíték névleges értéke az eszköz teljesítményétől függően az alábbi táblázatban található:

| A berendezés teljesítménye [W] | Minimális vezeték-átmérő méret [mm2] | Minimális C típusú biztosíték [A] |
|---|---|---|
| 1400÷2300 | 1,5 | 16 |

A telepítést szakképzett villanyszerelőnek kell elvégeznie. Hosszabbító kábelek használata esetén győződjön meg arról, hogy a vezeték keresztmetszete nem kisebb, mint a szükséges (lásd a táblázatot). Helyezze el az elektromos kábelt úgy, hogy az ne érje a vágás munka során. Ne használjon sérült hosszabbító kábeleket. Rendszeresen ellenőrizze a tápkábel műszaki állapotát. Ne húzza ki a tápkábelt..

## 8. A készülék bekapcsolása

**⚠ FIGYELEM A készülék üzembe helyezése előtt feltétlenül a "Felkészülés a munkára" fejezetben leírt műveleteket végezze el.**
**Kizárólag kültéri használatra alkalmas kerti hosszabbítókat használjon.**
Az alkalmazástól függően állítsa a kapcsolót (A, B, C ábra, 2. ábra) az I vagy II helyzetbe.
A készülék kikapcsolásához - állítsa a kapcsolót 0 állásba. A munka befejezése után hűtse le a készüléket.

## 9. A készülék használata

**A hőlégfúvóka fúvókájának levegője nagyon forró.**

**DED7976 és DED7977**

### A fűtési mód beállítása
DED7976 és DED7977 - a kettős működésű kapcsolóval állítsa be a megfelelő fűtési módot.

### Hőmérséklet beállítása
A DED7976 nem állítható be.
DED7977 - a hőmérsékletet a gomb megfelelő helyzetbe állításával lehet szabályozni. A hőmérsékletváltozás sima. Maximális hőmérséklet az I kapcsoló beállításánál - 350 ° C, II - 600 ° C-on.

### DED7978
A kapcsoló I állásba állítása állandó max. 60 fok C. A kapcsoló II állásba állításával megváltoztathatja a hőpisztoly működési paramétereit. A vezérlés teljesen elektronikus. A bal / jobb gombokkal beállíthatja a ventilátor sebességét, a hőmérséklet fel / le gombokkal. A maximális hőmérséklet 600 fok C. A kijelző a hőpisztoly aktuális működési paramétereit mutatja.
Működés közben ne tartsa sokáig egy helyen a fúvókát, mozgassa a hőpisztolyt úgy, hogy a forró levegő áramlása egyenletesen felmelegítse a kívánt felületet.
Ha régi festékeket távolít el, melegítse fel a bevonatot. Rövid idő múlva a festék hólyagosodni kezd. Ne hagyja, hogy a festék megégjen, mert ez megnehezíti az eltávolítását. Távolítsa el a festéket egy spatulával vagy kaparóval. Amikor mechanikusan eltávolítja a forró festéket, kapcsolja ki a hőlégfúvót és helyezze az állvány biztonságos helyére a fúvókával felfelé..

**⚠ FIGYELEM A régi olajfestékek eltávolításakor használjon további egyéni védőeszközöket, például biztonsági szemüveget és porvédő maszkot.**
**• Legyen különösen óvatos, ha a készüléket olyan helyeken használja, ahol gyúlékony anyagok találhatók..**
**• Ne melegítse ugyanazt a helye hosszú időn keresztül.**
**Ne hagyja a bekapcsolt készüléket felügyelet nélkül.**

## 10. Folyamatos karbantartás

**⚠ FIGYELEM Minden műveletet csak akkor végezze el, ha a dugó ki van húzva a konnektorból.**

**Minden üzembehelyezés előtt:**
•Ellenőrizze a tápkábel állapotát.
•Ellenőrizze hogy a készülék szellőzőnyílásai nincsenek-e eltakarva. Szükség esetén fújja át sűrített levegővel. Az alaposabb tisztításhoz használhat nem agresszív tisztítószerrel enyhén megnedvesített törlőruhát.
**Minden használat után:**
•Tárolás előtt helyezze a készüléket az állványra, és hagyja kihűlni.
Húzza ki a csatlakozót az aljzatból, hogy elkerülje a véletlenszerű bekapcsolást jogosulatlan személyek által.
• Tartsa tisztán a festékeltávolító fúvókákat és hegyeket.

**⚠ FIGYELEM Soha ne használjon oldószereket a készülék tisztításához. Az oldószerek károsíthatják a ház műanyag részeit.**

**Tárolás**
A készülék dobozba helyezése előtt győződjön meg róla, hogy a készülék kihűlt-e. Ha a készülék nincs használatban, akkor tárolja, gyermekek elől elzárt helyen.

## 11. Alkatrészek és kiegészítők

A pótalkatrészek és tartozékok beszerzése érdekében forduljon a Dedra Exim szervizhez. Az elérhetőségek megtalálhatók a kézikönyv első oldalán.
Pótalkatrészek rendelésekor, kérjük, jelezze az adattáblán található a rész tételszámát és alkatrészszámat a szerelési rajzból.
A jótállási időszak alatt a javításokat a jótállási kártyában meghatározott feltételek szerint végzik. Kérjük, küldje el a hirdetett terméket javításra a vásárlás helyén (az eladó köteles elfogadni a bejelentett terméket), küldje el a legközelebbi lakóhelyre (weboldalak listája a www.dedra.pl címen), vagy küldje el a Dedra Exim központi szolgálatának. Kérjük, csatolja a kitöltött garanciális kártyát. A jótállási idő után a javítást a központi szolgálat végzi. A sérült terméket a szervizhez kell küldeni (a szállítási költségeket a felhasználó fedezi).

## 12. Önhibaelhárítás

**⚠ FIGYELEM Az önjavítás megkísérlése előtt húzza ki a készüléket az áramforrásról.**

| Probléma | Ok | Megoldás |
|---|---|---|
| A készülék nem kapcsol be | A tápkábel rosszul van csatlakoztatva vagy sérült. | Nyomja a csatlakozót mélyebbre, ellenőrizze a tápkábelt. |
| | Az aljzatban nincs feszültség. | Ellenőrizze a feszültséget az aljzatban, vagy hogy nem oldott-e le a biztosíték |
| | Sérült kapcsoló. | Adja át a szerviznek a készüléket |
| | Kiégett hővédelem | Adja át a szerviznek a készüléket |
| A készülék nem fűt | Kiégett fűtőelem | Adja át a szerviznek a készüléket |
| A készülék nem fúj | Sérült motor | Adja át a szerviznek a készüléket |

## 13. A készülék kompletizálása

DED7976: 1. Hőlégfúvó - 1 db., 2. Fúvókahegy - 2 db.
DED7977: 1. Hőlégfúvó - 1 db., 2. Fúvókahegy - 4 db.
DED7978: 1. Hőlégfúvó - 1 db, 2. Fúvókahegy - 4 db, 3. Festékeltávolító készlet - 1 készlet.

## 14. Információ a felhasználóknak az elektromos éselektronikus berendezések hulladékkezeléséről (háztartásokra vonatkozó tájékoztatás)



A termékeken vagy a kísérő dokumentáción feltüntetett szimbólum azt jelzi, hogy a hibás elektromos vagy elektronikus berendezéseket nem szabad a háztartási hulladékkal együtt ártalmatlanítani. Ha az alkatrészeket meg kell semmisíteni, újra kell használni vagy hasznosítani kell, a helyes megoldás az, ha elviszi őket egy erre szakosodott gyűjtőhelyre, ahol ingyenesen átveszik őket. A használt berendezések gyűjtőhelyeiről a helyi hatóságok adnak tájékoztatást, például a honlapjukon.
A berendezés megfelelő ártalmatlanítása lehetővé teszi az értékes erőforrások megőrzését és az egészségre és környezetre gyakorolt azon negatív hatások elkerülését, amelyek a készülékben lévő veszélyes anyagok, keverékek és összetevők esetleges jelenlétéből adódnak.
A helytelen hulladékártalmatlanítás a vonatkozó helyi előírások szerint büntetés veszélyével jár.
Az uniós országok felhasználói: Ha elektromos vagy elektronikus berendezéseket kell ártalmatlanítania, kérjük, forduljon a legközelebbi értékesítési ponthoz vagy a szállítójához, akik további tájékoztatást tudnak adni.
Az Európai Unión kívüli országokban történő ártalmatlanítás: Ez a szimbólum csak az Európai Unió országaira vonatkozik. Ha a terméket el kívánja dobni, kérjük, forduljon a helyi hatóságokhoz vagy a kereskedőhöz a helyes ártalmatlanítási módszerrel kapcsolatban.
.

## Garanciajegy

**Hőlégfúvó**

Katalógusszám: ..... Gyártási tétel száma: .....

(a továbbiakban: **Termék**)

A termék vásárlásának dátuma: .....

Az eladó pecsétje

Dátum és az eladó aláírása: .....

**A felhasználó nyilatkozata:**

Igazolom, hogy tájékoztatásra kerültem a garanciális feltételekről, valamint a Kezelési útmutatóban és a Garanciajegyben leírt utasítások be nem tartásából eredő következményekről. A jelen garanciális feltételekkel megismerkedtem, amit aláírásommal igazolok:

..... .....

kelt és helye a Felhasználó aláírása

### I. A termékért felelős

1. **Kezes** - DEDRA EXIM sp. z o.o., székhelye Pruszków, címe: ul. 3 Maja 8, 05-800 Pruszków, KRS 0000062517, Varsó fővárosi Körzeti Bíróság Varsóban; az Országos Bírósági Nyilvántartás XIII Gazdasági Osztálya, adószáma: 527-020-49-33, törzstőke: 100 980.00 zł.
2. A jelen Garanciajegyben meghatározott feltételekkel a Kezes garanciát nyújt a Kezes forgalmazásából származó Termékre.
3. A garanciából eredő felelősség kizárólagosan a Termékben a Felhasználónak való átadás pillanatában rejlő hibákra vonatkozik.
4. A garancia címén a Felhasználó jogosult a Termék díjmentes megjavítására, amennyiben a hiba a garanciális időszak során kelentkezik. A Termék megjavításának módja (a javítás módszere) a Kezes döntésétől függ. Amennyiben a Kezes megállapítása szerint ni lehetőség a megjavításra, a Kezes fenntartja magának a jogot a hibás alkatrész vagy az egész Termék hibátlanra cseréléséhez, a Termék árának csökkentéséhez, vagy a szerződéstől történő elálláshoz.
5. Azzal a Felhasználóval szemben, amelyik nem számít fogyasztónak az 1964 április 23-i, a Polgári Törvénykönyvről szóló törvény szerint, a Kezes jelen garanciából eredő és/vagy a garancia megkötésével és teljesítésével kapcsolatos kártérítési felelőssége, a jogi címtől függetlenül, a hibás Termék értékének összegére korlátozódik.

### II. Garanciális időszak:

| **A garanciával rendelkező alkatrészek** | A garanciális védelem időtartama |
|---|---|
| Hőlégfúvó | 36 hónap, a Termék vásárlásának napjától számítva a jelen Garanciajegyen megjelölve |
| Fúvókák, festékeltávolító tartozékok | A garancia nem vonatkozik rá. |

### III. A garancia alkalmazásának feltételei

1. A Felhasználó felmutatja a Termék kitöltött Garanciajegyét és valószínűsíti a Termék vásárlásának körülményeit, pl. felmutatva a pénztár blokkot, számlát, stb.

A reklamáció hatékony lebonyolításának érdekében ajánlott, hogy a Felhasználó a reklamált Termékkel együtt adja át a Kezelési útmutatóban leírt készlet tartalmát.
2. A Felhasználó betartja a Kezelési útmutatóban és a Garanciajegyen feltüntetett utasításokat.
3. A garancia csak a Magyar Köztársaság és az EU területén érvényes.
4. A garancia nem terjed ki a Termék következő okokból keletkező meghibásodásaira:
a A Felhasználó nem tartotta be a Kezelési útmutatóban meghatározott, különösen a megfelelő használatra, karbantartásra és tisztításra vonatkozó feltételeket; A Felhasználó a Kezelési útmutatónak nem megfelelő tisztító és karbantartó szereket alkalmazott;
b. A Felhasználó nem megfelelő módon tárolja és szállítja a Terméket;
c. A Felhasználó önállóan, a Kezessel való egyeztetés nélkül módosította és/vagy átalakította a Terméket;
d. A Felhasználó a Kezelési útmutatónak nem megfelelő üzemeltetési anyagokat használt a Termékhez.
5. Az a Felhasználó, amelyik nem számít fogyasztónak az 1964 április 23-i, a Polgári Törvénykönyvről szóló törvény szerint, elveszíti a jelen garanciából eredő jogait, ha a Terméken:
- a szériaszámok, dátum jelölések és a típuscímkék a Felhasználó által eltávolításra, kicserélésre vagy megrongálásra kerültek
- a plombák a Felhasználó által megrongálásra kerültek, vagy a Felhasználó beavatkozásának nyomait viselik.
6. Figyelem! A Termék mindennapos kezelésével kapcsolatos, többek között a Kezelési útmutatóból eredő műveleteket a Felhasználó saját hatáskörébe és saját költségére végzi el

### IV. Reklamációs eljárás

1. A Termék helytelen működésének észrevételekor, a reklamáció bejelentése előtt ellenőrizze, hogy a Kezelési útmutatóban meghatározott valamennyi művelet a megfelelő módon került végrehajtásra.
2. Ajánlott a reklamációt haladéktalanul bejelenteni, a legjobb a Termék hibája észrevételétől számított 7 napon belül. Az a Felhasználó, amelyik nem számít fogyasztónak az 1964 április 23-i, a Polgári Törvénykönyvről szóló törvény szerint, elveszíti a jelen garanciából eredő jogait, ha nem jelenti be 7 napon belül a reklamációt.
3. A reklamációs bejelentés megtehető a Termék vásárlásának helyén, a garanciális szervizben, vagy írásban az alábbi címen: DEDRA EXIM sp. z o.o., ul. 3 Maja 8, 05-800 Pruszków.
4. A Felhasználó a reklamációt a www.dedra.pl weboldalon található űrlap segítségével jelentheti be. („Garanciális reklamáció bejelentési űrlap”).
5. Az egyes országok szerviz címei a www.dedra.pl weboldalon elérhetőek. Amennyiben az adott országban nincs garanciális szervíz, a reklamációs bejelentést ajánljuk a következő címre küldeni: DEDRA-EXIM Sp. z o.o., ul. 3 Maja 8, 05-800 Pruszków (Lengyelország).
6. A Felhasználó biztonságára való tekintettel a hibás Termék használata tilos.
7. Figyelem!!! A hibás Termék veszélyes a Felhasználó egészségére és életére.
8. A garanciából eredő kötelezettségek ellátására a reklamált Terméknek a Felhasználó általi leadásának napjától számított 14 munkanapon belül kerül sor.
9. A terméket reklamációra küldése előtt ajánlott megtisztítani. Ajánlott a reklamált terméket gondosan bebiztosítani a szállítási károk elkerülése érdekében (ajánlott a reklamált Terméket az eredeti csomagolásban elküldeni).
10. A garanciális időszak meghosszabbításra kerül azzal az idővel, mely alatt a Felhasználó a Termék meghibásodásából eredően nem tudta az használni.
A garancia nem zárja ki, nem korlátozza és nem függeszti fel a Felhasználó eladott termékek hibáira vonatkozó kezességi szabályokból eredő jogait.

A természetes személyeknek a személyes adatok kezelése tekintetében történő védelméről és az ilyen adatok szabad áramlásáról, valamint a 95/46/EK irányelv hatályon kívül helyezéséről szóló, 2016. április 27-i (EU) 2016/679 európai parlamenti és tanácsi rendelet 13. cikkének (1) és (2) bekezdésével összhangban tájékoztatjuk Önt, hogy
1. Az űrlapon megadott személyes adatainak Adminisztrátora a Pruszków-i székhelyű DEDRA-EXIM sp. z o.o. ul. 3 Maja 8, 05-800 Pruszków (továbbiakban: „Adminisztrátor”).
2. Az Ön adatait kizárólag a készülékre vonatkozó garanciális eljárás lefolytatása céljából dolgozzuk fel az általános adatvédelmi rendelet (a továbbiakban: "GDPR") 6. cikke (1) bekezdésének b) pontjával összhangban Az adatszolgáltatás önkéntes, de a garanciális eljárás lefolytatásához szükséges.
3. Az Ön adatait a garanciális eljárás lefolytatásának megfontolásának időtartama alatt, valamint archiválási céllal kezeljük, amennyiben az Adminisztrátorral szembeni esetleges követelésekkel szemben szükséges védekezni, de legfeljebb azok elévüléséig.
4. Az Ön adatai csak olyan szervezetek számára adható ki, amelyek az Adminisztrátor nevében, a személyes adatok feldolgozására vonatkozó írásbeli megbízási szerződés alapján adatokat kezelnek, és többek között technikai szolgáltatást, tárhelyszolgáltatást vagy weboldal-karbantartást, informatikai-, futárszolgáltatást nyújtanak. Az Adatkezelő beszállítói kötelesek gondoskodni az adatbiztonságról és megfelelni a személyes adatok védelmére vonatkozó hatályos jogszabályok követelményeinek, és nem használhatják fel a rájuk bízott személyes adatokat az Adatkezelővel kötött szerződésben meghatározott céloktól eltérő célokra.
5. Az Ön adatait nem dolgozzuk fel automatizált módon, beleértve a profilalkotást, és nem továbbítjuk harmadik országba/nemzetközi szervezetnek.
6. Ön bármikor jogosult az adatai tartalmához történő hozzáféréshez, valamint annak helyesbítéshez, törléshez, az adatkezelés korlátozásához, az adathordozhatósághoz és a kifogásoláshoz való joghoz.
7. Az Ön személyes adatainak az Adatkezelő általi feldolgozásával kapcsolatos minden kérdésben az alábbi e-mail címen veheti fel a kapcsolatot: daneosobowe@dedra.pl;
8. Önnek jogában áll van panaszt benyújtani az illetékes adatvédelmi hatóságnál;

## RO Cuprinsul


1. Fotografii și figuri
2. Descrierea dispozitivului
3. Destinația dispozitivului
4. Restricții de utilizare
5. Date tehnice
6. Pregătirea pentru lucru
7. Conectare la rețea
8. Pornirea dispozitivului
9. Utilizarea dispozitivului
10. Operații curente de mentenanță
11. Piese de schimb și accesorii
12. Eliminarea individuală a defecțiunilor
13. Set de completare a dispozitivului
14. Informația pentru utilizatori cu privire la eliminarea echipamentelor electrice și electronice
15. Talon de garanție


Declarația de conformitate se află la sediul Dedra Exim Sp. z o.o.
Condiții generale de siguranță au fost atașate la instrucțiuni ca o broșură separată.

**AVERTISMENT**. **Citiți toate avertismentele marcate cu simbolul și toate instrucțiunile.** Nerespectarea avertismentelor și instrucțiunilor de siguranță menționate mai jos poate cauza electrocutări, incendii sau leziuni grave.
**Păstrați toate avertismentele și instrucțiunile pentru utilizare ulterioară.**

## 2. Descrierea dispozitivului

Fig. A, B, C: .1. Duza de aer cald, 3. Comutator pornire / oprire, 3. Piesa de mână, 4. Cablu de alimentare, 5. Comenzi (doar DED 7977 fig. B și DED 7978 fig. C).

## 3. Destinația dispozitivului

Dispozitivul este utilizat pentru încălzirea și topirea materialelor plastice, pentru sudarea materialelor termocontractabile, pentru încălzirea și îndepărtarea straturilor vechi de vopsea. De asemenea, este utilizat pentru încălzirea conexiunilor detașabile arse sau înghețate, precum și pentru alte lucrări care necesită jeturi de aer cald. Cu modificări simple, dispozitivul poate fi folosit și pentru aprinderea grătarului și arderea buruienilor.

## 4. Restricții de utilizare

Dispozitivul poate fi utilizat numai în conformitate cu ”Condițiile admisibile de lucru”, prezentate mai jos.
Modificările neautorizate ale construcției mecanice și electrice, orice modificări, operațiile de întreținere care nu sunt descrise în manualul de utilizare vor fi considerate ilegale și vor duce la pierderea imediată a drepturilor de garanție, iar declarația de conformitate își va pierde valabilitatea.
Utilizarea neconformă cu destinație sau cu manualul de utilizare va duce la pierderea imediată a drepturilor de garanție.

**Condițiile admisibile de lucru**
Dispozitivul poate fi utilizat numai în încăperi închise, cu aerisire eficientă sau în aer liber. Protejați-l împotriva ploii și umezelii. Nu lucrați în timpul precipitațiilor.

## 5. Date tehnice

| Modelul dispozitivului | DED7976 | DED7977 | DED7978 |
|---|---|---|---|
| Tensiunea de alimentare [V] | 230 | 230 | 230 |
| Frecvența de alimentare [Hz] | 50 | 50 | 50 |
| Putere nominală [W] | 2000 | 2000 | 2000 |
| Clasa de protecție | II | II | II |
| Nivelul de securitate | IPX0 | IPX0 | IPX0 |
| Numărul de setări | 2 | 2 | 2 |
| Temperatura [°C] | I: 350 / II: 600 | I: 60-350, II: 60-600 | I: 60, II: 60-600 |
| Flux de aer [L/min] | I: 300, II: 500 | I: 300, II: 500 | I: 300-500, II: 300-500 |

## 6. Pregătirea pentru lucru

**ATENȚIE** **Toate operațiile trebuie efectuate cu ștecherul scos din priza de curent.**

**Montarea capetelor duzei**
Capetele duzei sunt opționale pentru diverse utilizări și funcții. În funcție de utilizarea prevăzută, ampalasați capătul pe duza dispozitivului.

**ATENȚIE** **Nu atingeți niciodată duzele în timpul sau imediat după utilizarea dispozitivului. Duzele sunt foarte fierbinte**

## 7. Conectare la rețea

Înainte de a conecta dispozitivul la sursa de curent, asigurați-vă că tensiunea de alimentare corespunde cu valoarea specificată pe plăcuța de identificare.
Instalația de alimentare trebuie să fie realizată în conformitate cu cerințele principale privind instalațiile electrice și să respecte dispozițiile privind siguranța utilizării. Parametrii de secțiune minimă a firului de alimentare și valorile nominale ale siguranței de protecție în funcție de puterea dispozitivului sunt specificate în tabelul de mai jos:

| Puterea mașinii [W] | Secțiunea minimă a cablului [mm2] | Valoarea minimă a siguranței tip C [A] |
|---|---|---|
| 1400÷2300 | 1,5 | 16 |

Instalația trebuie să fie executată de un electrician autorizat. În cazul când folosiți cablurile prelungitoare, aveți grijă ca secțiunea firului să nu fie mai mică decât cea

cerută (vezi tabelul). În timpul lucrului cablul electric trebuie astfel poziționat, încât să nu fie expus la tăiere. Nu folosiți prelungitoare defecte.
Verificați periodic starea tehnică a cablului de alimentare. Nu trageți de cablu.

## 8. Pornirea dispozitivului

**ATENȚIE** **Înainte de a porni dispozitivul, efectuați obligatoriu operațiile descrise în capitolul "Pregătirea pentru lucru".**

**Utilizați numai prelungitoare de grădină care sunt potrivite pentru utilizare în exterior.**
În funcție de aplicație, mutați comutatorul (fig. A, B, C poz. 2) în poziția I sau II.
Pentru a opri dispozitivul - setați comutatorul în poziția 0. După terminarea lucrărilor, răcoriți dispozitivul.

## 9. Utilizarea dispozitivului

**Aerul din duza pistolului de căldură este foarte fierbinte.**

**DED7976 și DED7977**

**Setarea modului de încălzire**
DED7976 și DED7977 - utilizați comutatorul cu acțiune dublă pentru a seta modul de încălzire adecvat.

**Setarea temperaturii**
DED7976 nu poate fi setată temperatura.
DED7977 - temperatura este reglată prin setarea butonului în poziția corespunzătoare. Schimbarea temperaturii este lină. Temperatura maximă la setarea comutatorului I - 350 grade C, la II - 600 grade C.

**DED7978**
Setarea comutatorului în poziția I dă o temperatură constantă de max. 60 de grade C. Prin setarea comutatorului în poziția II, puteți modifica parametrii de funcționare ai pistolului de căldură. Controlul este complet electronic. Cu butoanele din stânga / dreapta puteți seta viteza ventilatorului, cu butoanele de temperatură sus / jos. Temperatura maximă este de 600 grade C. Afișajul arată parametrii de funcționare curenți ai pistolului de căldură.
În timpul funcționării, nu țineți duza îndreptată într-un singur loc pentru o lungă perioadă de timp, mutați pistolul de căldură astfel încât fluxul de aer fierbinte să încălzească uniform suprafața dorită.
Dacă îndepărtați vopselele vechi, încălziți învelișul. După un timp scurt, vopseaua va începe să se formeze. Nu lăsați vopseaua să ardă, deoarece acest lucru va îngreuna îndepărtarea. Îndepărtați vopseaua cu o spatulă sau o răzuitoare. Când îndepărtați mecanic vopseaua fierbinte, opriți pistolul de căldură și puneți-l într-un loc sigur pe suport, cu duza îndreptată în sus.

**ATENȚIE** **Când îndepărtați straturile vechi de vopsea de ulei, utilizați echipamente suplimentare de protecție personală cum ar fi ochelari de protecție și mască anti- praf**.
**• Aveți grijă deosebită când folosiți dispozitivul în zone cu materiale inflamabile.**
**• Nu încălziți același loc timp îndelungat.**
**• Nu lăsați dispozitivul pornit nesupravegheat.**

## 10. Operații curente de mentenanță

**ATENȚIE** **Toate operațiile de întreținere trebuie efectuate cu ștecherul scos din priza de curent.**

**Înainte de fiecare pornire:**
• Verificați starea cablului de alimentare.
• Verificați dacă orificiile de ventilație ale dispozitivului nu sunt blocate. Dacă este necesar, suflați cu aer comprimat. Pentru o curățare mai aprofundată, utilizați o cârpă ușor umedă, eventual cu adaos de agenți de curățare neagresivi.
**După fiecare utilizare:**
• Așezați dispozitivul pe suport și lăsați-l să se răcească înainte de depozitare.
• Scoateți ștecherul din priză pentru a evita pornirea accidentală de către terți.
• Păstrați curate duza și vârfurile pentru îndepărtarea vopselei.

**ATENȚIE** **Nu folosiți niciodată solvenți pentru a curăța dispozitivul. Solvenții pot deteriora părțile din plastic ale carcasei.**

**Depozitare**
Asigurați-vă că dispozitivul s-a răcit înainte de al pune în cutie. Când dispozitivul nu este utilizat, depozitați-l într-un loc care nu este la îndemâna

## 11. Piese de schimb si accesorii

Pentru a achiziționa piese de schimb și accesorii, contactați Service-ul Dedra Exim. Detaliile de contact pot fi găsite pe pagină 1 a manualului. Când comandați piese de schimb, vă rugăm să indicați numărul lotului aflat pe plăcuța de identificare și numărul piesei din schița de asamblare.
În perioada de garanție, reparațiile sunt efectuate conform regulilor menționate în talonul de garanție. Vă rugăm să predați produsul reclamat pentru reparație la locul de achiziție (vânzătorul este obligat să accepte produsul reclamat), trimiteți-l la centru de service aflat cel mai aproape de adresa de domiciliu (lista centrelor de service se află pe site-ul www.dedra.pl) sau expediați-l la service-ul central Dedra Exim. Vă rugăm amabil să anexați talonul de garanție completat. După perioada de garanție, reparațiile vor fi efectuate de service-ul central. Produsul deteriorat trebuie trimis la centrul de service (costul de expediție este suportat de utilizator).

## 12. Eliminarea individuală a defecțiunilor

**ATENȚIE** **Înainte de a trece la eliminarea individuală a defecțiunilor, deconectați dispozitivul de alimentare.**

| Problemă | Cauza | Rezolvare |
|---|---|---|
| Dispozitivul nu pornește | Cablul de alimentare nu este conectat corect sau este deteriorat. | Împingeți fișa mai departe în priză, verificați cablul de alimentare. |
| | Nu există tensiune în priză. | Verificați tensiunea la priză sau dacă siguranța a acționat |
| | Comutatorul deteriorat. | Trimiteți dispozitivul la service |
| | Protecție termică arsă | Trimiteți dispozitivul la service |
| Dispozitivul nu se încălzește | Încălzitorul ars | Trimiteți dispozitivul la service |
| Dispozitivul nu suflă | Motor deteriorat | Trimiteți dispozitivul la service |

## 13. Set de completare a dispozitivului

DED7976: 1. Pistol de căldură - 1 buc., 2. Vârf de duză - 2 buc.
DED7977: 1. Pistol de căldură - 1 buc., 2. Vârf de duză - 4 buc.
DED7978: 1. Pistol de căldură - 1 buc., 2. Vârf de duză - 4 buc., 3. Set de îndepărtare a vopselei - 1 set

## 14. Informația pentru utilizatori privind eliminarea utilajelor uzate (se referă la gospodării de casă)



Simbolul afișat pe produse sau pe documentația care le însoțește indică faptul că echipamentele electrice sau electronice defecte nu trebuie eliminate împreună cu deșeurile menajere. În cazul în care trebuie să eliminați, să reutilizați sau să recuperați componente, trebuie să le duceți la un punct de colectare specializat, unde vor fi acceptate gratuit. Autoritățile locale furnizează informații privind locația punctelor de colectare a echipamentelor uzate, de exemplu pe site-urile lor web.
Eliminarea corespunzătoare a dispozitivului permite conservarea resurselor valoroase și evitarea impactului negativ asupra sănătății și mediului, care rezultă din posibilitatea prezenței substanțelor, amestecurilor și componentelor periculoase în echipament.
Eliminarea incorectă a deșeurilor riscă sancțiuni în conformitate cu reglementările locale relevante.
Utilizatorii din țările UE: Dacă trebuie să vă debarasați de echipamente electrice sau electronice, vă rugăm să contactați cel mai apropiat punct de vânzare sau furnizorul dumneavoastră, care vă va putea oferi informații suplimentare.
Eliminarea în țări din afara Uniunii Europene: Acest simbol se aplică numai în țările din Uniunea Europeană. În cazul în care doriți să aruncați acest produs, vă rugăm să contactați autoritățile locale sau dealerul pentru a afla metoda corectă de eliminare.

## Certificat de garanţie

Pentru **Pistol termic**

Nr. de katalog: …… Număr de lot: .....

(denumit în continuare Produs)

Data de cumpărare a produsului: .....

Ştampila vânzătorului

Data şi semnătura vânzătorului: .....

**Declaraţia Utilizatorului:**
Confirm, că am fost informat în ceea ce priveşte condiţiile de garanţie şi efectele nerespectării orientărilor cuprinse în manualul de utilizare şi în Certificatul de garanţie. Condiţiile prezentei garanţiei îmi sunt cunoscute ce afirm cu semnătura mea de mână:

..... .....
Data şi locul semnătura Utilizatorului

*Garanția este acordată în conformitate cu prevederile OG 21/1992 și OG 140/2021, cu modificările ulterioare, pe baza cardului de garanție și a dovezii originale de cumpărare. Perioada de reparație nu poate depăși 15 zile calendaristice de la data la care consumatorul a predat reclamația vânzătorului.*

**I. Responsabilitatea pentru produs**
1. **Garant** - DEDRA EXIM sp. z o.o. cu sediul în Pruszkowie, adresa: ul. 3 Maja 8, 05-800 Pruszków, KRS 0000062517, Sąd Rejonowy dla m.st. Warszawy w Warszawie, XIV Wydział Gospodarczy Krajowego Rejestru Sądowego,[Judecătoria Raională pentru o.c. Varşovia în Varşovia, Departamentul al XIV–a Economic al Registrului Naţional Juridic] NIP [CIF] 527-020-49-33, Kapitał zakładowy [capital social]: 100 980.00 zł..
2. în condiţiile menţionate în prezentul Certificat de garanţie Garantul acordă garanţie la produsul derivat din distribuţia Garantului.
3. Responsabilitatea cu titlu de garanţie cuprinde numai defectele care sau ivit din cauze datorate Produsului în momentul livrării acestuia Utilizatorului.
4. Cu titlu de garanţie, Utilizatorul, obţine dreptul la repararea gratis a Produsului, dacă defecţiunea s-a ivit în perioada de garanţie. Modul de reparare a Produsului (metoda de executare a reparării) depinde de decizia Garantului. Dacă Garantul constată că Produsul nu poate fi reparat, Garantul îşi rezervă dreptul de a schimba piesa defectă sau total Produsul cu altul fără defecte sau de a micşora preţul Produsului ori de a se retrage de la Contract.
5. Faţă de Utilizatorul, care conform cu legea din data de 23 aprilie 1964 din Codul Civil, nu este un consumator, răspunderea Garantului pentru dauna rezultate din prezenta garanţie şi/ sau în legătură cu încheierea şi executarea acesteia, indiferent de dreptul legal, este limitată maxim până la valoarea

Produsului defect.

### II. Perioada de garanţie

| Componentele Produsului acoperite de garanţie | Durata de protecţie a garanţiei |
|---|---|
| Pistol termic | 36 luni, de la data cumpărării Produsului, înscrisă în prezentul Certificat de garanţie |
| Duze, accesorii pentru vopsire | Neacoperite de garanție. |

### III. Condiţiile de utilizare a garanţiei

1 Prezentarea de către Utilizator a Certificatul completat de garanţie a Produsului şi dovedirea împrejurărilor de cumpărare a Produsului de ex. prin prezentarea chitanţei, facturei, etc. Pentru a efectua în mod eficient reclamaţia, se recomandă că Utilizatorul să trimite împreună cu Produsul reclamat, toate componetele menţionate la "Completarea" Produsului în manualul de utilizare.

2. Respectarea de către Utilizator a recomandările din Manualul de utilizare şi din Certficatul de garanţie.

3. Garanţia acoperă numai teritoriul Republicii Polonă şi UE.

4. Garanţia nu acoperă defecţiunile Produsului apărute în special din cauza:

a. Nerespectării de către Utilizator a condiţiilor indicate în Manualul de utilizare, în special în domeniul de utilizare, întreţinere şi curăţare corectă.

b. Utilizarea de către Utilizator a unor produse de curăţare sau substanţe de conservare care sunt neadecvate cu Manualul de utilizare;

c. Depozitare necorespunzătoare şi transportul necorespunzător al Produsului de către Utilizator;

d. Modificări şi/sau reconstrucţii arbitrare a Produsului de către Utilizator;

e. Utilizarea în Produs de către Utilizator a unor materiale consumabile neconforme cu manualul de utilizare

5. Utilizatorul care conform nu legea din data de 23 aprilie 1964 din Codul Civil nu este un consumator, pierde garanţia pentru Produsul, în care:

- numerele de serie, marcarea datelor şi plăcuţele cu datele technice au fost îndepărtate de către Utilizator;
- sigiliile existente au fost deteriorate de Utilizator sau au urme rămase din manipularea de către utilizator la acestea.

6. **Atenţie!** Operaţiile legate cu utilizarea de fiecare zii, descrise în manualul de utilizare, Utilizatorul execută singur pe costul său.

### IV. Procedura de reclamaţie

1. Dacă se constată că Produsul nu funcţionează corect, Înainte de a depune reclamaţia trebuie să Vă asiguraţi dacă toate operaţiunile descrise în manualul de utilizare au fost executate corect.

2. Sesizaţi imediat reclamaţia, cel mai bine în termen de 7 zile de la data la care aţi observant defectul produsului. Utilizatorul care conform cu legea din data de 23 aprilie 1964 din Codul Civil nu este un consumator, pierde garanţia pentru Produs dacă reclamaţia nu depune în termen de până de 7 zile.

3. Sesizarea reclamaţiei se face de ex. la. la punctul de cumpărare a Produsului, la service-ul de garanţie sau se poate trimite în scris pe adresa: DEDRA EXIM sp. z o.o., ul. 3 Maja 8, 05-800 Pruszków.

4. Utilizatorul poate să depună reclamaţia prin formularul accesibil pe pagina de internet www.dedra.pl. ("Formular pentru sesizarea reclamaţiei cu titlu de garanţie").

5. Adresele service-urilor de garanţie din fiecare stat sunt accesibile pe pagina www.dedra.pl. Dacă service-ul lipseşte în statul adecvat, trimiteţi sesizările de reclamaţie cu titlu de garanţie pe adresa: DEDRA EXIM sp. z o.o. ul. 3 Maja 8, 05-800 Pruszków (Polonia).

6. Luând în considerare siguranţa Utilizatorului se interzice utilizarea Produsului defect.

7. Atenţie!!! Utilizarea Produsului defect este periculos pentru sănătatea şi viaţa Utilizatorului.

8. Executarea obligaţiilor rezultate din garanţie va avea loc în termen de 14 zile lucrătoare, calculate de la data furnizării de către Utilizator a Produsului reclamat.

9 Înainte de furnizare a Produsului reclamat se recomandă curăţirea acestuia. Se recomandă de a se asigura bine Produsul împotriva distrugerii în timpul transportului (se recomandă să trimiteţi produsul reclamat în ambalajul original).

10. Perioada de garanţie va fi prelungită cu durata în care, din cauza defectului Produsului acoperit de garanţie Utilizatorul nu l-a putut să-l utilizeze,

Garanţia nu opreşte, nu limitează nu suspendează drepturile Utilizatorului rezultate din dispoziţiile privind garanţia pentru vicile produsului vândut..

În conformitate cu articolul 13 alineatele (1) și (2) din Regulamentul (UE) 2016/679 al Parlamentului European și al Consiliului din 27 aprilie 2016 privind protecția persoanelor fizice în ceea ce privește prelucrarea datelor cu caracter personal și privind libera circulație a acestor date și de abrogare a Directivei 95/46/CE, vă informăm.

1. Administratorul datelor Dumneavoastră cu caracter personal furnizate în formular este DEDRA-EXIM sp. z o. o. cu sediul social în Pruszków, ul. 3 Maja 8, 05-800 Pruszków (în continuare: „Administrator").

2. Datele dumneavoastră vor fi prelucrate numai în scopul derulării procedurii de garanție a dispozitivului în conformitate cu art. 6 alin.1 lit. b din regulamentul general privind protecția datelor (în continuare: „GDPR"). Furnizarea datelor este voluntară, dar necesară pentru derularea procedurii de garanție.

3. Datele dumneavoastră vor fi prelucrate pe perioada de luare în considerare a procedurii de garanție și în scopuri de arhivare în cazul în care este nevoie de apărare împotriva oricăror pretenții împotriva Administratorului, nu mai mult decât până la expirarea acestora.

4. Datele dumneavoastră pot fi dezvăluite numai entităților care prelucrează date pentru administrator pe baza unui contract scris de încredințare a prelucrării datelor cu caracter personal care oferă, printre altele, service tehnic, hosting sau intreținere site, service IT, firmă de curierat. Furnizorii Administratorului sunt obligați să asigure securitatea datelor și să îndeplinească cerințele legii aplicabile referitoare la protecția datelor cu caracter personal și nu pot folosi datele cu caracter personal încredințate în alte scopuri decât cele specificate în contractul cu Administratorul.

5. Datele dumneavoastră nu vor fi prelucrate în mod automatizat, inclusiv sub formă de profilare, și nu vor fi transferate către o țară terță/organizație internațională.

6. Aveți dreptul de a accesa datele dumneavoastră și dreptul de a rectifica, șterge, limita prelucrarea, dreptul de a transfera date, dreptul de a vă opune în orice moment.

7. În toate aspectele legate de prelucrarea datelor dumneavoastră cu caracter personal de către Administrator, ne puteți contacta la următoarea adresă de e-mail: daneosobowe@dedra.pl.;

8. Aveți dreptul de a depune o plângere la autoritatea competentă pentru protecția datelor cu caracter personal;

## DE Inhaltsverzeichnis


1. Photos und Abbildungen
2. Gerätebeschreibung
3. Einsatzgebiete
4. Einsatzeinschränkungen
5. Technische Daten
6. Vorbereitungen vor dem Einsatz
7. Netzanschluss
8. Gerät einschalten
9. Gerätegebrauch
10. Gerätebedienung
11. Ersatzteile und Zubehör
12. Störungen selbst beseitigen
13. Gerätekomponenten
14. Hinweis für die Benutzer zur Entsorgung von elektrischen und elektronischen Altgerä-ten
15. Garantieurkunde


Die Konformitätserklärung ist bei Dedra Exim Sp. z o.o. einsehbar.
Allgemeine Sicherheitsbestimmungen wurden dieser Anleitung als ein separates Heft beigefügt.

**WARNUNG. Alle mit versehenen Warnungen und alle Hinweise gründlich lesen. Bei Nichtbeachten der folgenden Warnungen und Sicherheitshinweise kann es zum elektrischen Schlag, einem Brand oder ernsthaften Verletzungen kommen.**

**Alle Warnungen und Hinweise für den künftigen Gebrauch aufbewahren.**

## 2. Gerätebeschreibung

Abb. A, B, C: .1. Heißluftdüse, 3. Ein / Aus-Schalter, 3. Handstück, 4. Netzkabel, 5. Bedienelemente (nur DED 7977 Abb. B und DED 7978 Abb. C).

## 3. Gerätebestimmung

Das Gerät dient zum Aufwärmen, Erwärmen und Schmelzen von Kunststoffen, zum Verschweißen von wärmeschrumpfenden Materialien, zum Aufwärmen und Entfernen alter Lackschichten. Er wird auch zum Aufwärmen von gebackenen oder gefrorenen Trennstellen und für andere Arbeiten verwendet, die einen Heißluftstrom erfordern. Mit einfachen Modifikationen kann das Gerät auch zum Anfeuern von Grills und zum Verbrennen von Unkraut verwendet werden.

## 4. Einsatzeinschränkungen

Das Gerät darf nur gemäß den folgenden „Zulässigen Betriebsbedingungen" betrieben werden".
Eigenhändige Änderungen des Geräteauf-baus, jegliche Umbauten bzw. Bedienungen, die in der Bedienungsanleitung nicht be-schrieben werden, gelten als rechtswidrig und führen zum sofortigen Verlust der Ga-rantieansprüche und der Gültigkeit der Kon-formitätserklärung.
Der Gerätegebrauch entgegen der Bestim-mung oder der Bedienungsanleitung führt zum sofortigen Verlust der Garantieansprü-che.

**Zulässige Betriebsbedingungen**
Das Gerät darf nur in geschlossenen Räumen mit wirksamer Belüftung oder im Freien verwendet werden. Vor Regen und Feuchtigkeit schützen. Nicht bei Niederschlag betreiben.

## 5. Technische Daten

| Gerätemodell | DED7976 | DED7977 | DED7978 |
|---|---|---|---|
| Versorgungsspannung [V] | 230 | 230 | 230 |
| Versorgungsfrequenz [Hz] | 50 | 50 | 50 |
| Nennleistung [W] | 2000 | 2000 | 2000 |
| Schutzklasse | II | II | II |
| Sicherheitsstufe | IPX0 | IPX0 | IPX0 |
| Anzahl der Einstellungen | 2 | 2 | 2 |
| Temperatur [°C] | I: 350 / II: 600 | I: 60-350, II: 60-600 | I: 60, II: 60-600 |
| Luftstrom [L/min] | I: 300, II: 500 | I: 300, II: 500 | I: 300-500, II: 300-500 |

## 6. Vorbereitungen vor dem Einsatz

**ACHTUNG** **Zuerst Stecker ziehen, erst dann jegliche Bedienung vornehmen.**

**Montage der Düsenspitze**
Düsenspitzen sind optional für verschiedene Anwendungen und Funktionen erhältlich. Schieben Sie die Spitze je nach Anwendungsfall auf die Düse des Geräts.

**⚠ ACHTUNG** **Berühren Sie niemals die Düse während oder unmittelbar nach dem Gebrauch. Düsen sind sehr heiß.**

## 7. Netzanschluss

Vor dem Netzanschluss des Gerätes sicherstellen, dass die Versorgungsspannung dem Wert laut dem Typenschild entspricht.
Die Elektroinstallation muss gemäß den grundlegenden Anforderungen an Elektroinstallationen hergestellt werden und die Anforderungen an den sicheren Gebrauch erfüllen. Die Parameter des Stromkabel-Mindestquerschnittes sowie des Sicherungsnennwertes hängen von der Geräteleistung ab und werden in der folgenden Tabelle aufgeführt:

| Machinenleistung [W] | Min. Drahtschnitt [mm2] | Min. Sicherungsgröße Typ C [A] |
|---|---|---|
| 1400÷2300 | 1,5 | 16 |

Die Netzinstallation muss von einem Fachelektriker verlegt werden. Bei erforderlichen Verlängerungskabeln darf der Leitungsquerschnitt den erforderlichen Wert nicht unterschreiten (s. Tabelle). Das Elektrokabel ist so zu verlegen, dass es beim Gerätebetrieb nicht durchschnitten wird. Nicht funktionsfähige Verlängerungskabel nicht gebrauchen. Technische Beschaffenheit des Versorgungskabels regelmäßig nachprüfen. Gerät nicht am Versorgungskabel ziehen.

## 8. Gerät einschalten

**⚠ ACHTUNG** **Die Tätigkeiten laut Kap. „Vorbereitungen vor dem Einsatz“ unbedingt vornehmen, bevor das Gerät in Betrieb genommen wird”.**

**Verwenden Sie nur Verlängerungskabel, die für den Einsatz im Freien geeignet sind.**
Stellen Sie den Schalter je nach Anwendung (Abb. A, B, C Pos. 2) auf Position I oder II.
Um das Gerät auszuschalten, stellen Sie den Schalter auf Position 0. Kühlen Sie das Gerät nach Abschluss der Arbeiten ab.

## 9. Gerätegebrauch

**Die Luft aus der Heißluftpistole ist sehr heiß.**

**DED7976 und DED7977**

**Heizmodus einstellen**
DED7976 und DED7977 - Verwenden Sie den Double Action Switch, um den entsprechenden Heizmodus einzustellen.

**Temperatureinstellung**
DED7976 kann Temperatur nicht eingestellt werden.
DED7977 - Die Temperatur wird reguliert, indem der Knopf in die entsprechende Position gebracht wird. Die Temperaturänderung ist reibungslos. Maximale Temperatur bei Schaltereinstellung I - 350 ° C, bei II - 600 ° C.

**DED7978**
Wenn Sie den Schalter auf Position I stellen, erhalten Sie eine konstante Temperatur von max. 60 ° C. Durch Einstellen des Schalters auf Position II können Sie die Betriebsparameter der Heißluftpistole ändern. Die Steuerung ist vollelektronisch. Mit den Tasten links / rechts können Sie die Lüftergeschwindigkeit mit den Temperatur-Auf- / Ab-Tasten einstellen. Die maximale Temperatur beträgt 600 ° C. Das Display zeigt die aktuellen Betriebsparameter der Heißluftpistole an.
Halten Sie die Düse während des Betriebs nicht lange an einem Ort und bewegen Sie die Heißluftpistole so, dass der Heißluftstrom die gewünschte Oberfläche gleichmäßig erwärmt.
Wenn Sie alte Farben entfernen, erwärmen Sie die Beschichtung. Nach kurzer Zeit beginnt die Farbe Blasen zu bilden. Lassen Sie die Farbe nicht brennen, da dies das Entfernen erschwert. Entfernen Sie die Farbe mit einem Spatel oder Schaber. Wenn Sie heiße Farbe mechanisch entfernen, schalten Sie die Heißluftpistole aus und legen Sie sie mit der Düse nach oben an einen sicheren Ort auf dem Ständer.

**⚠ ACHTUNG** **Tragen Sie beim Entfernen alter Öllackschichten persönliche Schutzausrüstung wie Schutzbrille und Staubmaske.**

- **Seien Sie besonders vorsichtig, wenn Sie das Gerät in Bereichen verwenden, in denen brennbare Materialien vorhanden sind.**
- **Wämen Sie nicht über einen längeren Zeitraum an der gleichen Stelle auf.**
- **Lassen Sie das Gerät nicht unbeaufsichtigt eingeschaltet.**

## 10. Gerätebedienung

**⚠ ACHTUNG** **Zuerst Stecker ziehen, erst dann jegliche Bedienung vornehmen.**

**Vor jedem Gebrauch:**
- Prüfen Sie den Zustand des Netzkabels.
- Prüfen Sie, ob die Lüftungsöffnungen nicht verstopft sind. Falls erforderlich, mit Druckluft ausblasen. Für eine gründlichere Reinigung verwenden Sie bei Bedarf ein leicht feuchtes Tuch mit einem nicht aggressiven Reiniger.

**Nach jedem Gebrauch:**
- Stellen Sie das Gerät auf den Ständer und lassen Sie es vor der Lagerung abkühlen.
- Ziehen Sie den Netzstecker aus der Steckdose, um ein versehentliches Einschalten des Geräts zu verhindern.
- Halten Sie die Farbentfernungsdüsen und -spitzen sauber.

**⚠ ACHTUNG** **Verwenden Sie niemals Lösungsmittel zur Reinigung des Geräts. Lösungsmittel können die Kunststoffteile des Gehäuses beschädigen.**

**Aufbewahrung**
Stellen Sie sicher, dass das Gerät abgekühlt ist, bevor Sie es in der Verpackung aufbewahren. Bewahren Sie das Gerät bei Nichtgebrauch außerhalb der Reichweite von Kindern auf.

## 11. Ersatzteile und Zubehör

W Bei erforderlichem Ersatzteil- oder Zubehörkauf ist Kontakt mit dem Service der Fa. Dedra Exim aufzunehmen – siehe Kontaktangaben auf S. 1 dieser Anleitung. In der Ersatzteilbestellung ist die auf dem Typenschild angegebene Chargen-Nr. und die Teilenummer gemäß der Übersichtszeichnung anzugeben.
Die Reparaturen während der Garantiedauer werden gemäß der Garantieurkunde durch-geführt. Das reklamierte Produkt ist zur Re-paratur in der jeweiligen Verkaufsstelle abzu-liefern (der Gerätehändler ist verpflichtet, das reklamierte Produkt in Empfang zu nehmen), an die nächstgelegene Reparaturwerkstatt (Liste der Reparaturwerkstätten siehe: www.dedra.pl) oder an den Zentralservice der Fa. Dedra Exim zu schicken. Die ausgefüllte Garantieurkunde ist mitzugeben. Nach Ab-lauf der Garantiedauer werden die Reparatu-ren durch den Zentralservice der Fa. Dedra Exim durchgeführt. Das beschädigte Produkt ist beim Service abzuliefern, die Sendungs-kosten werden vom Betreiber getragen.).

## 12. Störungen selbst beseitigen

**⚠ ACHTUNG** **Zuerst Stecker des Gerätes ziehen, erst dann Störungen selbst beseitigen**

| Problem | Ursache | Lösung |
|---|---|---|
| Das Gerät schaltet sich nicht ein | Das Netzkabel ist falsch angeschlossen oder beschädigt. | Schieben Sie den Stecker tiefer in die Steckdose, überprüfen Sie das Netzkabel. |
| | Es gibt keine Spannung in der Steckdose. | Prüfen Sie die Spannung in der Steckdose oder die Sicherung ist nicht ausgelöst |
| | Der Einschalter ist beschädigt. | Übergeben Sie das Gerät zum Service. |
| | Die thermische Schutzeinrichtung ist durchgebrannt. | Übergeben Sie das Gerät zum Service. |
| Das Gerät heizt nicht | Das Heizgerät ist durchgebrannt | Übergeben Sie das Gerät zum Service. |
| Das Gerät bläst nicht | Der Motor ist beschädigt | Übergeben Sie das Gerät zum Service. |

## 13. Gerätekomponenten

DED7976: 1. Heißluftpistole - 1 Stk., 2. Düsenspitze - 2 Stk.
DED7977: 1. Heißluftpistole - 1 Stk., 2. Düsenspitze - 4 Stk.
DED7978: 1. Heißluftpistole - 1 Stk., 2. Düsenspitze - 4 Stk., 3. Lackentfernungssatz - 1 Satz

## 14. Nutzerinformationen über die abgabe von gebrauchten elektro- und elektronik-altgeräten ( betrifft Haushalte)



Das auf den Produkten oder in den Begleitunterlagen abgebildete Symbol weist darauf hin, dass defekte elektrische oder elektronische Geräte nicht mit dem Hausmüll entsorgt werden dürfen. Wenn Sie Bauteile entsorgen, wiederverwenden oder verwerten möchten, bringen Sie diese bitte zu einer speziellen Sammelstelle, wo sie kostenlos angenommen werden. Informationen über die Standorte von Sammelstellen für Altgeräte finden Sie bei den örtlichen Behörden, z. B. auf deren Websites.
Durch die korrekte Entsorgung des Geräts schonen Sie wertvolle Ressourcen und vermeiden negative Auswirkungen auf die Gesundheit und die Umwelt, die sich aus dem möglichen Vorhandensein von gefährlichen Stoffen, Gemischen und Bestandteilen in dem Gerät ergeben.
Bei unsachgemäßer Entsorgung drohen Strafen nach den jeweiligen örtlichen Vorschriften.
Benutzer in EU-Ländern: Wenn Sie elektrische oder elektronische Geräte entsorgen müssen, wenden Sie sich bitte an die nächstgelegene Verkaufsstelle oder Ihren Lieferanten, der Ihnen weitere Informationen geben kann.
Entsorgung in Ländern außerhalb der Europäischen Union: Dieses Symbol gilt nur für Länder innerhalb der Europäischen Union. Sollten Sie dieses Produkt entsorgen wollen, wenden Sie sich bitte an Ihre örtlichen Behörden oder Ihren Händler, um die richtige Entsorgungsmethode zu erfahren.

## Garantiekarte

für

**Heißluftpistole**

Katalognummer: Lotnummer: .....

(im Weiteren **Produkt** genannt)

Kaufdatum des Produkts: .....

Stempel des Verkäufers

Datum und Unterschrift des Verkäufers: .....

**Erklärung des Benutzers:**
Ich bestätige, dass ich über die Bedingungen der Garantie sowie Folgen der Nichtbeachtung von den in der Bedienungsanleitung und Garantiekarte enthaltenen Anweisungen informiert wurde. Die Bedingungen dieser Garantie sind mir bekannt, was ich mit meiner eigenhändigen Unterschrift bestätige:

..... .....

Datum und Ort Unterschrift des Käufers

### I. Haftung für das Produkt

1. **Garant** - DEDRA EXIM sp. z o.o. mit Sitz in Pruszków, Adresse: ul. 3 Maja 8, 05-800 Pruszków, Reg.-Nr. KRS 0000062517, Amtsgericht für Warschau, XIV Wirtschaftsabteilung des Nationalen Gerichtsregisters, Steuernummer 527-020-49-33, Stammkapital: 100 980.00 zł.
2. Zu den in dieser Garantiekarte bestimmten Bedingungen erteilt der Garant hiermit Garantie für das Produkt, das vom Vertrieb des Garants stammt.
3. Die Garantiehaftung umfasst nur Mängel, deren Entstehung auf die im Produkt zum Zeitpunkt seiner Aushändigung dem Benutzer enthaltenen Fehler zurückzuführen ist.
4. Im Rahmen der Garantie gewinnt der Benutzer das Recht zur kostenlosen Reparatur des Produkts, soweit der Mangel innerhalb der Garantiezeit offenbart wurde. Die Art und Weise, auf die das Produkt repariert wird (Methode der Reparatur) wird vom Garanten bestimmt. Falls der Garant feststellt, dass die Reparatur nicht möglich ist, behält sich der Garant das Recht vor, das mangelhafte Element oder das ganze Produkt gegen ein freies von Mängeln zu tauschen, den Preis des Produkts zu mindern oder vom Vertrag abzutreten.
5. Gegenüber einem Benutzer, der kein Verbraucher im Sinne des Gesetzes vom 23. April 1964 Zivilgesetzbuch ist, ist die Schadensersatzhaftung des Garanten für die sich aus dieser Garantie ergebenden und/oder im Zusammenhang mit ihrer Erteilung und Ausübung stehenden Schäden, ohne Rücksicht auf den Rechtstitel, maximal auf den Wert des mangelhaften Produkts begrenzt.

### II. Garantiezeit

| Elemente des Produkts, die mit der Garantie umfasst sind | Dauer des Garantieschutzes |
|---|---|
| Heißluftpistole | 36 Monate ab dem Kaufdatum des Produkts das auf dieser Garantiekarte angegeben ist |
| Düsen, Zubehör zum Abbeizen von Farbe | Nicht von der Garantie abgedeckt. |

### III. Bedingungen der Inanspruchnahme der Garantie

1. Vorlegung der ausgefüllten Garantiekarte vom Benutzer sowie Glaubhaftmachung der Kaufumstände vom Benutzer, z.B. durch Vorlegung eines Kassenbelegs, einer Rechnung, usw. Damit die Reklamation reibungslos durchgeführt werden kann, wird es empfohlen, dass der Benutzer alle in dem "Lieferumfang" genannten Elemente, der in der Bedienungsanleitung beschrieben wurde, zusammen mit dem Produkt zur Reklamation abgibt.
2. Beachtung der in der Bedienungsanleitung und Garantiekarte enthaltenen Anweisungen vom Benutzer.
3. Die Garantie umfasst nur das Gebiet der Republik Polen und der EU.
4. Die Garantie umfasst nicht die Mängel des Produkts, die infolge von folgenden Ursachen entstanden sind:
a. Nichtbeachtung der in der Bedienungsanleitung bestimmten Bedingungen vom Benutzer, insbesondere in Bezug auf richtige Nutzung, Wartung und Reinigung;
b. Verwendung von Reinigungs- oder Wartungsmitteln vom Benutzer, die im Widerspruch zu der Bedienungsanleitung stehen;
c. Unrichtige Aufbewahrung und unrichtiger Transport des Produkts vom Benutzer;
d Eigenmächtige Veränderungen und/oder Umbauten am Produkt vom Benutzer, die mit dem Garant nicht abgestimmt wurden;
e. Verwendung von Betriebsmaterialien und Ersatzteilen vom Benutzer, die im Widerspruch zu der Bedienungsanleitung stehen.
5 Der Benutzer, der kein Verbraucher im Sinne des Gesetzes vom 23. April 1964 Zivilgesetzbuch ist, verliert Garantieansprüche für das Produkt, an dem:
- Seriennummer, Datumsangaben und Typenschilder vom Benutzer entfernt, verändert oder beschädigt wurden;
- Plomben vom Benutzer beschädigt wurden oder Spuren des Hantierens an ihnen tragen.
6. **Achtung!** Die mit täglicher Bedienung des Produkts verbundenen Tätigkeiten, die sich u.a. aus der Bedienungsanleitung ergeben, sind vom Benutzer auf eigene Rechnung und eigene Kosten auszuführen.

### IV. Reklamationsverfahren

1. Falls unrichtige Arbeit des Produkts festgestellt wird, soll man sich vor der Anmeldung der Reklamation vergewissern, dass alle insbesondere in der Bedienungsanleitung bestimmten Bedientätigkeiten richtig ausgeführt wurden.
2. Die Reklamation soll man unverzüglich, am besten innerhalb von 7 Tagen ab Feststellung des Mangels am Produkt anmelden. Der Benutzer, der kein Verbraucher im Sinne des Gesetzes vom 23. April 1964 Zivilgesetzbuch ist, verliert Garantieansprüche für das Produkt, im Falle, wenn die Reklamation nicht innerhalb von 7 Tagen angemeldet wird.
3. Die Reklamation kann u.a. am Verkaufsort, an dem das Produkt gekauft wurde, beim Garantieservice oder schriftlich auf folgende Adresse angemeldet werden: DEDRA EXIM sp. z o.o., ul. 3 Maja 8, 05-800 Pruszków.
4. Der Benutzer kann die Reklamation unter Verwendung des Formulars anmelden, das auf der Internet www.dedra.pl zugänglich ist. ("Formular zur Anmeldung der Reklamation aufgrund der Garantie").
5. Die Adressen von Garantieservice-Stellen für jeweilige Länder sind auf der Internetseite www.dedra.pl zugänglich. Im Falle, wenn keine Garantieservice-Stelle im jeweiligen Land vorhanden ist, soll man die Reklamationsanmeldung aufgrund der Garantie an folgende Adresse richten: DEDRA EXIM sp. z o.o. ul. 3 Maja 8, 05-800 Pruszków (Polska).
6. Im Hinblick auf die Sicherheit des Benutzers ist die Nutzung eines mangelhaften Produkts untersagt..
7. Achtung!!! Nutzung eines mangelhaften Produkts gefährdet der Gesundheit und dem Leben des Benutzers.
8. Erfüllung der sich aus der Garantie ergebenden Pflichten erfolgt innerhalb von 14 Werktagen ab der Rückgabe des beanstandeten Produkts vom Benutzer.
9. Vor der Rückgabe des mangelhaften Produkts zur Reklamation soll man es reinigen. Das beanstandete Produkt soll sorgfältig vor möglichen Beschädigungen während des Transports abgesichert werden (es wird empfohlen das beanstandete Produkt in Originalverpackung zu bringen).
10. Die Garantiezeit wird um die Zeit verlängert, in der der Benutzer das mit der Garantie umfasste Produkt infolge des Mangels nicht benutzen konnte.
Die sich aus den Vorschriften über die Gewährleistung für Mängel von verkauften Sachen ergebenden Rechte des Benutzers werden von dieser Garantie weder ausgeschlossen noch eingeschränkt oder eingestellt

Gemäß Artikel 13 Absatz 1 und 2 der Verordnung (EU) 2016/679 des Europäischen Parlaments und des Rates vom 27. April 2016 zum Schutz natürlicher Personen bei der Verarbeitung personenbezogener Daten, zum freien Datenverkehr und zur Aufhebung der Richtlinie 95/46/EG (im Folgenden: „RODO“) informieren wir Sie
1. Der Verwalter Ihrer im Formular angegebenen personenbezogenen Daten ist DEDRA-EXIM sp. z o.o. mit Sitz in Pruszków , ul. 3 Maja 8, 05-800 Pruszków (im Folgenden: „Verwalter“).
2. Ihre Daten werden ausschließlich zum Zweck der Durchführung des Garantieverfahrens für das Gerät gemäß Artikel 6 Absatz 1 Buchstabe b der Allgemeinen Datenschutzverordnung (im Folgenden: GDPR") verarbeitet. Die Bereitstellung der Daten ist freiwillig, aber für die Durchführung des Garantieverfahrens erforderlich.
3. Ihre Daten werden für die Dauer der Prüfung der Durchführung des Garantieverfahrens und für Archivierungszwecke im Falle der Notwendigkeit der Abwehr möglicher Ansprüche gegen den Verwalter nicht länger als bis zu deren Verjährung verarbeitet.
4. Ihre Daten dürfen nur an Stellen weitergegeben werden, die Daten im Auftrag des Verwalters auf der Grundlage einer schriftlichen Vereinbarung über die Beauftragung mit der Verarbeitung personenbezogener Daten verarbeiten und die u.a. technische Dienstleistungen, Hosting oder Website-Wartung, IT-Dienstleistungen und Kurierdienste anbieten. Die Dienstleister des Verwalters sind verpflichtet, die Datensicherheit zu gewährleisten und die Anforderungen des geltenden Rechts in Bezug auf den Schutz personenbezogener Daten zu erfüllen, und dürfen die anvertrauten personenbezogenen Daten nicht für andere als die im Vertrag mit dem Verwalter genannten Zwecke verwenden.
5. Ihre Daten werden nicht automatisiert verarbeitet, einschließlich Profiling, und werden nicht an ein Drittland/eine internationale Organisation übermittelt.
6. Sie haben jederzeit das Recht auf Auskunft über den Inhalt Ihrer Daten sowie das Recht auf Berichtigung, Löschung, Einschränkung der Verarbeitung, das Recht auf Datenübertragbarkeit und das Recht auf Widerspruch.
7. Für alle Fragen im Zusammenhang mit der Verarbeitung Ihrer personenbezogenen Daten durch den für die Verarbeitung Verantwortlichen können Sie sich an die folgende E-Mail-Adresse wenden: daneosobowe@dedra.pl;
8. Sie haben das Recht, eine Beschwerde bei der Datenschutzbehörde einzureichen;

## SI Vsebina


1 Fotografije in risbe
2. Opis naprave
3. Predvidena uporaba naprave
4. Omejitev uporabe
5. Tehnični podatki
6. Priprava na delovanje
7. Priključitev na električno omrežje
8. Vklop naprave
9. Delovanje enote
10. Redno vzdrževanje
11. Rezervni deli in dodatki
12. Samostojno odpravljanje težav
13. Sestavljanje aparata
14. Informacije za uporabnike o odstranjevanju električne in elektronske opreme
15. Garancijski list


Splošni varnostni pogoji so vključeni v ločeni brošuri. Izjava o skladnosti - na voljo pri proizvajalcu.

**OPOZORILO. Preberite vsa opozorila, označena s simbolom, in vsa navodila.**

Neupoštevanje naslednjih opozoril in varnostnih navodil lahko povzroči električni udar, požar ali hude poškodbe..

**Vsa opozorila in navodila shranite za nadaljnjo uporabo.**

## 2. Opis naprave

Slike A, B, C:.1. šoba za vroč zrak, 3. stikalo, 3. ročaj, 4. napajalni kabel, 5. upravljanje (opomba: samo DED7977 slika B in DED7978 slika C).

## 3. Predvidena uporaba naprave

Naprava se uporablja za segrevanje, segrevanje in taljenje plastike, varjenje toplotno krčljivih materialov, segrevanje in odstranjevanje starih barvnih premazov.Uporablja se tudi za segrevanje zapečenih ali zamrznjenih ločljivih spojev ter za druga dela, pri katerih je potreben tok vročega zraka.
Uporaba naprave je dovoljena pri obnovitvenih in gradbenih delih, popravljalnih delavnicah, ljubiteljskih delih, ob upoštevanju pogojev uporabe in dovoljenih obratovalnih pogojev iz navodil za uporabo.

## 4. Omejitev uporabe

Napravo lahko uporabljate le v skladu z naslednjimi "Dovoljenimi pogoji delovanja".

**POZOR** **Naprave ne smete uporabljati za segrevanje vnetljivih ali eksplozivnih snovi..**

Nedovoljene spremembe mehanske in električne konstrukcije, vse spremembe in vzdrževalna dela, ki niso opisana v navodilih za uporabo, se štejejo za nezakonite

in imajo za posledico takojšnjo izgubo garancijskih pravic. Vsaka nedovoljena sprememba mehanske in električne strukture, vsaka sprememba ali delovanje, ki ni opisano v navodilih za uporabo, se bo obravnavalo kot nezakonito in bo razveljavilo garancijo.

DOVOLJENI POGOJI DELOVANJA
Napravo lahko uporabljate le v zaprtih prostorih z učinkovitim prezračevanjem ali na prostem. Zaščita pred dežjem in vlago. Ne uporabljajte med padavinami.

## 5. Tehnični podatki

| Model naprave | **DED7976** | **DED7977** | **DED7978** |
|---|---|---|---|
| Napajalna napetost [V] | 230 | 230 | 230 |
| Napajalna frekvenca [Hz] | 50 | 50 | 50 |
| Nazivna moč [W] | 2000 | 2000 | 2000 |
| Zaščitni razred | II | II | II |
| Stopnja zaščite | IPX0 | IPX0 | IPX0 |
| Število nastavitev | 2 | 2 | 2 |
| Najvišja temperatura [°C] | I: 350<br>II: 600 | I: 60-350<br>II: 60-600 | I: 60<br>II: 60-600 |
| Pretok zraka [l/min] | I: 300<br>II: 500 | I: 300<br>II: 500 | I: 300-500<br>II: 300-500 |

## 6. Priprava na delovanje

**POZOR** **Vse postopke, opisane v tem poglavju, izvajajte ob izkopljenem napajalniku.**

### Sestav konice šobe

Konice šob so izbirne za različne načine uporabe in funkcije. Glede na predvideno uporabo potisnite konico na šobo enote.

**POZOR** **Nikoli se ne dotikajte šob med uporabo naprave ali takoj po njej. Šobe so zelo vroče**

## 7. Priključitev na električno omrežje

Pred priključitvijo aparata na električno omrežje preverite, ali napajalna napetost ustreza vrednosti, navedeni na tipski ploščici.
Napajanje mora biti v skladu z bistvenimi zahtevami za električne inštalacije in izpolnjevati varnostne zahteve za uporabo. Parametri za najmanjši presek napajalnega kabla in nazivno vrednost varovalke, odvisno od moči naprave, so navedeni v spodnji preglednici:

| Moč naprave [W] | Najmanjši prerez kabla [$mm^2$] | Najmanjša vrednost varovalke tipa B [A] |
|---|---|---|
| 1400÷2300 | 1,5 | 16 |

Namestitev naj opravi usposobljen električar. Pri uporabi podaljškov poskrbite, da presek vodnika ni manjši od zahtevanega (glejte preglednico). Električni kabel napeljite tako, da med delovanjem ne bo nevarnosti, da bi ga prerezali. Ne uporabljajte poškodovanih podaljškov. Občasno preverite stanje napajalnega kabla. Ne vleci za napajalni kabel.

## 8. Vklop naprave

**POZOR** **Pred zagonom aparata je treba upoštevati ukrepe, opisane v poglavju "Priprava na delovanje".**

Glede na uporabo prestavite stikalo (slika A, B, C, točka 2) v položaj I ali II.
Izklop naprave: - prestavite stikalo v položaj 0. Po uporabi napravo ohladite.

## 9. Delovanje enote

**POZOR** **Zrak, ki piha iz šobe za sončenje, je zelo vroč.**

**DED7976 i DED7977**

### Nastavitev načina ogrevanja

DED7976 in DED7977 - z dvofunkcijskim stikalom nastavite ustrezen način ogrevanja.

### Nastavitev temperature

DED7976 nima možnosti nastavitve temperature.
DED7977 - temperaturo nastavite tako, da nastavite kontrolni gumb v ustrezen položaj. Temperatura se spreminja enakomerno. Najvišja temperatura pri nastavitvi stikala I - 350 stopinj C, pri nastavitvi II - 600 stopinj C.

### DED7978

Če stikalo nastavite v položaj I, je konstantna temperatura maks. 60 stopinj C. Ko je stikalo nastavljeno v položaj II, lahko spreminjate delovne parametre strojenja. Upravljanje je popolnoma elektronsko. Z gumbi na levi/desni strani lahko nastavite hitrost ventilatorja, z gumbi navzgor/navzdol pa temperaturo. Najvišja temperatura je 600 stopinj C. Na zaslonu so prikazani trenutni delovni parametri orodja.

**POZOR** **Med delom šobe ne držite dolgo na enem mestu, temveč jo premikajte tako, da tok vročega zraka enakomerno segreva želeno površino.**

Pri odstranjevanju stare barve premaz segrejte. Čez nekaj časa se bo barva začela mehuriti. Ne dovolite, da bi se barva zažgala, saj jo bo tako težje odstraniti. Barvo odstranite z lopatico ali strgalom. Ko mehansko odstranjujete vročo barvo, izklopite toplotno pištolo in jo odložite na varno mesto s šobo, obrnjeno navzgor.

**POZOR** **Pri odstranjevanju starih premazov oljne barve uporabljajte osebno zaščitno opremo, kot so zaščitna očala in maska proti prahu.**

**- Pri uporabi naprave na območjih, kjer so prisotni gorljivi materiali, bodite še posebej previdni.**
**- Ne segrevajte istega mesta dlje časa.**
**- Naprave ne puščajte vklopljene brez nadzora.**

## 10. Redno vzdrževanje

**POZOR** **Vse postopke, opisane v tem poglavju, izvajajte ob izkopljenem napajalniku.**

### Pred vsakim zagonom:

- Preverite stanje napajalnega kabla.
- Preverite, ali niso ovirane prezračevalne odprtine naprave. Po potrebi ga izpihajte s stisnjenim zrakom. Za temeljitejše čiščenje uporabite rahlo vlažno krpo z morebitnim dodatkom neagresivnih čistilnih sredstev.

### Po vsaki uporabi:

- Napravo postavite na stojalo in počakajte, da se pred shranjevanjem ohladi.
- Vtič izvlecite iz vtičnice, da se izognete nenamernemu vklopu s strani mimoidočih.
- Šobe in konice za odstranjevanje barve vzdržujte čiste.

**POZOR** **Za čiščenje enote nikoli ne uporabljajte topil. Topila lahko poškodujejo plastične dele ohišja.**

### Shranjevanje

Preden napravo shranite v škatlo, poskrbite, da se ohladi. Ko enote ne uporabljate, jo shranite na mestu, ki ni dostopno otrokom.

## 11. Rezervni deli in dodatki

Za nakup rezervnih delov in dodatne opreme se obrnite na servisno službo družbe Dedra Exim. Kontaktne podatke najdete na strani 1 priročnika.
Pri naročanju rezervnih delov navedite številko serije na ploščici in številko dela iz montažne risbe.
V garancijskem obdobju se popravila izvajajo v skladu s pogoji iz garancijske kartice. Okvarjeni izdelek oddajte v popravilo na kraju nakupa (prodajalec je dolžan sprejeti okvarjeni izdelek), pošljite ga v osrednji servisni center družbe Dedra Exim ali ga pošljite v servisni center, ki je najbližje vašemu kraju bivanja (seznam servisnih centrov na www.dedra.pl). Priložite izpolnjen garancijski list. Po poteku garancijskega roka popravila opravi centralna služba. Okvarjeni izdelek pošljite servisnemu centru (stroške pošiljanja plača uporabnik).

## 12. Samostojno odpravljanje težav

**POZOR** **Preden poskušate sami odpraviti težave z enoto, jo odklopite od električnega napajanja.**

| Problem | Vzrok | Rešitev |
|---|---|---|
| Naprava se ne vklopi | Napajalni kabel je nepravilno priključen ali poškodovan. | Vtič potisnite globlje v vtičnico in preverite napajalni kabel. |
| | V vtičnici ni napetosti. | Preverite napetost v vtičnici ali pa se varovalka ni sprožila. |
| | Okvarjeno stikalo. | Napravo dajte na servis |
| | Naprava za toplotno zaščito pred izgorevanjem | Napravo dajte servisirati |
| Enota se ne segreva | Ožgan grelnik | Napravo dajte servisirati |
| Enota ne piha | Pomanjkljiv motor | Napravo dajte servisirati |

## 13. Sestavljanje aparata

DED7976: 1. stroj za gorenje - 1 kos, 2. konica šobe - 2 kosa.
DED7977: 1. stroj za gorenje - 1 kos, 2. konica šobe - 4 kosa.
DED7978: 1. naprava za gorenje - 1 kos, 2. konica šobe - 4 kosi, 3. komplet za odstranjevanje barve - 1 komplet

## 14. Informacije za uporabnike o odstranjevanju električne in elektronske opreme (zadeva gospodinjstva)



Simbol, ki je prikazan na izdelkih ali spremljajoči dokumentaciji, označuje, da se okvarjene električne ali elektronske opreme ne sme odlagati med gospodinjske odpadke. Če želite sestavne dele zavreči, ponovno uporabiti ali predelati, jih je treba odpeljati na specializirano zbirno mesto, kjer jih bodo sprejeli brezplačno. Informacije o lokacijah zbirnih mest za rabljeno opremo zagotavljajo lokalni organi, npr. na svojih spletnih straneh.
S pravilnim odstranjevanjem naprave lahko ohranimo dragocene vire ter se izognemo negativnim vplivom na zdravje in okolje zaradi morebitne prisotnosti nevarnih: snovi, zmesi in sestavnih delov v opremi.
Zaradi nepravilnega odlaganja odpadkov vam grozijo kazni v skladu z ustreznimi lokalnimi predpisi.
Uporabniki v državah EU: Če želite odstraniti električno ali elektronsko opremo, se obrnite na najbližje prodajno mesto ali na dobavitelja, ki vam bo zagotovil dodatne informacije.
Odstranjevanje v državah zunaj Evropske unije: Ta simbol velja samo za države Evropske unije. Če želite ta izdelek zavreči, se obrnite na lokalne organe ali prodajalca, da vam pojasnijo pravilen način odstranjevanja.

## Garancijski list

za

**Pištola na vroč zrak**

Kataloška št.: št. partije:.....

(v nadaljevanju Proizvod)

Datum nakupa Proizvoda: .....

Žig prodajalca

Datum in podpis prodajalca: .....

**Izjava uporabnika:**

Potrjujem, da sem bil seznanjen s pogoji garancije in posledicami neupoštevanja navodil v navodilih za uporabo in garancijskem listu. Znani so mi pogoji te garancije, kar potrjujem z lastnoročnim podpisom:

..... .....

Datum in kraj Podpis uporabnika

### I. Odgovornost za Proizvod

1. Garant - „Dedra-Exim" Sp. z o.o. s sedežem v Pruškovu, naslov: ul. 3 Maja 8, 05-800 Pruszków, Poljska, št. KRS (vpisa v državni sodni register Poljske) 0000062517, vpis izvršilo Okrajno sodišče za gl. mesto Varšavo v Varšavi, njegov 14. gospodarski oddelek Državnega sodnega registra *(KRS – Krajowy Rejestr Sądowy)*, davčna številka 527-020-49-33, osnovni kapital: 100.980,00 PLN.
2. Garant pod pogoji, določenimi v tem garancijskem listu, podeljuje garancijo za Proizvod, ki ga je dobavil.
3. Odgovornost iz naslova garancije zajema samo napake, izhajače iz razlogov, prisotnoh v samem Proizvodu v času njegove izdaje uporabniku.
4. Garancija daje Uporabniku pravico do brezplačne odprave napake na Proizvodu, če se napako odkrije v garancijskem obdobju. Način odprave napake na Proizvodu (metoda odprave napake) je odvisen od odločitve Garanta. Garant si za primer svoje ugotovitve, da popravila ni možno izvesti, pridržuje pravico do zamenjave okvarjenega elementa ali celotnega Proizvoda z brezhibnim, znižanja cene Proizvoda ali odstopa od pogodbe.
5. V odnosu do Uporabnika, ki ni potrošnik v smislu poljskega Civilnega zakonika *(Kodeks Cywilny)* z dne 23. aprila 1964., je odškodninska odgovornost Garanta za škodo, ki izhaja iz te garancije in/ali je v zvezi z njeno sklenitvijo in izvajanjem, ne glede na pravni naslov, omejena do vrednosti brezhibnega Proizvoda, ki je okvarjen.

### II. Garancijsko obdobje

| | |
|---|---|
| Elementi Proizvoda | Trajanje garancijske zaščite |
| Pištola na vroč zrak | 36 mesecev od dneva nakupa Proizvoda, navedenega v tem garancijskem listu |
| Šobe, pribor za odstranjevanje barve | Elementi, ki niso zajeti v garanciji |

### III. Garancijski pogoji

1. Predložitev izpolnjenega garancijskega lista Proizvoda s strani Uporabnika ter dokazila okoliščin nakupa Proizvoda s strani Uporabnika, npr. v obliki blagajniškega potrdila, računa ipd. V cilju pravilne izvedbe reklamacijskega postopka se priporoča, naj Uporabnik skupaj s Proizvodom, ki ga reklamira, predloži vse elemente, navedene v „Kompletacija naprave" v navodilih za uporabo.
2. Ravnanje Uporabnika skladno s priporočili v navodilih za uporabo in garancijskem listu.
3. Garancija zajema samo ozemlje Republike Poljske in EU.
4. Garancija ne zajema okvar Proizvoda, nastalih še zlasti zaradi:
a. Uporabnikovega neupoštevanja pogojev, določenih v Navodilih za uporabo, še zlasti glede pravilne uporabe, vzdrževanja in čiščenja;
b. Uporabnikove uporabe čistilnih ali vzdrževalnih sredstev, neskladnih z navodili za uporabo;
c. Uporabnikovega neustreznega skladiščenja in prevoza Proizvoda;
d. Uporabnikovih nepooblaščenih sprememb in/ali modifikacij Proizvoda brez dogovora z Garantom;
e. Uporabnikove uporabe potrošnega materiala v Proizvodu, neskladnega z navodili za uporabo.
5. Uporabnik, ki ni potrošnik v smislu poljskega Civilnega zakonika z dne 23. aprila 1964., izgubi garancijo za Proizvod, na katerem:
- je Uporabnik odstranil, spremenil ali poškodoval serijske številke, datumske oznake in nazivne tablice;
- je Uporabnik poškodoval plombe ali so na njih vidni znaki poseganja vanje s strani Uporabnika.
6. Pozor! Opravila, povezana z vsakodnevno uporabo Proizvoda, ki so med drugim navedena v navodilih za uporabo, izvaja Uporabnik sam in na lastne stroške.

### IV. Reklamacijski postopek

1. V primeru ugotovitve nepravilnega delovanja Proizvoda se je treba pred prijavo reklamacije prepričati, da so bila pravilno opravljena vsa opravila, še zlasti tista, navedena v navodilih za uporabo.
2. Priporoča se reklamacijo prijaviti takoj, najbolje v 7 dneh od dneva opazitve napake na Proizvodu. Uporabnik, ki ni potrošnik v smislu poljskega Civilnega zakonika z dne 23.4.1964, izgubi pravice, izhajajoče iz te garancije, če reklamacije ne prijavi v 7 dneh.
3. Reklamacijo se lahko prijavi, med drugim, na mestu nakupa Proizvoda, v garancijskem servisu ali pisno s pismom, poslanim na naslov: „Dedra-Exim" Sp. z o.o., ul. 3 Maja 8, 05-800 Pruszków, Poljska.
4. Uporabnik lahko prijavi reklamacijo z uporabo obrazca, ki je na voljo na spletni strani www.dedra.pl. ("Obrazec za prijavo reklamacije na podlagi garancije").
5. Naslovi garancijskih servisov za posamezne države so na voljo na www.dedra.pl. V primeru, da za dano državo ne bi bilo navedenega garancijskega servisa, se priporoča poslati reklamacijo na podlaghi garancije na ta naslov: „Dedra-Exim" Sp. z o.o., ul. 3 Maja 8, 05-800 Pruszków (Poljska).
6. V cilju varnosti Uporabnika se prepoveduje uporabo okvarjenega Proizvoda.
7. Pozor! Uporaba okvarjenega Proizvoda je nevarna za zdravje in življenje Uporabnika.
8. Obveznosti iz garancije bodo izpolnjene v 14 delovnih dneh od dneva dostave reklamiranega Proizvoda.
9. Priporoča se pred dostavo okvarjenega Proizvoda le-tega očistiti. Priporoča se reklamirani Proizvod skrbno zaščititi pred poškodbami pri transportu (najbolje je reklamirani Proizvod dostaviti v originalni embalaži).
10. Garancijsko obdobje se podaljša za čas, v katerem Uporabnik Proizvoda, za katerega velja garancija, zaradi njegove okvare ni mogel uporabljati.
Garancija ne izključuje, ne omejuje in začasno ne odpravlja pravic Uporabnika, izhajajočih iz predpisov o poroštvu za napake na prodani stvari.

V skladu s členom 13(1) in (2) Uredbe (EU) 2016/679 Evropskega parlamenta in Sveta z dne 27. aprila 2016 o varstvu posameznikov pri obdelavi osebnih podatkov in o prostem pretoku takih podatkov ter o razveljavitvi Direktive 95/46/ES (v nadaljnjem besedilu: RODO) vas obveščamo
1. Skrbnik vaših osebnih podatkov, podanih v obrazcu, je DEDRA-EXIM sp z o.o. s sedežem v Pruškovu [Pruszków], ul. 3 Maja 8, 05-800 Pruszków, Poljska (v nadaljevanju: "Skrbnik").
2. Vaši podatki bodo obdelovani le za namene izvedbe garancijskega postopka zanapravo v skladu s črko b prvega odst. 6. člena Splošne uredbe o varstvu podatkov EU (v nadaljevanju: »SUVP«). Dajanje podatkov je prostovoljno, a nujno potrebno za izvedbo garancijskega postopka.
3. Vaše podatke bomo obdelovali skozi čas potekanja garancijskega postopka in za namene arhiviranja za primer morebitne potrebe obrambe pred zahtevki do Skrbnika, vendar najdlje do izteka roka njihovega zastaranja.
4. Vaše podatke se sme razkriti samo subjektom, ki obdelujejo podatke za Skrbnika na podlagi pisne pogodbe o zaupanju osebnih podatkov v obdelavo in sicer, med drugim, subjektom, ki izvajajo storitve tehničnega servisa, storitve gostovanja ter vzdrževanja spletnega mesta, IT storitve, izvajalcem kurirskih storitev ipd.. Skrbnikovi dobavitelji so dolžni zagotavljati varnost podatkov ter izpolnjevati zahteve obvezujočih predpisov prava v zvezi z varstvom osebnih podatkov ter ne smejo uporabljati zaupanih jim osebnih podatkov za namene, ki niso določeni v pogodbi s Skrbnikom.
5. Vaši podatki ne bodo obdelovani na avtomatiziran način, v tem na način profiliranja, in ne bodo posredovani v tretjo državo/mednarodni organizaciji.
6. Imate v vsakem trenutku pravico dostopa do svojih podatkov ter pravico do popravka, izbrisa, omejitve obdelave le-teh, pravico do prenosa podatkov na drug subjekt, pravico do ugovora zoper njihovo obdelavo.
7. V vseh zadevah v zvezi z obdelavo vaših osebnih podatkov s strani Skrbnika nas lahko kontaktirate s sporočilom na ta e-poštni naslov: daneosobowe@dedra.pl ;
8. Imate pravico vložiti pritožbo pri organu, ki je v dani državi pristojen za varstvo osebnih podatkov;

## HR Sadržaj


1. Fotografije i crteži
2. Opis uređaja
3. Namjena uređaja
4. Ograničenje korištenja
5. Tehnički podaci
6. Priprema za rad
7. Spajanje na mrežu
8. Uključivanje uređaja
9. Korištenje uređaja
10. Aktivnosti tekućeg održavanja
11. Rezervni dijelovi i pribor
12. Samostalno uklanjanje kvarova
13. Završetak uređaja
14. Informacije za korisnike o uklanjanju električnih i elektroničkih uređaja
15. Jamstveni list


Opći sigurnosni uvjeti uključeni su kao posebna knjižica. Izjava o sukladnosti - dostupna u prostorijama proizvođača.

**UPOZORENJE. Pročitajte sva upozorenja označena simbolom i sve upute.**

Nepridržavanje sljedećih sigurnosnih upozorenja i uputa može dovesti do strujnog udara, požara ili ozbiljne ozljede.

**Sačuvajte sva upozorenja i upute za buduću upotrebu.**

## 2. Opis uređaja

sl. A, B, C: .1. Mlaznica za vrući zrak, 3. Prekidač za uključivanje/isključivanje, 3. Nasadnik, 4. Kabel za napajanje, 5. Kontrole (Napomena: samo DED7977 sl. B i DED7978 sl. C).

## 3. Namjena uređaja

Uređaj se koristi za zagrijavanje, zagrijavanje i topljenje plastike, za zavarivanje termoskupljajućih materijala, za zagrijavanje i skidanje starih premaza boje, također za zagrijavanje zaglavljenih ili smrznutih rastavljivih spojeva, kao i za druge radove koji zahtijevaju mlaz vrućeg zraka. .
Dopuštena je uporaba uređaja u renovacijskim i građevinskim radovima, popravnim radionicama, amaterskim radovima, uz poštivanje uvjeta uporabe i dopuštenih uvjeta rada navedenih u uputama za uporabu.

## 4. Ograničenje korištenja

Uređaj se smije koristiti samo u skladu s "Dopuštenim radnim uvjetima" u nastavku.

**NAPOMENA** **Uređaj se ne smije koristiti za zagrijavanje zapaljivih ili eksplozivnih materijala.**

Neovlaštene promjene u mehaničkoj i električnoj strukturi, bilo kakve preinake, aktivnosti održavanja koje nisu opisane u Uputama za uporabu smatrat će se

nezakonitim i rezultirati trenutnim gubitkom prava na jamstvo. Korištenje u nedosljednosti s namjeravanom uporabom ili u suprotnosti s Uputama za uporabu rezultirat će trenutačnim gubitkom prava na jamstvo, a Izjava o sukladnosti postat će nevažeća.

DOPUŠTENI UVJETI RADA
Uređaj se smije koristiti samo u zatvorenim prostorijama s učinkovitom ventilacijom ili na otvorenom. Zaštititi od kiše i vlage. Ne raditi za vrijeme kiše.

## 5. Tehnički podaci

| Model uređaja | DED7976 | DED7977 | DED7978 |
|---|---|---|---|
| Napon napajanja [V] | 230 | 230 | 230 |
| Frekvencija napajanja [Hz] | 50 | 50 | 50 |
| Nazivna snaga [W] | 2000 | 2000 | 2000 |
| Klasa zaštite | II | II | II |
| Razina sigurnosti | IPX0 | IPX0 | IPX0 |
| Broj postavki | 2 | 2 | 2 |
| Maksimalna temperatura [°C] | I: 350<br>II: 600 | I: 60-350<br>II: 60-600 | I: 60<br>II: 60-600 |
| Protok zraka [l/min] | I: 300<br>II: 500 | I: 300<br>II: 500 | I: 300-500<br>II: 300-500 |

## 6. Priprema za rad

**NAPOMENA** **Provedite sve korake u ovom poglavlju s isključenim izvorom napajanja.**

### Sklop vrha mlaznice

Vrhovi mlaznica su izborni za različite namjene i funkcije. Ovisno o namjeni, gurnite vrh na mlaznicu uređaja.

**NAPOMENA** **Nikada ne dirajte mlaznice tijekom ili neposredno nakon uporabe stroja. Mlaznice su jako vruće**

## 7. Spajanje na mrežu

Prije spajanja uređaja na izvor napajanja provjerite odgovara li napon napajanja vrijednosti navedenoj na natpisnoj pločici.
Instalacija napajanja mora biti izvedena u skladu s bitnim zahtjevima za električne instalacije i ispunjavati sigurnosne zahtjeve. Parametri minimalnog presjeka strujnog kabela i nazivne vrijednosti osigurača ovisno o snazi uređaja navedeni su u donjoj tablici:

| v | Minimalni presjek vodiča [mm$^2$] | Minimalna vrijednost osigurača tipa B [A] |
|---|---|---|
| 1400÷2300 | 1,5 | 16 |

Instalaciju treba izvršiti ovlašteni električar. Kada koristite produžne kabele, pazite da poprečni presjek žice nije manji od potrebnog (vidi tablicu). Postavite električni kabel tako da ne bude izložen rezanju tijekom rada. Nemojte koristiti oštećene produžne kabele. Povremeno provjerite tehničko stanje kabela za napajanje. Nemojte povlačiti kabel za napajanje.

## 8. Uključivanje uređaja

**NAPOMENA** **Prije pokretanja uređaja morate slijediti korake opisane u poglavlju "Priprema za rad"..**

Ovisno o primjeni, pomaknite prekidač (sl. A, B, C poz. 2) u položaj I ili II.
Za isključivanje uređaja: - postavite prekidač na položaj 0. Nakon završetka rada ohladite uređaj.

## 9. Korištenje uređaja

**NAPOMENA** **Zrak iz mlaznice toplinskog pištolja je vrlo vruć.**

**DED7976 i DED7977**

### Postavljanje načina grijanja

DED7976 i DED7977 - - dvofunkcijskim prekidačem podesite odgovarajući način grijanja.

### Podešavanje temperature

DED7976 nije moguće podesiti temperaturu.
DED7977 - temperatura se regulira postavljanjem upravljačke tipke u odgovarajući položaj. Promjena temperature je glatka. Maksimalna temperatura na I položaju prekidača - 350 stupnjeva C, na II položaju - 600 stupnjeva C.

### DED7978

Postavljanje prekidača na položaj I daje konstantnu temperaturu od max. 60 stupnjeva C. Ako postavite prekidač na položaj II, možete promijeniti radne parametre toplinskog pištolja. Upravljanje je potpuno elektroničko. Pomoću tipki koje se nalaze na lijevoj/desnoj strani možete postaviti brzinu ventilatora, tipkama gore/dolje temperaturu. Maksimalna temperatura je 600 stupnjeva C. Zaslon prikazuje trenutne radne parametre toplinskog pištolja.

**NAPOMENA** **Tijekom rada ne držite mlaznicu dugo na jednom mjestu, pomaknite toplinski pištolj tako da struja vrućeg zraka ravnomjerno zagrije željenu površinu.**

Kod uklanjanja starih boja premaz zagrijte. Nakon kratkog vremena, boja će početi stvarati mjehuriće. Ne dopustite da boja izgori jer će se teško ukloniti. Uklonite boju lopaticom ili strugalicom. Kada mehanički uklanjate vruću boju, isključite toplinski pištolj i stavite ga na sigurno mjesto s mlaznicom okrenutom prema gore.

**NAPOMENA** **Prilikom uklanjanja starih premaza uljane boje, koristite dodatnu osobnu zaštitnu opremu kao što su zaštitne naočale i maska za prašinu.**

**• Budite posebno oprezni kada koristite uređaj u područjima sa zapaljivim materijalima.**
**• Nemojte zagrijavati isto mjesto dulje vrijeme.**
**• Ne ostavljajte uređaj bez nadzora kada je uključen.**

## 10. Aktivnosti tekućeg održavanja

**NAPOMENA** **Provedite sve korake u ovom poglavlju s isključenim izvorom napajanja.**

### Prije svakog pokretanja:

• Provjerite stanje kabela za napajanje.
• Provjerite da ventilacijski otvori na uređaju nisu blokirani. Ako je potrebno, ispuhati komprimiranim zrakom. Za temeljitije čišćenje koristite blago navlaženu krpu uz eventualni dodatak neagresivnih sredstava za čišćenje.

### Nakon svake upotrebe:

• Postavite uređaj na postolje i ostavite ga da se ohladi prije spremanja.
• Izvucite utikač iz utičnice kako biste izbjegli slučajno aktiviranje od strane trećih osoba.
• Održavajte mlaznice i vrhove za uklanjanje boje čistima.

**NAPOMENA** **Nikada nemojte koristiti otapala za čišćenje uređaja. Otapala mogu oštetiti plastične dijelove kućišta.**

### Skladištenje

Provjerite je li se uređaj ohladio prije nego što ga stavite u kutiju. Kada uređaj nije u uporabi, čuvajte ga na mjestu izvan dohvata djece.

## 11. Rezervni dijelovi i pribor

Za nabavu rezervnih dijelova i pribora obratite se servisu Dedra Exim. Podaci za kontakt nalaze se na 1. stranici priručnika.
Prilikom naručivanja rezervnih dijelova, molimo navedite broj serije na natpisnoj pločici i broj dijela sa sklopnog crteža.
Tijekom jamstvenog roka popravci se obavljaju prema uvjetima navedenim u jamstvenom listu. Molimo da neispravan proizvod pošaljete na popravak na mjesto kupnje (prodavač je dužan prihvatiti reklamirani proizvod), pošaljete u centralni servis Dedra Exima ili u servis najbliži vašem mjestu stanovanja (popis usluga na web stranica www.dedra.pl). Molimo Vas da priložite ispunjeni jamstveni list. Nakon isteka jamstvenog roka popravke obavlja centralni servis. Oštećeni proizvod potrebno je poslati u servis (troškove dostave snosi korisnik).

## 12. Samostalno uklanjanje kvarova

**NAPOMENA** **Isključite uređaj iz struje prije nego što pokušate sami otkloniti kvar.**

| Problem | Uzrok | Riješenje |
|---|---|---|
| Uređaj se ne uključuje | Kabel za napajanje nije ispravno spojen ili je oštećen. | Gurnite utikač dalje u utičnicu, provjerite kabel za napajanje. |
| | U utičnici nema napona. | Provjerite napon na utičnici ili je li osigurač pregorio |
| | Neispravan prekidač. | Odnesite uređaj na servis |
| | Spaljena toplinska zaštita | Odnesite uređaj na servis |
| Uređaj se ne zagrijava | Pregorio grijač | Odnesite uređaj na servis |
| Uređaj ne puše zrak | Oštećen motor | Odnesite uređaj na servis |

## 13. Završetak uređaja

DED7976: 1. Toplinski pištolj - 1 kom., 2. Vrh mlaznice - 2 kom.
DED7977: 1. Toplinski pištolj - 1 kom., 2. Vrh mlaznice - 4 kom.
DED7978: 1. Toplinski pištolj - 1 kom., 2. Vrh mlaznice - 4 kom., 3. Komplet za uklanjanje boje - 1 set

## 14. Informacije za korisnike o uklanjanju električnih i elektroničkih uređaja (odnosi se na kućanstva.)



Ovaj simbol postavljen na proizvode ili popratnu dokumentaciju obavještava da se neispravni električni ili elektronički uređaji ne smiju odlagati s kućnim otpadom. Ispravan postupak u slučaju potrebe za zbrinjavanjem, ponovnom uporabom ili oporabom komponenti sastoji se od prijenosa uređaja na specijalizirano sabirno mjesto, gdje će biti besplatno prihvaćen. Informacije o lokacijama sabirnih točaka otpadne opreme pružaju lokalne vlasti, npr. na svojim web stranicama.
Pravilno zbrinjavanje uređaja omogućuje očuvanje dragocjenih resursa i izbjegavanje negativnog utjecaja na zdravlje i okoliš, do kojeg dolazi zbog mogućnosti da uređaji sadrže opasne tvari, smjese i sastavne dijelove.
Nepravilno odlaganje otpada podliježe kaznama predviđenim relevantnim lokalnim propisima.
Korisnici u zemljama Europske unije: Ako trebate odložiti električnu ili elektroničku opremu, obratite se najbližem prodavaču ili dobavljaču za dodatne informacije.
Odlaganje u zemljama izvan Europske unije: Ovaj simbol vrijedi samo za zemlje Europske unije. Ako trebate zbrinuti ovaj proizvod, obratite se lokalnim vlastima ili trgovcu radi pravilnog zbrinjavanja.

## Jamstveni list

Na
**Toplinski pištolj**

Kataloški broj: br. partije:.....

(u daljnjem tekstu Proizvod)

Datum nabavke Proizvoda: .....

Pečat prodavača

Datum i potpis prodavača: .....

**Izjava Korisnika:**

Potvrđujem da sam upoznat s uvjetima jamstva i posljedicama nepoštivanja smjernica sadržanih u Uputama za upotrebu i jamstvenom listu. Upoznat sam s uvjetima ovog jamstva, što potvrđujem svojim potpisom:

..... .....

Datum i mjesto Potpis Korisnika

### I. Odgovornost za Proizvod

1. Jamac - „Dedra-Exim" Sp. z o.o. sa sjedištem u Pruszkówu, adresa: ul. 3 Maja 8, 05-800 Pruszków, KRS 0000062517, Općinski sud za glavni grad Varšavu u Varšavi, XIV Gospodarski odjel Državnog sudskog registra, PIB 527-020-49-33, osnovni kapital: 100 980.00 PLN.
2. Pod uvjetima navedenim u ovom jamstvenom listu, Jamac daje jamstvo za Proizvod koji dolazi iz Jamčeve distribucije.
3. Odgovornost iz jamstva pokriva samo nedostatke koji proizlaze iz razloga koji su u Proizvodu u trenutku njegove predaje Korisniku.
4. Pod jamstvom, Korisnik stječe pravo na besplatan popravak Proizvoda, ako se kvar otkrije tijekom jamstvenog roka. Način popravka Proizvoda (metoda popravka) ovisi o odluci Jamca. Ako Jamac utvrdi da ga je nemoguće popraviti, Jamac zadržava pravo zamijeniti neispravan element ili cijeli Proizvod ispravnim, smanjiti cijenu Proizvoda ili odstupiti od ugovora.
5. U odnosu na Korisnika koji nije potrošač u smislu Zakona od 23. travnja 1964. Građanski zakonik, odgovornost Jamca za štetu koja proizlazi iz ovog jamstva i/ili u vezi s njegovim sklapanjem i izvršenjem, bez obzira na pravni naslov, ograničena je na maksimalnu vrijednost neispravnog Proizvoda.

### II. Jamstveni rok

| Elementi Proizvoda | Jamstveni rok |
|---|---|
| Toplinski pištolj | 36 mjeseca od datuma kupnje Proizvoda prikazanog u ovom jamstvenom listu |
| Mlaznice, pribor za uklanjanje boje | Stavke koje nisu pokrivene jamstvom |

### III. Uvjeti korištenja jamstva

1. Predočenje od strane korisnika popunjenog jamstvenog lista Proizvoda i potvrđivanje od strane Korisnika okolnosti kupnje Proizvoda, npr. predočenjem računa, fakture itd. Kako bi učinkovito riješili reklamaciju preporuča se da Korisnik dostavi sve elemente navedene u "Kompletu uređaja" zajedno s Proizvodom za reklamaciju koja se nalazi u Uputama za upotrebu.
2. Poštovanje od strane korisnika preporuka sadržanih u Uputama za uporabu i jamstvenom listu.
3. Jamstvo vrijedi isključivo na području Republike Poljske i EU.
4. Jamstvo ne obuhvaća kvarove Proizvoda nastale posebno kao rezultat:
a. Nepoštivanja od strane Korisnika uvjeta navedenih u Uputama za uporabu, posebno u pogledu pravilnog korištenja, održavanja i čišćenja;
b. Korištenja od strane Korisnika sredstava za čišćenje ili održavanje koja nisu u skladu s Uputama za uporabu;
c. Nepravilnog skladištenja i transporta Proizvoda od strane Korisnika;
d. Neovlaštene izmjene i/ili modifikacije Proizvoda od strane Korisnika koje nisu dogovorene s Jamcem;
e. Korištenja od strane Korisnika potrošnog materijala u Proizvodu koji nije u skladu s Uputama za uporabu.
5. Korisnik koji nije potrošač u smislu zakona od 23. travnja 1964. Građanski zakonik gubi jamstvo na Proizvod u kojem:
- je Korisnik je uklonio, promijenio ili oštetio serijske brojeve, oznake datuma i natpisne pločice;
- pečati su oštećeni od strane Korisnika ili pokazuju znakove manipulacije od strane Korisnika.
6. Pozor! Radnje povezane sa svakodnevnim radom Proizvoda, koje proizlaze, između ostalog iz Upute za uporabu Korisnik je dužan provoditi samostalno i o svom trošku.

### IV. Procedura reklamacije

1. U slučaju utvrđivanja neispravnog rada Proizvoda, prije podnošenja reklamacije, provjerite jesu li sve radnje navedene posebno u Uputama za uporabu, izvršene ispravno.
2. Preporučujemo podnošenje reklamacije odmah, najbolje u roku od 7 dana od dana uočavanja kvara Proizvoda. Korisnik koji nije potrošač u smislu zakona od 23. travnja 1964. Građanski zakonik gubi prava koja proizlaze iz ovog jamstva ako se reklamacija ne podnese u roku od 7 dana.
3. Reklamacija se može podnijeti, između ostalog, na mjestu kupnje Proizvoda, u jamstvenom servisu ili pismeno na sljedeću adresu: „Dedra-Exim" Sp. z o.o., ul. 3 Maja 8, 05-800 Pruszków.
4. Korisnik može podnijeti reklamaciju putem obrasca dostupnog na web stranici www.dedra.pl. ("Obrazac za reklamaciju").
5. Adrese jamstvenih servisa za pojedine zemlje dostupne su na web stranici www.dedra.pl. U slučaju nedostatka jamstvenog servisa za određenu zemlju, preporuča se slanje reklamacija na sljedeću adresu: „Dedra-Exim" Sp. z o.o. ul. 3 Maja 8, 05-800 Pruszków (Poljska).
6. S obzirom na sigurnost Korisnika, zabranjeno je koristiti neispravan proizvod.
7. Pozor! Korištenje neispravnog Proizvoda opasno je za zdravlje i život Korisnika.
8. Izvršenje obveza koje proizlaze iz jamstva održat će se u roku od 14 radnih dana od dana isporuke Proizvoda koji korisnik reklamira.
9. Prije dostave neispravnog Proizvoda na reklamaciju, preporuča se čišćenje. Preporuča se da se reklamirani Proizvod pažljivo zaštiti od oštećenja tijekom transporta (preporuča se isporuka reklamiranog Proizvoda u originalnom pakiranju).
10. Jamstveni rok se produljuje za vrijeme tijekom kojeg ga Korisnik nije mogao koristiti zbog kvara na Proizvodu obuhvaćenom jamstvom.
Jamstvo ne isključuje, ograničava ili suspendira prava Korisnika koja proizlaze iz odredbi o jamstvu za nedostatke na prodanom artiklu

Prema čl. 13 sek. 1 i sljed. 2. Uredbe (EU) 2016/679 Europskog parlamenta i Vijeća od 27. travnja 2016. o zaštiti fizičkih osoba u vezi s obradom osobnih podataka i slobodnom kretanju takvih podataka te stavljanju izvan snage Direktive 95/46. /EC, obavještavamo vas
1. Administrator Vaših osobnih podataka navedenih u formularu je DEDRA-EXIM sp. z o. o. sa sjedištem u Pruszkówu, ul. 3 Maja 8, 05-800 Pruszków (u daljnjem tekstu: "Administrator").
2. Vaši podaci će se obrađivati isključivo u svrhu provedbe jamstvenog postupka uređaja sukladno čl. 6 st. 1 slovo. b opće uredbe o zaštiti podataka (u daljnjem tekstu: "GDPR") Davanje podataka je dobrovoljno, ali nužno za provedbu jamstvenog postupka.
3.Vaši podaci će se obrađivati za vrijeme trajanja jamstvenog postupka te za potrebe arhiviranja u slučaju potrebe obrane od bilo kakvih potraživanja prema Administratoru, najduže do isteka istih.
4. Vaši podaci mogu se priopćiti samo subjektima koji obrađuju podatke za administratora na temelju pisanog ugovora o povjeravanju obrade osobnih podataka koji između ostalog daje: tehnička služba, održavanje hostinga ili web stranica, IT služba, kurirska tvrtka. Dobavljači Administratora dužni su osigurati sigurnost podataka i ispunjavati uvjete važećih zakona vezanih uz zaštitu osobnih podataka te ne smiju koristiti povjerene osobne podatke u druge svrhe osim onih navedenih u ugovoru s Administratorom.
5. Vaši podaci neće se obrađivati na automatizirani način, uključujući u obliku profiliranja, i neće se prenositi u treću zemlju/međunarodnu organizaciju.
6. Imate pravo pristupa svojim podacima te pravo na ispravak, brisanje, ograničenje obrade, pravo na prijenos podataka, pravo na prigovor u bilo kojem trenutku.
7. Za sva pitanja vezana uz obradu Vaših osobnih podataka od strane Administratora, možete nas kontaktirati na sljedeću e-mail adresu: daneosobowe@dedra.pl.;
8. Imate pravo podnijeti pritužbu tijelu nadležnom za zaštitu osobnih podataka

## BG Съдържание


1. Снимки и рисунки
2. Описание на устройството
3. Предвидена употреба на устройството
4. Ограничение на използването
5. Технически данни
6. Подготовка за работа
7. Свързване към електрическата мрежа
8. Включване на уреда
9. Експлоатация на устройството
10. Рутинна поддръжка
11. Резервни части и аксесоари
12. Самостоятелно отстраняване на неизправности
13. Сглобяване на уреда
14. Информация за потребителите относно изхвърлянето на електрическо и електронно оборудване
15. Гаранционна карта


Общите условия за безопасност са включени в отделна брошура. Декларация за съответствие - налична при производителя**.**

**ПРЕДУПРЕЖДЕНИЕ. Прочетете всички предупреждения, обозначени със символа, и всички инструкции.**

Неспазването на следните предупреждения и инструкции за безопасност може да доведе до токов удар, пожар или сериозно нараняване.

**Запазете всички предупреждения и инструкции за бъдеща употреба.**

## 2. Описание на устройството

Фиг. A, B, C:.1. дюза за горещ въздух, 3. превключвател, 3. дръжка, 4. захранващ кабел, 5. управление (забележка: само DED7977 фиг. B и DED7978 фиг. C).

## 3. Предвидена употреба на устройството

Устройството се използва за нагряване, затопляне и топене на пластмаси, за заваряване на термосвиваеми материали, за нагряване и отстраняване на стари бояджийски покрития, за затопляне на запечени или замразени разглобяеми съединения и за извършване на други дейности, изискващи поток от горещ въздух.
Може да се използва при ремонтни и строителни работи, ремонтни работилници, любителски работи при спазване на условията на работа и допустимите условия на работа, посочени в инструкциите за експлоатация.

## 4. Ограничение на използването

Уредът може да се използва само в съответствие с "Разрешените условия на работа" по-долу.

**ВНИМАНИЕ** **Уредът не трябва да се използва за нагряване на запалими или взривоопасни материали.**

Неразрешените промени в механичната и електрическата конструкция, всички модификации и дейности по поддръжката, които не са описани в инструкциите за експлоатация, ще се считат за незаконни и ще доведат до незабавна загуба на гаранционните права. Всякакви неразрешени модификации на механичната и електрическата конструкция, модификации от всякакъв вид и

операции, които не са описани в ръководството за експлоатация, ще бъдат третирани като незаконни и ще доведат до незабавна загуба на гаранционните права и до невалидност на декларацията за съответствие.

ДОПУСТИМИ УСЛОВИЯ НА РАБОТА
Уредът може да се използва само в затворени помещения с ефективна вентилация или на открито. Защита от дъжд и влага. Не работете по време на валежи.

## 5. Технически данни

| Модел на устройството | DED7976 | DED7977 | DED7978 |
|---|---|---|---|
| Захранващо напрежение [V] | 230 | 230 | 230 |
| Захранваща честота [Hz] | 50 | 50 | 50 |
| Номинална мощност [W] | 2000 | 2000 | 2000 |
| Клас на защита | II | II | II |
| Степен на защита | IPX0 | IPX0 | IPX0 |
| Брой настройки | 2 | 2 | 2 |
| Максимална температура [°C] | I: 350<br>II: 600 | I: 60-350<br>II: 60-600 | I: 60<br>II: 60-600 |
| Въздушен поток [l/min] | I: 300<br>II: 500 | I: 300<br>II: 500 | I: 300-500<br>II: 300-500 |

## 6. Подготовка за работа

**ВНИМАНИЕ** **Извършвайте всички операции, описани в тази глава, при изключено електрозахранване..**

### Монтаж на накрайника на дюзата

Накрайниците на дюзите са по избор за различни приложения и функции. В зависимост от предвиденото приложение, поставете накрайника върху дюзата на уреда.

**ВНИМАНИЕ** **Никога не докосвайте дюзите по време на работа с уреда или непосредствено след това. Дюзите са много горещи.**

## 7. Свързване към електрическата мрежа

Преди да свържете уреда към електрическата мрежа, се уверете, че захранващото напрежение отговаря на стойността, посочена на табелката с номиналните стойности.
Захранващата инсталация трябва да отговаря на съществените изисквания за електрически инсталации и да отговаря на изискванията за безопасност при употреба. Параметрите за минималното сечение на захранващия кабел и номиналната стойност на предпазителя, в зависимост от мощността на уреда, са дадени в таблицата по-долу:

| Захранване на устройството [W] | Минимално напречно сечение на проводника [mm$^2$] | Минимална стойност на предпазител тип B [A] |
|---|---|---|
| 1400÷2300 | 1,5 | 16 |

Монтажът трябва да се извърши от квалифициран електротехник. Когато използвате удължителни кабели, уверете се, че напречното сечение на проводниците не е по-малко от необходимото (вж. таблицата). Разположете електрическия кабел така, че да няма опасност да бъде прерязан по време на работа. Не използвайте повредени удължители. Периодично проверявайте състоянието на захранващия кабел. Не дърпайте захранващия кабел.

## 8. Включване на уреда

**ВНИМАНИЕ** **Преди да стартирате уреда, е необходимо да следвате стъпките, описани в раздел "Подготовка за работа".**

В зависимост от приложението преместете превключвателя (фиг. A, B, C, позиция 2) в положение I или II. Изключване на уреда: - преместете превключвателя в положение 0. Охладете уреда след употреба.

## 9. Експлоатация на устройството

**ВНИМАНИЕ** **Въздухът, който излиза от дюзата за тен, е много горещ.**

**DED7976 i DED7977**

### Задаване на режима на отопление

DED7976 i DED7977 - Използвайте двуфункционалния превключвател, за да зададете желания режим на отопление.

### Ustawianie temperatury

DED7976 не е възможна настройка на температурата.
DED7977 - Температурата се регулира чрез настройване на копчето за управление в желаното положение. Промяната на температурата се извършва плавно. Максимална температура при настройка на превключвателя I - 350 градуса C, при настройка II - 600 градуса C..

### DED7978

При поставяне на превключвателя в положение I се получава постоянна температура от макс. 60 градуса C. Когато превключвателят е поставен в позиция II, работните параметри на дъбилната машина могат да се променят. Управлението е изцяло електронно. С бутоните, разположени от лявата/дясната страна, можете да настроите скоростта на вентилатора, а с бутоните нагоре/надолу - температурата. Максималната температура е 600 градуса C. На дисплея се показват текущите работни параметри на инструмента.

**ВНИМАНИЕ** **Когато работите, не дръжте дюзата дълго време на едно място, а движете тенджерата така, че струята горещ въздух да нагрява равномерно желаната повърхност..**

Когато отстранявате стара боя, загрейте покритието. След кратко време боята ще започне да се напуква. Не позволявайте на боята да загори, тъй като това ще затрудни отстраняването ѝ. Отстранете боята с помощта на шпатула или стъргалка. Когато отстранявате механично горещата боя, изключете топлинния пистолет и го оставете на безопасно място с дюзата, обърната нагоре.

**ВНИМАНИЕ** **При отстраняване на стари покрития от боя на маслена основа носете лични предпазни средства, като предпазни очила и маска против прах.**

**- Бъдете особено внимателни, когато използвате уреда на места, където има запалими материали.**
**- Не затопляйте едно и също място за дълго време.**
**- Не оставяйте уреда включен без надзор.**

## 10. Рутинна поддръжка

**ВНИМАНИЕ** **Извършвайте всички операции, описани в тази глава, при изключено електрозахранване.**

### Преди всяко стартиране:

- Проверете състоянието на захранващия кабел.
- Проверете дали вентилационните отвори на устройството не са запушени. Ако е необходимо, продухайте със сгъстен въздух. За по-обстойно почистване използвайте леко влажна кърпа с евентуално добавяне на неагресивни почистващи препарати.

### След всяка употреба:

- Поставете уреда на стойка и го оставете да изстине, преди да го съхранявате.
- Извадете щепсела от контакта, за да избегнете случайно активиране от странични лица.
- Поддържайте дюзите и накрайниците за отстраняване на боя чисти.

**ВНИМАНИЕ** **Никога не използвайте разтворители за почистване на устройството. Разтворителите могат да повредят пластмасовите части на корпуса..**

### Съхранение

Уверете се, че устройството е охладено, преди да го съхранявате в кутията. Когато устройството не се използва, го съхранявайте на място, недостъпно за деца.

## 11. Резервни части и аксесоари

За да закупите резервни части и аксесоари, моля, свържете се със сервиза на Dedra Exim. Данни за контакт можете да намерите на страница 1 от ръководството.
Когато поръчвате резервни части, посочете номера на партидата върху табелката с имената и номера на частта от монтажния чертеж.
По време на гаранционния период ремонтите се извършват в съответствие с условията на гаранционната карта. Моля, предайте дефектния продукт за ремонт на мястото на покупката (продавачът е длъжен да приеме дефектния продукт), изпратете го до централния сервизен център на Dedra Exim или го изпратете до сервизния център, който е най-близо до вашето местоживеене (списък на сервизните центрове на www.dedra.pl). Моля, приложете попълнената гаранционна карта. След изтичане на гаранционния срок ремонтите се извършват от централния сервиз. Изпратете дефектния продукт до сервизния център (транспортните разходи се заплащат от потребителя).

## 12. Самостоятелно отстраняване на неизправности

**ВНИМАНИЕ** **Изключете устройството от електрическото захранване, преди да се опитате сами да отстраните неизправностите в устройството..**

| Проблем | Причина | Решение |
|---|---|---|
| Уредът не се включва | Кабелът за захранване е неправилно свързан или повреден. | Вкарайте щепсела по-дълбоко в контакта, проверете захранващия кабел. |
| | В гнездото няма напрежение. | Проверете напрежението в контакта или дали предпазителят не е сработил |
| | Дефектен превключвател. | Поръчайте сервиз на уреда |
| | Изгоряло устройство за термична защита | Поръчайте сервизно обслужване на устройството |
| Устройството не се нагрява | Изгорял нагревател | Поръчайте сервизно обслужване на устройството |
| Единицата не духа | Дефектен двигател | Поръчайте сервизно обслужване на устройството |

## 13. Сглобяване на уреда

DED7976: 1. машина за горене - 1 бр., 2. накрайник на дюзата - 2 бр.
DED7977: 1. машина за горене - 1 бр., 2. накрайник на дюзата - 4 бр.
DED7978: 1. машина за горене - 1 бр., 2. накрайник на дюзата - 4 бр., 3. комплект за отстраняване на боя - 1 комплект

## 14. Информация за потребителите относно изхвърлянето на електрическо и електронно оборудване (засяга домакинствата)



Символът, изобразен върху продуктите или придружаващата ги документация, указва, че дефектното електрическо или електронно оборудване не трябва да се изхвърля заедно с битовите отпадъци. Ако трябва да изхвърлите, да използвате повторно или да възстановите компоненти, е правилно да ги занесете в специализиран пункт за събиране, където ще бъдат приети безплатно. Информация за местоположението на пунктовете за събиране на употребявано оборудване се предоставя от местните власти, например на техните уебсайтове.
Правилното рециклиране на устройствата ви позволи да спестите ценни ресурси и да избегнете отрицателни въздействия върху здравето и околната среда в резултат на възможното наличие на: опасни вещества, смеси и компоненти в оборудването.
Неправилното изхвърляне на отпадъци е свързано с риск от санкции съгласно съответните местни разпоредби.
Потребители в страни от ЕС: Ако трябва да изхвърлите електрическо или електронно оборудване, моля, свържете се с най-близкия пункт за продажба или с вашия доставчик, който ще ви предостави допълнителна информация.
Изхвърляне в страни извън Европейския съюз: Този символ се отнася само за страните от Европейския съюз. Ако желаете да изхвърлите този продукт, моля, свържете се с местните власти или с търговеца за правилния начин на изхвърляне.

## Гаранционна карта

На

**Термопистолет**

Номер на поръчката: ..... Номер на партидата: .....

(наричан по-долу "Продуктът")

Дата на закупуване на продукта: .....

Печат на дилъра

Дата и подпис на продавача: .....

**Изявление на потребителя:**

Потвърждавам, че съм информиран за условията на гаранцията и последиците от неспазването на указанията в инструкцията за експлоатация и гаранционната карта. Запознат съм с условията на тази гаранция, което потвърждавам със саморъчния си подпис:

..... .....

Дата и място Подпис на потребителя

### I. Отговорност за продукта

(1) Гарант - "„Dedra-Exim"" Sp. z o.o. със седалище в Прушков, адрес: гр: ул. 3 Maja 8, 05-800 Pruszków, KRS 0000062517, Окръжен съд на град Варшава във Варшава, XIV икономическо отделение на Националния съдебен регистър, NIP 527-020-49-33, акционерен капитал: 100 980,00 ЛВ.
(2) При условията, изложени в настоящия гаранционен сертификат, гарантът предоставя гаранция за продукта, който произхожда от дистрибуцията на гаранта.
(3) Отговорността по гаранцията покрива само дефекти, произтичащи от причини, присъщи на Продукта в момента на предоставянето му на Потребителя.
(4) По силата на гаранцията Потребителят получава право на безплатен ремонт на Продукта, ако дефектът се е появил по време на гаранционния период. Методът на ремонт на Продукта (метод на ремонт) е по преценка на Гаранта. Ако Гарантът установи, че поправката не е възможна, той си запазва правото да замени дефектния елемент или целия Продукт с такъв без дефекти, да намали цената на Продукта или да се откаже от договора.
(5) По отношение на потребител, който не е потребител по смисъла на Закона от 23 април 1964 г. Гражданския кодекс, отговорността на Гаранта за вреди, произтичащи от тази гаранция и/или във връзка с нейното сключване и изпълнение, независимо от правния титул, е ограничена до максималния размер на стойността на дефектния Продукт..

### II. Гаранционен период

| Компоненти на продукта | Продължителност на гаранционната защита |
|---|---|
| Термопистолет | 36 месеца от датата на закупуване на Продукта, както е посочено в тази гаранционна карта |
| Дюзи, аксесоари за отстраняване | Елементи, които не се покриват от гаранцията |

### III. Условия за упражняване на гаранцията

Потребителят трябва да представи попълнената гаранционна карта на Продукта и да докаже обстоятелствата на закупуване на Продукта от Потребителя, напр. чрез представяне на касова бележка, фактура и др. За целите на ефективната обработка на жалби се препоръчва Потребителят да представи заедно с Продукта всички елементи, определени в "Комплектоване на устройството", включени в Ръководството за потребителя, за целите на рекламацията. 2.
(2) Потребителят трябва да спазва инструкциите в ръководството за потребителя и гаранционната карта.
(3) Гаранцията обхваща само територията на Република Полша и ЕС.
(4) Гаранцията не покрива дефекти на Продукта, произтичащи по-специално от:
a. Неспазване от страна на Потребителя на условията, посочени в Ръководството за потребителя, по-специално по отношение на правилната експлоатация, поддръжка и почистване;
b. Използването от страна на потребителя на продукти за почистване или поддръжка, несъответстващи на инструкциите за експлоатация;
c. Неподходящо съхранение и транспортиране на Продукта от страна на Потребителя;
d. Неразрешени промени и/или модификации на Продукта от страна на Потребителя, които не са били съгласувани с Гаранта;
e. Използване от страна на Потребителя на консумативи в Продукта, които не съответстват на Ръководството за потребителя.
Потребителят, който не е потребител по смисъла на Закона от 23 април 1964 г. - Граждански кодекс, губи гаранцията за Продукта. Гражданския кодекс, губи гаранцията за Продукта, в който:
- серийните номера, обозначенията за дата и табелките с имената са били отстранени, променени или повредени от Потребителя;
- пломбите са били повредени от потребителя или имат следи от манипулация от страна на потребителя.
Внимание: Потребителят извършва дейностите, свързани с ежедневната експлоатация на Продукта, произтичащи, наред с другото, от Ръководството за потребителя, самостоятелно и за своя сметка.

### IV. Процедура за подаване на жалби

(1) В случай на дефектно функциониране на Продукта, преди да подадете жалба, трябва да се уверите, че всички операции, посочени по-специално в Ръководството за потребителя, са извършени правилно.
(2) Препоръчително е да подадете жалба незабавно, за предпочитане в рамките на 7 дни от забелязването на дефект в Продукта. Потребител, който не е потребител по смисъла на Закона от 23 април 1964 г. Гражданския кодекс, губи правата, произтичащи от тази гаранция, ако жалбата не бъде подадена в срок от 7 дни. 3.
(3) Уведомяването за жалба може да се извърши, inter alia, на мястото на закупуване на Продукта, в гаранционното обслужване или писмено на адреса: „Dedra-Exim" Sp. z o.o., ul. 3 Maja 8, 05-800 Pruszków.
(4) Потребителят може да подаде жалба, като използва формуляра, достъпен на адрес www.dedra.pl. ("Формуляр за гаранционна претенция").
5. адресите на гаранционното обслужване за отделните страни са достъпни на www.dedra.pl. Ако в дадена страна няма гаранционно обслужване, препоръчваме да отправяте гаранционни претенции към: „Dedra-Exim" Sp. z o.o. ul. 3 Maja 8, 05-800 Pruszków (Полша).
6. като се има предвид безопасността на Потребителя, използването на дефектния Продукт е забранено.
7 Внимание: Използването на дефектен продукт е опасно за здравето и живота на потребителя.
(8) Изпълнението на задълженията по гаранцията се извършва в рамките на 14 работни дни от датата на доставка на дефектния Продукт от Потребителя.
(9) Преди дефектният Продукт да бъде предаден за рекламация, се препоръчва той да бъде почистен. Препоръчва се продуктът, предмет на рекламация, да бъде внимателно защитен от повреди по време на транспортиране (препоръчва се продуктът, предмет на рекламация, да се достави в оригиналната му опаковка).
Гаранционният срок се удължава с времето, през което Потребителят не е могъл да използва Продукта, обхванат от гаранцията, поради дефект.
Гаранцията не изключва, ограничава или спира правата на потребителя, произтичащи от разпоредбите на гаранцията за дефекти на продадената вещ

В съответствие с член 13, параграфи 1 и 2 от Регламент (ЕС) 2016/679 на Европейския парламент и на Съвета от 27 април 2016 г. относно защитата на физическите лица във връзка с обработването на лични данни и относно свободното движение на такива данни и за отмяна на Директива 95/46/ЕО ("ОРЗД"), с настоящото Ви информираме, че
1. Администраторът на Вашите лични данни, посочени във формуляра е DEDRA-EXIM sp. z o.o. със седалище в Прушков, на ул. 3 Maja 8, 05-800 Прушков (по-нататък: „Администратор").
2. Вашите лични данни ще се обработват изключително с цел провеждане на гаранционната процедура на устройството съгласно ст. 6 ал. 1 буква "б" от Общия регламент за защита на личните данни (по-нататък: „ОРЗД") Посочване на данните е доброволно, но е необходимо за провеждане на гаранционната процедура.
3. Вашите лични данни ще се обработват през срока на разглеждането на провеждане на гаранционната процедура и за архивни цели при необходимост от защита от евентуалните претенции към Администратора не по-дълго отколкото до датата на давността им.
4. Вашите лични данни могат да се обявяват изключително на операторите, обработващи данните в полза на Администратора въз основа на писмен договор за възлагане на обработването на личните данни, предоставящи, м.др. услуги по технически сервиз, хостинг или обслужване на уеб-сайта, по IT обслужване, на куриерска служба. Доставчиците на Администратора са задължени да осигурят защита на личните данни и да отговарят на изискванията на действащото законодателство, свързано със защита на личните данни и не могат да използват доверените им лични данни за целите, различни от определените в договор с Администратора.
5. Вашите данни няма да бъдат обработвани по автоматизиран начин, в това число във формата на профилиране, и няма да се предоставят в трета страна/международна организация.
6. Имате право на достъп до съдържанието на личните си данни и право всеки момент да ги коригирате, изтриете, ограничите обработването им, право да прехвърляте данните, право да подадете възражение.
7. По всякакви въпроси, свързани с обработването на Вашите лични данни от Администратора можете да се свържете на електронен адрес: daneosobowe@dedra.pl.;
8. Имате право да подадете жалба до органа, компетентен относно въпросите за защита на личните данни;

## FR Sommaire


1. Photos et schèmas
2. Description de l'appareil
3. Utilisation prévue de l'appareil
4. Restrictions d'utilisation
5. Caractéristiques techniques
6. Préparation au travail
7. Raccordement au secteur
8. Mise en marche de l'appareil
9. Utilisation de l'appareil
10. Opérations d'entretien courant
11. Pièces de rechange et accessoires
12. Dépannage autonome
13. Composition de l'appareil
14. Information pour les utilisateurs concernant l'élimination des équipements électriques et électroniques
15. Carte de garantie


Les conditions générales de sécurité sont incluses dans une brochure séparée.
La Déclaration de Conformité est disponible au siège du fabricant.

**AVERTISSEMENT. Lisez tous les avertissements marqués du symbole et toutes les instructions.**
Le non-respect des avertissements et des consignes de sécurité ci-dessous peut entraîner un choc électrique, un incendie ou des blessures graves.
**Conservez tous les avertissements et instructions pour référence future.**

## 2. Description de l'appareil

Fig. A, B, C :.1. Buse à air chaud, 3. Interrupteur, 3. Poignée, 4. Câble d'alimentation, 5. Commande (remarque : uniquement DED7977 fig. B et DED7978 fig. C).

## 3. Utilisation prévue de l'appareil

L'appareil est conçu pour chauffer, réchauffer et faire fondre les matières plastiques, pour souder les matériaux thermorétractables, pour chauffer et enlever les anciennes couches de peinture. Il sert également à réchauffer les raccords bloqués ou gelés, ainsi qu'à d'autres travaux nécessitant un flux d'air chaud. L'utilisation de l'appareil est autorisée pour les travaux de rénovation et de construction, les ateliers de réparation et les travaux amateurs, à condition de respecter les conditions d'utilisation et les conditions de travail admissibles contenues dans le manuel d'instructions.

## 4. Restrictions d'utilisation

L'appareil ne peut être utilisé que conformément aux "Conditions de travail admissibles" indiquées ci-dessous.

**ATTENTION** **L'appareil ne doit pas être utilisé pour chauffer des matériaux inflammables ou explosifs.**
Toute modification non autorisée de la structure mécanique et électrique, toute modification, ou toute opération de maintenance non décrite dans le manuel d'utilisation sera considérée comme illégale et entraînera la perte immédiate des droits de garantie. Une utilisation non conforme à l'usage prévu, ou non conforme au manuel d'utilisation, entraînera la perte immédiate des droits de garantie et la Déclaration de Conformité perdra sa validité.

**CONDITIONS DE TRAVAIL AUTORISÉES**
L'appareil ne peut être utilisé qu'à l'intérieur dans des locaux dotés d'une ventilation efficace, ou à l'extérieur. Protégez-le de la pluie et de l'humidité. Ne travaillez pas pendant les précipitations.

## 5. Caractéristiques techniques

| Modèle de l'appareil | DED7976 | DED7977 | DED7978 |
|---|---|---|---|
| Tension d'alimentation [V] | 230 | 230 | 230 |
| Fréquence d'alimentation [Hz] | 50 | 50 | 50 |
| Puissance nominale [W] | 2000 | 2000 | 2000 |
| Classe de protection | II | II | II |
| Degré de protection | IPX0 | IPX0 | IPX0 |
| Nombre de réglages | 2 | 2 | 2 |
| Température maximale [°C] | I: 350<br>II: 600 | I: 60-350<br>II: 60-600 | I: 60<br>II: 60-600 |
| Débit d'air [l/min] | I: 300<br>II: 500 | I: 300<br>II: 500 | I: 300-500<br>II: 300-500 |

## 6. Préparation au travail

**ATTENTION** **Toutes les opérations de préparation doivent être effectuées lorsque l'appareil est débranché de la source d'alimentation.**

### Montage de l'embout de buse

Les embouts de buse sont optionnels pour différentes applications et fonctions. Selon l'utilisation prévue, faites glisser l'embout sur la buse de l'appareil.

**ATTENTION** **Ne touchez jamais les buses pendant ou immédiatement après l'utilisation de l'appareil. Les buses sont très chaudes.**

## 7. Raccordement au secteur

Avant de brancher l'appareil à une source d'alimentation, assurez-vous que la tension d'alimentation correspond bien à la valeur indiquée sur sa plaque signalétique.
L'installation électrique doit être conforme aux exigences fondamentales des installations électriques et respecter les normes de sécurité d'utilisation. Les paramètres concernant la section minimale du câble d'alimentation et la valeur nominale du fusible, en fonction de la puissance de l'appareil, sont fournis dans le tableau ci-dessous :

| Puissance de l'appareil [W] | Section minimale du câble [mm²] | Valeur minimale du fusible type B [A] |
|---|---|---|
| 1400÷2300 | 1,5 | 16 |

L'installation doit être réalisée par un électricien qualifié. Si vous utilisez des rallonges, assurez-vous que la section du conducteur n'est pas inférieure à celle requise (voir tableau). Le câble électrique doit être disposé de manière à ne pas être exposé à une coupure pendant le fonctionnement. N'utilisez pas de rallonges endommagées. Vérifiez périodiquement l'état technique du câble d'alimentation. Ne tirez pas sur le câble d'alimentation.

## 8. Mise en marche de l'appareil

**ATTENTION** **Avant de démarrer l'appareil, il est impératif d'effectuer les opérations décrites dans le chapitre "Préparation au travail".**
Selon l'application, faites glisser l'interrupteur (Fig. A, B, C, pos. 2) sur la position I ou II.
Pour éteindre l'appareil : mettez l'interrupteur sur la position 0. Après avoir terminé le travail, laissez l'appareil refroidir.

## 9. Utilisation de l'appareil

**ATTENTION** **L'air soufflé par la buse du décapeur thermique est très chaud.**

**DED7976 et DED7977**

### Réglage du mode de chauffage

DED7976 et DED7977 - à l'aide de l'interrupteur à deux fonctions, réglez le mode de chauffage approprié.

### Réglage de la température

DED7976 n'a pas de possibilité de réglage de la température.
DED7977 - le réglage de la température s'effectue en positionnant le bouton de commande. Le changement de température est progressif. La température maximale en position I de l'interrupteur est de 350 degrés C, en position II - 600 degrés C.

### DED7978

Le réglage de l'interrupteur en position "I" donne une température constante maximale de 60 degrés C. Lorsque l'interrupteur est réglé sur la position II, il est possible de modifier les paramètres de fonctionnement du décapeur thermique. Le contrôle est entièrement électronique. À l'aide des boutons situés à gauche/droite, vous pouvez régler la vitesse du ventilateur, et avec les boutons haut/bas, la température. La température maximale est de 600 degrés C. L'écran affiche les paramètres de fonctionnement actuels du décapeur thermique.
**Pendant le fonctionnement de l'appareil, ne maintenez pas la buse dirigée**
**ATTENTION** **vers un seul endroit pendant une longue période, déplacez le décapeur thermique afin que le flux d'air chaud chauffe uniformément la surface souhaitée.**
Lors du décapage d'anciennes peintures, chauffez le revêtement. Après un court instant, la peinture commencera à former des cloques. Ne laissez pas la peinture brûler, car cela rendrait son enlèvement plus difficile. Enlevez la peinture à l'aide d'une spatule ou d'un racloir. Lors du retrait mécanique de la peinture chauffée, éteignez le décapeur thermique et placez-le dans un endroit sûr, la buse dirigée vers le haut.

**ATTENTION** **Lors de l'enlèvement d'anciennes couches de peinture à l'huile, utilisez des équipements de protection individuelle supplémentaires tels que des lunettes de sécurité et un masque anti-poussière.**
**• Soyez particulièrement prudent lorsque vous utilisez l'appareil dans des zones où des matériaux inflammables sont présents.**
**• Ne chauffez pas le même endroit pendant une longue période.**
**• Ne laissez pas l'appareil allumé sans surveillance.**

## 10. Opérations d'entretien courant

**ATTENTION** **Toutes les opérations d'entretien courant doivent être effectuées avec l'appareil débranché de la source d'alimentation.**

### Avant chaque démarrage:

• Vérifiez l'état du **câble d'alimentation**.
• Vérifiez que les **ouvertures de ventilation** de l'appareil ne sont pas obstruées. Si nécessaire, nettoyez-les à l'air comprimé. Pour un nettoyage plus approfondi, utilisez un chiffon légèrement humide, éventuellement avec des produits de nettoyage non agressifs.

### Après chaque utilisation :

• Posez l'appareil sur son support et laissez-le refroidir avant de le ranger.
• Débranchez la fiche de la prise pour éviter toute mise en marche accidentelle par des tiers.
• Débranchez la fiche de la prise pour éviter toute mise en marche accidentelle par des tiers.

**ATTENTION** **N'utilisez jamais de solvants pour nettoyer l'appareil. Les solvants peuvent endommager les éléments en plastique du boîtier.**

### Rangement

Avant de ranger l'appareil dans sa boîte, assurez-vous qu'il a été refroidi. Lorsque l'appareil n'est pas utilisé, rangez-le dans un endroit hors de portée des enfants.

## 11. Pièces de rechange et accessoire

Pour l'achat de pièces détachées et d'accessoires, veuillez contacter le Service Après-Vente Dedra Exim. Les coordonnées se trouvent à la première page du manuel.

Lors de la commande de pièces détachées, veuillez indiquer le numéro de lot figurant sur la plaque signalétique ainsi que le numéro de pièce du schéma d'assemblage.
Pendant la période de garantie, les réparations sont effectuées selon les termes indiqués dans la carte de garantie. Vous pouvez remettre le produit à réparer là où vous l'avez acheté (le vendeur est tenu d'accepter le produit sous garantie), l'envoyer au service central de Dedra Exim, ou l'envoyer au centre de service le plus proche de chez vous (la liste des centres est disponible sur www.dedra.pl). Veuillez joindre la carte de garantie dûment remplie. Après la période de garantie, les réparations sont prises en charge par le service central. Le produit endommagé doit être envoyé au service après-vente (les frais d'expédition sont à la charge de l'utilisateur).

## 12. Dépannage autonome

**ATTENTION** **Avant de procéder au dépannage, débrancher l'appareil de l'alimentation.**

| Problème | Cause | Solution |
|---|---|---|
| L'appareil ne s'allume pas | Le câble d'alimentation est mal branché ou endommagé. | Enfoncez plus profondément la fiche dans la prise, vérifiez le câble d'alimentation. |
| | Il n'y a pas de tension dans la prise. | Vérifiez la tension dans la prise ou si le fusible n'a pas sauté. |
| | Interrupteur endommagé. | Remettez l'appareil au service après-vente. |
| | Protection thermique brûlée. | Remettez l'appareil au service après-vente. |
| L'appareil ne chauffe pas | Résistance brûlée. | Remettez l'appareil au service après-vente. |
| L'appareil ne souffle pas | Moteur endommagé. | Remettez l'appareil au service après-vente. |

## 13. Composition de l'appareil

DED7976: 1. Décapeur thermique – 1 pc., 2. Embout de buse – 2 pc.
DED7977: 1. Décapeur thermique – 1 pc., 2. Embout de buse – 4 pc.
DED7978: 1. Décapeur thermique – 1 pc., 2. Embout de buse – 4 pc., 3. Kit de décapage de peinture – 1 ensemble.

## 14. Information pour les utilisateurs concernant l'élimination des appareils électriques et électroniques (concerne les ménages)



Le symbole représenté sur les produits ou leur documentation jointe indique que les appareils électriques ou électroniques hors d'usage ne doivent pas être jetés avec les ordures ménagères. La procédure correcte en cas de nécessité d'élimination, de réutilisation ou de récupération des composants consiste à remettre l'appareil à un point de collecte spécialisé, où il sera accepté gratuitement. Les informations sur l'emplacement des points de collecte des équipements usagés sont fournies par les autorités locales, par exemple sur leurs sites web.
Une élimination correcte de l'appareil permet de préserver des ressources précieuses et d'éviter les effets négatifs sur la santé et l'environnement résultant de la possible présence dans l'équipement de substances, de mélanges et de composants dangereux.
Une élimination incorrecte des déchets est passible de sanctions prévues par les réglementations locales en vigueur.
Utilisateurs dans les pays de l'Union européenne : En cas de nécessité de se débarrasser d'appareils électriques ou électroniques, veuillez contacter le point de vente ou le fournisseur le plus proche, qui vous fourniront des informations supplémentaires.
Élimination des déchets dans les pays hors de l'Union européenne : Ce symbole ne concerne que les pays de l'Union européenne. En cas de besoin de se débarrasser de ce produit, veuillez contacter les autorités locales ou votre revendeur pour obtenir des informations sur la procédure correcte à suivre.

## Carte de garantie

Pistolet thermique
(nom du produit)

Numéro de catalogue : …… Numéro de lot : .....

(ci-après dénommé le Produit)

Date d'achat du Produit : .....

Cachet du vendeur

Date et signature du vendeur : .....

**Déclaration de l'Utilisateur :**

Je confirme avoir été informé des conditions de garantie ainsi que des conséquences du non-respect des directives contenues dans le mode d'emploi et la carte de garantie. Les conditions de la présente garantie me sont connues, ce que je confirme par ma signature :

..... .....

Date et lieu Signature de l'Utilisateur

### I. Responsabilité pour le Produit

1. Le garant est Dedra Exim Sp. z o.o., dont le siège social est à Pruszków, adresse : ul. 3 Maja 8, 05-800 Pruszków, Pologne, KRS 0000062517, Tribunal de district de la ville de Varsovie à Varsovie, XIVe division commerciale du Registre national des tribunaux, NIP 527-020-49-33, capital social : 100 980,00 PLN.
2. Conformément aux conditions spécifiées dans la présente carte de garantie, le Garant accorde une garantie sur le Produit provenant de la distribution du Garant.
3. La responsabilité au titre de la garantie ne couvre que les défauts résultant de causes inhérentes au Produit au moment de sa livraison à l'Utilisateur.
4. Au titre de la garantie, l'Utilisateur a droit à la réparation gratuite du Produit, à condition que le défaut soit apparu pendant la période de garantie. Le mode de réparation du Produit (méthode d'exécution de la réparation) dépend de la décision du Garant. Si le Garant constate l'impossibilité de réparer, il se réserve le droit de remplacer l'élément défectueux ou l'ensemble du Produit par un produit exempt de défaut, de réduire le prix du Produit ou de résilier le contrat.
5. En ce qui concerne l'Utilisateur qui n'est pas un consommateur au sens de la loi du 23 avril 1964, Code civil, la responsabilité du Garant en matière de dommages résultant de la présente garantie et/ou en relation avec sa conclusion et son exécution, quel que soit le fondement juridique, est limitée au maximum à la valeur du Produit défectueux.

### II. Période de garantie

| Éléments du Produit | Durée de la protection de garantie |
|---|---|
| Pistolet thermique | 36 mois à compter de la date d'achat du produit indiquée sur la présente carte de garantie. |
| Buses, accessoires de décapage | Non couvert par la garantie. |

### III. Conditions d'application de la garantie

1. Présentation par l'Utilisateur de la carte de garantie du Produit dûment remplie et justification par l'Utilisateur des circonstances d'achat du Produit, par exemple en présentant un ticket de caisse, une facture, etc. Afin de faciliter le traitement de la réclamation, il est recommandé à l'Utilisateur de joindre au Produit réclamé tous les éléments spécifiés dans la rubrique « Composition de l'appareil » contenue dans le mode d'emploi.
2. Respect par l'Utilisateur des recommandations contenues dans le mode d'emploi et la carte de garantie.
3. La garantie ne couvre que le territoire de la République de Pologne et de l'UE.
4. La garantie ne couvre pas les défauts du Produit résultant notamment de :
a. Non-respect par l'Utilisateur des conditions spécifiées dans le mode d'emploi, notamment en matière d'utilisation, d'entretien et de nettoyage corrects ;
b. Utilisation par l'Utilisateur de produits de nettoyage ou d'entretien non conformes au mode d'emploi ;
c. Stockage et transport inappropriés du Produit par l'Utilisateur ;
d. Modifications et/ou transformations non autorisées du Produit par l'Utilisateur, qui n'ont pas été convenues avec le Garant ;
e. Utilisation par l'Utilisateur dans le Produit de consommables non conformes au mode d'emploi.
5. L'Utilisateur qui n'est pas un consommateur au sens de la loi du 23 avril 1964, Code civil, perd la garantie sur le Produit dans lequel :
- les numéros de série, les indications de date et les plaques signalétiques ont été supprimés, modifiés ou endommagés par l'Utilisateur ;
- les scellés ont été endommagés par l'Utilisateur ou portent des traces de manipulation de l'Utilisateur.
6. Attention ! Les opérations liées à l'entretien quotidien du Produit, résultant notamment du mode d'emploi, sont effectuées par l'Utilisateur à ses propres frais.

### IV. Procédure de réclamation

1. En cas de constatation d'un fonctionnement incorrect du Produit, avant de soumettre une réclamation, il convient de s'assurer que toutes les opérations spécifiées notamment dans le mode d'emploi ont été effectuées correctement.
2. Il est recommandé de soumettre la réclamation immédiatement, de préférence dans les 7 jours suivant la date de constatation du défaut du Produit. L'Utilisateur qui n'est pas un consommateur au sens de la loi du 23 avril 1964, Code civil, perd ses droits découlant de la présente garantie en cas de non-soumission de la réclamation dans un délai de 7 jours.
3. La réclamation peut être soumise notamment au point d'achat du Produit, au service de garantie ou par écrit à l'adresse suivante : Dedra Exim Sp. z o.o., ul. 3 Maja 8, 05-800 Pruszków, Pologne.
4. L'Utilisateur peut soumettre une réclamation en utilisant le formulaire disponible sur le site web www.dedra.pl (« Formulaire de réclamation au titre de la garantie »).
5. Les adresses des services de garantie pour les différents pays sont disponibles sur le site www.dedra.pl. En l'absence de service de garantie pour un pays donné, il est recommandé d'adresser les réclamations au titre de la garantie à l'adresse suivante : Dedra Exim Sp. z o.o. ul. 3 Maja 8, 05-800 Pruszków (Pologne).
6. A l'égard de la sécurité de l'Utilisateur, l'utilisation d'un Produit défectueux est interdite.
7. Attention ! L'utilisation d'un Produit défectueux est dangereuse pour la santé et la vie de l'Utilisateur.
8. L'exécution des obligations découlant de la garantie aura lieu dans un délai de 14 jours ouvrables à compter de la date de livraison du Produit réclamé par l'Utilisateur.
9. Avant de livrer le Produit défectueux pour réclamation, il est recommandé de le nettoyer. Il est recommandé de protéger soigneusement le Produit réclamé contre les dommages pendant le transport (il est recommandé de livrer le Produit réclamé dans son emballage d'origine).
10. La période de garantie est prolongée de la durée pendant laquelle l'Utilisateur n'a pas pu utiliser le Produit en raison d'un défaut couvert par la garantie.
La garantie n'exclut, ne limite ni ne suspend les droits de l'Utilisateur découlant des dispositions relatives à la garantie légale contre les défauts de la chose vendue.
Conformément à l'article 13, paragraphes 1 et 2, du règlement (UE) 2016/679 du Parlement européen et du Conseil du 27 avril 2016 relatif à la protection des personnes physiques à l'égard du traitement des données à caractère personnel et à la libre circulation de ces données, et abrogeant la directive 95/46/CE (ci-après « RGPD »), nous vous informons de ce qui suit :
**1.** Le responsable du traitement de vos données personnelles fournies dans le formulaire est DEDRA-EXIM sp. z o.o., dont le siège social est situé à Pruszków, ul. 3 Maja 8, 05-800 Pruszków, Pologne (ci-après le « Responsable du traitement »).

**2.** Vos données seront traitées exclusivement aux fins de la procédure de garantie de l'appareil conformément à l'article 6, paragraphe 1, point b), du règlement général sur la protection des données (ci-après « RGPD »). La fourniture des données est volontaire, mais nécessaire au déroulement de la procédure de garantie.
**3.** Vos données seront traitées pendant la durée d'examen et de traitement de la procédure de garantie, ainsi qu'à des fins d'archivage en cas de nécessité de défense contre d'éventuelles réclamations à l'encontre du Responsable du traitement, et ce, pas plus longtemps que le délai de prescription de ces réclamations.
**4.** Vos données pourront être divulguées exclusivement aux sous-traitants traitant les données pour le compte du responsable du traitement sur la base d'un contrat écrit de sous-traitance de données à caractère personnel, fournissant notamment des services de maintenance technique, d'hébergement ou de gestion de site web, de support informatique ou de transport. Les fournisseurs du Responsable du traitement sont tenus d'assurer la sécurité des données et de respecter les exigences de la législation applicable en matière de protection des données à caractère personnel, et ne peuvent pas utiliser les données à caractère personnel qui leur sont confiées à d'autres fins que celles spécifiées dans le contrat conclu avec le Responsable du traitement.
**5.** Vos données ne feront pas l'objet d'une prise de décision automatisée, y compris le profilage, et ne seront pas transférées vers un pays tiers ou une organisation internationale.
**6.** Vous disposez d'un droit d'accès à vos données, ainsi que d'un droit de rectification, d'effacement, de limitation du traitement, d'un droit à la portabilité des données et d'un droit d'opposition, à tout moment.
**7.** Pour toute question relative au traitement de vos données personnelles par le Responsable du traitement, vous pouvez le contacter à l'adresse e-mail suivante : daneosobowe@dedra.pl ;
**8.** Vous avez le droit d'introduire une réclamation auprès de l'autorité de contrôle compétente en matière de protection des données à caractère personnel;

Dedra Exim Sp. z o.o.
ul. 3 Maja 8, 05-800 Pruszków
Tel. +48 22 73 83 777, fax +48 22 73 83 779
www.dedra.pl, serwis@dedra.pl

**Adnotacje o dokonanych naprawach / Záznamy o provedených opravách / Záznamy o vykonaných opravách / Pastabos apie atliktą remontą / Piezīmes par veikto remontu / Feljegyzések az elvégzett javításokról / Menţiuni cu privire la reparaţiile efectuate / Vermerke über ausgeführte reparaturen / Zaznamek o opravljenih popravilih / Bilješke o izvršenim popravcima / Отбелязване на извършените ремонти / Informations sur les réparations effectuées**

| Data zgłoszenia do naprawy / Datum nahlášení k opravě / Dátum odovzdania do opravy / Atidavimo remontui data / Produkta nodošanas remontā datums / A javításra történő bejelentés dátuma / Data predării la reparaţie / Datum der Anmeldung zur Reparatur / Datum zahtevka za popravilo / Datum zahtjeva za popravak / Дата на заявката за ремонт / Date de la demande de réparation | Data wykonania naprawy / Datum provedení opravy / Dátum vykonania opravy / Remonto data / Remonta datums / A javítás dátuma / Data efectuării reparaţiei / Datum der Ausführung der Reparatur / Datum popravila / Datum popravka / Дата на ремонта / Date de la réparation | Zakres naprawy, opis czynności naprawczych / Rozsah opravy, popis úkonů / Rozsah opravy, opis vykonaných opravných činností / Remonto apimtis, remonto darbų aprašymas / Remonta apjoms, remontdarbu apraksts / A javítás tartalma, a javítási műveletek leírása / Domeniul de reparaţie, descrierea operaţiilor de reparaţie / Umfang der Reparatur , Beschreibung der Tätigkeiten / Obseg popravila, opis popravila / Opseg popravka, opis aktivnosti popravka / Обхват на ремонта, описание на ремонтните дейности / Étendue de la réparation, description des travaux de réparation | Podpis wykonującego naprawę / Podpis opraváře / Podpis osoby vykonávajúcej opravu / Remontą atliekančio asmens parašas / Remonta veicēja paraksts / A javítást végző aláírása / Semnătura persoanei care a efectuat reparaţia / Unterschrift der die Reparatur ausführenden Person / Podpis serviserja / Potpis osobe koja obavlja popravak / Подпис на ремонтиращия / Signature de la personne ayant effectué la réparation |
|---|---|---|---|
| | | | |