DED7975

Instrukcja ważna dla urządzeń wyprodukowanych po: / Návod pro zařízení vyrobená po: / Návod pre obsluhu zariadení vyrobených po: / Instrukcija – įrenginiai, kurie buvo pagaminti nuo: / Lietošanas instrukcija ierīcēm izgatavotiem pēc: / Útmutató a után gyártott készülékekhez: / Mode d'emploi pour les appareils fabriqués après: / Manual de Instrucciones para las máquinas fabricadas después de: / Manualul de utilizare pentru aparate fabricate după: / Gebruiksaanwijzing voor apparaten geproduceerd na: / Bedienungsanleitung für Geräte, hergestellt wurden die nach dem: / Upute vrijede za uređaje proizvedene nakon: **01.01.2021**

PL **Opalarka-wypalacz do chwastów 3 w 1**
Instrukcja obsługi z kartą gwarancyjną

CZ **Horkovzdušná pistole na plevel–vypalovač plevele 3v1**
Návod k obsluze se záručním listem

SK **Teplovzdušná pištoľ-vypaľovač buriny 3 v 1**
Užívateľská príručka so záručným listom

LT **Šiluminis degiklis - piktžolių degiklis 3in1**
Naudojimo instrukcija su Garantiniu lapu

LV **Nezāļu svilinātājs-dedzinātājs 'trīs vienā'**
Lietošanas instrukcija ar garantijas talonu

HU **Hőlégfúvő-gyomégető 3 az 1-ben**
Használati Utasítás Garanciajeggyel

RO **Aparat de pârlit – arzător pentru buruieni 3 în 1**
Instrucțiuni de utilizare și certificat de garanție

DE **3-in-1-Unkrautbrenner**
Bedienungsanleitung mit Garantiekarte

HR **Toplinski pištolj-plamenik za korov**
Upute za upotrebu s jamstvenim listom

SI **Toplotna pištola za plevel 3v1**
Upute za upotrebu s jamstvenim listom





PL Wszelkie prawa zastrzeżone. Niniejsze opracowanie jest chronione prawem autorskim. Kopiowanie lub rozpowszechnianie instrukcji obsługi we fragmentach albo w całości bez zgody Dedra Exim zabronione. Dedra Exim zastrzega sobie prawo do wprowadzania zmian konstrukcyjno-technicznych oraz kompletacyjnych bez uprzedniego powiadamiania. Zmiany te nie mogą stanowić podstawy do reklamowania produktu. Instrukcja obsługi dostępna na stronie www.dedra.pl

CZ Všechna práva vyhrazena. Toto zpracování je chráněno autorským právem. Kopírování nebo šíření Návodu k obsluze v částech nebo vcelku bez souhlasu společnosti Dedra Exim je zakázáno. Dedra Exim si vyhrazuje právo zavádět konstrukční a technické a komplementační změny bez dřívějšího oznámení. Tyto změny nemohou být základem pro reklamování výrobku. Návod k obsluze dostupný na stránkách www.dedra.pl

SK Všetky práva vyhradené. Tieto materiály sú chránené autorskými právami. Kopírovanie prípadne šírenie častí, prípadne celého návodu na obsluhu je bez súhlasu spoločnosti Dedra Exim zakázané. Dedra Exim si vyhradzuje právo na vykonávanie konštrukčno-technických zmien, a zmien doplnkového príslušenstva, bez predchádzajúceho upozornenia. Tieto zmeny nemôžu byť dôvodom na reklamáciu výrobku. Užívateľská príručka je dostupná na webovej stránke www.dedra.pl

LT Visos teisės saugomos. Šis kūrinys yra saugomas autorinių teisių įstatymų. Eksploatavimo instrukcijos arba jos fragmentų kopijavimas ir platinimas be „Dedra Exim" sutikimo draudžiamas. „Dedra Exim" pasilieka sau teisę įvesti konstrukcijos, techninius arba komplektacijos pokyčius be išankstinio įspėjimo. Šie pokyčiai negali būti skundo dėl produkto pagrindu. Naudojimo instrukcija yra prieinama svetainėje: www.dedra.pl

LV Visas tiesības pasargātas. Šis izdevums ir sargāts ar autortiesību. Lietošanas Instrukcijas kopēšana vai izplatīšana pilnīgi vai fragmentos bez Dedra Exim firmas piekrišanas ir aizliegta. Firma Dedra Exim atstāj sev tiesību veikt konstrukcijas-tehnikas izmaiņu, kā arī komplektācijas izmaiņu bez iepriekšēja paziņojuma. Šīs izmaiņas nevar būt par pamatu produkta reklamēšanai. Lietošanas instrukcija pieejama mājaslapā www.dedra.pl

HU Minden jog fenntartva. A jelen kiadvány szerzői jogokkal védve. A Használati Utasítás másolása vagy terjesztése egészében vagy részleteiben a Dedra Exim írásos engedélye nélkül tilos A Dedra Exim fenntartja magának a szerkezeti-műszaki, valamint komplettálási változtatások előzetes bejelentés nélküli bevezetésének jogát. Ezek a változások nem szolgálhatnak alapjául a termék reklamációjának. A használati utasítás a weboldalon elérhető www.dedra.pl.

RO Toate drepturile rezervate. Această redactare este protejată prin legea dreptului de autor. Este interzisă copierea, reproducerea în orice fel sau multiplicarea și distribuirea parțială sau în totalitate a Manualului de utilizare fără permisiunea firmei Dedra Exim Firma Dedra Exim își rezervă dreptul de a face modificări tehnice și constructive sau de completare a dispozitivului fără o notificare prealabilă. Aceste modificări nu pot constitui temei pentru reclamarea produsului. Instrucțiunea de deservire accesibilă pe pagina www.dedra.pl

DE Alle Rechte vorbehalten. Die vorliegende Bedienungsanleitung wird durch das Urheber-recht geschützt. Kein Teil dieser Bedienungs-anleitung darf ohne schriftliche Einwilligung von Dedra Exim vervielfältigt oder verbreitet werden.Dedra Exim behält sich das Recht vor, Konstruktions- und technische Änderungen sowie Änderungen in der Zusammensetzung vorzunehmen, ohne vorher darüber zu informieren. Diese Änderungen können kein Grund zur Reklamation des Produkts bilden. Die Bedienungsanleitung ist auf der Internetseite www.dedra.pl zugänglich.

HR Sva prava pridržana. Ova je studija zaštićena autorskim pravima. Zabranjeno je kopiranje ili distribucija korisničkog priručnika, djelomično ili u cijelosti, bez pristanka Dedra Exima. Dedra Exim zadržava pravo uvođenja konstrukcijskih, tehničkih i montažnih promjena bez prethodne najave. Ove izmjene ne mogu biti temelj za reklamiranje proizvoda. Korisnički priručnik dostupan na www.dedra.pl

SI Vse pravice pridržane. Ta študija je zaščitena z avtorskimi pravicami. Kopiranje ali razširjanje priročnika po delih ali v celoti je brez dovoljenja družbe Dedra Exim prepovedano. Družba Dedra Exim si pridržuje pravico do oblikovnih, tehničnih in zaključnih sprememb brez predhodnega obvestila. Te spremembe ne smejo biti podlaga za oglaševanje izdelka. Uporabniški priročnik je na voljo na spletni strani www.dedra.pl

Kontakt / Kontakt / Kontakt / Kontaktai / Kontakts / Elérhetőség / Contact / Kontakt / Kontakt / Pišite na
Dedra Exim Sp. z o.o., ul. 3 Maja 8, 05-800 Pruszków
Tel. +48 22 73 83 777 wew. 129, 165, fax +48 22 73 83 779
serwis@dedra.pl www.dedra.pl

7975.020725.V3

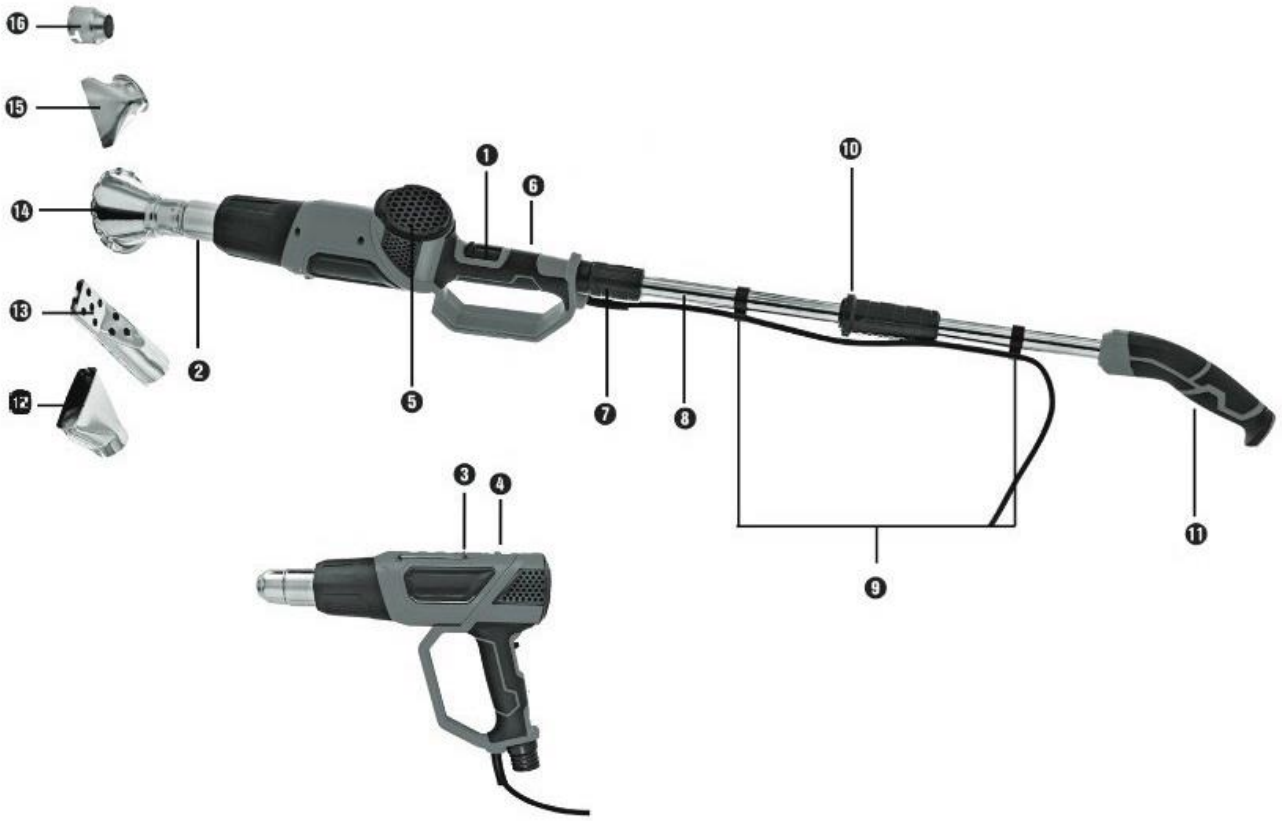

A

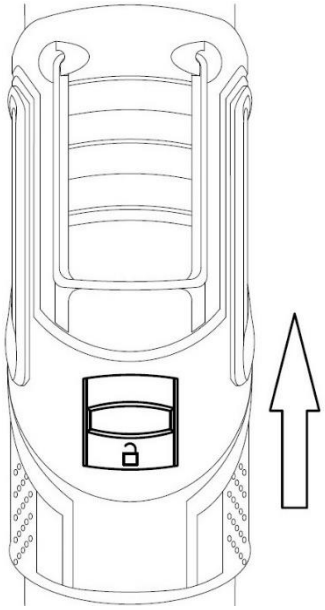

B

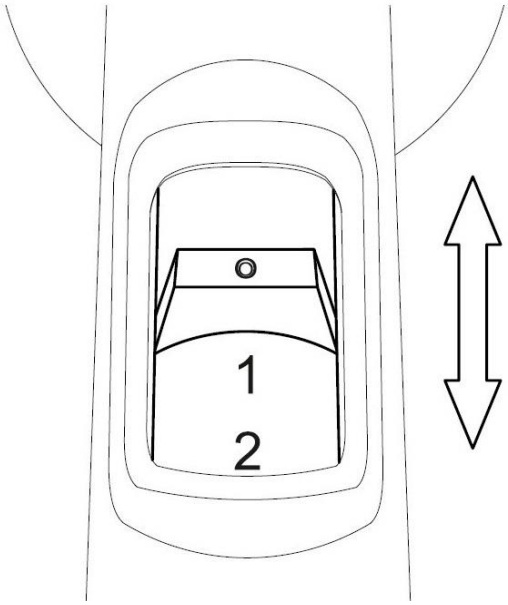

C

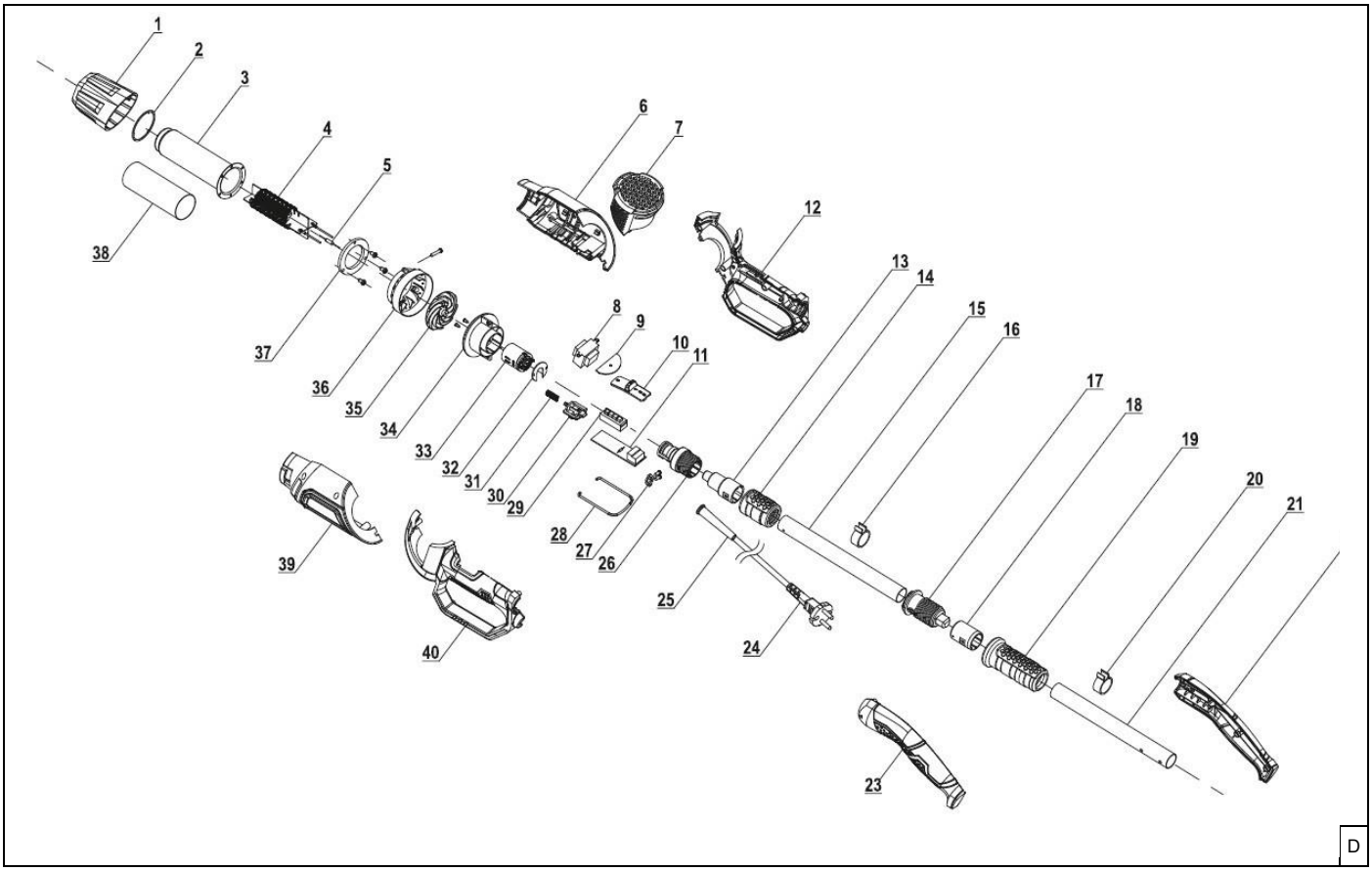

Opis piktogramów / Popis použitých piktogramů / Opis používaných piktogramov / Panaudotų piktogramų aprašymas / Lietoto piktogrammu apraksts / Az alkalmazott piktogramok magyarázata / Interpretation des pictogrammes / Descripción de los pictogramas / Descrierea pictogramelor / Omschrijving van de gebruikte pictogrammen / Beschreibung der verwendeten Piktogramme / Opis piktograma / Opis piktogramov

	**Uwaga: przeczytaj instrukcję dla operatora** / Příkaz: přečtěte návod k obsluze / Príkaz: oboznámte sa s užívateľskou príručkou / Privaloma: perskaitykite aptarnavimo instrukciją / Norādījums: rūpīgi iepazīstieties ar lietotāja rokasgrāmatā sniegto informāciju / Utasítás: olvassa el az útmutatót / Ordre: avant l'usage lire le mode d'emploi / Indicación: leer el manual de instrucciones / Obilgatoriu: citiți manualul de utilizare / Bevel: lees de gebruiksaanwijzing / Gebot: die Bedienungsanleitung lesen / Obavezno: pročitajte korisnički priručnik / Obvezno: preberite priročnik za uporabo
	**Nakaz: stosować okulary ochronne** / Příkaz: používejte ochranné brýle / Príkaz: používajte ochranné okuliare / Privaloma: naudoti apsauginius akinius / Norādījums: nēsājiet aizsargacenes / Utasítás: viseljen védőszemüveget / Ordre: utiliser les lunettes de protection / Indicación: usar las gafas de protección / Obligatoriu: folosiți ochelari de protecție / Bevel: draag veiligheidsbril / Gebot: Schutzbrille tragen / Obavezno: nosite zaštitne naočale / Obvezno: nosite zaščitna očala
	**Nakaz: stosować środki ochrony dróg oddechowych /** Příkaz: používejte prostředky pro ochranu dýchacích cest / Príkaz: používajte ochranné prostriedky na ochranu dýchacích ciest / Privaloma: naudoti kvėpavimo takų apsaugos priemones / Pieprasījums: izmantot elpceļu attiecīgu aizsardzību / Utasítás: használjon légúti védelmi felszerelést / Obligatoriu: utilizați echipament de protecție a căilor respiratorii / Gebot: atemschutzgeräte benutzen / Obavezno: koristiti zaštitu za disanje / Obvezno: Uporabljajte zaščito dihal
	**Nakaz: stosować rękawice ochronne** / Příkaz: používejte ochranné rukavice / Príkaz: používajte ochranné rukavice / Privaloma: naudoti apsauginius akinius / Pieprasījums: lietot aizsardzības cimdus / Utasítás: használjon védőkesztyűt / Ordre: utiliser les gants de protection / Indicación: usar los guantes de protección / Obligatoriu: purtați manuși de protecție / Bevel: gebruik beschermende handschoenen / Gebot: schutzhandschuhe sind zu benutzen / Obavezno: koristiti zaštitne rukavice / Obvezno: uporabljajte zaščitne rokavice
	**Ostrzeżenie: Gorące powierzchnie /** Upozornění: Horký povrch / Varovanie: Horúci povrch / Įspėjimas: Karštas paviršius / Brīdinājums: Karsta virsma / Figyelmeztetés: Forró levegő / Avertizare: Aer fierbinte / Warnung: Heiße luft / Upozorenje: Vruće površine / Opozorilo: Vroče površine
	**Informacja: urządzenie w drugiej klasie ochronności /** informace: zařízení v druhé třídě ochrany / informácia: zariadenie v druhej triede ochrany / informacija: įrankio saugumo nuo elektros smūgio klasės / informācija: ierīce atbilst otrajai aizsardzības klasei / információ: a termék második osztályú besorolással rendelkezik / informație: dispozitiv din clasa a doua de protecție împotriva / information: das gerät besitzt die zweite klasse / Informacije: uređaj u drugoj klasi zaštite / Informacije: naprava v zaščitnem razredu II

PL Spis treści

1. Zdjęcia i rysunki
2. Opis urządzenia
3. Przeznaczenie urządzenia
4. Ograniczenie użycia
5. Dane techniczne
6. Przygotowanie do pracy
7.Podłczenie do sieci
8. Włączanie urządzenia
9. Użytkowanie urządzenia
10. Bieżące czynności obsługowe
11. Części zamienne i akcesoria
12. Samodzielne usuwanie usterek
13. Kompletacja urządzenia
14. Informacja dla użytkowników o pozbywaniu się urządzeń elektrycznych i elektronicznych
15. Wykaz części do rysunku złożeniowego
16. Karta gwarancyjna

Ogólne warunki bezpieczeństwa zostały dołączone jako oddzielna broszura. Deklaracja Zgodności - dostępna w siedzibie producenta.

OSTRZEŻENIE. Przeczytać wszystkie ostrzeżenia oznaczone symbolem i wszystkie instrukcje.

Nieprzestrzeganie podanych niżej ostrzeżeń i wskazówek dotyczących bezpieczeństwa może być przyczyną porażenia prądem elektrycznym, pożaru lub poważnych obrażeń.

Zachowaj wszystkie ostrzeżenia i instrukcje do przyszłego użytku.

2. Opis urządzenia

Rys. A:.1. Włącznik, 2. Dysza gorącego powietrza, 3. Stojak, 4. Przycisk blokady, 5. Otwory wentylacyjne, 6. Rękojeść główna, 7. Uchwyt łączeniowy, 8. Uchwyt przedłużajacy, 9. Uchwyt montażowy na przewód, 10. Rekojeść podtrzymujaca, 11. Rekojeść główna uchwytu, 12, 13, 14, 15, 16 - Końcówka dyszy.

3. Przeznaczenie urządzenia

Urzadzenie służy do podgrzewania, rozgrzewania i topienia tworzyw sztucznych, do zgrzewania materiałów termokurczliwych, do podgrzewania i usuwania starych powłok malarskich.Służy również do rozgrzewania zapieczonych lub zamarzniętych połączeń rozłącznych, a także do innych prac wymagających strumienia gorącego powietrza. Przy prostych modyfikacjach, urządzenie może być wykorzystywane również do rozpalania grilla, a także do wypalania chwastów.
Dopuszcza się wykorzystanie urządzenia w pracach remontowo-budowlanych, warsztatach naprawczych, pracach amatorskich przy równoczesnym przestrzeganiu warunków użytkowania i dopuszczalnych warunkach pracy, zawartych w instrukcji obsługi

4. Ograniczenia użycia

Urządzenie może być użytkowane tylko zgodnie z zamieszczonymi poniżej “Dopuszczalnymi warunkami pracy”.

⚠ UWAGA Urządzenie nie może być używane do podgrzewania materiałów palnych lub wybuchowych.

Samowolne zmiany w budowie mechanicznej i elektrycznej, wszelkie modyfikacje, czynności obsługowe nie opisane w Instrukcji Obsługi będą traktowane za bezprawne i powodują natychmiastową utratę Praw Gwarancyjnych. Użytkowanie niezgodne z przeznaczeniem, bądź niezgodnie z Instrukcją Obsługi spowoduje natychmiastową utratę Praw Gwarancyjnych a Deklaracja Zgodności traci ważność.

DOPUSZCZALNE WARUNKI PRACY
Urządzenie może być użytkowane tylko w pomieszczeniach zamkniętych o sprawnie działającej wentylacji lub na zewnątrz pomieszczeń. Chronić przed deszczem i wilgocią. Nie pracować w czasie opadów atmosferycznych.

5. Dane techniczne

Model		DED7975
Napięcie sieci [V]		230 ~
Częstotliwość sieci [Hz]		50
Moc znamionowa [W]		2000
Temperatura [°C]	I bieg	60
	II bieg	350
	III bieg	600
Przepływ powietrza [L/min]	I bieg	500
	II bieg	300
	III bieg	500
Klasa ochronności		II
Stopień ochrony		IPX0
Masa [kg]		1,4

6. Przygotowanie do pracy

⚠ UWAGA Wszystkie czynności opisane w tym rozdziale przeprowadzaj przy odłączonym źródle zasilania.

Montaż uchwytu przedłużajacego

Uchwyt przedłużający składa się z dwóch części. Połącz obie części, wykorzystując odpowiednio wyprofilowane końcówki, i dokręć je. Połącz uchwyt przedłużający z urządzeniem. Upewnij się, że uchwyt przedłużający jest prawidłowo dokręcony do rekojeści głównej.

Montaż końcówki dyszy

Końcówki dysz są opcjonalne dla różnych zastosowań i funkcji. W zależności od zamierzonego zastosowania, nasuń końcówkę na dyszę urządzenis.

⚠ UWAGA Nigdy nie dotykaj dysz w trakcie lub bezpośrednio po użyciu urządzenia. Dysze są bardzo gorące

Regulacja kątowa rękojeści

Lewą dłonią przytrzymaj głowicę urządzenia. Zwolnij przycisk blokady (Rys.B), znajdujący się w górnej części obudowy.Prawą dłonią przesuń rękojeść główną o 90 stopni tak aby rękojeść ustawić w położeniu 180 stopni. Zablokuj przycisk blokady.

7. Podłączenie do sieci

Przed podłączeniem urządzenia do źródła prądu należy upewnić się, czy napięcie zasilania odpowiada wartości podanej na tabliczce znamionowej.
Instalacja zasilająca powinna być wykonana zgodnie z zasadniczymi wymaganiami dotyczącymi instalacji elektrycznych i spełniać wymogi bezpieczeństwa użytkowania. Parametry minimalnego przekroju przewodu zasilającego oraz nominalnej wartości bezpiecznika w zależności od mocy urządzenia podano w poniższej tabeli:

Moc urządzenia [W]	Minimalny przekrój przewodu [mm^2]	Minimalna wartość bezpiecznika typu B [A]
1400÷2300	1,5	16

Instalacja winna być wykonana przez uprawnionego elektryka. W przypadku korzystania z przedłużaczy należy zwrócić uwagę by przekrój żyły nie był mniejszy od wymaganego (patrz tabela). Przewód elektryczny ułożyć tak, aby w czasie pracy nie był narażony na przecięcie. Nie używać uszkodzonych przedłużaczy. Okresowo sprawdzać stan techniczny przewodu zasilającego. Nie ciągnąć za przewód zasilający.

8. Włączanie urządzenia

⚠ UWAGA Przed uruchomieniem urządzenia bezwzględnie wykonaj czynności opisane w rozdziale „Przygotowanie do pracy”.

Stosuj tylko przedłużacze ogrodowe, dostosowane do pracy na zewnątrz pomieszczeń.

W zależności od zastosowania przesuń włącznik (Rys.C) do pozycji II lub III.Przy takich ustawieniach, urządzenie osiąga wysokie temperatury: 350/650°C. Po zakończeniu pracy- schłodź urządzenie. Przesuń włącznik do pozycji I, aby szybko schłodzić urządzenie przed wyłączeniem i przechowywaniem.
Aby wyłączyć urządzenie: - przesuń włącznik do pozycji 0.

9. Użytkowanie urządzenia

Urządzenie poprzez proste modyfikacje oraz zastosowanie opcjonalnych końcówek, łączy w sobie funkcje trzech urzadzeń, takich jak:

Opalarka

Urządzenie może być używane jako opalarka do różnych zastosowań, gdy uchwyt przedłużający jest zdjęty a rękojeść główna ustawiona w pozycji pionowej do wylotu dyszy.
• Załóż na dyszę, jedną z końcówek (Rys.A.12/15/16)
• Ustaw włącznik w pozycję II lub III, urządzenie w czasie pracy osiągnie maksymalną temperaturę dla danego zakresu pracy.
W czasie pracy nie trzymaj przez dłuższy czas dyszy skierowanej w jedno miejsce, poruszaj opalarką tak, aby strumień gorącego powietrza rozgrzewał równomiernie żądaną powierzchnię.
W przypadku usuwania starych farb, rozgrzej powłokę. Po krótkim czasie farba zacznie tworzyć pęcherze. Nie dopuść do spalenia farby, gdyż utrudni to jej usunięcie. Farbę usuń przy użyciu szpachelki lub skrobaka. Podczas mechanicznego usuwania rozgrzanej farby opalarkę wyłącz i odstaw w bezpieczne miejsce na podstawce, dyszą skierowaną ku górze.

⚠ UWAGA W czasie usuwania starych powłok farb olejnych, stosuj datkowo środki ochrony osobistej takie jak okulary ochronne i maska przeciwpyłowa.

• Zachowaj szczególną ostrożność podczas używania urządzenia w miejscach, w których znajdują się materiały palne.
• Nie nagrzewaj tego samego miejsca przez długi czas.
• Nie pozostawiaj włączonego urządzenia bez dozoru.

Zapalarka do grilla

• Załóż na dyszę, końcówkę dedykowaną do rozpalania grilla (rys. A.13) .
• Włącz urzadzenie, ustaw włącznik w pozycję III. • Skieruj dyszę w kierunku paleniska grilla.
• Ustaw dyszę tak aby otwory znajdujące się na końcówce dyszy skierowane były do dołu. Urządzenie zacznie się nagrzewać do maksymalnej temperatury. Po uzyskaniu żądanego stopnia rozpalenia węgli/brykietów wycofaj urządzenie. Zredukuj przełącznikiem do pozycji I. Po użyciu umieść urządzenie na podpórce ,odczekaj co najmniej minutę aż urządzenie wychłodzi się, po czym wyłącz .

⚠ UWAGA Nie stosuj dodatkowych środków płynnych (takich jak benzyna, rozpuszczalniki) oraz stałych jako rozpałek do grilla.

Wypalacz do chwastów

• Ustaw rękojeść główną (Rys.B) w pozycji umożliwiającej wydłużenie rekojeści głównej.
• Połącz elementy uchwytu ,następnie połącz uchwyt przedłużający z urządzeniem.
• Załóż na dyszę, końcówkę do usuwania chwastów (Rys.A14) .
• Przewód zasilajacy włóż w uchwyty(Rys,A,A9) znajdujące się na uchwycie przedłużajacym, który zapobiega poluzowaniu się przewodu zasilającego podczas użytkowania.
• Włącz urządzenie i ustaw włącznik na pozycję III.
•P ozwól urządzeniu osiągnąć maksymalną temperaturę.
• Aby zlikwidować chwasty, przytrzymaj urządzenie w pozycji w której końcówka do usuwania chwastów znajdowała się powyżej chwasta przez kilka sekund. W ciągu tych kilku sekund struktura komórkowa chwasta zostaje zniszczona. W rezultacie chwast ginie w ciągu kilku dni.
• Całkowite spalanie chwastów nie jest konieczne, wystarczy kilka sekund.
• Aby zapewnić skuteczną pielęgnację , dyszę do odchwaszczania należy trzymać w odległości od 0 do 5 cm nad chwastem.

⚠ UWAGA Trzymaj wszystkie części ciała z dala od metalowej dyszy grzejnej. Nie dotykaj jej, zanim nie ostygnie.

• Urządzenie trzymaj za izolowaną rękojeść znajdującą się na uchwycie przedłużającym, ponieważ metalowa głowica grzejna może zetknąć się z ukrytym przewodem lub własnym przewodem.
• Jeśli używany jest przedłużacz,to powinien być przystosowany do użytku do pracy na zewnątrz, a połączenie musi być suche i nie może znajdować się na ziemi.

10. Bieżące czynności obsługowe

⚠ UWAGA Wszystkie czynności opisane w tym rozdziale przeprowadzaj przy odłączonym źródle zasilania.

Przed każdym uruchomieniem:

• Sprawdź stan przewodu zasilającego.
• Sprawdź czy otwory wentylacyjne urządzenia nie są zasłonięte. W razie konieczności przedmuchaj sprężonym powietrzem. Do dokładniejszego czyszczenia wykorzystaj lekko wilgotną ścierkę z ewentualnym dodatkiem nieagresywnych środków czyszczących.

Po każdym użyciu:

• Ustaw urządzenie na podstawce i pozostaw do ostygnięcia przed przechowywaniem.
• Wyjmij wtyczkę z gniazdka aby uniknąć przypadkowego włączenia przez osoby postronne.

⚠ UWAGA Nigdy nie używaj rozpuszczalników do czyszczenia urządzenia. Rozpuszczalniki mogą uszkodzić plastikowe elementy obudowy.

Przechowywanie
Przed schowaniem urządzenia do pudełka upewnij się, że urządzenie zostało schłodzone. Gdy urządzenie nie jest użytkowane, przechowywuj je w miejscu poza zasięgiem dzieci.

11. Części zamienne i akcesoria

W celu zakupu części zamiennych i akcesoriów należy skontaktować się z serwisem Dedra Exim. Dane kontaktowe znajdują się na 1. stronie instrukcji.
Przy zamawianiu części zamiennych prosimy podać numer partii umieszczony na tabliczce znamionowej oraz numer części z rysunku złożeniowego.
W okresie gwarancyjnym naprawy dokonywane są na zasadach podanych w karcie gwarancyjnej. Reklamowany produkt prosimy przekazać do naprawy w miejscu zakupu (sprzedawca zobowiązany jest przyjąć reklamowany produkt), przesłać do serwisu centralnego Dedra Exim lub przesłać do serwisu najbliższego względem miejsca zamieszkania (lista serwisów na stronie www.dedra.pl). Prosimy uprzejmie dołączyć wypełnioną kartę gwarancyjną. Po okresie gwarancyjnym naprawy wykonuje serwis centralny. Uszkodzony produkt należy przesłać do serwisu (koszty wysyłki pokrywa użytkownik).

12. Samodzielne usuwanie usterek

⚠ UWAGA **Przed przystąpieniem do samodzielnego usuwania usterek odłączyć urządzenie od zasilania.**

Problem	Przyczyna	Rozwiązanie
Urządzenie nie włącza się	Przewód zasilający jest źle podłączony lub uszkodzony.	Wciśnij głębiej wtyczkę do gniazda, sprawdzić przewód zasilający.
	W gniaździe nie ma napięcia.	Sprawdź napięcie w gnieździe lub czy nie zadziałał bezpiecznik
	Uszkodzony włącznik.	Przekaż urządzenie do serwisu
	Spalolone zabezpieczenie termiczne	Przekaż urządzenie do serwisu
Urządzenie nie grzeje	Spalona grzałka	Przekaż urządzenie do serwisu
Urządzenie nie dmucha	Uszkodzony silnik	Przekaż urządzenie do serwisu

13. Kompletacja urządzenia

1. Opalarka – 1 szt., 2. Uchwyt przedłużający– 1 szt., 3.Końcówka dyszy – 5 szt.

14. Informacja dla użytkowników o pozbywaniu się urządzeń elektrycznych i elektronicznych (dotyczy gospodarstw domowych)



Przedstawiony symbol umieszczony na produktach lub dołączonej do nich dokumentacji informuje, że niesprawnych urządzeń elektrycznych lub elektronicznych nie można wyrzucać razem z odpadami bytowymi. Prawidłowe postępowanie w razie konieczności utylizacji, powtórnego użycia lub odzysku podzespołów polega na przekazaniu urządzenia do wyspecjalizowanego punktu zbiórki, gdzie będzie przyjęte bezpłatnie. Informacji o lokalizacji miejsc zbiórki zużytego sprzętu udzielają władze lokalne np. na swoich stronach internetowych.
Prawidłowa utylizacja urządzenia umożliwia zachowanie cennych zasobów i uniknięcie negatywnego wpływu na zdrowie i środowisko, wynikające z możliwości obecności w sprzęcie niebezpiecznych: substancji, mieszanin oraz części składowych.
Nieprawidłowa utylizacja odpadów zagrożona jest karami przewidzianymi w odpowiednich przepisach lokalnych.
Użytkownicy w krajach Unii Europejskiej: W razie konieczności pozbycia się urządzeń elektrycznych lub elektronicznych, prosimy skontaktować się z najbliższym punktem sprzedaży lub z dostawcą, którzy udzielą dodatkowych informacji.
Pozbywanie się odpadów w krajach poza Unią Europejską: Taki symbol dotyczy tylko krajów Unii Europejskiej. W razie potrzeby pozbycia się niniejszego produktu prosimy skontaktować się z lokalnymi władzami lub ze sprzedawcą celem uzyskania informacji o prawidłowym sposobie postępowania.

15. Wykaz części do rysunku złożeniowego (rys. K)

LP	Nazwa części	LP	Nazwa części
1	Osłona plastikowa	21	Rura aluminiowa
2	Metalowy pierścień	22	Prawy uchwyt rekojeści
3	Dysza	23	Lewy uchwyt rekojeści
4	Grzałka	24	Przewód zasilający
5	Zabezpieczenie termiczna	25	Odgiętka
6	Element obudowy prawy	26	Adapter
7	Pokrywa tylna	27	Odciążka
8	Element	28	Stojak
9	Płytka PCB	29	Włącznik
10	Cięgno włącznika	30	Nakładka na włącznik
11	Płytka włacznika	31	Sprężynka
12	Prawa rękojeść	32	Płytka PCB na silniku
13	Element łączeniowy	33	Silnik
14	Element łaczeniowy zewnetrzny	34	Obudowa silnika
15	Rura aluminowa długa	35	Łopatki wentylatora
16	Klips	36	Obudowa wentylatora
17	Adapter	37	Pierścień
18	Element łaczeniowy	38	Izolacja termiczna mika
19	Adapter	39	Element obudowy lewy
20	Klips	40	Lewa rękojeść

Karta gwarancyjna

na **Opalarka-wypalacz do chwastów**

Nr katalogowy: **DED7975** nr partii: .....

(zwane dalej Produktem)

Data zakupu Produktu: .....

Pieczęć sprzedawcy

Data i podpis sprzedawcy: .....

Oświadczenie Użytkownika:
Potwierdzam, że zostałem poinformowany o warunkach gwarancji oraz skutkach nieprzestrzegania wytycznych zawartych w Instrukcji obsługi i karcie gwarancyjnej. Warunki niniejszej gwarancji są mi znane, co potwierdzam własnoręcznym podpisem:

....
Data i miejsce Podpis Użytkownika

I. Odpowiedzialność za Produkt

1. Gwarant – Dedra Exim Sp. z o.o. z siedzibą w Pruszkowie, adres: ul. 3 Maja 8, 05-800 Pruszków, KRS 0000062517, Sąd Rejonowy dla m.st. Warszawy w Warszawie, XIV Wydział Gospodarczy Krajowego Rejestru Sądowego, NIP 527-020-49-33, kapitał zakładowy: 100 980.00 zł.
2. Na warunkach określonych w niniejszej karcie gwarancyjnej Gwarant udziela gwarancji na Produkt, pochodzący z dystrybucji Gwaranta.
3. Odpowiedzialność z tytułu gwarancji obejmuje tylko wady powstałe z przyczyn tkwiących w Produkcie w momencie jego wydania Użytkownikowi.
4. Z tytułu gwarancji Użytkownik, uzyskuje prawo do bezpłatnej naprawy Produktu, o ile wada ujawniła się w okresie gwarancji. Sposób naprawy Produktu (metoda wykonania naprawy) zależy od decyzji Gwaranta. W przypadku stwierdzenia przez Gwaranta braku możliwości naprawy Gwarant zastrzega sobie prawo wymiany wadliwego elementu albo całego Produktu na wolny od wad, obniżenia ceny Produktu lub odstąpienia od umowy.
5. W stosunku do Użytkownika, który nie jest konsumentem w rozumieniu ustawy z dnia 23 kwietnia 1964r. Kodeks cywilny, odpowiedzialność odszkodowawcza Gwaranta za szkody wynikające z niniejszej gwarancji i/lub w związku z jej zawarciem i wykonywaniem, bez względu na tytuł prawny, jest ograniczona maksymalnie do wysokości wartości wadliwego Produktu.

II. Okres gwarancji

Elementy Produktu	Czas trwania ochrony gwarancyjnej
DED7975	24 miesiące, licząc od daty zakupu Produktu uwidocznionej w niniejszej karcie gwarancyjnej

III. Warunki skorzystania z gwarancji

1. Przedstawienie przez Użytkownika wypełnionej karty gwarancyjnej Produktu oraz uprawdopodobnienie przez Użytkownika okoliczności zakupu Produktu, np. poprzez przedstawienie paragonu, faktury, itd. W celu sprawnego przeprowadzenia reklamacji zaleca się aby Użytkownik przekazał wraz z Produktem do reklamacji wszystkie elementy określone w „Kompletacji urządzenia" zawartej w Instrukcji obsługi.
2. Stosowanie się przez Użytkownika do zaleceń zawartych w Instrukcji obsługi i karcie gwarancyjnej.
3. Gwarancja obejmuje tylko obszar Rzeczypospolitej Polskiej i UE.
4. Gwarancja nie obejmuje wad Produktu powstałych w szczególności na skutek:
a. Nieprzestrzegania przez Użytkownika warunków określonych w Instrukcji obsługi, w szczególności w zakresie prawidłowej eksploatacji, konserwacji i czyszczenia;
b. Zastosowania przez Użytkownika środków czyszczących lub konserwujących niezgodnych z Instrukcją obsługi;
c. Nieodpowiedniego przechowywania i transportu Produktu przez Użytkownika;
d. Samowolnych zmian i/lub przeróbek Produktu przez Użytkownika, które nie były uzgadniane z Gwarantem;
e. Zastosowania przez Użytkownika w Produkcie materiałów eksploatacyjnych niezgodnych z Instrukcją obsługi.

5. Użytkownik, który nie jest konsumentem w rozumieniu ustawy z dnia 23 kwietnia 1964r. Kodeks cywilny, traci gwarancję na Produkt, w którym:
- numery seryjne, oznaczenia dat i tabliczki znamionowe zostały usunięte, zmienione lub uszkodzone przez Użytkownika;
- plomby zostały uszkodzone przez Użytkownika lub noszą ślady manipulacji Użytkownika.
6. Uwaga! Czynności związane z codzienną obsługą Produktu, wynikające m.in. z Instrukcji obsługi Użytkownik wykonuje we własnym zakresie i na swój koszt.

IV. Procedura reklamacyjna

1. W przypadku stwierdzenia nieprawidłowej pracy Produktu, przed dokonaniem zgłoszenia reklamacyjnego należy upewnić się czy wszystkie czynności określone w szczególności w Instrukcji obsługi zostały wykonane w sposób prawidłowy.
2. Zgłoszenie reklamacji zaleca się dokonać niezwłocznie, najlepiej w terminie 7 dni od daty zauważenia wady Produktu. Użytkownik, który nie jest konsumentem w rozumieniu ustawy z dnia 23 kwietnia 1964r. Kodeks cywilny traci uprawienia wynikające z niniejszej gwarancji w przypadku niezgłoszenia reklamacji w terminie 7 dni.
3. Zgłoszenie reklamacji można dokonać m.in. w punkcie zakupu Produktu, w serwisie gwarancyjnym lub pisemnie na adres: Dedra Exim Sp. z o.o., ul. 3 Maja 8, 05-800 Pruszków.
4. Użytkownik może złożyć reklamację przy wykorzystaniu formularza dostępnego na stronie internetowej www.dedra.pl. („Formularz zgłoszenia reklamacji z tytułu gwarancji").
5. Adresy serwisów gwarancyjnych dla poszczególnych krajów dostępne są na stronie www.dedra.pl. W przypadku braku serwisu gwarancyjnego dla danego kraju zgłoszenia reklamacyjne z tytułu gwarancji zaleca się kierować na adres: Dedra Exim Sp. z o.o. ul. 3 Maja 8, 05-800 Pruszków (Polska).
6. Mając na uwadze bezpieczeństwo Użytkownika zakazuje się korzystania z wadliwego Produktu.
7. Uwaga! Korzystanie z wadliwego Produktu jest niebezpieczne dla zdrowia i życia Użytkownika.
8. Wykonanie obowiązków wynikających z gwarancji nastąpi w terminie 14 dni roboczych, licząc od dnia dostarczenia reklamowanego Produktu przez Użytkownika.
9. Przed dostarczeniem wadliwego Produktu do reklamacji zaleca się jego oczyszczenie. Reklamowany Produkt zaleca się dokładnie zabezpieczyć przed uszkodzeniami w transporcie (zaleca się dostarczyć reklamowany Produkt w oryginalnym opakowaniu).
10. Okres gwarancji ulega przedłużeniu o czas, w ciągu którego wskutek wady Produktu objętego gwarancją Użytkownik nie mógł z niego korzystać.
Gwarancja nie wyłącza, nie ogranicza, ani nie zawiesza uprawnień Użytkownika wynikających z przepisów o rękojmi za wady rzeczy sprzedanej.

CZ Obsah

1. Snímky a obrázky
2. Popis zařízení
3. Určení nástroje
4. Omezení použití
5. Technické údaje
6. Příprava k práci
7. Připojení k síti
8. Zapínání nástroje
9. Použití nástroje
10. Aktuální provozní práce
11. Náhradní díly a příslušenství
12. Samostatné odstranění závad
13. Výbava nástroje
14. Informace pro uživatele o zbavování se elektrických a elektronických zařízení
15. Záruční list

Prohlášení o shodě se nachází v sídle Dedra Exim Sp. z o.o.
Všeobecné bezpečnostní podmínky byly připojeny k návodu jako jednotlivá brožura.

VAROVÁNÍ. Přečtěte si všechna upozornění označená ⚠ symbolem a všechny pokyny. Nedodržení níže uvedených upozornění a bezpečnostních pokynů může vést k úrazu elektrickým proudem, požáru nebo vážným zraněním.
Uložte všechna upozornění a pokyny pro pozdější použití.

2. Popis zařízení

Obr. A: 1. Přepínač, 2. Horkovzdušná tryska, 3. Stojánek, 4. Blokovací tlačítko, 5. Větrací otvory, 6. Hlavní rukojeť, 7. Připojovací rukojeť, 8. Prodlužovací tyč, 9. Úchytka pro připevnění kabelu, 10. Podpěrná rukojeť, 11. Hlavní rukojeť úchytu, 12,13,14,15,16 – Hrot trysky.

3. Určení nástroje

Zařízení slouží pro ohřívání, zahřívání a tavení plastů, svařování teplem smrštitelných materiálů, ohřívání a odstraňování starých nátěrů. Slouží také pro zahřívání zadřených nebo zamrzlých odnímatelných spojů a také pro jiné práce vyžadující proud horkého vzduchu. Zařízení můžete s jednoduchými úpravami používat také pro zapálení grilu a také pro vypálení plevele. Zařízení můžete používat při rekonstrukčních a stavebních pracích, v opravárenských dílnách, pro hobby práce při současném dodržování podmínek použití a přípustných provozních podmínek obsažených v návodu k obsluze.

4. Omezení použití

Zařízení může být používáno pouze v souladu s níže uvedenými "Přípustnými provozními podmínkami".
Samovolné změny v mechanické a elektrické stavbě, veškeré úpravy, obslužné činnosti nepopsané v návodu k obsluze budou vnímány jako právně neopodstatněné a způsobí okamžitou ztrátu záručních práv a prohlášení o shodě ztratí platnost. Používání, které budou v rozporu s určením nebo v rozporu s návodem k obsluze způsobí okamžitou ztrátu záručních práv.

Přípustné pracovní podmínky
Zařízení můžete používat pouze v uzavřených prostorách s účinným větráním nebo venku. Chraňte proti dešti a vlhkosti. Nepracujte za deště a sněžení.

5. Technické údaje

Model		DED7975
Síťové napětí [V]		230 ~
Frekvence sítě [Hz]		50
Jmenovitý výkon [W]		2000
Teplota [°C]	I. rychlost	60
	II. rychlost	350
	III. rychlost	600
Průtok vzduchu [L/min]	I. rychlost	500
	II. rychlost	300
	III. rychlost	500
Třída ochrany		II
Stupeň krytí		IPX0
Hmotnost [kg]		1,4

6. Příprava k práci

⚠ POZOR Všechny činnosti je nutné provádět0 při zástrčce vysunuté ze zásuvky.

Montáž prodlužovací tyče
Prodlužovací tyč se skládá ze dvou částí. Spojte obě části pomocí správně profilovaných koncovek a utáhněte je. Spojte prodlužovací tyč se zařízením. Ujistěte se, že prodlužovací tyč je správně utažena k hlavní rukojeti.
Montáž hrotu trysky
Hroty trysek jsou volitelné pro různá použití a funkce. V závislosti na zamýšleném použití nasuňte hrot na trysku zařízení.

⚠ POZOR Nikdy se nedotýkejte trysek při použití zařízení nebo bezprostředně po použití. Trysky jsou velmi horké

Nastavení úhlu rukojeti
Levou rukou přidržte hlavu zařízení. Uvolněte blokovací tlačítko (obr. B), umístěné v horní části krytu. Pravou rukou přesuňte hlavní rukojeť o 90 stupňů tak, abyste rukojeť nastavili do polohy 180 stupňů. Zablokujte blokovací tlačítko.

7. Připojení k síti

Před připojením zařízení ke zdroji napájení je nutné se ujistit, že napětí napájení odpovídá hodnotě uvedené v údajovém štítku.
Napájecí instalace by měla být vyhotovena v souladu s přísnými požadavky týkajícími se elektrických instalací a splňovat bezpečnostní podmínky používání. Parametry minimálního průřezu napájecího kabelu a jmenovité hodnoty jističe v závislosti na výkonu zařízení byly uvedeny v níže uvedené tabulce:

Výkon přístroje [W]	Minimální průřez vodiče [mm2]	Minimální hodnota pojistky typu C [A]
1400÷2300	1,5	16

Instalace by měla být vyhotovena oprávněným elektrikářem. V případě využívání prodlužovače věnujte pozornost tomu, aby průřez žíly nebyl nižší, než požadovaný (viz tabulka). Elektrický kabel položte tak, aby v průběhu provozu nebyl vystaven možnému přerušení. Nepoužívejte poškozené prodlužovače.
Pravidelně kontrolujte technický stav napájecího kabelu. Netahejte napájecí kabel.

8. Zapínání nástroje

⚠ POZOR Před spuštěním zařízení bezpodmínečně proveďte kroky popsané v kapitole „Příprava k práci".
Používejte pouze zahradní prodlužovací kabely, které jsou vhodné pro venkovní použití.
V závislosti na použití přesuňte přepínač (obr. C) do polohy II nebo III. S takovým nastavením zařízení dosáhne vysokých teplot: 350/650 °C. Po ukončení práce zařízení ochlaďte. Před vypnutím a uschováním přesuňte přepínač do polohy I, aby se zařízení rychle ochladilo.
Chcete-li zařízení vypnout, přesuňte přepínač do polohy 0.

9. Použití nástroje

Zařízení díky jednoduchým úpravám a použití volitelných koncovek spojuje v sobě funkce tří zařízení, jako jsou:
Horkovzdušná pistole
Zařízení můžete používat jako horkovzdušnou pistoli pro různá použití, když odeberete prodlužovací tyč a hlavní rukojeť nastavíte svisle k výstupu trysky.
• Na trysku nasaďte jednu z koncovek (obr. A.12/15/16).
• Přepínač přesuňte do polohy II nebo III, zařízení během provozu dosáhne maximální teploty pro daný rozsah práce.
Při práci nedržte trysku nasměrovanou na jedno místo dlouhou dobu, pohybujte horkovzdušnou pistolí tak, aby proud horkého vzduchu rovnoměrně ohříval požadovaný povrch.
Pokud odstraňujete staré barvy, zahřejte nátěr. Po krátké době začne barva tvořit puchýře. Nenechte barvu shořet, protože by bylo obtížné ji odstranit. Barvu odstraňte špachtlí nebo škrabkou. Při mechanickém odstraňování zahřáté barvy vypněte horkovzdušnou pistoli a odložte ji na bezpečné místo na stojánek tak, aby tryska směřovala nahoru.

⚠ POZOR Při odstraňování starých olejových nátěrů používejte další osobní ochranné prostředky, jako jsou ochranné brýle a protiprachová maska.

• Buďte velmi opatrní při používání zařízení na místech, kde jsou hořlavé materiály.
• Neohřívejte stejné místo po dlouhou dobu.
• Nenechávejte zařízení bez dozoru, když je zapnuté.

Zapalovač na gril

• Na trysku nasaďte koncovku určenou pro zapálení grilu (obr. A.13)
• Zapněte zařízení, přepněte přepínač do polohy III.
• Nasměrujete trysku na ohniště grilu.
• Trysku nastavte tak, aby otvory na koncovce trysky směřovaly dolů. Zařízení se začne ohřívat na maximální teplotu. Po dosažení požadovaného stupně zapálení uhlí/briket vytáhněte zařízení a přepněte přepínač do polohy I. Po použití odložte zařízení na stojánek, počkejte alespoň jednu minutu, než zařízení vychladne a pak jej vypněte.

⚠ POZOR **Nepoužívejte žádné dodatečné tekuté prostředky (jako jsou benzin, rozpouštědla) a pevné látky jako podpalovač grilu.**

Vypalovač plevele

• Nastavte hlavní rukojeť (obr. B) do polohy umožňující vysunutí hlavní rukojeti.
• Spojte části úchytu a pak připojte prodlužovací tyč k zařízení.
• Na trysku nasaďte koncovku pro odstranění plevele (obr. A14).
• Napájecí kabel zasuňte do úchytu (obr. A, A9) umístěného na prodlužovací tyči, který zabraňuje uvolnění napájecího kabelu při používání.
• Zapněte zařízení a přepněte přepínač do polohy III.
• Umožněte zařízení dosáhnout maximální teploty.
• Chcete-li zlikvidovat plevel, přidržujte zařízení v poloze, ve které se koncovka pro odstranění plevele nachází nad plevelem několik sekund. Během těchto několika sekund bude zničena buněčná struktura plevele. Ve výsledku plevel odumírá během několika dnů.
• Úplné spálení plevele není nutné, stačí několik sekund.
• Pro účinnou péči držte trysku pro odplevelení ve vzdálenosti 0 až 5 cm nad plevelem.

⚠ POZOR **Všechny části těla mějte v bezpečné vzdálenosti od kovové tepelné trysky. Nedotýkejte se jí, dokud nevychladne.**
• Zařízení držte za izolovanou rukojeť na prodlužovací tyči, protože kovová topná hlava může přijít do styku se skrytým nebo vlastním drátem.
• Pokud chcete používat prodlužovací kabel, musí být vhodný pro venkovní použití a připojení musí být suché a nesmí být na zemi.

10. Aktuální provozní práce

⚠ POZOR **Všechny činnosti popsané v této kapitole provádějte při odpojeném napájecím zdroji.**

Před každým spuštěním:

• Zkontrolujte stav napájecího kabelu.
• Zkontrolujte, zda větrací otvory zařízení nejsou zakryté. Bude-li to nutné, profoukněte je stlačeným vzduchem. K důkladnějšímu čištění použijte lehce navlhčený hadřík s eventuálním přídavkem neagresivních čisticích prostředků.

Po každém použití:

• Odložte zařízení na stojánek a nechte jej vychladnout.
• Vytáhněte zástrčku ze zásuvky, aby nedošlo k náhodnému zapnutí třetí osobou.

⚠ POZOR **K čištění zařízení nikdy nepoužívejte rozpouštědla. Rozpouštědla mohou poškodit plastové části krytu**.

Uskladnění

Před vložením zařízení do krabice se ujistěte, že zařízení vychladlo. Pokud zařízení nepoužíváte, skladujte jej na místě nedostupném pro děti.

11. Náhradní díly a příslušenství

Pro nákup náhradních dílů a příslušenství kontaktujte servis Dedra Exim. Kontaktní údaje jsou uvedeny na 1. straně návodu.
Při objednávání náhradních dílů uveďte číslo šarže na typovém štítku, stejně jako číslo dílu z montážního výkresu.
Během záruční doby se opravy provádějí za podmínek uvedených v záruční listině. Reklamovaný produkt, prosím, předejte k opravě na místě pořízení (prodávající povinen přijmout reklamované zboží), pošlete na servisní středisko nejblíže k místu bydliště (seznam služeb na internetových stránkách www.dedra.pl), nebo zašlete do centrálního servisu Dedra Exim. Přiložte prosím vyplněnou záruční listinu. Po záruční době opravy provádí centrální servis. Poškozené zboží musí být odesláno do servisního střediska (náklady na dopravu platí uživatel).

12. Samostatné odstranění závad

⚠ POZOR **Před zahájením odstraňování závad odpojte nástroj od napájení.**

Problém	Příčina	Řešení
Zařízení se nezapne	Nesprávně připojený nebo poškozený napájecí kabel	Zástrčku zasuňte hlouběji do zásuvky.
	V zásuvce není napětí	Zkontrolujte napětí v zásuvce nebo pojistku, zda se nepřepálila
	Poškozený přepínač	Odevzdejte zařízení do servisu
	Spálená tepelná ochrana	Odevzdejte zařízení do servisu
Zařízení se nezahřívá	Spálený topný článek	Odevzdejte zařízení do servisu
Zařízení nefouká vzduch	Poškozený motor	Odevzdejte zařízení do servisu

13. Výbava nástroje

1. Horkovzdušná pistole – 1 ks, 2. Prodlužovací tyč – 1 ks, 3. Koncovka trysky – 5 ks.

14. Informace pro uživatele o likvidaci elektrických a elektronických zařízení (týká se domácností)



Symbol uvedený na výrobcích nebo v průvodní dokumentaci označuje, že vadné elektrické nebo elektronické zařízení nesmí být likvidováno společně s domovním odpadem. Pokud potřebujete zlikvidovat, znovu použít nebo využít součástky, je správné je odnést na specializované sběrné místo, kde je přijmou zdarma. Informace o umístění sběrných míst pro použitá zařízení poskytují místní orgány, např. na svých internetových stránkách.
Správnou likvidáciou zariadenia je možné šetriť cenné zdroje a zabrániť negatívnym vplyvom na zdravie a životné prostredie v dôsledku možnej prítomnosti nebezpečných látok, zmesí a komponentov v zariadení
Za nesprávnou likvidaci odpadu hrozí sankce podle příslušných místních předpisů.
Uživatelé v zemích EU: Pokud potřebujete zlikvidovat elektrické nebo elektronické zařízení, obraťte se na nejbližší prodejní místo nebo na svého dodavatele, který vám poskytne další informace.
Likvidace v zemích mimo Evropskou unii: Tento symbol se vztahuje pouze na země Evropské unie. Pokud si přejete tento výrobek zlikvidovat, obraťte se na místní úřady nebo prodejce, aby vám sdělil správný způsob likvidace.

Záruční list

pro

Katalogové číslo: Sériové číslo:.....

(dále jen v**ýrobek**)

Datum zakoupení výrobku: .....

Razítko prodávajícího……

Datum a podpis prodávajícího: .....

Prohlášení uživatele:

PotwiPotvrzuji, že jsem byl seznámen se záručními podmínkami a důsledky nedodržování pokynů uvedených v návodu k obsluze a záručním listu. Se záručními podmínkami souhlasím, což potvrzuji vlastnoručním podpisem:

....

datum a místo podpis uživatele

I. Odpovědnost za výrobek

1. Ručitel – DEDRA EXIM Sp. z o.o. se sídlem v Pruszkowie, adresa: ul. 3 Maja 8, 05-800 Pruszków, KRS 0000062517, Obvodní soud pro hl. město Varšavu ve Varšavě, XIV. Hospodářský odbor Celostátního soudního rejstříku, DIČ 527-020-49-33, Základní kapitál: 100 980.00 zl.
2. Podle podmínek stanovených v tomto záručním listu ručitel poskytuje záruku na výrobek, pocházející z distribuce ručitele.
3. Záruční odpovědnost za vady se týká pouze vad vzniklých z příčin tkvících ve výrobku v okamžiku jeho vydání uživateli.
4. Uživatel má nárok na bezplatnou záruční opravu výrobku, pokud vada byla zjištěná v záruční době. Provedení opravy výrobku (způsob opravy) závisí na rozhodnutí ručitele. Pokud ručitel nemůže provést opravu, vyhrazuje si právo na výměnu vadné součásti nebo celého výrobku za bezvadný, snížení ceny výrobku nebo odstoupení od smlouvy.
5. Vůči uživateli, který není spotřebitelem ve smyslu zákona ze dne 23. dubna 1964 občanský zákoník, je odpovědnost Ručitele za škody vyplývající z této záruky a/nebo v souvislosti s jejím uzavřením a plněním, bez ohledu na právní titul, omezena maximálně do výše hodnoty vadného výrobku.

II. Záruční doba

Součásti výrobku, na které se vztahuje záruka	Doba trvání záruční ochrany
DED7975	24 měsíců, počítáno od data nákupu výrobku uvedeného v tomto záručním listu

III. Podmínky uplatňování záruky

1. Przedstawienie przez Użytkownika wypełnionej karty gwarancyjnej Produktu 1. Předložení vyplněného záručního listu pro výrobek a doložení okolností nákupu výrobku, např. předložením paragonu, faktury atd. Pro správné vyřízení reklamace se doporučuje, abyste společně s výrobkem předali všechny součásti stanovené v kapitole „Kompletace“ výrobku uvedené v návodu k obsluze.
2. Dodržování pokynů uvedených v návodu k obsluze a záručním listu.
3. Záruka platí pouze na území Polska a EU.
4. Záruka se nevztahuje na vady výrobku vzniklé zejména v následku:
a. Nedodržování podmínek stanovených v návodu k obsluze, zejména v rozsahu správného provozování, údržby a čištění;
b. Používání čisticích nebo ošetřovacích prostředků v rozporu s návodem k obsluze;
c. Nevhodného skladování a přepravování výrobku;
d. Svépomocných změn a/nebo úpravy výrobku, které nebyly dohodnuty s ručitelem;
e. Používání ve výrobku provozních materiálů v rozporu s návodem k obsluze.
5. Uživatel, který není spotřebitelem ve smyslu zákona ze dne 23. dubna 1964 občanský zákoník, ztratí záruku na výrobek, na kterém:
- odstranil, změnil nebo poškodil sériová čísla, označení údajů a výkonové štítky;
- ucpávky byly poškozeny uživatelem nebo nesly stopy manipulace uživatele.

6. Upozornění! Činnosti spojené s každodenní obsluhou výrobku, vyplývající mj. z návodu k obsluze, provádí uživatel ve vlastní režii a na své náklady.

IV. Postup při reklamaci

1. V případě zjištění nesprávného provozu výrobku se před nahlášením reklamace ujistěte, že jste provedli správně všechny činnosti podrobně popsané v návodu k obsluze.
2. Reklamaci nahlaste ihned, nejlépe do 7 dnů od data zjištění vady výrobku. Uživatel, který není spotřebitelem ve smyslu zákona ze dne 23. dubna 1964 občanský zákoník, ztratí nárok na uplatnění záruky v případě nenahlášení reklamace do 7 dnů.
3. Reklamaci můžete nahlásit mj. v místě zakoupení výrobku, v záručním servisu nebo písemně na adresu: DEDRA EXIM Sp. z o.o., ul. 3 Maja 8, 05-800 Pruszków.
4. Reklamaci můžete nahlásit prostřednictvím formuláře dostupného na stránkách www.dedra.pl. („Formulář pro nahlášení reklamace“).
5. Adresy záručních servisů v jednotlivých státech jsou dostupné na stránkách www.dedra.pl. Pokud v daném státě není uveden servis, reklamační formulář zašlete na adresu: DEDRA EXIM Sp. z o.o., ul. 3 Maja 8, 05-800 Pruszków (Polska).
6. Z bezpečnostních důvodů je zakázáno používat vadný výrobek.
7. Upozornění!!! Používání vadného výrobku ohrožuje zdraví a život uživatele.
8. Povinnosti vyplývající ze záruky budou splněny do 14 pracovních dnů, počítáno ode dne doručení reklamovaného výrobku.
9. Vadný výrobek před odevzdáním do servisu vyčistěte. Reklamovaný výrobek důkladně zabezpečte proti poškození při přepravě (doporučuje se předat reklamovaný výrobek v originálním obalu).
10. Záruční doba se prodlužuje o dobu, během níž uživatel z důvodu vady výrobku, na kterou se vztahuje záruka, nemohl výrobek používat.

Záruka nevylučuje, neomezuje ani nepozastavuje nároky uživatele vyplývající z ručení za vady prodané věci.

SK Obsah

1. Fotografie a obrázky
2. Popis zariadenia
3. Určenie zariadenia
4. Obmedzenia používania
5. Technické údaje
6. Príprava na prácu
7. Pripojenie k sieti
8. Zapnutie zariadenia
9. Používanie zariadenia
10. Priebežná údržba
11. Náhradné diely a príslušenstvo
12. Samostatné odstraňovanie porúch
13. Kompletizácia zariadenia
14. Informácie pre užívateľov týkajúca sa likvidácii elektrických a elektronických zariadení
15. Záručný list

Vyhlásenie o zhode sa nachádza v sídle Dedra Exim Sp. z o.o.
Všeobecné pokyny pre bezpečnosť boli pripojené k návodu ako samostatná brožúra.

UPOZORNENIE. **Prečítajte si všetky upozornenia označené symbolom a všetky pokyny.**

Nedodržanie nasledujúcich bezpečnostných upozornení a bezpečnostných pokynov môže spôsobiť zásah elektrickým prúdom, požiar, alebo vážne poranenie.

Zachovajte všetky upozornenia a návod pre budúce použitie.

2. Popis zariadenia

obr. A: 1. Zapínač. 2. Dýza horúceho vzduchu 3. Stojan 4. Tlačidlo blokády, 5. Vetracie otvory 6. Hlavná rukoväť 7. Spojovacia rúčka 8. Predlžovacia rúčka 9. Montážna rúčka na kábel 10. Pomocná rukoväť 11. Hlavná rukoväť rúčky 12, 13, 14, 15, 16 Koncovka dýzy.

3. Určenie zariadenia

Zariadenie je určené na zohrievanie, rozohrievanie a tavenie plastov, na zváranie termozmršťovacích materiálov, na zohrievanie a odstraňovanie starých náterov.Je tiež určené na rozohrievanie spečených alebo zamrznutých odpojiteľných spojov, a tiež na vykonávanie iných prác, pri ktorých je potrebný prúd horúceho vzduchu. Zariadenie sa po jednoduchej úprave môže používať aj na rozpaľovanie grilov, a tiež na vypaľovanie buriny. Zariadenie je určené na používanie pri rekonštrukčno-stavebných prácach, v dielňach a v servisoch, pri amatérskych w prácach, pričom musia byť dodržané podmienky používania a prípustné prevádzkové podmienky, ktoré sú uvedené v používateľskej príručke.

4. Obmedzenia používania

Zariadenie sa môže používať iba v súlade s nižšie umiestnenými „Prípustnými pracovnými podmienkami" uvedenými nižšie”.
Neoprávnené a samostatné zmeny v mechanickej a elektrickej konštrukcii, všetky úpravy, činnosti údržby, ktoré nie sú opísané v návode na obsluhu, budú považované za nezákonné a spôsobia okamžitú stratu záručných práv a vyhlásenie o zhode už nebude platné.
Použitie v rozpore s účelom, alebo v nezhodne s návodom na použitie, bude mať za následok okamžitú stratu záručných práv.

Prípustné pracovné podmienky
Zariadenie sa môže používať iba v uzatvorených miestnostiach s náležite fungujúcim vetraním, alebo vonku. Chráňte pred atmosférickými zrážkami a vlhkosťou. Nepracujte počas zrážok.

5. Technické údaje

Model		DED7975
Sieťové napätie [V]		230 ~
Sieťová frekvencia [Hz]		50
Menovitý príkon [W]		2000
Teplota [°C]	1. rýchlosť	60
	2. rýchlosť	350
	3. rýchlosť	600
Prietok vzduchu [L/min]	1. rýchlosť	500
	2. rýchlosť	300
	3. rýchlosť	500
Trieda ochrany		II
Stupeň ochrany krytom		IPX0
Hmotnosť [kg]		1,4

6. Príprava na prácu

POZOR **Všetky činnosti musia byť vykonávané len vtedy, keď je zástrčka vytiahnutá zo zásuvky.**

Montáž predlžovacej rúčky
Predlžovacia rúčka sa skladá z dvoch dielov. Spojte oba diely, použite náležite vyprofilované koncovky a dotiahnite ich. Spojte predlžovaciu rúčku a zariadenie. Skontrolujte, či predlžovacia rúčka je správne zaskrutkovaná do hlavnej rukoväte.

Montáž koncovky dýzy
Koncovky dýz sú voliteľnými prvkami, ktoré sú určené na rôzne použitia a rôzne funkcie. Podľa zamýšľaného použitia, založte príslušnú koncovku na dýzu zariadenia.

POZOR **Nedotýkajte sa dýzy počas používania ako aj hneď po použití zariadenia. Dýzy sú veľmi horúce**

Nastavenie uhla rukoväte
Ľavou rukou podržte hlavicu zariadenia. Odblokujte tlačidlo blokády (obr. B), ktoré sa nachádza v hornej časti plášťa.Pravou rukou presuňte hlavnú rukoväť o 90 stupňov tak, aby sa rukoväť nachádzala v polohe 180 stupňov. Zablokujte tlačidlo blokády.

7. Pripojenie k sieti

Pred pripojením zariadenia k zdroju napájania sa uistite, že napájacie napätie zodpovedá hodnote uvedenej na typovom štítku.
Inštalácia elektrického napájania by mala byť vykonaná v súlade so základnými požiadavkami na elektrické inštalácie a mala by spĺňať požiadavky bezpečného používania. Parametre minimálneho prierezu napájacieho kábla a menovitej hodnoty poistky v závislosti od výkonu zariadenia sú uvedené v nasledujúcej tabuľke:

Výkon zariadenia [W]	Minimálny prierez vodiča [mm2]	Minimálna hodnota ističa typu C [A]
1400÷2300	1,5	16

Inštaláciu by mal vykonať kvalifikovaný elektrikár. Pri použití predlžovacích káblov skontrolujte, či nie je prierez vodiča menší ako je požadované (pozri tabuľku). Elektrický kábel umiestnite tak, aby počas prevádzky nebol vystavený prípadnému poškodeniu. Nepoužívajte poškodené predlžovacie káble. Pravidelne kontrolujte technický stav napájacieho kábla. Neťahajte za sieťový kábel.

8. Zapnutie zariadenia

POZOR **Predtým, než zariadenie spustíte, bezpodmienečne vykonajte činnosti, ktoré sú opísané v kapitole „Príprava na prácu/používanie“.**

Používajte iba záhradné predlžovacie káble, vhodné na použitie v exteriéri.
Podľa daného použitia, presuňte zapínač (obr. C) na polohu II alebo III.Zariadenie pri takom nastavení dosahuje vysokú teplotu: 350/650 °C. Zariadenie po skončení práce vychladťte. Zapínač presuňte na polohu I, aby zariadenie pred vypnutím a odložením rýchlo vychladlo.
Vypínanie zariadenia: presuňte zapínač na polohu 0.

9. Používanie zariadenia

Zariadenie, vďaka možnosti jednoduchej úpravy a použitiu voliteľných koncoviek, spája v sebe tri zariadenia, tzn.:

Teplovzdušná pištoľ

Zariadenie sa môže používať ako teplovzdušná pištoľ, na rôzne použitia, keď je predlžovacia rúčka ohnutá a hlavná rukoväť je nastavená v zvislej polohe voči výstupu dýzy.
• Založte na dýzu príslušnú koncovku (obr. A.12/15/16)
• Prepnite zapínač na polohu II alebo III, zariadenie počas práce dosiahne maximálnu teplotu daného pracovného rozsahu.
Počas práce nesmerujte dýzu na jedno miesto príliš dlho, presúvajte ju tak, aby prúd horúceho vzduchu rovnomerne rozohrieval celý opracovávaný povrch.
Pri odstraňovaní starých náterov, rozohrejte náter. Na nátery sa po istom čase začnú vytvárať pľuzgieriky. Zabráňte, aby sa náter spálil, keďže v takom prípade sa ťažšie odstraňuje. Náter odstráňte stierkou alebo škrabákom. Pri mechanickom odstraňovaní rozohriateho náteru teplovzdušnú pištoľ vypnite a odložte na podstavci na bezpečné miesto, dýzou smerujúcou hore.

POZOR **Pri odstraňovaní starých náterov z olejových farieb, dodatočne používajte osobné ochranné prostriedky, ako sú ochranné okuliare a protiprachový respirátor.**
• Keď zariadenie používate na miestach, v ktorých sa nachádzajú horľavé materiály, postupujte opatrne a obozretne.
• Nezohrievajte jedno miesto príliš dlho.
• Spustené zariadenie nikdy neponechávajte bez dozoru.

Zapaľovač na gril
• Na dýzu založte koncovku ručenú na rozpaľovanie grilu (obr. A.13)
• Zapnite zariadenie, zapínač prepnite na polohu III.

• Nasmerujte dýzu na ohnisko grilu.
• Nastavte dýzu tak, aby otvory, ktoré sa nachádzajú na koncovke dýzy, smerovali dole. Zariadenie sa začne zohrievať na maximálnu teplotu. Keď sa uhlie/brikety dostatočne rozžeravia, zariadenie vycúvajte a vypnite ho.Zapínač prepnite na polohu I. Zariadenie po použití položte na podstavci a počkajte aspoň minútu, aby zariadenie vychladlo, a až potom ho vypnite.

⚠ POZOR Nepoužívajte dodatočné kvapalné (ako je benzín, rozpúšťadlá) ani pevné prostriedky ako podpaľovače.

Vypaľovač buriny
• Hlavnú rukoväť (obr. B) prestavte na polohu, v ktorej sa dá hlavná rukoväť predĺžiť.
• Spojte prvky rúčky, a potom spojte predlžovaciu rúčku a zariadenie.
• Na dýzu založte koncovku na vypaľovanie buriny (obr. A14).
• Napájací kábel vložte do rúčok (obr. A9), ktoré sa nachádzajú na predlžovacej rúčke, vďaka tomu predídete uvoľneniu napájacieho kábla pri používaní.
• Zapnite zariadenie a zapínač prepnite na polohu III.
• Umožnite, aby zariadenie dosiahlo maximálnu teplotu.
• Pri vypaľovaní buriny podržte zariadenie v takej polohe, aby bola koncovka na vypaľovanie buriny nad burinou niekoľko sekúnd. V priebehu týchto niekoľkých sekúnd sa zničí bunková štruktúra rastliny. V dôsledku toho burina v priebehu niekoľkých dní vyschne.
• Burinu nemusíte úplne vypáliť, stačí niekoľko sekúnd.
• Aby ste dýzu na vypaľovanie buriny nepoškodili, držte ju vo vzdialenosti od 0 do 5 cm nad burinou.

⚠ POZOR Zachovávajte bezpečnú vzdialenosť všetkých častí tela od kovovej dýzy. Nedotýkajte sa jej, kým dostatočne nevychladne.
• Zariadenie uchopujte za izolovanú rukoväť, ktorá je na predlžovacej rúčke, keďže môže dôjsť ku kontaktu kovovej hlavice so skrytým káblom alebo s vlastným káblom.
• Ak používate predlžovací kábel, musí byť vhodný na použitie vonku, a spojenie musí byť suché a nachádzať sa nad zemou.

10. Priebežná údržba

⚠ POZOR Všetky údržbové činnosti musia byť vykonávané len vtedy, keď je zástrčka vytiahnutá zo zásuvky.

Pred každým spustením:
•Skontrolujte stav napájacieho kábla.
•Skontrolujte, či vetracie otvory zariadenia nie sú niečím zakryté. Keď je to potrebné, prefúknite stlačeným vzduchom. Na presnejšie očistenie použite jemne navlhčenú handričku s prípadným dodatkom neagresívneho čistiaceho prostriedku.
Po každom použití:
•Zariadenie položte na podstavci a pred odložením nechajte vychladnúť.
•Zástrčku zariadenia vytiahnite z el. zásuvky, aby ste predišli náhodnému spusteniu nepovolanou osobou.

⚠ POZOR Zariadenie nikdy nečistite riedidlami. Riedidlá môžu poškodiť plastové prvky plášťa.

Uchovávanie
Predtým, ako zariadenie vložíte do škatuli, skontrolujte, či je zariadenie vychladnuté. Keď zariadenie nepoužívate, uchovávajte ho na mieste mimo dosahu detí.

11. Náhradné diely a príslušenstvo

Ak si chcete kúpiť náhradné diely a príslušenstvo, tak sa prosím obráťte na servis Dedra Exim. Kontaktné údaje nájdete na 1. strane tohto návodu.
Pri objednávaní náhradných dielov uveďte prosím sériové číslo nachádzajúce sa na typovom štítku spolu s číslom dielu z montážneho výkresu.
Počas trvania záruky sa oprava vykonáva na základe podmienok uvedených v záručnom liste. Reklamovaný produkt odovzdajte na opravu v mieste nákupu (predávajúci je povinný prijať reklamovaný produkt), odošlite do najbližšieho servisného strediska k miestu bydliska (zoznam servisov nájdete na stránkach www.dedra.pl), alebo odošlite do centrálneho servisu Dedra Exim. Prosím, aby ste priložili vyplnený záručný list. Po skončení záručnej doby opravy vykonáva centrálny servis. Poškodený produkt musí byť odoslaný do servisu (náklady na dodanie hradí používateľ).

12. Samostatné odstraňovanie porúch

⚠ POZOR Pred začatím samostatného odstránenia porúch, odpojte zariadenie od zdroja napájania.

Problém	Príčina	Riešenie
Zariadenie sa nezapína	Napájací kábel je zle pripojený, alebo je poškodený.	Zástrčku zastrčte hlbšie do el. zásuvky, skontrolujte napájací kábel.
	V el. zásuvke nie je el. napätie.	Skontrolujte napätie v el. zásuvke, alebo či sa neaktivovala poistka
	Poškodený vypínač.	Odovzdajte zariadenie do servisu
	Prepálená tepelná poistka	Odovzdajte zariadenie do servisu
Zariadenie nehreje	Prepálená špirála	Odovzdajte zariadenie do servisu
Zariadenie nefúka	Poškodený motor	Odovzdajte zariadenie do servisu

13. Kompletizácia zariadenia

1. Teplovzdušná pištoľ – 1 ks, 2. Predlžovacia rúčka – 1 ks, 3. Koncovka dýzy – 5 ks

14. Informácie pre užívateľov k likvidácii elektrických alebo elektronických zariadení (tykajúce są domácností)

Symbol uvedený na výrobkoch alebo v sprievodnej dokumentácii označuje, že chybné elektrické alebo elektronické zariadenia sa nesmú likvidovať spolu s domovým odpadom. Ak potrebujete zlikvidovať, opätovne použiť alebo zhodnotiť komponenty, správne je odovzdať ich na špecializovanom zbernom mieste, kde ich prijmú bezplatne. Informácie o umiestnení zberných miest pre použité zariadenia poskytujú miestne orgány, napr. na svojich webových stránkach.
Správnou likvidáciou zariadenia je možné šetriť cenné zdroje a zabrániť negatívnym vplyvom na zdravie a životné prostredie v dôsledku možnej prítomnosti nebezpečných látok, zmesí a komponentov v zariadení.
Za nesprávnu likvidáciu odpadu hrozia sankcie podľa príslušných miestnych predpisov.
Používatelia v krajinách EÚ: Ak potrebujete zlikvidovať elektrické alebo elektronické zariadenie, obráťte sa na najbližšie predajné miesto alebo na svojho dodávateľa, ktorý vám poskytne ďalšie informácie.
Likvidácia v krajinách mimo Európskej únie: Tento symbol sa vzťahuje len na krajiny Európskej únie. Ak chcete tento výrobok zlikvidovať, obráťte sa na miestne úrady alebo predajcu, ktorý vám poskytne informácie o správnom spôsobe likvidácie.

Záručný list

na

Katalógové č : Číslo šarže: .....

(ďalej len Výrobok)

Dátum nákupu výrobku: .....

Pečiatka predajcu

Dátum a podpis predajcu: .....

Vyhlásenie Užívateľa:

Potvrdzujem, že som bol oboznámený so záručnými podmienkami, ako aj s následkami nedodržiavania pokynov a odporúčaní, ktoré sú uvedené v užívateľskej príručke a v záručnom liste. Záručné podmienky sú mi známe, čo potvrdzujem vlastnoručným podpisom:

....

dátum a miesto podpis Užívateľa

I. Zodpovednosť za Výrobok

1. Ručiteľ - spoločnosť „DEDRA EXIM sp. z o.o.“ sídliaca v meste: Pruszków, na adrese: ul. 3 Maja 8, 05-800 Pruszków, Poľsko, zapísaná do obchodného registra pod číslom KRS 0000062517 vedenom oblastným súdom pre hlavné mesto Varšava vo Varšave, 14. ekonomické oddelenie Štátneho súdneho registra, IČ DPH: PL 5270204933, základné imanie: 100 980,00 PLN.
2. Podľa podmienok stanovených týmto záručným listom Ručiteľ udeľuje záruku na Výrobok, pochádzajúci z distribúcie Ručiteľa.
3. Zodpovednosť na základe záruky sa vzťahuje iba na chyby, ktoré vznikli následkom príčin nachádzajúcich sa vo Výrobku v momente jeho vydania Užívateľovi.
4. Na základe záruky Užívateľ získava právo na bezplatnú opravu výrobku, ak sa chyba objaví počas trvania záručnej lehoty. Spôsob opravy Výrobku (metóda vykonania opravy) závisí od rozhodnutia Ručiteľa. V prípade, ak Ručiteľ uzná, že Výrobok sa nedá opraviť, Ručiteľ si vyhradzuje právo vymeniť chybný prvok alebo celý Výrobok na výrobok bez chýb, právo na zníženie ceny Výrobku alebo právo na odstúpenie od dohody.
5. Voči Užívateľovi, ktorý nie je konzumentom v zmysle zákona z 23. apríla 1964 Občiansky zákonník, zodpovednosť Ručiteľa za škody vyplývajúce z tejto záruky a/alebo ktoré súvisia s jej uzatvorením a realizáciou, bez ohľadu na právny základ, je obmedzená maximálne do výšky hodnoty chybného Výrobku.

II. Záručná lehota

Prvky Výrobku na ktoré sa vzťahuje záruka	Trvanie záručnej ochrany
DED7975	24 mesiacov od dňa nákupu Výrobku, ktorý je uvedený v tomto záručnom liste

III. Podmienky využitia záruky

1. Užívateľ je povinný predstaviť vyplnený Záručný list výrobku, ako aj náležitý doklad o nákupe Výrobku, napr. predstavením pokladničného bloku, faktúry ap. Aby reklamačný proces prebiehal efektívne odporúčame, aby Užívateľ spolu s reklamovaným výrobkom doručil všetky prvky vymenované v kapitole užívateľskej príručky výrobku „Diely a časti“.
2. Užívateľ je povinný dodržiavať pokyny a odporúčania uvedené v užívateľskej príručke a v záručnom liste.
3.Záruka platí iba na území Poľskej republiky a členských štátov EÚ.
4. Záruka sa nevzťahuje na chyby, ktoré vznikli (predovšetkým) následkom:
a. Nedodržania podmienok určených v užívateľskej príručke, predovšetkým podmienok správneho používania, prevádzky, údržby a čistenia
b. Použitia na čistenie alebo na údržbu nevhodných prípravkov, nezhodne s užívateľskou príručkou;
c. Nevhodného uchovávania a prepravy výrobku;

d. Vykonania neautorizovaných zmien a/alebo iných zásahov do výrobku, na ktoré výrobca nevyjadril súhlas;
e. Použitím vo výrobku/s výrobkom nevhodných prevádzkových materiálov, nezhodne s užívateľskou príručkou.
5. Užívateľ, ktorý nie je konzumentom v zmysle zákona z 23. apríla 1964 Občiansky zákonník, stráca záručné práva na výrobok, v ktorom:
- sériové čísla, označenia dátumov a výrobné štítky boli odstránené, zmenené alebo poškodené;
- boli poškodené plomby alebo sú na nich viditeľné stopy manipulácie.
6. Pozor! Činnosti súvisiace s každodennou obsluhou výrobku, vyplývajúce medzi iným z užívateľskej príručky, Užívateľ vykonáva vlastnými silami a na vlastné náklady.

IV. Reklamačná procedúra

1. V prípade, ak Užívateľ objaví, že Výrobok nefunguje správne, ešte pred zložením reklamácie je povinný uistiť sa, či boli náležite vykonané všetky stanovené činnosti, predovšetkým tie uvedené v užívateľskej príručke.
2. Reklamácia musí byť podaná bezodkladne, najlepšie v priebehu 7 dní od dňa, v ktorom sa prejavila (objavila) chyba Výrobku. Užívateľ, ktorý nie je konzumentom v zmysle zákona z 23. apríla 1964 Občiansky zákonník, stráca práva vyplývajúce z tejto záruky v prípade, ak reklamáciu nepodá v priebehu 7 dní od dňa, v ktorom sa prejavila (objavila) chyba Výrobku.
3. Reklamáciu môžete podať medzi inými na mieste, v ktorom ste výrobok kúpili, v záručnom servise alebo poštou na adresu: DEDRA EXIM sp. z o.o., ul. 3 Maja 8, 05-800 Pruszków, Poľsko.
4. Užívateľ môže podať reklamáciu prostredníctvom formulára, ktorý je dostupný na webovej stránke www.dedra.pl. („Formulár podania reklamácie na základe udelenej záruky").
5. Adresy záručných servisov v jednotlivých štátoch sú zverejnené na webovej stránke www.dedra.pl. V prípade, ak v danom štáte sa nenachádza záručný servis, odporúčame reklamovaný výrobok doručiť na adresu: DEDRA EXIM sp. z o.o. ul. 3 Maja 8, 05-800 Pruszków, Poľsko.
6. Vzhľadom na bezpečnosť Užívateľa, nefunkčný (chybný) výrobok sa v žiadnom prípade nesmie používať.
7. Pozor!!! Používanie nefunkčného (chybného) výrobku je nebezpečné pre zdravie a život Užívateľov.
8. Povinnosti vyplývajúce z udelenej záruke budú vyplnené v lehote 14 pracovných dní počítajúc od dňa doručenia reklamovaného Výrobku Užívateľom.
9. Pred zaslaním reklamácie odporúčame reklamovaný Výrobok náležite očistiť. Odporúčame reklamovaný Výrobok dôkladne zabezpečiť pre prípadným poškodeniami počas prepravy (reklamovaný Výrobok odporúčame doručiť v originálnom obale).
10. Záručná lehota sa predlžuje o čas, počas ktorého Užívateľ následkom chyby (nefunkčnosti) výrobku, na ktorú sa vzťahovala záruka, nemohol Výrobok používať. Záruka nevylučuje, neobmedzuje a ani nepozastavuje právo Užívateľa (kupujúceho) na základe príslušných predpisov o ručení za chyby predanej veci.

LT Turinys

1. Nuotraukos ir piešiniai
2. Prietaiso aprašas
3. Prietaiso paskirtis
4. Naudojimo apribojimai
5. Techniniai duomenys
6. Paruošimas darbui
7. Jungimas į tinklą
8. Prietaiso įjungimas
9. Prietaiso naudojimas
10. Einamieji naudojimo veiksmai
11. Atsarginės dalys ir reikmenys
12. Savarankiškas defektų pašalinimas
13. Prietaiso elementai
14. Informacija naudotojams apie elektros ir elektronikos prietaisų pašalinimą
15. Garantijos lapas

Atitikties deklaracija yra Dedra Exim Sp. z o.o. bendrovėje strukcijoje.
Bendrosios saugumo sąlygos buvo pridėtos prie instrukcijos kaip atskira brošiūra.

ĮSPĖJIMAS Perskaityti visus įspėjimus pažymėtus simboliu ir visas instrukcijas. Žemiau pateiktų įspėjimų ir saugos nurodymų nesilaikymas, gali būti elektros srovės smūgio, gaisro ar sunkių sužalojimų priežastimi.
Išsaugoti visus įspėjimus ir instrukcijas ateičiai.

2. Prietaiso aprašas

A pieš. 1 Jungiklis 2. Karšto oro purkštukas 3. Stovas.4.Blokados mygtukas 5. Vėdinimo angos. 6. Pagrindinė rankena, 7.Jungimo laikiklis 8. Prailginimo laikiklis. 9. Montavimo laikiklis su laidu. 10. Palaikymo rankena. 11. Laikiklio pagrindinė rankena. 12.13.14.15.16 - Purkštuko antgalis.

3. Prietaiso paskirtis

Prietaisas yra naudojamas plastikams pašildyti ir išlydyti, termiškai susitraukiančioms medžiagoms suvirinti, dažams ir dažų dangoms pašildyti ir pašalinti, iškeptoms ar sušalusioms nuimamoms jungtims šildyti, taip pat kitiems darbams, kuriems reikalingas karšto oro srautas. Atlikus paprastu pakeitimus prietaisas gali būti naudojamas taip pat kepsninės uždegimui ir piktžolių deginimui. Prietaisą leidžiama naudoti atliekant remonto ir statybos darbus, remonto dirbtuvėse, mėgėjų darbus laikantis naudojimo instrukcijoje nurodytų naudojimo, darbo sąlygų ir leistinų eksploatavimo sąlygų.

4. Naudojimo apribojimai

Prietaisas gali būti naudojamas vien tik pagal pateiktas "Priimtinas darbo sąlygas".

Savaiminiai pakeitimai mechaninei ir elektros statyboje, visi modifikavimai, naudojimo veiksmai, neaprašyti instrukcijoje bus traktuojami kaip neteisėti ir priveda prie staigaus garantijos teisės praradimo, o atitikties garantija praras galiojimą.
Naudojimas ne pagal naudojimo instrukcijos nuorodas ir paskirtį prives prie staigaus garantijos teisės praradimo.

Priimtinos darbo sąlygos
Prietaisas gali būti naudojamas vien tik uždarose patalpose kur tinkamai veikia ventiliacija. Saugoti nuo lietaus ir drėgmės. Nedirbti atmosferos kritulių metu.

5. Techniniai duomenys

Modelis		DED7975
Tinklo įtampa [V]		230 ~
Tinklo dažnis [Hz}		50
Vardinė galia [W]		2000
Temperatūra [°C]	I eiga	60
	II eiga	350
	III eiga	600
Oro srautas [L/min]	I eiga	500
	II eiga	300
	III eiga	500
Apsaugos klasė		II
Apsaugos laipsnis		IPX0
Masė [kg]		1,4

6. Paruošimas darbui

DEMESIO Aprašyti žemiau nurodyti veiksmus reikia atlikti išėmus iš lizdo kištuką.

Prailginimo rankenos montavimas
Prailginimo rankena susideda iš dviejų dalių. Sujunkite abi dalis panaudojant atitinkamai profiliuotus antgalius ir prisukite juos. Sujunkite prailginimo rankeną su prietaisu. Įsitikinkite ar prailginimo laikiklis yra tinkamai prisuktas prie pagrindinės rankenos.
Purkštuko antgalio montavimas
Purkštuko antgaliai papildomai įvairių taikymų ir funkcijų. Priklausomai nuo nustatyto panaudojimo, uždėkite antgalį ant prietaiso purkštuko.

DEMESIO Negalima liesti purkštukų prietaiso naudojimo metu arba po panaudojimo. Purkštukai yra labai karšti

Rankenos reguliavimas
Kaire ranka prilaikykite prietaiso galvutę. Atleiskite blokados mygtuką (B pieš.), esantį viršutinėje korpuso dalyje. Dešine ranka perstumkite pagrindinę rankeną 90 laipsnių, tokiu būdu, kad nustatyti 180 laipsnių padėtyje. Užblokuokite blokados **mygtuką.**

7. Jungimas į tinklą

Prieš prietaiso prie elektros srovės prijungimo reikia įsitikinti, ar maitinimo įtampa atitinka vertėms pateiktoms prietaiso vardinėje lentelėje.
Maitinimo instaliacija turėtų būti atlikta pagal esminius reikalavimus, susijusius su elektros instaliacija ir pildyti saugaus naudojimo reikalavimus. Maitinimo laido minimalaus skersmens, o taip pat nominalios saugiklio vertės priklausomai nuo prietaiso galios yra pateikti žemiau nurodytoje lentelėje:

Prietaiso galia [W]	Minimalus laido skersmuo [mm2]	Minimali C tipo saugiklio vertė [A]
1400÷2300	1,5	16

Visas elektros instaliacijos jungtis gali įrengti tik reikiamą kvalifikaciją turintis elektrikas. Atveju, kai naudosite prailgintuvus, reikia atkreipti dėmesį, kad gyslos skersmuo nebūtų mažesnis negu reikalaujama (žr. lentelė
). Elektros laidą reikia išdėstyti tokiu būdu, kad darbo metu negrėstų perpjovimas. Negalima naudoti pažeistų prailgintuvų. Periodiškai patikrinti maitinimo laido techninį stovį. Netraukti už maitinimo laido.

8. Prietaiso įjungimas

DEMESIO Prieš prietaiso įjungimą reikia būtinai atlikti veiksmus, aprašytus „Paruošimas darbui" skyriuje
Naudoti vien tik sodo prailgintuvus, pritaikytus darbui lauke.
Priklausomai nuo panaudojimo perstumkite jungiklį (C pieš.) į II ir III poziciją. Tokių nustatymų atveju prietaisas pasiekia aukštas temperatūras. 350/650°C.
Po darbo užbaigimo aušinkite prietaisą. Perstumkite jungiklį į I poziciją, kad greitai ataušinti prietaisą prieš išjungimą ir sandėliavimą.

Kad išjungti prietaisą: - perstumkite jungiklį į 0 poziciją.

9. Prietaiso naudojimas

Prietaisas dėl paprastų pakeitimų ir papildomų antgalių panaudojimo, atlieka trijų prietaisų funkcijas, tokių kaip:

Karšto oro pistoletas
Prietaisas gali būti naudojamas kaip karšto oro pistoletas įvairiems panaudojimams, kai prailginimo laikiklis yra nuimtas, o pagrindinė rankena nustatyta vertikalioje padėtyje purkštuko išvesties atžvilgiu.
• Uždėkite ant purkštuko vieną antgalį (A.12/15/16 pieš.)
• Nustatykite jungiklį II arba III pozicijoje, prietaisas darbo metu pasieks maksimalią temperatūrą nustatytam darbo režimui.
Darbo metu nelaikykite per ilgesnį laiko tarpą purkštuko nukreipto į vieną vietą, pajudinkite karšto oro pistoletą, tokiu būdu, kad karšto oro srautas tolygiai šildytų nustatytą paviršių.
Senų dažų pašalinimo atveju, sušildykite paviršių. Nedelsiant dažai sudarys pūsles. Neprileiskite prie dažų sudegimo, dėl to gali būti sunkiau juos pašalinti. Dažus pašalinkite panaudojus mente arba gremžduką . Įšilusių dažų mechaninio šalinimo

metu šiluminį pistoletą reikia išjungti ir padėti saugioje vietoje, tokiu būdu, kad pukštukas nebūtų nukreiptas į apačią.

DEMESIO **Senų aliejinių dažų sluoksnių pašalinimo metu, naudokite papildomas asmeninės apsaugos priemones, tokias kaip apsauginiai akiniai ir dulkių kaukė.**

• Būtina elgtis itin atsargiai prietaiso naudojimo metu vietose, kuriose yra degios medžiagos.

• Nešildykite tos pačios vietos per ilgesnį laiko tarpą.

• Prietaiso darbo metu negalima jo palikti be priežiūros.

Kepsninės uždegiklis

• Uždėkite ant purkštuko, antgalį skirtą kepsninės uždegimui: (A.13 pieš.)
• Įjunkite prietaisą, nustatykite jungiklį III pozicijoje.
• Nukreipkite purkštuką kepsninės degiklio kryptimi..
• Nustatykite purkštuką tokiu būdu, kad angos esančios purkštuko antgalyje būtų nukreiptos į apačią. Prietaisas pradės šilti iki maksimalios temperatūros. Pasiekus norimą anglies/briketo uždegimo lygį pašalinkite prietaisą. Pakeiskite jungikliu į I poziciją. Po panaudojimo padėkite prietaisą ant ramsčio, palaukite mažiausiai minutę laiko, tol, kol prietaisas atauš, po to išjunkite.

DEMESIO **Nenaudokite papildomų skystų priemonių (tokių kaip benzinas, tirpikliai)o taip pat kietųjų, tokių kaip kepsninės uždegikliai.**

Piktžolių degiklis

• Nustatykite pagrindinė rankeną (B pieš.) pozicijoje, kurios dėka galima prailginti pagrindinę rankeną.
• Sujunkite laikiklio elementus, po to sujunkite prailginimo laikiklį su prietaisu.
• Uždėkite ant purkštuko piktžolių šalinimo antgalį (A14 pieš.).
• Maitinimo laidą įdėkite į laikiklius (A,A9 pieš.) esančius prailginimo laikiklyje, kuris apsaugo nuo maitinimo laido atlaisvinimo naudojimo metu.
• Įjunkite prietaisą ir nustatykite jungiklį III pozicijoje.
• Leiskite prietaisui pasiekti maksimalią temperatūrą.
• Kad pašalinti piktžoles, prilaikykite prietaisą pozicijoje, kurioje piktžolių pašalinimo antgalis atsirastų virš piktžolės per kelias sekundes. Per tas kelias sekundes piktžolės ląstelinė struktūra yra sunaikinama. Rezultate piktžolė išnyksta per kelias dienas.
• Visiškas piktžolių sudeginimas nėra būtinas, pakanka kelių sekundžių.
• Kad užtikrinti veiksmingą priežiūrą, piktžolių naikinimo purkštuką reikia laikyti nuo 0 iki 5 cm virš piktžolės nuotolyje.

DEMESIO **Saugokite visas kūno dalis atokiau nuo metalinio šildymo purkštuko. Nelieskite jo, tol kol neatauš.**

• Prietaisą laikykite už izoliuotos rankenos, esančios ant prailginimo laikiklio, todėl metalinė šildymo galvutė gali susiliesti su paslėptu laidu arba savo laidu.

•Jeigu naudojamas yra prailgintuvas, tai turėtų būti pritaikytas naudoti darbui išorėje, o sujungimas turi būti sausas ir negali būti ant žemės.

10. Einamieji naudojimo veiksmai

DEMESIO **Visus naudojimo veiksmus reikia atlikti išėmus iš lizdo kištuką.**

Prieš kiekvieną paleidimą:
• Patikrinkite maitinimo laido stovį.
• Patikrinkite ar prietaiso ventiliacijos angos nėra uždengtos. Esant būtinybei perpūskite suspaustu oru. Tikslesniam valymui panaudoti lengvai drėgną skudurėlį su nedideliu švelnių valymo priemonių priedu.

Po kiekvieno panaudojimo:
•Padėkite prietaisą ant pagrindo ir palikite kol atauš prieš sandėliavimą.
•Išimkite kištuką iš lizdo, kad išvengti atsitiktinio įjungimo neįgaliotų asmenų.

DEMESIO **Niekada nenaudokite tirpiklių prietaiso valymui.** Tirpikliai gali pažeisti plastikinius korpuso elementus.

Sandėliavimas

Prieš prietaiso į dėžutę paslėpimą, įsitikinkite, ar prietaisas yra ataušęs. Kai prietaisas nėra naudojamas, reikia jį laikyti vaikams neprieinamoje vietoje.

11. Pakeičiamos dalys ir priedai

Kad pirkti atsargines dalis ir aksesuarus reikia susisiekti su Dedra Exim servisu. Kontaktiniai duomenys duomenys yra 1 instrukcijos puslapyje.
Atsarginių dalių užsakymo metu prašome pateikti serijos numerį, patalpintą vardinėje lentelėje, o taip pat dalies išmontavimo piešinio numerį.
Garantinio laikotarpio galiojimo metu taisymai yra atliekami pagal taisykles pateikiamas garantijos lape. Reklamuojamą produktą prašome pateikti taisymui pirkimo vietoje (pardavėjas įsipareigoja priimti reklamuojamą produktą), nusiųsti į servisą esantį arčiausią gyvenamosios vietos (servisų skaičius www.dedra.pl) arba siųsti į Dedra Exim centrinį servisą. Maloniai prašome pridėti garantinę kortelę. Pasibaigus garantijos laikotarpiui taisymus atlieka centrinis servisas. Pažeistą produktą reikia siųsti į servisą (siuntimo išlaidas padengia vartotojas).

12. Savarankiškas defektų pašalinimas

DEMESIO **Prieš pradedant savarankišką defektų pašalinimą, reikia išjungti prietaisą iš elektros maitinimo.**

Problema	Priežastis	Sprendimas
Prietaisas neįsijungia	Maitinimo laidas yra blogai prijungtas arba pažeistas.	Reikia įspausti giliau kištuką į lizdą, patikrinti maitinimo laidą.
	Lizde nėra įtampos.	Patikrinti įtampą lizde arba nesuveikė saugiklis
	Pažeistas jungiklis.	Pristatyti prietaisą į servisą
	Sudegusi šiluminė apsauga	Pristatyti prietaisą į servisą
Prietaisas nešyla.	Sudegęs šildytuvas	Pristatyti prietaisą į servisą
Prietaisas nepučia.	Sugadintas variklis	Pristatyti prietaisą į servisą

13. Prietaiso elementai

1. Karšto oro pistoletas - 1 vnt., 2 Prailginimo laikiklis - 1 vnt. 3.Purkštuko antgalis - 5 vnt.

14. Informacija naudotojams apie sunaudotos įrangos utilizavimą (taikoma naudojant buityje)

Ant gaminių arba pridedamuose dokumentuose nurodytas simbolis rodo, kad sugedusios elektros ar elektroninės įrangos negalima išmesti kartu su buitinėmis atliekomis. Jei norite atsikratyti, pakartotinai panaudoti ar utilizuoti komponentus, teisinga juos nuvežti į specializuotą surinkimo punktą, kur jie bus priimti nemokamai. Informaciją apie naudotos įrangos surinkimo vietas teikia vietos valdžios institucijos, pvz., savo interneto svetainėse.
Teisingas produkto utilizavimas padeda išsaugoti gamtos išteklius ir išvengti neigiamų padarinių žmonių sveikatai ir aplinkai, galinčių atsirasti dėl produkte esančių potencialiai pavojingų medžiagų, mišinių ir sudedamųjų dalių.
Už netinkamą atliekų šalinimą gresia baudos pagal atitinkamus vietos teisės aktus.
ES šalių naudotojai: Jei norite išmesti elektros ar elektroninę įrangą, kreipkitės į artimiausią prekybos vietą arba tiekėją, kuris jums suteiks daugiau informacijos.
šalinimas ne Europos Sąjungos šalyse: Šis simbolis taikomas tik Europos Sąjungos šalims. Jei norite išmesti šį gaminį, kreipkitės į vietos valdžios institucijas arba pardavėją dėl tinkamo šalinimo būdo.

Garantinis lapas

na

Katalogo Nr: Partijos numeris: .....

(toliau – Produktas)

Produkto pirkimo data: .....

Pardavėjo antspaudas

Pardavėjo parašas ir data: .....

Vartotojo pareiškimas:

Patvirtinu, kad buvau informuotas apie garantijos sąlygas ir taisyklių, išvardytų Naudojimo instrukcijoje ir Garantiniame lape, nepaisymo pasekmes. Šios garantijos sąlygos yra man žinomos, ką patvirtinu savo parašu:

....

data ir vieta vartotojo parašas

I. Atsakomybė už Produktą:

1. Garantijos suteikėjas – „DEDRA EXIM“ Sp. z o.o. su būstine adresu: ul. 3 Maja 8, 05-800 Pruškuvas, KRS 0000062517, Varšuvos apylinkės teismas, Valstybinio teismo registro XIV ūkinis skyrius, Mokesčiu mokėtojo kodas 527-020-49-33, Įstatinis kapitalas: 100 980,00 PLN.
2. Šiame garantiniame lape nurodytomis sąlygomis Garantijos suteikėjas suteikia garantiją Produktui iš Garantijos suteikėjo asortimento.
3. Garantijos pagrindu atsakomybė yra priimama tik už defektus, esančius Produkte jo išdavimo Vartotojui metu.
4. Garantijos pagrindu Vartotojas gauna teisę nemokamai suremontuoti Produktą, jei defektas buvo aptiktas garantijos galiojimo metu. Apie Produkto remonto būdą (remonto atlikimo metodą) sprendžia Garantijos suteikėjas. Jei Garantijos suteikėjas nuspręstų, kad remontas yra neįmanomas, Garantijos suteikėjas pasilieka sau teisę pakeisti elementą su defektu arba visą Produktą kitu, veikiančiu teisingai, sumažinti Produkto kainą arba anuliuotu sutartį.
5. Vartotojo, kuris pagal 1964 m. balandžio 23 d. Civilinį kodeksą nėra laikomas vartotoju, atveju Garantijos suteikėjo atsakomybė dėl kompensacijos, susijusi su šia garantija ir (arba) jos sudarymu ir vykdymu, nepriklausomai nuo formos, yra apribota iki maksimaliai Produkto su defektu vertės.

II. Garantijos laikotarpis

Produkto elementai, kuriems veikia garantija	Garantinės apsaugos trukmė
DED7975	24 mėnesiai, skaičiuojant nuo Produkto pirkimo datos, nurodytos šiame Garantiniame lape

III. Naudojimosi garantija sąlygos

1. Vartotojas privalo patiekti užpildytą Produkto Garantinį lapą ir Produkto pirkimą patvirtinantį dokumentą (pvz. kasos čekis, sąskaita-faktūra ir pan.). Tam, kad pretenzijos nagrinėjimo procesas vyktų sklandžiai, rekomenduojama, kad Vartotojas kartu su Produktu perduotų visus elementus, nurodytus „Komplektacijos sąraše“, esančiame Naudojimo instrukcijoje.
2. Vartotojas privalo laikytis Naudojimo instrukcijoje ir Garantiniame lape nurodytų rekomendacijų..
3. Garantija galioja tik Lenkijos Respublikos ir ES teritorijoje.
4. Garantija neapima Produkto defektų, atsiradusių dėl to, kad:
a. Vartotojas nesilaikė sąlygų, nurodytų Naudojimo instrukcijoje, ypač susijusių su teisingu naudojimu, priežiūra ir valymu;
b. Vartotojas naudojo priežiūros ar valymo priemones, neatitinkančias sąlygas nurodytas Naudojimo instrukcijoje;
c. Vartotojas netinkamai sandėliavo ir transportavo Produktą;

d. Vartotojas savarankiškai keitė ir (arba) modifikavo Produktą, negavęs Garantijos suteikėjo sutikimo;
e. Vartotojas naudojo Produkte eksploatacines medžiagas, neatitinkančias Naudojimo instrukcijos sąlygų
5. Vartotojas, kuris pagal 1964 m. balandžio 23 d. Civilinį kodeksą nėra laikomas vartotoju, praranda garantiją Produktui, jei:
- Vartotojas pašalino, pakeitė arba sugadino serijos numerius, datas ir informacines lenteles;
- Vartotojas pažeidė plombas arba ant jų matosi Vartotojo veiksmų pėdsakai.
6. Dėmesio! Veiksmus, susijusius su kasdieniu Produkto aptarnavimu, nurodytu pvz. Naudojimo instrukcijoje, Vartotojas atlieka pats ir savo sąskaita.

IV. Pretenzijos pateikimo procedūra:
1.Pastebėjus, kad Produktas veikia neteisingai, prieš pateikiant pretenziją, reikia įsitikinti, kad visi veiksmai, aprašyti Naudojimo instrukcijoje, buvo atlikti teisingai.
2. Pretenziją rekomenduojama pateikti nedelsiant, geriausiai per 7 dienas nuo Produkto defekto aptikimo. Vartotojas, kuris pagal 1964 m. balandžio 23 d. Civilinį kodeksą nėra laikomas vartotoju, praranda garantiją Produktui, jei nepateikia pretenzijos per 7 dienas.
3. Pretenziją galima pateikti pvz. Produkto pirkimo punkte, garantiniame servise arba raštu adresu: „DEDRA EXIM“ Sp. z o. o., ul. 3 Maja 8, 05-800 Pruškuvas.
4. Vartotojas gali pateikti pretenziją, pasinaudodamas blanku, kuris yra internetinėje svetainėje: www.dedra.pl (Pretenzijos garantiniame laikotarpyje pateikimo forma).
5. Garantinių servisų atskirose šalyse adresai yra nurodyti svetainėje: www.dedra.pl. Jei konkrečioje šalyje nebūtų garantinio serviso, pretenzijas dėl garantijos rekomenduojama siųsti adresu: „DEDRA EXIM“ Sp. z o. o., ul. 3 Maja 8, 05-800 Pruškuvas, Lenkija.
6. Mąjąc Dėl Vartotojo saugumo draudžiama naudoti Produktą su defektais.
7. Dėmesio!!! Produkto su defektais naudojimas kelia pavojų Vartotojo sveikatai ir gyvybei.
8. Veiksmai, susiję su garantija, bus atlikti per 14 darbo dienų skaičiuojant nuo Produkto, dėl kurio yra pateikiama pretenzija, pristatymo dienos.
9. Prieš pristatant Produktą, dėl kurio yra pateikiama pretenzija, rekomenduojama jį nuvalyti. Produktą, dėl kurio yra pateikiama pretenzija, reikia kruopščiai supakuoti, kad jis būtų apsaugotas nuo pažeidimų transporto metu – rekomenduojama pristatyti produktą originalioje pakuotėje.
10. Garantijos laikotarpis yra pratęsiamas tiek, kiek Vartotojas negalėjo juo naudotis dėl garantijos apimto defekto.
Gwarancja Ši garantija neribojа, neišskiria bei nesustabdo Vartotojo teisių dėl parduotos prekės neatitikimo arba prekės defekto.

LV Satura rādītājs

1. Attēli un zīmējumi
2. Ierīces apraksts
3. Ierīces pielietojums
4. Lietošanas ierobežojumi
5. Tehniskie dati
6. Sagatavošana darbībai
7. Pieslēgšana tīklam
8. Ierīces ieslēgšana
9. Ierīces lietošana
10. Tekošas tehniskas apkopes darbības
11. Rezerves daļas un piederumi
12. Patstāvīga avāriju novēršana
13. Ierīces komplektācija
14. Informācija lietotājiem par elektrisku un elektronisku iekārtu likvidēšanu
15. Garantijas karte

Atbilstības deklarācija ir pieejama uzņēmuma *Dedra Exim Sp. z o.o.* birojā.
Vispārīgie drošības noteikumi ir pievienoti instrukcijai kā atsevišķa brošūra.

BRĪDINĀJUMS. **Izlasiet visus brīdinājumus, kas apzīmēti ar simbolu, un visas instrukcijas.** Zemāk norādīto brīdinājumu un drošības norādījumu neievērošana var kļūt par elektrošoka, ugunsgrēka vai smagu traumu iemeslu.
Saglabājiet visus brīdinājumus un instrukcijas turpmākajai lietošanai.

2. Ierīces apraksts

Zīm. A:1. Ieslēdzis. 2. Karsta gaisa sprausla. 3. Statnis. 4. Blokādes poga. 5. Ventilācijas atveres. 6. Galvenais rokturis 7. Savienojuma rokturis. 8. Pagarināšanas kabelis. 9. Kabeļa stiprinājuma kronšteins. 10. Atbalsta rokturis. 11. Turētāja galvenais rokturis. 12. 13. 14. 15. 16. - Sprauslas uzgalis.

3. Ierīces pielietojums

Apsvilināšanas ierīce ir paredzēta plastmasas sildīšanai, sasilšanai un kausēšanai, termiski sarūkošu materiālu metināšanai, krāsu un krāsu pārklājumu sildīšanai un noņemšanai. Var būt arī izmantota saceptu vai sasaldētu noņemamu savienojumu sildīšanai, kā arī citiem darbiem, kur nepieciešama karstā gaisa plūsma. Veicot vienkāršas modifikācijas, ierīci var izmantot arī grila iededzināšanai un nezāļu sadedzināšanai. Pieļaujama aprīkojuma izmantošana remonta-būvniecības darbos, remonta rūpnīcās, amatieru darbos, ja vienlaicīgi būs ievēroti lietošanas nosacījumi un pieļaujami darba apstākļi, noteikti lietošanas instrukcijā

4. Lietošanas ierobežojumi

Ierīci var lietot tikai atbilstoši tālāk sniegtajiem „Pieļaujamajiem darba apstākļiem”. Patvaļīgas izmaiņas mehāniskajā un elektriskajā uzbūvē, visādas modifikācijas, apkalpošanas darbības, kas nav aprakstītas instrukcijā, tiek uzskatītas par nelikumīgām un noved pie tūlītējās garantijas tiesību zaudēšanas un atbilstības deklarācijas spēka zaudēšanas.
Ierīces lietošana, kas neatbilst pielietojumam vai lietošanas instrukcijai, noved pie tūlītējās garantijas tiesību zaudēšanas.

Pieļaujamie darba apstākļi
Ierīci var lietot tikai slēgtās telpās, ar pareizi strādājošu ventilāciju, vai ārpus telpām. Sargāt no lietus un mitruma. Nestrādāt ar ierīci zem atmosfēriskiem nokrišņiem.

5. Tehniskie dati

Modelis		DED7975
Tīkla spriegums [V]		230 ~
Tīkla frekvence [Hz]		50
Nomināla jauda [W]		2000
Temperatūra [°C]	I. ātrums	60
	II. ātrums	350
	III. ātrums	600
Gaisa plūsma [L/min]	I. ātrums	500
	II. ātrums	300
	III. ātrums	500
Drošības klase		II
Drošības līmenis		IPX0
Svars [kg]		1,4

6. Sagatavošana darbībai

UZMANĪBU **Veicot visas darbības, kontaktdakšai ir jābūt atslēgtai no kontaktligzdas.**

Pagarināšanas turētāja montāža
Cauruļu turētājs sastāv no divām daļām. Savienojiet abas daļas, izmantojot attiecīgi profilētus uzgaļus, un pievelciet tos. Pievienojiet pagarinātāja rokturi ierīcei. Pārliecinieties, ka pagarināšanas turētājs ir pareizi pievilkts pie galvenā roktura.
Sprauslas uzgaļa montāža
Sprauslu uzgaļi nav obligāti dažādiem lietojumiem un funkcijām. Atkarībā no paredzētā lietojuma uzbīdiet uzgali uz ierīces sprauslas.
UZMANĪBU **Nekad nepieskarieties sprauslām iekārtas lietošanas laikā vai tūlīt pēc tās. Sprauslas ir ļoti karstas**
Roktura leņķa regulēšana
Turiet ierīces galviņu ar kreiso roku. Atlaidiet bloķēšanas pogu (Zīm. B) korpusa augšpusē. Ar labo roku pārvietojiet galveno rokturi par 90 grādiem, lai rokturis būtu iestatīts uz 180 grādiem. Nobloķējiet bloķēšanas pogu

7. Pieslēgšana tīklam

Pirms ierīces pieslēgšanas elektrības avotam pārliecinieties, ka barošanas spriegums atbilst nominālajai vērtībai, kas norādīta datu plāksnītē.
Barošanas sistēmai ir jābūt izpildītai atbilstoši pamatprasībām attiecībā uz elektriskajām sistēmām un jāatbilst lietošanas drošības prasībām. Barošanas kabeļa minimālā šķērsgriezuma un nominālās drošinātāja vērtības parametri atkarībā no ierīces jaudas ir norādīti tālāk sniegtajā tabulā:

Ierīces jauda [W]	Vada minimālais šķērsgriezums [mm2]	C tipa drošinātāja minimālā vērtība [A]
1400÷2300	1,5	16

Sistēma ir jāizpilda elektriķim ar atbilstošu kvalifikāciju. Izmantojot pagarinātājus pievērsiet uzmanību tam, lai dzīslas šķērsgriezums nebūtu mazāks par tabulā norādīto. Novietojiet elektrisko kabeli tā, lai darbības laikā tas nebūtu pakļauts pārgriešanas riskam. Neizmantojiet bojātus pagarinātājus.
Periodiski pārbaudiet barošanas kabeļa tehnisko stāvokli. Nevelciet aiz barošanas kabeļa.

8. Ierīces ieslēgšana

UZMANĪBU **Pirms ierīces iedarbināšanas ir obligāti jāveic darbības, kas aprakstītas nodaļā “Sagatavošana darbībai”.**

Izmantojiet tikai dārza pagarinātājus, kas ir piemēroti darbam ārpus telpām.
Atkarībā no pielietojuma, pārslēdziet slēdzi (Zīm. C) uz pozīciju II vai III. Izmantojot šos iestatījumus, ierīce sasniedz augstu temperatūru: 350/650°C. Pēc darba pabeigšanas atdzesējiet ierīci. Pabīdiet slēdzi pozīcijā I, lai ierīci ātri atdzesētu, pirms to izslēdzat un uzglabājat.
Lai izslēgtu ierīci: - pabīdiet slēdzi uz pozīciju 0.

9. Ierīces lietošana

Ierīce, pēc vienkāršām modifikācijām un papildu uzgaļu izmantošanas apvieno trīs ierīču funkcijas, piemēram:

Apdedzinātājs
Ierīci var izmantot kā svilinātāju dažādiem lietojumiem, kad pagarināšanas rokturis ir noņemts un galvenais rokturis ir uzstādīts vertikāli pret sprauslas izeju.
• Piestipriniet vienu no uzgaļiem uz sprauslas (Zīm. A.12/15/16).
• Pārslēdziet slēdzi uz pozīciju II vai III, lai ierīce darbības laikā sasniegtu maksimālo temperatūru dotajā darbības diapazonā.
Darba laikā nedrīkst turēt sprauslu ilglaicīgi novirzītu uz vienu vietu, ierīce jābūt pārvietota tā, lai karstā gaisa plūsma vienmērīgi uzsildītu vēlamo virsmu.
Ja noņemat vecās krāsas, iesildiet pārklājumu. Pēc neilga laika krāsa sāks pūslīt. Neļaujiet krāsai sadedzināt, jo tas apgrūtina noņemšanu. Noņemiet krāsu ar lāpstiņu vai skrāpi. Mehāniski noņemot karstu krāsu, izslēdziet svilinātāju un ievietojiet to uz statīva drošā vietā, ar sprauslu novirzītu uz augšu.
UZMANĪBU **Noņemot vecos eļļas krāsas pārklājumus, izmantojiet papildu individuālos aizsardzības līdzekļus, piemēram, aizsargbrilles un masku pret putekļiem**.
• Esiet īpaši piesardzīgi, lietojot ierīci vietās, kur atrodas viegli uzliesmojoši materiāli.
• Nesildiet to pašu vietu ilgu laiku.
• Neatstājiet ieslēgto ierīci bez uzraudzības.

Grila šķiltavas

• Uz sprauslas uzlieciet uzgali, kas paredzēta grila iedegšanai (Zīm. A.13).
• Ieslēdziet ierīci, pārslēdziet slēdzi uz pozīciju III.
• Novirziet sprauslu uz grila pusi.
• Novietojiet sprauslu tā, lai sprauslas galā esošie caurumi būtu vērsti uz leju. Ierīce sāk uzkarsēties līdz maksimālajai temperatūrai. Pēc vēlamās ogļu/brikešu aizdegšanas pakāpes iegūšanas noņemiet ierīci. Nolaidiet ar slēdzi pozīcijā I. Pēc lietošanas novietojiet ierīci uz statīva, pagaidiet vismaz vienu minūti, līdz ierīce atdziest, pēc tam izslēdziet to.

UZMANĪBU **Nelietojiet papildu šķidros līdzekļus (piemēram, benzīnu, šķīdinātājus) un cietās vielas kā grila šķiltavas.**

Nezāļu dedzinātājs

• Novietojiet galveno rokturi (Zīm. B) tādā pozīcijā, lai pagarinātu galveno rokturi.
• Pievienojiet turētāja elementus, pēc tam ierīcei pievienojiet pagarināšanas turētāju.
• Piestipriniet nezāļu noņemšanas uzgali uz sprauslas (Zīm. A14).
• Ievietojiet strāvas vadu turētājos (Zīm. A, A9), kas atrodas uz pagarināšanas turētāja, lai neļautu barošanas vadam izstiepties lietošanas laikā.
• Ieslēdziet ierīci un pārslēdziet slēdzi uz pozīciju III.
• Ļaujiet ierīcei sasniegt maksimālo temperatūru.
• Lai likvidētu nezāles, dažas sekundes turiet ierīci ar nezāļu noņemšanas uzgali virs nezāles. Dažās sekundēs tiek iznīcināta nezāles šūnu struktūra. Tā rezultātā nezāle mirst dažu dienu laikā.
• Pilnīga nezāļu sadedzināšana nav nepieciešama, pietiek dažas sekundes.
• Lai nodrošinātu efektīvu kopšanu, sprausla jātur 0 līdz 5 cm virs nezāles.

UZMANĪBU **Turiet visas ķermeņa daļas prom no metāla sildīšanas sprauslas. Nepieskarieties pie sprauslas, kamēr tā ir karsta.**
• Turiet ierīci aiz izolētā roktura uz pagarināšanas turētāja, jo metāla sildīšanas galviņa var nonākt saskarē ar slēptu vadu vai savu vadu.
• Ja ir lietots pagarināšanas vads, jābūt pielāgots lietošanas ārā, un savienojums jābūt sauss un nevar būt novietots uz zemes.

10. Tekošas tehniskas apkopes darbības

UZMANĪBU **Veicot visas apkalpošanas darbības, kontaktdakšai ir jābūt atslēgtai no kontaktligzdas**

Pirms katras iedarbināšanas:

• Pārbaudiet barošanas vada stāvokli.
• Pārbaudiet, vai ierīces ventilācijas caurumi nav segti. Ja nepieciešami, notīriet ar saspiestu gaisu. Rūpīgākai tīrīšanai lietojiet mazliet valgu lupatiņu ar neagresīviem tīrīšanas līdzekļiem.

Pēc katras lietošanas:

• Pirms uzglabāšanas novietojiet ierīci uz pamatnes un ļaujiet tai atdzist.
• Atslēdziet kontaktdakšu, lai ierīci nevarētu ieslēgt nepiederīgas personas.

UZMANĪBU **Nekad nelietojiet šķīdinātājus ierīces tīrīšanai. Šķīdinātāji var sabojāt korpusa plastmasas daļas** .

Glabāšana

Pirms ievietojat ierīci kastē, pārliecinieties, vai ierīce ir atdzisusi. Kad ierīce nav lietota, uzglabājiet to bērniem nepieejamā vietā

11. Rezerves daļas un piederumi

Lai iegādātos rezerves daļas un piederumus, sazinieties ar uzņēmuma Dedra Exim servisa centru. Kontaktinformācija ir atrodama instrukcijas 1. lapā. Pasūtot rezerves daļas, norādiet datu plāksnītē norādīto partijas numuru un daļas numuru no kopsalikuma rasējuma.
Garantijas periodā remonti tiek veikti saskaņā ar noteikumiem, kas norādīti garantijas kartē. Ierīce, uz kuru attiecas reklamācija, ir jānodod remontam iegādes vietā (pārdevējam tā ir jāpieņem), jānodod servisa centrā, kas atrodas vistuvāk dzīvesvietai (servisa centru saraksts ir pieejams tīmekļa vietnē www.dedra.pl), vai jānosūta uzņēmuma *Dedra Exim* galvenajā servisa centrā. Pievienojiet ierīcei aizpildīto garantijas karti. Pēc garantijas perioda remontus veic galvenais servisa centrs. Nosūtiet ierīci servisa centrā (sūtījuma izmaksas sedz lietotājs).

12. Patstāvīga avāriju novēršana

UZMANĪBU **Pirms patstāvīgas avāriju novēršanas sākšanas, atslēdziet ierīci no barošanas avota.**

Problēma	Iemesls	Risinājums
Ierīci nevar ieslēgt	Barošanas vads nav pareizi pieslēgts vai ir bojāts.	Piespiediet kontaktdakšu dziļāk elektrības ligzdā, pārbaudiet barošanas vadu.
	Elektrības ligzdā nav sprieguma.	Pārbaudiet spriegumu ligzdā, pārbaudiet, vai drošinātājs nav bojāts.
	Bojāts ieslēdzējs.	Nododiet ierīci servisam
	Nodedzināta termiskā aizsardzība	Nododiet ierīci servisam
Ierīce nesasilst	Sadegts sildītājs	Nododiet ierīci servisam
Ierīce nepūš gaisu	Bojāts dzinējs	Nododiet ierīci servisam

13. Ierīces komplektācija

1. Svilinātājs – 1 gab., 2. Pagarināšanas turētājs - 1 gab. 3. Sprauslas uzgalis - 5 gab.

14. Informācija lietotājiem par nolietotas elektroierīces utilizāciju (mājsaimniecības vajadzībām)

Simbols, kas redzams uz izstrādājumiem vai pievienotajā dokumentācijā, norāda, ka bojātas elektriskās vai elektroniskās iekārtas nedrīkst izmest kopā ar sadzīves atkritumiem. Ja vēlaties atbrīvoties no sastāvdaļām, atkārtoti izmantot vai reģenerēt, pareizi ir nogādāt tās specializētā savākšanas punktā, kur tās tiks pieņemtas bez maksas. Informāciju par lietotu iekārtu savākšanas punktu atrašanās vietu sniedz vietējās iestādes, piemēram, savās tīmekļa vietnēs.
Pareiza produkta utilizācija palīdz saglabāt dabas resursus un izvairīties no negatīvas ietekmes uz cilvēku veselību un vidi, kas var rasties produkta sastāvā esošo potenciāli bīstamo vielu, maisījumu un sastāvdaļu dēļ.
Par nepareizu atkritumu apglabāšanu draud sodi saskaņā ar attiecīgajiem vietējiem noteikumiem.
Lietotāji ES valstīs: Ja nepieciešams atbrīvoties no elektriskām vai elektroniskām iekārtām, sazinieties ar tuvāko tirdzniecības vietu vai savu piegādātāju, kas jums sniegs papildu informāciju.
apglabāšana valstīs ārpus Eiropas Savienības: Šis simbols attiecas tikai uz Eiropas Savienības valstīm. Ja vēlaties šo izstrādājumu izmest, sazinieties ar vietējām iestādēm vai izplatītāju, lai noskaidrotu pareizo utilizācijas metodi.

Garantijas talons

uz

Kataloga Nr: Partijas numurs:.....

(turpmāk saukts **Produkts**)

Produkta iegādes datums: .....

Pārdevēja zīmogs

Datums un pārdevēja paraksts: .....

Lietotāja apliecinājums:

Ar šo apliecinu, ka saņēmu informāciju par garantijas nosacījumiem, kā arī par Lietošanas instrukcijas un Garantijas talona norādījumu neievērošanas sekām. Garantijas nosacījumi ir man zināmi, ko apliecinu ar savu rokraksta parakstu:

....

datums un vieta Lietotāja paraksts

I. Atbildība par Produktu

1. 3 Maja 8, 05-800 Pruszków, Polija, reģistrācijas numurs KRS 0000062517, Varšavas Rajona Tiesa Varšavā, Valsts tiesas reģistra XIV. Saimnieciskā nodaļa, NMR kods (NIP) 527-020-49-33, Pamatkapitāls: 100 980,00 PLN.
2. Saskaņā ar noteikumiem, minētiem šajā Garantijas talonā, Garants piešķir garantiju Produktam, kuru izplata Garants.
3. Garantijas atbildība apņem tikai defektus, izraisītu pēc iemesliem, esošiem Produkta Lietotājam nodošanas laikā.
4. Sakarā ar garantiju Lietotājam ir tiesības prasīt bezmaksas uzlabot Produktu, ja defekts tiks konstatēts garantijas laikā. Produkta uzlabošanas veids (remonta izdarīšanas metode) ir atkarīgs no Garanta uzskata. Gadījumā, kad Garants konstatēs, ka remonts nav iespējams, Garantam ir tiesības mainīt bojātu elementu vai visu Produktu uz brīvu no defektiem, samazināt Produkta cenu vai atteikties no līguma.
5. Attiecībā uz Lietotājam, kas nav patērētājs 1964. gada 23. aprīļa Likuma "Civillikums" izpratnē, Garanta kompensācijas atbildība par zaudējumiem, savienotiem ar garantiju un/vai sakarā ar noslēgšanu un izpildīšanu, neatkarīgi no tiesiskām attiecībām, ir ierobežota tikai līdz nekvalitatīva Produkta vērtībai.

II. Garantijas laiks

Produkta elementi, apņemti ar garantiju	Garantijas aizsardzības laiks
DED7975	24 mēneši, skaitot no Produkta iegādes datuma norādīta Garantijas talonā

III. Garantijas lietošanas nosacījumi

1. Aizpildīts Lietotāja Produkta Garantijas talons ar Lietotāja dokumentu, apliecinošu Produkta iegādi, piem. kases kvīts, faktūrrēķins utt. Efektīvas reklamācijas realizācijai ieteicams, lai Lietotājs nodotu kopā ar reklamētu Produktu visus elementus, minētus Produkta "Komplektācija" Lietošanas instrukcijas daļā.
2. Lietošanas Instrukcijas un Garantijas talona norādījumu ievērošana.
3. Garantija ir derīga tikai Polijas Republikas un ES teritorijā.
4. Garantija neapņem Produkta defektus, ierosinātus, starp citiem, sekojošos gadījumos:
a. Lietotājs neievēro Lietošanas instrukcijas noteikumus, sevišķi pareizas ekspluatācijas, konservācijas un tīrīšanas jomā;
b. Lietotājs lieto tīrīšanas vai konservācijas līdzekļus, kas neatbilst Lietošanas Instrukcijas norādījumiem;
c. Lietotājs neattiecīgi glabā un transportē Produktu;
d. Lietotājs patstāvīgi izdara Produkta izmaiņas un/var pārveidojumus, bez saskaņošanas ar Garantu;
e. Lietotājs lieto Produktā ekspluatācijas materiālus, kas neatbilst Lietošanas Instrukcijas norādījumiem.
5. Lietotājs, kas nav patērētājs 1964. gada 23. aprīļa Likuma "Civillikums" izpratnē, zaudē garantijas tiesības attiecībā uz Produktam, kurā, Lietotāja darbības rezultātā:
- tika likvidēti, mainīti vai bojāti sērijas numuri, datu apzīmējumi vai nominālas tabuliņas;
- tika bojātas vai mainītas plombas.
6. Uzmanību! Darbību, savienotu ar Produkta ikdienas apkalpošanu, ja izriet no Lietošanas instrukcijas, Lietotājs veic patstāvīgi un pēc savām izmaksām.

IV. Reklamācijas procedūra

1. Produkta nepareizas darbības konstatēšanas gadījumā, pirms reklamācijas paziņošanas, Lietotājam ir pienākums pārbaudīt, vai visa darbība, tostarp aprakstīta Lietošanas instrukcija, tika pareizi veikta.
2. Reklamācijas paziņojumu ieteicams sniegt nekavējoties, vislabāk 7 dienu laikā no Produkta defekta konstatēšanas dienas. Lietotājs, kas nav patērētājs 1964. gada 23. aprīļa Likuma "Civillikums" izpratnē, zaudē garantijas tiesības attiecībā uz Produktam, ja nesniegs reklamācijas paziņojumu 7 dienu laikā.
3. Reklamācijas paziņojums var būt sniegts, starp citiem, Produkta iegādes vietā, garantijas servisā vai rakstiski uz adresi: DEDRA EXIM sp. z o.o., ul. 3 Maja 8, 05-800 Pruszków, Polija.
4. Lietotājs var arī sniegt reklamācijas paziņojumu, izmantojot formulāru, pieejamu mājaslapā www.dedra.pl. („Reklamācijas paziņošanas formulārs garantijas ietvaros").
5. Servisu adreses atsevišķām valstīm atrodas mājaslapā www.dedra.pl. Gadījumā, kad attiecīgajā valstī nav garantijas servisa, reklamācijas paziņojumi jābūt sniegti uz adresi: DEDRA EXIM sp. z o.o., ul. 3 Maja 8, 05-800 Pruszków (Polija).
6. Ņemot vērā Lietotāja drošību, bojāta Produkta lietošana ir aizliegta.
7. Uzmanību!!! Bojāta Produkta lietošana ir bīstama Lietotāja veselībai un dzīvei.
8. Garantijas pienākums tiks izpildīts 14 darba dienu laikā, skaitot no dienas, kad Lietotājs piegādās bojātu Produktu
9. Pirms bojāta Produkta nodošanas reklamācijai ieteicam to notīrīt. Rekomendējam rūpīgi pasargāt reklamētu Produktu no bojājumiem transportēšanas laikā (ieteicama Produkta piegāde oriģinālā iepakojumā).
10. Garantijas laiks tiek pagarināts uz laiku, kurā, sakarā ar Produkta defektu,, apņemtu ar garantiju, Lietotājs nevarēja to lietot. Garantija neizslēdz, neierobežo un neaptur Lietotāja tiesību, kas izriet no atbildības par pārdota produkta neatbilstību likumam.

HU Tartalomjegyzék

1. Képek és ábrák
2. A készülék leírása
3. A készülék rendeltetésszerű használata
4. A használat korlátozása
5. Műszaki adatok
6. Felkészülés a munkára
7. Csatlakozás a hálózathoz
8. A készülék bekapcsolása
9. A készülék használata
10. Folyamatos karbantartás
11. Alkatrészek és tartozékok
12. Önhibaelhárítás
13. A készülék kompletizálása
14. Információ a felhasználóknak az elektromos és elektronikus eszközök ártalmatlanításáról
15. Jótállási kártya

A megfelelőségi nyilatkozat a Dedra Exim Kft. cég székhelyén található.
Az általános biztonsági feltételeket külön útmutatásként csatolták az utasításokhoz. Az általános biztonsági feltételeket külön útmutatásként csatolták az utasításokhoz.

Szimbólummal jelölt összes FIGYELMEZTETÉST és az utasításokkal . Az alábbi figyelmeztetések és biztonsági utasítások be nem tartása áramütést, tüzet vagy súlyos sérülést okozhat. **Tartsa a figyelmeztetéseket és utasításokat jövői használatára.**

2. A készülék leírása

A ábra : 1. Kapcsoló. 2. Forró levegő fúvóka 3. Állvány.4.Retesz nyomógomb, 5. Szellőzőnyílások,6.Főmarkolat, 7.Csatlakozótartó, 8. Hosszabbító markolat,.9.Kábel rögzítő tartó, 10.Támasztó fogantyú,11.A tartó főmarkolata,12.13,14,15,16- Fúvókavég.

3. A készülék rendeltetésszerű használata

A készülék műanyagok hevítésére, felmelegítésére és olvasztására, hőre zsugorodó anyagok hegesztésére festékek és festékbevonatok hevítésére és eltávolítására szolgál. Szolgál továbbá besült vagy befagyott szerelhető csatlakozások, valamint egyéb forró levegőáramot igénylő munkák elvégzésére. A készülék egyszerű módosításokkal a grill meggyújtására és a gyomok kiégésére is használható. A készüléket építés-felújítási munkákban, amatőr munkákban, lehet használni, miközben egyidejűleg megfelelnek a használati utasításban szereplő üzemeltetési feltételeknek és a megengedett üzemi körülményeknek.

4. A használat korlátozása

A készülék csak az alábbi „megengedett munkaviszonyoknak" megfelelően használható.
A mechanikai és elektromos szerkezetek jogosulatlan megváltoztatása, minden olyan módosítás, karbantartási tevékenység, amelyet a felhasználói kézikönyv nem írja le, jogellenesnek minősül, és a garanciajogokat azonnal érvényteleníteni, a megfelelőségi nyilatkozat pedig válik érvénytelenné.
A helytelen, vagy az üzemeltetési utasításnak nem megfelelő használat okoz azonnali garancia elvesztését.

Megengedett munkaviszonyok
A berendezést csak zárt helyiségekben szabad használni hatékonyan működő szellőzéssel, vagy a szabadban. Védje az esőtől és a nedvességtől. Ne dolgozzon csapadékos időben

5. Műszaki adatok

Modell		DED7975
Hálózati feszültség [V]		230 ~
Hálózati frekvencia [Hz]		50
Névleges teljesítmény [W]		2000
Hőmérséklet, [°C]	I. fokozat	60
	II. fokozat	350
	III. fokozat	600
Légáram [L/min]	I. fokozat	500
	II. fokozat	300
	III. fokozat	500
Védelmi osztály		II
Védettség		IPX0
Tömeg [kg]		1,4

6. Felkészülés a munkára

FIGYELEM **Minden műveletet csak akkor végezze el, ha a dugó ki van húzva a konnektorból.**

hosszabbító markolat összeszerelése
A hosszabbító markolat két részből áll. Csatlakoztassa a részt a megfelelően profilozott végekkel és húzza meg azokat. Csatlakoztassa a hosszabbító markolatot a készülékhez. Győződjön meg arról, hogy a hosszabbító markolat megfelelően oda van-e csavarozva a főmarkolathoz.
A fúvókavég felszerelése
A fúvókavégek különféle felhasználásokhoz és funkciókhoz választhatók. A tervezett felhasználástól függően, csúsztassa a véget a készülék fúvókájára-

FIGYELEM **Soha ne érintse meg a fúvókákat a gép használata közben vagy közvetlenül utána. A fúvókák nagyon forrók**

A markolat szögének beálltása
Bal kezével tartsa meg a készülékfejet. Engedje fel a ház tetején található reteszelő gombot (B. ábra). Jobb kezével mozgassa el a főmarkolatot 90 fokkal úgy, hogy a markolat 180 fokos helyzetben legyen. Zárja vissza a retesz gombját.

7. Csatlakozás a hálózathoz

Mielőtt csatlakoztatná a készüléket egy áramforráshoz, győződjön meg arról, hogy a tápfeszültség megegyezik az adattáblán feltüntetett értékkel.
Az áramellátó berendezés az elektromos berendezésekre vonatkozó alapvető követelményeknek megfelelően kell hogy legyen végezve, és meg kell felelnie a használatbiztonság követelményeinek. A tápkábel minimális keresztmetszetének paraméterei és a biztosíték névleges értéke az eszköz teljesítményétől függően az alábbi táblázatban található:

A berendezés teljesítménye [W]	Minimális vezeték-átmérő méret [mm2]	Minimális C típusú biztosíték [A]
1400÷2300	1,5	16

A telepítést szakképzett villanyszerelőnek kell elvégeznie. Hosszabbító kábelek használata esetén győződjön meg arról, hogy a vezeték keresztmetszete nem kisebb, mint a szükséges (lásd a táblázatot). Helyezze el az elektromos kábelt úgy, hogy az ne érje a vágás munka során. Ne használjon sérült hosszabbító kábeleket. Rendszeresen ellenőrizze a tápkábel műszaki állapotát. Ne húzza ki a tápkábelt..

8. A készülék bekapcsolása

FIGYELEM **A készülék üzembe helyezése előtt feltétlenül a "Felkészülés a munkára" fejezetben leírt műveleteket végezze el.**

Kizárólag kültéri használatra alkalmas kerti hosszabbítókat használjon.
Az alkalmazástól függően csúsztassa a kapcsolót (C. ábra) a II. Vagy a III. pozícióba. Ezekkel a beállításokkal a készülék magas hőmérsékletet ér el: 350/650°C.
A munka befejezése után - hűtse le a készüléket. Csúsztassa a főkapcsolót az I. állásba, hogy a készülék gyorsan lehűljön, mielőtt kikapcsolná és tárolná.
A készülék kikapcsolásához tolja át a kapcsolót 0 állásba.

9. A készülék használata

Az eszköz egyszerű módosítások és opcionális végek segítségével három eszköz funkcióit ötvözi, például::
Hőlégfúvó
A készülék különféle alkalmazásokhoz hőlégfúvóként használható, ha eltávolítjuk a hosszabbító markolatot, és a főmarkolat függőleges állásban van a fúvókakimenethez képest.
• Helyezze fel az egyik véget a fúvókára (A ábra, 12/15/16)
• Állítsa a kapcsolót II. vagy III. állásba, a készülék működés közben eléri a maximális hőmérsékletet az adott munkához.
Működés közben ne tartsa hosszú ideig egy helyre irányítva a fúvókát, mozgassa a hőlégfúvót úgy, hogy a forró levegő áramlása egyenletesen melegítse fel a kívánt felületet.
A régi festékek eltávolítása esetén melegítse fel a bevonatot. Rövid idő múlva a festék hólyagosodni kezd. Ne hagyja, hogy a festék megégjen, mert ez megnehezíti annak eltávolítását. Távolítsa el a festéket egy spaklival vagy kaparóval. A forró festék mechanikus eltávolításakor kapcsolja ki a hőlégfúvót, és helyezze biztonságos helyre az állványra úgy, hogy a fúvóka felfelé nézzen.

FIGYELEM **A régi olajfestékek eltávolításakor használjon további egyéni védőeszközöket, például biztonsági szemüveget és porvédő maszkot.**

• Legyen különösen óvatos, ha a készüléket olyan helyeken használja, ahol gyúlékony anyagok találhatók..
• Ne melegítse ugyanazt a helye hosszú időn keresztül.
Ne hagyja a bekapcsolt készüléket felügyelet nélkül.
Grill begyújtó
• Tegye fel a fúvókára a grill begyújtására szánt véget (A ábra, 13)
• Kapcsolja be a készüléket, állítsa a kapcsolót III. állásba.
• Irányítsa a fúvókát a grill tűztere felé.
• Állítsa a fúvókát úgy, hogy a fúvókavégen lévő nyílások lefelé mutassanak. A készülék a maximális hőmérsékletre kezd melegedni. A szén/brikett kívánt gyulladási hőmérsékletének elérése után húzza vissza a készüléket, és állítsa a

kapcsolót az I. állásba. Használat után helyezze a készüléket az állványra, várjon legalább egy percet, amíg a készülék lehűl, majd kapcsolja ki.

⚠ FIGYELEM Ne használjon további folyékony és szilárd szereket (például benzint, oldószereket) a grill begyújtásához.

Gyomégető

• Állítsa a főmarkolatot (B. ábra) a főmarkolat meghosszabbítását lehetővé tevő pozícióba.
• Csatlakoztassa a tartó alkatrészeit, majd csatlakoztassa a hosszabbító tartóját a készülékhez.
• Helyezze fel a fúvókára a gyomeltávolító véget (A ábra,14).
• Helyezze a tápkábelt a hosszabbító markolat tartóiba (A ábra 9), amelyek megakadályozzák a tápkábel lazulását használat közben.
• Kapcsolja be a készüléket és állítsa a kapcsolót III. állásba.
• Hagyja, hogy a készülék elérje a maximális hőmérsékletet.
• A gyomok eltávolításához, tartsa a készüléket olyan pozícióban hogy a gyomeltávolító vég legyen néhány másodpercen át a gyom felett. Ezalatt a néhány másodperc alatt a gyom sejtszerkezete megsemmisül. Ennek eredményeként a gyom napokon belül elpusztul.
• Gyomok teljes elégetése nem szükséges. elegendő néhány másodperc.
• A hatékony eljárás érdekében a gyomeltávolító fúvókát 0–5 cm távolságban a gyom felett kell tartani.

⚠ FIGYELEM Tartsa testének minden részét távol a fém hevítő fúvókától. Ne érjen hozzá, amíg le nem hűlt.

• Tartsa a készüléket a hosszabbító tartón található szigetelt markolatánál, mivel a fém fűtőfej rejtett huzallal vagy saját huzallal érintkezhet.
• Ha használatban van a hosszabbító, akkor az kültéri munkákhoz kell alkalmazni, a csatlakozásoknak száraznak ell lenniük és nem érheti a talajt

10. Folyamatos karbantartás

⚠ FIGYELEM Minden műveletet csak akkor végezze el, ha a dugó ki van húzva a konnektorból.

Minden üzembehelyezés előtt:
•Ellenőrizze a tápkábel állapotát.
•Ellenőrizze hogy a készülék szellőzőnyílásai nincsenek-e eltakarva. Szükség esetén fújja át sűrített levegővel. Az alaposabb tisztításhoz használhat nem agresszív tisztítószerrel enyhén megnedvesített törlőruhát.
Minden használat után:
•Tárolás előtt helyezze a készüléket az állványra, és hagyja kihűlni.
Húzza ki a csatlakozót az aljzatból, hogy elkerülje a véletlenszerű bekapcsolást jogosulatlan személyek által.

⚠ FIGYELEM Soha ne használjon oldószereket a készülék tisztításához. Az oldószerek károsíthatják a ház műanyag részeit.

Tárolás
A készülék dobozba helyezése előtt győződjön meg róla, hogy a készülék kihűlt-e. Ha a készülék nincs használatban, akkor tárolja, gyermekek elől elzárt helyen.

11. Alkatrészek és kiegészítők

A pótalkatrészek és tartozékok beszerzése érdekében forduljon a Dedra Exim szervizhez. Az elérhetőségek megtalálhatók a kézikönyv első oldalán.
Pótalkatrészek rendelésekor, kérjük, jelezze az adattáblán található a rész tételszámát és alkatrészszámát a szerelési rajzból.
A jótállási időszak alatt a javításokat a jótállási kártyában meghatározott feltételek szerint végzik. Kérjük, küldje el a hirdetett terméket javításra a vásárlás helyén (az eladó köteles elfogadni a bejelentett terméket), küldje el a legközelebbi lakóhelyre (weboldalak listája a www.dedra.pl címen), vagy küldje el a Dedra Exim központi szolgálatának. Kérjük, csatolja a kitöltött garanciális kártyát. A jótállási idő után a javítást a központi szolgálat végzi. A sérült terméket a szervizhez kell küldeni (a szállítási költségeket a felhasználó fedezi).

12. Önhibaelhárítás

⚠ FIGYELEM Az önjavítás megkísérlése előtt húzza ki a készüléket az áramforrásról.

Probléma	Ok	Megoldás
A készülék nem kapcsol be	A tápkábel rosszul van csatlakoztatva vagy sérült.	Nyomja a csatlakozót mélyebbre, ellenőrizze a tápkábelt.
	Az aljzatban nincs feszültség.	Ellenőrizze a feszültséget az aljzatban, vagy hogy nem oldott-e le a biztosíték
	Sérült kapcsoló.	Adja át a szerviznek a készüléket
	Kiégett hővédelem	Adja át a szerviznek a készüléket
A készülék nem fűt	Kiégett fűtőelem	Adja át a szerviznek a készüléket
A készülék nem fúj	Sérült motor	Adja át a szerviznek a készüléket

13. A készülék kompletizálása

1. Hőlégfúvó – 1 db, 2. Hosszabbító markolat – 1 db, 3.Fúvókavég – 5 db. 1.

14. Információ a felhasználóknak az elektromos éselektronikus berendezések hulladékkezeléséről (háztartásokra vonatkozó tájékoztatás)



A termékeken vagy a kísérő dokumentáción feltüntetett szimbólum azt jelzi, hogy a hibás elektromos vagy elektronikus berendezéseket nem szabad a háztartási hulladékkal együtt ártalmatlanítani. Ha az alkatrészeket meg kell semmisíteni, újra kell használni vagy hasznosítani kell, a helyes megoldás az, ha elviszi őket egy erre szakosodott gyűjtőhelyre, ahol ingyenesen átveszik őket. A használt berendezések gyűjtőhelyeiről a helyi hatóságok adnak tájékoztatást, például a honlapjukon.
A berendezés megfelelő ártalmatlanítása lehetővé teszi az értékes erőforrások megőrzését és az egészségre és környezetre gyakorolt azon negatív hatások elkerülését, amelyek a készülékben lévő veszélyes anyagok, keverékek és összetevők esetleges jelenlétéből adódnak.
A helytelen hulladékártalmatlanítás a vonatkozó helyi előírások szerint büntetés veszélyével jár.
Az uniós országok felhasználói: Ha elektromos vagy elektronikus berendezéseket kell ártalmatlanítania, kérjük, forduljon a legközelebbi értékesítési ponthoz vagy a szállítójához, akik további tájékoztatást tudnak adni.
Az Európai Unión kívüli országokban történő ártalmatlanítás: Ez a szimbólum csak az Európai Unió országaira vonatkozik. Ha a terméket el kívánja dobni, kérjük, forduljon a helyi hatóságokhoz vagy a kereskedőhöz a helyes ártalmatlanítási módszerrel kapcsolatban.

Garanciajegy

Katalógusszám: Gyártási tétel száma: .....

(a továbbiakban: **Termék**)

A termék vásárlásának dátuma: .....

Az eladó pecsétje

Dátum és az eladó aláírása: .....

A felhasználó nyilatkozata:

Igazolom, hogy tájékoztatásra kerültem a garanciális feltételekről, valamint a Kezelési útmutatóban és a Garanciajegyben leírt utasítások be nem tartásából eredő következményekről. A jelen garanciális feltételekkel megismerkedtem, amit aláírásommal igazolok:

....

kelt és helye a Felhasználó aláírása

I. A termékért felelős

1. **Kezes** - DEDRA EXIM sp. z o.o., székhelye Pruszków, címe: ul. 3 Maja 8, 05-800 Pruszków, KRS 0000062517, Varsó fővárosi Körzeti Bíróság Varsóban; az Országos Bírósági Nyilvántartás XIII Gazdasági Osztálya, adószáma: 527-020-49-33, törzstőke: 100 980.00 zł.
2. A jelen Garanciajegyben meghatározott feltételekkel a Kezes garanciát nyújt a Kezes forgalmazásából származó Termékre.
3. A garanciából eredő felelősség kizárólagosan a Termékben a Felhasználónak való átadás pillanatában rejlő hibákra vonatkozik.
4. A garancia címén a Felhasználó jogosult a Termék díjmentes megjavítására, amennyiben a hiba a garanciális időszak során kelentkezik. A Termék megjavításának módja (a javítás módszere) a Kezes döntésétől függ. Amennyiben a Kezes megállapítása szerint ni lehetőség a megjavításra, a Kezes fenntartja magának a jogot a hibás alkatrész vagy az egész Termék hibátlanra cseréléséhez, a Termék árának csökkentéséhez, vagy a szerződéstől történő elálláshoz.
5. Azzal a Felhasználóval szemben, amelyik nem számít fogyasztónak az 1964 április 23-i, a Polgári Törvénykönyvről szóló törvény szerint, a Kezes jelen garanciából eredő és/vagy a garancia megkötésével és teljesítésével kapcsolatos kártérítési felelőssége, a jogi címtől függetlenül, a hibás Termék értékének összegére korlátozódik.

II. Garanciális időszak:

A garanciával rendelkező alkatrészek	A garanciális védelem időtartama
DED7975	24 hónap, a Termék vásárlásának napjától számítva a jelen Garanciajegyen megjelölve

III. A garancia alkalmazásának feltételei

1. A Felhasználó felmutatja a Termék kitöltött Garanciajegyét és valószínűsíti a Termék vásárlásának körülményeit, pl. felmutatva a pénztár blokkot, számlát, stb. A reklamáció hatékony lebonyolításának érdekében ajánlott, hogy a Felhasználó a reklamált Termékkel együtt adja át a Kezelési útmutatóban leírt készlet tartalmát.
2. A Felhasználó betartja a Kezelési útmutatóban és a Garanciajegyen feltüntetett utasításokat.
3. A garancia csak a Magyar Köztársaság és az EU területén érvényes.
4. A garancia nem terjed ki a Termék következő okokból keletkező meghibásodásaira:
a A Felhasználó nem tartotta be a Kezelési útmutatóban meghatározott, különösen a megfelelő használatra, karbantartásra és tisztításra vonatkozó feltételeket; A Felhasználó a Kezelési útmutatónak nem megfelelő tisztító és karbantartó szereket alkalmazott;
b. A Felhasználó nem megfelelő módon tárolja és szállítja a Terméket;
c. A Felhasználó önállóan, a Kezessel való egyeztetés nélkül módosította és/vagy átalakította a Terméket;
d. A Felhasználó a Kezelési útmutatónak nem megfelelő üzemeltetési anyagokat használt a Termékhez.
5. Az a Felhasználó, amelyik nem számít fogyasztónak az 1964 április 23-i, a Polgári Törvénykönyvről szóló törvény szerint, elveszíti a jelen garanciából eredő jogait, ha a Terméken:
- a szériaszámok, dátum jelölések és a típuscímkék a Felhasználó által eltávolításra, kicserélésre vagy megrongálásra kerültek

- a plombák a Felhasználó által megrongálásra kerültek, vagy a Felhasználó beavatkozásának nyomait viselik.
6. Figyelem! A Termék mindennapos kezelésével kapcsolatos, többek között a Kezelési útmutatóból eredő műveleteket a Felhasználó saját hatáskörébe és saját költségére végzi el

IV. Reklamációs eljárás

1. A Termék helytelen működésének észrevételekor, a reklamáció bejelentése előtt ellenőrizze, hogy a Kezelési útmutatóban meghatározott valamennyi művelet a megfelelő módon került végrehajtásra.
2. Ajánlott a reklamációt haladéktalanul bejelenteni, a legjobb a Termék hibája észrevételétől számított 7 napon belül. Az a Felhasználó, amelyik nem számít fogyasztónak az 1964 április 23-i, a Polgári Törvénykönyvről szóló törvény szerint, elveszíti a jelen garanciából eredő jogait, ha nem jelenti be 7 napon belül a reklamációt.
3. A reklamációs bejelentés megtehető a Termék vásárlásának helyén, a garanciális szervizben, vagy írásban az alábbi címen: DEDRA EXIM sp. z o.o., ul. 3 Maja 8, 05-800 Pruszków.
4. A Felhasználó a reklamációt a www.dedra.pl weboldalon található űrlap segítségével jelentheti be. („Garanciális reklamáció bejelentési űrlap").
5. Az egyes országok szerviz címei a www.dedra.pl weboldalon elérhetőek. Amennyiben az adott országban nincs garanciális szervíz, a reklamációs bejelentést ajánljuk a következő címre küldeni: DEDRA-EXIM Sp. z o.o., ul. 3 Maja 8, 05-800 Pruszków (Lengyelország).
6. A Felhasználó biztonságára való tekintettel a hibás Termék használata tilos.
7. Figyelem!!! A hibás Termék veszélyes a Felhasználó egészségére és életére.
8. A garanciából eredő kötelezettségek ellátására a reklamált Terméknek a Felhasználó általi leadásának napjától számított 14 munkanapon belül kerül sor.
9. A terméket reklamációra küldése előtt ajánlott megtisztítani. Ajánlott a reklamált terméket gondosan bebiztosítani a szállítási károk elkerülése érdekében (ajánlott a reklamált Terméket az eredeti csomagolásban elküldeni).
10. A garanciális időszak meghosszabbításra kerül azzal az idővel, mely alatt a Felhasználó a Termék meghibásodásából eredően nem tudta az használni.
A garancia nem zárja ki, nem korlátozza és nem függeszti fel a Felhasználó eladott termékek hibáira vonatkozó kezességi szabályokból eredő jogait.

RO Cuprinsul

1. Fotografii și figuri
2. Descrierea dispozitivului
3. Destinația dispozitivului
4. Restricții de utilizare
5. Date tehnice
6. Pregătirea pentru lucru
7. Conectare la rețea
8. Pornirea dispozitivului
9. Utilizarea dispozitivului
10. Operații curente de mentenanță
11. Piese de schimb și accesorii
12. Eliminarea individuală a defecțiunilor
13. Set de completare a dispozitivului
14. Informația pentru utilizatori cu privire la eliminarea echipamentelor electrice și electronice
15. Talon de garanție

Declarația de conformitate se află la sediul Dedra Exim Sp. z o.o.
Condiții generale de siguranță au fost atașate la instrucțiuni ca o broșură separată.

AVERTISMENT. Citiți toate avertismentele marcate cu simbolul și toate instrucțiunile. Nerespectarea avertismentelor și instrucțiunilor de siguranță menționate mai jos poate cauza electrocutări, incendii sau leziuni grave.
Păstrați toate avertismentele și instrucțiunile pentru utilizare ulterioară.

2. Descrierea dispozitivului

Fig. A: .1. Intrerupator. 2. Duza de aer cald 3. Suport 4. Buton de blocare 5. Guri de aerisire 6. Mâner principal 7. Mâner de prindere de conectare 8. Mâner de prindere extensibil 9. Suport de montare a cablului. 10. Mâner de sprijin 11. Mâner principal de prindere 12.13,14,15,16- Capătul duzei.

3. Destinația dispozitivului

Dispozitivul este utilizat pentru încălzirea și topirea materialelor plastice, pentru sudarea materialelor termocontractabile, pentru încălzirea și îndepărtarea straturilor vechi de vopsea. De asemenea, este utilizat pentru încălzirea conexiunilor detașabile arse sau înghețate, precum și pentru alte lucrări care necesită jeturi de aer cald. Cu modificări simple, dispozitivul poate fi folosit și pentru aprinderea grătarului și arderea buruienilor. Este permisă utilizarea dispozitivului în lucrări de renovare și construcții, ateliere de reparații, lucrări de amatori, respectând în același timp condițiile de utilizare și condițiile de funcționare permise cuprinse în manualul de instrucțiuni.

4. Restricții de utilizare

Dispozitivul poate fi utilizat numai în conformitate cu "Condițiile admisibile de lucru", prezentate mai jos.
Modificările neautorizate ale construcției mecanice și electrice, orice modificări, operațiile de întreținere care nu sunt descrise în manualul de utilizare vor fi considerate ilegale și vor duce la pierderea imediată a drepturilor de garanție, iar declarația de conformitate își va pierde valabilitatea.
Utilizarea neconformă cu destinație sau cu manualul de utilizare va duce la pierderea imediată a drepturilor de garanție.

Condițiile admisibile de lucru
Dispozitivul poate fi utilizat numai în încăperi închise, cu aerisire eficientă sau în aer liber. Protejați-l împotriva ploii și umezelii. Nu lucrați în timpul precipitațiilor.

5. Date tehnice

Model		DED7975
Tensiunea rețelei [V]		230 ~
Frecvența rețelei [Hz]		50
Puterea nominală [W]		2000
Temperatura [°C]	I nivel	60
	II nivel	350
	III nivel	600
Flux de aer [L/min]	I nivel	500
	II nivel	300
	III nivel	500
Clasa de protecție		II
Grad de protecție		IPX0
Greutate [kg]		1,4

6. Pregătirea pentru lucru

ATENȚIE **Toate operațiile trebuie efectuate cu ștecherul scos din priza de curent.**

Instalarea mânerului de prindere extensibil
Mânerul extensibil este format din două părți. Conectați ambele părți folosind capetele profilate corespunzător și strângeți-le. Conectați mânerul de prindere extensibil cu dispozitivul. Asigurați-vă că mânerul de prindere extensibil este strâns corespunzător cu mânerul principal.
Montarea capetelor duzei
Capetele duzei sunt opționale pentru diverse utilizări și funcții. În funcție de utilizarea prevăzută, ampalasați capătul pe duza dispozitivului.

ATENȚIE **Nu atingeți niciodată duzele în timpul sau imediat după utilizarea dispozitivului. Duzele sunt foarte fierbinte**

Reglarea unghiului mânerului
Țineți capul dispozitivului cu mâna stângă. Eliberați butonul de blocare (Fig. B) din partea superioară a carcasei. Cu mâna dreaptă, deplasați mânerul principal cu 90 de grade, astfel încât mânerul să fie setat la 180 de grade. Blocați butonul de blocare.

7. Conectare la rețea

Înainte de a conecta dispozitivul la sursa de curent, asigurați-vă că tensiunea de alimentare corespunde cu valoarea specificată pe plăcuța de identificare.
Instalația de alimentare trebuie să fie realizată în conformitate cu cerințele principale privind instalațiile electrice și să respecte dispozițiile privind siguranța utilizării. Parametrii de secțiune minimă a firului de alimentare și valorile nominale ale siguranței de protecție în funcție de puterea dispozitivului sunt specificate în tabelul de mai jos:

Puterea maşinii [W]	Secţiunea minimă a cablului [mm2]	Valoarea minimă a siguranței tip C [A]
1400÷2300	1,5	16

Instalația trebuie să fie executată de un electrician autorizat. În cazul când folosiți cablurile prelungitoare, aveți grijă ca secțiunea firului să nu fie mai mică decât cea cerută (vezi tabelul). În timpul lucrului cablul electric trebuie astfel poziționat, încât să nu fie expus la tăiere. Nu folosiți prelungitoare defecte.
Verificați periodic starea tehnică a cablului de alimentare. Nu trageți de cablu.

8. Pornirea dispozitivului

ATENȚIE **Înainte de a porni dispozitivul, efectuați obligatoriu operațiile descrise în capitolul "Pregătirea pentru lucru".**

Utilizați numai prelungitoare de grădină care sunt potrivite pentru utilizare în exterior.
În funcție de aplicație, deplasați comutatorul (Fig. C) în poziția II sau III. Cu aceste setări, dispozitivul atinge temperaturi ridicate: 350/650 ° C. După terminarea lucrului - răcoriți dispozitivul. Deplasați comutatorul de alimentare în poziția I pentru a răci rapid dispozitivul înainte de a opri și a depozita.
Pentru a opri dispozitivul: - deplasați comutatorul în poziția 0.

9. Utilizarea dispozitivului

Dispozitivul, prin modificări simple și utilizarea opțională a capetelor, combină funcțiile a trei dispozitive, cum ar fi:
Pistol termic
Dispozitivul poate fi folosit ca pistol termic pentru diverse aplicații, atunci când mânerul de prindere extensibil este îndepărtat iar mânerul principal este așezat în poziție verticală față de ieșirea duzei.
• Atașați pe duză una din capete (Fig. A.12 / 15/16)
• Setați comutatorul în poziția II sau III, dispozitivul în timpul funcționării va atinge temperatura maximă pentru domeniul de funcționare dat.
În timpul funcționării, nu țineți pe o lungă perioadă de timp duza îndreptată într-un singur loc, deplasați pistolul termic astfel încât fluxul de aer fierbinte să încălzească uniform suprafața dorită.
Când îndepărtați vopsele vechi, încălziți stratul. După scurt timp, vopseaua va începe să formeze bule. Nu lăsați vopseaua să ardă, deoarece acest lucru va îngreuna îndepărtarea. Îndepărtați vopseaua cu o spatulă sau o răzuitoare. Când îndepărtați mecanic vopseaua fierbinte, opriți pistolul termic și puneți-l într-un loc sigur pe suport, cu duza îndreptată în sus.

ATENȚIE **Când îndepărtați straturile vechi de vopsea de ulei, utilizați echipamente suplimentare de protecție personală cum ar fi ochelari de protecție și mască anti- praf**.

• Aveți grijă deosebită când folosiți dispozitivul în zone cu materiale inflamabile.
• Nu încălziți același loc timp îndelungat.
• Nu lăsați dispozitivul pornit nesupravegheat.
Brighetă pentru grătar
• Puneți pe duză, capătul destinat pentru aprinderea grătarului (fig. A.13)
• Porniți dispozitivul, setați comutatorul în poziția III
• Direcționați duza spre vatra grătarului.
• Poziționați duza astfel încât găurile aflate pe capătul duzei să fie orientate în jos. Dispozitivul începe să se încălzească până la temperatura maximă. După obținerea gradului dorit de aprindere a cărbunilor / brichetelor, retrageți dispozitivul. Reduceți cu comutatorul până la poziția I. După utilizare, așezați dispozitivul pe suport, așteptați cel puțin un minut pentru ca dispozitivul să se răcească, apoi opriți-l.

ATENȚIE **Nu utilizați suplimentari agenți lichizi (cum ar fi benzina, solvenți) și solizi ca aprinzător grill.**

Arzător de buruieni
• Poziționați mânerul principal (Fig. B) într-o poziție pentru a extinde mânerul principal.
• Conectați părțile mânerului de prindere, apoi conectați mânărul de prindere extensibil cu dispozitivul.
• Atașați pe duză capătul de îndepărtare a buruienilor (Fig. A14).
• Introduceți cablul de alimentare în mâneri de prindere(Fig. A, A9) de pe mânerul de prindere extensibil care împiedică desfacerea cablului de alimentare în timpul utilizării.
• Porniți dispozitivul și setați comutatorul în poziția III.
• Lăsați dispozitivul să atingă temperatura maximă.
• Pentru a controla buruienile, țineți dispozitivul timp de câteva secunde în poziția în care capătul de îndepărtare a buruienilor se află deasupra buruieniilor. În câteva secunde, structura celulară a buruienii este distrusă. Drept urmare, buruiana moare în câteva zile.
• Arderea completă a buruienilor nu este necesară, durează doar câteva secunde.
• Pentru o îngrijire eficientă, duza de plivit trebuie păstrată la o distanță de 0-5 cm deasupra buruienii.

ATENȚIE **Păstrați toate părțile corpului departe de duza metalică de căldură. Nu-l atingeți până când nu s-a răcit.**

• Țineți dispozitivul de mânerul izolat aflat pe mânerul de prindere extensibil, deoarece capul metalic de încălzire poate intra în contact cu cablu ascuns sau cu cablu propriu.
Dacă se utilizează un cablu prelungitor, acesta trebuie să fie potrivit pentru utilizare în exterior și conexiunea trebuie să fie uscată și nu se poate afla pe sol.

10. Operații curente de mentenanță

ATENȚIE **Toate operațiile de întreținere trebuie efectuate cu ștecherul scos din priza de curent.**

Înainte de fiecare pornire:
• Verificați starea cablului de alimentare.
• Verificați dacă orificiile de ventilație ale dispozitivului nu sunt blocate. Dacă este necesar, suflați cu aer comprimat. Pentru o curățare mai aprofundată, utilizați o cârpă ușor umedă, eventual cu adaos de agenți de curățare neagresivi.
După fiecare utilizare:
Așezați dispozitivul pe suport și lăsați-l să se răcească înainte de depozitare.
Scoateți ștecherul din priză pentru a evita pornirea accidentală de către terți.

ATENȚIE **Nu folosiți niciodată solvenți pentru a curăța dispozitivul. Solvenții pot deteriora părțile din plastic ale carcasei.**

Depozitare
Asigurați-vă că dispozitivul s-a răcit înainte de al pune în cutie. Când dispozitivul nu este utilizat, depozitați-l într-un loc care nu este la îndemâna

11. Piese de schimb si accesorii

Pentru a achiziționa piese de schimb și accesorii, contactați Service-ul Dedra Exim. Detaliile de contact pot fi găsite pe pagină 1 a manualului. Când comandați piese de schimb, vă rugăm să indicați numărul lotului aflat pe plăcuța de identificare și numărul piesei din schița de asamblare.
În perioada de garanție, reparațiile sunt efectuate conform regulilor menționate în talonul de garanție. Vă rugăm să predați produsul reclamat pentru reparație la locul de achiziție (vânzătorul este obligat să accepte produsul reclamat), trimiteți-l la centru de service aflat cel mai aproape de adresa de domiciliu (lista centrelor de service se află pe site-ul www.dedra.pl) sau expediați-l la service-ul central Dedra Exim. Vă rugăm amabil să anexați talonul de garanție completat. După perioada de garanție, reparațiile vor fi efectuate de service-ul central. Produsul deteriorat trebuie trimis la centrul de service (costul de expediție este suportat de utilizator).

12. Eliminarea individuală a defecțiunilor

ATENȚIE **Înainte de a trece la eliminarea individuală a defecțiunilor, deconectați dispozitivul de alimentare.**

Problemă	Cauza	Rezolvare
Dispozitivul nu pornește	Cablul de alimentare nu este conectat corect sau este deteriorat.	Împingeți fișa mai departe în priză, verificați cablul de alimentare.
	Nu există tensiune în priză.	Verificați tensiunea la priză sau dacă siguranța a acționat
	Comutatorul deteriorat.	Trimiteți dispozitivul la service
	Protecție termică arsă	Trimiteți dispozitivul la service
Dispozitivul nu se încălzește	Încălzitorul ars	Trimiteți dispozitivul la service
Dispozitivul nu suflă	Motor deteriorat	Trimiteți dispozitivul la service

13. Set de completare a dispozitivului

1. Pistol termic - 1 buc., 2. Mâner de prindere extensibil - 1 buc., 3. Capătul duzei - 5 buc.

14. Informația pentru utilizatori privind eliminarea utilajelor uzate (se referă la gospodării de casă)



Simbolul afișat pe produse sau pe documentația care le însoțește indică faptul că echipamentele electrice sau electronice defecte nu trebuie eliminate împreună cu deșeurile menajere. În cazul în care trebuie să eliminați, să reutilizați sau să recuperați componente, trebuie să le duceți la un punct de colectare specializat, unde vor fi acceptate gratuit. Autoritățile locale furnizează informații privind locația punctelor de colectare a echipamentelor uzate, de exemplu pe site-urile lor web.
Eliminarea corespunzătoare a dispozitivului permite conservarea resurselor valoroase și evitarea impactului negativ asupra sănătății și mediului, care rezultă din posibilitatea prezenței substanțelor, amestecurilor și componentelor periculoase în echipament.
Eliminarea incorectă a deșeurilor riscă sancțiuni în conformitate cu reglementările locale relevante.
Utilizatorii din țările UE: Dacă trebuie să vă debarasați de echipamente electrice sau electronice, vă rugăm să contactați cel mai apropiat punct de vânzare sau furnizorul dumneavoastră, care vă va putea oferi informații suplimentare.
Eliminarea în țări din afara Uniunii Europene: Acest simbol se aplică numai în țările din Uniunea Europeană. În cazul în care doriți să aruncați acest produs, vă rugăm să contactați autoritățile locale sau dealerul pentru a afla metoda corectă de eliminare.

Certificat de garanţie

pentru

Nr. de katalog: Număr de lot: .....

(denumit în continuare Produs)

Data de cumpărare a produsului: .....

Ştampila vânzătorului

Data şi semnătura vânzătorului: .....

Declaraţia Utilizatorului:
Confirm, că am fost informat în ceea ce privește condițiile de garanţie şi efectele nerespectării orientărilor cuprinse în manualul de utilizare şi în Certificatul de garanţie. Condiţiile prezentei garanţiei îmi sunt cunoscute ce afirm cu semnătura mea de mână:

....

Data şi locul semnătura Utilizatorului

I. Responsabilitatea pentru produs
1. **Garant** - DEDRA EXIM sp. z o.o. cu sediul în Pruszkowie, adresa: ul. 3 Maja 8, 05-800 Pruszków, KRS 0000062517, Sąd Rejonowy dla m.st. Warszawy w Warszawie, XIV Wydział Gospodarczy Krajowego Rejestru Sądowego,[Judecătoria Raională pentru o.c. Varşovia în Varşovia, Departamentul al XIV–a Economic al Registrului Naţional Juridic] NIP [CIF] 527-020-49-33, Kapitał zakładowy [capital social]: 100 980.00 zł..
2. în condiţiile menţionate în prezentul Certificat de garanţie Garantul acordă garanţie la produsul derivat din distribuţia Garantului.
3. Responsabilitatea cu titlu de garanţie cuprinde numai defectele care sau ivit din cauze datorate Produsului în momentul livrării acestuia Utilizatorului.
4. Cu titlu de garanţie, Utilizatorul, obţine dreptul la repararea gratis a Produsului, dacă defecţiunea s-a ivit în perioada de garanţie. Modul de reparare a Produsului (metoda de executare a reparării) depinde de decizia Garantului. Dacă Garantul constată că Produsul nu poate fi reparat, Garantul îşi rezervă dreptul de a schimba piesa defectă sau total Produsul cu altul fără defecte sau de a micşora preţul Produsului ori de a se retrage de la Contract.
5. Faţă de Utilizatorul, care conform cu legea din data de 23 aprilie 1964 din Codul Civil, nu este un consumator, răspunderea Garantului pentru dauna rezultate din prezenta garanţie şi/ sau în legătură cu încheierea şi executarea acesteia, indiferent de dreptul legal, este limitată maxim până la valoarea Produsului defect.

II. Perioada de garanţie

Componentele Produsului acoperite de garanţie	Durata de protecţie a garanţiei
DED7975	24 luni, de la data cumpărării Produsului, înscrisă în prezentul Certificat de garanţie

III. Condiţiile de utilizare a garanţiei
1 Prezentarea de către Utilizator a Certificatul completat de garanţie a Produsului şi dovedirea împrejurărilor de cumpărare a Produsului de ex. prin prezentarea chitanţei, facturei, etc. Pentru a efectua în mod eficient reclamaţia, se recomandă

că Utilizatorul să trimite împreună cu Produsul reclamat, toate componetele menţionate la “Completarea” Produsului în manualul de utilizare.
2. Respectarea de către Utilizator a recomandările din Manualul de utilizare şi din Certficatul de garanţie.
3. Garanţia acoperă numai teritoriul Republicii Polonă şi UE.
4. Garanţia nu acoperă defecţiunile Produsului apărute în special din cauza:
a. Nerespectării de către Utilizator a condiţiilor indicate în Manualul de utilizare, în special în domeniul de utilizare, întreţinere şi curăţare corectă.
b. Utilizarea de către Utilizator a unor produse de curăţare sau substanţe de conservare care sunt neadecvate cu Manualul de utilizare;
c. Depozitare necorespunzătoare şi transportul necorespunzător al Produsului de către Utilizator;
d. Modificări şi/sau reconstrucţii arbitrare a Produsului de către Utilizator;
e. Utilizarea în Produs de către Utilizator a unor materiale consumabile neconforme cu manualul de utilizare
5. Utilizatorul care conform nu legea din data de 23 aprilie 1964 din Codul Civil nu este un consumator, pierde garanţia pentru Produsul, în care:
- numerele de serie, marcarea datelor şi plăcuţele cu datele technice au fost îndepărtate de către Utilizator;
- sigiliile existente au fost deteriorate de Utilizator sau au urme rămase din manipularea de către utilizator la acestea.
6. **Atenţie!** Operaţiile legate cu utilizarea de fiecare zii, descrise în manualul de utilizare, Utilizatorul execută singur pe costul său.

IV. Procedura de reclamaţie

1. Dacă se constată că Produsul nu funcţionează corect, Înainte de a depune reclamaţia trebuie să Vă asiguraţi dacă toate operaţiunile descrise în manualul de utilizare au fost executate corect.
2. Sesizaţi imediat reclamaţia, cel mai bine în termen de 7 zile de la data la care aţi observant defectul produsului. Utilizatorul care conform cu legea din data de 23 aprilie 1964 din Codul Civil nu este un consumator, pierde garanţia pentru Produs dacă reclamaţia nu depune în termen de până de 7 zile.
3. Sesizarea reclamaţiei se face de ex. la. la punctul de cumpărare a Produsului, la service-ul de garanţie sau se poate trimite în scris pe adresa: DEDRA EXIM sp. z o.o., ul. 3 Maja 8, 05-800 Pruszków.
4. Utilizatorul poate să depună reclamaţia prin formularul accesibil pe pagina de internet www.dedra.pl. (“Formular pentru sesizarea reclamaţiei cu titlu de garanţie”).
5. Adresele service-urilor de garanţie din fiecare stat sunt accesibile pe pagina www.dedra.pl. Dacă service-ul lipseşte în statul adecvat, trimiteţi sesizările de reclamaţie cu titlu de garanţie pe adresa: DEDRA EXIM sp. z o.o. ul. 3 Maja 8, 05-800 Pruszków (Polonia).
6. Luând în considerare siguranţa Utilizatorului se interzice utilizarea Produsului defect.
7. Atenţie!!! Utilizarea Produsului defect este periculos pentru sănătatea şi viaţa Utilizatorului.
8. Executarea obligaţiilor rezultate din garanţie va avea loc în termen de 14 zile lucrătoare, calculate de la data furnizării de către Utilizator a Produsului reclamat.
9 Înainte de furnizare a Produsului reclamat se recomandă curăţirea acestuia. Se recomandă de a se asigura bine Produsul împotriva distrugerii în timpul transportului (se recomandă să trimiteţi produsul reclamat în ambalajul original).
10. Perioada de garanţie va fi prelungită cu durata în care, din cauza defectului Produsului acoperit de garanţie Utilizatorul nu l-a putut să-l utilizeze,
Garanţia nu opreşte, nu limitează nu suspendează drepturile Utilizatorului rezultate din dispoziţiile privind garanţia pentru vicile produsului vândut..

DE Inhaltsverzeichnis

1. Photos und Abbildungen
2. Gerätebeschreibung
3. Einsatzgebiete
4. Einsatzeinschränkungen
5. Technische Daten
6. Vorbereitungen vor dem Einsatz
7. Netzanschluss
8. Gerät einschalten
9. Gerätegebrauch
10. Gerätebedienung
11. Ersatzteile und Zubehör
12. Störungen selbst beseitigen
13. Gerätekomponenten
14. Hinweis für die Benutzer zur Entsorgung von elektrischen und elektronischen Altgerä-ten
15. Garantieurkunde

Die Konformitätserklärung ist bei Dedra Exim Sp. z o.o. einsehbar.
Allgemeine Sicherheitsbestimmungen wurden dieser Anleitung als ein separates Heft beigefügt.

WARNUNG. Alle mit versehenen Warnungen und alle Hinweise gründlich lesen. Bei Nichtbeachten der folgenden Warnungen und Sicherheitshinweise kann es zum elektrischen Schlag, einem Brand oder ernsthaften Verletzungen kommen.

Alle Warnungen und Hinweise für den künftigen Gebrauch aufbewahren.

2. Gerätebeschreibung

Abb. A:.1.Einschalter, 2.Heißluftdüse, 3.Standfuß, 4.Verriegelungsknopf, 5.Belüftungslöcher, 6.Hauptgriff, 7.Verbindungsgriff, 8.Verlängerungsgriff, 9.Kabelmontagegriff, 10.Stützgriff, 11.Hauptgriff, 12.13,14,15,16- Düsenspitze.

3. Gerätebestimmung

Das Gerät dient zum Aufwärmen, Erwärmen und Schmelzen von Kunststoffen, zum Verschweißen von wärmeschrumpfenden Materialien, zum Aufwärmen und Entfernen alter Lackschichten. Er wird auch zum Aufwärmen von gebackenen oder gefrorenen Trennstellen und für andere Arbeiten verwendet, die einen Heißluftstrom erfordern. Mit einfachen Modifikationen kann das Gerät auch zum Anfeuern von Grills und zum Verbrennen von Unkraut verwendet werden. Es ist erlaubt, das Gerät bei Reparatur- und Bauarbeiten, Reparaturwerkstätten, Hobbyarbeiten unter gleichzeitiger Beachtung der in der Betriebsanleitung enthaltenen Betriebsbedingungen und zulässigen Arbeitsbedingungen zu verwenden.

4. Einsatzeinschränkungen

Das Gerät darf nur gemäß den folgenden „Zulässigen Betriebsbedingungen“ betrieben werden”.
Eigenhändige Änderungen des Geräteauf-baus, jegliche Umbauten bzw. Bedienungen, die in der Bedienungsanleitung nicht be-schrieben werden, gelten als rechtswidrig und führen zum sofortigen Verlust der Ga-rantieansprüche und der Gültigkeit der Kon-formitätserklärung.
Der Gerätegebrauch entgegen der Bestim-mung oder der Bedienungsanleitung führt zum sofortigen Verlust der Garantieansprü-che.

Zulässige Betriebsbedingungen
Das Gerät darf nur in geschlossenen Räumen mit wirksamer Belüftung oder im Freien verwendet werden. Vor Regen und Feuchtigkeit schützen. Nicht bei Niederschlag betreiben.

5. Technische Daten

Modell		DED7975
Leistung [V]		230 ~
Netzfrequenz [Hz]		50
Nennleistung [W]		2000
Temperatur [°C]	1. Gang	60
	2. Gang	350
	3. Gang	600
Luftstrom [L/min]	1. Gang	500
	2. Gang	300
	3. Gang	500
Schutzklasse		II
Schutzart		IPX0
Gewicht [kg]		1,4

6. Vorbereitungen vor dem Einsatz

ACHTUNG **Zuerst Stecker ziehen, erst dann jegliche Bedienung vornehmen.**

Montage des Verlängerungsgriffs
Der Verlängerungsgriff besteht aus zwei Teilen. Verbinden Sie die beiden Teile mit den profilierten Spitzen und ziehen Sie sie fest. Verbinden Sie den Verlängerungsgriff mit dem Gerät. Vergewissern Sie sich, dass der Verlängerungsgriff richtig auf dem Hauptgriff festgezogen ist.
Montage der Düsenspitze
Düsenspitzen sind optional für verschiedene Anwendungen und Funktionen erhältlich. Schieben Sie die Spitze je nach Anwendungsfall auf die Düse des Geräts.

ACHTUNG **Berühren Sie niemals die Düse während oder unmittelbar nach dem Gebrauch. Düsen sind sehr heiß.**

Winkelverstellung des Griffs
Halten Sie den Gerätekopf mit der linken Hand. Lösen Sie den Verriegelungsknopf (Abb. B), der sich auf der Oberseite des Gehäuses befindet, und bewegen Sie den Hauptgriff mit der rechten Hand um 90 Grad, so dass sich der Griff in der 180-Grad-Position befindet. Verriegeln Sie den Verriegelungsknopf.

7. Netzanschluss

Vor dem Netzanschluss des Gerätes sicherstellen, dass die Versorgungsspannung dem Wert laut dem Typenschild entspricht.
Die Elektroinstallation muss gemäß den grundlegenden Anforderungen an Elektroinstallationen hergestellt werden und die Anforderungen an den sicheren Gebrauch erfüllen. Die Parameter des Stromkabel-Mindestquerschnittes sowie des Sicherungsnennwertes hängen von der Geräteleistung ab und werden in der folgenden Tabelle aufgeführt:

Machinenleistung [W]	Min. Drahtschnitt [mm2]	Min. Sicherungsgröße Typ C [A]
1400÷2300	1,5	16

Die Netzinstallation muss von einem Fachelektriker verlegt werden. Bei erforderlichen Verlängerungskabeln darf der Leitungsquerschnitt den erforderlichen Wert nicht unterschreiten (s. Tabelle). Das Elektrokabel ist so zu verlegen, dass es beim Gerätebetrieb nicht durchschnitten wird. Nicht funktionsfähige Verlängerungskabel nicht gebrauchen. Technische Beschaffenheit des Versorgungskabels regelmäßig nachprüfen. Gerät nicht am Versorgungskabel ziehen.

8. Gerät einschalten

ACHTUNG **Die Tätigkeiten laut Kap. „Vorbereitungen vor dem Einsatz“ unbedingt vornehmen, bevor das Gerät in Betrieb genommen wird”.**

Verwenden Sie nur Verlängerungskabel, die für den Einsatz im Freien geeignet sind.

Stellen Sie den Einschalter (Abb. C) je nach Anwendung auf Position II oder III. Bei diesen Einstellungen erreicht das Gerät hohe Temperaturen: 350/650°C. Wenn Sie Ihre Arbeit beendet haben, kühlen Sie das Gerät ab.Schieben Sie den Einschalter auf Position I, um das Gerät vor dem Abschalten und Lagern schnell abzukühlen.
Um das Gerät auszuschalten: - Einschalter in die Position 0 schieben.

9. Gerätegebrauch

Mit einfachen Modifikationen und dem Einsatz von optionalen Spitzen verbindet das Gerät die Funktionen von drei Geräten, wie z. B.:

Heißluftgebläse

Das Gerät kann als Heißluftgebläse für verschiedene Anwendungen verwendet werden, wenn der Verlängerungsgriff abgenommen und der Hauptgriff senkrecht zum Düsenausgang positioniert wird.

- Setzen Sie eine der Spitzen auf die Düse (Abb.A.12/15/16)
- Stellen Sie den Einschalter auf Position II oder III, das Gerät erreicht während der Arbeit die maximale Temperatur für den Bereich.

Halten Sie die Düse nicht lange auf eine Stelle gerichtet, sondern bewegen Sie das Gerät so, dass der Heißluftstrom die gewünschte Oberfläche gleichmäßig erwärmt. Wenn Sie alte Farbe entfernen, wärmen Sie die Beschichtung auf. Nach kurzer Zeit beginnt der Lack Blasen zu bilden. Lassen Sie die Farbe nicht verbrennen, da sie sich sonst nur schwer entfernen lässt. Entfernen Sie die Farbe mit einem Spachtel oder Schaber. Wenn Sie heiße Farbe mechanisch entfernen, schalten Sie die Heißluftgebläse aus und stellen Sie sie an einem sicheren Ort auf einen Ständer, wobei die Düse nach oben zeigt.

⚠ ACHTUNG **Tragen Sie beim Entfernen alter Öllackschichten persönliche Schutzausrüstung wie Schutzbrille und Staubmaske.**

- **Seien Sie besonders vorsichtig, wenn Sie das Gerät in Bereichen verwenden, in denen brennbare Materialien vorhanden sind.**
- **Wämen Sie nicht über einen längeren Zeitraum an der gleichen Stelle auf.**
- **Lassen Sie das Gerät nicht unbeaufsichtigt eingeschaltet.**

Grillanzünder

- Stecken Sie die Düse, die für die Anzündung des Grills vorgesehen ist, auf die Spitze (Abb. A.13)
- Schalten Sie das Gerät ein und stellen Sie den Einschalter auf Position III.
- Richten Sie die Düse in die Richtung des Grillfeuers.
- Positionieren Sie die Düse so, dass die Löcher an der Düsenspitze nach unten gerichtet sind. Das Gerät beginnt, auf die maximale Temperatur aufzuwärmen. Wenn der gewünschte Grad der Anzündung von Grillkohlen und Grillbriketts erreicht ist, ziehen Sie das Gerät zurück und stellen den Einschalter auf Position I. Stellen Sie das Gerät nach dem Gebrauch auf den Ständer, warten Sie mindestens eine Minute, bis das Gerät abgekühlt ist, und schalten Sie es dann aus.

⚠ ACHTUNG **Verwenden Sie keine zusätzlichen Flüssigkeiten (z. B. Benzin, Lösungsmittel) oder feste Stoffe als Grillanzünder.**

Unkrautbrenner

- Stellen Sie den Hauptgriff (Abb. B) in eine Position, in der der Hauptgriff ausgefahren werden kann.
- Verbinden Sie die Griffteile miteinander und schließen Sie dann den Verlängerungsgriff an das Gerät an.
- Bringen Sie die Spitze für Unkrautvernichter (Abb. A14) an der Düse an.
- Stecken Sie das Netzkabel in die Halterungen (Abb. A, A9) am Verlängerungsgriff, um zu verhindern, dass sich das Netzkabel während des Gebrauchs löst.
- Schalten Sie das Gerät ein und stellen Sie den Einschalter auf Position III.
- Lassen Sie das Gerät die maximale Temperatur erreichen.
- Um Unkraut zu entfernen, halten Sie das Gerät für einige Sekunden in einer Position, in der sich die Spitze für Unkrautvernichter über dem Unkraut befindet. In diesen wenigen Sekunden wird die zelluläre Struktur des Unkrauts zerstört. Infolgedessen stirbt das Unkraut innerhalb weniger Tage ab.
- Eine vollständige Verbrennung des Unkrauts ist nicht erforderlich, es genügen wenige Sekunden.
- Für eine effektive Pflege halten Sie die Düse für das Jäten zwischen 0 und 5 cm über dem Unkraut.

⚠ ACHTUNG **Halten Sie alle Körperteile von der metallischen Heizdüse fern. Berühren Sie es nicht, bevor es abgekühlt ist.**

- **Halten Sie das Gerät am isolierten Griff, der sich am Verlängerungsgriff befindet, fest, da der metallische Heizkopf mit einem verdeckten Draht oder Ihrem eigenen Draht in Berührung kommen kann.**

Wenn ein Verlängerungskabel verwendet wird, muss es für den Einsatz im Freien geeignet sein und der Anschluss muss trocken sein und darf nicht auf dem Boden liegen.

10. Gerätebedienung

⚠ ACHTUNG **Zuerst Stecker ziehen, erst dann jegliche Bedienung vornehmen.**

Vor jedem Gebrauch:

- Prüfen Sie den Zustand des Netzkabels.
- Prüfen Sie, ob die Lüftungsöffnungen nicht verstopft sind. Falls erforderlich, mit Druckluft ausblasen. Für eine gründlichere Reinigung verwenden Sie bei Bedarf ein leicht feuchtes Tuch mit einem nicht aggressiven Reiniger.

Nach jedem Gebrauch:

- Stellen Sie das Gerät auf den Ständer und lassen Sie es vor der Lagerung abkühlen.
- Ziehen Sie den Netzstecker aus der Steckdose, um ein versehentliches Einschalten des Geräts zu verhindern.

⚠ ACHTUNG **Verwenden Sie niemals Lösungsmittel zur Reinigung des Geräts. Lösungsmittel können die Kunststoffteile des Gehäuses beschädigen.**

Aufbewahrung

Stellen Sie sicher, dass das Gerät abgekühlt ist, bevor Sie es in der Verpackung aufbewahren. Bewahren Sie das Gerät bei Nichtgebrauch außerhalb der Reichweite von Kindern auf.

11. Ersatzteile und Zubehör

W Bei erforderlichem Ersatzteil- oder Zubehörkauf ist Kontakt mit dem Service der Fa. Dedra Exim aufzunehmen – siehe Kontaktangaben auf S. 1 dieser Anleitung. In der Ersatzteilbestellung ist die auf dem Typenschild angegebene Chargen-Nr. und die Teilenummer gemäß der Übersichtszeichnung anzugeben.
Die Reparaturen während der Garantiedauer werden gemäß der Garantieurkunde durch-geführt. Das reklamierte Produkt ist zur Re-paratur in der jeweiligen Verkaufsstelle abzu-liefern (der Gerätehändler ist verpflichtet, das reklamierte Produkt in Empfang zu nehmen), an die nächstgelegene Reparaturwerkstatt (Liste der Reparaturwerkstätten siehe: www.dedra.pl) oder an den Zentralservice der Fa. Dedra Exim zu schicken. Die ausgefüllte Garantieurkunde ist mitzugeben. Nach Ab-lauf der Garantiedauer werden die Reparatu-ren durch den Zentralservice der Fa. Dedra Exim durchgeführt. Das beschädigte Produkt ist beim Service abzuliefern, die Sendungs-kosten werden vom Betreiber getragen.).

12. Störungen selbst beseitigen

⚠ ACHTUNG **Zuerst Stecker des Gerätes ziehen, erst dann Störungen selbst beseitigen**

Problem	Ursache	Lösung
Das Gerät schaltet sich nicht ein	Das Netzkabel ist falsch angeschlossen oder beschädigt.	Schieben Sie den Stecker tiefer in die Steckdose, überprüfen Sie das Netzkabel.
	Es gibt keine Spannung in der Steckdose.	Prüfen Sie die Spannung in der Steckdose oder die Sicherung ist nicht ausgelöst
	Der Einschalter ist beschädigt.	Übergeben Sie das Gerät zum Service.
	Die thermische Schutzeinrichtung ist durchgebrannt.	Übergeben Sie das Gerät zum Service.
Das Gerät heizt nicht	Das Heizgerät ist durchgebrannt	Übergeben Sie das Gerät zum Service.
Das Gerät bläst nicht	Der Motor ist beschädigt	Übergeben Sie das Gerät zum Service.

13. Gerätekomponenten

1. Heißluftgebläse - 1 Stück, 2. Verlängerungsgriff - 1 Stück, 3. Düsenspitze - 5 Stück

14. Nutzerinformationen über die abgabe von gebrauchten elektro- und elektronik-altgeräten (betrifft Haushalte)



Das auf den Produkten oder in den Begleitunterlagen abgebildete Symbol weist darauf hin, dass defekte elektrische oder elektronische Geräte nicht mit dem Hausmüll entsorgt werden dürfen. Wenn Sie Bauteile entsorgen, wiederverwenden oder verwerten möchten, bringen Sie diese bitte zu einer speziellen Sammelstelle, wo sie kostenlos angenommen werden.
Informationen über die Standorte von Sammelstellen für Altgeräte finden Sie bei den örtlichen Behörden, z. B. auf deren Websites.
Durch die korrekte Entsorgung des Geräts schonen Sie wertvolle Ressourcen und vermeiden negative Auswirkungen auf die Gesundheit und die Umwelt, die sich aus dem möglichen Vorhandensein von gefährlichen Stoffen, Gemischen und Bestandteilen in dem Gerät ergeben.
Bei unsachgemäßer Entsorgung drohen Strafen nach den jeweiligen örtlichen Vorschriften.
Benutzer in EU-Ländern: Wenn Sie elektrische oder elektronische Geräte entsorgen müssen, wenden Sie sich bitte an die nächstgelegene Verkaufsstelle oder Ihren Lieferanten, der Ihnen weitere Informationen geben kann.
Entsorgung in Ländern außerhalb der Europäischen Union: Dieses Symbol gilt nur für Länder innerhalb der Europäischen Union. Sollten Sie dieses Produkt entsorgen wollen, wenden Sie sich bitte an Ihre örtlichen Behörden oder Ihren Händler, um die richtige Entsorgungsmethode zu erfahren.

Garantiekarte

für

Katalognummer: Lotnummer: .....

(im Weiteren **Produkt** genannt)

Kaufdatum des Produkts: .....

Stempel des Verkäufers

Datum und Unterschrift des Verkäufers: .....

Erklärung des Benutzers:
Ich bestätige, dass ich über die Bedingungen der Garantie sowie Folgen der Nichtbeachtung von den in der Bedienungsanleitung und Garantiekarte enthaltenen Anweisungen informiert wurde. Die Bedingungen dieser Garantie sind mir bekannt, was ich mit meiner eigenhändigen Unterschrift bestätige:

....

Datum und Ort Unterschrift des Käufers

I. Haftung für das Produkt

1. **Garant** - DEDRA EXIM sp. z o.o. mit Sitz in Pruszków, Adresse: ul. 3 Maja 8, 05-800 Pruszków, Reg.-Nr. KRS 0000062517, Amtsgericht für Warschau, XIV Wirtschaftsabteilung des Nationalen Gerichtsregisters, Steuernummer 527-020-49-33, Stammkapital: 100 980.00 zł.
2. Zu den in dieser Garantiekarte bestimmten Bedingungen erteilt der Garant hiermit Garantie für das Produkt, das vom Vertrieb des Garants stammt.
3. Die Garantiehaftung umfasst nur Mängel, deren Entstehung auf die im Produkt zum Zeitpunkt seiner Aushändigung dem Benutzer enthaltenen Fehler zurückzuführen ist.
4. Im Rahmen der Garantie gewinnt der Benutzer das Recht zur kostenlosen Reparatur des Produkts, soweit der Mangel innerhalb der Garantiezeit offenbart wurde. Die Art und Weise, auf die das Produkt repariert wird (Methode der Reparatur) wird vom Garanten bestimmt. Falls der Garant feststellt, dass die Reparatur nicht möglich ist, behält sich der Garant das Recht vor, das mangelhafte Element oder das ganze Produkt gegen ein freies von Mängeln zu tauschen, den Preis des Produkts zu mindern oder vom Vertrag abzutreten.
5. Gegenüber einem Benutzer, der kein Verbraucher im Sinne des Gesetzes vom 23. April 1964 Zivilgesetzbuch ist, ist die Schadensersatzhaftung des Garanten für die sich aus dieser Garantie ergebenden und/oder im Zusammenhang mit ihrer Erteilung und Ausübung stehenden Schäden, ohne Rücksicht auf den Rechtstitel, maximal auf den Wert des mangelhaften Produkts begrenzt.

II. Garantiezeit

Elemente des Produkts, die mit der Garantie umfasst sind	Dauer des Garantieschutzes
DED7975	24 Monate ab dem Kaufdatum des Produkts das auf dieser Garantiekarte angegeben ist

III. Bedingungen der Inanspruchnahme der Garantie

1. Vorlegung der ausgefüllten Garantiekarte vom Benutzer sowie Glaubhaftmachung der Kaufumstände vom Benutzer, z.B. durch Vorlegung eines Kassenbelegs, einer Rechnung, usw. Damit die Reklamation reibungslos durchgeführt werden kann, wird es empfohlen, dass der Benutzer alle in dem "Lieferumfang" genannten Elemente, der in der Bedienungsanleitung beschrieben wurde, zusammen mit dem Produkt zur Reklamation abgibt.
2. Beachtung der in der Bedienungsanleitung und Garantiekarte enthaltenen Anweisungen vom Benutzer.
3. Die Garantie umfasst nur das Gebiet der Republik Polen und der EU.
4. Die Garantie umfasst nicht die Mängel des Produkts, die infolge von folgenden Ursachen entstanden sind:
a. Nichtbeachtung der in der Bedienungsanleitung bestimmten Bedingungen vom Benutzer, insbesondere in Bezug auf richtige Nutzung, Wartung und Reinigung;
b. Verwendung von Reinigungs- oder Wartungsmitteln vom Benutzer, die im Widerspruch zu der Bedienungsanleitung stehen;
c. Unrichtige Aufbewahrung und unrichtiger Transport des Produkts vom Benutzer;
d Eigenmächtige Veränderungen und/oder Umbauten am Produkt vom Benutzer, die mit dem Garant nicht abgestimmt wurden;
e. Verwendung von Betriebsmaterialien und Ersatzteilen vom Benutzer, die im Widerspruch zu der Bedienungsanleitung stehen.
5 Der Benutzer, der kein Verbraucher im Sinne des Gesetzes vom 23. April 1964 Zivilgesetzbuch ist, verliert Garantieansprüche für das Produkt, an dem:
- Seriennummer, Datumsangaben und Typenschilder vom Benutzer entfernt, verändert oder beschädigt wurden;
- Plomben vom Benutzer beschädigt wurden oder Spuren des Hantierens an ihnen tragen.
6. **Achtung!** Die mit täglicher Bedienung des Produkts verbundenen Tätigkeiten, die sich u.a. aus der Bedienungsanleitung ergeben, sind vom Benutzer auf eigene Rechnung und eigene Kosten auszuführen.

IV. Reklamationsverfahren

1. Falls unrichtige Arbeit des Produkts festgestellt wird, soll man sich vor der Anmeldung der Reklamation vergewissern, dass alle insbesondere in der Bedienungsanleitung bestimmten Bedientätigkeiten richtig ausgeführt wurden.
2. Die Reklamation soll man unverzüglich, am besten innerhalb von 7 Tagen ab Feststellung des Mangels am Produkt anmelden. Der Benutzer, der kein Verbraucher im Sinne des Gesetzes vom 23. April 1964 Zivilgesetzbuch ist, verliert Garantieansprüche für das Produkt, im Falle, wenn die Reklamation nicht innerhalb von 7 Tagen angemeldet wird.
3. Die Reklamation kann u.a. am Verkaufsort, an dem das Produkt gekauft wurde, beim Garantieservice oder schriftlich auf folgende Adresse angemeldet werden: DEDRA EXIM sp. z o.o., ul. 3 Maja 8, 05-800 Pruszków.
4. Der Benutzer kann die Reklamation unter Verwendung des Formulars anmelden, das auf der Internet www.dedra.pl zugänglich ist. ("Formular zur Anmeldung der Reklamation aufgrund der Garantie").
5. Die Adressen von Garantieservice-Stellen für jeweilige Länder sind auf der Internetseite www.dedra.pl zugänglich. Im Falle, wenn keine Garantieservice-Stelle im jeweiligen Land vorhanden ist, soll man die Reklamationsanmeldung aufgrund der Garantie an folgende Adresse richten: DEDRA EXIM sp. z o.o. ul. 3 Maja 8, 05-800 Pruszków (Polska).
6. Im Hinblick auf die Sicherheit des Benutzers ist die Nutzung eines mangelhaften Produkts untersagt..
7. Achtung!!! Nutzung eines mangelhaften Produkts gefährdet der Gesundheit und dem Leben des Benutzers.
8. Erfüllung der sich aus der Garantie ergebenden Pflichten erfolgt innerhalb von 14 Werktagen ab der Rückgabe des beanstandeten Produkts vom Benutzer.
9. Vor der Rückgabe des mangelhaften Produkts zur Reklamation soll man es reinigen. Das beanstandete Produkt soll sorgfältig vor möglichen Beschädigungen während des Transports abgesichert werden (es wird empfohlen das beanstandete Produkt in Originalverpackung zu bringen).
10. Die Garantiezeit wird um die Zeit verlängert, in der der Benutzer das mit der Garantie umfasste Produkt infolge des Mangels nicht benutzen konnte.
Die sich aus den Vorschriften über die Gewährleistung für Mängel von verkauften Sachen ergebenden Rechte des Benutzers werden von dieser Garantie weder ausgeschlossen noch eingeschränkt oder eingestellt

HR Sadržaj

1. Slike i crteži
2. Opis uređaja
3. Namjena uređaja
4. Ograničena uporaba
5. Tehnički podaci
6. Priprema za rad
7. Priključak u struju
8. Uključivanja uređaja
9. Korištenje uređaja
10. Tekuće aktivnosti opsluživanja
11. Zamjenski dijelovi i pribor
12. Samostalno uklanjanje kvarova
13. Sastavni dijelovi uređaja
14. Informacija za korisnike o zbrinjavanju električnih i elektronskih alata
15. Jamstveni list

Opći propisi o sigurnosti su priloženi kao posebna knjižica. Izjava o sukladnosti se nalazi u sjedištu proizvođača.

UPOZORENJE. Pročitajte sva upozorenja označena simbolom i sve upute.

Zbog nepoštivanje dolje navedenih upozorenja i sigurnosnih napomena može doći do strujnog udara, požara ili ozbiljnih povreda korisnika.

Zadržite sva upozorenja i upute radi naknadne uporabe.

2. Opis uređaja

Slika A:.1. Prekidač, 2. Mlaznica za vrući zrak. 3. Stalak, 4. Gumb za blokadu, 5. Otvori za ventilaciju, 6. Glavni rukohvat, 7. Spojni element. 8. Produžni element. 9. Prihvat za fiksiranje kabela. 10. Ručka za potporu. 11. Glavni rukohvat ručke. 12, 13, 14, 15, 16 - Nastavak mlaznice.

3. Namjena uređaja

Uređaj služi za podgrijavanje, grijanje i taljenje plastike, za zavarivanje termoskupljajućih materijala, za podgrijavanje i uklanjanje starih slojeva boje.Može se koristiti i za zagrijavanje zapečenih ili smrznutih odvojivih zglobova, kao i za druge radove koji zahtijevaju struju vrućeg zraka. Jednostavne izmjene prilagođuju uređaj za paljenje roštilja, kao i za spaljivanje korova.
Dozvoljeno je koristiti uređaj prilikom obavljanja renovacijskih i građevinskih radova, u servisnim radionicama, pri amaterskim radovima uz poštivanje uvjeta korištenja i dopuštenih radnih uvjeta naznačenih u uputama za uporabu.

4. Ograničena uporaba

Uređaj se može koristiti samo u skaldu s niže navedenim „Dopuštenim uvjetima rada".

NAPOMENA **Uređaja nemojte koristiti za rad sa zapaljivim ili eksplozivnim materijalima.**

Samoinicijativne promjene u mehaničkoj i električkoj konstrukciji, sve ingerencije u uređaj, a isto tako korištenje uređaja na način koji nije opisan u uputama, smatraju se neovlaštenim djelovanjem i uzrokuju trenutačni gubitak jamstvenih prava. Nenamjenska uporaba i uporaba koja ne odgovara Uputama za uporabu uzrokuje trenutni gubitak prava na jamstvo, a Izjava o sukladnosti postaje nevaljana.

DOPUŠTENI RADNI UVJETI
Uređaj se može koristiti samo u zatvorenoj prostoriji s učinkovitom ventilacijom ili na otvorenom. Zaštitite od kiše i vlage. Ne radite s uređajem po lošim vremenskim uvjetima.

5. Tehnički podaci

Model		DED7975
Mrežni napon [V]		230 ~
Frekvencija mreže [Hz]		50
Nazivna snaga [W]		2000
Temperatura [°C]	I brzina	60
	II brzina	350
	III brzina	600
Strujanje zraka [L/min]	I brzina	500
	II brzina	300
	III brzina	500
Klasa zaštite		II
IP stupanj		IPX0
Masa [kg]		1,4

6. Priprema za rad

NAPOMENA **Sve aktivnosti opisane u ovom poglavlju treba poduzimati kad je isključen izvor napajanja.**

Montaža produžnog elementa

Produžni element se sastoji od dva dijela. Spojite dva dijela preko prikladno oblikovanih nastavaka i zategnite ih. Produžni element spojite na uređaj. Provjerite je li produžni element dobro fiksiran na ručku.

Montaža nastavka mlaznice

Nastavci mlaznice su različiti za razne primjene i funkcije. Ovisno o namjeni, nastavak navucite na mlaznicu uređaja.
Mlaznice nikada ne dodirujte tijekom ili netom nakon uporabe uređaja. Mlaznice su vrlo vruće

Podešavanje kuta ručke

Lijevom rukom pridržite glavu uređaja. Otpustite gumb za blokadu (slika B), koji se nalazi s gornje strane kućišta.Desnom rukom pomaknite glavnu ručku za 90 stupnjeva tako da ručka bude u položaju od 180 stupnjeva. Blokirajte gumb za blokadu.

7. Priključak u struju

Prije nego uređaj priključite na struju, provjerite da li se napon napajanja podudara s vrijednostima iz tipske pločice.
Instalacija napajanja treba biti napravljena u skladu s osnovnim zahtjevima za električne instalacije i ispunjavati zahtjeve za sigurno korištenje. Parametri minimalnog presjeka mrežnog kabela i nominalne vrijednosti osigurača ovisni o snazi uređaja su navedeni u sljedećoj tablici:

Snaga uređaja [W]	Minimalni presjek kabela [mm^2]	Minimalna vrijednost osigurača B tipa [A]
1400÷2300	1,5	16

Instalaciju treba obaviti ovlašten električar. Ako upotrebljavate produžni kabel, obratite pozornost da presjek žile ne bude manji od potrebnog (vidite tabelicu). Električni kabel posložite tako da tijekom rada ne bude izložen rezanju. Ne upotrebljavajte oštećene produžne kablove. Povremeno provjerite tehničko stanje priključnog kabela. Nemojte povlačiti za priključni kabel.

8. Uključivanja uređaja

NAPOMENA **Prije pokretanja uređaja obavezno obavite aktivnosti opisane u poglavlju „Priprema za rad".**

Koristite samo vrtne produžne kabele koji su prikladni za vanjsku upotrebu.

Ovisno o primjeni, prekidač (slika C) postavite u položaj II ili III.S ovim postavkama uređaj postiže visoke temperature: 350/650°C. Nakon završetka rada uređaj ohladite. Pomaknite prekidač za napajanje u položaj I kako biste brzo ohladili uređaj prije nego ga isključite i spremite.
Za isključivanje uređaja: - prekidač pomaknite u položaj 0.

9. Korištenje uređaja

Zahvaljujući jednostavnim modifikacijama i upotrebom dodatnih nastavaka, uređaj postaje višenamjenski i može se koristiti kao:

Toplinski pištolj

Uređaj se može koristiti kao toplinski pištolj za razne primjene, kada je uklonjeni produžni element, a glavna ručka je postavljena okomito prema izlazu mlaznice.
• Jedan nastavak fiksirajte na mlaznicu (Slika A.12/15/16)
• Prekidač postavite u položaj II ili III, uređaj će tijekom rada postići maksimalnu temperaturu za odabrani radni raspon.
Tijekom rada ne usmjeravajte struju vrućeg zraka duže vrijeme na jedno te isto mjesto, već pomičite puhalo kako bi vrući zrak ravnomjerno zagrijavao željenu površinu.
Ako uklanjate stare boje, zagrijte premaz. Nakon kratkog vremena, na boji će početi pojavljivati mjehurići. Ne dopustite da boja izgori, jer će to otežati uklanjanje. Uklonite boju lopaticom ili strugačem. Dok mehanički uklanjate vruću boju, toplinski pištolj isključite i stavite ga na sigurno mjesto na postolje, s mlaznicom okrenutom prema gore.

NAPOMENA **Prilikom uklanjanja starih slojeva uljne boje koristite dodatnu osobnu zaštitnu opremu, kao što su zaštitne naočale i maska za zaštitu od prašine.**

• Budite izuzetno oprezni kada uređaj koristite na mjestima s zapaljivim materijalima.
• Jedno te isto mjesto ne zagrijavajte dulje vrijeme.
• Uključen uređaj ne ostavljajte bez nadzora.

Upaljač za roštilj

• Na mlaznicu stavite nastavak namijenjen paljenju roštilja (slika A.13).
• Uključite uređaj, prekidač postavite u položaj III. • Usmjerite mlaznicu prema roštilju.
• Mlaznicu postavite tako da otvori na nastavku mlaznice budu okrenuti prema dolje. Uređaj će se početi zagrijavati do maksimalne temperature. Nakon što se postigne željeni stupanj paljenja ugljena/briketa, maknite uređaj. Smanjite djelovanje prekidač stavljajući u položaj I. Nakon uporabe uređaj stavite na stalak, pričekajte najmanje minutu da se ohladi, a zatim ga isključite.

NAPOMENA **Nemojte koristiti dodatna tekuća sredstva (kao što su benzin, otapala) i krute tvari kao potpalu za roštilj.**

Uništavač korova

• Glavnu ručku (slika B) postavite u položaj koji omogućuje produženje glavne ručke.
• Spojite dijelove ručke, a zatim produžni element spojite na uređaj.
• Na mlaznicu pričvrstite nastavak za uklanjanje korova (Slika A14).
• Priključni kabel umetnite u držače (slika, A, A9) koji se nalaze na produžnom elementu, što će spriječiti otpuštanje kabela za napajanje tijekom uporabe.
• Uključite uređaj i prekidač postavite u položaj III.
•Ostavite uređaj da postigne maksimalnu temperaturu.
• Kako biste uklonili korov, uređaj pridržite u položaju gdje je nastavak za uništavanje korova nekoliko sekundi iznad korova. U tih nekoliko sekundi uništava se stanična struktura korova. Kao rezultat toga, korov nestaje u roku od nekoliko dana.
• Potpuno spaljivanje korova nije potrebno, samo nekoliko sekundi.
• Za učinkovitu njegu, mlaznicu za uklanjanje korova držite od 0 do 5 cm iznad korova.

NAPOMENA **Sve dijelove tijela držite podalje od metalnog nastavka za grijanje. Ne dirajte ga dok se ne ohladi.**
• Uređaj držite za izoliranu ručku koja se nalazi na produžnom elementu jer metalna grijaća glava može doći u kontakt sa skrivenom žicom ili vlastitim kabelom.
• Ako koristite produžni kabel, odaberite taj za vanjsku upotrebu, a mjesto priključivanja mora biti suho i ne smije se nalaziti na tlu.

10. Tekuće aktivnosti opsluživanja

NAPOMENA **Sve aktivnosti opisane u ovom poglavlju treba poduzimati kad je isključen izvor napajanja.**

Prije svake uporabe uređaja:

• Provjerite stanje priključnog kabela.
• Ventilacijske otvore uređaja provjerite na blokiranje. Ako je to potrebno, očistite uređaj komprimiranim zrakom. Radi što preciznijeg čišćenja možete upotrijebiti malo vlažnu krpicu s dodatkom neagresivnog sredstva za čišćenje.

Nakon svake upotrebe:

• Uređaj postavite na postolje, i ostavite ga da se ohladi i tek onda spremite.
• Izvadite utikač iz utičnice kako biste izbjegli slučajno poketanje od strane trećih osoba.

NAPOMENA **Za čišćenje uređaja nikada ne koristite otapala. Otapala mogu oštetiti plastične dijelove kućišta.**

Čuvanje

Provjerite je li uređaj ohlađen, prije nego ga spremite u kutiju. Ako uređaj ne koristite, čuvajte ga van dohvata djece.

11. Zamjenski dijelovi i pribor

Kako biste nabavili zamjenske dijelove i pribor, kontaktirajte Dedra Exim Servis. Podaci za kontakt se nalaze na 1. stranici uputa.
Prilikom naručivanja zamjenskih dijelova navedite broj partije označen na tipskoj ploči i broj dijela iz montažni crtež.
U jamstvenom roku popravci se obavljaju prema pravilima iž jamstvenog lista. Reklamirani proizvod odnesite na popravak na mjesto nabave istog (prodavatelj je dužan primiti reklamirani proizvod), poslati ga centralnoj službi Dedra Exim ili poslati u servisni centar najbliži vašem mjestu prebivališta (popis servisera je objavljen na web stranici www.dedra.pl). Molimo, priložite popunjen jamstveni list. Nakon isteka jamstvenog roka popravke obavlja centralni servis. Oštećen proizvod pošaljite serviserima (troškove poštarine snosi korisnik).

12. Samostalno uklanjanje kvarova

NAPOMENA **Prije nego počnete samostalno uklanjati greške, uređaj isključite iz napajanja.**

Problem	Uzrok	Rješenje
Uređaj se ne pokreće	Priključni kabel nije dobro priključen ili je oštećen	Utikač ugurajte dublje u utičnicu, provjerite priključni kabel.
	U utičnici nema napona.	Provjerite napon u utičnici i mogućnost da se aktivirao osigurač
	Oštećen prekidač.	Uređaj odnesite serviserima
	Spaljena toplinska zaštita	Uređaj odnesite serviserima
Uređaj se ne zagrijava	Spaljen grijač	Uređaj odnesite serviserima
Uređaj ne ispuhuje	Oštećen motor	Uređaj odnesite serviserima

13. Sastavni dijelovi uređaja

1. Toplinski pištolj – 1 kom. 2. Produžni element– 1 kom. 3. Nastavak mlaznice – 5 kom.

14. Informacija za korisnike o zbrinjavanju električnih i elektroničkih uređaja (odnosi se na kućanstva)



Ovaj simbol postavljen na proizvode ili popratnu dokumentaciju obavještava da se neispravni električni ili elektronički uređaji ne smiju odlagati s kućnim otpadom. Ispravan postupak u slučaju potrebe za zbrinjavanjem, ponovnom uporabom ili oporabom komponenti sastoji se od prijenosa uređaja na specijalizirano sabirno mjesto, gdje će biti besplatno prihvaćen. Informacije o lokacijama sabirnih točaka otpadne opreme pružaju lokalne vlasti, npr. na svojim web stranicama.
Pravilno zbrinjavanje uređaja omogućuje očuvanje dragocjenih resursa i izbjegavanje negativnog utjecaja na zdravlje i okoliš, do kojeg dolazi zbog mogućnosti da uređaji sadrže opasne tvari, smjese i sastavne dijelove.
Nepravilno odlaganje otpada podliježe kaznama predviđenim relevantnim lokalnim propisima.
Korisnici u zemljama Europske unije: Ako trebate odložiti električnu ili elektroničku opremu, obratite se najbližem prodavaču ili dobavljaču za dodatne informacije.

Odlaganje u zemljama izvan Europske unije: Ovaj simbol vrijedi samo za zemlje Europske unije. Ako trebate zbrinuti ovaj proizvod, obratite se lokalnim vlastima ili trgovcu radi pravilnog zbrinjavanja.

Jamstveni list

na

Toplinski pištolj-plamenik za korov

Kataloški broj: DED7975 br. partije:.....

(u daljnjem tekstu Proizvod)

Datum nabavke Proizvoda: .....

Pečat prodavača

Datum i potpis prodavača: .....

Izjava Korisnika:

Potvrđujem da sam upoznat s uvjetima jamstva i posljedicama nepoštivanja smjernica sadržanih u Uputama za upotrebu i jamstvenom listu. Upoznat sam s uvjetima ovog jamstva, što potvrđujem svojim potpisom:

....

Datum i mjesto Potpis Korisnika

I. Odgovornost za Proizvod

1. Jamac - Dedra Exim Sp. z o.o. sa sjedištem u Pruszkówu, adresa: ul. 3 Maja 8, 05-800 Pruszków, KRS 0000062517, Općinski sud za glavni grad Varšavu u Varšavi, XIV Gospodarski odjel Državnog sudskog registra, PIB 527-020-49-33, osnovni kapital: 100 980.00 PLN.
2. Pod uvjetima navedenim u ovom jamstvenom listu, Jamac daje jamstvo za Proizvod koji dolazi iz Jamčeve distribucije.
3. Odgovornost iz jamstva pokriva samo nedostatke koji proizlaze iz razloga koji su u Proizvodu u trenutku njegove predaje Korisniku.
4. Pod jamstvom, Korisnik stječe pravo na besplatan popravak Proizvoda, ako se kvar otkrije tijekom jamstvenog roka. Način popravka Proizvoda (metoda popravka) ovisi o odluci Jamca. Ako Jamac utvrdi da ga je nemoguće popraviti, Jamac zadržava pravo zamijeniti neispravan element ili cijeli Proizvod ispravnim, smanjiti cijenu Proizvoda ili odstupiti od ugovora.
5. U odnosu na Korisnika koji nije potrošač u smislu Zakona od 23. travnja 1964. Građanski zakonik, odgovornost Jamca za štetu koja proizlazi iz ovog jamstva i/ili u vezi s njegovim sklapanjem i izvršenjem, bez obzira na pravni naslov, ograničena je na maksimalnu vrijednost neispravnog Proizvoda.

II. Jamstveni rok

Elementi Proizvoda	Jamstveni rok
DED7975	24 mjeseca od datuma kupnje Proizvoda prikazanog u ovom jamstvenom listu

III. Uvjeti korištenja jamstva

1. Predočenje od strane korisnika popunjenog jamstvenog lista Proizvoda i potvrđivanje od strane Korisnika okolnosti kupnje Proizvoda, npr. predočenjem računa, fakture itd. Kako bi učinkovito riješili reklamaciju preporuča se da Korisnik dostavi sve elemente navedene u "Kompletu uređaja" zajedno s Proizvodom za reklamaciju koja se nalazi u Uputama za upotrebu.
2. Poštovanje od strane korisnika preporuka sadržanih u Uputama za uporabu i jamstvenom listu.
3. Jamstvo vrijedi isključivo na području Republike Poljske i EU.
4. Jamstvo ne obuhvaća kvarove Proizvoda nastale posebno kao rezultat:
a. Nepoštivanja od strane Korisnika uvjeta navedenih u Uputama za uporabu, posebno u pogledu pravilnog korištenja, održavanja i čišćenja;
b. Korištenja od strane Korisnika sredstava za čišćenje ili održavanje koja nisu u skladu s Uputama za uporabu;
c. Nepravilnog skladištenja i transporta Proizvoda od strane Korisnika;
d. Neovlaštene izmjene i/ili modifikacije Proizvoda od strane Korisnika koje nisu dogovorene s Jamcem;
e. Korištenja od strane Korisnika potrošnog materijala u Proizvodu koji nije u skladu s Uputama za uporabu.
5. Korisnik koji nije potrošač u smislu zakona od 23. travnja 1964. Građanski zakonik gubi jamstvo na Proizvod u kojem:
- je Korisnik je uklonio, promijenio ili oštetio serijske brojeve, oznake datuma i natpisne pločice;
- pečati su oštećeni od strane Korisnika ili pokazuju znakove manipulacije od strane Korisnika.
6. Pozor! Radnje povezane sa svakodnevnim radom Proizvoda, koje proizlaze, između ostalog iz Upute za uporabu Korisnik je dužan provoditi samostalno i o svom trošku.

IV. Procedura reklamacije

1. U slučaju utvrđivanja neispravnog rada Proizvoda, prije podnošenja reklamacije, provjerite jesu li sve radnje navedene posebno u Uputama za uporabu, izvršene ispravno.
2. Preporučujemo podnošenje reklamacije odmah, najbolje u roku od 7 dana od dana uočavanja kvara Proizvoda. Korisnik koji nije potrošač u smislu zakona od 23. travnja 1964. Građanski zakonik gubi prava koja proizlaze iz ovog jamstva ako se reklamacija ne podnese u roku od 7 dana.
3. Reklamacija se može podnijeti, između ostalog, na mjestu kupnje Proizvoda, u jamstvenom servisu ili pismeno na sljedeću adresu: Dedra Exim Sp. z o.o., ul. 3 Maja 8, 05-800 Pruszków.
4. Korisnik može podnijeti reklamaciju putem obrasca dostupnog na web stranici www.dedra.pl. ("Obrazac za reklamaciju").
5. Adrese jamstvenih servisa za pojedine zemlje dostupne su na web stranici www.dedra.pl. U slučaju nedostatka jamstvenog servisa za određenu zemlju, preporuča se slanje reklamacija na sljedeću adresu: Dedra Exim Sp. z o.o. ul. 3 Maja 8, 05-800 Pruszków (Poljska).
6. S obzirom na sigurnost Korisnika, zabranjeno je koristiti neispravan proizvod.
7. Pozor! Korištenje neispravnog Proizvoda opasno je za zdravlje i život Korisnika.
8. Izvršenje obveza koje proizlaze iz jamstva održat će se u roku od 14 radnih dana od dana isporuke Proizvoda koji korisnik reklamira.
9. Prije dostave neispravnog Proizvoda na reklamaciju, preporuča se čišćenje. Preporuča se da se reklamirani Proizvod pažljivo zaštiti od oštećenja tijekom transporta (preporuča se isporuka reklamiranog Proizvoda u originalnom pakiranju).
10. Jamstveni rok se produljuje za vrijeme tijekom kojeg ga Korisnik nije mogao koristiti zbog kvara na Proizvodu obuhvaćenom jamstvom.
Jamstvo ne isključuje, ograničava ili suspendira prava Korisnika koja proizlaze iz odredbi o jamstvu za nedostatke na prodanom artiklu.

HR

Prema čl. 13 sek. 1 i sljed. 2. Uredbe (EU) 2016/679 Europskog parlamenta i Vijeća od 27. travnja 2016. o zaštiti fizičkih osoba u vezi s obradom osobnih podataka i slobodnom kretanju takvih podataka te stavljanju izvan snage Direktive 95/46. /EC, obavještavamo vas

1. Administrator Vaših osobnih podataka navedenih u formularu je DEDRA-EXIM sp. z o. o. sa sjedištem u Pruszkówu, ul. 3 Maja 8, 05-800 Pruszków (u daljnjem tekstu: "Administrator").
2. Vaši podaci će se obrađivati isključivo u svrhu provedbe jamstvenog postupka uređaja sukladno čl. 6 st. 1 slovo. b opće uredbe o zaštiti podataka (u daljnjem tekstu: "GDPR") Davanje podataka je dobrovoljno, ali nužno za provedbu jamstvenog postupka.
3. Vaši podaci će se obrađivati za vrijeme trajanja jamstvenog postupka te za potrebe arhiviranja u slučaju potrebe obrane od bilo kakvih potraživanja prema Administratoru, najduže do isteka istih.
4. Vaši podaci mogu se priopćiti samo subjektima koji obrađuju podatke za administratora na temelju pisanog ugovora o povjeravanju obrade osobnih podataka koji između ostalog daje: tehnička služba, održavanje hostinga ili web stranica, IT služba, kurirska tvrtka. Dobavljači Administratora dužni su osigurati sigurnost podataka i ispunjavati uvjete važećih zakona vezanih uz zaštitu osobnih podataka te ne smiju koristiti povjerene osobne podatke u druge svrhe osim onih navedenih u ugovoru s Administratorom.
5. Vaši podaci neće se obrađivati na automatizirani način, uključujući u obliku profiliranja, i neće se prenositi u treću zemlju/međunarodnu organizaciju.
6. Imate pravo pristupa svojim podacima te pravo na ispravak, brisanje, ograničenje obrade, pravo na prijenos podataka, pravo na prigovor u bilo kojem trenutku.
7. Za sva pitanja vezana uz obradu Vaših osobnih podataka od strane Administratora, možete nas kontaktirati na sljedeću e-mail adresu: daneosobowe@dedra.pl.;
8. Imate pravo podnijeti pritužbu tijelu nadležnom za zaštitu osobnih podataka

SI Vsebina

1. Fotografije in risbe
2. Opis naprave
3. Predvidena uporaba naprave
4. Omejitve uporabe
5. Tehnični podatki
6. Priprava na delovanje
7. Priključitev na električno omrežje
8. Vklop naprave
9. delovanje naprave
10. redno vzdrževanje
11. Rezervni deli in dodatna oprema
12.Samostojno odpravljanje težav
13. Sestavljanje naprave
14. Informacije za uporabnike o odstranjevanju električne in elektronske opreme
15. seznam delov za risbo sestavljanja
16. Garancijski list

Splošni varnostni pogoji so priloženi kot ločena brošura. Izjava o skladnosti - na voljo pri proizvajalcu.

OPOZORILO. Preberite vsa opozorila, označena s ⚠ simbolom, in vsa navodila.

Neupoštevanje naslednjih opozoril in varnostnih navodil lahko povzroči električni udar, požar ali hude telesne poškodbe.

Vsa opozorila in navodila shranite za kasnejšo uporabo.

2. Opis naprave

Slika A:. 1. stikalo za vklop/izklop, 2. šoba za vroč zrak, 3. stojalo, 4. gumb za zaklepanje, 5. prezračevalne odprtine, 6. glavni ročaj, 7. priključni ročaj, 8. podaljšek, 9. nosilec za namestitev kabla, 10. podporni ročaj, 11. glavni ročaj, 12, 13, 14, 15, 16 - konica šobe.

3. Namen naprave

Naprava se uporablja za segrevanje, segrevanje in taljenje plastike, varjenje toplotno krčljivih materialov, segrevanje in odstranjevanje starih barvnih premazov ter za segrevanje zapečenih ali zamrznjenih ločnih spojev, pa tudi za druga opravila, pri katerih je potreben tok vročega zraka. S preprostimi prilagoditvami lahko napravo uporabite tudi za kurjenje žara in za požiganje plevela.
Napravo je dovoljeno uporabljati pri obnovitvenih in gradbenih delih, v popravljalnih delavnicah, pri ljubiteljskem delu, pri čemer je treba upoštevati pogoje uporabe in dovoljene delovne pogoje iz navodil za uporabo.

4. Omejitve uporabe

Napravo je dovoljeno uporabljati le v skladu z naslednjimi "Dovoljenimi pogoji delovanja".

⚠ POZOR **Naprave ni dovoljeno uporabljati za segrevanje vnetljivih ali eksplozivnih materialov.**

Nedovoljene spremembe mehanske in električne konstrukcije, kakršne koli spremembe, vzdrževalni posegi, ki niso opisani v navodilih za uporabo, se štejejo za nezakonite in imajo za posledico takojšnjo izgubo garancijskih pravic. Vse nedovoljene spremembe mehanske in električne konstrukcije, kakršne koli spremembe ali postopki vzdrževanja, ki niso opisani v navodilih za uporabo, bodo obravnavani kot nezakoniti in bodo povzročili takojšnjo izgubo garancijskih pravic, izjava o skladnosti pa bo postala neveljavna.

SPREJEMLJIVI POGOJI DELOVANJA
Napravo je dovoljeno uporabljati le v zaprtih prostorih z učinkovitim prezračevanjem ali na prostem. Zaščitite ga pred dežjem in vlago. Naprave ne uporabljajte med padavinami h.

5. Tehnični podatki

Model		DED7975
Napajalna napetost [V]		230 ~
Omrežna frekvenca [Hz]		50
Nazivna moč [W]		2000
Temperatura [C]°	1. prestava	60
	2. prestava	350
	3. prestava	600
Pretok zraka [L/min]	1. prestava	500
	2. prestava	300
	3. prestava	500
Zaščitni razred		II
Zaščitni razred		IPX0
Teža [kg]		1,4

6. Priprava na delovanje

⚠ POZOR **Vse postopke, opisane v tem poglavju, izvajajte pri odklopljenem napajalniku .**

Sestavljanje podaljška

Podaljševalni ročaj je sestavljen iz dveh delov. Oba dela povežite s profiliranima koncema in ju zategnite. Podaljševalni ročaj priključite na aparat. Prepričajte se, da je podaljšek pravilno privit na glavni ročaj.

Namestitev konice šobe

Konice šob so za različne načine uporabe in funkcije neobvezne. Odvisno od predvidene uporabe namestite konico na šobo naprave.

⚠ POZOR **Med uporabo naprave ali takoj po njej se šob nikoli ne dotikajte. Šobe so zelo vroče**

Nastavitev kota ročaja

Glavo naprave držite z levo roko. Sprostite zaklepni gumb (slika B), ki se nahaja na vrhu ohišja. z desno roko premaknite glavni ročaj za 90 stopinj, tako da je ročaj nastavljen na 180 stopinj. Zaklenite gumb za zaklepanje.

7. Priključitev na električno omrežje

Pred priključitvijo aparata na električno omrežje se prepričajte, da napajalna napetost ustreza vrednosti, navedeni na napisni ploščici.
Napajalna napeljava mora biti skladna z bistvenimi zahtevami za električne inštalacije in izpolnjevati varnostne zahteve za uporabo. Parametri za najmanjši presek napajalnega kabla in nazivna vrednost varovalke glede na moč aparata so navedeni v spodnji preglednici:

Moč aparata [W]	Najmanjši prerez vodnika [mm^2]	Najmanjša vrednost varovalke tipa B [A].
1400÷ 2300	1,5	16

Namestitev mora opraviti usposobljen električar. Pri uporabi podaljševalnih kablov poskrbite, da presek vodnika ni manjši od zahtevanega (glejte preglednico). Električni kabel položite tako, da med delovanjem ne bo izpostavljen urezninam. Ne uporabljajte poškodovanih podaljševalnih kablov. Redno preverjajte stanje napajalnega kabla. Ne vleci za napajalni kabel. 8.

8. Vklop naprave

⚠ POZOR **Pred vklopom aparata brezpogojno upoštevajte korake, opisane v poglavju "Priprava na delovanje".**
Uporabljajte samo podaljške, ki so primerni za uporabo na prostem.

Glede na način uporabe prestavite stikalo (slika C) v položaj II ali III. pri teh nastavitvah aparat dosega visoke temperature: 350/650° C. Po uporabi napravo ohladite. Prestavite stikalo v položaj I, da napravo pred izklopom in shranjevanjem hitro ohladite.
Za izklop naprave: - premaknite stikalo v položaj 0.

9. Uporaba naprave

Naprava s preprostimi spremembami in uporabo dodatnih nastavkov združuje funkcije treh naprav, kot so npr:

Tanner

Napravo lahko uporabljate kot gorilnik za različne namene, če odstranite podaljšek in glavni ročaj postavite navpično na izhod šobe.
- Na šobo namestite eno od konic (slika A.12/15/16).
- Stikalo nastavite v položaj II ali III, naprava bo med delovanjem dosegla najvišjo temperaturo za delovno območje.

Med delom ne držite šobe dolgo časa usmerjene na eno mesto, strojček premikajte tako, da tok vročega zraka enakomerno segreva želeno površino.
Pri odstranjevanju stare barve premaz segrevajte. Po kratkem času bo barva začela delati mehurčke. Ne dovolite, da bi se barva zažgala, saj jo bo tako težje odstraniti. Barvo odstranite z lopatico ali strgalom. Pri mehanskem odstranjevanju vroče barve izklopite toplotno pištolo in jo postavite na varno mesto na stojalo s šobo, obrnjeno navzgor.

⚠ POZOR **Pri odstranjevanju starih premazov oljne barve nosite dodatno osebno zaščitno opremo, kot so zaščitna očala in maska proti prahu.**

- Pri uporabi naprave na območjih, kjer so prisotni vnetljivi materiali, bodite še posebej previdni.
- Ne segrevajte istega mesta dlje časa.
- Naprave ne puščajte vklopljene brez nadzora.

Vžigalnik žara

- Namestite šobo, konico, namenjeno vžigu žara (slika A.13) .
- Vključite aparat, stikalo obrnite v položaj III. - Šobo usmerite proti ognju žara.
- Nastavite šobo tako, da so luknje na konici šobe obrnjene navzdol. Naprava se bo začela segrevati na najvišjo temperaturo. Ko oglje/ opeka doseže želeno stopnjo vžiga, aparat umaknite. Zmanjšajte s stikalom v položaju I. Po uporabi napravo postavite na podstavek, počakajte vsaj eno minuto, da se naprava ohladi, nato jo izklopite .

⚠ POZOR **Za vžiganje žara ne uporabljajte dodatnih tekočin (kot so bencin, topila) ali trdnih sredstev.**

Sredstvo za zatiranje plevela

- Glavni ročaj (slika B) postavite v položaj, v katerem se raztegne glavni ročaj.
- Sestavne dele ročaja povežite skupaj, nato pa podaljšani ročaj priključite na enoto.
- Nastavite napravo za odstranjevanje plevela na šobo (slika A14) .
- Napajalni kabel vstavite v držala (sliki A, A9) na podaljševalnem ročaju, ki preprečujejo, da bi se napajalni kabel med uporabo sprostil.
- Vključite napravo in nastavite stikalo v položaj III.
-Pustite, da naprava doseže najvišjo temperaturo.
- Če želite izkoreniniti plevel, enoto nekaj sekund držite v položaju, v katerem je bila konica za odstranjevanje plevela nad plevelom. V teh nekaj sekundah se uniči celična struktura plevela. Zato plevel v nekaj dneh odmre.
- Popolno zgorevanje plevela ni potrebno, dovolj je le nekaj sekund.
- Da bi zagotovili učinkovito obdelavo , držite šobo za odstranjevanje plevela 0 do 5 cm nad plevelom.

⚠ POZOR **Vse dele telesa držite stran od kovinske grelne šobe. Ne dotikajte se je, dokler se ne ohladi.**

- Napravo držite za izolirani ročaj, ki se nahaja na podaljšku, saj lahko kovinska grelna glava pride v stik s skrito žico ali vašo žico.
- Če uporabljate podaljšek, mora biti primeren za uporabo na prostem, priključek pa mora biti suh in ne na tleh.

10. Tekoče vzdrževanje

⚠ POZOR **Vsa dejanja, opisana v tem poglavju, izvajajte ob izklopljenem napajalniku.**

Pred vsakim zagonom:

- Preverite stanje napajalnega kabla.
- Preverite, ali niso ovirane prezračevalne odprtine naprave. Po potrebi jih izpihajte s stisnjenim zrakom. Za temeljitejše čiščenje uporabite rahlo vlažno krpo z morebitnim dodatkom neagresivnih čistilnih sredstev.

Po vsaki uporabi:

- Pred shranjevanjem napravo postavite na stojalo in počakajte, da se ohladi.
- Iztaknite vtič iz vtičnice, da preprečite nenamerno aktiviranje naprave s strani mimoidočih oseb.

⚠ POZOR **Za čiščenje naprave nikoli ne uporabljajte topil. Topila lahko poškodujejo plastične dele ohišja.**

Shranjevanje

Pred shranjevanjem v škatlo se prepričajte, da se je enota ohladila. Ko enote ne uporabljate, jo shranite na nedosegljivem mestu za otroke.

11. Rezervni deli in dodatna oprema

Za nakup nadomestnih delov in dodatne opreme se obrnite na servisno službo družbe Dedra Exim. Kontaktne podatke najdete na strani 1 priročnika.
Pri naročanju rezervnih delov navedite številko serije na napisni ploščici in številko dela iz montažne risbe.
V garancijskem obdobju se popravila izvajajo v skladu s pogoji iz garancijskega lista. Okvarjeni izdelek oddajte v popravilo na mestu nakupa (prodajalec je dolžan sprejeti okvarjeni izdelek), pošljite ga v osrednji servisni center podjetja Dedra Exim ali ga pošljite v servisni center, ki je najbližje vašemu kraju bivanja (seznam servisnih centrov na www.dedra.pl). Priložite izpolnjen garancijski list. Po poteku garancijskega roka popravila izvaja osrednji servis. Okvarjeni izdelek je treba poslati v servisni center (stroške pošiljanja plača uporabnik). 12.

12. Samočiščenje napak

⚠ POZOR **Preden začnete izvajati samostojno odpravljanje napak, napravo odklopite od električnega napajanja.**

Težava	Vzrok	Rešitev
Naprava se ne vklopi	Napajalni kabel je nepravilno priključen ali poškodovan.	Vtič potisnite dlje v vtičnico, preverite napajalni kabel.
	V vtičnici ni napetosti.	Preverite napetost v vtičnici ali se varovalka ni sprožila.

	Poškodovano stikalo.	Napravo pošljite na servis
	Pregorela toplotna zaščita	Napravo pošljite na servis
Naprava se ne segreva	Pregorel grelnik	Napravo pošljite na servis
Enota ne piha	Pokvarjen motor	Napravo pošljite na servis

13. Dokončanje naprave

1) gorilnik - 1 kos, 2) podaljšek ročaja - 1 kos, 3) konica šobe - 5 kosov

14. Informacije za uporabnike o odstranjevanju električne in elektronske opreme (velja za gospodinjstva)



Simbol, ki je prikazan na izdelkih ali spremljajoči dokumentaciji, označuje, da se okvarjene električne ali elektronske opreme ne sme odlagati med gospodinjske odpadke. Če želite sestavne dele zavreči, ponovno uporabiti ali predelati, jih je treba odpeljati na specializirano zbirno mesto, kjer jih bodo sprejeli brezplačno. Informacije o lokacijah zbirnih mest za rabljeno opremo zagotavljajo lokalni organi, npr. na svojih spletnih straneh.
S pravilnim odstranjevanjem naprave lahko ohranimo dragocene vire ter se izognemo negativnim vplivom na zdravje in okolje zaradi morebitne prisotnosti nevarnih: snovi, zmesi in sestavnih delov v opremi.
Zaradi nepravilnega odlaganja odpadkov vam grozijo kazni v skladu z ustreznimi lokalnimi predpisi.
Uporabniki v državah EU: Če želite odstraniti električno ali elektronsko opremo, se obrnite na najbližje prodajno mesto ali na dobavitelja, ki vam bo zagotovil dodatne informacije.
Odstranjevanje v državah zunaj Evropske unije: Ta simbol velja samo za države Evropske unije. Če želite ta izdelek zavreči, se obrnite na lokalne organe ali prodajalca, da vam pojasnijo pravilen način odstranjevanja.

Garancijski list

na spletni strani .

Katalog št:

DED7975

Številka serije: .....

(v nadaljnjem besedilu: izdelek)

Datum nakupa izdelka: .....

Žig prodajalca

Datum in podpis prodajalca: .....

Izjava uporabnika:

Potrjujem, da sem bil seznanjen z garancijskimi pogoji in posledicami neupoštevanja navodil iz navodil za uporabo in garancijskega lista. Seznanjen sem s pogoji te garancije, kar potrjujem z lastnoročnim podpisom:

....

Datum in kraj Podpis uporabnika

I. Odgovornost za izdelek

1. Garant - Dedra Exim Sp. z o.o. s sedežem v Pruszkowu, naslov: 3 Maja 8, 05-800 Pruszków, KRS 0000062517, Okrožno sodišče za mesto Varšava v Varšavi, XIV gospodarski oddelek Državnega sodnega registra, NIP 527-020-49-33, osnovni kapital: PLN 100.980,00.
2. Garant pod pogoji tega garancijskega lista jamči za izdelek, ki izvira iz Garantove distribucije.
3. Odgovornost v okviru garancije zajema le napake, ki izhajajo iz vzrokov, ki so bili značilni za izdelek v času, ko je bil izročen uporabniku.
4. Uporabnik je na podlagi garancije upravičen do brezplačnega popravila izdelka, če se je napaka pokazala v garancijskem roku. Način popravila Izdelka (način popravila) je v pristojnosti Garanta. Če garant ugotovi, da popravilo ni mogoče, si pridržuje pravico do zamenjave okvarjenega elementa ali celotnega izdelka z brezhibnim, znižanja cene izdelka ali odstopa od pogodbe.
5. V zvezi z uporabnikom, ki ni potrošnik v smislu zakona z dne 23. aprila 1964. Civilnega zakonika, je odgovornost Garanta za škodo, ki izhaja iz te garancije in/ali v zvezi z njeno sklenitvijo in izvajanjem, ne glede na pravni naslov, omejena na največ vrednost izdelka z napako.

II. Jamstveno obdobje

Sestavni deli izdelka	Trajanje garancijske zaščite
DED7975	24 mesecev od datuma nakupa izdelka, kot je navedeno na tej garancijski kartici.

III. Pogoji za koriščenje zavarovanja

1. Uporabnik mora predložiti izpolnjen garancijski list izdelka in dokazati okoliščine nakupa izdelka s strani uporabnika, npr. s predložitvijo računa, računa itd. Zaradi učinkovite obravnave reklamacij je priporočljivo, da Uporabnik skupaj z Izdelkom predloži vse sestavne dele, navedene v poglavju "Kompletiranje naprave" v Navodilih za uporabo.
2. Da uporabnik upošteva priporočila iz navodil za uporabo in garancijskega lista.
3. Jamstvo velja samo za ozemlje Republike Poljske in EU.
4. Garancija ne krije napak na izdelku, ki nastanejo zlasti zaradi:
a. Če uporabnik ne upošteva pogojev iz navodil za uporabo, zlasti glede pravilnega delovanja, vzdrževanja in čiščenja;
b. Uporabnik uporablja čistila ali sredstva za vzdrževanje, ki niso v skladu z navodili za uporabo;
c. neustrezno skladiščenje in prevoz izdelka s strani uporabnika;
d. Uporabnikove nepooblaščene spremembe in/ali modifikacije izdelka, ki niso bile dogovorjene s garantom;
e. če uporabnik v izdelku uporablja potrošni material, ki ni v skladu z navodili za uporabo.
5. Uporabnik, ki ni potrošnik v smislu zakona z dne 23. aprila 1964. civilnega zakonika, izgubi garancijo za izdelek, v katerem:
- je uporabnik odstranil, spremenil ali poškodoval serijske številke, oznake datuma in merilne tablice;
- če je uporabnik poškodoval plombe ali če so na njih vidni znaki nedovoljenega poseganja.
6. Opozorilo: Uporabnik mora dejavnosti, povezane z vsakodnevnim delovanjem izdelka, ki med drugim izhajajo iz navodil za uporabo, izvajati sam in na lastne stroške.

IV. Pritožbeni postopek

1. Če se ugotovi, da izdelek deluje nepravilno, morate pred vložitvijo zahtevka zagotoviti, da so bili pravilno izvedeni vsi ukrepi, navedeni zlasti v navodilih za uporabo.
2. Priporočljivo je, da pritožbo vložite takoj, po možnosti v 7 dneh po tem, ko opazite napako na izdelku. Uporabnik, ki ni potrošnik v smislu zakona z dne 23. aprila 1964. Civilnega zakonika, izgubi pravice, ki izhajajo iz te garancije, če reklamacije ne vloži v 7 dneh.
3. Reklamacija se lahko med drugim sporoči na mestu nakupa izdelka, pri garancijskem servisu ali pisno na naslov: Dedra Exim Sp. z o.o., ul. 3 Maja 8, 05-800 Pruszków.
4. Uporabnik lahko vloži pritožbo prek obrazca, ki je na voljo na spletni strani www.dedra.pl. ("Obrazec za reklamacijo zaradi garancije").
5. Naslovi garancijskega servisa za posamezne države so na voljo na spletni strani www.dedra.pl. Če za posamezno državo ni garancijskega servisa, je priporočljivo, da garancijske zahtevke naslovite na: 3 maja 8, 05-800 pruszków (poljska).
6. Zaradi varnosti uporabnika je uporaba izdelka z napako prepovedana.
7. Opozorilo: Uporaba okvarjenega izdelka je nevarna za zdravje in življenje uporabnika.
8. Obveznosti iz garancije bodo izpolnjene v 14 delovnih dneh, šteto od datuma, ko uporabnik dostavi reklamirani izdelek.
9. Priporočamo, da okvarjeni izdelek očistite, preden ga dostavite v reklamacijo. Priporoča se, da se izdelek, ki se reklamira, med prevozom skrbno zaščiti pred poškodbami (priporoča se, da se izdelek, ki se reklamira, dostavi v originalni embalaži).
10. Garancijski rok se podaljša za čas, ko uporabnik zaradi napake ni mogel uporabljati izdelka, za katerega velja garancija.
Garancija ne izključuje, omejuje ali zadrži pravic uporabnika, ki jih ima v skladu s predpisi o garanciji za napake na prodanem blagu.

SI

V skladu s členom 13(1) in (2) Uredbe (EU) 2016/679 Evropskega parlamenta in Sveta z dne 27. aprila 2016 o varstvu posameznikov pri obdelavi osebnih podatkov in o prostem pretoku takih podatkov ter o razveljavitvi Direktive 95/46/ES (v nadaljevanju: "RODO") vas obveščamo
1. Upravljavec vaših osebnih podatkov, navedenih v obrazcu, je družba DEDRA-EXIM sp. z o.o. s sedežem v Pruszkowu , ul. 3 Maja 8, 05-800 Pruszków (v nadaljevanju: "upravljavec").
2. Vaši podatki bodo obdelani samo za namen izvedbe garancijskega postopka za aparat v skladu s členom 6(1)(b) Splošne uredbe o varstvu podatkov (v nadaljevanju: "GDPR") Posredovanje podatkov je prostovoljno, vendar je potrebno za izvedbo garancijskega postopka.
3. Vaši podatki se bodo obdelovali za čas trajanja obravnave izvedbe postopka jamstva in za namene arhiviranja v primeru potrebe po obrambi pred morebitnimi zahtevki zoper upravitelja, vendar ne dlje kot do njihovega zastaranja.
4. Vaši podatki se lahko razkrijejo samo subjektom, ki obdelujejo podatke v imenu upravljavca na podlagi pisne pogodbe o zaupanju obdelave osebnih podatkov, ki med drugim zagotavljajo tehnične storitve, gostovanje ali vzdrževanje spletne strani, IT storitve, kurirsko podjetje. Ponudniki upravljavca so dolžni zagotoviti varnost podatkov in izpolnjevati zahteve veljavne zakonodaje v zvezi z varstvom osebnih podatkov ter zaupanih osebnih podatkov ne smejo uporabljati za druge namene, kot so določeni v pogodbi z upravljavcem.
5. vaši podatki ne bodo obdelani z avtomatiziranimi sredstvi, vključno z oblikovanjem profilov, in ne bodo preneseni v tretjo državo/mednarodno organizacijo.
6. Imate pravico do dostopa do vsebine svojih podatkov in pravico do popravka, izbrisa, omejitve obdelave, pravico do prenosljivosti podatkov in pravico do ugovora kadar koli.
7. Za vse zadeve v zvezi z obdelavo vaših osebnih podatkov s strani upravitelja se lahko obrnete na naslednji e-poštni naslov: daneosobowe@dedra.pl;
8. Imate pravico do pritožbe pri organu za varstvo podatkov;

Dedra Exim Sp. z o.o.
ul. 3 Maja 8, 05-800 Pruszków
Tel. +48 22 73 83 777, fax +48 22 73 83 779
www.dedra.pl, serwis@dedra.pl

Adnotacje o dokonanych naprawach / Záznamy o provedených opravách / Záznamy o vykonaných opravách / Pastabos apie atliktą remontą / Piezīmes par veikto remontu / Feljegyzések az elvégzett javításokról / Menţiuni cu privire la reparaţiile efectuate / Vermerke über ausgeführte reparaturen / Bilješke o izvršenim popravcima / Informacije o opravljenih popravilih

Data zgłoszenia do naprawy / Datum nahlášení k opravě / Dátum odovzdania do opravy / Atidavimo remontui data / Produkta nodošanas remontā datums / A javításra történő bejelentés dátuma / Data predării la reparație / Datum der Anmeldung zur Reparatur / Datum prijave za popravak / Datum zahtevka za popravilo	Data wykonania naprawy / Datum provedení opravy / Dátum vykonania opravy / Remonto data / Remonta datums / A javítás dátuma / Data efectuării reparației / Datum der Ausführung der Reparatur / Datum popravka / Datum popravila	Zakres naprawy, opis czynności naprawczych / Rozsah opravy, popis úkonů / Rozsah opravy, opis vykonaných opravných činností / Remonto apimtis, remonto darbų aprašymas / Remonta apjoms, remontdarbu apraksts / A javítás tartalma, a javítási műveletek leírása / Domeniul de reparație, descrierea operațiilor de reparație / Umfang der Reparatur , Beschreibung der Tätigkeiten / Opseg popravka, opis aktivnosti popravka / Obseg popravila, opis popravila	Podpis wykonującego naprawę / Podpis opraváře / Podpis osoby vykonávajúcej opravu / Remontą atliekančio asmens parašas / Remonta veicēja paraksts / A javítást végző aláírása / Semnătura persoanei care a efectuat reparația / Unterschrift der die Reparatur ausführenden Person / Potpis osobe koja obavlja popravak / Podpis serviserja